ТИПОВОЙ ПРОЕКТ

262-12-151

СЕЛЬСКИЙ ДОМ КУЛЬТУРЫ С ЗАЛОМ НА 300 МЕСТ

С АДМИНИСТРАТИВНЫМИ ПОМЕЩЕНИЯМИ

/В КОНСТРУКЦИЯХ ИИ-ОЧ/

АЛЬБОМ IV

14396-08

ЦЕНА 3 60

gost.e-ecolog.ru

ТИПОВОЙ ПРОЕКТ

262-12-151

СЕЛЬСКИЙ ДОМ КУЛЬТУРЫ С ЗАЛОМ НА 300 МЕСТ

С АДМИНИСТРАТИВНЫМИ ПОМЕЩЕНИЯМИ /В КОНСТРУКЦИЯХ ИИ-04/

АЛЬБОМ IV

СОСТАВ ПРОЕКТА

АЛЬБОМ 0		МАТЕРИАЛЫ ДЛЯ ПРИВЯЗКИ ЧЕРТЕЖИ РАБОТ НУЛЕВОГО ЦИКЛА
АЛЬБОМ I	/часть 1/	АРХИТЕКТУРНО-СТРОИТЕЛЬНЫЕ, ТЕХНОЛОГИЧЕСКИЕ И КОНСТРУКТИВНЫЕ ЧЕРТЕЖИ
	/часть 2/	СТАЛЬНЫЕ ВИТРАЖИ - СТАДИЯ КМ
АЛЬБОМ II	/часть 1/	САНИТАРНО-ТЕХНИЧЕСКИЕ ЧЕРТЕЖИ, АВТОМАТИЗАЦИЯ САНТЕХУСТРОЙСТВ
	/часть 2/	ПРОТИВОПОЖАРНАЯ АВТОМАТИКА
АЛЬБОМ III	/часть 1/	ЭЛЕКТРОТЕХНИЧЕСКАЯ ЧАСТЬ, УСТРОЙСТВО РАДИО И СВЯЗИ, КИНОТЕХНОЛОГИЯ
	/часть 2/	ОБОРУДОВАНИЕ КИНОЭКРАНА
АЛЬБОМ IV		МЕХАНИЧЕСКОЕ ОБОРУДОВАНИЕ СЦЕНЫ
АЛЬБОМ V		ЗАДАНИЕ ЗАВОДАМ ИЗГОТОВИТЕЛЯМ
АЛЬБОМ VI		ИЗДЕЛИЯ ЗАВОДСКОГО ИЗГОТОВЛЕНИЯ
АЛЬБОМ VII		ЗАКАЗНЫЕ СПЕЦИФИКАЦИИ
АЛЬБОМ VIII	/часть 1/ /часть 2/	СМЕТЫ
АЛЬБОМ IX		ВАРИАНТ ДВОЙНОГО ИСПОЛЬЗОВАНИЯ ПОМЕЩЕНИЙ 1-го ЭТАЖА

РАЗРАБОТАН
ЦНИИЭП зрелищных зданий и спортивных сооружений им. Б.С. Мезенцева

ТЕХНИЧЕСКИЙ ПРОЕКТ УТВЕРЖДЕН ГОСГРАЖДАНСТРОЕМ
ПРИКАЗ №6 ОТ 9.I.1974 г.
РАБОЧИЕ ЧЕРТЕЖИ ВВЕДЕНЫ В ДЕЙСТВИЕ
ЦНИИЭП ЗРЕЛИЩНЫХ ЗДАНИЙ И СПОРТИВНЫХ СООРУЖЕНИЙ им. Б.С. МЕЗЕНЦЕВА
ПРИКАЗ № 141 от 30/VI-1976 г.

СОДЕРЖАНИЕ АЛЬБОМА

Обозначение	Наименование	Страница
	Титульный лист	I
	Содержание альбома	2
287И.ПЗ	Механическое оборудование сцены. Пояснительная записка. Лист 2,3,4,5	3
287И.ТУ	Механическое оборудование сцены. Технические условия. Лист 2,3,4,5	4
287И	Механическое оборудование сцены.	5
287И.ТУ	Механическое оборудование сцены. Технические условия. Лист 6	
287И.ВС	Механическое оборудование сцены. Ведомость спецификаций. Лист I	
287И.ВС	Механическое оборудование сцены. Ведомость спецификаций. Лист 2,3	6
287И.ВП	Механическое оборудование сцены. Ведомость покупных изделий. Лист I,2	7
287И.ВП	Механическое оборудование сцены. Ведомость покупных изделий. Лист 3	8
287И.60	ЗАНАВЕС ПОПЛАННЫЙ	
50-430.10.001	ДВУТАВР	
287И.00 ЧЧ	Механическое оборудование сцены. Монтажный чертеж. Лист I	9
	Монтажный чертеж. Лист 2	10
	Монтажный чертеж. Лист 3	11
287И.10	ПОДВЕСКИ ДЕКОРАЦИОННЫЕ	12
50-430	ПРОТИВОВЕС Q = 200 кг Лист I,2	
50-430.10	РАМА	
287И.10ЧЧ	ПОДВЕСКИ ДЕКОРАЦИОННЫЕ. Монтажный чертеж. Лист I	13
	Монтажный чертеж. Лист 2	14
	Монтажный чертеж. Лист 3	15
287И.10.10	ШТАНГА L = 8200	16
287И.10.10.СБ	ШТАНГА L =8200. Сборочный чертеж	
287И.10.10.001	ЗАГЛУШКА	
50-430 СБ	ПРОТИВОВЕС Q = 200 кг. Сборочный чертеж	17
50-430.10 СБ	РАМА. Сборочный чертеж	18
287И.20ЧЧ	ПОДВЕСКИ СОФИТНЫЕ. Монтажный чертеж. Лист I	19
	Монтажный чертеж. Лист 2	20
	Монтажный чертеж. Лист 3	21
287И.20.10	ФЕРМА СОФИТНАЯ. Лист I,2	22
287И.20.11	КАРКАС ФЕРМЫ СОФИТНОЙ. Лист I,2	
287И.20.10СБ	ФЕРМА СОФИТНАЯ. Сборочный чертеж.	23
287И.20.11СБ	КАРКАС ФЕРМЫ СОФИТНОЙ. Сборочный чертеж. Лист I	24
	Сборочный чертеж. Лист 2	25
287И.20.11.001	ОБВЯЗКА	26
287И.20.11.003	ПОДВЕСКА	
287И.20.11.004	СКОБА	
287И.20.12	КОРЗИНА ГИБКОГО КАБЕЛЯ h = 500	
287И.20.12 СБ	КОРЗИНА ГИБКОГО КАБЕЛЯ h = 500 Сборочный чертеж.	27
287И.20.10.001	СЕРЬГА	28
287И.20.10.002	ПАЛЕЦ	
287И.20.10.003	ХОМУТ	
287И.20.10.004	ХОМУТ	

Обозначение	Наименование	Страница
287И.20	ПОДВЕСКИ СОФИТНЫЕ	29
287И.20.11.002	ОБВЯЗКА	
287И.20.12.002	СТОЙКА КОРОТКАЯ	
287И.20.12.003	ОПОРА	
287И.30	ЗАНАВЕС АНТРАКТНЫЙ РАЗДВИЖНОЙ	30
287И.30.10 СБ	ТРУБА. Сборочный чертеж	
287И.30.10.001	ПЕКА	
287И.30 ЧЧ	ЗАНАВЕС АНТРАКТНЫЙ РАЗДВИЖНОЙ. Монтажный чертеж. Лист I	31
	Монтажный чертеж. Лист 2	32
287И.20.10.006	УПОР	33
287И.30.10	ТРУБА	
287И.30.10.002	ПЕКА	
287И.40.001	СКОБА	
287И.40	ДЫШЛОВЫЕ ЛОЖИ. Лист I,2	34
287И.40.10	КЛАПАН С БАЛАНСИРОМ. Лист I,2	
287И.40 ЧЧ	ДЫШЛОВЫЕ ЛОЖИ. Монтажный чертеж. Лист I	35
	Монтажный чертеж. Лист 2	36
	Монтажный чертеж. Лист 3	37
	Монтажный чертеж. Лист 4	38
	Монтажный чертеж. Лист 5	39
287И.40.10 СБ	КЛАПАН С БАЛАНСИРОМ. Сборочный чертеж	40
287И.40.10.001	ПЛАНКА	41
287И.40.10.002	ПАЛЕЦ	
287И.40.11	КАРКАС КЛАПАНА. Лист I,2	
287И.40.11 СБ	КАРКАС КЛАПАНА. Сборочный чертеж. Лист I	42
	Сборочный чертеж. Лист 2	43
287И.40.10.003	ОСЬ	44
287И.40.11.001	КОСЫНКА	
287И.40.11.003	ФАСОНКА	
287И.40.11.004	КОСЫНКА	
287И.40.11.002	КОСЫНКА	45
287И.40.11.005	ПЕРЕКЛАДИНА	
287И.40.11.006	УПКО	
287И.40.11.007	БАЛКА	
287И.50	НАПРАВЛЯЮЩИЕ И ОГРАЖДЕНИЕ. Лист I,2,3	46
287И.50.001	КРОНШТЕЙН	
287И.50 ЧЧ	НАПРАВЛЯЮЩИЕ И ОГРАЖДЕНИЕ. Монтажный чертеж. Лист I	47
	Монтажный чертеж. Лист 2	48
	Монтажный чертеж. Лист 3	49
287И.50.002	ОСНОВАНИЕ ВЕРХНЕЕ	50
287И.50.003	БРУСОК ВЕРХНИЙ	
50-361	УПОР ОДИНАРНЫЙ. Лист I,2	51
50-361 СБ	УПОР ОДИНАРНЫЙ. Сборочный чертеж	
287И.60.ЧЧ	ЗАНАВЕС ПОПЛАННЫЙ. Монтажный чертеж	52
287И.60.10	ДОРОГА ЗАНАВЕСА ПОПЛАННОГО. Лист I,2	53
287И.60.10СБ	ДОРОГА ЗАНАВЕСА ПОПЛАННОГО. Сборочный чертеж. Лист 2	
287И.60.10СБ	ДОРОГА ЗАНАВЕСА ПОПЛАННОГО. Сборочный чертеж. Лист I	54
287И.60.10.001	ПАЛЕЦ	55
287И.60.10.002	ПАЛЕЦ	
287И.60.10.003	ВТУЛКА	
287И.60.10.004	ВТУЛКА	
287И.20.10.007	ПРИЖИМ	56
287И.20.12.001	СТОЙКА L = 475	
287И.60.10.005	ВТУЛКА	
287И.60.10.006	ВТУЛКА	
287И.40.002	ПРОКЛАДКА	57
287И.50.004	ОПОРА	
50-361.001	КРОНШТЕЙН	
50-361.002	БРУСОК	
287И.ТУ	Механическое оборудование сцены. Технические условия. Лист I	58
287И.ПЗ	Механическое оборудование сцены. Пояснительная записка. Лист I	

Типовой проект разработан в соответствии с действующими нормами и правилами, и предусматривает архитектурно, обеспечивающие взрывобезопасность и пожаробезопасность при эксплуатации здания.

ГЛ. ИНЖЕНЕР ПРОЕКТА /ПОСТОВИЧ/

Сценическая площадка и её механическое оборудование предназначается для проведения концертов и драматических спектаклей коллективов художественной самодеятельности с соответствующим декоративным и световым оформлением, с учетом требований предъявляемых к технологическому оборудованию сцены по нормам проектирования клубов СНиП-II-Л. 16-71

Помимо этого в клубе могут проводиться все виды общественных мероприятий (празднества, конференции, лекции, собрания и т.п.) а также разовые сеансы показа широкоэкранных и обычных кинофильмов.

Основные размеры сценической площадки приняты в соответствии с утвержденным техническим проектом:

Ширина сцены (в осях)	— 12 м
Глубина сцены (в осях)	— 6 м
Высота сцены (до 2ой рабочей галереи)	— 10,5 м
Высота строительного портала	— 5 м
Ширина игрового портала	— 6 м
Высота игрового портала	— 4,5 м

287М.ПЗ.

Изм.	Лист	№ докум.	Подп.	Дата
Разраб.		Слободская		
Провер.		Мостович		
Руков.				
Н.контр.		Мостович		
Утв.		Мостович		

Механическое оборудование сцены

Пояснительная записка

Лит.	Лист	Листов
И	2	5

ЦНИИЭП Уральских зданий и сооружений им. Б.С. Мезенцева Отдел №5

Копировал: Мишкина Формат 11

Сцена оборудована двумя ярусами рабочих галерей (вторая рабочая галерея устанавливается вместо колосникового настила) и штанкетной площадки для установки блоков декорационных и софитных подъемов.

По технологическим соображениям и требованиям СНиПа по проектированию клубов сцена проектируется: с нулевым планом глубиной 1600 мм, первым планом глубиной 2000 мм и вторым планом глубиной 2000 мм

Установленное механическое оборудование приведено в следующей таблице.

Подпись и дата | Взам. инв. № | Инв. № дубл. | Подпись и дата | Инв. № подл.

287М.ПЗ. Лист 3

Копировал: Мишкина Формат 11

Инв. №	Наименование оборудования	К-во	Примечание
„0"	Занавес антрактный раздвижной	1	Механизм предэкранного занавеса МПЗ-1 Ростовского кинемеханического завода
	Подъемы декорационные	2	
	Падуга	1	
„1"	Софит 1го плана	1	
	Подъемы декорационные	4	
	Падуга	1	
„2"	Софит 2го плана	1	
	Подъемы декорационные	4	
Внепланы	Люки дымовые	2	

287М.ПЗ. Лист 4

Копировал: Мишкина Формат 11

В настоящем проекте учтено следующее экономическое соображение: простота конструкций, что позволяет осуществить изготовление и монтаж механического оборудования сцены местными производственными мастерскими.

Конструкцию установок: занавеса антрактного раздвижного, подъемов декорационных и софитных, занавеса попланного и люков дымовых см. соответствующие чертежи.

Подпись и дата | Взам. инв. № | Инв. № дубл. | Подпись и дата | Инв. № подл.

287М.ПЗ. Лист 5

Копировал: Мишкина Формат 11

8. Смазка

8.1. Все резьбовые соединения должны быть собраны на смазке ЦИАТИМ-203 ГОСТ 8773-73.

8.2. Все сопряжения, выполненные по переходным и подвижным посадкам должны смазываться смазкой ЦИАТИМ-203 ГОСТ 8773-73.

8.3. Рабочие поверхности направляющих должны быть покрыты смазкой УС-2 (л) ГОСТ 1033-51.

9. Покупные изделия

9.1. Покупные изделия, входящие в изготовляемое механическое оборудование сцены, должны полностью соответствовать общесоюзным стандартам, техническим условиям или стандартам соответствующих отраслей

Изм.	Лист	№ докум.	Подп.	Дата	287МТУ	Лист 6

копир. Минашкина — формат 11

Формат	Зона	Поз.	Обозначение	Наименование	Кол.	Примечание
				Документация		
22			287 М. М4	Монтажный чертеж		
12			287 М. ВС	Ведомость спецификации		
12			287 М. ВП	Ведомость покупных изделий		
11			287 М. ПЗ	Пояснительная записка		
11			287 М. ТУ	Технические условия		
				Сборочные единицы		
11		1	287 М. 10	Подъемы декорационные	1	
11		2	287 М. 20	Подъемы софитные	1	
11		3	287 М. 30	Занавес антрактный раздвижной	1	
11		4	287 М. 40	Люки дымовые	1	
11		5	287 М. 50	Направляющие и ограждения	1	
11		6	287 М. 60	Занавес попланный	1	

Подп. и дата | Инв. № дубл. | Взам. инв. № | Подп. и дата | Инв. № подл.

Изм.	Лист	№ докум.	Подп.	Дата	287М
Разраб.		Родичев			Механическое оборудование сцены
Провер.		Мостович			
Руков.					
Н. контр.		Мостович			
Утв.		Мостович			

Лит. И | Лист | Листов 1

ЦНИИЭП Промышленных зданий и сооружений Госстроя им. Б.С. Мезенцева отдел №5

копировал: Минашкина — формат 11

Номер	Обозначение	Наименование	Куда входит: Обозначение	Кол.	Общее количество	Примечание
1	287 М	Механическое оборудование		1		
2		сцены				
3	287М.10	Подъемы декорационные	287М	1	1	
4	287М.10.10	Штанга Е=8200	287М.10	12	12	
5	50-430	Противовес Q=200 кг	287М.10	12	12	
6	50-430.10	Рама	50-430	1	12	
7						
8						
9	287М.20	Подъемы софитные	287М	1	1	
10	287М.20.10	Ферма софитная	287М.20	2	2	
11	287М.20.11	Каркас фермы софитной	287М.20.10	1	2	
12	287М.20.12	Корзина гибкого кабеля	287М.20.10	1	2	
13						
14						
15	287М.30	Занавес антрактный раздвижной	287М	1	1	
16	287М.30.10	Труба	287М.30	1	1	
17						
18						
19	287М.40	Люки дымовые	287М	1	1	
20	287М.40.10	Клапан с балансиром	287М.40	2	2	
21	287М.40.11	Каркас клапана	287М.40.10	1	2	
22						
23						
24	287М.50	Направляющие и ограждения	287М	1	1	
25						
26						

Изм.	Лист	№ докум.	Подп.	Дата	287МВС
Разраб.		Слободская			Механическое оборудование сцены
Пров.		Мостович			Ведомость спецификаций
Руков.					
Н. контр.		Мостович			
Утв.		Мостович			

Лит. И | Лист 1 | Листов 3

ЦНИИЭП Промышленных зданий и сооружений Госстроя им. Б.С. Мезенцева отдел №5

копировал: Минашкина 14395-ОК 6 формат 12

№ строки	Обозначение	Наименование	Куда входит: Обозначение	Куда входит: Кол.	Общее количество	Примечание
1	50-361	Упор одинарный	287М.50	8	8	
2						
3						
4	287М.60	Занавес поплавковый	287М.	1	1	
5	287М.60.10	Дорога занавеса поплавкового	287М.60	1	1	
6						
7		Нестандартизированное оборудование				
8		общественных зданий				
9		Серия 2.290-3 Выпуск-1				
10	50-44	Подвеска штанги ф60мм. с цепью	287М.10	36	36	Альбом VII часть 1
11						
12						
13	50-45	Стяжка	287М.10	36	36	
14			287М.20	12	12	
15					48	
16						
17	50-50	Подвеска штанги ф60	287М.60.10	2	2	
18						
19	50-142	Блок 1ый ручьевый ф210мм	287М.10	12	12	
20			287М.20	4	4	
21					16	
22						
23	50-145	Блок 2ой ручьевый ф210мм.	287М.10	12	12	
24			287М.20	4	4	
25					16	
26						
27	50-146	Блок 3ий ручьевый ф210мм.	287М.10	12	12	
28			287М.20	12	12	
29					24	

Изм. Лист № докум. Подп. Дата

287.МВС

Лист 2

Копировал Минкевич Формат 12

№ строки	Обозначение	Наименование	Куда входит: Обозначение	Куда входит: Кол.	Общее количество	Примечание
1	50-152	Блок 1ый ручьевый угловой ф190мм.	287М.10	12	12	Альбом VII часть 1
2			287М.20	4	4	
3					16	
4						
5	50-154	Блок 5ый ручьевый угловой ф190мм.	287М.10	12	12	
6						
7						
8	50-318	Противовес софитный Q=600кг.	287М.20	2	2	Альбом X часть 1
9						
10						
11	50-135	Блок верхний парный	287М.40	1	1	Альбом IV часть 1
12						
13	50-138	Шарнир поворотного клапана	287М.40.10	2	4	
14	50-305	Блок одинарный дымовых люков	287М.40	9	9	
15						
16						
17	50-360	Лебедка ручная дымовых люков	287М.40	2	2	Альбом IV часть 4
18						
19						
20						
21	50-12	Блок тип II	287М.60.10	2	2	Альбом IX часть 1
22	50-51	Блок тип I	287М.60.10	2	2	
23	50-52	Втулка в сборе	287М.60.10	30	30	
24	50-107	Скоба	287М.60.10	14	14	
25	50-134	Груз натяжной	287М.60.10	2	2	
26						
27						
28						
29						

Изм. Лист № докум. Подп. Дата

287М ВС

Лист 3

Копировал Минкевич Формат 12

№ строки	Наименование	Обозначение документа на поставку	Поставщик	Куда входит (обозначение)	Количество: на изделие	в комплекты	на регулир.	Всего	Примечание
	Стандартные изделия								
1	Болт М8×30.36.05	ГОСТ 7798-70			56			56	
2	М10×25.36.05				60			60	
3	М10×40.36.05				10			10	
4	М10×60.36.05				22			22	
5	М12×40.36.05				8			8	
6	М12×50.36.05				4			4	
7	М12×60.36.05				52			52	
8	М16×40.36.05				40			40	
9	М16×110.36.05				4			4	
10	М10×75.36.05				120			120	
11	Гайка М8.4.05	ГОСТ 5915-70			56			56	
12	М10.4.05				201			201	
13	М12.4.05				65			65	
14									
15	М16.4.05				44			44	
16									
17	Шайба 10.36.05	ГОСТ 11371-68			104			104	
18	12.36.05				52			52	
19	16.36.05				24			24	
20	20.36.05				2			2	
21									
22	Шайба 8.65Г.05	ГОСТ 6402-70			56			56	
23									

Изм.	Лист	№ докум.	подп.	дата
Разраб.	Слободская			
Пров.	Родичев			
Н.контр.	Мостовиц			
Утв.	Мостовиц			

287М.ВП.

Механическое оборудование сцены
Ведомость покупных изделий

Лит	Лист	Листов
И	1	3

ЦНИИЭП зрелищных зданий и спортив. сооружений им. Б.С. Мезенцева Отдел № 5.

Копировал: Пигарева Формат 12

№ строки	Наименование	Обозначение документа на поставку	Поставщик	Куда входит (обозначение)	Количество: на изделие	в комплекты	на регулир.	Всего	Примечание
1	Шайба 10.65Г.05	ГОСТ 6402-70			145			145	
2	12.65Г.05				13			13	
3									
4	16.65Г.05				44			44	
5									
6	Шайба 10.36.05	ГОСТ 10906-66			120			120	
7	12.36.05				16			16	
8	16.36.05				40			40	
9									
10	Шплинт 4×25.001	ГОСТ 397-66			24			24	
11	4×32.001				62			62	
12									
13	Гвоздь 2×40	ГОСТ 4028-63			2			2	кг
14	3×70				20			20	кг
15									
16	Коуш Р0,4	ГОСТ 9689-72			24			24	
17									
18	Коуш 22	ГОСТ 2224-72			98			98	
19	Изолятор орешковый ИТФ-3				12			12	3-д электроизолятор с гжелью
20	Канат пеньковый бельный нормальный ф 12,7	ГОСТ 483-55			40			40	м
21	ф 23,9				360			360	м
22									
23	Канат 2,9-Г-В-Н-180	ГОСТ 3069-66			50			50	м
24									
25	Канат 6,5Г-В-ЛС-Н-160	ГОСТ 3070-74			970			970	м
26									
27	Сталь тонколистовая кровельная S-0,7	ГОСТ 8075-56			12			12	м²
28									
29	Проволока 0,8	ГОСТ 3282-46			5			5	м

Изм.	Лист	№ докум.	подп.	дата

287М.ВП.

Лист 2

№395-08 8 Копировал: Пигарева Формат 12

№ строки	Наименование	Обозначение документа на поставку	Поставщик	Куда входит (обозначение)	Количество: на изделие	в комплекте	на регулир.	Всего	Примечание
1	Круг 85	ГОСТ 2590-71			120			120	м
2									
3									
4	Сетка № 20×1,6	ГОСТ 5336-67			40			40	м²
5									
6	Сосна	ГОСТ 8486-66			0,6			0,6	м³
7									
8									
9	Плита древесноволокнистая								
10	твердая S=6мм.	ГОСТ 4598-74			10			10	м²
11	S=12,5мм.				10			10	м²
12									
13	Картон асбест S=6мм	ГОСТ 2850-58			10			10	м²
14									
15	Репс на подкладке из черной				140			140	м²
16	плотной ткани МТ-34	Арт. 6401							
17									
18	Драпировка-репс	Арт. 4280Г			150			150	м²
19									
20	Механизм предэкранного занавеса				1			1	3-й изготовитель Ростовский киномеханический з-д
21	МПЗ-1 двойной с прямыми рельсами								
22	L=6,25м.								
23									
24									
25									
26									
27									
28									
29									

Изм.	Лист	№ докум.	Подпись	Дата	287М.ВП	Лист 3

Копировал: Минашкина Формат 12

50-430.10.001

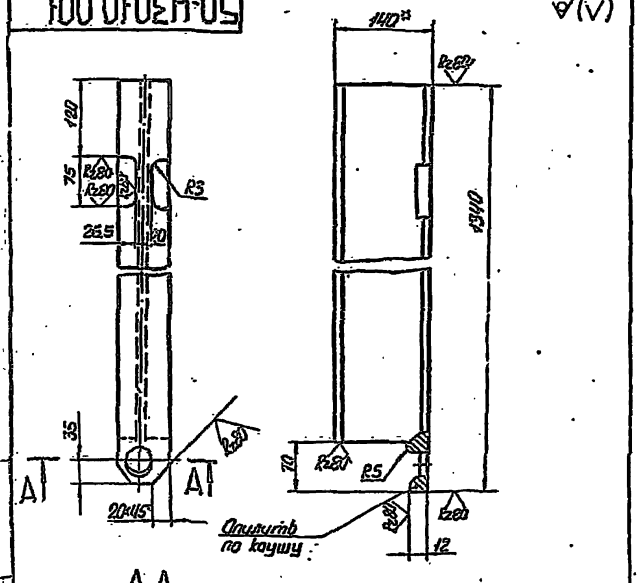

А-А

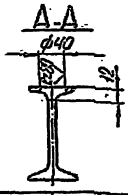

1. Неуказанные предельные отклонения размеров: отверстий - по А7 остальных - по СМ7
2. Острые кромки притупить.
3. * Размер для справок.

Изм.	Лист	№ докум.	Подп.	Дата	50-430.10.001	Лит.	Масса	Масшт.
Разраб.		Леонов			Двутавр	И	18,3	1:5
Пров.		Мостович				Лист	Листов 1	
Т. контр.		Мостович			Двутавр 14ГОСТ 8239-72 / Ст.3ГОСТ 535-58	ЦНИИЭП Ленинград, Гостиный Двор, 6 Г. Мезениева Отдел № 5		
Н. контр.		Мостович						
Утв.		Мостович						

Копировал: Минашкина Формат 11

Формат	Зона	Поз.	Обозначение	Наименование	Кол.	Примечание
				Документация		
22			287М.60.МЧ	Сборочный чертеж		
				Сборочные единицы		
11		1	287М.60.10СБ	Дорога занавеса попланного	1	
				Материалы		
		2		Драпировка репс АРТ.4280Г	150м²	75кг.

Изм.	Лист	№ докум.	Подп.	Дата	287М60	Лит.	Лист	Листов
Разраб.		Лебедев			Занавес попланный.	И		1
Провер.		Радичев				ЦНИИЭП Ленинград, Гостиный Двор, 6 Г. Мезениева		
Н. контр.		Мостович						
Утвер.		Мостович						

Инв. № подл. | Подп. и дата | Взам. инв. № | Инв. № дубл. | Подп. и дата

Копировал: Минашкина 14335-08 Формат 11

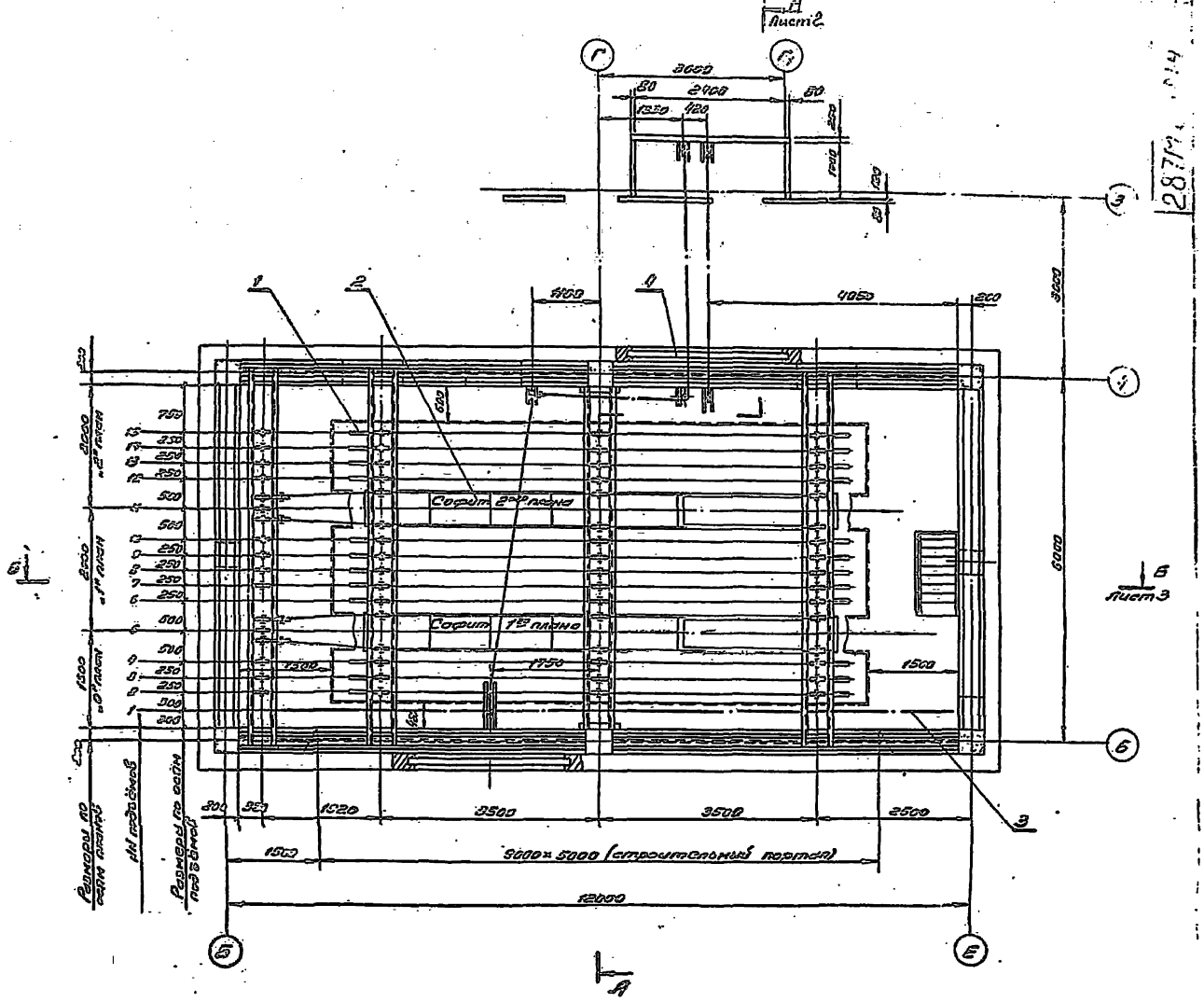

Назначение подъёмов сцены.

N п/п	Наименование подъёмов	№№ подъёмов	№ плана	Кол-во подъёмов
1	Антрактный разбивной занавес	1	«0»	1
2	Декорационные подъёмы	2; 3		2
3	Падуга	4		1
4	Софитная ферма 1го плана	5	«1»	1
5	Декорационные подъёмы	6; 7; 8; 9		4
6	Падуга	10		1
7	Софитная ферма 2го плана	11	«2»	1
8	Декорационные подъёмы	12; 13; 14; 15		4
9	Поплинный занавес	Любой подъём 2÷3 и 6÷9	«0» и «1»	1
10	Дымовые люки		Все планы	2

					287М.00.МЧ		
Изм.	Лист	№докум.	Подп.	Дата	Механическое оборудование сцены	Лит	Масса	Масштаб
Разраб.		Лебедев				И		1:50
Пров.		Мастобич			Монтажный чертеж	Лист 1	Листов 3	
Т.контр.		Мастобич				ЦНИИЭП зрелищных зданий и спортивных сооружений им. Б.С. Мезенцева Отдел №5		
Н.контр.		Мастобич						
Утв.		Мастобич						

Копировал: Лизарева №395-08 10 Формат А3

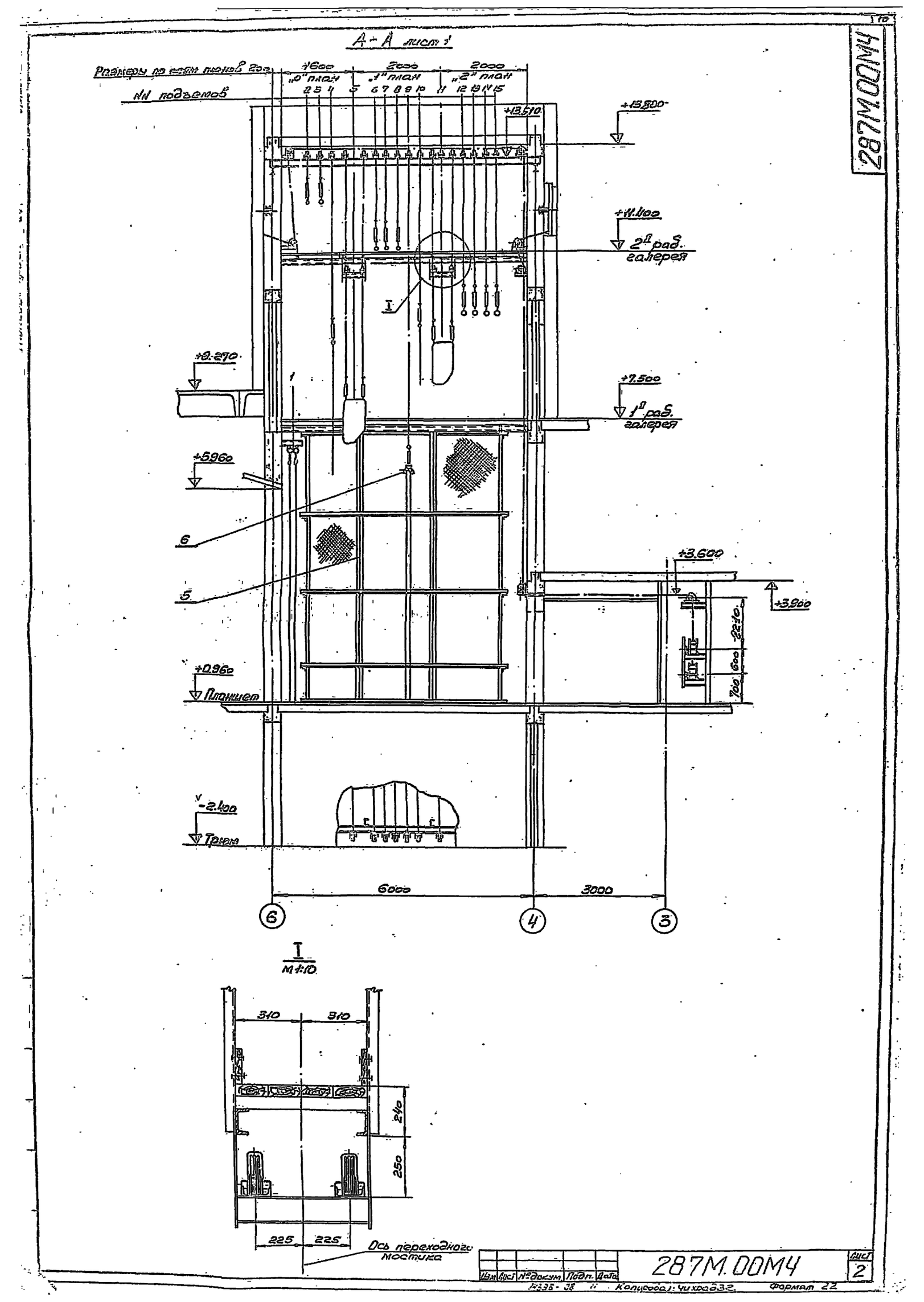

А-А лист 1
Размеры по осям планов 200
1600
2000
2000
„0" план
„1" план
„2" план
NN подъемов
+13.510
+13.800
+11.400
2й раб. галерея
I
+8.270
+7.500
1й раб. галерея
+5.960
6
5
+3.600
+3.900
+0.960
Планшет
-2.400
Трюм
6000
3000
6
4
3
I
М 1:10
310
310
240
250
225
225
Ось переходного мостика
287М.00М4
Изм. Лист № докум. Подп. Дата
287М.00М4
Лист 2
Копировал: Чихрадзе
Формат 22

Б-Б лист 1

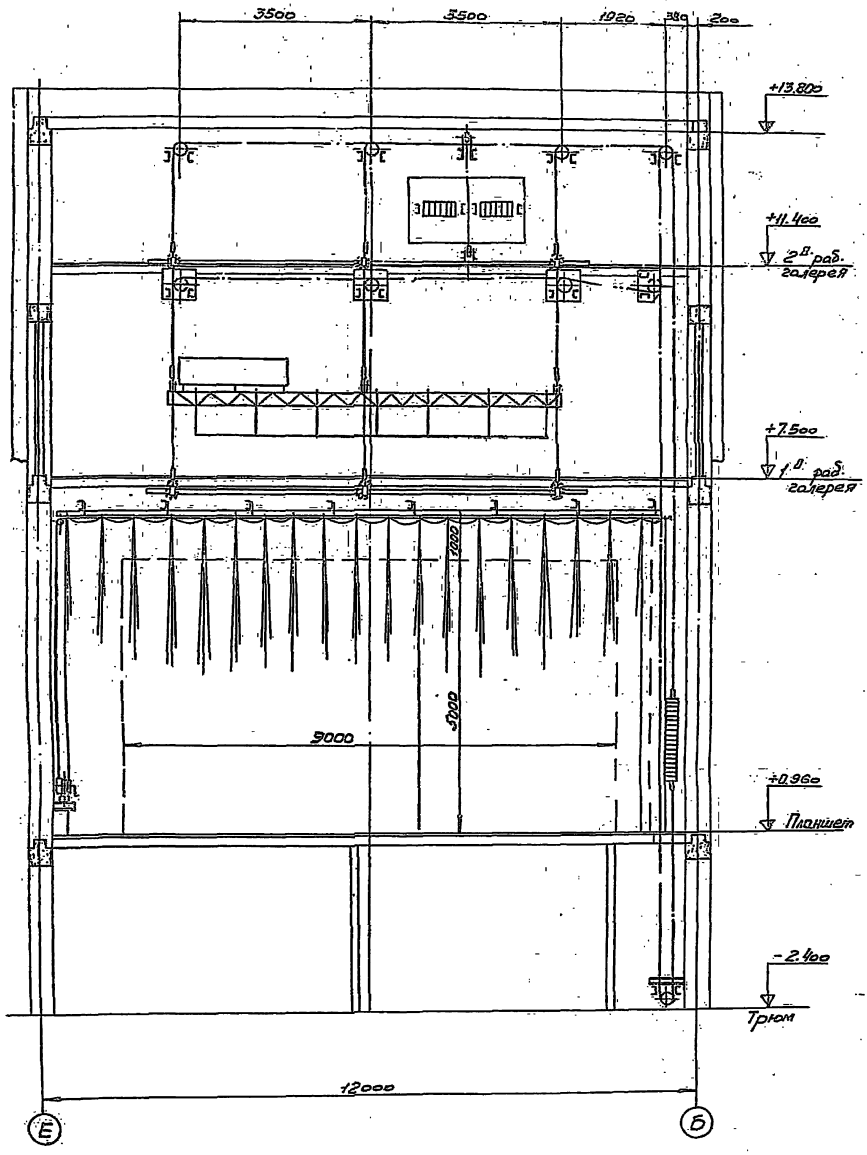
3500
3500
1920
380
200
+13.800
+11.400
2й раб. галерея
+7.500
1й раб. галерея
9000
9000
+0.960
Планшет
-2.400
Трюм
12000
Е
Б

Формат	Зона	Поз.	Обозначение	Наименование	Кол.	Примечание
				Документация		
22			50-430 СБ	Сборочный чертеж		
				Сборочные единицы		
22		1	50-430.10	Рама	1	
				Детали		
11		2	50-316.001	Ползун	2	серия
11		3	50-316.002	Втулка	8	2.290-3
11		4	50-316.003	Палец	5	выпуск 1
11		5	50-316.004	Хомут	1	альбом VII
11		6	50-316.005	Груз большой	11	часть 1
11		7	50-316.006	Груз малый	8	
				Стандартные изделия		
		8		Болт М10х25.36.05	1	
				ГОСТ 7798-70		
		9		Болт М10х75.36.05	8	
				ГОСТ 7798-70		
		10		Гайка М10.4.05	8	
				ГОСТ 5915-70		
		11		Шайба 10.36.05	8	
				ГОСТ 11371-68		
		12		Шайба пружин. 10.65Г05	8	
				ГОСТ 6402-70		

Изм.	Лист	№ докум.	Подп.	Дата
Разраб.		Лебедев		
Пров.		Родичев		
Н. контр.		Мостович		
Утв.		Мостович		

50-430

Противовес Q=200 кг.

Лит.	Лист	Листов
И	1	2

Уральский заводник и строительный сооружений им. Б.С. Мезенцева Отдел №5

Копировал: Чихрадзе Формат 11

Формат	Зона	Поз.	Обозначение	Наименование	Кол.	Примечание
		13		Шайба 10.36.05	8	
				ГОСТ 10906-66		
		14		Коуш 22	4	
				ГОСТ 2224-72		
		15		Коуш Р04	2	
				ГОСТ 9689-72		
		16		Шплинт 4х32.001	5	
				ГОСТ 397-66		

Подп. и дата | Инв. № дубл. | Взам. инв. № | Подп. и дата | Инв. № подл.

Изм.	Лист	№ докум.	Подп.	Дата

50-430

Лист 2

Копировал: Чихрадзе Формат 11

Формат	Зона	Поз.	Обозначение	Наименование	Кол.	Примечание
				Документация		
22			50-430.10 СБ	Сборочный чертеж		
				Детали		
12		1	50-430.10.001	Двутавр	1	
11		2	50-316.10.001	Щека	1	
11		3	50-316.10.002	Щека	1	
11		4	50-316.10.004	Плита	1	
5Ч		5	50-316.10.005	Уголок		
				Уголок Б50х50х5 ГОСТ 8509-72 / Ст3 ГОСТ 535-58	5	0,3 кг.
				ℓ=80 В7		

Изм.	Лист	№ докум.	Подп.	Дата
Разраб.		Лебедев		
Пров.		Родичев		
Н. контр.		Мостович		
Утв.		Мостович		

50-430.10

Рама

Лит.	Лист	Листов
И		1

Уральский заводник и строительный сооружений им. Б.С. Мезенцева Отдел №5

Копировал: Чихрадзе Формат 11

Формат	Зона	Поз.	Обозначение	Наименование	Кол.	Примечание
				Документация		
22			287М.10 МЧ	Монтажный чертеж		
				Сборочные единицы		
11		1	287М.10.10	Штанга ℓ=8200	12	
11		2	50-44	Подвеска штанги ф60	36	
11		3	50-45	Стяжка	36	
11		4	50-142	Блок 1-го ручьевой ф210	12	серия
11		5	50-145	Блок 2-й ручьевой ф210	12	2.290-3
11		6	50-146	Блок 3-й ручьевой ф210	12	выпуск 1
11		7	50-152	Блок 1-го ручьевой		альбом VII
				угловой ф190	12	часть 1
11		8	50-154	Блок 5-ти ручьевой		
				угловой ф190	12	
11		9	50-430	Противовес Q=200 кг.	12	
				Стандартные изделия		
		10		Коуш 22 ГОСТ 2224-72	36	
				Материалы		
		11		Канат 6,5Г-В-Л-С-Н-160	М 720	92 кг.
				ГОСТ 3070-74		
		12		Канат пеньковый		
				бельный нормальный	М 300	130 кг.
				ф 23,9 ГОСТ 483-55		

Подп. и дата | Инв. № дубл. | Взам. инв. № | Подп. и дата | Инв. № подл.

Изм.	Лист	№ докум.	Подп.	Дата
Разраб.		Лебедев		
Пров.		Родичев		
Н. контр.		Мостович		
Утв.		Мостович		

287М.10

Подъёмы декорационные

Лит.	Лист	Листов
И		1

Уральский заводник и строительный сооружений им. Б.С. Мезенцева Отдел №5

Копировал: Чихрадзе Формат 11

287М.10.МЧ

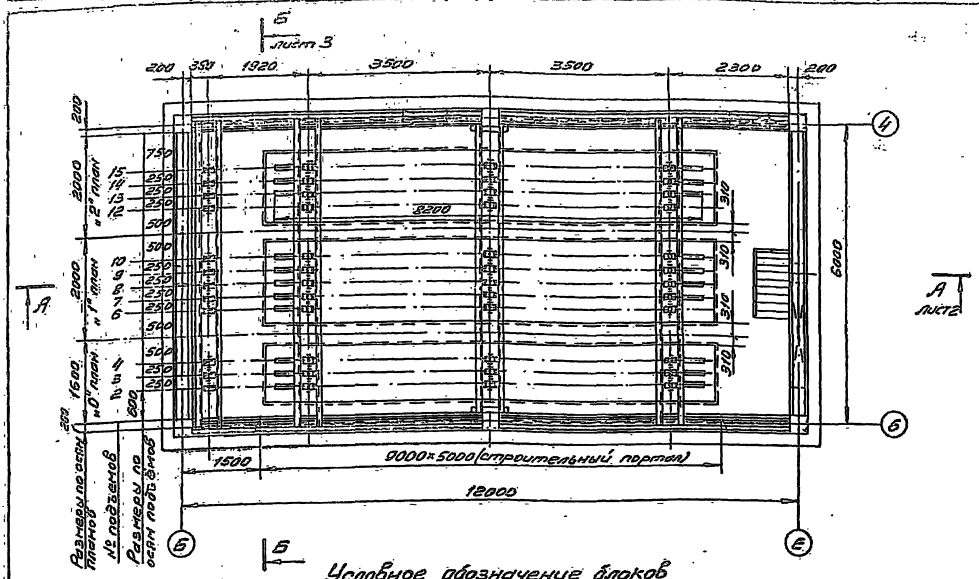

Условное обозначение блоков

— Блок одноручьевой ф 210

— Блок двухручьевой ф 210

— Блок трехручьевой ф 210

— Блок пятиручьевой ф 190

Кинематическая схема декорационного подъема

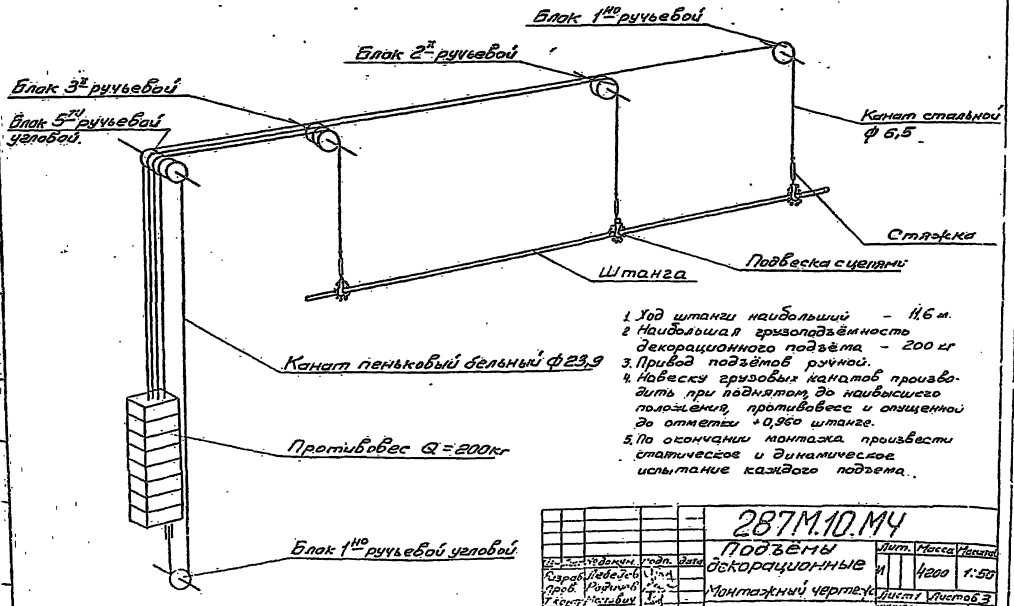

1. Ход штанги наибольший – 11,6 м.
2. Наибольшая грузоподъёмность декорационного подъёма – 200 кг
3. Привод подъёмов ручной.
4. Навеску грузовых канатов производить при поднятом до наивысшего положения, противовесе и опущенной до отметки +0,960 штанге.
5. По окончании монтажа произвести статическое и динамическое испытание каждого подъема.

				287М.10.МЧ			
Изм.	Лист	№ докум.	Подп.	Дата	Подъёмы декорационные	Лит.	Масса	Масштаб
Разраб.		Лебедев				И	4200	1:50
Пров.		Родионов			Монтажный чертеж			
Т.контр.		Мостович				Лист 1	Листов 3	
Н.контр.		Мостович				Ин.Б.С.Мезенцева Отдел № 5		
Утв.		Мостович						

287М.10МЧ

А-А лист 1

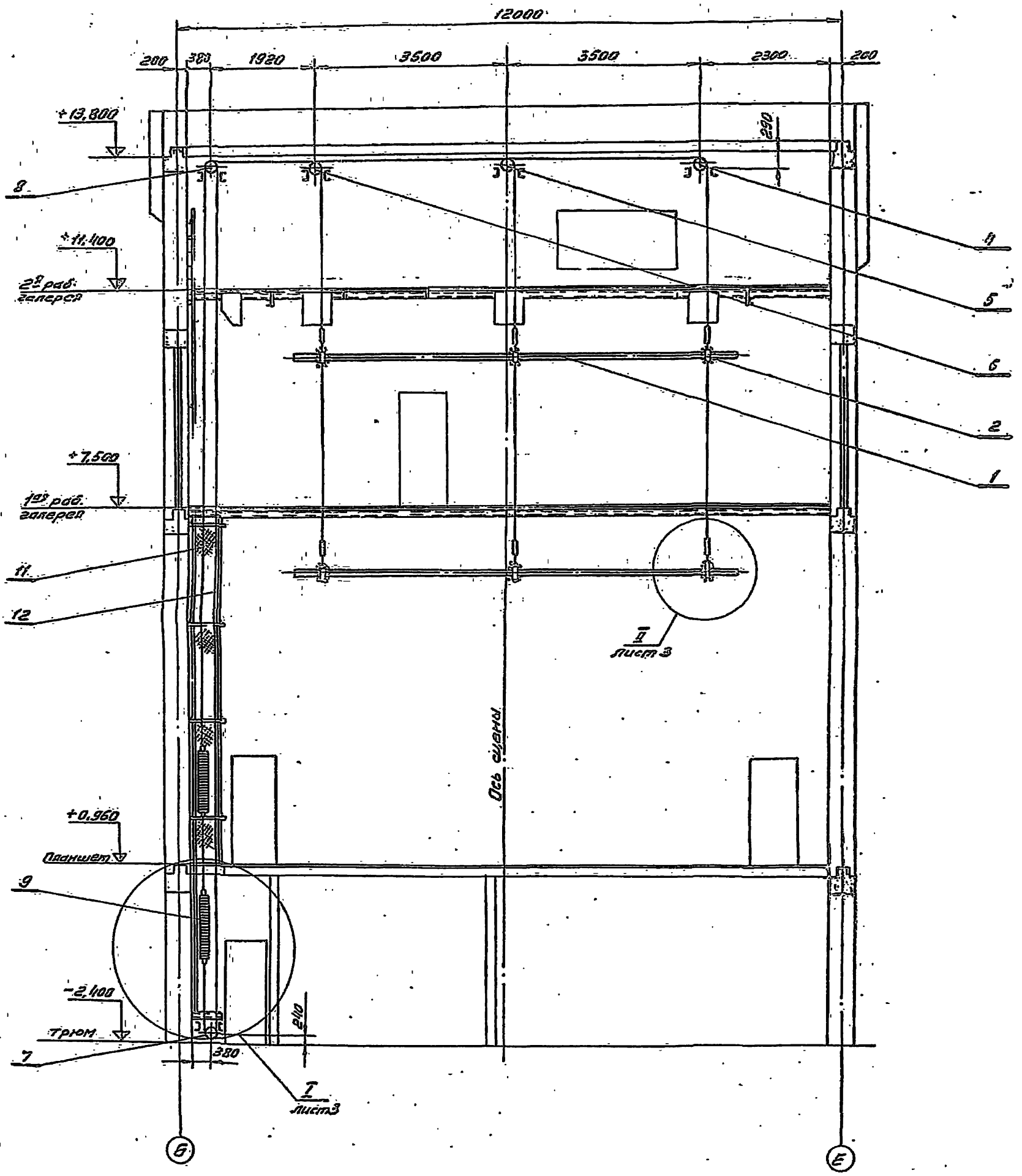

Изм.	Лист	№ докум.	Подп.	Дата	287М.10МЧ	Лист 2

14396-08 15 Копировал: Лисунова Формат 22

Б–Б Лист1

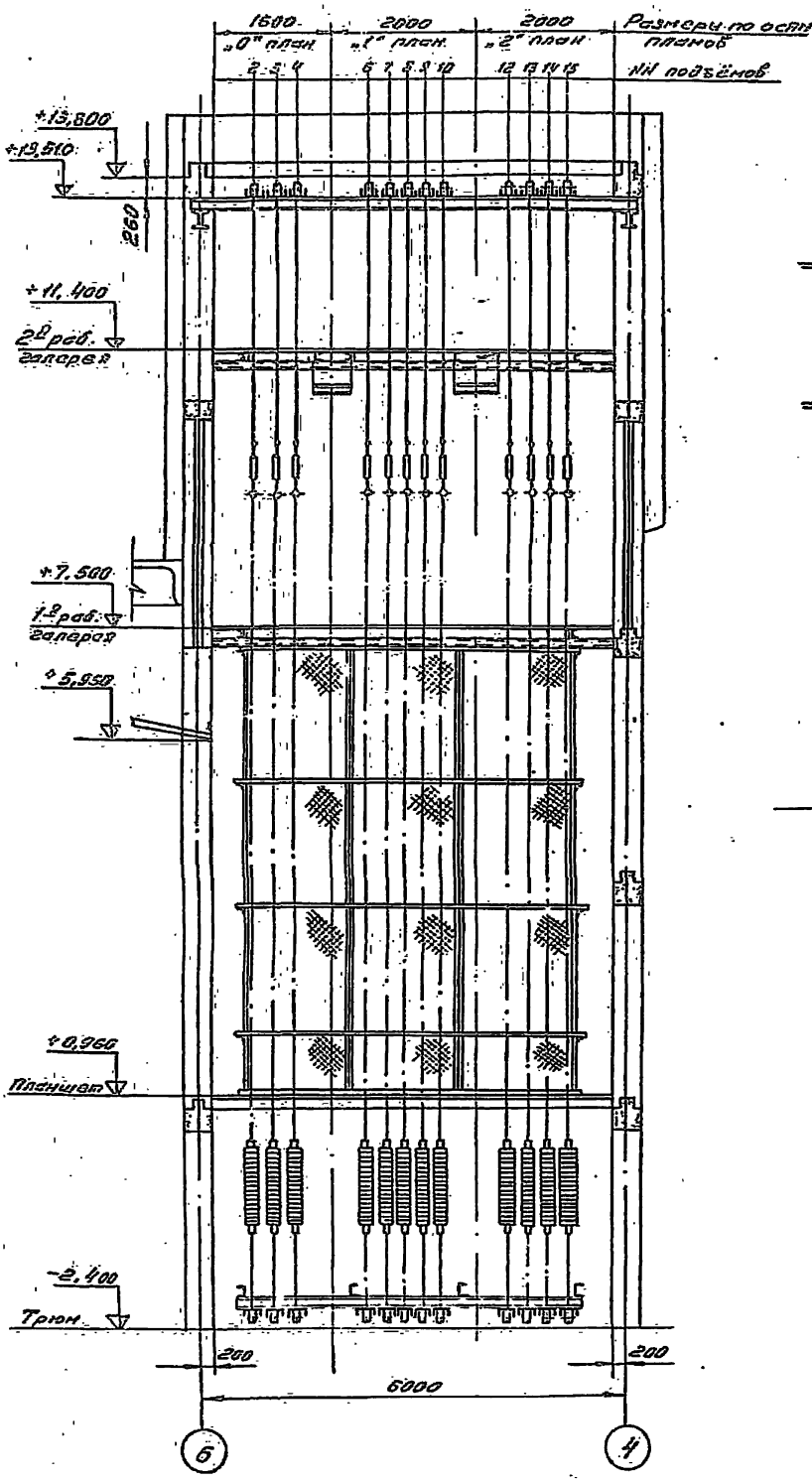

I Лист2

М1:10

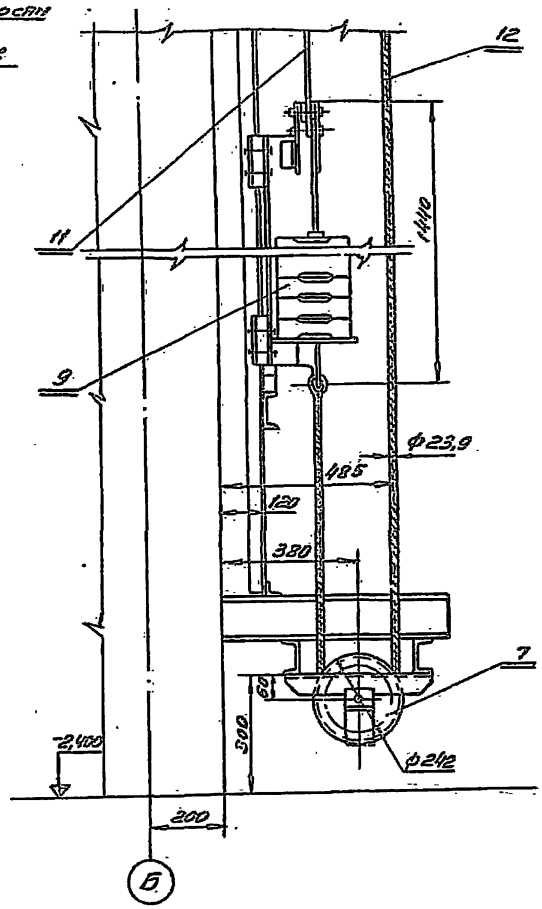

II Лист2

М1:5

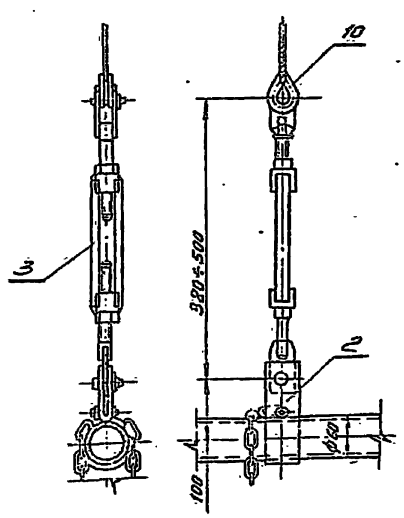

Формат	Зона	Поз.	Обозначение	Наименование	Кол.	Примечание
				Документация		
12			287М.10.10СБ	Сборочный чертеж	1	
				Детали		
11		1	287М.10.10.001	Заглушка	2	
61		2	287М.10.10.002	Труба 50ГОСТ3262-62 L=8200 B_7	1	40кг.

Изм.	Лист	№ докум.	Подп.	Дата
Разраб.	Лебедев			
Пров.	Мостович			
Н.контр.	Мостович			
Утв.	Мостович			

287М.10.10

Штанга L=8200

Лит.	Лист	Листов
И		1

ЦНИИЭП Зрелищных зданий и спортивных сооружений им. В.С. Мезенцева Отдел №5

Копировал: Тарасова Формат 11

287М.10.10.001

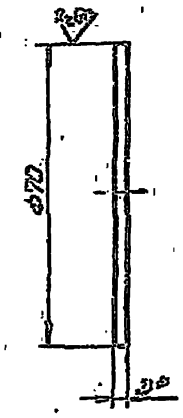

1. Неуказанные предельные отклонения размеров: валов – по B_7, остальных – по CM_7.
2. * Размеры для справок.

Изм.	Лист	№ докум.	Подп.	Дата
Разраб.	Лебедев			
Пров.	Мостович			
Т.контр.	Мостович			
Н.контр.	Мостович			
Утв.	Мостович			

287М.10.10.001

Заглушка

Лит.	Масса	Масштаб
И	0,09	1:1

Лист 83 ГОСТ 19903-74 3-IV Ст3 ГОСТ 16523-70

ЦНИИЭП Зрелищных зданий и спортивных сооружений им. В.С. Мезенцева Отдел №5

Копировал: Тарасова Формат 11

287М.10.10СБ

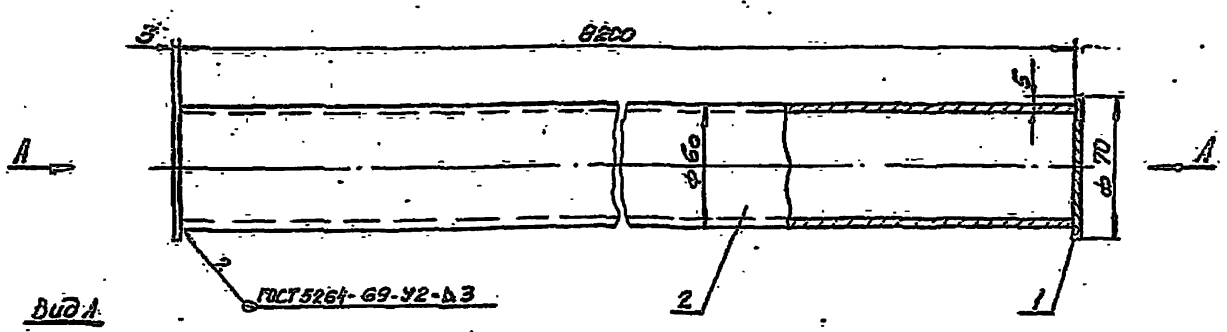

Вид А

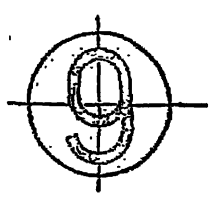

Узел возможного стыка трубы

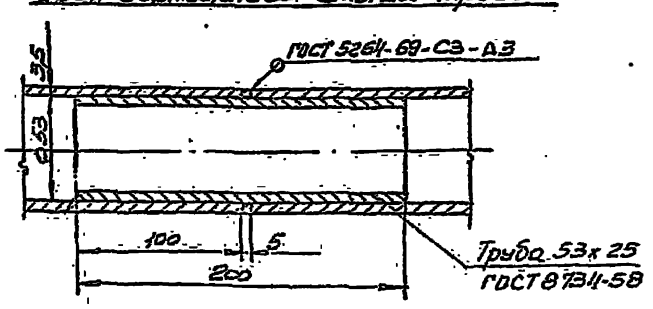

1. Неуказанные предельные отклонения размеров: валов – по B_7, остальных – по CM_7.
2. До приварки заглушек поз. 1 на трубу поз. 2 надеть 3 подвески черт. 50-44.
3. После приварки заглушек поз. 1 к трубе поз. 2 заглушки окрасить ЭМ.ПФ-19М белой IV п, после чего на обоих торцах написать ЭМ.ПФ-19М черной IV п номер. Номер штанги должен соответствовать номеру декорационного подъема.
4. Данных штанг изготовить 12 шт. Номеровать: 2; 3; 4; 6; 7; 8; 9; 10; 12; 13; 14; 15

Изм.	Лист	№ докум.	Подп.	Дата
Разраб.	Лебедев			
Пров.	Мостович			
Т.контр.	Мостович			
Н.контр.	Мостович			
Утв.	Мостович			

287М.10.10СБ

Штанга L=8200

Сборочный чертеж

Лит.	Масса	Масштаб
И	40,8	1:2

Лист Листов 1

ЦНИИЭП Зрелищных зданий и спортивных сооружений им. В.С. Мезенцева Отдел №5

14396-08 17 Копировал: Тарасова Формат 12

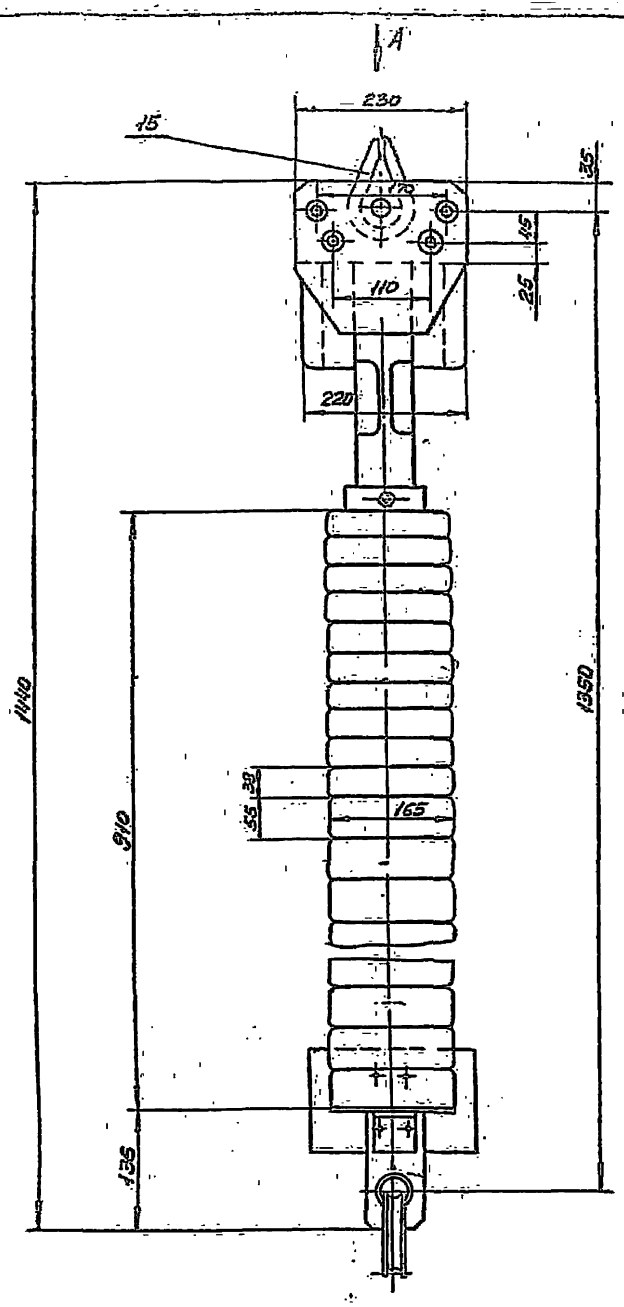

Вид А
М 1:2

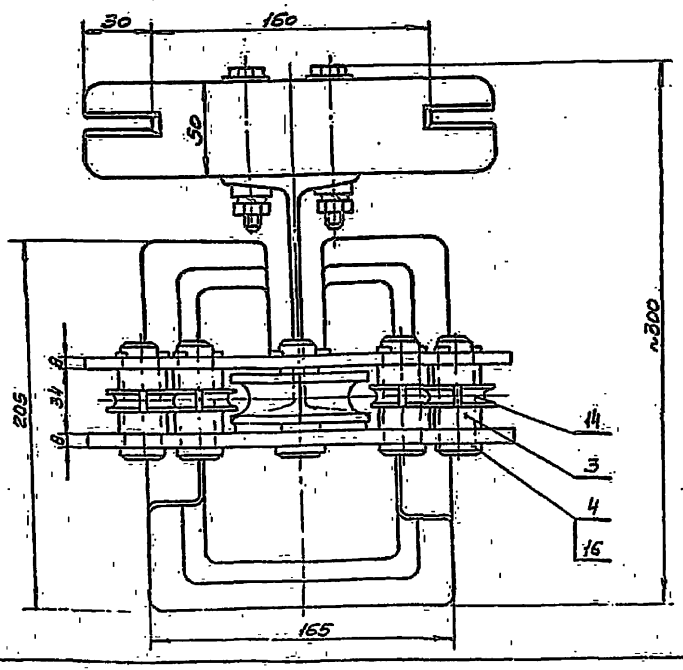

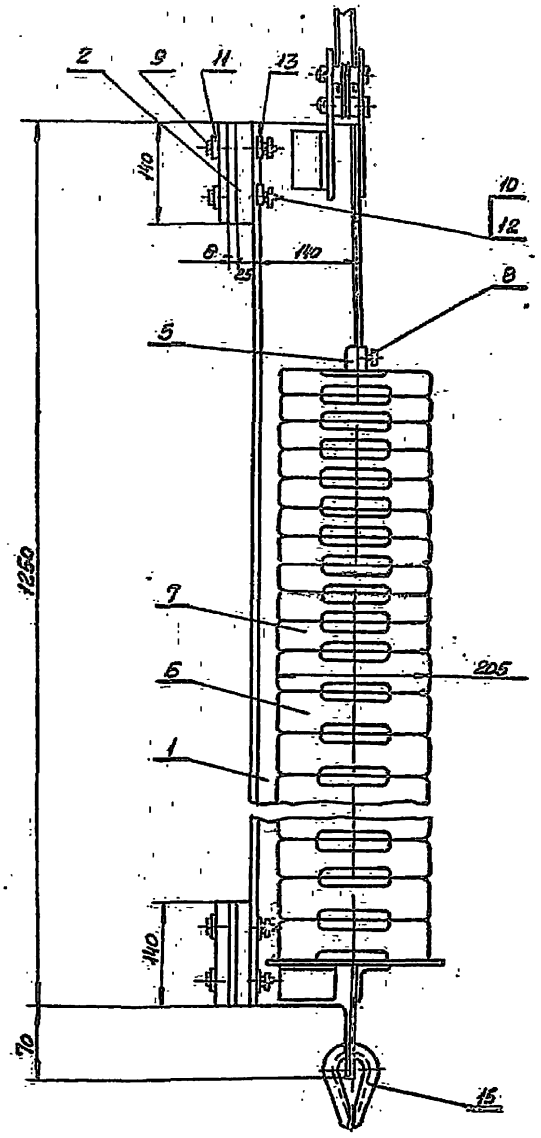

Маркировать „50-430".

						50-43005			
Изм.	Лист	№ докум.	Подп.	Дата			Лит.	Масса	Масштаб
Разраб.		Лебедев			Противовес Q=200кг			209,5	1:5
Пров.		Родичев			Сборочный чертеж		Лист	Листов 1	
Т.контр.		Родичев							
Н.контр.		Костович							
Утв.		Костевич							

Копировал: Тарасова 14936-08 18 Формат А2

50-430.10СБ

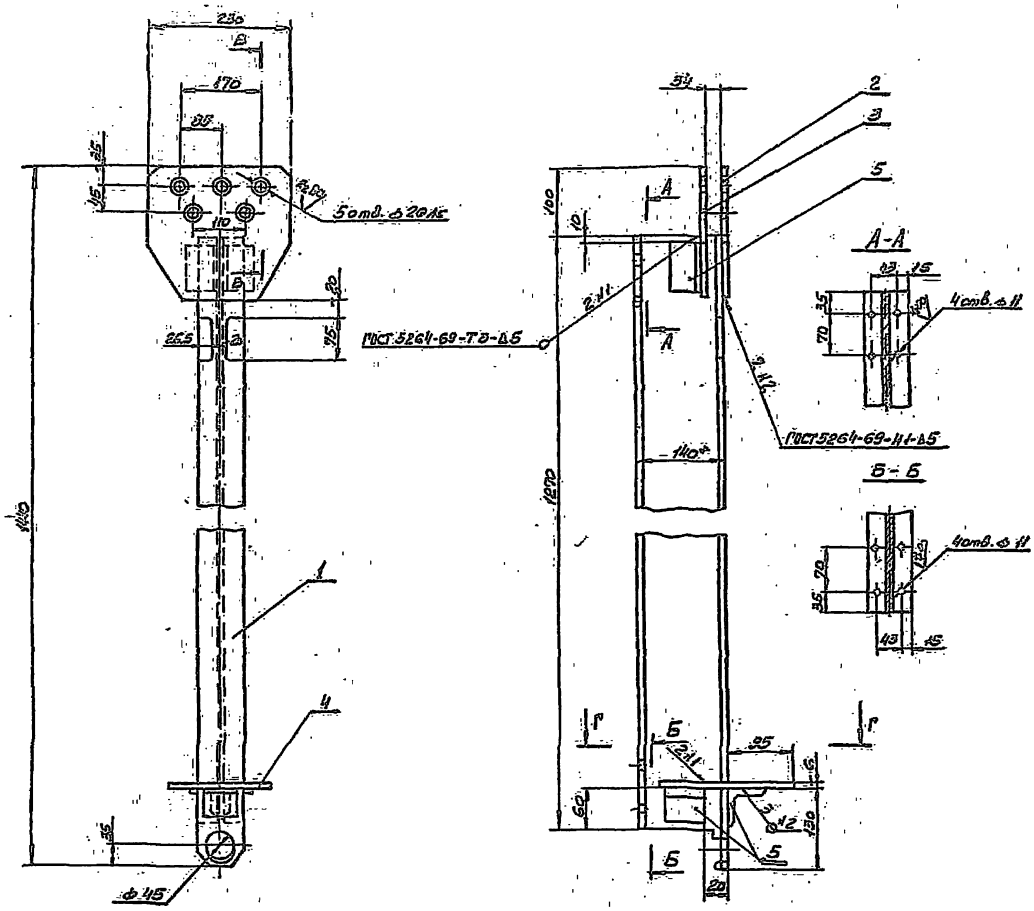

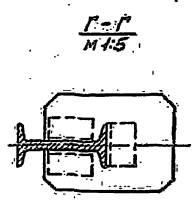

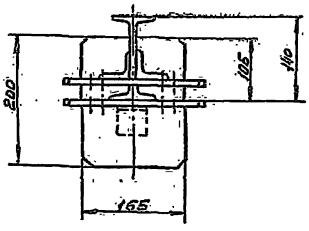

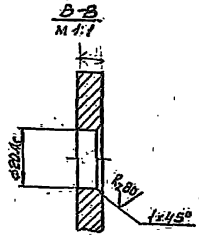

1. Неуказанные предельные отклонения размеров: отверстий - по A_7, валов - по B_7, остальных - по CM_7.
2. Нерабочие поверхности окрасить эм. ПФ-19м. серой IV. п.
3. * Размеры для справок.

					50-430.10СБ			
Изм.	Лист	№ докум.	Подп.	Дата	Рама	Лит.	Масса	Масштаб
Разраб.		Лебедев				И	~25	1:5
Пров.		Родичев			Сборочный чертеж	Лист	Листов 1	
Т.контр.		Родичев						
Н.контр.		Мостович						
Утв.		Мостович						

1-3396-08. 19 Копровал Тарасова. Формат 22

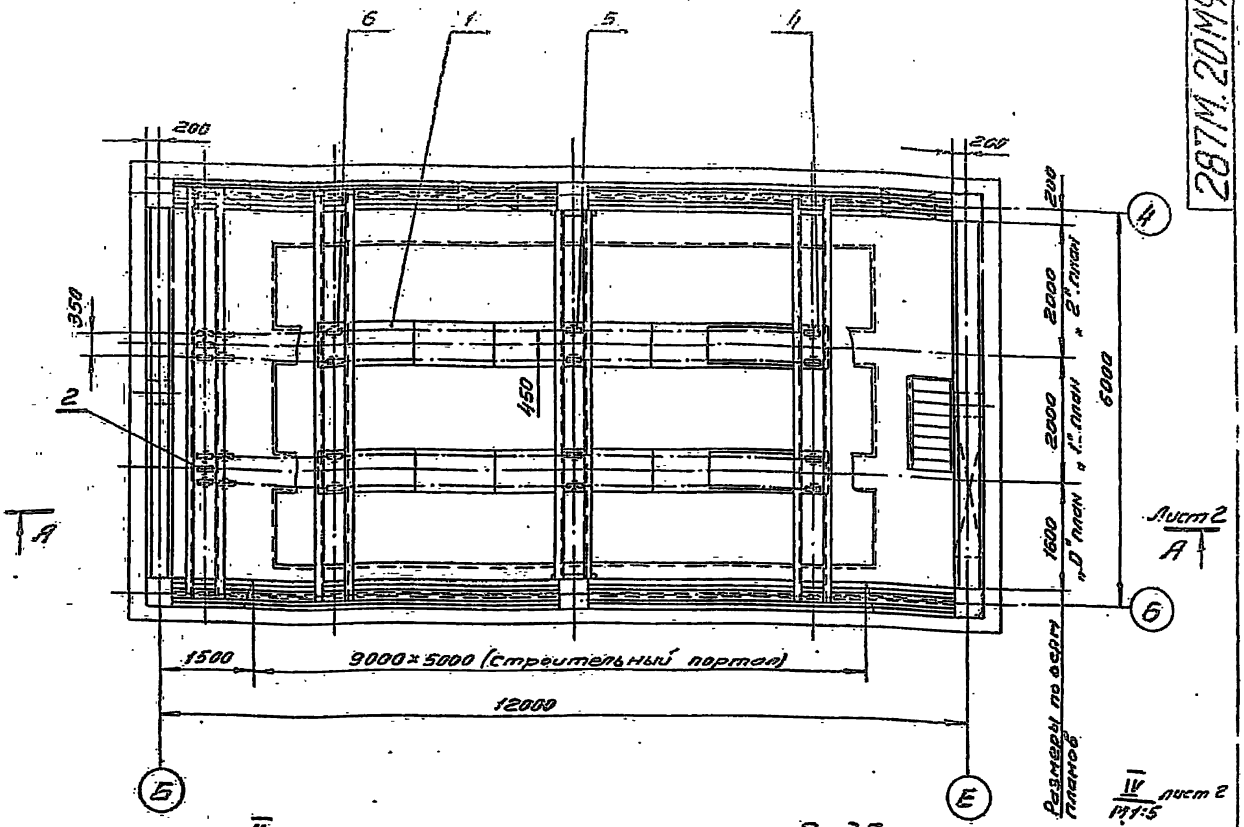

II лист 2
М1:10

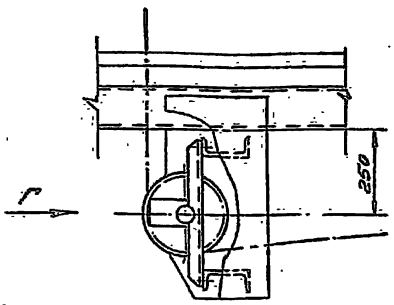

Вид Г
М1:10

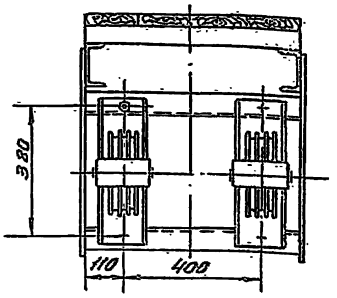

IV лист 2
М1:5

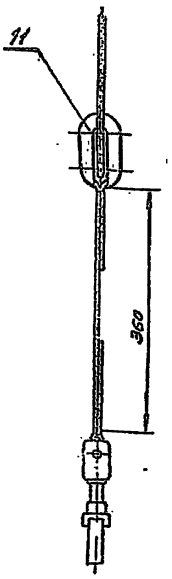

Кинематическая схема софитного подъема

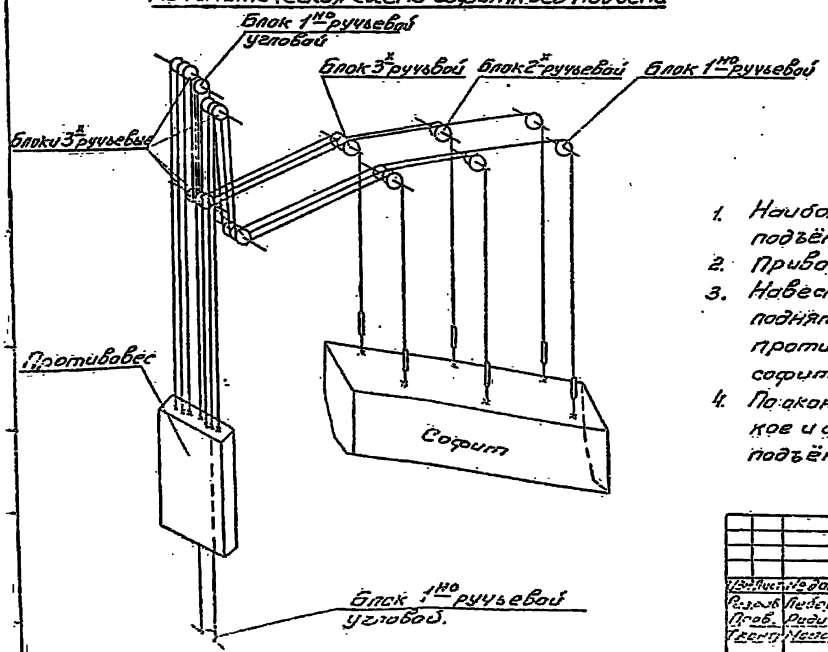

1. Наибольшая грузоподъёмность софитного подъёма = 600 кг.
2. Привод подъёмов ручной.
3. Навеску грузовых канатов производить при поднятом, до наивысшего положения, противовесе и опущенной на отм. + 0,960 софитной ферме.
4. По окончании монтажа произвести статическое и динамическое испытание каждого подъёма.

					287М.20МЧ			
Изм.	Лист	№ докум.	подп.	дата	Подъёмы софитные	Лит	Масса	Масштаб
Разраб.		Лебедев				И	2700	1:50
Пров.		Радичев			Монтажный чертеж	Лист 1	Листов 3	
Гл.		Мостовин						
Н. контр.		Мостовин						
Ут.		Мостовин						

Отдел № 5

287М.20М4

А-А лист1

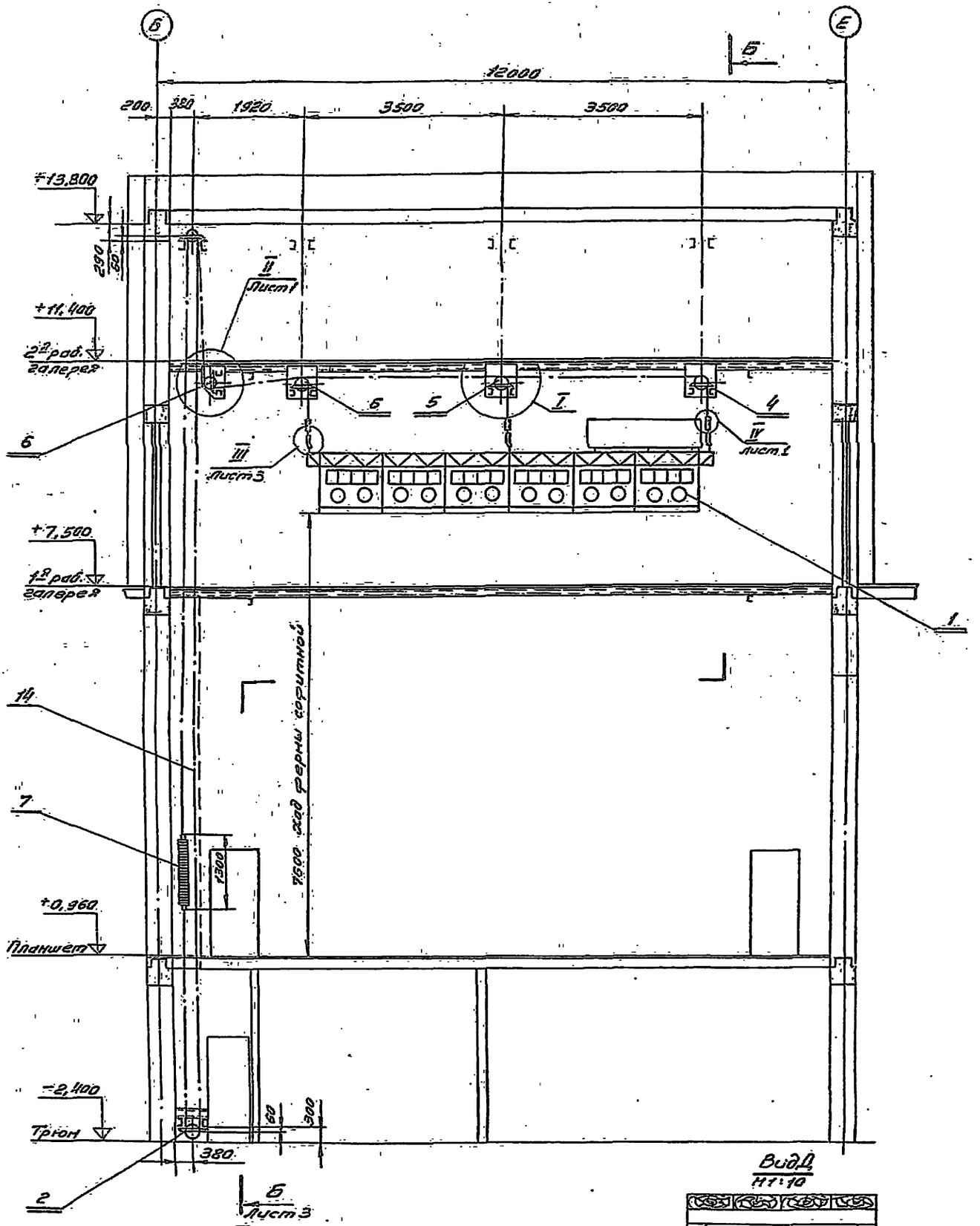

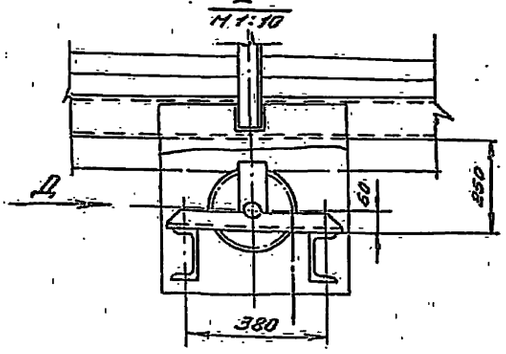

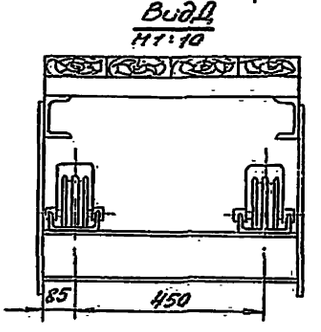

						287М.20М4	Лист 2
Изм.	Лист	№ докум.	Подп.	Дата			

4395-03 21 Копировал Пугарева Формат А2

Б-Б лист2

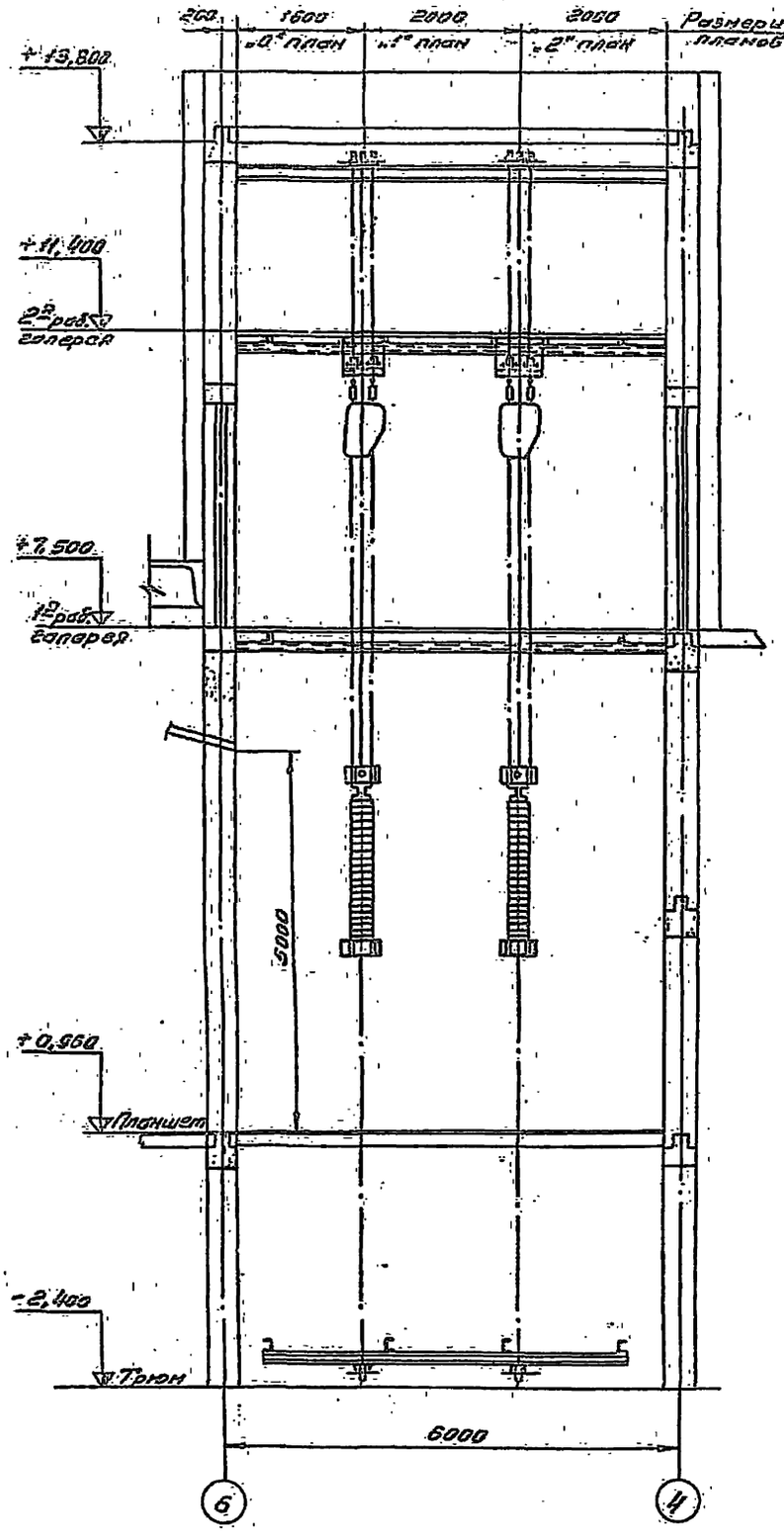

III лист2

М1:2

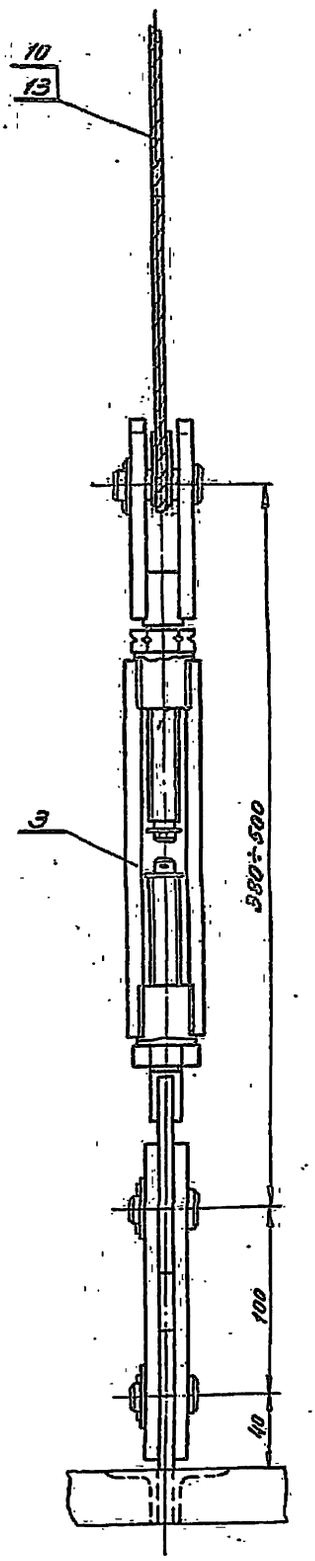

Формат	Зона	Поз.	Обозначение	Наименование	Кол.	Примечание
				Документация		
А2			287М.20.10СБ	Сборочный чертеж		
				Сборочные единицы		
А4		1	287М.20.11	Каркас фермы софитной	1	
А4		2	287М.20.12	Корзина гибкого кабеля	1	
				Детали		
А4		4	287М.20.10.001	Серьга	12	
А4		5	287М.20.10.002	Палец	12	
А4		6	287М.20.10.003	Хомут	7	
А4		7	287М.20.10.004	Хомут	7	
Б4		8	287М.20.10.005	Опора ℓ=6660 Вт	2	17,1кг
				Труба 30х4-20 ГОСТ 8734-58		
А4		9	287М.20.10.006	Упор	1	
А4		10	287М.20.10.007	Прижим	2	
				Стандартные изделия		
				Болты ГОСТ 7798-70		
		12		М8х30.36.05	28	
		13		М16х110.36.05	2	
		14		Гайка М8.Н.05	28	
				ГОСТ 5915-70		

Изм.	Лист	№ докум.	Подп.	Дата
Разраб.	Слободская			
Провер.	Радичев			
Рук.гр.				
Н.контр.	Мостович			
Утв.	Мостович			

287М.20.10

Ферма софитная.

Лит.	Лист.	Листов
И	1	2

ЦНИИЭП зрелищных зданий и спортивных сооружений им. В.С. Хазанова Отдел № 5

Копировал: Минкевич. Формат А4

Формат	Поз.	Обозначение	Наименование	Кол.	Примечание
	15		Гайка М16.4.05	2	
			ГОСТ 5915-70		
			Шайбы ГОСТ 6402-70		
	16		8.65Г.05	28	
	17		16.65Г.05	2	
	18		Шайба 16.36.05	12	
			ГОСТ 11371-68		
	19		Шплинт 4х25.001	12	
			ГОСТ 397-66		

287М.20.10

Лист 2

Копировал: Минкевич. Формат А4

Формат	Зона	Поз.	Обозначение	Наименование	Кол.	Примечание
				Документация		
А2			287М.20.11СБ	Сборочный чертеж		
				Детали		
А4		1	287М.20.11.001	Обвязка	6	
А4		2	287М.20.11.002	Обвязка	1	
А4		3	287М.20.11.003	Подвеска	3	
А4		4	287М.20.11.004	Скоба	7	
Б4		5	287М.20.11.005	Связь верхняя	4	7,9кг.
				Уголок Б25х25х3 ГОСТ 8509-72 / Ст.3 ГОСТ 535-58		
				ℓ=7084 Вт		
Б4		6	287М.20.11.006	Связь нижняя	1	7,45кг.
				Уголок Б25х25х3 ГОСТ 8509-72 / Ст.3 ГОСТ 535-58		
				ℓ=6660 Вт		
Б4		7	287М.20.11.007	Прокладина	27	0,6кг.
				Уголок Б25х25х3 ГОСТ 8509-72 / Ст.3 ГОСТ 535-58		
				ℓ=534 Вт		
Б4		8	287М.20.11.008	Стойка	4	0,28кг
				Уголок Б25х25х3 ГОСТ 8509-72 / Ст.3 ГОСТ 535-58		
				ℓ=250 Вт		

Изм.	Лист	№ докум.	Подп.	Дата
Разраб.	Слободская			
Провер.	Радичев			
Рук.гр.				
Н.контр.	Мостович			
Утв.	Мостович			

287М.20.11

Каркас фермы софитной.

Лит.	Лист.	Листов
И	1	2

ЦНИИЭП зрелищных зданий и спортивных сооружений им. В.С. Хазанова Отдел № 5

Копировал: Минкевич. Формат А4

Формат	Зона	Поз.	Обозначение	Наименование	Кол.	Примечание
Б4		9	287М.20.11.009	Упор	1	4,1кг.
				Круг В10 ГОСТ 2590-71 / Ст.3 ГОСТ 535-58		
				ℓ=6660 Вт		
Б4		10	287М.20.11.010	Раскос	2	0,95кг.
				Уголок Б25х25х3 ГОСТ 8509-72 / Ст.3 ГОСТ 535-58		
				ℓ=840 Вт		
Б4		11	287М.20.11.011	Раскос	10	0,84кг.
				Уголок Б25х25х3 ГОСТ 8509-72 / Ст.3 ГОСТ 535-58		
				ℓ=740 Вт		
Б4		12	287М.20.11.012	Раскос	48	0,2кг.
				Круг В10 ГОСТ 2590-71 / Ст.3 ГОСТ 535-58		
				ℓ 330 Вт		
Б4		13	287М.20.11.013	Раскос	4	0,19кг.
				Круг В10 ГОСТ 2590-71 / Ст.3 ГОСТ 535-58		
				ℓ=300 Вт		
Б4		14	287М.20.11.014	Планка	12	0,35кг.
				Полоса 4х60 ГОСТ 103-57 / Ст.3 ГОСТ 535-58		
				ℓ=224 Вт		

287М.20.11

Лист 2

Копировал: Минкевич. Формат А4

287М.20.10.СБ.

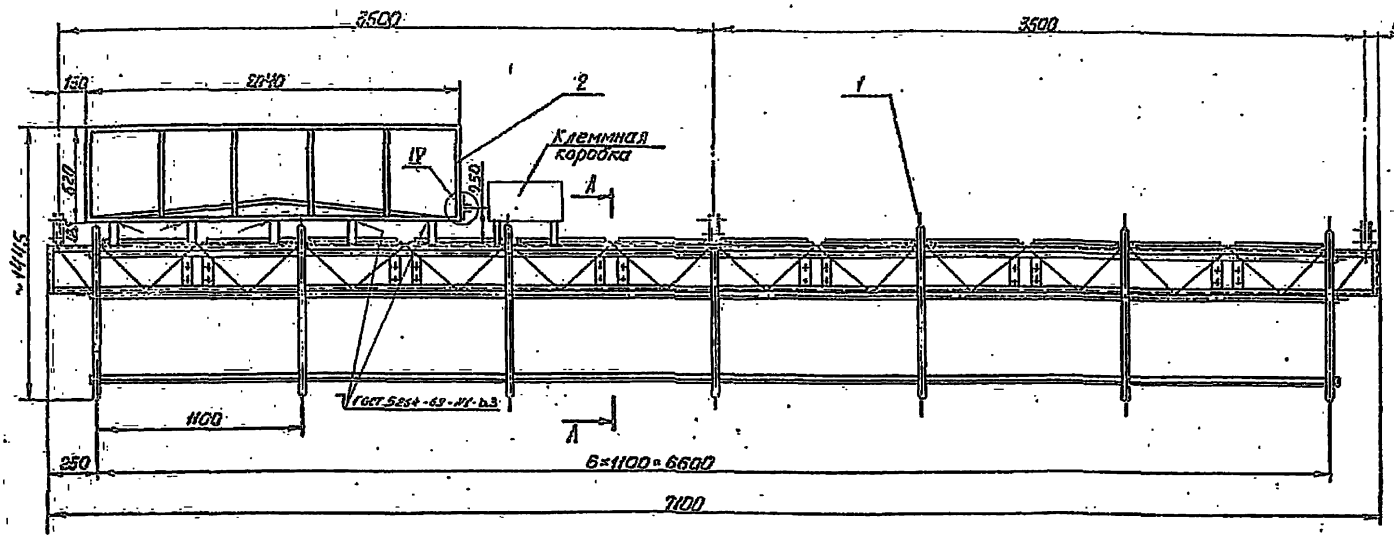

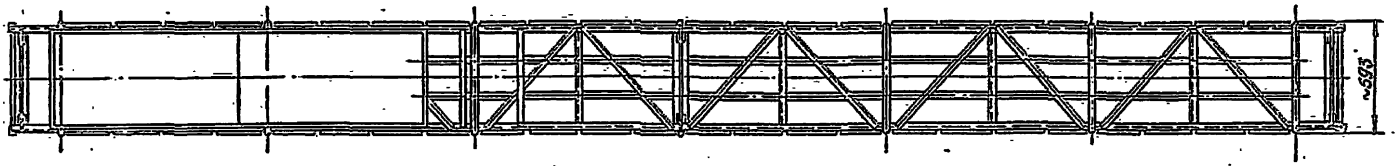

А-А
М1:10

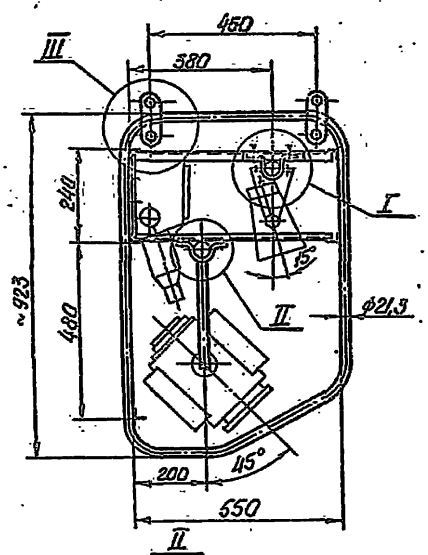

II
М1:2

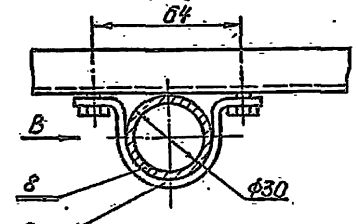

I
М1:2

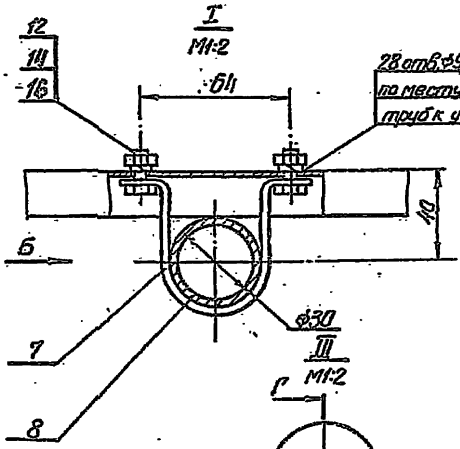

III
М1:2

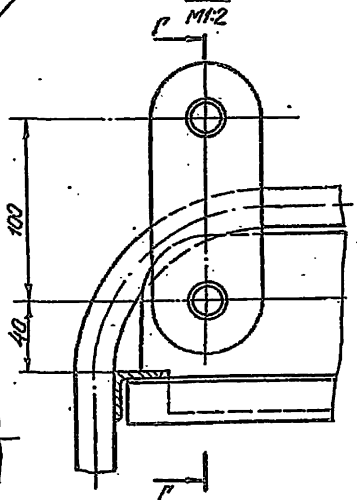

Вид В
М1:2

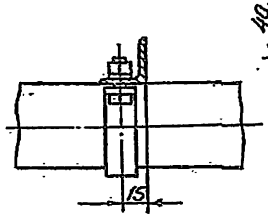

Вид Б
М1:2

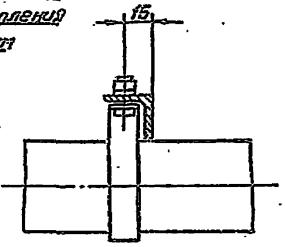

Г-Г
М1:2

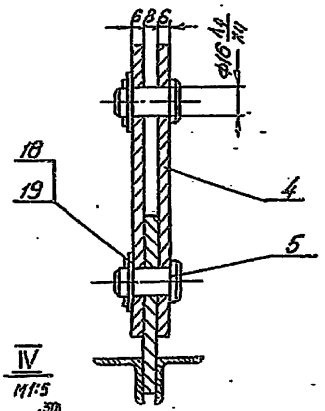

IV
М1:5

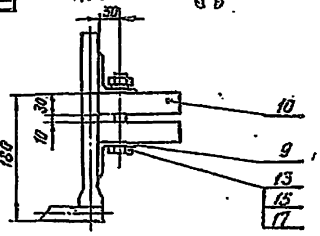

Схема фермы и расстановка светильников

Вес светоаппаратуры — 285кг.

Вес металлоконструкции — 215кг

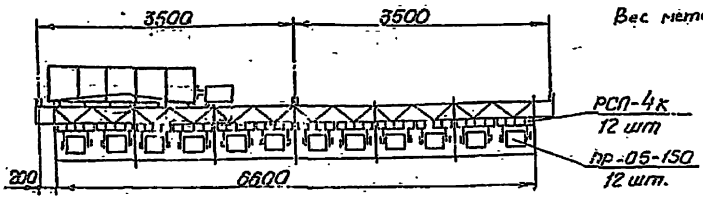

							287М.20.10.СБ.		
Изм.	Лист	№ докум.	Подп.	Дата	Ферма софитная		Лит.	Масса	Масштаб
Разраб.		Сабайская						~500	1:20
Пров.		Родичев			Сборочный чертеж		Лист	Листов 1	
Т.контр.		Мостовой							
Н.контр.		Мостовой					Госстрой СССР Союзстальконструкция ЦНИИпроектстальконструкция им. Н.П. Мельникова Отдел №5		
Утв.		Мостовой							

4395-08 14 Копировал Хитровская Формат А2

287 М.20.11.СБ.

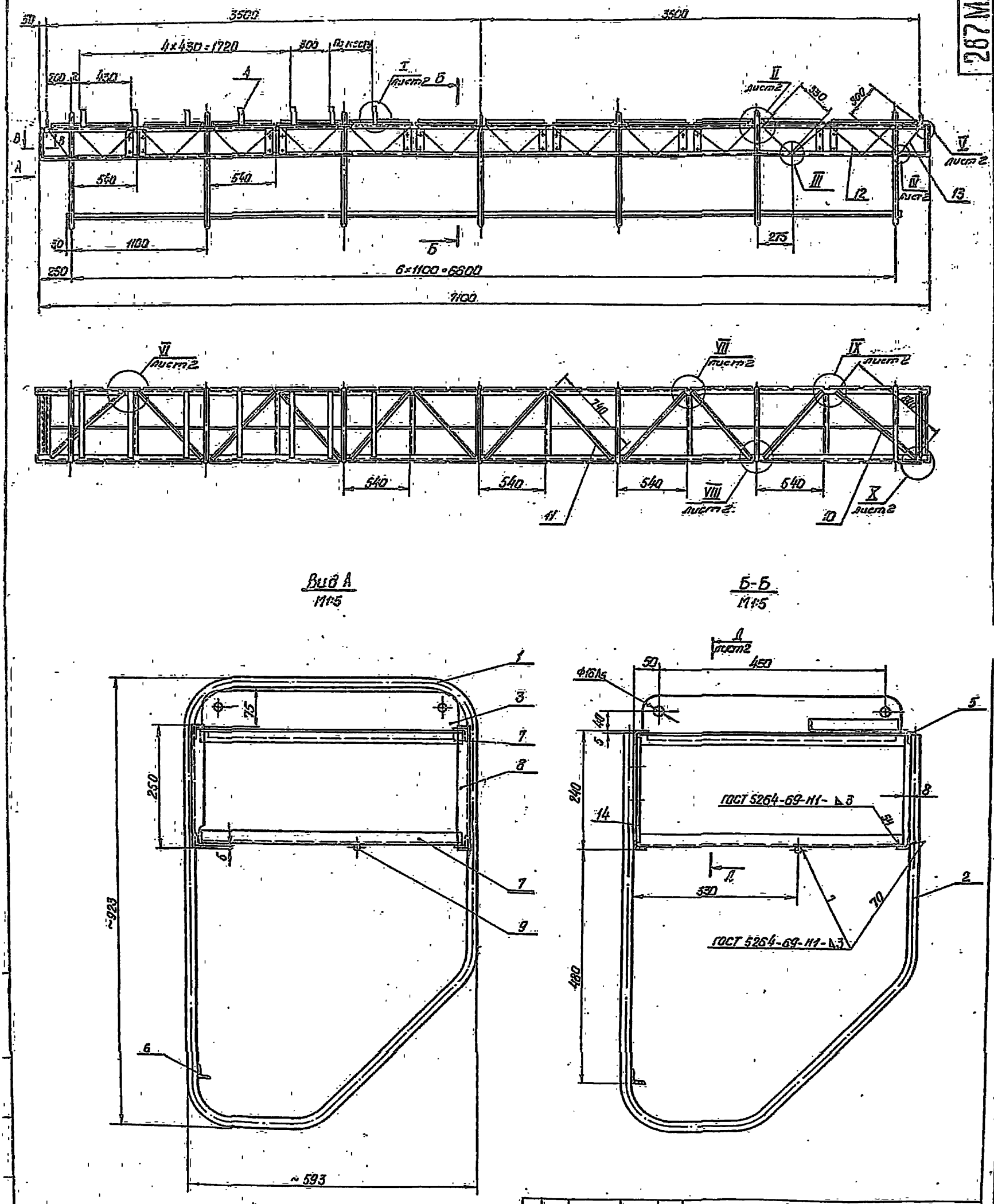

					287 М. 20.11.СБ.			
Изм.	Лист	№ докум.	Подп.	Дата	Каркас фермы софитной	Лит.	Масса	Масштаб
Разраб.		Слободская				И	130	1:20
Пров.		Родичев			Сборочный чертеж	Лист 1	Листов 2	
Т.контр.		Мостовой						
Н.контр.		Мостовой						
Утв.		Мостовой						

14396-06 25 Копировал Гутерянская Формат 22

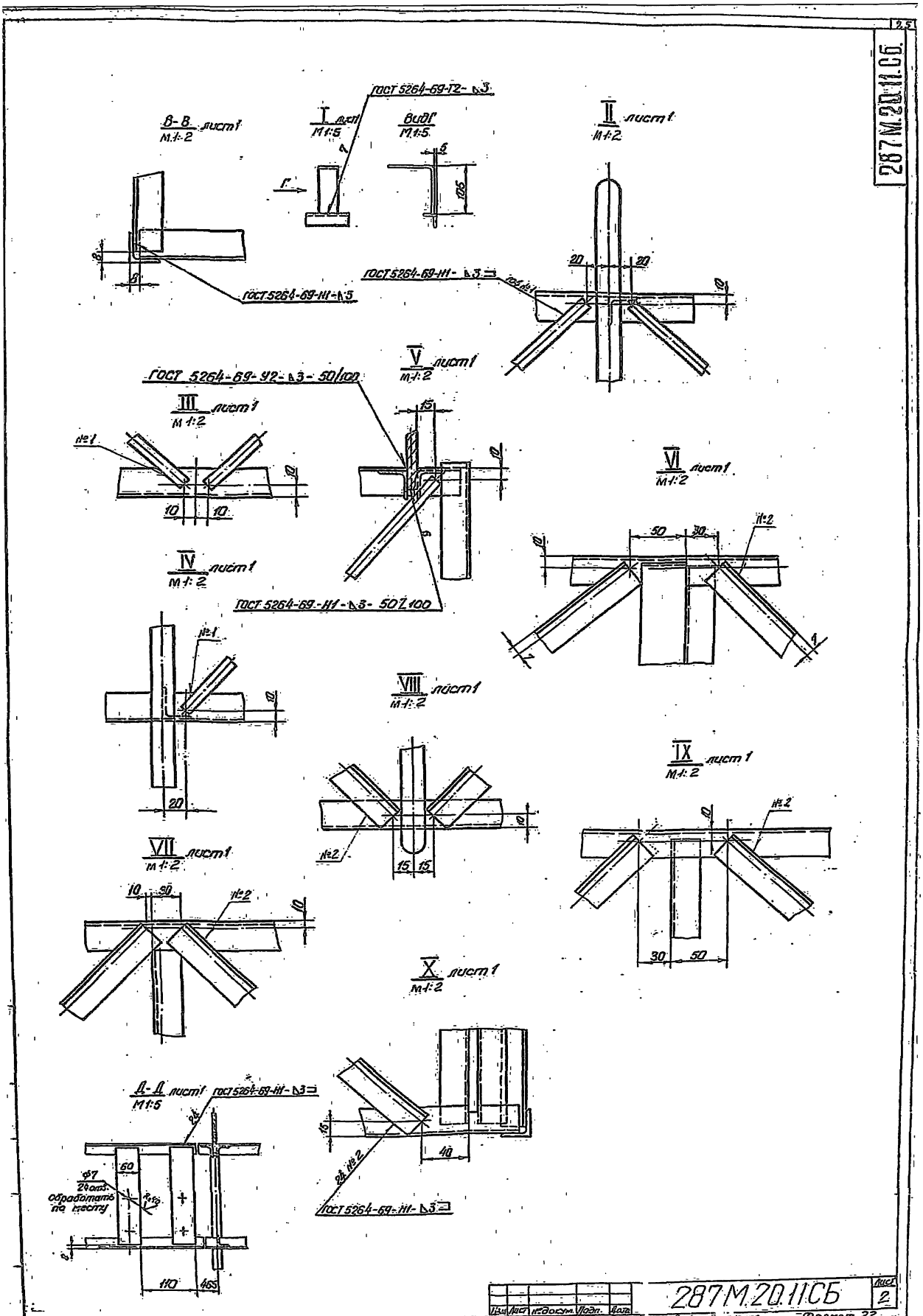
287М.20.11.СБ
В-В лист1
М1:2
I лист1
М1:5
Вид Г
М1:5
II лист1
М1:2
ГОСТ 5264-69-Т2-Δ3
ГОСТ 5264-69-Н1-Δ5
ГОСТ 5264-69-Н1-Δ3
V лист1
М1:2
ГОСТ 5264-69-У2-Δ3-50/100
III лист1
М1:2
№1
IV лист1
М1:2
ГОСТ 5264-69-Н1-Δ3-50/100
VI лист1
М1:2
№2
VIII лист1
М1:2
№2
IX лист1
М1:2
№2
VII лист1
М1:2
№2
X лист1
М1:2
Д-Д лист1
М1:5
ГОСТ 5264-69-Н1-Δ3
ГОСТ 5264-69-Н1-Δ3
24 №2
Ф7
24 отв.
обработать по месту
287М.20.11СБ
Лист 2
14396-08
Формат 22

Поз.	Зона	Поз.	Обозначение	Наименование	Кол.	Примечание
				Документация		
			287М.20.12	Сборочный чертеж		
				Детали		
II		1	287М.20.12.001	Стойка	18	
II		2	287М.20.12.002	Стойка короткая	2	
II		3	287М.20.12.003	Опора	2	
II		4	287М.20.10.006	Упор	1	
БЧ		5	287М.20.12.004	Настил	1	7,3
				Лист $\frac{8}{3}$ ГОСТ 19903-74 / Ст3 ГОСТ 16523-70	1	
				(465×2025) В1		
БЧ		6	287М.20.12.005	Связь	4	2,55 кг
				Труба 15 ГОСТ 3262-62		
				ℓ=2040 В1		

Изм.	Лист	№ докум.	Подп.	Дата
Разраб.	Сидоровский			
Пров.	Мостовой			
Т.контр.	Хомутов			
Н.контр.	Мостовой			
Утв.	Мостовой			

287М.20.12

Корзина гибкого кабеля H=500

Лит.	Лист	Листов
И		1

Специальное экспериментальное конструкторское бюро Госстроя СССР им. В.С. Лесницкого Отдел №5

Копировал Хуторянская Формат А4

287М.20.11.001

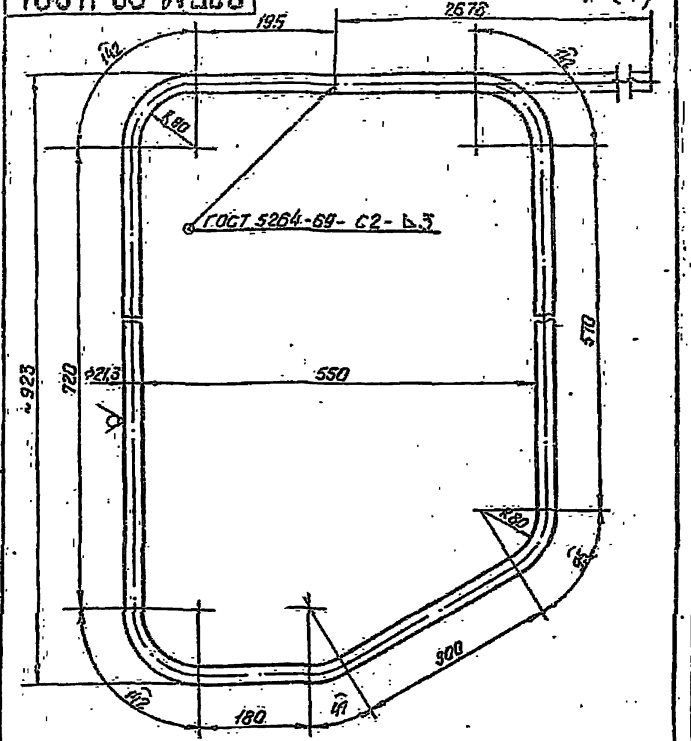

Неуказанные предельные отклонения размеров - по Ст.

Изм.	Лист	№ докум.	Подп.	Дата
Разраб.	Леонов			
Пров.	Сидоровский			
Т.контр.	Мостовой			
Н.контр.	Хомутов			
Утв.	Мостовой			

287М.20.11.001

Обвязка

Труба 15 ГОСТ 3262-62

Лит.	Масса	Масштаб
И	3,5	1:5

Лист Листов 1

Специальное экспериментальное конструкторское бюро Госстроя СССР им. В.С. Лесницкого Отдел №5

Копировал Хуторянская Формат А4

287М.20.11.003

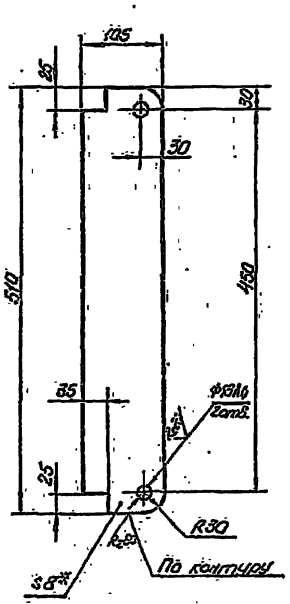

Неуказанные предельные отклонения размеров: отверстий - по А1, валов - по В1, остальных - по Ст.
*Размеры для справок.

Изм.	Лист	№ докум.	Подп.	Дата
Разраб.	Лебедев			
Пров.	Сидоровский			
Т.контр.	Мостовой			
Н.контр.	Хомутов			
Утв.	Мостовой			

287М.20.11.003

Подвеска

Лит.	Масса	Масштаб
И	4,0	1:5

Лист 8 ГОСТ 19903-74 / Ст3 ГОСТ 14637-69

Специальное экспериментальное конструкторское бюро Госстроя СССР им. В.С. Лесницкого Отдел №5

Копировал Хуторянская Формат А4

287М.20.11.004

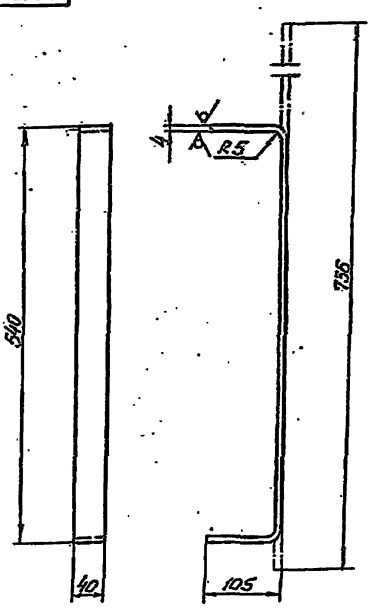

Неуказанные предельные отклонения размеров - по Ст.

Изм.	Лист	№ докум.	Подп.	Дата
Разраб.	Леонов			
Пров.	Сидоровский			
Т.контр.	Мостовой			
Н.контр.	Хомутов			
Утв.	Мостовой			

287М.20.11.004

Скоба

Лит.	Масса	Масштаб
И	0,94	1:5

Лист 4 ГОСТ 19903-74 / Ст3 ГОСТ 14637-69

Специальное экспериментальное конструкторское бюро Госстроя СССР им. В.С. Лесницкого Отдел №5

14396-08 27 Копировал Хуторянская Формат А4

287М.20.12СБ

Типовой проект 2.02-12-13 Альбом IV

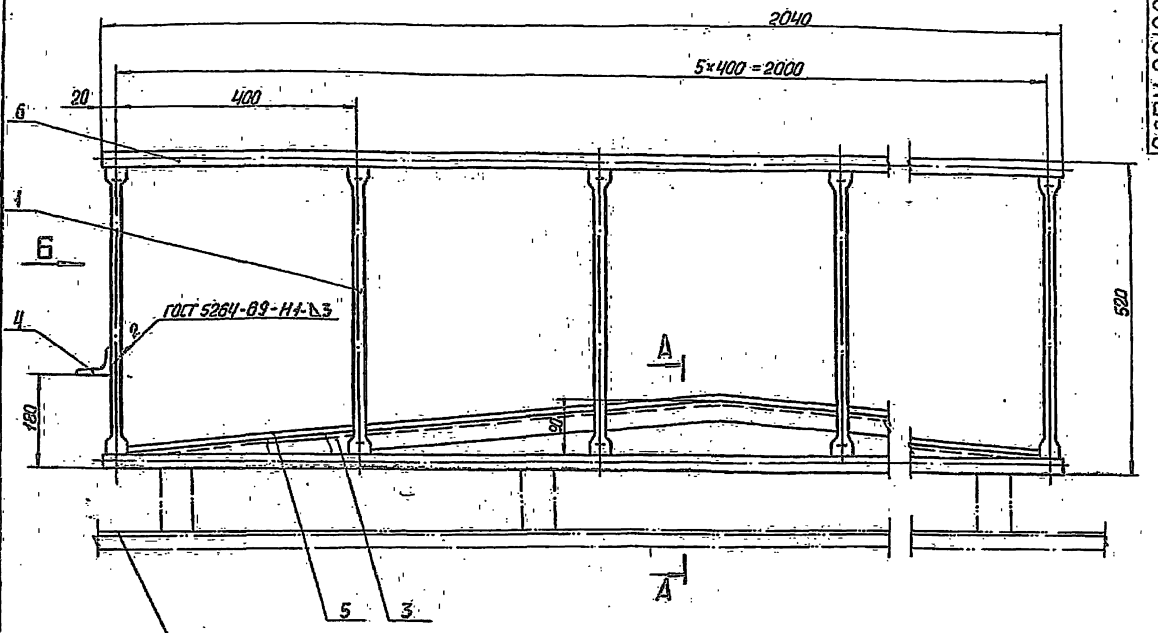

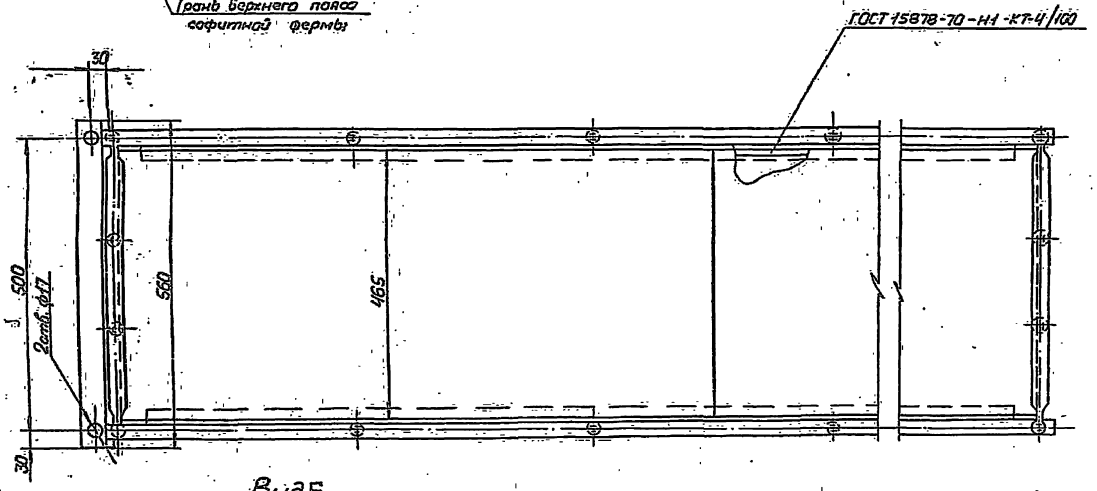

Вид Б

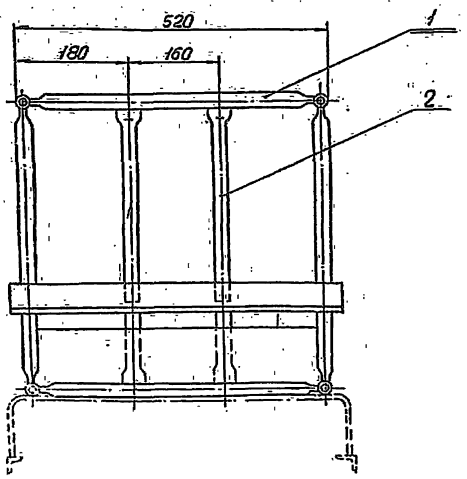

А-А

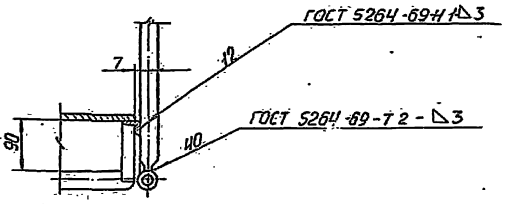

				287.М.20.12СБ			
Изм.	Лист	№ докум.	Подп.	Дата	Корзина гибкого кабеля. Сборочный чертеж.	Лит.	Масса	Масшт.
Разраб.		Леонов				И	37	1:5
Пров.		Свободная				Лист	Листов 1
Т.контр.		Мостович				ЦНИИЭП	Эрмитаж здания и спорт. сооруж. им. Б.Мезинцева Отдел № 5
Н.контр.		Мостович					
Утв.		Мостович					

Копировал: Мухомкина 14396-36 25 Формат 2.

287М.20.10.001

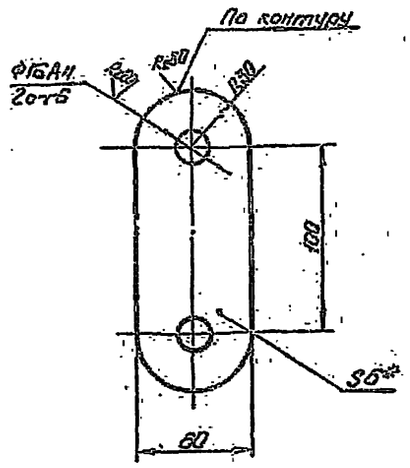

1. Неуказанные предельные отклонения размеров: валов - по В7, остальных - по СМ7.
2. * Размеры для справок.

					287М.20.10.001			
Изм.	Лист	№ докум.	Подп.	Дата	Серьга	Лит.	Масса	Масштаб
Разраб.	Леонов					И	0,4	1:2
Пров.	Слободская					Лист	Листов 1	
Т.контр.	Мостович				Лист 6 ГОСТ 19903-74 Ст3 ГОСТ 14637-69	Зрелищных зданий и спортивных сооружений им. Б.С. Мезенцева Отдел №5		
Н.контр.	Мостович							
Утв.	Мостович							

Копировал Хуторянская Формат 11

287М.20.10.002

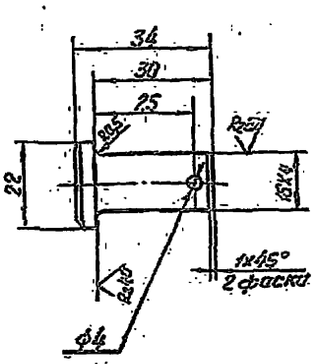

Неуказанные предельные отклонения размеров: отверстий - по А7, валов - по В7, остальных - по СМ7.

					287М.20.10.002			
Изм.	Лист	№ докум.	Подп.	Дата	Палец	Лит.	Масса	Масштаб
Разраб.	Леонов					И	0,1	1:1
Пров.	Слободская					Лист	Листов 1	
Т.контр.	Мостович				Ст3 ГОСТ 380-71	Зрелищных зданий и спортивных сооружений им. Б.С. Мезенцева Отдел №5		
Н.контр.	Мостович							
Утв.	Мостович							

Копировал Хуторянская Формат 11

287М.20.10.003

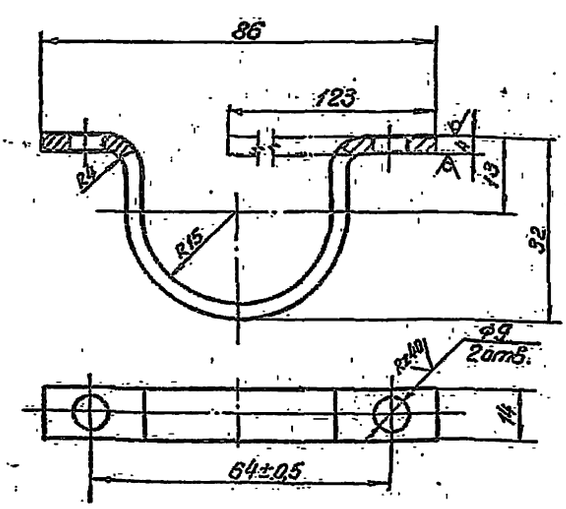

Неуказанные предельные отклонения размеров: отверстий - по А7, остальных - по СМ7.

					287М.20.10.003			
Изм.	Лист	№ докум.	Подп.	Дата	Хомут	Лит.	Масса	Масштаб
Разраб.	Лебедев					И	0,07	1:1
Пров.	Слободская					Лист	Листов 1	
Т.контр.	Мостович				Лист 4 ГОСТ 19903-74 Ст3 ГОСТ 14637-69	Зрелищных зданий и спортивных сооружений им. Б.С. Мезенцева Отдел №5		
Н.контр.	Мостович							
Утв.	Мостович							

Копировал Хуторянская Формат 11

287М.20.10.004

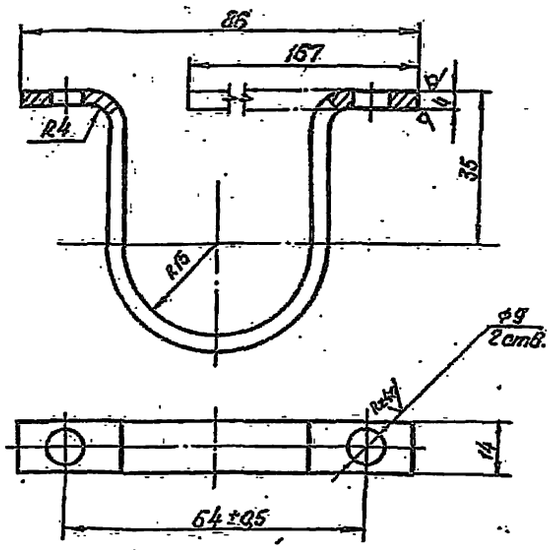

Неуказанные предельные отклонения размеров: отверстий - по А7, остальных - по СМ7.

					287М.20.10.004			
Изм.	Лист	№ докум.	Подп.	Дата	Хомут	Лит.	Масса	Масштаб
Разраб.	Лебедев					И	0,1	1:1
Пров.	Слободская					Лист	Листов 1	
Т.контр.	Мостович				Лист 4 ГОСТ 19903-74 Ст3 ГОСТ 14637-69	Зрелищных зданий и спортивных сооружений им. Б.С. Мезенцева Отдел №5		
Н.контр.	Мостович							
Утв.	Мостович							

14396-08 29 Копировал Хуторянская Формат 11

287М.20.11.002

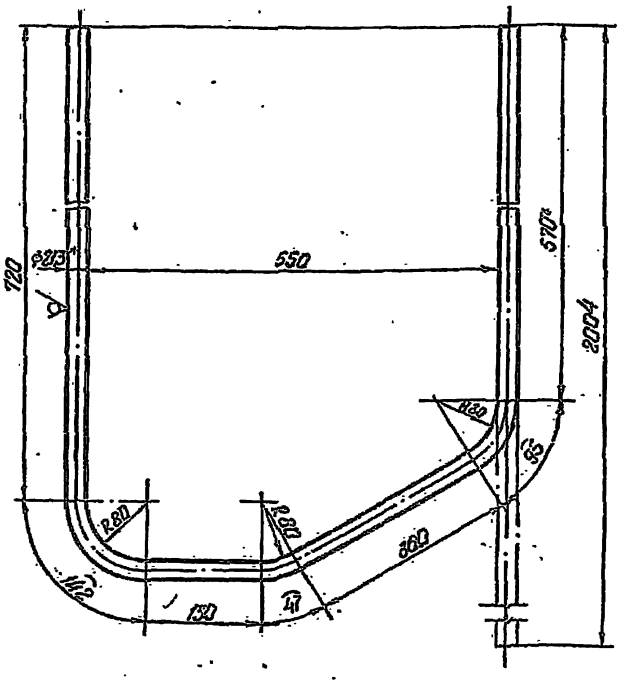

Неуказанные предельные отклонения размеров-по СМ₇
2.* Размеры для справок

				287М.20.11.002			
Изм.	Лист	№ докум.	Подп.	Дата	Обвязка	Лит.	Масса	Масштаб
Разраб.	Леонов					И	2,7	1:5
Пров.	Стайбукас					Лист	Листов 1
Т.контр.	Мостовой						
Н.контр.	Мостовой				Труба 15 ГОСТ 3262-62	Типовые заделки и стыковые соединения им. Б.С. Мезенцева Отдел №5	
Утв.	Мостовой						

Копировал Хуторянская Формат А1

287М.20.12.002

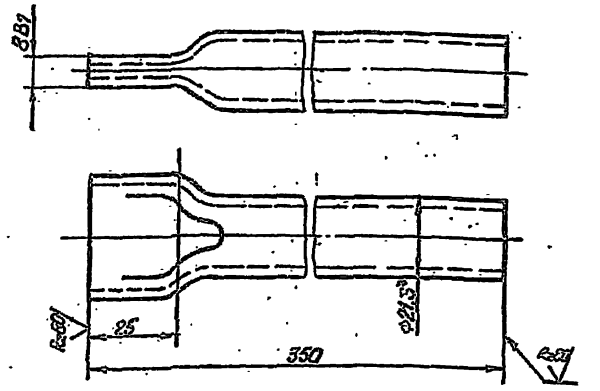

1. Неуказанные предельные отклонения размеров-по СМ₇
2.* Размеры для справок

				287М.20.12.002			
Изм.	Лист	№ докум.	Подп.	Дата	Стойка короткая	Лит.	Масса	Масштаб
Разраб.	Леонов					И	0,45	1:1
Пров.	Мостовой					Лист	Листов 1
Т.контр.	Мостовой						
Н.контр.	Мостовой				Труба 15 ГОСТ 3262-62	Типовые заделки и стыковые соединения им. Б.С. Мезенцева Отдел №5	
Утв.	Мостовой						

Копировал Хуторянская Формат А1

287М.20.12.003

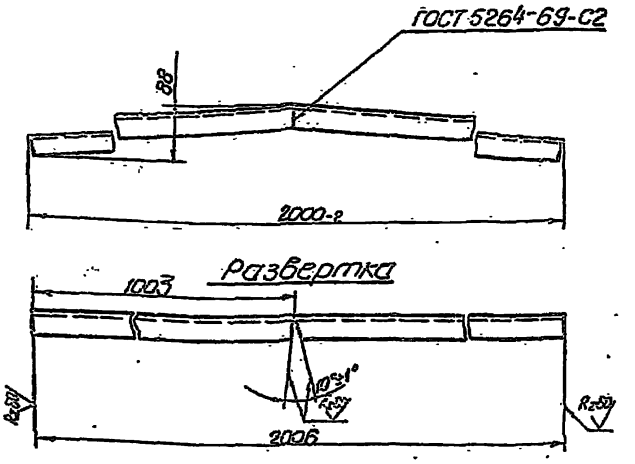

Неуказанные предельные отклонения размеров — по СМ₇

				287М.20.12.003			
Изм.	Лист	№ докум.	Подп.	Дата	Опора	Лит.	Масса	Масштаб
Разраб.	Леонов					И	2,25	1:5
Пров.	Стайбукас					Лист	Листов 1
Т.контр.	Мостовой						
Н.контр.	Мостовой				Уголок 625х25х3 ГОСТ 8509-72 Ст3 ГОСТ 535-58	Типовые заделки и стыковые соединения им. Б.С. Мезенцева Отдел №5	
Утв.	Мостовой						

Копировал Хуторянская Формат А1

Формат	Зона	Поз.	Обозначение	Наименование	Кол.	Примечание
				Документация		
А2			287М.20МЧ	Монтажный чертеж		
				Сборочные единицы		
11		1	287М.20.10	Ферма софитная	2	
11		2	50-152	Блок 1го рукавный угловой 150	4	Серия 2.290-3 выпуск 1
11		3	50-45	Стяжка	12	
11		4	50-142	Блок 1го рукавный ф210	4	альбом III
11		5	50-145	Блок 2й рукавный ф210	4	часть I
11		6	50-146	Блок 3й рукавный ф210	12	
11		7	50-318	Противовес софитный Q-600	2	альбом 3 часть I
		8				
		9				
				Стандартные изделия		
		10		Кауш 22 ГОСТ 2224-72	12	
		11		Изолятор ореховый ИТФ-3	12	Завод изготовитель Электрофарфор г. Сумы
		12				
				Материалы		
		13		Канат 6,5 Г-В-ЛС-Н-180 ГОСТ 3070-74	250 м	35 кг
		14		Канат пеньковый бельевой нормальный ф23,9 ГОСТ 483-55	8м	26 кг

				287М.20			
Изм.	Лист	№ докум.	Подп.	Дата	Подвески софитные	Лит.	Лист	Листов
Разраб.	Леонов					И		1
Пров.	Рахчеев					Типовые заделки и стыковые соединения им. Б.С. Мезенцева Отдел №5	
Н.контр.	Мостовой						
Утв.	Мостовой						

№196-38 30 Копировал Хуторянская Формат А1

287М30.10СБ

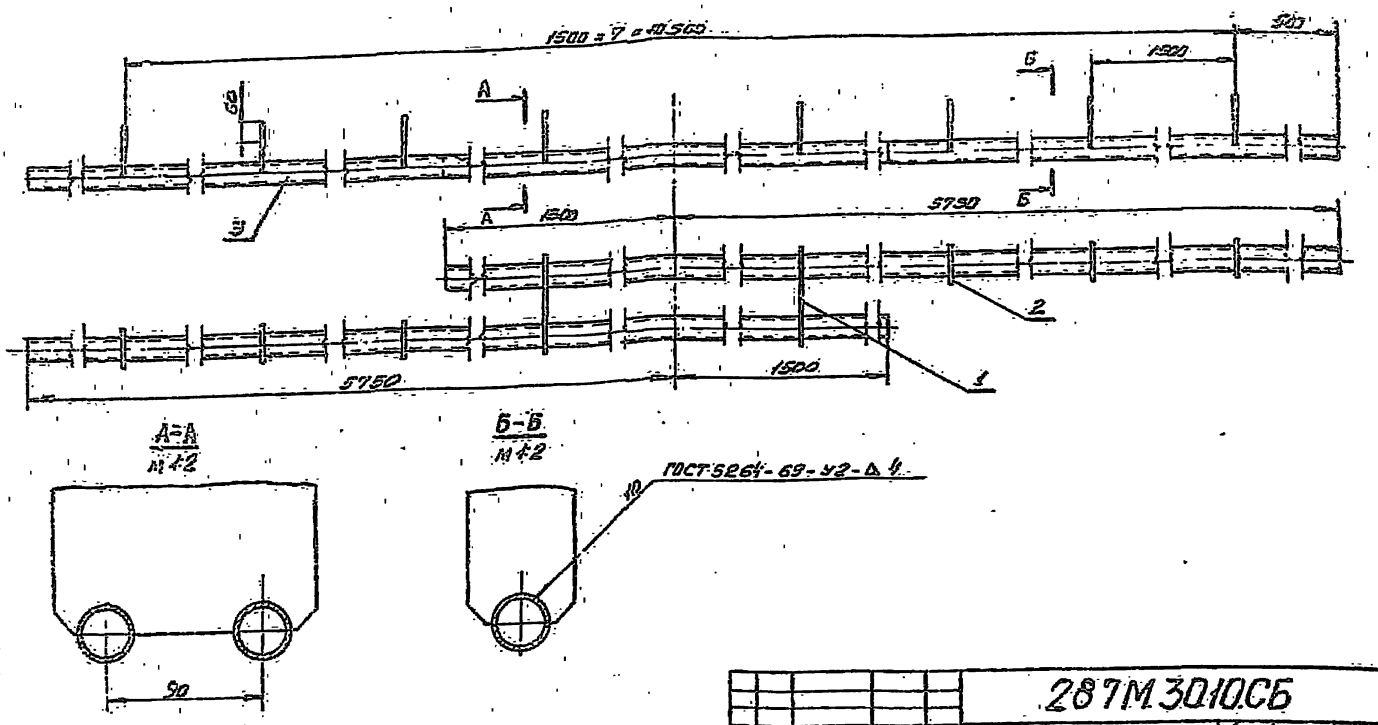

Изм.	Лист	№ докум.	Подп.	Дата	287М30.10СБ		
Разраб.		Радичев			Труба	Лит.	Масса	Масштаб
Пров.		Мостовой			Сборочный чертёж	Н	37,5	1:5
Т. контр.		Мостовой				Лист	Листов 1
Н. контр.		Мостовой				ГПКИИЗ Гипростальконструкция им. Б.С. Стрижевича Отдел №5	
Утв.		Мостовой					

Копировал: Терасова Формат А2

287М30.10.001

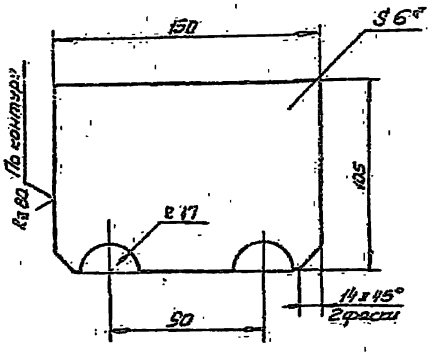

1. Неуказанные предельные отклонения размеров: отверстий – по Н7, остальных – по ±IT/2.
2. Размеры для справок.

Изм.	Лист	№ докум.	Подп.	Дата	287М30.10.001		
Разраб.		Радичев			Щека	Лит.	Масса	Масштаб
Пров.		Радичев				Н	0,7	1:2
Т. контр.		Мостовой				Лист	Листов 1
Н. контр.		Мостовой			Лист 6 ГОСТ 19903-74 Ст3ГОСТ 14637-69	ГПКИИЗ Гипростальконструкция им. Б.С. Стрижевича Отдел №5	
Утв.		Мостовой					

Копировал: Терасова Формат А1

Формат	Зона	Поз.	Обозначение	Наименование	Кол.	Примечание
				Документация		
А2			287М.30.МЧ	Монтажный чертеж		
				Сборочные единицы		
А1		1	287М.30.10	Труба	1	
				Стандартные изделия		
		2		Болт М12х30.36.05 ГОСТ 7798-70	4	
		3		Гайка М12.4.05 ГОСТ 5915-70	4	
		4		Шайба пружин. 12.65Г.05 ГОСТ 6402-70	4	
		5		Шайба 12.36.05 ГОСТ 10906-66	8	
				Прочие изделия		
		6		Металлич. предохранительного ограждения		~120 кг
				Задвижка ЛЗ-1 задвижки с прямыми рельсами L = 6,25м		Заказ-ть по каталогу Рогачевского опытного завода
				Материалы		
		7		Репс на подкладке из черной плотной ткани МТ-31 арт. 6401	140м²	70 кг
		8		Канат 29-Г-В-Н-180 ГОСТ 3069-66	50м	3 кг

Изм.	Лист	№ докум.	Подп.	Дата	287М30		
Разраб.		Радичев			Занавес антрактный раздвижной	Лит.	Лист	Листов
Пров.		Мостовой				Н		1
Т. контр.		Мостовой				ГПКИИЗ Гипростальконструкция им. Б.С. Стрижевича Отдел №5	
Н. контр.		Мостовой					
Утв.		Мостовой					

Копировал: Терасова Формат А1

287М30М4

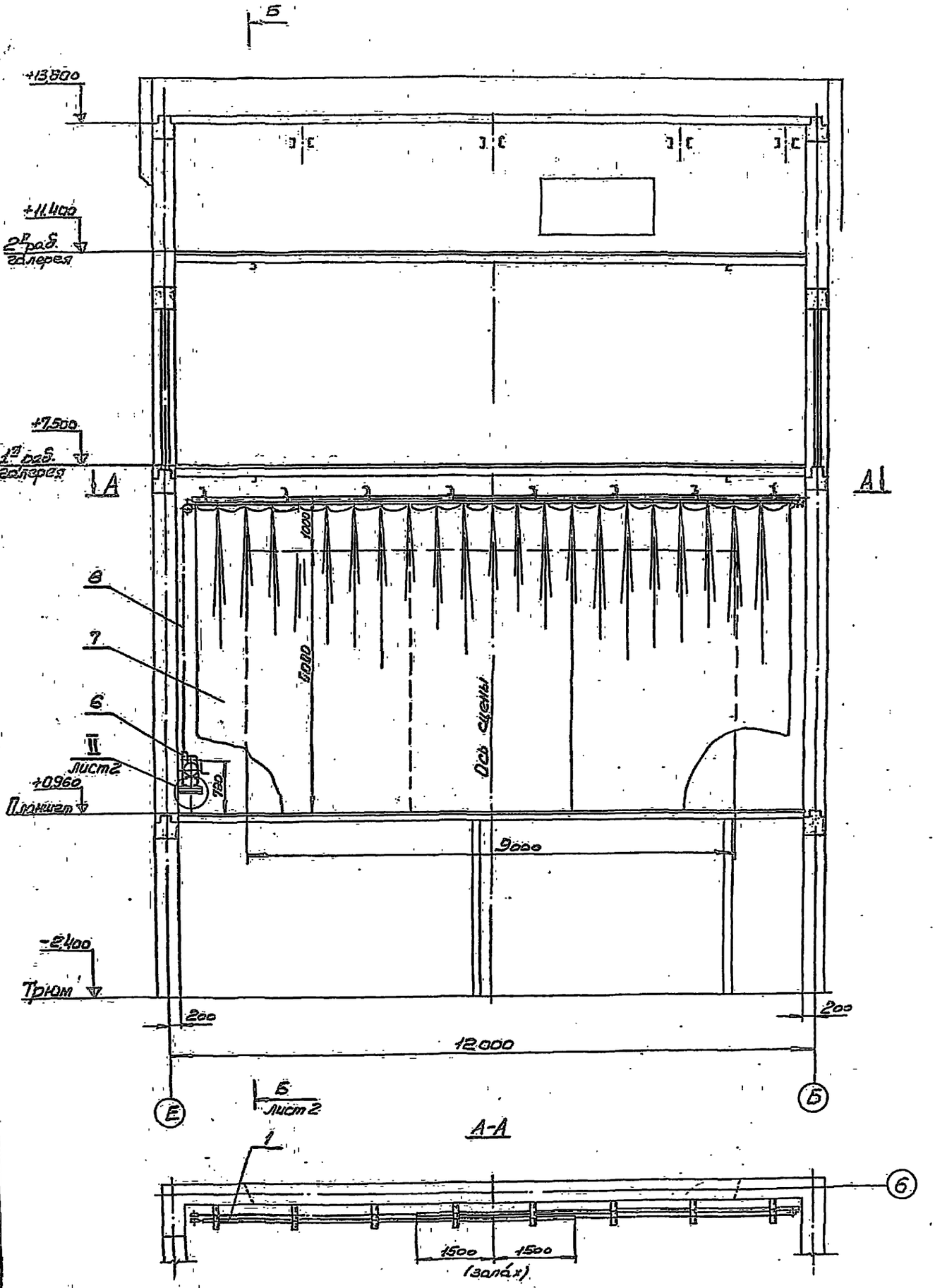

					287М30М4			
Изм.	Лист	№ докум.	Подп.	Дата	Занавес антрактно-раздвижной Монтажный чертеж	Лит.	Масса	Масштаб
Разраб.		Лебедев				И	230	1:50
Пров.		Мостович				Лист 1	Листов 2	
Т.контр.		Мостович				ЦНИИЭП		
Н.контр.		Мостович				им. Б.С. Мезенцева Отдел №5		
Утв.		Мостович						

14396-06 Копировал: Чихрадзе Формат 22

Б-Б лист 1

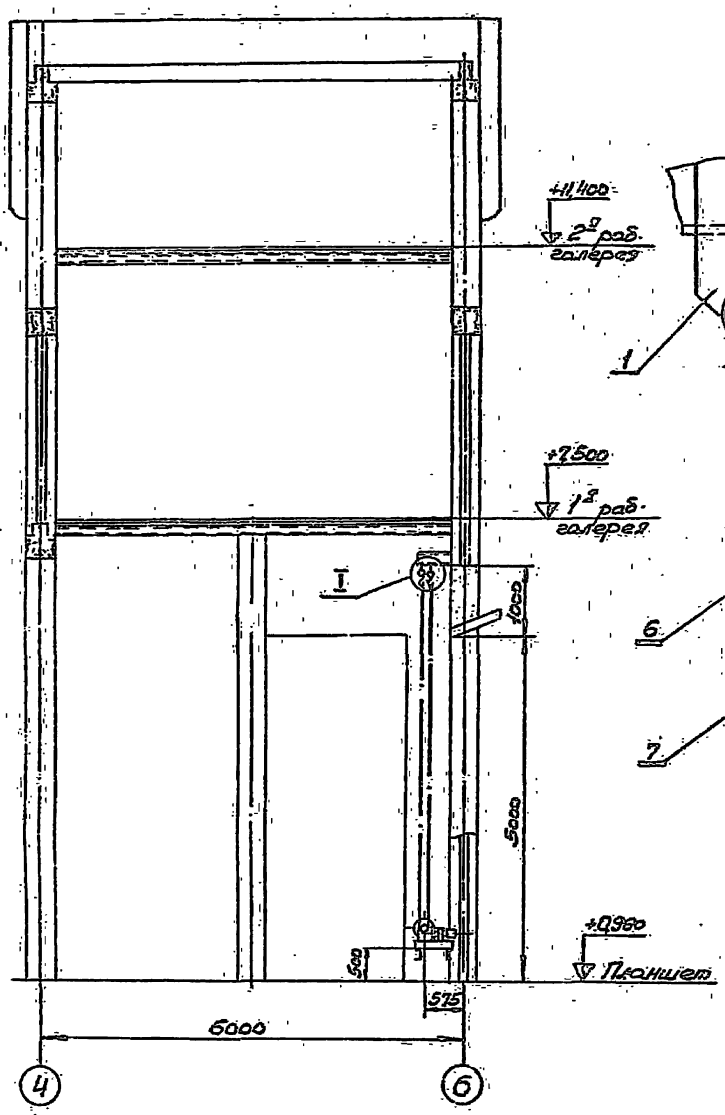

I
М 1:2

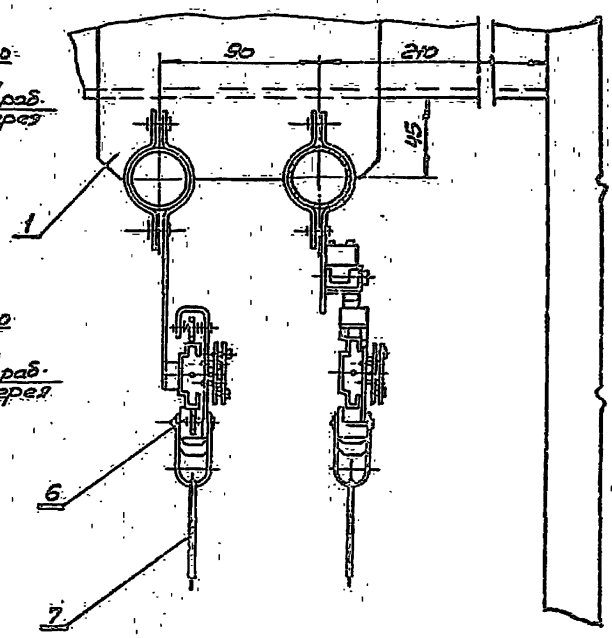

II лист 1
М 1:1

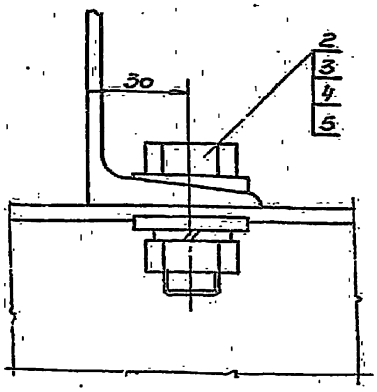

Техническая характеристика

1. Наибольший ход полотнищ занавеса – 6,2 м.
2. Скорость перемещения полотнищ занавеса – 0,45 м/сек.
3. Время полного раскрытия занавеса – ~ 14 сек.
4. Тяговое усилие лебедки – 70 кг.
5. Привод от электродвигателя АОЛ2-11-4
   мощность – 0,6 кВт.
   число оборотов – 1350 об/мин.

287М.30.10.002

А(V)

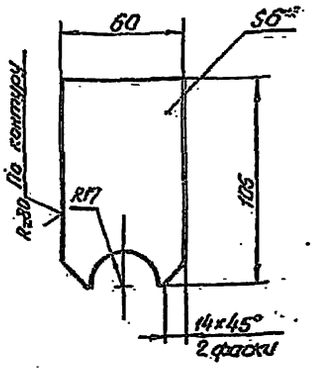

1. Неуказанные предельные отклонения размеров: отверстий – по A_7, остальных – по CM_7.
2.* Размеры для справок.

Изм.	Лист	№ докум.	Подп.	Дата	287М.30.10.002	Лит.	Масса	Масштаб
Разраб.		Леонов			Щека	И	0,25	1:2
Пров.		Родичев				Лист	Листов 1	
Т.контр.		Мостович			Лист 6 ГОСТ 19903-74 / Ст.3 ГОСТ 14637-69	Зрелищных зданий и спортивных сооружений им. Б.С. Мезенцева Отдел №5		
Н.контр.		Мостович						
Утв.		Мостович						

Копировал Хуторянская Формат 11

Формат	Зона	Поз	Обозначение	Наименование	Кол.	Примечание
				Документация		
12			287М.30.10СБ	Сборочный чертеж		
				Детали		
11		1	287М.30.10.001	Щека	2	
11		2	287М.30.10.002	Щека	6	
64		3	287М.30.10.003	Труба	2	17,3 кг
				Труба 25 ГОСТ 3262-62		
				l = 7250 B_7		

Изм.	Лист	№ докум.	Подп.	Дата	287М.30.10	Лит.	Лист	Листов
Разраб.		Леонов			Труба	И		1
Пров.		Родичев				Зрелищных зданий и спортивных сооружений им. Б.С. Мезенцева Отдел №5		
Н.контр.		Мостович						
Утв.		Мостович						

Инв. № подл. | Подп. и дата | Взам. инв. № | Инв. № дубл. | Подп. и дата

Копировал Хуторянская Формат 11

287М.40.001

А(V)

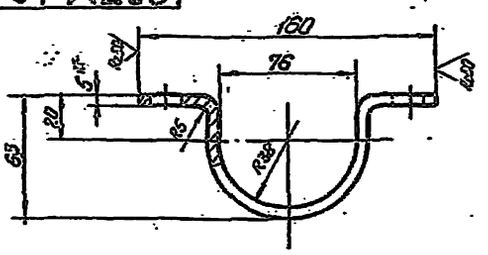

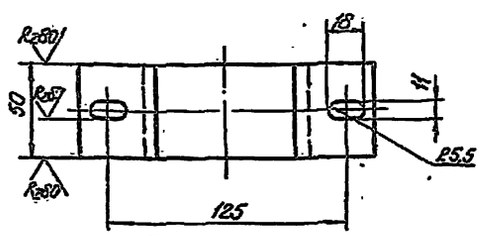

1. Неуказанные предельные отклонения размеров: отверстий – по A_7, валов – по B_7, остальных – по CM_7.
2.* Размер для справок.

Изм.	Лист	№ докум.	Подп.	Дата	287М.40.001	Лит.	Масса	Масштаб
Разраб.		Леонов			Скоба	И	0,45	1:2
Пров.		Родичев				Лист	Листов 1	
Т.контр.		Мостович			Лист 5 ГОСТ 19903-74 / Ст3 ГОСТ 14637-69	Зрелищных зданий и спортивных сооружений им. Б.С. Мезенцева Отдел №5		
Н.контр.		Мостович						
Утв.		Мостович						

Копировал Хуторянская Формат 11

287М.20.10.006

А(V)

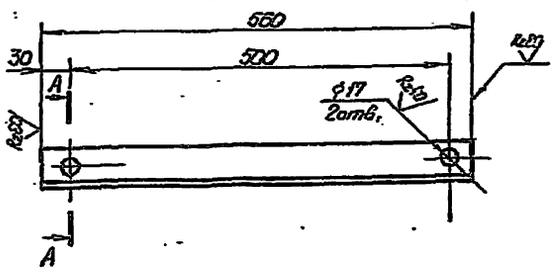

А-А
М1:2

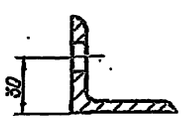

1. Неуказанные предельные отклонения размеров: отверстий – по A_7, остальных – по CM_7.

Изм.	Лист	№ докум.	Подп.	Дата	287М.20.10.006	Лит.	Масса	Масштаб
Разраб.		Леонов			Упор	И	2,1	1:5
Пров.		Мостович				Лист	Листов 1	
Т.контр.		Мостович			Уголок 6 50×50×5 ГОСТ 8509-72 / Ст3 ГОСТ 535-58	Зрелищных зданий и спортивных сооружений им. Б.С. Мезенцева Отдел №5		
Н.контр.		Мостович						
Утв.		Мостович						

Инв. № подл. | Подп. и дата | Взам. инв. № | Инв. № дубл. | Подп. и дата

Формат	Зона	Поз.	Обозначение	Наименование	Кол.	Примечание
				Документация		
22			287М.40МЧ	Монтажный чертеж		
				Сборочные единицы		
11		1	287М.40.10	Клапан с балансиром	2	серия 2.290-3
11		2	50-135	Блок верхний парный	1	выпуск 1
11		3	50-305	Блок одинарный		шаб. бон IV
				дымовых люков	9	часть 1
11		4	50-360	Лебедка ручная		часть 4
				дымовых люков	2	
				Детали		
11		7	287М.40.001	Скоба	16	
		8	287М.40.002	Подкладка	35	
5Ч		9	287М.40.003	Ограждение $l=3200В_7$	2	22,6 кг.
				Труба 70 ГОСТ 3262-62		
5Ч		10	287М.40.004	Ограждение $l=3800В_7$	1	26,8 кг.
				Труба 70 ГОСТ 3262-62		
5Ч		11	287М.40.005	Ограждение $l=2000В_7$	1	14,1 кг.
				Труба 70 ГОСТ 3262-62		
5Ч		12	287М.40.006	Ограждение $l=2600В_7$	1	18,35 кг.
				Труба 70 ГОСТ 3262-62		
5Ч		13	287М.40.007	Ограждение	1	
				$2\times360В_7\times3100В_7$		17,5 кг.
				Лист В2 ГОСТ 19904-74		
				3 II Ст3 ГОСТ 16523-70		

Изм.	Лист	№ докум.	Подп.	Дата
Разраб.	Шамин			
Пров.	Родичев			
Н.контр.	Мостович			
Утв.	Мостович			

287М.40

Люки дымовые

Лит.	Лист	Листов
И	1	2

ЦНИИЭП Зрелищных и спортивных сооружений им. Б.С. Мезенцева Отдел №5

Копировал: Чихрадзе Формат 11

Формат	Зона	Поз.	Обозначение	Наименование	Кол.	Примечание
5Ч		14	287М.40.008	Ограждение $2\times200В_7\times3000В_7$	1	9,4 кг.
				Лист В2 ГОСТ 19904-74 / 3 II Ст3 ГОСТ 16523-70		
5Ч		15	287М.40.009	Поперечина $l=290В_7$	1	1,1 кг.
				Уголок $\frac{Б50\times50\times5}{Ст3}$ ГОСТ 8509-72 / Ст3 ГОСТ 535-58		
5Ч		16	287М.40.010	Стойка $l=200В_7$	5	0,75 кг.
				Уголок $\frac{Б50\times50\times5}{Ст3}$ ГОСТ 8509-72 / Ст3 ГОСТ 535-58		
5Ч		17	287М.40.011	Пластина $8\times100В_7\times160В_7$	16	1,0 кг.
				Лист $\frac{8}{Ст3}$ ГОСТ 19903-74 / ГОСТ 14637-69		
				Стандартные изделия		
				Болты ГОСТ 7798-70		
		20		М 10×40.36.05	22	
		21		М 10×60.36.05	10	
		22		М 16×40.36.05	36	
				Гайки ГОСТ 5915-70		
		23		М 10.4.05	32	
		24		М 16.4.05	36	
		25		Шайба 16.65Г.05	36	
				ГОСТ 6402-70		
				Шайба 16.36.05	36	
				ГОСТ 10906-66		
				Материалы		
		30		Канат 6,5Г-В-ЛС-Н-160	50 м.	7 кг.
				ГОСТ 3070-74		

Подп. и дата | Инв. № дубл. | Взам. инв. № | Подп. и дата | Инв. № подл.

Изм.	Лист	№ докум.	Подп.	Дата

287М.40

Лист 2

Копировал: Чихрадзе Формат 11

Формат	Зона	Поз.	Обозначение	Наименование	Кол.	Примечание
				Документация		
22			287М.40.10СБ	Сборочный чертеж		
				Сборочные единицы		
11		1	287М.40.11	Каркас клапана	1	
11		2	50-138	Шарнир поворотного	2	
				клапана		
				Детали		
11		3	287М.40.10.001	Планка	2	
11		4	287М.40.10.002	Палец	1	
11		5	287М.40.10.003	Ось	2	Использовать деталь К50-139.001
12		6	50-316.005	Груз большой	20	серия 2.290-3
						выпуск 1
						шаб. бон IV часть 1
				Стандартные изделия		
				Болты ГОСТ 7798-70		
		7		М 12×40.36.05	4	
		8		М 12×60.36.05	26	
		9		Гайка М 12.4.05	30	
				ГОСТ 5915-70		
				Гвозди ГОСТ 4028-63		
		10		2×40		1 кг.
		11		3×70		1 кг.
		12		Кауш 22 ГОСТ 2224-72	1	

Изм.	Лист	№ докум.	Подп.	Дата
Разраб.	Стабодзинский			
Пров.	Родичев			
Н.контр.	Мостович			
Утв.	Мостович			

287М.40.10

Клапан с балансиром

Лит.	Лист	Листов
И	1	2

ЦНИИЭП Зрелищных и спортивных сооружений им. Б.С. Мезенцева Отдел №5

Копировал: Чихрадзе Формат 11

Формат	Зона	Поз.	Обозначение	Наименование	Кол.	Примечание
		13		Шайба 12.36.05	4	
				ГОСТ 10906-66		
		14		Шайба 12.65Г.05	4	
				ГОСТ 6402-70		
				Шайбы ГОСТ 11371-68		
		15		12.36.05	26	
		16		20.36.05	1	
		17		Шплинт 4×32.001	1	
				ГОСТ 397-66		
				Материалы		
		19		Сталь тонколистовая	6 м²	40 кг.
				кровельная S=0,7		
				ГОСТ 8075-56		
				Пиломатериалы		
		20		Сосна ГОСТ 8486-66	0,3 м³	165 кг.
		21		Картон асбест. S=6 мм.	5 м²	36 кг.
				Асбест ГОСТ 2850-58		
				Плита древесно волок-		
				нистая твердая		
				ГОСТ 4598-74		
		22		S=6 мм.	5 м²	15 кг.
		23		S=12,5 мм.	5 м²	30 кг.

Подп. и дата | Инв. № дубл. | Взам. инв. № | Подп. и дата | Инв. № подл.

Изм.	Лист	№ докум.	Подп.	Дата

287М.40.10

Лист 2

Копировал: Чихрадзе 14396-08 35 Формат 11

287М.40.М4

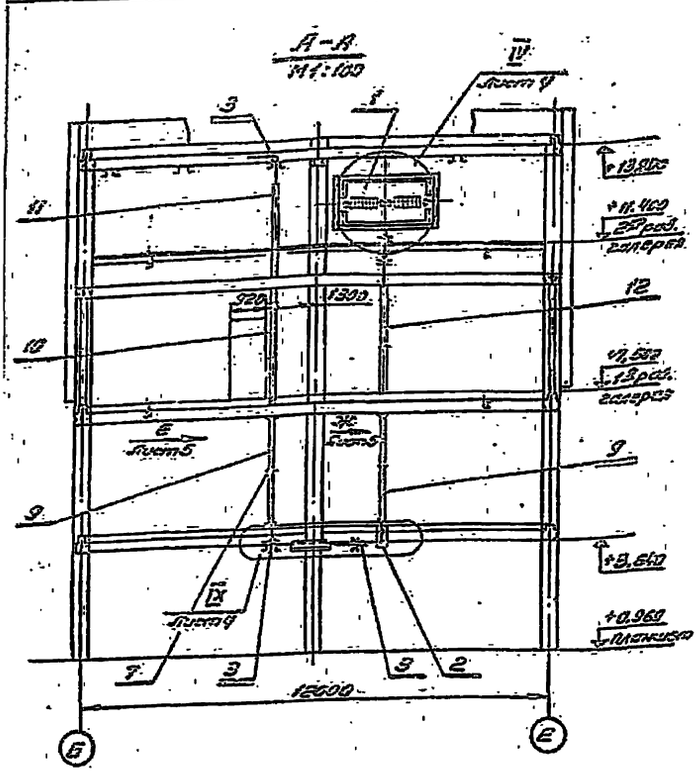

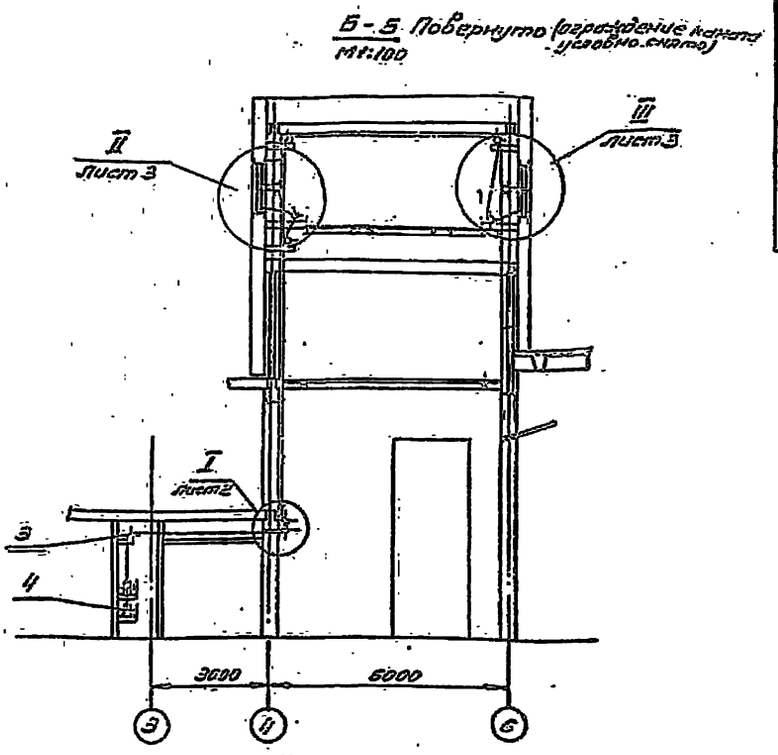

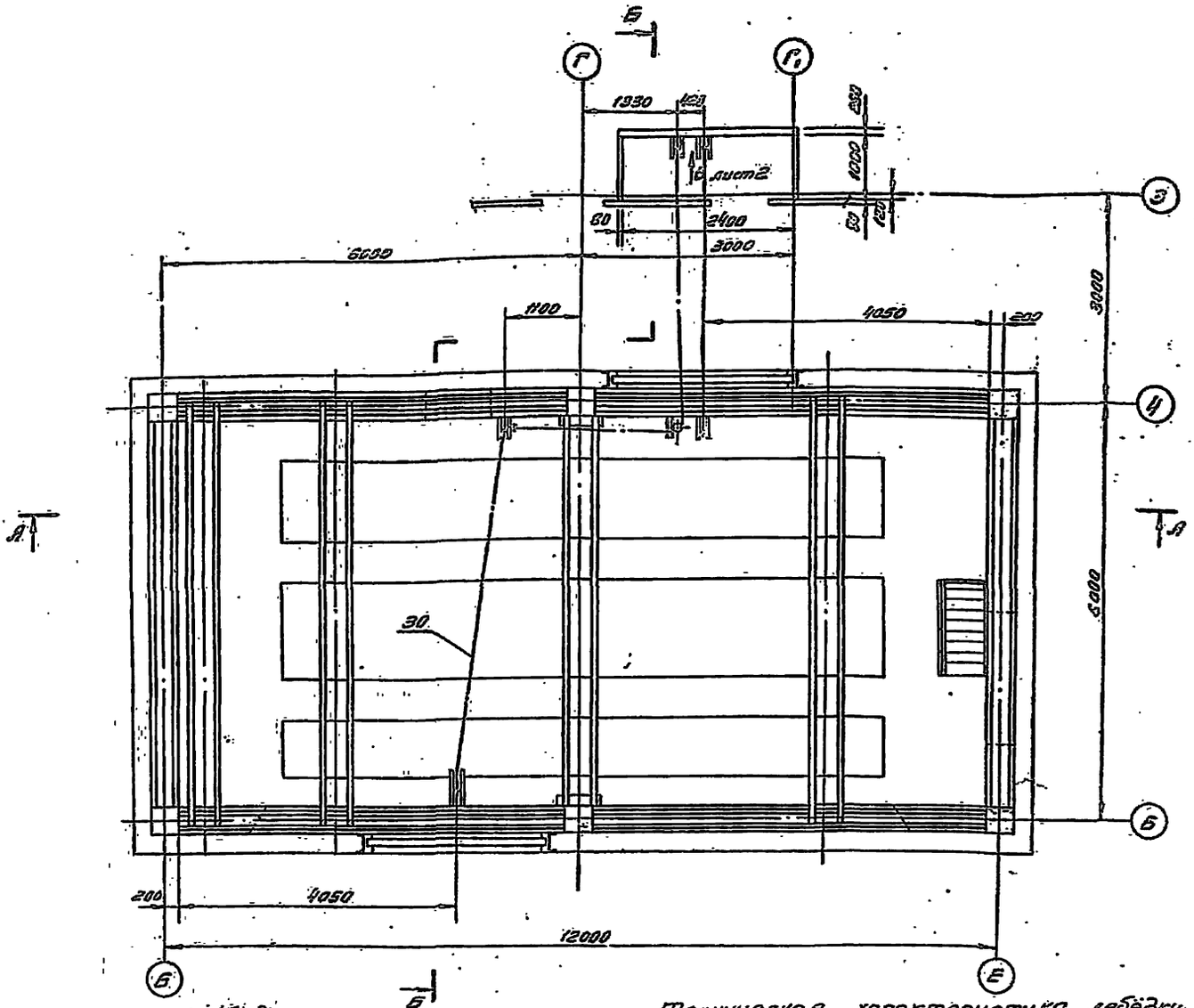

Технические требования.

1. Обрезку щек блоков и сверление дополнительных отверстий в блоках (поз.3) произвести по месту.
2. Блок верхний парный (поз.2) перемонтировать согласно чертежа (см. лист 4)
3. Установку и фиксацию ограждений (поз.9÷12) произвести при трассировке канатов.
4. По окончании монтажа произвести испытание каждого клапана.
5. *Размеры для справок.

Техническая характеристика лебёдки.

1. Наибольшее тяговое усилие - 220 кг.
2. Наибольшее усилие на рукоятке - 15 кг.

					287М.40.М4			
Изм	Лист	№ докум.	подп.	дата	Люки дуновые	Лит	Масса	Масштаб
Разраб.		Лебедев				И	2100	1:50
Пров.		Мостович			Монтажный чертеж	Лист 1	Листов 5	
Т.контр.		Мостович						

Вид В лист 1

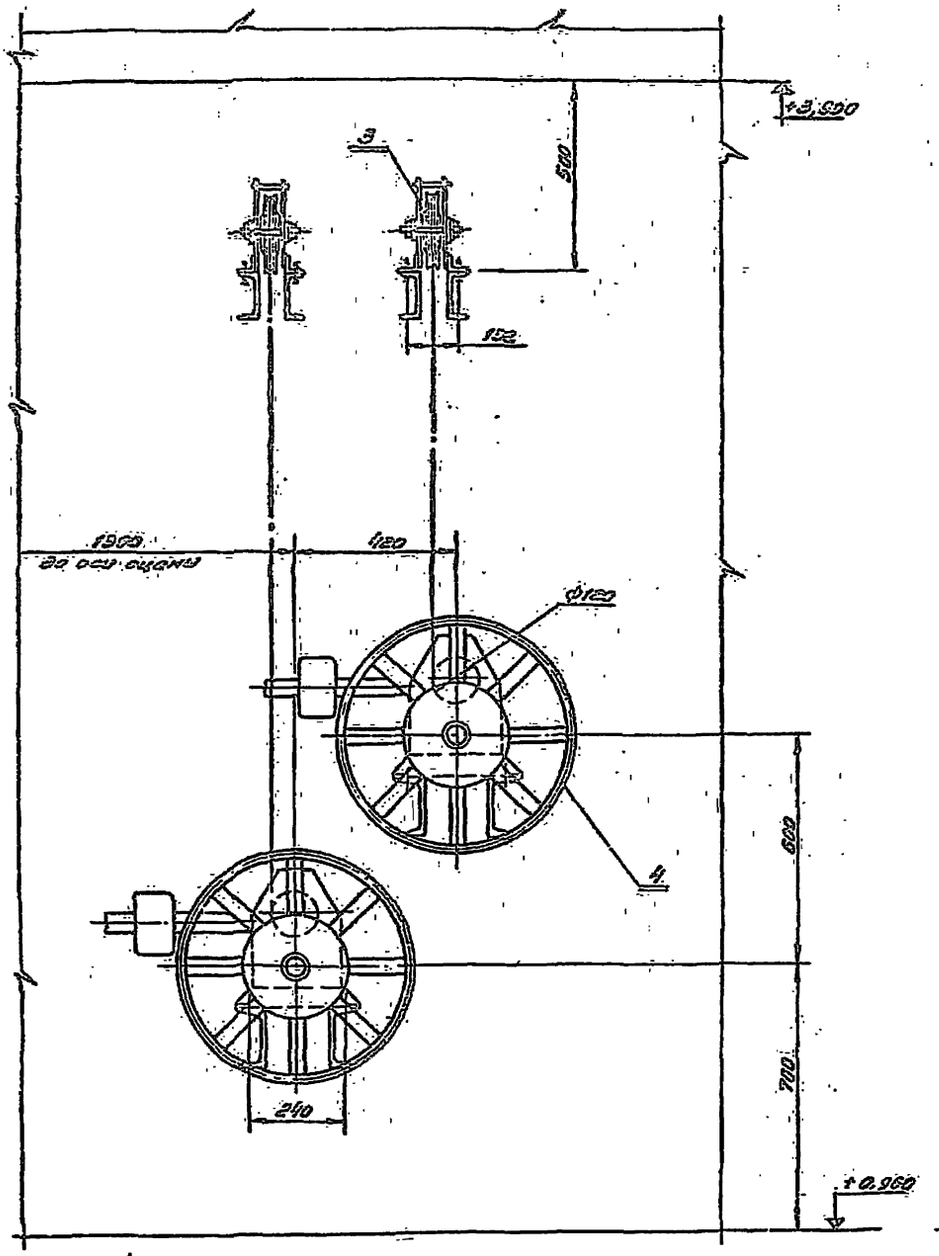

Г-Г

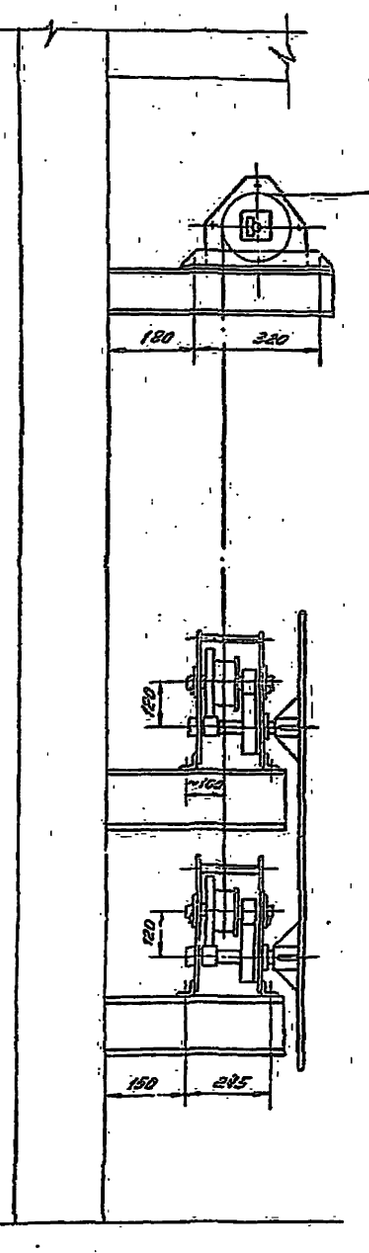

I лист 1
М1:5

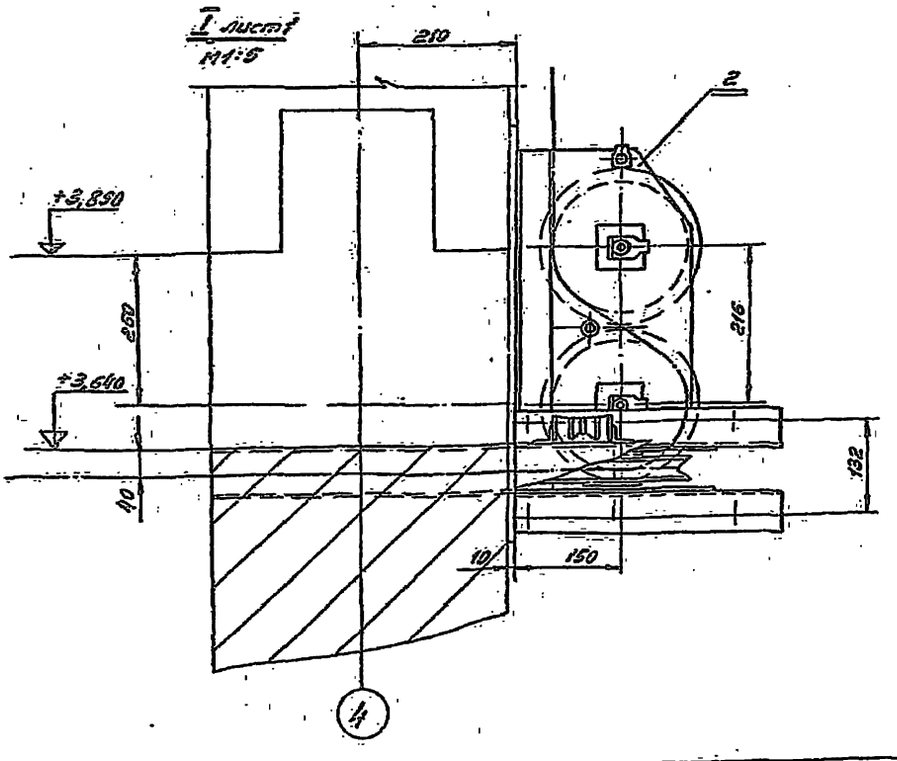

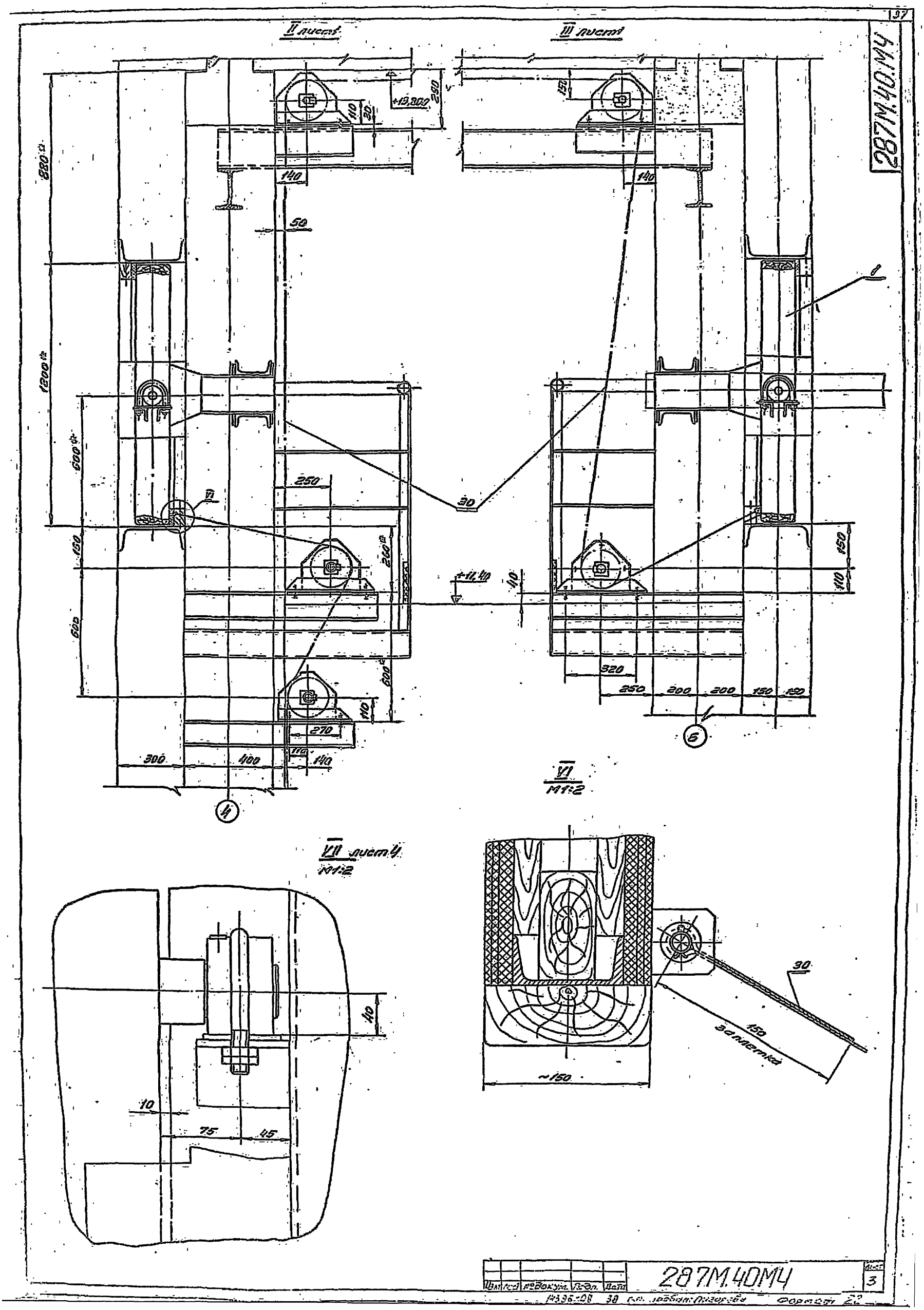
II лист
III лист
+13,800
290
110
30
140
50
880
1200
600
150
600
250
260
+11,40
40
30
150
110
320
250
200
200
150
150
270
110
300
400
140
4
6
VI
M1:2
VII лист 4
M1:2
40
10
75
45
30
150
заплетка
~150
287М.40М4
3

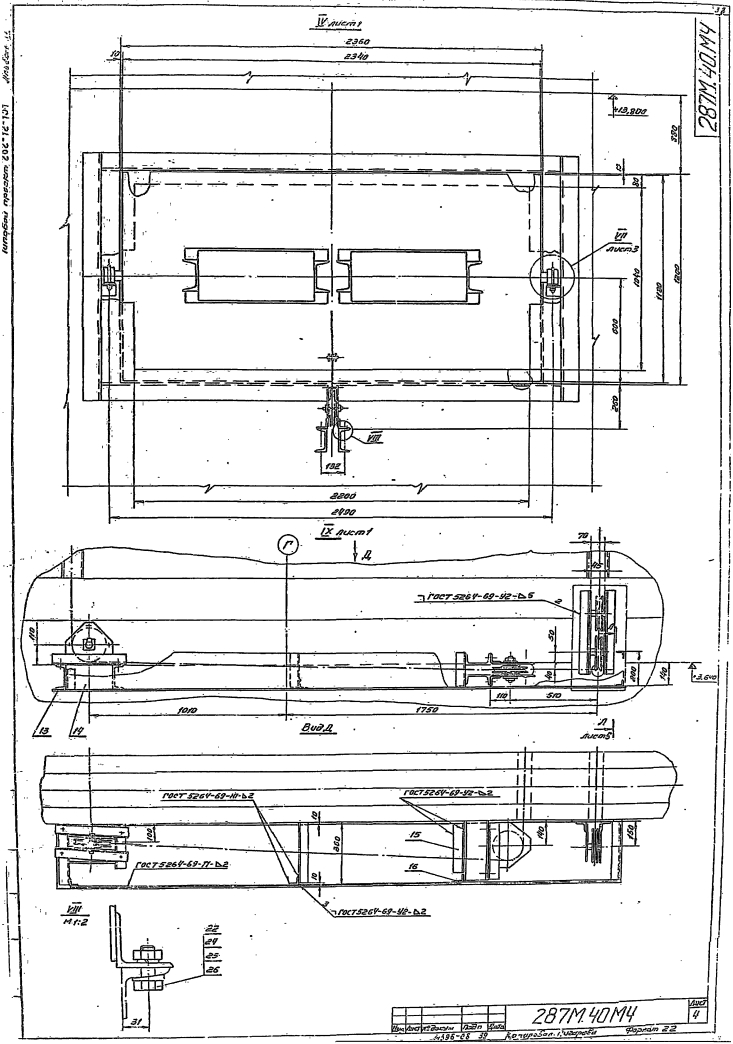

287М.40М4
IV лист1
2360
2340
10
+13,800
350
VII лист3
1040
1100
1200
600
200
VIII
132
2800
2400
IX лист1
Г
Д
ГОСТ 5264-69-42-Δ5
110
50
40
200
140
+3,640
110
510
1010
1750
13
14
Вид Д
Л лист5
ГОСТ 5264-69-11-Δ2
ГОСТ 5264-69-42-Δ2
100
10
350
15
140
150
ГОСТ 5264-69-11-Δ2
16
ГОСТ 5264-69-42-Δ2
VIII
М1:2
22
24
25
26
31
287М.40М4
Лист 4
Изм. Кол. Уч. Лист Подп. Дата
А396-08 39
Копировал: Чалова
Формат 22

Вид Е лист 1

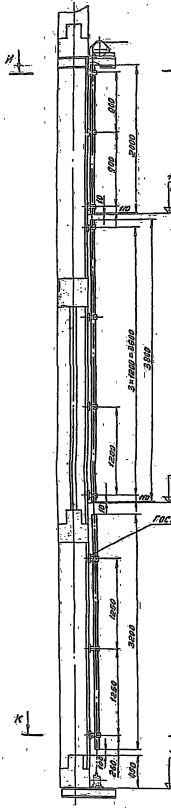

Вид Ж лист 1

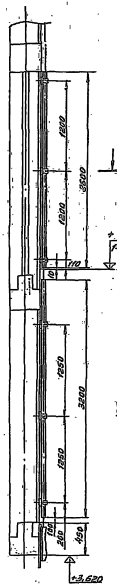

И–И
М1:1

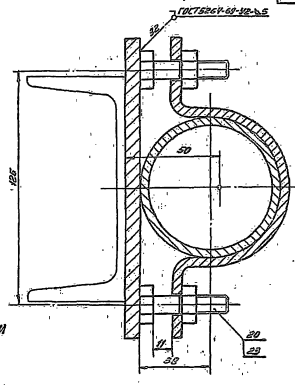

К–К
М1:1

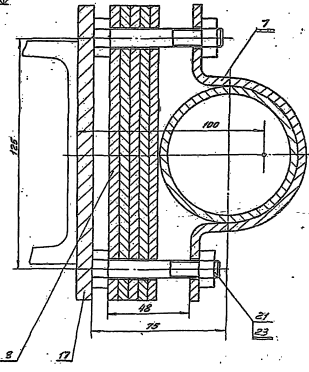

Подкладки (поз.8) стабить по месту при монтаже.

Л–Л лист 4
М1:10

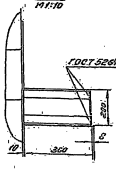

287М.40.10СБ

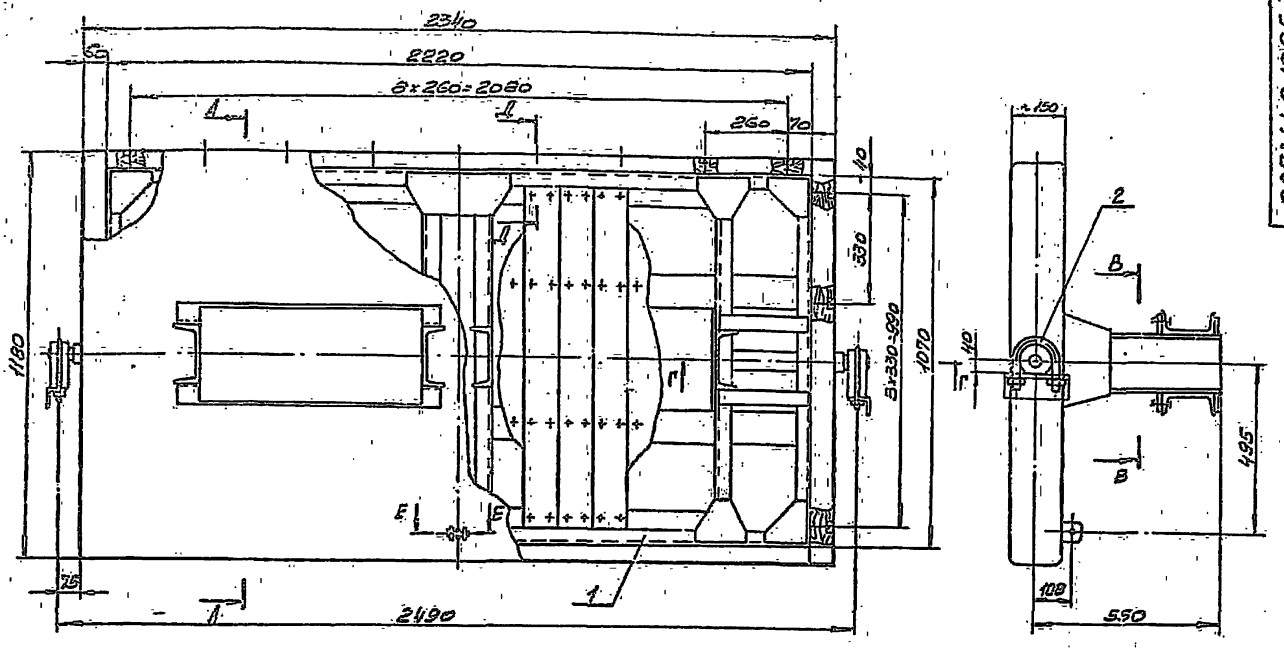

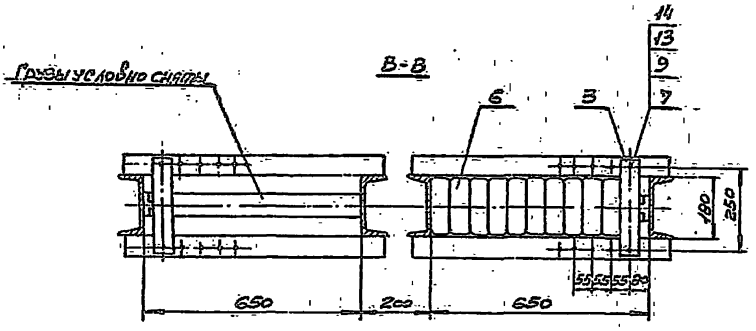

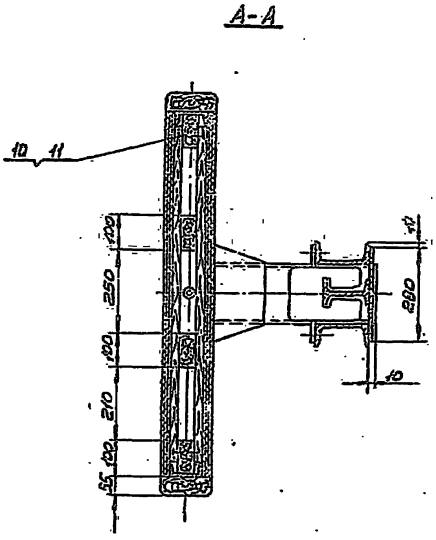

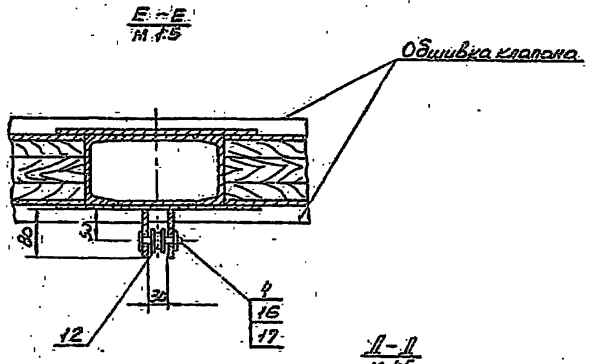

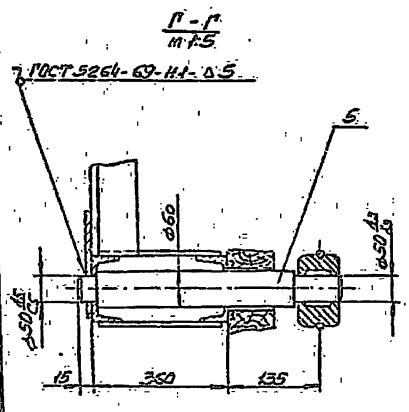

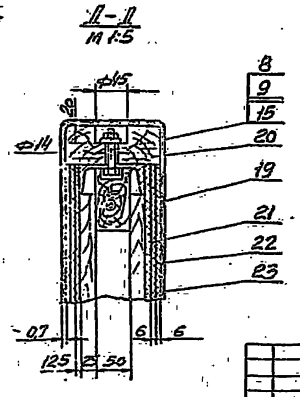

1. Шарнир поворотного клапана поз. 2 установить до обшивки клапана
2. Пиломатериалы пропитать антипиренами методом глубокой пропитки.
3. Картон асбестовый поз. 21 можно заменить войлоком, пропитанным в глиняном растворе.
4. В сборке № 50-138 (поз. 2) дет. № 50-138-001 заменить на дет. № 287М.40.10.003

					287М.40.10СБ			
Изм.	Лист	№ докум.	Подп.	Дата	Клапан с балансиром	Лит.	Масса	Масштаб
Разраб.		Слободская				И	820	1:10
Пров.		Радичев			Сборочный чертеж	Лист	Листов 1	
Т. контр.		Мостович				ЦНИИЭП		
Н. контр.		Мостович						
Утв.		Мостович						

Отдел № 5

14395-03 41 Копировал: Тарасова Формат 22

Формат	Зона	Поз.	Обозначение	Наименование	Кол.	Примечание
				Документация		
А4			287М.40.11СБ	Сборочный чертеж		
				Детали		
Б4		1	287М.40.11.001	Косынка	8	
Б4		2	287М.40.11.002	Косынка	4	
Б4		3	287М.40.11.003	Фасонка	8	
Б4		4	287М.40.11.004	Косынка	4	
Б4		5	287М.40.11.005	Прокладина	6	
Б4		6	287М.40.11.006	Уголко	2	
Б4		7	287М.40.11.007	Балка	2	
Б4		8	287М.40.11.008	Балка	2	190кг.
				Швеллер 10 ГОСТ 8240-72 Ст3 ГОСТ 535-58		
				L = 2220 Вт		
Б4		9	287М.40.11.009	Ограждение	4	10,5кг.
				Швеллер 16 ГОСТ 8240-72 Ст3 ГОСТ 535-58		
				L = 740 Вт		
Б4		10	287М.40.11.010	Стойка	4	8,15кг.
				Швеллер 18 ГОСТ 8240-72 Ст3 ГОСТ 535-58		
				L = 500 Вт		
Б4		11	287М.40.11.011	Накладка	2	0,5кг.
				Лист 8 ГОСТ 19903-74 Ст3 ГОСТ 14637-69		
				80 Вт х 100 Вт		

Изм.	Лист	№ докум.	Подп.	Дата
Разраб.		Слободская		
Пров.		Родичев		
Н. контр.		Московкин		
Утв.		Мостович		

287М.40.11

Каркас клапана

Лит.	Лист	Листов
И	1	2

Красноярский ЗЭМ имени 50-летия Октября Сов. Киров им. С.М. Кирова Отдел №5

Копировал: Чихрадзе Формат А4

Формат	Зона	Поз.	Обозначение	Наименование	Кол.	Примечание
Б4		12	287М.40.11.012	Ограждение	2	8,0кг.
				Лист 6 ГОСТ 8903-74 Ст3 ГОСТ 14637-69		
				260 Вт х 650 Вт		
Б4		13	287М.40.11.013	Накладка	8	0,96кг.
				Полоса 6х60 ГОСТ 103-57 Ст3 ГОСТ 535-58		
				L = 340 Вт		

Инв. № подл. | Подп. и дата | Взам. инв. № | Инв. № дубл. | Подп. и дата

Изм.	Лист	№ докум.	Подп.	Дата

287М.40.11

Лит. | Масса | Масштаб
И | | 2

Копировал: Чихрадзе Формат А4

287М.40.10.001

Rz 40 (V)

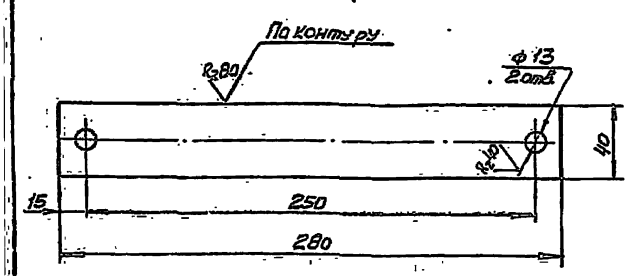

Предельные отклонения размеров: отверстий – по A_7, валов – по B_7, остальных – по CM_7.

Изм.	Лист	№ докум.	Подп.	Дата
Разраб.		Слободская		
Пров.		Родичев		
Т. контр.		Родичев		
Н. контр.		Московкин		
Утв.		Мостович		

287М.40.10.001

Планка

Лит.	Масса	Масштаб
И	0,52	1:2

Лист	Листов 1

Лист 6 ГОСТ 19903-74 Ст3 ГОСТ 14637-69

Красноярский ЗЭМ имени 50-летия Октября Сов. Киров им. С.М. Кирова Отдел №5

Инв. № подл. | Подп. и дата | Взам. инв. № | Инв. № дубл. | Подп. и дата

287М.40.10.002

Rz 40 (V)

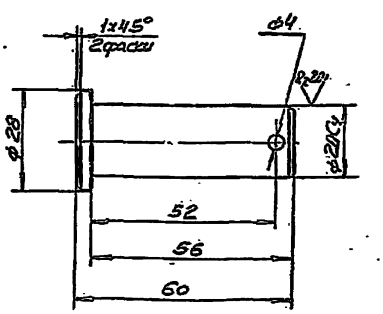

Предельные отклонения размеров: отверстий – по A_7; валов – по B_7; остальных – по CM_7.

Изм.	Лист	№ докум.	Подп.	Дата
Разраб.		Слободская		
Пров.		Родичев		
Т. контр.		Родичев		
Н. контр.		Мостович		

287М.40.10.002

Палец

Лит.	Масса	Масштаб
И	0,12	1:1

Лист	Листов 1

Сталь 35 ГОСТ 1050-60

Красноярский ЗЭМ имени 50-летия Октября Сов. Киров им. С.М. Кирова Отдел №5

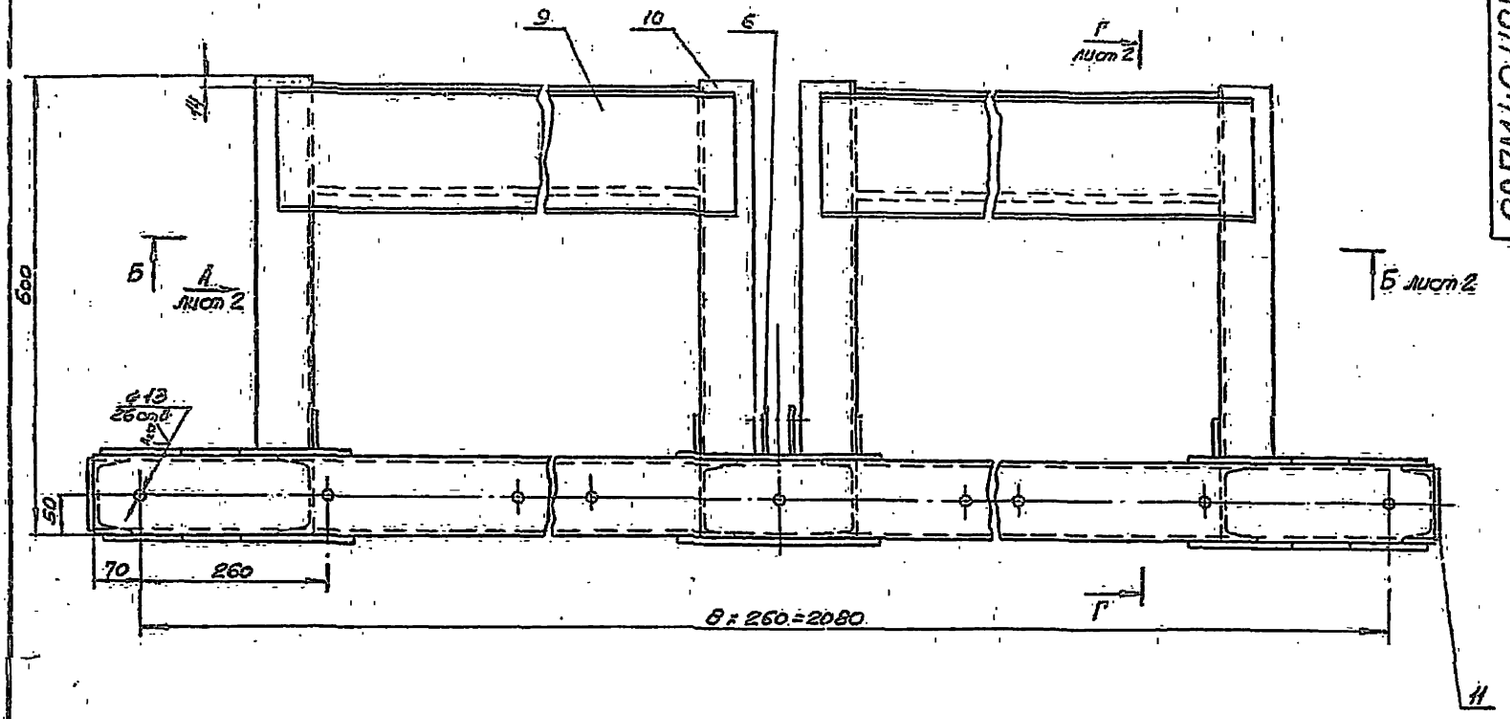

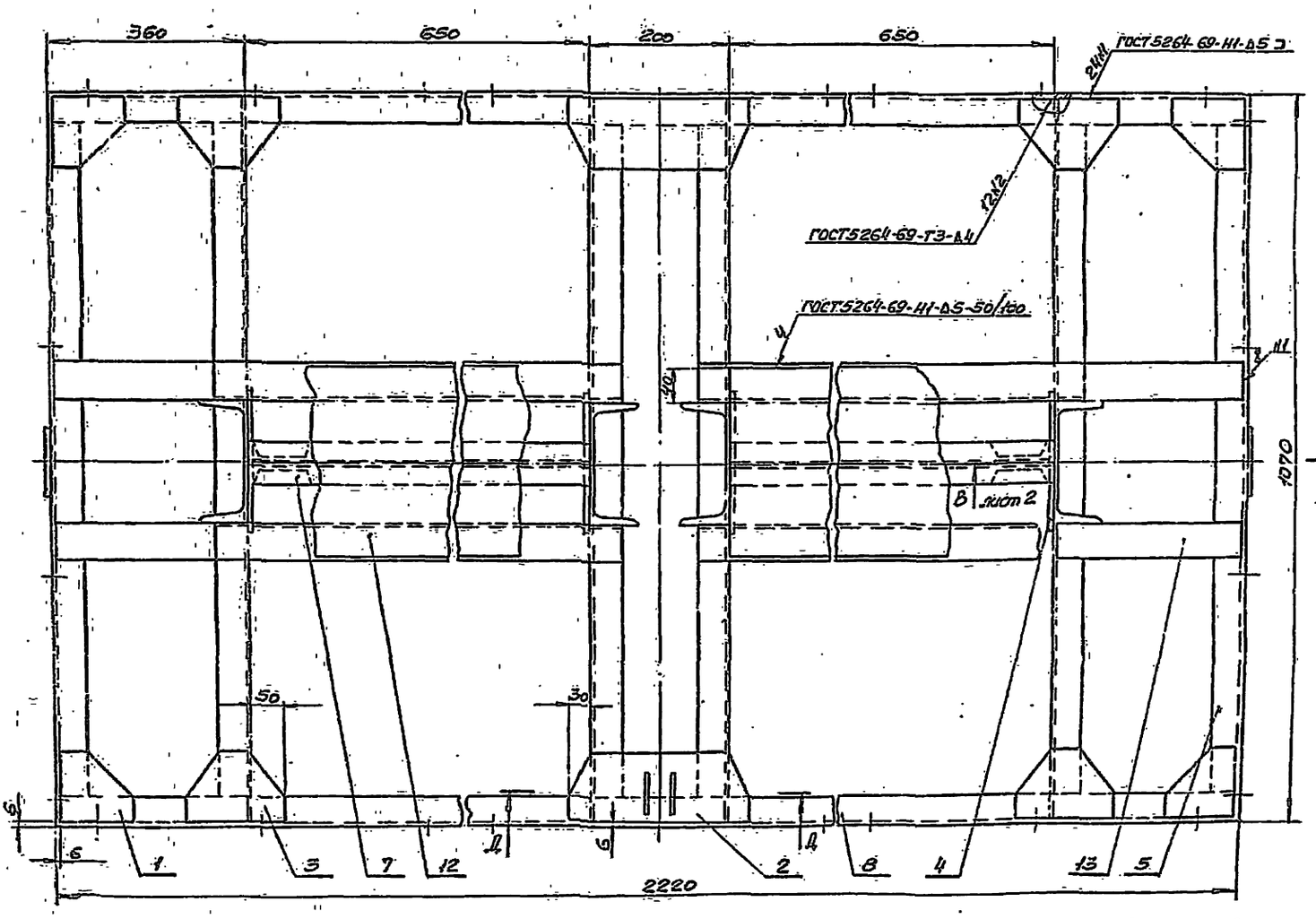

					287М.40.11СБ		
Изм.	Лист	№ докум.	Подп.	Дата		Лит.	Масса	Масштаб
Разраб.		Субботин			Каркас клапана	И	260	1:5
Пров.		Родичев				Лист 1	Листов 2	
Т. контр.		Мостовой			Сборочный чертеж			
Н. контр.		Мостовой						
Утв.		Мостовой						

Инв. № подл. | Подпись и дата | Взам. инв. №

Копировал | Формат А2

287М.40.11СБ

Вид А лист 1

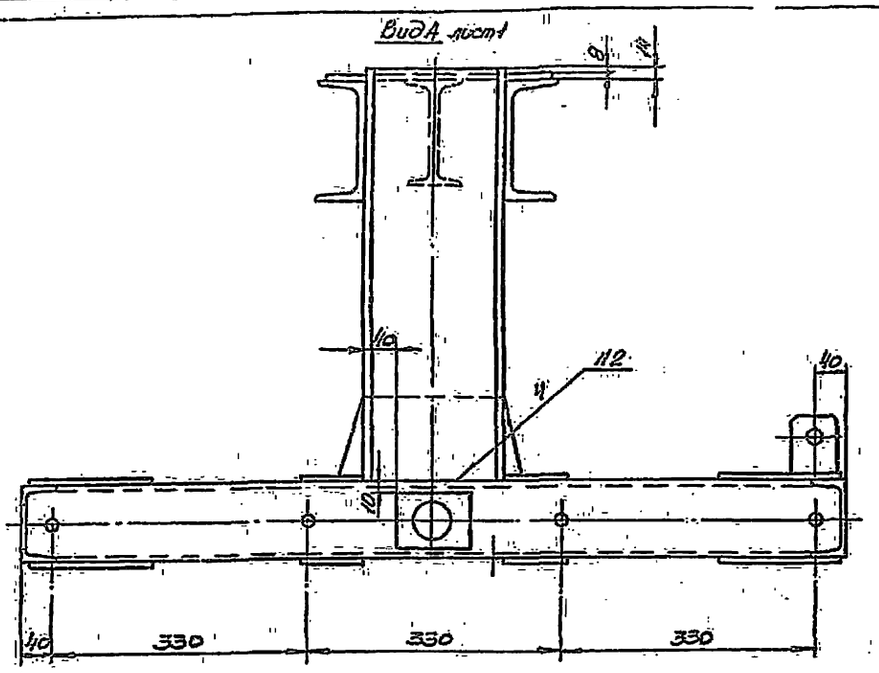

Б-Б лист 1

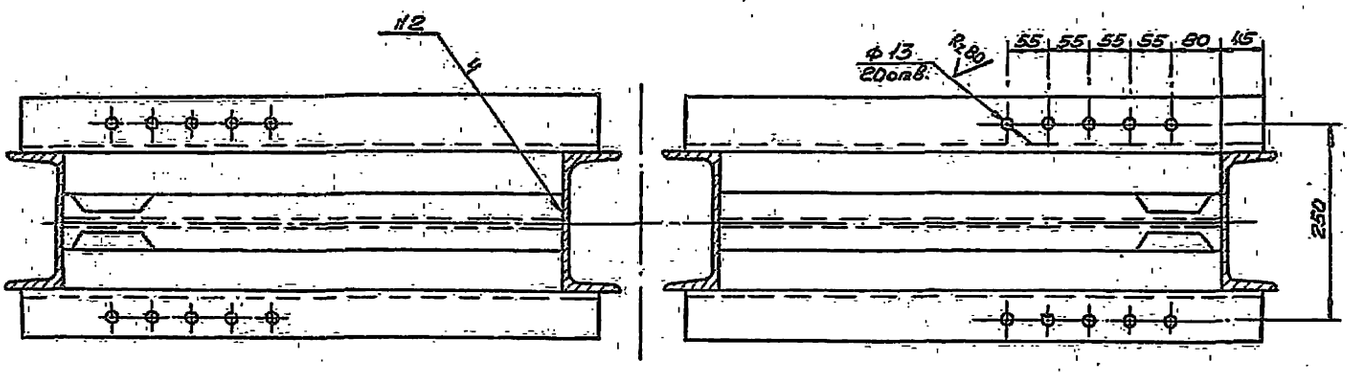

В-В лист 1

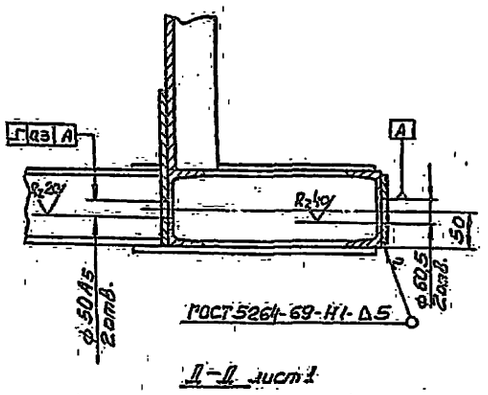

Г-Г лист 1

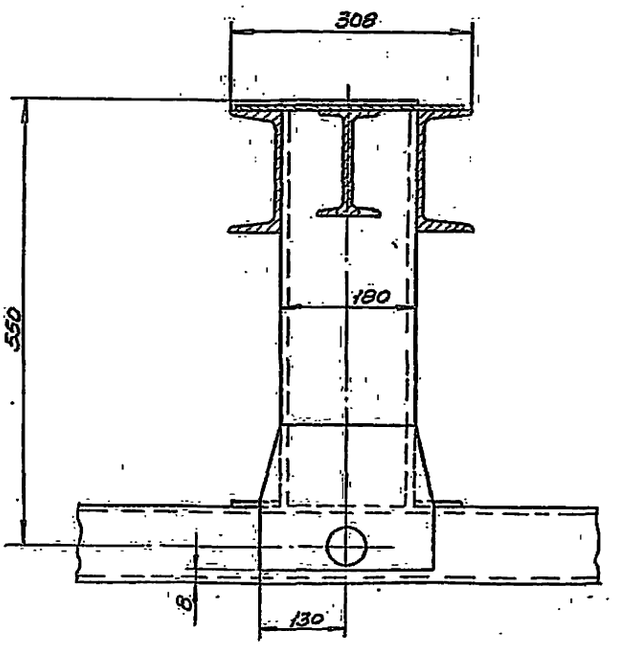

Д-Д лист 1

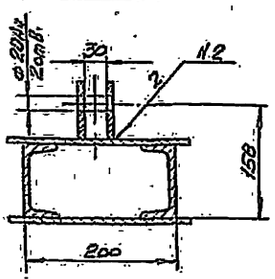

Изм.	Лист	№ докум.	Подп.	Дата	287М.40.11СБ	Лист 2

287М.40.11.003

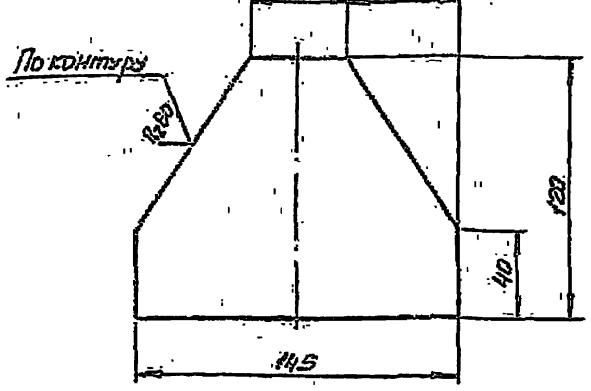

Неуказанные предельные отклонения размеров: вала - по B_7; остальных - по CM_7.

					287М.40.11.003				
Изм.	Лист	№ докум.	Подп.	Дата	Фасонка	Лит.	Масса	Масштаб	
Разраб.		Лабзаев				И	0,8	1:2	
Пров.		Родичев				Лист	Листов 1		
Т. контр.		Родичев			Лист 8 ГОСТ 19903-74 Ст3 ГОСТ 14637-69	Уральский Промстройниипроект Госстроя СССР им. 50-летия Свердловска Отдел №5			
Н. контр.		Мостович							
Утв.		Мостович							

Копировал: Тарасова Формат А4

287М.40.11.001

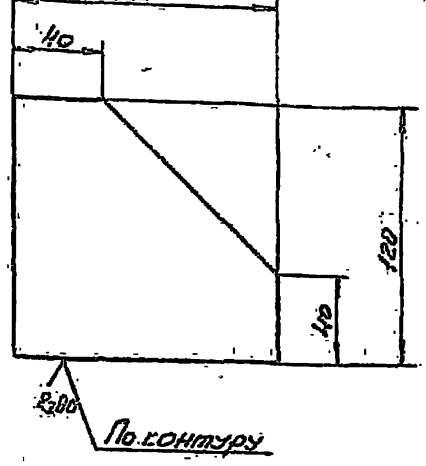

Неуказанные предельные отклонения размеров: вала - по B_7; остальных - по CM_7.

					287М.40.11.001				
Изм.	Лист	№ докум.	Подп.	Дата	Косынка	Лит.	Масса	Масштаб	
Разраб.		Сидорова				И	0,6	1:2	
Пров.		Родичев				Лист	Листов 1		
Т. контр.		Родичев			Лист 8 ГОСТ 19903-74 Ст3 ГОСТ 14637-69	Уральский Промстройниипроект Госстроя СССР им. 50-летия Свердловска Отдел №5			
Н. контр.		Мостович							
Утв.		Мостович							

Копировал: Тарасова Формат А4

Инв. № подл. | Подп. и дата | Взам. инв. № | Инв. № дубл. | Подп. и дата

287М.40.11.004

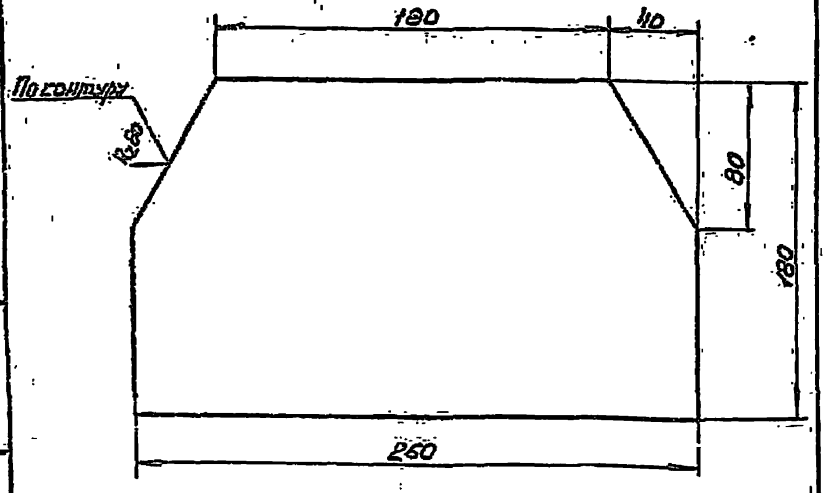

Неуказанные предельные отклонения размеров: вала - по B_7; остальных - по CM_7.

					287М.40.11.004				
Изм.	Лист	№ докум.	Подп.	Дата	Косынка	Лит.	Масса	Масштаб	
Разраб.		Сидорова				И	2,7	1:2	
Пров.		Родичев				Лист	Листов 1		
Т. контр.		Родичев			Лист 8 ГОСТ 19903-74 Ст3 ГОСТ 14637-69	Уральский Промстройниипроект Госстроя СССР им. 50-летия Свердловска Отдел №5			
Н. контр.		Мостович							
Утв.		Мостович							

Копировал: Тарасова Формат А4

287М.40.10.003

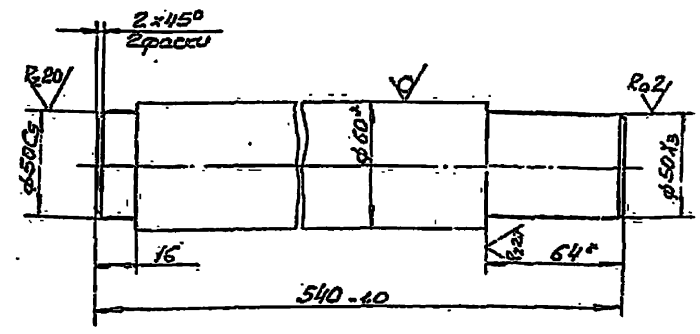

1. Неуказанные предельные отклонения размеров - по CM_7.
2. Заготовка - дет. №50-138-001.
3. * Размеры для справок.

					287М.40.10.003				
Изм.	Лист	№ докум.	Подп.	Дата	Ось	Лит.	Масса	Масштаб	
Разраб.		Сидорова				И	11,4	1:2	
Пров.		Родичев				Лист	Листов 1		
Т. контр.		Родичев			Круг В60 ГОСТ 2590-71 Ст3 ГОСТ 535-58	Уральский Промстройниипроект Госстроя СССР им. 50-летия Свердловска Отдел №5			
Н. контр.		Мостович							
Утв.		Мостович							

Копировал: Тарасова Формат А4

287М.40.11.002

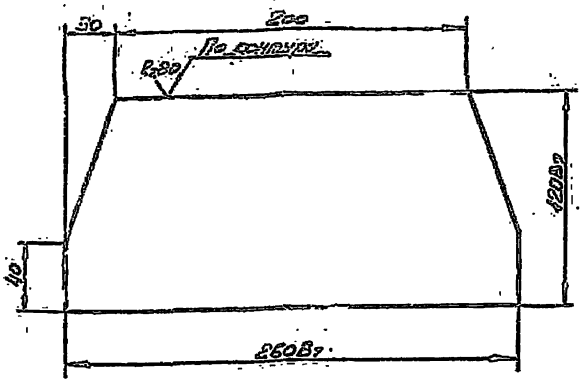

Неуказанные предельные отклонения размеров – по СМ1.

Изм.	Лист	№ докум.	Подп.	Дата	287М.40.11.002			
Разраб.		Лебедев			Косынка	Лит.	Масса	Масштаб
Пров.		Родичев				И	1,6	1:2
Т.контр.		Родичев				Лист	Листов 1	
Н.контр.		Мостович			Лист Вст ГОСТ 19903-74 Ст3 ГОСТ 1637-69	Республиканское специальное конструкторское бюро мостового машиностроения им. Б.С. Мевяжинова Отдел №5		
Утв.		Мостович						

Копировал: Герасова Формат А4

287М.40.11.005

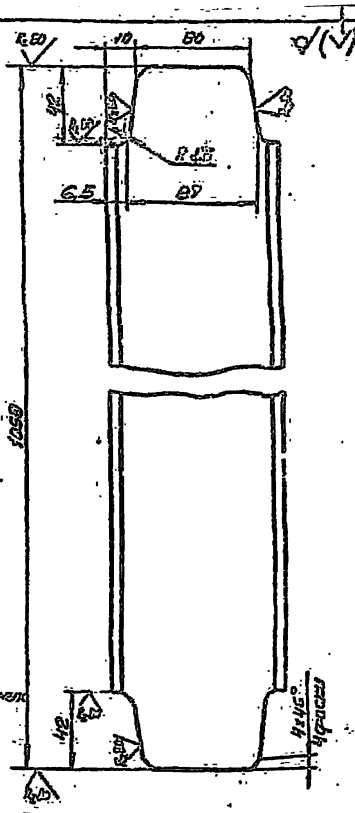

Неуказанные предельные отклонения размеров: Вала – h 8, остальных – по СМ1.

Изм.	Лист	№ докум.	Подп.	Дата	287М.40.11.005			
Разраб.		Лебедев			Перекладина	Лит.	Масса	Масштаб
Пров.		Родичев				И	8,9	1:2
Т.контр.		Родичев				Лист	Листов 1	
Н.контр.		Мостович			Швеллер 10 ГОСТ 8240-72 Ст3 ГОСТ 535-58	Республиканское специальное конструкторское бюро мостового машиностроения им. Б.С. Мевяжинова Отдел №5		
Утв.		Мостович						

Копировал: Герасова Формат А4

287М.40.11.007

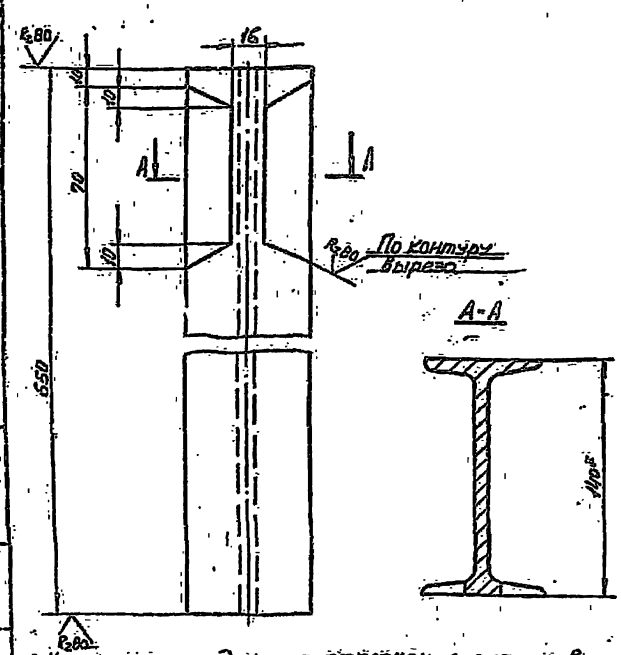

1. Неуказанные предельные отклонения размеров: вала – по h 8, остальных – по СМ1.
2. * Размер для справок.

Изм.	Лист	№ докум.	Подп.	Дата	287М.40.11.007			
Разраб.		Лебедев			Балка	Лит.	Масса	Масштаб
Пров.		Родичев				И	8,8	1:2
Т.контр.		Родичев				Лист	Листов 1	
Н.контр.		Мостович			Лист Вст ГОСТ 8239-72 Ст3 ГОСТ 535-58	Республиканское специальное конструкторское бюро мостового машиностроения им. Б.С. Мевяжинова Отдел №5		
Утв.		Мостович						

Копировал: Герасова Формат А4

287М.40.11.006

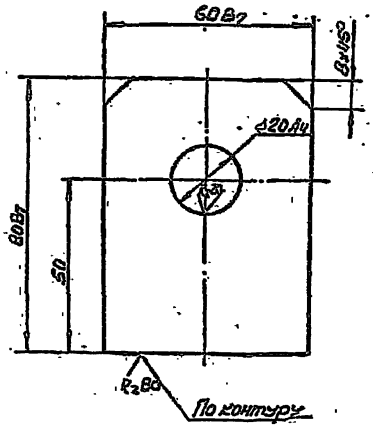

Неуказанные предельные отклонения размеров – по СМ1.

Изм.	Лист	№ докум.	Подп.	Дата	287М.40.11.006			
Разраб.		Лебедев			Ушко	Лит.	Масса	Масштаб
Пров.		Родичев				И	0,3	1:1
Т.контр.		Родичев				Лист	Листов 1	
Н.контр.		Мостович			Лист Вст ГОСТ 19903-74 Ст3 ГОСТ 1637-69	Республиканское специальное конструкторское бюро мостового машиностроения им. Б.С. Мевяжинова Отдел №5		
Утв.		Мостович						

Копировал: Герасова Формат А4

Формат	Зона	Поз.	Обозначение	Наименование	Кол.	Примечание
				Документация		
А4			287М.50.МЧ	Монтажный чертеж		
				Сборочные единицы		
А1		1	50-361	Упор одинарный	8	
				Детали		
А1		2	287М.50.001	Кронштейн	6	
А2		3	287М.50.002	Основание верхнее	1	
		4	287М.50.002-01	Основание нижнее	1	
А2		5	287М.50.003	Брусок верхний	1	
		6	287М.50.003-01	Брусок нижний	1	
А2		7	287М.50.004	Опора	1	
Б4		8	287М.50.005	Направляющая	4	49,5кг.
				Уголок Б50х50х5 ГОСТ 8509-72 Ст3 ГОСТ 535-58		
				L = 13180 В7		
Б4		9	287М.50.006	Направляющая	24	45,6кг.
				Уголок Б40х40х4 ГОСТ 8509-72 Ст3 ГОСТ 535-58		
				L = 14790 В7		

287М.50

Изм. Лист № докум. Подп. Дата

Разраб. Шамин
Пров. Родичев
Н.контр. Мостовой
Утв. Мостовой

Направляющие и ограждения

Лит. И | Лист 1 | Листов 3

ЦНИИЭП зрелищных зданий и спортивных сооружений им. Б.С. Мезенцева Отдел №5

Копировал: Чихрадзе Формат А4

Формат	Зона	Поз.	Обозначение	Наименование	Кол.	Примечание
Б4		10	287М.50.007	Опора L = 4680 В7	1	17,8кг.
				Уголок Б50х50х5 ГОСТ 8509-72 Ст3 ГОСТ 535-58		
Б4		11	287М.50.008	Стойка L = 6340 В7	6	24,0кг.
				Уголок Б50х50х5 ГОСТ 8509-72 Ст3 ГОСТ 535-58		
Б4		12	287М.50.009	Перекладина L = 4680 В7	4	17,8кг.
				Уголок Б50х50х5 ГОСТ 8509-72 Ст3 ГОСТ 535-58		
Б4		13	287М.50.010	Кронштейн L = 255 В7	22	0,96кг.
				Уголок Б50х50х5 ГОСТ 8509-72 Ст3 ГОСТ 535-58		
Б4		14	287М.50.011	Опора L = 858 В7	4	0,32кг.
				Уголок Б50х50х5 ГОСТ 8509-72 Ст3 ГОСТ 535-58		
Б4		15	287М.50.012	Накладка L = 70 В7	170	0,51кг.
				Уголок Б63х63х6 ГОСТ 8509-72 Ст3 ГОСТ 535-58		
Б4		16	287М.50.013	Планка L = 6340 В7	2	12,4кг.
				Полоса 5х50 ГОСТ 103-57 Ст3 ГОСТ 535-58		
Б4		17	287М.50.014	Планка L = 600 В7	4	1,2кг.
				Полоса 5х50 ГОСТ 103-57 Ст3 ГОСТ 535-58		

Инв.№ подл. | Подп. и дата | Взам. инв.№ | Инв.№ дубл. | Подп. и дата

287М.50

Изм. Лист № докум. Подп. Дата

Лист 2

Копировал: Чихрадзе Формат А4

287М.50.001

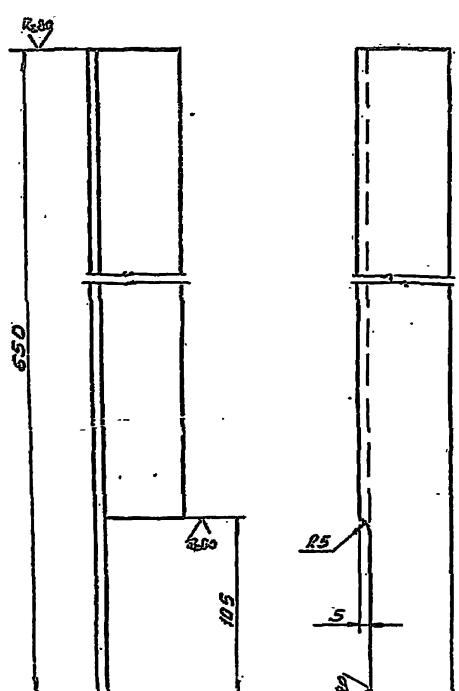

Неуказанные предельные отклонения размеров по СМ4.

287М.50.001

Изм.	Лист	№ докум.	Подп.	Дата
Разраб.		Шамин		
Пров.		Родичев		
Т. контр.		Мостовой		
Н. контр.		Мостовой		
Утв.		Мостовой		

Кронштейн

Лит. | Масса | Масштаб
11 | 2,2 | 1:2

Лист | Листов 1

Уголок Б50х50х5 ГОСТ 8509-72 Ст3 ГОСТ 535-58

ЦНИИЭП зрелищных зданий и спортивных сооружений им. Б.С. Мезенцева Отдел №5

Копировал: Чихрадзе Формат А4

Формат	Зона	Поз.	Обозначение	Наименование	Кол.	Примечание
Б4		18	287М.50.015	Амортизатор	2	9,0кг
				Резина 30х46х1500 ГОСТ 7338-65		
				Стандартные изделия		
		19		Болт М10х25.36.05 ГОСТ 7798-70	32	
		20		Болт М10х75.36.05 ГОСТ 7801-62	16	
		21		Гайка М10.4.05 ГОСТ 5915-70	48	
		22		Шайба 10.65Г.05 ГОСТ 6402-70	32	
		23		Шайба 10.36.05 ГОСТ 10906-66	16	
		24		Винт 6х15.36.05 ГОСТ 11473-65	16	
				Материалы		
		25		Гвоздь 3х70 ГОСТ 4028-63	-	2кг.
		27		Сетка № 20х16 ГОСТ 5336-67	40м²	80кг.
		28		Круг В5 ГОСТ 2590-71 Ст3 ГОСТ 535-58	120 п.м.	30кг.

Инв.№ подл. | Подп. и дата | Взам. инв.№ | Инв.№ дубл. | Подп. и дата

287М.50

Изм. Лист № докум. Подп. Дата

Лист 3

Копировал: Чихрадзе 4336-58 Формат А4

287М.50М4

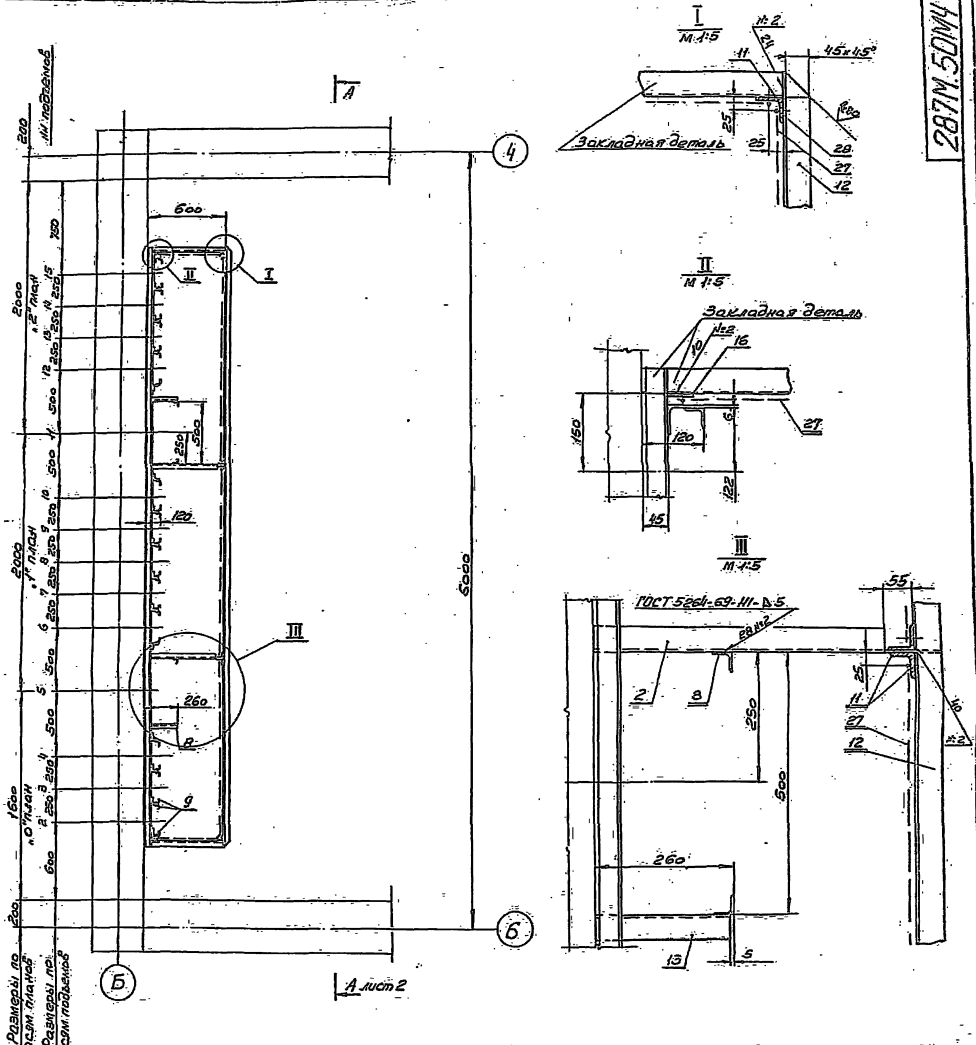

1. Направляющие (поз. 8, 9) установить строго по отвесу.
2. Стыковку направляющих производить только на накладках (поз. 15) и кронштейнах (поз. 2, 13). Швы тщательно зачистить.
3. Отверстия в направляющих для установки упоров сверлить при монтаже.
4. Амортизаторы (поз. 18) прибить гвоздями (поз. 25)
5. Круг (поз. 28) нарезать по месту и приварить, переплетая ячейки сетки (поз. 27)

					287М.50М4			
Изм.	Лист	№ докум.	Подп.	Дата	Направляющие и ограждения	Лит.	Масса	Масштаб
Разраб.		Шамин				И	~1880	1:20
Пров.		Розичев			Монтажный чертеж			
Т.контр.		Мосевич						

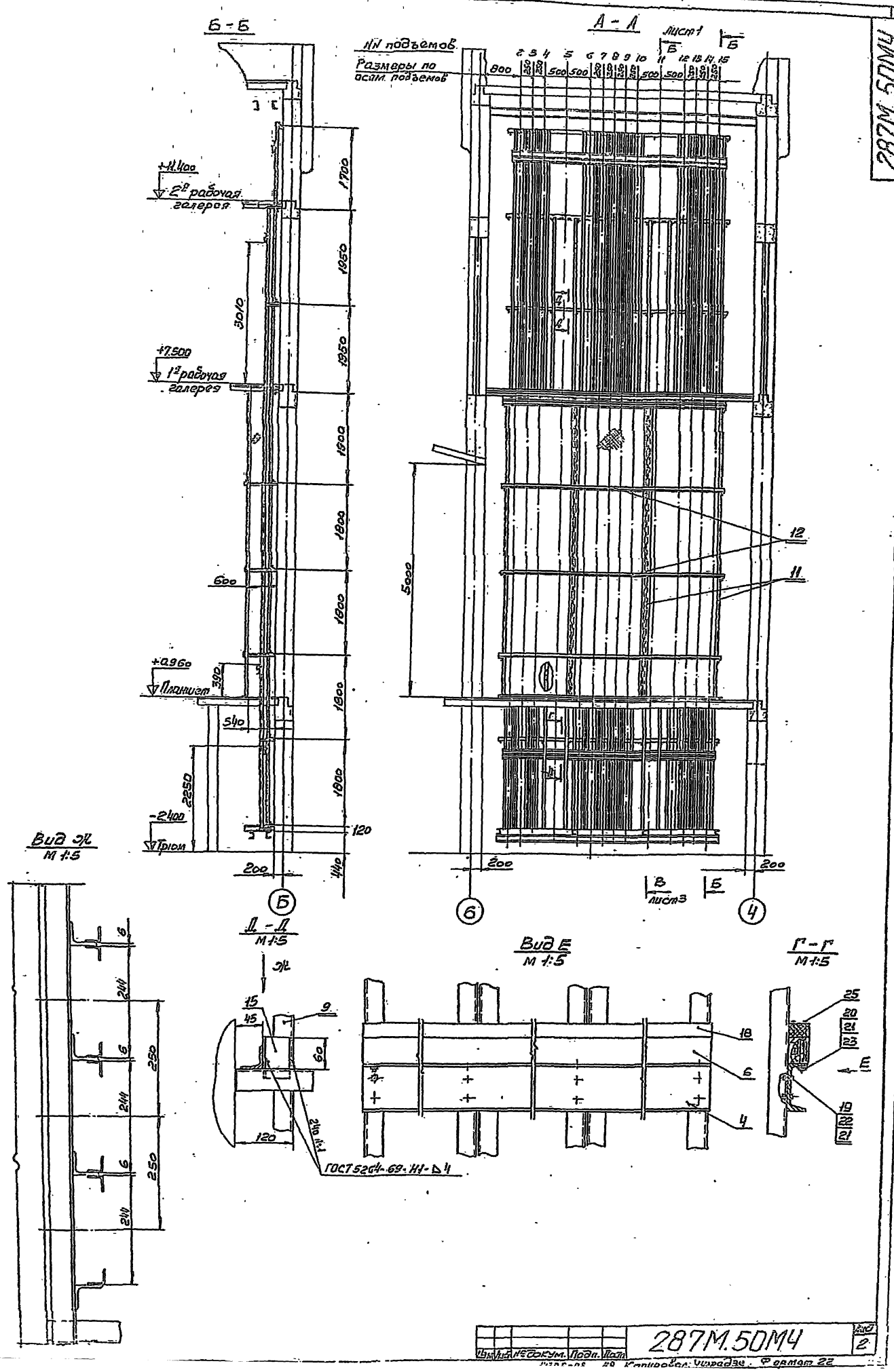

287М.50М4

Изм.	Лист	№ докум.	Подп.	Дата	287М.50М4	Лист 2

Копировал: Чурадзе. Формат 22

В – В лист 2

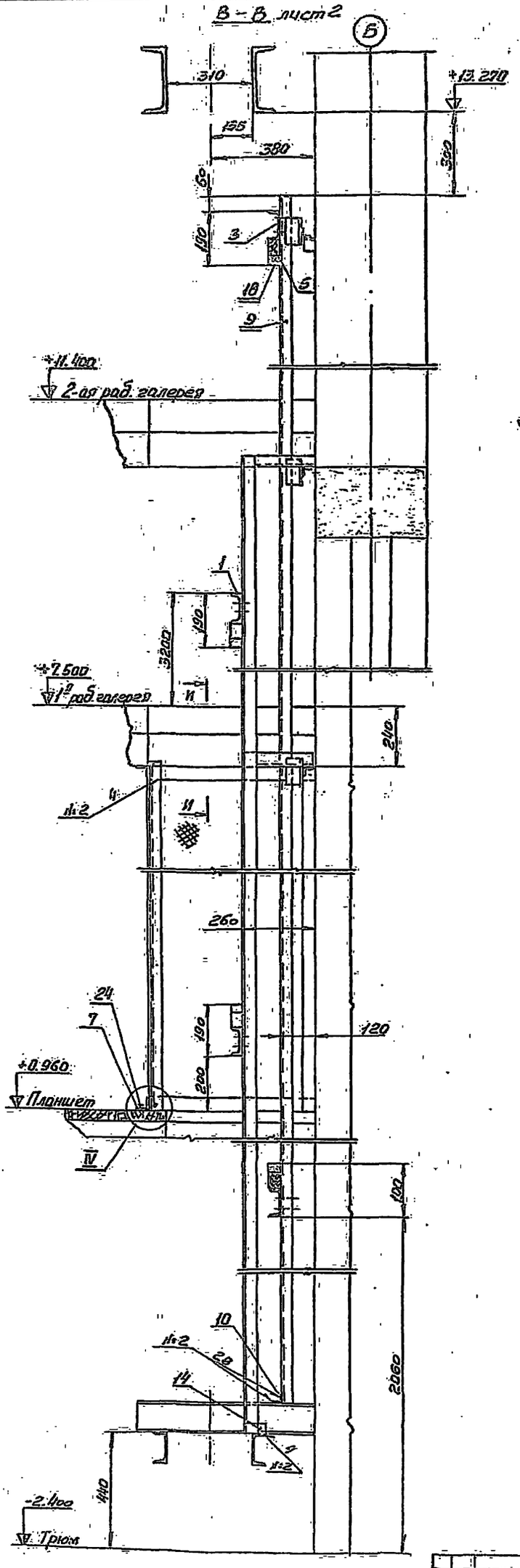

IV
М 1:1

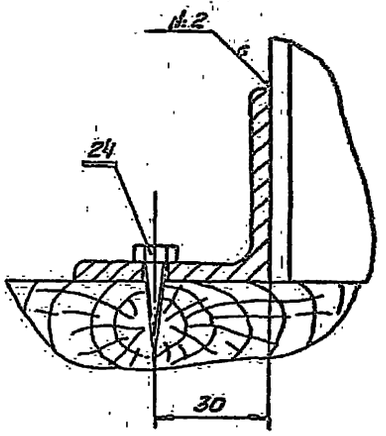

II – II
М 1:1

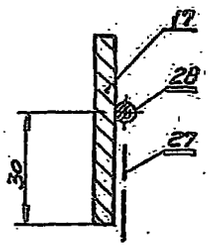

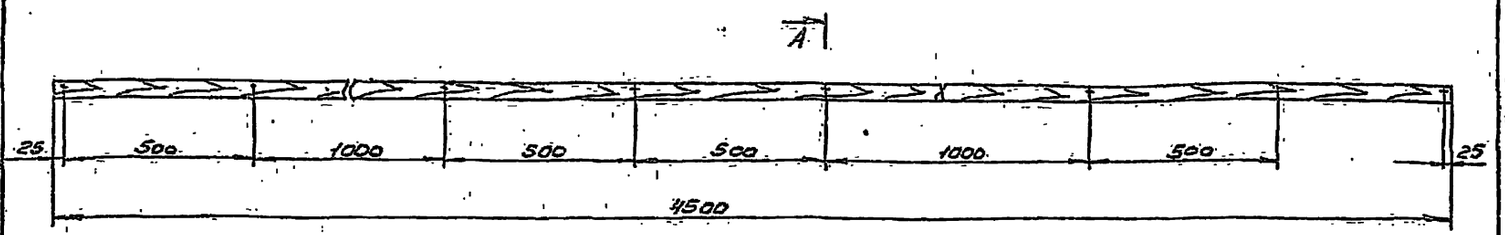

287М.50.003 – изображено
287М.50.003-01 – изображение зеркальное

Неуказанные предельные отклонения размеров по СМ.

А – А
М 1:1

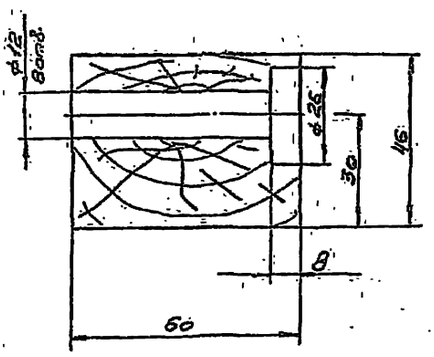

					287М.50.003-		
Изм.	Лист	№ докум.	Подп.	Дата			
Разраб.		Шамин			Брусок верхний	Лит.	Масса	Масштаб
Пров.		Родичев				И	9,0	1:10
Т. контр.		Мостовой				Лист	Листов 1	
Н. контр.		Мостовой			Дуб ГОСТ 2695-71	Центральное бюро стандартизации и сертификации конструкций им. Б.С. Мезенцева Отдел №5		
Утв.		Мостовой						

Копировал: Чхиладзе Формат А2

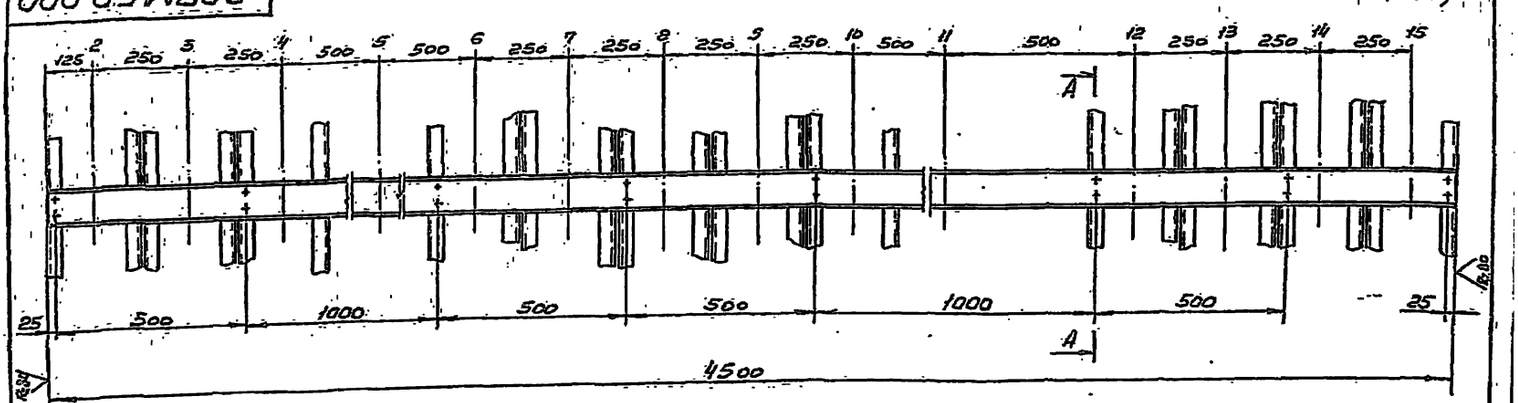

287М.50.002 – изображено
287М.50.002-01 – изображение зеркальное

Неуказанные предельные отклонения размеров по СМ.

А – А
М 1:2

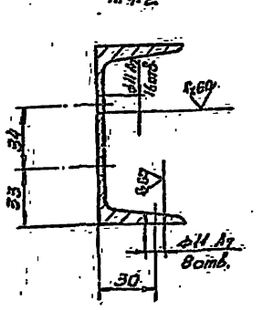

					287М.50.002		
Изм.	Лист	№ докум.	Подп.	Дата			
Разраб.		Шамин			Основание верхнее	Лит.	Масса	Масштаб
Пров.		Родичев				И	38,7	1:10
Т. контр.		Мостовой				Лист	Листов 1	
Н. контр.		Мостовой			Швеллер 10 ГОСТ 8240-70 Ст3 ГОСТ 535-58	Центральное бюро стандартизации и сертификации конструкций им. Б.С. Мезенцева Отдел №5		
Утв.		Мостовой						

10398-08 Копировал: Чхиладзе Формат А2

Формат	Зона	Поз.	Обозначение	Наименование	Кол.	Примечание
				Документация		
А2			50-361СБ	Сборочный чертеж		
				Детали		
А1		1	50-361-001	Кронштейн	1	
А1		2	50-361-002	Брусок	1	
Б2		3	50-361.003	Амортизатор 46×40×30		
				Резина ГОСТ 7338-65	1	0,25 кг
				Стандартные изделия		
		4		Болт М10×25.36.05		
				ГОСТ 7798-70	2	
		5		Болт М10×75.36.05		
				ГОСТ 7801-72	1	
		6		Гайка М10.4.05		
				ГОСТ 5915-70	3	
		7		Шайба 10.65Г.05		
				ГОСТ 6402-70	2	

Изм.	Лист	№ докум.	Подп.	Дата
Разраб.		Родичев		
Пров.		Костылев		
Н. контр.		Мостовой		
Утв.		Мостовой		

50-361

Упор одинарный

Лит	Масса	Масштаб
И	1	2

Свердловский Оргтехмонтаж ст. Б.С.-Сверд.

Отдел №5

Копировал Хуторянская Формат А1

Формат	Зона	Поз.	Обозначение	Наименование	Кол.	Примечание
		8		Шайба 10.36.05		
				ГОСТ 11371-68	1	
		9		Гвоздь 3×70		
				ГОСТ 4028-63	2	

Инв.№ подл. | Подп. и дата | Взам. инв.№ | Инв.№ дубл. | Подп. и дата

Изм.	Лист	№ докум.	Подп.	Дата

50-361

Лист 2

Копировал Хуторянская Формат А1

50-361СБ

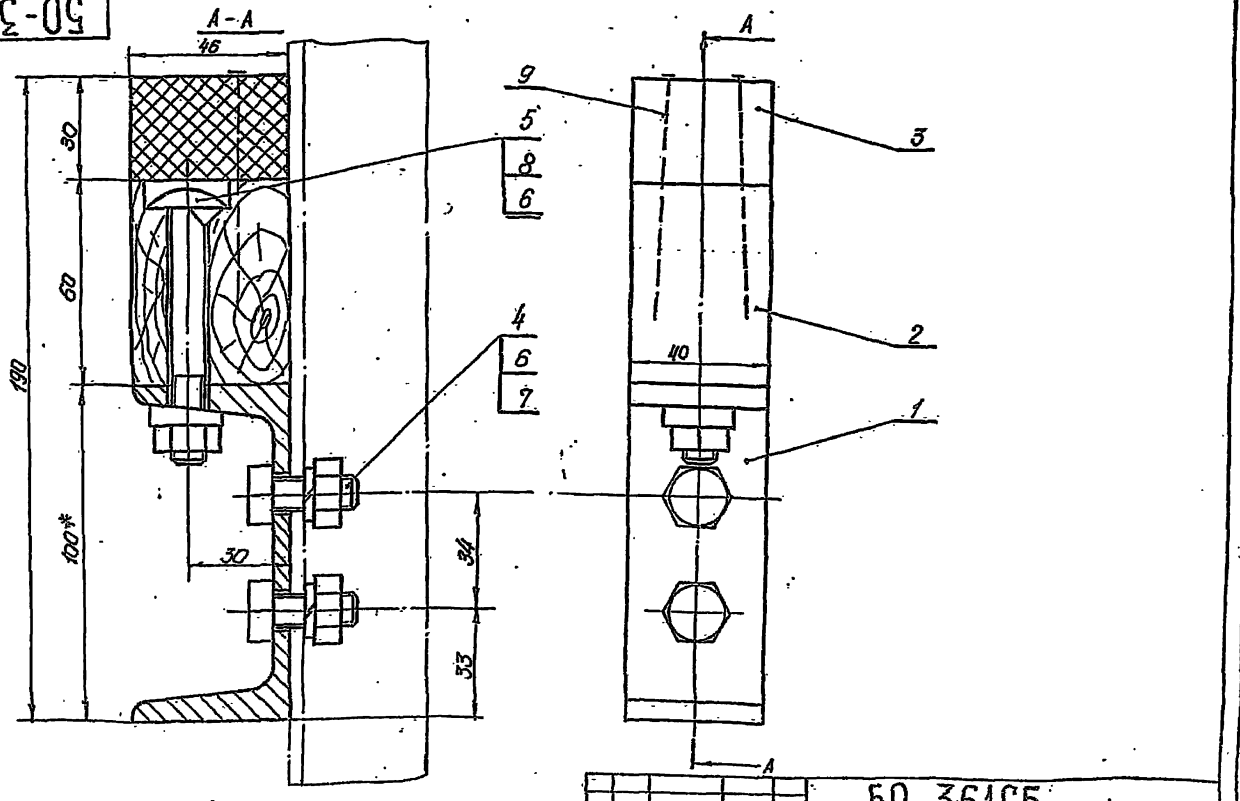

*. Размеры для справок

Изм.	Лист	№ докум.	Подп.	Дата
Разраб.		Родичев		
Пров.		Костылев		
Н. контр.		Мостовой		
Утв.		Мостовой		

50-361СБ

Упор одинарный

Сборочный чертеж

Лит	Масса	Масштаб
И	0,64	1:1

Лист Листов 1

Свердловский Оргтехмонтаж ст. Б.С.-Сверд.

Копировал Хуторянская Формат А2

287М.60МЧ

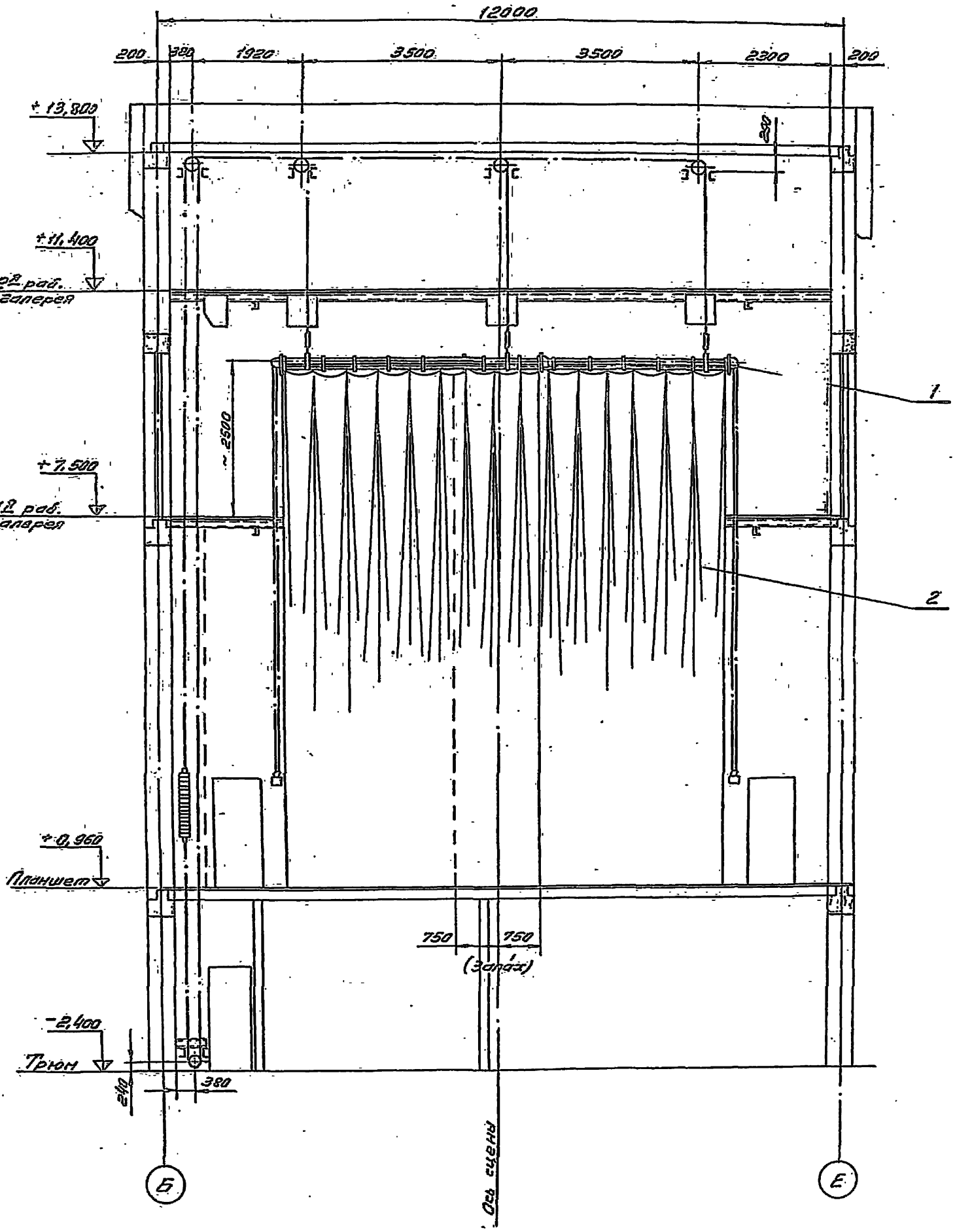

					287М.60МЧ			
Изм.	Лист	№ докум.	Подп.	Дата	Занавес попланный Монтажный чертеж	Лит.	Масса	Масштаб
Разраб.		Лебедев				4	210	1:50
Пров.		Мостович				Лист	Листов 1	
Т.контр.		Мостович						
Н.контр.		Мостович						
Утв.		Мостович						

14396-08 55

Копир. Бал. Пигарева

Формат 22

Формат	Зона	Поз.	Обозначение	Наименование	Кол.	Примечание
				Документация		
			287М. 60.10СБ	Сборочный чертеж		22:12
				Сборочные единицы		
11		1	50-12	Блок тип II	2	серия
11		2	50-50	Подвеска штанги ф60	2	2.290-3
11		3	50-51	Блок тип I	2	Выпуск 1
11		4	50-52	Втулка в сборе	30	Альбом 13
11		5	50-107	Скоба	14	Часть 2
11		6	50-134	Груз натяжной	2	
				Детали		
11		7	287М.60.10.001	Палец	1	
11		8	287М. 60.10.002	Палец	1	
11		9	287М. 60.10.003	Втулка	2	
11		10	287М. 60.10.004	Втулка	1	
11		11	287М. 60.10.005	Втулка	2	
11		12	287М. 60.10.006	Втулка	2	
64		13	287М. 60.10.007	Штанга	2	22,4кг
				Труба 50 ГОСТ 3262-62		
				L = 4600 Вт		
64		14	287М. 60.10.008	Опора	4	2,9кг
				Круг В10 ГОСТ 2590-71 / Ст.3 ГОСТ 535-58		
				L = 4600 Вт		
11		15	50-001	Распорка тип I	2	

Изм.	Лист	№ докум.	Подп.	Дата
Разраб.		Лебедев		
Пров.		Родичев		
Н.контр.		Мостовин		
Утв.		Мостовин		

287М.60.10

Дорога
занавеса попланного

Лит	Лист	Листов
И	1	2

Зрелищных зданий и спортивных сооружений им. Б.С. Мезенцева
Отдел № 5

Копировал Хуторянская Формат 11

Формат	Зона	Поз.	Обозначение	Наименование	Кол.	Примечание
11		16	50-44.001	Хомут	2	
				Стандартные изделия		
				Гайки ГОСТ 5915-70		
		17		М10. 4.05	1	
		18		М12. 4.05	1	
				Шайбы ГОСТ 6402-70		
		19		10.65Г.05	1	
		20		12.65Г.05	1	
				Материалы		
		21		Канат пеньковый бельный	40м	17кг
				нормальный ф12,7 ГОСТ 483-55		
		22		Проволока 0,8	5м	0,15кг
				ГОСТ 3282-46		

Инв. № подл. | Подп. и дата | Взам. инв. № | Инв. № дубл. | Подп. и дата

Изм.	Лист	№ докум.	Подп.	Дата

287М. 60.10

Лист 2

Копировал Хуторянская Формат 11

287М.60.10СБ

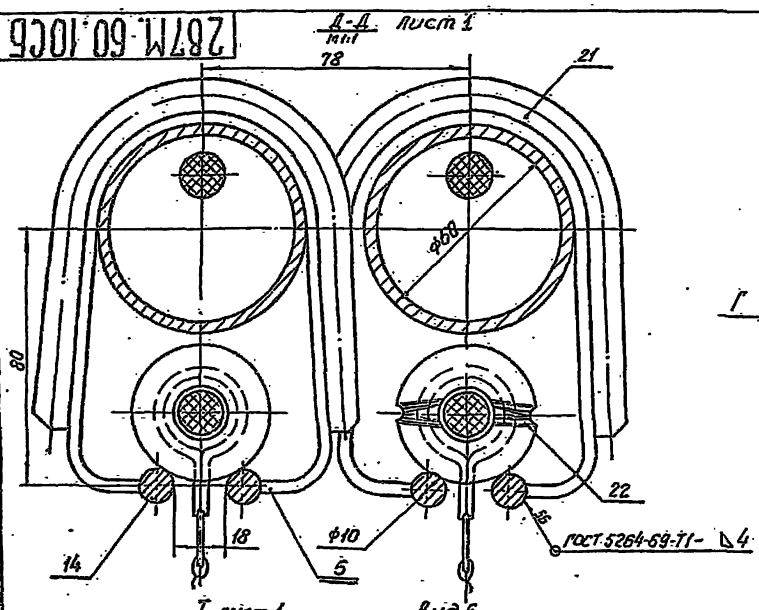

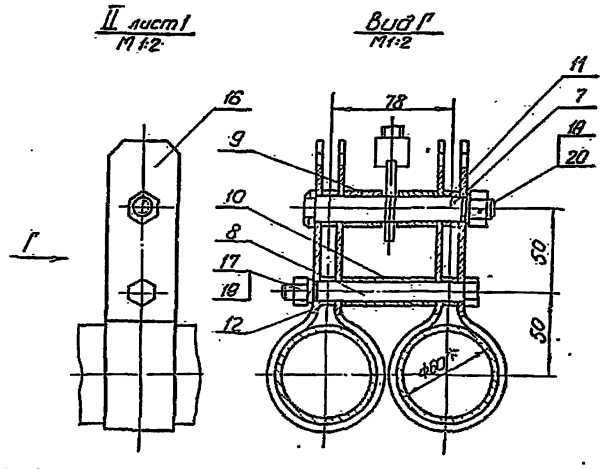

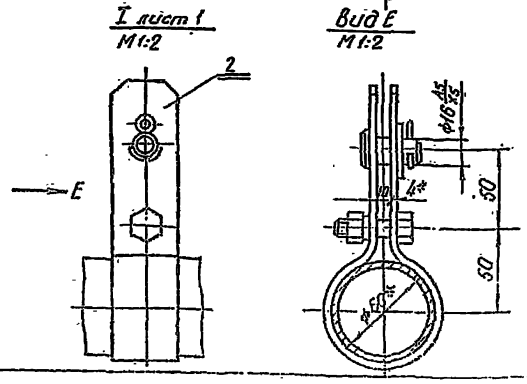

1. Приварку скоб поз.5 производить после установки подвесок поз.6.
2. Допустимая непараллельность опор поз. 14 не более ±1 по всей длине опор.
3.* Размеры для справок.
4. Неуказанные предельные отклонения размеров по СМ7.

287М.60.10СБ

Лист 2

Копировал Хуторянская Формат 12

287М.60.10СБ

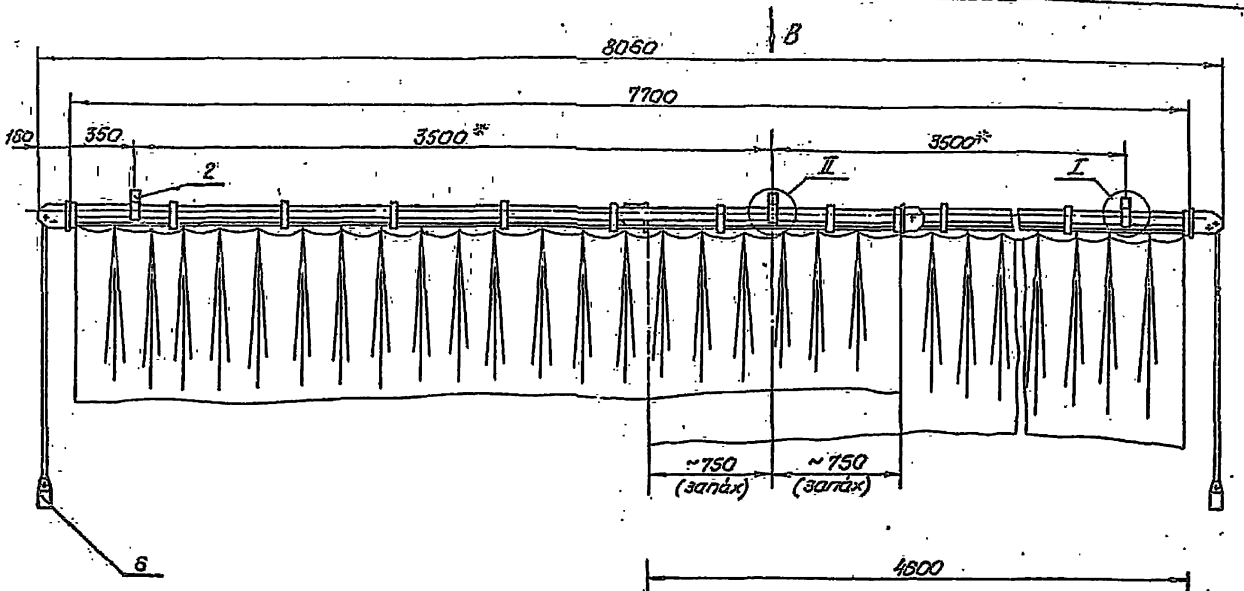

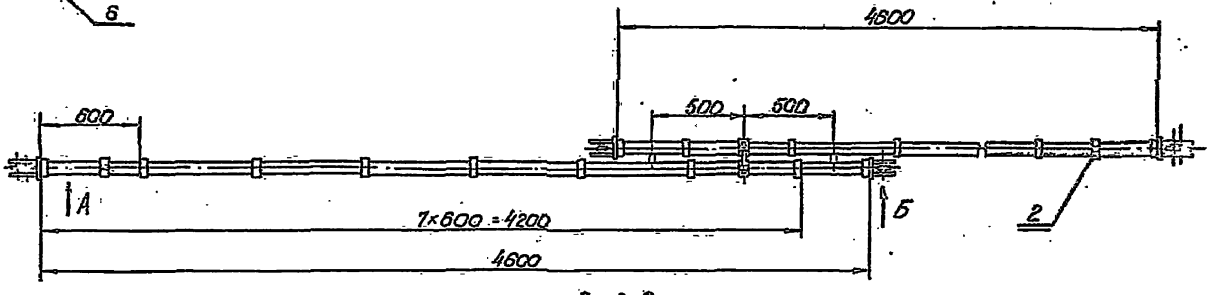

Вид В
М 1:5

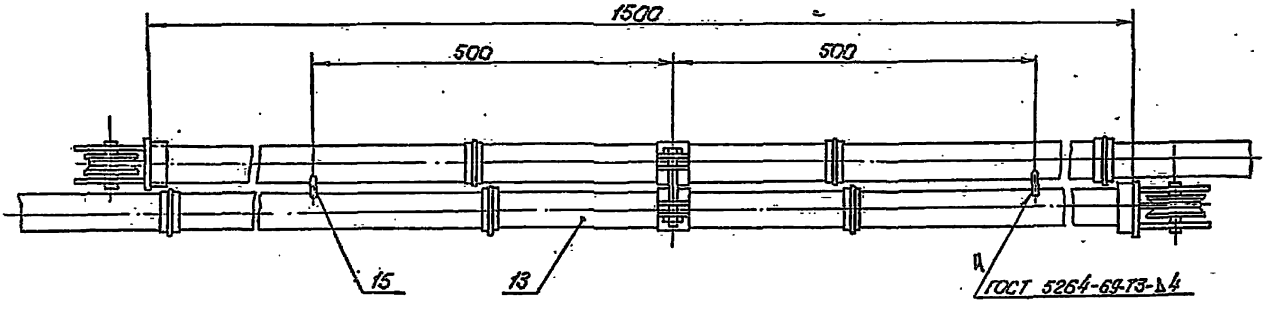

Вид А
М 1:2,5

Вид Б
М 1:2,5

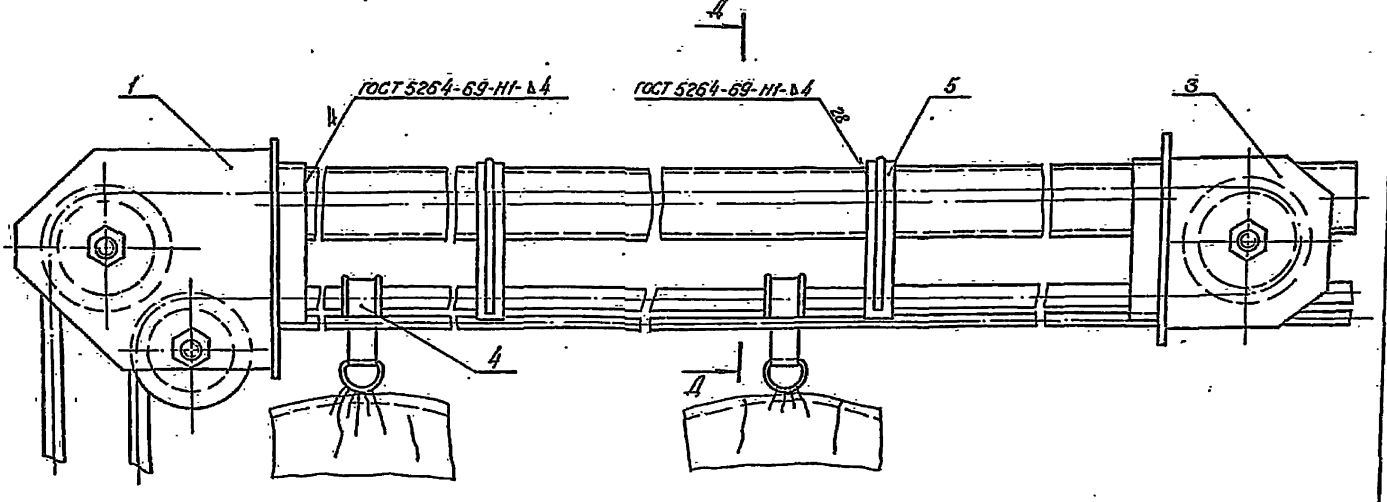

					287М.60.10СБ			
Изм.	Лист	№ докум.	Подп.	Дата	Дорога занавеса попланного Сборочный чертеж	Лит.	Масса	Масштаб
Разраб.		Лебедев				4	135	1:2
Пров.		Родичев				Лист 1	Листов 2	
Т.контр.		Мостович				Уральский завод Мостовой сборочной фирмы им. Б.С. Мезенцева Отдел №5		
Н.контр.		Мостович						
Утв.		Мостович						

287М.60.10.003

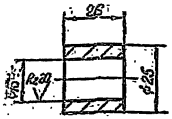

Неуказанные предельные отклонения размеров: отверстий - по A_7, валов - по B_7, остальных - по C_{M7}

Изм.	Лист	№ докум.	Подп.	Дата	287М.60.10.003
Разраб.		Лебедев			Втулка
Пров.		Родичев			
Т.контр.		Костовин			
Н.контр.		Костовин			Ст.3 ГОСТ 380-71
Утв.		Костовин			

Лит.	Масса	Масштаб
И	0,05	1:1

Лист | Листов 1

Центральный заводской экспериментальный цех ВС Мосенергоремонт

Отдел №5

Копировал Хуторянская | Формат А1

287М.60.10.004

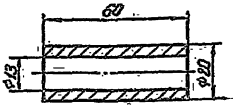

Неуказанные предельные отклонения размеров: отверстий - по A_7, валов - по B_7, остальных - по C_{M7}

Изм.	Лист	№ докум.	Подп.	Дата	287М.60.10.004
Разраб.		Лебедев			Втулка
Пров.		Родичев			
Т.контр.		Костовин			
Н.контр.		Костовин			Ст 3 ГОСТ 380-71
Утв.		Костовин			

Лит.	Масса	Масштаб
И	0,1	1:1

Лист | Листов 1

Центральный заводской экспериментальный цех ВС Мосенергоремонт

Отдел №5

Копировал Хуторянская | Формат А1

Инв.№ подл. | Подп. и дата | Взам.инв.№ | Инв.№ дубл. | Подп. и дата

287М.60.10.002

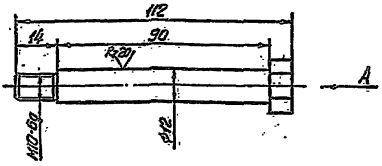

Вид А

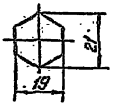

Неуказанные предельные отклонения размеров: валов - по B_7, остальных - по C_{M7}.

Изм.	Лист	№ докум.	Подп.	Дата	287М.60.10.002
Разраб.		Лебедев			Палец
Пров.		Родичев			
Т.контр.		Костовин			

Лит.	Масса	Масштаб
И	0,17	1:1

Лист | Листов 1

287М.60.10.001

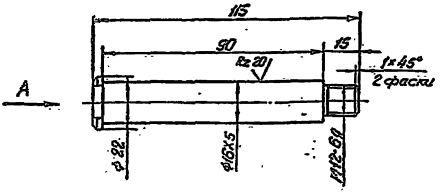

Неуказанные предельные отклонения размеров: валов - по B_7, остальных - по C_{M7}.

Вид А

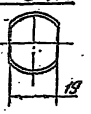

Инв.№ подл. | Подп. и дата | Взам.инв.№ | Инв.№ дубл. | Подп. и дата

Изм.	Лист	№ докум.	Подп.	Дата	287М.60.10.001
Разраб.		Лебедев			Палец
Пров.		Родичев			
Т.контр.		Костовин			

Лит.	Масса	Масштаб
И	0,2	1:1

287М.60.10.005

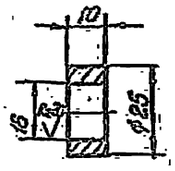

Неуказанные предельные отклонения размеров: отверстий - по A_7, валов - по B_7, остальных - по C_{M7}.

		287М.60.10.005				
Изм. Лист	№ докум.	Подп.	Дата			
Разраб.	Лебедев			Втулка	Лит.	Масса	Масштаб
Пров.	Родичев				И	0,02	1:1
Т.контр.	Мостовой				Лист	Листов 1
Н.контр.	Мостовой			Ст.3 ГОСТ 380-71	Звеницкая защита и строительная сантехника им. Б.С. Мезенцева Отдел №5	
Утв.	Мостовой					

Копировал Хуторянская Формат А1

287М.60.10.006

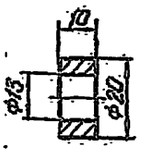

Неуказанные предельные отклонения размеров: отверстий по A_7, валов - по B_7, остальных - по C_{M7}.

		287М.60.10.006				
Изм. Лист	№ докум.	Подп.	Дата			
Разраб.	Лебедев			Втулка	Лит.	Масса	Масштаб
Пров.	Родичев				И	0,02	1:1
Т.контр.	Мостовой				Лист	Листов 1
Н.контр.	Мостовой			Ст.3 ГОСТ 380-71	Звеницкая защита и строительная сантехника им. Б.С. Мезенцева Отдел №5	
Утв.	Мостовой					

Копировал Хуторянская Формат А1

Инв. № подл. | Подп. и дата | Взам. инв. № | Инв. № дубл. | Подп. и дата

287М.20.10.007

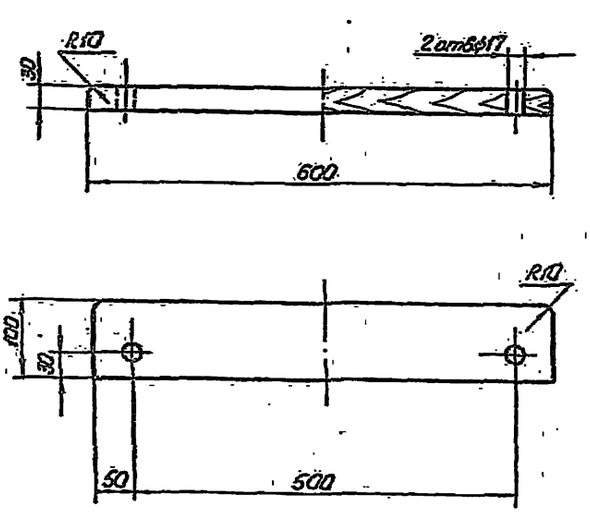

		287М.20.10.007				
Изм. Лист	№ докум.	Подп.	Дата			
Разраб.	Беляев			Прижим	Лит.	Масса	Масштаб
Пров.	Мостовой				И	1,3	1:5
Т.контр.	Мостовой				Лист	Листов 1
Н.контр.	Мостовой			Сосна ГОСТ 8486-66	Звеницкая защита и строительная сантехника им. Б.С. Мезенцева Отдел №5	
Утв.	Мостовой					

Копировал Хуторянская Формат А1

287М.2012.001

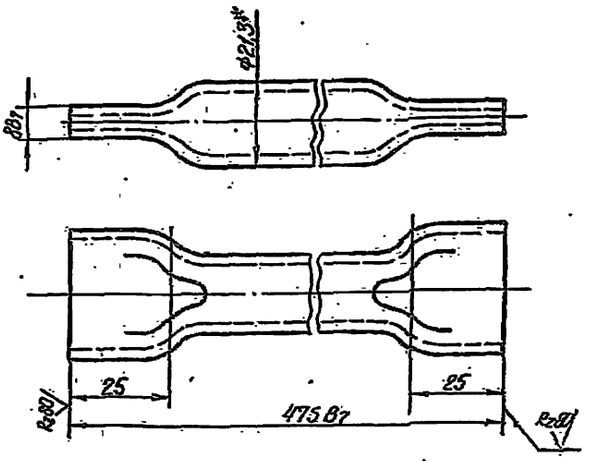

1. Неуказанные предельные отклонения размеров - по IT_{16}.
2. * Размер для справок.

		287М.20.12.001				
Изм. Лист	№ докум.	Подп.	Дата			
Разраб.	Беляев			Стойка L=475	Лит.	Масса	Масштаб
Пров.	Мостовой				И	0,51	1:1
Т.контр.	Мостовой				Лист	Листов 1
Н.контр.	Мостовой			Труба 15 ГОСТ 3262-62	Звеницкая защита и строительная сантехника им. Б.С. Мезенцева Отдел №5	
Утв.	Мостовой					

Копировал Хуторянская Формат А1

287М.40.002

(V) A

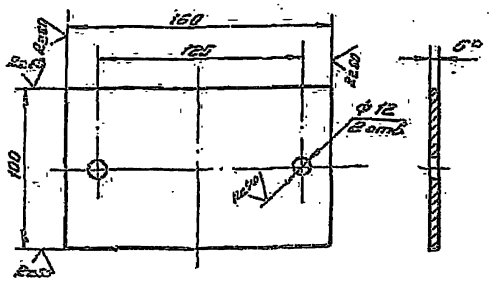

1. Неуказанные предельные отклонения размеров: отверстий – по А7; валов – по В7; остальных – по СМ7.
2. *Размер для справок.

					287М.40.002			
Изм.	Лист	№ докум.	подп.	дата	Подкладка	Лит	Масса	Масштаб
Разраб.		Лебедев				И	0,3	1:2
Пров.		Мостовиц				Лист	Листов 1	
Т.контр.		Мостовиц						
Н.контр.		Мостовиц			Лист 5 ГОСТ 19903-74 / Ст3 ГОСТ 14637-69	Цинкарт. зданий и спортивных сооружений им. Б.С. Мезенцева Отдел № 5		
Утв.		Мостовиц						

Копировал: Пигарева Формат 11

287М.50.004

(V) A

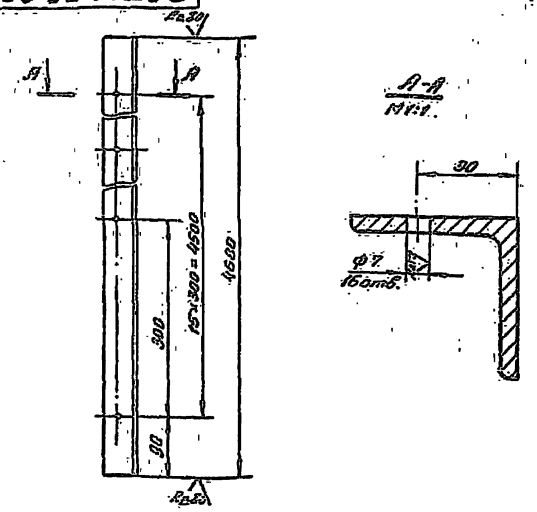

Неуказанные предельные отклонения размеров: валов – по В7; отверстий – по А7; остальных – по СМ7.

					287М.50.004			
Изм.	Лист	№ докум.	подп.	дата	Опора	Лит	Масса	Масштаб
Разраб.		Шамин				И	17,7	1:5
Пров.		Мостовиц				Лист	Листов 1	
Т.контр.		Мостовиц						
Н.контр.		Мостовиц			Уголок 6 50×50×5 ГОСТ 8509-72 / Ст3 ГОСТ 535-58	Цинкарт. зданий и спортивн. сооружен. им. Б.С. Мезенцева Отдел № 5		
Утв.		Мостовиц						

Копировал: Пигарева Формат 11

50-361.001

(V) A

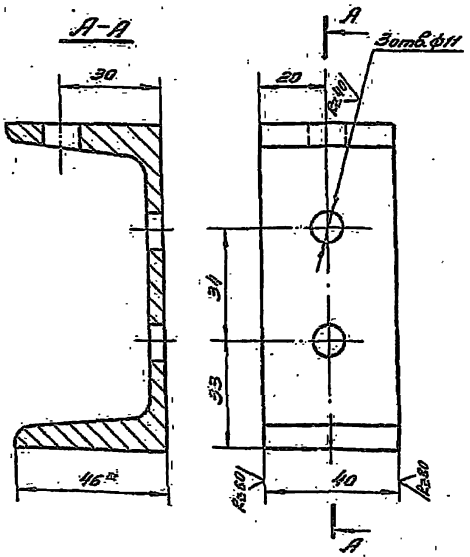

1. Неуказанные предельные отклонения размеров: отверстий – по А7, остальных – по СМ7.
2. *Размеры для справок.

					50-361.001			
Изм.	Лист	№ докум.	подп.	дата	Кронштейн	Лит	Масса	Масштаб
Разраб.		Родичев				И	0,34	1:1
Пров.		Мостовиц				Лист	Листов 1	
Т.контр.		Мостовиц						
Н.контр.		Мостовиц			Швеллер 10 ГОСТ 8240-72 / Ст3 ГОСТ 535-58	Цинкарт. зданий и спортивн. сооружен. им. Б.С. Мезенцева Отдел № 5		
Утв.		Мостовиц						

Копировал: Пигарева Формат 11

50-361.002

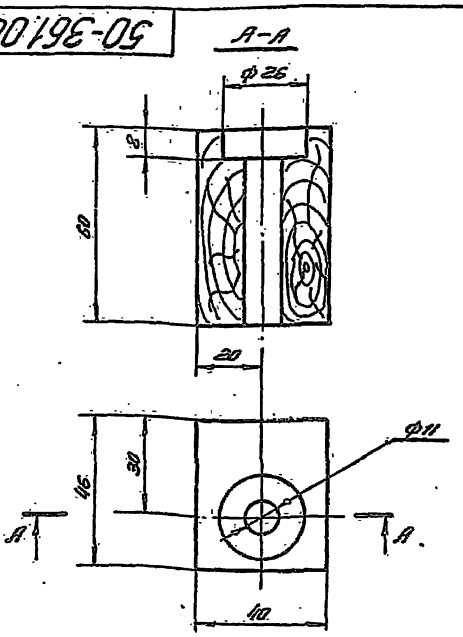

					50-361.002			
Изм.	Лист	№ докум.	подп.	дата	Брусок	Лит	Масса	Масштаб
Разраб.		Родичев				И	0,07	1:1
Пров.		Мостовиц				Лист	Листов 1	
Т.контр.		Мостовиц						
Н.контр.		Мостовиц			Дуб ГОСТ 2695-71	Цинкарт. зданий и спортивн. сооружен. им. Б.С. Мезенцева Отдел № 5		
Утв.		Мостовиц						

Копировал: Пигарева Формат 11

gost.e-ecolog.ru