ТИПОВОЙ ПРОЕКТ

262-12-151

СЕЛЬСКИЙ ДОМ КУЛЬТУРЫ С ЗАЛОМ НА 300 МЕСТ

С АДМИНИСТРАТИВНЫМИ ПОМЕЩЕНИЯМИ /В КОНСТРУКЦИЯХ ИИ-ОЧ/

АЛЬБОМ III

ЧАСТЬ 1

14396-06

ЦЕНА 5-10

gost.e-ecolog.ru

ТИПОВОЙ ПРОЕКТ

262-12-151

СЕЛЬСКИЙ ДОМ КУЛЬТУРЫ С ЗАЛОМ НА 300 МЕСТ

С АДМИНИСТРАТИВНЫМИ ПОМЕЩЕНИЯМИ /В КОНСТРУКЦИЯХ ИИ-ОЧ/

СОСТАВ ПРОЕКТА

АЛЬБОМ О		МАТЕРИАЛЫ ДЛЯ ПРИВЯЗКИ ЧЕРТЕЖИ РАБОТ НУЛЕВОГО ЦИКЛА
АЛЬБОМ I	/ЧАСТЬ 1/	АРХИТЕКТУРНО - СТРОИТЕЛЬНЫЕ, ТЕХНОЛОГИЧЕСКИЕ И КОНСТРУКТИВНЫЕ ЧЕРТЕЖИ
	/ЧАСТЬ 2/	СТАЛЬНЫЕ ВИТРАЖИ - СТАДИЯ КМ
АЛЬБОМ II	/ЧАСТЬ 1/	САНИТАРНО - ТЕХНИЧЕСКИЕ ЧЕРТЕЖИ, АВТОМАТИЗАЦИЯ САНТЕХУСТРОЙСТВ
	/ЧАСТЬ 2/	ПРОТИВОПОЖАРНАЯ АВТОМАТИКА
АЛЬБОМ III	/ЧАСТЬ 1/	ЭЛЕКТРОТЕХНИЧЕСКАЯ ЧАСТЬ, УСТРОЙСТВО РАДИО И СВЯЗИ, КИНОТЕХНОЛОГИЯ
	/ЧАСТЬ 2/	ОБОРУДОВАНИЕ КИНОЭКРАНА
АЛЬБОМ IV		МЕХАНИЧЕСКОЕ ОБОРУДОВАНИЕ СЦЕНЫ
АЛЬБОМ V		ЗАДАНИЕ ЗАВОДАМ ИЗГОТОВИТЕЛЯМ
АЛЬБОМ VI		ИЗДЕЛИЯ ЗАВОДСКОГО ИЗГОТОВЛЕНИЯ
АЛЬБОМ VII		ЗАКАЗНЫЕ СПЕЦИФИКАЦИИ
АЛЬБОМ VIII	/ЧАСТЬ 1/	СМЕТЫ
АЛЬБОМ IX	/ЧАСТЬ 2/	ВАРИАНТ ДВОЙНОГО ИСПОЛЬЗОВАНИЯ ПОМЕЩЕНИЙ 1ГО ЭТАЖА

АЛЬБОМ III

ЧАСТЬ 1

РАЗРАБОТАН
ЦНИИЭП ЗРЕЛИЩНЫХ ЗДАНИЙ И СПОРТИВНЫХ СООРУЖЕНИЙ им. Б.С. МЕЗЕНЦЕВА

ТЕХНИЧЕСКИЙ ПРОЕКТ УТВЕРЖДЕН ГОСГРАЖДАНСТРОЕМ ПРИКАЗ №6 ОТ 9.I.1976г.
РАБОЧИЕ ЧЕРТЕЖИ ВВЕДЕНЫ В ДЕЙСТВИЕ ЦНИИЭП ЗРЕЛИЩНЫХ ЗДАНИЙ И СПОРТИВНЫХ СООРУЖЕНИЙ им. Б.С. МЕЗЕНЦЕВА ПРИКАЗ № 141 от 30/XI - 1976 г

1	2	3
Перечень чертежей марки „ЭЛ"	ЭЛ-2	3
Пояснительная записка	ЭЛ-3	4
Сводная спецификация оборудования и материалов для монтажно электрооборудования Лист 1	ЭЛ-4	5
1 Лист 2	ЭЛ-5	6
1 Лист 3	ЭЛ-6	7
1 Лист 4	ЭЛ-7	8
Силовое электрооборудование		
Питающая сеть 380/220В Схема принципиальная однолинейная	ЭЛ-8	9
Вводно-распределительное устройство Опросный лист.	ЭЛ-9	10
Шкафы распределительные 2ШР-С, 3ШР-С. Схемы принципиальные однолинейные	ЭЛ-10	11
Шкафы управления 1ШУ-С÷14ШУ-С, щитки силовые 2Я, 3Я. Схема принципиальная однолинейная	ЭЛ-11	12
Шкаф распределительный 4ШР-С. Схема принципиальная однолинейная	ЭЛ-12	13
Приводы 1÷6; 11, 12, 53, 56, 58 Схемы принципиальные	ЭЛ-13	14
Шкафы управления 1ШУ-С, 5ШУ-С. Схемы подключений.	ЭЛ-14	15
Шкафы управления 3ШУ-С, 4ШУ-С, 6ШУ-С Схемы подключений	ЭЛ-15	16
Шкафы управления 7ШУ-С, 8ШУ-С Схемы подключений.	ЭЛ-16	17
Шкафы управления 9ШУ-С÷11 ШУ-С Схемы подключений	ЭЛ-17	18
Шкафы управления 12ШУ-С, 13ШУ-С, нагреватель заслонки 50 Схемы подключений	ЭЛ-18	19
Освещение здания		
Электроосвещение. План подвала и венткамер	ЭЛ-19	20
Электроосвещение. План 1-го этажа	ЭЛ-20	21
Электроосвещение. План 2-го этажа	ЭЛ-21	22
Электроосвещение. План кровли. Расчетная схема питающей сети. Примечание. Условные обозначения	ЭЛ-22	23
Электроосвещение. Управление дежурным и рабочим освещением зрительного зала Схемы принципиальные	ЭЛ-23	24
Электроосвещение. Управление сигнальным, аварийным освещением и рекламой. Схемы принципиальные.	ЭЛ-24	25
Постановочное освещение		
Сводная таблица потребителей освещения сцены и подсчет мощностей	ЭЛ-25	26
План расположения светотехнического оборудования для освещения сцены. Условные обозначения.	ЭЛ-26	27
Распределительный пульт освещения сцены. Схема принципиальная однолинейная	ЭЛ-27	28
Схемы разбивки ручек регулятора и щеток автотрансформаторов подключения нагрузки к щеткам автотрансформаторов.	ЭЛ-28	29
Регулируемое и нерегулируемое освещение сцены. Ультрафиолетовое облучение. Схемы расчетные	ЭЛ-29	30
Рабочее освещение сцены. Дежурное освещение сцены. Режиссерская сигнализация. Схемы принципиальные.	ЭЛ-30	31
Дымовые люки. Схемы принципиальные и подключения. Питание и управление силовых потребителей сцены. Схема принципиальная	ЭЛ-31	32
Антрактно-разводной занавес. Схемы принципиальные и подключения. Питание и управление силовых потребителей сцены.	ЭЛ-32	33
Конструкции №1 и №2 для установки автотрансформаторов 1АТ, 2АТ и автоматов АЗ161 и АЗ162. Схемы соединений.	ЭЛ-33	34
Разводка сети по рампе и софитам 1-2 планов. Примечания.	ЭЛ-34	35
Конструктивное выполнение разводки софитным фермам I и II планов. Сборка с магнитными пускателями. Схема соединений.	ЭЛ-35	36
Рабочее и аварийное освещение. Режиссерская сигнализация. Планы трюма, планшета и рабочих галерей. Общие примечания.	ЭЛ-36	37
Конструктивные чертежи		
Трубно-кабельный журнал. Лист 1	ЭЛ-37	38
Трубно-кабельный журнал. Лист 2	ЭЛ-38	39
Трубно-кабельный журнал. Лист 3	ЭЛ-39	40
Трубно-кабельный журнал. Лист 4	ЭЛ-40	41
План подвала. Расположение электрооборудования и прокладка труб.	ЭЛ-41	42
План 1-го этажа. Расположение электрооборудования и прокладка труб.	ЭЛ-42	43
План 2-го этажа. Расположение электрооборудования и прокладка труб.	ЭЛ-43	44
Электрощитовая. Расположение электрооборудования и прокладка труб.	ЭЛ-44	45
Машзал. Расположение электрооборудования и прокладка труб.	ЭЛ-45	46
Венткамеры №1 и №2. Насосная станция. Расположение электрооборудования и прокладка труб.	ЭЛ-46	47
Буфеты 1-го и 2-го этажей. Расположение электрооборудования и прокладка труб.	ЭЛ-47	48
Почта. Расположение электрооборудования и прокладка труб. Общие примечания к чертежам прокладки труб.	ЭЛ-48	49
Сцена. Расположение электрооборудования и прокладка труб. Спецификация материалов к плану 1-го и 2-го этажей	ЭЛ-49	50
Рабочая галерея А. Расположение электрооборудования и прокладка труб. Ведомость изделий монтажно-заготовительного участка	ЭЛ-50	51
Регуляторная. Расположение электрооборудования и прокладка труб	ЭЛ-51	52
Регуляторная. Тросовая передача	ЭЛ-52	53
Регуляторная. Тросовая передача. Разрезы I-I; II-II.	ЭЛ-53	54
Регуляторная. Тросовая передача Поворотный ролик.	ЭЛ-54	55
Технические условия на изготовление гибких сценических лент. Лист 1	ЭЛ-55	56
Технические условия на изготовление гибких сценических лент. Лист 2	ЭЛ-56	57
Технические условия на изготовление гибких сценических лент. Лист 3	ЭЛ-57	58
Шкаф аккумуляторов.	ЭЛ-58	59
Узлы установки светильников	ЭЛ-59	60
Сборка с магнитными пускателями Общий вид.	ЭЛ-60	61
Коробка со штепсельной розеткой А700 Коробка со штепсельной розеткой У210	ЭЛ-61	62
Штепсельная коробка на 4 ШТС-40Л типа ШКГ-4. Штепсельная коробка на 6 ШТС-40Л типа ШКТ-6. Общий вид.	ЭЛ-62	63
Штепсельная коробка ШКГ-4, ШКГ-6. Детали.	ЭЛ-63	64
Конструкция для установки автотрансформатора и автоматов. Общий вид и детали.	ЭЛ-64	65
Штепсельная коробка КШС. Общий вид и детали.	ЭЛ-65	66
Установка прожекторов для бокового освещения эстрады. Конструкция для установки темнителей ТС-5, ТС-6.	ЭЛ-66	67
Конструкция для установки выпрямителя ВСН-5А. Конструкция для установки кнопки КЕ-212-2	ЭЛ-67	68
Клеммный ящик на 20 клемм. Конструкции №1 и №2	ЭЛ-68	69

1976 | Сельский дом культуры с залом на 300 мест, с административными помещениями в конструкциях серии 4.407-04 | Перечень чертежей марки „ЭЛ". | Типовой проект 262-12-151 | Альбом III часть 1 | Лист ЭЛ 1

1	2	3
План подвала. Расположение электрооборудования и прокладка труб	ЭЛ-41	42
План 1го этажа. Расположение электрооборудования и прокладка труб	ЭЛ-42	43
План 2го этажа. Расположение электрооборудования и прокладка труб	ЭЛ-43	44
Электрощитовая. Расположение электрооборудования и прокладка труб	ЭЛ-44	45
Машзал. Расположение электрооборудования и прокладка труб.	ЭЛ-45	46
Вентокамеры №1 и №2. Насосная станция. Расположение электрооборудования и прокладка труб.	ЭЛ-46	47
Буфет 1го и 2го этажа. Расположение электрооборудования и прокладка труб	ЭЛ-47	48
Почта. Расположение электрооборудования и прокладка труб. Общие привязания к чертежам прокладки труб	ЭЛ-48	49
Сцена. Расположение электрооборудования и прокладка труб. Спецификация материалов к плану 1го и 2го этажа	ЭЛ-49	50
Рабочая галерея. Расположение электрооборудования и прокладка труб. Ведомость изделий монтажно-заготовительного участка	ЭЛ-50	51
Регуляторная. Расположение электрооборудования и прокладка труб	ЭЛ-51	52
Регуляторная. Тросовая передача	ЭЛ-52	53
Регуляторная. Тросовая передача Разрезы I-I, II-II.	ЭЛ-53	54
Регуляторная. Тросовая передача. Поворотный ролик	ЭЛ-54	55
Технические условия на изготовление гибких сценических лент. Лист 1	ЭЛ-55	56
Технические условия на изготовление гибких сценических лент. Лист 2	ЭЛ-56	57
Технические условия на изготовление гибких сценических лент. Лист 3	ЭЛ-57	58
Шкаф аккумуляторов	ЭЛ-58	59
Узлы установки светильников	ЭЛ-59	60
Сборка с магнитными пускателями	ЭЛ-60	61
Коробка со штепсельной розеткой А700. Коробка со штепсельной розеткой У210	ЭЛ-61	62

1	2	3
Штепсельная коробка на 4ШТС-40Л типа ШКГ-4. Штепсельная коробка на 6 ШТС-40Л. типа ШКГ-6. Общий вид	ЭЛ-62	63
Штепсельные коробки ШКГ-4, ШКГ-6. Детали	ЭЛ-63	64
Конструкция для установки автотрансформатора и автоматов Общий вид и детали	ЭЛ-64	65
Штепсельная коробка КШС. Общий вид и детали	ЭЛ-65	66
Установка прожекторов для бокового освещения эстрады. Конструкция для установки тепнителей ТС-5, ТС-6.	ЭЛ-66	67
Конструкция для установки выпрямителя ВСА-5А Конструкция для установки кнопки ПКЕ-212-2	ЭЛ-67	68
Клеммный ящик на 20 клемм. Конструкции №1 и №2	ЭЛ-68	69
Радио и связь		
Перечень чертежей марки „РС" Пояснительная записка Условные обозначения	РС-1	70
Схемы сетей	РС-2	71
Сети на планах 1 этажа и подвала	РС-3	72
Сети на плане 2 этажа	РС-4	73
Сводная спецификация на устройства радио и связи.	РС-5	74

1	2	3
Перечень чертежей марки „КФ". Пояснительная записка. Сводная спецификация кинотехнологического оборудования и основных монтажных материалов	КФ-1	75
План и разрез 1-1 зала с расположением оборудования и кабельной разводкой	КФ-2	76
План киноаппаратной и звукоаппаратной с расположением оборудования и кабельной разводкой	КФ-3	77
Разрез 2-2 киноаппаратной и звукоаппаратной с расположением оборудования и кабельной разводкой	КФ-4	78
Схема внешних соединений электросилового оборудования	КФ-5	79
Схема внешних соединений электроакустического оборудования. Лист 1	КФ-6	80
Схема внешних соединений электроакустического оборудования Лист 2	КФ-7	81
Схема внешних соединений электроакустического оборудования. Лист 3	КФ-8	82
Кабельный журнал	КФ-9	83

I Электроснабжение

По степени надежности электроснабжения электроприемники сельского дома культуры на 300 мест согласно ПУЭ-I-2-27 классифицируются следующим образом:

аварийное освещение и электродвигатели пожарных насосов - I категория;
кинопроекционная и постановочное освещение - II категория;
все остальные электроприемники - III категория.

Установленная мощность электроприемников здания составляет $P_у = 401$ квт., потребляемая мощность $P_р = 263$ квт., $S_р = 205$ кВА., при средневзвешенном коэффициенте мощности $\cos\varphi = 0{,}87$.

Система питания здания принята 380/220 в с глухозаземленной нейтралью трансформатора.

Для приема и распределения электроэнергии в здании предусматривается главный распределительный щит ГРЩ, скомпонованный из панелей серии ВРУ Главэлектромонтажа.

ГРЩ имеет две независимые друг от друга секции, каждая из которых питается независимой кабельной линией от своего источника питания с применением неавтоматического взаимного резервирования линий. Каждый ввод рассчитан на полную нагрузку.

Выбор источников питания и сечение питающих линий производится при привязке проекта.

Контрольный учет электроэнергии, потребляемой зданием, предусматривается на главном распределительном щите.

II Силовое электрооборудование.

Силовыми электроприемниками здания являются низковольтные асинхронные электродвигателями сантехнического оборудования пожарных насосов, технологическое оборудование буфета, мастерских, питающие устройства кино.

Установленная мощность силового электрооборудования составляет $P_{уст} = 205$ квт, потребляемая мощность 93 квт, $\cos\varphi = 0{,}81$.

Все электродвигатели поставляются комплектно с технологическим оборудованием и выбор их в проекте электротехнической части не производится.

Электроприемники I и II категорий обеспечиваются питанием с разных секций ГРЩ.

Для распределения электроэнергии для электроприемников буфета применены распределительные пункты серии ПР-9000.

Автоматизация сантехустройств выполняется отдельным проектом.

В проекте силового электрооборудования предусматривается выбор пусковой аппаратуры и местное управление электродвигателями для пуско-наладочных работ.

В качестве пусковой аппаратуры для электродвигателей вентсистем и насосов применены серийные шкафы управления ШУ5100.

Питающие и распределительные сети силового электрооборудования выполнены проводом АПВ в винипластовых трубах, прокладываемых скрыто в подшивке пола, в подшивке потолка и открыто.

В кинопроекционной, по зрительному залу и сцене в соответствии с ПУЭ, разводки выполнены медным проводом марки ПВ.

Провод питания к электродвигателям вентиляторов, находящихся на виброосновании, осуществляется гибким проводом ПГВ.

III. Электроосвещение здания

Проектом предусматриваются следующие виды освещения:

а) рабочее освещение (в том числе дежурное),
б) аварийное освещение для продолжения работы,
в) аварийное освещение для эвакуации (в том числе сигнальное).

Установленная мощность $P_у = 67{,}4$ квт, потребляемая мощность $P_р = 60{,}7$ квт, $I_{расч} = 104$ А.

Мощность аварийного освещения на постоянном токе $P_у = P_р = 1{,}65$ квт.

Рабочее освещение предусматривается во всех помещениях здания. Аварийное освещение для продолжения работы и для эвакуации, предусматривается в соответствии с действующей инструкцией ВСН 19-74 ГОСГРАЖДАНСТРОЯ и отраслевыми нормами освещения помещений зрелищных зданий Министерства Культуры СССР от 26 июля 1974 года.

В венткамерах предусмотрено ремонтное освещение, питаемое через трансформаторы 220/36 в.

В зрительном зале предусматривается дежурное освещение.

Величины минимальных уровней освещенности приняты в соответствии с действующими нормами СН и П II-А.9-71, ВСН 19-74 и отраслевыми нормалями Министерства культуры СССР.

Питание сети рабочего освещения осуществляется от ГРЩ.

Напряжение ламп - 220 в

Светильники аварийного освещения нормально не работают. В аварийном режиме питаются от аккумуляторной батареи 36 в.

Фонари „Выход" питаются в аварийном режиме от аккумуляторной батареи 36 в.

В качестве групповых щитков приняты щитки серии СУ9400.

Дистанционное управление освещением предусмотрено только в зрительном зале, во всех остальных помещениях управление местное.

Питающая и групповая сети выполнены проводом марок АПВ-500 и ПВ-500, прокладываемыми в винипластовых и стальных трубах. Питающая и групповая сети выполняются скрыто, за исключением технических помещений, где групповая сеть выполняется открыто.

IV Электроосвещение сцены.

Сценическое освещение разделяется на три вида: постановочное, рабочее (включая дежурное и аварийное). Установленная мощность постановочного освещения $P_{уст} = 126{,}4$ квт. Потребляемая мощность $S_{потр} = 54$ квт., $I_{расч} = 82$ А.

Постановочное освещение подразделяется на:

1. Регулируемое
2. Нерегулируемое
3. Ультрафиолетовое облучение.

Регулирование осуществляется театральным регулятором РТМ-60 с 50 ручками и двумя автотрансформаторами ТР-100/30М

Питание всех потребителей освещения сцены осуществляется от сценического щита, состоящего из вводного устройства ВРУ-В1 и двух шкафов типа ПР9000 (1ШР-Т, 2ШР-Т) Щит устанавливается в помещении регуляторной.

Верхнее освещение сцены осуществляется двумя поплановыми софитами, верхнее выносное - прожекторами, установленными на галерее выносного софита, боковое - прожекторами, установленными на конструкциях на боковых стенах зрительного зала и на первой рабочей галерее.

Нижний подсвет осуществляется стационарной рампой, установленной на обрезе авансцены. На боковых стенах сцены устанавливаются ящики со штепсельными разъемами, к которым подключается переносная аппаратура.

Для подсвета пюпитров в оркестровой яме устанавливаются розетки, питание которых осуществляется через регулятор РТМ-60.

Управление всеми видами постановочного освещения осуществляется со шкафа 1ШУ-Т, со щитков 1ЩО-Т ÷ 3ЩО-Т, установленных в регуляторной и со шкафа 2ШУ-Т, установленного на планшете сцены.

Светильники рабочего и аварийного освещения располагаются на рабочих галереях.

Светильники аварийного освещения нормально не работают, в аварийном режиме питаются от аккумуляторной батареи 36 в.

Фонари „Выход" нормально питаются от понизительного трансформатора 220/36 в, в аварийном режиме - от аккумуляторной батареи 36 в.

V Защитные мероприятия

Для защиты обслуживающего персонала от поражения электрическим током все металлические части электроустановок, нормально не находящиеся под напряжением, подлежат защитному заземлению.

Защитное заземление должно отвечать требованиям, изложенным в действующих „Правилах устройства электроустановок."

В качестве проводников заземления используются нулевые провода сети, специально проложенные проводники, металлические трубы, металлоконструкции, алюминиевые оболочки питающих кабелей, связанные с контуром заземления.

VI Молниезащита

Вопрос об устройстве молниезащиты решается при привязке проекта в зависимости от местных условий в соответствии с СН 305-69.

1976	Сельский дом культуры с залом на 300 мест с административными помещениями (в конструкциях серии ИИ-04)	Пояснительная записка	Типовой проект 262-12-151	Альбом III часть 1	Лист ЭЛ-3

№ п.п	Наименование и техническая характеристика основного и комплектующего оборудования, приборов, кабельных и других изделий	Тип, марка, каталог, № чертежа	Единица измерения	Количество
1	2	3	4	5
	Электрооборудование для монтажа силового электрооборудования			
	I Распределительные пункты, шкафы управления, ящики			
	Ввод на распределительное устройство, 380В, 400А:			
1	Вводная панель, плавкие вставки предохранителей 400А. На лицевой стороне шкафа надпись: „ВРУ, пан. 4"	ВРУ-В2	шт	1
2.	Распределительная панель, плавкие вставки предохранителей: 1×250А; 1×150А; 1×100А; 2×40А; 4×30А. На лицевой стороне шкафа надпись: „ВРУ, пан. 1"	ВРУ-Р24	шт	1
3	Распределительная панель, плавкие вставки предохранителей: 1×250А; 1×150А, 3×40А, 4×30А. На лицевой стороне шкафа надпись: „ВРУ, пан. 3"	ВРУ-Р24	шт	1
4	Распределительная панель, плавкие вставки предохранителей: 3×50А, 1×40А, 4×30А. На лицевой стороне шкафа надпись: „ВРУ, пан. 2 а, б."	ВРУ-Р16	шт	1
5	Шкаф силовой распределительный с установочными автоматами: 1шт – А3124/7, 100А, без расцепителей (вводной), 4шт – А3163, 50А, с тепловыми расцепителями: 1×25А, 2×20А, 1×15А. На лицевой стороне шкафа надпись: „ЗШР-С"	ПР9232-204	шт	1
6	1шт – А3124/7, 100А. без расцепителей (вводной); 3шт. – А3163, 50А, с тепловыми расцепителями 1×10А, 1×25А, 1×15А; с тепловыми расцепителями 3×15А. На лицевой стороне шкафа надпись: „4ШР-С"	ПР9232-205	шт	1
7	1шт – А3124/7, 100А. без расцепителей (вводной) 3шт – А3163, 50А, с тепловыми расцепителями 3×15А. 3шт – А3161, 50А с тепловыми расцепителями 3×15А. На лицевой стороне шкафа надпись: „1ШР-С"	ПР9232-205	шт	1
8	1шт – А3134/7, 200А без расцепителей (вводной) 3ш. – А3163, 50А с тепловыми расцепителями 2×20А, 1×15А. 5шт – А3161, 50А, с тепловыми расцепителями 1×20А, 4×15А. На лицевой стороне шкафа надпись: „3ШР-С"	ПР9232-310	шт.	1
	Шкаф управления асинхронным электродвигателем с к.з. ротором до 75кВт.			
9	однофидерный, автомат с комбинированным расцепителем 100А, ток нагревателей теплового реле пускателя 80А.	ШУ5102-2382В	шт	2
	На лицевой стороне шкафов соответственно надписи: „3ШУ-С", „4ШУ-С"			
10	Однофидерный, автомат с комбинированным расцепителем 80А, ток нагревателей теплового реле пускателя 60А. На лицевой стороне шкафа надпись: „1ШУ-С"	ШУ5101-2382Б	шт	1
11	Однофидерный, автомат с комбинированным расцепителем 40А, ток нагревателей теплового реле пускателя 30А. На лицевой стороне шкафа надпись: „6ШУ-С"	ШУ5102-1382Е	шт	1
	Шкаф управления асинхронным электродвигателем с к.з. ротором мощностью до 10 кВт:			
12	двухфидерный, автоматы с комбинированными расцепителями А-1-1,6А, А-2-12,5А, ток нагревателей тепловых реле РТ-1-1,25А, РТ-2-10А. На лицевой стороне шкафа надпись: „7ШУ-С"	ШУ5104-0382	шт	1
13	двухфидерный, автоматы с комбинированными расцепителями А-1-2,5А, А-2-16А; ток нагревателей тепловых реле РТ-1-2,0А, РТ-2-12,5А. На лицевой стороне шкафа надписи соответственно надписи: „10ШУ-С", „13ШУ-С"	ШУ5104-0382	шт	2
14	двухфидерный, автоматы с комбинированными расцепителями А-1-1,6А, А-2-2,5А, ток нагревателей тепловых реле РТ-1-1,25А, РТ-2-2А. На лицевой стороне шкафа надпись: „1ШУ-С"	ШУ5104-0382	шт	1
15	двухфидерный, автоматы с комбинированными расцепителями А-1, А-2-1,6А, ток нагревателей тепловых реле РТ-1, РТ-2-1,25А. На лицевой стороне шкафа надпись: „12ШУ-С"	ШУ-5104-0382А	шт	1
16	двухфидерный, автоматы с комбинированными расцепителями А-1, А-2-8А, ток нагревателей тепловых реле РТ-1, РТ-2-6,3А. На лицевой стороне шкафа надпись: „2ШУ-С"	ШУ5103-0382Н	шт	1
17	двухфидерный, автоматы с комбинированными расцепителями А-1-4А, А-2-3,2А, ток нагревателей тепловых реле РТ-1-3,2А, РТ-2-2,5А. На лицевой стороне шкафов соответственно надписи: „5ШУ-С", „8ШУ-С"	ШУ5103-0382	шт	2
18.	однофидерный, автомат с комбинированным расцепителем 10А, ток нагревателей теплового реле пускателя 8А. На лицевой стороне шкафа надпись: „9ШУ-С"	ШУ5102-0382К	шт	1
19	Ящик силовой 100А, переменного тока.	ЯВЗ-31-1	шт	1
20	Ящик силовой перемен. тока 380В, 15А	ЯПП-15	шт	2

1	2	3	4	5
	II Аппараты			
21	Пост управления с двумя кнопками	АЗ82	шт	1
22	Пакетно-кулачковый выключат.	ПКВ-2534У-30	шт	1
23	Выключатель автоматич. перемен. тока	АП-50-3	шт	3
24	Выключатель автоматич. перемен. тока	АП50-2	шт	2
25	Пост управления кнопочный трехштифтовый с надписями: „Открыть – Закрыть – стоп"	ПКЕ-222-3	шт	1
26	Пост управления кнопочный одноштифтовый с надписью: „Пуск"	ПКЕ-222-1	шт	1
27	Пост управления кнопочный двухштифтовый с надписями: „Пуск – стоп."	ПКЕ-212-2		
28	Розетка штепсельная 380В, 25А, комплектно с вилкой А701	А700	шт	1
29	Розетка штепсельная 220В, 10А	У94-С	шт	8
30	Вилка штепсельная	У85-6А	шт	8
	Электрооборудование для монтажа электроосвещения			
	I Распределительных пунктов, щитки, ящики, автоматы, трансформаторы, аппараты			
	Щиток групповой с установочными автоматами с расцепителями 20А: 6шт – А3163 (на лицевой стороне надпись 2ЩО)	СУ-9444-14	шт	1
2	4шт – А3163 (на лицевой стороне надпись: 1ЩО, 3ЩО)	СУ-9442-12	шт	2
3	16шт – А3161 (на лицевой стороне надпись 1ЩО)	СУ-9443-20	шт	1
4	10шт – А3161 (на лицевой стороне надпись 4ЩО)	СУ-9442-15	шт	1
5	8шт – А3161 (на лицевой стороне надпись: 2ЩО, 3ЩО)	СУ-9441-11	шт	2
	Шкаф управления асинхронным двигателем с короткозамкнутым ротором, однофидерный: до 10 кВт			
6	Нереверсивный, К-20, ТЭ-16 (на лицевой стороне надпись: 2ШУ-О)	ШУ5102-0382Н	шт	1
7	реверсивный, К-20, ТЭ-16 (на лицевой стороне надпись: 1ШУ-О)	ШУ5401-038ВН	шт	1
8	до 75кВт, нереверсивный К-50, ТЭ-40. (на лицевой стороне надпись: 3ШУ-О)	ШУ5102-1382Ж	шт	1
9	Ящик с однофазным понизительным трансформатором 250В, 2200В	ЯТП-0,25	шт	2
10	Аппарат местного освещения 50В, 220/36	АМО-3	шт	4
11	Темнитель света 380/220В, 10кВ	ТС-6М	шт	1
12	Выпрямитель селеновый 220/127В	ВСА-5А	шт	1
13	Кнопка управления, исполн. 2 красный	КЕ-011У3	шт	1
14	черный		шт	1
	Пост управления кнопочный брызгонепроницаем. исполнения:			
15		ПКЕ-222-2	шт	1
16		ПКЕ-222-3	шт	1
17	Звонок электрический 220В	ЗВЛ	шт	2
18	Реле промежуточное, 220В, 50гц. ТУ16.523.105-68	ПЭ21-8У3	шт	1

1976	Сельский дом культуры с залом на 300 мест, с административными помещениями (в конструкциях ИИ-04)	Сводная спецификация оборудования и материалов для монтажа электрооборудования лист 1	Типовой проект 262-12-151	Альбом III часть 1	Лист ЭЛ-4

14396-05 6

Формат А3

№ п.п.	Наименование и техническая характеристика основного комплектующего оборудования, приборов, кабельных и других изделий	Тип, марка, каталог, № чертежа	Единица измерения	Количество
1.	2	3	4	5
	II Электроустановочные изделия (выключатели, штепсельные розетки, вилки, патроны)			
19	Выключатель однополюсный 250В, 4А	У-85АМ	шт	145
20	Выключатель однополюсный поворотный 250В, 6А	Арт. 47	шт	31
21	Выключатель однополюсный 250В, 6А, для управления с двух мест.	Арт. 174	шт	10
22	Розетка штепсельная двухполюсная, 250В, 6А	У-86-КСМ	шт	53
23	Розетка штепсельная двухполюсная 250В, 10А	У-94С	шт	6
24	Розетка штепсельная двухполюсная, 250В, 10А	Инд. 03290	шт	14
25	Патрон пластмассовый с ниппелем, Е27/Н27П	Арт. 3388	шт	25
26	Патрон пластмассовый потолочный Е27/Ф1	ЭП-5	шт	5
	III Осветительные приборы. Источники света			
	Светильники для люминесцентных ламп комплектно с компенсирующим устройством:			
27	потолочный с стартёрного зажигания 2×40Вт.	УСП-5	шт	255
28	Подвесной с стартёрного зажигания 2×40Вт	ЛДР	шт	41
29	Подвесной уплотненный, бесстартерного зажигания 2×40Вт	ЛВЛП	шт	11
	Светильники для ламп накаливания:	НПО30х		
30	потолочный 100Вт	"100/Р-01	шт	6
31	потолочный кольцевой	СК-300	шт	10
32	Потолочный пылевлагонепроницаем.	ПУН-100М	шт	39
33	Подвесной пыленепроницаемый	ППР-200	шт	26
34	Подвесной повышенной надежности против взрыво	НУВН-150	шт	5
35	Подвесной, 60Вт	НСВЗ01Е/60/Ск-01	шт	3
36	Настенный пылевлагонепроницаемый встроенный	БУН-60Н	шт	35
37		НВ004	шт	81
38	Световой указатель „Выход" 2×25Вт	СУВ-Н	шт	3
39	для наружной установки	СЭП-300-1	шт	2
40	Ручной переносной	СР-2-6	шт	2
41	Лампа люминесцентная прямая белого света 220В, 40Вт	ЛБ-40	шт	614
	Лампа накаливания общего назначения с цоколем Р27-1, 220В:			
42	60Вт	НБ-220	шт	40
43	100Вт	НБ-220	шт	47
44	150Вт	НГ-220	шт	9
45	200Вт	НГ-220	шт	6
46	300Вт	НГ-220	шт	10

1	2	3	4	5
	Лампа накаливания зеркальная с концентрированным светораспределением с цоколем Р27, 220В:			
47	100Вт	НЗК-220-100	шт	81
48	300Вт	НЗК-220-300	шт	2
49	Лампа накаливания зеркальная для местного освещения с цоколем Р27-1, 36В			
	40Вт	МО3-36	шт	4
	Лампа накаливания для местного освещения с цоколем Р27-1, 36В	МО-36		
50	25Вт		шт	32
51	40Вт		шт	7
52	Стартер для люминесцентных ламп с конденсатором для подавления радиопомех, 220В, 40Вт		шт	592
	IV Электрооборудование для изделий МЭУ			
53	Аккумуляторная батарея 12В	6СТ-75ЭМС	шт	3
	Электрооборудование для монтажа постановочного освещения			
	I Светорегулирующая аппаратура и оборудования			
1.	Регулятор театральный 2х вольный на 60 ручек с 60 неповоротными и 120-ю поворотными роликами на шарикоподшипниках 380/220В	РТМ-60	к-т	1
2.	Автотрансформатор, театральный, регулировочный, трехфазный, мощностью 100кВт, напряжением 380/220В на 30 регулируемых цепей	ТР-100-30М	шт	2
	II Вводные устройства распределительные пункты, щитки.			
3	Вводно-распределительное уст-во	ВРУ-81	к-т	1
4	Шкаф распределительный с вводным автоматом А3134/7 и фидерными автоматами А3124 с комбинированными расцепителями: 1шт-100А; 1шт-50А; 6шт-15А. На лицевой стороне шкафа надпись: „ЩР-Т"	ПР9332-338	шт	1
5	Шкаф распределительный с вводным автоматом А3134/7 и фидерными автоматами А3124 с комбинированными расцепителями: 1шт.-100А; 1шт-30А; 6шт-15А. На лицевой стороне шкафа надпись: „ЩР-Т"	ПР9232-338	шт	1
6	Щиток групповой 380/220В с 8-ю однополюсными автоматами А3161 с тепловыми расцепителями 20А. (ЩО-Т÷ЗЩО-Т)	СУ9441-11	шт	3

1	2	3	4	5
	III Осветительные приборы проекционная аппаратура			
	а) Стационарная			
7	Универсальный четырехномерный световой прибор	РСП-4К	шт	36
8	Прожектор линзовый со сменными обоймами для линз диаметром 150 и 212 мм с лампой мощностью 1000Вт, 220В	ПРУ-1-212	шт	8
9	Прожектор театральный, с прожекторной лампой, мощностью 1000Вт, 220В	ПРТЛ-0,5	шт	12
10	Прожектор театральный с лампой 500Вт, 220В.	ПР-05-150	шт	24
11	Светильник для подсвета ходовых частей паровоза	СЖ-1	шт	26
12	Зеркальный глубокоизлучатель с зерк. лампой мощностью 500Вт, 220В	ЗГ-0,5	шт	8
13	Светосигнальный указатель с лампой накаливания с надписью „Выход"	СУВ-М	шт	10
14	Арматура люминесцентная 220В	ШКД 1×40	шт	1
	б) переносная			
15	Рампа-софит-подсвет четырехкомерный с лампой мощн. 300Вт, 220В	УСРП-43	шт	8
16	Прожектор линзовый, со сменными обоймами для линз диометром 150 и 212 мм с лампой мощностью 1000Вт, 220В	ПРУ-1 212М	шт	4
17	Прожектор театральный с линзой диометром 150мм, с лампой мощностью 500Вт, 220В	ПР-05-150	шт	8
18	Прожектор театральный с линзой, диометром 115мм, с лампой мощностью 500Вт, 220В	ПР-05-115	шт	4
19	Прожектор малогабаритный с рамкой для светофильтра с лампой мощн. 250Вт, 127В.	ПР-025-100	шт	8
20	Прожектор ультрафиолетового облучения (рассеянного света) с ртутно-кварцевой лампой мощностью 1000Вт, 220В.	СВТУ-1	шт.	6
21	Подсвет нижний с лампой мощностью 500Вт, 220В.	НП-2	шт	8
22	Прожектор ультрафиолетового облучения с газоразрядной лампой мощностью 500Вт, 220В.	ПУФ-500	шт	4
	III Источники света			
23	Лампа накаливания криптоновая, 100Вт, 220В	НБК-220-100	шт	144
24	Лампа прожекторная 220В, 1000Вт	ПЖ-220-1000-2	шт	12
25	Лампа прожекторная 220В, 500Вт.	ПЖ-220-500	шт	44
26	Лампа Зеркальная 220В, 500Вт	ЗН-8	шт	6
27	Лампа зеркальная 220В, 300Вт.	НЗК-220-300	шт	24
28	Лампа прожекторная мощностью 250Вт, 127В.	ПЖ-01	шт	8
29	Лампа прожекторная газоразрядная 220В, 500Вт.	ДРШ-500	шт	4
30	Лампа ртутно-кварцевая 220В, 1000Вт.	ДРТ-1000	шт	6
	Лампа накаливания с нормальной световой отдачей, с прозрачной колбой, 220В, мощностью:			

1976	Сельскийдон культуры с залом на 300 мест с административными помещениями (в конструкциях ИИ-01)	Сводная спецификация оборудования и материалов для монтажа электрооборудования лист 2	Типовой проект 262-12-151	Альбом III часть 1	Лист ЭМ-5

Инв. № подл. | Подпись и дата | Взам. инв. №

Составил Зуева
Проверил Гольцев
Гл. инж. проекта Кузнецов
Н. контр. Кузнецов

Госстрой СССР Союзгипросельстрой

Альбом Лагашко
Альбом Ильинский
Альбом Ильинский
Альбом Зуева
Альбом Гольцев

№ п.п	Наименование и техническая характеристика основного и комплектующего оборудования, приборов, кабельных и других изделий	Тип, марка, каталог, № чертежа	Единица измерения	Количество
1	2	3	4	5
19	1 × 1,5 кв. мм		м	5300
	Кабель силовой с медными жилами, с резиновой изоляцией, в резиновой оболочке, ГОСТ 13497-68	КРПТ 0,66 кв.		
20	2 × 2,5 + 1 × 1,5 кв. мм		м	200
	Провод одножильный с медной жилой, с резиновой изоляцией на основе кремнеорганического каучука в оплетке из стекловолокна ТУ16-505-317-72	ПРКС		
21	1 × 1,5 кв. мм		м	150
	Провод одножильный с гибкой медной жилой с резиновой изоляцией, в оплетке, пропитанной противогнилостным составом ГОСТ 1977-68	ПРГ-500		
22	1 × 50 кв. мм		м	5
23	1 × 25 кв. мм		м	560
	II Монтажные конструкции и детали (изделия 3.860.06)			
24	Ящик протяжной	У997	шт	15
25		У998	шт	5
26	Коробка протяжная	У994	шт	5
27		У995	шт	5
28		У996	шт	10
29	Ящик протяжной для прокладки проводов в бетонируемый пол	К1026	шт	6
30	Коробка закладная	У784	шт	30
31	Коробка	У77	шт	10
32	Ввод гибкий	К1082	шт	20
33	Стойка	К310М	шт	8
34	Стойка	К305	шт	2
35	Гайка закладная	К608	шт	200
36	Профиль монтажный перфорированный	К235	шт	50
37	Профиль Z-образный перфорированный	К238	шт	50
38	Патрубки вводные	У476	шт	250
39		У477	шт	50
40		У478	шт	100
41		У479	шт	10
42	Стойка кабельная	К1151	шт	4

1	2	3	4	5
43	Полка кабельная	К1163	шт	12
44	Лоток	К420	шт	10
45	Прижим	К425	шт	20
46	Профиль монтажный С-образный перфорированный	К101	шт	20
47		К108	шт	10
48	Полосо монтажная перфорированная	К202	шт	2
49	Комплект зажимов ЗНП-16-10	и	шт	8
	III Металлы			
	Уголок равнополочный ГОСТ 8509-72 размерами:			
50	40 × 40 × 4 мм		кг	100
51	50 × 50 × 5 мм		кг	250
	Сталь тонколистовая ГОСТ 19903-74:			
52	2 мм		кг	420
	Сталь толстолистовая ГОСТ 19904-74:			
53	8 мм		кг	70
	Круг, ГОСТ 2590-71 диаметром:			
54	8 мм		кг	7
55	12 мм		кг	3
56	10 мм		кг	1
	Полосо, ГОСТ 103-57 размерами			
57	5 × 40 мм		кг	6
58	6 × 20 мм		кг	5
	Трос двойной свивки ГОСТ 2688-69 диаметром			
59	3,1 мм		м	310
	IV Трубы			
	Трубо винипластовая по ТУМХП 4251-54 на рабочее давление 2,5 кгс/см², прямая длиной не менее 3м, наружным диаметром и толщиной стенки:			
60	25 × 3		км/т	0,8
61	32 × 4		км/т	0,1
62	51 × 6		км/т	0,4
63	63 × 7		км/т	0,04
	Муфты соединительные из винипласта по нормали МН 1434-61 с условным проходом:			
64	20		шт	400
65	25		шт	50
66	40		шт	200

1	2	3	4	5
67	50		шт	20
	Трубо водогазопроводная легкая, ГОСТ 3262-62 длиной не менее 6м, с цилиндрической, накатанной короткой резьбой на обоих концах с муфтой условным проходом:			
68	ЛН-УМ 100		км/т	0,03
69	ЛН-УМ 70		км/т	0,04
70	ЛН-УМ 40		км/т	0,35
71	ЛН-УМ 25		км/т	0,75
72	ЛН-УМ 20		км/т	1,4
	Муфта для труб короткая, ГОСТ 8966-59, условным проходом:			
73	20СТ		шт	280
74	25СТ		шт	150
75	40СТ		шт	70
	Контргайка для труб, ГОСТ 8968-59, условным проходом:			
76	20		шт	1120
77	25		шт	600
78	40		шт	280
	V Прочие материалы			
	Доска асбестоцементная электротехническая дугостойкая ГОСТ 4248-68, обработанная, марки „350" размерами:			
79	160 × 240 × 12		шт	1
80	660 × 300 × 40		шт	3
	Комплектные устройства			
1	Шкаф управления навесной 4ШУ-0	Чертеж ЭЛ-84	К-т	1
2	Шкаф управления навесной 5ШУ-0	Чертеж ЭЛ-88	К-т	1
3	Шкаф управления навесной 1ШУ-Т	Чертеж ЭЛ-92	К-т	1
4	Шкаф управления навесной 2ШУ-Т	Чертеж ЭЛ-96	К-т	1
5	Шкаф управления навесной 1ШУ-П	Чертеж ЭЛ-100	К-т	1
6	Шкаф управления навесной 2ШУ-П	Чертеж ЭЛ-104	К-т	1

1976	Сельский дом культуры с залом на 300 мест, с административными помещениями (в конструкциях ИИ-04)	Сводная спецификация оборудования и материалов для монтажа электрооборудования Лист 4	Типовой проект 262-12-151	Альбом III часть V	Лист ЭЛ-7

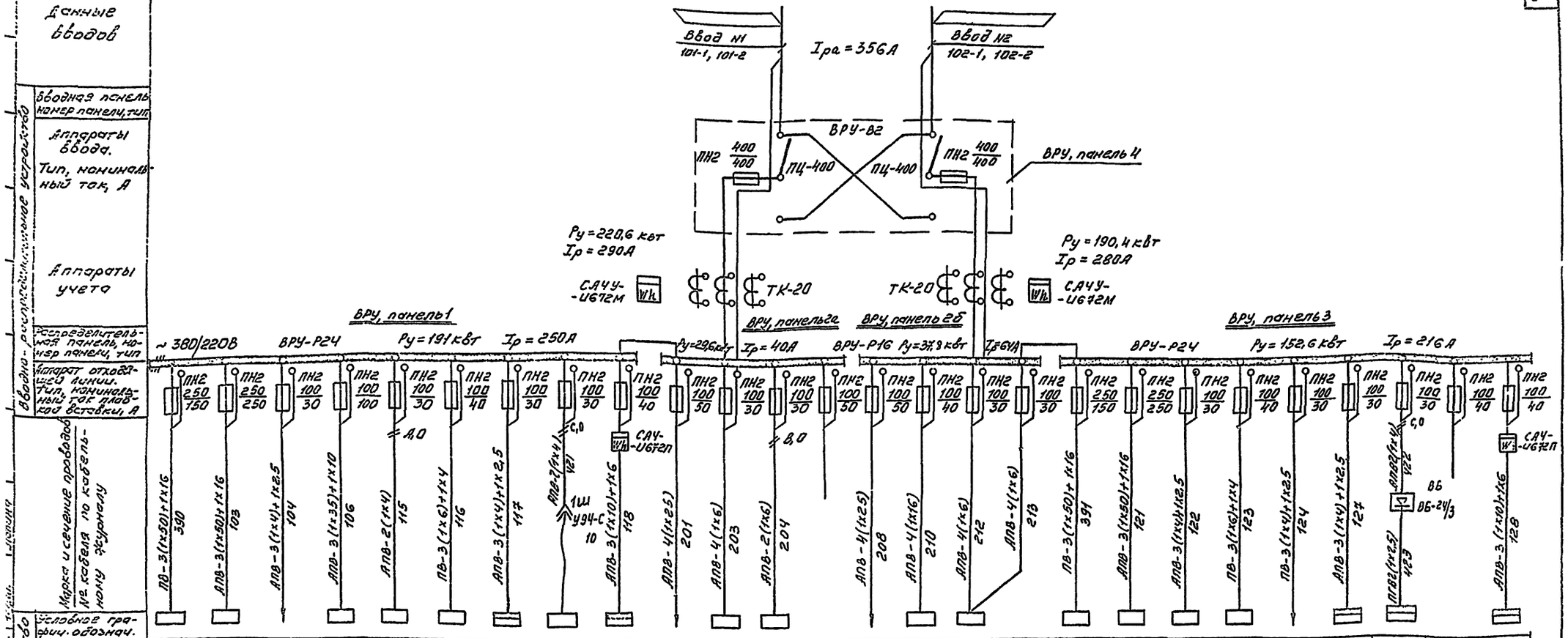

Условное графич. обознач.																										
Номер по плану	1ШР-Т	4ШУ-С	2ШУ-С, 5ШУ-С	1ШУ-С	—	—	3ШР-С	—	2ШР-С	1Щ0, 3Щ0	2ШУ-0	4ШУ-0		2Щ0, 4Щ0	3ШУ-0	1ШУ-0		2ШР-Т	3ШУ-С	2ШУ-С	—	9ШУ-С, ШУ отз, 2Я	1ШР-С	—	—	4ШР-С
Тип	—	ШУ5102-2382В	—	ШУ5101-2382Б	—	—	ПР9232-310	—	ПР9232-304	—	ШУ5102-0382Н	—	—	—	ШУ5102-1382Ж	ШУ5401-0382Н		—	ШУ5102-2382В	ШУ5103-0382Н	—	—	ПР9232-205	—	—	ПР9232-305
Установленная мощность, квт	74,4	40,0	5,7	30,4	1,0	10,0	9,7	1,0	19,8	26,0	1,9	1,65	—	22,0	10,0	5,8		54,3	40,0	3,0	10,0	9,6	10,0	1,0	—	25,7
Расчетный ток, А	103	75,0	9,0	46	4,5	25,0	9,0	4,5	27,0	37,0	3,0	7,5	—	32,0	30,0	9,0		103	75,0	6,0	25,0	15,0	9,0	4,5	—	
Наименование электроустройства, место установки	Постановочное освещение	Насосная		Отключение вентиляции, нашзол. вентканеры N1 и N2	Щит управления (нашзол)	Кинопроекционная	Почта	Станция пожарной сигнализации	Буфет, 1 этаж	Рабочее освещение 1 и 2 этажей	Дежурное освещение зрительного зала	Аварийное освещение	Резерв	Рабочее освещение 1 и 2 этажей	Реклама	Рабочее освещение зрительного зала		Постановочное освещение	Насосная		Кинопроекционная	Вентиляторы ВЕ-1, ВЗ-1, В-9	Механическая и столярная мастерские	Станция пожарной сигнализации	Резерв	Буфет 2 этаж

Марка и сечение питающих кабелей 101, 102 определяются при привязке проекта.

1976	Сельский дом культуры с залом на 300 мест, с административными помещениями (в конструкциях	Питающая сеть ~380/220В. Схема принципиальная однолинейная.	Типовой проект 262-12-151	Альбом III часть 1	Лист ЭЛ-8

14396-06 10
Формат 22

Схема межпанельных соединений

Схема ВРУ

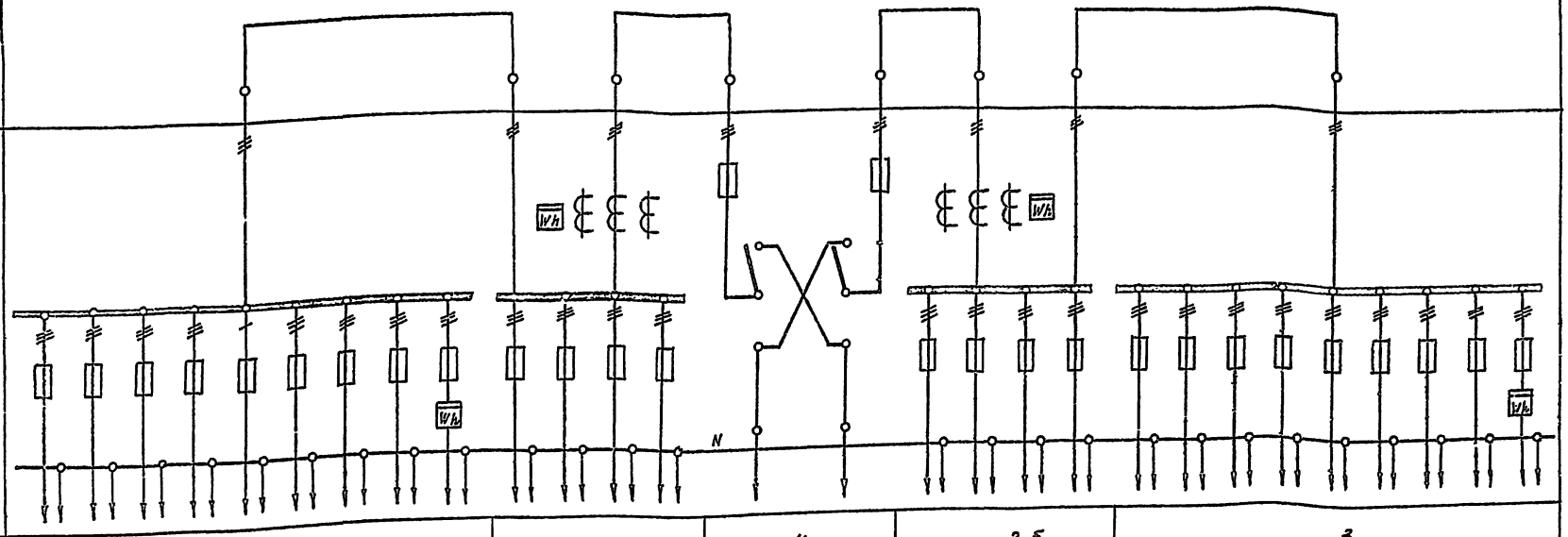

№ панели	1									2а				4		2б				3								
Тип панели	ВРУ-Р24									ВРУ-Р16				ВРУ-В2		ВРУ-Р16				ВРУ-Р24								
№№ групп	1	2	3	4	5	6	7	8	9	1	2	3	4			5	6	7	8	1	2	3	4	5	6	7	8	9
Номинальный ток расцепителя или плавкой вставки, А	150	250	30	100	30	40	30	30	40	50	30	30	50	400	400	50	40	30	30	150	250	30	40	30	30	30	40	40
Тип автомата или предохранителя	ПН2-250	ПН2-250	ПН2-100	ПН2-100	ПН2-100	ПН2-100	ПН2-100	ПН2-100	ПН2-100	ПН2-100	ПН2-100	ПН2-100	ПН2-100	ПН2-400	ПН2-400	ПН2-100	ПН2-100	ПН2-100	ПН2-100	ПН2-250	ПН2-250	ПН2-100	ПН2-100	ПН2-100	ПН2-100	ПН2-100	ПН2-100	ПН2-100
Тип и технические данные счетчика непосредственного включения или через трансформатор тока									САЧ-И672П ~380В 50А	САЧУ-И672М ~380В $I_н$ = 5А						САЧУ-И672М ~380В $I_н$ = 5А												САЧ-И672П ~380В 50А
Тип и технические данные трансформатора тока										ТК-20 400/5А						ТК-20 400/5А												

1075	Сельский дом культуры с залом, на 300 мест, с административными п[illegible] (в конструкциях ИИ-04)	Вводно-распределительное устройство. [illegible] лист.	Типовой проект 262-12-151	Альбом III часть 1	Лист ЭЛ-9

14396-06 11
Формат 22

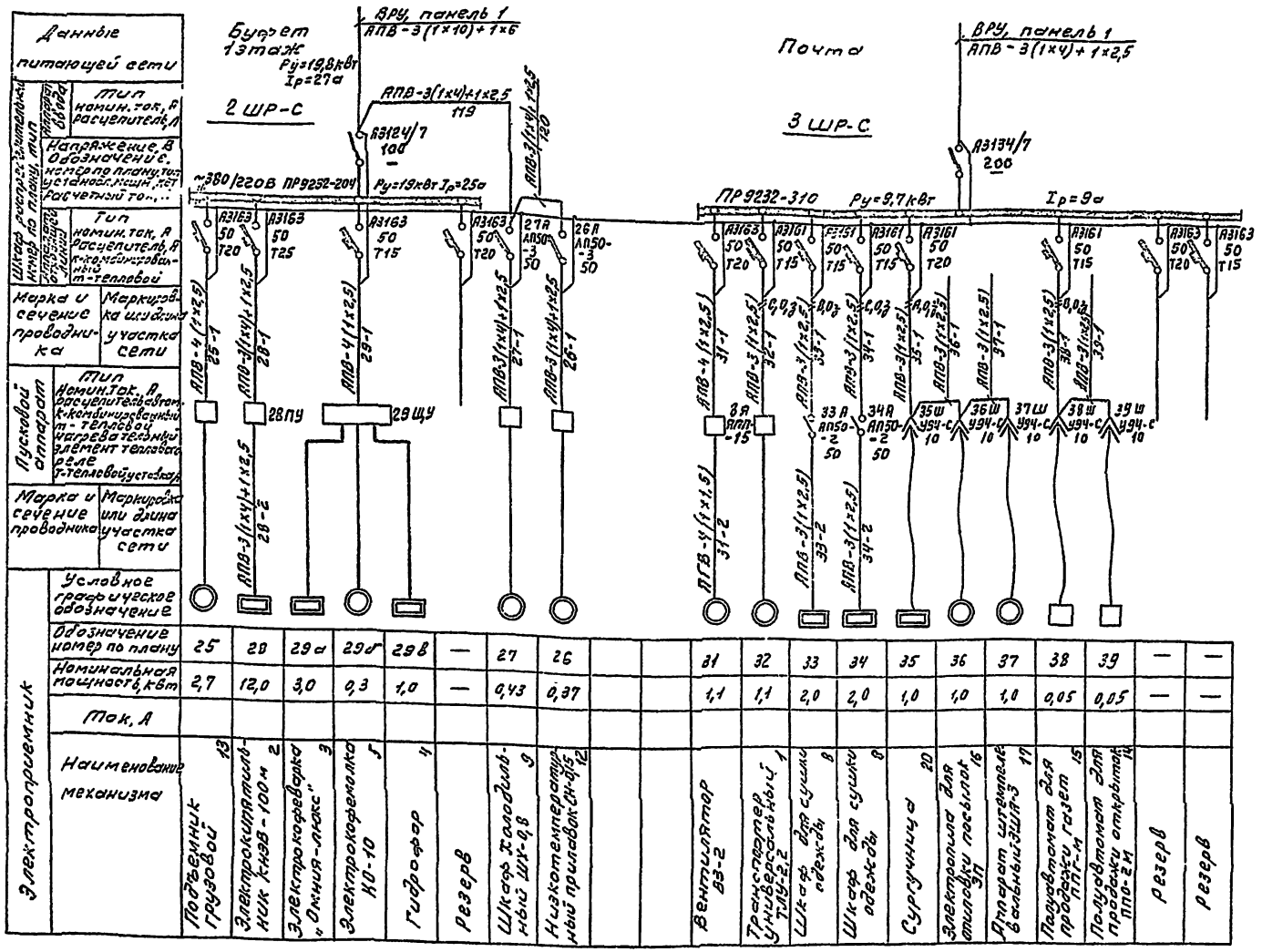

Обозначение номер по плану	25	28	29а	29б	29в	—	27	26			31	32	33	34	35	36	37	38	39	—	—
Номинальная мощность, кВт	2,7	12,0	3,0	0,3	1,0	—	0,43	0,37			1,1	1,1	2,0	2,0	1,0	1,0	1,0	0,05	0,05	—	—
Ток, А																					
Наименование механизма	13 Подъемник грузовой	2 Электрокипятильник КНЭВ-100м	3 Электрокаменка „Огниа-люкс"	4 Электрокаменка КО-10	1 Гидрофор	Резерв	9 Шкаф холодильный ШХ-0,8	12 Низкотемпературный прилавок-ФС			21 Вентилятор В3-2	1 Трансформатор универсальный ТЛУ-2,2	8 Шкаф для сушки одежды	8 Шкаф для сушки одежды	20 Сушилка	16 Электрополка для стиральных машин	17 Аппарат штемпельный-3	15 Пароварка для продажи газет ПГГ-М	14 Полуавтомат для продажи открыток ПО-2М	Резерв	Резерв

Примечание

1. Пусковой аппарат, тип которого на чертеже не указан, поставляется комплектно с механизмом.

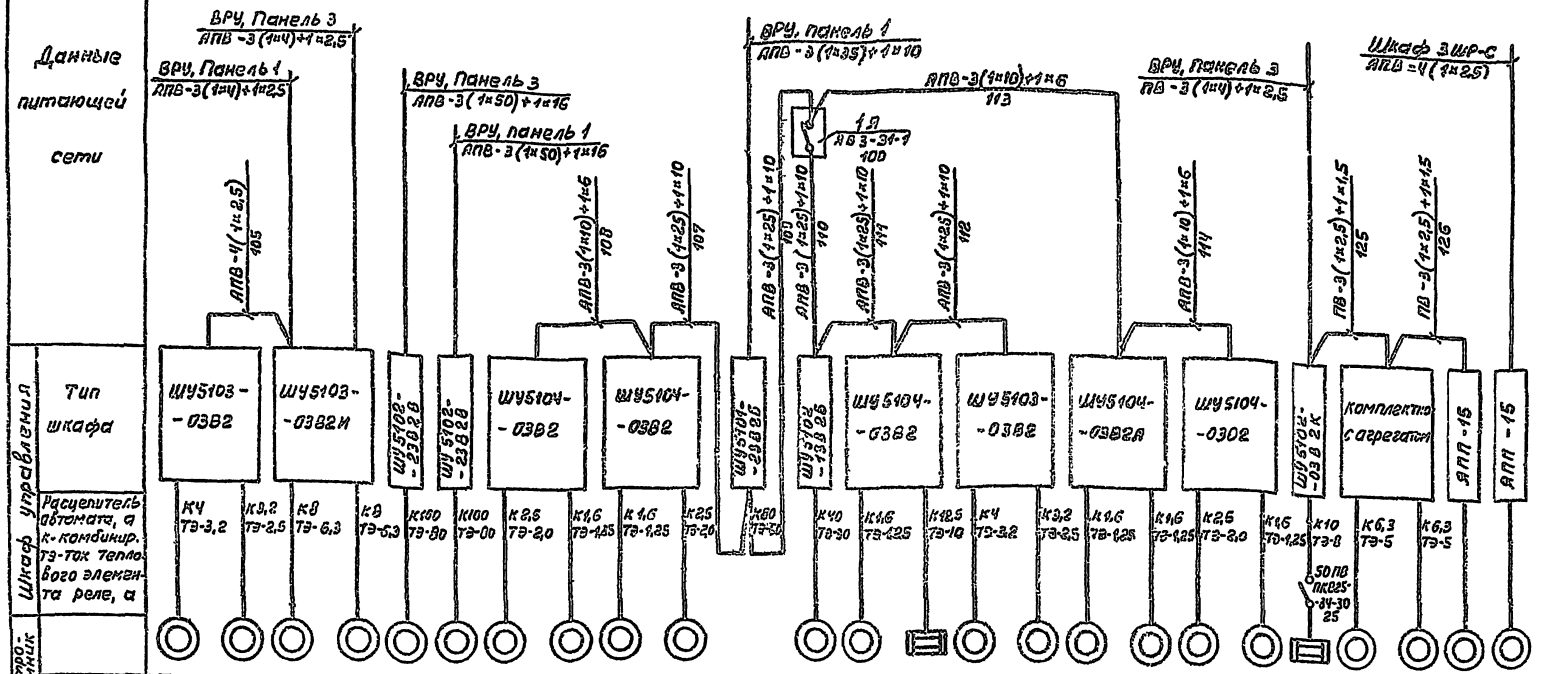

Примечание

При выполнении монтажных работ в шкафу управления „2ШУ-С" перемычку между автоматами А-1 и А-2 демонтировать.

1976	Сельский дом культуры с залом на 300 мест, с административными помещениями (в конструкциях ИИ-04)	Шкафы управления 1ШУ-С ÷ 13ШУ-С, ШУ ВТЭ, ящики силовые 2Я, 3Я. Схема принципиальная однолинейная	Типовой проект 262-12-151	Альбом II часть 1	Лист ЭЛ-11

Шкаф распределительный 4ШР-С
Схема принципиальная однолинейная

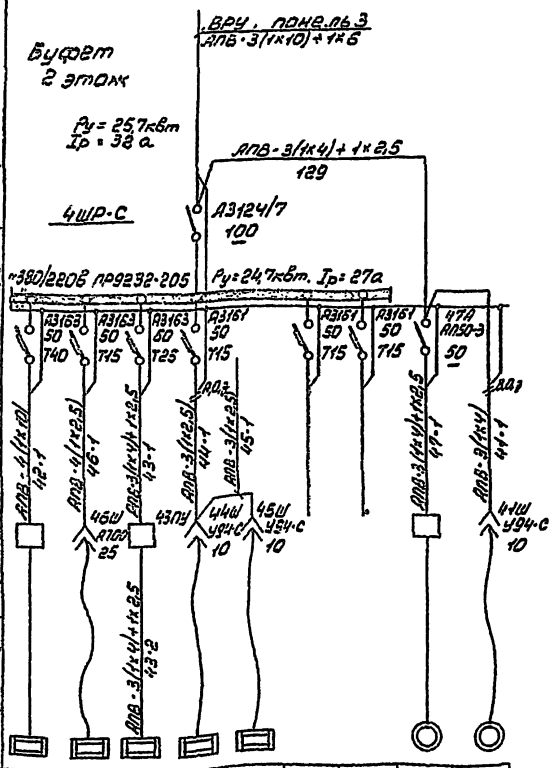

Приводы 13÷15, 50÷52, 54, 55, 57.
Схемы принципиальные

Схема №1
Приводы 13,51,52,54,55,57

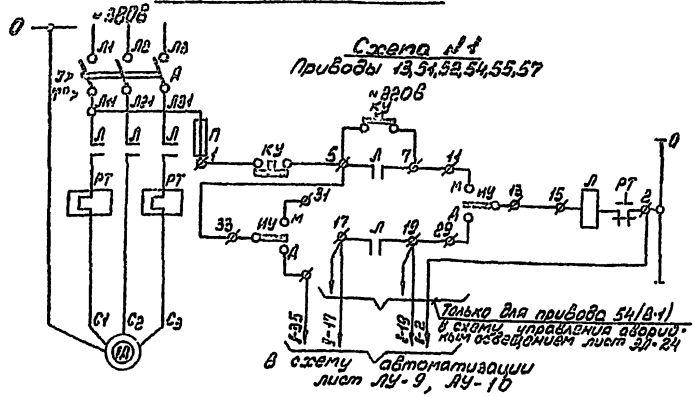

Схема №2
Приводы 14,50

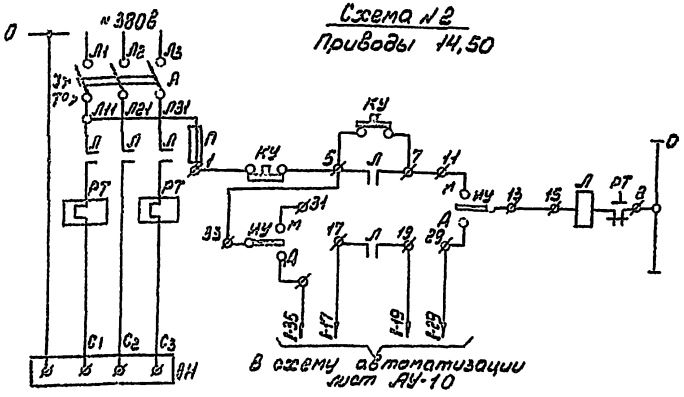

Схема №3
Привод 15

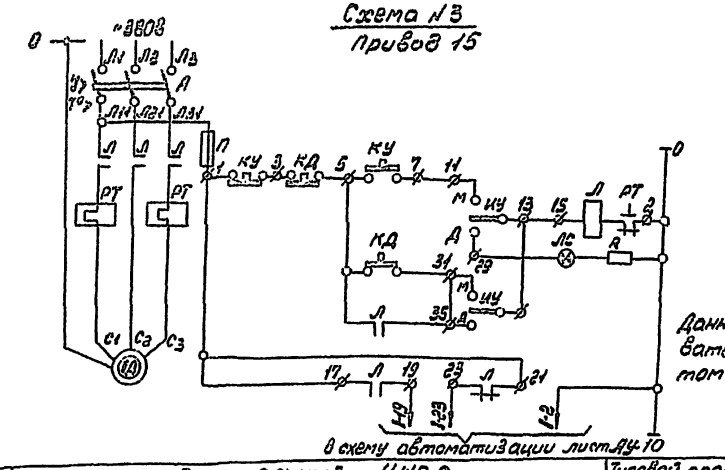

Данный лист рассматривать совместно с листом ЭЛ-13.

1976	Сельский дом культуры с залом на 300 мест, с административными помещениями (в конструкциях НИ-04)	Шкаф распределительный 4ШР-С. Схема принципиальная однолинейная. Приводы 13÷15; 50÷52, 54, 55, 57. Схемы принципиальные.	Типовой проект 262-12-151	Альбом III часть 1	Лист ЭЛ-12

Инв. № подл. | Подпись и дата | Взам. инв. №

Гл. инженер проекта Васильев
Нач. отдела Капилов
Гл. специалист Кашкина
Ст. инженер Ушакова
Инженер Белова
Чертил Ушакова

Схема № 4
Приводы 1, 2
~220в

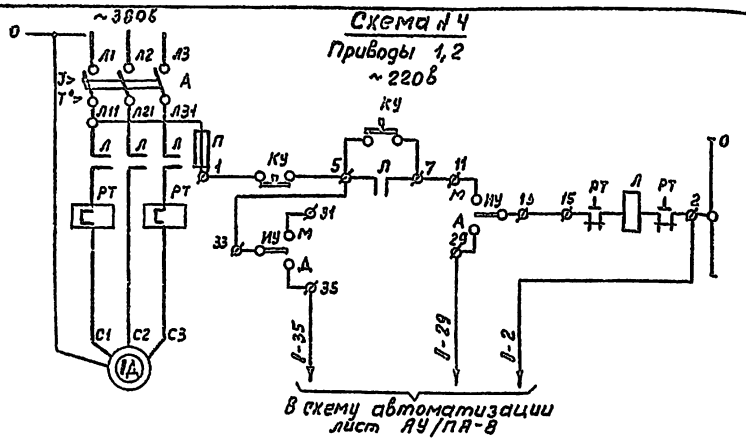

Схема № 5
Приводы 53, 56, 58
~220в

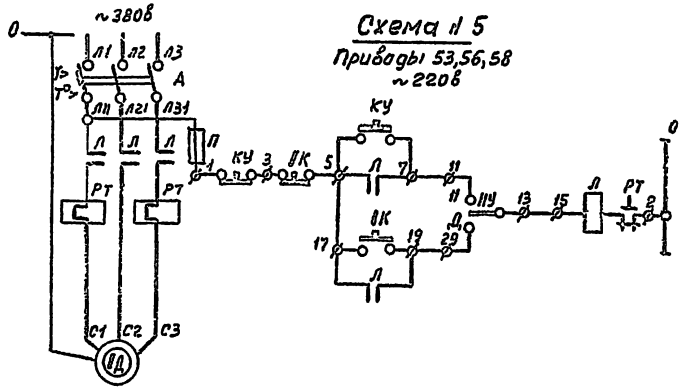

Схема № 6
Приводы 3÷6, 11, 12
~220в

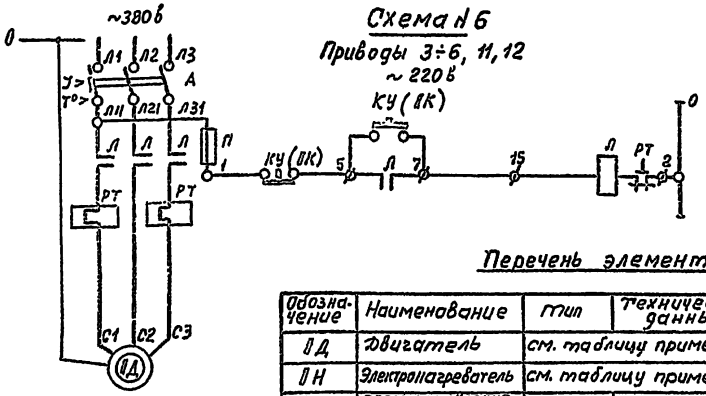

Схема № 7
Отключение вентиляции
~220в

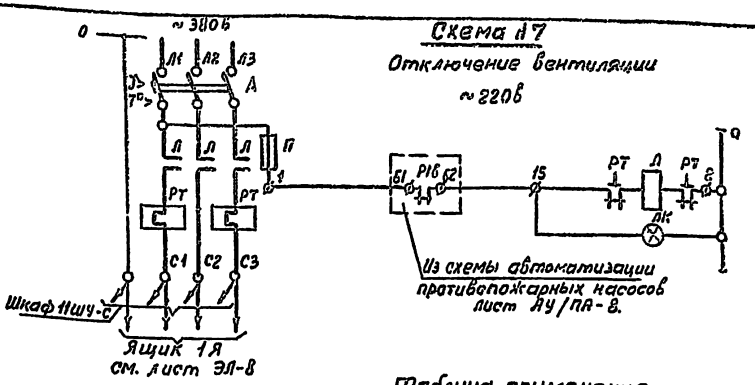

Таблица применения

№ схемы	№ привода по плану	Обозначение привода по технологическому проекту	№ шкафа управления	№ панели щита	Тип электродвигателя	Технические данн. электрооборудован. Мощность (кВт)	Напряжение (в)	Скорость об/мин.	Тип шкафа	Технические данные шкафа $I_{н.р.}$ (а)	$I_{тен}$ (а)
1	13	П-1	6ШУ-С	—	АО2-71-6	17,0	380	970	ШУ5102-13В2Е	К 40	ТЭ-30
	51	В-3	11ШУ-С	—	АОЛ11-4	0,12	380	1400	ШУ5104-03В2	К 1,6	ТЭ-1,25
	52	В-2	10ШУ-С	—	АОЛ2-21-6	0,8	380	930	ШУ5104-03В2	К 2,5	ТЭ-2,0
	54	В-1	11ШУ-С	—	АОЛ2-21-6	0,8	380	930	ШУ5104-03В2	К 2,5	ТЭ-2,0
	55	В-5	13ШУ-С	—	АОЛ2-21-6	0,8	380	930	ШУ5104-03В2	К 2,5	ТЭ-2,0
	57	В-8	12ШУ-С	—	АОЛ22-4	0,4	380	1400	ШУ5104-03В2А	К 1,6	ТЭ-1,25
2	14	Одогрев заслонки П-1	7ШУ-С	—	КВУ1400×1800	6,6	380	—	ШУ5104-03В2	К 12,5	ТЭ-10
	50	Одогрев заслонки ВЕ-1 Н1	9ШУ-С	—	КВУ1000×1800	4,4	380	—	ШУ5102-03В2К	К 10	ТЭ-8
3	15	П-2	7ШУ-С	—	АОЛ22-4	0,4	380	1400	ШУ5104-03В2	К 1,6	ТЭ-1,25
4	1	Противопожарный насос № 1	4ШУ-С	—	А2-81-4	40,0	380	1460	ШУ5102-23В2В	К 100	ТЭ-80
	2	Противопожарный насос № 2	3ШУ-С	—	А2-81-4	40,0	380	1460	ШУ5102-23В2В	К 100	ТЭ-80
5	53	В-4	10ШУ-С	—	АОЛ21-4	0,27	380	1400	ШУ5104-03В2	К 1,6	ТЭ-1,25
	56	В-6	12ШУ-С	—	АОЛ21-4	0,27	380	1400	ШУ5104-03В2А	К 1,6	ТЭ-1,25
	58	В-7	13ШУ-С	—	АОЛ22-4	0,4	380	1400	ШУ5104-03В2	К 1,6	ТЭ-1,25
6	3	Хозяйств. насос № 1	2ШУ-С	—	АОЛ2-31-2	3,0	380	2880	ШУ5103-0332И	К 8	ТЭ-6,3
	4	Хозяйств. насос № 2	2ШУ-С	—	АОЛ3-31-2	3,0	380	2880	ШУ5103-03В2И	К 8	ТЭ-6,3
	5	Компрессор	5ШУ-С	—	АО2-21-2	1,6	380	2860	ШУ5103-03В2	К 4	ТЭ-3,2
	6	Дренажн. насос	5ШУ-С	—	АОЛ2-12-2В	1,1	380	2815	ШУ5103-03В2	К 3,2	ТЭ-2,5
	11	Насос гор. водоснабж.	8ШУ-С	—	АОЛ2-21-2	1,5	380	2860	ШУ5103-03В2	К 4	ТЭ-3,2
	12	Дренажн. насос	8ШУ-С	—	АОЛ2-12-2В	1,1	380	2515	ШУ5103-03В2	К 3,2	ТЭ-2,5
7	—	Отключен. вентиляции	1ШУ-С	—	—	30,4	380	—	ШУ5101-23В2Б	К 80	ТЭ-60

Перечень элементов

Обозначение	Наименование	Тип	Технические данные	К-во	Примечан.
ІІД	Двигатель	см. таблицу применения		18	У механизма
ІІН	Электронагреватель	см. таблицу применения		2	
ІІК	Пост управления кнопочный	ПКЕ 212-2	~220в	5	Для приводов 6, 11, 53, 56, 58
ЛС, КА, А	Пост управления	А 502	~220в	1	1ПУ-С (Кинопроекц.)
Н, Л, РТ, П, НУ, КУ	См. таблицу применения				

Примечания

1. Символ ІІ в обозначении аппаратов и маркировок цепей управления, данный на схемах, соответствует номеру привода.
2. Схемы автоматизации см. разделы проекта „Автоматизация сантехустройств" и „Автоматизация водяного пожаротушения".

1976	Сельский дом культуры с залом на 300 мест, с административными помещениями (в конструкциях ИИ-04)	Приводы 1÷6, 11, 12, 53, 56, 58. Схемы принципиальные	Типовой проект 262-12-151	Альбом III часть 1	Лист ЭЛ-13

Ц.П.И.П.И. Б.С.Мезенцева | Копиров. | Новикова

Шкаф управления 1ШУ-С

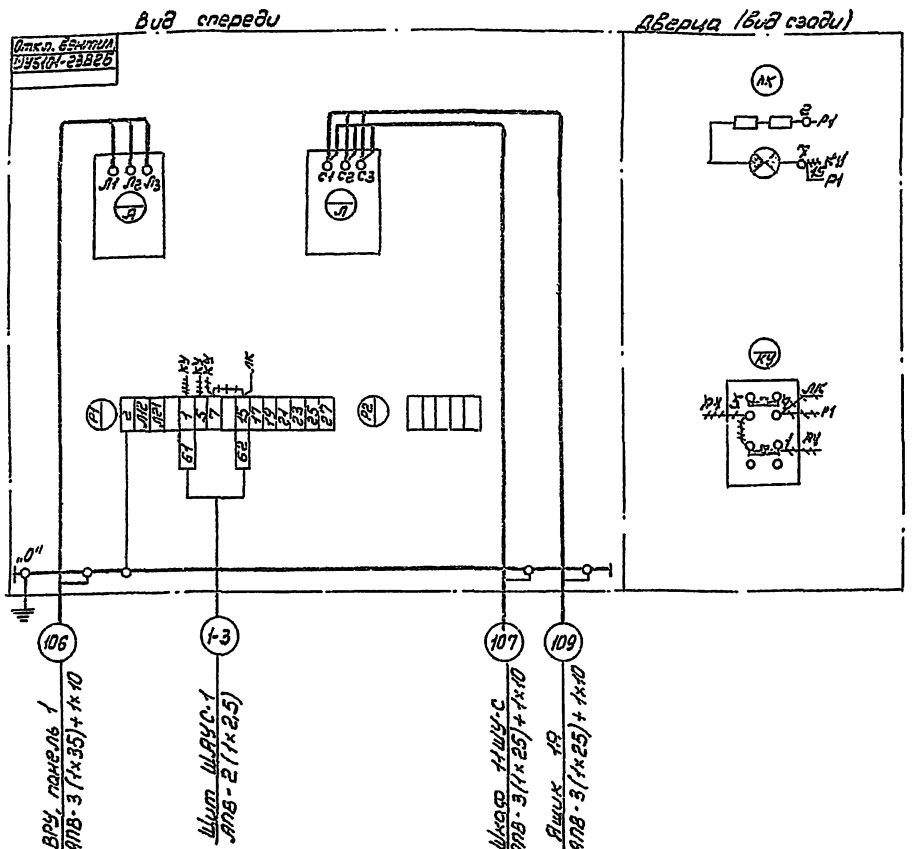

Шкаф управления 5ШУ-С

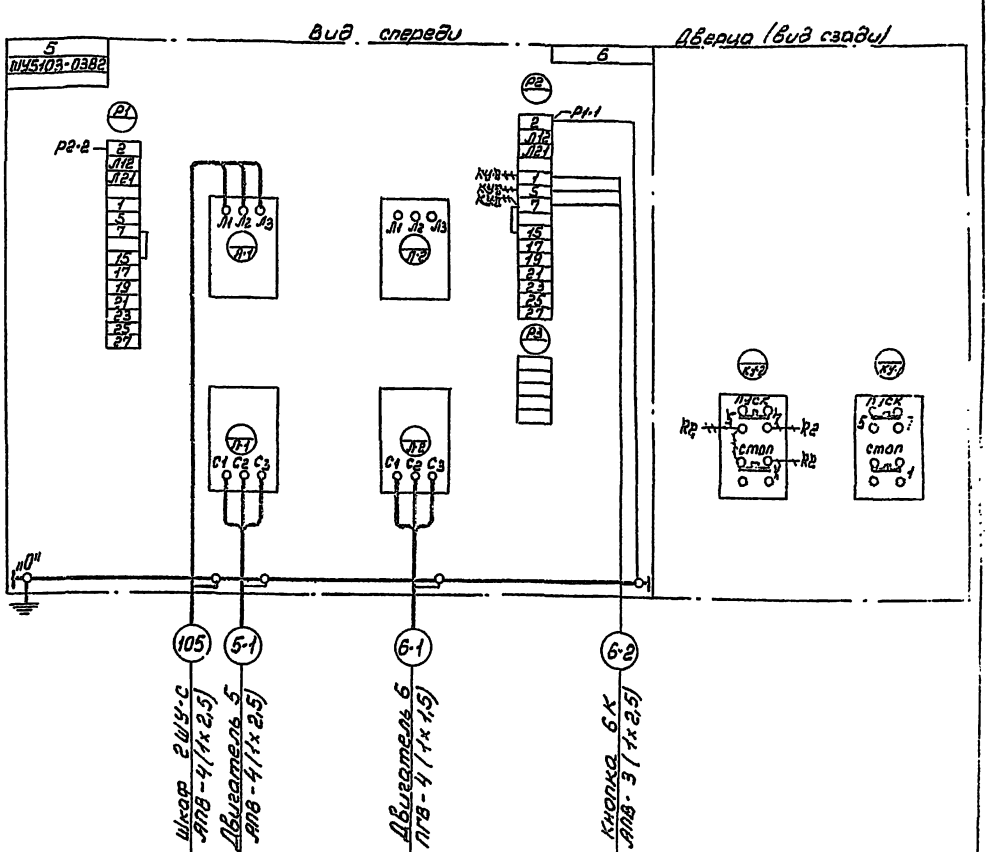

Примечание

На шкафе управления 2ШУ-С перемычку между автоматами Л-1 и Я-2 демонтировать.

+++ Демонтировать.

* Домаркировать.

1976	Сельский дом культуры с залом на 300 мест, с административными помещениями (в конструкциях серии НН-04)	Шкафы управления 1ШУ-С, 5ШУ-С Схемы подключений	Типовой проект 262-12-151	Альбом II часть 1	Лист ЭЛ-14

Шкаф управления 3шу-с

Вид спереди

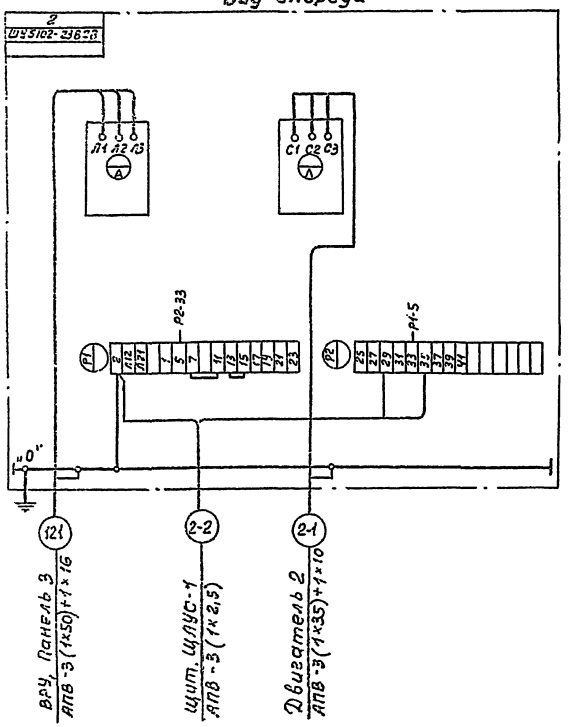

Шкаф управления 4шу-с

Вид спереди

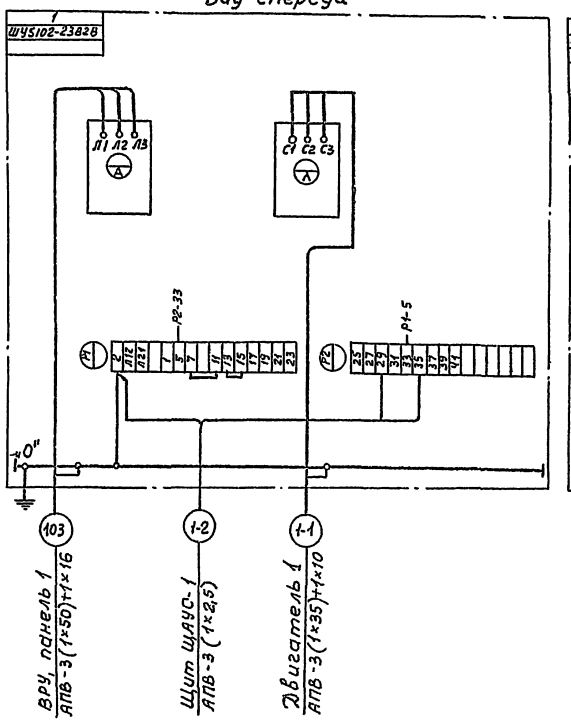

Шкаф управления 6шу-с

Вид спереди

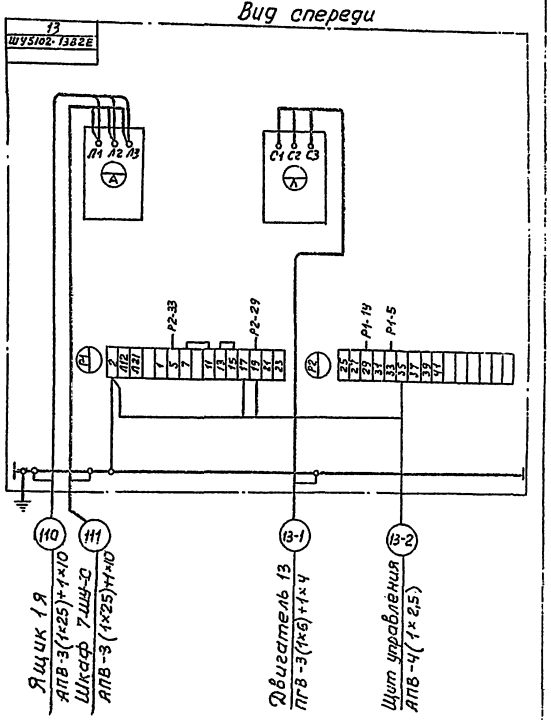

1976	Сельский дом культуры с залом на 300 мест, с административными помещениями (в конструкциях КИ-04)	Шкафы управления 3шу-с, 4шу-с, 6шу-с. Схемы подключений.	Типовой проект 262-12-151	Альбом III часть 1	Лист ЭЛ-15

Шкаф управления 7шу-с

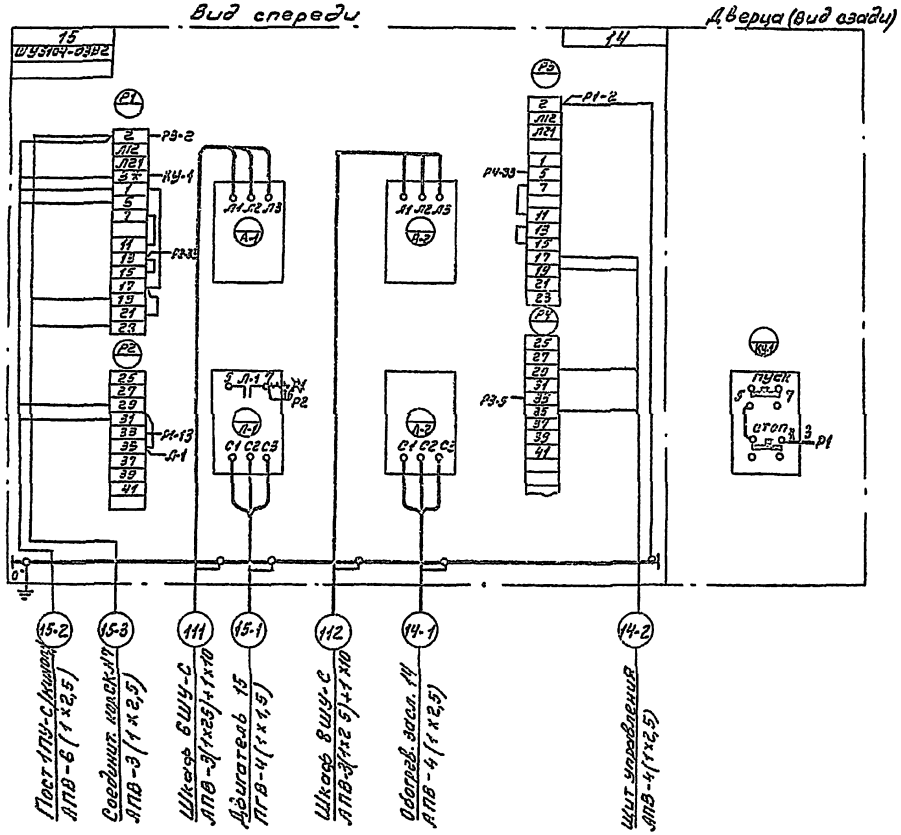

Шкаф управления 8шу-с

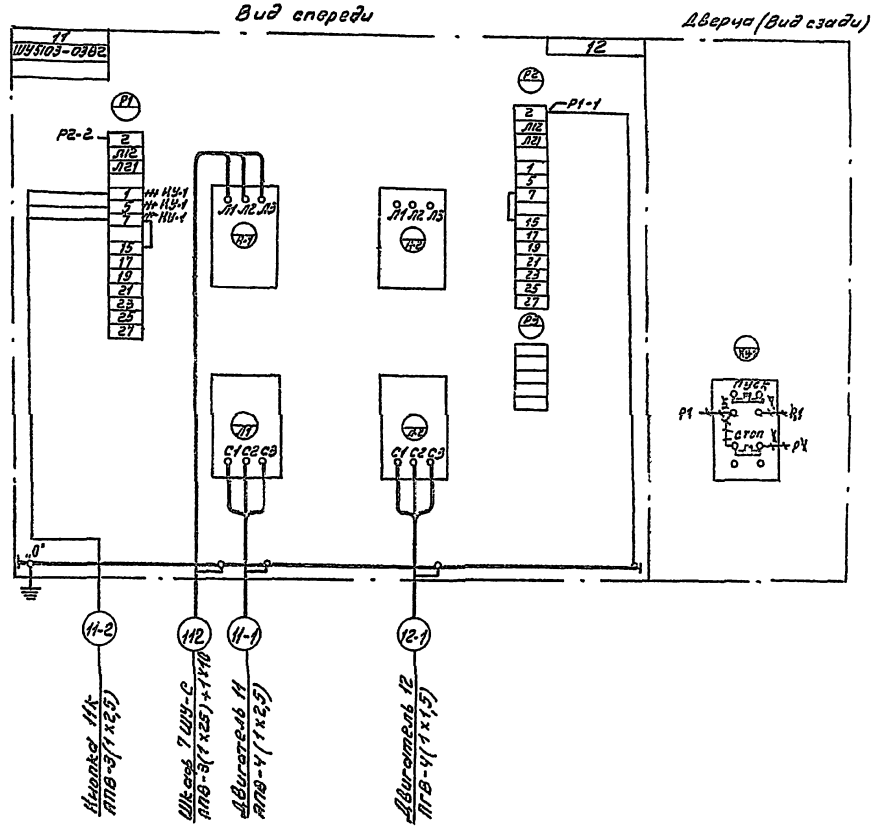

-+++++ Демонтировать

* Домаркировать

1976	Сельский дом культуры с залом на 300 мест, с административными помещениями (в конструкциях ИИ-04)	Шкафы управления 7шу-с, 8шу-с. Схемы подключений	Типовой проект 262-12-151	Альбом III часть 1	Лист ЭЛ-16

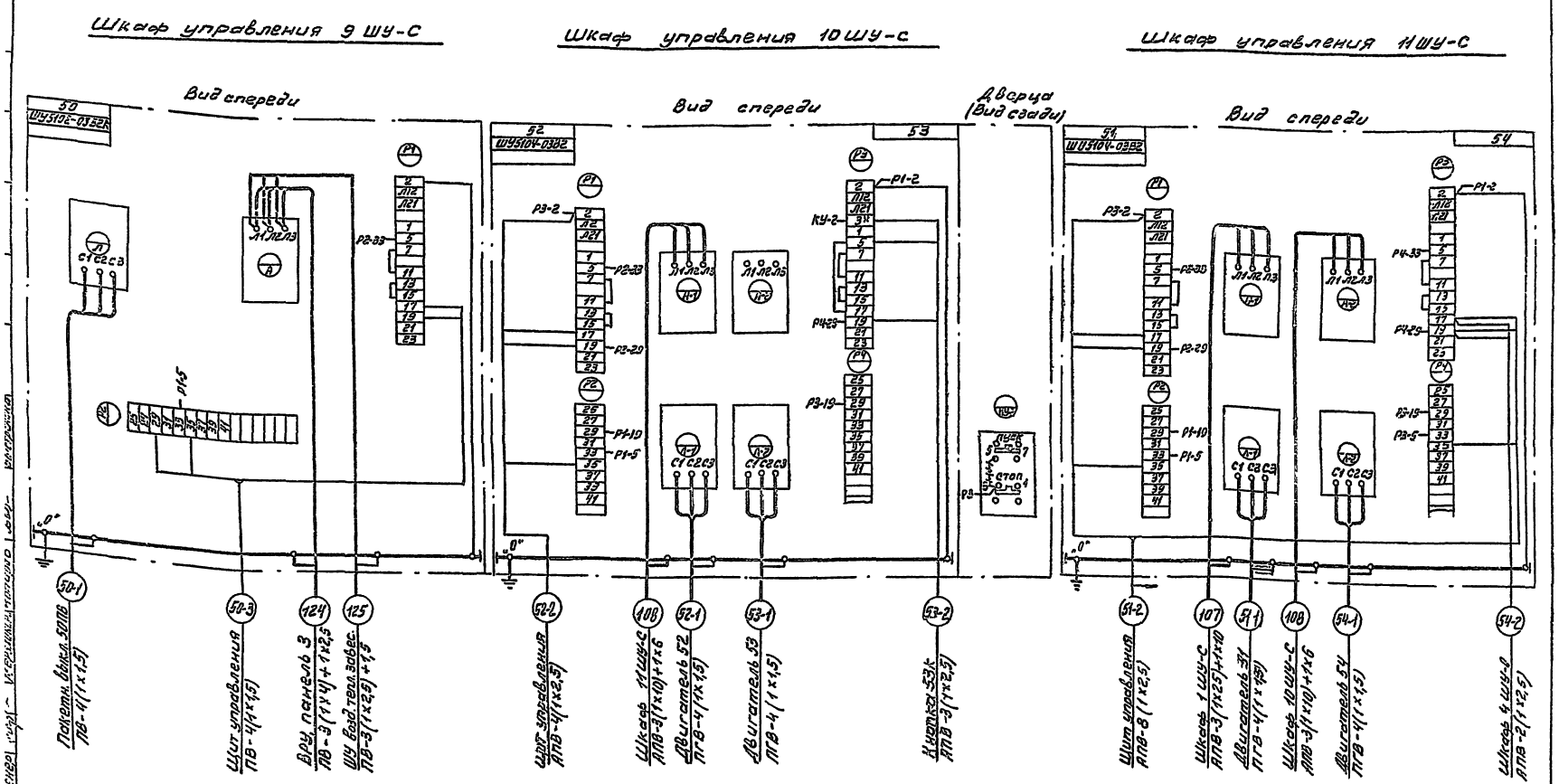

+++ Демонтировать

* Домаркировать

1976	Сельский дом культуры с залом на 300 мест с административными помещениями (в конструкциях III-04)	Шкафы управления 9 ШУ-С ÷ 11 ШУ-С. Схемы подключений	Типовой проект 262-12-151	Альбом III часть 1	Лист ЭЛ-17

Шкаф управления 12 ШУ-С

Шкаф управления 13 ШУ-С

Нагреватель заслонки 50 (ВЕ-1 л.1)

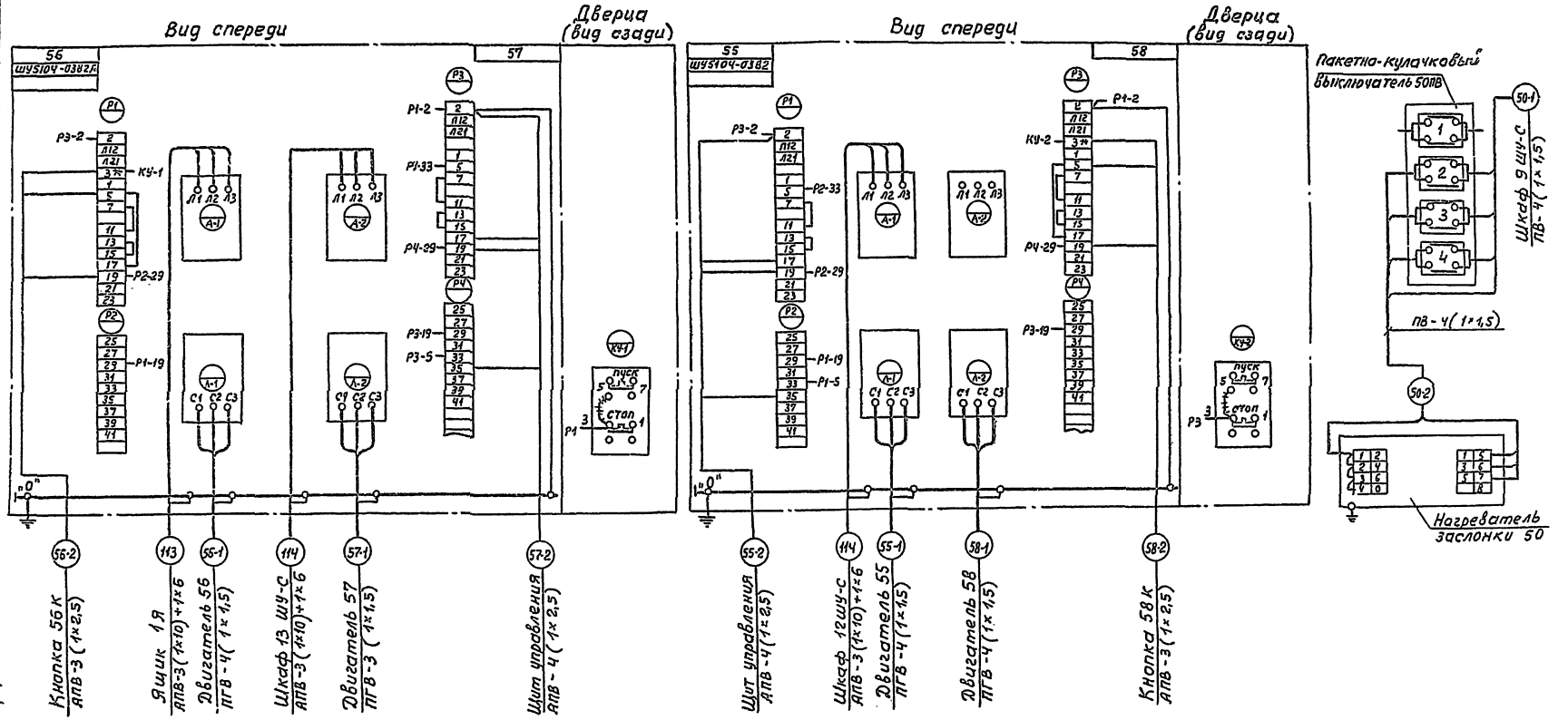

++++ Демонтировать

* Домаркировать

1976	Сельский дом культуры с залом на 300 мест с административными помещениями (в конструкциях ИИ-04)	Шкафы управления 12 ШУ-С, 13 ШУ-С, нагреватель заслонки 50. Схемы подключений.	Типовой проект 262-12-151	Альбом III часть 1	Лист ЭЛ-18		

Инв. № подл. | Подпись и дата | Взам. инв. №

Гл. инженер проекта Новикова
Гл. специалист Капиров
Гл. архитектор проекта Пятницкий
Гл. конструктор проекта Тихонюков
Ст. инж.-конструктор Кузьмин
Ст. инженер Керзликина
Руководитель группы Зайцев
Начальник сектора Зайцев
Архитектор Кузьмин
Инженер Шарапова

Формат А2

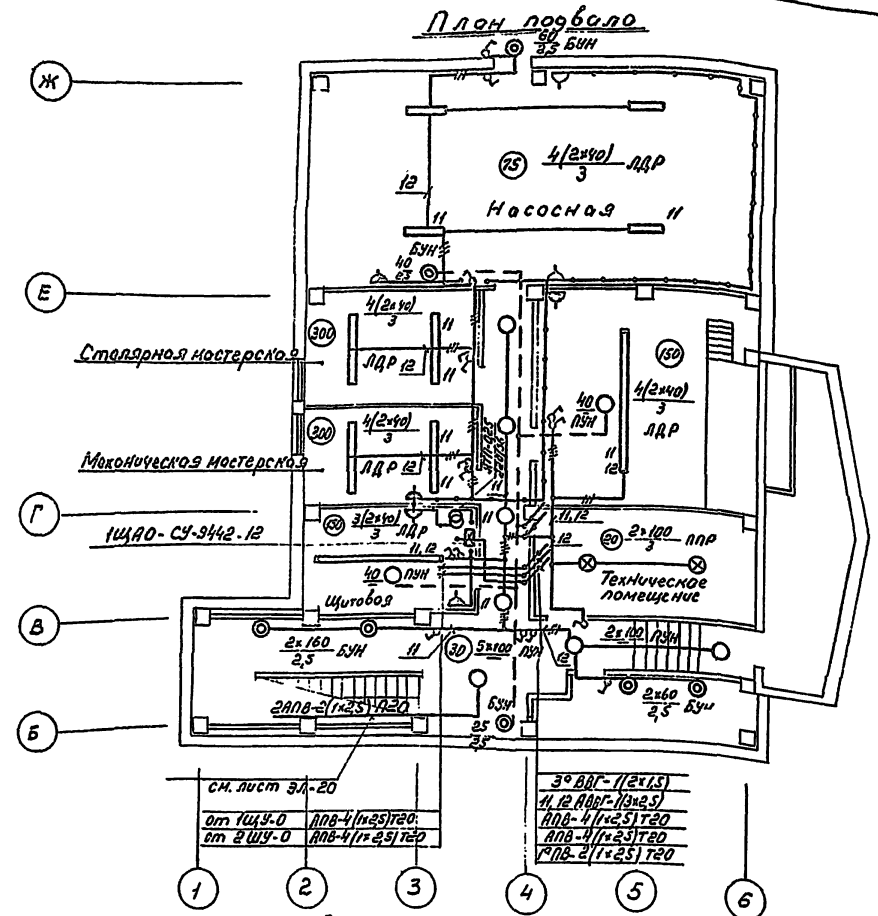
План подвала

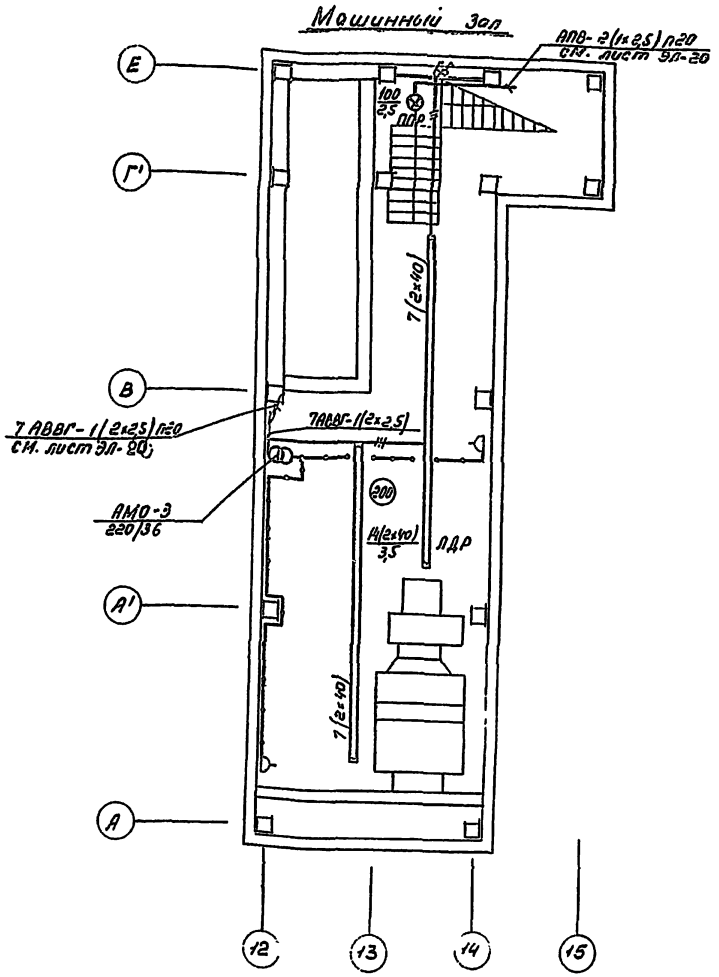
Машинный зал

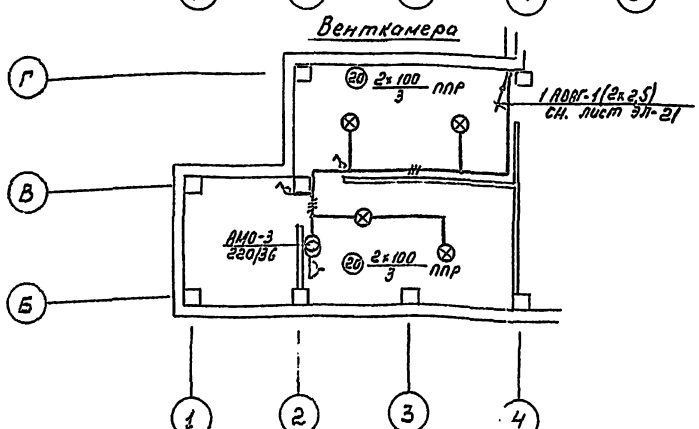
Венткамера

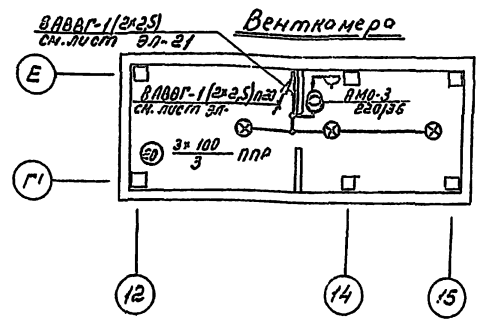
Венткамера

Примечания и условные обозначения см. лист ЭЛ-22

М1:100

1976	Сельский дом культуры с залом на 300 мест с административными помещениями (в конструкциях КИ-04)	Электроосвещение. План подвала и венткамер.	Типовой проект 262-12-151	Альбом III часть 1	Лист ЭЛ-19

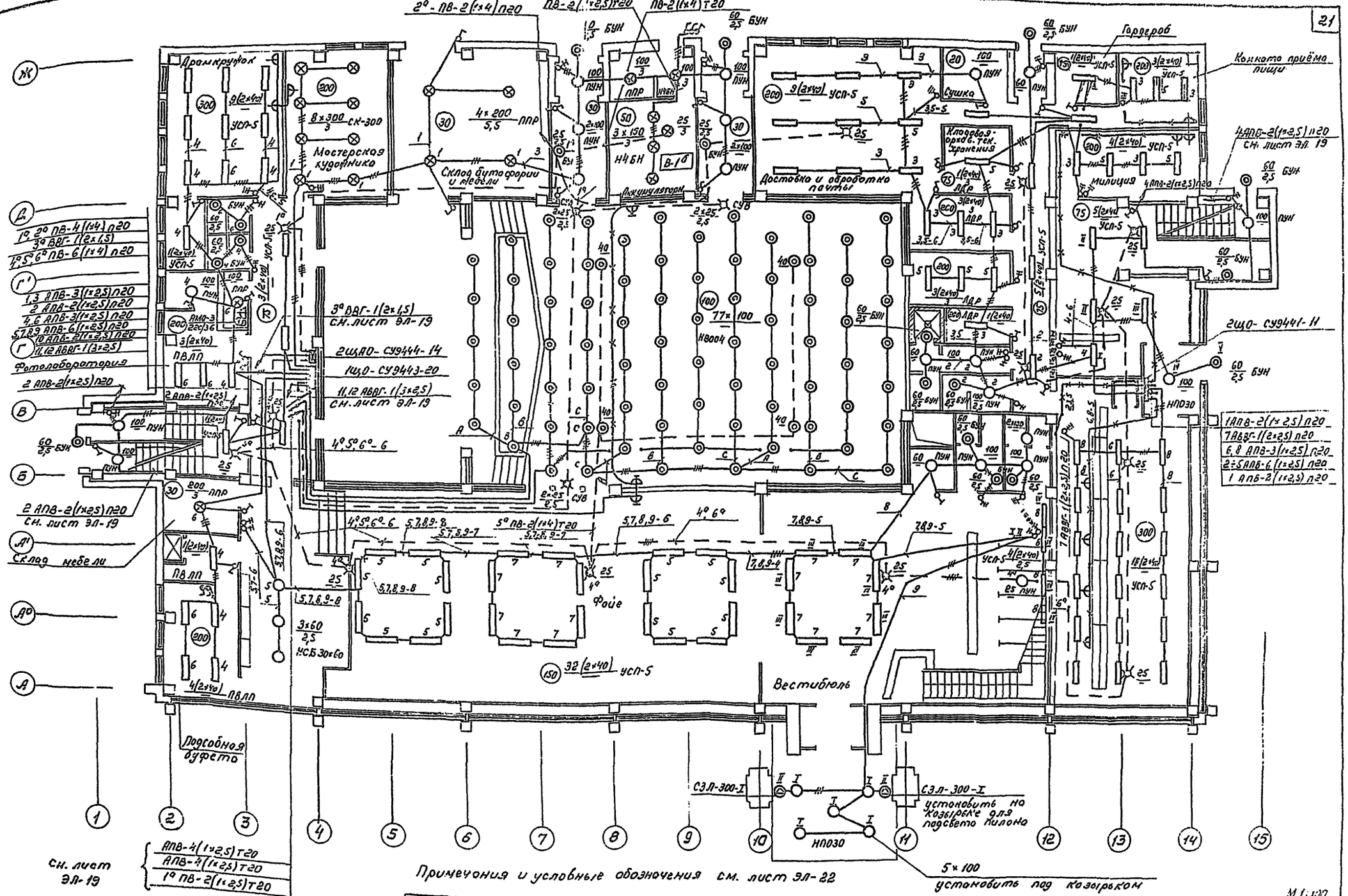
Драмкружок
Мастерская кудожника
Склад бутафории и мебели
Фотолаборатория
Склад мебели
Подсобная буфета
Фойе
Вестибюль
Гардероб
Сушка
Кладовая одежды с тех. хранения
Доставка и обработка почты
Милиция
Комната приёма пищи
Аппаратная
Кинозал
Экспозиция
Электрощитовая
Кладовая
Санузел
Тамбур
Коридор
Лестница
Пандус
Вентиляторная
Кабина
Кинопроекционная
Кинозрительный зал
Экспозиционный зал
Помещение для выставок
Помещение для кружковой работы
Помещение для занятий
Помещение для клубных формирований
Помещение для работы с детьми
Помещение для работы с молодежью
Помещение для работы с населением
Помещение для работы с ветеранами
Помещение для работы с инвалидами
Помещение для работы с пенсионерами
Помещение для работы с семьями
Помещение для работы с женщинами
Помещение для работы с мужчинами
Помещение для работы с подростками

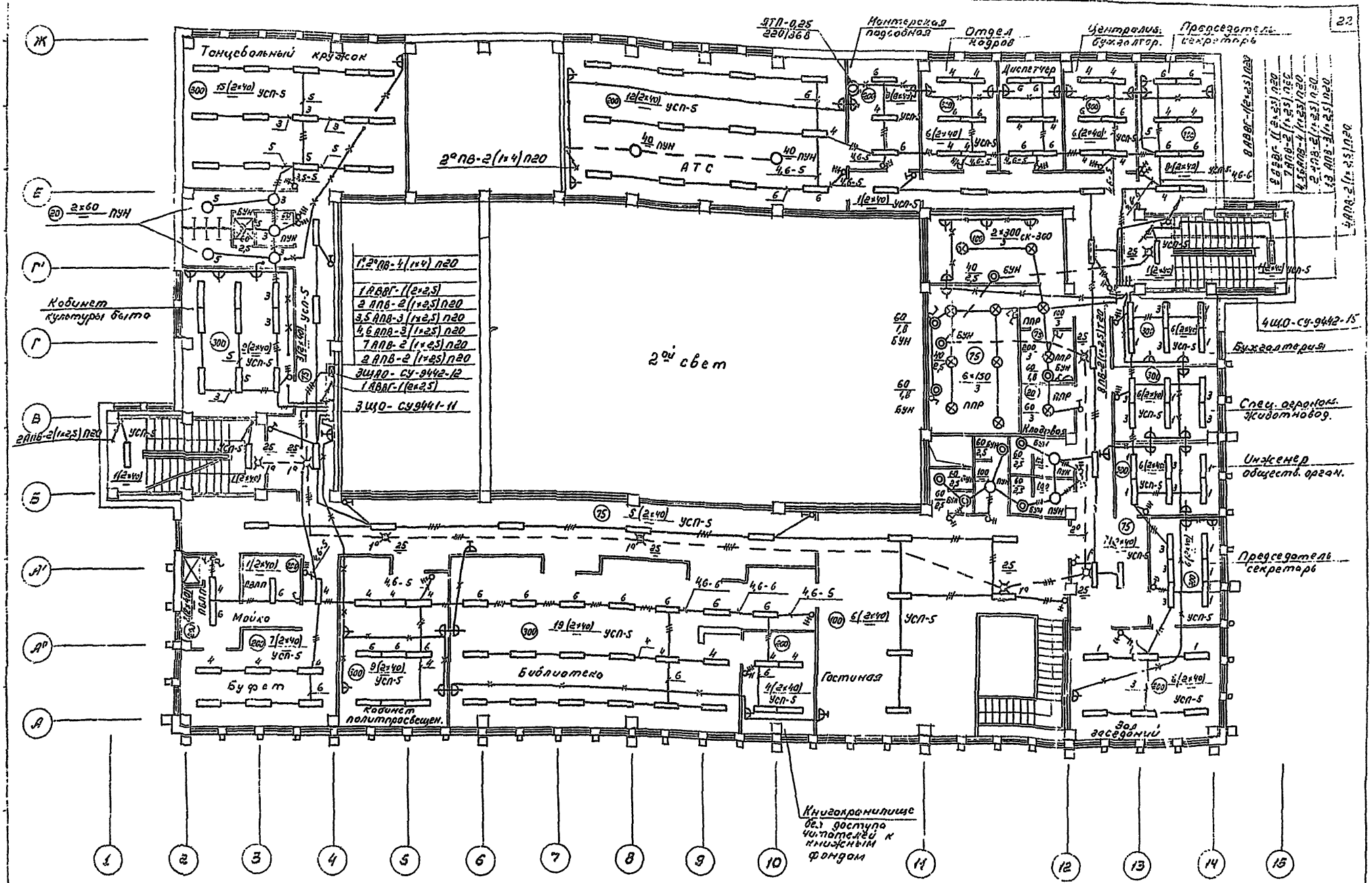

Примечания и условные обозначения см. лист ЭЛ-22

М1:100

1976	Сельский дом культуры с залом на 300 мест с административными помещениями (в конструкциях ИИ-04)	Электроосвещение План 2 этажа	Типовой проект 262-12-151	Альбом III часть 1	Лист ЭЛ-21

План кровли

М 1:200

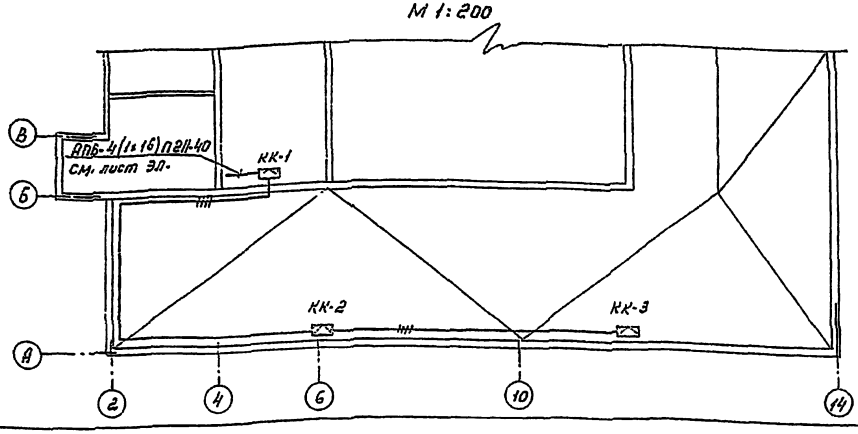

Дополнительные условные обозначения	
	Розетка штепсельная двухполюсная для скрытой установки.
	Розетка штепсельная двухполюсная с третьим заземляющим контактом для скрытой установки.
	Розетка штепсельная двухполюсная брызгонепроницаемого исполнения для открытой установки
	Выключатель однополюсный брызгонепроницаемого исполнения для открытой установки.
а) б) в)	Выключатель однополюсный для скрытой установки; под одной крышкой устанавливается: а-один выключатель, б-два выключателя; в-три выключателя.
	Трансформатор понизительный комплектно с предохранителями и выключателем.
	Светильник с зеркальной лампой накаливания СЗЛ-300-I
	Линия сети, прокладываемая в полу данного этажа
а-б	а- номер группы; б- число проводов.

Расчетная схема питающей сети

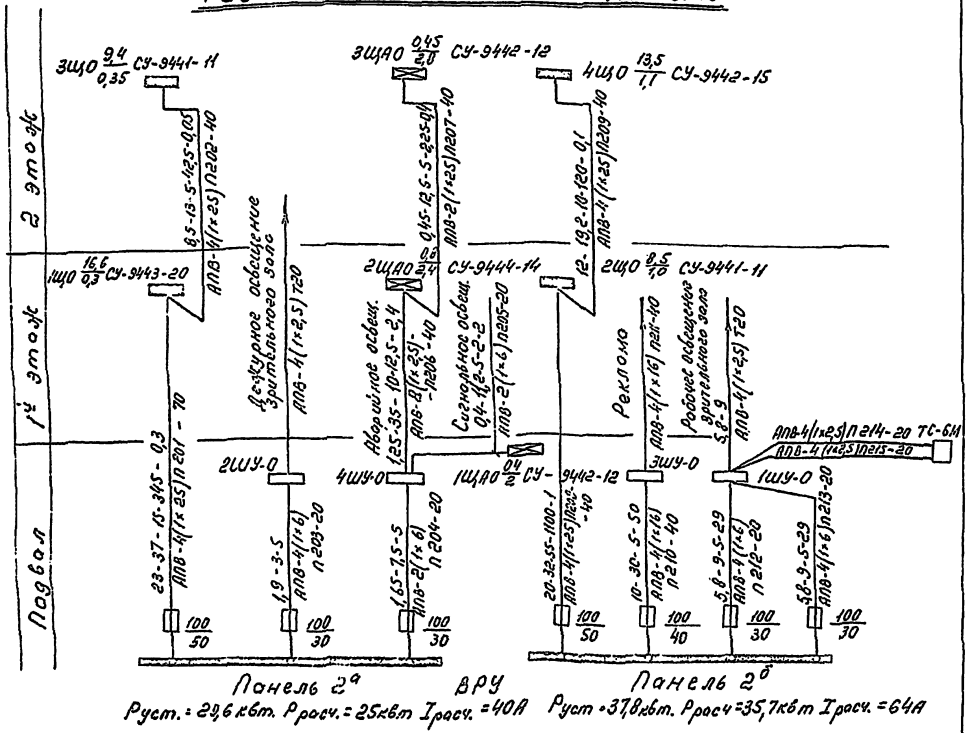

Панель 2а ВРУ Панель 2б

Руст.=29,6 кВт. Ррасч.=25кВт Iрасч.=40А Руст.=37,8 кВт. Ррасч=35,7кВт Iрасч.=64А

Максимальные потери напряжения от ввода до наиболее удаленной лампы 3,5%

Примечания:

1. Высота установки от пола:
   а). Групповых щитков и понизительных трансформаторов до верхней кромки кожуха – 1,8м
   б) выключателей – 1,5 м.
   в) штепсельных розеток – 0,8м.
2. Номера групп, указанные на планах, соответствуют номерам автоматов на групповых щитках.
3. Отпайки к светильникам НВ004 выполняются в ответвительных коробках У75; к светильникам ПУН, СК-300; НСБ30; НПО30 – в закладных коробках У780; при открытой кабельной прокладке в коробках пластмассовых ответвительных 0804.
4. Разбивку отверстий под светильники НВ004 см. архитектурно-строительные чертежи.
5. Заземление выполняется в соответствии с ПУЭ, для заземления используется рабочий нулевой провод. Для заземления светильников НВ004 на участке от ответвительных коробок прокладывается третий провод.
6. В технических помещениях светильники устанавливаются после монтажа сантехнического оборудования.
7. На светильниках аварийного освещения должен быть проставлен знак „А".
8. Условные обозначения приняты по ГОСТ'у 2.754-72.
9. Монтаж электрооборудования в аккумуляторной выполнить в соответствии с ПУЭ гл. VII-3 и требованиями к монтажу во взрывоопасных помещениях.

1570 15/0	Сельский дом культуры с залом на 300 мест с административными помещениями (Т. конструкции ЭХ ИИ-04)	Электроосвещение. План кровли. Расчетная схема питающей сети. Примечания. Условные обозначения.	Типовой проект 262-12-151	Альбом III часть 1	Лист ЭЛ-22

Москва

Управление дежурным освещением

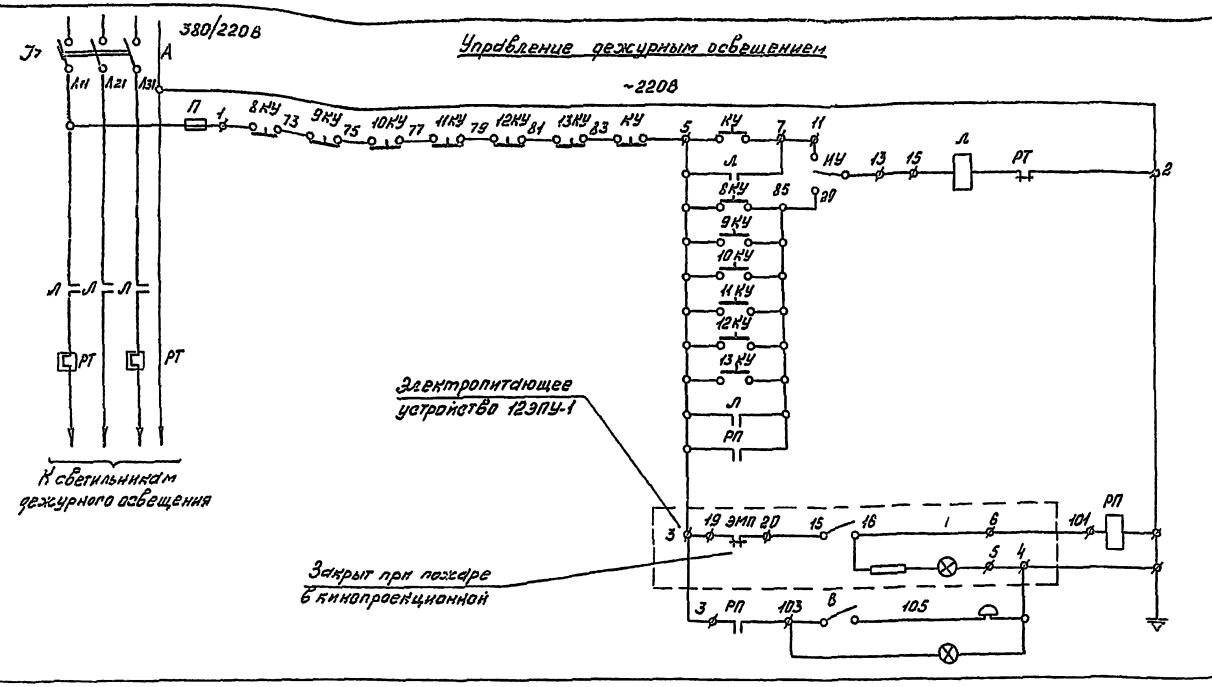

Перечень элементов

Позиционное обозначение	Наименование	Тип	Технические данные	Кол.	Примеч.
	Электрощитовая 2ШУ-0				
А Л П КУ ИУ	Шкаф управления	ШУ5102-03В2Н	Гл. цепи ~380В Цепи упр. ~220В К-20, ТЭ-16	1	
РП	Реле промежуточное	ПЭ-21-8У3	~220В 4з+2р	1	Установ. дополнит.
	Регуляторная 1ШУ-Т				
8КУ	Кнопка управления	КЕ-011У3	Исполнение 2	2	
	Сцена 2ШУ-Т				
9КУ	Кнопка управления	КЕ-011У3	Исполнение 2	2	
	Шкаф билетера 5ШУ-0				
10КУ	Кнопка управления	КЕ-011У3	Исполнение 2	2	
	Пульт 60К-41				
11КУ	Кнопка управления	КЕ-011У3	Исполнение 2	2	
	Кинопроекционная				
12КУ, 13КУ	Кнопка управления	см. раздел кинотехнологии			
	Гардероб, 1 этаж				
ЛБ	Лампа накаливания	НВ-220-15	~220В, 15Вт	1	Установ.
ЗВ	Звонок	ЗВП	~220В	1	на
В	Выключатель однополюсный	У85-АМ	~250В, 4А	1	стене

Управление рабочим освещением

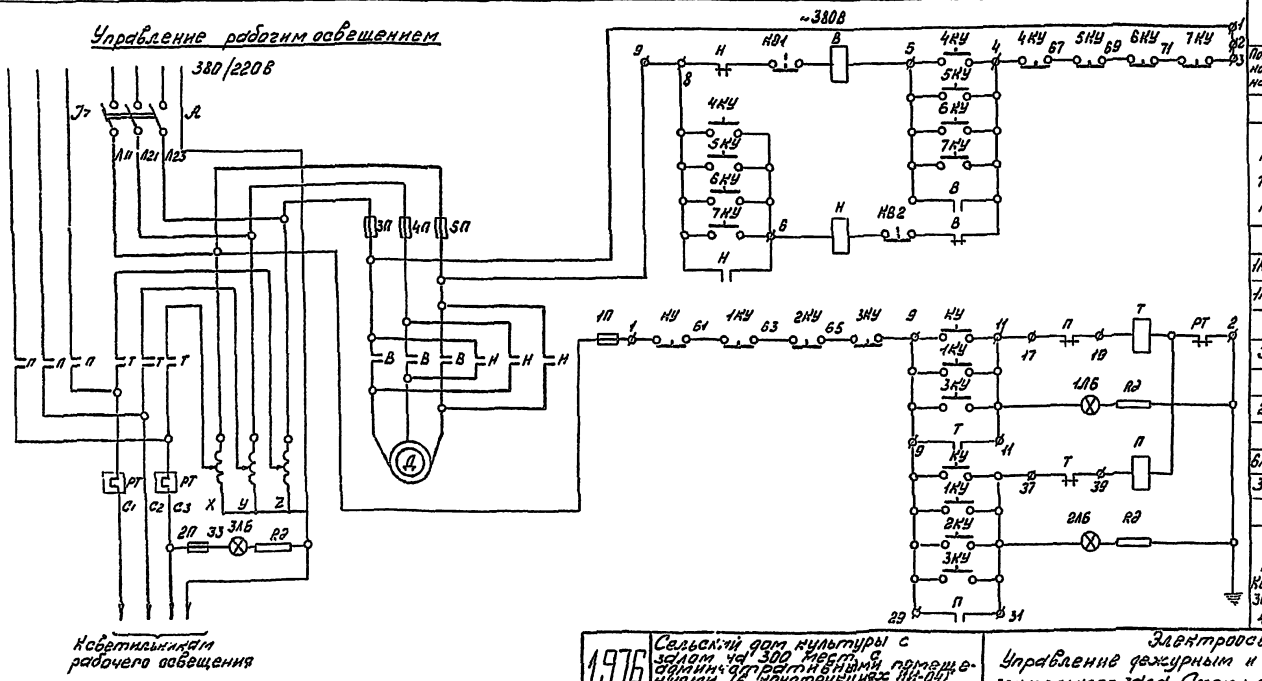

Перечень элементов

Позиционное обозначение	Наименование	Тип	Технические данные	Кол.	Примеч.
	Электрощитовая 1ШУ-0				
А П, Т 1П, 2П КУ	Шкаф управления	ШУ5401-03В2Н	Гл. цепи ~380В Цепи упр. ~220В К-20; ТЭ-16	1	
	Регуляторная 1ШУ-Т				
1КУ, 5КУ	Кнопка управления	КЕ-011У3	Исполнение 2	6	
1ЛБ, 2ЛБ	Арматура сигнальная	СС-3	~220В	2	
	Сцена 2ШУ-Т				
3ЛБ	Арматура сигнальная	СС-3	~220 В	1	
	Шкаф билетера 5ШУ-0				
2КУ	Кнопка управления	КЕ-011У3	Исполнение 2	2	
	Кинопроекционная				
6КУ, 7КУ	Кнопка управления	См. проект кинотехнологии			
3КУ	Пост управления	ПКЕ-222-3	~220В	1	
	Электрощитовая				
АТ D В,Н КВ1, КВ2 3П÷5П 4КУ	Темнитель света	ТС-6М	380/220 В 10кВа	1	

1976	Сельский дом культуры с залом на 300 мест с административными помещениями (в конструкциях ПИ-04)	Электроосвещение Управление дежурным и рабочим освещением зрительного зала. Схемы принципиальные.	Типовой проект 262-12-151	Альбом III часть 1	Лист ЭЛ-23

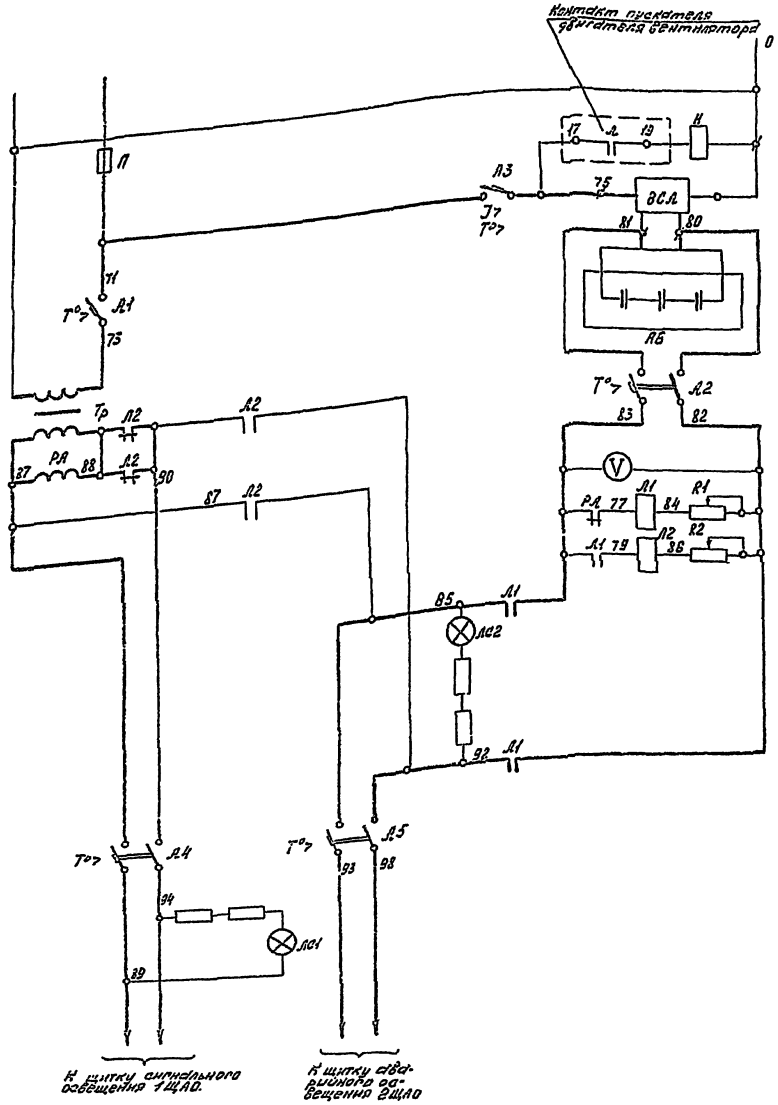

Обозначение по схеме	Наименование	Тип	Технические данные	Кол.	Примеч.
	Шкаф аккумуляторных батарей				
АБ	Аккумуляторная батарея	БСТ-753МС	12В	3	
	Выпрямительное устройство				
ВУ	Выпрямитель	ВСА-5А	~220/127В	1	
	Шкаф управления аварийным освещением				
А1	Выключатель автоматический	А3161	50А расцепитель 20А	1	
А2	Выключатель автоматический	А3162	50А, расцепитель 50А	1	
А3	Выключатель автоматический	АП50-2МЗТ	50А, расцепитель 25А	1	
А4	Выключатель автоматический	А3162	50А расцепитель 20А	1	
А5	Выключатель автоматический	А3162	50А, расцепитель 40А	1	
РА	Реле промежуточное	ПЭ-21	~36В	1	
К1	Контактор постоянного тока	КН-213	60А ≈24В	1	
К2	Контактор постоянного тока	КН-113	25А ≈24В	1	
V	Вольтметр постоянного тока	М-364	Шкала 0÷50В	1	
R1, R2	Сопротивление проволочное	ПЭВР-25	500м, 25Вт	2	
ЛС1, ЛС2	Арматура сигнальная	СС-3	36В	2	Красным колпаком
	Электрощитовая				
Тр	Трансформатор понизительный	ЯТП-0,25	250ВА 220/36В	2	
	ВРУ панель 2а				
П	Предохранитель	ПН-2-100	Пробка вставка 30А	1	

Управление рекламой

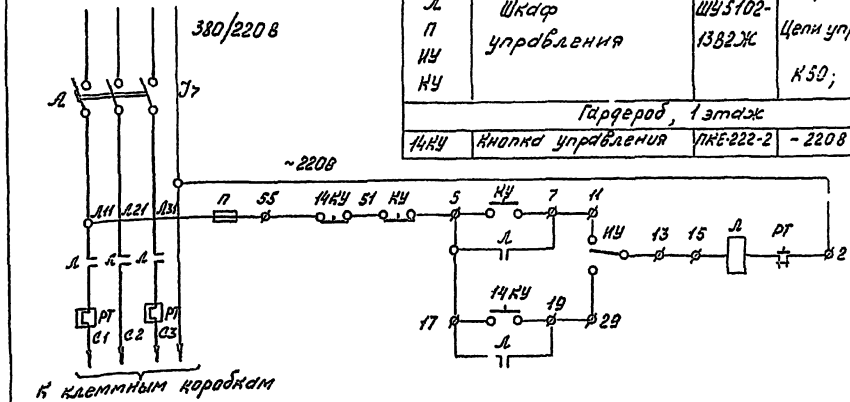

Перечень элементов

Позиционное обозначение	Наименование	Тип	Технические данные	Кол.	Примечание
	Электрощитовая ЗШУ-0				
А Л П НУ КУ	Шкаф управления	ШУ5102-1382Ж	Гл.цепи - 380В Цепи упр.~220В К50; ТЭ-40	1	
	Гардероб, 1 этаж				
14КУ	Кнопка управления	ПКЕ-222-2	~220В	1	

1976	Сельский дом культуры с залом на 300 мест, с административными помещениями (в конструкциях И-4)	Электроосвещение Управление сигнальным, аварийным освещением и рекламой. Схемы принципиальные.	Типовой проект 262-12-151	Альбом III часть 1	Лист ЭЛ-24

Формат А2

№№ линий	Наименование потребителей	Цвет	Аппаратура: Тип	Аппаратура: Кол-во	Мощность, квт: Одной точки	Мощность, квт: Всех точек	Примечания
1	2	3	4	5	6	7	8
	А. Регулируемое освещение						
	1. Стационарные потребители						
301	Рампа, края	к	РСП-4К	6	0,1	0,6	
302	-//-	ж			0,1	0,6	
303	-//-	с			0,1	0,6	
304	-//-	б			0,1	0,6	
305	Рампа, середина	к		6	0,1	0,6	
306	-//-	ж			0,1	0,6	
307	-//-	с			0,1	0,6	
308	-//-	б			0,1	0,6	
309	1 софит	к	РСП-4К	12	0,1	1,2	
310	-//-	ж			0,1	1,2	
311	-//-	с			0,1	1,2	
312	-//-	б			0,1	1,2	
313	2 софит	к	РСП-4К	12	0,1	1,2	
314	-//-	ж			0,1	1,2	
315	-//-	с			0,1	1,2	
316	-//-	б			0,1	1,2	
317	Верхнее выносное освещение	у	ПРУ-1-212	8	1,0	8	
318	-//-	у					
319	-//-	у					
320	-//-	у					
321	Боковое выносное освещение левое	у	ПРТЛ-0,5	4	0,5	2,0	
322		у					
323		у					
324		у					
325	Боковое выносное освещение правое	у	ПРТЛ-0,5	4	0,5	2,0	
326	-//-	у					
327	-//-	у					
328	-//-	у					
329	1 софит (ШТС)	у	ПР-05-150	12	0,5	6	
330	-//-	у					
331	-//-	у					
332	-//-	у					
333	2 софит (ШТС)	у	ПР-05-150	12	0,5	6	
334	-//-	у					
335	-//-	у					
336	-//-	у					
337	Оркестр, рад. освещение. 1 группа	б	У-210	10	0,06	0,6	
338	-//- 2 группа	б					

Итого 39,0 квт

1	2	3	4	5	6	7	8
	2. Переносная аппаратура						
339	Оркестр (ШТС)	у	Аппаратура учтена в графе Прожектора				
340	-//-	у					
341	Планшет левый	у	ПРУ-1-212	2		11,2	
342	-//-	у	ПР-05-150	2			
343	-//-	у	ПР-025-100	2			
344	-//-	у	СВТУ-0,375	2			
345	-//-	у	УСРП-43	4			
346	-//-	у	НП-2	4			
347	Планшет правый	у	ПРУ-1-212	2		11,2	
348	-//-	у	ПР-05-150	2			
349	-//-	у	ПР-025-100	2			
350	-//-	у	СВТУ-0,375	2			
351	-//-	у	УСРП-43	4			
352	-//-	у	НП-2	4			
353	Галерея левая	у	ПР-025-100	2		3,5	
354	-//-	у	ПР-05-150	2			
355	-//-	у	ПР-05-115	2			
356	-//-	у	ПУФ-500	2			
357	Галерея правая	у	ПР-025-100	2		3,5	
358		у	ПР-05-150	2			
359		у	ПР-05-115	2			
360		у	ПУФ-500	2			

Итого 30 квт

1	2	3	4	5	6	7	8
	Б. Нерегулируемые линии						
361	Планшет левый 1НР	-		-	-	3,0	
362	2НР	-		-	-	3,0	
363	3НР	-		-	-	3,0	
364	Планшет правый 4НР	-		-	-	3,0	
365	-//- 5НР	-		-	-	3,0	
366	-//- 6НР	-		-	-	3,0	
367	Галерея левая 7НР	-		-	-	3,0	
368	-//- 8НР	-		-	-	3,0	
369	Галерея правая 9НР	-		-	-	3,0	
370	-//- 10НР	-		-	-	3,0	
371	Оркестр 11НР	-		-	-	3,0	
372	-//- 12НР	-		-	-	3,0	

Итого 36 квт

1	2	3	4	5	6	7	8
	В. Ультрафиолетовые включения						
373	Планшет левый 1УФ	-	СВТУ-1	1	1,0	1,0	
374	Планшет правый 2УФ	-	СВТУ-1	1	1,0	1,0	
375	Галерея левая 5УФ	-	СВТУ-1	1	1,0	1,0	
376	Галерея правая 4УФ	-	СВТУ-1		1,0	1,0	
377	Оркестр 5УФ	-	СВТУ-1	1	1,0	1,0	
378	-//- 6УФ	-	СВТУ-1	1	1,0	1,0	

Итого 6 квт

1	2	3	4	5	6	7	8
	Г. Дежурное освещение						
379	Планшет левый	б	ЗГ-0,5	2	0,5	1,0	
380	Планшет правый	б	ЗГ-0,5	2	0,5	1,0	

Итого 2,0 квт

1	2	3	4	5	6	7	8
	Е. Рабочее освещение						
381	Склад бутафории и мебели	б	ЗГ-0,5	2	0,5	1,0	
382	Галереи левые	б	СЖ-1	7	0,06	0,42	
383	Галереи правые	б	СЖ-1	7	0,06	0,42	

Итого 1,84 квт

1	2	3	4	5	6	7	8
	Д. Силовые включения						
384	Планшет левый 1С	-	-	-	-	5,0	
385	Планшет правый 2С	-	-	-	-	5,0	

Итого 10 квт

1	2	3	4	5	6	7	8
	Ж. Аварийное освещение						
386	Фонари „Выход" левые	б	СУВ	4	0,025	0,15	
387	Фонари „Выход" правые	б	СУВ	6	0,025	0,15	
388	Планшет. галерея левые	б	СЖ-1	3	0,025	0,075	
389	Планшет, галерея правые	б	СЖ-1	3	0,025	0,075	

Итого 0,45 квт

Подсчет мощностей

Установленная мощность постановочного освещения Руст. = 126,4 квт

Установленная мощность электроприемников сети регулируемого освещения составляет Руст. рег. = 71 квт. В эту цифру входит мощность как стационарного так и переносного оборудования.

Принимая во внимание, что:

а) в сеть нерегулируемых линий включается переносная аппаратура, мощность которой учтено в разделе „А"

б) Нагрузки от ультрафиолетовых облучателей и проекционной аппаратуры не совпадают по времени с максимумом нагрузки в сети регулируемых линий,

в) исключена вероятность включения на полную нагрузку всех 4 цветов,

г) Мала вероятность одновременного включения более 70% переносной аппаратуры - потребляемая мощность постановочного освещения сцены определяется по установленной мощности регулируемого освещения, силовых включений и рабочего освещения с учетом коэффициентов

$K_{рег.} = 0,7$ $\quad \cos\varphi = 1$

$K_{с.вкл.} = 0,2$ $\quad \cos\varphi = 0,86$

$K_{рад.} = 1$ $\quad \cos\varphi = 1$

$$S_{потр.} = \frac{69 \times 0,7}{1} + \frac{10 \times 0,2}{0,86} + \frac{1,8}{1} \approx 56 \text{ кВА} \qquad J_{расч.} = 85 \text{ А}$$

1976	Сельский дом культуры с залом на 300 мест, с административными помещениями (в конструкциях ЦИ-04)	Сводная таблица потребителей освещения сцены и подсчет мощностей	Типовой проект 262-12-151	Альбом III часть I	Лист ЭЛ-25

План на отм. 0,00
(плоншет)

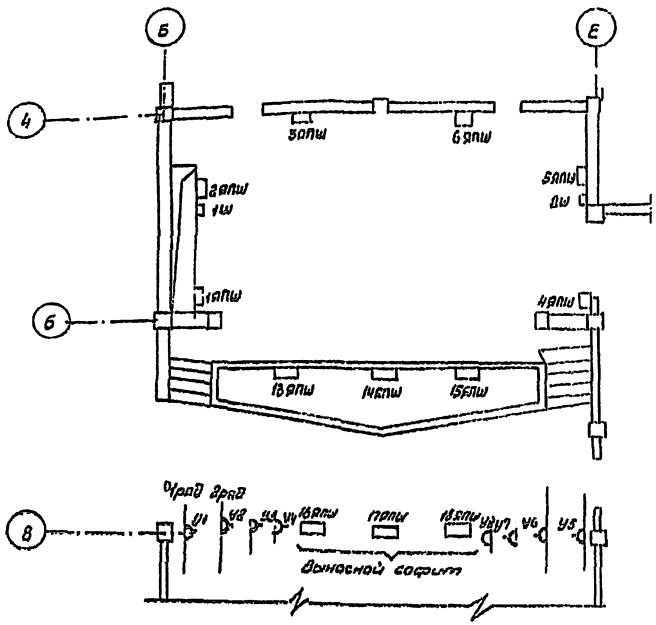

План на отм. 7,48
(рабочая галерея)

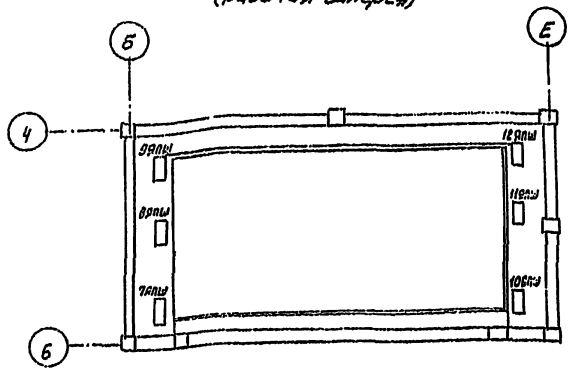

План расположения светотехнического оборудования в аппаратной

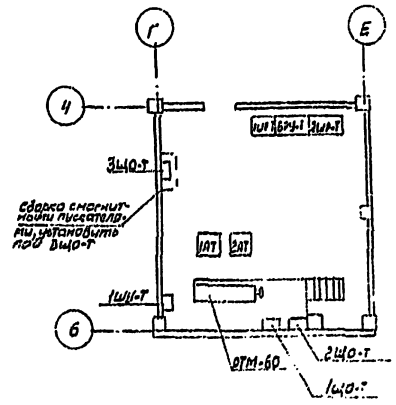

Условное обозначение	Наименование
К Э Г С Б	Рампа-сорит-подсвет-РСП-4К с разбивкой на цвета: красный, желтый, белый
	Прожектор театрального
	Светильник пылевлагозащищенный, уплотненный, типа ПР-100
	Глубокоизлучатель зеркальный ЗГ-46
	Светильник потолочный двухламповый типа НПП01, для рабочего освещения
	Светильник потолочный, двухламповый типа НПП01 для аварийного освещения
	Светильник типа СВГ-1 для рабочего освещения
А	Светильник типа СВГ для аварийного освещения
	Светодиодный указатель направления с надписью „Выход", типа СИЭ
	Ящик с испытательным трансформатором ОСО-0,25; 380/24, 220/36

Условное обозначение	Наименование
	Розетка штепсельная У-20
Ш	Ящик с силовой штепсельной розеткой, типа 4-700
ЯПШ	Ящик со штепсельными разъемами
ЯЗК	Клеммный ящик
	Линия сети рабочего и дежурного освещения
	Линия сети рабочего освещения, четырехпроводная
	Линия сети 36В, сигнального освещения
	Линия сети постоянного тока, аварийного освещения
А Б Д Г Д	А - линия приводит сверху Б - линия уходит вверх Д - линия уходит вниз Г - линия приходит снизу вверх Д - линия приходит сверху вниз

1976	Рабочий проект выполнен с заданием на 300 часов, в автоматизированной системе проектирования (с конструкциями АСП-ОУ)	План расположения светотехнического оборудования для освещения сцены. Условные обозначения	Типовой проект 262-12-151	Альбом III Часть I	Лист 34.30	

1993-06 30

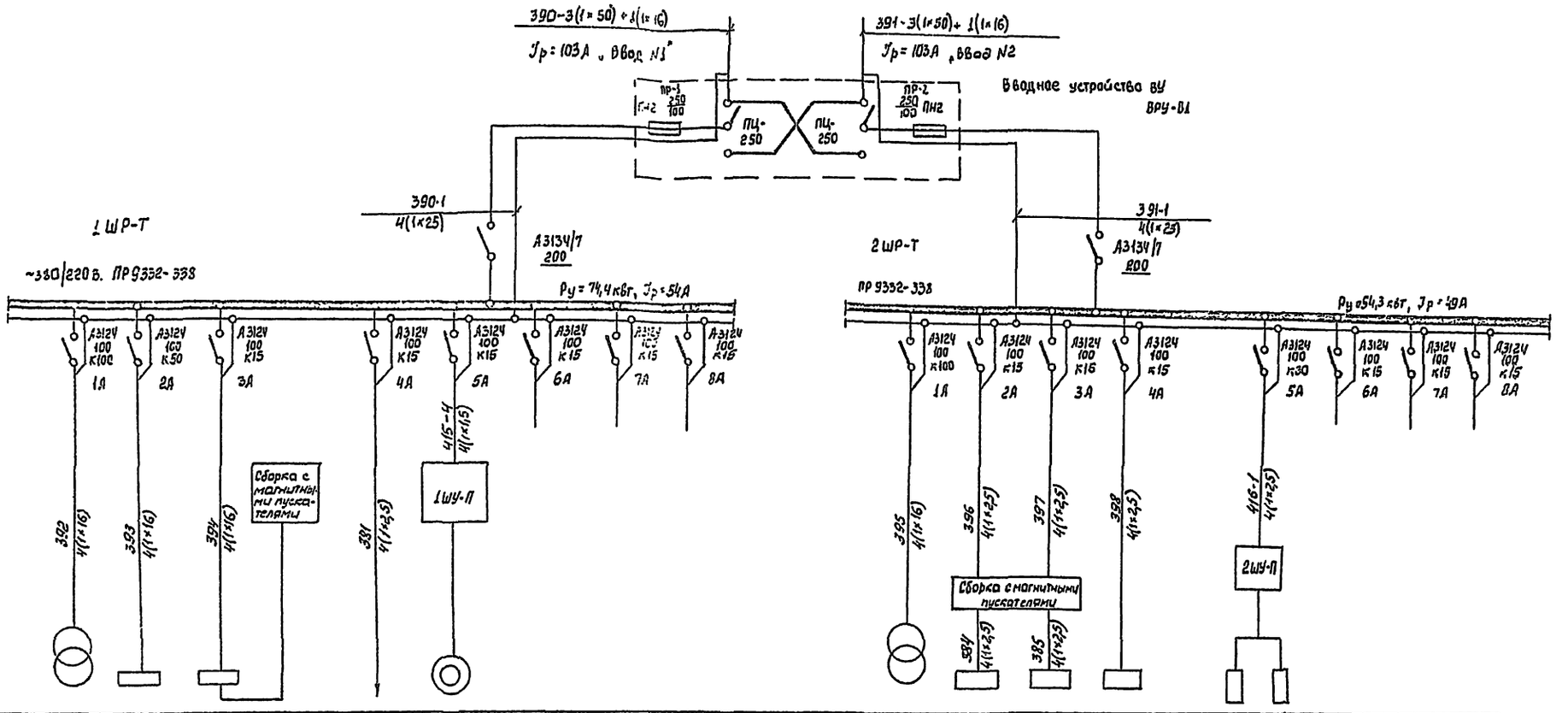

Данные питающей сети			1,9Т	1Ц0-Т	3Ц0-Т	—	381	415	—	—	—		2,1Т	1Ш	2Ш	2Ц0-Т	—	4/6	—	—	—
Электроприемник: Условное графическое обозначение																					
		N по плану																			
		Тип (N чертежа)	ТР-100/30М	СУ5Ч42-11	СУ9441-11	—	—	АО12-12-6	—	—	—		ТР-100/30Н	А-700	А-700	СУ9441-11	—	—	—	—	—
		Номинальная мощность, кВт	40,26	36	3	—	1	0,6	—	—	—		30,8	5	5	6	—	0,55×2	—	—	—
		Установленная мощность с учетом К.С.	Кс=0,7 23,14	Кс=0,2 7,2	Кс=1 3	—	Кс=1 1	0,6	—	—	—		Кс=0,7 21,6	Кс=0,2 1	Кс=0,2 1	Кс=0,5 3	—	0,55×2	—	—	—
		Наименование механизма и N по технологическому проекту	Автотрансформатор регулировочный	Переключательные диоды ДНР-2	Рабочее освещение Дежурное освещение Регистрация сигнал.		Склад бутафории и мебели	Антенно-раз-вязной заземл	Резерв	Резерв	Резерв		Автотрансформатор театрального регулированный	Силовые вспомогательные планшета (левая сторона)	Силовые вспомогательные планшета (правая сторона)	Лампы диафрагмированного освещения 15Р1-БЗР		Диммерные люки	Резерв	Резерв	Резерв

Номера ручек	31	1	34	4	37	32	2	35	5	38	33	3	36	6	39
Номера щеток	101	102	103	104	105	106	107	108	109	110	111	112	113	114	115
Ролики поворотные над автотрансформатором															
Номера щеток	131	132	133	134	135	136	137	138	139	140	141	142	143	144	145
Номера ручек	46	15	49	19	52	47	17	54	20	53	48	18	51	21	54
Фаза	А					В					С				

Номера ручек	7	40	10	43	13	8	41	11	44	14	9	42	12	45	15
Номера щеток	116	117	118	119	120	121	122	123	124	125	126	127	128	129	130
Номера щеток	146	147	148	149	150	151	152	153	154	155	156	157	158	159	160
Номера ручек	22	55	25	58	28	23	56	26	59	29	24	57	27	60	30
Фаза	А					В					С				

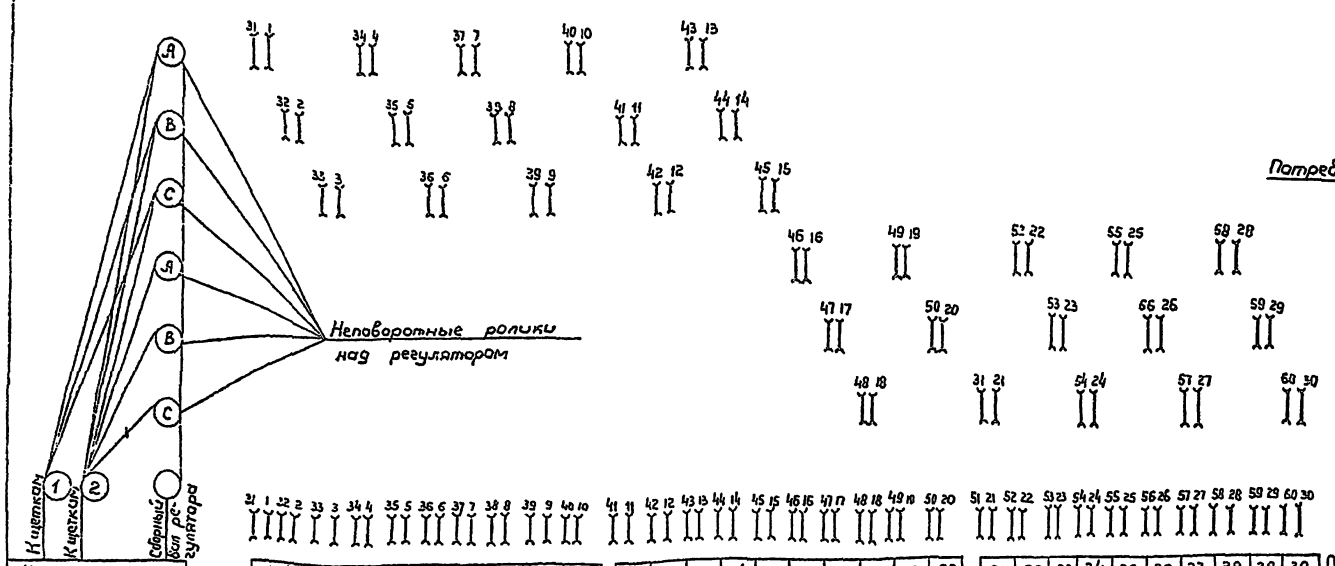

Номера ручек	1	2	3	4	5	6	7	8	9	10
Номера щеток	102	107	112	104	109	114	116	121	126	118
Номер группы	301	302	303	304	305	306	307	308	309	310
Наименование потребителей	Рампа, края				Рампа, середина				1 соф	
Цвет	К	Ж	С	Б	К	Ж	С	Б	К	Ж
Фаза	А	В	С	А	В	С	А	В	С	А

Номера ручек	11	12	13	14	15	16	17	18	19	20
Номера щеток	123	128	120	125	130	132	137	142	134	139
Номер группы	311	312	313	314	315	316	317	318	319	320
Наименование потребителей	ит		2 софит				Верхнее, выносное освещ.			
Цвет	С	Б	К	Ж	С	Б	У	У	У	У
Фаза	В	С	А	В	С	А	В	С	А	В

Номера ручек	21	22	23	24	25	26	27	28	29	30
Номера щеток	144	146	157	156	148	153	158	150	155	160
Номер группы	321	322	323	324	325	326	327	328	337	338
Наименование потребителей	Боковое, выносное левое				Боковое выносное правое				Оркестр д.о.	
Цвет	У	У	У	У	У	У	У	У	У	У
Фаза	С	А	В	С	А	Б	С	А	В	С

Номера ручек	31	32	33	34	35	36	37	38	39	40
Номера щеток	101	106	111	103	108	113	105	110	115	117
Номер группы	329	330	331	332	333	334	335	336	341	342
Наименование потребителей	1 софит (ШТС)				2 софит (ШТС)				План	
Цвет	У	У	У	У	У	У	У	У	У	У
Фаза	А	В	С	А	В	С	А	В	С	А

Номера ручек	41	42	43	44	45	46	47	48	49	50
Номера щеток	122	127	119	124	129	131	136	141	133	138
Номер группы	343	344	345	346	347	348	349	350	351	352
Наименование потребителей	шет левый				Планшет правый					
Цвет	У	У	У	У	У	У	У	У	У	У
Фаза	В	С	А	В	С	А	В	С	А	В

Номера ручек	51	52	53	54	55	56	57	58	59	60
Номера щеток	143	135	140	145	147	152	157	149	154	159
Номер группы	353	354	355	356	357	358	359	360	339	340
Наименование потребителей	Галерея левая				Галерея правая				Оркестр (ШТС)	
Цвет	У	У	У	У	У	У	У	У	У	У
Фаза	С	А	В	С	А	В	С	А	В	С

Схема питания осветительной нагрузки от щеток автотрансформаторов (встречное включение щеток).

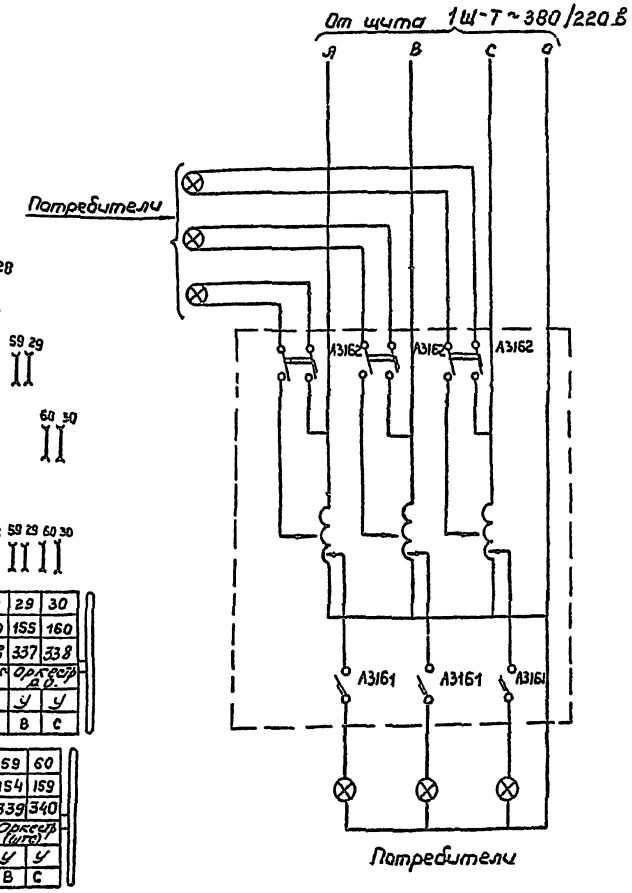

1976	Сельский дом культуры с залом на 300 мест, с административными помещениями (в конструкциях ИИ-04)	Схемы разбивки ручек регулятора и щеток автотрансформаторов, подключения нагрузки к щеткам автотрансформаторов.	Типовой проект 262-12-151	Альбом III часть I	Лист ЭЛ-28

~ 380/220В

| Фаза | | |

Питание и управление рабочим освещением сцены

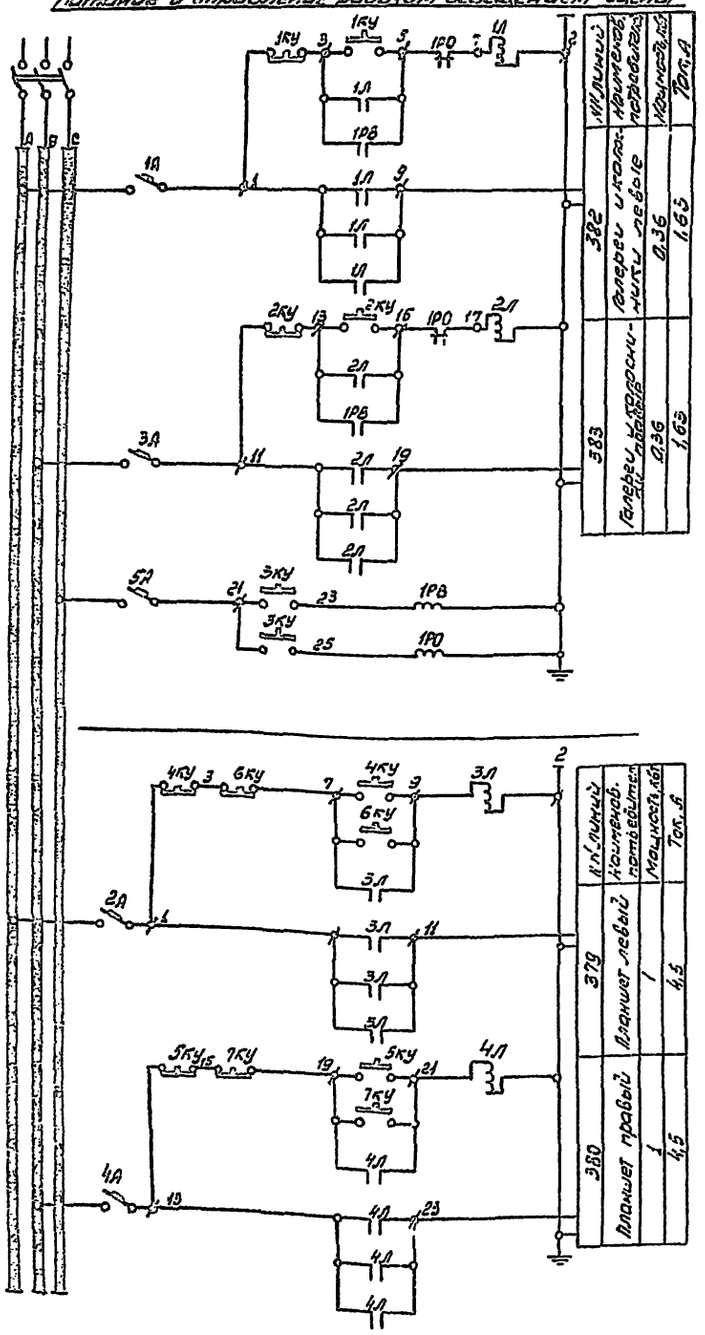

Питание и управление режиссерской сигнализацией

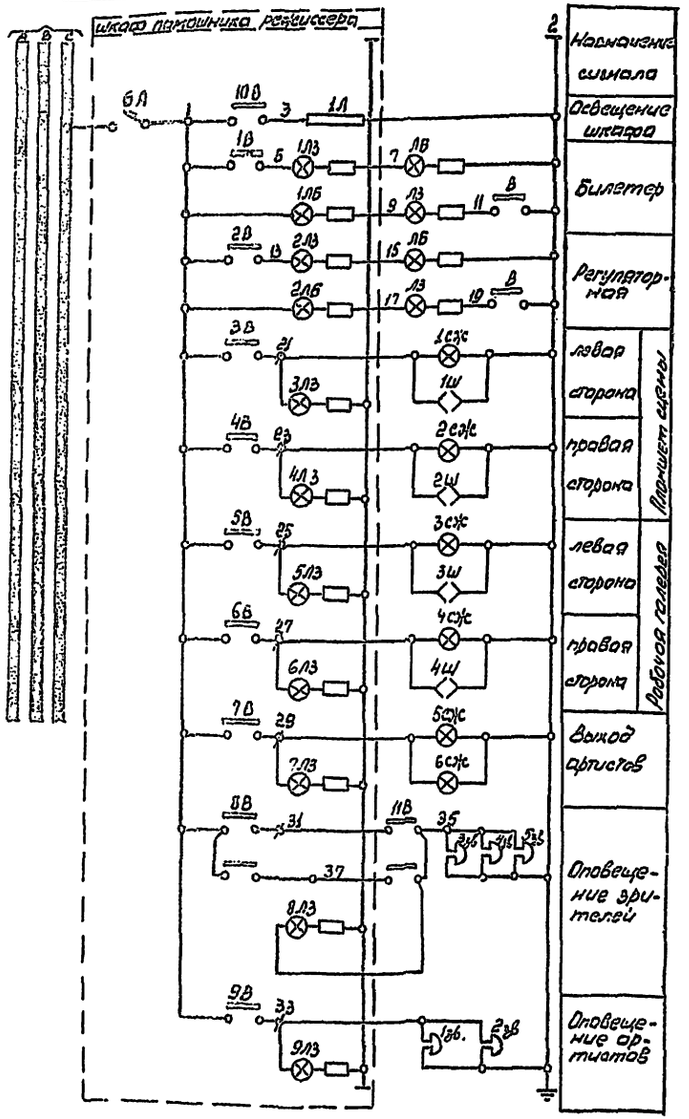

Перечень элементов

Позиц. обозначение	Наименование	Тип	Технические данные	Кол.	Прим.
	К схеме питания и управления рабочим освещением сцены				
	1ШР-Т (ПР 93 32-938)				
3А	Выключатель автоматический	А3124	380В, 100А комп. расц.	1	
	3ЩО-Т (СУ 9441-11)				
1А, 5А	Выключатель автоматический	А3161	220В, 50А, расц. 15А	3	
	Сборка магнитных пускателей				
1Л, 2Л	Пускатель магнитный	ПМЕ-111	~220В; 10А	2	
1РО, 1РВ	Реле промежуточное	РЭ-21	~220В	2	
	1ШУ-Т (шкаф управления осветителя)				
1КУ, 2КУ	Кнопка управления однополюсная	КЕ-011УЗ	Исп. 2 черная, „пуск"	2	
1КУ, 2КУ	Кнопка управления однополюсная	КЕ-011УЗ	Исп. 2, красная „стоп"	2	
	2ШУ-Т (шкаф помощника режиссера)				
3КУ	Кнопка управления однополюсная	КЕ-011УЗ	Исп. 2 черная „пуск"	2	
	К схеме питания и управления дежурным освещением сцены				
	3ЩО-Т (СУ 9441-11)				
2А, 4А	Выключатель автоматический	А3161	220В, 30А, расц. 15А	2	
	Сборка магнитных пускателей				
3Л, 4Л	Пускатель магнитный	ПМЕ-111	~220В 10А	2	
	1ШУ-Т (шкаф управления осветителя)				
4КУ, 5КУ	Кнопка управления однополюсная	КЕ-011УЗ	Исп. 2, черная, „пуск"	2	
4КУ, 5КУ	Кнопка управления однополюсная	КЕ-011УЗ	Исп. 2, красная „стоп"	2	
	2ШУ-Т (шкаф помощника режиссера)				
6КУ, 7КУ	Кнопка управления однополюсная	КЕ-011УЗ	Исп. 2 черная, „пуск"	2	
6КУ, 7КУ	Кнопка управления однополюсная	КЕ-011УЗ	Исп. 2 красная, „стоп"	2	
	К схеме режиссерской сигнализации				
	3ЩО-Т (СУ 9441-11)				
6А	Выключатель автоматический	А3161	Техн. 380В, 50А, расц. 15А	1	
	2ШУ-Т				
1В÷7В; 9В, 10В	Переключатель однополюсный	ПЕ-011УЗ	Исп. 2	9	
8В	Переключатель однополюсный	ПЕ-011УЗ	Исп. 1	1	
1Л	Арматура осветит.			1	
1ЛЗ, 2ЛЗ	Арматура сигнальная	СС-3	~110В	2	с зеленым колпачком
1ЛБ, 2ЛБ	Арматура сигнальная	СС-3	~110В	2	с белым колпачком
3ЛЗ÷9ЛЗ	Арматура сигнальная	СС-3	~220В	7	с зеленым колпачком
	Шкаф билетера -5Ш.У.О				
ЛЗ	Арматура сигнальная	СС-3	~110В	1	с зеленым колпачком
ЛВ	Арматура сигнальная	СС-3	~110В	1	с красным колпачком
В	Переключатель однополюсный	ПЕ-011УЗ	Исп. 2	1	
11В	Переключатель однополюсный	ПЕ-011УЗ	Исп. 1	1	
	1Ш.У-Т (шкаф управления осветителя)				
ЛЗ	Арматура сигнальная	СС-3	~110В	1	с зеленым колпачком
ЛБ	Арматура сигнальная	СС-3	~110В	1	с белым колпачком
В	Переключатель однополюсный	ПЕ-011УЗ	Исп. 2	1	
	На планах				
1сж÷6сж	Арматура сигнальная	СЖ-1	~220В	6	
1Ш÷4Ш	Розетка штепсельная	У-220	~250В. 6А	4	
1зв÷5зв	Звонок электрический	ЗЛ-3	~220В	5	

Дымовые люки

Схема принципиальная

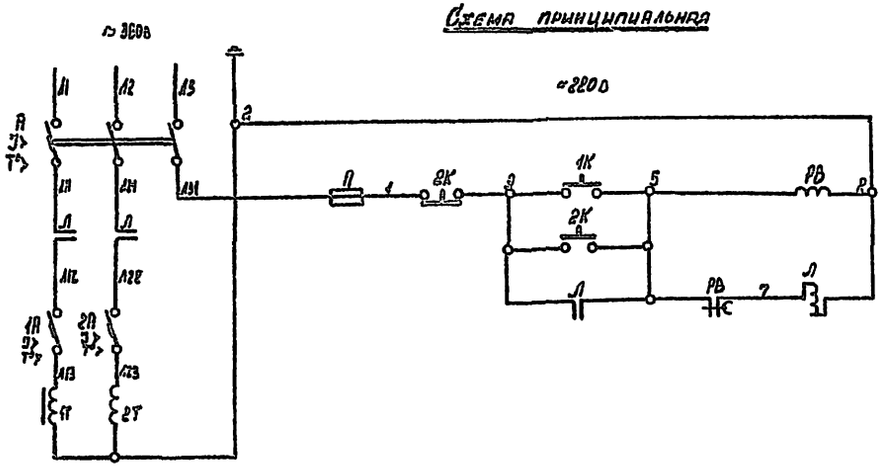

Пояснения

1. Открывание люков производится при включении тормозных электромагнитов, которые растормаживают лебедки. Люки открываются под действием собственного веса.
2. Тормозные магниты включаются со шкафа управления в пожарном посту (кнопка 2К) или с планшета сцены (кнопка 1К). Отключение их через 5 сек. от реле времени.
3. Закрывание люков производится вручную лебедками.

Перечень элементов

Позиционное обозначение	Наименование	Тип	Технические данные	К-во	Примечание
	Лебедка				
1Т, 2Т	Электромагнит	МИС-6100Е	220в, пв. 40%	2	
	Шкаф управления 2ШУ-П				
А	Автомат 3х полюсный	АК63-3мг	63а, 440в, расц. 16а	1	
1А, 2А	Автомат однополюсный	А63-мг	25а, 220в, расц. 16а	2	
2В	Реле времени	РВП72-3121-ПУУ	220в, уставка 5сек.	1	1р+1р
Л	Пускатель магнитный	ПМЕ-211	25а, 220в	1	
П	Предохранитель	ПР-2	15а, 220в, пл. вст. 6а	1	
2К	Кнопка управления	КЕ011УЗ	Исполн. 2	2	3, 1р
	На планшете				
1К	Кнопка управления	ПКЕ-222-1	Одноштифтовая	1	

Дымовые люки

Схема подключения

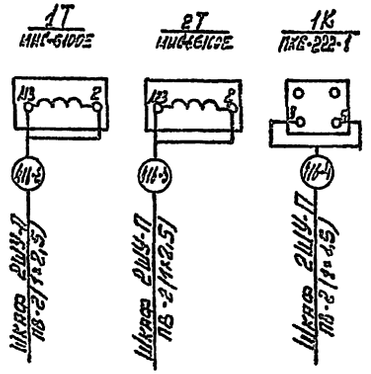

Питание и управление силовых потребителей сцены

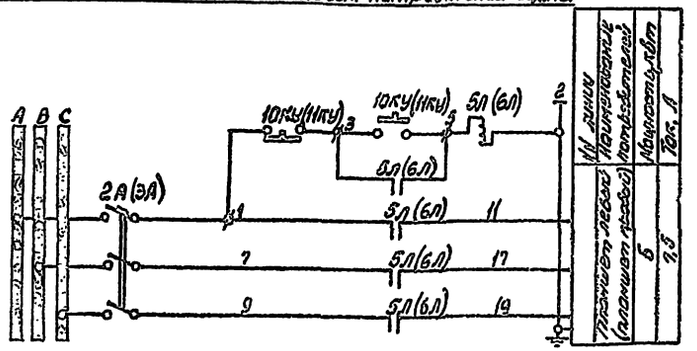

Позиционное обозначение	Наименование	Тип	Технические данные	К-во	Примечание
	К схеме питания и управления силовых потребителей сцены				
	2ШР-Т (ПР9332-338)				
2А, 3А	Выключатель автоматический	А3124	380в, 100а, комб. расц. 15а	2	
	Сборка магнитных пускателей				
5Л(6Л)	Пускатель магнитный	ПМЕ-111	~220в; 10а	2	
	1ШУ-Т (Шкаф управления осветителя)				
10КУ(11КУ)	Кнопка управления одноштифтовая	КЕ-011УЗ	Исп. 2, черная „Пуск"	2	
10КУ(11КУ)	Кнопка управления одноштифтовая	КЕ-011УЗ	Исп. 2, красная „Стоп"	2	

1976	Сельский дом культуры с залом на 300 мест, с административными помещениями (в конструкциях ИИ-04)	Дымовые люки. Схемы принципиальная и подключения. Питание и управление силовых потребителей сцены. Схема принципиальная	Типовой проект 262-12-151	Альбом III часть 1	Лист ЭЛ-31

Схема принципиальная

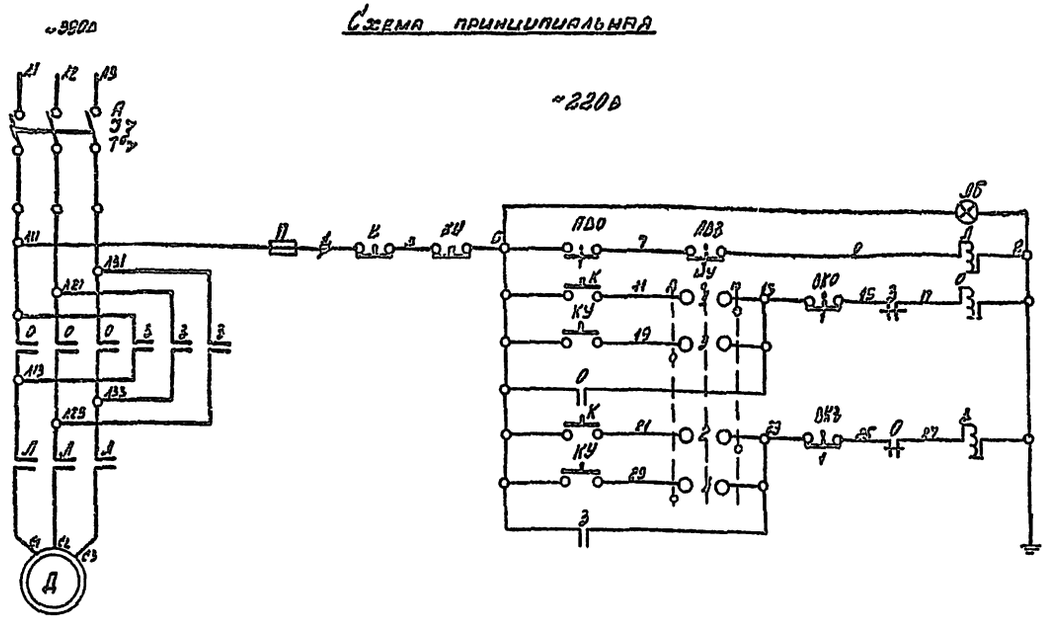

Перечень элементов

Позиционное обозначение	Наименование	Тип	Технические данные	Кол.	Примечание
	Лебедка				
Д	Двигатель асинхронный	АОЛ2-11-6	380в, 0,6 квт	1	
ВКО, ВКВ, АВО, АВЗ	Выключатель конечный	МП-1	1р, 1з	4	
	Шкаф управления 1ШУ-П				
А	Автомат 3х полюсный	АП50-3МТ	50а, 380в, расц. 2,5а	1	
Д-3	Пускатель магнитный	ПМЕ-113	10а, 220в	1	
Л	Пускатель магнитный	ПМЕ-111	10а, 220в	1	
П	Предохранитель	ПР-2	15а, 220в, пл. вст. 6а	1	
ИУ	Переключатель кулачковый	ПКУ3-12С-2001	10а, револьверн. рукоятка	1	
К	Кнопка управления	КЕ 011У3	Исполнение 2	3	
ЛБ	Арматура сигнальная	СС-3	220в, белый колпачок	1	
	Кинопроекционная				
КУ	Кнопка управления	ПКЕ-222-3	Трехштифтовая	1	

Схема подключения

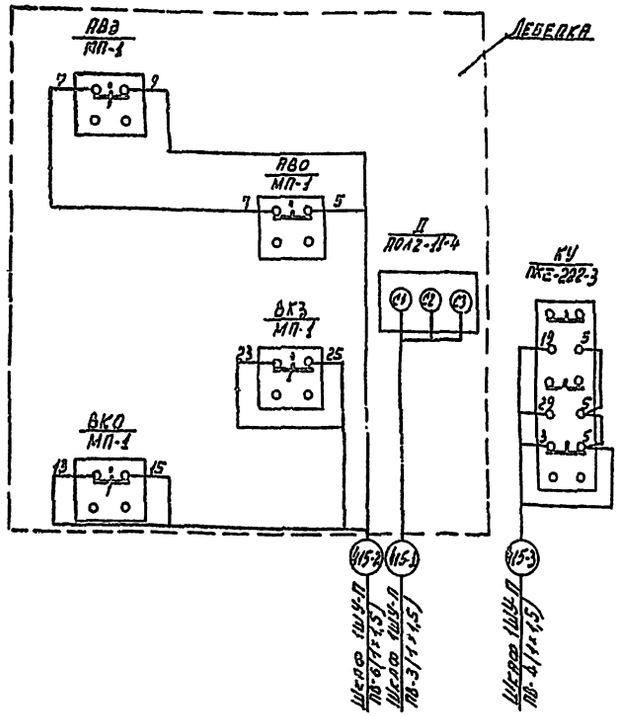

Конечные выключатели занавеса

МП-1			
Обозначение по схеме	№ цепи	Положение занавеса: закрыт / открыт	Назначение контакта
ВКО	1		Занавес открыт
	2		Не используется
ВКЗ	1		Занавес закрыт
	2		Не используется

Аварийные конечные выключатели

МП-1			
Обозначение по схеме	№ цепи	Положение занавеса: АВ закрыт / АВ открыт	Назначение контакта
АВО	1		Занавес открыт
	2		Не используется
АВЗ	1		Занавес закрыт
	2		Не используется

ИУ

Избиратель управления

ПКУ-3-12С-2001				
Обозначение цепи	№ контакта	Дистанционное	0	Местное
1	1-2			X
2	3-4			X
3	5-6	X		
4	7-8	X		

1976	Сельский дом культуры с залом на 300 мест, с административными помещениями (в конструкциях ИИ-04)	Антрактно-раздвижной занавес. Схемы принципиальная и подключения	Типовой проект 262-12-151	Альбом III часть 1	Лист ЭЛ-32

Конструкция №1

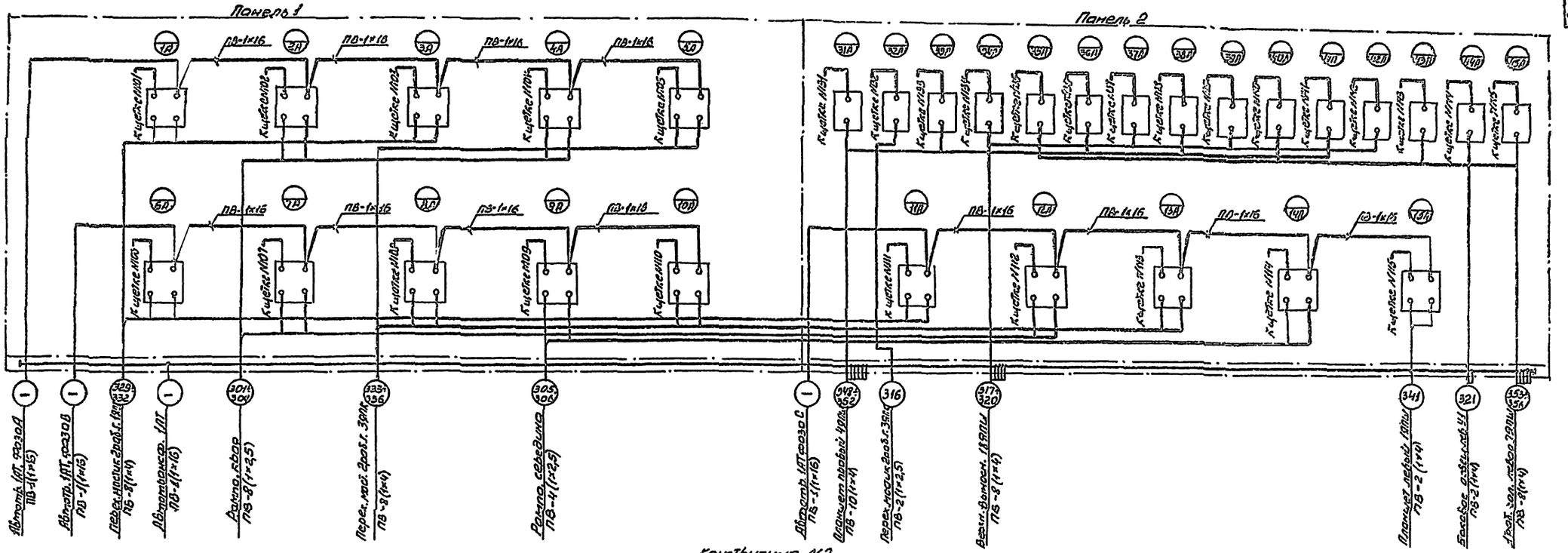

Конструкция №2

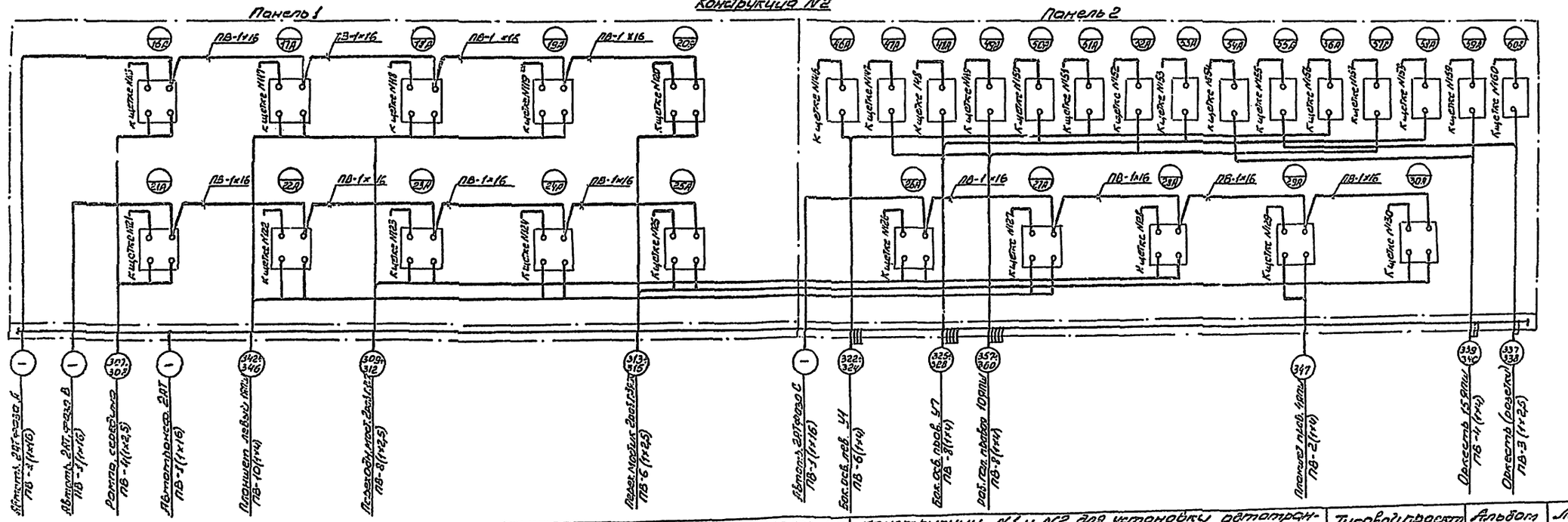

Примечание

Соединение между щитками автотрансформаторов 1АТ и 2АТ и соответствующими автоматами выполнить проводом ПВ-500, сечением 4мм.кв.

1976	Сельский дом культуры с залом на 500 мест, с административными помещениями (в конструкциях НИ-04)	Конструкции №1 и №2 для установки автотрансформаторов 2АТ и 1АТ и автоматов А3161 и А3162. Схемы соединений	Типовой проект 262-12-151	Альбом III часть I / Лист ЭЛ-33

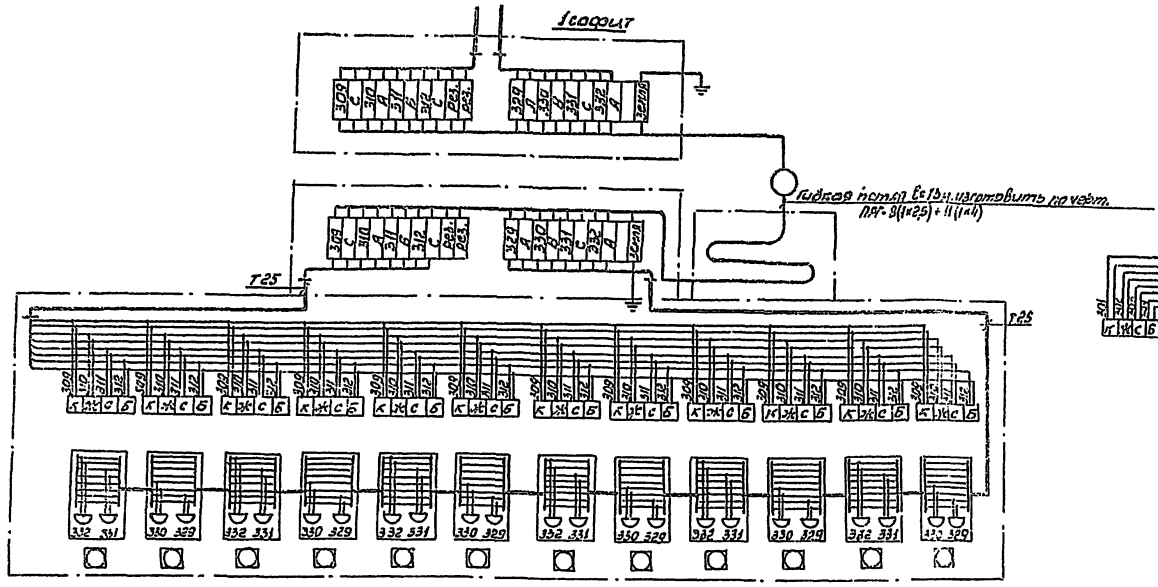

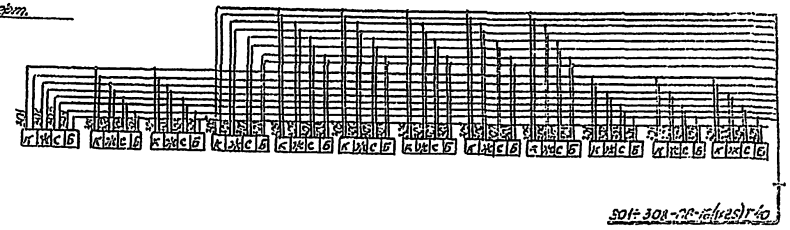

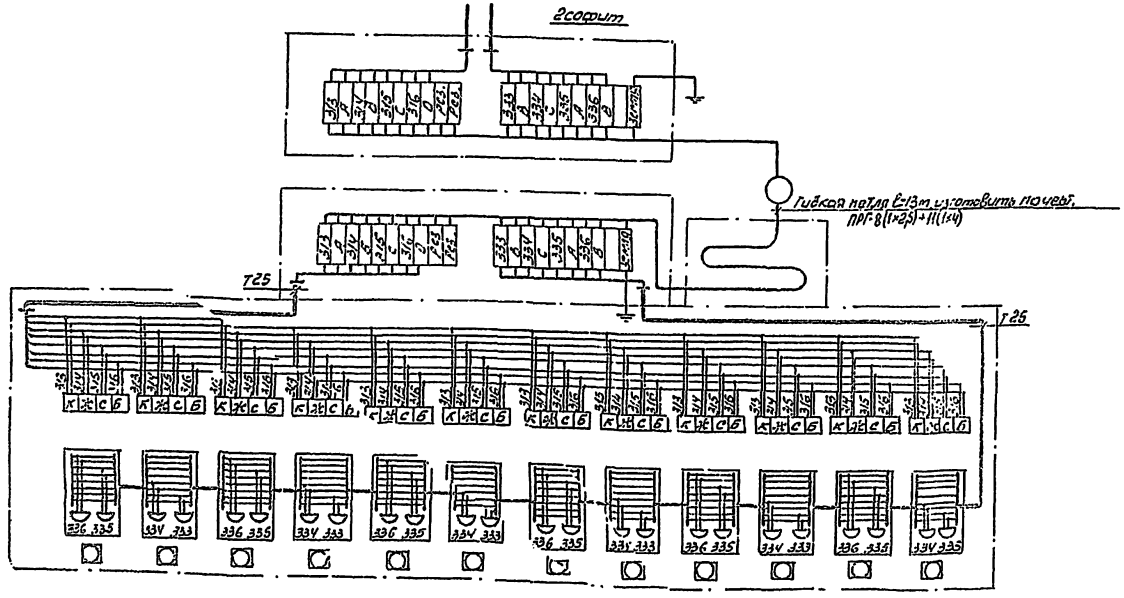

Примечания

1. Вид на софитные фермы дан со сцены в зрительный зал.
2. Конструкции корзины гибкого кабеля и софитной фермы см. проект механооборудования.
3. Групповую сеть выполнить проводом марки ПВ-500, сечением:
   Рампа – 301÷308 – 2,5 кв.мм.
   1 софит – 309÷312 – 2,5 кв.мм.
   329÷332 – 4 кв.мм.
   2 софит – 313÷316 – 2,5 кв.мм.
   333÷336 – 4 кв.мм.
4. Разводку к камерным софитам и рампам выполнить в коробках указанных приборов по асбоцементному листу толщиной 5 мм. Провода между отдельными камерами обмотать шнуровым асбестом. Зарядку патронов выполнить проводом марки ПРКС, сеч. 1,5 кв.мм. Отпайки выполняются горячим способом внутри кожухов.
5. Гибкие перемычки от штепсельных разъемов к прожекторам выполнить гибким кабелем КРПТ, сеч. 2×2,5+1,5.
6. Всю аппаратуру на софитной ферме заземлить, для заземления использовать отдельный провод марки ПРГ-500, сеч. 6 кв.мм.
7. Конструктивное выполнение проводки см. лист ЭЛ-35

1976	Сельский дом культуры с залом на 300 мест, с административными помещениями (в конструкциях ПО-04)	Разводка сетей по ферме и софитам 1-2 планов. Примечания	Типовой проект 262-12-151	Альбом III часть I	Лист ЭЛ-34	

Конструктивное выполнение разводки по софитным фермам I и II пролетов.

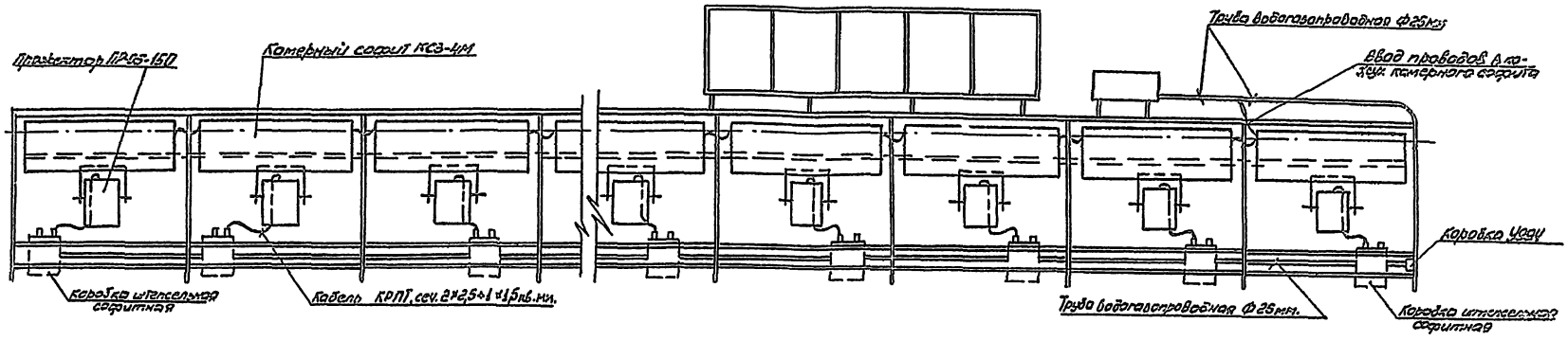

Примечания

1. Групповая сеть выполняется проводом марки ПВ-500 (сечение см. лист ЭЛ-34), прокладываемым в коробах камерных софитов по асбоцементному листу толщиной 5мм.
2. Зарядка патронов выполняется проводом ПРКС, сечением 1,5кв.мм.
3. Подключение прожекторов к софитным штепсельным коробкам выполняется кабелем КРПТ, сечением 2*2,5+1*1,5мм².
4. Материалы для разводки сетей по софитам учтены в общей спецификации.

Сборка с магнитными пускателями. Схема соединений

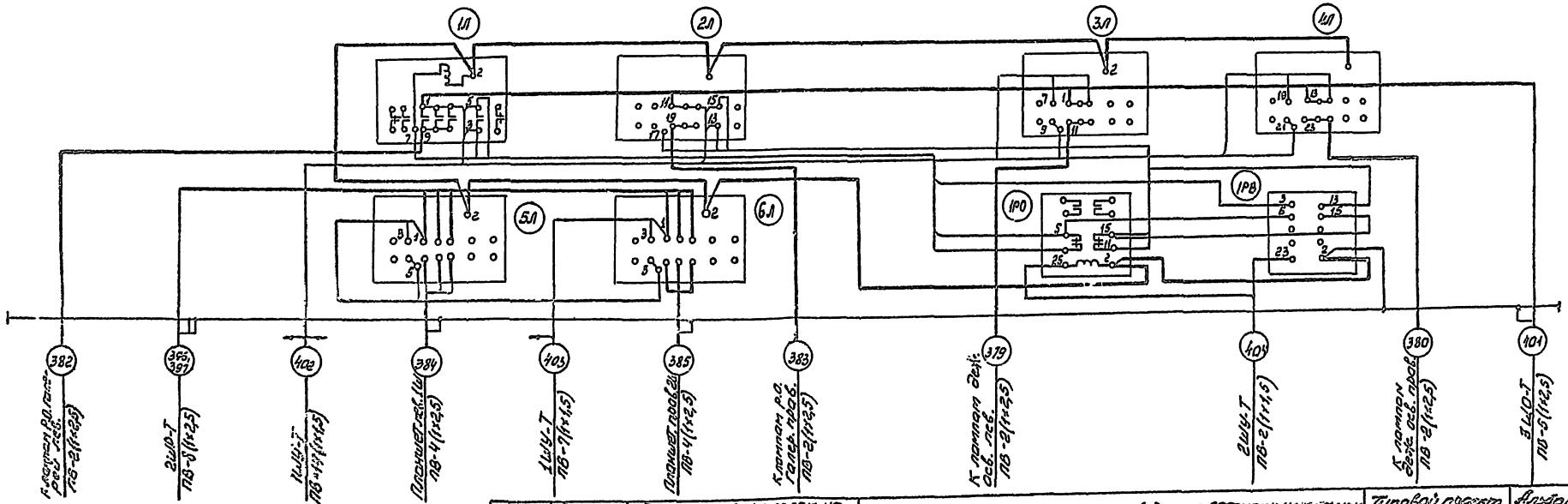

1976	Сельский дом культуры с залом на 300 мест, с административными помещениями (в конструкциях ИИ-04)	Конструктивное выполнение разводки по софитным фермам I-II пролетов. Сборка с магнитными пускателями. Схема соединений.	Типовой проект 262-12-151	Альбом III часть I	Лист ЭЛ-35

14396-06 37

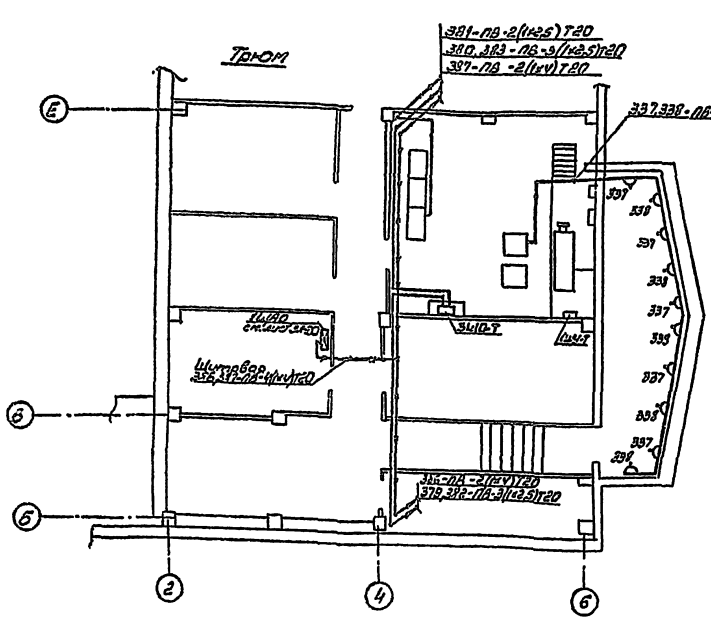

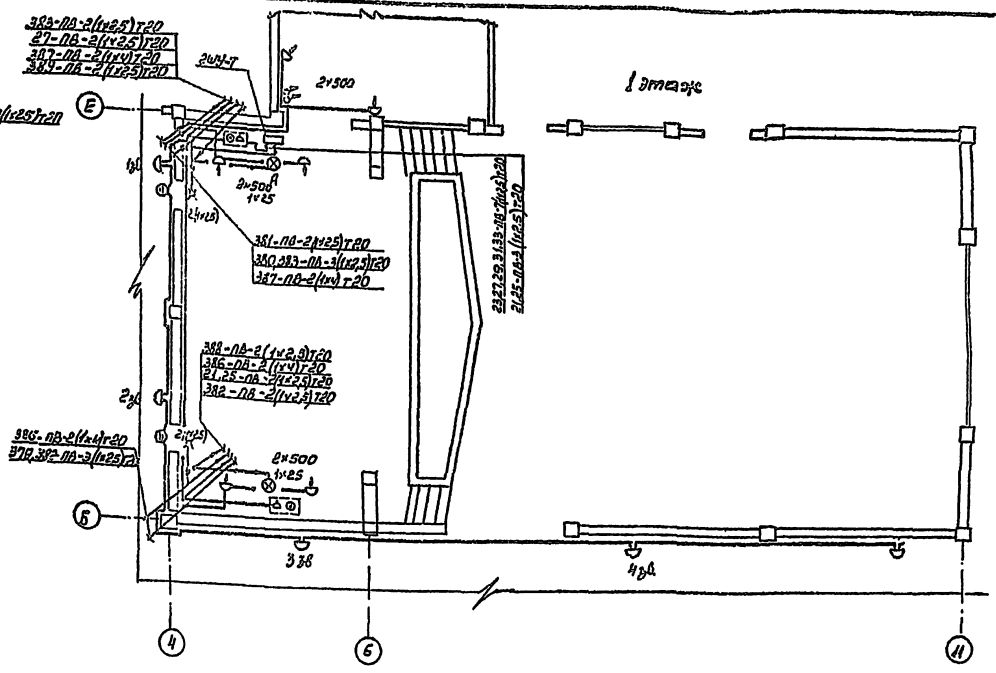

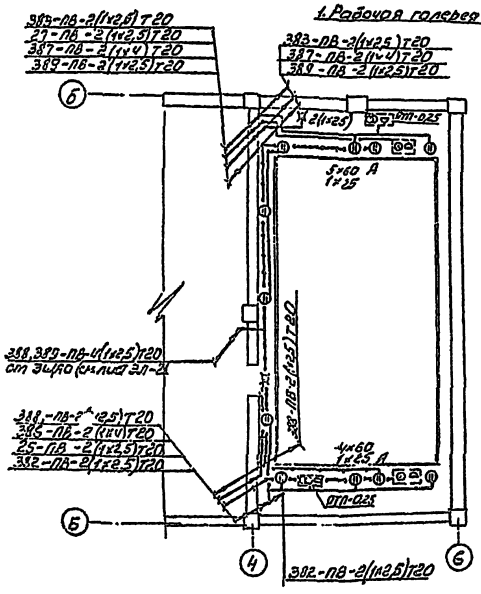

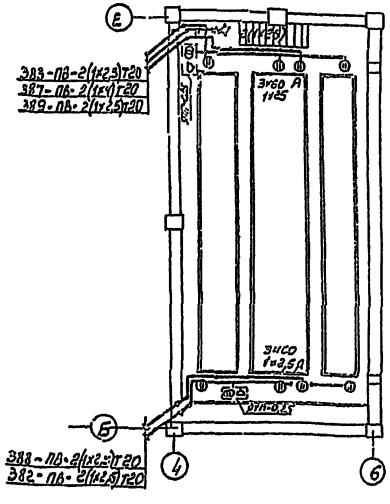

Примечание:

1. Напряжение сети рабочего освещения 380/220 В. Напряжение ламп 220 В.
2. Напряжение сети аварийного и сигнального освещения 36 В.
3. Защита сети аварийного и сигнального освещения производится 3-х полюсным автоматом, на котором используются два полюса.
4. Вся проводка выполняется в стальных тонкостенных трубах по ГОСТу 3262-62.
5. Трубы прокладываются открыто по стенам, рабочим галереям. Прокладку труб производить совместно с трубами электроприборов и постановочного освещения.
6. Все металлические нормально неточоведущие части электроосветительной установки должны быть заземлены. Для заземления использовать нулевой провод сети.
7. Вся проводка выполняется проводом марки ПВ, сечения провода указаны на планах.
8. Для освещения оркестра установить коробки со штепсельными розетками У270.
9. Светильники дежурного освещения планшета устанавливаются над рабочей галереей.
10. Светильники СК-1, для рабочего и аварийного освещения 1 рабочей галереи, подвешиваются по её внутреннему краю под вышерасположенной 2 галереей. Для освещения 2 рабочей галереи светильники подвешиваются под перекрытием сценической коробки. Светильники подвешиваются повернутыми в сторону стены. (во избежании засвечивания экрана).
11. Условные обозначения см. лист.

1976	Сельский дом культуры с залом на 300 мест, с административными помещениями (в конструкции НИ-04)	Рабочее и аварийное освещение. Радиофикация. сигнализация. Планы трюма, планшета и рабочих галерей. Общие примечания	Типовой проект 262-12-151	Альбом III часть I	Лист ЭЛ-36

Номера проводов или трубы	Трасса: Начало	Трасса: Конец	Проходы: Через трубы	Проходы: Через ящики, пролумки	Трубы: Расчетная длина, м	Трубы: Условный проход, мм	Кабели, провода: По проекту: Марка	По проекту: Число жил и сечение	По проекту: Расстояние до земли и	Проложено: Марка	Проложено: Число жил и сечение	Проложено: Длина м
1	2	3	4	5	6	7	8	9	10	11	12	13
	Распределительная сеть											
		Насосная										
1-1	Шкаф 4ШУ-С	Двигатель 1	Т1-1		7	40	АПВ	3(1×35)+	33			
								+1×10	11			
1-2	Шкаф 4ШУ-С	Щит ЩАУС-1 (насосн.)	Т1-2		7	20	АПВ	3(1×2,5)	33			
1-3	Шкаф 1ШУ-С (эл. щит.)	Щит ЩАУС-1	Т1-3		17	20	АПВ	2(1×2,5)	45			
2-1	Шкаф 3ШУ-С	Двигатель 2	Т2-1		8	40	АПВ	3(1×35)+	37			
								+1×10	13			
2-2	Шкаф 3ШУ-С	Щит ЩАУС-1	Т2-2		6	20	АПВ	3(1×2,5)	30			
3-1	Шкаф 2ШУ-С	Двигатель 3	Т3-1		10	20	АПВ	4(1×2,5)	58			
4-1	Шкаф 2ШУ-С	Двигатель 4	Т4-1		10	20	АПВ	4(1×2,5)	58			
5-1	Шкаф 5ШУ-С	Двигатель 5	Т5-1		5	20	АПВ	4(1×2,5)	36			
6-1	Шкаф 5ШУ-С	Двигатель 6	Т6-1		15	20	ПГВ	4(1×1,5)	80			
6-2	Шкаф 5ШУ-С	Кнопка 6К	Т6-1		–	20	АПВ	3(1×2,5)	60			
		Машзал										
11-1	Шкаф 8ШУ-С	Двигатель 11	Т11-1		5	20	АПВ	4(1×2,5)	36			
11-2	Шкаф 8ШУ-С	Кнопка 11К	Т11-1		–	20	АПВ	3(1×2,5)	30			
12-1	Шкаф 8ШУ-С	Двигатель 12	Т12-1		6	20	ПГВ	4(1×1,5)	30			
13-1	Шкаф 6ШУ-С	Двигатель 13	Т13-1		6	25	ПГВ	3(1×6)+	30			
								+1×4	10			
13-2	Шкаф 6ШУ-С	Щит управления (машзал)	Т13-2		6	20	АПВ	4(1×2,5)	30			
14-1	Шкаф 7ШУ-С	Нагреватель заслонки 14	Т14-1		15	20	АПВ	4(1×2,5)	80			
14-2	Шкаф 7ШУ-С	Щит управления	Т14-2		7	20	АПВ	4(1×2,5)	44			
15-1	Шкаф 7ШУ-С	Двигатель 15	Т15-1		13	20	ПГВ	4(1×1,5)	71			
15-2	Шкаф 7ШУ-С	Пост 1ПУ-С (голубцр кинопроекционной)	Т15-2	1 эл.	35	25	АПВ	6(1×2,5)	230			
15-3	Шкаф 7ШУ-С	Соединительная коробка СК №7 (машзал)	Т15-3		19	20	АПВ	3(1×2,5)	70			
		Склад бутафорской мебели										
21-1	ШУ воздушно-тепловыми завесами	Двигатель 21	Т21-1		10	20	ПГВ	4(1×1,5)	60			
22-1	ШУ воздушно-тепловыми завесами	Двигатель 22	Т22-1		6	20	ПГВ	4(1×1,5)	40			
		Аккумуляторная										
23-1	Ящик силовой 23	Двигатель РЗ	Т23-1		5	20	ПГВ	4(1×1,5)	32			

1	2	3	4	5	6	7	8	9	10	11	12	13
		Буфет 1 этаж										
25-1	Шкаф 2ШР-С	Вводное устройство подземника 25	Т25-1		7	20	АПВ	4(1×2,5)	50			
26-1	Автомат 26А	Приливок 26	Т26-1		5	20	АПВ	3(1×4)+	24			
								+1×2,5	8			
27-1	Автомат 27А	Шкаф холодильной 27	Т27-1		5	20	АПВ	3(1×4)+	24			
								+1×2,5	8			
28-1	Шкаф 2ШР-С	Пульт управления 28ПУ	Т28-1		12	20	АПВ	3(1×4)+	50			
								+1×2,5	17			
28-2	Пульт управления 28ПУ	Электроплита-тильник 28	Т28-2		4	20	АПВ	3(1×4)+	18			
								+1×2,5	6			
29-1	Шкаф 2ШР-С	Щит управления кнеферной 29ЩУ	Т29-1		9	20	АПВ	4(1×2,5)	44			
		Почта										
31-1	Шкаф 3ШР-С	Ящик силовой 39	Т31-1		33	20	АПВ	4(1×2,5)	160			
31-2	Ящик силовой 39	Вентилятор 31	Т31-2		6	20	ПГВ	4(1×1,5)	40			
32-1	Шкаф 3ШР-С	Вводное устройство Транспортера 32	Т32-1		26	20	АПВ	3(1×2,5)	104			
33-1	Шкаф 3ШР-С	Автомат 33А	Т33-1		25	20	АПВ	3(1×2,5)	93			
33-2	Автомат 33А	Шкаф для сушки одежды 33	Т33-2		6	20	АПВ	3(1×2,5)	30			
34-1	Шкаф 3ШР-С	Автомат 34А			25	20	АПВ	3(1×2,5)	93			
34-2	Автомат 34А	Шкаф для сушки одежды 34			6	20	АПВ	3(1×2,5)	30			
35-1	Шкаф 3ШР-С	Розетка 35Ш	Т35-1		8	20	АПВ	3(1×2,5)	37			
36-1	Розетка 35Ш	Розетка 36Ш	Т36-1		5	20	АПВ	3(1×2,5)	27			
37-1	Розетка 36Ш	Розетка 37Ш	Т37-1		6	20	АПВ	3(1×2,5)	30			
38-1	Шкаф 3ШР-С	Розетка 38Ш	Т38-1		11	20	АПВ	3(1×2,5)	47			
39-1	Розетка 38Ш	Розетка 39Ш	Т39-1	металлорукав		20	АПВ	3(1×2,5)	4			
		Буфет 2 этаж										
41-1	Автомат 47А	Розетка 41Ш	Т41-1		6	20	АПВ	3(1×4)	30			
42-1	Шкаф 4ШР-С	Электроплита 42	Т42-1		10	40	АПВ	4(1×10)	58			
43-1	Шкаф 4ШР-С	Пульт управления 43ПУ	Т43-1		12	20	АПВ	3(1×4)+	50			
								+1×2,5	17			
43-2	Пульт управления 43ПУ	Электроплита-тильник 43	Т43-2		5	20	АПВ	3(1×4)+	27			
								+1×2,5	9			
44-1	Шкаф 4ШР-С	Розетка 44Ш	Т44-1		11	20	АПВ	3(1×2,5)	47			
45-1	Розетка 44Ш	Розетка 45Ш	Т45-1		5	20	АПВ	3(1×2,5)	27			
46-1	Шкаф 4ШР-С	Розетка 46Ш	Т46-1		15	20	АПВ	4(1×2,5)	80			
47-1	Автомат 47А	Приливок-витрина 47	Т47-1		6	20	АПВ	3(1×4)+	27			
								+1×2,5	9			
		Сценическая коробка										
50-1	Шкаф 9ШУ-С	Пакетный выключатель 50ПВ	Т50-1		15	20	ПВ	4(1×1,5)	80			
50-2	Пакетный выключатель 50ПВ	Нагреватель заслонки 50	Т50-2		10	20	ПВ	4(1×1,5)	60			

Изм. и Свободный сводный план 1976 г. Москва

Инв. № подл. | Подпись и дата | Взам. инв. № | Инв. № дубл. | Подпись и дата

1976 | Сельский дом культуры с залом на 300 мест с административными помещениями (в конструкциях ИИ-04)

Трубно-кабельный журнал. Лист 1.

Типовой проект 262-12-151 | Альбом III, части 1 | Лист ЭМ-37

№ кабеля провода или трубы	Трасса: Начало	Трасса: Конец	Проходы: Через трубы	Проходы: Через ящики протяжные	Трубы: Расчетная длина, м	Трубы: Условный проход, мм	Кабели, провода по проекту: Марка	Кабели, провода по проекту: Число жил и сечение	Кабели, провода по проекту: Расчетная длина, м	Кабели, провода пролажено: Марка	Кабели, провода пролажено: Число жил и сечение	Кабели, провода пролажено: Длина, м
1	2	3	4	5	6	7	8	9	10	11	12	13
		Венткомера N1										
51-1	Шкаф 11ШУ-С	Двигатель 51	Т51-1		2	20	ПГВ	4(1×1,5)	9			
51-2	Шкаф 11ШУ-С	Щит управления	Т51-2	2ЯП,3ЯП	70	25	АПВ	8(1×2,5)	640			
		(мошзал)		5ЯП								
52-1	Шкаф 10ШУ-С	Двигатель 52	Т52-1		4	20	ПГВ	4(1×1,5)	18			
52-2	Шкаф 10ШУ-С	Щит управления	Т51-2	5ЯП		25	АПВ	4(1×2,5)	320			
			Т52-2	2ЯП,3ЯП	50	20						
53-1	Шкаф 10ШУ-С	Двигатель 53	Т53-1		4	20	ПГВ	4(1×1,5)	18			
53-2	Шкаф 10ШУ-С	Кнопка 53К	Т53-2	2ЯП	15	20	АПВ	3(1×2,5)	60			
		(буфет 1-го этажа)		3ЯП								
54-1	Шкаф 11ШУ-С	Двигатель 54	Т54-1		5	20	ПГВ	4(1×1,5)	22			
54-2	Шкаф 11ШУ-С	Шкаф 4ШУ-О	Т54-2	2ЯП	25	20	АПВ	2(1×2,5)	60			
		(электрощитовая)		3ЯП								
				4ЯП								
		Венткомера N2										
55-1	Шкаф 13ШУ-С	Двигатель 55	Т55-1		5	20	ПГВ	4(1×1,5)	22			
55-2	Шкаф 13ШУ-С	Щит управления	Т55-2		35	20	АПВ	4(1×2,5)	170			
56-1	Шкаф 12ШУ-С	Двигатель 56	Т56-1		4	20	ПГВ	4(1×1,5)	18			
56-2	Шкаф 12ШУ-С	Кнопка 56К	Т56-2		30	20	АПВ	3(1×2,5)	105			
		(почта)										
57-1	Шкаф 12ШУ-С	Двигатель 57	Т57-1		5	20	ПГВ	3(1×1,5)	17			
57-2	Шкаф 12ШУ-С	Щит управления	Т57-2		35	20	АПВ	4(1×2,5)	170			
58-1	Шкаф 13ШУ-С	Двигатель 58	Т58-1		7	20	ПГВ	4(1×1,5)	31			
58-2	Шкаф 13ШУ-С	Кнопка 58К	Т58-2		20	20	АПВ	3(1×2,5)	75			
		(тамбур кинопроекционной)										
		Питающая сеть										
101-1	Ввод N1	ВРУ, панель 4	Т101-1		5	100						
101-2	Ввод N1	ВРУ, панель 4	Т101-2		5	100						
102-1	Ввод N2	ВРУ, панель 4	Т102-1		5	100						
102-2	Ввод N2	ВРУ, панель 4	Т102-2		5	100						
103	ВРУ, панель 1	Шкаф 4ШУ-С	Т103		15	50	АПВ	3(1×50)+	60			
								+1×16	20			
104	ВРУ, панель 1	Шкаф 2ШУ-С	Т104		15	20	АПВ	3(1×4)+	60			
								+1×2,5	20			
105	Шкаф 2ШУ-С	Шкаф 5ШУ-С	Т105		10	20	АПВ	4(1×2,5)	60			
106	ВРУ, панель 1	Шкаф 1ШУ-С	Т106		8	40	АПВ	3(1×35)+	36			
								+1×10	12			
107	Шкаф 1ШУ-С	Шкаф 11ШУ-С	Т107	4ЯП,3ЯП	20	40	АПВ	3(1×25)+	75			
				1ЯП				+1×10	25			
108	Шкаф 11ШУ-С	Шкаф 10ШУ-С	Т108		4	40	АПВ	3(1×10)+	27			
								+1×6	9			
109	Шкаф 1ШУ-С	Ящик однолинейный 1Я (мошзал)	Т109	4ЯП	55	40	АПВ	3(1×25)+	192			
				5ЯП				+1×10	64			

1	2	3	4	5	6	7	8	9	10	11	12	13
110	Ящик 1Я	Шкаф 6ШУ-С	Т110		5	40	АПВ	3(1×25)+	27			
								+1×10	9			
111	Шкаф 6ШУ-С	Шкаф 7ШУ-С	Т111		5	40	АПВ	3(1×25)+	27			
								+1×10	9			
112	Шкаф 7ШУ-С	Шкаф 8ШУ-С	Т112		5	40	АПВ	3(1×25)+	27			
								+1×10	9			
113	Ящик 1Я	Шкаф 12ШУ-С	Т113		35	40	АПВ	3(1×10)+	126			
								+1×6	42			
114	Шкаф 12ШУ-С	Шкаф 13ШУ-С	Т114		5	40	АПВ	3(1×10)+	27			
								+1×6	9			
115	ВРУ, панель 1	Щит управления	Т115	4ЯП	60	20	АПВ	2(1×4)	140			
		(мошзал)		5ЯП								
116	ВРУ, панель 1	Щит кинопроекционной.	Т116	4ЯП,3ЯП	70	25	ПВ	3(1×6)+	240			
				2ЯП				+1×4	80			
117	ВРУ, панель 1	Шкаф 3ШР-С	Т117		60	20	АПВ	3(1×4)+	210			
								+1×2,5	70			
118	ВРУ, панель 1	Шкаф 2ШР-С	Т118	4ЯП	20	40	АПВ	3(1×10)+	75			
								+1×6	25			
119	Шкаф 2ШР-С	Автомат 27А	Т119		5	20	АПВ	3(1×4)+	27			
								+1×2,5	9			
120	Автомат 27А	Автомат 26А	Т120		10	20	АПВ	3(1×4)+	45			
								+1×2,5	15			
121	ВРУ, панель 3	Шкаф 3ШУ-С	Т121		15	50	АПВ	3(1×50)+	60			
								+1×16	20			
122	ВРУ, панель 3	Шкаф 2ШУ-С	Т122		15	20	АПВ	3(1×4)+	60			
								+1×2,5	20			
123	ВРУ, панель 3	Щит кинопроекционной	Т123	4ЯП,3ЯП	70	25	ПВ	3(1×6)+	240			
				2ЯП				+1×4	80			
124	ВРУ, панель 3	Шкаф 9ШУ-С	Т124		17	20	ПВ	3(1×4)+	75			
		(сцена)						+1×2,5	25			
125	Шкаф 9ШУ-С	ШУ воздушно-тепловыми завесами	Т125		25	20	ПВ	3(1×2,5)+	90			
		(склад бут. мебели)						+1×1,5	30			
126	ШУ возд.-тепл. завесами	Ящик силовой 2Я (тамбур, аккумулятор)	Т126		15	20	ПВ	3(1×2,5)+	60			
								+1×1,5	20			
127	ВРУ, панель 3	Шкаф 1ШР-С	Т127		15	20	АПВ	3(1×4)+	60			
		(механич. мастерск.)						+1×2,5	20			
128	ВРУ, панель 3	Шкаф 4ШР-С	Т128	4ЯП	25	40	АПВ	3(1×10)+	90			
				3ЯП				+1×6	30			
129	Шкаф 4ШР-С	Автомат 47А	Т129		12	20	АПВ	3(1×4)+	51			
								1×2,5	17			
		Электроосвещение здания										
201	ВРУ, панель 2а	1ЩО	П201		15	40	АПВ	4(1×25)	80			
202	1ЩО	3ЩО	П202		5	40	АПВ	4(1×25)	40			
203	ВРУ, панель 2а	2ШУ-О	П203		5	20	АПВ	4(1×6)	40			
204	ВРУ, панель 2а	Электрощитовая 4ШУ-О	П204		5	20	АПВ	2(1×6)	20			
205	4ШУ-О	Электрощитовая 1ЩАО	П205		5	20	АПВ	2(1×6)	20			
206	4ШУ-О	2ЩАО	П206		10	40	АПВ	2(1×25)	30			
207	2ЩАО	3ЩАО	П207		5	40	АПВ	2(1×25)	20			
208	ВРУ, панель 2б	2ЩО	П208		55	40	АПВ	4(1×25)	270			
209	2ЩО	4ЩО	П209		10	40	АПВ	4(1×25)	60			

Сельский дом культуры с залом на 300 мест с административными помещениями (в конструкциях ИИ-04)

Трубно-кабельный журнал. Лист 2

Типовой проект 262-12-151 | Альбом III часть 1 | Лист ЭЛ-38

Москва

№ кабеля провода или трубы	Трассо: Начало	Трассо: Конец	Проходы: Через трубы	Проходы: Через ящики протяжные	Трубы: Расчетная длина, м	Трубы: Условный проход, мм	Кабели, провода по проекту: Марка	Кабели, провода по проекту: Число жил и сечение	Кабели, провода по проекту: Расчетн. длина, м	Кабели, провода проложено: Марка	Кабели, провода проложено: Число жил и сечение	Кабели, провода проложено: Длина, м
1	2	3	4	5	6	7	8	9	10	11	12	13
210	ВРУ, панель 2б	3ШУ-0	П210		5	40	АПВ	4(1×16)	40			
		(Электрощитовая)										
211	3ШУ-0	Кровля, КК-1	П211		50	40	АПВ	4(1×16)	240			
212	ВРУ, панель 2б	1ШУ-0	П212		5	20	АПВ	4(1×6)	40			
		(Электрощитовая)										
213	ВРУ, панель 2б	1ШУ-0	П213		5	20	АПВ	4(1×6)	40			
214	1ШУ-0	Темнитель света	П214		5	20	АПВ	4(1×2,5)	40			
		(Электрощитовая)										
215	1ШУ-0	Темнитель света	П215		5	20	АПВ	4(1×2,5)	40			
216	1ШУ-0	2ШУ-Т	Т216		25	20	ПВ	2(1×1,5)	60			
217	1ШУ-0	1ШУ-Т	Т217		22	20	ПВ	6(1×1,5)	168			
218	1ШУ-Т	5ШУ-0	Т218		37	20	ПВ	5(1×1,5)	210			
219	5ШУ-0	3КУ	Т219		35	20	ПВ	5(1×1,5)	210			
		(Кинопроекционная)										
220	Темнитель света	1ШУ-Т	Т220		22	20	ПВ	7(1×1,5)	196			
221	1ШУ-Т	55ПДУ N1	Т221		80	20	ПВ	7(1×1,5)	630			
		(Кинопроекционная)										
222	55ПДУ N1	55ПДУ N2	Т222		5	20	ПВ	7(1×1,5)	56			
		(Кинопроекционная)										
223	2ШУ-0	1ШУ-Т	Т223		22	20	ПВ	8(1×1,5)	224			
224	1ШУ-Т	2ШУ-Т	Т224		25	20	ПВ	8(1×1,5)	240			
225	2ШУ-Т	5ШУ-0	Т225		35	20	ПВ	8(1×1,5)	320			
226	5ШУ-0	Звонок, выключатель	Т226		40	20	ПВ	2(1×1,5)	100			
		лампа накаливан.										
		(Гардероб, 1ый этаж)										
227	5ШУ-0	Пульт 60К-41	Т227		25	20	ПВ	7(1×1,5)	220			
		(Зрительный зал)										
228	Пульт 60К-41	55ПДУ N1	Т228		25	20	ПВ	7(1×1,5)	220			
		(Кинопроекционная)										
229	55ПДУ N1	55ПДУ N2	Т229		5	20	ПВ	7(1×1,5)	56			
		(Кинопроекционная)										
230	55ПДУ N2	12ЭПУ-1	Т230		5	20	ПВ	3(1×1,5)	25			
		(Кинопроекционная)										
231	3ШУ-0	14КУ	П231		65	20	ПВ	4(1×1,5)	300			
		(Гардероб, 1й этаж)										
232	4ШУ-0	Выпрямительное	П232		3	20	ПВ	2(1×4)	15			
		устройство										
233	4ШУ-0	Шкаф	Т233		3	40	ПВ	2(1×10)	15			
		аккумуляторов										
234	Выпрямительное	Шкаф	Т234		5	20	ПВ	2(1×4)	18			
	устройство	аккумуляторов										
235	4ШУ-0	Трансформатор	Т235		5	20	ПВ	2(1×4)	18			
		ЯТП-0,25										
		Постановочное освещение										
301÷304	Конструкция N1, п1	Рампа, края	Т301		25	40	ПВ	8(1×2,5)	240			
305÷308	Конструкция N1, п1	Рампа, середина	Т301			-	ПВ	4(1×2,5)	120			
307÷308	Конструкция N2, п1	Рампа, середина	Т301			-	ПВ	4(1×2,5)	120			

1	2	3	4	5	6	7	8	9	10	11	12	13
309÷312	Конструкция N2, п1	Переходной мостик	Т302		40	25	ПВ	8(1×2,5)	400			
		2 раб. гал. 1 ЯПК										
309÷312	Переходной мостик	1 софит, 2 ЯПК	-			-	ПРГ	8(1×2,5)	140			
	2 раб. гал. 1 ЯПК											
313÷315	Конструкция N2, п.1	Переходной мостик	Т303		35	25	ПВ	6(1×2,5)	270			
		2 раб. гал. 3 ЯПК										
316	Конструкция N1, п.2	Переходной мостик	Т303			-	ПВ	2(1×2,5)	135			
		2 раб. гал. 3 ЯПК										
313÷316	Переходной мостик	2 софит - 4 ЯПК				-	ПРГ	8(1×2,5)	140			
	2 раб. галер. 3 ЯПК											
317÷320	Конструкция N1, п.2	Верхнее выносное	Т304		40	25	ПВ	8(1×4)	400			
		18 ЯПШ										
317÷320	18 ЯПШ	17 ЯПШ	Т305		5	25	ПВ	8(1×4)	64			
317÷320	17 ЯПШ	16 ЯПШ	Т306		5	25	ПВ	8(1×4)	64			
321	Конструкция N1, п2	Боковое освещ. лев	Т307		40	25	ПВ	2(1×4)	100			
		У1										
322÷324	Конструкция 2, п2	Боковое осв. лев. У1	Т307			-	ПВ	6(1×4)	300			
322÷324	У1	У2	Т308		1,0	20	ПВ	6(1×4)	14			
323÷324	У2	У3	Т309		1,0	20	ПВ	4(1×4)	10			
324	У3	У4	Т310		1,0	20	ПВ	2(1×4)	5			
325÷328	Конструкция N2, п2	Боковое осв. прав. У5	Т313		55	25	ПВ	8(1×4)	512			
326÷328	У5	У6	Т315		1	25	ПВ	6(1×4)	14			
327÷328	У6	У7	Т317		1	20	ПВ	4(1×4)	10			
328	У7	У8	Т318		1	20	ПВ	2(1×4)	5			
329÷332	Конструкция N1, п. 1	Переходной мостик	Т319		40	25	ПВ	8(1×4)	400			
		2 раб. гал. 1 ЯПК										
329÷332	Переходной мостик	1 софит, 2 ЯПК	-				ПРГ	8(1×4)	140			
	2 раб. гал. 1 ЯПК											
333÷336	Конструкция N1, п.1	Переходной мостик	Т320		35	25	ПВ	8(1×4)	360			
		2 раб. галер. 3 ЯПК										
333÷336	Переходной мостик	2 софит 4 ЯПК	-			-	ПРГ	8(1×4)	140			
	2 раб. гал. 3 ЯПК											
339÷340	Конструкция N2, пан.2	Оркестр, 15 ЯПШ	Т321		22	25	ПВ	4(1×4)	112			
339÷340	15 ЯПШ	14 ЯПШ	Т322		8	25	ПВ	4(1×4)	48			
339÷340	14 ЯПШ	13 ЯПШ	Т323		8	25	ПВ	4(1×4)	48			
341	Конструкция N1, п.2	Планшет, лев, 1 ЯПШ	Т324		20	40	ПВ	2(1×4)	50			
342÷346	Конструкция N2, п.1	Планшет, лев, 1 ЯПШ	Т324				ПВ	10(1×4)	250			
341÷346	1 ЯПШ	2 ЯПШ	Т325		10	40	ПВ	12(1×4)	180			
341÷346	2 ЯПШ	3 ЯПШ	Т326		10	40	ПВ	12(1×4)	180			
347	Конструкция N2, п.2	Планшет прав, 4 ЯПШ	Т327		20	40	ПВ	2(1×4)	50			
348÷352	Конструкция N1, п.2	Планшет прав. 4 ЯПШ	Т327			-	ПВ	10(1×4)	250			
348÷352	4 ЯПШ	5 ЯПШ	Т328		10	40	ПВ	12(1×4)	180			
348÷352	5 ЯПШ	6 ЯПШ	Т329		10	40	ПВ	12(1×4)	180			
353÷356	Конструкция N1, п.2	1 раб. галер. лев. 7 ЯПШ	Т330		35	40	ПВ	8(1×4)	336			
353÷356	7 ЯПШ	8 ЯПШ	Т331		5	10	ПВ	8(1×4)	72			
353÷356	8 ЯПШ	9 ЯПШ	Т332		5	40	ПВ	8(1×4)	72			
357÷360	Конструкция N2, п.2	1 раб. галер. прав. 10 ЯПШ	Т333		35	40	ПВ	8(1×4)	336			
357÷360	10 ЯПШ	11 ЯПШ	Т334		5	40	ПВ	8(1×4)	72			
357÷360	11 ЯПШ	12 ЯПШ	Т335		5	40	ПВ	8(1×4)	72			
361÷363	1ЩО-Т	Конструкция N1, п.2	Т336		8	40	ПВ	4(1×4)	48			
361÷363	Конструкция N1, п.2	Планшет, лев. 1 ЯПШ	Т324			-	ПВ	4(1×4)	100			
361÷363	1 ЯПШ	2 ЯПШ	Т325			-	ПВ	4(1×4)	60			

1976	Сельский дом культуры с залом на 300 мест с административными помещениями (в конструкциях ИИ-04)	Трубно - кабельный журнал Лист 3	Типовой проект 262-12-151	Альбом III часть 1	Лист ЭЛ-39

№ кабеля провода или трубы	Трасса: Начало	Трасса: Конец	Проходы: Через трубы	Проходы: Через заделки проемов	Трубы: Расчетная длина, м	Трубы: Заполнение проводами	Кабели, провода: По проекту: Марка	Кабели, провода: По проекту: Число жил и сечение	Кабели, провода: По проекту: Расчетная длина, м	Кабели, провода: Проложено: Марка	Кабели, провода: Проложено: Число жил и сечение	Кабели, провода: Проложено: Длина, м
1	2	3	4	5	6	7	8	9	10	11	12	13
364÷365	2 ЯПШ	3 ЯПШ	Т326			–	ПВ	4(1×4)	60			
364÷366	1ЩО-Т	Конструкция №2, п.2	Т336			–	ПВ	4(1×4)	48			
364÷366	Конструкция №2, п.2	Плоншет проб. 4 ЯПШ	Т327			–	ПВ	4(1×4)	100			
364÷366	4 ЯПШ	5 ЯПШ	Т328			–	ПВ	4(1×4)	60			
364÷366	5 ЯПШ	6 ЯПШ	Т329			–	ПВ	4(1×4)	60			
367÷368	Щиток 1ЩО-Т	Конструкция №1, п.2	Т336			–	ПВ	3(1×4)	36			
367÷365	Конструкция №1, п.2	1 проб. голер. лев 7 ЯПШ	Т330			–	ПВ	3(1×4)	26			
367÷368	7 ЯПШ	8 ЯПШ	Т331			–	ПВ	3(1×4)	27			
367÷368	8 ЯПШ	9 ЯПШ	Т332			–	ПВ	3(1×4)	27			
369÷370	1ЩО-Т	Конструкция №2, п.2	Т336			–	ПВ	3(1×4)	36			
369÷370	Конструкция №2, п.2	1 проб. голер. прав ЯПШ	Т333			–	ПВ	3(1×4)	126			
369÷370	10 ЯПШ	11 ЯПШ	Т334			–	ПВ	3(1×4)	27			
369÷370	11 ЯПШ	12 ЯПШ	Т335			–	ПВ	3(1×4)	27			
371÷372	Щиток 1ЩО-Т	Конструкция №2, п.2	Т336			–	ПВ	3(1×4)	36			
371÷372	Конструкция №2, п.2	Оркестр 15 ЯПШ	Т321			–	ПВ	3(1×4)	84			
371÷372	15 ЯПШ	14 ЯПШ	Т322			–	ПВ	3(1×4)	36			
371÷372	14 ЯПШ	13 ЯПШ	Т323			–	ПВ	3(1×4)	36			
373	Щиток 2ЩО-Т	Конструкция №1, п.2	Т337		10	25	ПВ	2(1×2,5)	30			
373	Конструкция №1, п.2	Плоншет лев. 1 ЯПШ	Т324			–	ПВ	2(1×2,5)	50			
373	1 ЯПШ	2 ЯПШ	Т325			–	ПВ	2(1×2,5)	30			
373	2 ЯПШ	3 ЯПШ	Т326			–	ПВ	2(1×2,5)	30			
374	Щиток 2ЩО-Т	Конструкция №2, п.2	Т337			–	ПВ	2(1×2,5)	30			
374	Конструкция 2, п.2	Плоншет проб. 4 ЯПШ	Т327			–	ПВ	2(1×2,5)	50			
374	Плоншет проб. 4 ЯПШ	5 ЯПШ	Т328			–	ПВ	2(1×2,5)	30			
374	5 ЯПШ	6 ЯПШ	Т329			–	ПВ	2(1×2,5)	30			
375	Щиток 2ЩО-Т	Конструкция №1, п.2	Т337			–	ПВ	2(1×2,5)	30			
375	Конструкция №1, п.2	1 проб. голер. лев. 7 ЯПШ	Т330			–	ПВ	2(1×2,5)	84			
375	7 ЯПШ	8 ЯПШ	Т331			–	ПВ	2(1×2,5)	18			
375	8 ЯПШ	9 ЯПШ	Т332			–	ПВ	2(1×2,5)	18			
376	Щиток 2ЩО-Т	Конструкция №2, п.2	Т337			–	ПВ	2(1×2,5)	30			
376	Конструкция №2, п.2	1 проб. голер. проб. 10 ЯПШ	Т333			–	ПВ	2(1×2,5)	84			
376	10 ЯПШ	11 ЯПШ	Т334			–	ПВ	2(1×2,5)	18			
376	11 ЯПШ	12 ЯПШ	Т335			–	ПВ	2(1×2,5)	18			
377,378	Щиток 2ЩО-Т	Конструкция №2, п.2	Т337			–	ПВ	3(1×2,5)	45			
377,378	Конструкция №2, п.2	Оркестр 15 ЯПШ	Т321			–	ПВ	3(1×2,5)	84			
377,378	18 ЯПШ	14 ЯПШ	Т322			–	ПВ	3(1×2,5)	36			
377,378	14 ЯПШ	13 ЯПШ	Т323			–	ПВ	3(1×2,5)	36			
384	Сборка с магнитными пускателями	Плоншет левый 1 Ш	Т338		12	20	ПВ	4(1×2,5)	66			
385	Сборка с магнитными пускателями	Плоншет проб. 2 Ш	Т339		12	20	ПВ	4(1×2,5)	66			
390	ВРУ, панель 1	Регуляторная, ВРУ-1	Т340		16	10	ПВ	3(1×50)+1(1×16)	66+22			
391	ВРУ, панель 3	Регуляторная, ВРУ-1	Т341		16	70	ПВ	3(1×50)+1(1×16)	66+22			
390-1	ВРУ-1	1ШР-Т				–	ПВ	4(1×2,5)	28			
391-1	ВРУ-1	2ШР-Т				–	ПВ	4(1×2,5)	28			

1	2	3	4	5	6	7	8	9	10	11	12	13
392	Регуляторная	Регуляторная	Т342		6	25	ПВ	4(1×16)	45			
	1ШР-Т	1АТ										
393	1ШР-Т	1ЩО-Т	Т343		10	25	ПВ	4(1×16)	60			
394	1ШР-Т	3ЩО-Т	Т344		6	20	ПВ	4(1×6)	45			
395	2ШР-Т	2АТ	Т345		6	25	ПВ	4(1×16)	45			
396	2ШР-Т	Сборка с магнитными пускателями	Т347		7	20	ПВ	4(1×2,5)	45			
397	2ШР-1	Сборка с магнитными пускателями	Т347		–	20	ПВ	4(1×2,5)	45			
398	2ШР-Т	2ЩО-Т	Т349		10	20	ПВ	4(1×2,5)	60			
401	3ЩО-Т	Сборка с магнитными пускателями	Т350		3	20	ПВ	5(1×2,5)	25			
402	Сборка с магнитными пускателями	1ШУ-Т	Т351		10	40	ПВ	14(1×4,5)	210			
403	Сборка с магнитными пускателями	1ШУ-Т	Т351		–	–	ПВ	7(1×1,5)	105			
404	Сборка с магнитными пускателями	2ШУ-Т	Т352		25	20	ПВ	2(1×4,5)	62			
405	1ШУ-Т	2ШУ-Т	Т353		25	25	ПВ	10(1×4,5)	310			
407	2ШУ-Т	3ЩО-Т	Т354		20	20	ПВ	3(1×1,5)	75			
408	2ШУ-Т	Шкаф билетера 5ШУ-О	Т355		35	25	ПВ	7(1×1,5)	280			
409	2ШУ-Т	Лопло 1Л	Т356		0,5	20	ПВ	2(1×2,5)	7			
	415 - Антрактно-раздевальной зам. 6ес.											
415-1	Шкаф 1ШУ-П	Лебедка	Т415-1		8	25	ПВ	3(1×1,5)	36			
415-2	Шкаф 1ШУ-П	Конечники лебедки	Т415-1		–		ПВ	6(1×4,5)	72			
415-3	Шкаф 1ШУ-П	Кинопроекционная кнопка КУ	Т415-3	ЗЯП 2ЯП	70	20	ПВ	4(1×1,5)	320			
415-4	Шкаф 1ШУ-П	Шкаф 1ШР-Т	Т415-4		10	20	ПВ	4(1×1,5)	60			
	416 Дымовые люки											
416-1	Шкаф 2ШР-Т	Шкаф 2ШУ-П	Т416-1		10	20	ПВ	4(1×2,5)	60			
416-2	Шкаф 2ШУ-П	Электромагнит 1Т	Т416-2		6	20	ПВ	2(1×2,5)	20			
416-3	Шкаф 2ШУ-П	Электромагнит 2Т	Т416-2		–	20	ПВ	2(1×2,5)	20			
416-4	Шкаф 2ШУ-П	Кнопка 1К на плафоне	Т416-4		15	20	ПВ	3(1×1,5)	30			
	Пожарная сигнализация											
421	ВРУ, панель 1	станция пожарной сигнализации	Т421	ЧАП ЯП ЯП	70	20	АПВ	2(1×4)	150			
422	ВРУ, панель 3	Выпрямительный блок ВБ	Т422	ЧАП ЯП ЯП		20	АПВ	2(1×4)	150			
423	Выпрямительный блок ВБ	станция пожарной сигнализации	Т423		3	20	ПГВ	2(1×2,5)	10			

1976	Сельский дом культуры с залом на 300 мест с административными помещениями (в конструкциях ИИ-04)	Трубно - кабельный журнал Лист 4.	Типовой проект 262-12-151	Альбом III части	Лист ЭЛ-40

План подвала в осях 1-6 и Б-Ж

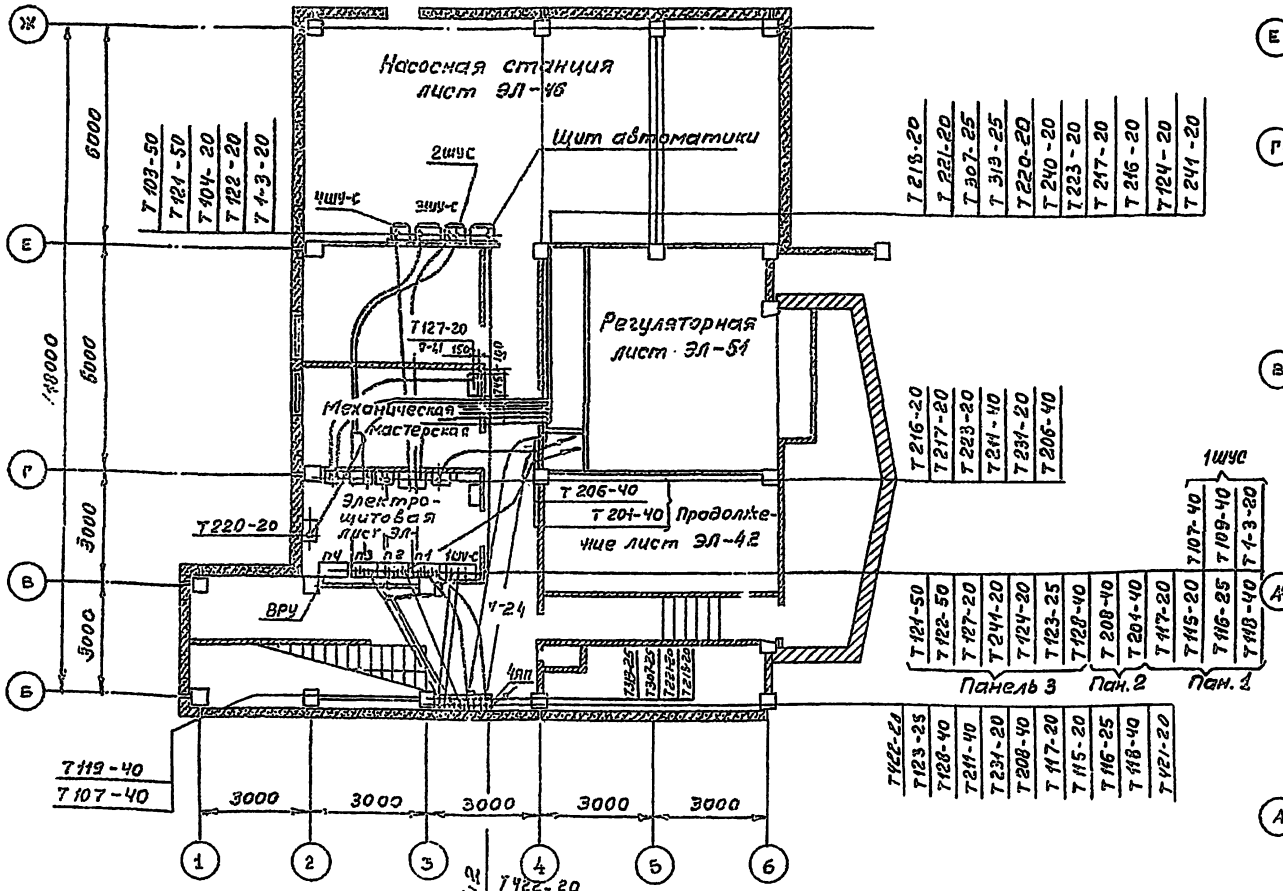

План подвала в осях 12-15 и А-Е

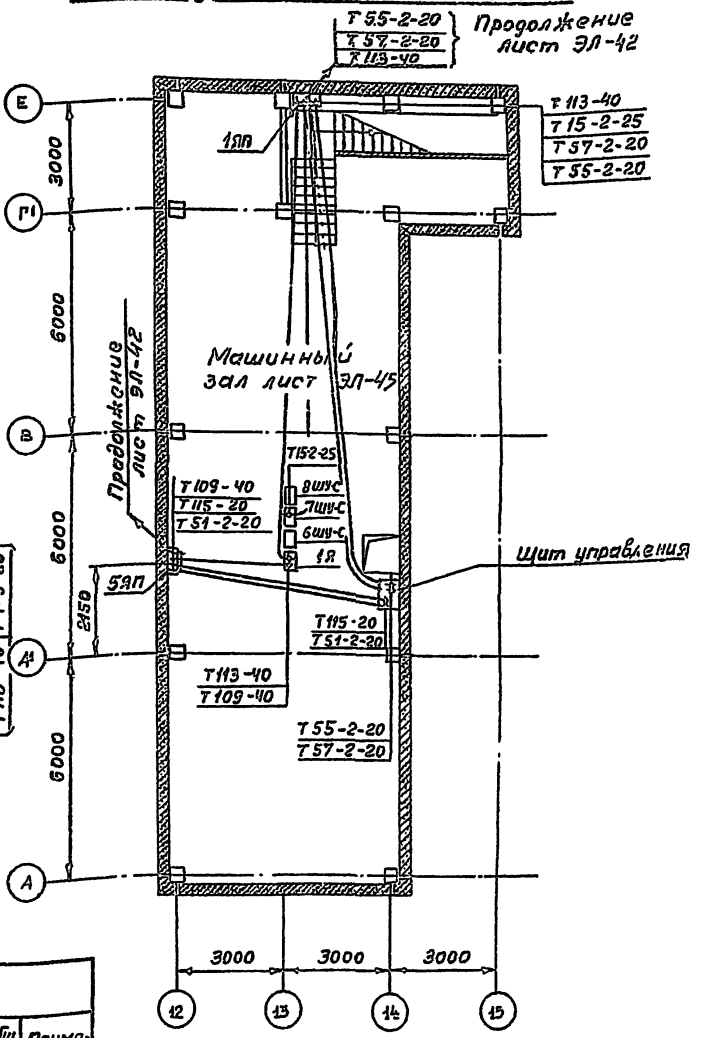

1. Трубно-кабельный журнал лист ЭЛ-37÷ЭЛ-40
2. Общие примечания к чертежам прокладки труб лист ЭЛ-46

Продолжение лист ЭЛ-42: Т 422-20, Т 123-25, Т 128-40, Т 211-40, Т 231-20, Т 208-40, Т 117-20, Т 115-20, Т 116-25, Т 118-40, Т 313-25, Т 307-25, Т 221-20, Т 218-20, Т 119-40, Т 107-40, Т 421-20

Спецификация

Кол.	Поз.	Наименование	Обозначен. сортамент	Техническ. данные размеры	Общ. масса	Примечание
4	1	Ящик протяжной 1ЯП 5ЯП, 4ЯП	У998			
10	2	Профиль	К 235			
1	3	Шкаф распределительный 1шрс	ПР9237-205			
2	4	Профиль	К 238			

1976	Сельский дом культуры с залом на 300 мест, с административными помещениями (в конструкциях ИИ-04)	План подвала Расположение электрооборудования и прокладка труб.	Типовой проект 262-12-151	Альбом III часть 1	Лист ЭЛ-41

Шкаф управления воздушными завесами

Склад бутафорской мебели

Аккумуляторная

Сцена лист ЭЛ-49

Буфет ЭЛ-47

Почта лист ЭЛ-48

Станция пожарной сигнализации

Лампа накаливания

Выключатель

Т22-1-20 ▽+1,5

Т21-1-20 ▽+1,5

Т219-20

Т220-20

Т228-20

Т227-20

Т226-20 ▽+1,3

Т211-40 на кровлю

Т307-25

Т218-20

Т313-25

Т221-20

Т125-20

Т50-1-20

Т124-20

Т422-20

Т123-25

Т128-40

Т211-40

Т231-20

Т208-40

Т117-20

Т115-20

Т116-25

Т118-40

Т107-40

Т109-40

Т421-20

П206-40

П207-40

П201-40

П202-40

П209-40

П208-40

П231-20

ЩУС

1ЩО

2ЩО

3ЩР-С

5ЩУО

14ЩУ

ЩО

ЩК

ЩСП

ЛПЛ2Т60К-Ч1

▽±0,0

▽+0,96

6000

3000

4000

1. Общие примечания к чертежам прокладки труб лист ЭЛ-48

2. Трубно-кабельный журнал лист ЭЛ-37 ÷ ЭЛ-110.

3. Спецификацию см. на листе ЭЛ-49

1976	Сельский дом культуры с залом на 300 мест, с административными помещениями (в конструкциях ИИ-04)	План 1 этажа. Расположение электрооборудования и прокладка труб	Типовой проект 262-12-151	Альбом VI часть 1	Лист ЭЛ-42

1 Москва

1436-05 ГОСТ 21.22

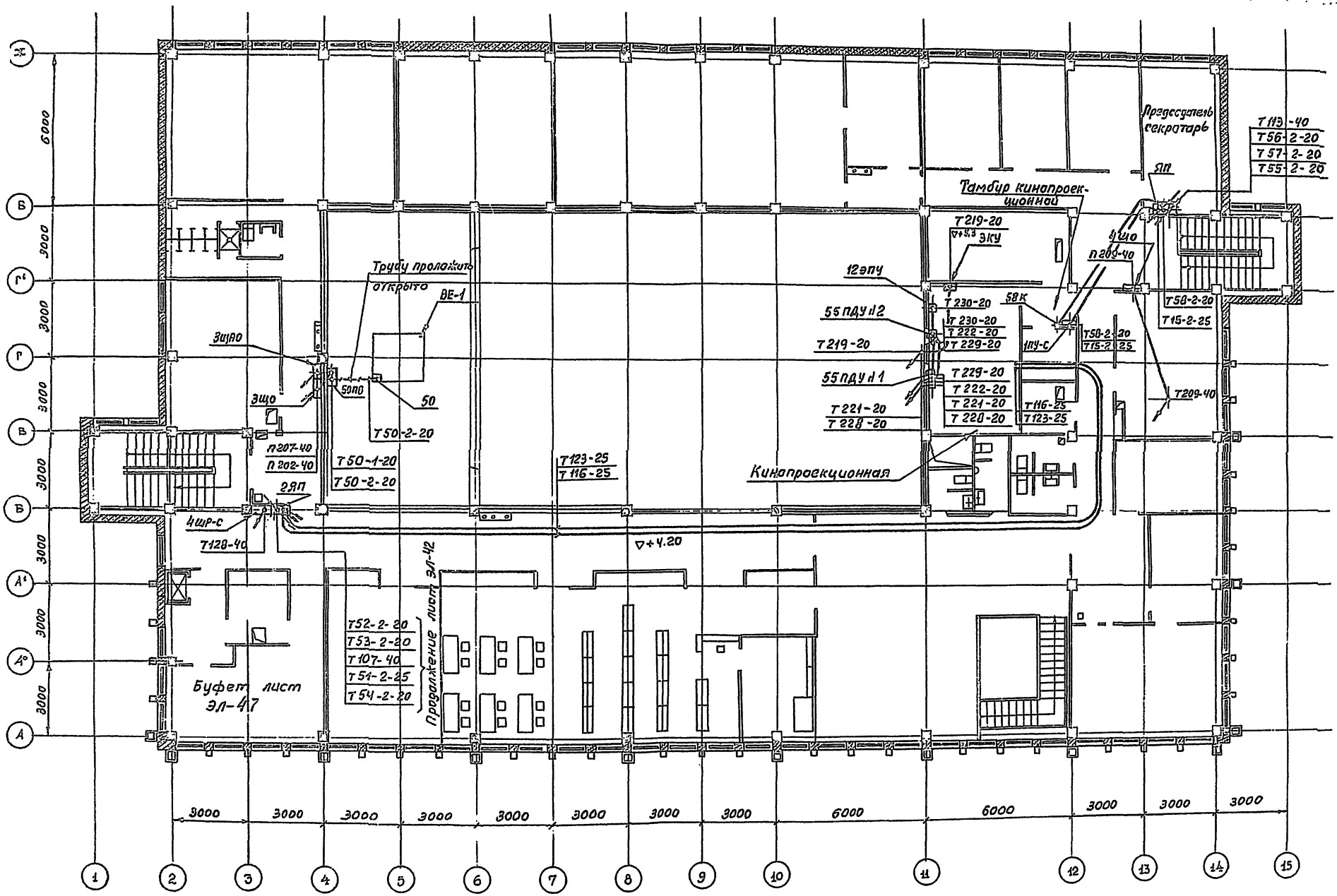

1. Общие примечания к чертежам прокладки труб лист ЭЛ-48
2. Трубно-кабельный журнал лист ЭЛ-37÷ЭЛ-40
3. Спецификацию смотри лист ЭЛ-49

1976	Сельский дом культуры с залом на 300 мест, с административными помещениями (с конструкциями ИИ-04)	План 2 этажа. Расположение электрооборудования и прокладка труб.	Типовой проект 262-12-151	Альбом III часть 1 / Лист ЭЛ-43

формат 22

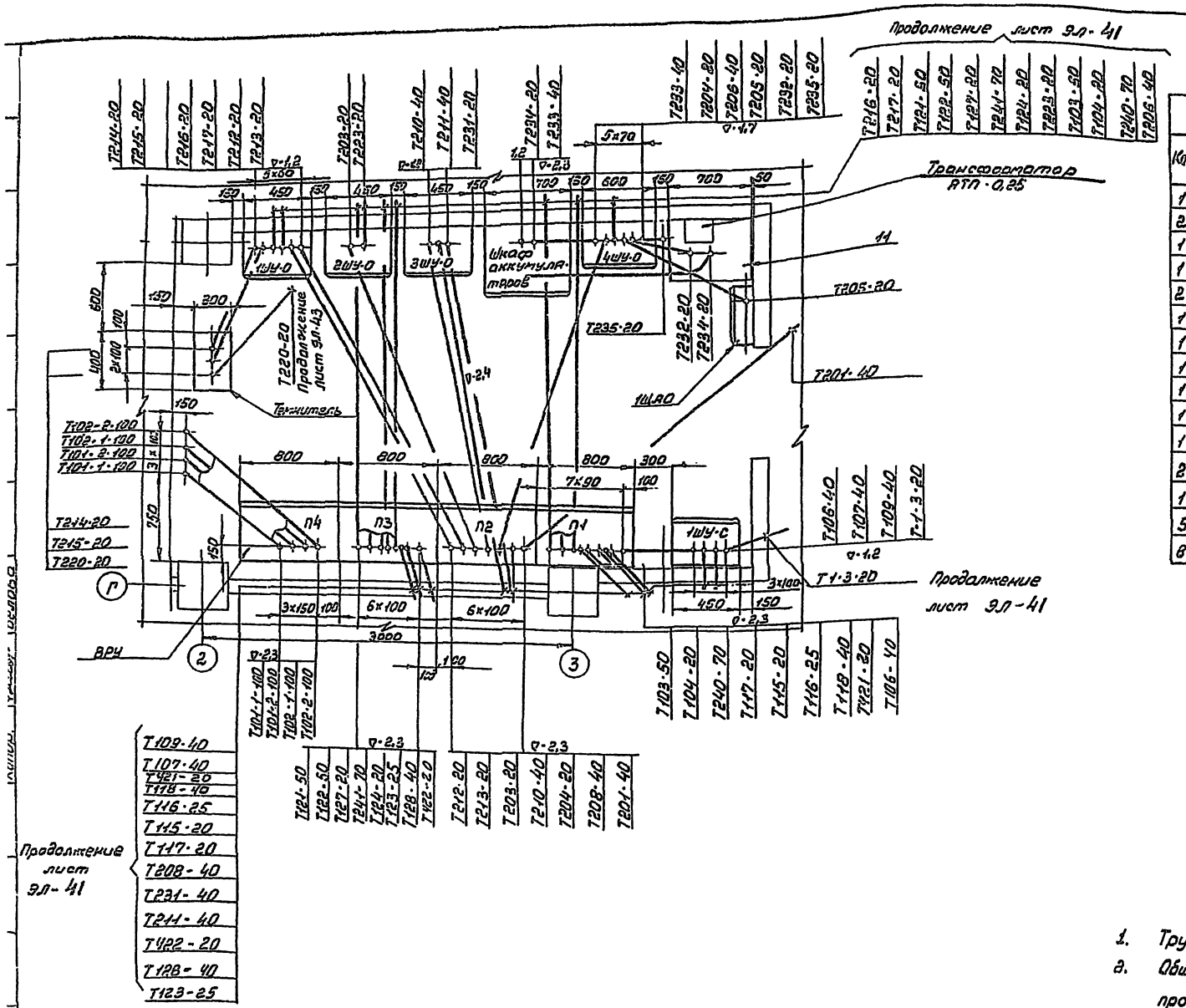

Спецификация

Кол	Поз	Наименование	Обозначен. сортамент	Технические данные, размеры	Общ. касса	Примечание
1	1	Шкаф управления 1ШУ-С	ШУ5101-23В26			
2	2	ВРУ панель 1, панель 3	ВРУ-Р24			
1	3	ВРУ панель 2	ВРУ-Р16			
1	4	ВРУ панель 4	ВРУ-В2			
2	5	Шкаф управления 2ШУ-0 3ШУ-0	ШУ5102			
1	6	Шкаф управления 1ШУ-0	ШУ5401			
1	7	Шкаф управления 4ШУ-0		ЭЛ-84		
1	8	Шкаф аварийного освещения 1ШАО	СУ9442-12			
1	9	Конструкция установки темнителя	ТС-6М	ЭЛ-66		
1	10	Шкаф аккумуляторов		ЭЛ-58		
1	11	Конструкция для установки выпрямителя	ВСЛ-5Л	ЭЛ-67		
2	12	Трансформатор	АТП-0,25			
1	13	Ящик протяжной АП	У998			
5	14	Профиль	К235			
8	15	Профиль	К238			

1. Трубно-кабельный журнал лист ЭЛ-37 ÷ ЭЛ-40
2. Общие примечания к чертежам прокладки труб ЭЛ-48

1976	Сельский дом культуры с залом на 300 мест, с административными помещениями (в конструкциях ИИ-04)	Электрощитовая. Расположение электрооборудования и прокладка труб	Типовой проект 262-12-151	Альбом III часть 1	Лист ЭЛ-44

1. Общие примечания к чертежам прокладки труб лист ЭЛ-48

2. Трубно-кабельный журнал лист ЭЛ-37 ÷ ЭЛ-40

Спецификация

Кол.	Поз.	Наименование	Обозначен. сортамент.	Техническ. данные и размеры	Общ. кол.	Примечание
1	1	Шкаф управления 8ШУ-С	ШУ5103-03В2			
1	2	Шкаф управления 7ШУ-С	ШУ5104-03В2			
1	3	Шкаф управления 6ШУ-С	ШУ5102-13В2Е			
1	4	Ящик 1Я	ЯВЗ-31-1			
8	5	Стойка	К 310 М			
1	6	Кнопка 11К	ПКЕ-212-2			
1	7	Щит управления				Сн. альбом
1	8	Соединительная коробка СК №7				автоматики
4	9	Профиль	К 235			
4	10	Профиль	К 238			
19	11	Патрубок	У 476			
3	12	Патрубок	У 477			
6	13	Патрубок	У 478			
1	14	Конструкция для установки коробки У996 и кнопки				

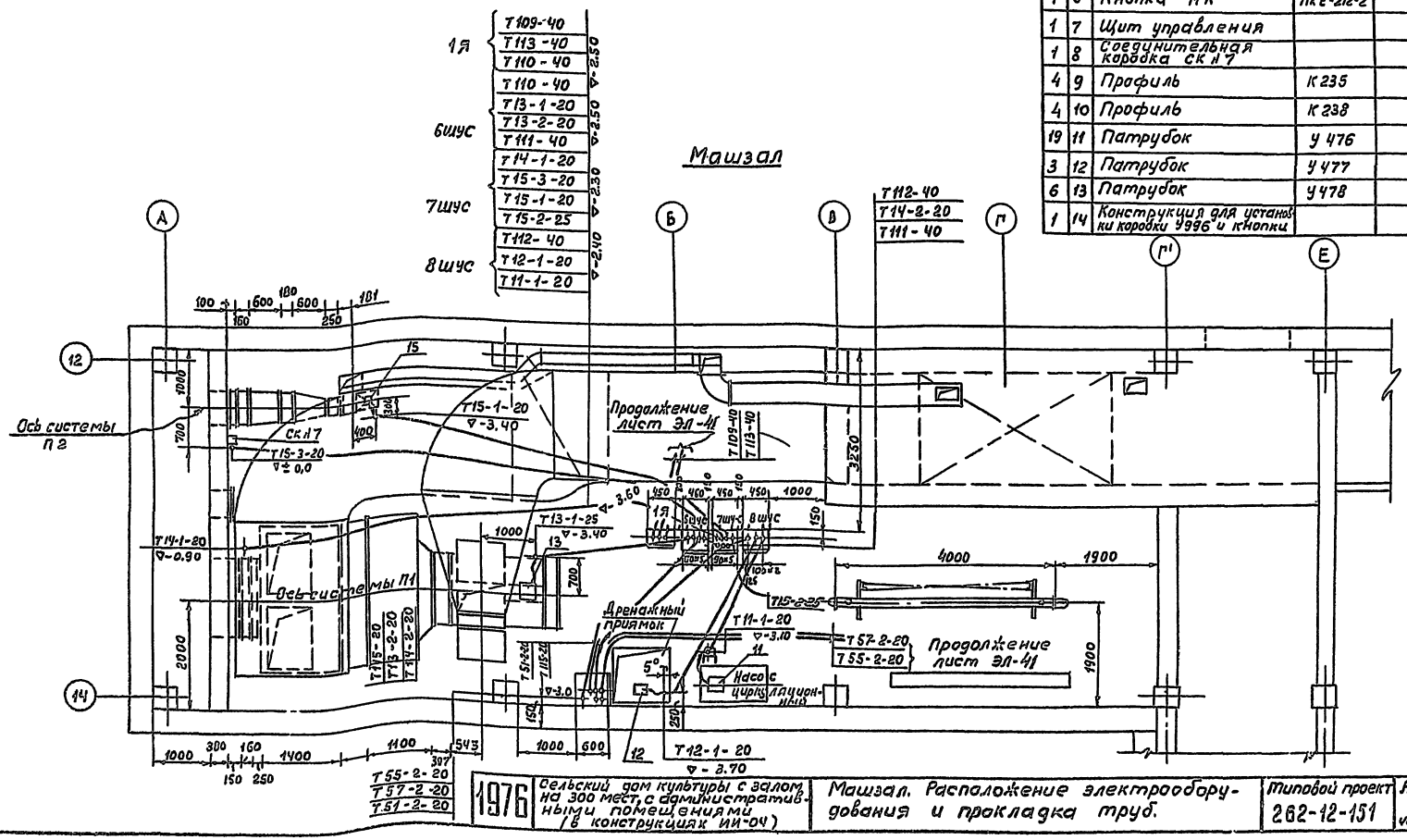

1976	Сельский дом культуры с залом на 300 мест, с административными помещениями (в конструкциях ИИ-04)	Машзал. Расположение электрооборудования и прокладка труб.	Типовой проект 262-12-151	Альбом III часть 1	Лист ЭЛ-45

14396-06 47

Венткамера №1 план на ▽ 7.48

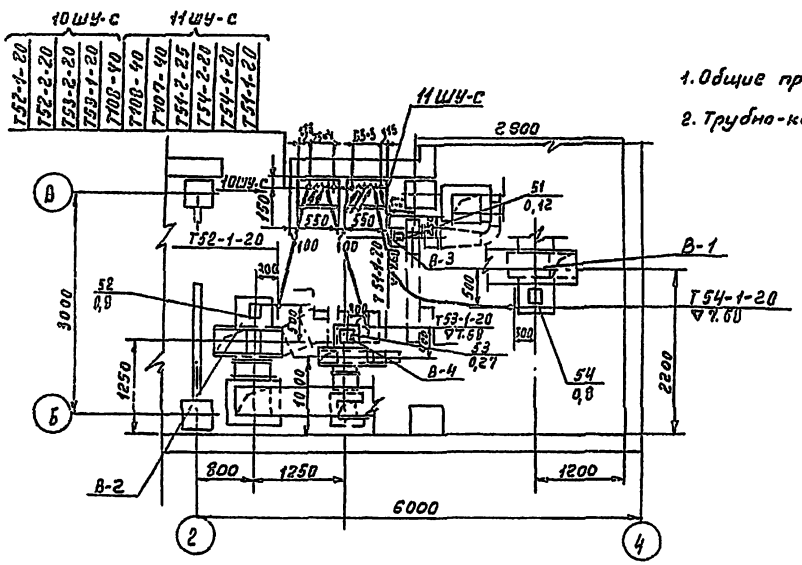

1. Общие примечания к чертежам прокладки труб ЭЛ-40
2. Трубно-кабельный журнал лист ЭЛ-37 ÷ ЭЛ-40

Спецификация

Исп.	Поз.	Наименование	Обозначение, сортамент	Технические данные, размеры	Общ. кол.	Примечание
4	1	Шкаф распределительный 10ШУС÷13ШУС	ШУ5104			
2	2	Шкаф распределительный 12ШУС÷13ШУС	ШУ5103			
2	3	Шкаф распределительный 3ШУС÷4ШУС	ШУ5102			
1	4	Щит автоматики	ЩАУС-1			
15	5	Ввод гибкий	К-1082			
1	6	Ящик протяжной	У 997			
2	7	Профиль	К 235			
8	8	Профиль	К 230			
44	9	Патрубок	У 476			
1	10	Патрубок	У 477			
6	11	Патрубок	У 478			
2	12	Патрубок	У 479			

Венткамера №2 План на ▽ 7.48

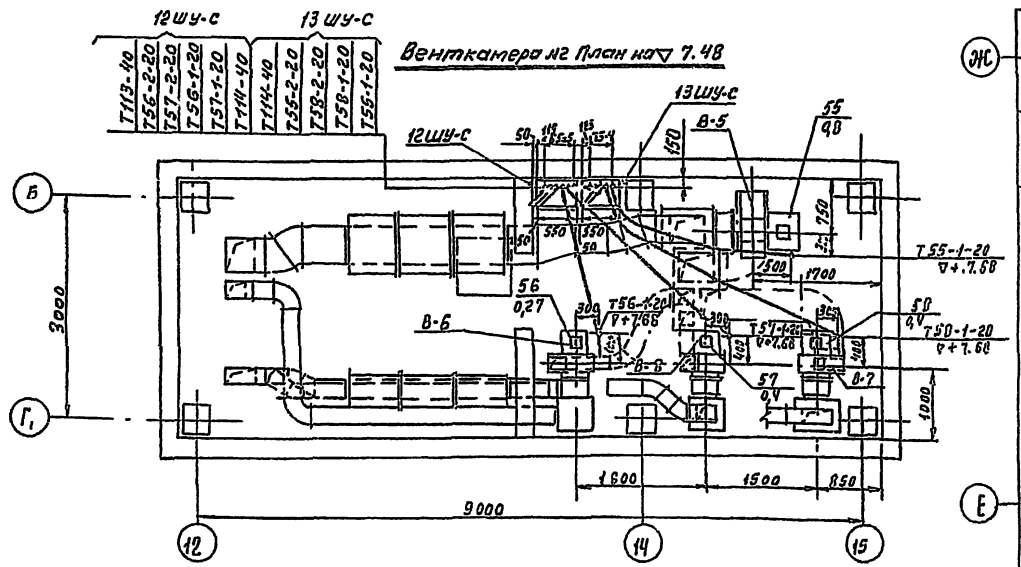

План насосной станции на ▽-2,40

М 1:50

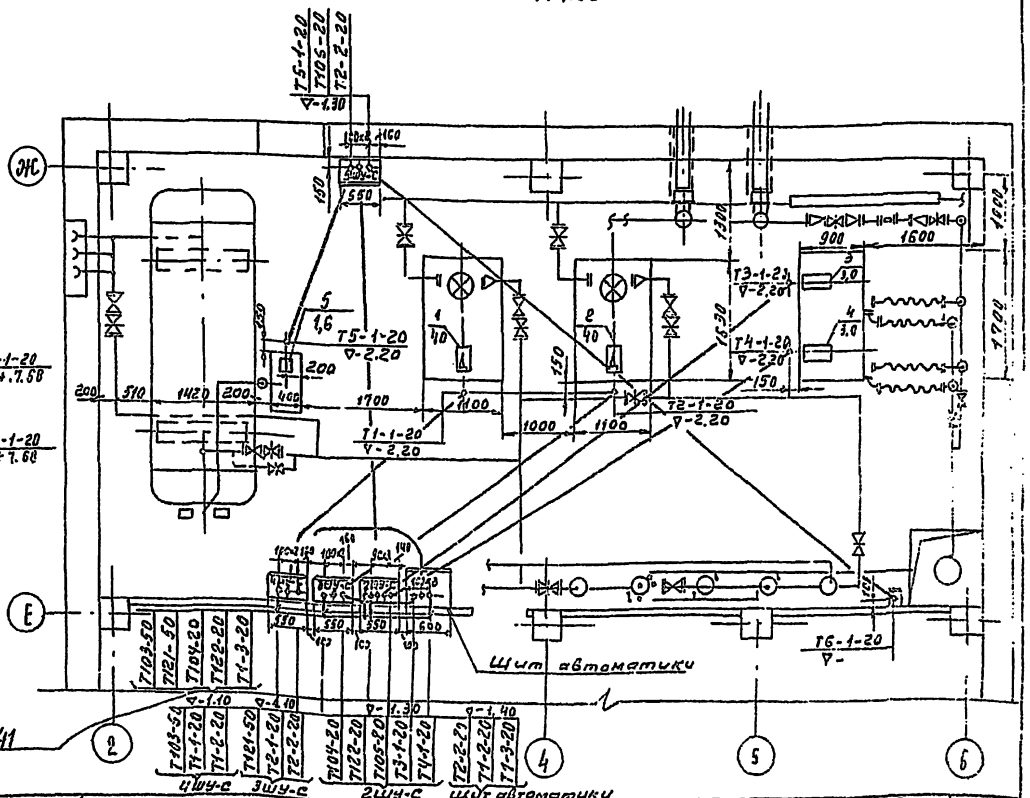

Продолжение лист ЭЛ-41

1976	Сельский дом культуры с залом на 300 мест, с административными помещениями (в конструкциях ИИ-04)	Венткамеры №1 и №2. Насосная станция. Расположение электрооборудования и прокладка труб	Типовой проект 262-12-151	Альбом III часть 1	Лист ЭЛ-46

14395-06 46
Формат А2

1. Общие примечания к чертежам прокладки труб лист ЭЛ-48
2. Трубно-кабельный журнал лист ЭЛ-37 ÷ ЭЛ-40

Спецификация

Кол.	Поз.	Наименование	Обозначен. сортамент	Техническ. данные размеры	Общ. масса	Прим.
2	1	Шкаф распределительный 2ШР-С; 4ШР-С	ПР 9232			
3	2	Автомат 26А, 27А, 47А	АП50-3			
3	3	Розетка 41Ш, 44Ш, 45Ш	У94-С			
1	4	Розетка 46Ш	А 700	лист ЭЛ-61		
2	5	Пульт управления 28ПУ; 43ПУ				
1	6	Щит управления 29ЩУ				
2	7	Профиль	К 235			
3	8	Профиль	К 238			

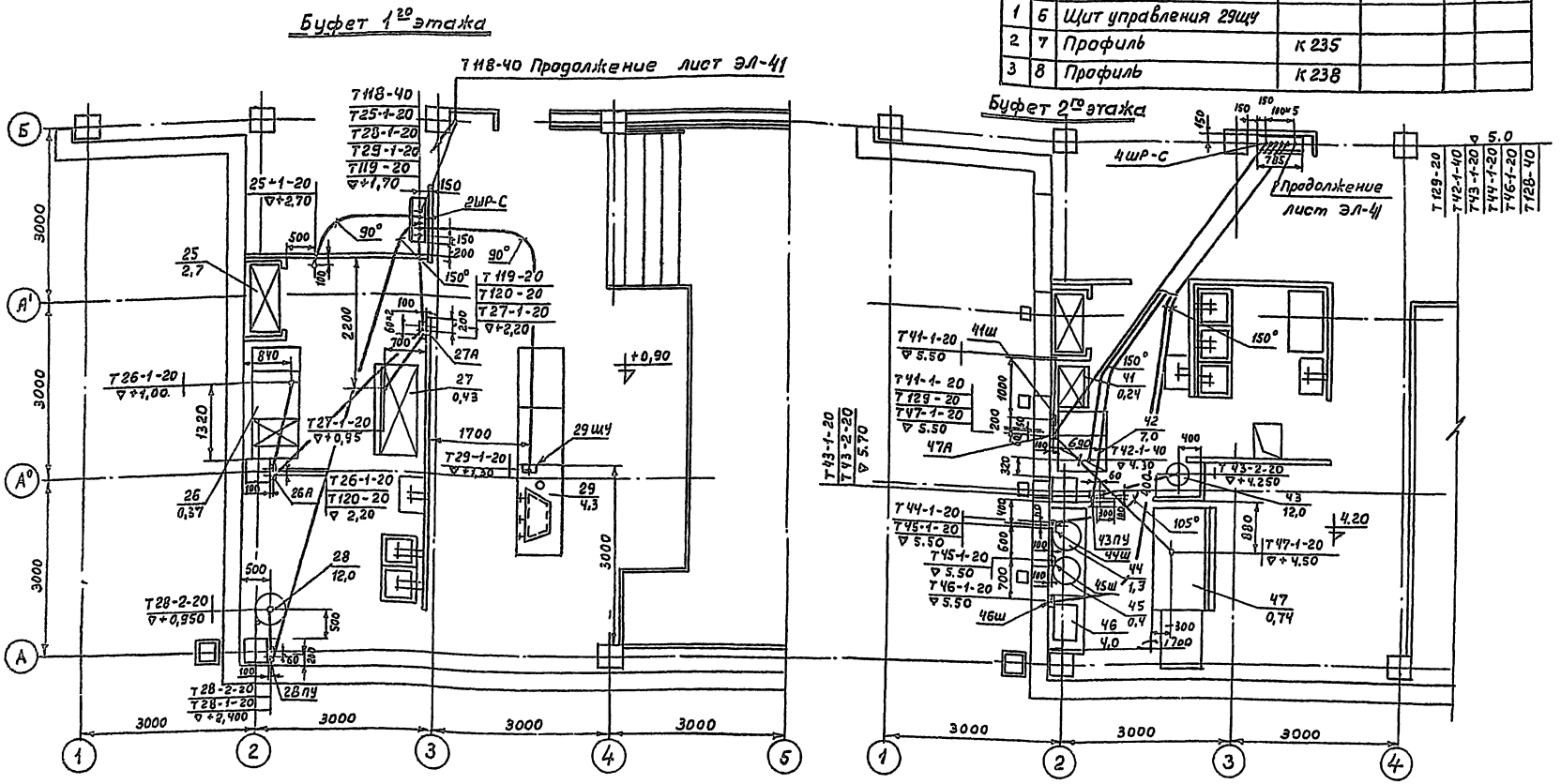

1976	Сельский дом культуры с залом на 300 мест, с административными помещениями (в конструкциях ИИ-04)	Буфеты 1го и 2го этажа Расположение электрооборудования и прокладка труб.	Типовой проект 262-12-151	Альбом III часть 1	Лист ЭЛ-47

Спецификация

Кол.	Поз.	Наименование	Обозначение, сортамент	Технические данные, размеры	Прим. масса	Примеч.
1	1	Шкаф распределительный ЗШР-С	ПР9232			
1	2	Ящик силовой 39	ЯПП-15			
2	3	Автомат 33А, 34А	АП50-2			
5	4	Розетка 35Ш÷39Ш	У94-С			
1	5	Щиток осветительный 2ЩО	СУ9441-11			
4	6	Профиль	К235			
4	7	Профиль	К238			
1	8	Ввод гибкий	К1082			
1	9	Кнопка 56К	ПКЕ212-2			

Общие примечания: к чертежам прокладки труб

1. Кнопки управления и автоматические выключатели установить на высоте 1 00 мм от уровня пола до оси аппарата; щитки освещения – на 1800 мм до верха щитка.
2. Все концы труб, прокладываемых к щитам, напольным шкафам и пультам, вывести на 100мм, во всех остальных случаях, кроме особо указанных – на 200мм над уровнем чистого пола.
3. Концы всех труб, выведенных из пола к щиткам, пускателям, двигателям и т.д. должны иметь нарезку, кроме труб, прокладываемых к щитам, напольным шкафам и пультам.
4. После прокладки труб и установки патрубков в проемах – проемы заделать.
5. Прокладку проводов от конца трубы или от протяжной коробки до электродвигателя или конечного выключателя выполнить в гибком металлорукаве.
6. На выносках к электродвигателям дробно указаны:
   а) в числителе – номер по плану;
   б) в знаменателе – мощность в квт.
7. В качестве проводников заземления использовать стальные трубы электропроводки или нулевой провод сети.
8. Трубно-кабельный журнал – лист ЭЛ 37÷ЭЛ 40

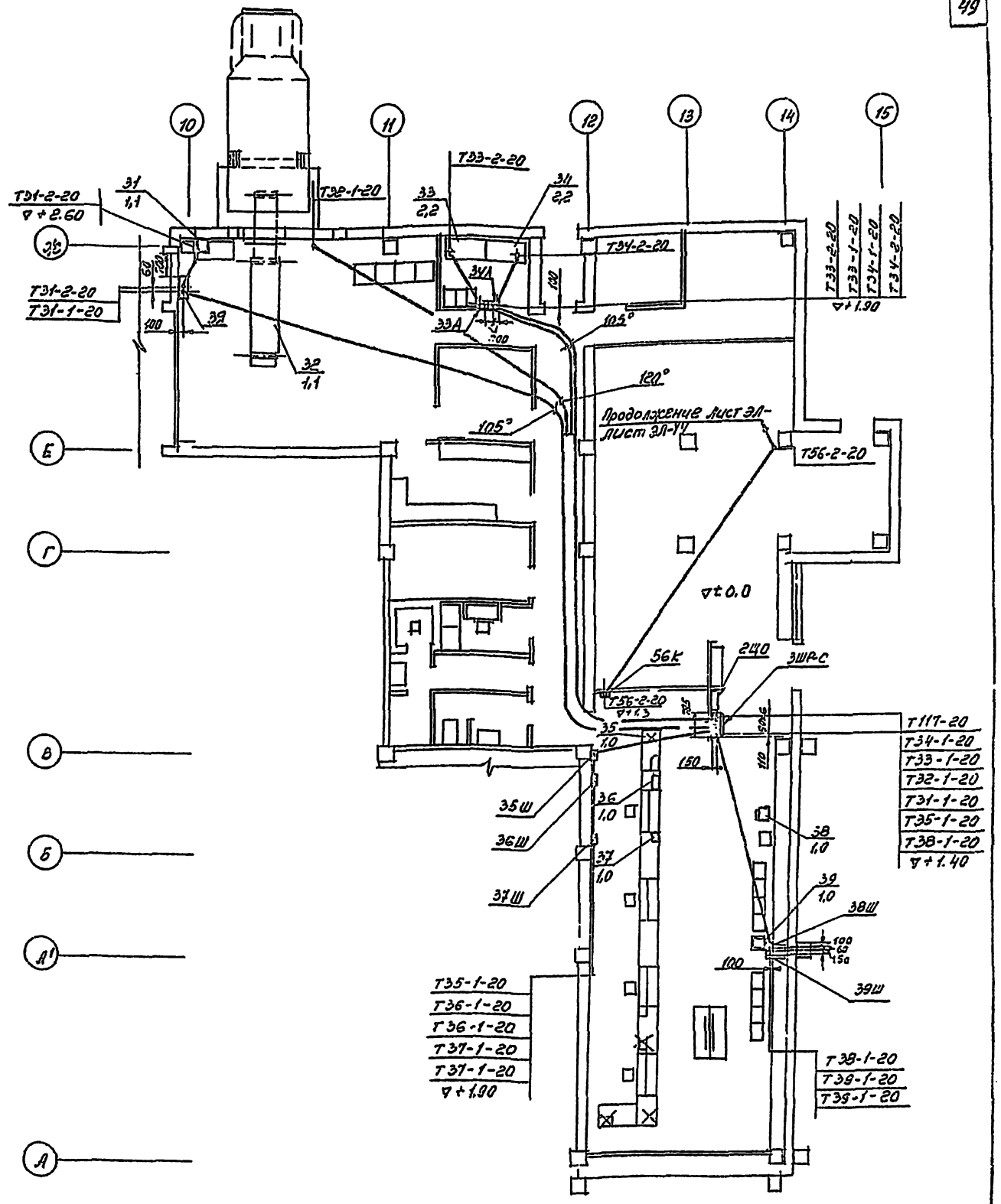

1976	Сельский дом культуры с залом на 300 мест, с административными помещениями (в конструкциях ИИ-04)	Почта. Расположение электрооборудования и прокладка труб. Общие примечания к чертежам прокладки труб.	Типовой проект 262-12-151	Альбом III части 1	Лист ЭЛ-48

Гипрокоммунстрой, Москва

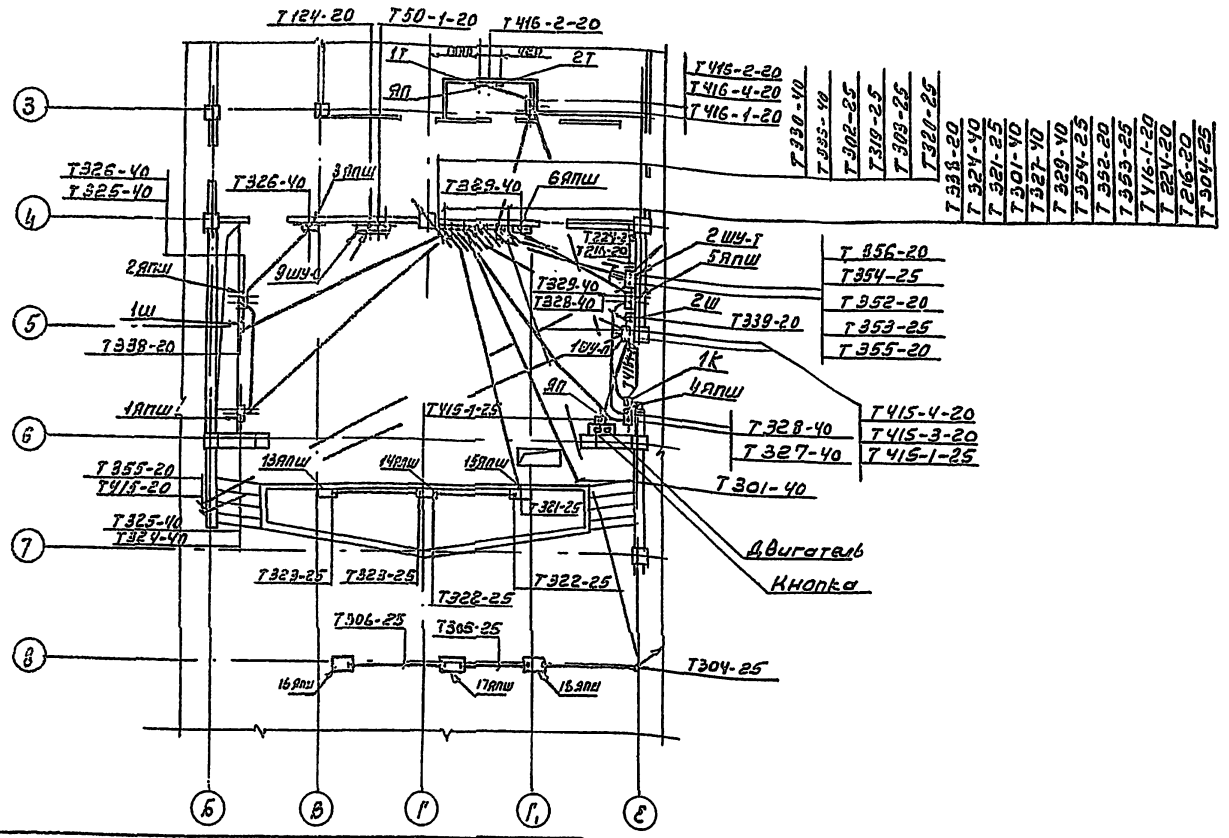

Спецификация материалов к плану 1го этажа

Спецификация

Кол.	Поз.	Наименование	Обозначение сортамент	Технические данные размеры	Общ. масса	Примечания
1	1	Шкаф управления воздушными завесами				Поставка оборудов.
1	2	Ящик 2Я	ЯПП-15			
1	3	Щиток освещения 2Що	СУ9441-11			
1	4	Пульт	60К-41			
1	5	Кнопка управления 14КУ	ПКЕ-222-2			
1	6	Лампа накаливания	НВ220-15			
1	7	Выключатель	У85АМ			
1	8	Звонок	ЗВП			
1	9	Шкаф управления освещением 5ШУО		ЭЛ-88		
1	1	Шкаф аварийного освещения 2ЩАО	СУ9444-14			
1	12	Шкаф освещения 1Що	СУ9443-20			
3	13	Ящик протяжной	К1026			
3	14	Ящик протяжной	У997			
3	15	Ввод гибкий	К1082			
10	16	Профиль	К235			
11	17	Профиль	К238			
1	18	Станция пожарной сигнализации	Камар-Сигнал 12АМ			
1	19	Выпрямительный блок	ВБ-24/3			

Спецификация материлов к плану 2го этажа

Спецификация

Кол.	Поз.	Наименование	Обозначен сортамент	Технические данные размеры	Общ. масса	Примечания
1	1	Щиток аварийного освещения 3ЩАО	СУ9442-12			
1	2	Щиток освещения 3Що	СУ9441-11			
1	3	Щиток освещения 4Що	СУ9442-15			
1	4	Кнопка управления 3КУ	ПКЕ222-3			
1	5	Кнопка 58К	ПКЕ-212-2			
1	6	Пост 1ПУС	А582			
1	7	Пакетный выключатель 50ПВ	ПКВ-25-34-30			
1	8	Электропитающее устр-во	12ЭПУ			
1	9	Пульт дистанционного управления	55ПДУ№1			
1	10	Ввод гибкий	К1082			
2	11	Ящик протяжной	К1026			
5	12	Профиль	К238			
5	13	Профиль	К235			
4	14	Ящик протяжной	У997			

Спецификация

Кол.	Изм.	Наименование	Обозначение, сорт	Технические данные размеры	Общ. масса	Примечания
2	1	Штепсельная розетка 1Ш, 2Ш	А700	ЭЛ-61		
12	2	Штепсельная коробка ШКГ-6				
		1ЯПШ÷6ЯПШ		ЭЛ-63		
6	3	Штепсельная коробка ШКГ-4		ЭЛ-63		
		13ЯПШ÷18ЯПШ				
1	4	Шкаф управления 1ШУ-П		ЭЛ-100		
1	5	Шкаф управления 2ШУ-П		ЭЛ-104		
1	6	Шкаф управления 2ШУ-Т		ЭЛ-96		
1	7	Шкаф управления 9ШУ-С				
2	8	Профиль	К235			
5	9	Профиль	К238			
2	10	Ящик протяжной	У996			
1	11	Кнопка 1К	ПКЕ222-1			

1. Общие примечания к чертежам прокладки труб лист ЭЛ-48
2. Трубно-кабельный журнал лист ЭЛ 37÷40.

1976	Сельский дом культуры с залом на 300 мест с административными помещениями (в конструкциях ИИ-04)	Сцена. Расположение электрооборудования и прокладка труб. Спецификация материалов к плану 1 и 2го этажа	Типовой проект 262-12-151	Альбом III часть 1	Лист ЭЛ-49

Копировал: Ю.Б. Выстренина

Москва

14396-05 51

Рабочая галерея на отм. 7.48

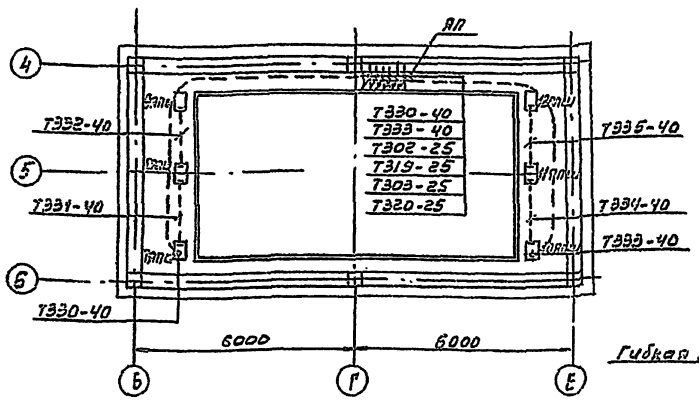

Рабочая галерея на отм. 11.40

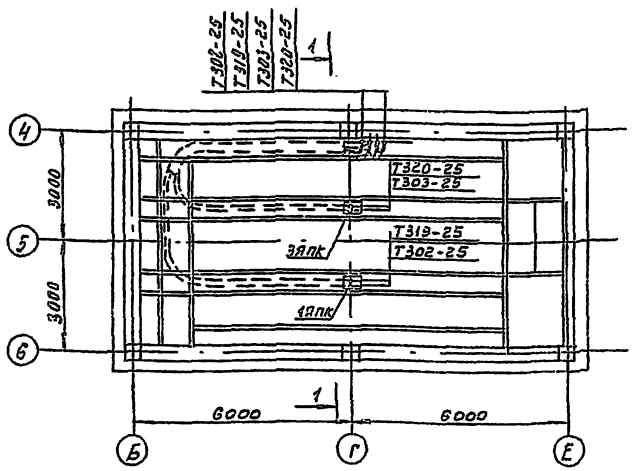

1—1

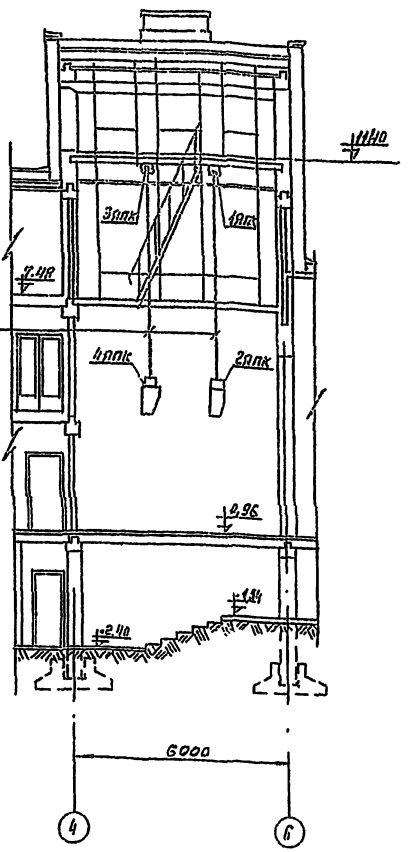

Спецификация						
Кол.	Поз.	Наименование	Обозначение сортамент	Технические данные, размеры	Ед. изм.	Примеч.
4	1	Ящик клеммный на 20 клемм		лист ЭЛ-68		
1	2	Конструкция №2		лист ЭЛ-68		
12	3	Штепсельная коробка типа ШКГ-4 ТАПШ-12 ВГСД		лист ЭЛ-62		
1	4	Ящик протяжной	У998			
2	5	Просьмь	К235			

1. Общие примечания к чертежам прокладки труб лист ЭЛ-48
2. Трубно-кабельный журнал лист ЭЛ37÷40
3. Технические условия на изготовление гибких сценических лент лист ЭЛ-55÷ЭЛ-57.

Поз.	Чертежи	Наименование чертежей	Кол.	Примечание
1	2	3	4	5
1	ЭЛ-58	Шкаф аккумуляторов	1	
2	ЭЛ-60	Сборка с магнитными пускателями	1	
3	ЭЛ-61	Коробка со штепсельной розеткой А700	3	
4	ЭЛ-61	Коробка со штепсельной розеткой У210	26	
5	ЭЛ-62	Штепсельная коробка на 4ШТС-40Л типа ШКГ-4	15	
6	ЭЛ-62	Штепсельная коробка на 6ШТС-40Л типа ШКГ-6	15	
7	ЭЛ-64	Конструкция для установки автотрансформатора и автоматов	2	
8	ЭЛ-65	Штепсельная коробка КШС	24	
9	ЭЛ-66	Установка прожекторов для бокового освещения эстрады	2	
10	ЭЛ-66	Конструкция для установки темнителей ТС-6	1	
11	ЭЛ-67	Конструкция для установки выпрямителя ВСА-5А	1	
12	ЭЛ-67	Конструкция для установки кнопки ПКЕ-212-2	1	
13	ЭЛ-68	Клеммный ящик на 20 клемм	4	
14	ЭЛ-68	Конструкция №2	4	
	без черте- жа	Обработка водогазопроводной легкой трубы по ГОСТ 3262-75 в метрах:		
15		ЛН-ЦМ 100	30	
16		ЛН-ЦМ 70	40	
17		ЛН-ЦМ 40	350	
18		ЛН-ЦМ 25	750	
19		ЛН-ЦМ 20	1400	
	без чертежа	разметка отверстий в протяжных ящиках:		
20		К 1026	6	
21		У 998	5	
22		У997	10	
23		У996	10	

Ведомость изделий монтажно-заготовительного участка.

1976	Сельский дом культуры с залом на 300 мест, с административными помещениями (в конструкциях НИ-64)	Рабочая галерея. Расположение электрооборудования и прокладка труб. Ведомость изделий монтажно-заготовительного участка	Типовой проект 262-12-151	Альбом III Часть 1	Лист ЭЛ.50

Формат А2

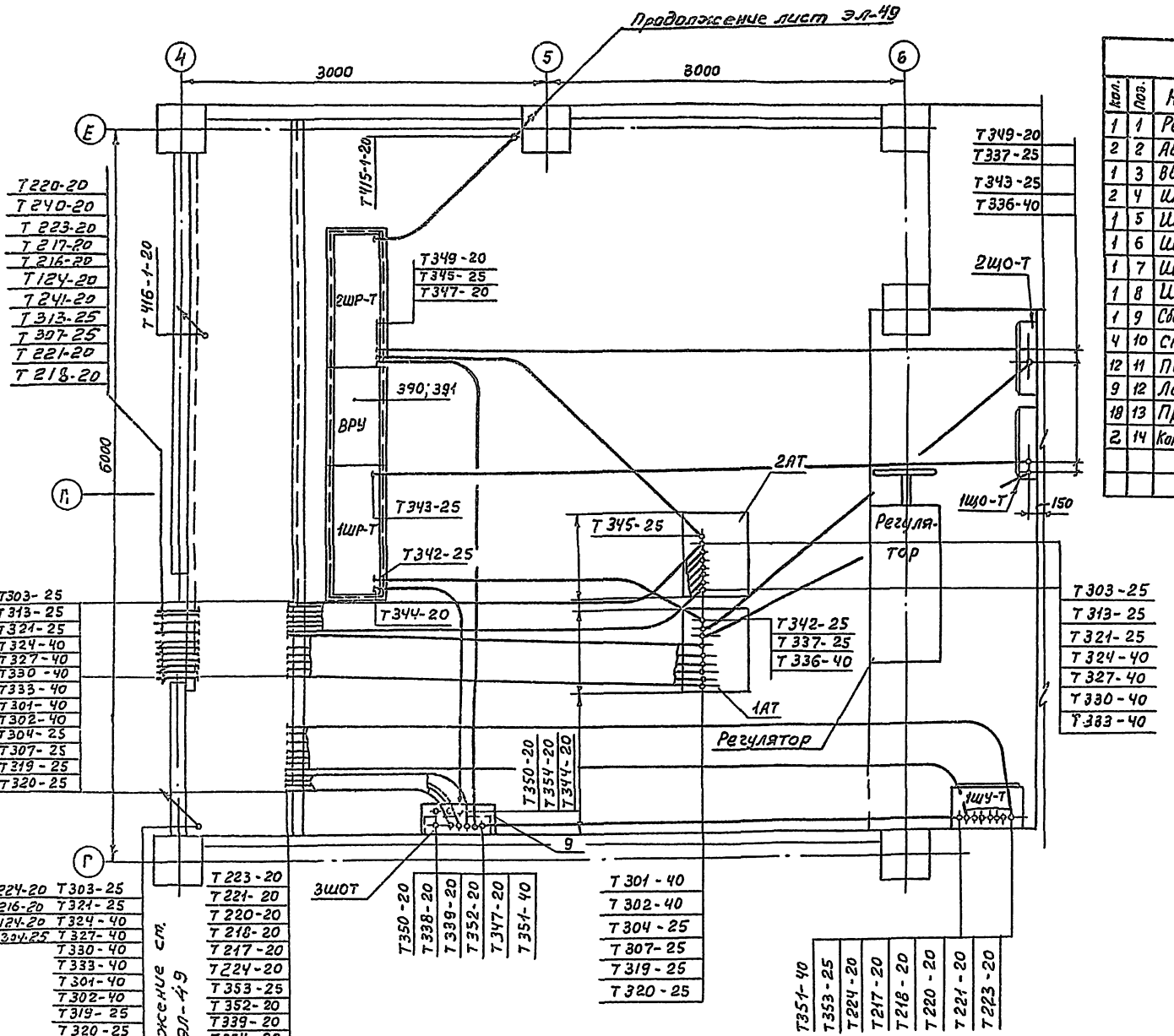

Спецификация

Кол.	Поз.	Наименование	Обозначение сортамент	Технические данные размеры	Общ. масса	Примеч.
1	1	Регулятор	РМТ-60			
2	2	Автотрансформатор 1АТ, 2АТ		ТР-100/30		
1	3	Вводное устройство ВРУ	ВУ-В1			
2	4	Шкаф 1ШР-Т; 2ШР-Т	ПР9332-338			
1	5	Шкаф 1ЩО-Т	СУ9442-11			
1	6	Шкаф 2ЩО-Т	СУ9441-11			
1	7	Шкаф 3ЩО-Т	СУ9441-11			
1	8	Шкаф 1ШУ-Т		лист ЭЛ-92		
1	9	Сборка с магнитными пускател.		лист ЭЛ-60		
4	10	Стойка	К1151			
12	11	Полка	К1163			
9	12	Лоток	К420			
18	13	Прижим	К425			
2	14	Конструкция для крепл. автом.		ЭЛ-64		

1. Общие примечания к чертежам прокладки труб лист ЭЛ-48
2. Трубно-кабельный журнал лист ЭЛ-37 ÷ ЭЛ-40

1976	Сельский дом культуры с залом на 300 мест с административными помещениями (в конструкциях ИИ-04)	Регуляторная. Расположение электрооборудования и прокладка труб.	Типовой проект 262-12-151	Альбом III часть 1	Лист ЭЛ-51

Госстрой СССР Союзпроектстройпроект Москва

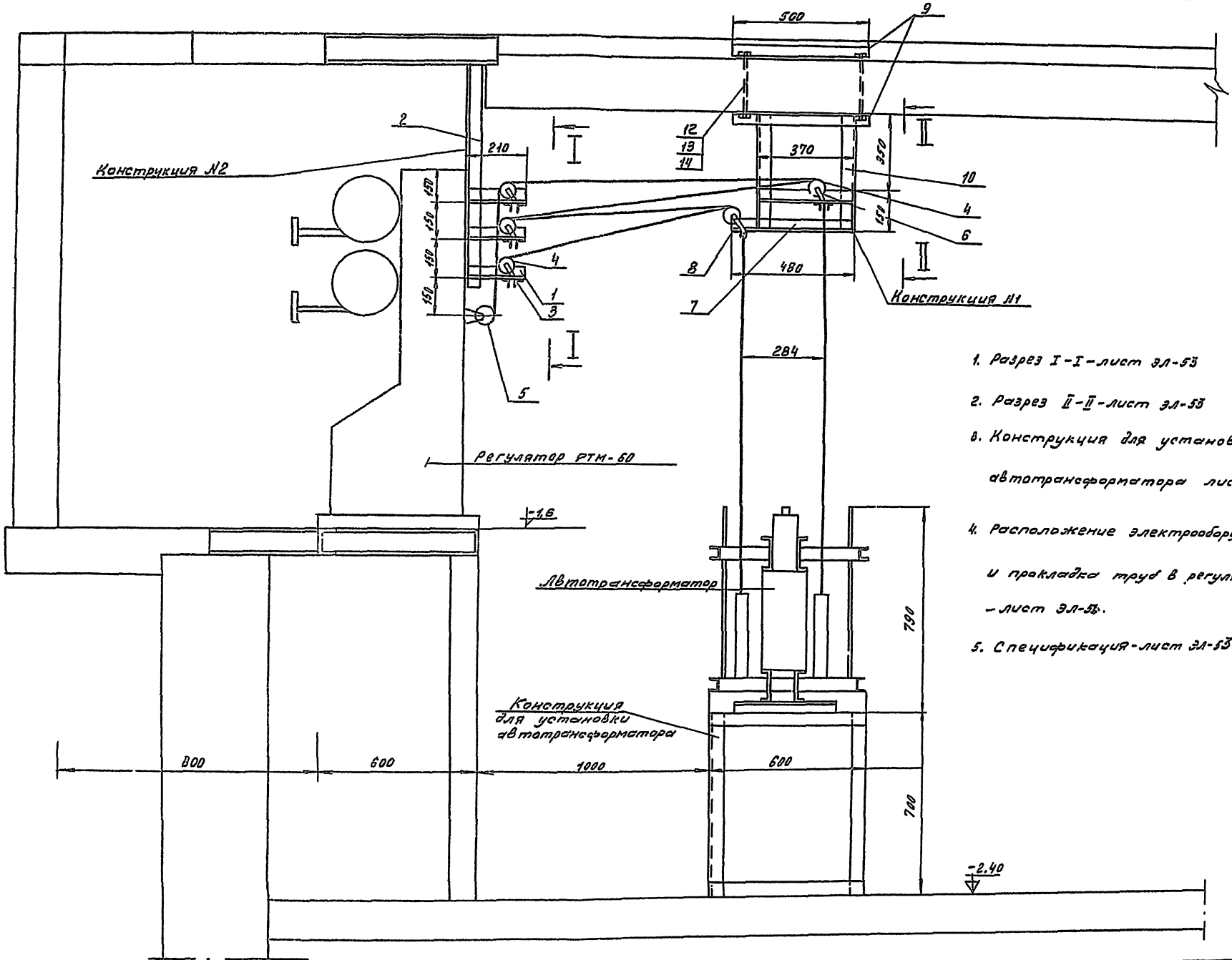

1. Разрез I-I-лист эл-53
2. Разрез II-II-лист эл-53
3. Конструкция для установки автотрансформатора лист эл-64
4. Расположение электрооборудования и прокладка труб в регуляторной-лист эл-54.
5. Спецификация-лист эл-53

1976	Сельский дом культуры с залом на 300 мест, с административными помещениями (в конструкциях ИИ-04)	Регуляторная. Тросовая передача	Типовой проект 262-12-151	Альбом III часть 1	Лист эл-52

14396-05 формат 22 54

Москва

II — II

Конструкция №1

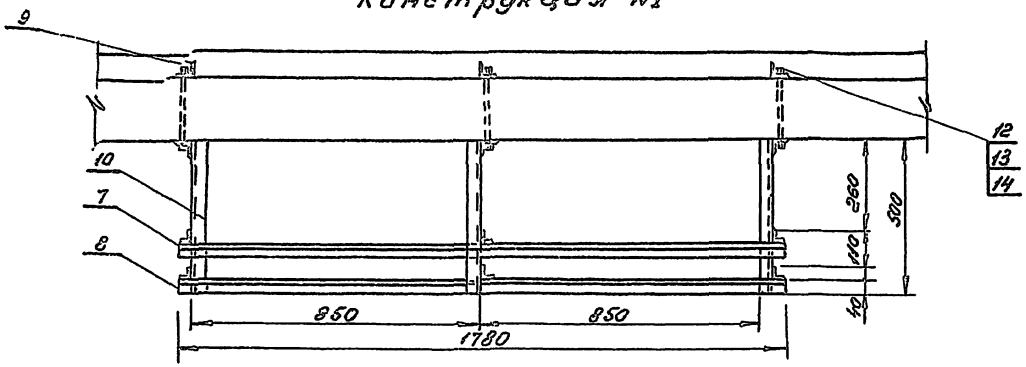

I — I

Конструкция №2

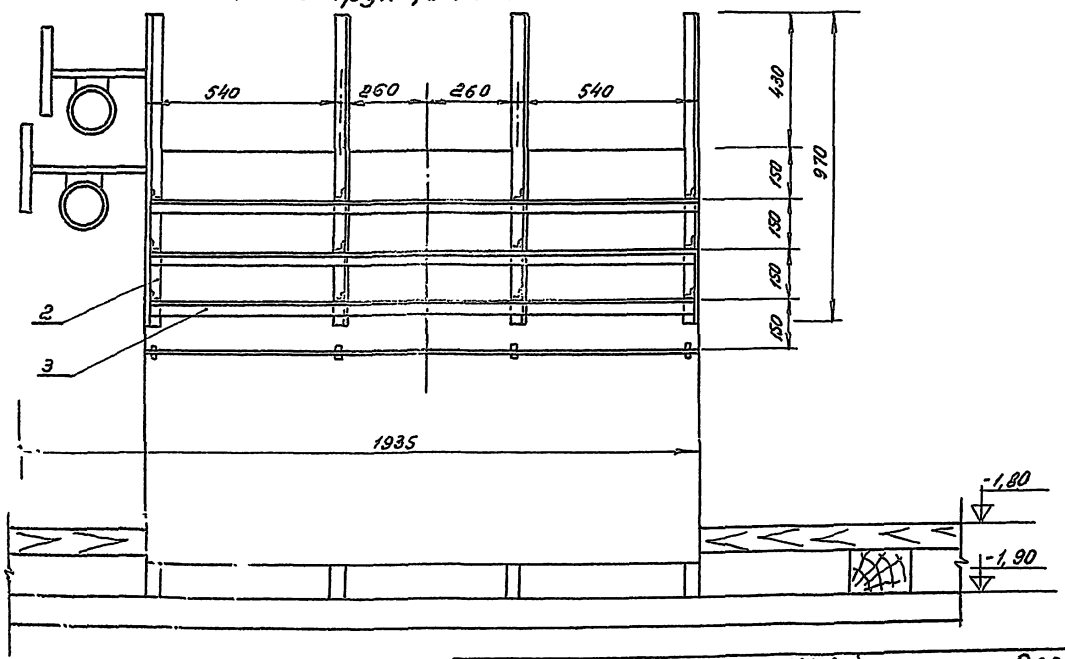

Спецификация

Кол.	Поз.	Наименование	Обозначение, сортамент	Технические данные, размеры	Общая масса	Примечание
12	1	Уголок ГОСТ 8509-72	L40×40×4	l = 210	0,51	
4	2	Уголок ГОСТ 8509-72	L40×40×4	l = 970	2,35	
6	3	Уголок ГОСТ 8509-72	L40×40×4	l = 1930	4,67	
120	4	Ролик поворотный		Лист ЭЛ-56		
66	5	Ролик неповортный				
3	6	Уголок ГОСТ 8509-72	L40×40×4	l = 370	0,9	
3	7	Уголок	L40×40×4	l = 480	1,16	
4	8	Уголок	L40×40×4	l = 1780	4,3	
6	9	Уголок	L40×40×4	l = 500	1,21	
6	10	Уголок	L40×40×4	l = 500	1,21	
-	11	Трос стальной ГОСТ 7414-57	ф3,1	l = 300 мм	11,1	
6	12	Болт ГОСТ 7805-70	М12×200			
12	13	Гайка ГОСТ 5915-70	М12		0,18	
6	14	Шайба ГОСТ 11371-72	12		0,036	

1976	Сельский дом культуры с залом на 300 мест, с административными помещениями. (в конструкциях ИИ-04)	Регуляторная. Трасобая передача. Разрезы I-I; II-II	Типовой проект 262-12-151	Альбом III Часть 1	Лист ЭЛ-53

Диск ролика поз. 1

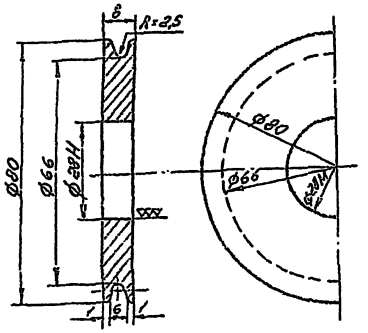

Скоба для крепления ролика Поз.3

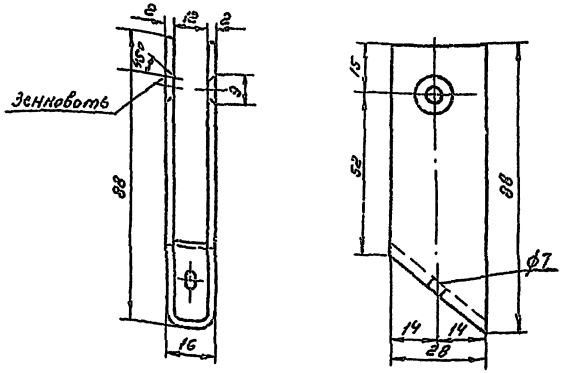

Спецификация

Кол.	Поз.	Наименование	Обозначение сортамент	Технические данные, размеры	Общая масса	Примечания
1	1	Диск ролика	Ст. листовой S = 8	90×90	0,5	ГОСТ 19904-74
1	2	Втулка ролика	Ст. круглая Ø12	ℓ = 12	0,011	ГОСТ 2590-71
1	3	Скоба крепления	Ст. листовой S = 2	180×80	0,23	ГОСТ 19903-74
1	4	Шарикоподшипник радиальный однорядный	D = 28; d = 12	S = 8мм		
1	5	Болт ГОСТ 7798-70	М6×50		0,013	
1	6	Шайба пружинная ГОСТ 6402-70	5		0,005	
2	7	Винт с потайной головкой	М5×8			ГОСТ 17475-72
1	8	Гайка ГОСТ 5927-70	М5		0,001	
1	9	Скоба	Ст. листовой 28 × 174	S = 2мм	0,76	ГОСТ 19903-74

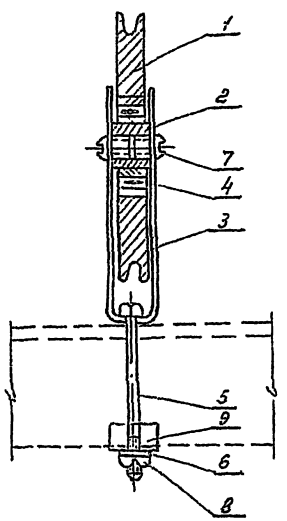

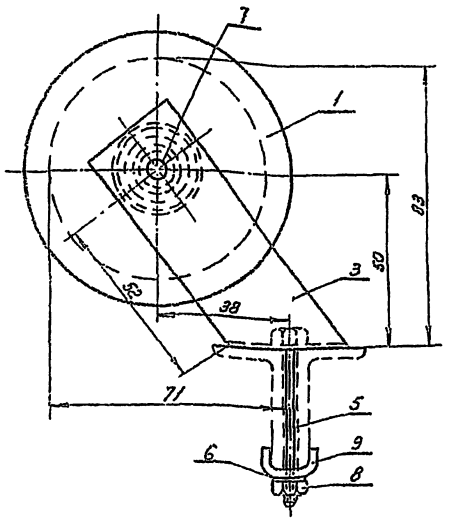

Скоба. Поз.9

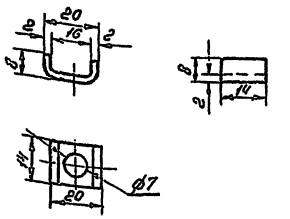

Втулка ролика. Поз.2

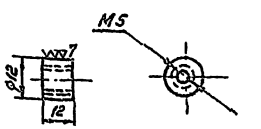

1976	Сельский дом культуры с залом на 300 мест, с административными помещениями (в конструкциях КИ-04)	Регуляторная. Тросовая передача. Поворотный ролик.	Типовой проект 262-12-151	Альбом III часть 1	Лист ЭЛ-54

1. Для изготовления гибких лент применяется провод установочный, гибкий по ГОСТ 20920-75 марки ПРГ-500; сечением не менее 2,5 мм² и не более 25 мм².

2. Для наружного защитного чехла применять авиационный брезент марки „Авизент", как исключение, разрешается применять парусину и брезенты других марок, но в каждом отдельном случае следует приобретать материал с максимальной плотностью.

3. Расчет заготовки брезента для изготовления гибкой ленты.

Расчет длины заготовки куска парусины для гибкой ленты берется равной длине по проекту L1 (рис. 2). На каждый метр длины дается припуск 12-15 см. необходимый на усадку материала при его обработке.

Пример. По проекту длина гибкой ленты L1 обшиваемой брезентом = 15 метрам. Припуск будет равен: 15,0 × 0,15 = 2,25 метра. Длина всего куска будет составлять 15,0 + 2,25 = 17,25 метра.

Расчет ширины заготовок брезента для ленты расчитывается по формуле [(h×2)+(h×2×0,15)] + 0,06, где H - ширина ленты по проекту в метрах

2 - коэффициент предусматривающий обшивку ленты = двух сторон

0,15 - коэффициент, учитывающий усадку полотнища брезента по ширине в метрах.

0,06 - припуск по ширине полотнища, необходимый на запах - в метрах.

В данном случае ширина полотнища брезента для обшивки ленты будет равна (рис 1 и 3) 0,38 + 0,06 + 0,06 = 0,50 метра.

4. До начала изготовления гибкой ленты брезент и пеньковый канат предварительно пропитываются химическим противопожарным составом по указанию управления пожарной охраны. После пропитки брезент просушивают и проглаживают. Одновременно просушивают и канат.

5. По краям гибкой ленты вшивают качественный канат, имеющий наименьшее растяжение (рис. 1). Диаметр пенькового каната берется в 1,5 раза больше диаметра провода наибольшего сечения но не менее 10-12 мм.

6. Пропитанные брезент и канат заготавливают нужной длины для гибкой ленты в соответствии с проектом.

Заготовки брезента и каната подвешиваются с грузом на одном конце и держат в подвешенном состоянии 20-25 часов. Величина груза для брезента и каната 25-30 кг.

Заготовка провода ПРГ-500.

7. Провода для гибкой ленты нарезаются отрезками равной длины, с учетом вшитой части и свободных концов (по проекту) и укладываются на козлы (рис. 2 и 3). Провода меньшего сечения занимают середину ленты.

Последующие провода укладываются симметрично по возрастающему к краям сечению (рис. 1), По краям гибкой ленты укладывается пеньковый канат (рис. 1).

Натяжка и укладка провода

8. Берутся два деревянных бруска сеч. 100×100 мм и длиной 1000 мм. Оба бруска должны быть очень прочно закреплены. Первоначально закрепляют на данном бруске провода и пеньковый канат. Между проводами сохраняют зазор 2 мм (рис. 1) После закрепления проводов и каната приступают к их выправке. Провода проглаживают способом протяжки через тряпку, удерживаемую в руках запрещается выправлять провода способом ударов об пол во избежание нарушения изоляции. После выправки провода тщательно осматриваются на обрыв и качество изоляции. По окончании осмотра проводов производят их прозвонку, мегометром на 500 вольт.

По окончании определения качества проводов их закрепляют на противопожарном бруске соблюдая строгую параллельность проводов с сохранением 2ˣ мм зазора. Провода должны иметь одинаковую натяжку по всей длине ленты.

Сшивка гибкой ленты

9. Брезент берут, протягивают его под провода и раскладывают на козлах, составляя равные концы проводов с обеих сторон, не подлежащие обшивке. Свободные концы проводов нужны для дальнейшего монтажа в клеммовых коробках (рис. 2 и 3).

С одной стороны полосу брезента шириной 60 мм. завертывают на провода и прошивают по первому промежутку между проводом и канатом, т.е. обшивают канат по всей длине брезента. Затяжку ниток делают с учетом небольшого вдавливания брезента в пазы-промежутки, брезент должен прилегать к канату и проводам в случае сильной затяжки ниток, готовая лента потеряет гибкость.

Слабая затяжка брезента - тоже нежелательна, в этом случае будет движение провода в брезенте. После прошивки одного каната брезент расправляют и накладывают на верх ленты не нарушая порядок прокладки проводов.

Положенный брезент прошивают вдоль всего каната, аналогично первому. После обшивки второго каната, оставшийся конец брезента прошивают вторично у первого каната, налаженного на запах. После окончания прошивки канатов делают разметку поперечных швов, шаг которого равен ширине ленты L 3 (рис. 3).

По намеченной разметке прошивают ленту поперечными швами.

Последующая прошивка по диагонали между поперечными швами (рис. 3). Иглу следует вкалывать в брезент вертикально и быть уверенным, что игла не задела и не нарушила изоляцию провода. Порча изоляции провода приведет к переделке гибкой ленты.

Соединение ниток между собой должно делаться с полной гарантией на прочный узел.

Сшитую ленту снимают с креплений, отрезая провода рядом с бруском.

Оставляют свободные необшитые концы проводов и пеньковых канатов с обеих сторон длиною не менее одного метра.

1976	Сельский дом культуры с залом на 300 мест, с административными помещениями (в конструкциях ПН-04)	Технические условия на изготовление гибких сценических лент. Лист 1.	Типовой проект 262-12-151	Альбом III часть 1	Лист ЭЛ-55

10. Монтаж софитной ленты.

Софитную ленту затаскивают на софитную ферну, находящуюся в подвешенном состоянии. Один ее конец протягивают через корзину в клеммовую софитную коробку, закрепляют и разделывают концы проводов в соответствии с проектом.

Перегибы ленты фиксируют, т.е. осаживают с таким расчетом, чтобы радиус изгиба был не менее 50мм и не более 80мм, учитывая сечения проводов ленты.

Свободный конец ленты затягивают в клеммовую коробку, мостиковую или колосниковую, закрепляют и разделывают концы.

Места расположения клеммовой коробки, мостикового или колосниковой определяют отвесом.

В этом случае отвес должен находиться в центре корзины, а расположение шнура на мостике или колосниках является местом спуска гибкой ленты (рис. 4).

Для удобства эксплуатации софитная ферна в нижнем положении устанавливается на 0,5м от планшета сцены.

11. Проверка и испытания ленты.

Ленту, находящуюся на козлах, проверяют на гибкость и делают замер сопротивления изоляции проводов согласно „ПУЭ-1965" с составлением актов: 1) на скрытые работы и 2) замеры изоляции проводов.

После установки гибкой ленты на место вторично делают замер изоляции проводов с составлением акта.

По окончании монтажных работ по подключению гибкой ленты к осветительному агрегату производят 100% включение агрегата через ленту и испытывают в продолжение 1-1,5 часа.

При удовлетворительной работе агрегата и гибкой ленты составляется акт сдачи приемника агрегата с гибкой лентой в эксплуатацию. Эксплуатационные испытания проводятся с представителем заказчика и Управления Пожарной охраны.

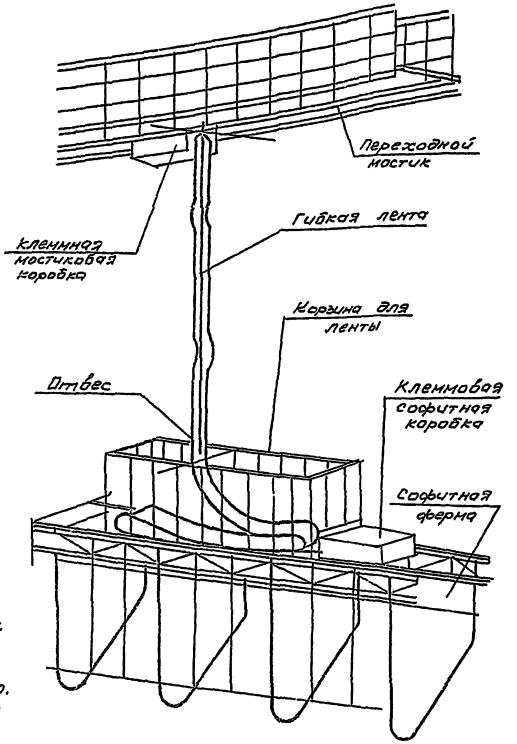

Рис. 4

Таблица размеров гибкой сценической ленты по ширине.

	Сечения проводов в кв. мм					
	2,5	4	6	10	16	25
	КН-25	КН-25	КН-60	КН-60	КН-60	КН-60
	Ширина ленты					
6	40	42	46	127	140	82
12	80	86	93	192	210	190
18	120	130	140	260	280	255
24	160	175	188	325	—	—
30	200	220	235	—	—	—
36	240	260	280	—	—	—
42	280	310	325	—	—	—
48	320	—	—	—	—	—
	К ширине +30мм			К ширине +40мм		

Пример подсчета ширины ленты:

Лента состоящая из 24 концов провода сечением 6мм² и 18 концов сечением 25мм².

В этом случае ширина ленты равна

188+120=308+30=338

Размер 30мм и 40мм составляет промежутки ±2 диаметра канатов.

ГОСТ-1977-54. Провод гибкий	Наруж. диам.	Вес 1000 м в кг
ПРГ-500 сеч. 2,5	4,8	55,0
4	5,3	70,0
6	5,9	90,0
10	8,6	150,0
16	9,7	260,0
25	12,0	360,0

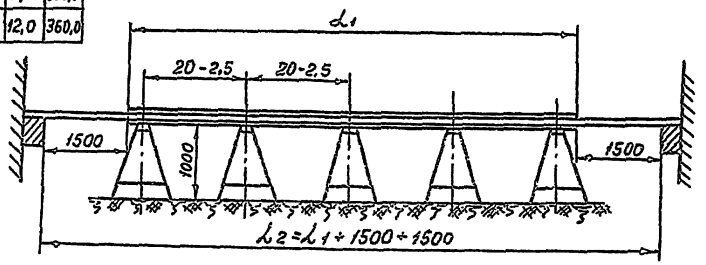

Рис-2

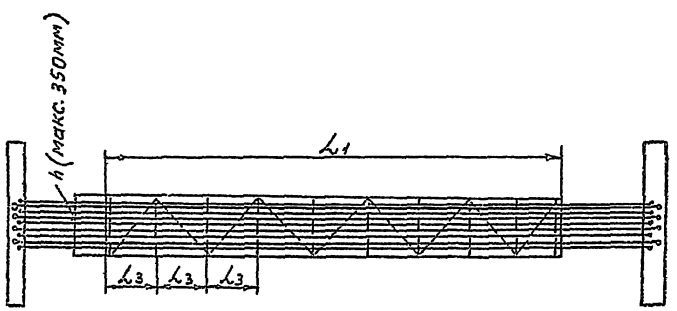

Рис-3

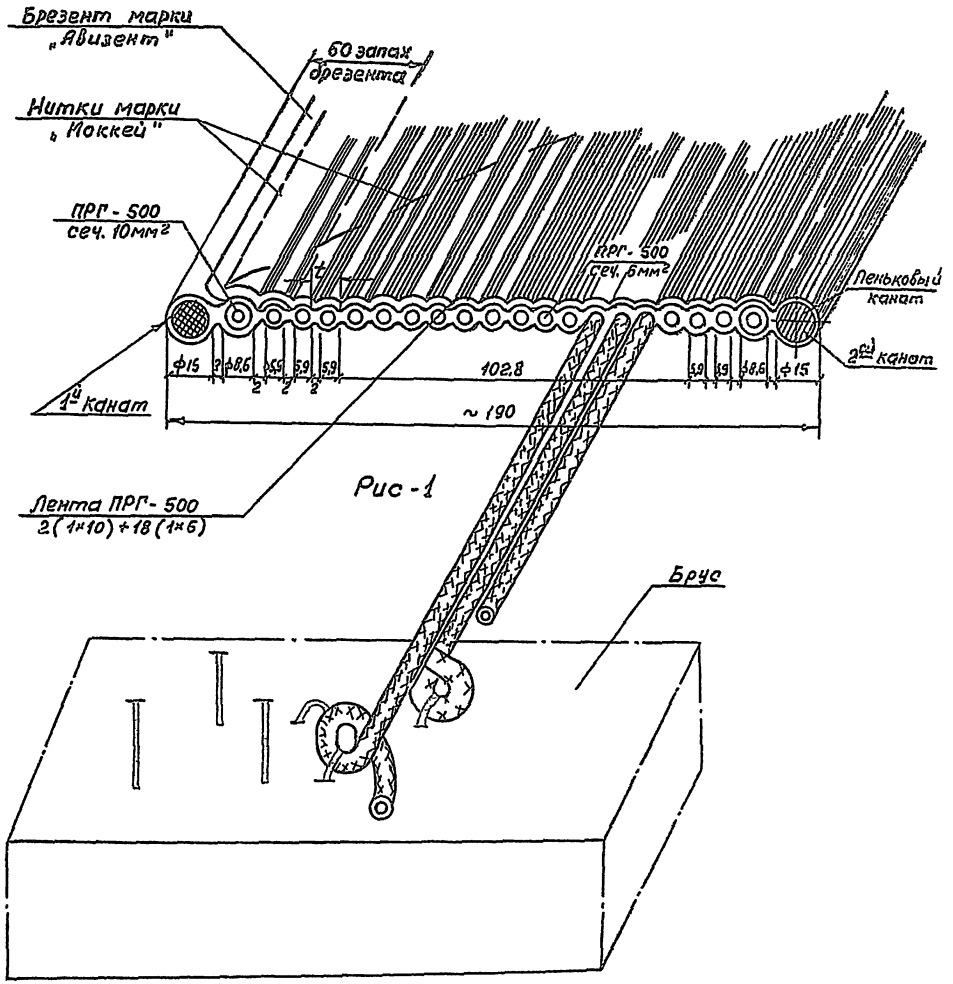

Рис-1

1976	Сельский дом культуры с залом на 300 мест с административными помещениями (в конструкциях ИИ-04)	Технические условия на изготовление гибких сценических лент. Лист 3.	Типовой проект 262-12-151	Альбом III часть 1	Лист ЭЛ-57

М1:10

Фасад

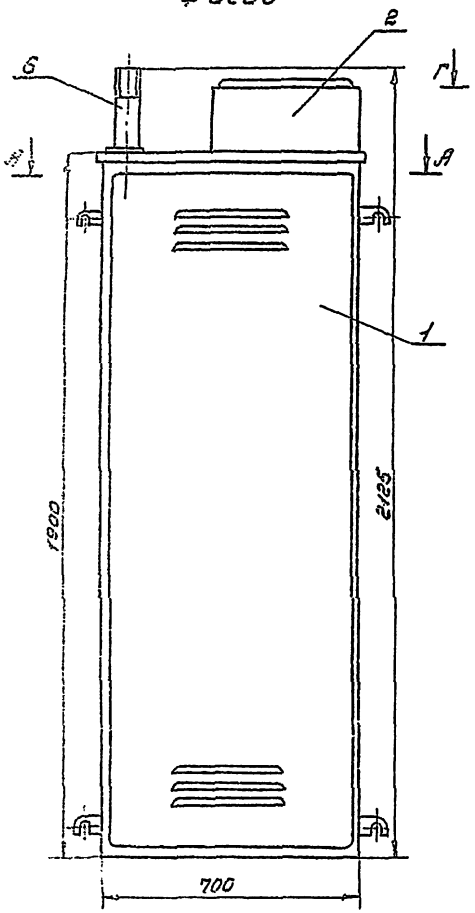

В-В

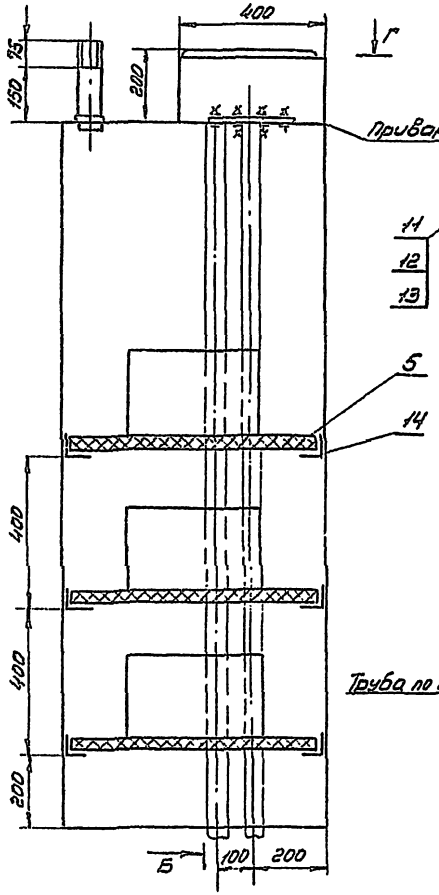

Б-Б

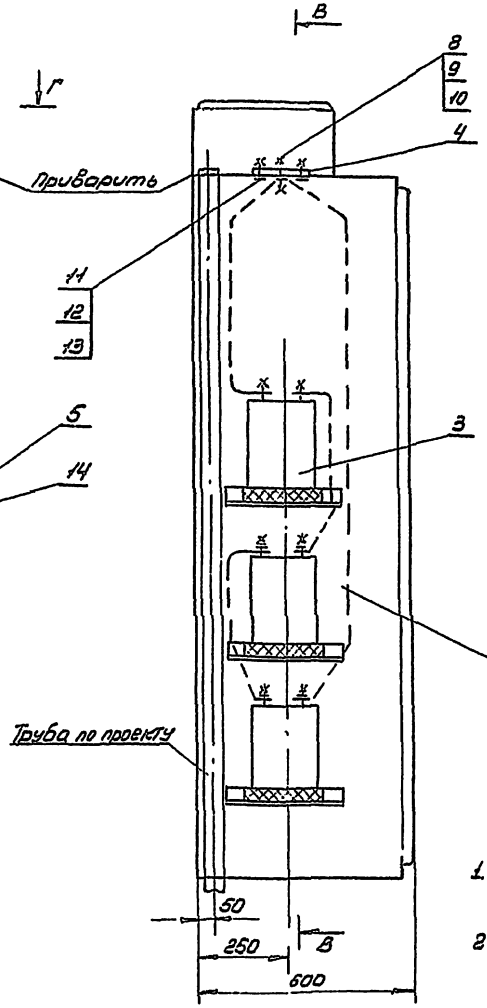

Г-Г

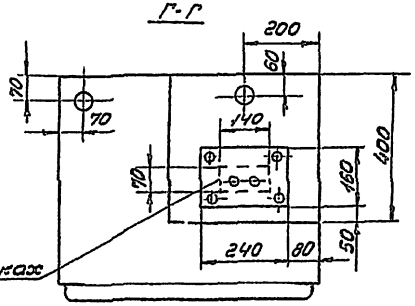

А-А

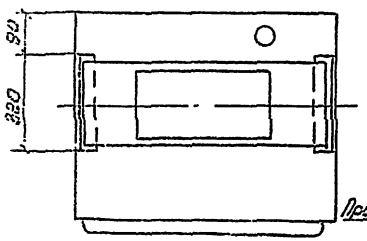

Прем в ящиках
поз. 1, 2

Спецификация

Кол.	№№ поз.	Наименование	Обозначен. материал. и сортамент	Техническ. данные, размеры		Примеч.
1	1	Шкаф с аккумуляторными батареями	ЩИО4/8752			
1	2	Шкаф ввода	У997			
3	3	Аккумуляторная батарея	6СТ-75ЭКС			
1	4	Плита проходная	Асбестоцем.	160×240×12		
3	5	Подставка под аккумулятор	Плита асбоцемент.	660×300×40		
1	6	Труба вытяжная	Тр. ст. ф2"	ℓ = 250		
—	7	Провод ПРГ-500	Сеч. 1×50мм²	ℓ = 50м		
2	8	Шпилька	Ст. кр ф10	ℓ = 60		
8	9	Гайка	М10			
12	10	Шайба	10			
4	11	Болт	М6×30			
8	12	Гайка	М6			
4	13	Шайба	6			
6	14	Уголок	50×50×5	ℓ = 320		

Примечания

1. Внутренние стенки шкафа, где установлены аккумуляторные батареи, окрасить кислотупорной краской.
2. В случае подхода трубы из пола, место ввода трубы и проходную плиту уплотнить листовым асбестом по месту.
3. Обеспечить полную непроницаемость для газов из шкафа с аккумуляторами в шкаф ввода.

1976	Сельский клуб с залом на 300 мест, с административными помещениями (в конструкциях КИ-04)	Шкаф аккумуляторов	Типовой проект 262-12-151	Альбом III часть 1	Лист ЭЛ-58

Спецификация

Кол.	Поз.	Наименование	Обозначение сортамент	Технические данные, размеры	Общ. масса	Примеч.
1	1	Светильник	УСП-5 (2×40)	–		
1	2	Патрон Е 27 Н 12 п	3388	–		
1	3	Лампа накаливания	НВ 220-25	–		
1	4	Ниппель	М 12×1	–		
2	5	Гайка шайба	М 12			
1	6	Скоба	Лента ст. 2×40	106		
2	7	Винт с гайкой	М 4×10			

Установка лампы накаливания с патроном в светильнике с люминисцентными лампами

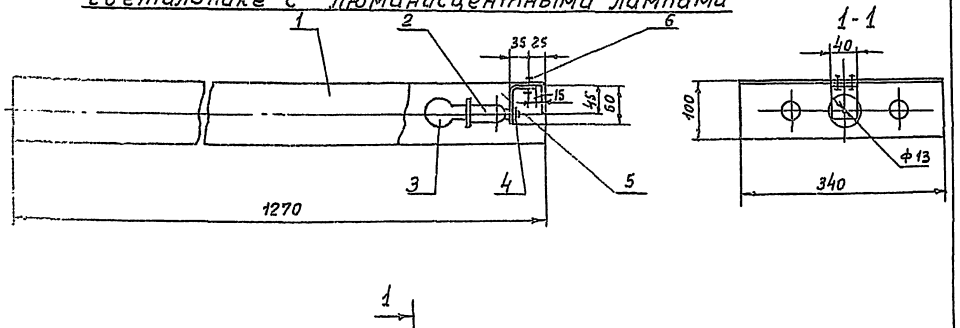

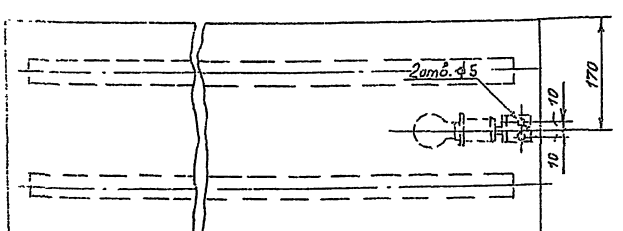

Установка светильника НВО-04

М 1:5

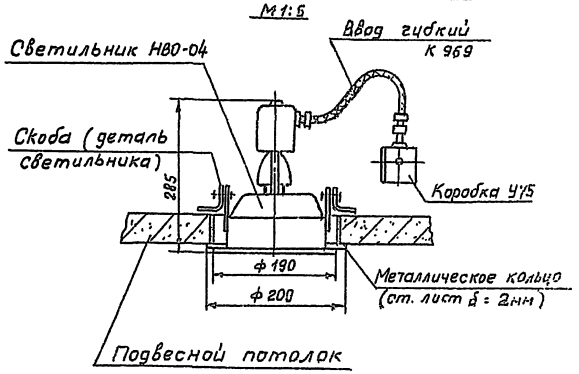

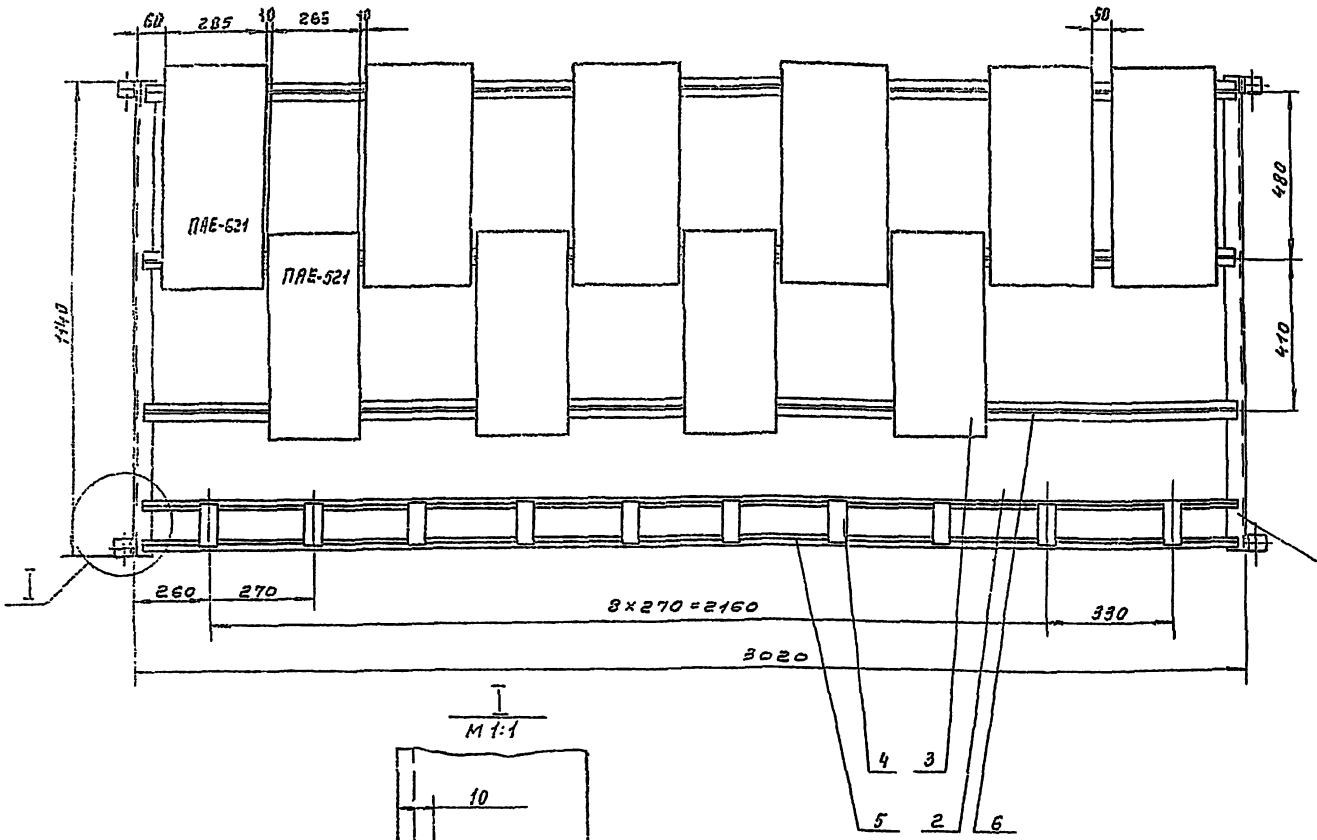

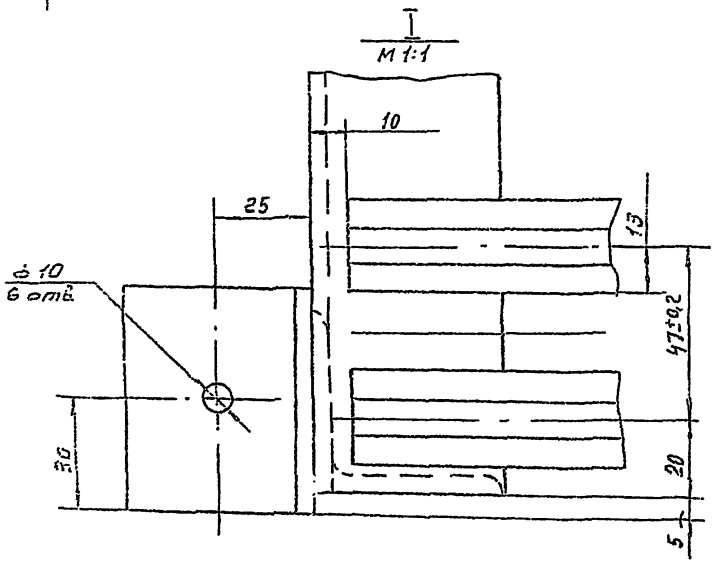

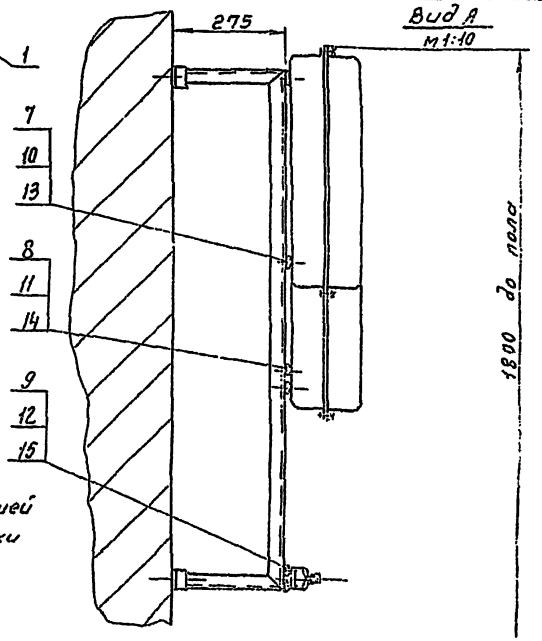

Поз.	Кол. на поз.	Наименование	Обозначение, Сортамент	Тех. данные, Размеры	Общая масса	Примеч.
—	1	Каркас, уголок 50×50×5	ГОСТ 8509-72	L общ.=4000	15,2	
6	2	Магнитный пускатель	ПАЕ-621			
4	3	Магнитный пускатель	ПАЕ-521			
10	4	Предохранитель	ПРС-6П			
—	5	Профиль монтажный	К 101	L=6000		
—	6	Профиль монтажный	К 108	L=9000		
18	7	Винт М10×20.46.01	ГОСТ 17473-72			
9	8	Винт М8×20.46.01	ГОСТ 17473-72			
36	9	Винт М4×15.46.01	ГОСТ 17473-72			
18	10	Гайка М10	К 612			
9	11	Гайка М8	К 611			
36	12	Гайка М4	К 608			
18	13	Шайба 10.46.01	ГОСТ 11371-68			
9	14	Шайба 8.46.01	ГОСТ 11371-68			
36	15	Шайба 4.46.01	ГОСТ 11371-68			

1. Сварку производить электродами Э 42 ГОСТ 9467-60 по контуру прилегания элементов, катет шва равен наименьшей толщине свариваемых элементов, после сварки конструкцию отрихтовать, сварные швы зачистить.
2. Неуказанные предельные отклонения размеров $\pm\frac{1}{2}$ допуска 8 кл.
3. * Размеры для справки.

1976	Сельский дом культуры с залом на 300 мест, с административными помещениями (в конструкциях УШ-04)	Сборка с магнитными пускателями. Общий вид	Типовой проект 262-12-151	Альбом III часть 1	Лист ЭЛ-60

Фасад

М:2

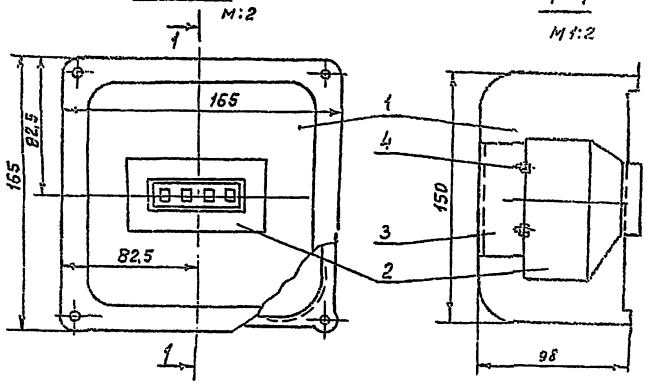

1-1

М1:2

Разметка отверстий на крышке

М1:2

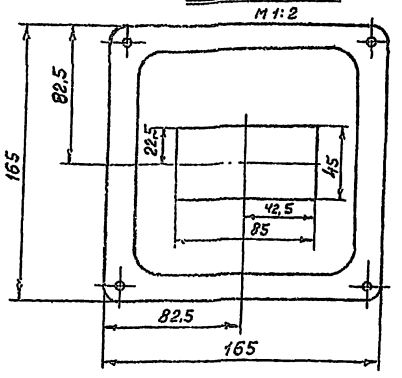

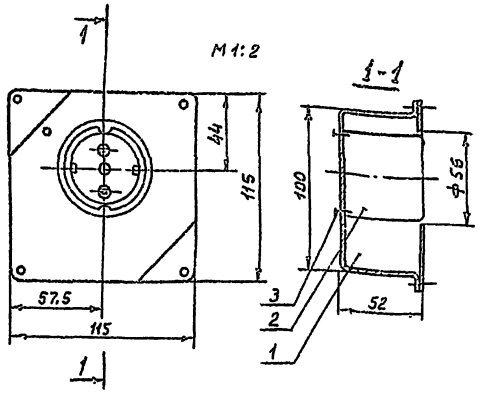

Примечания

1. Разметку отверстий для труб производить по месту.

Скоба (поз.3)

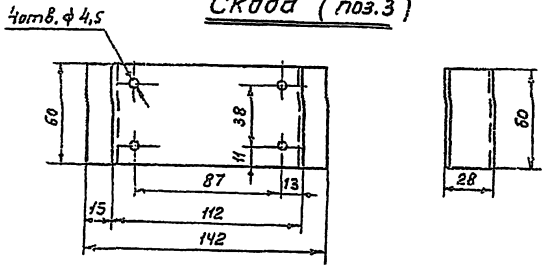

Спецификация

Кол-во	Позиц.	Наименование	Обозначен. сортамент.	Техническ. данные размеры	Общая масса	Примеч.
1	1	Коробка закладная	У784			
1	2	Розетка штепсельная	У210			
2	3	Винт, гайка, шайба. ГОСТ 17473-72, ГОСТ 5915-70, ГОСТ 1371-74	М4×15			

Спецификация

Кол.	Поз.	Наименование	Обозначение сортамент	Технические данные, размеры	Общ. масса	Примеч.
1	1	Коробка	У995			
1	2	Коробка штепсельная	А700			
1	3	Скоба ГОСТ 19903-74	δ=2 мм	60×192	0,21	
4	4	Винт с гайкой и шайбой ГОСТ 17473-72, ГОСТ 5915-70, ГОСТ 1371-74	М4×15			

1976	Сельский дом культуры с залом на 300 мест, с административными помещениями. (в конструкциях ИИ-04)	Коробка со штепсельной розеткой А700 Коробка со штепсельной розеткой У210	Типовой проект 262-12-151	Альбом III часть 1	Лист ЭЛ-61

Штепсельная коробка на 4 штс-40л типа ШКГ-4

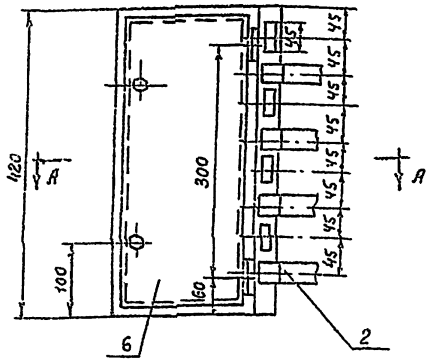

Болт М8

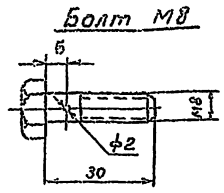

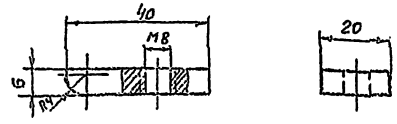

Запорная планка ст. полос. 20×6

I М1:1

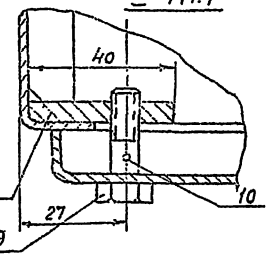

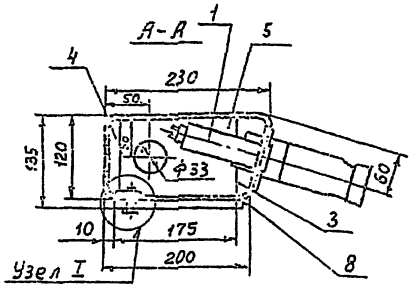

Спецификация						
Кол.	Поз.	Наименование	Обозначен. сортамент	Технические данные	Общая масса	Прим.
4	1	Световое табло	ТСМ		0,6	
4	2	Штепсельное соединен.	штс-40		2,2	
1	3	Панель	ст. лист S=2	смотри	1,15	ГОСТ 19903-74
1	4	Левая стенка	ст. лист S=2	лист	0,8	
1	5	Задняя стенка	ст. лист S=2	эл-65	1,10	
1	6	Дверца	ст. лист S=2		1,2	ГОСТ 19903-74
2	7	Запорная планка	ст. полос. 20×6		0,08	ГОСТ 103-57
2	8	Петля	Ст.		0,02	
2	9	Болт	М8×30		0,06	
2	10	Шплинт	d 1,8×12			

1. Конструкция коробки сварная.
2. Сопряжение углов коробки и крышки выправить, заварить и зачистить.
3. Снаружи коробку окрасить масляной краской или нитрокраской в светло-серый цвет.
4. С внутренней стороны коробку оклеить асбестовым картоном толщиной 2мм, клей АК-88
5. На стекле светлого табло пишется № линии
6. Корпус коробки и установленную на ней аппаратуру заземлить.

Штепсельная коробка на 6 штс-40л типа ШКГ-6

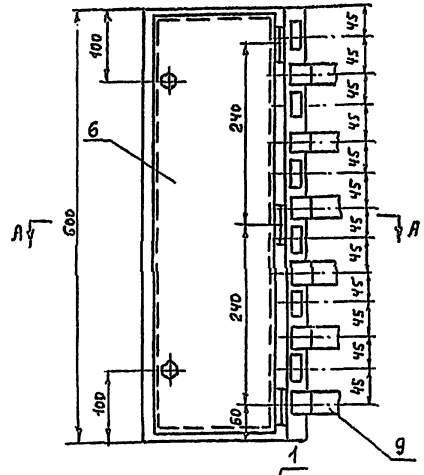

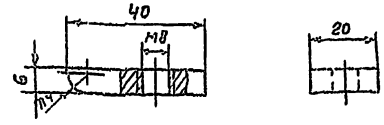

Запорная планка ст. полосовая 20×6

I М1:1

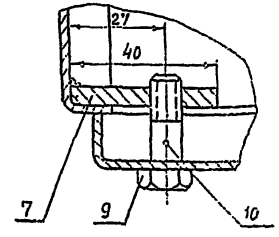

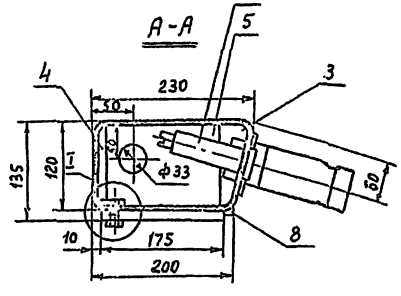

Болт М8

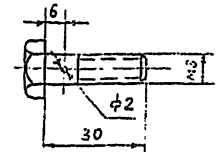

Спецификация						
Кол.	Поз.	Наименование	Обозначение сортамент	Технические данные размеры	Общая масса	Примечания
6	1	Световое табло	ТСМ		0,90	
6	2	Штепсельное соединение	штс-40л		3,30	
1	3	Панель	S=2	смотри	1,5	ГОСТ 19903-74
1	4	Левая стенка	S=2	лист	0,96	
1	5	Правая стенка	S=2	эл-65	1,3	
1	6	Дверца	S=2		1,6	ГОСТ 19903-74
2	7	Запорная планка d=40	20×6		0,08	ГОСТ 103-57
3	8	Петля	Ст.			
2	9	Болт ГОСТ 7795-70	М8×30			
2	10	Шплинт ГОСТ 3974-54	d 1,8×12			

1. Конструкция коробки сварная.
2. Сопряжение углов коробки и крышки выправить, заварить и зачистить.
3. Снаружи коробку окрасить масляной краской или нитрокраской в светло-серый цвет.
4. С внутренней стороны коробку оклеить асбестовым картоном толщиной 2мм, клей АК-88.
5. На стекле светлого табло пишется № линии.
6. Корпус коробки и установленную на ней аппаратуру заземлить.

1976 | Сельский дом культуры с залом на 300 мест, с административными помещениями (в конструкциях ИИ-04)

Штепсельная коробка на штс-40л типа ШКГ-4
Штепсельная коробка на штс-40л типа ШКГ-6
общий вид.

Типовой проект 262-12-151 | Альбом III часть 1 | Лист ЭЛ-62

Панель на ШКГ-4

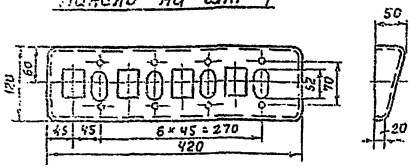

Развертка

М1:5

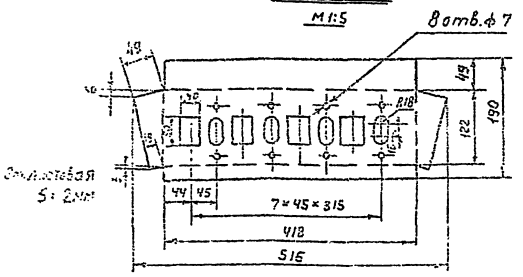

Сопряжения углов выправить, скруглить, заварить и зачистить. Кромки запилить.

Панель для ШКГ-6

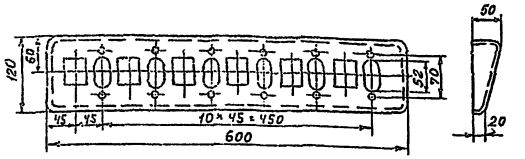

Развертка

М1:5

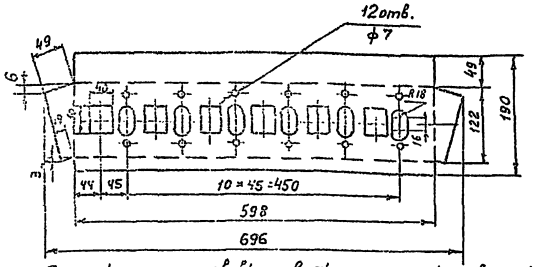

Сопряжения углов выправить, скруглить, заварить и зачистить. Острые углы и кромки запилить.

Левая стенка для ШКГ-4 и ШКГ-6

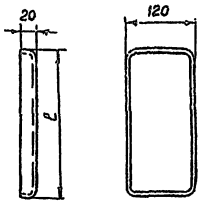

Развертка

М1:5

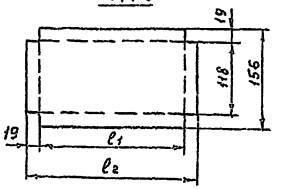

Исп	l	l1	l2	Вес кг
ШКГ-6	600	598	636	0,96
ШКГ-4	420	418	456	0,8

Сопряжения углов выправить, скруглить, заварить и зачистить. Острые углы и кромки запилить.

Задняя стенка для ШКГ-4 и ШКГ-6

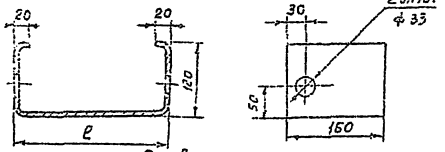

Развертка

М1:5

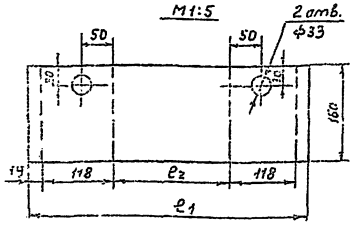

Таблица

Исп.	l	l1	l2	Вес кг
ШКГ-6	600	872	598	1,3
ШКГ-4	420	692	418	1,1

Дверца для ШКГ-4 и ШКГ-6.

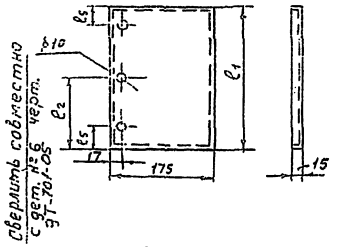

Примечание

1. Отверстие ф10 сверлить совместно с дет. ЭТ 701-05
2. Сопряжения углов выправить скруглить заварить. Острые углы и кромки запилить

Развертка

М1:5

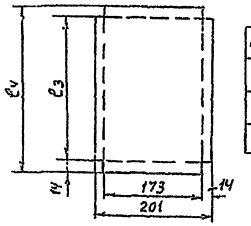

Таблица

Вес	Исп	l1	l2	l3	l4	l5
1,3	ШКГ-4	400	–	398	426	90
1,9	ШКГ-6	580	–	578	606	90

Ст. листовая S=2мм

1976	Сельский дом культуры с залом на 300 мест с административными помещениями (в конструкциях ИИ-04.)	Штепсельные коробки ШКГ-4 и ШКГ-6. Детали.	Типовой проект 262-12-151	Альбом III часть 1	Лист ЭЛ-53

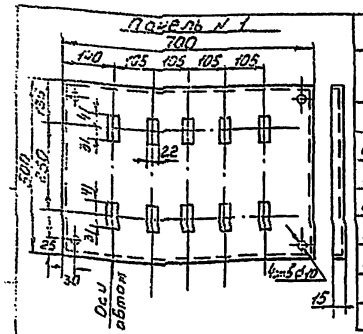

Спецификация

Кол.	№ позиции	Наименование	Обозначен. и сортамент	Технические данные, размеры	Общ. масса	Примечание
1	1	Уголок ГОСТ 8509-72	50×50×5	ℓ = 900	13,7	
2	2	Уголок ГОСТ 8509-72	50×50×5	ℓ = 690	5,5	
2	3	Уголок ГОСТ 8509-72	50×50×5	ℓ = 500	3,8	
3	4	Уголок ГОСТ 8509-72	50×50×5	ℓ = 890	6,7	
2	5	Уголок ГОСТ 8509-72	50×50×5	ℓ = 590	4,5	
2	6	Уголок ГОСТ 8509-72	50×50×5	ℓ = 600	4,5	
8	7	Рейка	К101	ℓ = 680	4,08	
2	8	Полоса заземления	-40×5	ℓ = 680	2,1	ГОСТ103-57

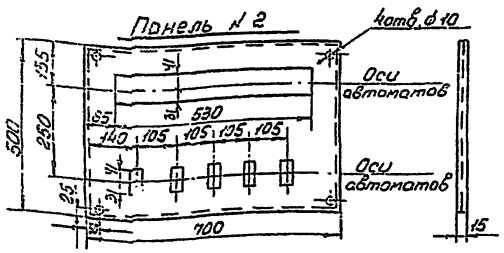

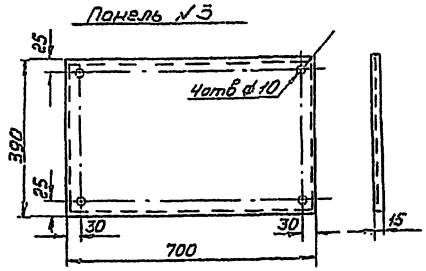

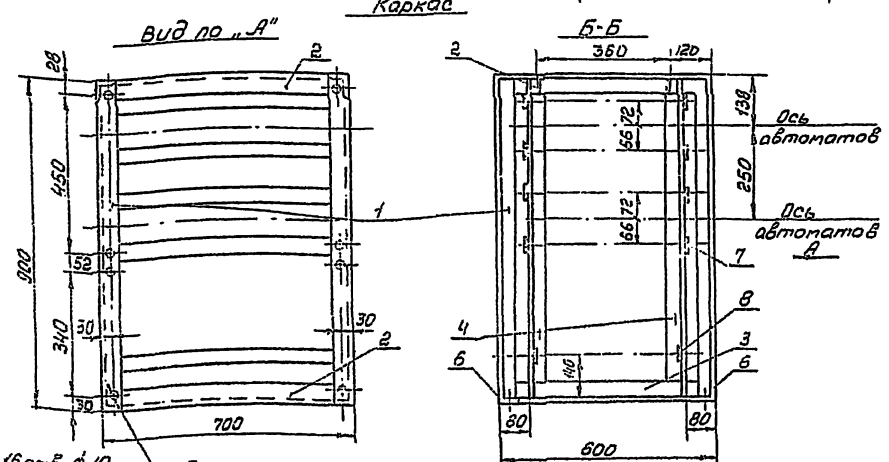

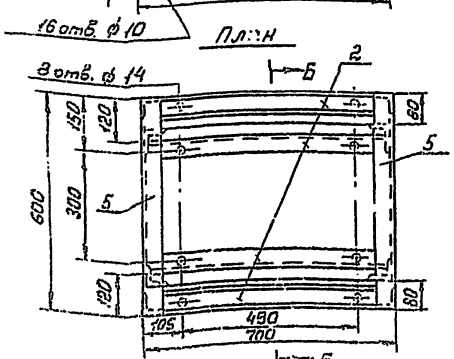

1. Конструкция каркаса сварная.
2. Каркас и панели покрасить серой эмалевой краской.
3. Панели №№ 1,2 и 3 учтены на общем виде.

Винт специальный с цилиндрической головкой

М1:1

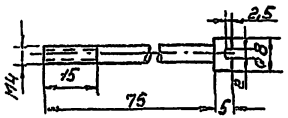

Спецификация

Кол.	№ поз.	Наименование	Обознач. сортамент	Техническ. данные, размеры	Общ. масса	Примечание
1	1	Автотрансформатор	ТР100/30М		320	с переднимприсоед.
15	2	Установочный автомат	А3161		7,2	
15	3	Установочный автомат	А3162		16,5	
1	4	Панель № 1 ГОСТ 19903-74	Ст. листовая толщ. 2мм	522×722	5,9	
1	5	Панель № 2 ГОСТ 19903-74	Ст. листовая толщ. 2мм	522×722	5,9	
2	6	Панель № 3 ГОСТ 19903-74	Ст. листовая толщ. 2мм	412×792	9,6	
1	7	Каркас				
90	8	Винт специальный	Ст. круглая ГОСТ 2590-71	ℓ = 80	2,7	Для крепления автомата
90	9	Гайка закладная	К608		0,9	
35	10	Болт чистый с 2 гайками и 2 шайбами ГОСТ 7798-70; ГОСТ 5915-70, ГОСТ 11371-70	М6×30		0,35	
16	11	Болт с гайкой и шайбой	М8×30		0,27	
4	12	Болт с гайкой и шайбой	М12×30		0,16	

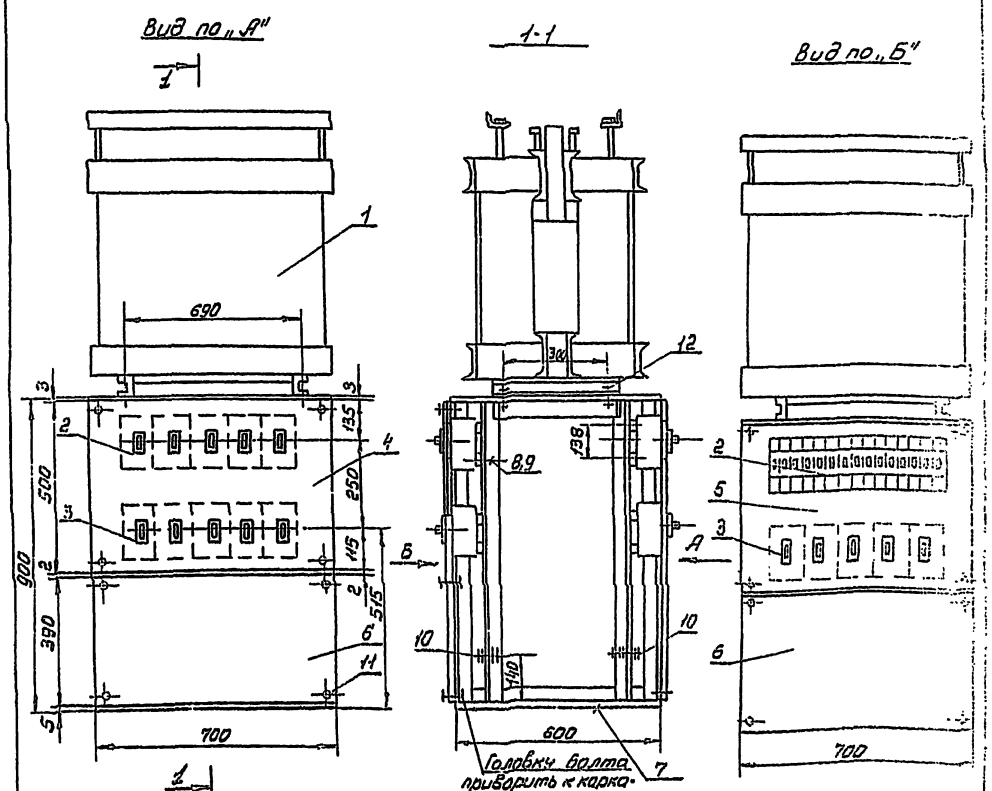

1976	Сельский дом культуры с залом на 300 мест с административными помещениями (в конструкциях ИИ-04)	Конструкция для установки автотрансформатора и автоматов. Общий вид и детали.	Типовой проект 262-12-151	Альбом III часть 1	Лист ЭЛ-64

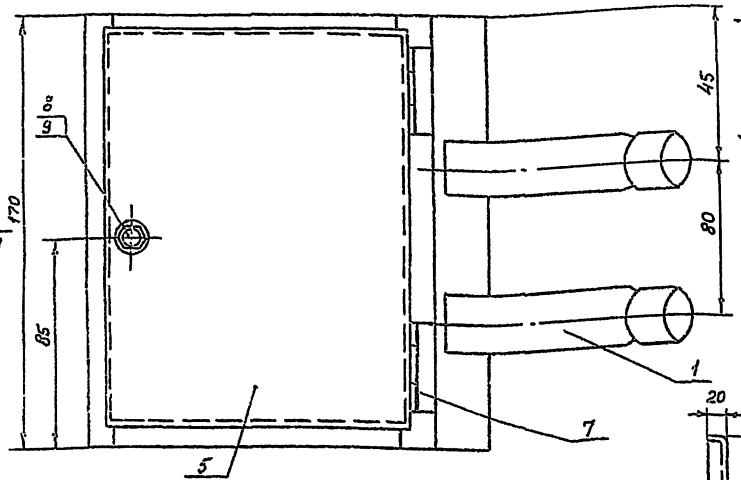

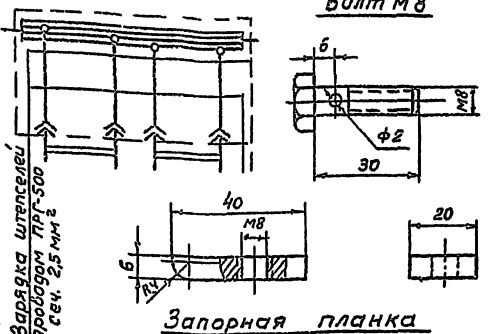

Запорная планка
ст. полосовая 20×6

Спецификация

Колич.	поз.	Наименование	Обозначен. сортамент	Техническ. данные	Общая масса	Прим.
2	1	Штепсельное соединение	ШТС-чол		1,10	
1	2	Панель	ст. лист S=2		1,0	ГОСТ 19903-74
1	3	Левая стенка	ст. лист. S=2		0,7	"
1	4	Задняя стенка	ст. лист S=2		1,3	"
1	5	Дверца	ст. лист S=2		0,8	ГОСТ 19903-74
1	6	Запорная планка ГОСТ 103-57	ст. полосов. 20×6		0,04	ГОСТ 103-57
2	7	Петля	ст.		0,02	
1	8	Болт ГОСТ 7798-70	М8×30		0,03	
1	9	Шплинт ГОСТ 397-66	d 1,0×12	Ст.3		

Левая стенка

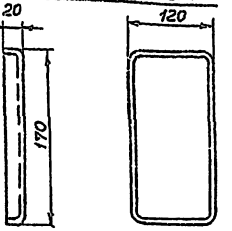

Дверца

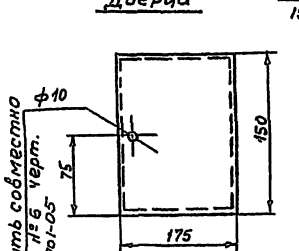

Сверлить совместно с дет. №6 черт. 37-701-05

Панель

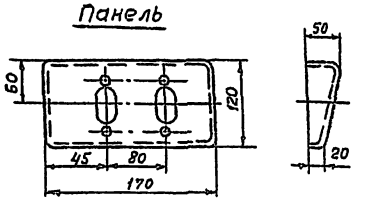

А-А

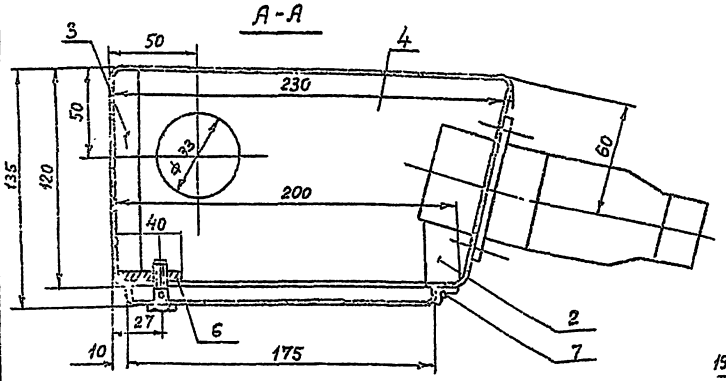

Развертка
м 1:5

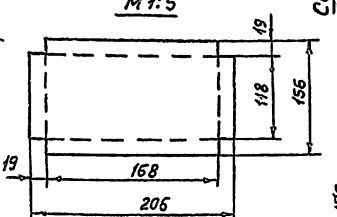

Развертка
м 1:5

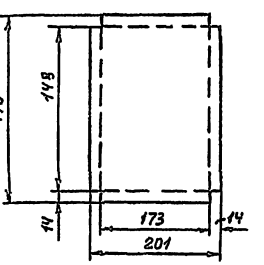

Развертка м 1:2

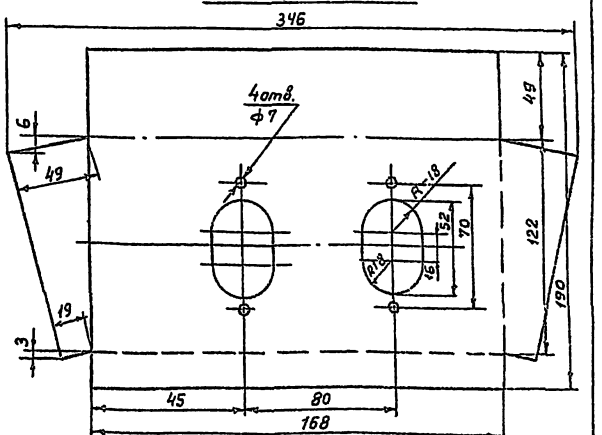

Примечание

Сопряжение углов выправить, скруглить заварить и зачистить. Острые углы и кромки запилить.

Ст. листовая S=2мм

Задняя стенка
м1:5

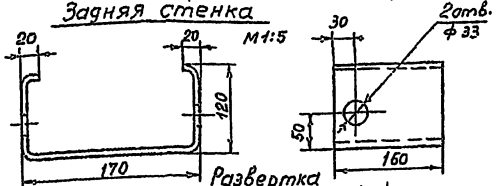

Развертка

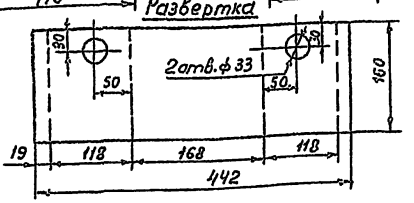

Примечания:

1. Конструкция коробки сварная
2. Сопряжения углов коробки и крышки выправить, заварить и зачистить
3. Снаружи коробку окрасить масляной краской или нитракраской в светло-серый цвет.
4. С внутренней стороны коробку оклеить асбестовым картоном толщиной 2мм клей АК-88.
5. На стекле светового табло пишется N№ линии.
6. Корпус коробки и установленную на ней аппаратуру заземлить.

1. На данном листе показана конструкция для установки прожекторов бокового выносного освещения эстрады - правая сторона.

2. Установку прожекторов на левой боковой стене зала выполнить аналогично.

3. В спецификации оборудование учтено только для правой стороны.

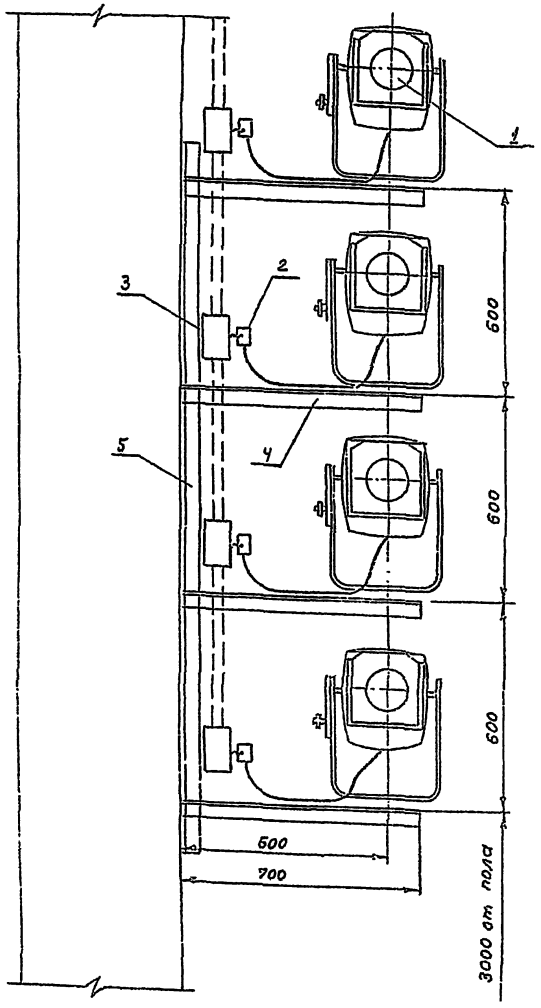

Спецификация

Кол.	Поз.	Наименование	Обозначен. сортамент	Технические данные размеры	Общ. масса	Примеч.
4	1	Прожектор	ПрТЛ-0,5			
4	2	Коробка со штепсельн. розеткой	У210			
4	3	Коробка ответвительная				
4	4	Уголок ГОСТ 8509-72	50×50×5	ℓ = 700		
1	5	Уголок ГОСТ 8509-72	50×50×5	ℓ = 2000		

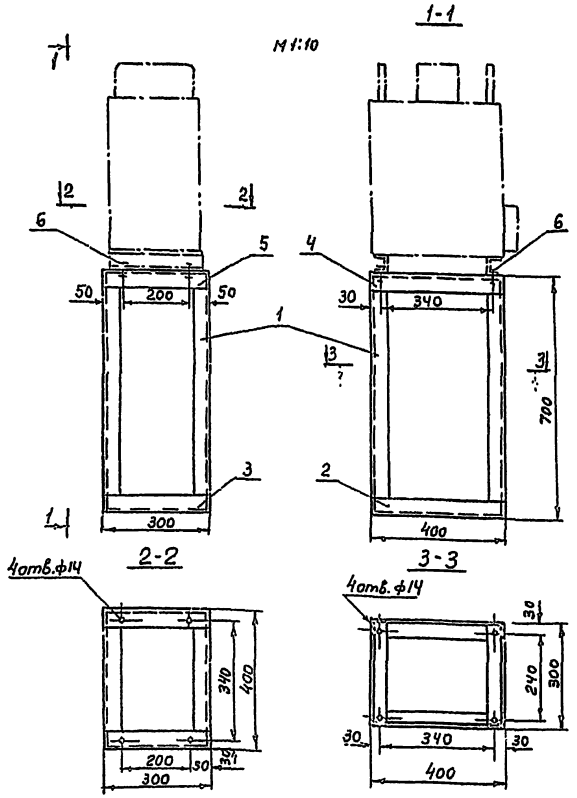

1. Конструкция сварная
2. Конструкцию окрасить серой эмалевой краской.

Спецификация

Кол.	Поз.	Наименование	Обозначен. сортамент	Техническ. данные размеры		Примеч.
4	1	Стойка ГОСТ 8509-72	50×50×5	ℓ = 600	9,2	
2	2	Нижнее основание ГОСТ 8509-72	50×50×5	ℓ = 400	3,0	
2	3	Нижнее основание ГОСТ 8509-72	50×50×5	ℓ = 290	2,2	
2	4	Верхнее основание ГОСТ 8509-72	50×50×5	ℓ = 400	3,0	
2	5	Верхнее основание ГОСТ 8509-72	50×50×5	ℓ = 290	2,2	
4	6	болт с гайкой и шайбой ГОСТ 7798-70; ГОСТ 5915-70; ГОСТ 11371-82	М12×30			

Инв.№ подл. | Подпись и дата | Взам.инв.№

1976	Сельский дом культуры с залом на 300 мест, с административными помещениями (в конструкциях ИИ-04)	Установка прожекторов для бокового освещения эстрады. Конструкция для установки темнителей ТС-5, ТС-6.	Типовой проект 262-12-151	Альбом III Аль 50	Лист ЭЛ-66

Спецификация

Кол.	Поз	Наименование	Обозначен. сортамент	Технические данные, размеры	Общ. масса	Примеч.
4	1	Стойка ГОСТ 8509-72	L50×50×5	1200	18,0	
4	2	Полка ГОСТ 8509-72	L50×50×5	690	10,4	
2	3	Связь продольная ГОСТ8509-72	L50×50×5	690	5,2	
2	4	Связь поперечная ГОСТ8509-72	L50×50×5	510	3,8	
4	5	Связь поперечная ГОСТ8509-72	L50×50×5	520	7,7	
2	6	Лист ГОСТ 19903-74	Ст.лист. δ=2мм	500×722	14,0	

Спецификация

Кол	Поз	Наименование	Обозначен. сортамент	Технические. Видные размеры	Общ. масса	Примеч.
1	1	Стойка	К305			
1	2	Коробка протяжная	У996			
1	3	Кнопка	ПКЕ-212-2			
–	4	Труба ГОСТ 10704-63	ЦМ15	L = 600		
2	5	Болт, гайка, шайба ГОСТ 7798-70, ГОСТ 5915-70, ГОСТ 11371-68	М8×25			

Деталь поз. 3

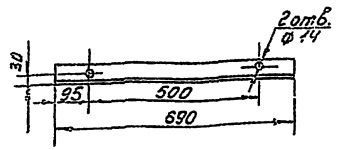

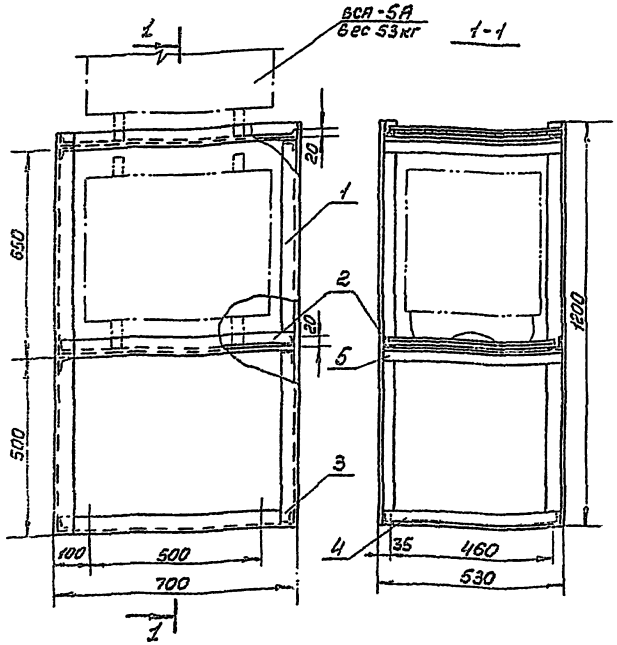

М 1:10

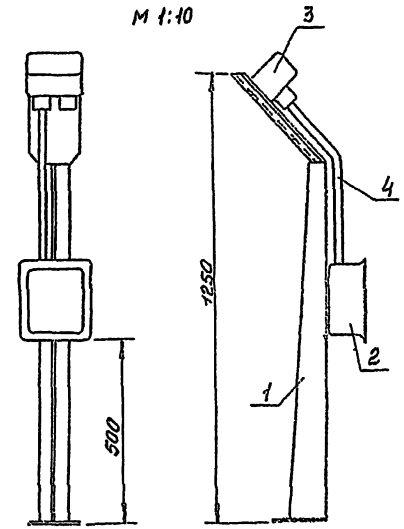

1976	Сельский дом культуры с залом на 300 мест с административными помещениями (в конструкциях ИИ-04)	Конструкция для установки выпрямителя ВСА-5А Конструкция для установки кнопки ПКЕ-212-2	Типовой проект 262-12-151	Альбом III часть 1	Лист ЭЛ-67

Клеммный ящик на 20 клемм

Спецификация

Кол.	Поз.	Наименование	Обозначен. сортамент	Техническ. данные размеры	Общ. масса	Примеч.
1	1	Ящик	У997			
2	2	Комплект зажимов	ЗНП-16-10			
1	3	Скоба	К 202			
4	4	Винт ГОСТ 1491-72	М5×15			
4	5	Гайка ГОСТ 5915-70	М5			
4	6	Шайба ГОСТ 11371-68	5			

М 1:5

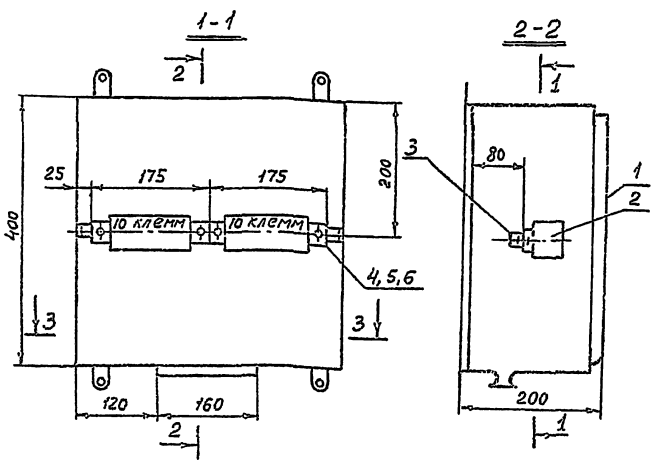

1 Ящик устанавливается на конструкциях 1 и 2

Конструкции 1 и 2

Конструкция 1.

М 1:10

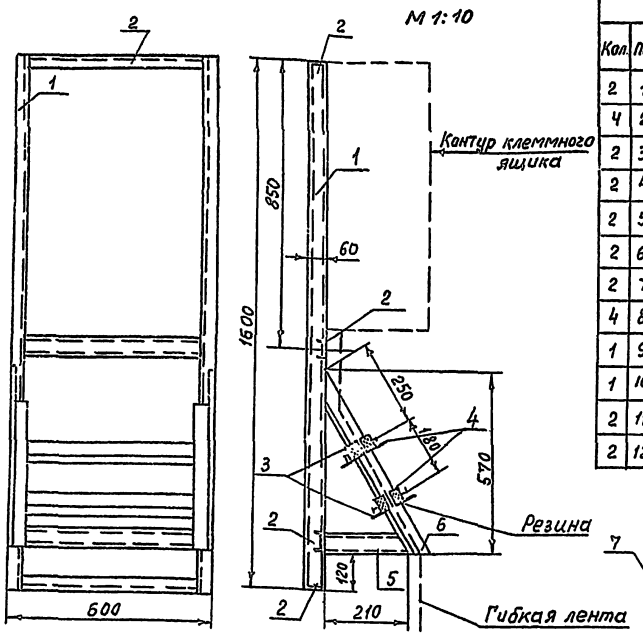

Спецификация

Кол.	Поз	Наименование	Обозначен. сортамент	Технические данные размеры	Общ. масса	Прим.
2	1	Профиль монтажный	К 235	L = 1600		
4	2	Профиль монтажный	К 235	L = 540		
2	3	Уголок ГОСТ 8509-72	50×50×5	L = 600		
2	4	Уголок ГОСТ 8509-72	50×50×5	L = 580		
2	5	Профиль монтажный	К 235	L = 210		
2	6	——— п ———	К 235	L = 650		
2	7	——— т ———	К 235	L = 1300		
4	8	Профиль монтажный	К 235	L = 340		
1	9	Уголок ГОСТ 8509-72	50×50×5	L = 380		
1	10	Уголок ГОСТ 8509-72	50×50×5	L = 400		
2	11	Профиль монтажный	К 235	L = 210		
2	12	Профиль монтажный	К 235	L = 580		

Конструкция №2

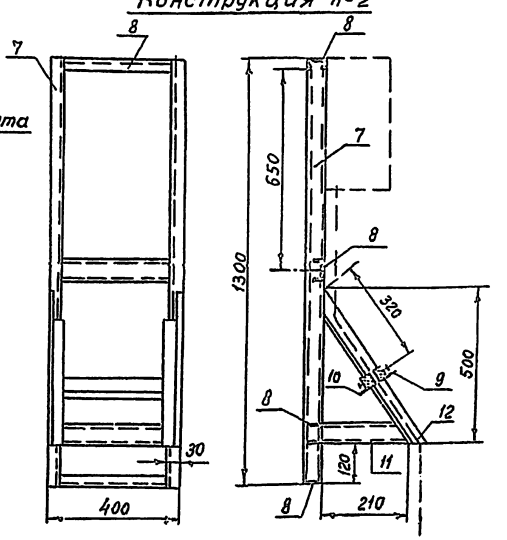

1. Конструкция сварная.

   Сварку производить электродами Э-42 ГОСТ 9467-60 по периметру прилегания элементов

2. Конструкцию окрасить серой эмалевой краской за 2 раза

1976	Сельский дом культуры с залом на 300 мест с административными помещениями (в конструкциях ИИ-04)	Клеммный ящик на 20 клемм. Конструкция 1 и 2	Типовой проект 262-12-151	Альбом III часть 1	Лист ЭЛ-68

Инв. № подл. | Подпись и дата | Взам. инв. №

Перечень чертежей марки „РС."

Наименование чертежа	Марка лист	Стр.
Перечень чертежей марки „РС." Пояснительная записка. Условные обозначения.	РС-1	70
Схемы сетей.	РС-2	71
Сети на планах 1этажа и подвала.	РС-3	72
Сети на плане 2 этажа.	РС-4	73
Сводная спецификация на устройства радио и связи	РС-5	74

Типовой проект разработан в соответствии с действующими нормами и правилами и предусматривает мероприятия обеспечивающие взрывобезопасность и пожаробезопасность при эксплуатации здания.

Гл. архитектор проекта Куренной

Гл. инженер проекта Полунцев

Пояснительная записка.

В здании сельского дома культуры предусмотрены:

— звукооформление сценических постановок в зрительном зале;

— звукоусиление со сцены зрительного зала при проведении собраний и концертов;

— передача информационных сообщений и воспроизведения звукозаписи в зрительный зал, фойе и вестибюль;

— радиофикация от сельской радиотрансляционной сети;

— телевизионный прием;

— телефонизация от сельской телефонной сети;

— электрочасофикация.

Для звукофикации зрительного зала, фойе и вестибюля используется комплект кинотехнологической аппаратуры „Звук 4х25К" (вариант I), устанавливаемой в помещениях кинопроекционной и звукоаппаратной (2этаж за задней стеной зрительного зала). В зрительном зале, фойе и вестибюле устанавливаются громкоговорители из комплекта „Звук 4х25К".

Для оповещения зрителей о начале мероприятий предполагается использовать сеть звукофикации фойе и вестибюля.

Для радиофикации служебных помещений от городской радиотрансляционной сети предусмотрена установка на кровле здания вводной трубостойки оснащенной абонентским трансформатором.

На кровле здания предусмотрена установка антенны коллективного приема телевидения.

Для телефонизации от сельской телефонной сети предусмотрен кабельный ввод емкостью 20×2.

В помещении доставки и обработки почты оборудуется электрочасовая установка в составе электропервичных часов и выпрямителя.

Шкафы в нишах, опорные крепления для установки радиотрубостойки и антенны коллективного приема телевидения и отверстия в падуге, для установки громкоговорителей предусмотрены архитектурно-строительной частью проекта.

Сети устройств радио и связи выполняются:

— скрытым способом с устройством канализации из труб, прокладываемых в подготовке полов и бороздах стояков;

— скрытым способом по стенам под штукатуркой в металлорукаве.

При привязке проекта уточняются и определяются: место и способ устройства телефонного и радиотрансляционного вводов, тип антенны коллективного приема телевидения.

Конструктивные чертежи подпольной коробки см. в типовом альбоме серии 2-290-3 выпуск 2, стр. 3-6.

Для размещения абонентских розеток предусмотрена установка монтажных коробок:

У-198 — для розеток телефонов;

КП-4 — для розеток радиофикации и телевидения.

Коробки устанавливать на уровне 0,3м от уровня пола.

Работы производить согласно правилам Министерства Связи СССР.

Условные обозначения.

- К.1 — Телефонный аппарат и номер коробки, в которую он включен.
- (9) Кор.1 — Коробка телефонная распределительная её номер (1) и заполнение (9)
- Электропервичные часы
- Электровторичные часы
- Розетка радиотрансляционная
- Трансформатор абонентский
- Т — Телевизор
- Громкоговоритель из комплекта „Звук 4х25К"
- Коробка включения микрофонов из комплекта „Звук 4х25К"
- Коробка подштукатурная КП-4
- У-19 — Коробка монтажная с указанием типа
- II — Коробка подпольная и ее тип (II)
- Коробка ответвительная
- 3 — Коробка ограничительная 3-количество
- Муфта телефонная разветвительная
- 1МР-10 / Э — Трасса прокладки кабелей и проводов под штукатуркой в металлорукаве
- 3П-20 / Т / Р / Г — Трасса прокладки кабелей и проводов по трубам скрытой проводки с указанием количества (3); условного прохода труб (20); 1П-20 — одна винипластовая труба; 1Т-20 — одна стальная труба; и присвоенных индексов:
  - Т — линии телефонизации
  - Р — линии радиофикации
  - Э — линии электрочасофикации
  - Г — линии звукофикации
  - М — микрофонные линии
  - ТВ — линии телевидения
- А Б В / 1П-25 — Стояк с указанием количества и условного прохода труб. Направление: а) вверх; б) снизу вверх; в) сверху.

Схема сети звукофикации.

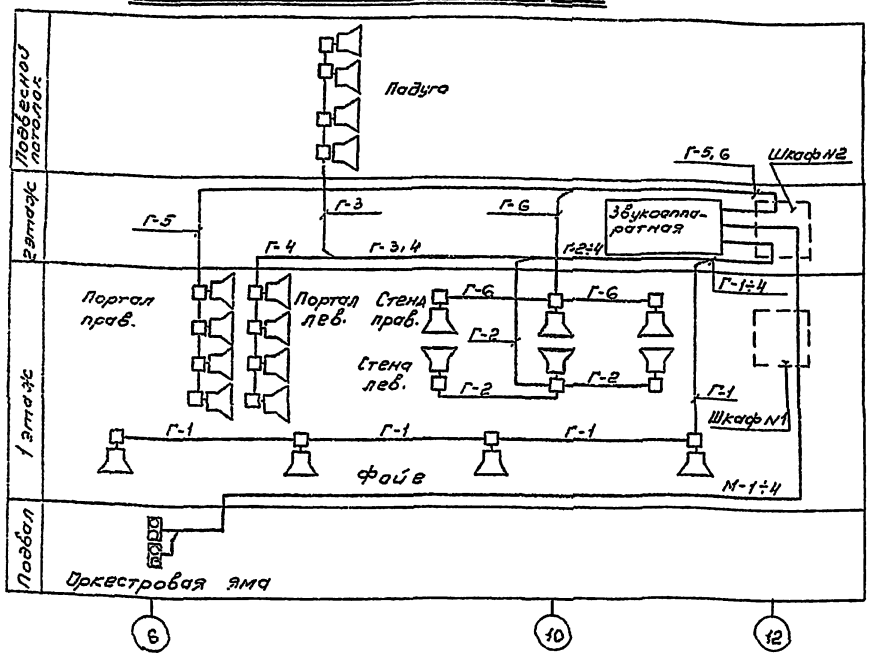

Схема сети радиофикации.

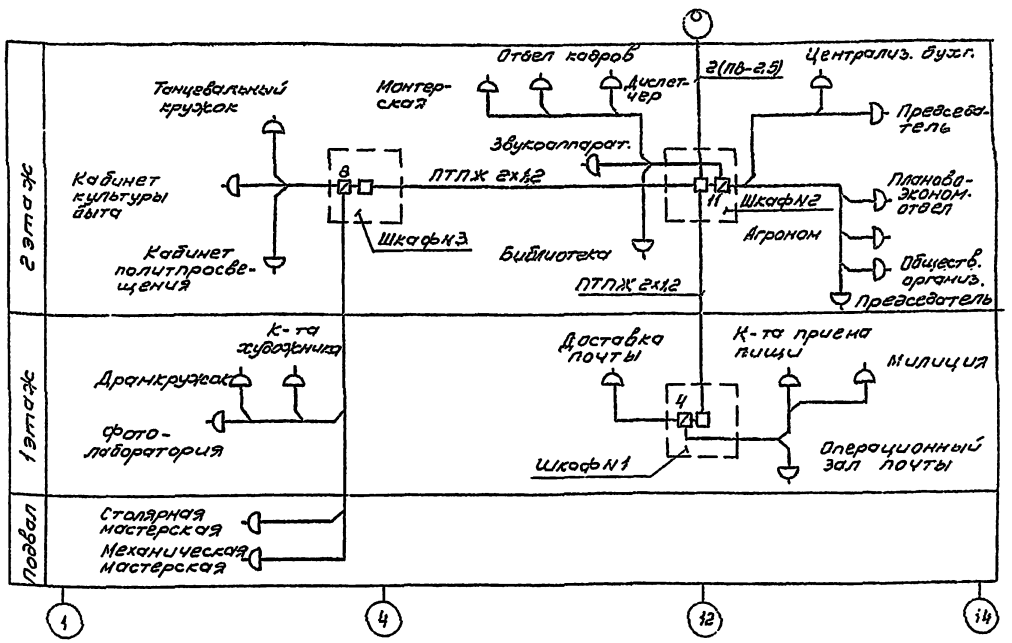

Схемы сетей телевидения и телефонизации.

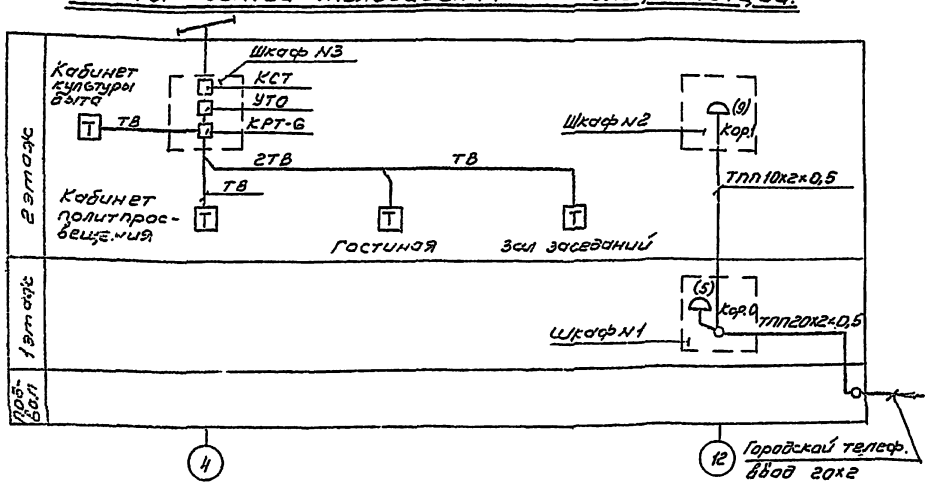

Схема сети электрочасофикации.

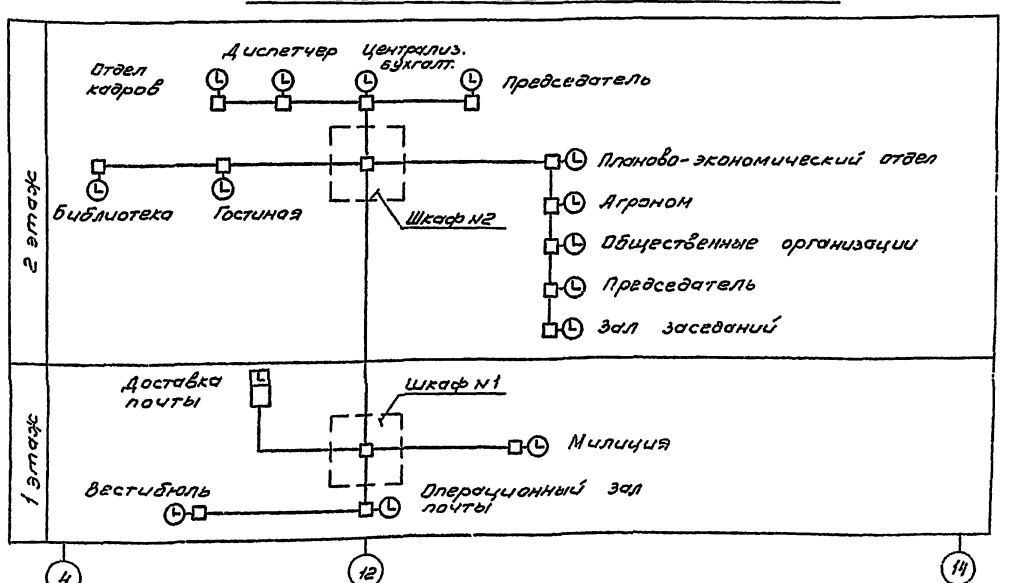

Примечание. Линии сетей звукофикации выполняются кабелем ПРППМ 2х1,2; микрофонные линии – кабелем ПМПЭВ 2х0,35; линии телевизионного приема – кабелем РК-75-4-15, абонентская сеть телефонизации – проводом ТРП 2х0,5; абонентская сеть радиофикации – кабелем ПТПЖ 2х0,6; сеть электрочасофикации – кабелем ПРППН 2х0,8.

1976	Сельский дом культуры с залом на 300 мест с административными помещениями / в конструкциях серии ИИ-04/	Схемы сетей.	Типовой проект 262-12-151	Альбом III часть 1	Лист РС-2

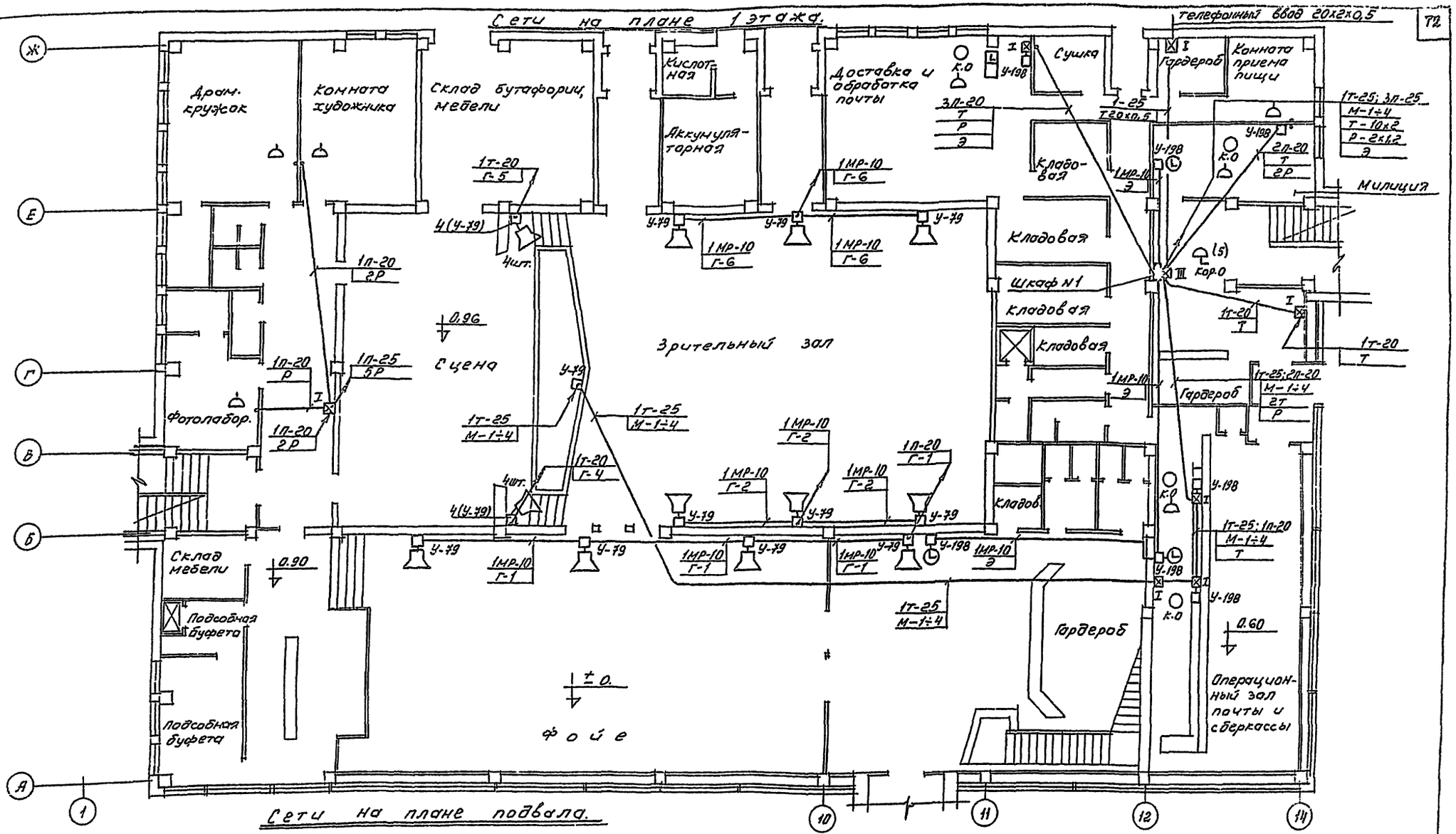

Примечание. Громкоговорители на стенах зрительного зала и фойе устанавливаются на высоте 3м от уровня пола.

Портальные громкоговорители устанавливаются на высоте 1,5м от уровня плашмета сцены.

1976	Сельский дом культуры с залом на 300 мест, с административными помещениями в конструкциях серии 4И-04	Сети на планах 1 этажа и подвала.	Типовой проект 262-12-151	Альбом III часть 1	Лист ЭС-3

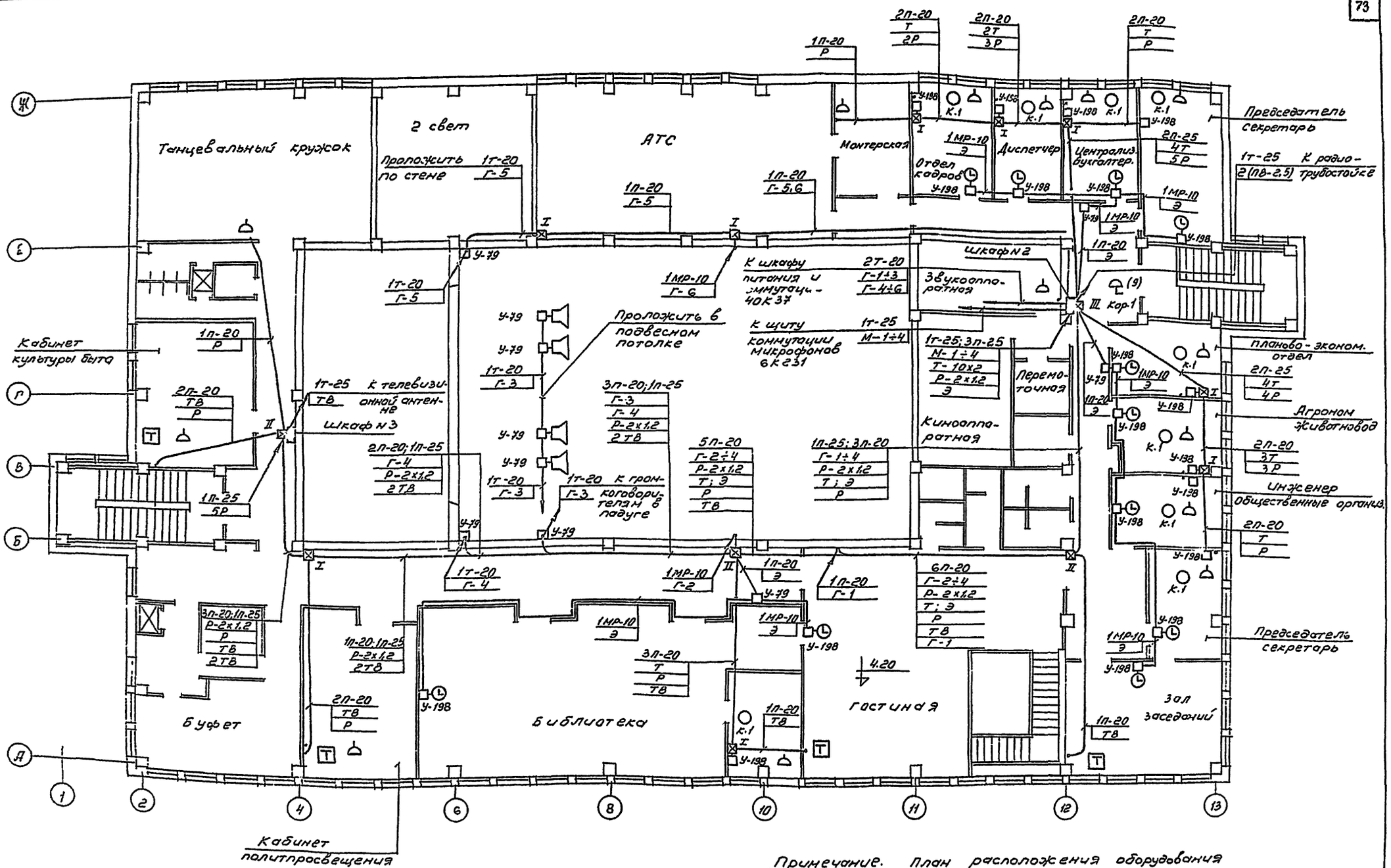

Примечание. План расположения оборудования в звукоаппаратной см. проект кинотехнологии.

1976	Сельский дом культуры с залом на 300 мест, с административными помещениями (в конструкциях серии ЦЦ-04)	Сети на плане 2 этажа.	Типовой проект 262-12-151	Альбом III часть 1	Лист РС-4

Формат 22

№№ п/п	Наименование	Ед. изм.	К-во	Примеч.
1	2	3	4	5
	I Оборудование и аппаратура связи			
1	Трансформатор абонентский ТАГ-10ТМ Гост 7659-68	шт.	1	
2	Громкоговоритель абонентский 0,15 ва. „Гжатск" Г23.843.034ТУ	шт.	23	
3	Электропервичные часы Пкл.3-24 Гост 7412-68	шт.	1	
4.	Электровторичные часы ВП-300-66к Гост 7412-68	шт.	14	
5.	Выпрямитель ВУ-24/0.6м СТУ-33-1-46-62	шт.	1	
6.	Унифицированное усилительное оборудование систем коллективного приема телевидения УТО	к-т.	1	
7.	Телевизор	шт.	4	
	II Кабели и провода			
8	Провод ПРППМ 2×1,2 МРТУ 2.017.8-62	м	350	
9	Провод ПРППМ 2×0,8 МРТУ 2.017.8-62	м	200	
10	Кабель ПМПЭВ 2×0,35 ТУ. КП.199-67	м	250	
11	Провод ПВ-2,5 ГОСТ 6323-71	м	50	
12	Провод ПТПЖ 2×1,2 ГОСТ 10254-75	м	70	
13	Провод ПТПЖ 2×0,6 ГОСТ 10254-75	м	500	
14	Кабель РК-75-4-15 ГОСТ 11326.22-71	м	150	
15	Кабель ТПП-10×2×0,5 ТУ 16505 131-70	м	10	
16	Кабель ТПП-20×2×0,5 ТУ 16505 131-70	м	15	
17	Кабель ТРП2×0,5 ГОСТ 20575-75	м	400	
	III. Основные монтажные материалы и изделия.			
18	Трубостойка 1×2 габаритом 0,8 м	к-т.	1	
19	Антенна телевизионная коллективного пользования	к-т	1	

1	2	3	4	5
0	Коробка соединительная телевизионная КСТ	шт.	1	
1	Коробка распределительная телевизионная КРТВ-6.	шт.	1	
2	Муфта соединительная 20×2 ПСКМ.	шт.	1	
3	Коробка распределительная телефонная КРТП-10	шт.	2	
24	Муфта разветвительная телефонная 20×2 (10×10) ПРКМ-17	шт.	1	
25	Коробка протяжная У-79	шт.	35	
26	Коробка протяжная У-198	шт.	30	
27	Крышка декоративная У-89 АМ ГОСТ 11282-65	шт.	25	
28	Крышка декоративная У-89 ГМ ГОСТ 11282-65	шт.	5	
29	Коробка подштукатурная КП-4 ГОСТ 8594-70	шт.	30	
30	Розетка штепсельная У-86КСМ ГОСТ 11192-65	шт.	25	
31	Коробка универсальная УК-2П ГОСТ 10040-62	шт.	45	
32	Коробка универсальная УК-2С ГОСТ 10040-62	шт.	23	
33	Коробка подпольная тип I	шт.	15	
34	——— " ——— тип II	шт.	3	
35	——— " ——— тип III	шт.	3	
36	Труба стальная водогазопроводная, легкая, с накатной цилиндрической резьбой комплектно с муфтой длиной 6 м ф 20мм	м	70	
37	——— " ——— ф 25мм ГОСТ 3262-75	м	100	
38	Винипластовая труба ф 20 мм ТУМХП 4251-54	м	500	
39	Винипластовая труба средний тип (С) ф 25 мм МН-1427-61	м	150	
40	Металлорукав Р-Т-Ц-Х-10 ОТУ-22-118-66	м	200	
41	Сталь круглая ф 8 мм ГОСТ 3282-74	м	30	

Перечень чертежей марки „КФ"

№№ п/п	Наименование	Марка листа	№ стр.
1	Перечень чертежей марки „КФ" Пояснительная записка. Сводная спецификация кинотехнологического оборудования и основных монтажных материалов	КФ-1	75
2	План и разрез 1-1 с расположением оборудования и кабельной разводкой	КФ-2	76
3	План киноаппаратной и звукоаппаратной с расположением оборудования и кабельной разводкой	КФ-3	77
4	Разрез 2-2 киноаппаратной и звукоаппаратной с расположением оборудования и кабельной разводкой	КФ-4	78
5	Схема внешних соединений электросилового оборудования	КФ-5	79
6	Схема внешних соединений электроакустического оборудования. Лист 1	КФ-6	80
7	Схема внешних соединений электроакустического оборудования. Лист 2	КФ-7	81
8	Схема внешних соединений электроакустического оборудования. Лист 3	КФ-8	82
9	Кабельный журнал	КФ-9	83

Пояснительная записка

Общая часть

Рабочие чертежи кинотехнологической части разработаны на основании:

1. Технического проекта, утвержденного Госкомитетом по гражданскому строительству и архитектуре при Госстрое СССР.
2. Архитектурно-строительной части рабочих чертежей.

В основу расчетов положены:

1. Нормы и строительные правила проектирования клубов СН и П II-Л.16-71.
2. Рекомендации по техническому оснащению и переоснащению киноустановок (р-кино.1-67).
3. Правила устройства электроустановок (ПУЭ).

Системы кинопоказа.

Кинотехнологическое оборудование

В зрительном зале дома культуры предусматривается демонстрация широкоэкранных, кашетированных и обычных кинофильмов на плоском экране размером 7,5×3,2 м, который подвешивается на декорационном подъеме.

В кинопроекционной устанавливается 2 кинопроектора типа 23КПК.

Для воспроизведения звука с фонограмм кинофильмов а также для звукофикации зала и фойе применен комплект звуковоспроизводящей аппаратуры „Звук 4×25К" (I вар.)

Электропитание киноаппаратуры производится от ГРЩ дома культуры по 2 самостоятельным вводам от сети напряжением 380/220в.

Установленная мощность оборудования 10 квт.

В целях пожарной безопасности в кинопроекционной устанавливаются противопожарные заслонки типа 16КПЗ-2, изолирующие кинопроекционную от зала в случае пожара.

Монтаж

Электрические линии, соединяющие оборудование в кинопроекционной, прокладываются скрыто в стальных водогазопроводных трубах в полу и под штукатуркой стен.

Проводка выполняется, в основном, проводом марки ПВ.

Монтаж линий питания и заземление оборудования киноустановки должен вестись в полном соответствии с правилами ПУЭ и чертежами завода-изготовителя поставляемыми вместе с оборудованием.

Сводная спецификация на кинотехнологическое оборудование и основные монтажные материалы

№№ п/п	Наименование	Един. изм.	Кол-во	Примеч.
	Оборудование			
1	Кинопроектор стационарный тип 23КПК	шт	2	
2	Звуковоспроизводящее устройство тип „Звук 4×25К"	компл.	1	1 вар.
3	Разделительное устройство тип 51РУК-160-3Т3	шт	1	
4	Выпрямитель тип 50 ВУК-120	шт	2	
5	Пульт дистанционного управления тип 55 ПДУ-1	шт	2	
6	Автозаслонки на 2 поста тип 16 КПЗ-2	компл.	1	
7	Перематыватель с эл. приводом тип 35П-5	шт	1	
8	Фильмостат тип ФС-10	шт.	2	
9	Комплект инструментов и приспособлений	компл.	1	
10	Инструментальный набор киномеханика	к-т	1	
11	Пресс для склейки 35мм фильмов тип 35 ПКС	шт	1	
12	Люксметр тип 2 ЛКП	шт	1	
13	Лупа контроля перфорации тип С0301-1	шт	1	
14	Шкаф для хранения оптики	шт	1	
15	Стул киномеханика	шт	2	
16	Радиорозетка индекс 0327	шт	2	
17	Розетка с заземл. контактом индекс 0376	шт	1	
18	Вилка к розетке с заземл. контактом инд. 0355	шт	1	
19	Пускатель магнитный второй величины, нереверсивный без тепловых реле, в пылевлагонепроницаемом исполнении МРТУ16.529.008-65 тип ПМЕ-235	шт.	1	
20	Магнитофон тип „Тембр-2"	шт	2	
	Основные монтажные материалы			
	I кабельная продукция			
	Провод ПВ-660, с медными жилами в поливинилхлоридовой изоляции, сечением			
21	1×25 кв. мм	м	50	
22	1×4 кв. мм	м	70	
23	1×2,5 кв. мм	м	300	
24	1×1,5 кв. мм	м	1000	
25	Кабель микрофонный ПМПЭВ	м	450	
	II Металлы, металлические изделия			
	Труба стальная, водогазопроводная, с цилиндрической резьбой, комплектно с муфтой, длиной 6м, ГОСТ 3262-62, условный проход в мм:			
26	40	м	50	
27	20	м	350	

Типовой проект разработан в соответствии с действующими нормами и правилами и предусматривает мероприятия, обеспечивающие взрывобезопасность и пожаробезопасность эксплуатации здания.

Гл. арх. пр-та Куренной

Гл. инж. пр-та Полунцев

1976	Сельский дом культуры с залом на 300 мест, с административными помещениями (в конструкциях ИИ-04)	Перечень чертежей марки „КФ." Пояснительная записка. Сводная спецификация кинотехнологического оборудования и основных монтажных материалов	Типовой проект 262-12-151	Альбом III часть 1	Лист КФ.1

ЦИТП Госстроя СССР, Москва. Гл. инж. Б.С. Мезенцев. Ст. инж. Л.Ф. Матвеева. Конт. Колпусов. Констр. Кнд.

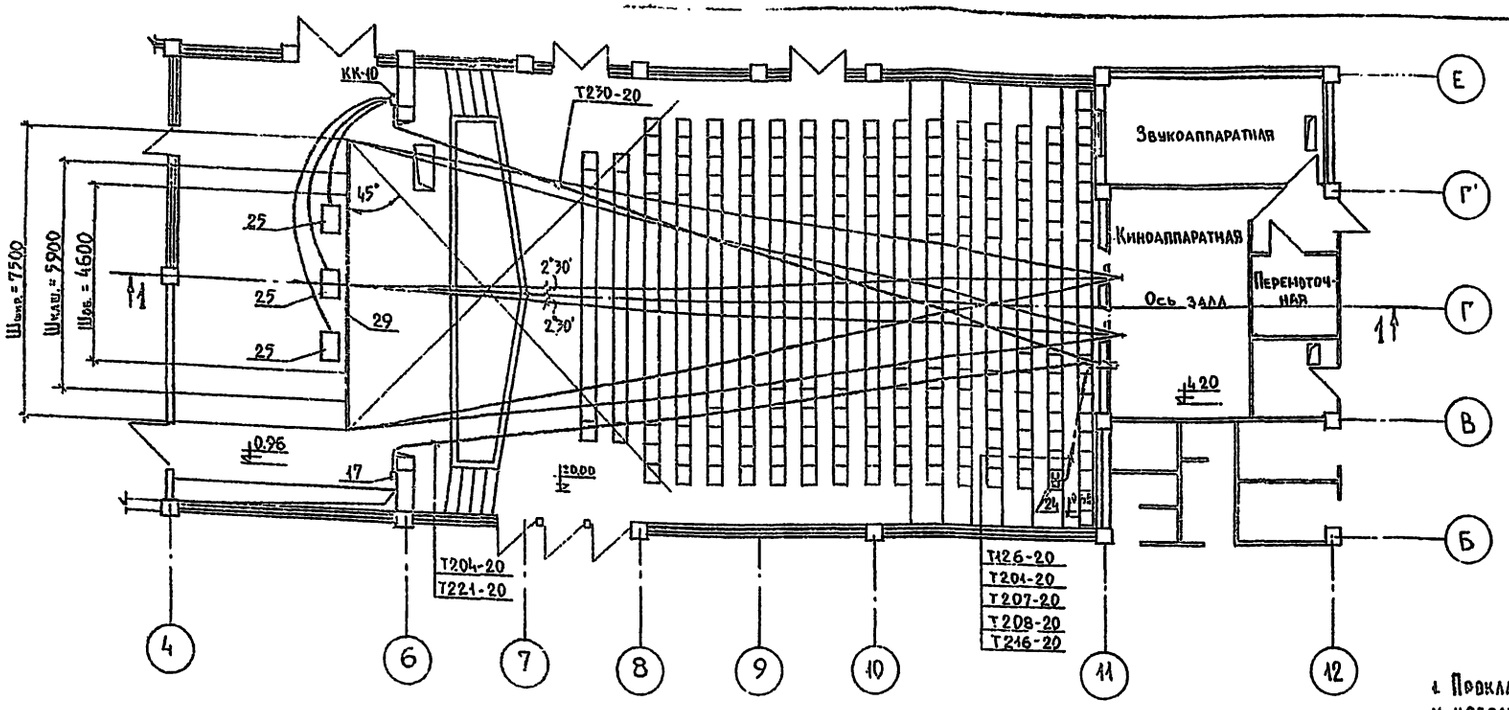

Основные кинотехнологические показатели

Проекционное расстояние - 20м.

Расстояние от красной линии до экрана - 1,25м

Объективы для различных видов кинопоказа:

Объектив для широкоэкранной проекции - f=110мм

Объектив для кашетированной проекции - f=70мм

Объектив для обычной проекции - f=90мм.

Разрез 1-1

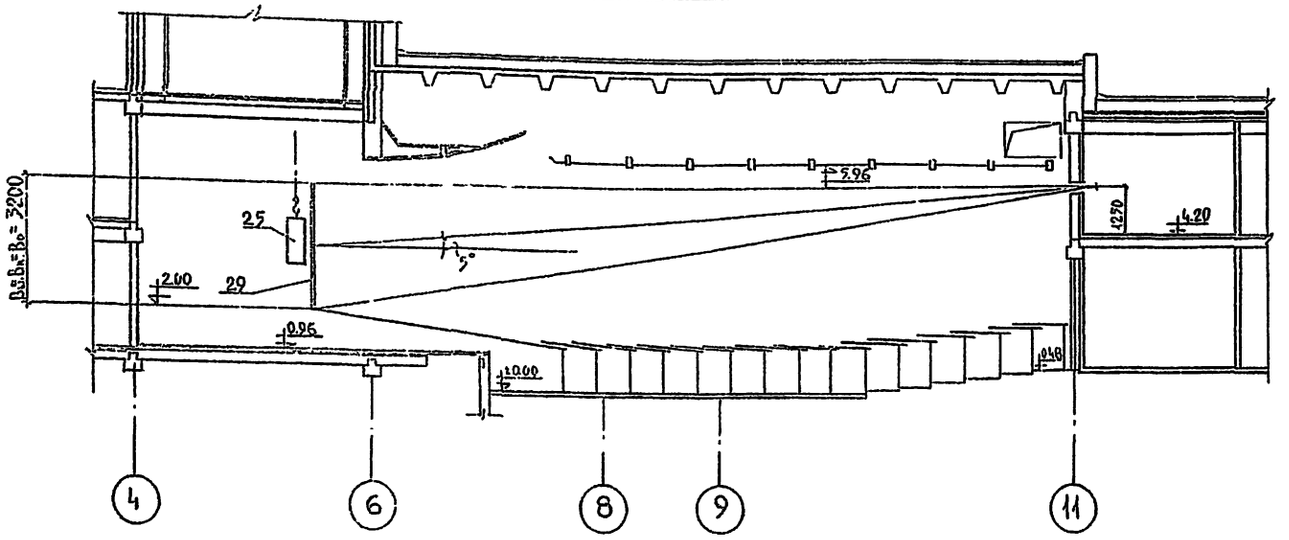

Монтажные указания

1. Прокладка труб, установка протяжных коробок и крепление их производится согласно ПУЭ.
2. Концы газовых труб, проложенных в полу, должны выступать над отметкой чистого пола на 50мм.
3. Крепление оборудования, указанного на стенах кино и звукоаппаратной, производится согласно техническим указаниям и чертежам завода-изготовителя, поставляемым вместе с оборудованием.
4. Установка кинопроекторов, выпрямителей и распределительного устройства уточняется по месту.

Примечания:

1. Схемы внешних соединений электрослаботочного и электроакустического оборудования см. листы КФ-5÷КФ-6.
2. Кабельный журнал см. лист КФ-8.
3. Перечень оборудования и условные обозначения см. лист КФ-4.
4. Трубная разводка по залу осуществляется под „гребенкой" зрительских мест.

1976	Сельский дом культуры с залом на 300мест, с административными помещениями (с конструкции ИИ-04)	План и разрез 1-1 с расположением оборудования и кабельной разводкой	Типовой проект	Альбом II часть 1	Лист КФ-2

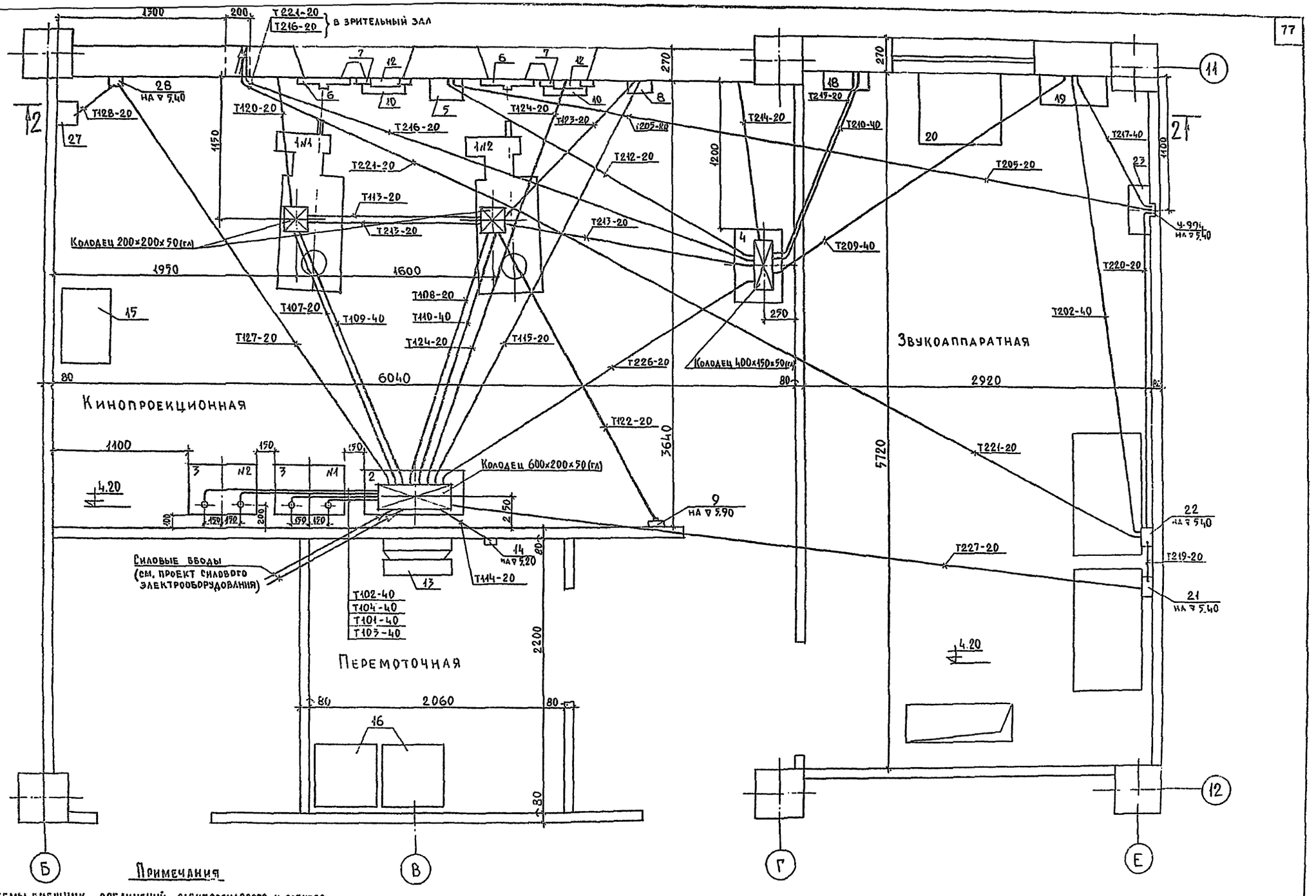

Примечания

1. Схемы внешних соединений электросилового и электроакустического оборудования см. листы КЭ-5 ÷ КЭ-8.
2. Кабельный журнал см. лист КЭ-9.
3. Перечень оборудования см. лист КЭ-4.
4. Разрез 2-2 кино и звукоаппаратной см. лист КЭ-4.
5. Монтажные указания см. лист КЭ-2.

1976	Сельский дом культуры с залом на 300 мест, с административными помещениями (в конструкции НИ-04)	План кинозвукоаппаратной и звукоаппаратной с расположением оборудования и кабельной разводкой	Типовой проект	Альбом III часть 1	Лист КЭ-3

14396-05 78

Разрез 2-2

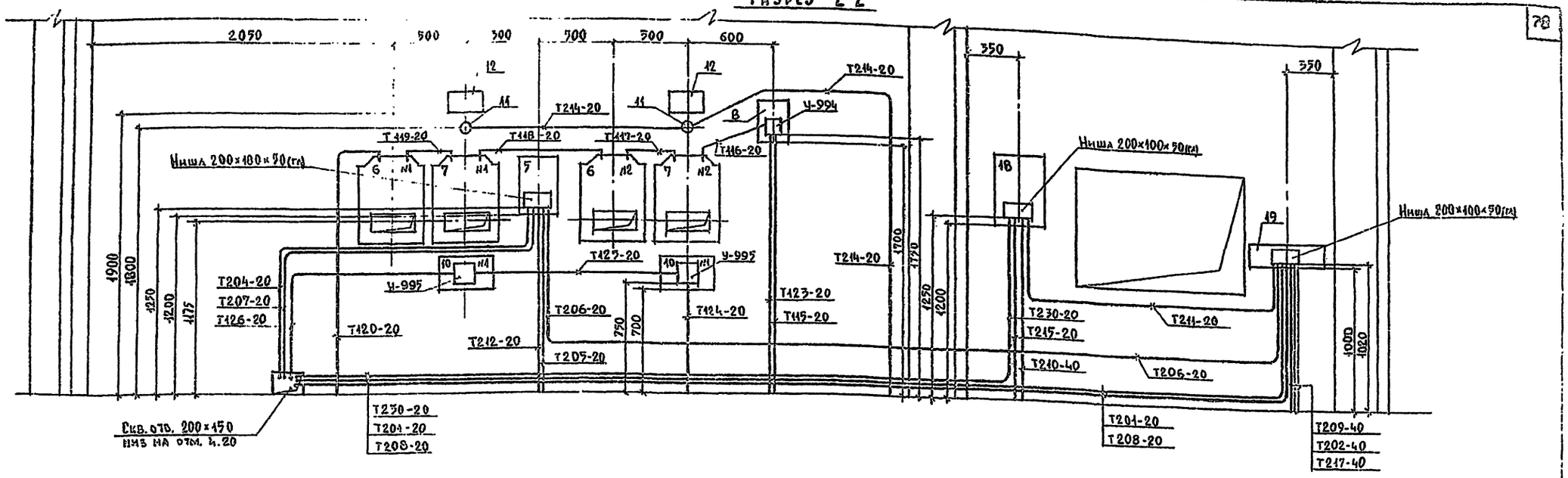

Перечень оборудования

№№ п/п	Наименование	Ед. изм.	Кол.	Тип	Примечание
1	2	3	4	5	6
1	Кинопроектор стационарный	шт	2	23КПК	
2	Распределительное устройство	"	1	5РУК-160-380	
3	Выпрямитель	"	2	50ВУК-120	
4	Шкаф оконечных усилителей	"	1	50У-111	из компл. Звук 4×25К
5	Шкаф предварительных усилителей	"	1	50У-99	—"—
6	Заслонка проекционного окна	"	2	163ПЗ-1	из компл. 16КПЗ-2
7	Заслонка смотрового окна	"	2	163СО-1	—"—
8	Электропитающее устройство	"	1	12ЭПУ-1	—"—
9	Кнопка отключения заслонок	"	1	06Н-1б	—"—
10	Пульт дистанционного управления	"	2	59ПДУ-1	
11	Штепсельная розетка радио	"	2	0327	
12	Громкоговоритель контрольный	"	2	ГА III	из компл. Звук 4×25К
13	Перемотыватель с эл. приводом	"	1	35П-5	
14	Сетка с заземляющим контактом	"	1	0376	

1	2	3	4	5	6
15	Шкаф для хранения оптики	шт	1		
16	Фильмостат	"	2	ФС-16	
17	Коробка переходная	"	1	6К-179	Из компл. „Звук 4×25К"
18	Шкаф питания и коммутации	"	1	40К-37	—"—
19	Коробка включения пульта	"	1	6К-283	—"—
20	Пульт управления	"	1	100К-27	—"—
21	Щиток питания магнитофонов	"	1	6К-237	—"—
22	Коробка включения магнитофонов	"	1	6К-287	—"—
23	Щит коммутации микрофонов	"	1	6К-231	—"—
24	Регулятор громкости	"	2	60К-31	—"—
25	Громкоговоритель заэкранный	"	3	30А-68	—"—
26	Магнитофон	"	2	Темпо-2	
27	Центробежный вихревой насос	"	1	1СЦВ-15	
28	Магнитный пускатель	"	1	ПМЕ-239	
29	Экран пластикатный, перфорированный	"	1	ЭБМ-1	

Условные обозначения:

- 3 / n1 — Устанавливаемое оборудование: 3 - номер позиции по перечню оборудования; n1 - условный номер устройств одного типа
- Колодец с пола под оборудованием: 600 - длина, 200 - ширина, 70 - глубина
- У-995 — Протяжная коробка
- Т124-20 — Труба стальная: 124 - номер линии из кабельного журнала; 20 - условный проход трубы в мм

Примечания:

1. Схемы внешних соединений электрического и электроакустического оборудования см. листы КТ-5 ÷ КТ-8.
2. Кабельный журнал см. лист КТ-9
3. Кабельную разводку по кино и звукоаппаратной см. лист КТ-3.
4. Монтажные указания см. лист КТ-2

1976	Сельский дом культуры с залом на 300 мест, с административными помещениями (с конструкции ИИ-04)	Разрез 2-2 кинопаратной и звукоаппаратной с расположением оборудования и кабельной разводкой	Типовой проект	Альбом III часть 1	Лист КТ-4

14396-06 79
Формат А2

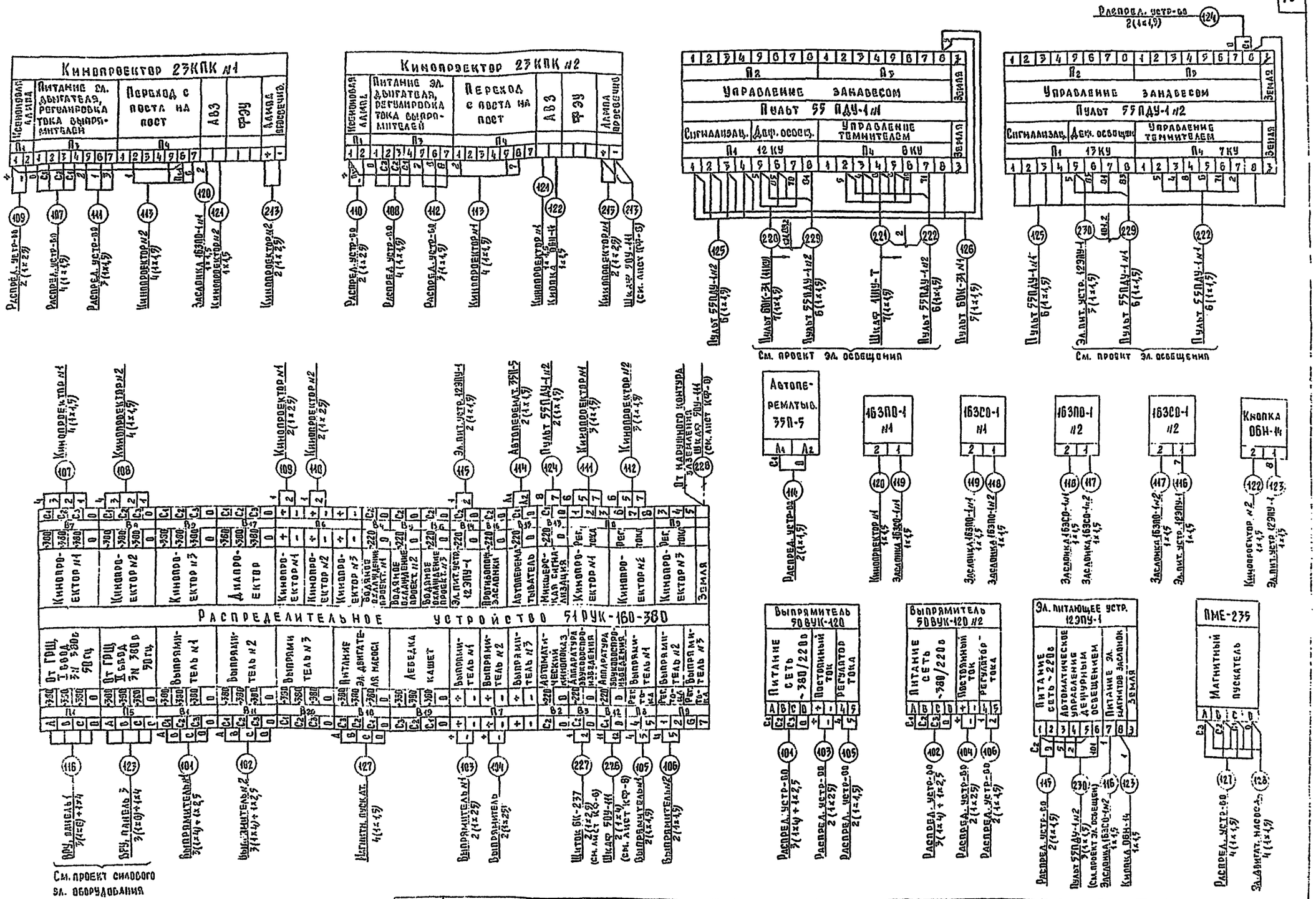

1976	Сельский дом культуры с залом на 300 мест, с административными помещениями (в конструкциях ИИ-04)	Схема внешних соединений электросилового оборудования	Типовой проект 262-12-151	Альбом III часть 1	Лист КФ-5

14395-05 80
Формат 22

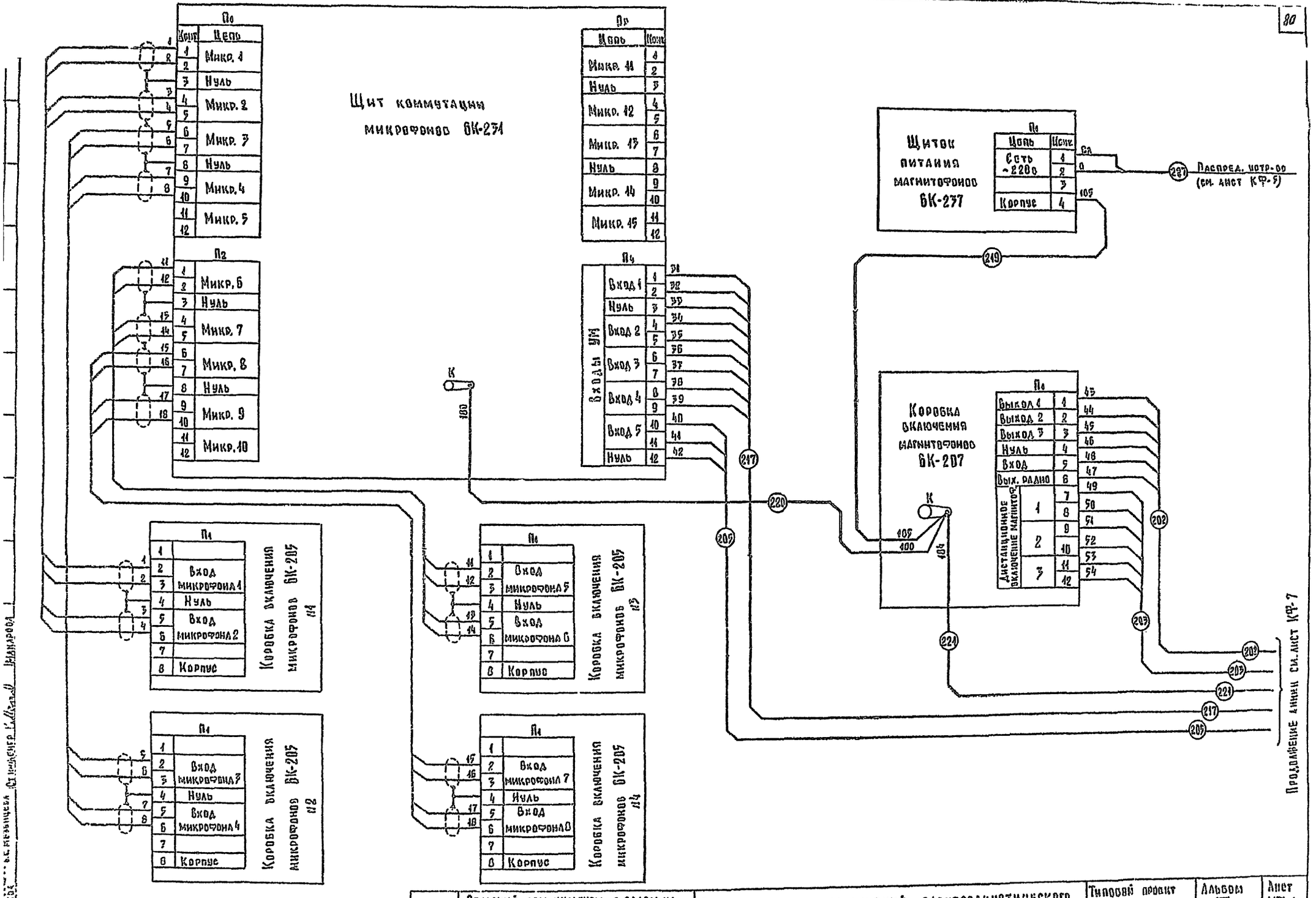

1976	Сельский дом культуры с залом на 300 мест, с административными помещениями (с конструкциями ИИ-04)	Схема внешних соединений электроакустического оборудования. Лист 1	Типовой проект 262-12-151	Альбом III часть 1 / Лист КР-6

Инв. № подл. | Подпись и дата | Взам. инв. №

Гипронисельпроект Гл. инженер проекта Ильинова

1396-05 81

Формат А2

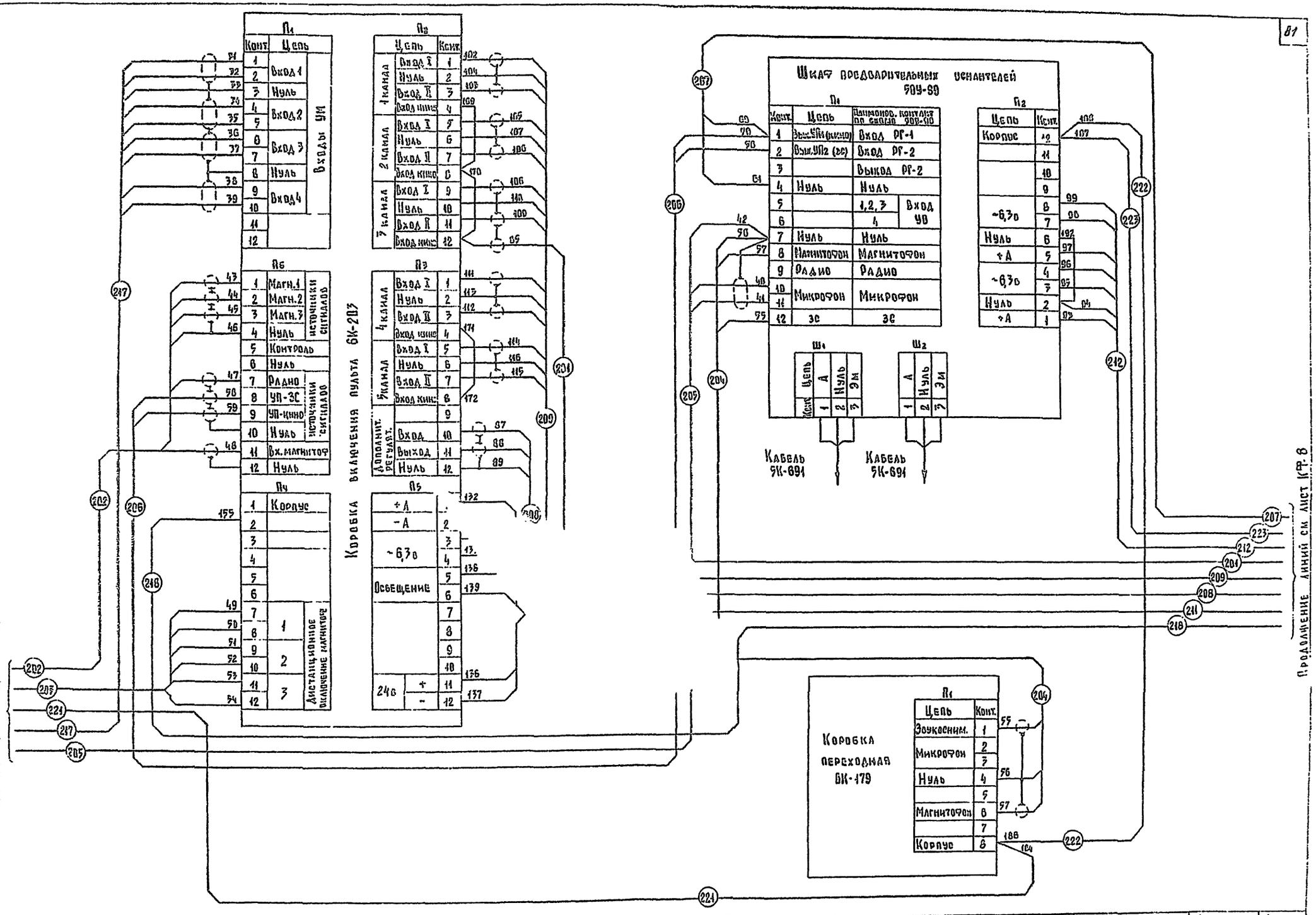

1976	Сельский дом культуры с залом на 300 мест, с административными помещениями (в конструкциях ИИ-04)	Схема внешних соединений электроакустического оборудования. Лист 2	Типовой проект 262-12-151	Альбом III часть 1	Лист КФ-7

Формат 22

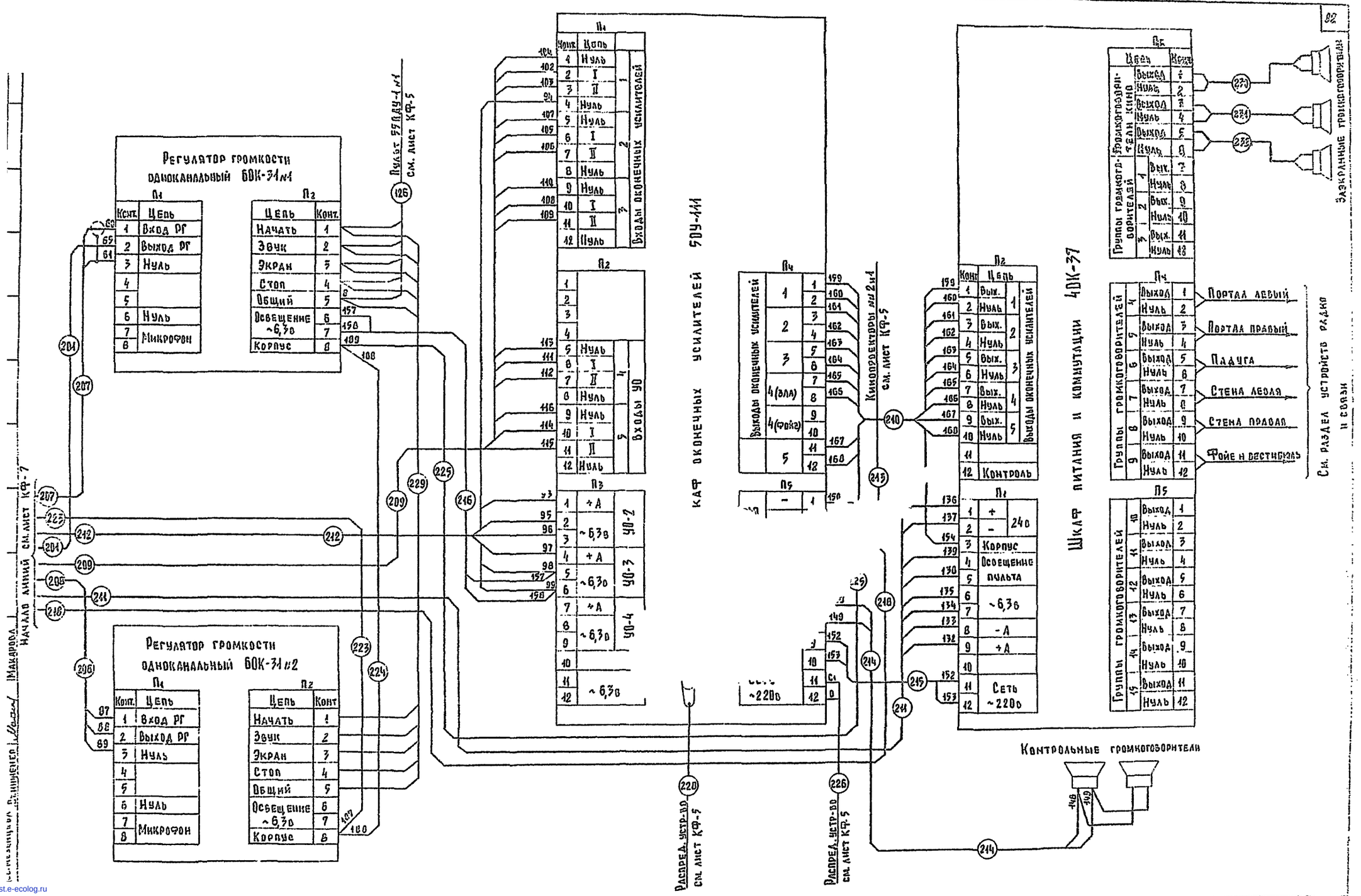

1976	Сельский дом культуры с залом на 300 мест, с административными помещениями (в конструкциях ИИ-04)	Схема внешних соединений электроакустического оборудования. Лист 3	Типовой проект 262-12-151	Альбом III часть 1	Лист КФ-8

gost.e-ecolog.ru