ТИПОВОЙ ПРОЕКТ

262-12-151

СЕЛЬСКИЙ ДОМ КУЛЬТУРЫ С ЗАЛОМ НА 300 МЕСТ

С АДМИНИСТРАТИВНЫМИ ПОМЕЩЕНИЯМИ /В КОНСТРУКЦИЯХ ИИ-ОЧ/

АЛЬБОМ II

ЧАСТЬ 2

14396-05

ЦЕНА 1-14

gost.e-ecolog.ru

ТИПОВОЙ ПРОЕКТ

262-12-151

СЕЛЬСКИЙ ДОМ КУЛЬТУРЫ С ЗАЛОМ НА 300 МЕСТ

С АДМИНИСТРАТИВНЫМИ ПОМЕЩЕНИЯМИ /В КОНСТРУКЦИЯХ ИИ-ОЧ/

СОСТАВ ПРОЕКТА

АЛЬБОМ О		МАТЕРИАЛЫ ДЛЯ ПРИВЯЗКИ ЧЕРТЕЖИ РАБОТ НУЛЕВОГО ЦИКЛА
АЛЬБОМ I	/ЧАСТЬ 1/	АРХИТЕКТУРНО - СТРОИТЕЛЬНЫЕ, ТЕХНОЛОГИЧЕСКИЕ И КОНСТРУКТИВНЫЕ ЧЕРТЕЖИ
	/ЧАСТЬ 2/	СТАЛЬНЫЕ ВИТРАЖИ - СТАДИЯ КМ
АЛЬБОМ II	/ЧАСТЬ 1/	САНИТАРНО - ТЕХНИЧЕСКИЕ ЧЕРТЕЖИ, АВТОМАТИЗАЦИЯ САНТЕХУСТРОЙСТВ
	/ЧАСТЬ 2/	ПРОТИВОПОЖАРНАЯ АВТОМАТИКА
АЛЬБОМ III	/ЧАСТЬ 1/	ЭЛЕКТРОТЕХНИЧЕСКАЯ ЧАСТЬ, УСТРОЙСТВО РАДИО И СВЯЗИ, КИНОТЕХНОЛОГИЯ
	/ЧАСТЬ 2/	ОБОРУДОВАНИЕ КИНОЭКРАНА
АЛЬБОМ IV		МЕХАНИЧЕСКОЕ ОБОРУДОВАНИЕ СЦЕНЫ
АЛЬБОМ V		ЗАДАНИЕ ЗАВОДАМ ИЗГОТОВИТЕЛЯМ
АЛЬБОМ VI		ИЗДЕЛИЯ ЗАВОДСКОГО ИЗГОТОВЛЕНИЯ
АЛЬБОМ VII		ВЕДОМОСТЬ СПЕЦИФИКАЦИЙ
АЛЬБОМ VIII	/ЧАСТЬ 1/	С М Е Т Ы
	/ЧАСТЬ 2/	
АЛЬБОМ IX		ВАРИАНТ ДВОЙНОГО ИСПОЛЬЗОВАНИЯ ПОМЕЩЕНИЙ 2ГО ЭТАЖА

АЛЬБОМ I

ЧАСТЬ 2

Разработан ЦНИИЭП зрелищных зданий и спортивных сооружений им. Б. С. Мезенцева

Технический проект утвержден Госгражданстроем приказ № 6 от 9.I.1976г.
Рабочие чертежи введены в действие ЦНИИЭП зрелищных зданий и спортивных сооружений им. Б.С. Мезенцева приказ № 141 от 30/II-1976 г.

СОДЕРЖАНИЕ АЛЬБОМА

Наименование чертежа	Лист	Страница	Примечание
Содержание альбома	I	2	
Заглавный лист на 2-х листах (Лист I)	ВК/ПА-I	3	
Заглавный лист на 2-х листах (Лист 2)	ВК/ПА-2	4	
Заказная спецификация на оборудование и материалы дренчерных установок	ВК/ПА-3	5	
Заказная спецификация на оборудование и материалы насосной станции	ВК/ПА-4	6	
Автоматическая установка водяного пожаротушения. Выкопировка из плана подвала и плана I-го этажа	ВК/ПА-5	7	
Автоматическая установка водяного пожаротушения. Портал сцены, план I-ой рабочей галереи, план 2-ой рабочей галереи	ВК/ПА-6	8	
Аксонометрические схемы секций управления дренчерами № I, 2, 3	ВК/ПА-7	9	
Схема побудительной сети. Узел № I, план, разрез	ВК/ПА-8	I0	
Автоматическая установка водяного пожаротушения. Насосная станция противопожарного водоснабжения	ВК/ПА-9	II	
Аксонометрическая схема трубопроводов насосной станции	ВК/ПА-I0	I2	
Установочный чертеж компрессора модели II56	ВК/ПА-II	I3	
Автоматизация системы водяного пожаротушения. Состав проекта. Пояснения к проекту	АУ/ПА-I	I4	
Водяное пожаротушение. Схема автоматизации функциональная	АУ/ПА-2	I5	
Водяное пожаротушение. Схема соединений	АУ/ПА-3	I6	
Водяное пожаротушение. Расположение электрических проводов	АУ/ПА-4	I7	
Автоматизация системы водяного пожаротушения. Задание заводу - изготовителю. Перечень чертежей. Пояснение.	АУ/ПА-5		См. альбом У
Водяное пожаротушение. Задание заводу-изготовителю. Щит автоматического управления и сигнализации ЩАУС-I. Общий вид. Компановка аппаратуры с лицевой стороны	АУ/ПА-6		
Водяное пожаротушение. Задание заводу - изготовителю. Схема соединений щита ЩАУС - I. Лист I. Листов 2.	АУ/ПА-7		
Водяное пожаротушение. Задание заводу - изготовителю. Схема соединений щита ЩАУС-I. Лист 2. Листов 2	АУ/ПА-7		
Водяное пожаротушение. Задание заводу - изготовителю. Схема электрическая принципиальная. Лист I. Листов 2.	АУ/ПА-8		
Водяное пожаротушение. Задание заводу - изготовителю. Схема электрическая принципиальная. Лист 2. Листов 2.	АУ/ПА-8		

Состав проекта:

NN п/п	Наименование чертежа	NN листов
1	Заглавный лист на 2х листах (Лист 1)	ВК / ПА-1
2	Заглавный лист на 2х листах (Лист 2)	ВК / ПА-2
3	Заказная спецификация на оборудование и материалы дренчерных установок	ВК / ПА-3
4	Заказная спецификация на оборудование и материалы насосной станции	ВК / ПА-4
5	Автоматическая установка водяного пожаротушения. Выкопировка из плана подвала и плана 1го этажа.	ВК / ПА-5
6	Автоматическая установка водяного пожаротушения Портал сцены, план 1й рабочей галереи. план 2й рабочей галереи	ВК / ПА-6
7	Аксонометрические схемы секций управления дренчерами N 1,2,3	ВК / ПА-7
8	Схема побудительной сети. Узел N1, план. разрезы	ВК / ПА-8
9	Автоматическая установка водяного пожаротушения Насосная станция противопожарного водоснабжения	ВК / ПА-9
10	Аксонометрическая схема трубопроводов насосной станции	ВК / ПА-10
11	Установочный чертёж компрессора модели 1136	ВК / ПА-11

Типовой проект разработан в соответствии с действующими нормами и правилами и предусматривает мероприятия, обеспечивающие взрывобезопасность и пожаробезопасность при эксплоатации здания

Гл. арх. пр. Куренной
Гл. инж. пр. В. Соколов.

Условные обозначения:

- Проектируемый трубопровод
- Клапан группового действия (КГД) в плане, разрезе и схеме
- Ороситель ДП с плоской розеткой в плане и разрезе
- Ороситель ДЛ с направляющей лопаткой в плане и разрезе
- Переходы
- Задвижка
- Головка ГМ
- Вентиль
- Обратный клапан
- Кран ручного действия

NN п/п	Наименование	Горизонтальная защищаемая площадь м²	Вертикальная защищаемая площадь м²	Ороситель ДП с плоской розеткой d = 12 мм	Ороситель ДЛ с направляющей лопаткой d=12 мм
1	Секция управления дренчерами N1 d=100мм.	114.0	—	26	—
2	Секция управления дренчерами N2 d=65мм.	—	45.0	5	—
3	Секция управления дренчерами N3 d=65мм.	—	16.0	—	5

Пояснительная записка

I Основные решения

Согласно СН и П II-Л16-71 пожаротушение в здании предусматривается пожарными кранами и дренчерными установками, питаемыми автоматической насосной станцией с пневматической установкой.

Помещение насосной станции расположено в подвале в осях Е-Ж ÷ 2-6 на отм. -2.40.

Источником противопожарного водоснабжения служит водопроводная сеть, питающая Дом культуры по двум вводам.

Напор в точке присоединения равен 15 м. в. ст.

1976	Сельский дом культуры с залом на 300 мест и административными помещениями 1в конструкциях МН-041	Заглавный лист на 2х листах (Лист 1)	Типовой проект 262-12-151	Альбом II ЧАСТЬ 8	Лист ВК / ПА-1

14396-05 4

Уполномоченный Госгражданстроя Ст. инж. Мелкова

Инженер Ст. инж. Мелкова

Согласовано

II Дренчерные устройства

Дренчеры устанавливаются под колосниками сцены, под нижними рабочими галереями с переходными мостиками и во всех проемах сцены, включая портальный.

Дренчерная установка состоит из 3х секций, обслуживаемых клапанами группового действия (КГД)

КГД №1, Ду=100мм. обслуживает дренчерную сеть сценической коробки / колосники сцены и нижнюю рабочую галерею.

Нагрузка на клапан составляет 26 дроссителей ДП с плоской розеткой, d=12мм.

КГД №2. Ду=65мм. обслуживает дренчерную завесу портала сцены

Нагрузка на клапан составляет 5 дроссителей ДП с плоской розеткой, d=12мм.

КГД №3. Ду=65мм. обслуживает дренчерные завесы проемов сцены.

Нагрузка на клапан составляет 5 дроссителей ДП с направляющей лопаткой d=12мм.

Побудительные трубопроводы дренчерных сетей и напорные трубопроводы до контрольно-сигнальных устройств наполнены водой, находящейся под давлением водо-воздушного бака, расположенного в помещении насосной станции. Включение дренчерных сетей, обслуживаемых КГД №1,2,3 принято дистанционное путем открытия кранов ручного включения. Краны ручного включения располагаются на планшете сцены (по два крана для каждого КГД); в помещении насосной станции краны входят в обвязку клапана группового действия.

Краны ручного включения на сцене монтируются в деревянных остеклённых шкафах, которые устанавливаются на высоте 1,1м от пола и оборудуются приспособлениями для опломбирования.

В результате произведённого гидравлического расчёта дренчерной установки потребные расходы воды составляют

№№ п/п	Наименование расчётной секции	Расчётный расход воды л/сек.
1	Секция управления дренчерами №1	25,60
2	Секция управления дренчерами №2	4,40
3	Секция управления дренчерами №3	5,30

III Насосная станция.

В помещении насосной станции размещается следующее оборудование:

1. Два центробежных насоса марки 5НДВ-60/9 Q=250 м³/час., H=36,0м в.с.т; Д раб. кол.=350мм. с электродвигателем А2-81-4; P=40,0 кВт; n=1460 об/мин.
2. Компрессор модели 1Б6-9: Q=0,52 м³/час.; P=10 кгс/см² с электродвигателем марки А02-21-2; P=1,5 кВт; n=2500 об/мин.
3. Емкость горизонтальная V=6,3м³; P=10 кгс/см²
4. Щит электроавтоматики.
5. Водомерный узел.

А. Основной водопитатель.

Суммарный расход воды на внутреннее пожаротушение составляет 45,9 л/сек. который складывается одновременного действия двух пожарных кранов на планшете сцены с общим расходом 10 л/сек. и двух кранов на верхних рабочих галереях с расходом 5 л/сек. секции дренчеров сценической коробки 25,6 л/сек. и дренчеров портала сцены 5,30 л/сек. Установленный насос марки 5НДВ-60 обеспечивает потребные расходы и напоры воды для внутреннего пожаротушения.

Б. Автоматический водопитатель.

В качестве автоматического водопитателя принимается пневматическая установка, состоящая из горизонтальной емкости и компрессора.

Объем емкости на основании „Указаний по проектированию спринклерных и дренчерных установок СН-75-66 принимается равной 6,3 м³.

Емкость заполняется водой и воздухом в равном объёмном отношении.

Давление в емкости создается при помощи компрессора.

Рабочее давление в емкости устанавливается 10атм.

При понижении уровня воды на 20мм ниже расчётного реле уровня подает импульс на включение основного водопитателя насоса.

Примечание:

Монтаж установки пожаротушения производить на основании ведомственных технических условий ВМСН-3-68/ММГ ППД

Основные госты, применённые в проекте: 8732-70. 9842-61; 8437-63; 8625-69; 10704-63; 11870-65; 14630-69.

1976	Сельский дом культуры с залом на 360 мест и административными помещениями. (В конструкциях НН-04)	Заглавный лист на 2х листах (Лист 2)	Типовой проект 262-12-151	Альбом II часть 62	Лист ВК-ТМ-2

Инв. № подл. | Подпись и дата | Взам. инв. №

Здесь спортивные сооружения Дмитриева В.С. Левинсон

Дренчерная установка. Спецификация на материалы

№№ п/п	Наименование и техническая характеристика основного и комплектующего оборудования приборов, арматуры, кабельных и других изделий.	Тип, марка, каталог, и чертежа	Единица измерения	К-во	Вес (кг) единицы	Вес (кг) общий	Стоимость по смете единицы (в руб.)	Стоимость по смете общая (в руб.)
1	2	3	4	5	6	7	8	9
1	Труба 25×2 - СТ.-4КЛ-А ГОСТ 10704-63		М	115.0	1.15	129.95		
2	Труба 32×2,2 - СТ.-4КЛ-А ГОСТ 10704-63		М	35.0	1.62	56.70		
3	Труба 40×2,2 - СТ.4КЛ-А ГОСТ 10704-63		М	40.0	2,32	92.80		
4	Труба 57×2,5 - СТ. 4КЛ-А ГОСТ 10704-63		М	10.0	3.36	33.60		
5	Труба 76×3 - СТ. 4КЛ-А ГОСТ 10704-63		М	15.0	5.94	89.10		
6	Труба 108×3.0 - СТ. 4КЛ-А ГОСТ 10704-63		М					
7	Отвод L 90°; 25×2; R=70 ГОСТ 17375-72		шт.	21	0,13	2,73		
8	Отвод 90°; 32×2,2; R=70 ГОСТ 17375-72		шт.	2	0,18	0,36		
9	Отвод 90°; 45×2,5; R=40 ГОСТ 17375-72		шт.	12	0,36	4,32		
10	Отвод 57×3,5; L 90°; R=50 ГОСТ 9842-61		шт.	1	0,54	0,54		
11	Отвод 76×3 L 90°; R=80 ГОСТ 9842-61		шт.	5	1.39	6.95		
12	Отвод 108×5; L 90°; R=100 ГОСТ 9842-61		шт.	—	—	—		
13	Переход К-76×3/45×2,5 МН 2884-62		шт.	1	0,74	0,74		
14	Переход К-108×4/76×3 МН 2884-62		шт.	1	0,90	0,90		
15	Вентиль запорный муфтовый Ду 20; ГОСТ 9086-74		шт.					
16	Кран сальниковый муфтовый Ду 20; ГОСТ 7520-66; Ру=6кгс/см²	11б1	шт.	6	0,60	3,60		
17	Муфта каратная 15см ГОСТ 8966-59.		шт.	40	0,055	2,20		
18	Ороситель с плоской розеткой d=12мм ГОСТ 14630-69	ДП-12	шт.	34	0,16	5,44		
19	Ороситель с направляющей лапкой d=12мм ГОСТ 14630-69	ДЛ-12	шт.	6	0,16	0,96		
20	Олифа натуральная ГОСТ 7931-56		кг.	4,5	—	—		
21	Лен трепаный №10 ГОСТ 10330-63		кг.	3,0	—	—		
22	Сурик свинцовый марки 4 ГОСТ 19151-73		кг.	6.0	—	—		
23	Грунтовка ФЛ-03-К ГОСТ 9109-59		кг.	6.0	—	—		
24	Краска масляная жёлтая густотёртая марки МА-021; ГОСТ 695-67		кг.	9,0	—	—		
25	Сиккатив свинцово-марганцевый №65. ГОСТ 1003-73		кг	9,0	—	—		
26	Подвеска №3; Ду-25; ℓ=100 НП ВМСН-15-69 / ПМТ-ППА		шт.	30	—	—		
27	Подвеска №3 Ду-32; ℓ=100 НП ВМСН-15-69/ПМТ-ППА		шт.	16	—	—		
28	Подвеска №3; Ду-40; ℓ=100 НП ВМСН-15-69/ПМТ-ППА		шт.	10	—	—		
29	Подвеска №3; Ду-50; ℓ=100 НП ВМСН-15-69/ПМТ-ППА		шт.	5	—	—		
30	Подвеска №2; Ду-70; ℓ=100 НП ВМСН-15-69/ПМТ-ППА		шт	2	—	—		
31	Крючек крепления к кирпичной стене №29		шт.	20	—	—		

Согласовано

Инв. № подл. | Подпись и дата | Взам. инв. №

Изм. Кол. уч. Лист № док. Подпись Дата

Типовые заказные общественные и спортивные сооружения ЦНИИЭП зрелищных зданий Госкомитета по гражданскому строительству и архитектуре

1976 | Сельский дом культуры с залом на 300 мест с киноустановкой 16 конструктивных мм-96!

Заказная спецификация на материалы строительные и оборудование

Типовой проект 262-12-151

Альбом V Часть 2 | Лист ОВ1.ПЗ-3

14396-05 5

Насосная станция противопожарного водоснабжения.

Спецификация на оборудование и материалы

№ п/п	Шифр позиции без буквенного индекса	Наименование и техническая характеристика основного комплектующего оборудования, приборов, арматуры, кабельных и других изделий	Тип, марка, каталог и чертеж	Код завода-изготовителя	Завод изготовитель (для импортного оборудования страна, фирма)	Единица измерения	К-во	Материал	Масса (кг) единицы	Масса (кг) всего	Стоимость (по смете) ед. руб.	Стоимость (по смете) общ. (тыс. руб.)
1	2	3	4	5	6	7	8	9	10	11	12	13
		Оборудование										
1		Насос противопожарный центробежный Q=250 м³/час, H=96 м, P=40 кгс/см², с электродвигателем марки А2-81-4	5НДВ-60	1	Лубнигидромаш г. Лубны Полтавской обл.	компл.	2		527.3	1054.6		
2		Компрессор производительностью 0,52 м³/час, напор 10 кгс/см², n=1260 об/мин. с эл. двиг. N=1,6 кВт; n=2500 об/мин.	Модель 1135 А.02-21-2	2	Бенгицкий завод ГАРО	компл.	1		90.0	90.0		
3		Емкость горизонтальная V=6,3 м³; Ру=10 кгс/см²	МН12-62	3	Заводы „Главхимнаш"	компл.	1		1640.0	1640.0		
		Материалы										
1		Труба 76×3 ст. 4сп-В; ГОСТ 8732-70				М	5		5.4	27.0		
2		Труба 108×4 ст. 4 сп-В; ГОСТ 8732-70		4		М	45		10,26	461.7		
3		Труба 159×4 ст. 4сп-В; ГОСТ 8732-70		5		М	20,0		15,7	314,0		
4		Труба 15 ГОСТ 3262-62				М	10,0		1,28	12,80		
5		Труба 50 ГОСТ 3262-62				М	15,0		4,88	73,20		
6		Отвод 57×3,5; ∠90°; R=50; ГОСТ 9842-61		6		шт	12		0,54	6,48		
7		Отвод 76×3,5; ∠90°; R=70; ГОСТ 9842-61		7		шт.	2		1,03	2,06		
8		Отвод 108×4; ∠90°; R=100 ГОСТ 9842-61		8		шт.	13		2,42	31,46		
9		Отвод 159×4,5; ∠90°; R=150 ГОСТ 9842-61		9		шт	4		6,06	24,24		
10		Уголь ник 15 ГОСТ 8946-59				шт	3		0,095	0,285		
11		Переход К 108×4-76×3,5 по нормали МН2884-62		10		шт	2		0,80	1,60		
12		Переход К 133×4,0-108×5 по нормали МН2884-62		11		шт	2		1,52	3,04		
13		Воронка сливная концентрич.		13		шт.	3		0,94	2,82		
14		Задвижка 50-Т-10 ГОСТ 9437-69	30ч 6бр	14		шт.	6		18,4	110,4		
15		Задвижка 100-Т-10 ГОСТ 9437-69	31ч 6нж	15		шт.	11		34,0	374,0		
16		Задвижка 150-Т-10; ГОСТ 9437-69	30ч 6бр.	16		шт.	2		73,0	146,0		
17		Вентиль запорный муфтовый из серого чугуна Ру=15 кгс/см² Ду=15	15кч18п2	17		шт.	2		0,75	1,50		
18		Кран натяжной муфтовый с контрольным фланцем для манометра Ру=25 кгс/см²	4кч 8-16									
19		Клапан обратный Ду=6 подъемный фланцевый 1-А-100-13 ГОСТ 3863-67	19ч 15р									
20		Клапан предохранительный пружинный Ру=10 кгс/см² d=25	17с 11нж	20		шт.	2				0,9	0,6
						шт.	4				30,5	122,0
21		Клапан А-15-10; ГОСТ 11017-66	16ч 11бр									
22		Электроконтактный манометр средний измерения 0-10 кгс/см² (1 кгс/см²) ТУ 25-05-1825-69	ЭКМ-1М	23		шт.	1				—	—
23		Манометры показывающие 16 кгс/см² ГОСТ 8625-69	ОБМ-1-160	24		шт.	1				0,5	0,5
24		Узел управления дренчерами установки ТУ-22-2124-71	ГД-100	25		шт.	2				1,0	3,6
25		—"—	ГД-65	26		шт.	2				1,1	2,2
26		Головка соединительная ду 70; ГОСТ 2217-66	ГЦ-70	27		компл.	1				—	—
27		Головка соединительная муфтовая ду 50; ГОСТ 2217-66	ГМ-50			компл.	2				—	—
28		Фланец 25-10; ГОСТ 1255-67				шт.	2				0,35	0,70
29		Фланец 50-10; ГОСТ 1255-67				шт.	1				0,22	0,22
30		Фланец 100-10; ГОСТ 1255-67				шт.	—				—	—
31		Фланец 150-10; ГОСТ 1255-67				шт.	16				2,06	32,96
32		Прокладка резиновая - 25				шт.	24				3,96	94,04
33		Прокладка резиновая - 50				шт.	4				6,62	26,48
34		Прокладки резиновая - 100				шт.	-					
35		Прокладка резиновая - 150				шт.	6					
36		Резина рулонная ЭМ-С; ГОСТ 7338-65				шт.	32					
37		Болт М12×50,55; ГОСТ 7798-70				шт.	6					
38		Болт М16×50,58; ГОСТ 7798-70				м²	3,0				3,0	9,0
39		Болт М16×70,58; ГОСТ 7798-70				шт.	24				0,125	3,0
40		Болт М20×75,58; ГОСТ 7798-70				шт.	16				0,133	2,12
41		Гайка М16,5; ГОСТ 5915-70				шт.	128				0,141	18,04
42		Гайка М 20,5; ГОСТ 5915-70				шт	32				0,249	7,96
43		Шайба 16.005; ГОСТ 11371-68				шт	40				0,033	1,32
44		Шайба 20.005; ГОСТ 11371-68				шт.	160				0,064	9,24
45		Лентрепаный 10; ГОСТ 10330-63				шт.	40				0,0134	0,53
46		Сурик свинцовый; ГОСТ 19151-73				шт	160				0,0239	3,82
47		Олифа натуральная; ГОСТ 7931-56				кг	1,0					
48		Грунтовка ФЛ-03-К; ГОСТ 9109-59				кг	1,0					
49		Краска масляная свинцовая МА-15 ТУ 6-10-1051-73				кг	1,5					
50		Сиккатив НЦ-1; ГОСТ 1003-73				кг	2,1					
51		Задвижка N 219 Ду 50 ПН ДМСН-15-69 / ПМТ ППА				кг	3,0					
52		Задвижка N 325 Ду 25 ПН ДМСН-15-69 / ПМТ ППА				кг	0,5					
53		Задвижка N 159 Ду 50 ПН ДМСН-15-69 / ПМТ ППА				шт.	5					
						шт.	5					
						шт.	5					

Согласовано: Заимных, Задорожный, Спутниковых, Спутниковый, Инженер, Ст. инж. — Н.Ларионова

Выкопировка из плана подвала в осях Е-Ж" / "2-6 М1:100

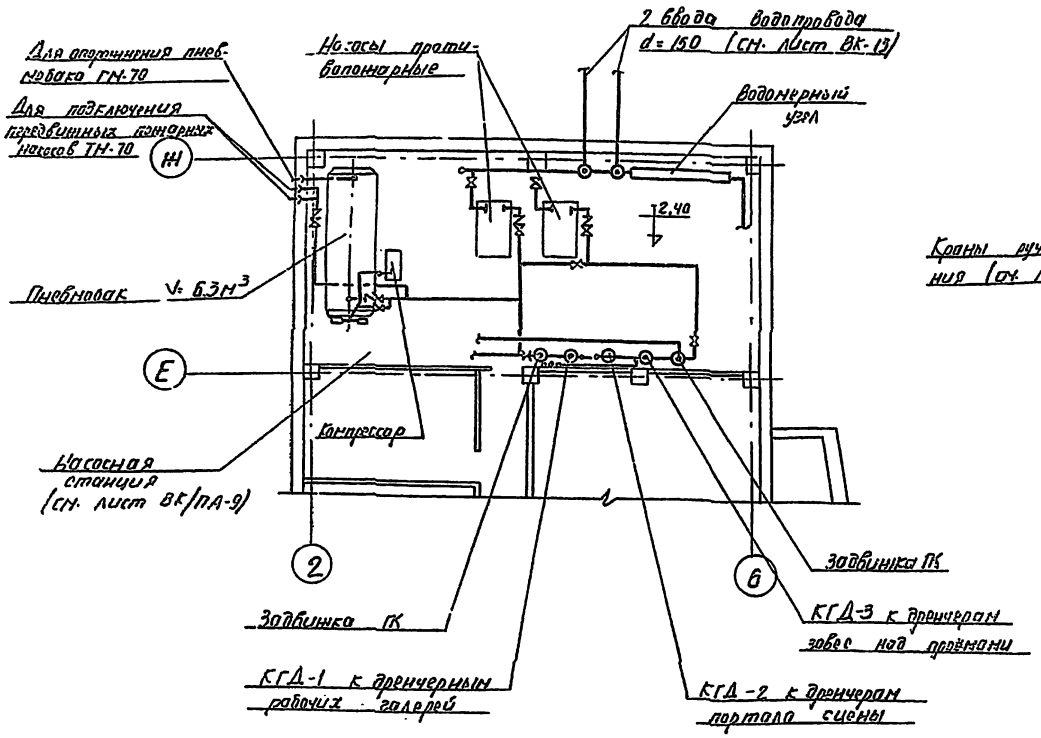

Выкопировка из плана - 1го этажа в осях Б-Ж / 2-6 М 1:100

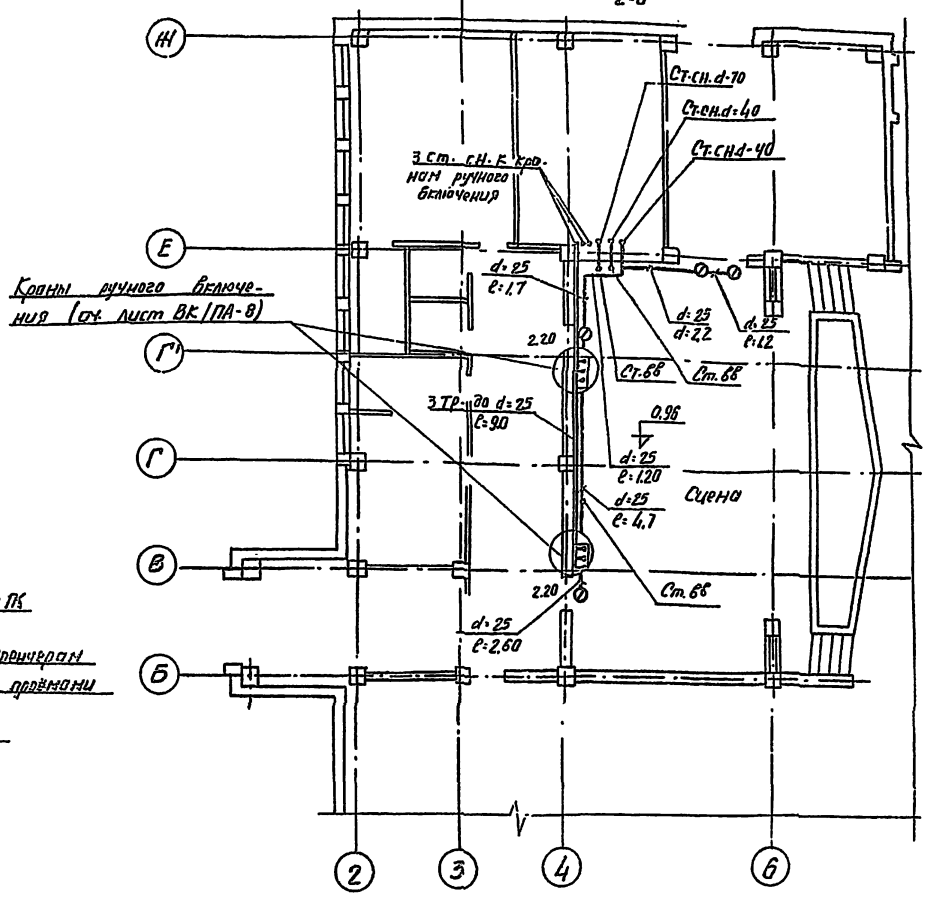

Примечания

1. Длина отрезков труб указана по центрам фитингов
2. Дренчеры лопаточного типа установить лопаткой вниз на 0,15м выше дверного проема.
3. Условные обозначения см. лист марки ВК/ПА-1
4. Разводка труб показана схематично, разводку с привязками см. лист ВК/ПА-7

Секция управления дренчерами N3 d = 6,5 мм

План 1го этажа

Защита дверных проёмов сцены
Площадь орошаемых проёмов - 16 м²
Ороситель ДЛ с направляющей лопаткой d=12мм Кол-во 5шт.

1976	Сельский дом культуры с залом на 300 мест и административными помещениями (в конструкциях ИН-04)	Автоматическая установка водяного пожаротушения. Выкопировки из плана подвала и плана 1го этажа	Типовой проект 262-12-151	Альбом II часть 2	Лист ВК/ПА-5

План портала сцены в осях Б-Е ÷ 4-6 на отм. 0.96

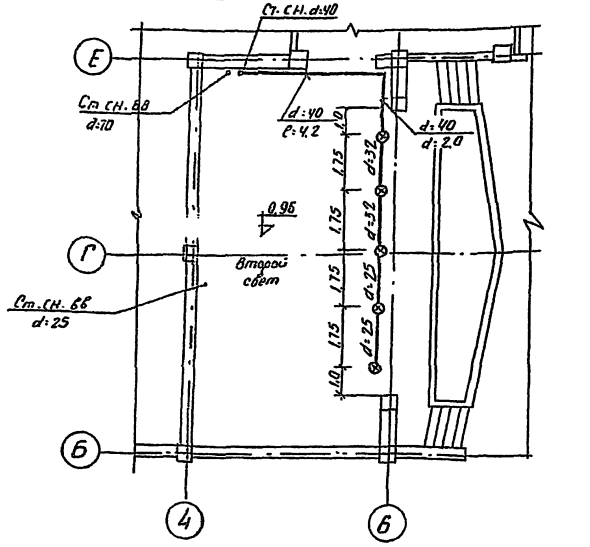

Секция управления дренчерами N2 d:65мм

Защита портала сцены

Защищаемая площадь - 45.0 м²

Ороситель с плоской розеткой d:12мм - 5шт.

План 1й рабочей галереи в осях Б-Е ÷ 4-6 на отм. 7.50

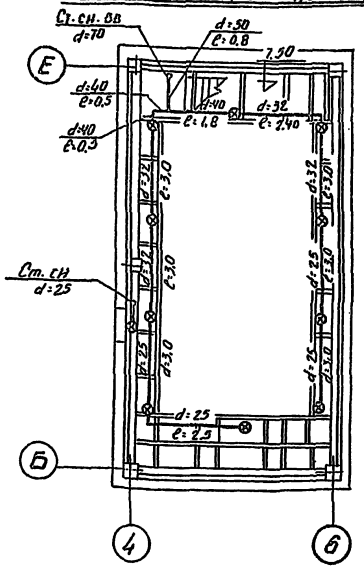

Секция управления дренчерами N1 d:100мм.

План 1й рабочей галереи

Защищаемая площадь - 42.0 м²

Ороситель с плоской розеткой d:12мм - 10шт.

Средняя площадь на 1 оросит - 4.20 м²

План 2й рабочей галереи в осях Б-Е ÷ 4-6. на отм. 11.40

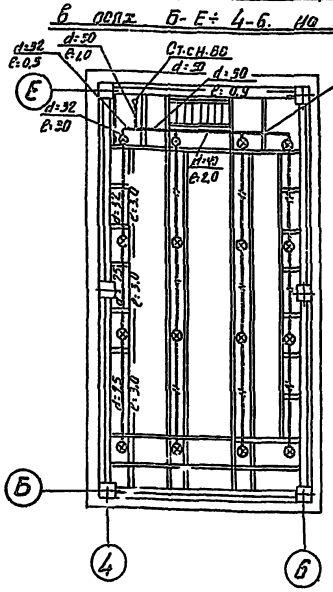

Секция управления дренчерами N1 d:100мм

План 2й рабочей галереи

Защищаемая площадь - 72 м²

Ороситель с плоской розеткой d:12мм. - 16шт.

Средняя площадь на 1 оросит. - 4.5 м²

Примечания:

1. Общие примечания, условные обозначения см. листы марки ВК/ПА-1.2
2. Дренчеры лопаточного типа установить лопаткой вниз на 0.15 м. выше дверного проёма
3. Длина отрезков труб указана по центрам фитингов.

1976	Сельский дом культуры с залом на 300 мест и административными помещениями (в конструкциях НН-04)	Автоматическая установка водяного пожаротушения. Портал сцены, план 1й рабочей галереи, план 2й рабочей галереи.	Типовой проект 262-12-151	Альбом II УЛСАБ 2	Лист ВК/ПА-6

Схема трубопроводов дренчерной завесы над порталом сцены

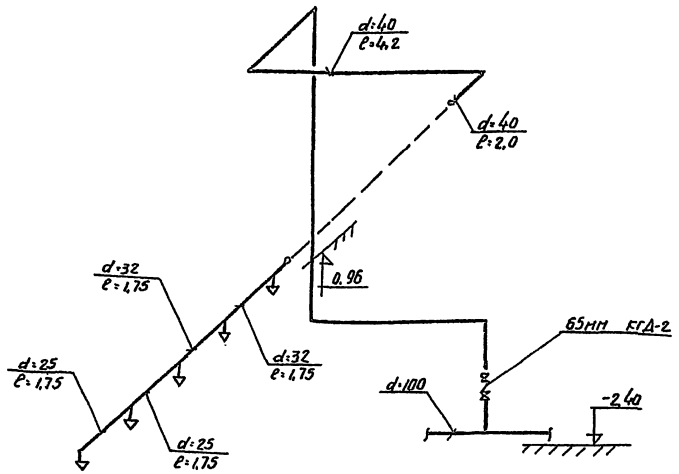

Схема трубопроводов дренчерных завес над дверными проёмами сцены

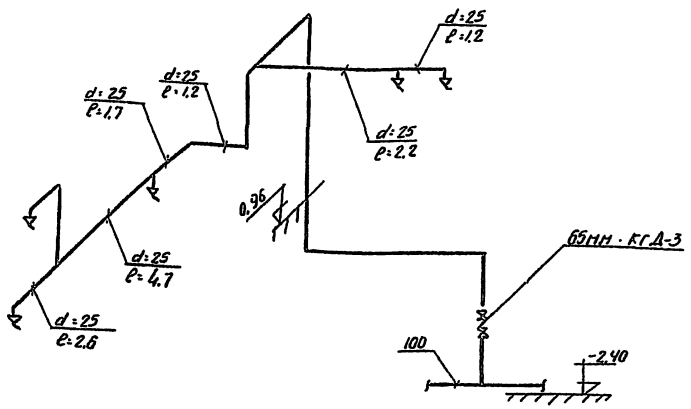

Схема трубопроводов дренчеров сцены

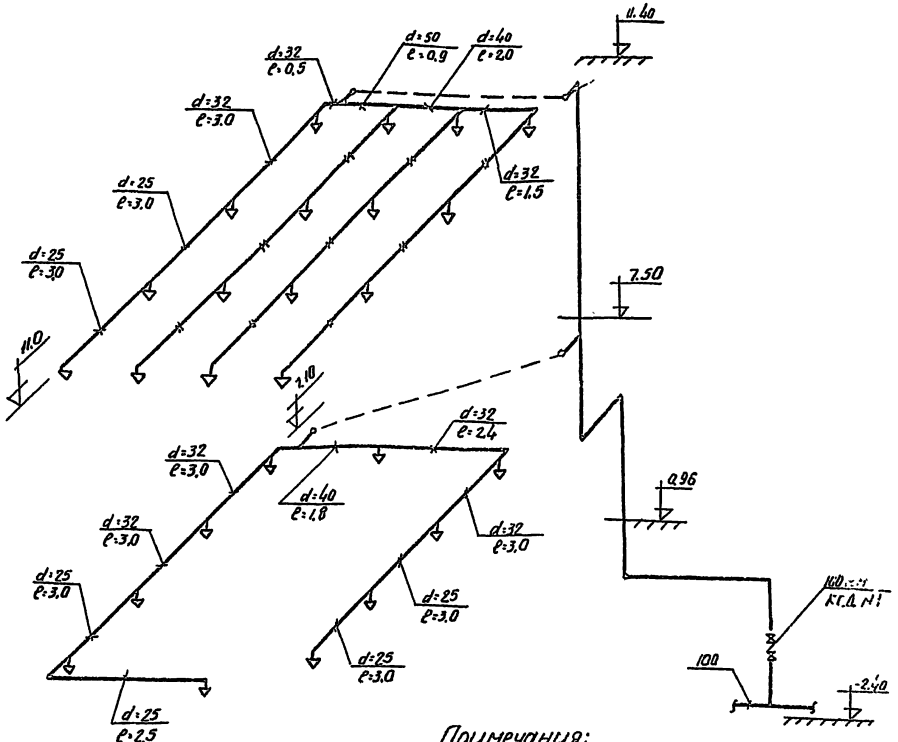

Примечания:

1. Состав проекта и пояснительную записку см. листы марки ВК/ПА-1.2
2. Длина отрезков труб указана по центрам фитингов.
3. Дренчеры розеточного типа установить розетками вниз.
4. Дренчеры лопаточного типа установить лопаткой вниз на 0,15м выше дверного проёма под углом 45° к плоскости проёма

1976	Сельский дом культуры с залом на 300 мест и административными помещениями/в конструкциях НК-ОУ/	Аксонометрические схемы секций управления дренчерами №1, 2, 3	Типовой проект 262-12-151	Альбом II часть 2	Лист ВК/ПА-7

14396-05 10 Формат 22

Заказ
Инв. №
Подпись
Дата
Взам. инв. №
Инв. № подл.
Подпись
Дата
Согласовано

Схема побудительной сети

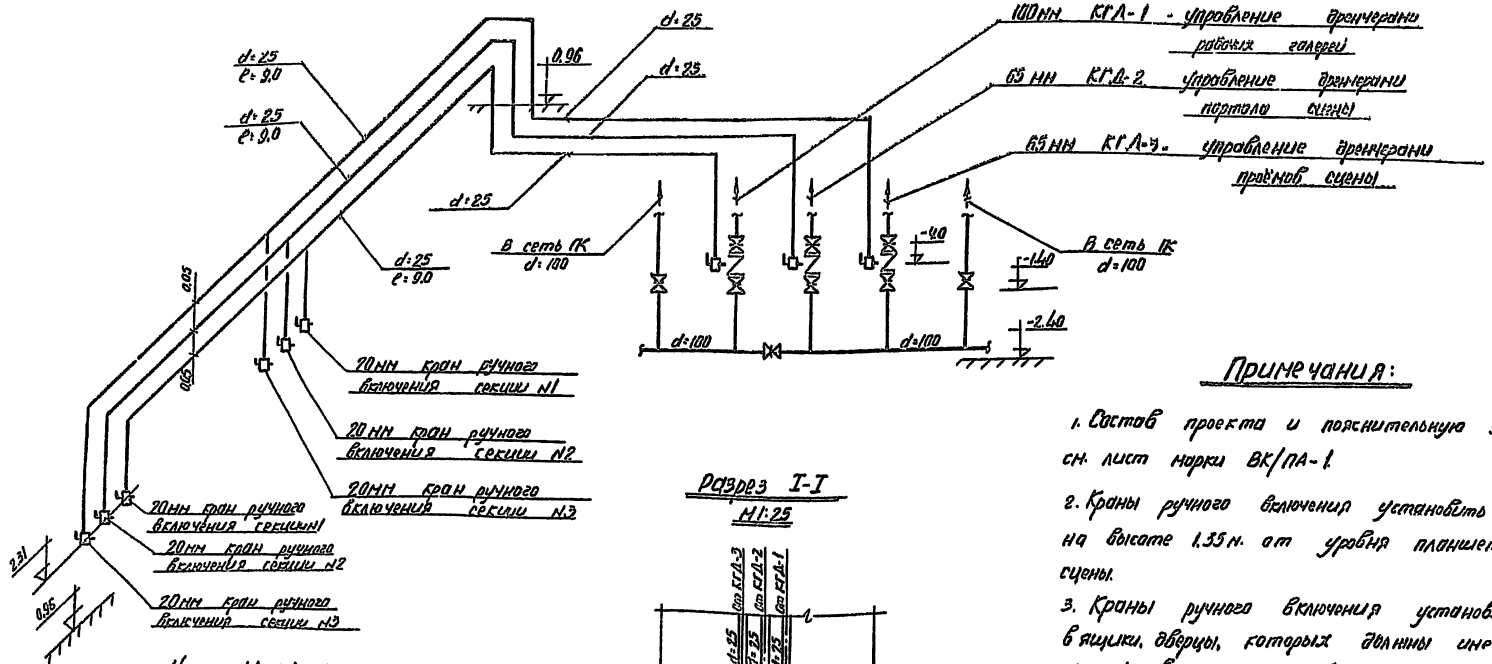

Узел N1 М1:25

(см. чертёж ВК/ПА-5

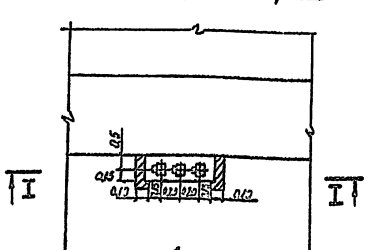

Разрез I-I

М1:25

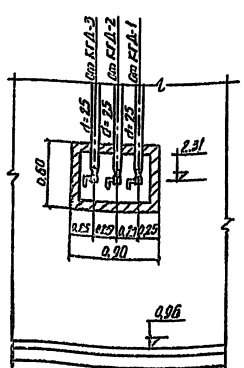

Примечания:

1. Состав проекта и пояснительную записку см. лист марки ВК/ПА-1.
2. Краны ручного включения установить на высоте 1.35 м. от уровня планшета сцены.
3. Краны ручного включения установить в ящики, дверцы, которых должны иметь устройства и приспособления для опломбирования.
4. К каждому из трех кранов прикрепляется трафаретка с надписью „Портал". „Дверные проемы", „Сцена".
5. Условные обозначения см. лист марки ВК/ПА-1

1976	Сельский дом культуры с залом на 300 мест и административными помещениями (в конструкциях ИИ-04)	Схема побудительной сети Узел N1. План. разрез	Типовой проект 262-12-151	Альбом II часть 2	Лист ВК/ПА-8

14396-05 11

План насосной станции М1:50

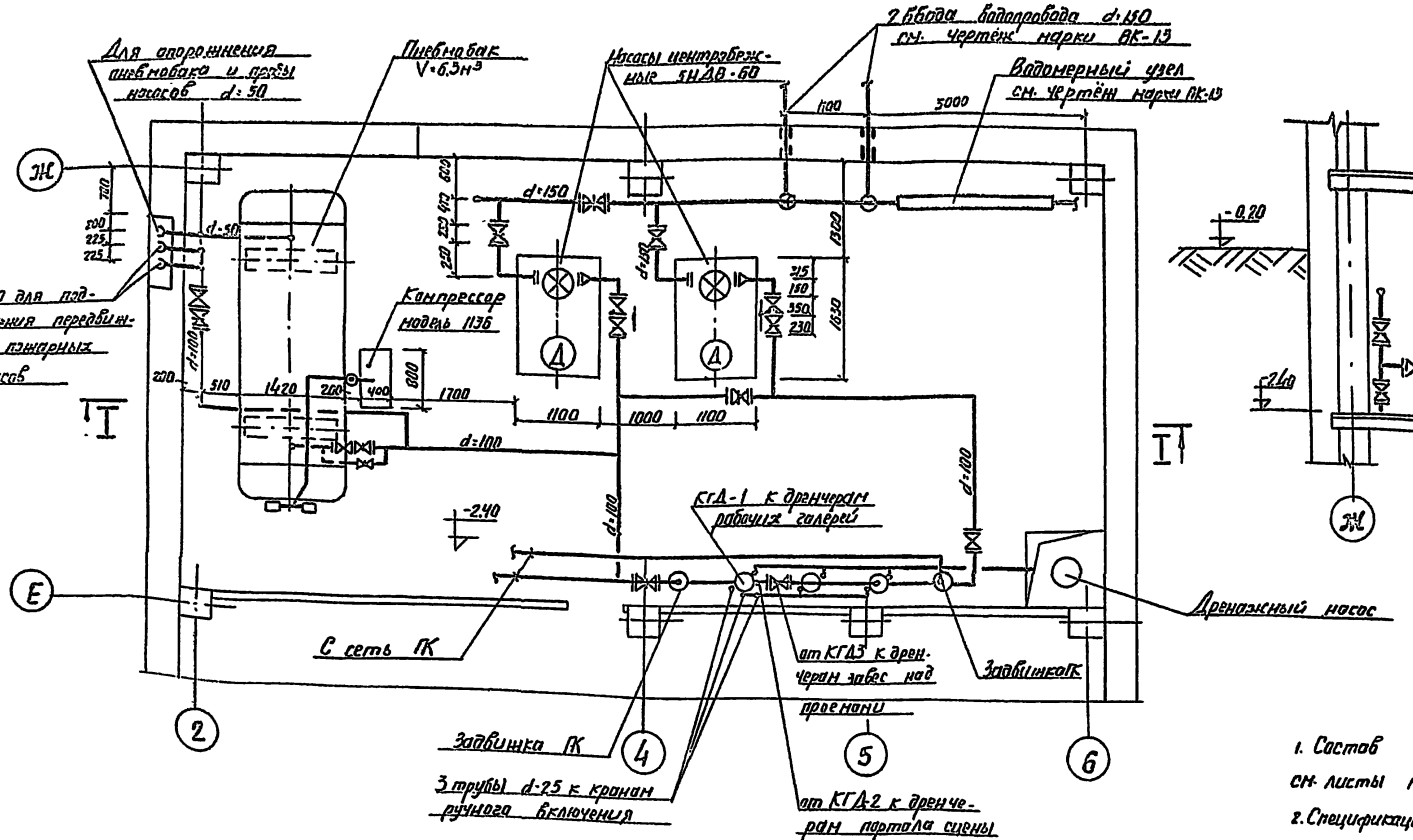

Разрез II-II

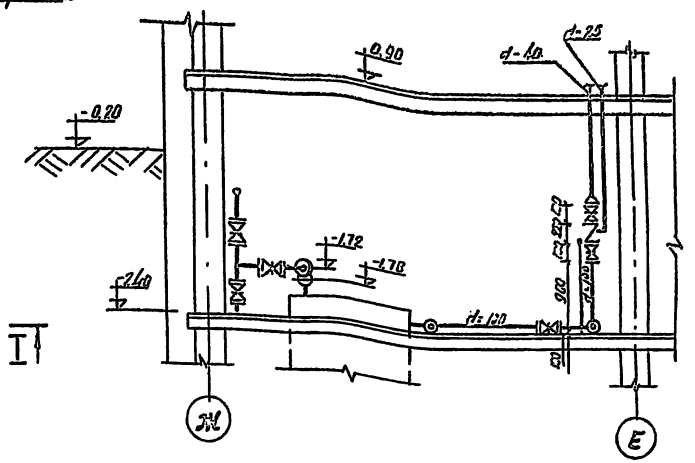

Разрез I-I

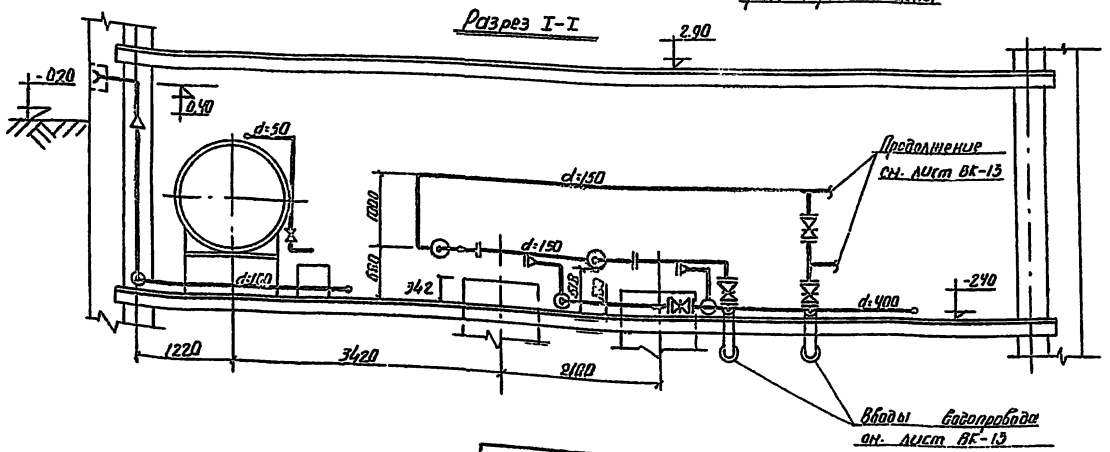

Примечания

1. Состав проекта и общие примечания см. листы марки ВК/ПА-1.2
2. Спецификацию оборудования и материалов по насосной станции см. лист ВК/ПА-4
3. Схему трубопроводов насосной станции см. лист ВК/ПА-10

1976	Сельский дом культуры с залом на 300 мест и административными помещениями в г. Кемерово	Автоматическая установка водяного пожаротушения. Насосная станция противопожарного водоснабжения	Типовой проект 262-12-151	Альбом I УАС АС 2	Лист ВК/ПА-9

ГИПРОНИИ Госгражданстроя

Инв. № подл. | Подпись и дата | Взам. инв. №

Здания и сооружения производственного назначения

Конструкции железобетонные

Конструкции стальные

Архитектурно-строительные чертежи

Отопление, вентиляция и кондиционирование воздуха

Водопровод и канализация

Электрическое освещение

Силовое электрооборудование

Автоматизация и диспетчеризация

Связь и сигнализация

Технологические решения

Генеральный план

Технологические решения

Архитектурно-строительные чертежи

Конструкции железобетонные

Конструкции стальные

Отопление, вентиляция и кондиционирование воздуха

Водопровод и канализация

Электрическое освещение

Силовое электрооборудование

Автоматизация и диспетчеризация

Связь и сигнализация

Технологические решения

Генеральный план

Здания и сооружения производственного назначения

Конструкции железобетонные

Конструкции стальные

Архитектурно-строительные чертежи

Отопление, вентиляция и кондиционирование воздуха

Водопровод и канализация

Электрическое освещение

Силовое электрооборудование

Автоматизация и диспетчеризация

Связь и сигнализация

Технологические решения

Генеральный план

Технологические решения

Архитектурно-строительные чертежи

Конструкции железобетонные

Конструкции стальные

Отопление, вентиляция и кондиционирование воздуха

Водопровод и канализация

Электрическое освещение

Силовое электрооборудование

Автоматизация и диспетчеризация

Связь и сигнализация

Технологические решения

Генеральный план

ГИПРОНИИ 1396-05 Формат А2

Аксонометрическая схема трубопроводов Насосной станции

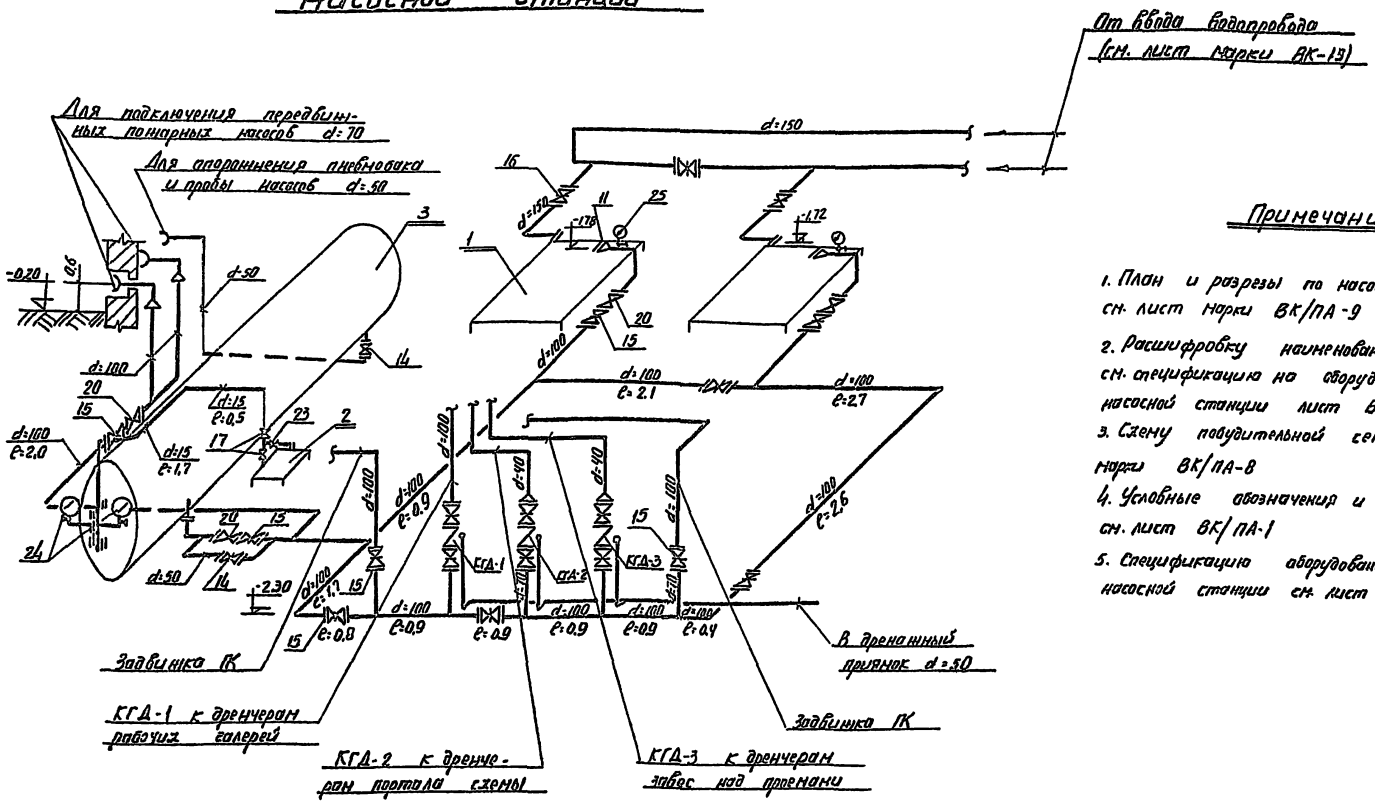

Примечания:

1. План и разрезы по насосной станции см. лист марки ВК/ПА-9
2. Расшифровку наименований позиций по схеме см. спецификацию на оборудование и материалов насосной станции лист ВК/ПА-4.
3. Схему побудительной сети см лист марки ВК/ПА-8
4. Условные обозначения и общие примечания см. лист ВК/ПА-1
5. Спецификацию оборудования и материалов насосной станции см. лист марки ВК/ПА-4

1976	Сельский дом культуры с залом на 500 мест и административными помещениями (в конструкциях МИ-04)	Аксонометрическая схема трубопроводов насосной станции	Типовой проект 262-12-151	Альбом II часть 2	Лист ВК/ПА-10

ЦНИИЭП зрелищных зданий и спортивных сооружений имени Б.С. Мезенцева Москва
Изм. отд. Д.Ф. Ст. инж. пр. Ст. инж. Рудерова Сотников Милова
14396-05 13

Крепление компрессора модели 1136 на фундаменте.

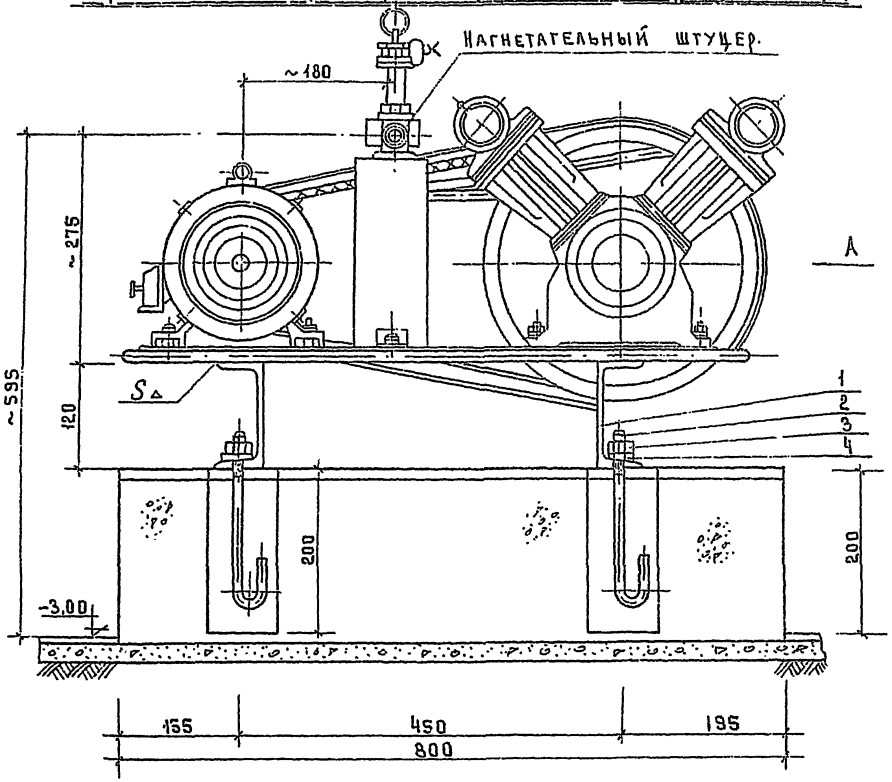

Вид по „А"

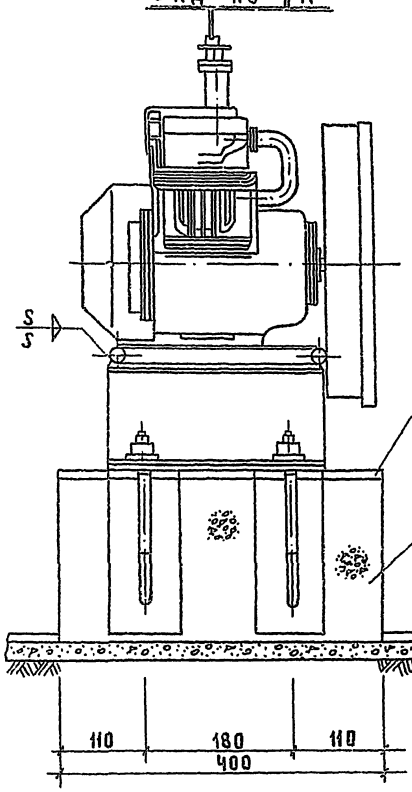

План фундамента.

м 1:10

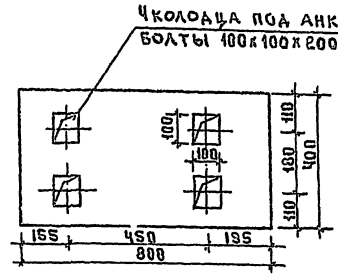

Поз. 1

Поперечина ~(▽)

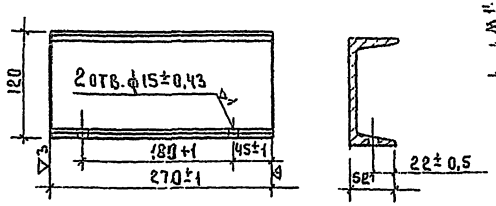

Материал: Швеллер 12 ГОСТ 8240-72 / Ст.3 ГОСТ 535-58

Вес = 2,80кг.

Поз. 2

Анкерный болт.

м 1:2 ▽3(▽)

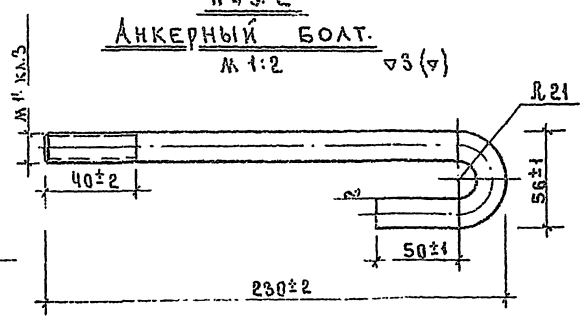

Материал: Круг 14 ГОСТ 2590-71 / 20 ГОСТ 1050-60

Вес = 0,38кг. l заг. = 346мм.

Примечания:

1. Сварку производить электродом Э42А ГОСТ 9467-60.
2. Фундамент под компрессор выполнять из бетона марки 150.

№ поз.	Обозначение	Наименование	Кол.	Вес (кг)	Примеч.
1		Поперечина	2	5,60	
2		Анкерный болт	4	1,52	
3		Гайка М16-6Н ГОСТ 5915-70	4	0,10	
4		Шайба 16-6Н ГОСТ 10906-66	4	0,12	

1976	Сельский дом культуры с залом на 300 мест и административными помещениями (конструкции КЖ-ОУ)	Установочный чертеж компрессора модели 1136.	Типовой проект 262-12-151	Альбом II часть 2	Лист ВК/ПА-14

Инв. № подл. | Подпись и дата | Взам. инв. №

Изм. Кол.уч. Лист № док. Подпись Дата

Гл.инж.пр. Гл.инж. Гл.архит. Гл.констр. Нач.отд. Проверил Разраб.

Энергетический институт им. Г.М.Кржижановского, г. Москва

Сооружения для спортивных площадок

Сокол

Копир.

Белаева

14396-05 14

Автоматизация системы водяного пожаротушения.

Состав проекта.

Наименование	Марка лист	Страница
Автоматизация системы водяного пожаротушения. Состав проекта. Пояснения к проекту.	АУ/ПА-1	14
Водяное пожаротушение. Схема автоматизации функциональная	АУ/ПА-2	15
Водяное пожаротушение. Схема соединений.	АУ/ПА-3	16
Водяное пожаротушение. Расположение электрических проводок.	АУ/ПА-4	17
Автоматизация системы водяного пожаротушения задание заводу-изготовителю. Перечень чертежей. Пояснения.	АУ/ПА-5	см. альбом V
Водяное пожаротушение. Задание заводу-изготовителю. Щит автоматического управления и сигнализации ЩАУС-1. Общий вид, компоновка аппаратуры с монтажной стороны.	АУ/ПА-6	-"-
Водяное пожаротушение. Задание заводу-изготовителю. Схема соединений щита ЩАУС-1 Лист 1. Листов 2.	АУ/ПА-7	-"-
Водяное пожаротушение. Задание заводу-изготовителю. Схема соединений щита ЩАУС-1 Лист 2. Листов 2.	АУ/ПА-7	-"-
Водяное пожаротушение. Задание заводу-изготовителю. Схема электрическая принципиальная. Лист 1. Листов 2.	АУ/ПА-8	-"-
Водяное пожаротушение. Задание заводу-изготовителю. Схема электрическая принципиальная. Лист 2. Листов 2.	АУ/ПА-8	-"-

Листы АУ/ПА-5÷АУ/ПА-8 приведены в альбоме V данного проекта.

Пояснения к проекту.

I. Общая часть.

Проект автоматизации системы водяного пожаротушения предусматривает ручное и автоматическое управление пожарными насосами, контроль за давлением и уровнем воды в водовоздушном баке и сигнализацию о состоянии системы и агрегатов.

В проекте разработаны электрические схемы на основании приборов аппаратуры серий по выпускаемой отечественной промышленностью.

Проект разработан в соответствии с действующими нормами и правилами и предусматривает мероприятия, обеспечивающие взрывобезопасность и пожаробезопасность при эксплуатации зданий. Гл. арх. пр. Куренной
Гл. инж. пр. Соколов

Щит автоматического управления и сигнализации ЩАУС-1 устанавливается в помещении насосной станции.

Датчик от регулятора-сигнализатора уровня, в водовоздушном баке, установить по месту на 30мм ниже верхнего расчетного уровня воды.

Питание к щиту ЩАУС-1 подводится по проекту силового электрооборудования.

II. Оборудование.

Система состоит из основного и автоматического водопитателей и распределительной сети с клапанами группового действия (КГД).

Основной водопитатель состоит из водопроводной сети и двух пожарных насосов марки 5НДЬ-60 агрегированные на одной оси с электродвигателями типа АО-81-4 мощностью 40 квт, напряжением 220/380 в переменного тока.

III. Управление и сигнализация.

Управление пожарными насосами предусмотрено ручное и автоматическое. Выбор управления насосами (ручного или автоматического) и выбор рабочего насоса осуществляется ключом со щита управления и сигнализации ЩАУС-1.

Ручное управление осуществляется кнопками со щита ЩАУС-1.

На автоматическом управлении выполняются следующие операции:

1. Переключение на резервный ввод при исчезновении напряжения на рабочем вводе.
2. Включение рабочего насоса от электроводяного сигнала (ЭВС) при открытии КГД и от регулятора-сигнализатора уровня при понижении уровня воды в водовоздушном баке.
3. Включение резервного насоса при отсутствии давления в напорном трубопроводе рабочего насоса.

Отключение насоса осуществляется выключателем ВА, установленным на щите ЩАУС-1.

Управление компрессором ручное (местное) при помощи кнопок. (см. проект силового электрооборудования).

Проектом предусмотрена следующая сигнализация.

Оперативная (световая).

1. Контроль напряжения на рабочем и резервном вводах.

Предупредительная (световая и звуковая-звонок).

1. Контроль давления в водовоздушном баке.

Требовшиля (световая и звуковая-сирена).

1. Открытие КГД.
2. Включение пожарного насоса.

1976	Сельский дом культуры с залом на 300 мест и администрат. помещениями / в конструкциях КИ-04 /	Автоматизация системы водяного пожаротушения. Состав проекта. Пояснения к проекту.	Типовой проект 262-12-151	Альбом II часть 2	Лист АУ/ПА-1	

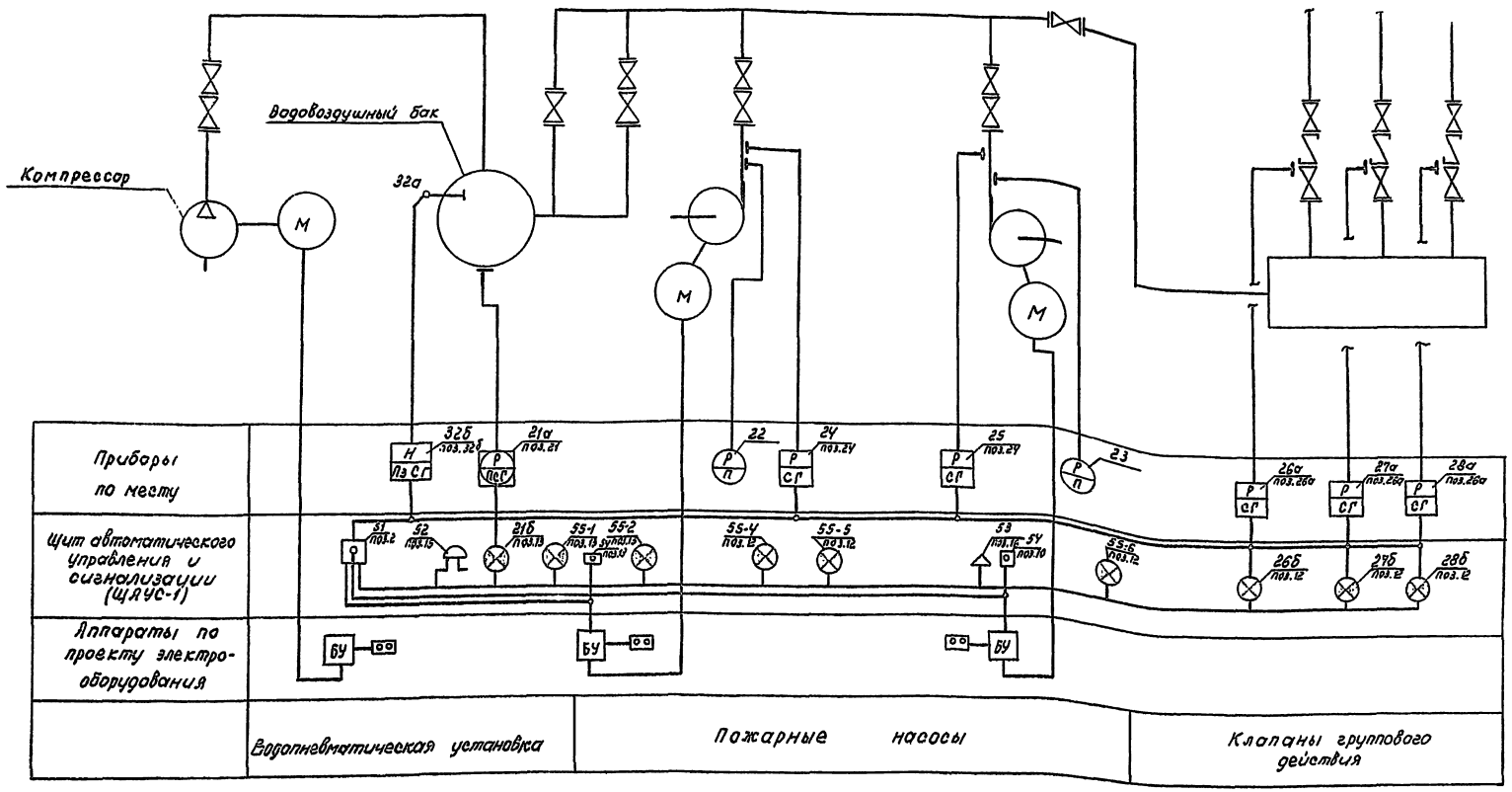

32б — Регулятор-сигнализатор уровня.
21 — Манометр электроконтактный.
22 — Манометр обыкновенный
23 — ——— " ———
24 — Реле давления.
25 — ——— " ———
26а — Электроводяной сигнал
27а — ——— " ———
28а — ——— " ———

51 — Универсальный переключатель
52 — Звонок электрический.
53 — Сирена электрическая.
54 — Кнопки управления.
55-1 — Контроль напряжения на рабочем вводе
55-2 — Контроль напряжения на резервном вводе.

55-4 — Насос N1 работает.
55-5 — Насос N2 работает.
55-6 — Аварийное отключение пожарного насоса
21б — Контроль давления в водовоздушном баке.
26б — Сработал КГД-1
27б — Сработал КГД-2
28б — Сработал КГД-3

Примечания:

1. Условные обозначения элементов выполнены по ГОСТ 3925-59.
2. У приборов в знаменателе указана позиция по спецификации.

1976	Сельский дом культуры с залом на 300 мест и административными помещениями /в конструкциях ИИ-04/	Водяное пожаротушение. Схема автоматизации функциональная	Типовой проект 262-12-151	Альбом II Часть 2	Лист АУ/ПЯ-2

14396-05 16

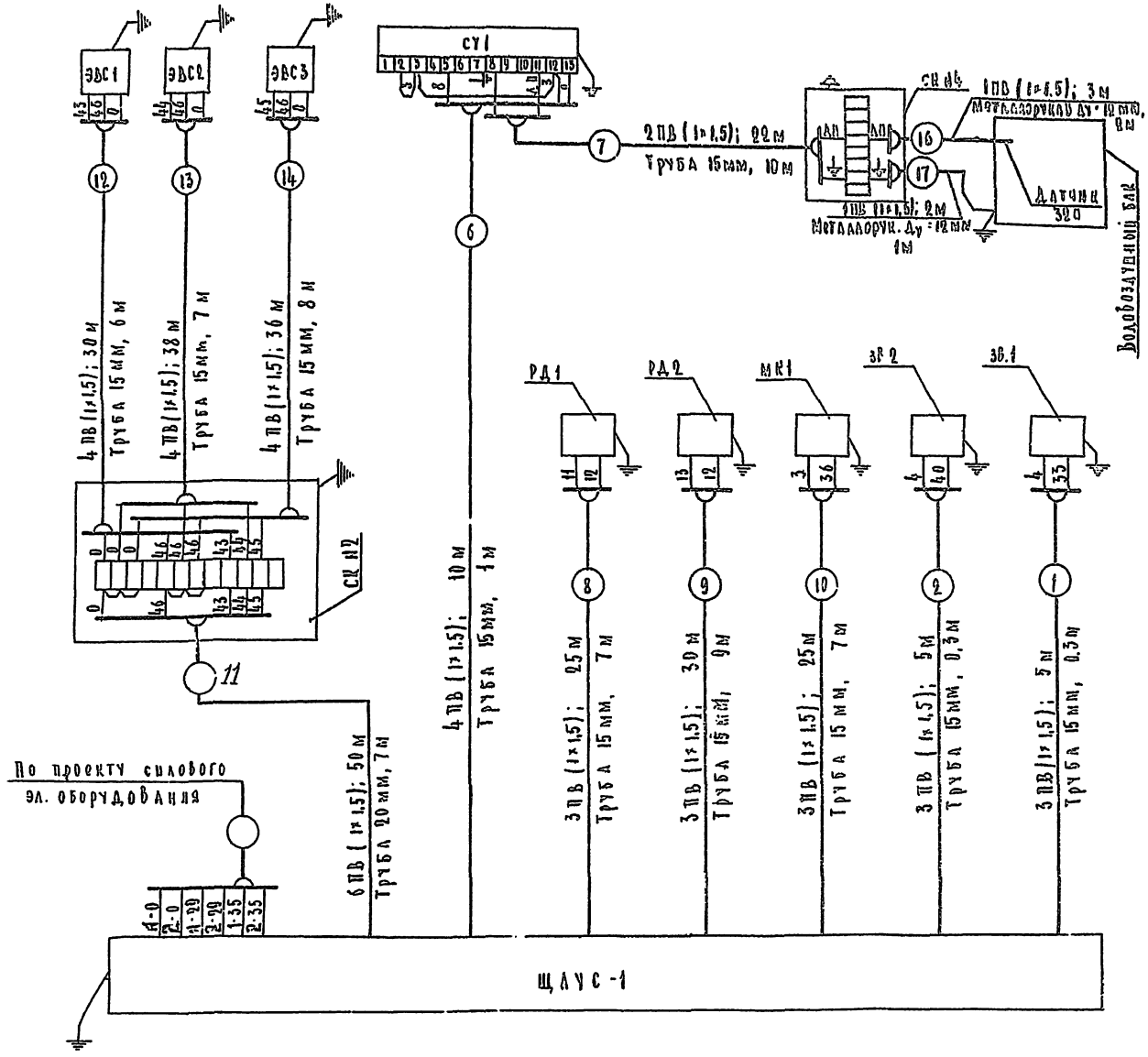

Перечень элементов

Поз.	Обозначение	Наименование и техническая характеристика	Кол.	Прим.
22Б	СУ1	Регулятор сигнализатор уровня ЭРСУ-2 220В, 50Гц	1	
24;25	РД1, РД2	Реле давления РД-12	2	
21	МК1	Манометр электроконтактный ЭКМ-1У	1	
26.1; 27.1; 28.1	ЭВС1÷ЭВС3	Электроводяной сигнал ЭВС-62	3	
52	38.1	Звонок электрический 380-220	1	
53	38.2	Сирена СС-1, 220В	1	
	СК №2	Коробка соединительная СК-12	1	
	СК №4	Коробка соединительная СК-8	1	
	ЩАУС-1	Щит автоматического управления и сигнализации	1	

Перечень кабелей проводов и труб.

Наименование	Марка и размер	Ед. изм.	Кол.	Прим.
Провод медный одножильный	ПВ 1×1.5 мм²	м	300	
Труба водогазопроводная с резьбой ГОСТ 3262-62	А-15, Ду 15мм	м	70	
То же	А-20, Ду 20 мм	м	10	
То же	А-40, Ду 40мм	м	1	
Металлорукав	РЗ-ЦХ-12-5	м	5	

1. Заземление щита, приборов, защитных металлических труб электропроводок выполнить согласно ПУЭ.
2. Работать совместно с чертежами АУ/ПА-3, АУ/ПА-8.
3. Символ „N" заменяется номером электродвигателя насоса, см. проект силового эл. оборудования.
4. Номера со штрихом N-0', N-29', N-35' от пожарного насоса №2.

1976	Сельский дом культуры с залом на 300 мест и административными помещениями (в конструкциях ИИ-04)	Водяное пожаротушение. Схема соединений.	Типовой проект 262-12-151	Альбом I часть 2	Лист АУ/ПА-3

Насосная станция. Выкопировка из плана. М 1:50

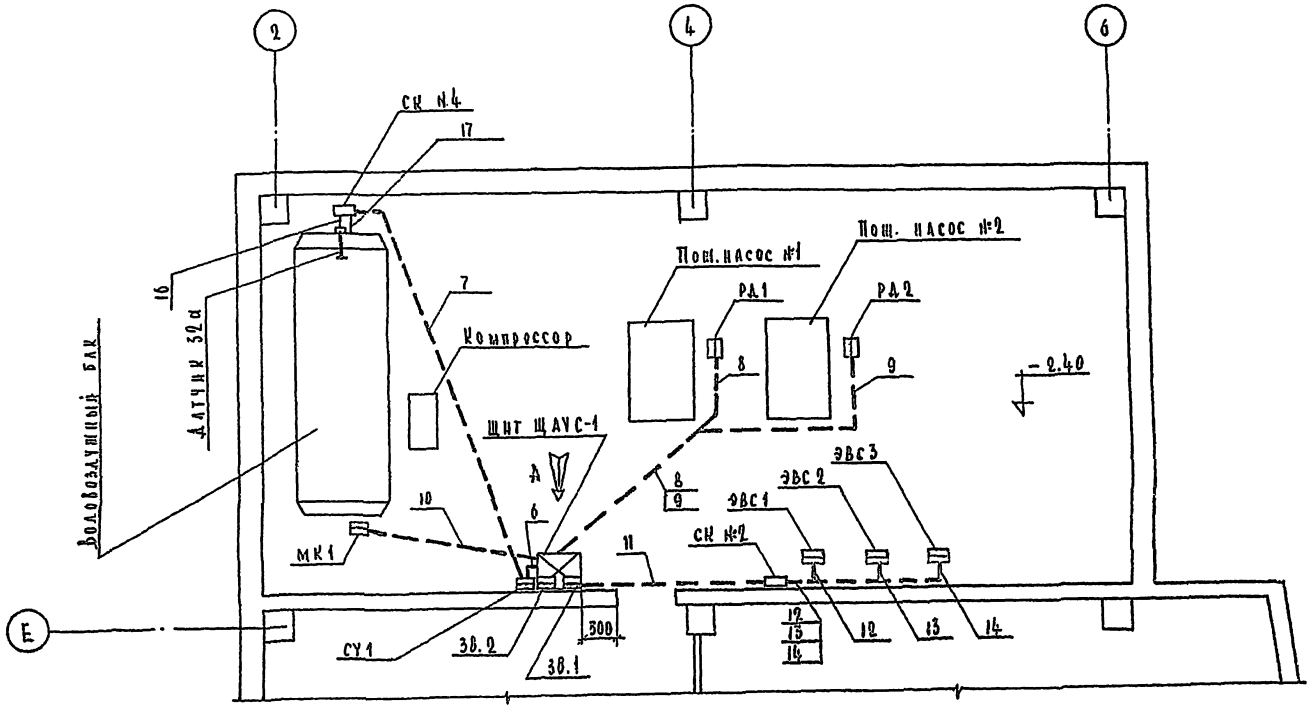

Вид по стрелке „А" М 1:50

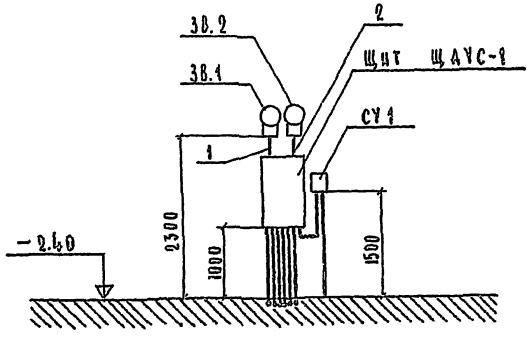

Примечания:

1. Щит, приборы и трубы обозначены в соответствии со схемой соединений, см. лист АУ/ПА-3
2. Трубы, обозначенные пунктирной линией, прокладываются в полу.
3. Работать совместно с чертежом АУ/ПА-3.

1976	Сельский дом культуры с залом на 300 мест и административными помещениями у в конструкциях НИ-ОУ	Расположение электрических проводов.	Типовой проект 262-12-151	Альбом II часть 2	Лист АУ/ПА-4

Гл. арх. пр. Куренной
Нач. отд. 4 Бенгин
Гл. инж. пр. Сидоров
Рук. гр. Соколов
Проверил Ляглаев
Конировал Сидоров
Зуева
Нач. отд.
Гл. инж. пр.
Рук. гр.
Проверил
Конировал
Бельмозерцева

Гр. Арх. пр. Сидоров
Нач. отд. 4 Бенгин
Гл. инж. пр. Сидоров
Рук. гр. Соколов
Проверил Ляглаев
Конировал Зуева

Проект
Сельский дом культуры с залом на 300 мест и административными помещениями у в конструкциях НИ-ОУ

Расположение электрических проводов.

Типовой проект 262-12-151

Альбом II часть 2

Лист АУ/ПА-4

1996-05

(18)

gost.e-ecolog.ru