ТИПОВОЙ ПРОЕКТ
962-12-151

СЕЛЬСКИЙ ДОМ КУЛЬТУРЫ С ЗАЛОМ НА 300 МЕСТ

С АДМИНИСТРАТИВНЫМИ ПОМЕЩЕНИЯМИ /В КОНСТРУКЦИЯХ ИИ-ОЧ/

АЛЬБОМ II

ЧАСТЬ 1

14396-04
ЦЕНА 3-12

gost.e-ecolog.ru

ТИПОВОЙ ПРОЕКТ

262-12-151

СЕЛЬСКИЙ ДОМ КУЛЬТУРЫ С ЗАЛОМ НА 300 МЕСТ

С АДМИНИСТРАТИВНЫМИ ПОМЕЩЕНИЯМИ /В КОНСТРУКЦИЯХ ИИ-ОЧ/

СОСТАВ ПРОЕКТА

АЛЬБОМ О		МАТЕРИАЛЫ ДЛЯ ПРИВЯЗКИ ЧЕРТЕЖИ РАБОТ НУЛЕВОГО ЦИКЛА
АЛЬБОМ I	/часть 1/	АРХИТЕКТУРНО - СТРОИТЕЛЬНЫЕ, ТЕХНОЛОГИЧЕСКИЕ И КОНСТРУКТИВНЫЕ ЧЕРТЕЖИ
	/часть 2/	СТАЛЬНЫЕ ОПАЛУБКИ - СТАДИЯ КМ
АЛЬБОМ II	/часть 1/	САНИТАРНО - ТЕХНИЧЕСКИЕ ЧЕРТЕЖИ, АВТОМАТИЗАЦИЯ САНТЕХУСТРОЙСТВ
	/часть 2/	ПРОТИВОПОЖАРНАЯ АВТОМАТИКА
АЛЬБОМ III	/часть 1/	ЭЛЕКТРОТЕХНИЧЕСКАЯ ЧАСТЬ, УСТРОЙСТВО РАДИО И СВЯЗИ, КИНОТЕХНОЛОГИЯ
	/часть 2/	ОБОРУДОВАНИЕ КИНОЭКРАНА
АЛЬБОМ IV		МЕХАНИЧЕСКОЕ ОБОРУДОВАНИЕ СЦЕНЫ
АЛЬБОМ V		ЗАДАНИЕ ЗАВОДАМ ИЗГОТОВИТЕЛЯМ
АЛЬБОМ VI		ИЗДЕЛИЯ ЗАВОДСКОГО ИЗГОТОВЛЕНИЯ
АЛЬБОМ VII		ЗАКАЗНЫЕ СПЕЦИФИКАЦИИ
АЛЬБОМ VIII	/часть1/ /часть2/	СМЕТЫ
АЛЬБОМ IX		ВАРИАНТ ДВОЙНОГО ИСПОЛЬЗОВАНИЯ ПОМЕЩЕНИЙ ПЕРВОГО ЭТАЖА

АЛЬБОМ I

ЧАСТЬ 1

РАЗРАБОТАН
ЦНИИЭП зрелищных зданий и спортивных сооружений им. Б.С. Мезенцева

ТЕХНИЧЕСКИЙ ПРОЕКТ УТВЕРЖДЕН ГОСГРАЖДАНСТРОЕМ
ПРИКАЗ №6 ОТ 9.I. 1976г.
РАБОЧИЕ ЧЕРТЕЖИ ВВЕДЕНЫ В ДЕЙСТВИЕ
ЦНИИЭП зрелищных зданий и спортивных сооружений им. Б.С. Мезенцева
ПРИКАЗ №141 от 30/VI-1976г.

СОДЕРЖАНИЕ АЛЬБОМА „II" ЧАСТЬ 1

№№ п/п	НАИМЕНОВАНИЕ ЧЕРТЕЖЕЙ	МАРКА	СТР
	САНИТАРНО-ТЕХНИЧЕСКИЕ ЧЕРТЕЖИ „ОВ"		
1	ЗАГЛАВНЫЙ ЛИСТ	ОВ-1	3
2	ПОЯСНЕНИЯ К ПРОЕКТУ	ОВ-2	4
3	УСЛОВНЫЕ ОБОЗНАЧЕНИЯ	ОВ-3	5
4	ХАРАКТЕРИСТИКА ОТОПИТЕЛЬНО-ВЕНТИЛЯЦИОННЫХ СИСТЕМ ОСНОВНЫЕ ПОКАЗАТЕЛИ ПРОЕКТА	ОВ-4	6
5	СВОДНАЯ СПЕЦИФИКАЦИЯ МАТЕРИАЛОВ И ОБОРУДОВАНИЯ /ЛИСТ 1/	ОВ-5	7
6	СВОДНАЯ СПЕЦИФИКАЦИЯ МАТЕРИАЛОВ И ОБОРУДОВАНИЯ /ЛИСТ 2/.	ОВ-6	8
7	СВОДНАЯ СПЕЦИФИКАЦИЯ МАТЕРИАЛОВ И ОБОРУДОВАНИЯ /ЛИСТ 3/	ОВ-7	9
8	ПЛАН ПОДВАЛА	ОВ-8	10
9	ПЛАН 1 ЭТАЖА	ОВ-9	11
10	ПЛАН 2 ЭТАЖА	ОВ-10	12
11	СХЕМА СИСТЕМЫ ОТОПЛЕНИЯ №1	ОВ-11	13
12	СХЕМЫ СИСТЕМ ОТОПЛЕНИЯ №2 И №3 СХЕМА ОБВЯЗКИ БОЙЛЕРА	ОВ-12	14
13	СХЕМА ТЕПЛОСНАБЖЕНИЯ СЕКЦИЙ ПОДОГРЕВА СИСТЕМ П-1; П-2; ВЗ-1; ВЗ-2 УСТАНОВКА РЕГУЛИРУЮЩЕГО КЛАПАНА НА ТРУБОПРОВОДЕ	ОВ-13	15
14	ТЕПЛОВОЙ УЗЕЛ ДЛЯ ТЕПЛОНОСИТЕЛЯ 150-70°. СПЕЦИФИКАЦИЯ	ОВ-14	16
15	ТЕПЛОВОЙ УЗЕЛ ДЛЯ ТЕПЛОНОСИТЕЛЯ 95-70°. СПЕЦИФИКАЦИЯ	ОВ-15	17
16	СХЕМЫ СИСТЕМ ВЕНТИЛЯЦИИ П-1; П-2; ВЗ-1; ВЗ-2; ВЕ-1	ОВ-16	18
17	СХЕМЫ СИСТЕМ ВЕНТИЛЯЦИИ В-1; В-2; В-3; В-4; В-5; В-6; В-7; В-8; В-9	ОВ-17	19
18	МАШЗАЛ. ПЛАН. РАЗРЕЗ 1-1	ОВ-18	20
19	МАШЗАЛ. РАЗРЕЗЫ 2-2, 3-3. СПЕЦИФИКАЦИЯ	ОВ-19	21
20	ВЕНТКАМЕРЫ №1 И №2 ПЛАНЫ И РАЗРЕЗЫ	ОВ-20	22
21	ВЕНТКАМЕРЫ №1 И №2 СПЕЦИФИКАЦИЯ	ОВ-21	23
22	ЗВЕНО ПРЯМОГО УЧАСТКА АСБОЦЕМЕНТНОГО ВОЗДУХОВОДА „ВК"	ОВ-22	24
23	СОСТАВ ПРОЕКТА. ОСНОВНЫЕ ПОКАЗАТЕЛИ. ГЕНПЛАН УЧАСТКА	ВК-1	25
24	ПОЯСНИТЕЛЬНАЯ ЗАПИСКА. ПРИМЕЧАНИЯ К МОНТАЖУ	ВК-2	26
25	СПЕЦИФИКАЦИЯ МАТЕРИАЛОВ И ОБОРУДОВАНИЯ.	ВК-3	27
26	ПЛАН ПОДВАЛА С НАНОСКОЙ СЕТЕЙ ВОДОПРОВОДА	ВК-4	28
27	ПЛАН 1-ГО ЭТАЖА С НАНОСКОЙ СЕТЕЙ ВОДОПРОВОДА	ВК-5	29
28	ПЛАН 1-ГО ЭТАЖА С НАНОСКОЙ СЕТЕЙ КАНАЛИЗАЦИИ	ВК-6	30
29	ПЛАН 2-ГО ЭТАЖА С НАНОСКОЙ СЕТЕЙ ВОДОПРОВОДА И КАНАЛИЗАЦИИ	ВК-7	31
30	ПЛАН КРОВЛИ С СЕТЯМИ ВОДОПРОВОДА И КАНАЛИЗАЦИИ	ВК-8	32
31	СХЕМА ПО ХОЗЯЙСТВЕННОМУ И ПРОТИВОПОЖАРНОМУ ВОДОПРОВОДУ	ВК-9	33
32	РАЗРЕЗЫ ПО ХОЗ.-ФЕКАЛЬНОЙ КАНАЛИЗАЦИИ	ВК-10	34
33	РАЗРЕЗЫ ПО ХОЗ.-ФЕКАЛЬНОЙ КАНАЛИЗАЦИИ И ВОДОСТОКАМ.	ВК-11	35
34	РАЗРЕЗЫ ПО ВОДОСТОКАМ	ВК-12	36
35	ВВОД ВОДОПРОВОДА, ВОДОМЕРНЫЙ УЗЕЛ, ПЛАН, РАЗРЕЗЫ. СХЕМА	ВК-13	37
36	УСТАНОВОЧНЫЙ ЧЕРТЕЖ ПОЖАРНОГО КРАНА d-70мм. ВО ВСТРОЕННОМ И НАВЕСНОМ ШКАФЧИКЕ	ВК-14	38
37	ПОЛКИ ДЛЯ ПОЖАРНЫХ ЛЬНЯНЫХ РУКАВОВ d-70мм., l-10м.	ВК-15	39
38	УСТАНОВОЧНЫЙ ЧЕРТЕЖ СПАРЕННОГО ПОЖАРНОГО КРАНА d=50	ВК-16	40
	АВТОМАТИЗАЦИЯ САНТЕХУСТРОЙСТВ - „АУ"		
39	АВТОМАТИЗАЦИЯ САНТЕХУСТРОЙСТВ. ПЕРЕЧЕНЬ ЧЕРТЕЖЕЙ. ПОЯСНЕНИЯ К ПРОЕКТУ	АУ-1	41
40	СИСТЕМЫ П-1; П-2, ВЗ-1, В-1 ÷ В-3, В-5, В-8. СХЕМЫ АВТОМАТИЗАЦИИ. ФУНКЦИОНАЛЬНЫЕ	АУ-2	42
41	СХЕМА СОЕДИНЕНИЙ	АУ-3	43
42	СХЕМА СОЕДИНЕНИЙ	АУ-4	44
43	СХЕМА СОЕДИНЕНИЙ	АУ-5	45
44	МАШЗАЛ. ПЛАН. ФРАГМЕНТЫ ПОЭТАЖНЫХ ПЛАНОВ. РАСПОЛОЖЕНИЕ ЭЛЕКТРИЧЕСКИХ ПРОВОДОК	АУ-6	46
45	ПОЖАРНАЯ СИГНАЛИЗАЦИЯ	ПС-1 ÷ ПС-4	47 (50)

1976	СЕЛЬСКИЙ ДОМ КУЛЬТУРЫ С ЗАЛОМ НА 300 МЕСТ, С АДМИНИСТРАТИВНЫМИ ПОМЕЩЕНИЯМИ /В КОНСТРУКЦИЯХ ИИ-04/	СОДЕРЖАНИЕ АЛЬБОМА II ЧАСТЬ 1	ТИПОВОЙ ПРОЕКТ 262-12-151	АЛЬБОМ II ЧАСТЬ 1	ЛИСТ 1

ФОРМАТ 22 14396-04 3

Состав проекта

Наименование	Лист	Стр.
Заглавный лист	ОВ-1	3
Пояснения к проекту	ОВ-2	4
Условные обозначения	ОВ-3	5
Характеристика отопительно-вентиляционного оборудования. Основные показатели проекта.	ОВ-4	6
Сводная спецификация материалов и оборудования (лист1)	ОВ-5	7
Сводная спецификация материалов и оборудования (лист2)	ОВ-6	8
Сводная спецификация материалов и оборудования (лист3)	ОВ-7	9
План подвала	ОВ-8	10
План 1 этажа	ОВ-9	11
План 2 этажа	ОВ-10	12
Схема системы отопления N1	ОВ-11	13
Схемы системы отопления N2 и N3. Схема обвязки бойлера.	ОВ-12	14
Схема теплоснабжения секций подогрева систем П-1; П-2; В3-1; В3-2. Установка регулирующего клапана на трубопроводе.	ОВ-13	15
Тепловой узел для теплоносителя 150°-70°С. Спецификация	ОВ-14	16
Тепловой узел для теплоносителя 95°-70°С. Спецификация.	ОВ-15	17
Схемы систем вентиляции П-1; П-2; В3-1; В3-2; ВЕ-1.	ОВ-16	18
Схемы систем вентиляции В-1; В-2; В-3; В-4; В-5; В-6; В-7; В-8; В-9.	ОВ-17	19
Машзал. План, разрез 1-1	ОВ-18	20
Машзал. Разрезы 2-2; 3-3. Спецификация	ОВ-19	21
Венткамеры N1 и N2. Планы, разрезы	ОВ-20	22
Венткамеры N1 и N2. Спецификация.	ОВ-21	23
Звено прямого участка асбоцементного воздуховода.	ОВ-22	24

Типовые чертежи, привязываемые к проекту, приобретаются в Тбилисском филиале ЦИТП (г.Тбилиси, 19, ул.Церетели, 115)

NN п/п.	Наименование	Серия и инвент. номер ЦИТП
1	Средства крепления нагревательных и фантежных приборов	3.904-5 вып.1
2	Средства крепления трубопроводов	3.904-5 вып.2
3	Приточные вентиляционные камеры типа 1ПК10÷1ПК150 производительностью от 3.5 до 150 тыс. м³/час	3.904-15 вып.1-3
4	Решетки воздухоприточные тип РР	1.494-8
5	Решетки щелевые регулирующие тип Р	1.494-10
6	Шумоглушители вентиляционных установок	4.904-18
7	Гибкие вставки для центробежных вентиляторов общего назначения.	2.494-8 вып.1.
8	Двери и люки для вентиляционных камер	4.904-62
9	Крепление стальных неизолированных воздуховодов	3.904-10
10	Детали тепловой изоляции трубопроводов и оборудования	2.422-4 вып. 1,2,3
11	Заслонки воздушные унифицированные для систем вентиляции	1.494-14 вып.2
12	Изделия и детали трубопроводов для тепловых сетей. Грязевики.	4.903-10 вып.6
13	Установка и крепление центробежных вентиляторных агрегатов на кронштейнах	1.494-12

Типовой проект разработан в соответствии с действующими нормами и правилами и предусматривает мероприятия, обеспечивающие взрывобезопасность и пожаробезопасность при эксплуатации здания.

Гл. инж. проекта /Ширкевич/

Перечень ГОСТов, применяемых в проекте: 3262-75, 8437-75, 8509-72, 8732-70, 10704-63*, 18161-72, 18162-72, 12676-67*, 8730-67*, 8240-72, 17715-72, 19904-74, 12184-66*.

1976	Сельский дом культуры с залом на 300 мест с административными помещениями (в конструкциях ИИ-04)	Заглавный лист	Типовой проект 262-12-151	Альбом II часть 1	Лист ОВ-1

Формат А2

Пояснения к проекту

Общая часть

Проект отопления и вентиляции сельского дома культуры на 300 мест с административными помещениями разработан для строительства на территории с обычными условиями IБ подрайона, II и III климатических районов с расчетными температурами наружного воздуха:

Зимний период года				Летний период года	
Климатический пояс	Для отопления	Для вентиляции		Для вентиляции	
	Температура °С	Температура °С	Теплосодерж. ккал/кг	Температура °С	Теплосодерж. ккал/кг
I	-40°	-28	-6,5	21	10,7
II	-30°	-19	-4,2	22	10,9
III	-20°	-9,5	-1,4	25	12,1

Внутренние температуры, воздухообмены и надбавки к теплопотерям приняты в соответствии с требованиями СНиП II-33-75 ; СНиП II-А.7-71; СНиП II-А.8-71; II-А.16-71.

Величины сопротивления теплопередаче ограждающих конструкций (R_o) приняты:

NN п/п	Наименование ограждающих конструкций	R_o при расчетной наружной температуре		
		-20°С	-30°С	-40°С
1	Наружные стены из керамзитобетона	1,5	1,7	1,89
2	Окна	0,4	0,4	0,4
3	Витражи	0,33	0,33	0,33
4	Покрытие по многопустотным плитам	1.086	1.086	1.266
5	Покрытие по ребристым плитам	1.02	1.26	1.43

Теплоснабжение

Теплоснабжение здания предусматривается от внешнего источника тепла. Теплоноситель - вода с параметрами 150-70°С или 95-70°С. Потребители тепла - системы отопления, вентиляции и горячего водоснабжения.

В зависимости от условий присоединения к наружным тепловым сетям могут быть приняты следующие основные схемы присоединения потребителей к источнику тепла:

Температура первичного теплоносителя	Схема питания от внешнего источника	Потребители		
		Отопление	Вентиляция	Горячее водоснабжение
150°С	Двухтрубная	Через элеватор $t_п$ = 115°С	Непосредственная	Закрытая через водоподогреватели
95°С 70°С	Четырехтрубная (две трубы отопления и две горячего водоснабжения)	Непосредственная	Непосредственная	Непосредственная

Тепловые нагрузки потребителей и располагаемый напор на вводе приведены в основных показателях проекта на листе ОВ-4.

Отопление

Для здания дома культуры запроектированы три самостоятельные ветки системы отопления. Система N1 обслуживает все административные помещения здания, система N2 - зрительный зал, система N3 - сцену. Система N1 принята однотрубная с „П" образными стояками /тупиковая/ с нижней разводкой подающей и обратной магистралей, системы N2 и N3 - двухтрубными, тупиковыми с нижней разводкой магистралей. Воздухоудаление из систем осуществляется через воздушные краны у приборов. Магистральные трубопроводы, прокладываемые в машзале и подпольных каналах диаметром до 50мм, изолируются минераловатным пухшнуром слоем 30мм, диаметром свыше 50мм минераловатными скорлупами d=40мм на связке из фенольных смол с последующей обверткой лакостеклотканью. Уклон трубопроводов не менее 0.002. Направление уклонов указано на схемах трубопроводов. Характеристику систем водяного отопления см. лист ОВ-4.

Вентиляция

Для здания дома культуры запроектирована приточно-вытяжная вентиляция с механическим побуждением. Здание обслуживает приточная система П-1, предусматривающая рециркуляцию, очистку и подогрев приточного воздуха. Воздухообмен в зрительном зале определен из условия ассимиляции избытков тепла в летнее время. Воздухообмен административных помещений и клубной части - по кратностям обмена. Приточный воздух подается непосредственно в помещения. Вытяжка из зрительного зала - естественная. Самостоятельная приточная система П-2 предусмотрена для кинопроекционной. Характеристику вентиляционного оборудования см. на листе ОВ-4. Воздухозаборная и вытяжные шахты, подпольные каналы, архитектурные решетки и шумоглушители выполняются по чертежам строительной части проекта.

Автоматизация и контроль работы отопительно-вентиляционных установок выделены в самостоятельный раздел настоящего проекта.

Строительство спортивных сооружений зданий и клубных учреждений

Гл. инж. пр. Колчанов
Рук. группы Шнурков
Гл. конструктор Шнуренко
Нач. отд. N2 Шнуренко
Гл. инж. отд. Шнуренко
Проверил Шнуренко
Н. контроль Шнуренко
Составил Шнуренко

Формат А2 14395-04

Условные обозначения.

- Подающий трубопровод системы отопления.
- Обратный трубопровод системы отопления
- Подающий трубопровод системы теплоснабжения.
- Обратный трубопровод системы теплоснабжения.
- Трубопровод в подпольном канале.
- Водопровод.
- Соединение трубопроводов.
- Перекрещивание трубопроводов (без соединения
- Задвижка параллельная.
- Вентиль запорный
- Тройник с пробкой.
- Кран для спуска воздуха.
- Регулирующий клапан с электроприводом
- Переход на другой диаметр трубопровода.
- Термометр технический.
- Манометр с трехходовым краном.
- Направление уклона трубопровода.
- Обратный клапан.
- Конвектор „Комфорт."
- Конвектор „Комфорт" с краном для выпуска воздуха.
- Кран пробно-спускной.
- Трубопровод с вертикальным стояком.

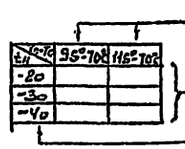

Параметры теплоносителя в °С.

$t_н$ \ $t_{н-70}$	95°-70°	115°-70°
-20		
-30		
-40		

Тип конвектора „Комфорт."

Расчетная температура наружнего воздуха в °С.

$d_y=25(d_y=20)$
$d_y=20(d_y=20)$

Диаметры в числители даны для теплоносителя 95°-70°С, в заменателе – для 115°-70°С, без скобок для $t_н=-30°$, -40°С, в скобках для $t_н=-20°С$.

③ Номер стояка системы отопления.

150×100
▽6.30

Воздуховод прямоугольного сечения. Размер воздуховода 150×100 мм. Отметка низа воздуховода ▽6.30.

PP 2 — Запорно-регулирующая воздухоприточная решетка размером 400×100 мм.

P150 — Щелевая регулирующая решетка на вытяжке размером 150×150.

P200 — Щелевая регулирующая решетка на притоке размером 200×200.

Переход на другой материал или другое сечение.

Место установки дроссельных шайб.

Заслонка воздушная с электроприводом.

Л.З. — Лючок с заглушкой для замеров.

200×200(200)
М
500
3.5

Воздуховод в схеме
Сечение воздуховода в мм.
Материал (М - металл).
Расход воздуха в м³/час.
Скорость м/сек

±200 — Количество вентиляционного воздуха в помещении.

Трубопровод горячего водоснабжения.

Циркуляционная горячего водоснабжения.

1976	Сельский дом культуры с залом на 300 мест с административными помещениями (в конструкции НН-04)	Условные обозначения.	Типовой проект 262-12-151	Альбом II часть	Лист 08-3

Формат 22 (1396-04)

Характеристика отопительно-вентиляционного оборудования.

№ сист. тип камер	№ листа по проекту	Наименование обслуживаемых помещений	Обозначение заказа	Вентилятор: тип	№	Схема исп.	Полож. кожуха	Производ. м³/час	Напор н кг/м²	n об/мин	Электродвигатель: тип	N квт	n об/мин	Калориферы: Расчет. т-ра t°	Расчетный расход тепла ккал/час	Т-ра нагрева от	до	Теплоносит. 95°-70°С: модель	к-во	Теплоносит. 150°-70°С: модель	к-во	Примечания.
П-1 1ПК-50	ОВ-16	Зрительный зал, административные помещения	Л12,5-4	Ц4-70	12,5	6	Л45°	40139	84	600	Л02-11-6	17	970	-20	148000	+0,2	+18	КВС11-П КВС12-П	1 1	КВС11-П КВС12-П	1 1	—
														-30	205000	-4,5	+18	КВС11-П КВС12-П	1 1	КВС11-П КВС12-П	1 1	
														-40	251000	-9,2	+18	КВС11-П КВС12-П	1 1	КВС11-П КВС12-П	1 1	
П-2	ОВ-16	Кинопроекционная	А3,2105-1	Ц4-70	3,2	1	Л0°	1530	34	1400	АОЛ22-4	0,4	1400	-20	159000	-20	+16	КВС6-П	1	КВС6-П	1	—
														-30	204000	-30	+15	КВС6-П	1	КВС6-П	1	
														-40	248000	-40	+16	КВБ6-П	1	КВС6-П	1	
В3-1	ОВ-16	Ворота в помещении склада мебели	А6,3	К109-19	6,3	К+СА	-	7810	—	1450	А02-31-4	2×2,2	1450	-20	59000	+12	+40	КВБ2-П-01	4	КВБ2-П-01	4	Расчетную производительность регулировать углом установки лопаток вентилятора.
														-30	78200	+12	+50	КВБ2-П-01	4	КВБ2-П-01	4	
														-40	95100	+12	+60	КВБ2-П-01	4	КВБ2-П-01	4	
В3-2	ОВ-16	Технический проем для загрузки почты	АПВС-50-30	ОБ-300	4	1	-	3300	—	3000	А02-12-2	1,1	3000	-20	17200	+16	+35	спиральн. навивной	1	спиральн. навивной	1	—
														-30	25500	+16	+45	—"—	1	—"—	1	
														-40	29500	+16	+50	—"—	1	—"—	1	

Характеристика оборудования вытяжных систем.

№ системы	№ листа по проекту	Наименование обслуживаемых помещений	Обозначение заказа	Вентилятор: тип размер	№	Схема исп.	Пол. кожуха	Производительн. м³/час	Напор н кг/м²	n об/мин	Электродвигатель: тип	N квт	n об/мин
В-1	ОВ-19	Административные помещения (в осях	А5105-1	Ц4-70	5	1	П0°	3470	40	930	АОЛ2-21-6	0,8	930
В-2	ОВ-19	Фойе	А5105-1	Ц4-70	5	1	П0°	3300	40	930	АОЛ2-21-6	0,8	930
В-3	ОВ-19	Сан. узлы (в осях	А2,5105-1	Ц4-70	2,5	1	Л0°	440	24	1400	АОЛ11-4	0,12	1400
В-4	ОВ-19	Буфет	А3,2100-1	Ц4-70	3,2	1	П0°	660	30	1400	АОЛ21-4	0,27	1400
В-5	ОВ-19	Административные помещения (в осях	А5105-1	Ц4-70	5	1	П0°	3200	40	930	АОЛ2-21-6	0,8	930
В-6	ОВ-19	Операционный зал почты и сберкассы.	А3,2100-1	Ц4-70	3,2	1	П0°	750	30	1400	АОЛ21-4	0,27	1400
В-7	ОВ-19	Кинопроекционная	А3,2105-1	Ц4-70	3,2	1	Л0°	1530	34	1400	АОЛ22-4	0,4	1400
В-8	ОВ-19	Сан. узлы (в осях	А3,2105-1	Ц4-70	3,2	1	П0°	1400	36	1400	АОЛ22-4	0,4	1400
В-9	ОВ-19	Аккумуляторная		Ц4-70	2,5	1	П90°	600	18	1380	ВАО-071-4	0,27	1380
ВЕ-1	ОВ-16	Зрительный зал.	2 КВУ 1000×1800					19400					

Характеристика системы водяного отопления.

№ сист.	Обслуживаем. помещение	Климатический пояс I: Расход тепла ккал/час	Сопр. сист. отопл. кг/м²: 95°-70°С	115°-70°С	II: Расход тепла ккал/час	Сопр. сист. отопл. кг/м²: 95°-70°С	115°-70°С	III: Расход тепла ккал/час	Сопр. сист. отопл. кг/м²: 95°-70°С	115°-70°С
1	Админ. помещ.	114000	800	504	121000	810	580	129350	810	580
2	Сцена.	12300	780	410	13200	1030	520	13700	1030	520
3	Зрит. зал.	11100	720	400	12000	880	490	13000	880	490

Основные показатели проекта

№ п/п	Наименование		Един. измер	При расчетной т-ре наружного воздуха °С: -20	-30	-40
1	Расход тепла на отопл.		ккал/час	137400	146200	156050
2	То же на вентиляцию		—"—	240100	329100	400400
3	То же на гор. водоснабж.		—"—	230000	230000	230000
4	Общий расход тепла		—"—	607500	705300	78645
5	Располагаемый напор на вводе при теплоносителе	150°-70°С	м.в.ст.	8	10	10
		95°-70°С		5	7	7
6	Удельная тепловая характеристика	отопительн.	ккал/м³/час·гр	0,35	0,3	0,26
		вентиляц.		0,6	0,66	0,67
7	Установочн. мощ. ч. эл. двигателей		квт	27,03	27,03	27,03

1976	Сельский дом культуры с залом на 300 мест с административными помещениями (в конструкциях ИП-04)	Характеристика отопительно-вентиляционного оборудования. Основные показатели проекта.	Типовой проект 262-12-151	Альбом II часть 1	Лист ОВ-4

NN п/п	Наименование материалов	Тип, марка	Ед. изм	Теплоноситель 95°-70°С -20	-30	-40	150°-70°С (115°-70°С) отопление -20	-30	-40	Примечание
1	2	3	4	5	6	7	8	9	10	11
	Отопление									
1	Трубы водогазопроводные	dу = 15	п.м	85	68	68	255	185	185	ГОСТ 3262-75
2	То же	dу = 20	"	275 / 63	285 / 63	285 / 63	390 / 156	400 / 156	400 / 156	—"—
3	То же	dу = 25	"	210 / 108	175 / 116	175 / 116	75 / 25	65 / 13	65 / 13	—"—
4	То же	dу = 32	"	90 / 37	90 / 25	90 / 25	130 / 100	87 / 75	87 / 75	—"—
5	То же	dу = 40	"	85 / 58	55 / 50	55 / 50	38 / 12	110 / 56	110 / 56	—"—
6	То же	dу = 50	"	57 / 30	125 / 70	125 / 70	4 / 4	4 / 4	4 / 4	—"—
7	Трубы стальные электросварные	d=76×3	"	— / —	4 / 4	4 / 4	55 / —	— / —	— / —	ГОСТ 10704-63
8	То же	d=89×3	"	55 / —	— / —	— / —	— / —	55 / —	55 / —	—"—
9	Трубы бесшовные горячекатанные	d=108×4	"	— / —	55 / —	55 / —	— / —	— / —	— / —	ГОСТ 8732-70
10	Вентиль запорный муфтовый 15кч 18п ГОСТ 18161-72 dу=15		шт.	6	6	6	8	7	7	Харьковский механический з-д №3
11	То же, dу=20	—"—	"	15	14	14	16	18	18	—"—
12	То же, dу=25	—"—	"	6	5	5	—	—	—	—"—
13	То же, dу=32	—"—	"	—	—	—	2	—	—	—"—
14	То же, dу=40	—"—	"	2	1	1	2	4	4	—"—
15	Задвижка параллельная ГОСТ 8437-75 с выдвижным шпинделем dу=50	30ч6бр	"	3	3	3	1	1	1	Сызранский механический з-д №136
16	То же, dу=80	—"—	"	—	1	1	—	—	—	—"—
17	Кран пробно-спускной ГОСТ 8730-67 сальниковый с цапкой dу=20	10б19бк	"	10	10	10	10	10	10	Пензенское НПО Тяжпромарматура
18	Кран для спуска воздуха конструкции Маевского dу=15	СТД 70758	"	29	29	29	28	28	28	Краснокутский арматурный з-д
19	Конвекторы типа "Комфорт-20"	—	3км	256,7	331,3	372,5	218,0	294,0	326,5	Новокузнецкий з-д "Сантехлит"
20	" типа "Ритм"	—	"	20,8	26,4	30,4	24,8	24,8	28,8	
	Теплоснабжение калориферов									
1	Трубы водогазопроводные	dу = 15	п.м	12	12	12	12	12	12	ГОСТ 3262-75
2	То же	dу = 20	"	—	—	—	47	47	35	—"—
3	То же	dу = 25	"	35 / 35	25 / 25	—	—	—	12 / 12	—"—
4	То же	dу = 32	"	12 / 12	22 / 22	47 / 47	120 / 120	120 / 120	120 / 120	—"—
5	То же	dу = 40	"	—	—	—	56	56	—	—"—
6	То же	dу = 50	"	120 / 120	120 / 120	120 / 120	—	—	56 / 56	—"—
7	Трубы стальные электросварные	d=76×3	"	56 / 56	56 / 56	56 / 56	—	—	—	ГОСТ 10704-63
8	Вентиль запорный муфтовый	dу = 15	шт.	6	6	6	6	6	6	15кч 18п ГОСТ 18161-72
9	То же	dу = 20	"	—	—	—	9	9	8	—"—
10	То же	dу = 25	"	8	4	—	—	—	1	—"—
11	То же	dу = 32	"	1	5	8	5	5	5	—"—
12	То же	dу = 40	"	—	—	1	6	6	—	—"—

1	2	3	4	5	6	7	8	9	10	11
13	Задвижка параллельная 30ч6бр с выдвижным шпинделем ГОСТ 8437-75	dу=50	шт.	5	5	5	—	—	6	Сызранский механический з-д №136
14	То же	dу=80	"	6	6	6	—	—	—	—"—
15	Кран пробно-спускной ГОСТ 8730-67 сальниковый с цапкой dу=20	10б19бк	"	12	12	12	12	12	12	Пензенское НПО Тяжпромарматура
	Теплоснабжение системы горячего водоснабжения									
1	Подогреватель водоводяной Ди=89мм кт секционный разъемный	4-060ст ЭН-588-68	к-т	—	—	—	1	1	1	Филиал №2 объединения Мосэнергопром
2	Трубы стальные ГОСТ 10704-63 электросварные d 76×3	—	п.м	—	—	—	15 / 15	15 / 15	15 / 15	—
3	Трубы ГОСТ 3262-75 водогазопроводные dу=15	—	"	—	—	—	4	4	4	—
4	То же, dу=20	—	"	—	—	—	1	1	1	—
5	Вентиль запорный ГОСТ 18161-72 муфтовый dу=15	15кч 18п	шт	—	—	—	3	3	3	Харьковский механический з-д №3
6	То же, dу=40	—"—	"	—	—	—	2	2	2	—"—
7	Кран пробно-спускной ГОСТ 8730-67 сальниковый с цапкой dу=20	10б19бк	"	—	—	—	2	2	2	Пензенское НПО Тяжпромарматура
8	Задвижка параллельная ГОСТ 8437-75 с выдвижным шпинделем dу=50	30ч6бр	"	—	—	—	2	2	2	Сызранский механический з-д №136
9	То же, dу=80	—"—		—	—	—	2	2	2	—"—
10	Клапан обратный ГОСТ 12676-67К поворотный муфтовый dу=25	19б15к	"	—	—	—	1	1	1	—
	Тепловой узел									
1	Элеватор стальной	№ 1 / № 2	шт.	— / —	— / —	— / —	1 / —	1 / —	— / 1	ВТИ Мосэнерго
2	Грязевик абонентский	dу=50	"	1	—	—	1	1	1	4.903-10 в.8
3	То же	dу=70	"	—	1	1	1	1	1	—"—
4	То же	dу=80	"	1	—	—	—	—	—	—"—
5	То же	dу=100	"	—	1	1	—	—	—	—"—
6	Водосчетчик	ВТГ-50	"	—	—	—	1	1	1	Завод Ленинградприбор
7	То же	ВТГ-80	"	1	1	1	—	—	—	—"—
8	Задвижка чугунная параллельная с выдвижным шпинделем фланцевая	30ч6бр dу=80	"	1	—	—	2	2	2	ГОСТ 8437-75
9	То же	dу=100	"	—	1	1	—	—	—	—"—
10	Кран пробно-спускной сальниковый dу=20	10б19бк	"	4	4	4	4	4	4	Пензенское НПО Тяжпромарматура
11	Трубы стальные электросварные	d=76×3	п.м	—	1	1	6	6	6	ГОСТ 10704-63
12	То же	d=89×3	"	8,5	3,2	3,2	2,1	2,1	2,1	—"—
13	Трубы бесшовные горячекатанные	d=108×4	"	1,5	7,5	7,5	—	—	—	ГОСТ 8732-70
14	Трубы водогазопроводные	dу=50	"	1	—	—	4,8	4,8	4,8	ГОСТ 3262-75
15	То же	dу=40	"	—	—	—	1	1	1	—"—
16	Задвижка чугунная параллельная с выдвижным шпинделем фланцевая	30ч6бр dу=50	шт.	—	—	—	2	2	2	ГОСТ 8437-75

Согласовано: Гл. инж. ГПИ Спортсооружения — Кулешов; Гл. инж. пр. — Шнеерсон; Рук. группы — Коломиец; Гл. инженер — Ластовский

Типовой проект 262-12-15т

Альбом II, часть 1

Лист 08-5

1976 Сельский дом культуры с залом на 500 мест с административными помещениями (в конструкциях НИ-04)

Сводная спецификация материалов и оборудования (лист 1)

ГПИ Спортсооружений Госкомспорта СССР, Москва

Гл. инженер проекта Б.С. Мизенцев

Гл. инженер Ластовский

Гл. инж. пр. Шнеерсон

Рук. группы Коломиец

Гл. инж. Кулешов

Согласовано

Инв. № 14395-

Формат А2

NN п/п	Наименование	Тип, размер	Ед. изм.	Кол.	Примеч.
	Вентиляция				
1	Камера приточная комплектно; 1. Левое исполнение 1.	1ВК-50 серия 3.903-15 вып. 1	к-т	1	Учреждение ЯЭ 308/5 серия 3.904-15. в.1÷3
1,1	Агрегат вентиляторный центробежный, комплектно	А12,5-4	"	1	
1,1а	Вентилятор центробежный N12,5 положение „А45°, исполнение 6, n=600об/мин	Ц4-70	шт.	1	
1,1б	Электродвигатель N=17квт; n=970об/мин	А02-71-6	"	1	
1,2	Соединительная секция		"	1	
1,3	Секция приемная с рулонным фильтром, комплектно		"	1	
1,3а	Унифицированная заслонка, утепленная с электроприводом тип МЭО 10/100	КВУ 1400×1800	"	1	
1,3б	Рециркуляционная заслонка с эл.пр. ПР-1м	Ц.800×1100	"	2	
1,4	Секция калориферная с заслонкой воздушной обводной (с ручным приводом)				
	При теплоносителе 150°-70°с				
а)	При Тн -40°С - одноярусная установка с калориферами КВС	N11 N12	шт	1 1	
б)	При Тн -30°С - одноярусная установка с калориферами КВС	N11 N12	"	1 1	
в)	При Тн -20°С - одноярусная установка с калориферами КВС	N11 N12	"	1 1	
	При теплоносителе 95°-70°С				
а)	При Тн -40°С - одноярусная установка с калориферами КВС	N11 N12	"	1 1	
б)	При Тн -30°С - одноярусная установка с калориферами КВС	N11 N12	"	1 1	
в)	При Тн -20°С - одноярусная установка с калориферами КВС	N11 N12	"	1 1	
2	Агрегат вентиляторный центробежный, комплектно	А3,2105-1	к-т	1	Учреждение Ю10-400/4
2,1	Вентилятор центробежный N3,2 положение „А0°; исполнение 1, n=1400об/мин	Ц4-70	шт	1	
2,1а	Электродвигатель N=0,4квт, n=1400об/мин	АОЛ22-4	"	1	
2,2	Клапан воздушный регулирующий с электроприводом ПР-1м	КВР 500×500	"	1	Центральный вентиляторный з-д костромской калориферный з-д
2,3	Калорифер, пластинчатый многоходовой N6				"
	При теплоносителе 150°-70°С				
	при Тн = -40°С	КВБ	"	1	— " —
	при Тн = -30°С	КВС	"	1	— " —
	при Тн = -20°С	КВС	"	1	— " —
	При теплоносителе 95°-70°				
	при Тн = -40°С	КВС	"	1	— " —
	при Тн = -30°С	КВС	"	1	— " —
	при Тн = -20°С	КВС	"	1	— " —
3	Агрегат вентиляторный центробежный, комплектно	А5105-1	к-т	3	Учреждение Ю10-400/4
3,1	Вентилятор центробежный N5 положение „Пр0°" исполнение 1, n=930об/мин	Ц4-70			
3,1а	Электродвигатель N=0,8квт, n=930об/мин	АОЛ2-21-6			
4	Агрегат вентиляторный центробежный, комплектно	А2,5105-1	к-т	1	Учреждение Ю10-400/4
4,1	Вентилятор центробежный N2,5, положение „А0°, исполнение 1, n=1400об/мин	Ц4-70			
4,1а	Электродвигатель N=0,12квт, n=1400об/мин	АОЛ11-4			
5	Агрегат вентиляторный центробежный, комплектно	А3,2100-1	к-т	2	— " —
5,1	Вентилятор центробежный N3,2, положение „Пр0°", исполнение 1, n=1400об/мин	Ц4-70			
5,1а	Электродвигатель N=0,27квт, n=1400 об/мин	АОЛ21-4			
6	Агрегат вентиляторный центробежный, комплектно	А3,2105-1	к-т	1	— " —
6,1	Вентилятор центробежный N3,2, положение „А0°", исполнение 1, n=1400об/мин	Ц4-70			
6,1а	Электродвигатель N=0,4квт, n=1400об/мин	АОЛ22-4			
7	Агрегат вентиляторный центробежный, комплектно	А3,2105-1	к-т	1	— " —
7,1	Вентилятор центробежный N3,2, положение „Пр0°", исполнение 1, n=1400об/мин	Ц4-70			
7,1а	Электродвигатель N=0,4квт, n=1400 об/мин	АОЛ22-4			
8	Унифицированная воздушная завеса		к-т	1	Горьковский механ. з-д N1 треста „Сантехлегстрой"
9	Вентилятор с повышенной защитой от искрообразования N2,5, положение „Пр90°", исполнение 1, n=1380об/мин с электродвигателем N=0,27квт, n=1380об/мин	Ц4-70			Учреждение Ю10-400/4
		ВАО-071-4	к-т	1	
10	Пластина шумоглушащая	В352	шт	8	серия 4.904-18
11	То же	В353	"	8	— " —
12	То же	В355	"	8	— " —
13	То же	В356	"	8	— " —
14	То же	В358	"	16	— " —
15	То же	В359	"	16	— " —
16	То же	В361	"	16	— " —
17	То же	В362	"	16	— " —
18	То же	В351	"	4	— " —
19	То же	В354	"	4	— " —
20	То же	В357	"	8	— " —
21	То же	В360	"	8	— " —
22	Обтекатель h=750мм	В369.2	"	4	— " —
23	То же, h=1250мм	В369.2	"	8	— " —
24	Обтекатель, h=750мм	В370.1	"	8	— " —
25	То же, h=1250мм	В370.1	"	16	— " —
26	Дверь герметическая неутепленная	Д0,5×1,25	"	2	серия 4.904-62
27	То же, утепленная	Ду0,5×1,25	"	1	— " —
28	Люк герметический неутепленный	Л0,6×0,5	"	1	— " —
29	Кронштейн для установки вентагрегата Ц4-70 N2,5	А7А025.000	"	1	серия 1.494-12
30	Гибкая вставка	ВВ12,5	шт	1	серия 2.494-8 в.1
31	То же	ВВ5	"	3	— " —
32	То же	ВВ3,2	"	5	— " —
33	То же	ВВ2,5	"	2	— " —
34	То же	ВНА12,5	"	1	— " —
35	То же	ВНА5	"	3	— " —
36	То же	ВНА3,2	"	5	— " —
37	То же	ВНА2,5	"	2	— " —
38	Шумоглушитель трубчатый	В348	"	9	серия 4.904-18
39	То же	В350	"	5	— " —
40	То же	В342	"	2	— " —
41	Воздуховод из асбестоцементных листов	100×200	п.м	95	из асбестоцементных листов ГОСТ 8.6-32
42	То же	100×150	"	80	"
43	То же	150×150	"	30	"
44	То же, из коробов	150×200	"	60	воскресенский З-д
45	То же	200×200	"	95	— " —
46	То же, из листов	200×400	"	55	см лист 08-22
47	То же	250×200	"	70	— " —
48	То же	250×250	"	48	— " —
49	То же	250×400	"	55	— " —
50	То же	250×500	"	10	— " —
51	То же	250×800	"	6	— " —
52	То же	400×400	"	4	— " —
53	То же	400×600	"	11	— " —
54	То же	500×400	"	15	— " —
55	То же	500×200	"	11	— " —
56	То же	1700×300	"	4	— " —
57	То же	2500×500	"	1	— " —
58	Воздуховод из листовой стали δ=0,7мм	100×150	"	2	ГОСТ 17715-72
59	То же	100×200	"	2	— " —
60	То же	150×150	"	8	— " —
61	То же	150×200	"	4	— " —
62	То же	200×400	"	22	— " —
63	То же	200×200	"	19	— " —

Зрелищных и культурно-просветительных зданий и спортивных сооружений

Гл. инж. отд.	Гл. инж. пр.	Ст. инженер
Руководитель группы		

Составлено: Б. Чуких, Шмуклер, Колоницкий, Лехновский

Проверил: Б.Ю. Мезенцева

1976	Сельский дом культуры с залом на 300 мест с административными помещениями в конструкциях ИИ-04	Сводная спецификация материалов и оборудования / лист 2 /	Типовой проект 262-12-151	Альбом II часть 1	Лист 08-6

ГИЗЭС-64 9 Формат 22

NN п.п	Наименование	Тип размер	Ед изм	К-во	Примеч.
1	2	3	4	5	6
	Вентиляция /продолжение/				
65	Воздуховод из листовой стали δ=0.7мм	250×250	п.м	14	Гост 17715-72
66	То же	250×400	-"-	5	-"-
67	То же	250×500	-"-	8	-"-
68	То же	250×300	-"-	6	-"-
69	То же	400×400	-"-	9	-"-
70	То же δ=1,0мм	400×500	-"-	23	-"-
71	То же	750×750	-"-	5	-"-
72	То же	2000×1000	-"-	6	-"-
73	Решетка щелевая регулирующая	Р150	шт.	100	Серия 1.494-10
74	То же	Р200	-"-	38	-"-
75	Решетка воздухоприточная, тип РР	РР-4	-"-	11	Серия 1.494-8
76	Сетка металлическая	ячейки 10×10	м²	0.8	Гост 12184-66
77	Заслонка утепленная с электроприводом МЭО 10/100	КВУ 1000×1800э	шт.	2	Вентсп. Вент. 3-4
78	Воздуховод равномерной раздачи воздуха 1600×1000 на 500×1000 со щелью δ=0,23м, l=9м.	сталь δ=1.5мм	шт.	1	Гост 17715-72
79	Листовая сталь δ=0,7мм для изготовления диффузоров	—	м²	8,1	-"-
80	Листовая сталь δ=2,0мм для изготовления коробок	—	-"-	32,1	-"-
81	Лючки с заглушками	—	шт.	35	—
82	Агрегат воздушно-отопительный	ЛПВС-50-30	К-т	1	Учрежд. Я9308/Вс

Комплектовочная ведомость конвекторов „Ритм"

Марка конвектора	Теплоноситель 95°-70°С			Теплоноситель 115°-70°С		
	-20°	-30°	-40°	-20°	-30°	-40°
К020-1.6п	1	3	1	3	3	—
К020-1.6к	—	—	—	—	2	—
К020-2,4п	2	2	5	—	3	6
К020-2,4к	6	7	7	6	4	6

Комплектовочная ведомость конвекторов „Комфорт-20"

Марка конвектора	Теплоноситель 95°-70°С			Теплоноситель 115°-70°С		
	-20	-30	-40	-20	-30	-40
КН20-0,75к	3	1	1	6	4	2
КН20-0,95к	4	1	1	6	5	3
КН20-1,1к	6	4	2	3	5	4
КН20-1.4к	11	8	5	12	8	9
КН20-1.8п	3	2	—	1	10	7
КН20-1,7к	3	9	11	3	10	5
КН20-2,1п	6	14	10	3	6	8
КН20-2,0к	13	20	13	10	17	20
КН20-2,4п	1	10	16	2	5	9
КН20-2,3к	8	15	18	10	9	9
КН20-2,7п	3	3	7	1	2	4
КН20-2,6к	11	7	12	13	6	15
КН20-3,0п	3	1	3	—	1	1
КН20-2,9к	6	7	8	9	13	3
КН20-3,3п	—	1	5	1	1	4
КН20-3,2к	10	6	9	3	6	9
КП20-3,6п	8	11	10	7	9	9
КН20-3,5к	10	16	15	7	11	14

Примечания:

1. Пояснения к проекту см. лист ОВ-2
2. В спецификации в числителе дроби указана длина труб, в знаменателе - в том числе подлежащих изоляции.
3. Трубопроводы систем отопления и теплоснабжения калориферов диаметром до 50мм изолируются минераловатным пухшнуром слоем 30мм, диаметром свыше 50мм - минераловатными скорлупами δ=40мм. на связке из фенольных смол Покровный слой - лакостеклоткань.
4. Трубопроводы теплового узла изолируются минераловатными матами δ=40мм с последующей штукатуркой асбестоцементным раствором по металлической сетке.

1976	Сельский дом культуры с залом на 300 мест с административными помещениями (в конструкциях ПН-04)	Сводная спецификация материалов и оборудования (лист 3)	Типовой проект 262-12-151	Альбом II часть 1	Лист ОВ-7

Формат 22 14336-С

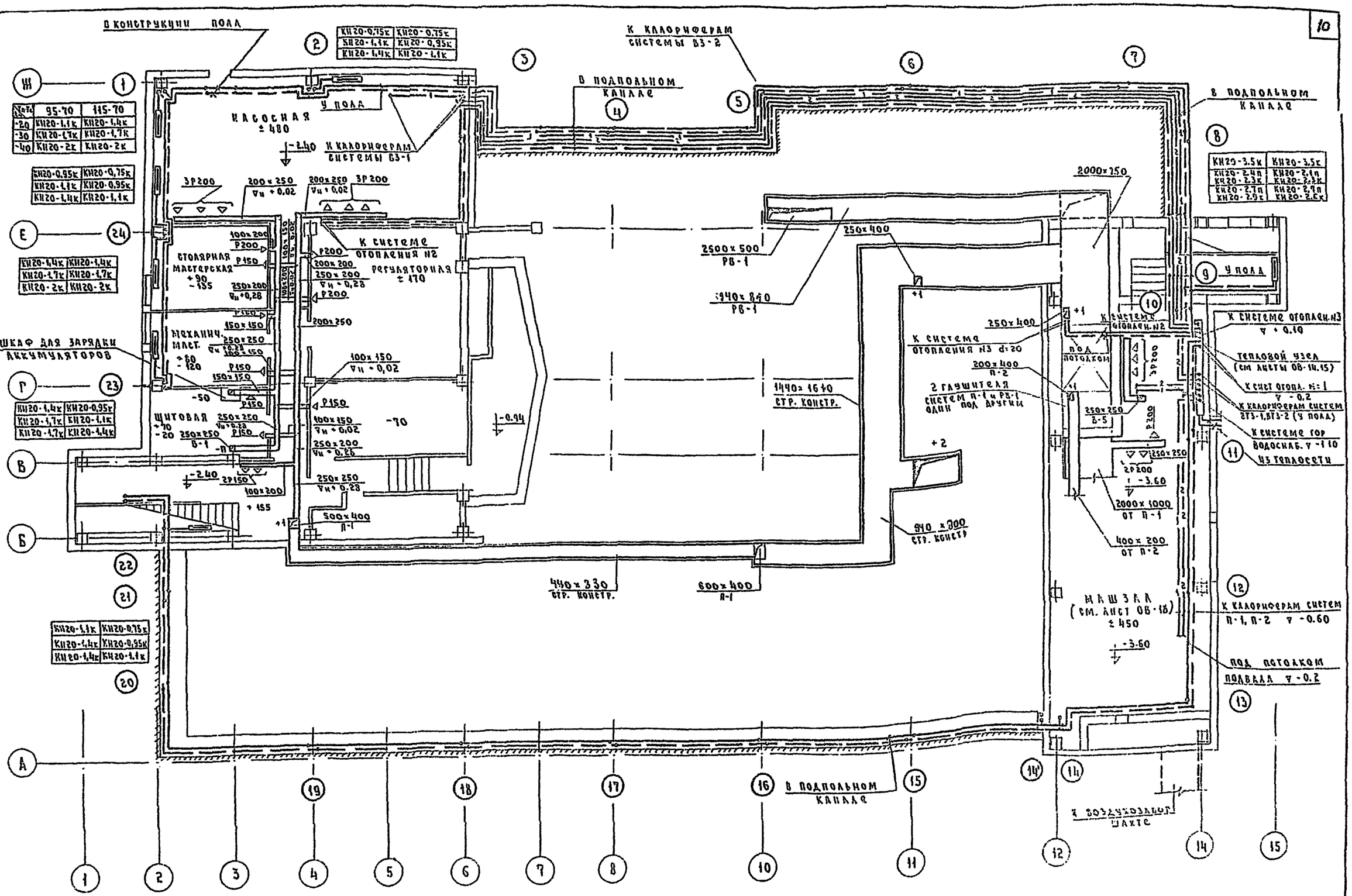

Примечания:

1. Состав проекта см. лист ОВ-1.
2. Условные обозначения см. лист ОВ-3.

М 1:100

1976	Сельский дом культуры с залом на 300 мест с административными помещениями (в конструкциях НИ-04)	План подвала	Типовой проект 262-12-151 · Альбом II, часть 1 · Лист ОВ-8

14395-04

Драм. кружок
± 150
100×200 ▽н. 3.58
150×150 ▽н. 3.37
2Р150
Мастерская художника
± 150
Склад мебели
-250
100×200
200×150
200×200 ▽н. 3.37
150×200 ▽н. 3.58
Унифицирован. воздушная завеса 750×750
Аккумуляторная
+320
-400
3Р150
Узел А
Из подвала канала ф15
250×300 со щелью 0,1м h=1,5м
Обработка и доставка почты
+150
-225
2500×500 РВ-1
100×200 ▽н + 3.28
Сушка
-35
Р150
Гардероб
-35
Комната для приема пищи
± 80
Кладовая
-20
250×250 ▽н + 3.28
Инвентарь
± 110
Кладовая
-40
200×200 ▽н + 3.58
Отв. 2500×1100 (h)
оформить
арх. решеткой
Fн.с. = 1.8м²
▽н. + 0,6м
+26000
-19400
1100×250 П-1
500×200 ▽н 3.58
1000×400 П-1
Стол для разогрева пищи
Вестибюль
+1720
Операционн. зал почты и сберкасс
+480
-330
-350 (н.э)
Узел „А"
Архитектурные решетки см. альбом ____ лист
Примечания:
1. Состав проекта см. лист ОВ-1.
2. Условные обозначения см. лист ОВ-3.
3. Архитектурные решетки см. альбом ____ лист
4. При теплоносителе И5-70 стояк 14' аннулируется стояк 14 заменяется стояком 14ч
Фотолаборатория
+125
-170
Склад мебели
-20
Подсобная буфета
-150
Буфетная стойка
Архитектурная решетка Fн.с.=0,21м²
Архитектурная решетка Fн.с.=0,2м²
Архитектурная решетка Fн.с.=0,18м²
Архитектурная решетка Fн.с.=0,24м²
Подсобная буфетной стойки
-150
Фойе
+1320
-3000
400×600 ▽н + 3.18
Стояки 95-70 / 115-70
-20° / -30° / -40°
Масштаб 1:100

Типовой проект	Альбом	Лист
262-12-151	II часть 1	ОВ-9

1976 — Сельский дом культуры с залом на 300 мест с административными помещениями (в конструкциях ИИ-04)

План 1-го этажа

Инв. № подл. | Подпись и дата | Взам. инв. №

Гл. инж. проекта Гл. архит. пр-та Нач. отд. Нач. отд. ВК Гл. инж. пр. Нач. сект. Гл. конструктор Руководитель группы Инженер Техник

Госгражданстрой Москва

Эрмитажный театр Здание кинотеатра спортивных сооружений Здание школы Здание детского сада Здание поликлиники

14995-04 К
Формат А2

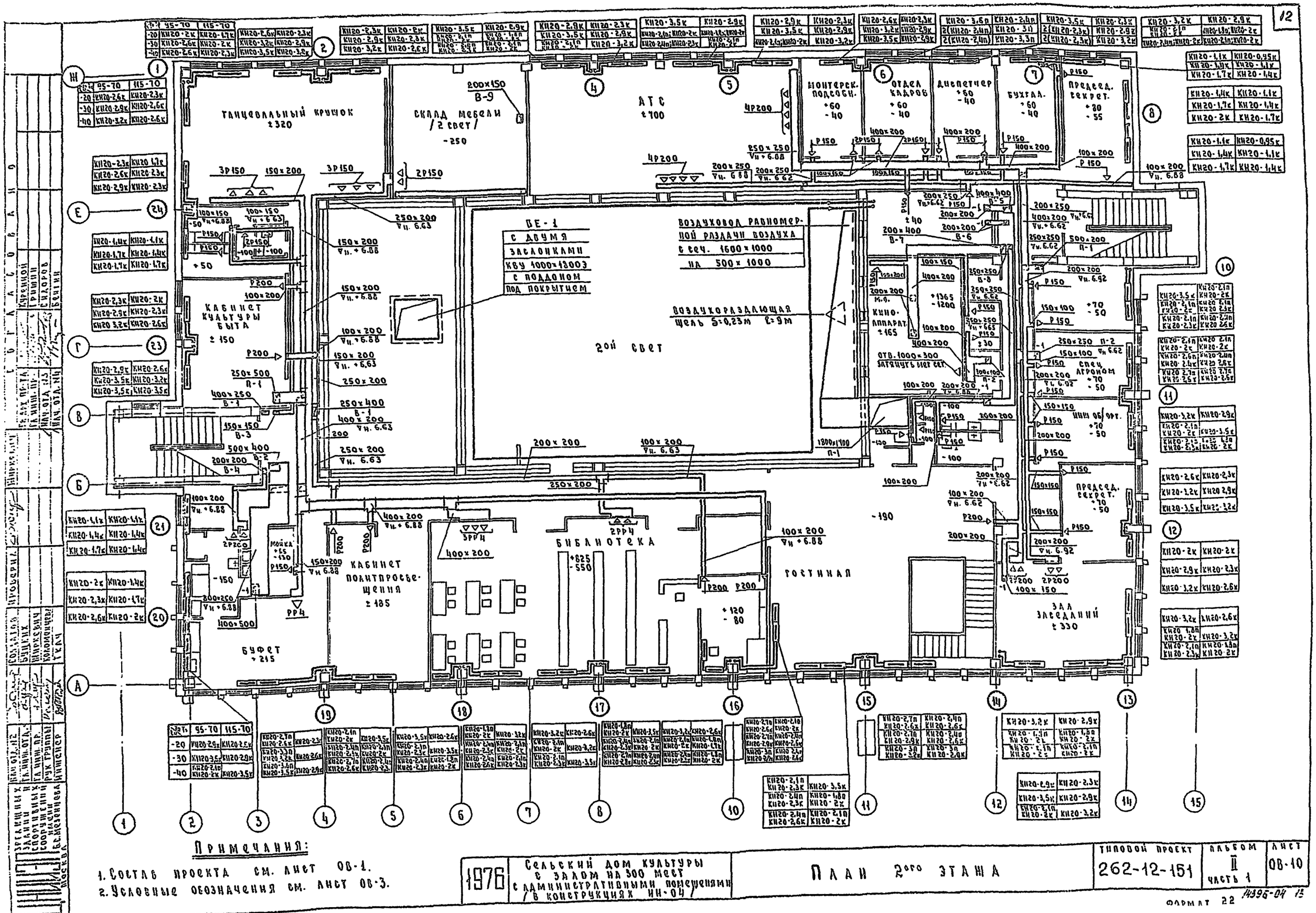
ТАНЦЕВАЛЬНЫЙ КРУЖОК
±320
СКЛАД МЕБЕЛИ
/2 свет/
-250
АТС
±700
МОНТЕРСК. ПОДСОБН.
+60
-40
ОТДЕЛ КАДРОВ
+60
-40
ДИСПЕТЧЕР
+60
-40
БУХГАЛ.
+60
-40
ПРЕДСЕД. СЕКРЕТ.
+30
-55
ВЕ-1
С ДВУМЯ
ЗАСЛОНКАМИ
КВУ 1000×1200З
С ПОДДОНОМ
ПОД ПОКРЫТИЕМ
ВОЗДУХОВОД РАВНОМЕРНОЙ РАЗДАЧИ ВОЗДУХА
в осч. 1600×1000
НА 500×1000
ВОЗДУХОРАЗДАЮЩАЯ ЩЕЛЬ δ=0,23м ℓ=9м
2ой СВЕТ
КАБИНЕТ КУЛЬТУРЫ БЫТА
±150
КИНО-АППАРАТ.
±165
ОТВ. 1000×300 ЗАТЯНУТЬ ВЫСТ СВТ.
СПЕЦ АГРОНОМ
+70
-50
ПРЕДСЕД. СЕКРЕТ.
+70
-50
ЗАЛ ЗАСЕДАНИЙ
±330
ГОСТИНАЯ
-190
БИБЛИОТЕКА
+825
-550
+120
-80
КАБИНЕТ ПОЛИТПРОСВЕЩЕНИЯ
±185
БУФЕТ
+215
Мойка
+55
-130
-150
-100
-190
Ур200
Р150
Р200
2Р150
2Р200
3Р150
3РРЧ
2РРЧ
РР4
П-1
П-2
В-1
В-2
В-3
В-4
В-5
В-6
В-7
В-8
В-9
150×200
200×200
250×200
250×250
400×200
400×250
400×500
500×200
500×400
100×200
100×150
200×250
200×400
250×500
Vн. 6.88
Vн. 6.63
Vн. 6.62
Vн. 6.92
Vн. 6.63
Vн. 6.88
Vн. 6.88
Vн. 6.88
Vн. 6.88
Vн. 6.88
Vн. 6.88
Vн. 6.62
Vн. 6.62
Vн. 6.62
Vн. 6.92
Vн. 6.92
Vн. 6.62
Vн. 6.62
Vн. 6.62

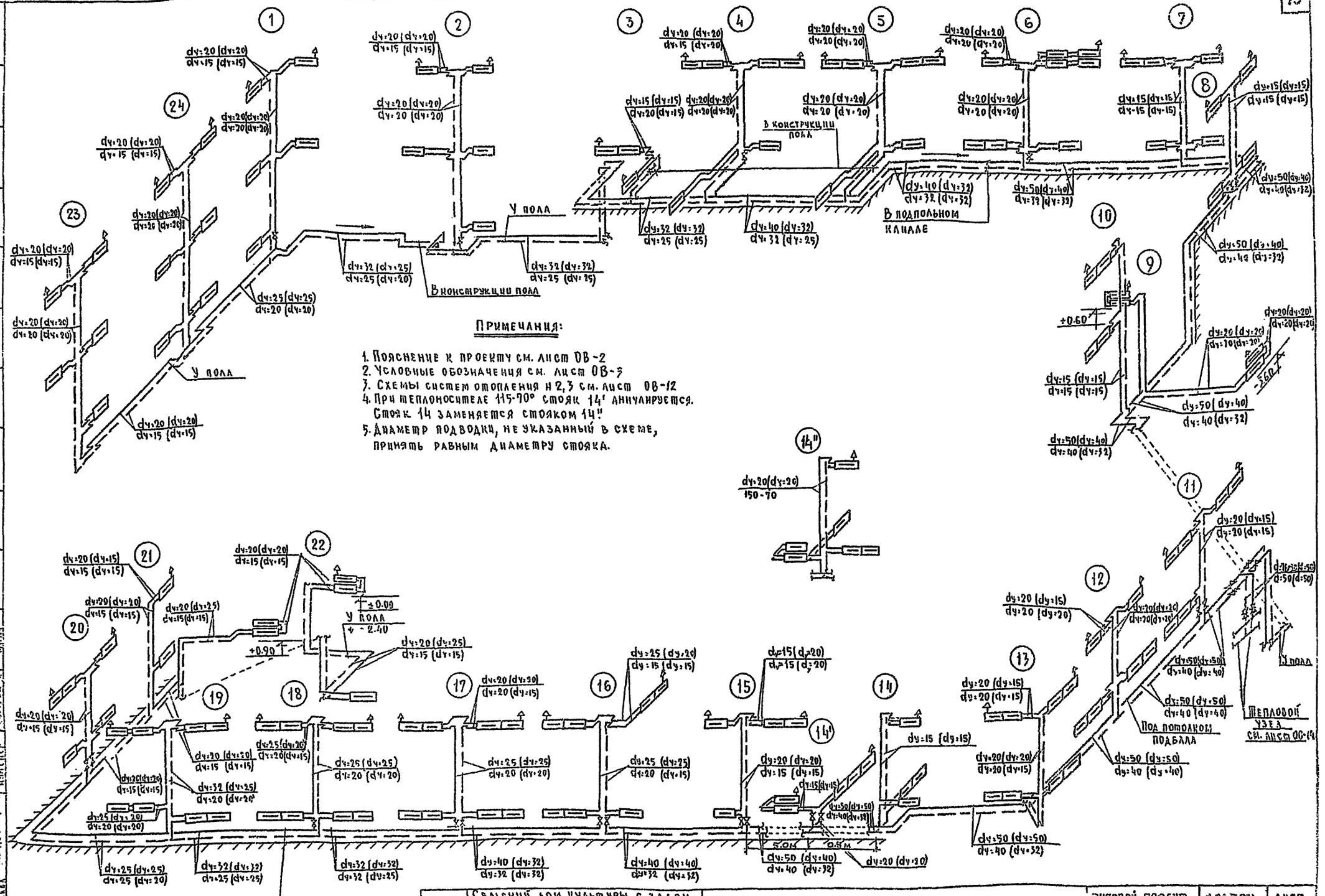

Примечания:

1. Пояснение к проекту см. лист ОВ-2
2. Условные обозначения см. лист ОВ-3
3. Схемы систем отопления н 2,3 см. лист ОВ-12
4. При теплоносителе 115-70° стояк 14' аннулируется. Стояк 14 заменяется стояком 14"
5. Диаметр подводки, не указанный в схеме, принять равным диаметру стояка.

	1976	Сельский дом культуры с залом на 300 мест и административными помещениями (в конструкциях ИИ-04)	Схема системы отопления № 3.	Типовой проект 262-12-151	Альбом 5 часть 1 / Лист ОВ-11

Схема системы отопления №3

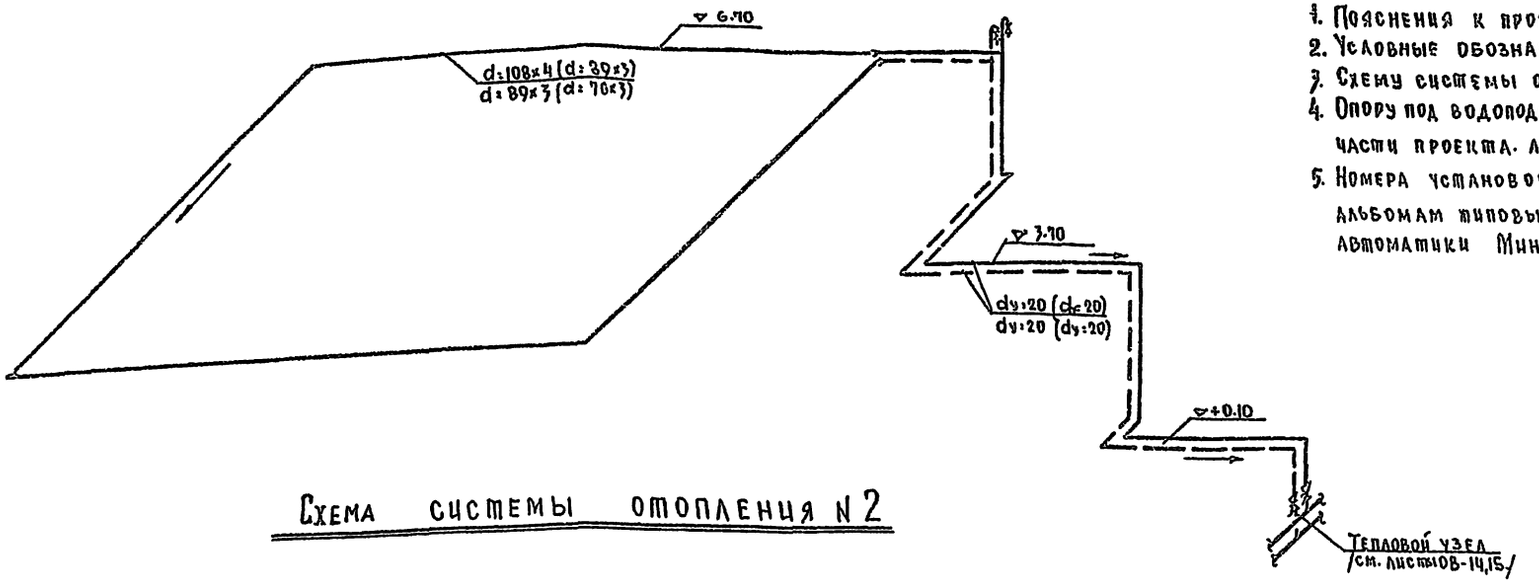

Схема системы отопления №2

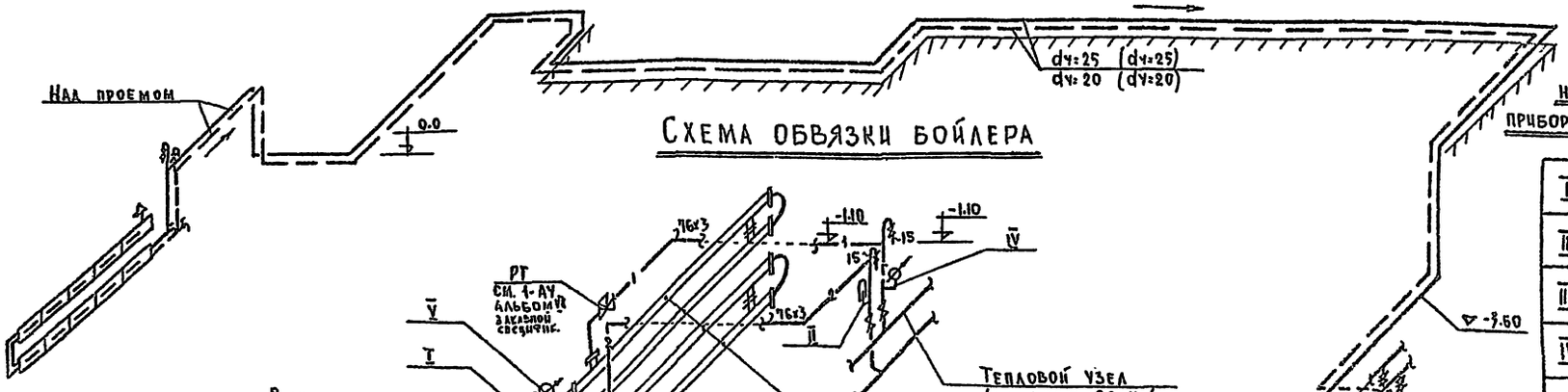

Схема обвязки бойлера

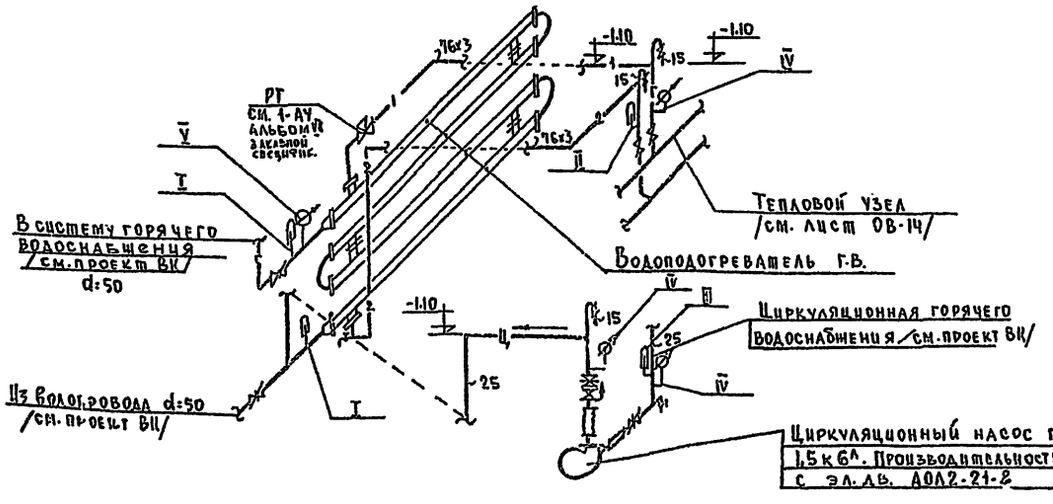

Примечания:

1. Пояснения к проекту см. лист ОВ-2
2. Условные обозначения даны на листе ОВ-3
3. Схему системы отопления №1 см. лист ОВ-11
4. Опору под водоподогреватель см. в строительной части проекта. лист КМ-10 альбом VI ч.3.
5. Номера установочных чертежей указаны по альбомам типовых конструкций Главмонтажавтоматики Минмонтажспецстроя.

Перечень
номеров установочных чертежей приборов контроля давления и температуры

I	ТКЧ-3092-69 ЗКЧ-3-69 исп.I
II	ТКЧ-3093-69 ЗКЧ.1-69 исп.I
III	ТКЧ-3092-69 ЗКЧ-3-69 исп.I
IV	I-ТКЧ-3139-70 Отборное устр. 16-225 ТКЧ 131-67
V	I-ТКЧ-3138-70 Отборное устр. 16-225 ТКЧ 130-67

1976	Сельский дом культуры с залом на 300 мест с административными помещениями	Схемы системы отопления №2 и №3. Схема обвязки бойлера.	типовой проект 262-12-151	альбом II часть 1	лист ОВ-12	

Схема теплоснабжения секций подогрева систем П-1; П-2; В3-1; В3-2

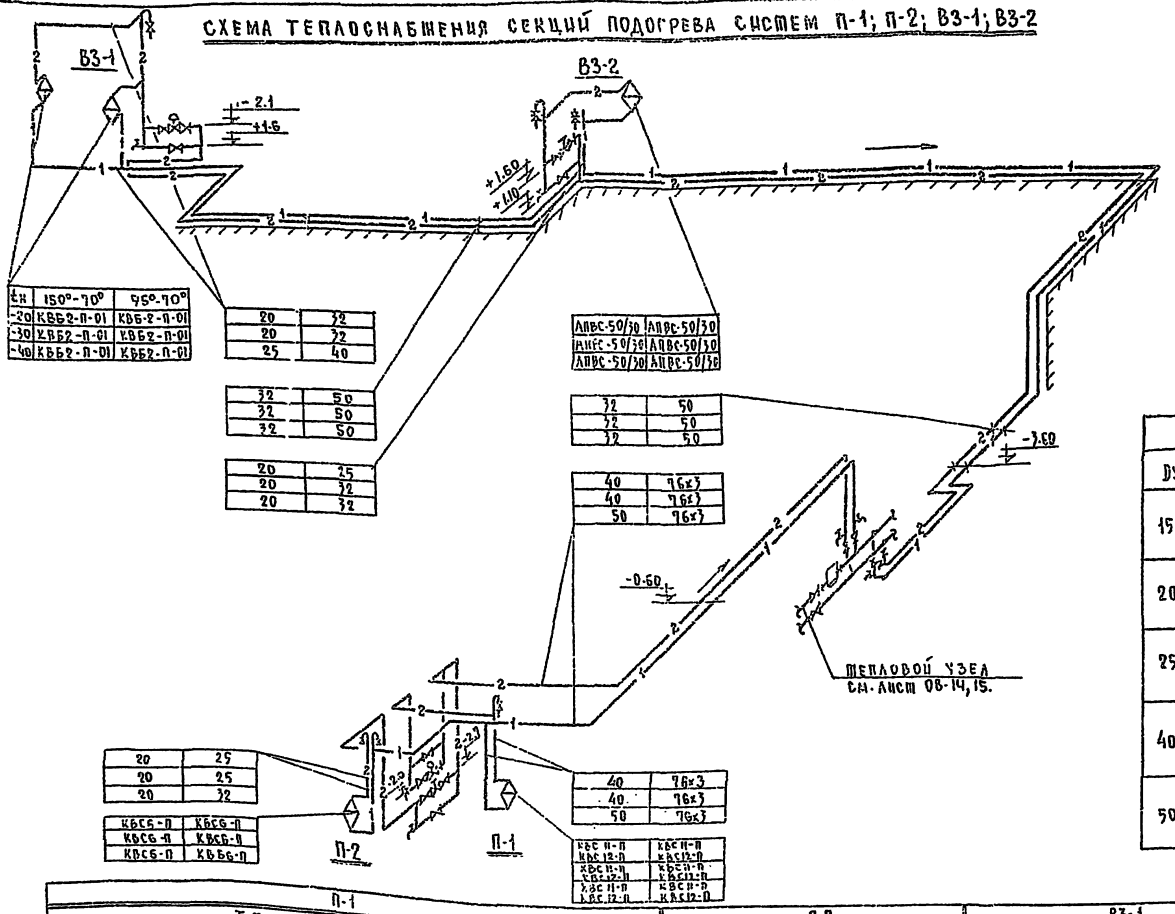

tн	150°-70°	95°-70°
-20	КВБ2-П-01	КВБ2-П-01
-30	КВБ2-П-01	КВБ2-П-01
-40	КВБ2-П-01	КВБ2-П-01

20	32
20	32
25	40

32	50
32	50
32	50

20	25
20	32
20	32

20	25
20	25
20	32

КВСБ-П	КВСБ-П
КВСБ-П	КВСБ-П
КВСБ-П	КВББ-П

АПВС-50/30	АПВС-50/30
АПВС-50/30	АПВС-50/30
АПВС-50/30	АПВС-50/30

32	50
32	50
32	50

40	76х3
40	76х3
50	76х3

40	76х3
40	76х3
50	76х3

КВС11-П	КВС11-П
КВС12-П	КВС12-П
КВС11-П	КВС11-П
КВС12-П	КВС11-П
КВС11-П	КВС12-П
КВС12-П	КВС12-П

Установка регулирующего клапана на трубопроводе dy-20 ÷ 100

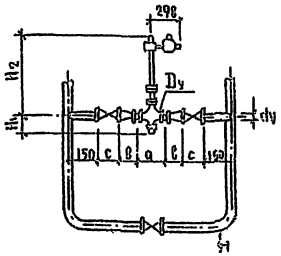

РАЗМЕРЫ В мм						
Dy	dy	a	B	c	H_1	H_2
15	20	170	55	100	80	515
	25			120		
	32			140		
20	25	150	55	120	104	510
	32			140		
	40		65	170		
25	32	150	55	140	109	515
	40		65	170		
	50		80	130		
40	50	230		130	141	600
	70		90	—		
	80		105	210		
50	70	230	90	—	141	600
	80		105	210		
	100		165	230		

Примечания:

1. Пояснения к проекту даны на листе ОВ-2.
2. Условные обозначения см. лист ОВ-3.
3. Спецификацию на материалы см. лист ОВ-5,6

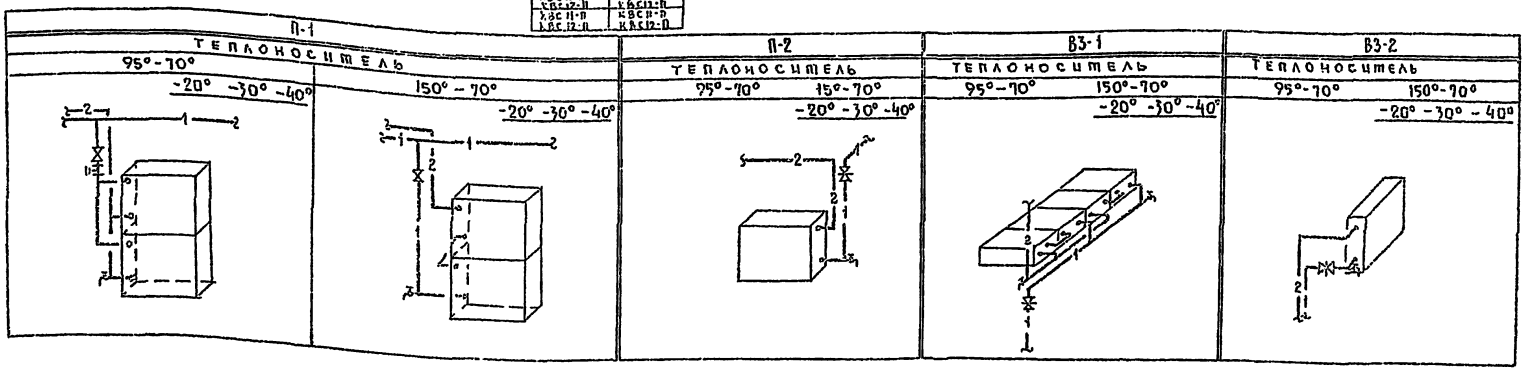

1976	Сельский дом культуры с залом на 300 мест с административными помещениями. (Вконструкциях ИИ-04).	Схема теплоснабжения секций подогрева систем П-1; П-2; В3-1; В3-2. Установка регулирующего клапана на трубопроводе.	Типовой проект 262-12-151	Альбом II часть 1	Лист ОВ-13

Формат А2 17396-04

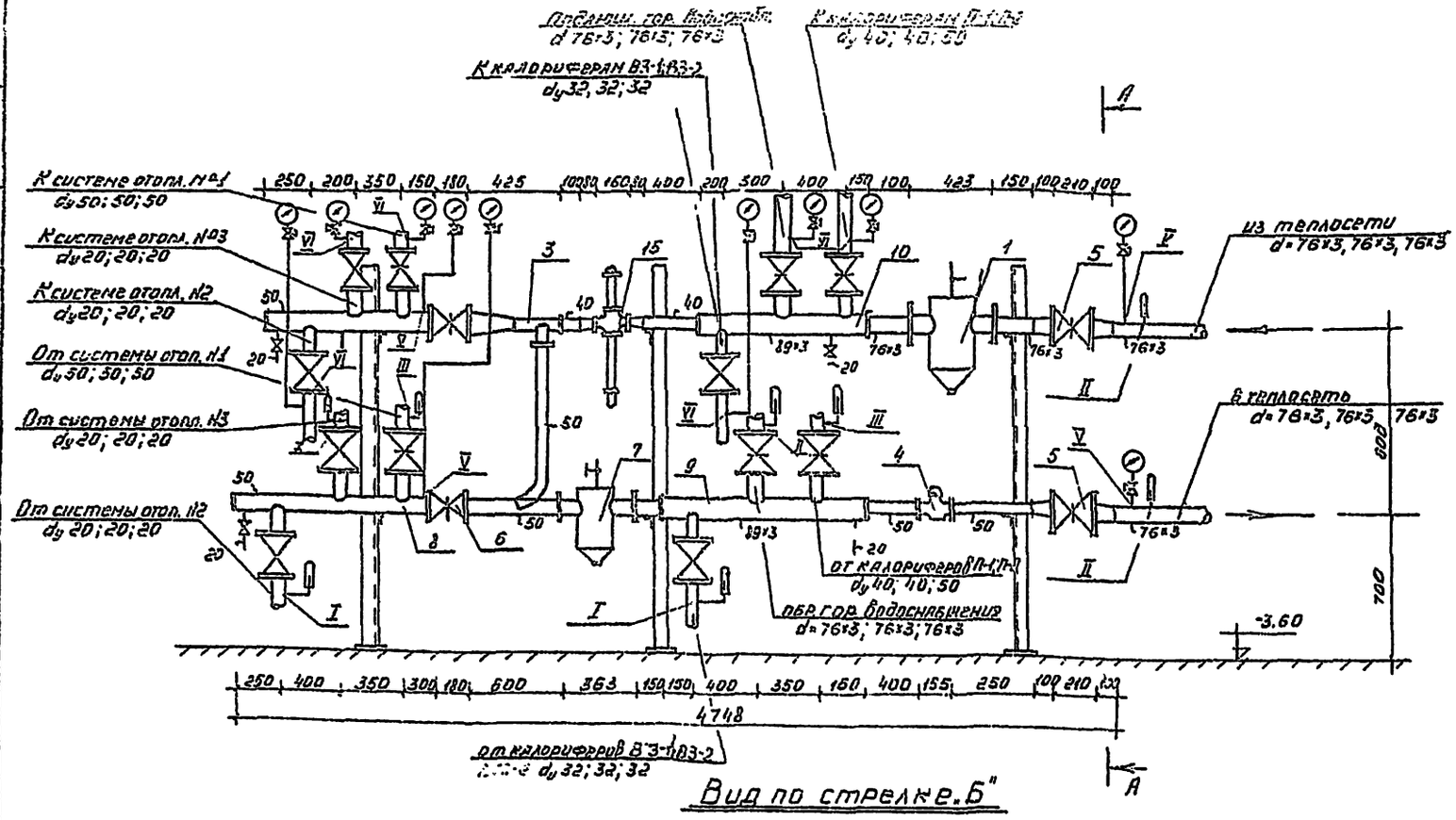

Вид по стрелке „Б"

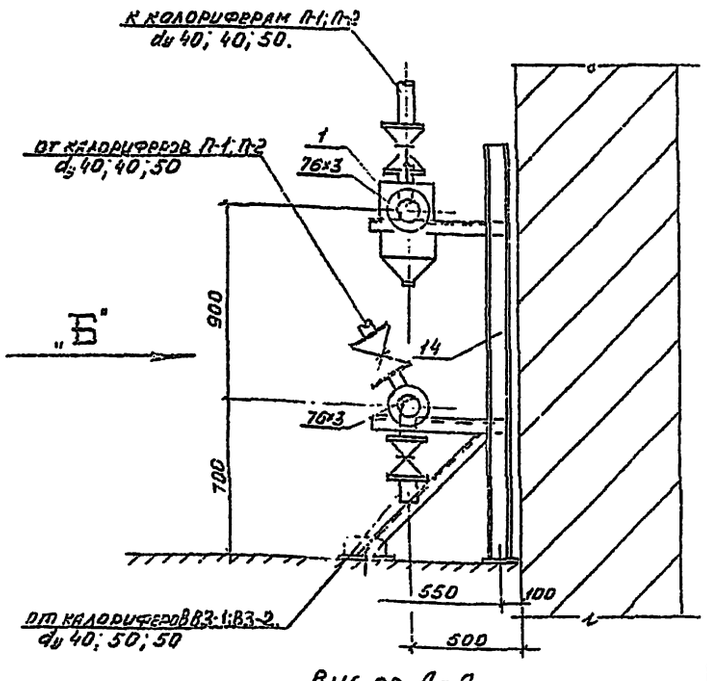

Вис по А-А

Спецификация

№№ поз	Наименование	Тип, размер	Ед. изм.	Количество при t°н -20	-30	-40	Примеч.
1.	Грязевик абонентский	d_y 70	шт.	1	1	1	4.903-10 в.8
2	То же	d_y 50	—"—	1	1	1	—"—
3	Элеватор стальной	№1	—"—	1	1	—	ВТИ Теплосети Мосэнерго
		№2	—"—	—	—		
4	Водосчетчик	ВТГ-50	—"—	1	1	1	3-д Ленводоприбор
5	Задвижка чугунная параллельная с выдвижным шпинделем	30ч6бр d_y 80	—"—	2	2	2	ГОСТ 8437-75
6	То же	d_y 50	—"—	2	2	2	—"—
7	Кран пробно-спускной сальниковый	10б19бк d_y 20	—"—	4	4	4	ГОСТ 8730-67
8	Распределительная гребенка	d_y=50 l=1150 мм	—"—	2	2	2	ГОСТ 3262-75
9	То же	d=89×3 l=1200 мм	—"—	1	1	1	ГОСТ 10704-63
10	То же	d=89×3 l=900 мм	—"—	1	1	1	—"—
11	Трубы стальные электросварные	d=76×3	п.м.	6	6	6	ГОСТ 10704-63
12	Трубы водогазопроводные	d_y 50	—"—	2,5	2,5	2,5	ГОСТ 3262-75
13	То же	d_y 40	—"—	1	1	1	—"—
14	Опора а) l=1900 мм	С №10	шт	3	3	3	ГОСТ 8240-72
	б) l=600 мм	∠50×50×5	—"—	6	6	6	8509-72
	в) l=900 мм	—"—	—"—	3	3	3	—"—
15	Клапан регулирующий с РД-3а	УРРД-25	—"—	1	1	1	См. альбом VII специф. 1-АУ

Перечень номеров установочных чертежей приборов контроля температуры и давления

I	ТКЧ-3091-69 / 3КЧ-2-69 исп I
II	ТКЧ-3093-69 / 3КЧ-1-69 исп. I
III	ТКЧ-3092-69 / 3КЧ-3-69 исп. I
IV	ТКЧ-3093-69 / 3КЧ-1-69 исп. I
V	I-ТКЧ-3138-70 / отборное устр. 16-225 ТКЧ 130-67
VI	I-ТКЧ-3139-70 / Отборное устр. 16-225 ТКЧ 131-67

Примечания:

1. Пояснения к проекту и условные обозначения см. листы ОВ-2; ОВ-3
2. План венткамеры с расположением теплового узла см. лист ОВ-18
3. Регулирующие клапаны, термометры, манометры, учтены в спецификации 1-АУ альбом VII
4. Номера установочных чертежей указаны по альбомам типовых конструкций. Главмонтажвтоматики Минмонтажспецстроя
5. Диаметры трубопроводов даны соответственно для наружных температур -20°, -30°, -40°.

1976	Сельский дом культуры с залом на 300 мест с административными помещениями (в конструкциях КН-04)	Тепловой узел для теплоносителя 150°-70°. Спецификация.	Типовой проект 262-12-151	Альбом II часть 1	Лист ОВ-14

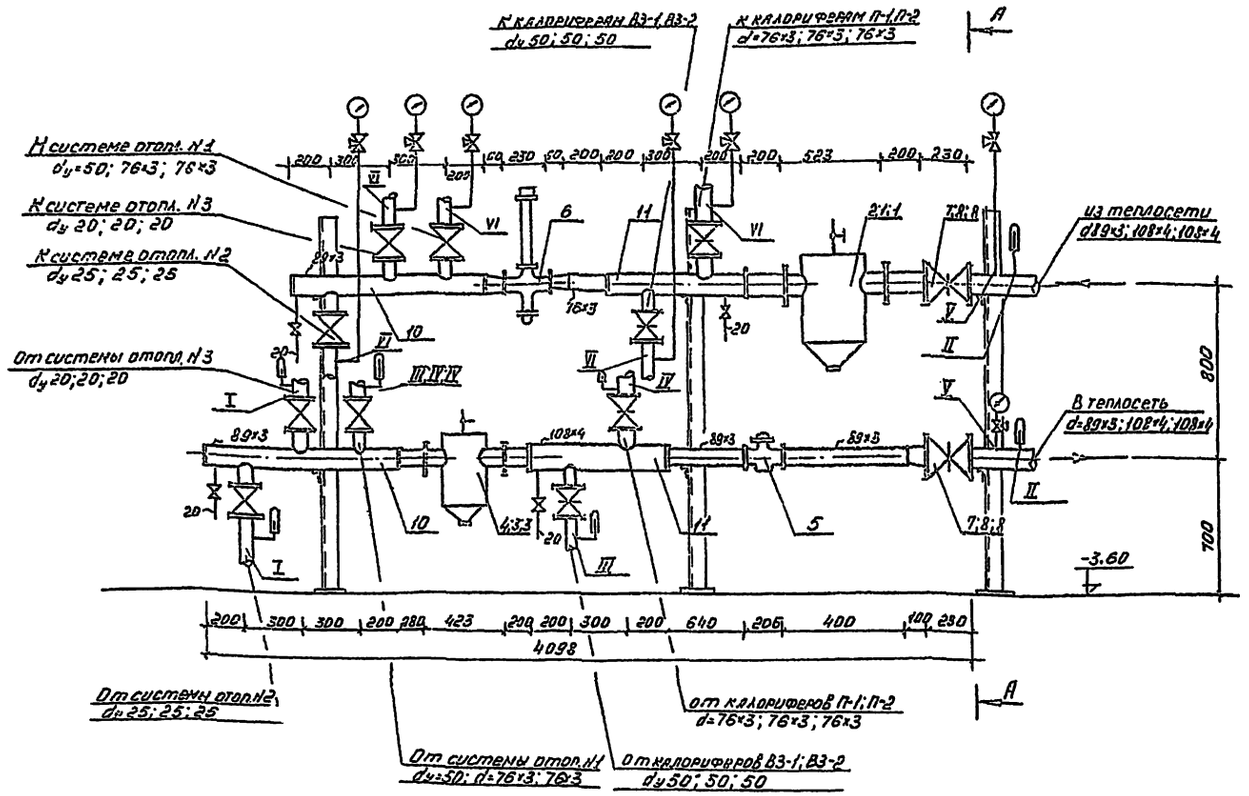

Вид по стрелке „Б"

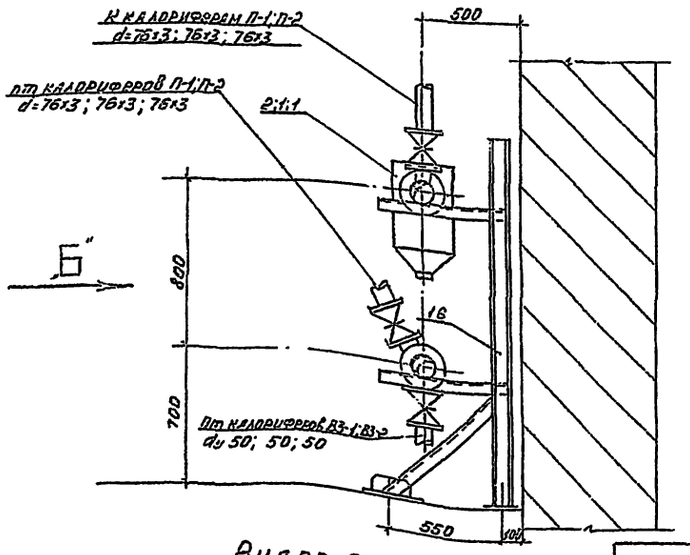

Вид по А-А

Спецификация

№№ поз.	Наименование	Тип размер	Ед. изм.	Количество при t° н -20	-30	-40	Примеч.
1.	Грязевик абонентский	d_y 100	шт.	—	1	1	4.903-10 Вып. 6
2	То же	d_y 80	—"—	1	—	—	—"—
3	То же	d_y 70	—"—	—	1	1	—"—
4	То же	d_y 50	—"—	1	—	—	—"—
5	Водосчетчик	ВТГ-80	—"—	1	1	1	3-д „Ленводоприбор"
6	Клапан регулирующий РД-3а	УРРД-50	—"—	1	1	1	см. альбом VII спец 1-АУ
7	Задвижка чугунная параллельная с выдвижным шпинделем фланцевая	30ч6 бр d_y 80	—"—	1	—	—	ГОСТ 8437-75
8	То же	d_y 100	—"—	—	1	1	—"—
9	Кран пробно-спускной сальниковый	10Б19БК d_y 20	—"—	4	4	4	ГОСТ 8730-67
10	Распределительная гребенка	d 89×3 l=1000мм	—"—	2	2	2	ГОСТ 10704-63
11	То же	d=108×4 l=700мм	—"—	2	2	2	ГОСТ 8732-70
12	Трубы стальные бесшовные	d=108×4	п.м.	—	6,0	6,0	ГОСТ 8732-70
13	Трубы стальные электросварные	d=89×3	—"—	6,5	1,2	1,2	ГОСТ 10704-63
14	То же	d=76×3	—"—	—	1,0	1,0	—"—
15	Трубы водогазопроводные	d_y 50	—"—	1.0	—	—	ГОСТ 3262-75
16	Опора а) l=1900 мм б) l=600 мм в) l=900 мм	СН10 ∠50×50×5 —"—	шт —"— —"—	3 6 3	3 6 3	3 6 3	ГОСТ 8240-72 8509-72 —"—

Перечень номеров установочных чертежей приборов контроля температуры и давления

I	ТКЧ-3091-68 / 3КЧ-2-69 исп. I
II	ТКЧ-3093-69 / 3КЧ-1-69 исп. I
III	ТКЧ-3092-69 / 3КЧ-3-69 исп I
IV	ТКЧ-3093-69 / 3КЧ 1-69 исп. I
V	I ТКЧ-3138-70 / отборное устр. 16-255 ТКЧ 130-67
VI	I-ТКЧ-3139-70 / отборное устр. 16255 ТКЧ 131-67

Примечания

1. Пояснения к проекту и условные обозначения см. лист ОВ-2; 3
2. План венткамеры с расположением теплового узла см. лист ОВ-18;
3. Регулирующие клапаны, термометры, манометры учтены в спецификации 1-АУ, альбом VII
4. Номера установочных чертежей указаны по альбомам типовых конструкций Главмонтажавтоматики Минмонтажспецстроя.
5. Диаметры трубопроводов даны соответственно для наружных температур -20°; -30°; -40°.

1976	Сельский дом культуры с залом на 300 мест с административными помещениями / В конструкциях НН-04 /.	Тепловой узел для теплоносителя 95°-70°. Спецификация	Типовой проект 262-12-151	Альбом II часть 1	Лист ОВ-15

14396-04 18

Формат 22

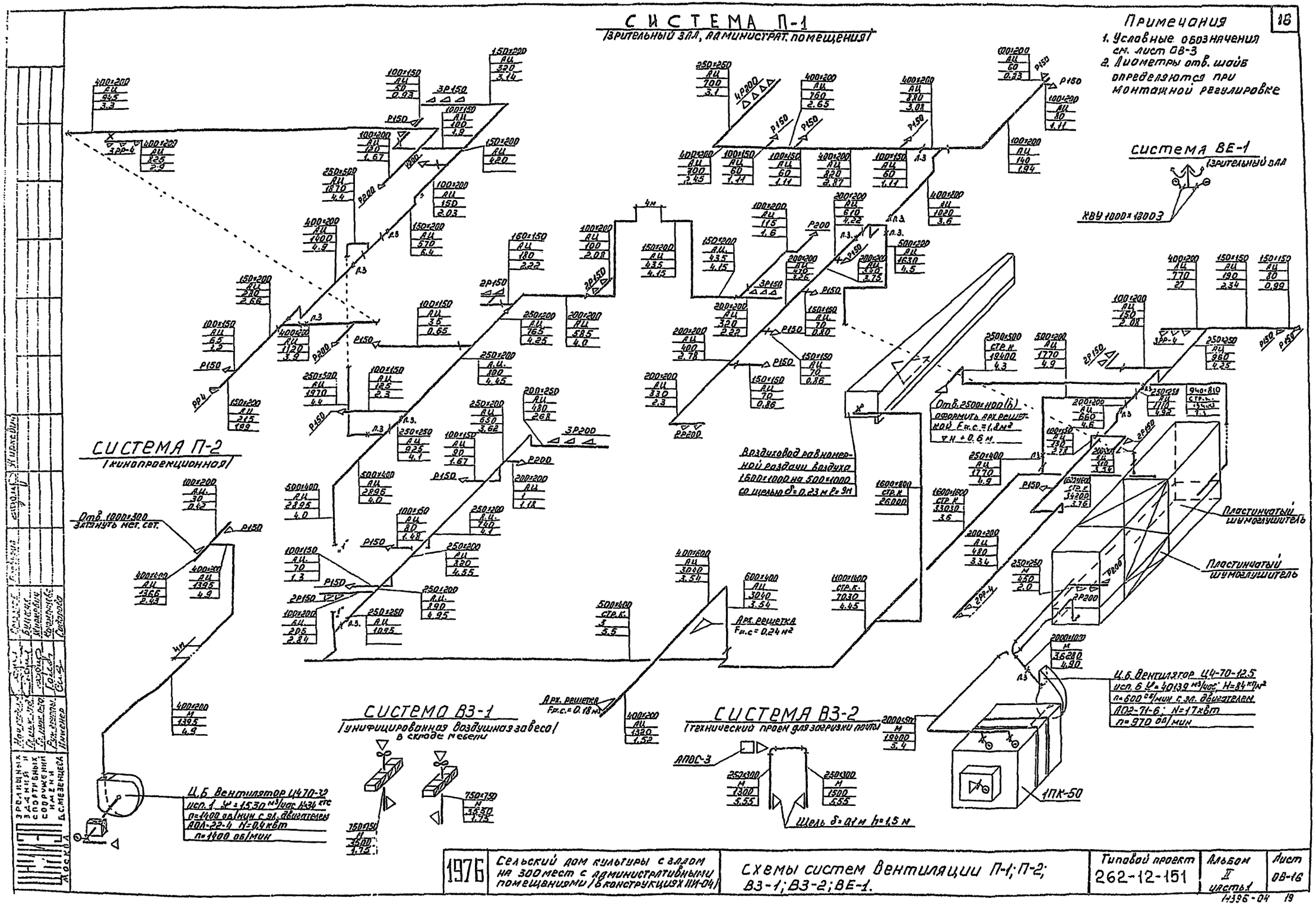

1976	Сельский дом культуры с залом на 300 мест с административными помещениями (в конструкциях ПИ-04)	Схемы систем вентиляции П-1; П-2; ВЗ-1; ВЗ-2; ВЕ-1.	Типовой проект 262-12-151	Альбом II часть 1	Лист ОВ-16

Зрелищных зданий и спортивных сооружений имени Б.С. Мезенцева
Москва

14396-04 19

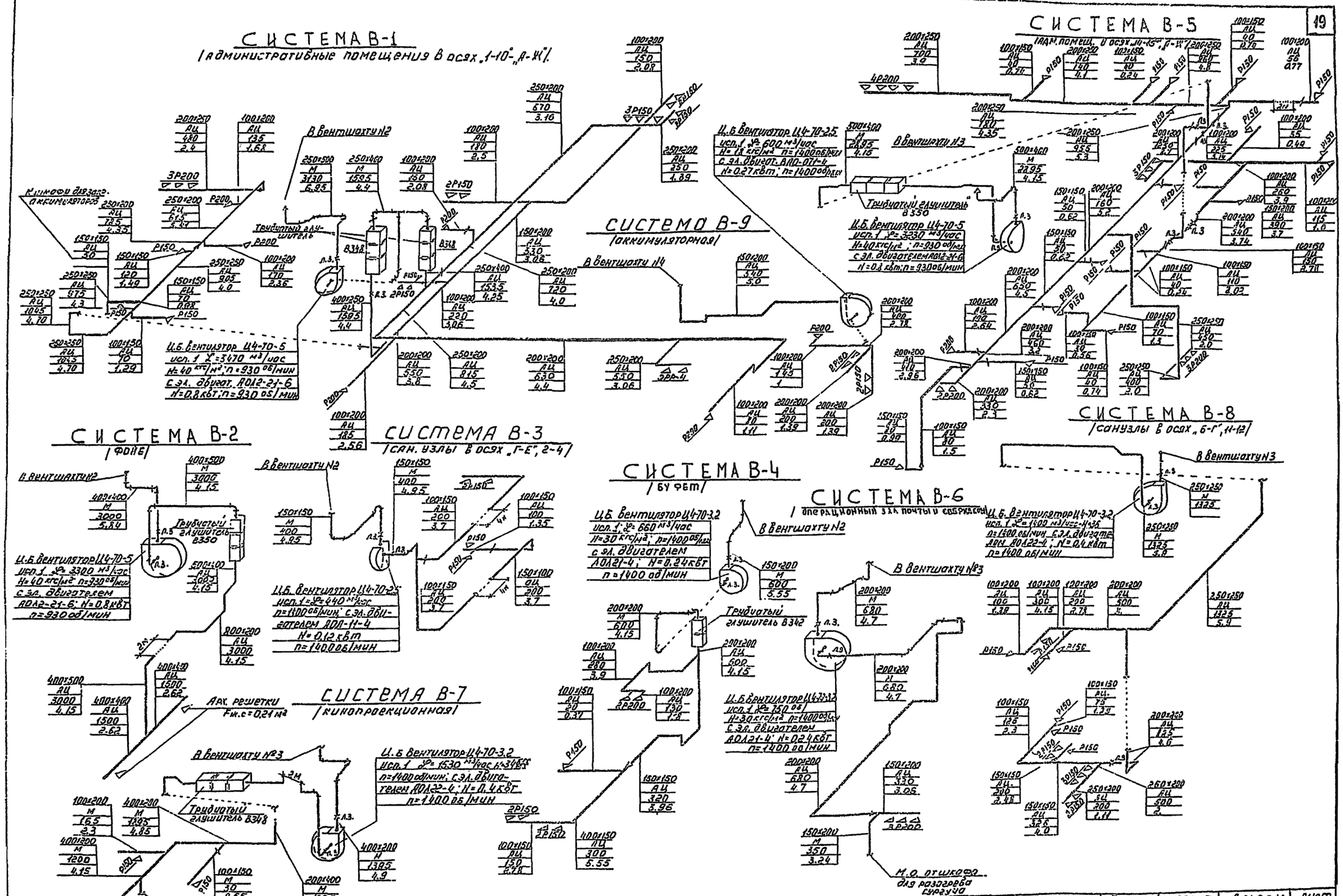

1976	Сельский дом культуры с залом на 300 мест с административными помещениями / в конструкциях ИИ-04	Схемы систем вентиляции В-1; В-2; В-3; В-4; В-5; В-6; В-7; В-8; В-9.	Типовой проект 262-12-151	Альбом V, часть 1 / Лист ОВ-17

РАЗРЕЗ 1-1

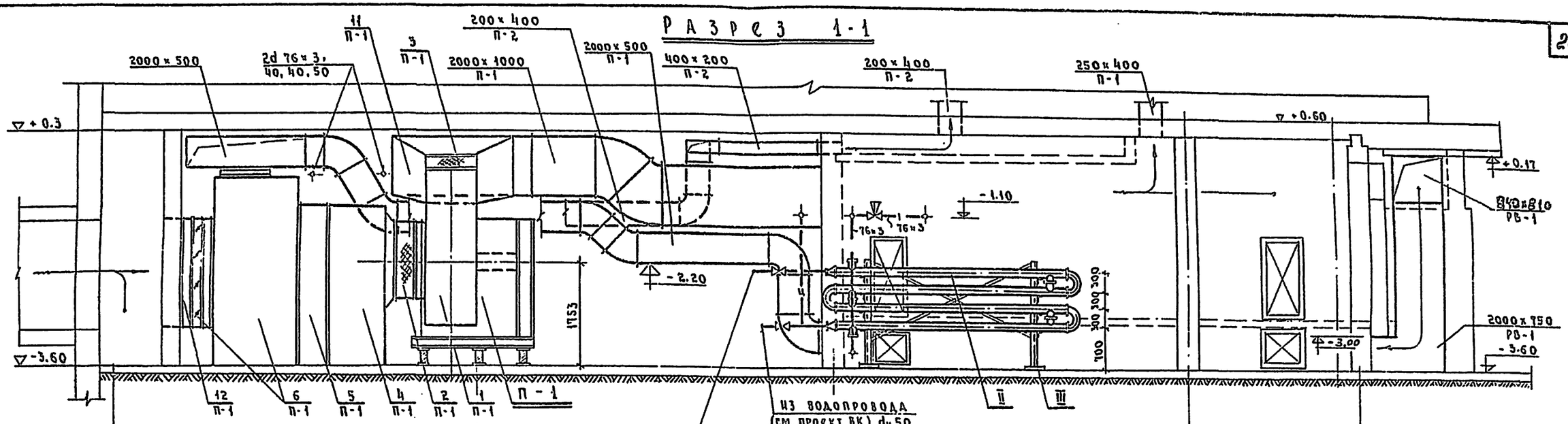

ПЛАН

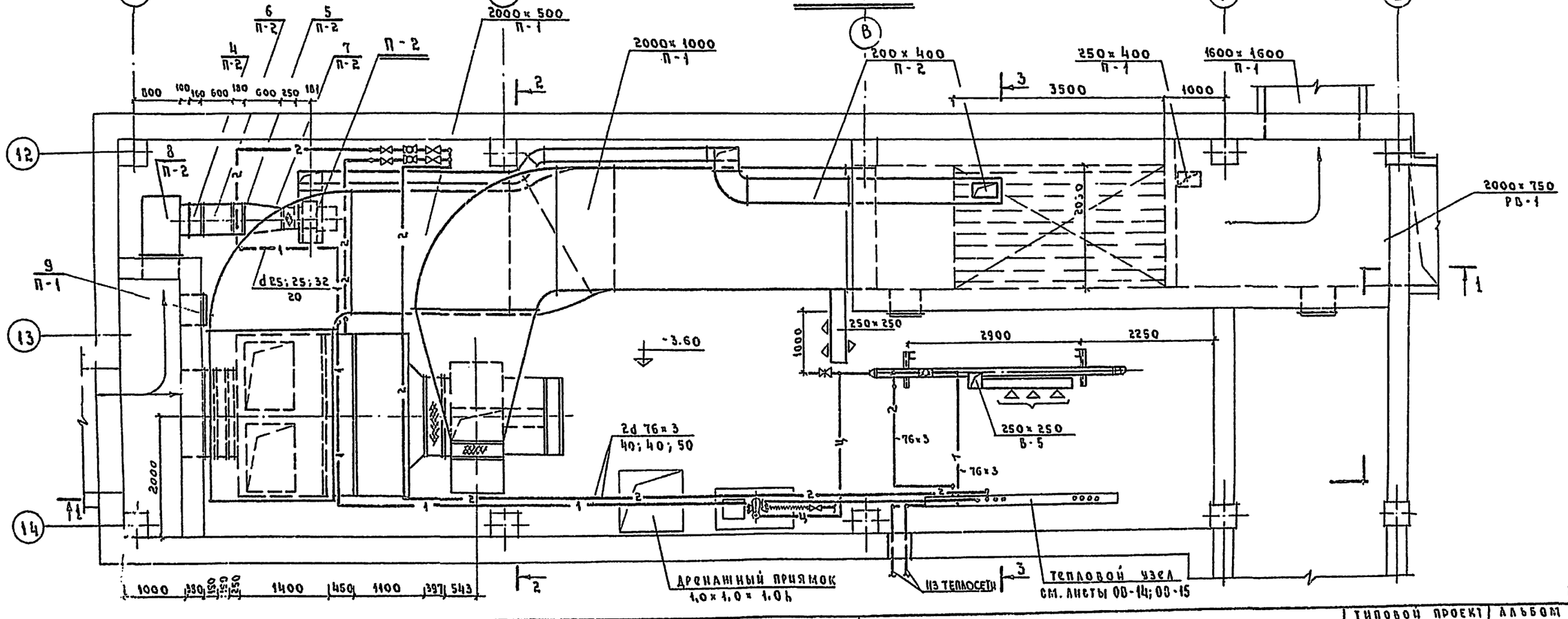

М 1:50

1976	Сельский дом культуры с залом на 300 мест с административными помещениями в конструкциях ИИ-04	МАШЗАЛ. ПЛАН, РАЗРЕЗ 1-1	Типовой проект 262-12-151	Альбом II часть 1	Лист ОВ-18

Формат А2 14396-04 21

Гл. инж. проекта Шиховцев
Гл. инж. отд. Богданова
Рук. группы Зыбина
Инженер Колосницына
Проверил Зыбина
Н. контр. Богданова
Гл. архитектор Кожевников
Гл. инженер Шиховцев
Гл. инженер проекта Богданова
Дворец и спортивных сооружений в Минске
Минск
Бс. Мясницкая
Москва
Типовой проект
Согласовано
Инв. № подл.
Взам. инв. №
Подпись и дата
Инв. № дубл.

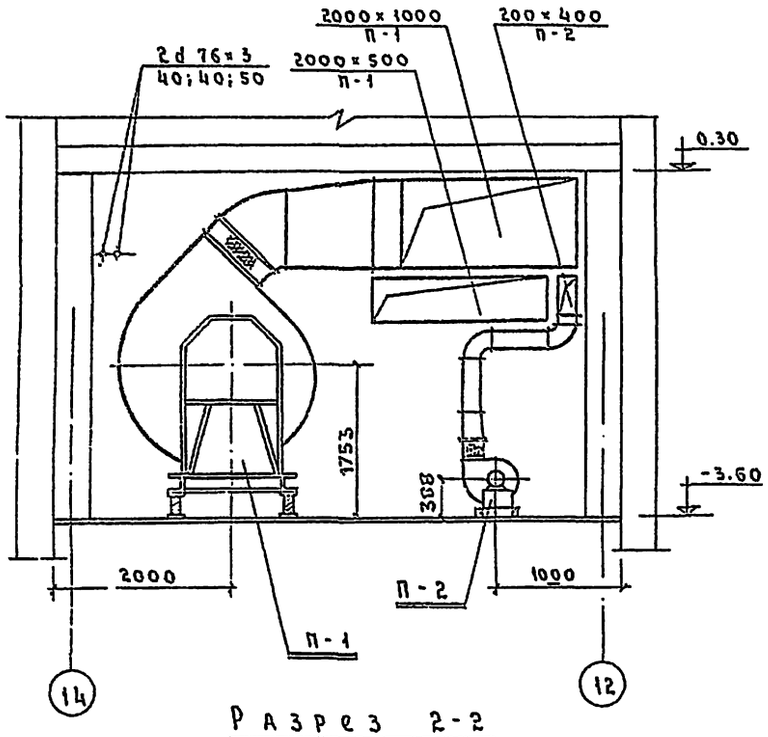

Разрез 2-2

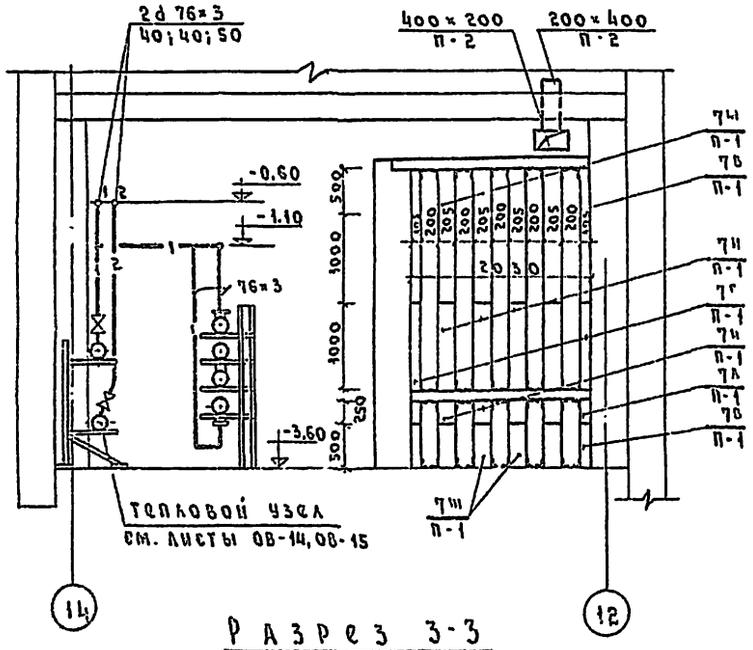
2d 76×3
40;40;50
400×200
П-2
200×400
П-2
7и
П-1
7б
П-1
7и
П-1
7г
П-1
7и
П-1
7а
П-1
7б
П-1
7м
П-1
-0.60
-1.10
76×3
-3.60
500
1000
1000
250
500
200
205
200
205
200
205

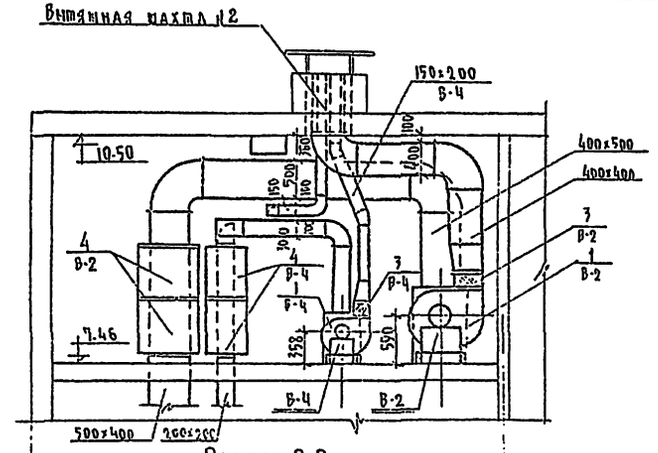

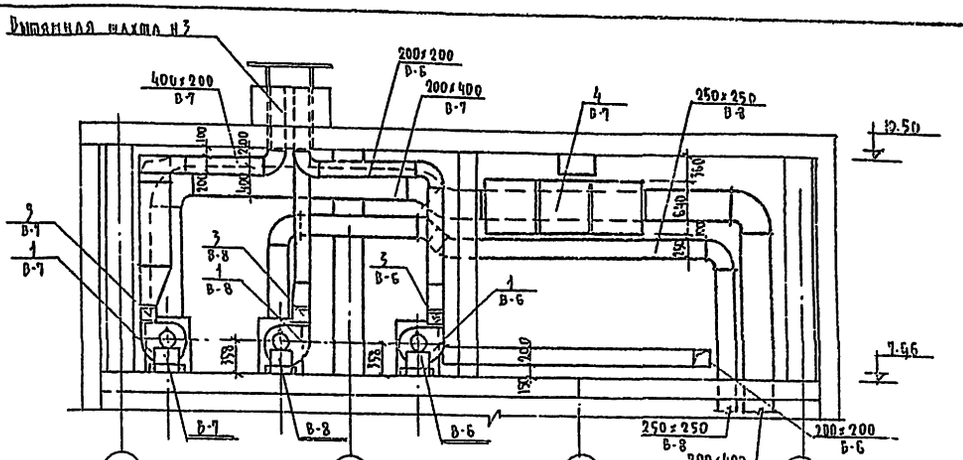

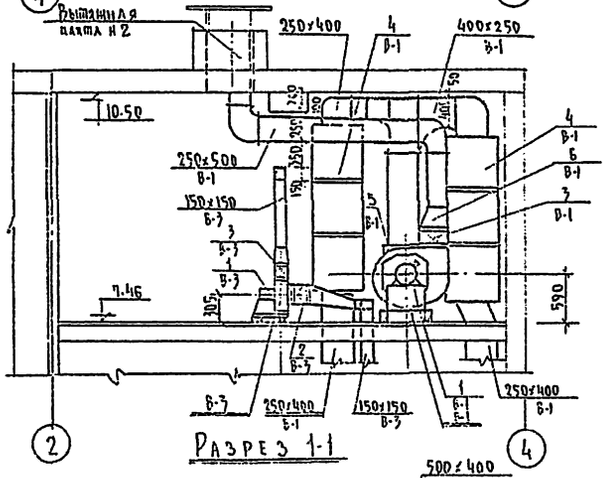

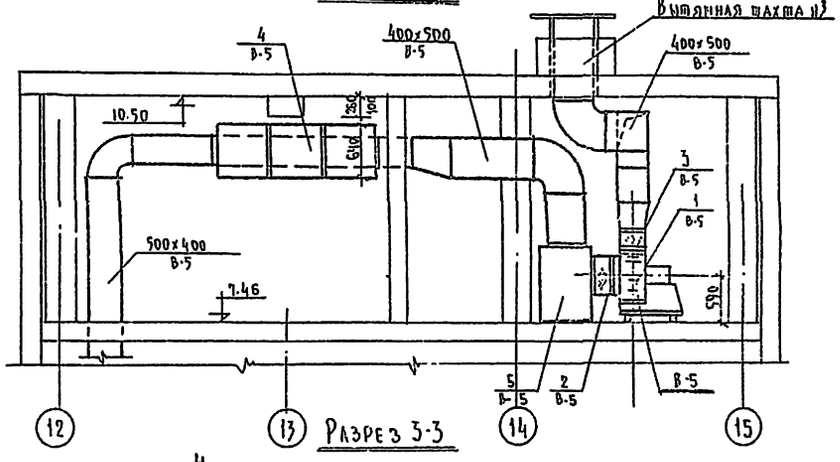

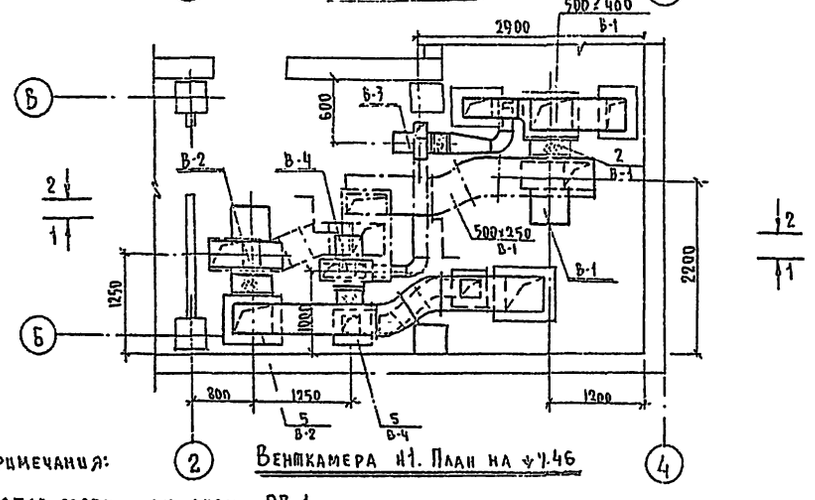

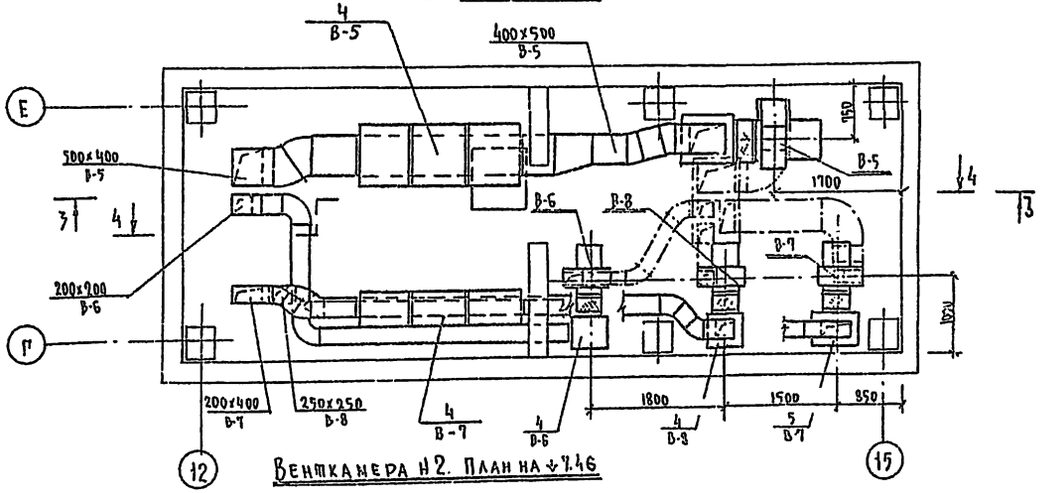

Примечания:

1. Состав проекта см. лист ОВ-1.
2. Спецификацию по венткамерам см. лист ОВ-21.

1976	Сельский дом культуры с залом на 300 мест с административными помещениями (в конструкциях ЦУ-64)	Венткамеры №1 и №2. Планы, разрезы.	Типовой проект 262-12-151	Альбом II, часть 1	Лист ОВ-20

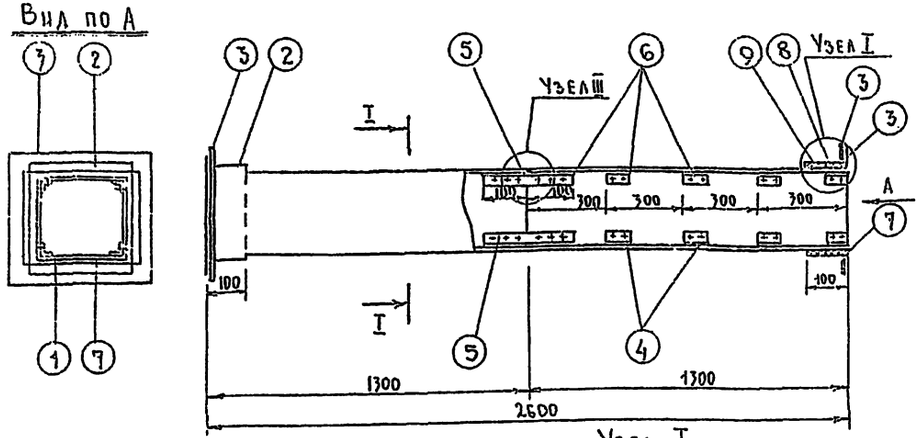

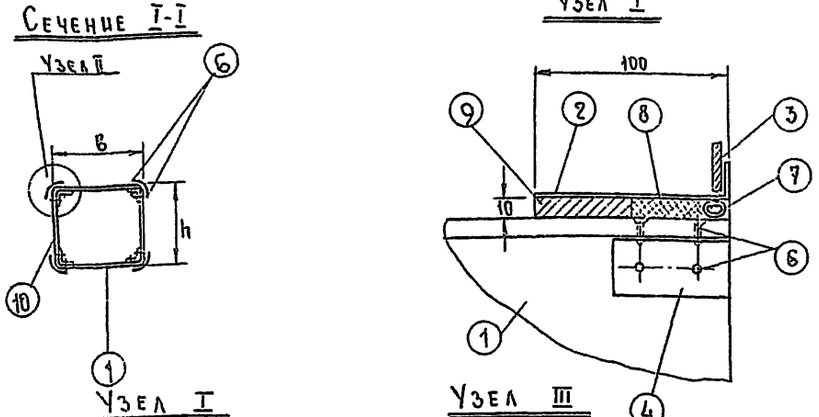

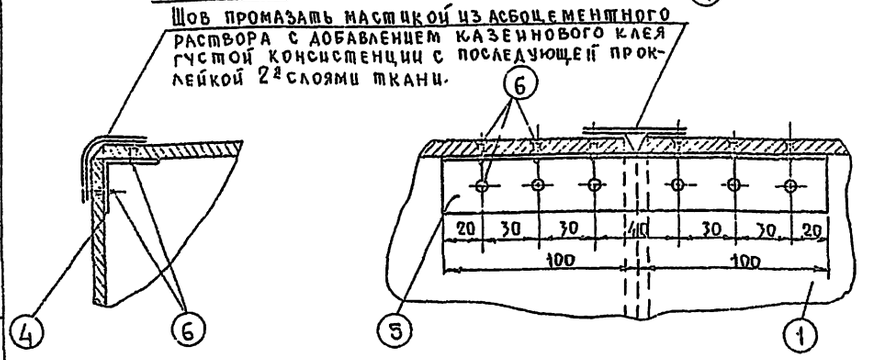

Наименование детали		Стенки воздуховода			Муфта		Фланец		Уголок		Уголок		Шуруп		Уплотняющий канат		Уплотняющая прокладка		Фланцевое соединение			
№ позиции		1		10	2		3		4		5		6		7		8	9				
Количество штук		4		4	2		2		72		4		176				—	—				
Размер канала		Материал	Разм. мм		Материал	Разм. мм	Материал	Разм. мм	Материал	Разм. мм	Материал	Разм. мм	Материал	Разм. мм	Материал	Разм. мм	Тип I (м)	Тип II (м)	Число болтов	Размер болтов	Проклад-ка	Общий вес кг.
b	h																					
100	150	Асбестоцемент	834х8х х1300	1334х8х х1300	Лист. ст. δ=0,7мм	120х170	Полос.ст 25х4	120х170	Алюминий	50х30х2 δ=50	Алюминий	50х30х2 δ=250	Сталь	3х15	Пенька	d=12 δ=640	0,0005	0,0005	26	8	6х20	9,8
100	200	— " —	834х8х х1300	1334х8х х1300	— " —	120х220	— " —	120х220	— " —	50х30х2 δ=50	— " —	50х30х2 δ=300	— " —	3х15	— " —	d=12 δ=640	0,0005	0,0005	28	8	6х20	9,8
150	150	— " —	1334х8х х1300	1334х8х х1300	— " —	170х170	— " —	170х170	— " —	— " —	— " —	— " —	— " —	— " —	— " —	d=12 δ=640	0,0005	0,0005	26	8	"	9,8
200	250	— " —	1834х8х х1300	2334х8х х1300	— " —	220х270	— " —	220х270	— " —	— " —	— " —	— " —	— " —	— " —	— " —	d=12 δ=940	0,0009	0,0009	40	10	"	14,0
200	400	— " —	1834х8х х1300	3334х8х х1300	— " —	220х420	— " —	220х420	— " —	50х50х3 δ=80	— " —	50х50х3 δ=900	— " —	4х15	— " —	d=12 δ=1340	0,001	0,001	61	12	"	14,4
300	200	— " —	1834х8х х1300	1834х8х х1300	— " —	320х220	— " —	320х220	— " —	— " —	— " —	— " —	— " —	— " —	— " —	d=12 δ=1340	0,0015	0,0015	65	12	"	15,5
250	250	— " —	2334х8х х1300	2334х8х х1300	— " —	270х270	Угл. ст 25х4	270х270	— " —	— " —	— " —	— " —	— " —	— " —	— " —	d=12 δ=1040	0,0002	0,0002	45	10	"	11
250	400	— " —	2334х8х х1300	3334х8х х1300	— " —	270х420	— " —	270х420	— " —	— " —	— " —	— " —	— " —	— " —	— " —	d=12 δ=1340	0,001	0,0013	61	12	"	14,4
250	500	— " —	2334х8х х1300	4334х8х х1300	— " —	270х520	— " —	270х520	— " —	— " —	— " —	— " —	— " —	— " —	— " —	d=12 δ=1540	0,0012	0,0015	75	16	"	16
250	800	— " —	2330х10х х1300	7334х8х х1300	— " —	270х820	— " —	270х820	— " —	— " —	— " —	— " —	— " —	— " —	— " —	d=12 δ=2240	0,0018	0,0022	115	18	"	21,05
400	400	— " —	3834х8х х1300	3834х8х х1300	— " —	420х420	— " —	420х420	— " —	— " —	— " —	— " —	— " —	— " —	— " —	d=12 δ=1340	0,0007	0,0015	64	12	"	14,6
400	600	— " —	3830х10х х1300	5834х8х х1300	Лист. ст. δ=1,0 мм	420х620	— " —	420х620	— " —	50х50х5 δ=80	— " —	50х50х5 δ=200	— " —	— " —	— " —	d=12 δ=2040	0,0016	0,0023	115	18	8х25	21,1
500	400	— " —	4834х8х х1300	3834х8х х1300	— " —	520х420	— " —	520х420	— " —	50х50х5 δ=80	— " —	50х50х5 δ=200	— " —	— " —	— " —	d=12 δ=1340	0,0014	0,0017	91	18	"	20
1900	300	— " —	16834х10 х1300	2830х8х х1300	— " —	1720х320	— " —	1720х320	— " —	50х50х5 δ=80	— " —	50х50х5 δ=200	— " —	— " —	— " —	d=12 δ=4040	0,0035	0,0045	250	20	"	27
2500	500	— " —	24830х10 х1300	4830х10х х1300	— " —	2520х 520	— " —	2520х 520	— " —	— " —	— " —	— " —	— " —	— " —	— " —	d=12 δ=6040	0,005	0,0055	300	56	10х30	37,0

Примечания:

1. Настоящий чертёж разработан в связи с постановлением Госстроя СССР № 237 от 13.XII.74г. об изменении и дополнении „Технических правил по экономному расходованию основных строительных материалов.
2. Конструкции воздуховодов, разработанные на данном листе, применять до массового освоения промышленностью асбоцементных воздуховодов.
3. Монтаж асбоцементных воздуховодов разрешается вести только специализированным организациям, ведущим монтаж металлических. Смонтированные воздуховоды подвергаются испытанию на плотность. Подсос или утечка воздуха в размере более 15% от расчётной производительности, в соответствии со СНиП II-Г.7-62, не допускается.
4. Муфта поз.2 перед её установкой внутри и торец воздуховода снаружи оклеиваются тканью на водонепроницаемом клее, дающем надёжную склейку металла и ткани. Закрепление муфты на воздуховоде производится в соответствии с п.5.65 СНиП III-Г.1-62. путём уплотнения зазора между муфтой и воздуховодом пеньковым канатом (поз.7), смоченным казеиновым клеем и асбоцементным раствором, с добавлением в него казеинового клея (поз.8, тип I), с последующим заполнением зазора асбоцементным раствором более густой консистенции, замешанном на расширяющемся цементе с добавлением казеинового клея (поз.9, тип II).
5. Муфты и фланец, предварительно перед установкой на воздуховод, окрашиваются масляной краской. Весь воздуховод перед установкой грунтуется под масляную покраску.
6. В чертеже дана максимальная длина звена, которая при необходимости может быть уменьшена.
7. В качестве материала стенок (поз 1) принят асбоцементный лист (асбофлинера) толщиной 8 и 10 мм. Разрезание листа на части осуществляется гильотинными ножницами (прессом).
8. При монтаже крепление воздуховодов осуществляется аналогично креплению металлических воздуховодов по типовым чертежам серии 3.904-10 (см. листы 6, 30, 31). Крепление звена воздуховодов с размерами сечения от 100х200 ÷ 200х800 осуществляется в двух точках таким образом, чтобы опоры располагались по обе стороны от шва (узел III) на равных расстояниях от него и от фланцевого соединения. Крепление звена воздуховодов с размерами сечения 400х750 ÷ 1200х1600 осуществляется в трёх точках в узле III и на расстоянии 1200 мм от него.
9. Каждое звено воздуховода перед отправкой на строительную площадку должно испытываться на плотность.
10. Конструкция воздуховодов, разработанная на данном листе, принята по аналогии с конструкцией воздуховодов, выпущенных Моспроектом-1 (см. типовой чертёж № ТО-603).

1976	Сельский дом культуры с залом на 300 мест с административными помещениями. (Б конструкциях НЦ-04)	Звено прямого участка асбоцементного воздуховода.	Типовой проект 262-12-151	Альбом II часть 1	Лист ОВ-22

Состав проекта

№ п/п	Наименование чертежа	Лист
1	Состав проекта. Основные показатели. Генплан участка.	ВК-1
2	Пояснительная записка. Примечания к монтажу	ВК-2
3	Спецификация материалов и оборудования.	ВК-3
4	План подвала с нанoской сетей водопровода.	ВК-4
5	План 1го этажа с нанoской сетей водопровода.	ВК-5
6	План 1го этажа с нанoской сетей канализации.	ВК-6
7	План 2го этажа с нанoской сетей водопровода и канализации.	ВК-7
8	План кровли с сетями водопровода и канализации.	ВК-8
9	Схема по хозяйственному и противопожарному водопроводу.	ВК-9
10	Разрезы по хоз.-фекальной канализации.	ВК-10
11	Разрезы по хоз-фекальной канализации и водостокам.	ВК-11
12	Разрезы по водостокам.	ВК-12
13	Ввод водопровода, водомерный узел. План, разрезы. Схема.	ВК-13
14	Установочный чертеж пожарного крана d-70мм во встроенном и навесном шкафчиках.	ВК-14
15	Полки для пожарных льняных рукавов d-70 мм, ℓ=10м	ВК-15
16	Установочный чертеж сдаренного пожарного крана d=50	ВК-16

Проект разработан в соответствии с действующими нормами и правилами и предусматривает мероприятия, обеспечивающие взрывобезопасность и пожаробезопасность при эксплуатации зданий /Гл. арх. пр. Куренной
Гл. инж. пр. Соколов

Основные показатели

Расчетные расходы воды

1. На хозяйственно-питьевые нужды

суточный — 41,6 м³/сут
максимально-часовой — 7,59 м³/час
секундный — 7,3 л/сек

2. На пожаротушение:

наружное пожаротушение — 15 л/сек.
внутренние пожарные краны — 10 л/сек.
дренчерные системы — 45,9 л/сек.

Необходимый напор на вводе:

при хозяйственно-питьевом водопотреблении — 17м
при пожаротушении дренчер. установкой — 35,5м

Сброс стоков в фекальную канализацию:

Суточный — 41,6 м³/сут
Максимально-часовой — 7,5 м³/час

Расход тепла на приготовление горячей воды.

часовой 230000 ккал/час.

Основные ГОСТ'ы, примененные в проекте.

8732-70; 3262-75; 8437-63; 9086-74;
14360-69; 8246-68; 9156-68; 14285-69;
755-72; 8631-57; 19802-74; 10161-73;
5525-61; 1839-72; 6942.3-69; 1811-73

Условные обозначения

——П—— — противопожарный трубопровод
——— — трубопровод холодной воды
——·——· — трубопровод горячей воды
——··—— — трубопровод циркуляционной воды.

Генплан М1:500

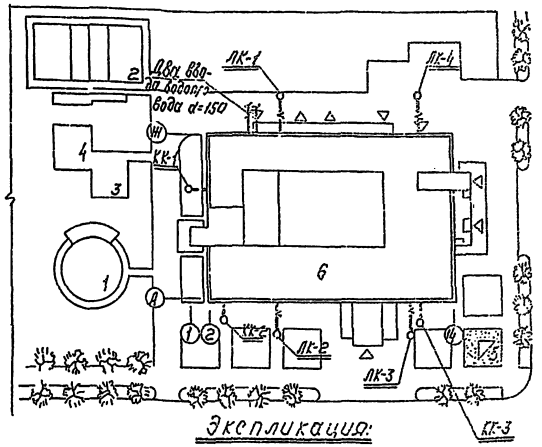

Экспликация:

1. Танцевальная площадка.
2. Площадка для волейбола.
3. Площадка для игр.
4. Площадка для настольных игр
5. Рекламный щит.
6. Дом культуры.

Примечания.

1. Общие примечания к проекту см. лист марки ВК-2.
2. Глубина заложения ввода водопровода и выпусков канализации определяется из условия промерзания грунтов в данной местности при привязке проекта.
3. Спецификацию материалов и оборудования см. лист марки ВК-3.

1976	Сельский дом культуры с залом на 300 мест и административными помещениями /в конструкциях КИ-01/	Состав проекта. Основные показатели. Генплан участка	Типовой проект	Альбом II Часть 1	Лист ВК-1

Пояснительная записка.

Здание сельского дома культуры на 300 мест оборудуется раздельными системами хоз.-питьевого противопожарного и горячего водоснабжения, а также системами хоз.-фекальной и ливневой канализации. Все системы присоединяются к наружным сетям с учетом местных условий.

Хозяйственно- питьевой водопровод.

Система хоз.-питьевого водопровода запроектирована в предположении, что гарантийный напор в уличной сети в месте врезки вводов равен 15м водяного столба. Необходимый напор на вводе должен быть 12м. Для создания необходимого напора устанавливаются насосы 2К-6а, Q=30м³/час и H=20м; агрегированные с электродвигателем АОЛ2-31-2, P=3,0кВт при n=2900 об/мин. Если напор в уличной сети отличается от принятого в типовом проекте, то насосы должны быть подобраны применительно к местным условиям.

Противопожарное водоснабжение

Наружная сеть обеспечивает подачу расчетного кол-ва воды с H=15м в.ст. В здании запроектирована кольцевая сеть противопожарного водопровода. Разводящая сеть прокладывается под потолком подвала и частично в подпольном канале. Согласно проекту СНиП II-Л.16-71 в здании предусматривается помимо пожарных кранов, дренчерная установка в оценической части Дома культуры для создания водяной завесы между зрительным залом и сценой и над проемами, соединяющими сцену с прилегающими помещениями; дренчеры колосников сцены. Питание системы в первые минуты пожаротушения производится от водопневматического бака, в последующее время от насосов. Подробное описание устройства дренчерной системы приводится в проекте систем противопожарной автоматики (см. чертежи ВК/ПА).

Горячее водоснабжение.

Система горячего водоснабжения подает воду на хоз.-бытовые и технические нужды, внутренняя сеть горячей воды запроектирована с нижней разводкой магистралей и вертикальными распределительными трубопроводами. Система кольцевая. Источником тепла для приготовления горячей воды служит вода из наружной теплосети. Параметры теплоносителя и подробное описание схемы теплоснабжения см. в пояснительной записке по теплоснабжению здания.

Хоз.- фекальная канализация

Система хоз-фекальной канализации собирает стоки от сантехнических приборов, оборудования кинопроекторов, технологического оборудования буфетов и отводит в существующую сеть.

Ливневая канализация

Для отвода атмосферных и талых вод с кровли здания предусматривается система внутренних водостоков. Выпуск ливневых вод предусматривается в подземную сеть наружного водостока.

Примечания к монтажу.

1. Монтаж и приемку систем хозяйственно-питьевого и горячего водоснабжения, фекальной и ливневой канализации производить в соответствии с требованиями СНиП III-Г 1.62 „Сантарно-техническое оборудование зданий и сооружений. Правила производства и приемки работ."
2. Монтаж и приемку насосных станции и отдельно стоящих насосных агрегатов производить руководствуясь СНиП III-Г 10.3.69 „Насосы, Правила производства и приемки монтажных работ."
3. Все оборудование, арматура и материалы, идущие на монтаж систем хозяйственно-питьевого и горячего водоснабжения, фекальной, ливневой и производственной канализации должны отвечать требованиям СНиП II-Г 1-70, „Внутренний водопровод зданий. Нормы проектирования" и СНиП II-Г 4-70„ Внутренняя канализация и водостоки здания. Нормы проектирования."
4. Трубопроводы холодного и горячего водоснабжения с условным проходом до 80мм включительно выполняются из стальных оцинкованных труб ГОСТ 3262-75 с соединением на фитингах ковкого чугуна и на сварке в среде инертных газов.
5. Система фекальной канализации монтируется из труб чугунных канализационных по ГОСТ 6942.3-69 с зачеканкой раструбов асбестоцементом.
6. Трубопроводы канализации и водоснабжения в местах перехода через строительные конструкции должны быть заключены в гильзы:
   а) Из 3х слоев пергамина или рубероида- для систем канализации, водостоков и холодной воды.
   б) Из стальных труб для систем горячего водоснабжения. Края гильзы должны быть заподлицо с поверхностями стен, перегородок, потолков и выступать выше отметки чистого пола на 20-30мм.
7. Трубопроводы холодного и горячего водоснабжения покрываются слоем теплоизоляции. Конструкция теплоизоляции:
   а) Для труб холодного водоснабжения- окраска лаком БТ-577 с добавлением алюминиевой пудры, обертывание минераловатными матами толщиной 30мм (независимо от диаметра), оклейка пергамином или рубероидом, покрытие стеклолакотканью.
   б) Для труб горячего водоснабжения окраска труб лаком №177 с добавлением алюминиевой пудры, обертывание минераловатными матами толщиной 30мм диаметром до 50 мм включительно и толщиной 50мм, для труб диаметром 70 мм и выше, оклейка пергамином или рубероидом, покрытие стеклолакотканью для криволинейных участков наружное покрытие выполняется из листовой оцинкованной стали толщиной 0,8мм.

1976	Сельский дом культуры с залом на 300 мест и административными помещениями (в конструкциях КИ-04)	Пояснительная записка. Примечания к монтажу.	Типовой проект 262-12-151	Альбом I часть 1	Лист ВК2

А355-04 17

Спецификация по водоснабжению.

NN п/п	Наименование	Д мм	ГОСТ или шифр	Ед. изм.	Кол-во Хол.	Кол-во Гор.	Примеч.
1	Трубы стальные бесшовные горячекат.	100	8732-70	п.м	200/200	—	
2	——— " ——— " ———	80	——"	—"—	—		
3	Трубы стальные водогазопр. оцинк.	70	3262-75	—"—	220/220	—	
4	——— " ——— " ———	50	——"	—"—	90/90	200/200	
5	——— " ——— " ———	40	——"	—"—	5.0	5.0	
6	——— " ——— " ———	32	——"	—"—	60	25	
7	——— " ——— " ———	25	——"	—"—	40	15	
8	——— " ——— " ———	20	——"	—"—	20	10	
9	——— " ——— " ———	15	——"	—"—	30	30	
10	Задвижки параллельные с выдвижным шпинд. чугунные фланцевые 30ч6 нж	100	8437-75	шт	3	—	
11	Вентили запорные из серого чугуна Ру=10 кгс/см²	70	9086-74	—"	2	—	
12	Вентили запорные муфтовые Ру=10 кгс/см²	50	——"	—"—	10	—	
13	——— " ——— " ———	32	——"	—"—	3	3	
14	——— " ——— " ———	25	——"	—"—	5	2	
15	——— " ——— " ———	20	——"	—"—	1	1	
16	——— " ——— " ———	15	——"	—"—	12	5	
17	Поливочные краны в нише	25	———	к-т	4	—	
18	Поливочные краны с хол. и гор. вводом	20	———	—"—			
19	Резиновый шланг 30 п.м.	25	———	шт	4		
20	Резиновый шланг 10 п.м.	20	———	—"—	1		
21	Пожарные краны (в комплекте) 1) вентиль пожарный α=70 2) пеньковый рукав α=70, ℓ=20м 3) 3 полугайки „Рот" 4) ствол пожарный	70	—	к-т	2	—	комплект см. черт. ВК-14, 15
22	Пожарные краны (в комплекте) 1) кг „Ода" пожарный α=50 2) пеньковый рукав α=50, ℓ=20м 3) 3 полугайки „Рот" 4) ствол пожарн.	50	—	—"—	24	—	комплект см. черт. ВК-16, 17

Спецификация на оборудование заводского изготовления

NN п/п	Наименование и краткая характеристика	Тип или ГОСТ	Ед. изм.	Габариты (ℓ, в, h) мм	К-во	Примечания
1	Насос центробежный Q=30,0 м³/час, H=20м с эл. двигателем Р=3,0 кВт, n=2900 об/мин	2к-6а ЛОЛ2-31-2	шт	—	2	Ереванский насосный завод
2	Насос центробежно-вихревой Q=1,5 м³/час H=12,0м с эл. двигат. Р=0,4 кВт.	1СЦВ-1,5	"	—	1	Ливенский насосный з-д
3	Насос центробежный консольный циркуляц. Q=13,5 м³/ч=с, H=11,2м с эл.дв. Р=1,5 кВт	1,5к-6а ЛОЛ2-21-2	"	—	1	Ереванский насосный з-д
4	Эл. насос центробежный Q=8м³/час H=12м с эл. двигателем Р=1,1 кВт n=2830 об/мин.	ГНОМ-10-10 ЛОЛ2-12-28	"	—	1	Московский механич. з-д.
5	Умывальник прямоугольный без спинки полуфарфор. с настольным смесит. с нижней камерой смешения ГОСТ 19802-74 с отылочным никелир. сифоном ГОСТ 8696-68	14360-69	"	600×500× ×11,0 (h)	12	Лодейнский з-д строй-керамики
6	Унитаз „Компакт" тарельчатый с непосредственно сливн. смывным бачком и прямым выпуском	9156-68 14285-69	"	670×300× ×730 (h)	11	Кировский з-д
7	Писсуар настенный полуфарфор с цельноотлитым сифоном с писсуарным краном	755-72	"	360×365 (h)	3	Лодейнский з-д стройкерам.
8	Раковина стальная эмалированная с настенным смесителем.	8631-57 19802-74	"	500×400× ×240 (h)	3	Кировский чугунно-литейный з-д
9	Душевой поддон чугунный эмалированный со смесителем для душа	10161-73 19802-74		900×900	2	Лутовский з-д „Кантра"

Спецификация по канализации.

NN п/п	Наименование	Д мм	ГОСТ или шифр	Ед. изм.	Колич. рек.	Колич. разм.	Примеч.
1	Трубы чугунные водопроводные	100	5525-61	п.м	—	20	
2	Трубы асбестоцементные	100	1839-72	"	2	—	
3	——— " ———	50	——"	"	1	—	
4	Трубы чугунные канализационные	100	6942.3-69	"	75	80	
5	——— " ———	50	——"	"	35	—	
6	Трубы стальные водогазопроводные	50	3262-75	"	5.0	—	
7	——— " ———	40	——"	"	5.0	—	
8	Отводы чугунные водопров. раструб. 45°	100	5525-61	"	—	1	
9	Тройники чугунные водопроводные	100×100	——"	"	—	1	
10	Колена чугунные водопроводные	100	——"	"	—	1	
11	Отводы чугунные канализац. 135°	100	6942.12-69	"	35	12	
12	——— " ———	50	——"	"	50	—	
13	Тройники чугунные канализац. прям.	100×100	6942.17-69	"	10	3	
14	——— " ———	100×50	——"	"	5	—	
15	——— " ———	50×50	——"	"	1	—	
16	Тройники чугунные канализац. 45°	100×100	6942.22-69	"	15	—	
17	——— " ———	100×50	——"	"	15	—	
18	——— " ———	50×50	——"	"	10	—	
19	Кресты чугунные канализац. 45°	100×100	6942.25-69	"		—	
20	——— " ———	100×50	——"	"	1	—	
21	Колена чугунные канализац.	100	6942.8-69	"	5	2	
22	——— " ———	50	——"	"	4	—	
23	Ревизии чугунные канализац.	100	6942.30-69	"	3	8	
24	——— " ———	50	——"	"	—	—	
25	Прочистки чугунные канализац.	100	——"	"	7	4	
26	——— " ———	50	——"	"	1	—	
27	Переходы чугунные канализац.	100×50	——"	"	5	—	
28	Сифоны двухоборотные чугунные	50	6924-73	"	2	—	
29	——— " ——— стальные	50	——"	"	1	—	
30	Воронки стальные сварные	150×50× ×100 (h)	——"	"	3	—	
31	Компенсационные патрубки	100	6942.5-69	"	—	2	
32	Воронки водосточные	100	Вр-9	"	—	6	
33	Трапы чугунные с прямым выпуск.	100	1811-73	"	—	—	
34	——— " ———	50	——"	"	2	—	
35	Бачок стальной сварной Д=200мм, h=300мм	200	8732-70	"	1	—	

1976	Сельский дом культуры с залом на 300 мест и административными помещениями (в конструкциях КЛИ-04)	Спецификация материалов и оборудования.	Типовой проект 262-12-151	Альбом II часть 1	Лист ВК-3

Инв. № подл. | Подпись и дата | Взам. инв. №

Составил Ситников
Проверил Кононов
Гл. инж. проекта Кононов
Н. контр. Газетный
Гл. спец. Кононов

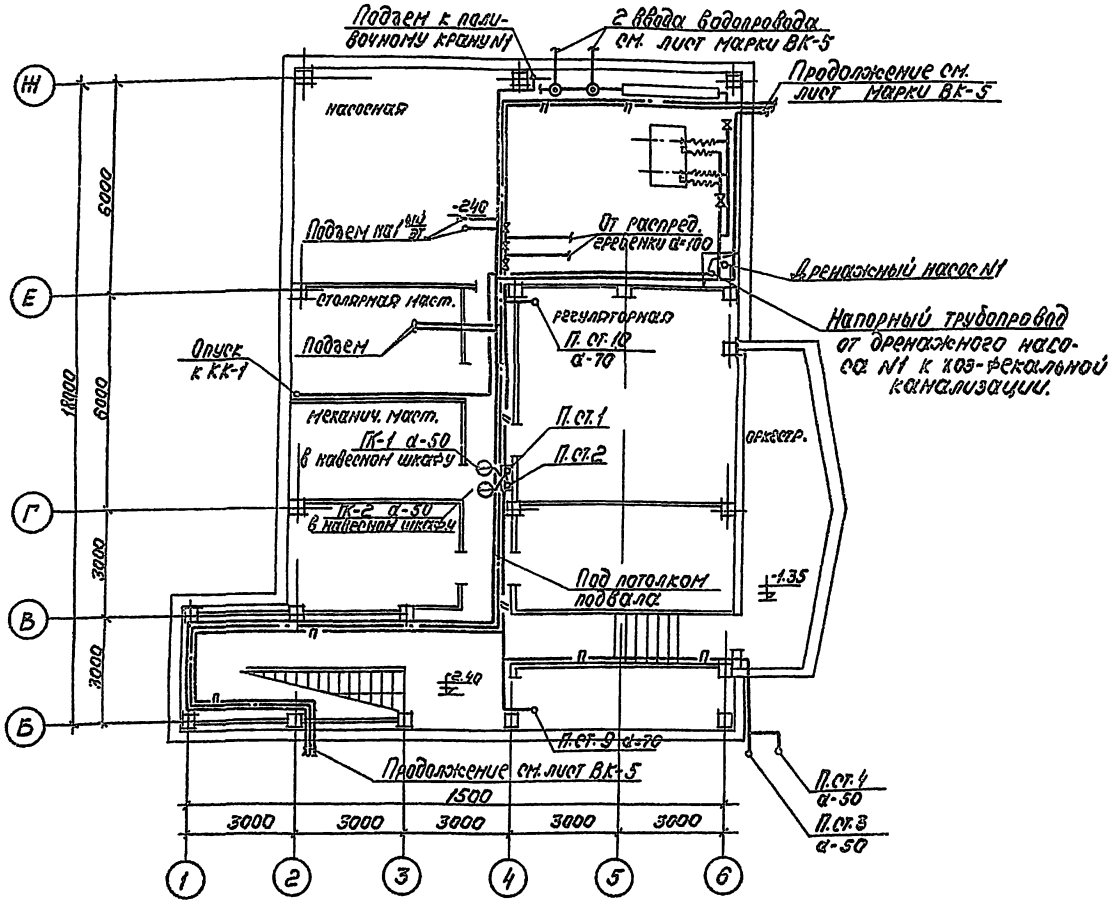

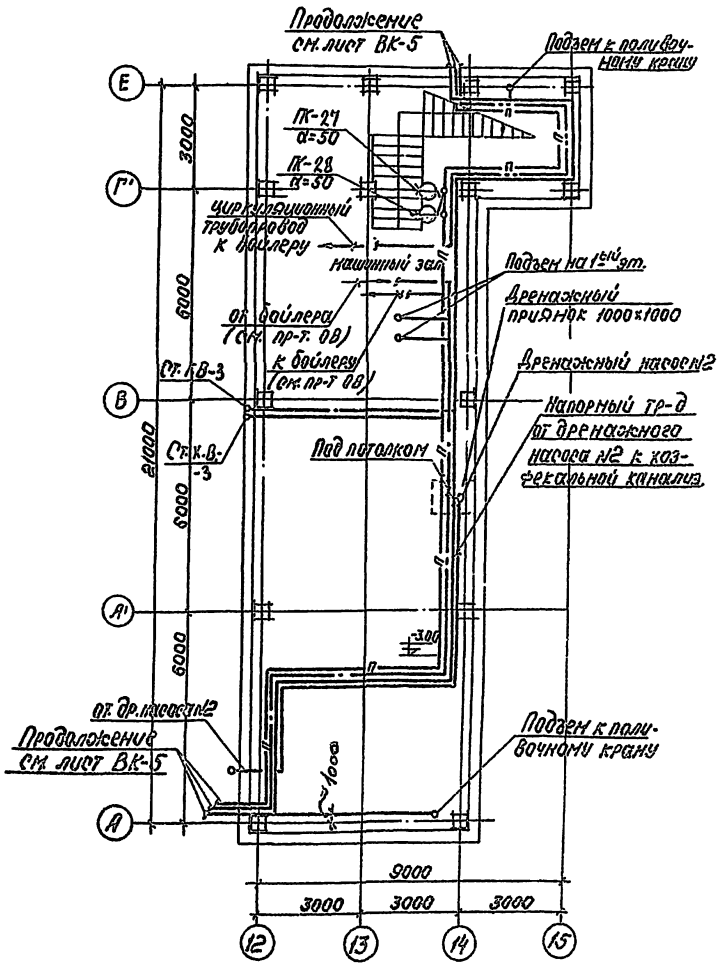

1976	Сельский дом культуры с залом на 300 мест и административными помещениями (в конструкциях НИИЭП)	План подвала с наносной сетей водопровода.	Типовой проект 262-12-151	Альбом II часть 1	Лист ВК-4

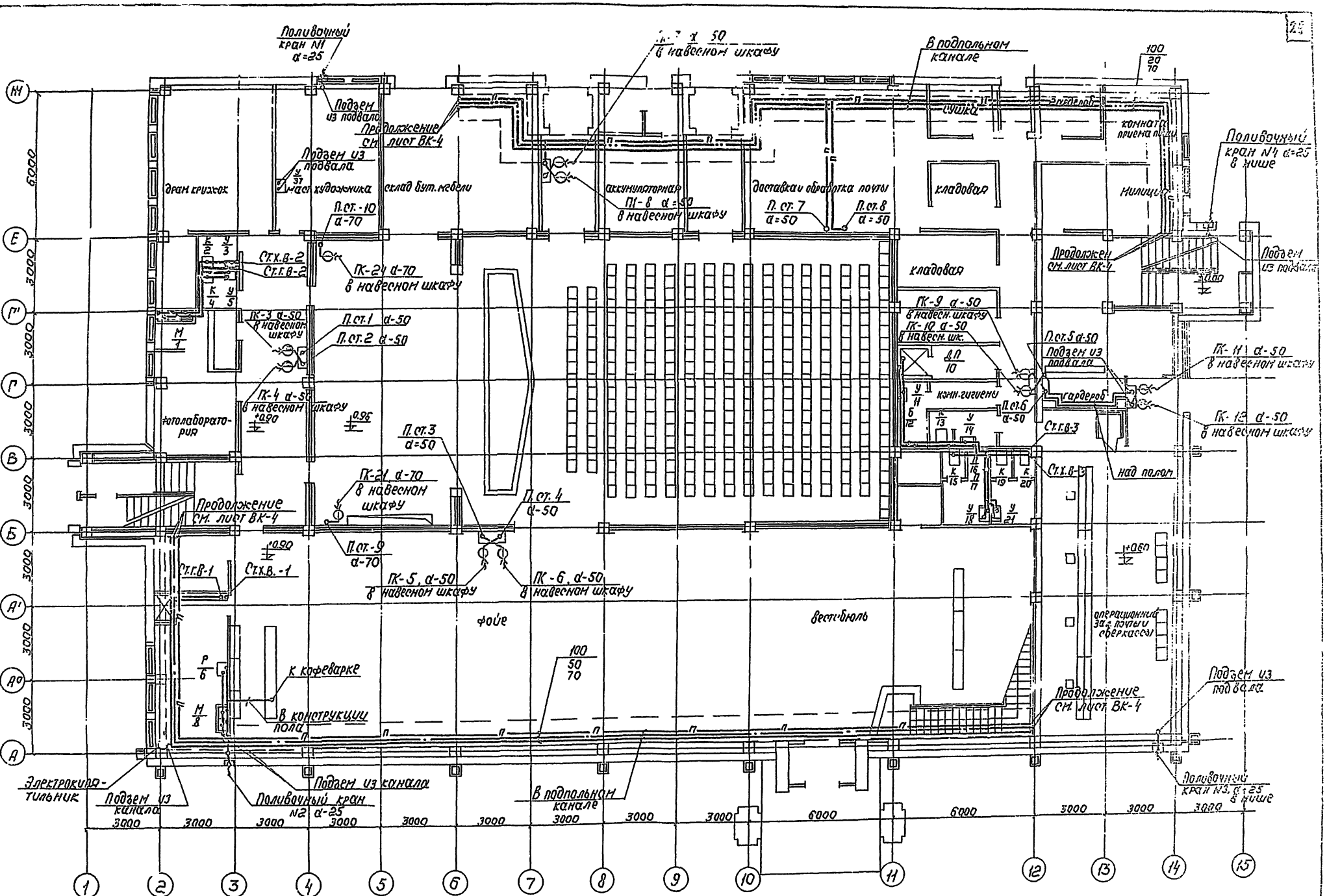

1976	Сельский дом культуры с залом на 300 мест и административными помещениями (в конструкциях ИИ-04)	План 1го этажа с наноской сетей водопровода	Типовой проект 262-12-151	Альбом II часть 1	Лист ВК-5

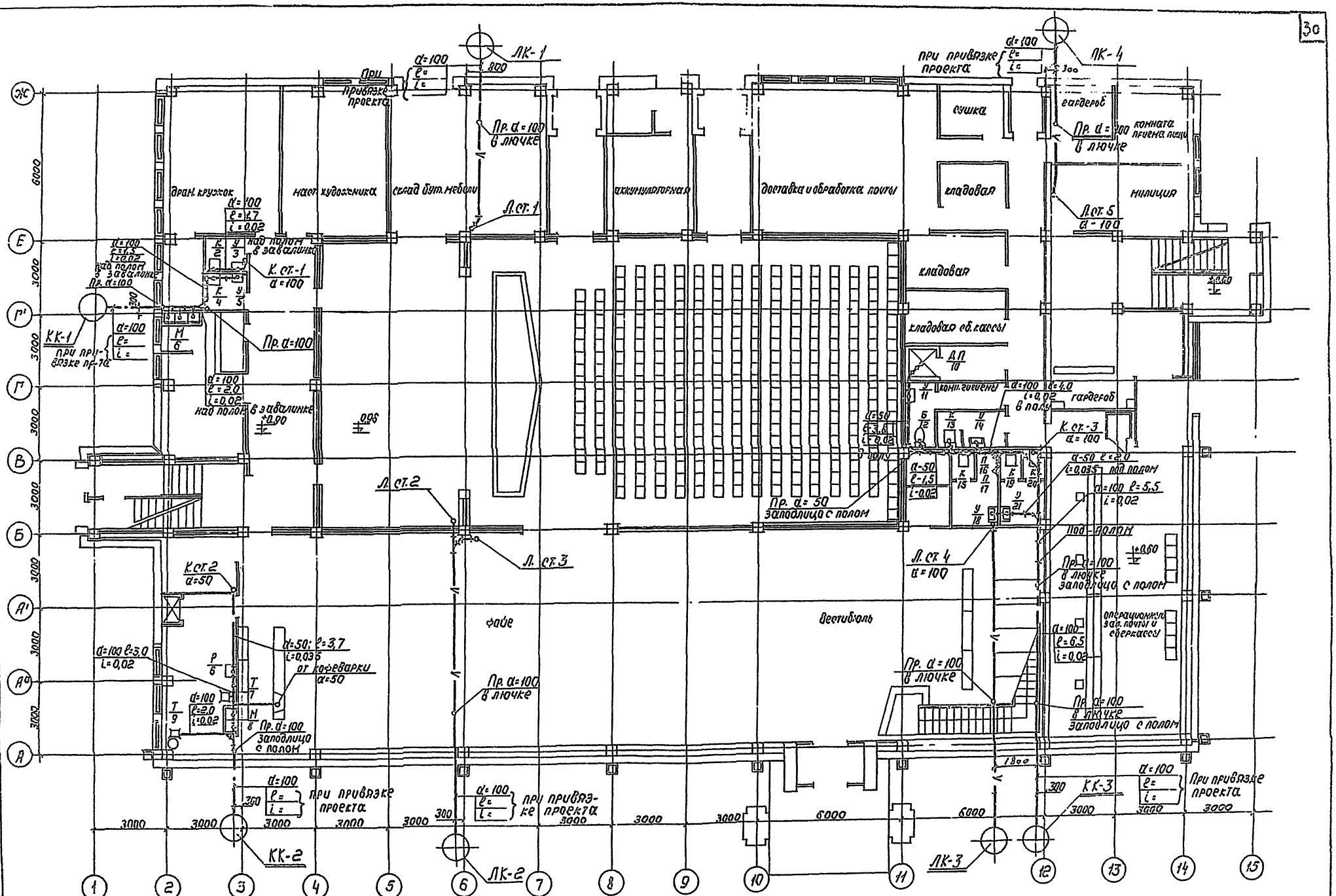

1976	Сельский дом культуры с залом на 300 мест и административными помещениями (в конструкциях ИИ-04)	План 1го этажа с наноской сетей канализации.	Типовой проект 262-12-151	Альбом II часть 1 / ВК-6

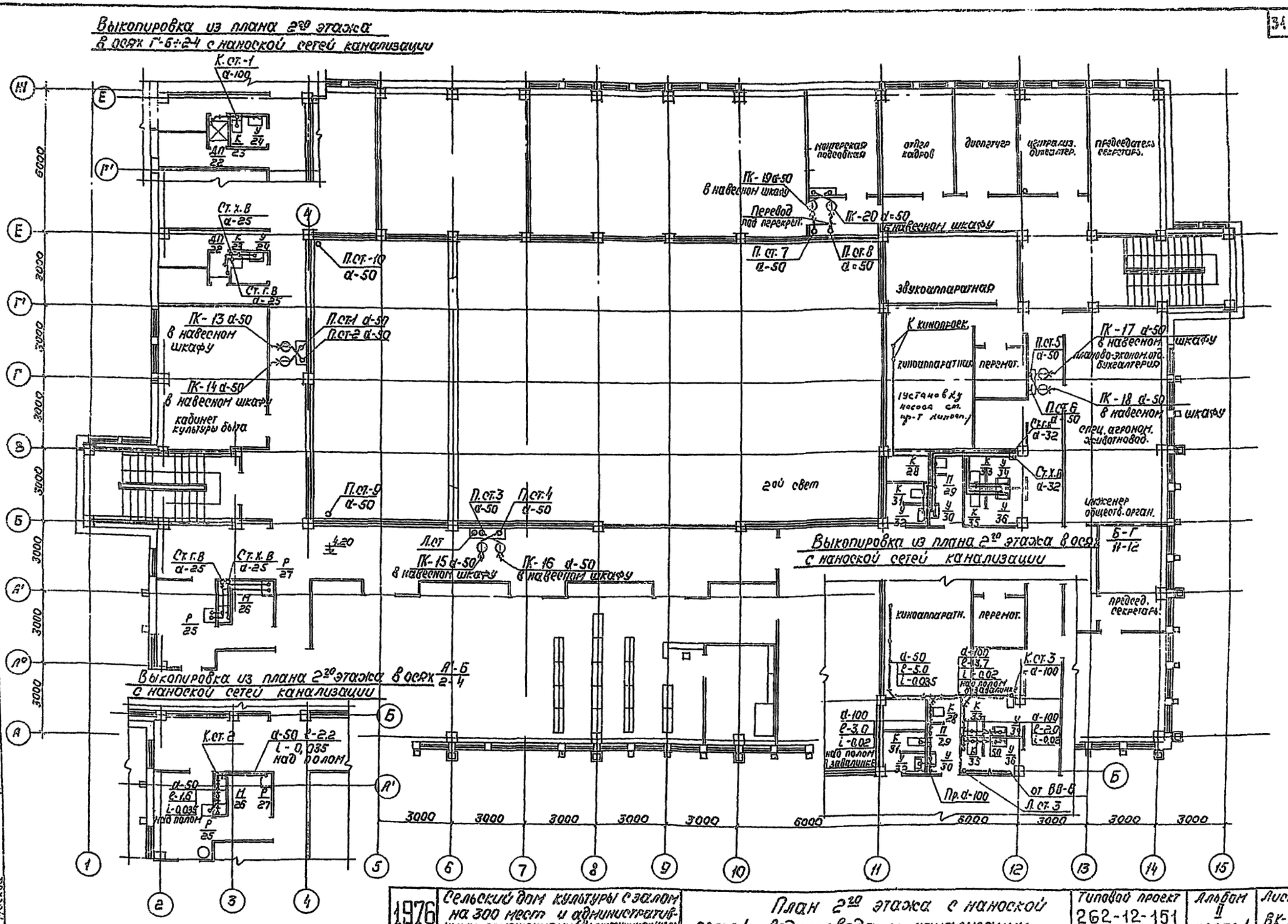

1976	Сельский дом культуры с залом на 300 мест и административными помещениями (в конструкциях КПД-60)	План 2-го этажа с наноской сетей водопровода и канализации.	Типовой проект 262-12-151	Альбом II часть 1	Лист ВК-7

План кровли М 1:200

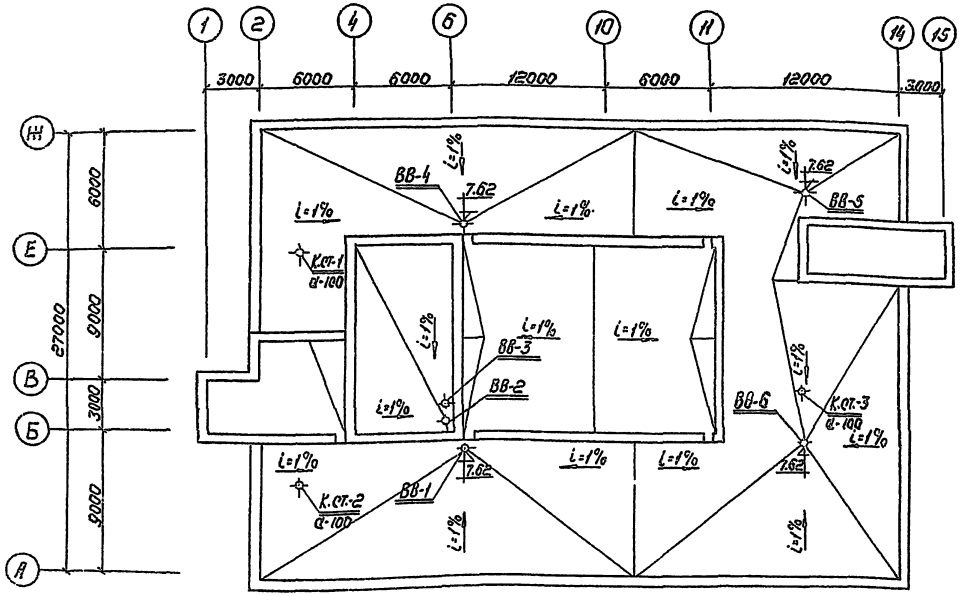

План на отм. 7.50

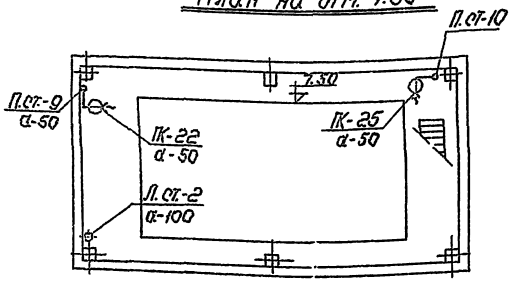

План на отм. 11.42

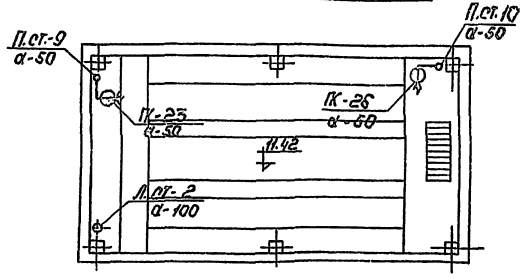

Деталь установки воронки ВР-9 на кровле

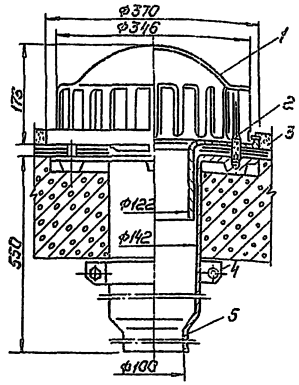

1. Воронка
2. Глухая гайка для крепления воронки
3. Прижимное кольцо
4. Хомут
5. Сливной патрубок.

Примечания.

1. Состав проекта и общие примечания см. листы марки ВК-1,2.
2. Привязку водосточных воронок и канализационных стояков на кровле см. чертежи марки АС.

1576	Сельский дом культуры с залом на 300 мест и административными помещениями (в конструкциях III-04)	План кровли с сетями водопровода и канализации	Типовой проект 262-12-151	Альбом II ЧАС 06 1	Лист ВК-8

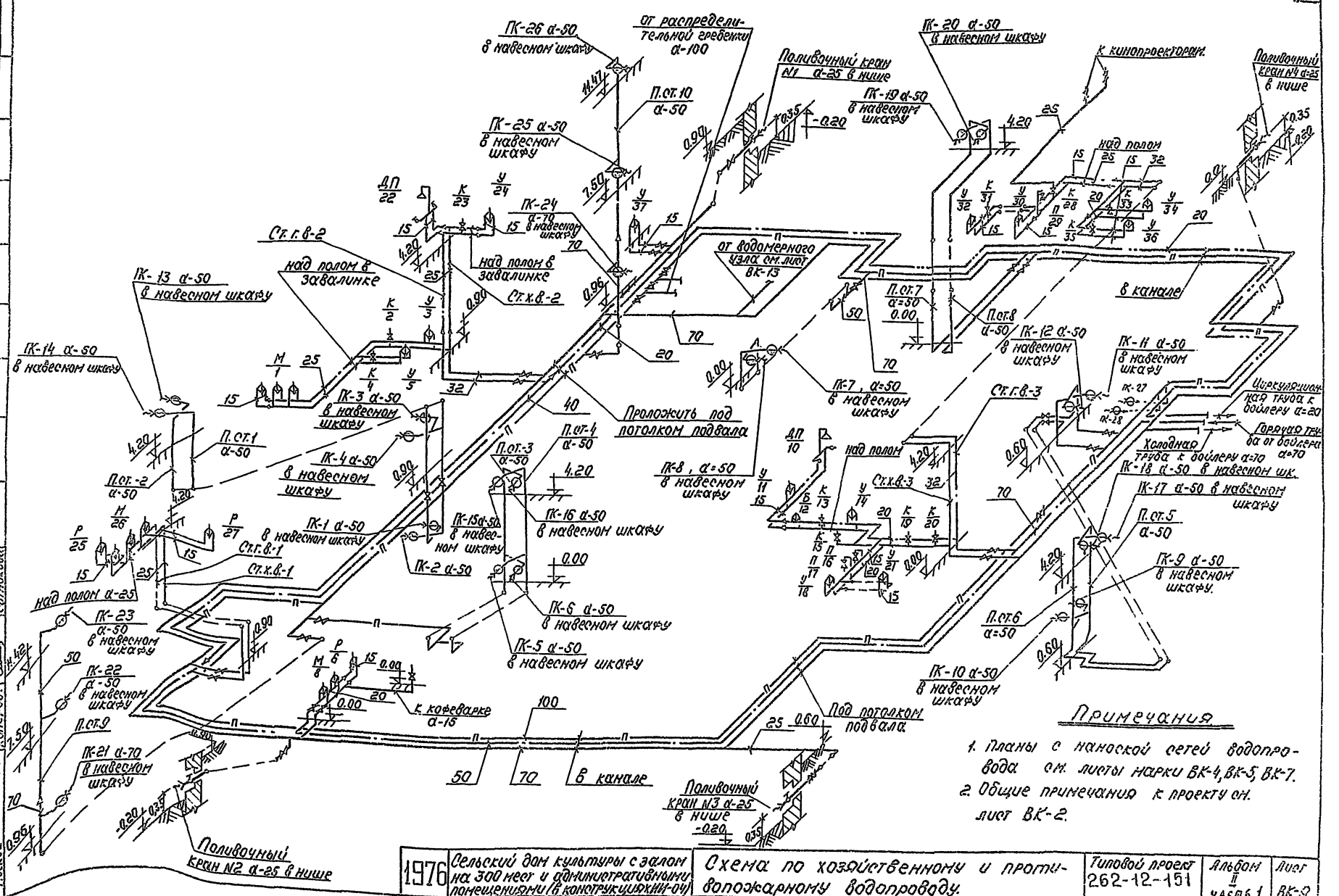

Примечания

1. Планы с нанесной сетей водопровода см. листы марки ВК-4, ВК-5, ВК-7.
2. Общие примечания к проекту см. лист ВК-2.

1976	Сельский дом культуры с залом на 300 мест и административными помещениями (в конструкциях КИИ-04)	Схема по хозяйственному и противопожарному водопроводу.	Типовой проект 262-12-151	Альбом II часть 1	Лист ВК-9

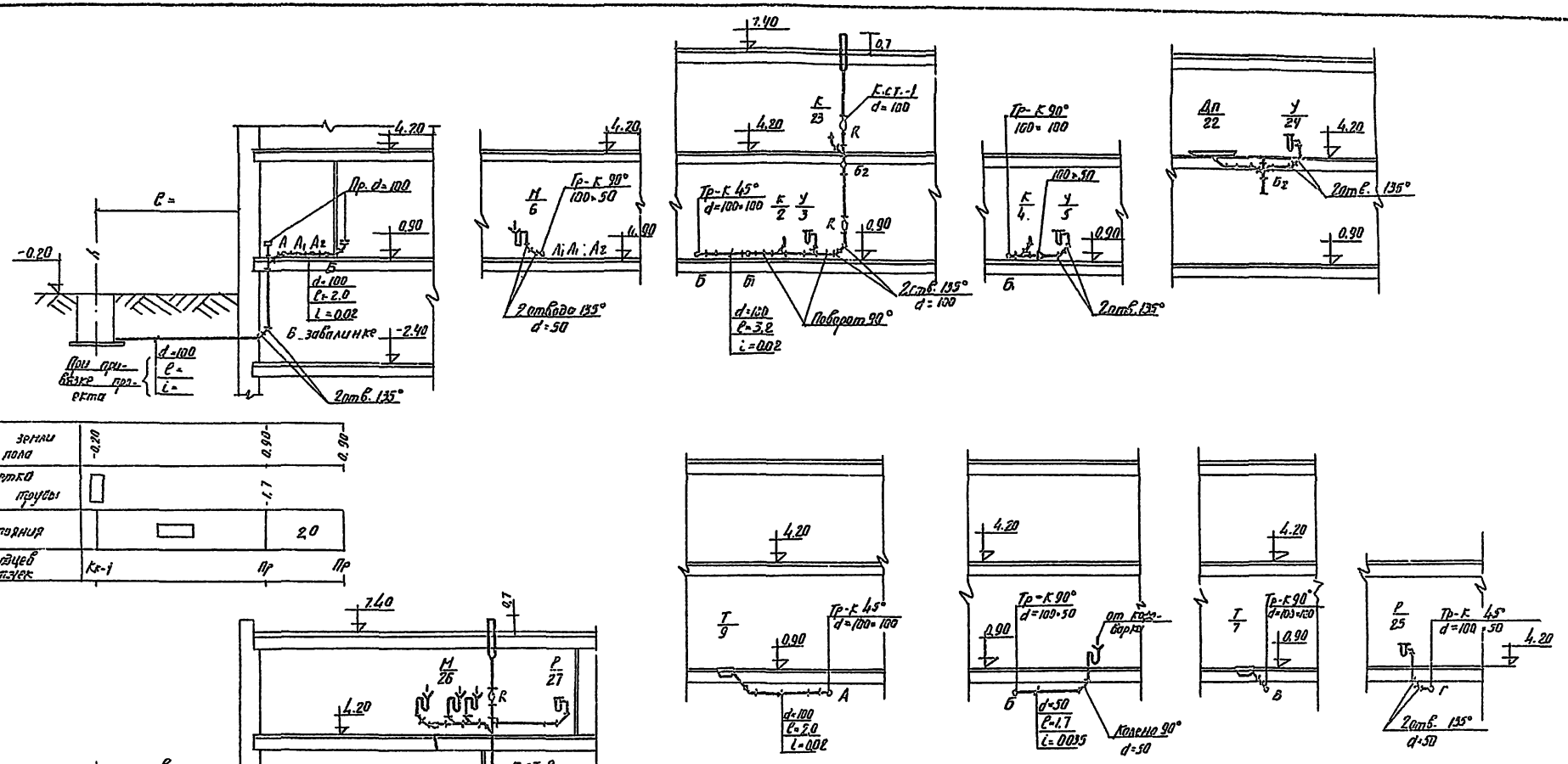

Отметки земли или пола	-0.20	0.90	0.90
Отметка лотка трубы		-1.7	
Расстояния		2.0	
Nн колодцев или точек	Кк-1	Пр	Пр

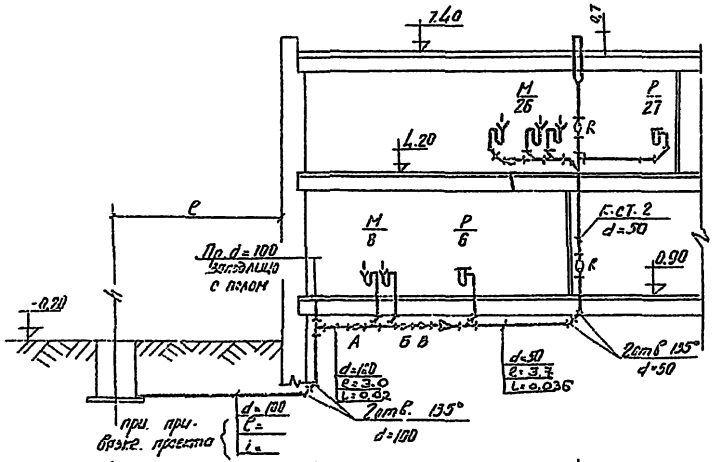

Отметки земли или пола	-0.20	0.90	0.90
Отметка лотка трубы		-1.7 0.20	0.40
Расстояния		6.1	
Nн колодцев или точек	Кк-2	Пр.	К.ст-2

Примечания

1. Состав проекта и общие примечания см. листы марки ВК-1 ; ВК-2
2. Планы с наноской сетей хоз-фекальной и ливневой канализации см. чертежи марки ВК-10; 11; 12

1976	Сельский дом культуры с залом на 300 мест и административными помещениями (в конструкциях ИИ-04)	Разрезы по хоз-фекальной канализации	Типовой проект 262-12-151	Альбом II ч.ас.т.6 1	Лист ВК-10

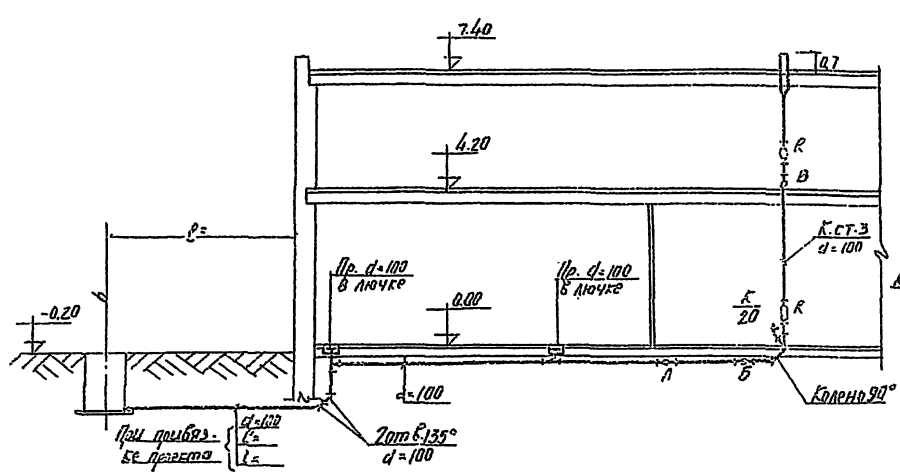

Отметки земли или пола	-0.20	0.00	0.00	0.00
Отметки лотка трубы		-1.70 -0.44	-0.31	-0.20
Расстояния		6,5	5.5	
NN колодцев или точек	Кк-3	Пр.	Пр	К.ст.-3

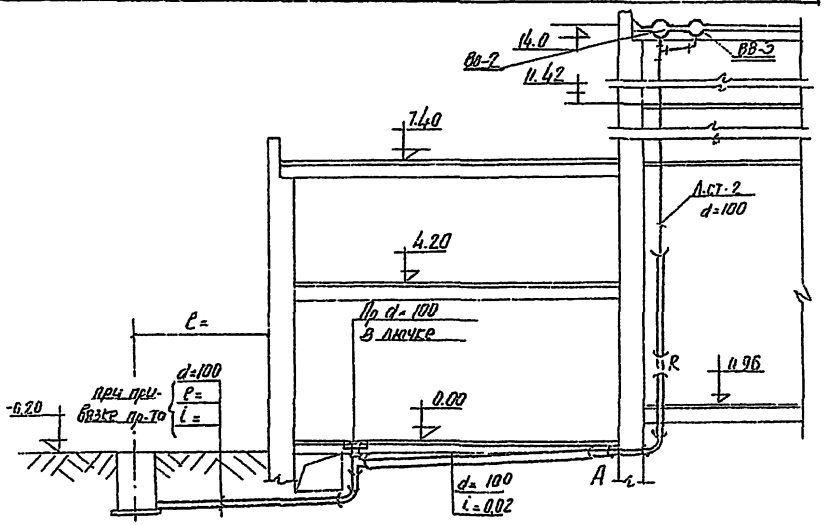

Отметки земли или пола	-0.20	0.00	-0.96
Отметки лотка трубы		-1.70 -0.31	-0.15
Расстояния		8.00	
NN колодцев или точек	ЛК-2	Пр.	Л.ст.2

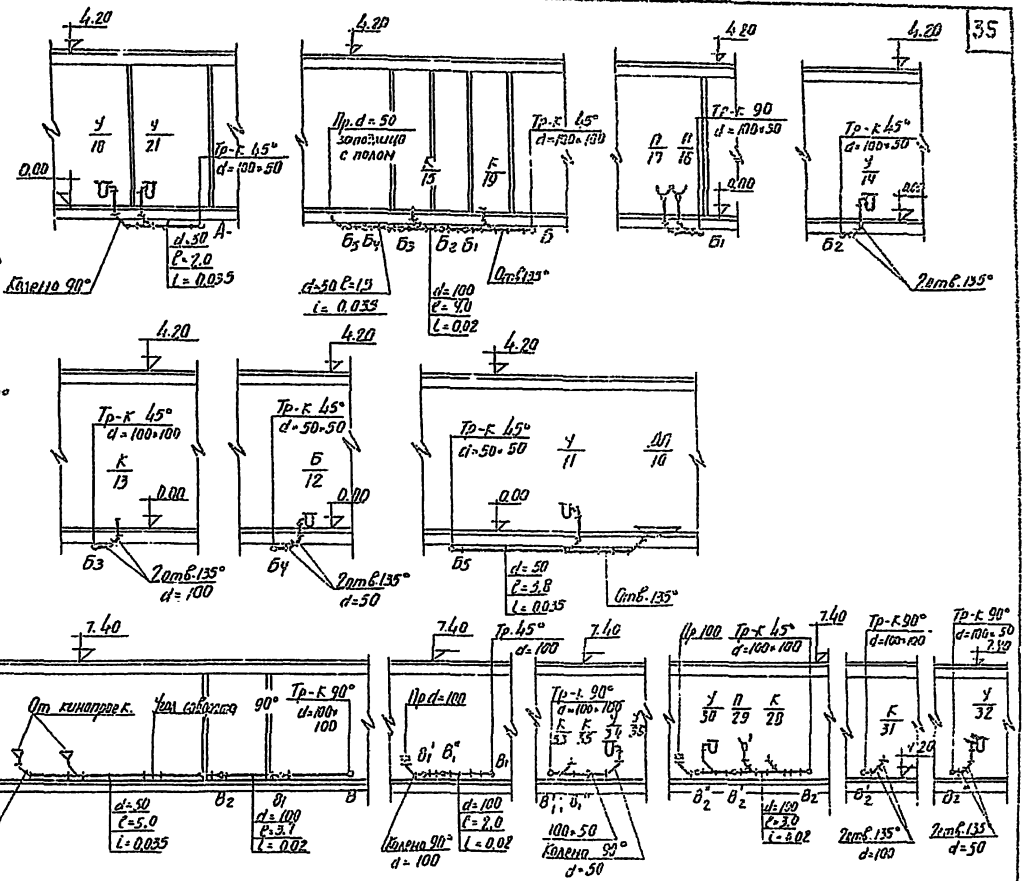

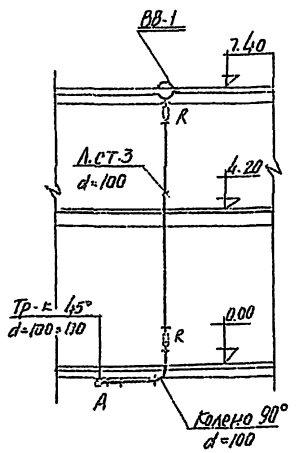

Примечания:

1. Состав проекта и общие примечания см. листы марки ВК-1, ВК-2
2. Планы с полоской сетей хоз-фекальной и ливневой канализации см. чертежи марки ВК-10, 11, 12

1976	Сельский дом культуры с залом на зоднест и административными помещениями (в конструкциях НН-04)	Разрезы по хоз-фекальной канализации и водостокам	Типовой проект 262-12-151	Альбом II часть 1	Лист ВК-11

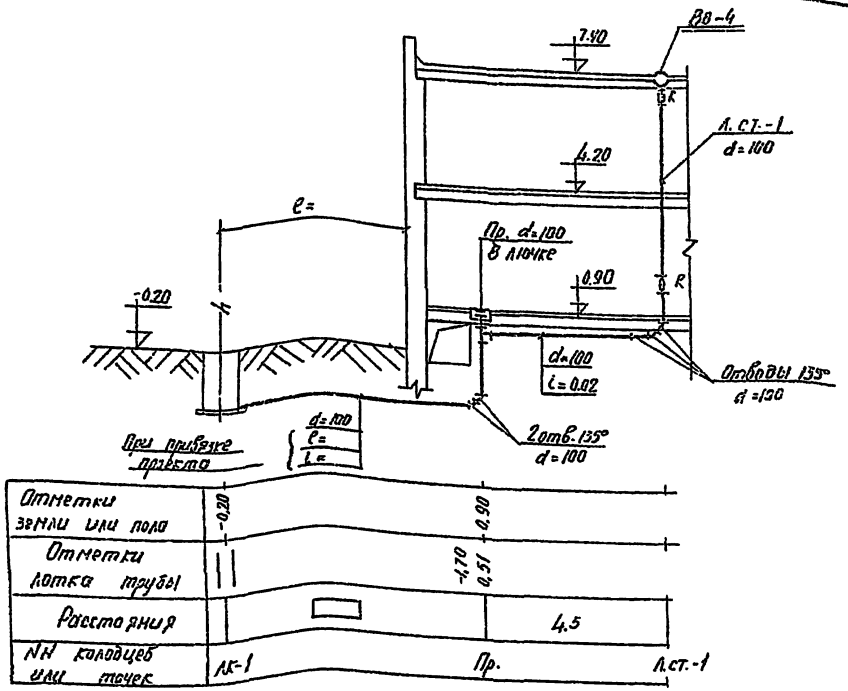

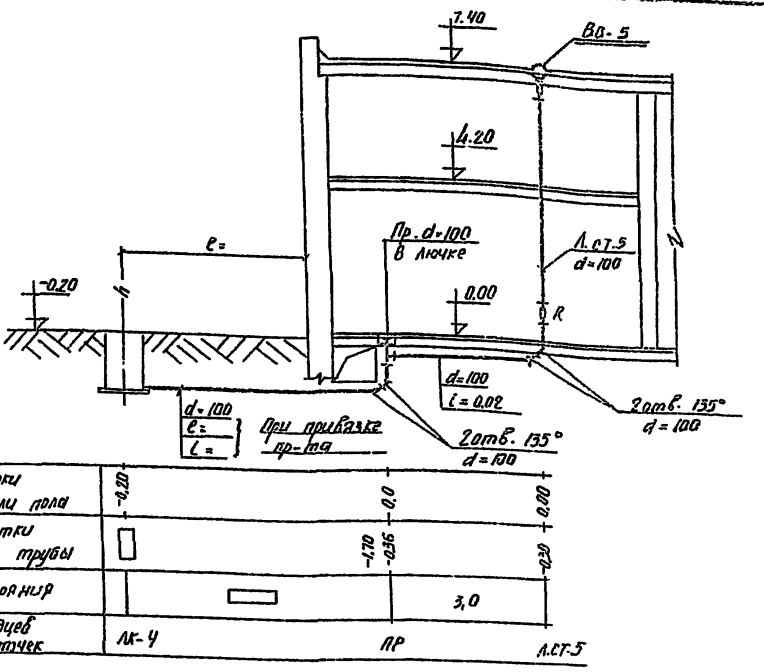

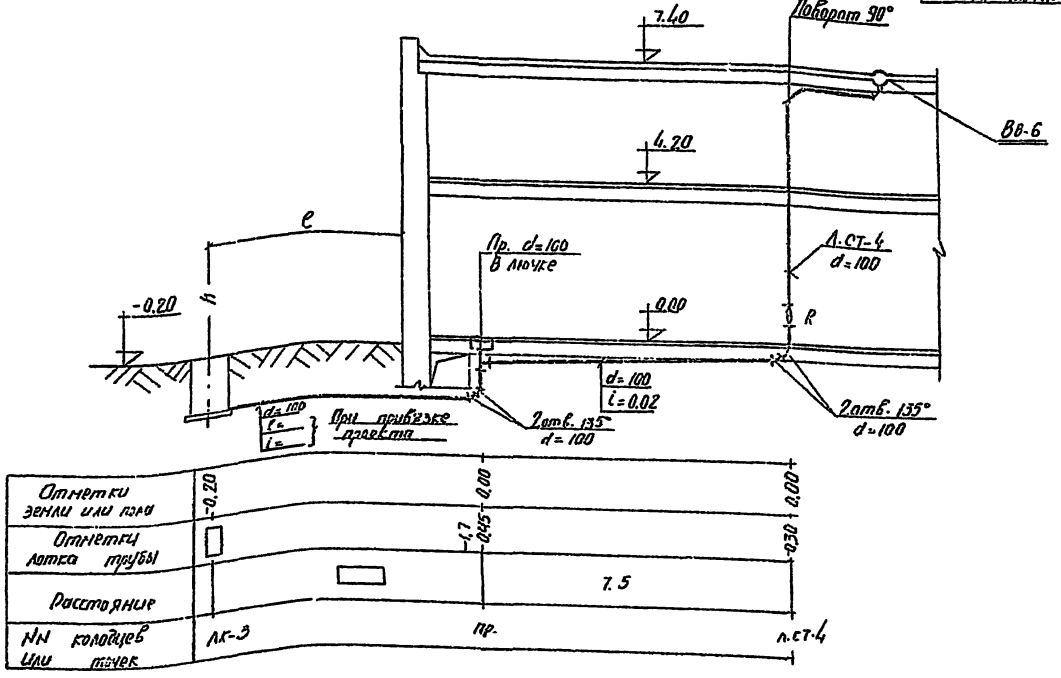

Схема подключения напорного трубопровода от дренажного насоса N1 к хоз-фекальной канализации

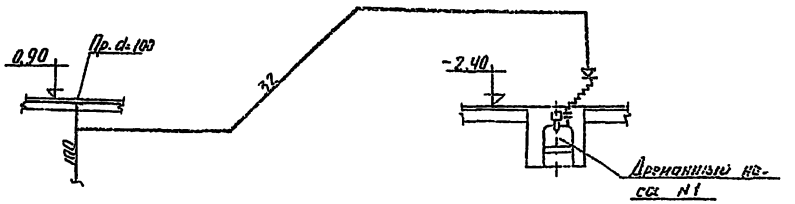

Схема подключения напорного трубопровода от дренажного насоса N2 и хоз-фекальной канализации

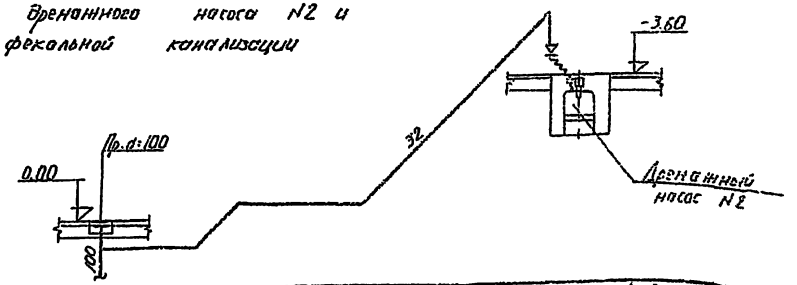

1976	Сельский дом культуры с залом на 300 мест и административными помещениями (в конструкциях НН-04)	Разрезы по водостокам	Типовой проект 262-12-151	Альбом II Часть 1	Лист ВК-12

Инв. № подл. | Подпись и дата | Взам. инв. №

Заземление здания и сопротивление сооружений. Отопление. Вентиляция. Водопровод и канализация. Газоснабжение. Электрооборудование. Автоматизация. Сантехнические устройства. Слаботочные устройства. Технологические решения. Архитектурно-строительные решения. Конструкции железобетонные. Конструкции металлические. Конструкции деревянные. Конструкции каменные. Генеральный план

Выкопировка из плана насосной станции

М 1:50

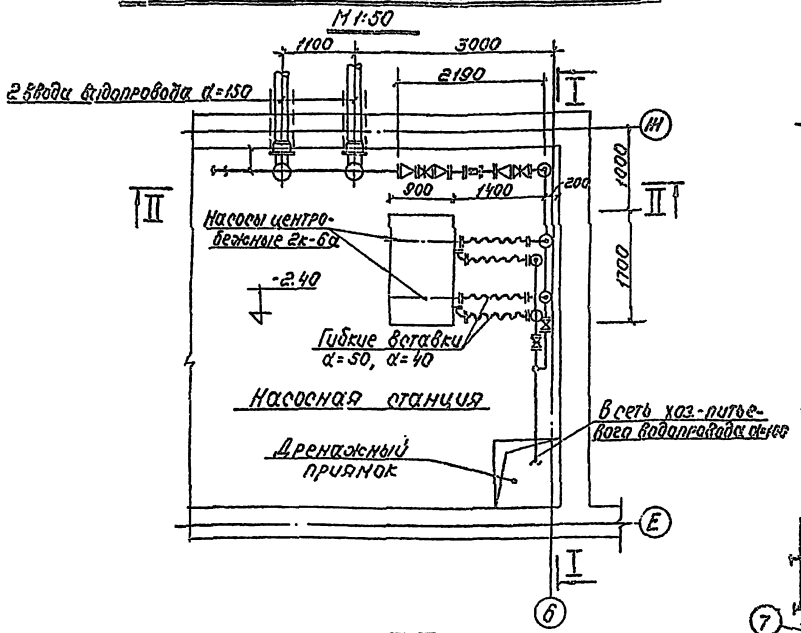

Разрез I-I

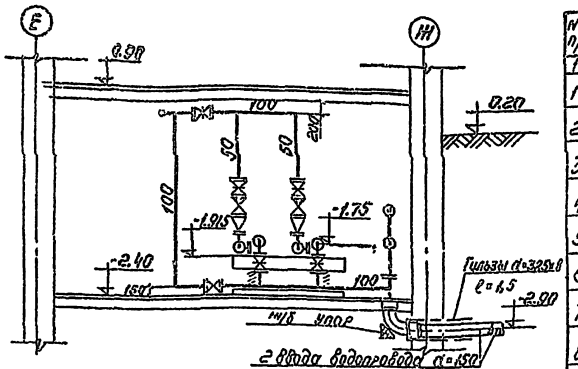

Разрез II-II

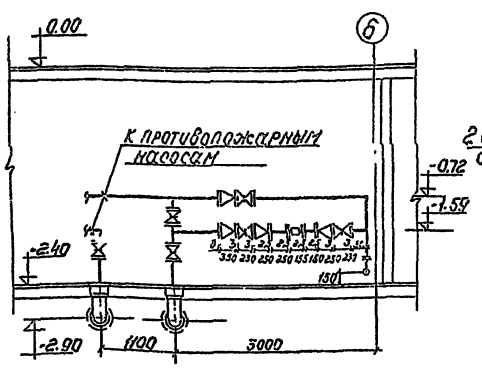

Схема насосной станции

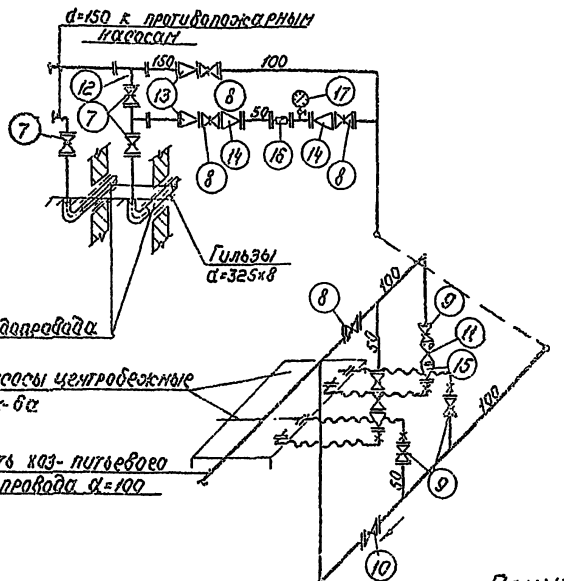

Спецификация материалов по насосной станции

№ п/п	Наименование	d мм	ГОСТ	Ед. изм.	Кол-во
1	2	3	4	5	6
1	Трубы чугунные раструб.	150	5525-61	п.м.	20.0
2	Трубы стальные электросварные	325х6	10704-63	—"—	3.0
3	Колено раструб-гладкий конец	150	5525-61	шт.	2
4	Трубы стальные бесшовные горячекатанные	159х6	8732-70	п.м.	10.0
5	——— " ———	108х4	—"—	—"—	15.0
6	——— " ———	57х3,5	—"—	—"—	5.0
7	Задвижки параллельные с выдвижным шпинделем	150	5761-75 30ч6бр	шт.	3
8	Чугунные фланцевые на Ру=10кгс/см²	100	2637-75 30ч6нж	—"—	4
9	——— " ———	50	—"—	—"—	4
10	Клапан обратный поворотный фланцевый на Ру=10кгс/см²	100	19827-74 19ч16р	—"—	1
11	——— " ———	50	—"—	—"—	2
12	Тройник фланцевый Т⌀	150х150	5525-61	—"—	2
13	Переход фланцевый Х⌀	150х100	—"—	—"—	2
14	——— " ———	100х50	—"—	—"—	2
15	——— " ———	50х40	—"—	—"—	2
16	Счетчик турбинный холодной воды	50	ВТ-80	—"—	1
17	Манометр общего назначения	Сз=100	8625-83	—"—	1
18	Кран водоразборный	15	20275-74	—"—	1
19	Опоры под водомерный узел	—	ОП-6	—"—	2
20	Фланец стальной приварной на Ру=10кгс/см²	150	1255-67	—"—	3
21	——— " ———	50	—"—	—"—	4
22	Болт М16 с гайкой	—	7798-70	—"—	200
23	Болт М12 с гайкой	—	—"—	—"—	20
24	Резина рулонная б=3мм	—	7338-65	м²	2.0
25	——— " ——— б=25	—	—"—	—"—	1.0

Примечание

1. Состав проекта и общие примечания см. лист ВК-1

1976	Сельский дом культуры с залом на 300 мест и административными помещениями (в киногрупциях ИИ-04)	Ввод водопровода, водомерный узел. План, разрезы, схема.	Типовой проект 262-12-151	Альбом II часть 1	Лист ВК-13

Пожарный кран α=70мм в шкафчике-нише.

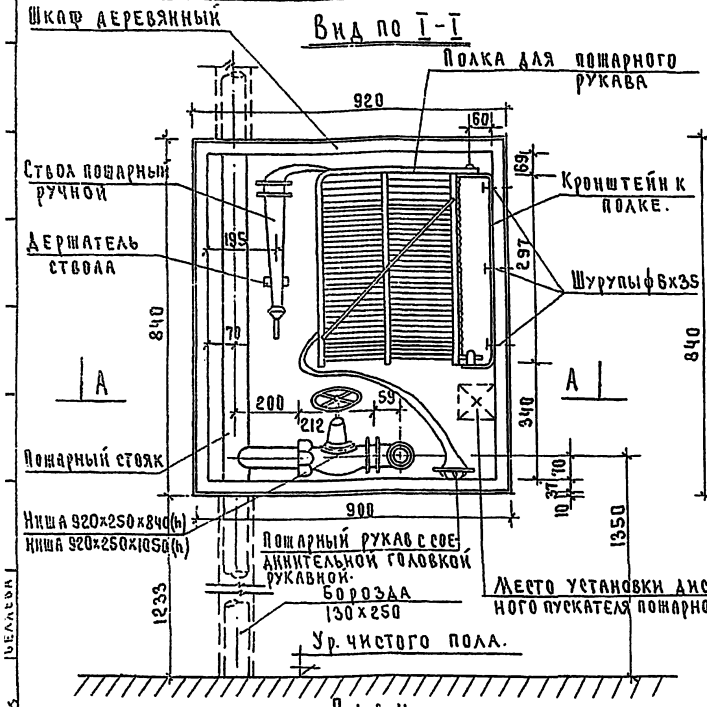

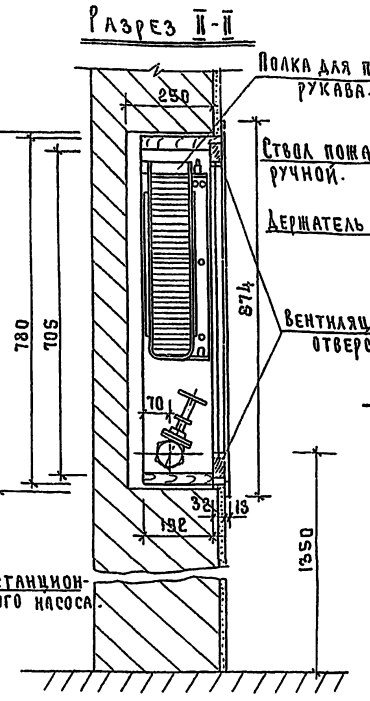

Пожарный кран α=70мм. в навесном шкафчике.

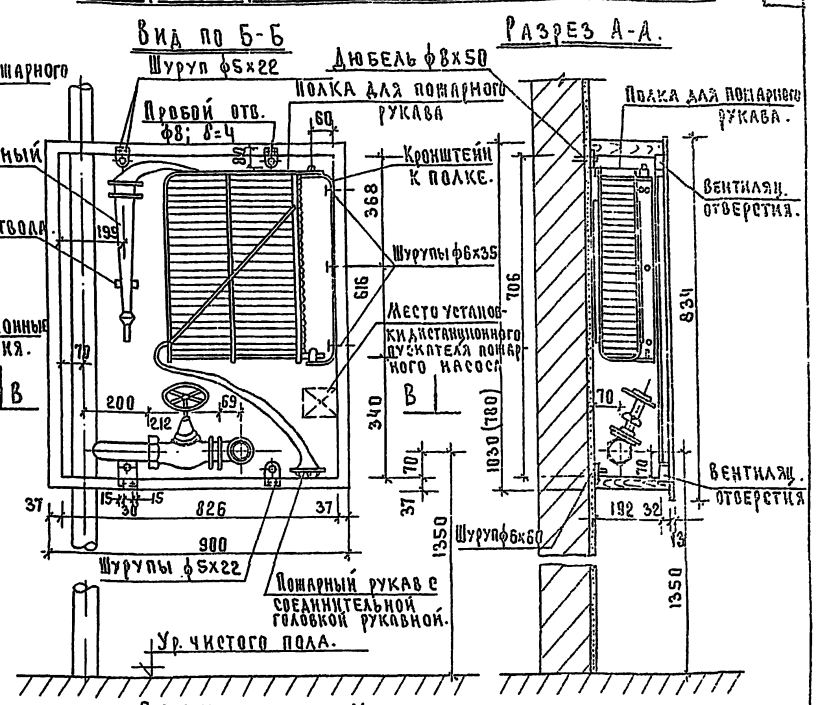

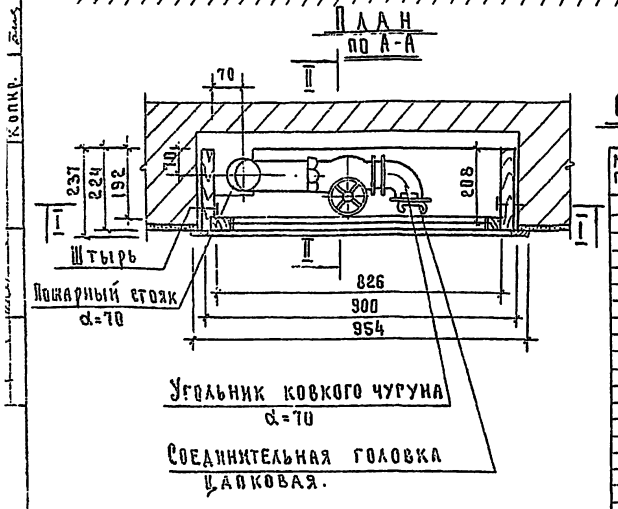

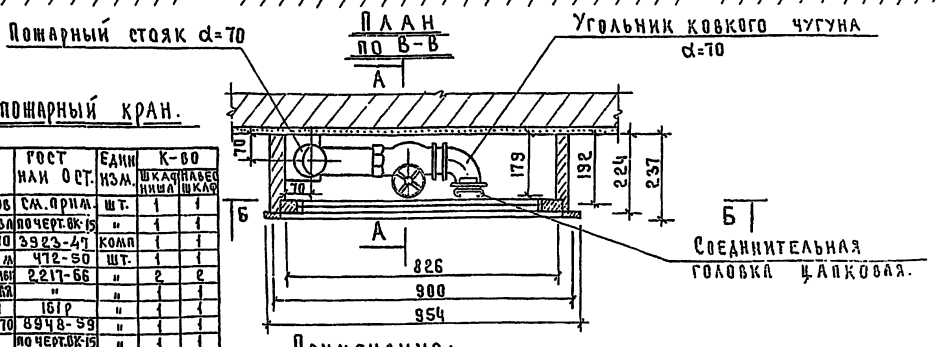

Спецификация на один пожарный кран.

№№ п/п	Наименование	Гост или ОСТ.	Един изм.	К-во шкаф ниша	К-во навес шкаф
1	Шкаф для пожарных кранов	см. прим.	шт.	1	1
2	Полка для пожарного рукава	по черт. ВК-15	"	1	1
3	Ствол пожарный ручной α=70	3923-47	комп	1	1
4	Пожарный рукав α=70; ℓ=10 м	472-50	шт.	1	1
5	Соединительная головка рукавн	2217-66	"	2	2
6	" " цапковая	"	"	1	1
7	Вентиль пожарный α=70	161р	"	1	1
8	Угольник ковкого чугуна α=70	8948-59	"	1	1
9	Кронштейн к полке.	по черт. ВК-15	"	1	1
10	Пробой δ=4мм.	"	"	—	4
11	Держатель ствола.	по черт. ВК-15	"	1	1
12	Дюбель ф=8х50	К-411	"	—	4
13	" ф=5х35	"	"	1	1
14	Шуруп ф=6х60	1145-70	"	—	4
15	" ф=6х35	"	"	4	4
16	" ф=5х22	"	"	10	18
17	" ф=4х50	"	"	1	1
18	Резиновое кольцо	6557-69	"	3	3
19	Патрубок α=70; ℓ=170м	3262-75	"	1	1
20	Штырь.		шт.	2	—

Примечания:

1. Диаметр стояка принимается по проекту внутреннего водоснабжения.
2. Дистанционный пускатель пожарного насоса устанавливается по проекту внутреннего электрооборудования.

1976	Сельский дом культуры с залом на 300 мест и административными помещениями (в конструкциях ЦНИИ-041)	Установочный чертеж пожарного крана α=70мм во встроенном и навесном шкафчиках	Типовой проект 262-12-151	Альбом II часть 1	Лист ВК-14

Москва

Копир. Беляева

14396-04 39

Формат 22

Полки для пожарных льняных рукавов $d = 70$ мм.

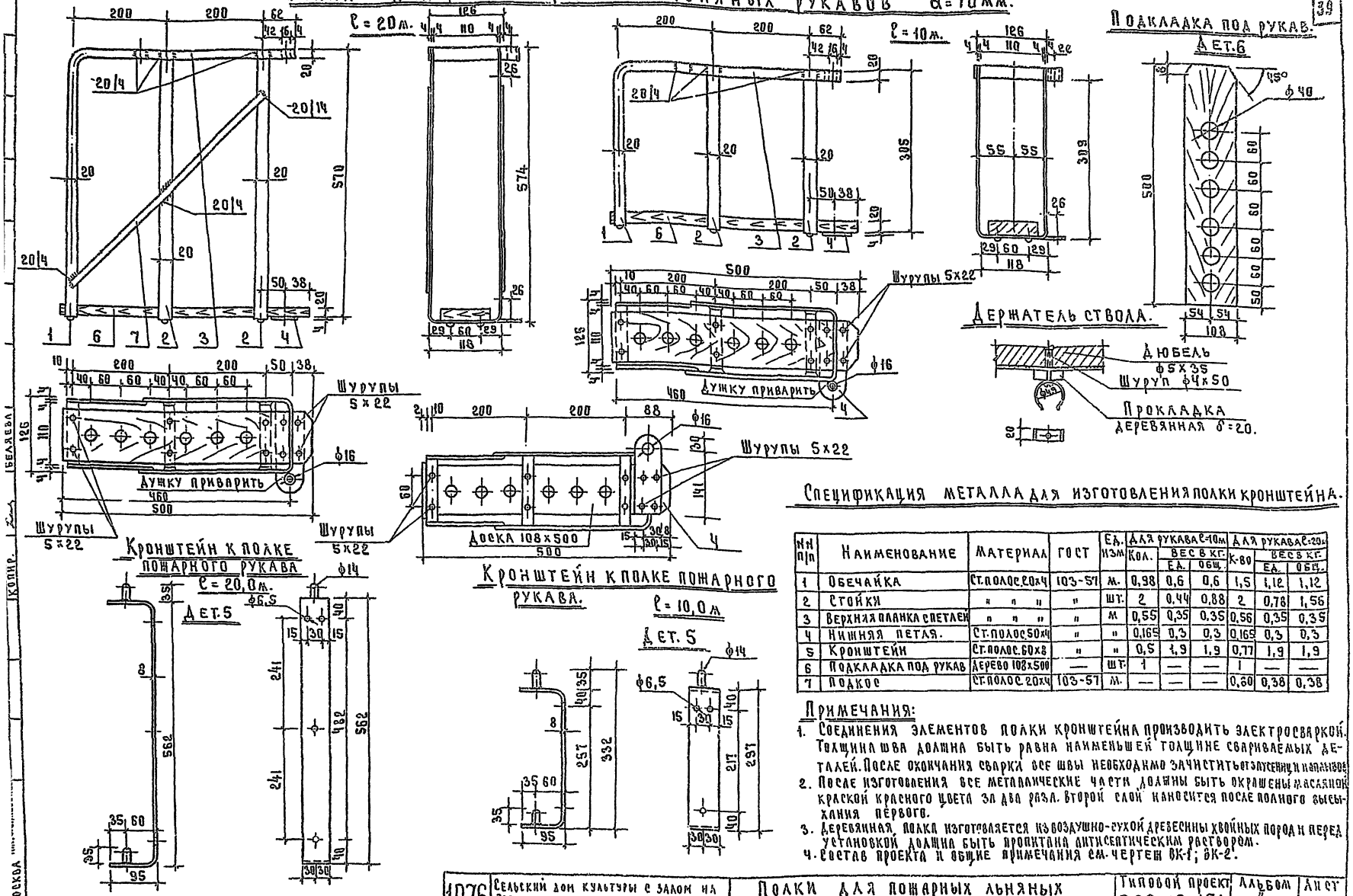

Спецификация металла для изготовления полки кронштейна.

№№ п/п	Наименование	Материал	ГОСТ	Ед. изм	Для рукава ℓ=10м Кол.	Вес в кг. Ед.	Вес в кг. Общ.	Для рукава ℓ=20м К-во	Вес в кг. Ед.	Вес в кг. Общ.
1	Обечайка	Ст. полос. 20×4	103-57	м.	0,98	0,6	0,6	1,5	1,12	1,12
2	Стойки	" " "	"	шт.	2	0,44	0,88	2	0,78	1,56
3	Верхняя планка с петлей	" " "	"	м	0,55	0,35	0,35	0,56	0,35	0,35
4	Нижняя петля.	Ст. полос. 50×4	"	"	0,165	0,3	0,3	0,165	0,3	0,3
5	Кронштейн	Ст. полос. 60×8	"	"	0,5	1,9	1,9	0,77	1,9	1,9
6	Подкладка под рукав	Дерево 108×500	—	шт.	1	—	—	1	—	—
7	Подкос	Ст. полос. 20×4	103-57	м.	—	—	—	0,60	0,38	0,38

Примечания:

1. Соединения элементов полки кронштейна производить электросваркой. Толщина шва должна быть равна наименьшей толщине свариваемых деталей. После окончания сварки все швы необходимо зачистить от заусениц и наплывов.
2. После изготовления все металлические части должны быть окрашены масляной краской красного цвета за два раза. Второй слой наносится после полного высыхания первого.
3. Деревянная полка изготовляется из воздушно-сухой древесины хвойных пород и перед установкой должна быть пропитана антисептическим раствором.
4. Состав проекта и общие примечания см. чертеж ВК-1; ВК-2.

1976	Сельский дом культуры с залом на 300 мест и административными помещениями (в конструкциях 1976)	Полки для пожарных льняных рукавов $d = 70$ мм, $\ell = 10,0$ м.	Типовой проект 262-12-151	Альбом II часть 1	Лист ВК-15

По I-I

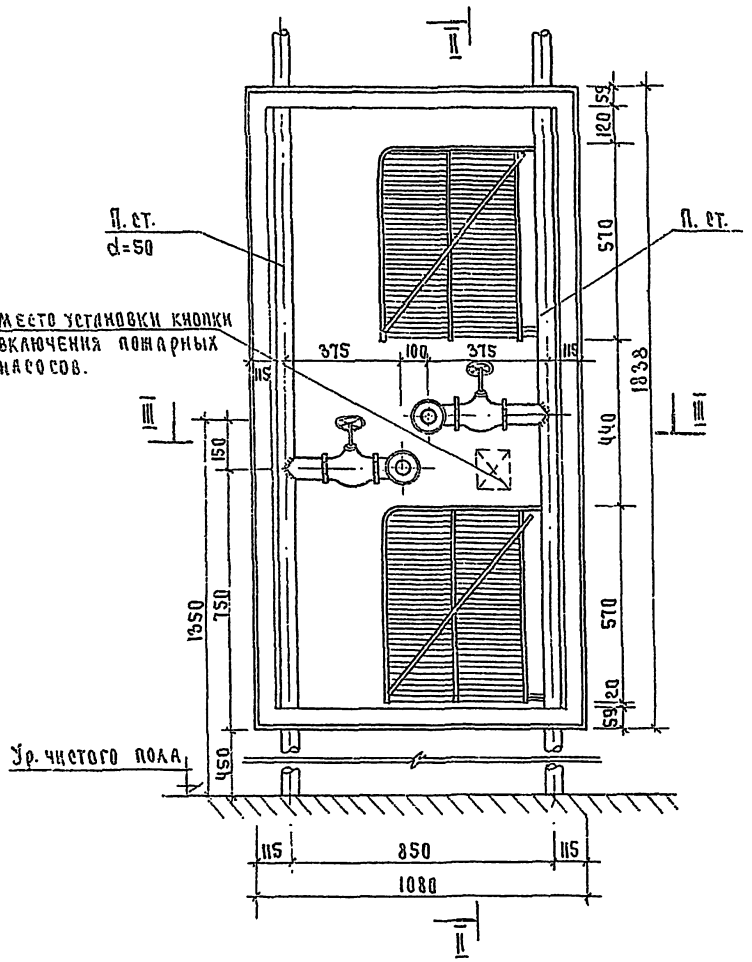

По II-II

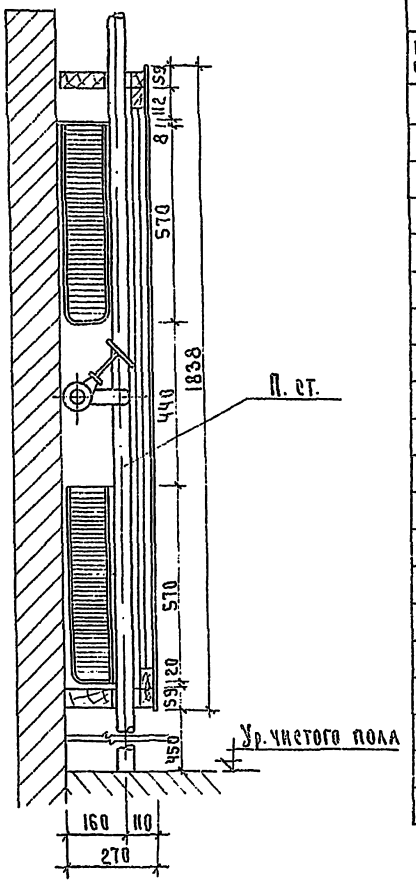

По III-III

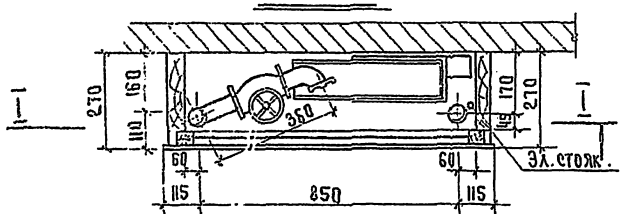

Спецификация материалов:

NN п/п	Наименование	Размер.	Ед. изм.	К-во	Зав. № или ГОСТ
1	Полки для пожарного рукава.		шт	2	—
2	Шкаф.	1135х1080х х250	"	1	—
3	Ствол пожарный ручной.	d=50	"	2	9923-67
4	Пожарный рукав.	d=50 L=20	"	2	472-50
5	Соединительная головка рукавная		"	4	2217-66
6	" " цапковая		"	2	"
7	Вентиль пожарный.	d=50	"	2	1615
8	Резиновое кольцо.		"	6	6557-69
9	Кронштейн к полке	—	"	3	—
10	Держатель ствола	—	"	2	—
11	Дюбель.	ф8х50	"	4	К-414
12	"	ф5х35	"	2	
13	Муфта	d=50	"	2	8954-59
14	Контргайка	d=50	"	2	8961-59
15	Угольник косого чугуна	d=50	"	2	8946-59
16	Шуруп	ф5х60	"	8	1144-70
17	"	ф6х35	"	6	"
18	"	ф5х22	"	6	"
19	"	ф4х50	"	2	"

Примечания:

1. Состав проекта, пояснительную записку и общие примечания см. чертеж ВК-1 и ВК-2
2. Диаметр стояка принимается по проекту внутреннего водоснабжения.
3. Дистанционный пускатель пожарного насоса при необходимости устанавливается по проекту внутреннего электрооборудования.

1976	Сельский дом культуры с залом на 300 мест и административными помещениями /в конструкциях КШ-04/	Установочный чертеж спаренного пожарного крана d=50	Типовой проект 262-12-151	Альбом 4 часть I	Лист ВК-16

Госстрой СССР Москва
Инв. № подл. | Подпись и дата | Взам. инв. №
Инв. № дубл.
Изм. Кол. уч. Лист № док. Подпись Дата
Гипросельстрой
Гл. инж. проекта
Гл. архитектор проекта
Начальник отдела
Руководитель группы
Инженер
Чертил
Н395-04

Автоматизация сантехустройств

Перечень чертежей.

Наименование листа	Марка лист	Стр.
1	2	3
Автоматизация сантехустройств. Перечень чертежей. Пояснения к проекту.	АУ-1	41
Системы П-1; П-2; ВЗ-1; В-1 ÷ В-3; В-5; В-8. Схемы автоматизации функциональные	АУ-2	42
Схема соединений	АУ-3	43
Схема соединений	АУ-4	44
Схема соединений	АУ-5	45
Машзал. План, фрагменты поэтажных планов. Расположение электрических проводок.	АУ-6	46

Пояснения к проекту

Настоящий раздел проекта автоматизации выполнен на основании проекта по отоплению и вентиляции. Автоматизации подлежат: приточная система П-1, обслуживающая зрительный зал, фойе, вестибюль и административные помещения; приточная система П-2 обслуживающая кинопроекционную, система ВЗ-1, обслуживающая склад мебели, естественная вытяжная ВЕ-1, обслуживающая зрительный зал.

Кроме того, в проекте предусмотрено дистанционное управление вытяжными системами В-1; В-2; В-3; В-5, В-8, автоматизация системы отопления и горячего водоснабжения.

Перечень нормалей и ГОСТов применённых в проекте:
ГОСТ 2823-73, ГОСТ 3244-68, ГОСТ 6323-71, ГОСТ 3262-62,
МРТУ-16-526-007-65, ТУ.16.523.020-70, ТУ-247-68, СТУ-164-65, ТУ-22-2173-71,
ОНВ-1-64, ОН 4-350-65,
ОН-80400-59, ОНУ-349-65.

Типовой проект разработан в соответствии с действующими нормами и правилами, и предусматривает мероприятия, обеспечивающие взрывобезопасность и пожаробезопасность при эксплуатации здания
Гл. арх. пр-та [подпись] /Куренной/
Гл. инж. пр-та [подпись] /Божанова/

Управление приточной системой П-1 и вытяжными В-1, В-2, В-3, В-5 и В-8 осуществляется со щита управления из машзала.

Системой П-2 управляют из кинопроекционной /см. проект силового электрооборудования/; системой ВЗ-1 управляют со шкафа управления из помещения склада мебели.

Схемы автоматизации построены на приборах и аппаратуре серийно выпускаемых отечественной промышленностью. Схемы автоматизации приточной системы предусматривают регулирование температуры приточного воздуха, защиту калориферов I^го подогрева от замораживания, а так же блокировку эл. привода-вентилятора с эл. приводами клапанов наружного, рециркуляционного и выбрасываемого воздуха.

В качестве регулятора температуры приточного воздуха использован полупроводниковый 3^х позиционный регулятор типа ПТРЗ-04. Защита калорифера от замораживания выполнена на ТУДЭ-2, установленным на обратном теплоносителе и на Т.Р-1Б, установленным в потоке воздуха перед калорифером. Клапан N1 системы ВЕ-1, а так же приемный клапан системы П-1 оборудованы электрообогревом, который включается при включении системы П-1. Степень открытия клапана N1 системы ВЕ-1 определяется дистанционным указателем положения ДУП-Н.

Схема автоматизации приточной системы П-2 обеспечивает защиту калориферов I^го подогрева от замораживания с помощью регулятора прямого действия РТ.

Агрегаты системы ВЗ-1 поставляются комплектно с приборами автоматизации и шкафом управления. Схема автоматизации системы ВЗ-1 обеспечивает работу, как в ручном, так и автоматическом режимах. При включении вентиляторов в любом режиме производится автоматическое включение запорного вентиля, который открывает доступ теплоносителя к калориферам. При выключении вентиляторов вентиль закрывается.

Регулирование температуры воды в системе горячего водоснабжения осуществляется с помощью регулятора температуры прямого действия РТ.

Поддержание постоянного давления в системе отопления осуществляется регулирующим клапаном УРРД.

Выбор диаметров условного прохода (Dy) регулирующих клапанов производится при привязке проекта к конкретным условиям, исходя из условий присоединения внутренних систем к наружным тепловым сетям по ГОСТу 16443-20

Электрические схемы и щиты даны в альбоме V.

1976	Сельский дом культуры с залом на 300 мест и административными помещениями (в конструкциях 411-04)	Автоматизация сантехустройств. Перечень чертежей. Пояснения к проекту.	ТИПОВОЙ ПРОЕКТ 262-12-151	АЛЬБОМ II Часть 1	ЛИСТ АУ-1

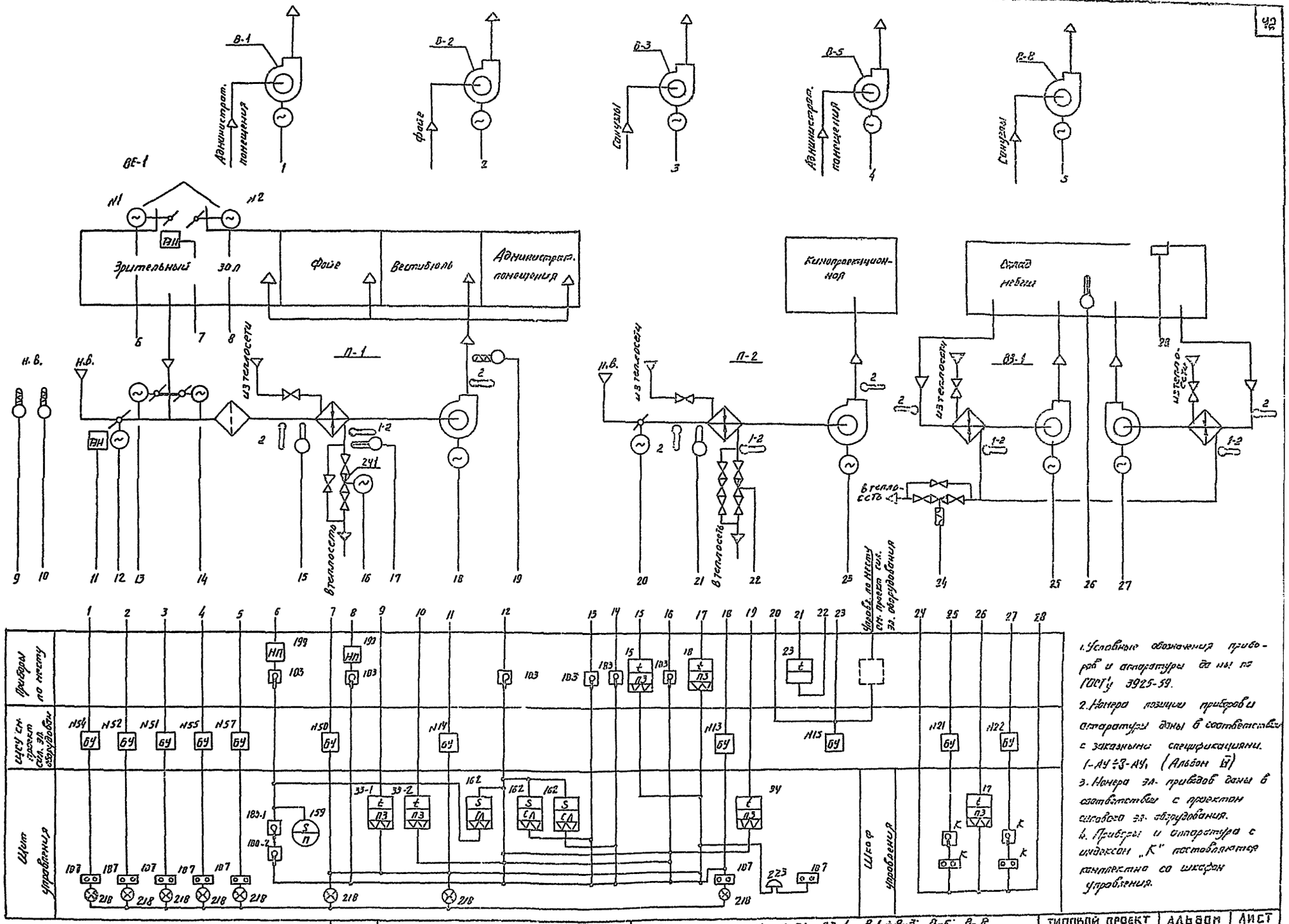

1. Условные обозначения приборов и аппаратуры даны по ГОСТ'у 3925-59.
2. Номера позиции приборов и аппаратуры даны в соответствии с заказными спецификациями. 1-АУ÷3-АУ₁ (Альбом III)
3. Номера эл. приводов даны в соответствии с проектом силового эл. оборудования.
4. Приборы и аппаратура с индексом „К" поставляются комплектно со шкафом управления.

1976	Сельский дом культуры с залом на 300 мест и административными помещениями (в конструкциях ИИ-04)	Системы П-1; П-2; ВЗ-1, В-1÷В-3; В-5; В-8 Схемы автоматизации функциональные	ТИПОВОЙ ПРОЕКТ 262-12-151	АЛЬБОМ II часть 1	ЛИСТ АУ-2

МОСКВА

Приточная система П-1

Наименование контролируемого параметра, что регулирует и места отбора импульса	Управление исполнительным механизмом клапана наружного воздуха.		Управление исполнительными механизмами клапанов рециркуляции				Температура воздуха перед калорифером	Температура обратного теплоносителя	Управление исполнительным механизмом клапана на теплоносителе		Температура приточного воздуха
			№1		№2						
Обозначение по электрич. схеме	П1-2ИМ	П1-2П	П1-3П	П1-3ИМ	П1-4П	П1-4ИМ	П1-2ДТ	П1-1ДТ	П1-1П	П1-1ИМ	П1-7р
Позиция по заказной спецификации	—	183	183	—	183	—	15	18	183	—	34

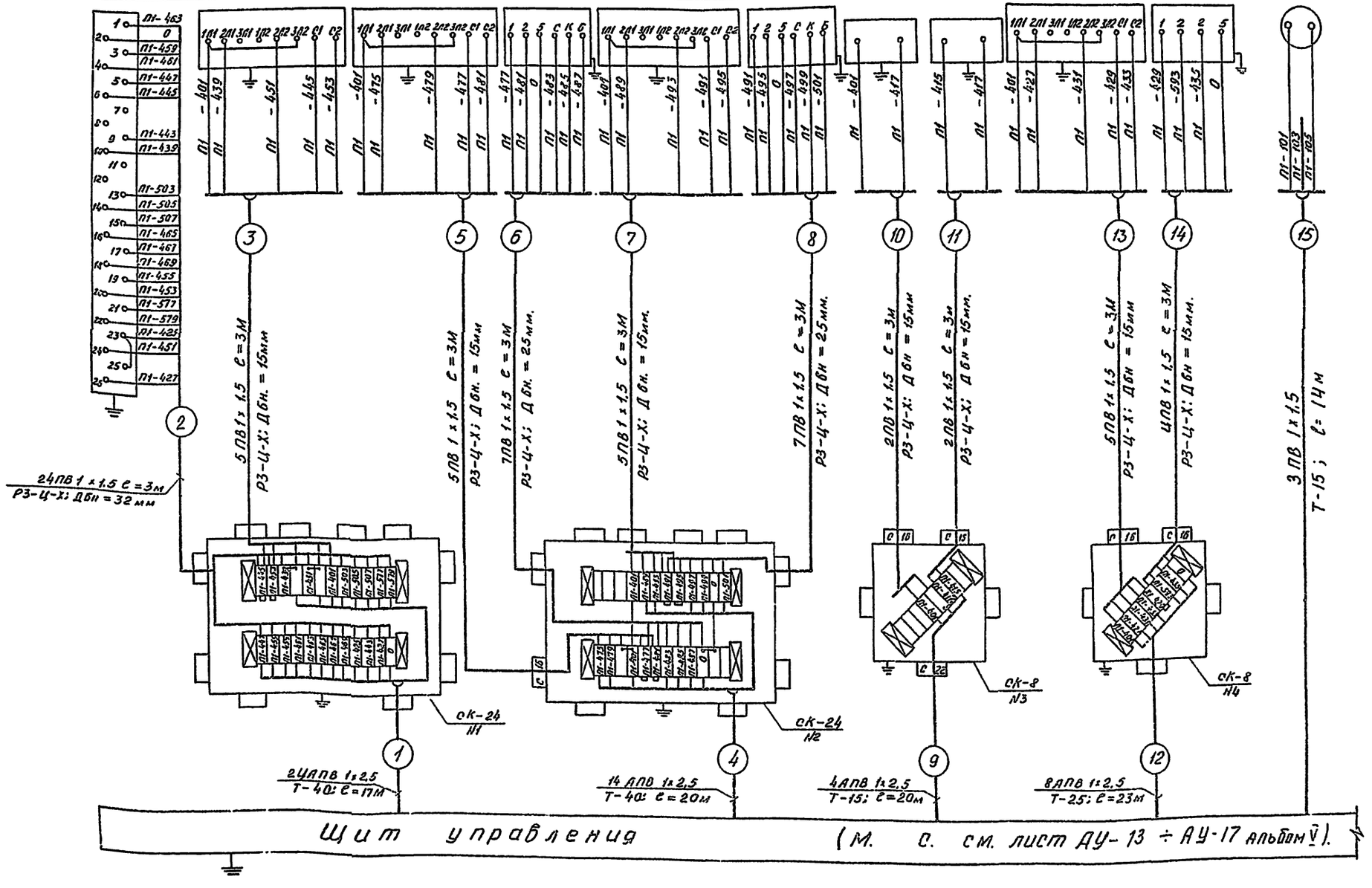

1976	Сельский дом культуры с залом на 300 мест и административными помещениями (в конструкциях ИИ-04)	Схема соединений	Типовой проект 262-12-151	Альбом II часть 1	Лист АУ-3

Наименование контролируемого параметра, что регулируется и место отбора импульса	ПРИТОЧНАЯ СИСТЕМА П-1							
	Температура наружного воздуха		Управление исполнительными механизмами выбросных клапанов системы ВЕ-1.					
			Клапан №1			Клапан №2		
Обозначения по электрич. схеме	1ТР	2ТР	П1-5ИМ	П1-5МП	П1-5П	П1-6ИМ	П1-6МП	П1-6П
Позиция позаказной спецификации	33-1	33-2	—	199	183	—	199	183

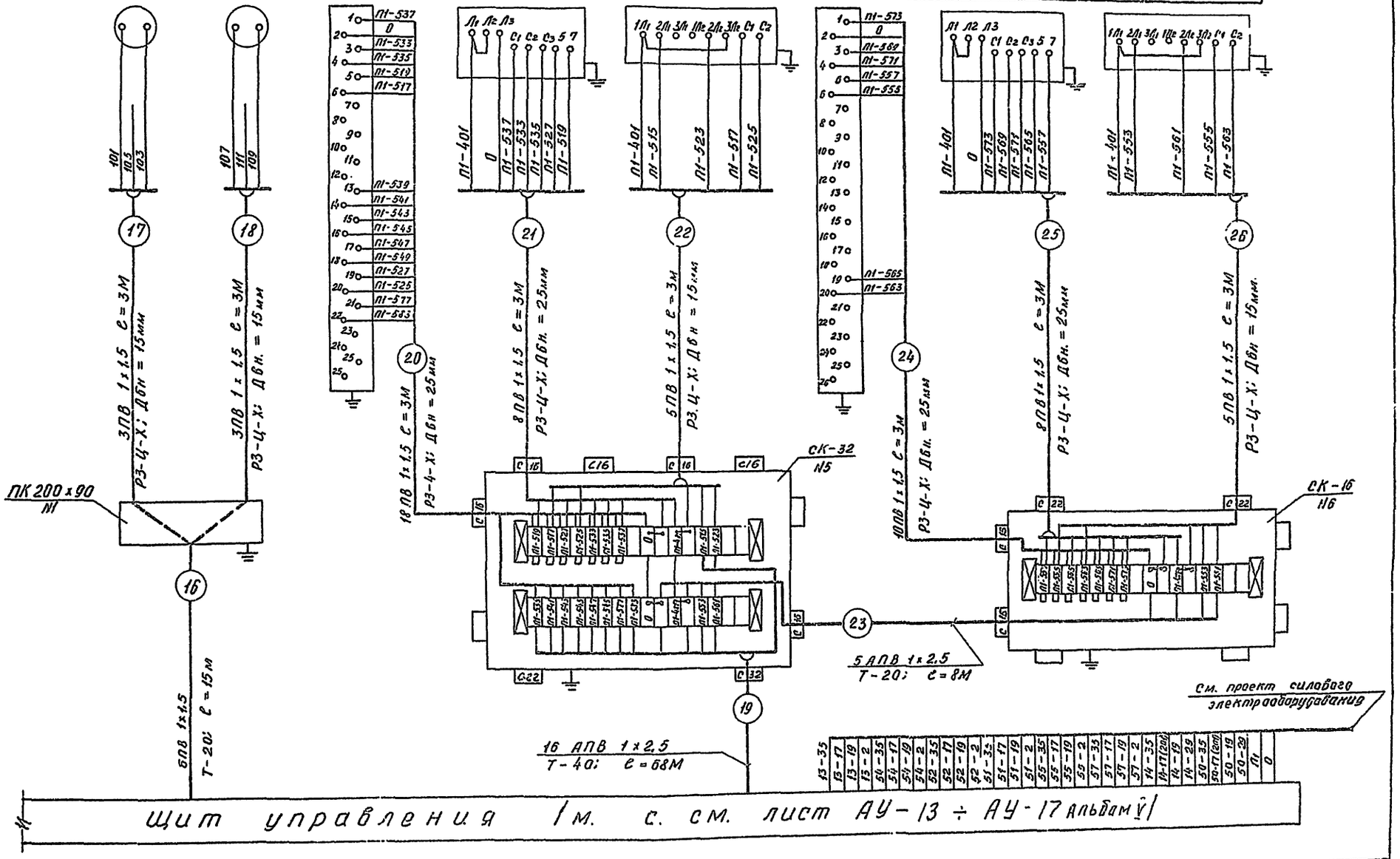

1976	Сельский дом культуры с залом на 300 мест и административными помещениями (в конструкциях ИИ-04)	Схема соединений	Типовой проект 262-12-151	Альбом V часть I	Лист АУ-4	

Наименование контролируемого параметра, что регулируется и место отбора импульса	Система П-2	Воздушно-тепловая завеса ВЗ-1		
	Управление исполнительным механизмом клапана наружного воздуха	Температура воздуха в помещении	Конечный выключатель открытия ворот	Управление исполнительным механизмом клапана на теплоносителе
Обозначение по электрич. схеме	П2-1ИМ	ТР	ВБ	Э
Позиция по заказной спецификации	—	17	Комплектно с агрегатом	

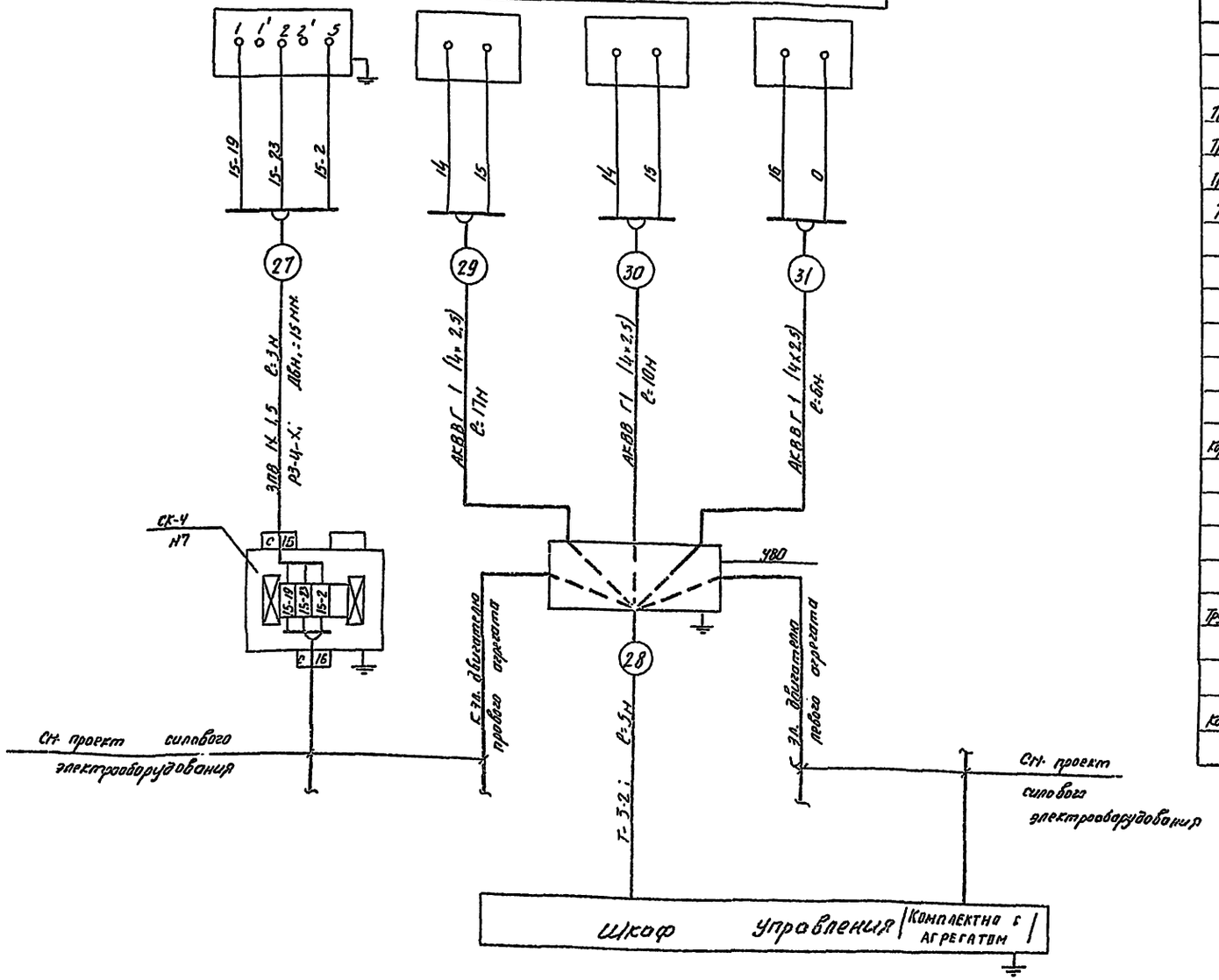

Спецификация монтажных изделий и материалов

Наименование	Марка и размер	Ед. изм.	Кол.	Примеч.
Провод	АПВ 1х2,5	м	2080	
Провод	ПВ 1х1,5	м	520	
Труба водогазопроводн.	dу = 40мм	м	105	
Труба водогазопроводн.	dу = 25мм	м	25	
Труба водогазопроводн.	dу = 20мм	м	25	
Труба водогазопроводн.	dу = 15мм	м	35	
Металлорукав	РЗЦХ; Двн. = 25мм	м	20	
Металлорукав	РЗЦХ; Двн = 15мм	м	36	
Соединительная коробка	СК-32	шт	1	
Соединительная коробка	СК-24	шт.	2	
Соединительная коробка	СК-16	шт.	1	
Соединительная коробка	СК-8	шт.	2	
Коробка протяжная	ПК 200х90	шт.	1	
Сальник	С-12	шт.	6	
Сальник	С-16	шт.	12	
Сальник	С-22	шт	6	
Сальник	С-32	шт.	1	
Труба водогазопроводн.	dу = 32мм.	м	5	
Соединительная коробка	СК-4	шт.	1	
Ответвительная коробка	УВО	-"-	1	
Кабель контрольный	АКВВГ (4х2,5)	м	33	
Металлорукав	РЗЦХ; Двн = 32мм.	-"-	5	

1976	Сельский дом культуры с залом на 300 мест и административными помещениями (в конструкциях ИИ-04)	Схема соединений	Типовой проект 262-12-151	Альбом II часть 1	Лист АУ-5

Инв. № подл. | Подпись и дата | Взам. инв. №

Машзал М 1:50

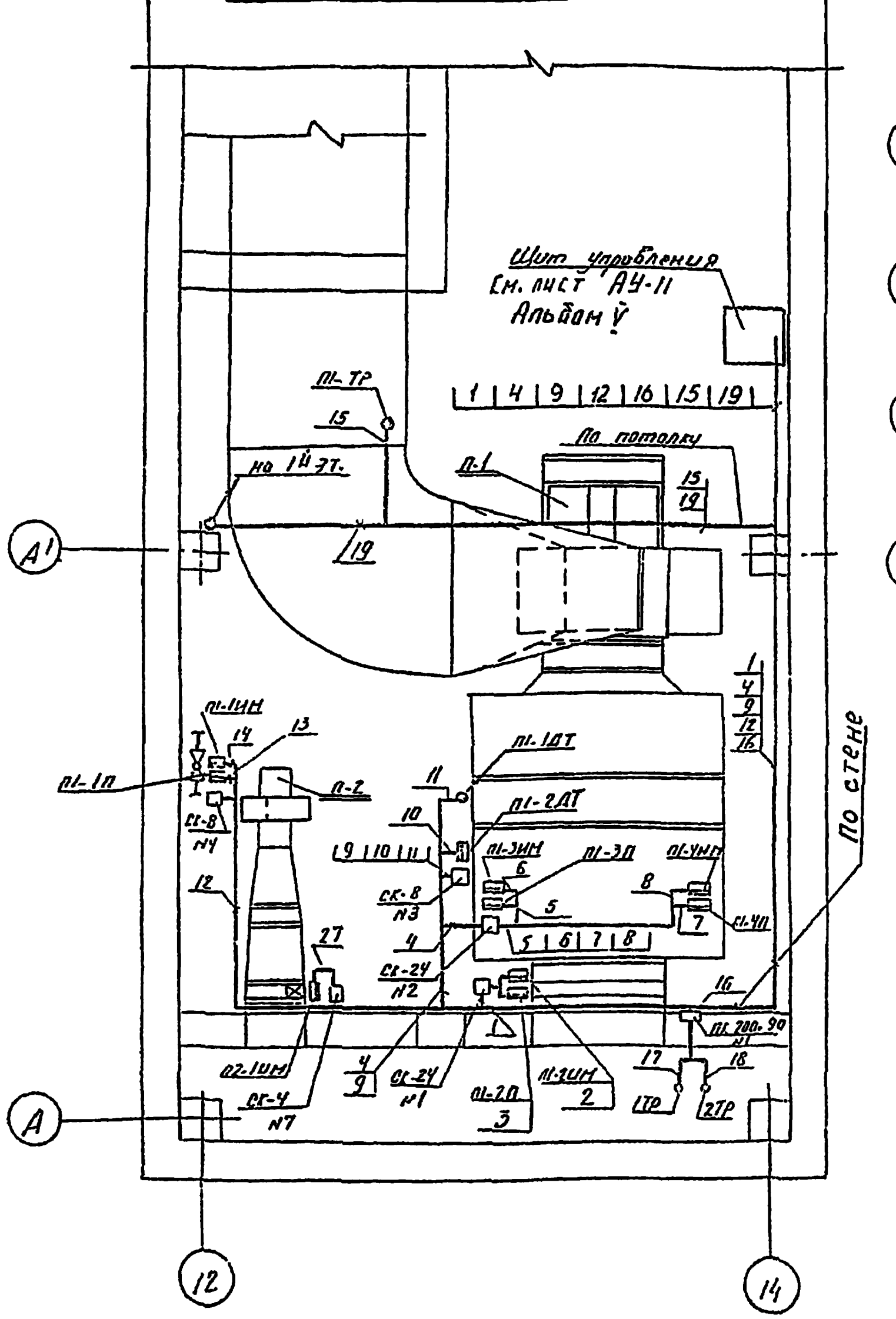

Фрагмент плана 2го этажа М 1:100

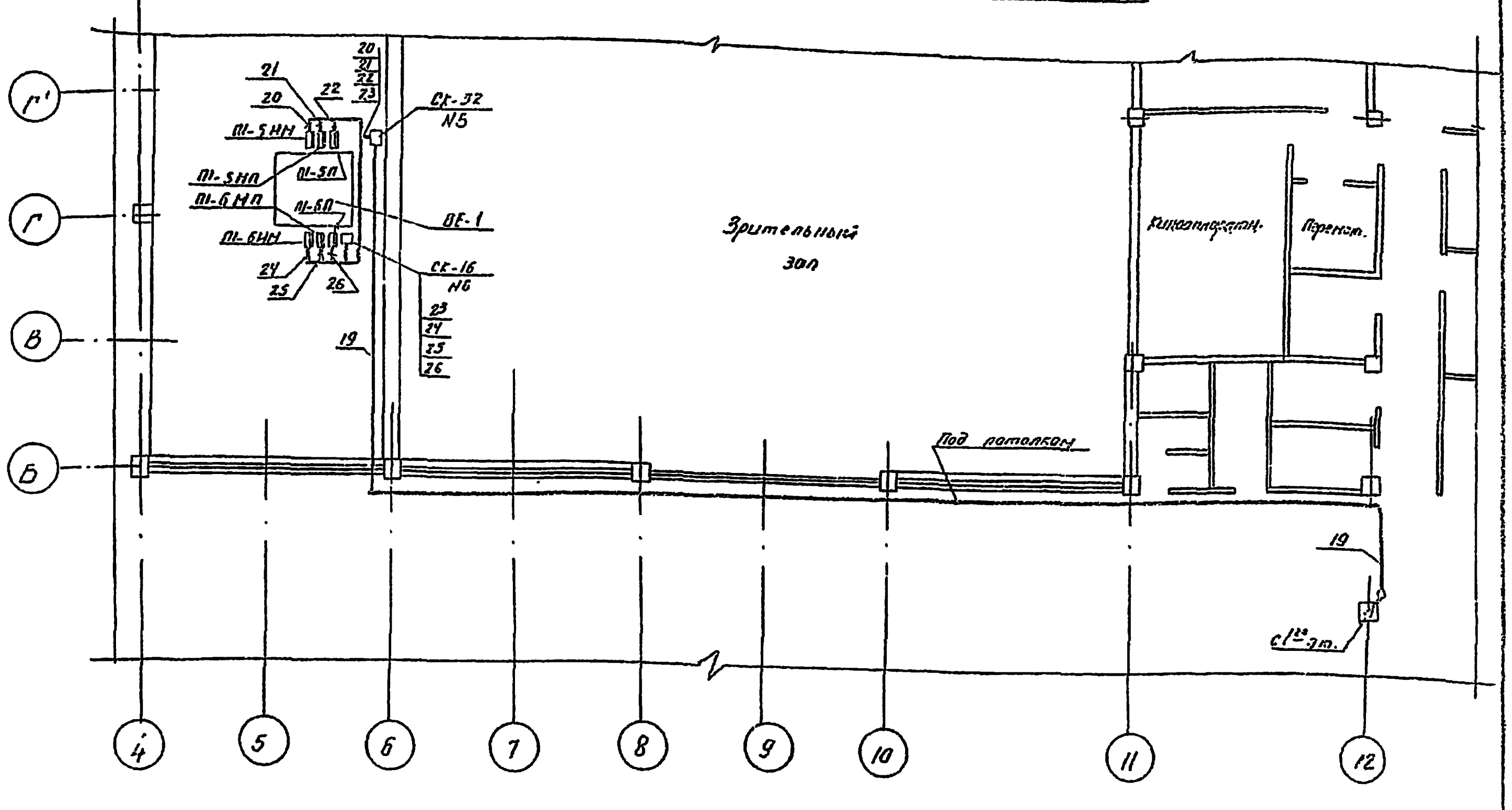

Фрагмент плана 1го этажа М 1:100

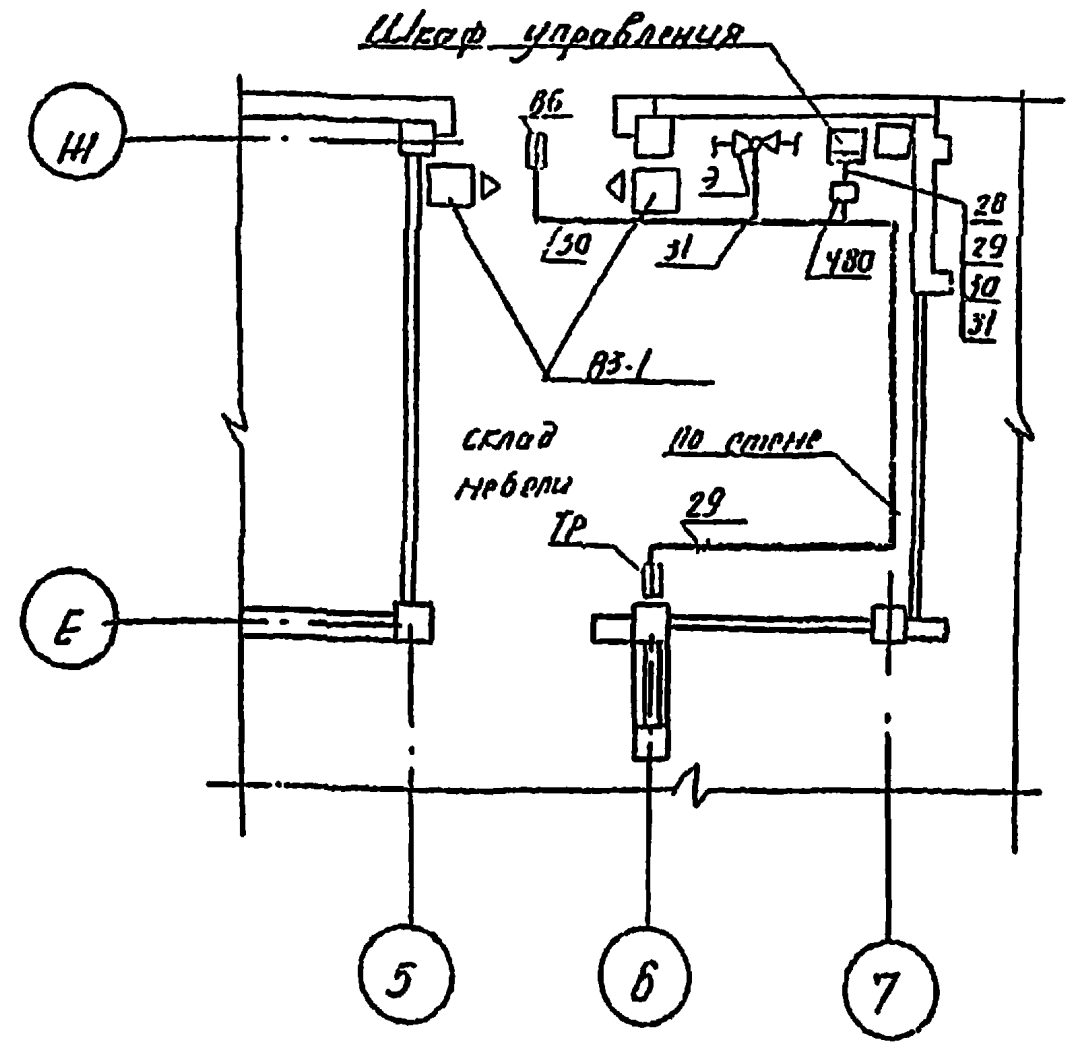

Фрагмент плана 1го этажа 1:100

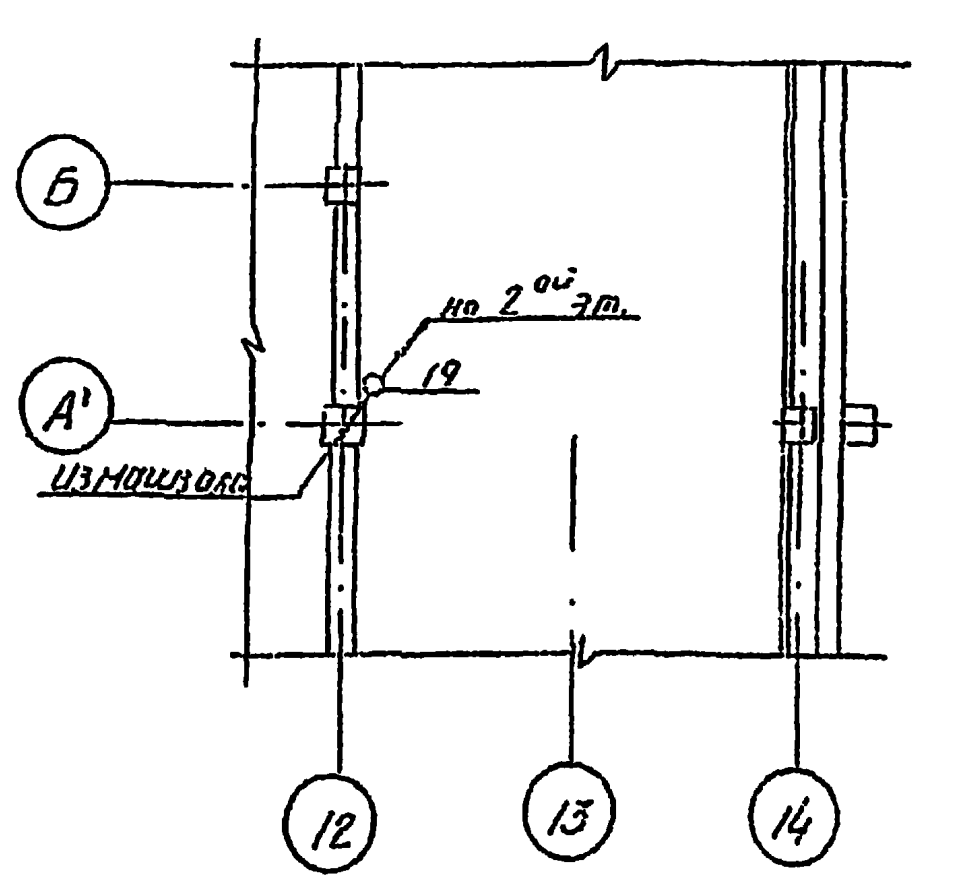

1. Щит управления, соединительные и протяжные коробки установить по несту.
2. Трубы и коробки пранаркированы в соответствии со схемами соединений сн листы АУ-3 ÷ АУ-5.
3. Монтаж приборов и средств автоматизации выполнить согласно строительным норнан и правилам СН и П III-34-74.

1976	Сельский дом культуры с залом на 300 мест и административными помещениями. (в конструкциях ИИ-04)	Машзал. План. Фрагменты поэтажных планов. Расположение электрических проводок	Типовой проект 262-12-151	Альбом II Часть 1	Лист АУ-6

14396-04 47

Пожарная сигнализация

Перечень чертежей

№№ п/п	Наименование листов	Марка листа	Стр
1	Пожарная сигнализация. Перечень чертежей. Пояснения к проекту	ПС-1	
2	План подвала. Размещение датчиков пожарной сигнализации. Схема распределительной сети	ПС-2	
3	План 1-го этажа. Размещение датчиков пожарной сигнализации	ПС-3	
4	План 2-го этажа. Размещение датчиков пожарной сигнализации	ПС-4	

Пояснения к проекту

Проект электрической пожарной сигнализации выполнен на основании существующих норм и правил по противопожарной технике в том числе по ВМСН-14-73.

Согласно „Рекомендациям по применению электрической пожарной сигнализации в здании сельского дома культуры установлены тепловые датчики типа ДТЛ с приемной станцией Комар-сигнал 12АМ." Приёмная станция является потребителем электроэнергии 1-ой категории, поэтому её питание осуществляется от 2-х независимых источников, основное питание ~ 220в от главного распределительного щита, резервное – = 24в от выпрямительного блока ВБ-24/3. Приёмная станция размещена в комнате милиции на 1-ом этаже в осях 12-14, Е-Ж. Распределительная сеть от приёмной станции до кабельного бокса и распределительных коробок выполняется кабелем ТПВ. Абонентская сеть – к датчикам ДТЛ выполняется проводом ТРВ. Кабель и провод прокладываются открыто по стенам и потолку.

При привязке проекта предусмотреть вывод сигнала от приёмной станции автоматической пожарной сигнализации на ближайший пункт охраны.

Перечень применяемых в проекте ГОСТов, ТУ и нормалей:
3262-75, 10040-62, 7113-66, 6437-65, 8525-67, ТУКП-0,057-66, ВМСН-14-73.

Типовой проект разработан в соответствии с действующими нормами и правилами и предусматривает мероприятия, обеспечивающие взрывобезопасность и пожаробезопасность при эксплуатации здания.
Гл. арх. пр-та [подпись] /Куренной/
Гл. инж. пр-та [подпись] /Божанова/

1976	Сельский дом культуры с залом на 300 мест, с административными помещениями /в конструкциях 1111-04/	Пожарная сигнализация. Перечень чертежей. Пояснения к проекту.	Типовой проект	Альбом II часть 2	Лист ПС-1

14396-04 48
Формат 22

План подвала в осях 1-6 и Б-Ж

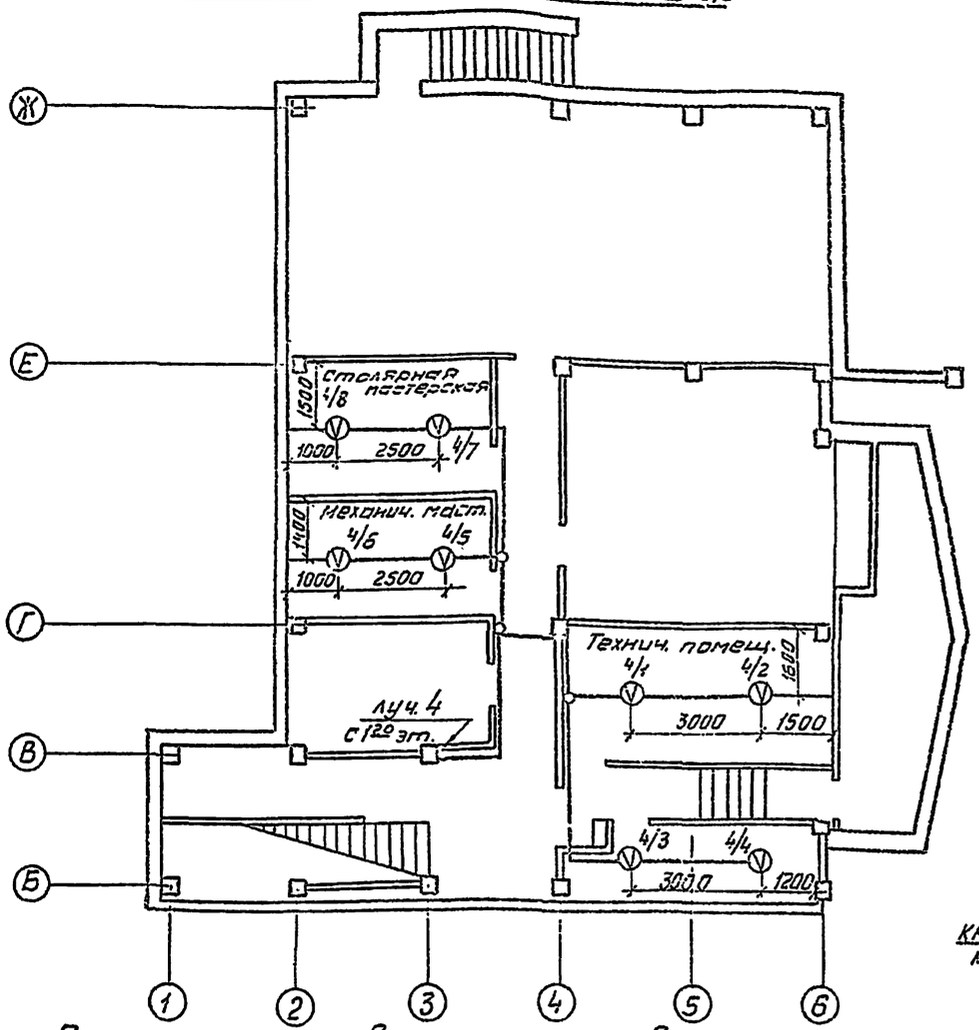

Схема распределительной сети

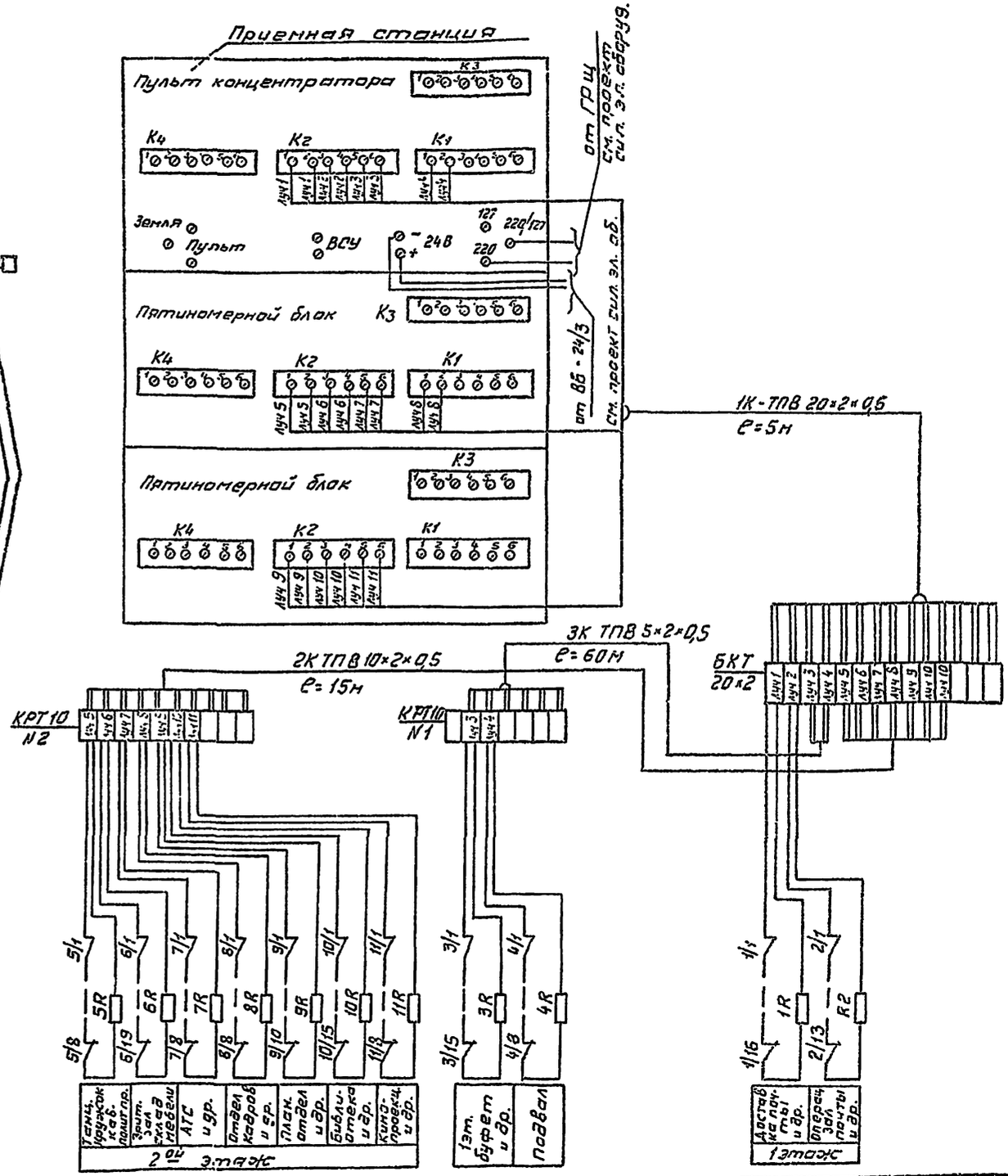

Перечень приборов и материалов

NN п.п.	Наименование	Кол.	Тип	Техн. характ.	Примеч.
1	Приемная станция	1шт	Комар. сигнал-12АП	~220В = 24В	
2	Блок лучевых комплектов	2шт.	Комар. сигнал-12БЛ	—	
3	Датчик тепловой легкоплавкий	130шт.	ДТЛ	+80°С	
4	Бокс кабельный телефон	1шт.	БКТ 20×2	—	
5	Коробка распределительная телефонная.	2шт.	КРТ-10	—	
6	Резистор 1ком. 0,5Вт	15шт.	МЛТ-0,5	—	
7	Кабель телефонный	5м	ТПВ 20×2×0,5		
8	То же	15м	ТПВ 10×2×0,5		
9	То же	60м	ТПВ 5×2×0,5		

1976	Сельский дом культуры с залом на 300 мест. С административными помещениями /в конструкциях ИИ-04/	План подвала. Размещение датчиков пожарной сигнализации. Схема распределительной сети.	Типовой проект	Альбом II часть 2	Лист ПС-2

Москва

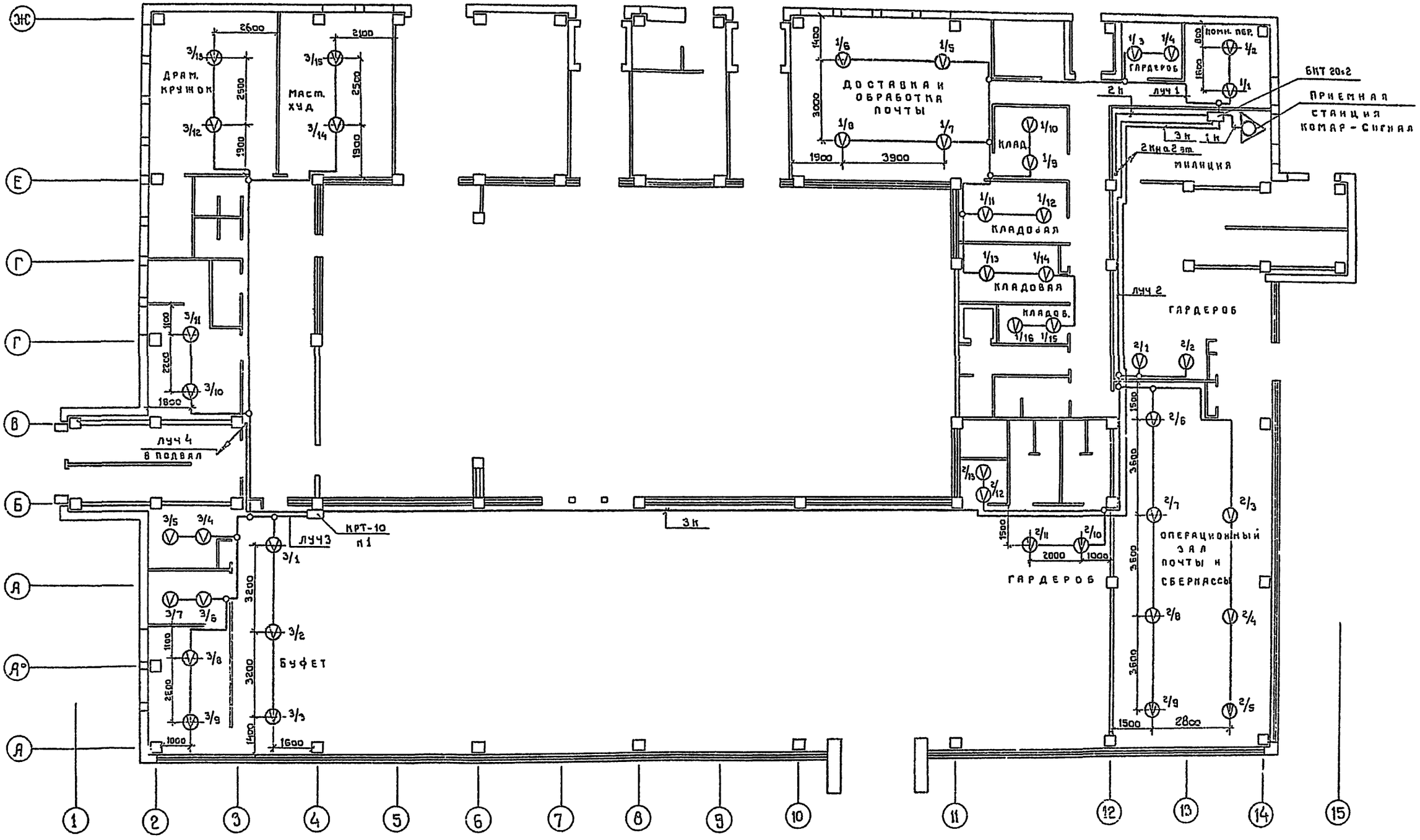

Примечания 1. В последнем датчике каждого луча установить сопротивление МЛТ-0,5 на 1 ком.
2. Размещение датчиков пожарной сигнализации выполнить после расстановки светильников.
3. Распределительная сеть от приемной станции до телефонных коробок выполняется кабелем ТПВ; абонентская сеть выполняется проводом ТРВ. Провод и кабель прокладываются открыто по стенам и потолку.

1976	Сельский дом культуры с залом на 300 мест, с административными помещениями / в конструкциях ИИ-04/	План 1го этажа. Размещение датчиков пожарной сигнализации.	Типовой проект	Альбом II часть 2	Лист ПС-3

14396-04 50
Формат 22

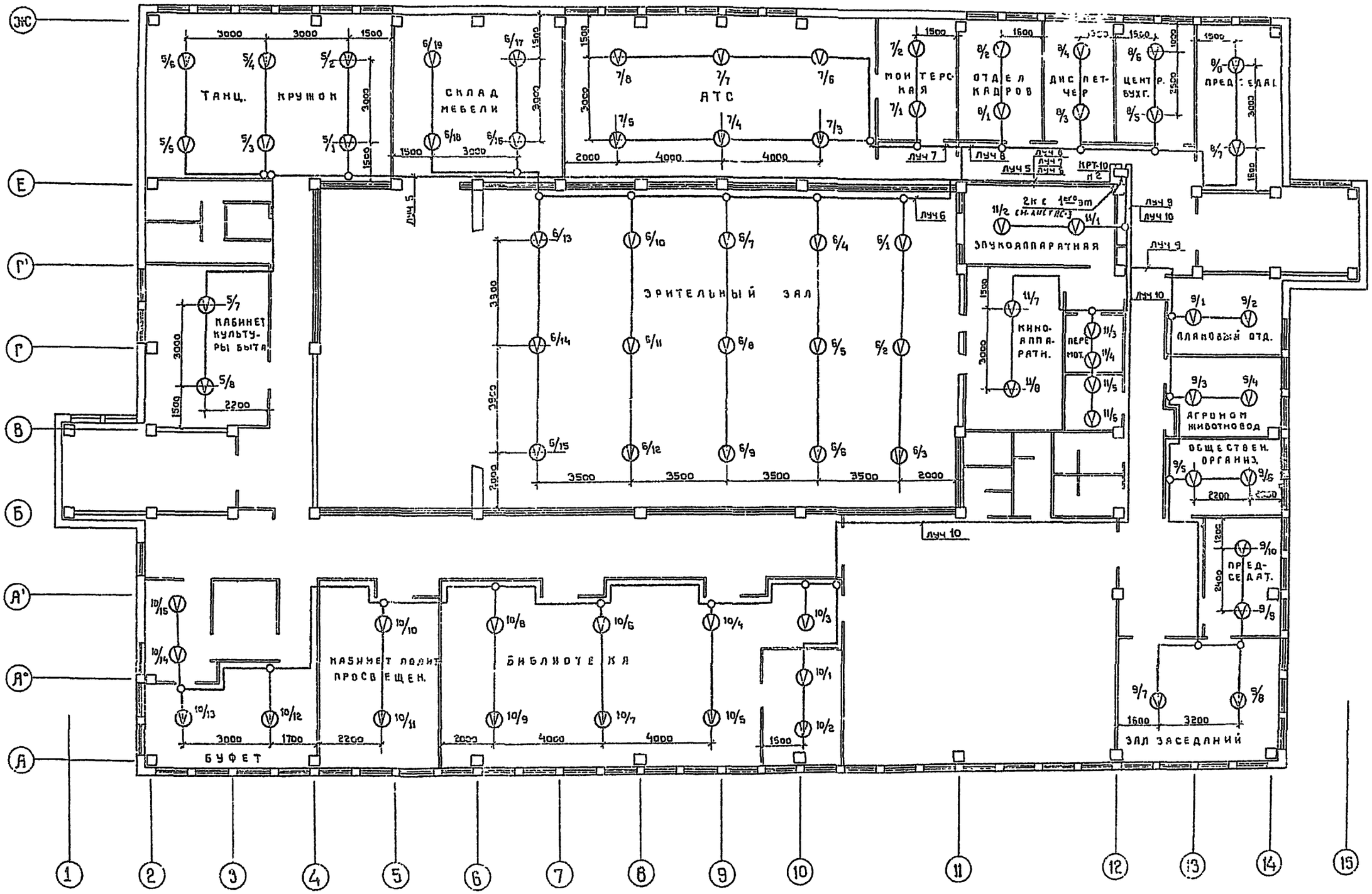

1 Примечания см. лист АУ-3.

1976	Сельский дом культуры с залом на 300 мест, с административными помещениями /в конструкциях ИИ-04/	План 2-го этажа. Размещение датчиков пожарной сигнализации	Типовой проект	Альбом II часть 2	Лист ПС-4

Формат 22

gost.e-ecolog.ru