ТИПОВОЙ ПРОЕКТ

262-12-151

СЕЛЬСКИЙ ДОМ КУЛЬТУРЫ С ЗАЛОМ НА 300 МЕСТ

С АДМИНИСТРАТИВНЫМИ ПОМЕЩЕНИЯМИ /В КОНСТРУКЦИЯХ ИИ-ОЧ/

АЛЬБОМ I

часть 2

14396 03
цена 1-20

gost.e-ecolog.ru

ТИПОВОЙ ПРОЕКТ

262-12-151

СЕЛЬСКИЙ ДОМ КУЛЬТУРЫ С ЗАЛОМ НА 300 МЕСТ

С АДМИНИСТРАТИВНЫМИ ПОМЕЩЕНИЯМИ /В КОНСТРУКЦИЯХ ИИ-ОЧ/

СОСТАВ ПРОЕКТА

АЛЬБОМ О		МАТЕРИАЛЫ ДЛЯ ПРИВЯЗКИ ЧЕРТЕЖИ РАБОТ НУЛЕВОГО ЦИКЛА
АЛЬБОМ I	/часть 1/	АРХИТЕКТУРНО - СТРОИТЕЛЬНЫЕ, ТЕХНОЛОГИЧЕСКИЕ И КОНСТРУКТИВНЫЕ ЧЕРТЕЖИ
	/часть 2/	СТАЛЬНЫЕ ВИТРАЖИ - СТАДИЯ КМ
АЛЬБОМ II	/часть 1/	САНИТАРНО - ТЕХНИЧЕСКИЕ ЧЕРТЕЖИ, АВТОМАТИЗАЦИЯ САНТЕХУСТРОЙСТВ
	/часть 2/	ПРОТИВОПОЖАРНАЯ АВТОМАТИКА
АЛЬБОМ III	/часть 1/	ЭЛЕКТРОТЕХНИЧЕСКАЯ ЧАСТЬ, УСТРОЙСТВО РАДИО И СВЯЗИ, КИНОТЕХНОЛОГИЯ
	/часть 2/	ОБОРУДОВАНИЕ КИНОЭКРАНА
АЛЬБОМ IV		МЕХАНИЧЕСКОЕ ОБОРУДОВАНИЕ СЦЕНЫ
АЛЬБОМ V		ЗАДАНИЕ ЗАВОДАМ ИЗГОТОВИТЕЛЯМ
АЛЬБОМ VI		ИЗДЕЛИЯ ЗАВОДСКОГО ИЗГОТОВЛЕНИЯ
АЛЬБОМ VII		ЗАКАЗНЫЕ СПЕЦИФИКАЦИИ
АЛЬБОМ VIII	/часть 1/	СМЕТЫ
АЛЬБОМ IX	/часть 2/	ВАРИАНТ ДВОЙНОГО ИСПОЛЬЗОВАНИЯ ПОМЕЩЕНИЙ 1го ЭТАЖА

АЛЬБОМ I

ЧАСТЬ 2

РАЗРАБОТАН
ЦНИИЭП зрелищных зданий и спортивных сооружений им. Б. С. Мезенцева

ТЕХНИЧЕСКИЙ ПРОЕКТ УТВЕРЖДЕН ГОСГРАЖДАНСТРОЕМ
ПРИКАЗ №6 ОТ 9.I. 1976г.
РАБОЧИЕ ЧЕРТЕЖИ ВВЕДЕНЫ В ДЕЙСТВИЕ
ЦНИИЭП зрелищных зданий и спортивных сооружений им. Б. С. Мезенцева
ПРИКАЗ № 141 от 30/XI - 1976 г.

ПЕРЕЧЕНЬ ЧЕРТЕЖЕЙ

NN п/п	НАИМЕНОВАНИЕ	МАРКА ЛИСТ
1.	ЗАГЛАВНЫЙ ЛИСТ	КМ-51
2	СПЕЦИФИКАЦИЯ МОНТАЖНЫХ ЭЛЕМЕНТОВ ТЕХНИЧЕСКИЕ УСЛОВИЯ	КМ-52
3	МОНТАЖНАЯ СХЕМА ВИТРАЖА ПО ОСИ „А"	
	В ОСЯХ „2'-„14" (НАРУЖНОЕ ОСТЕКЛЕНИЕ)	КМ-53
4.	МОНТАЖНАЯ СХЕМА ВИТРАЖА ПО ОСИ „А" В	
	ОСЯХ „14"-„2" (ВНУТРЕННЕЕ ОСТЕКЛЕНИЕ)	КМ-54
5.	МОНТАЖНАЯ СХЕМА ВИТРАЖА ПО ОСИ „14" В ОСЯХ „А'-„Г"	КМ-55
6	МОНТАЖНАЯ СХЕМА ВИТРАЖА ПЕРЕГОРОДКИ ПО ОСИ „10"	
	В ОСЯХ „А'-„Б". МОНТАЖНЫЕ СЕЧЕНИЯ: 27-27÷29-29	КМ-56
7.	МОНТАЖНЫЕ СЕЧЕНИЯ: 1-1÷3-3; 24-24	КМ-57
8	МОНТАЖНЫЕ СЕЧЕНИЯ: 4-4÷8-8	КМ-58
9	МОНТАЖНЫЕ СЕЧЕНИЯ: 9-9÷13-13	КМ-59
10	МОНТАЖНЫЕ СЕЧЕНИЯ: 14-14÷18-18	КМ-60
11	МОНТАЖНЫЕ СЕЧЕНИЯ: 19-19÷23-23	КМ-61
12	МОНТАЖНЫЕ СЕЧЕНИЯ: 30-30÷32-32	КМ-62
13	МОНТАЖНЫЕ СЕЧЕНИЯ 25-25; 26-26;	
	МОНТАЖНЫЕ УЗЛЫ: 1; 2	КМ-63
14	МОНТАЖНЫЕ УЗЛЫ: 3÷5	КМ-64
15	УЗЛЫ УСТАНОВКИ ЗАМКА, РУЧЕК И ПЕТЕЛЬ	КМ-65
16	УЗЛЫ УСТАНОВКИ ЗАВЕРТКИ И ШПИНГАЛЕТА	КМ-66
17	СХЕМЫ ОСТЕКЛЕНИЯ ВИТРАЖЕЙ	КМ-67

ВЫБОРКА МАТЕРИАЛОВ

NN п/п	НАИМЕНОВАНИЕ	МАТЕРИАЛ	ГОСТ или ТУ	Ед. изм.	Кол-во	ПРИМЕЧАН.
		СТАЛЬ				
1	ТРУБА 60×30×3	Ст10пс	ДОРМ 3-ДА КАЛЬКУТА	КГ	3860	
2	L 20×3	Вст3кп2	8509-72	—"—	1600	
3	-δ=1	—"—	19904-74	—"—	720	
4	-δ=2	—"—	—"—	—"—	100	
5	-δ=14	—"—	19903-74	—"—	180	
6	L110×70×8	—"—	8510-72	—"—	175	
7	-δ=3	—"—	19904-74	—"—	355	
8	ф16	—"—	2590-71	—"—	35	
9	ф8	—"—	2590-71	—"—	10	
10	L40×28×4	—"—	8510-72	—"—	65	
	ИТОГО СТАЛЬ: 6900 КГ					
11	БУК	——	2695-62	$м^3$	0,65	
12	АСБЕСТОЦЕМЕНТНЫЙ ЛИСТ		929-59	—"—	32	
13	МИНЕРАЛЬНАЯ ВАТА	——	4640-66	—"—	1,1	
14	ГУБЧАТАЯ РЕЗИНА	Р-35	МРТУ 38-5-204-65	КГ	90	
15	ЗАВЕРТКА „ЗВ"	——	5090-73	ШТ	51	
16	ЗАМОК „ЗВС"		5089-73	ШТ	7	
17	ШПИНГАЛЕТ „ШЗ"	——	—"—	ШТ	14	
18	СТЕКЛО	——	7180-68	$м^2$	330	
19	СТЕКЛОПАКЕТ		ТУ 21-01-321-70	$м^2$	5	
20	ГЕРМЕТИК	УТ-31	13489-68	КГ	150	
21	ПК 601-140	АМц	НОРМАЛЬ МАП	КГ	10	ДЛЯ СТЕКЛОПАКЕТОВ

1976	СЕЛЬСКИЙ ДОМ КУЛЬТУРЫ С. БАЛОН НА 300 МЕСТ С АДМИНИСТРАТИВНЫМИ ПОМЕЩЕНИЯМИ (В КОНСТРУКЦИЯХ КН-02)	ЗАГЛАВНЫЙ ЛИСТ	ТИПОВОЙ ПРОЕКТ 262-12-151	АЛЬБОМ I ЧАСТЬ 2	ЛИСТ КН-51	

14396-05 3

Формат А2

Спецификация монтажных элементов

NN п/п	Марка	Наименование	Кол-во	Примеч.
1	М-1	Монтажная марка	1	
2.	Н-2	—"— —"—	7	
3	Н-3	—"— —"—	2	
4	Н-4	—"— —"—	1	
5	Н-5	—"— —"—	2	
6	Н-6	—"— —"—	1	
7	Н-7	—"— —"—	7	
8	Н-8	—"— —"—	1	
9	Н-9	—"— —"—	1	
10	Н-10	—"— —"—	1	
11	Н-11	—"— —"—	1	Зерк Н-10
12	Н-12	—"— —"—	1	
13	Н-13	—"— —"—	1	Зерк Н-12
14	Н-14	—"— —"—	1	
15	Н-15	Монтажная марка	1	
16	Р-1	Ригель	2	
17	Р-2	—"—	2	
18	Р-3	—"—	2	
19	Р-4	—"—	2	
20	Р-5	Ригель соединительный	35	
21	Щ-1	Щ а т е л ь н и к	—	750 п.м

Примечание:

1. Работать совместно с листом КМ-51

Технические условия.

1. Материал стальных конструкций витражей – сталь марки ВСт3кп2 ГОСТ 380-71 и Ст 10 пс. Изготовление стальных конструкций витражей должно производиться способами исключающими образование на поверхности стали вмятин, забоин и других повреждений.
2. Резка деталей должна производиться на ножницах или зубчатых пилах.
3. Отклонения от проектных размеров не должны превышать следующих допускаемых величин:
   а) общая длина марки и монтажных элементов ± 3 мм;
   б) общая высота марки ± 4 мм;
   в) расстояние между осями смежных импостов и фальцами для остекления ± 2 мм;
   г) разность диагоналей в фальцах для установки стекла ± 3мм;
   д) кривизна элементов из плоскости стекла – 1/800 длины элемента;
   е) несовпадение плоскостей для опирания стекла при установке на замазке – 1мм;
   ж) кривизна элементов в плоскости стекла – 3 мм;
4. Сварные швы должны быть зачищены „заподлицо".
5. Створные и открывающиеся части витража должны быть плотно пригнаны к местам притворов должны быть наклеены прокладки из губчатой резины Р-35 МРТУ 38-5-204-65.
6. Зазоры в местах сопряжения элементов, не подлежащих сварке, не более 1мм.
7. Антикоррозийное покрытие, которое выполняется заводом изготовителем, должно производиться грунтом ГФ-020 ГОСТ 4056-63.
8. Окраску витражей производить после монтажа с выполнением требований главы СНиП III-В-6-62 эмалью ПФ-68 за 2 раза.
9. Конструкции, поставляемые на монтаж, должны иметь маркировку в соответствии с рабочими чертежами „КМД".
10. Установку витражных конструкций производить в следующем порядке:
    а) навеска отдельных марок;
    б) общая отрихтовка всего витража;
    в) полное закрепление всего витража в эксплуатационное положение;
    г) конопатка всех мест примыкания витражей к строительным конструкциям и уплотнение этих мест согласно проекта;
    д) окраска витражей.
11. Остекление ведется на губчатой резине и герметике любой марки (УТ-31; УТ-32; УТ-34).
12. Нарезку стекол производить исключительно по чертежам „КМД".

1976	Сельский дом культуры с залом на 300 мест с административными помещениями (в конструкциях ИИ-04)	Спецификация монтажных элементов. Технические условия	Типовой проект 262-12-151	Альбом I, часть 2	Лист КМ-52

14596-03 4

ВИТРАЖ ПО ОСИ „А" В ОСЯХ „2"–„14"

/НАРУЖНОЕ ОСТЕКЛЕНИЕ/

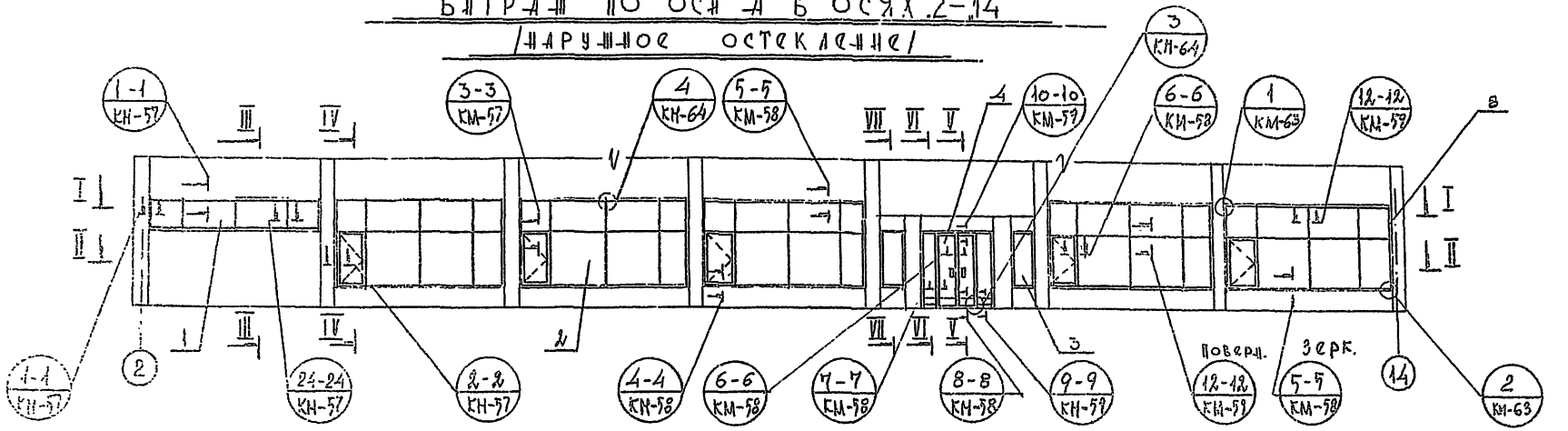

I – I

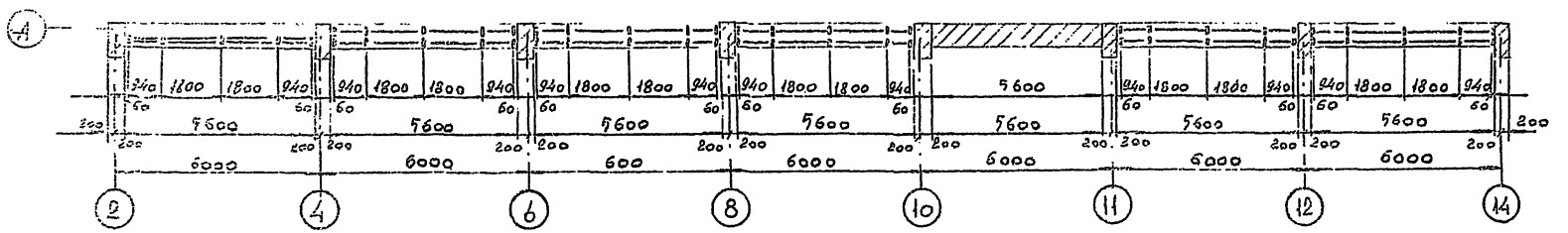

II – II

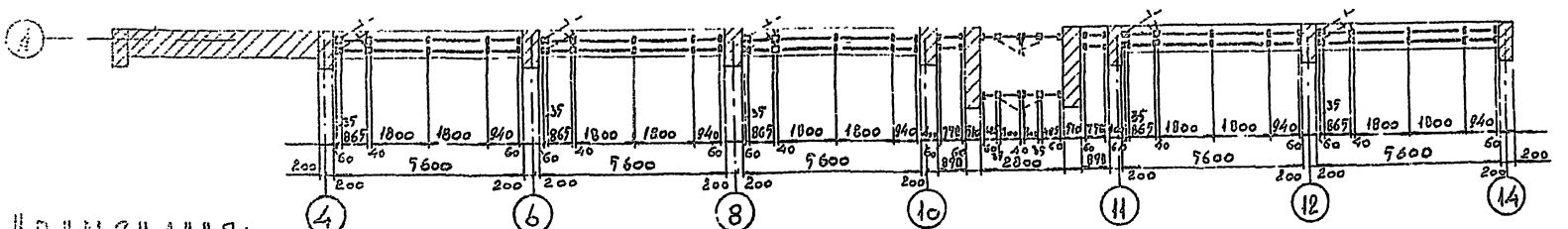

ПРИМЕЧАНИЯ:

1. Заглавный лист и технические условия см. КМ-51; КН-52
2. Работать совместно с листом КМ-54;

1976	Сельский дом культуры с залом на 300 мест с административными помещениями (в конструкциях ИП-04)	Монтажная схема витража по оси „А" в осях „2"–„14" /наружное остекление/	Типовой проект 262-12-151	Альбом I часть 2	Лист КМ-53

14396-03

Формат 22

Витраж по оси „А" в осях 14"-2"

/внутреннее остекление/

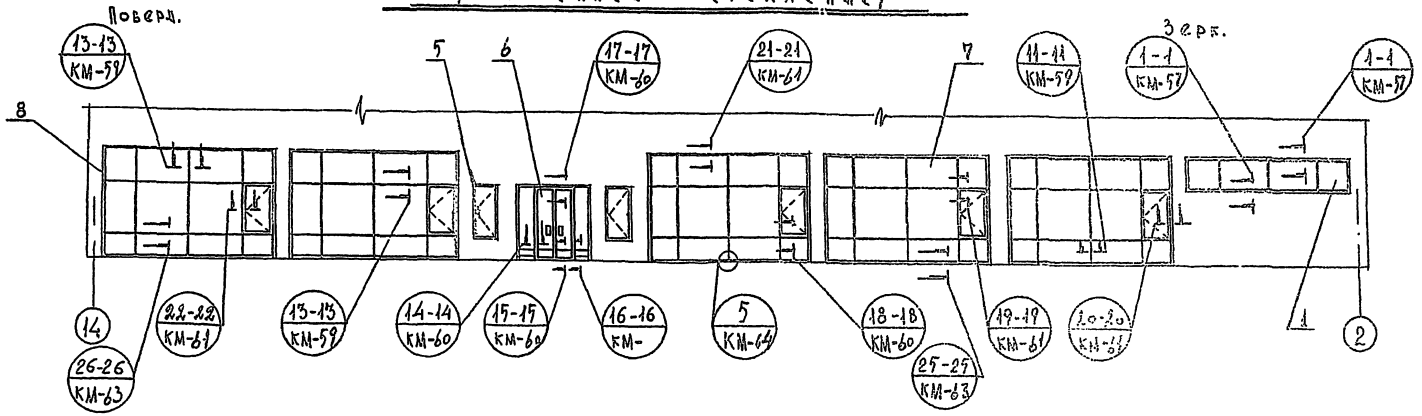

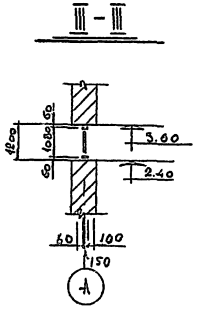

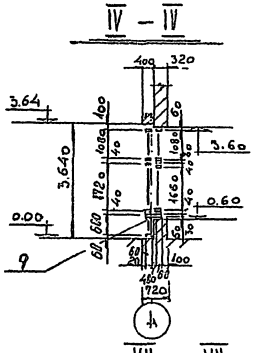

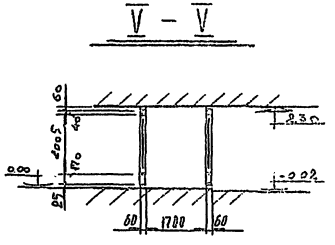

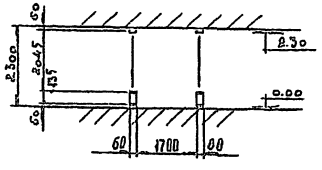

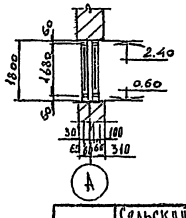

Спецификация монтажных элементов

№№ п/п	Марка	Наименование	Кол-во	Примечан.
1	М-1	Монтажная марка	1	
2	М-2	——— " ———	5	
3	М-3	——— " ———	2	
4	М-4	——— " ———	1	
5	М-5	——— " ———	2	
6	М-6	——— " ———	1	
7	М-7	——— " ———	5	
8	Н-1	Нащельник	–	455 вн.
9	Р-5	Ригель соединительный	35	

Примечание:

1. Заглавный лист и технические условия см. КМ-51; КN-52;

1976	Сельский дом культуры с залом на 300 мест с административными помещениями (в конструкциях ПП-04)	Монтажная схема витража по оси „А" в осях 14"-2" /внутреннее остекление/	Типовой проект 282-12-151	Альбом I часть 2	Лист КМ-74

Витраж по оси 14 в осях А'-Г'

/наружное остекление/

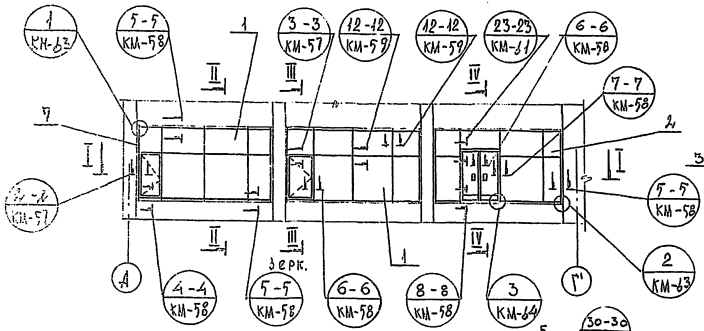

Витраж по оси 14 в осях Г'-А'

/внутреннее остекление/

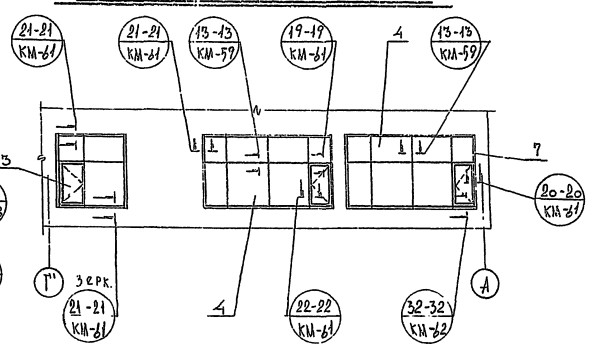

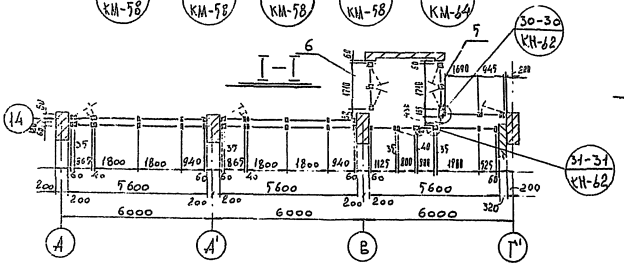

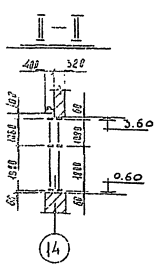

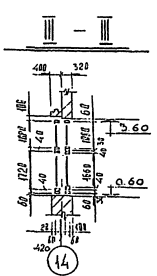

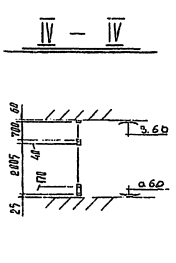

Спецификация монтажных элементов

NN п/п	Марка	Наименование	Кол-во	Примеч.
1	М-2	Монтажная марка	2	
2	М-8	—"—	1	
3	М-9	—"—	1	
4	М-7	—"—	2	
5	М-14	—"—	1	
6	М-15	—"—	1	
7	Н-1	Нащельник	—	225 пн.

Примечание:

1. Заглавный лист и технические условия см. КМ-51; КН-52;

ВИТРАЖ ПЕРЕГОРОДКИ ПО ОСИ „10" В ОСЯХ „А"-„Б"

СПЕЦИФИКАЦИЯ МОНТАЖНЫХ ЭЛЕМЕНТОВ

NN п/п	Марка	Наименование	Кол-во	Примеч.
1	М-10	Монтажная марка	1	
2	М-11	—"—	1	Зерк. М-10
3	М-12	—"—	1	
4	М-13	—"—	1	Зерк. М-12
5	Р-1	Ригель	2	
6	Р-2	—"—	2	
7	Р-3	—"—	2	
8	Р-4	—"—	2	
9	Н-1	Наделышек	—	70 пм.

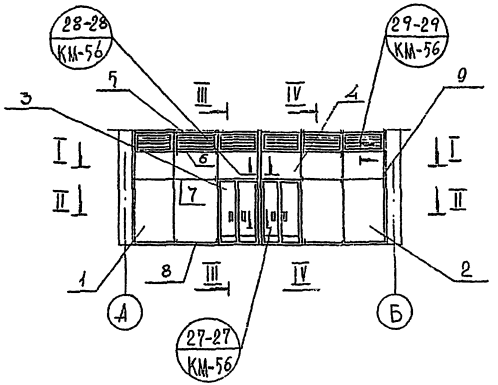

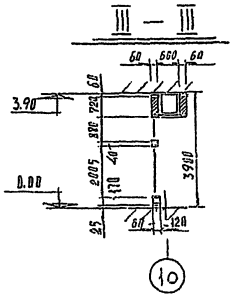

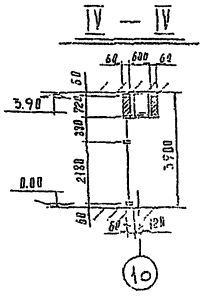

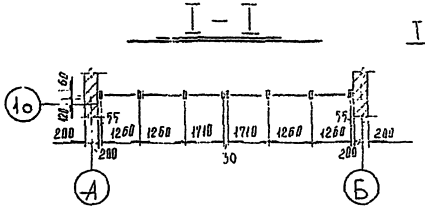

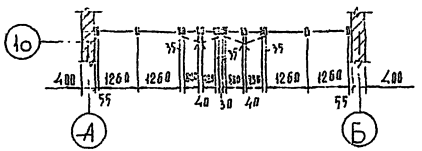

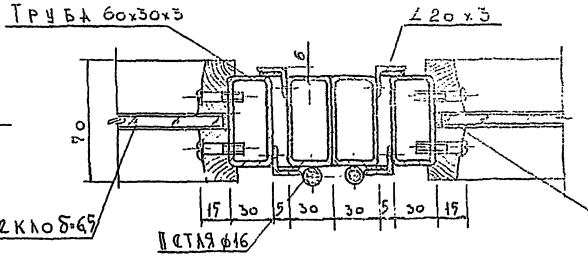

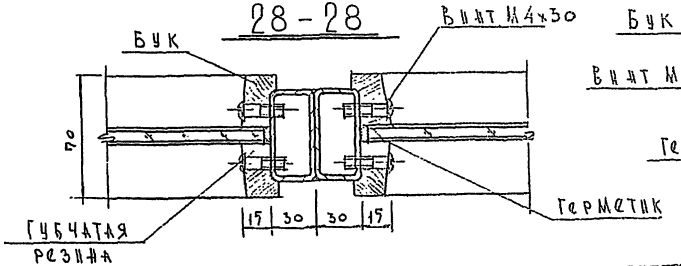

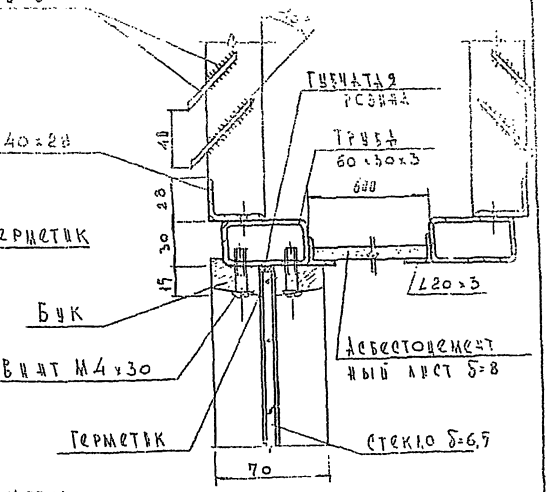

ПРИМЕЧАНИЕ

1. Заглавный лист и технические условия см. КМ-51; КМ-52;

1976	Сельский дом культуры с залом на 300 мест с административными помещениями (в конструкциях ИИ-04)	Монтажная схема витража перегородки по оси „10" в осях „А"-„Б". Монтажные сечения 27-27 ÷ 29-29;	Типовой проект 262-12-151	Альбом I, часть 2	Лист КМ-56

14396-03

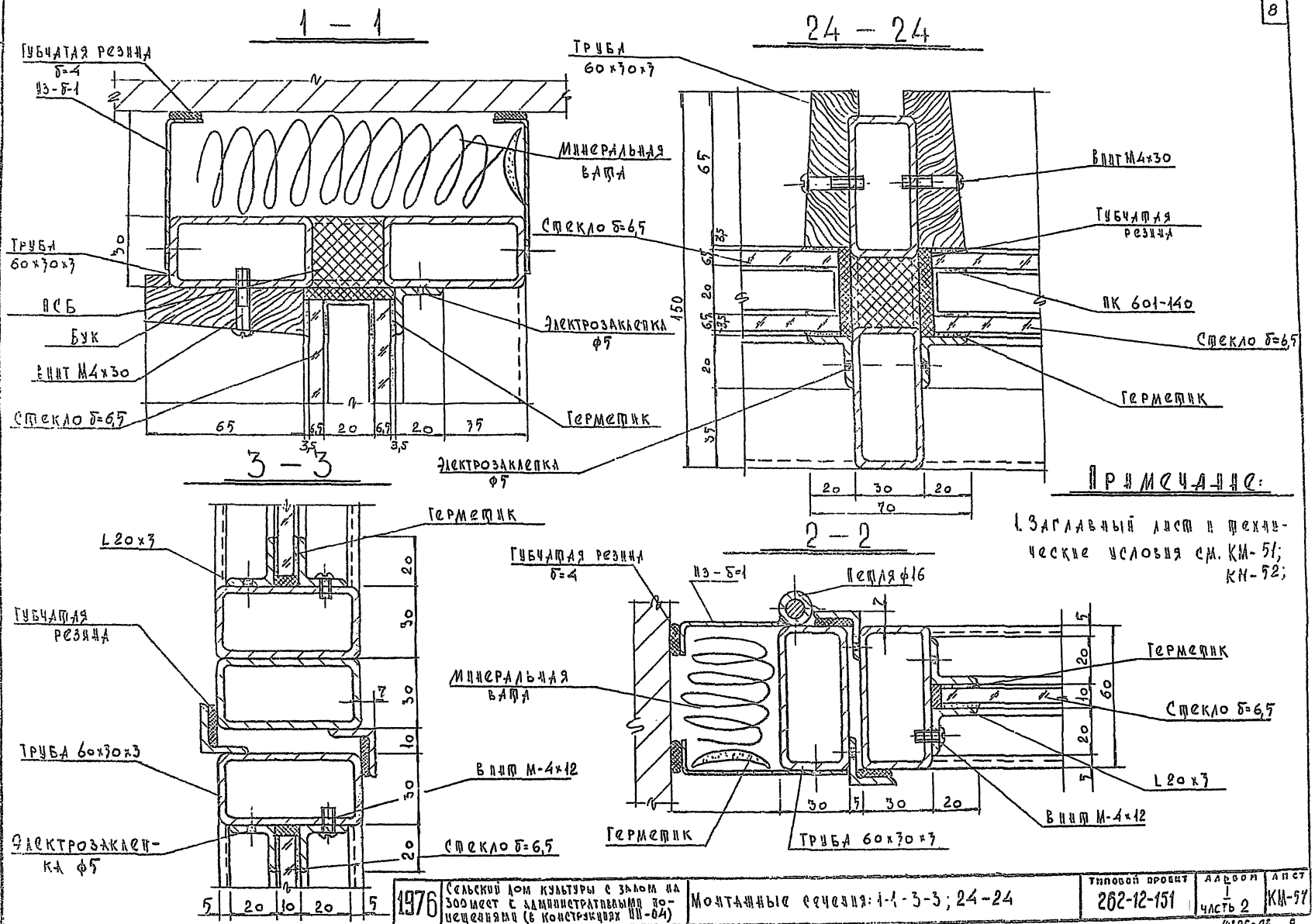

Примечание:

1. Заглавный лист и технические условия см. КМ-51; КМ-52;

1976	Сельский дом культуры с залом на 300 мест с административными помещениями (в конструкциях ИИ-04)	Монтажные сечения: 1-1-3-3; 24-24	Типовой проект 262-12-151	Альбом I часть 2	Лист КМ-57

14395-03 9

Формат 22

4 – 4

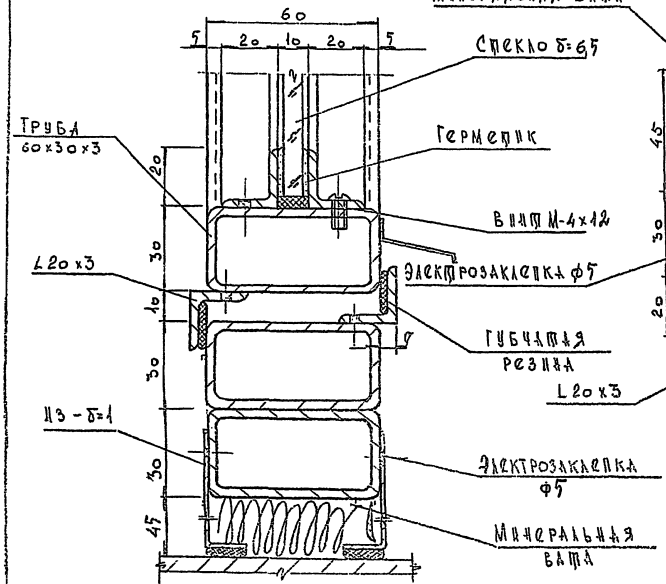

5 – 5

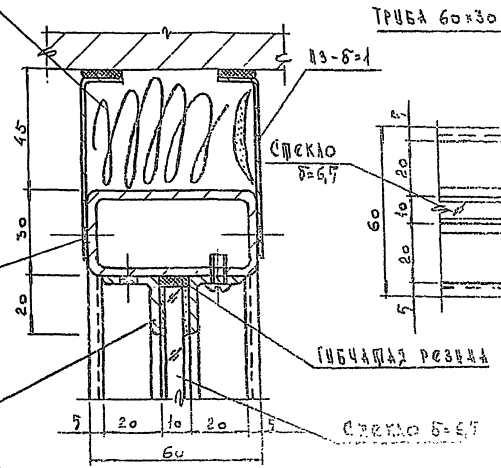

6 – 6

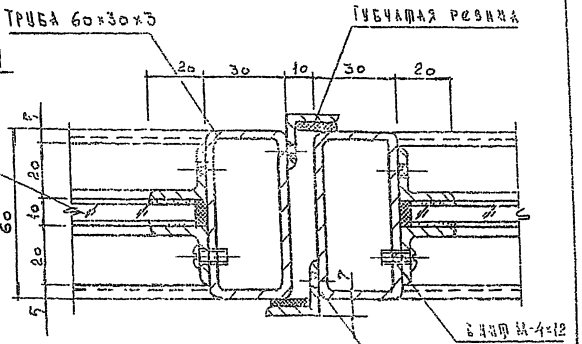

8 – 8

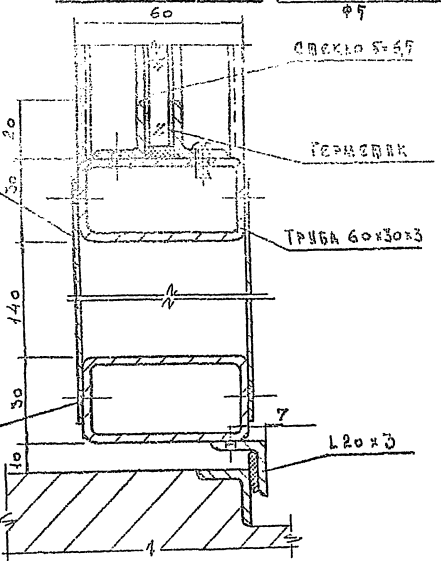

7 – 7

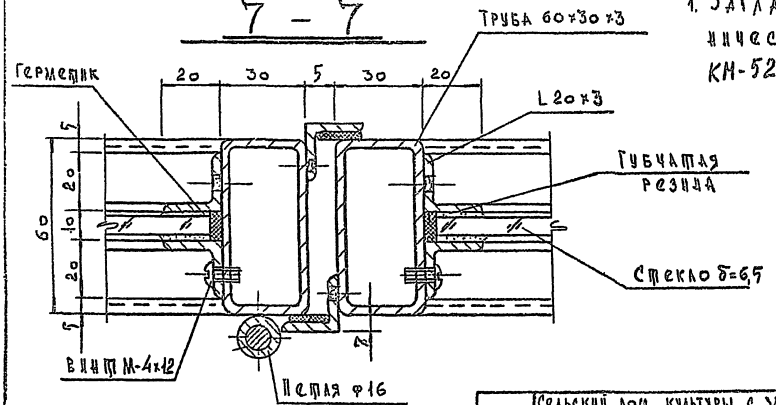

Примечание

1. Заглавный лист и технические условия см. КМ-51; КМ-52;

1976	Сельский дом культуры с залом на 300 мест с административными помещениями (в конструкциях НП-64)	Монтажные сечения: 4-4 ÷ 8-8	Типовой проект 262-12-151	Альбом I Часть 2	Лист КМ-58	

А395-05 Формат А2

9 – 9

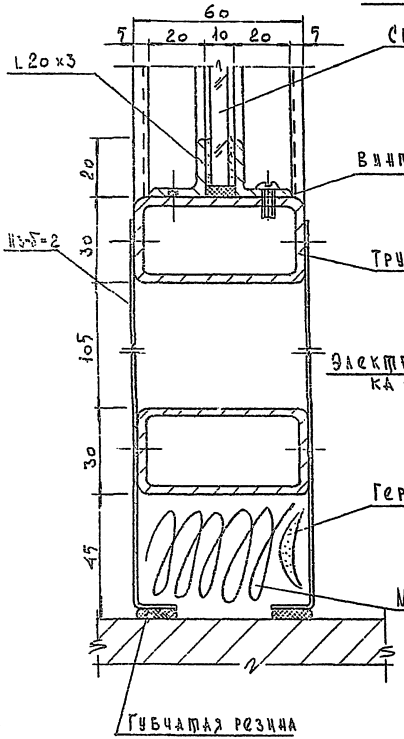

10 – 10

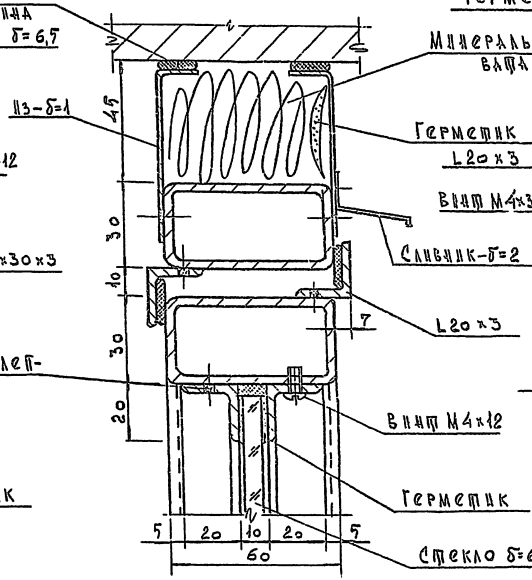

11 – 11

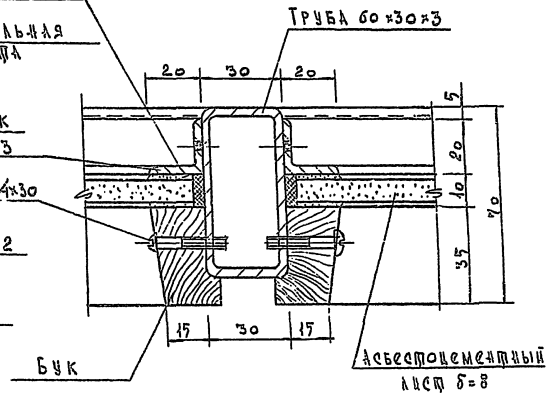

12 – 12

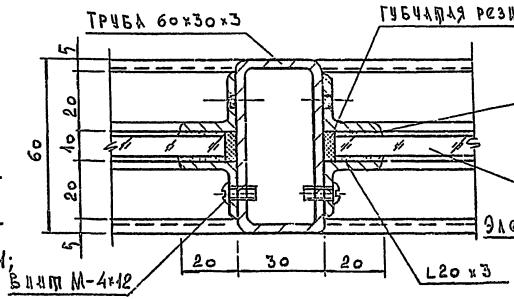

13 – 13

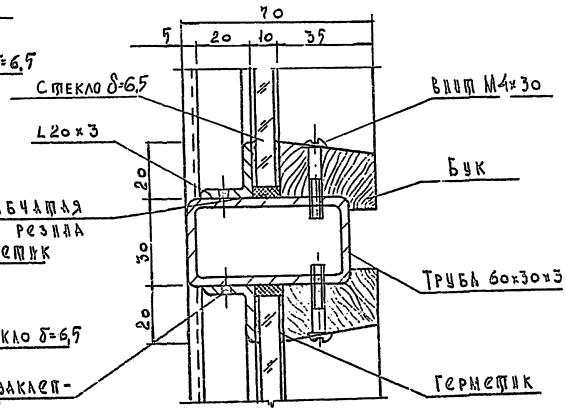

Примечание

1. Заглавный лист и технические условия см. КМ-51; КМ-52;

1975	Сельский дом культуры с залом на 300 мест с административными помещениями (в конструкциях ИЦ-04)	Монтажные сечения: 9-9 ÷ 13-13	Типовой проект 262-12-151	Альбом I Часть 2	Лист КМ-5

14996-05

14 – 14

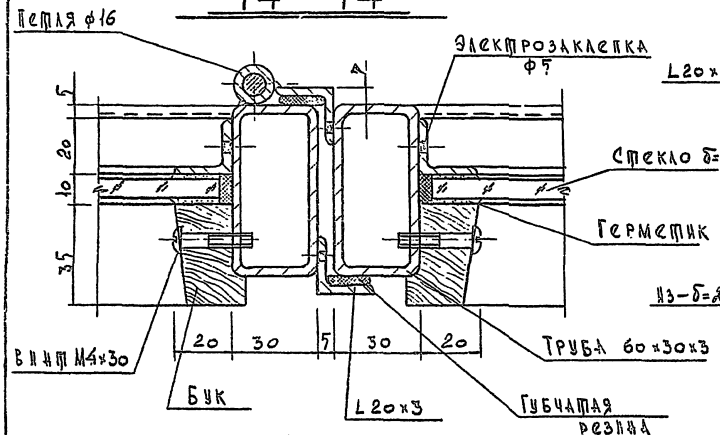

15 – 15

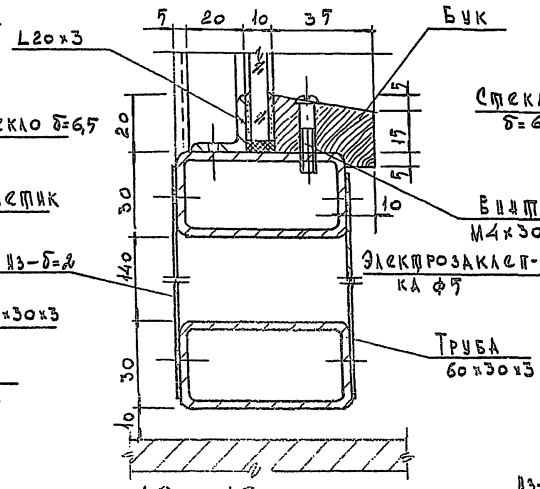

16 – 16

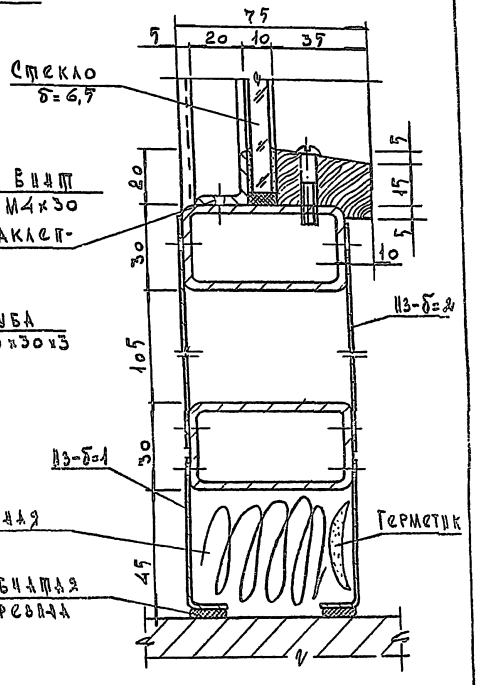

17 – 17

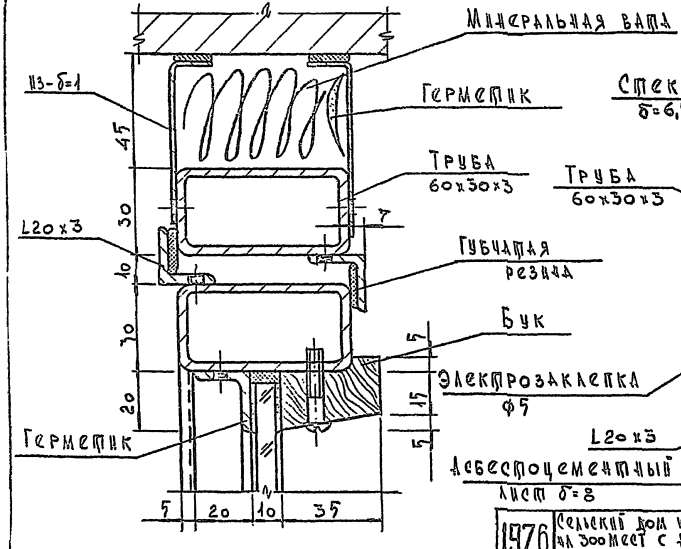

18 – 18

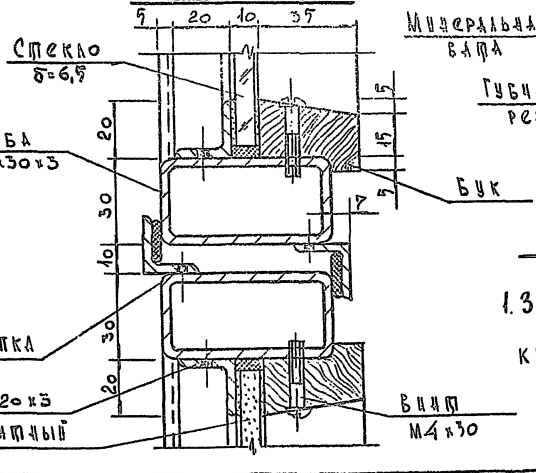

Примечание

1. Заглавный лист и технические условия см. КМ-51; КМ-52;

1976	Сельский дом культуры с залом на 300 мест с административными помещениями (в конструкциях ПА-04)	Монтажные сечения: 14-14 ÷ 18-18	Типовой проект 262-12-151	Альбом I Часть 2	Лист КМ-60

19 — 19

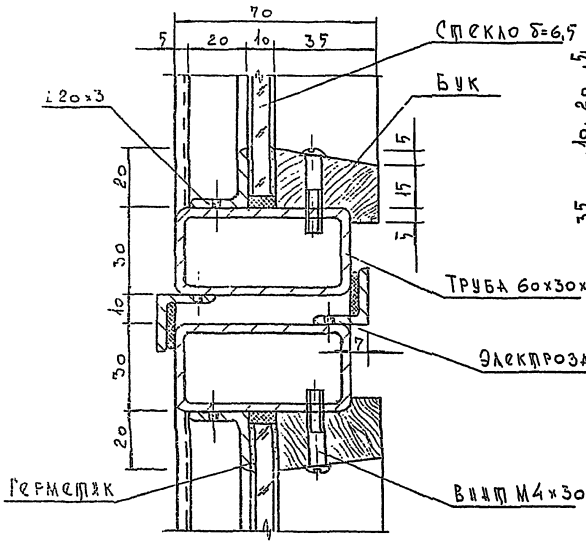

20 — 20 Минеральная вата

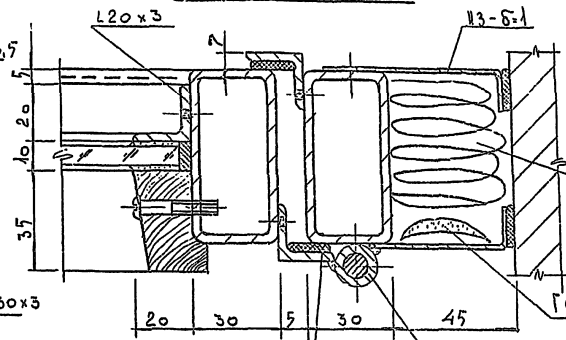

21 — 21

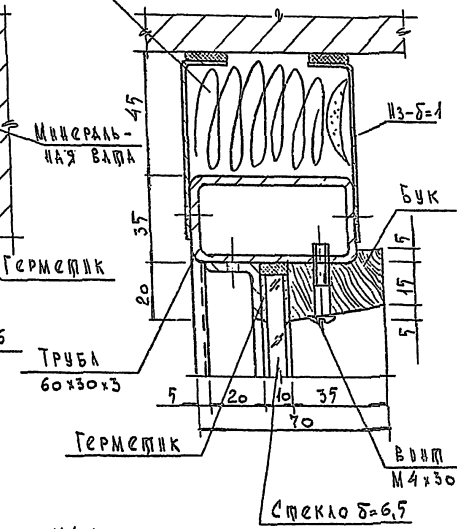

22 — 22

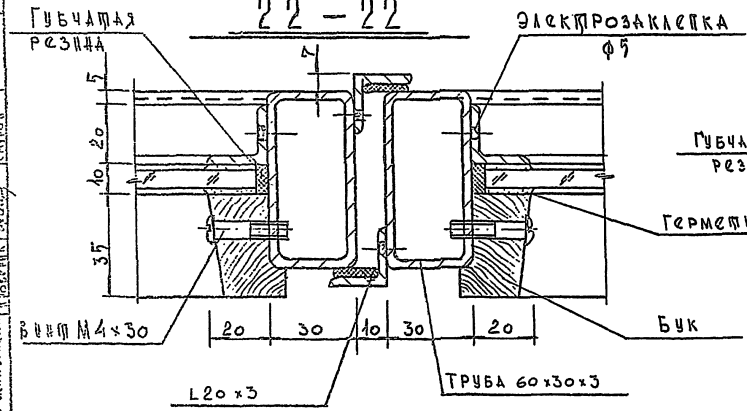

23 — 23

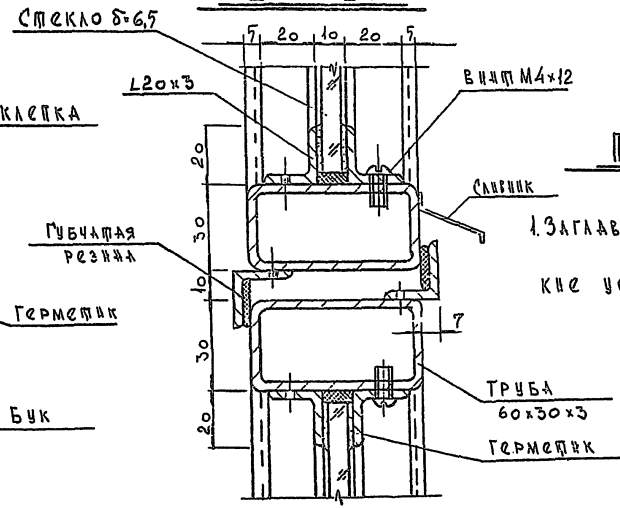

Примечание

1. Заглавный лист и технические условия см. КМ-51; КМ-52;

1976	Сельский дом культуры с залом на 300 мест с административными помещениями (в конструкциях ПИ-04)	Монтажные сечения: 19-19 ÷ 23-23	Типовой проект 262-12-151	Альбом I, часть 2	Лист КМ-61

14396-05

30 – 30

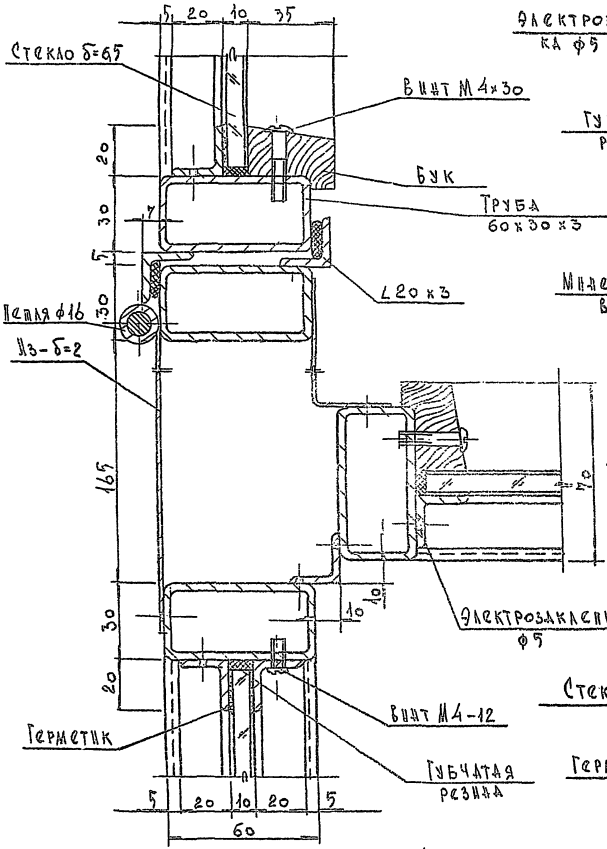

32 – 32

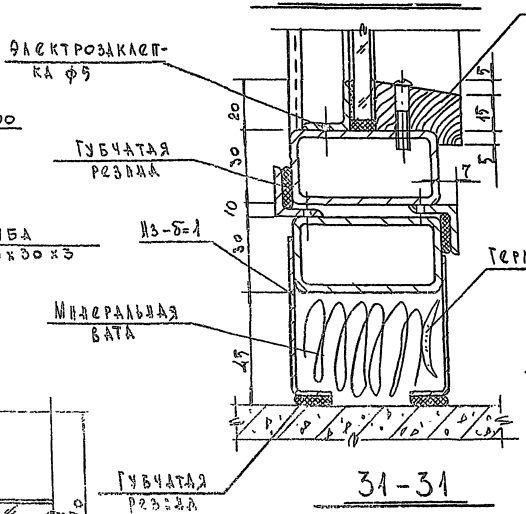

31 – 31

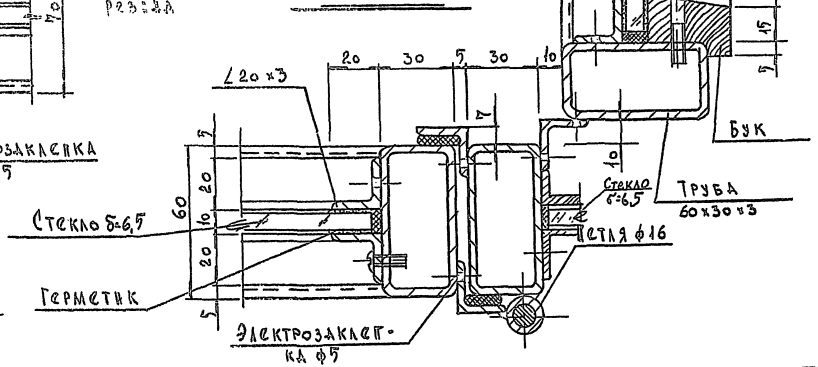

Примечание:

1. Заглавный лист и технические условия см. КМ-51; КМ-52;

1976	Сельский дом культуры с залом на 300 мест с административными помещениями (с конструкциями 30-30)	Монтажные сечения: 30-30 ÷ 32-32	Типовой проект 262-12-151	Альбом	Лист КМ-62

14396-03
Ф-0033

25 – 25

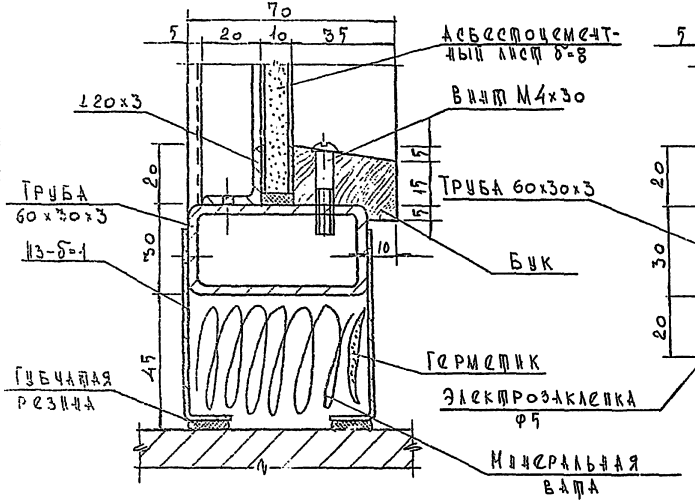

26 – 26

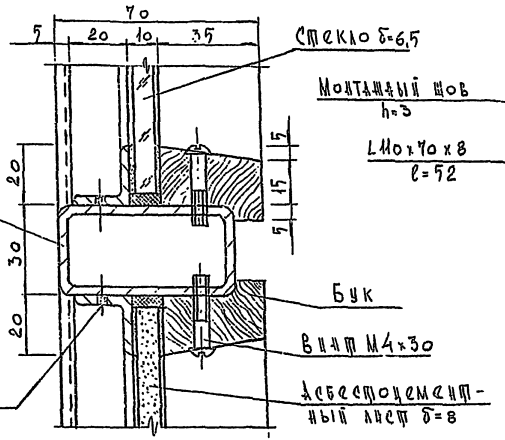

Узел 1

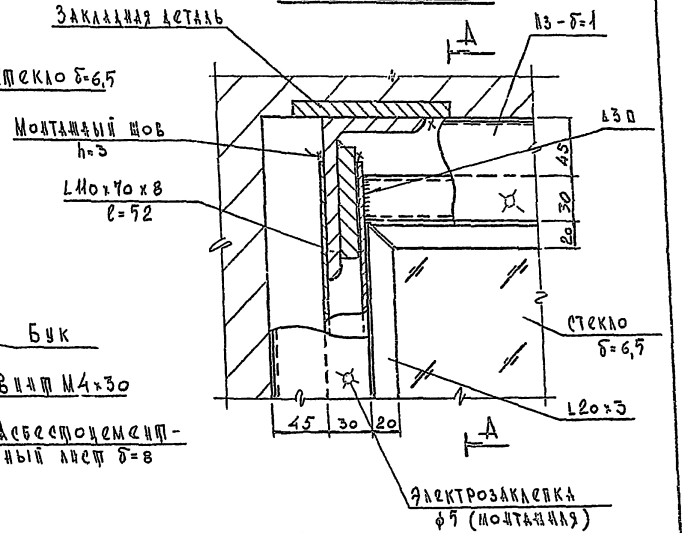

А – А

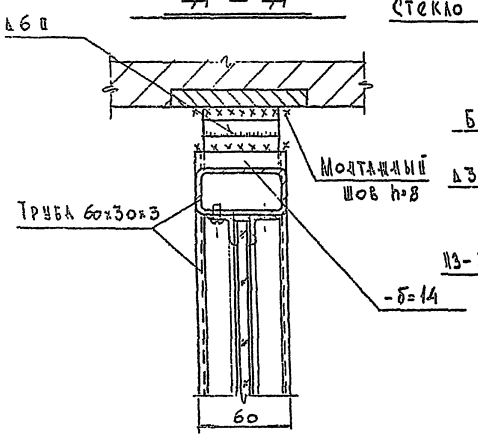

Узел 2

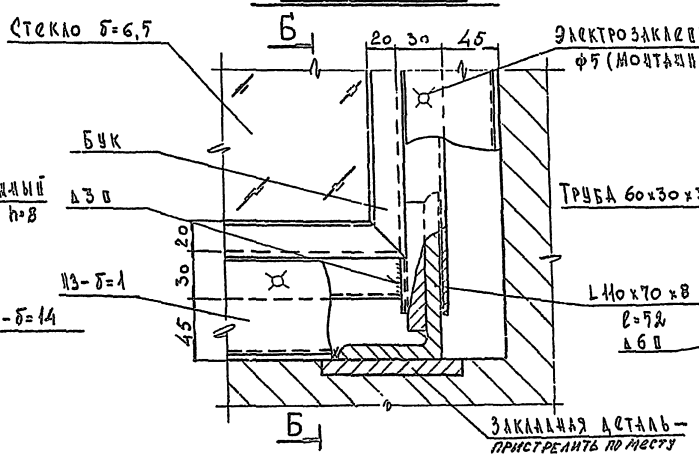

Б – Б

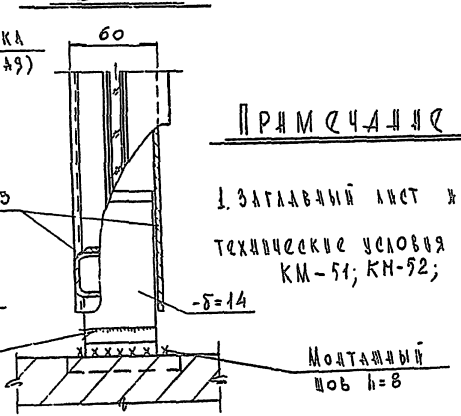

Примечание

1. Заглавный лист и технические условия см. КМ-51; КМ-52;

1976	Сельский дом культуры с залом на 300 мест с административными помещениями (в конструкциях ИИ-04)	Монтажные сечения: 25-25; 26-26 Монтажные узлы: 1; 2	Типовой проект 262-12-151	Альбом I часть 2	Лист КМ-63

Узел 3

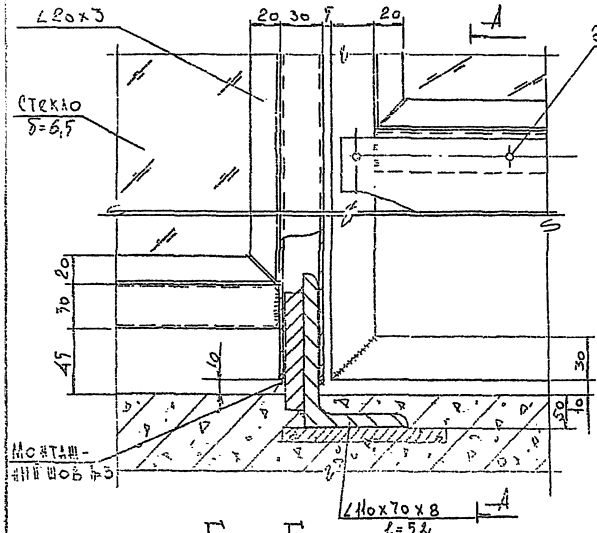

А – А

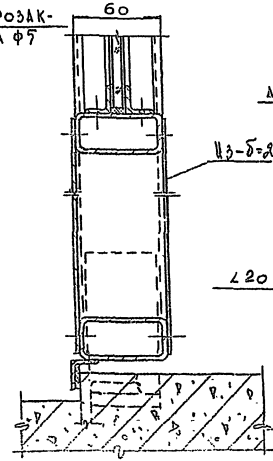

Узел 4

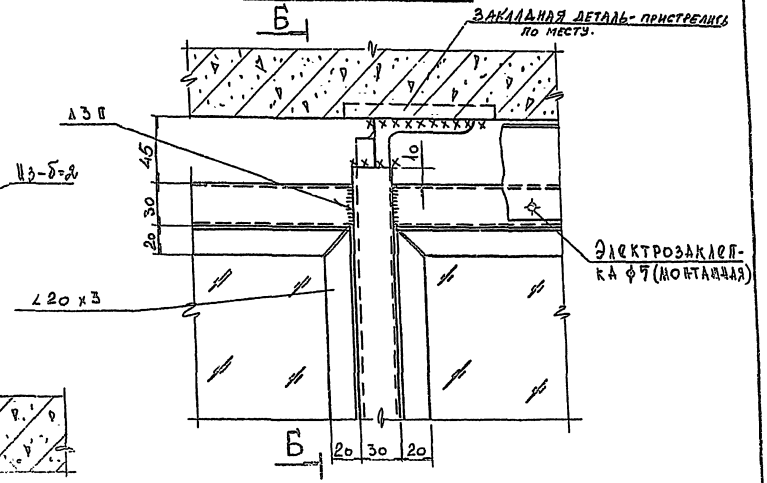

Б – Б

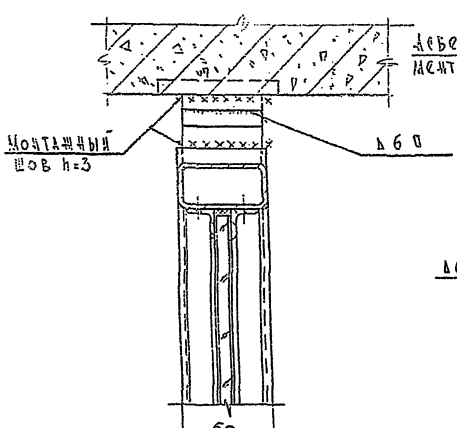

Узел 5

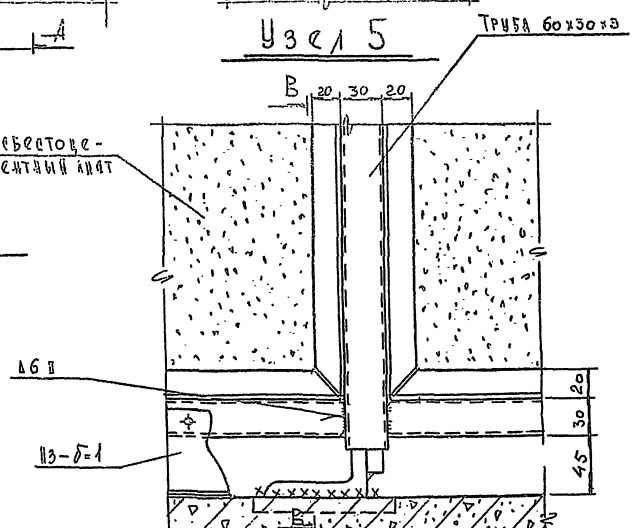

В – В

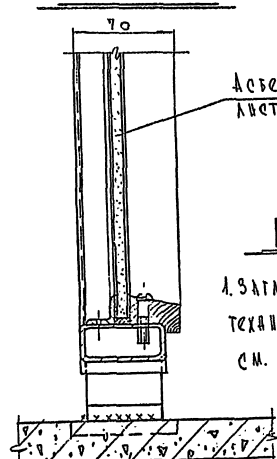

Примечание

1. Закладные листы и технические условия см. КМ-51; КМ-52

1976	Сельский дом культуры с залом на 300 мест с административными помещениями (в конструкциях ПН-04)	Монтажные узлы: 3÷5	Типовой проект 262-12-151	Альбом I Часть 2	Лист КМ-64

Узел установки замка и ручек

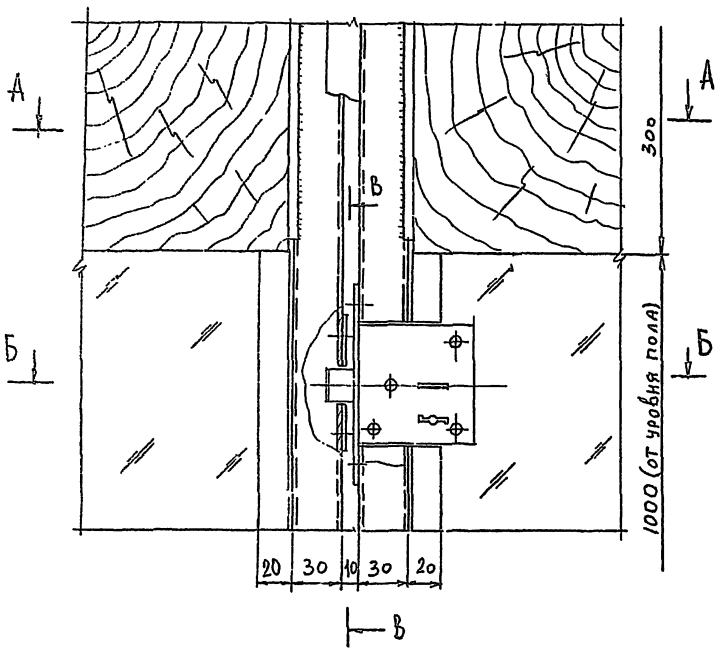

Б – Б

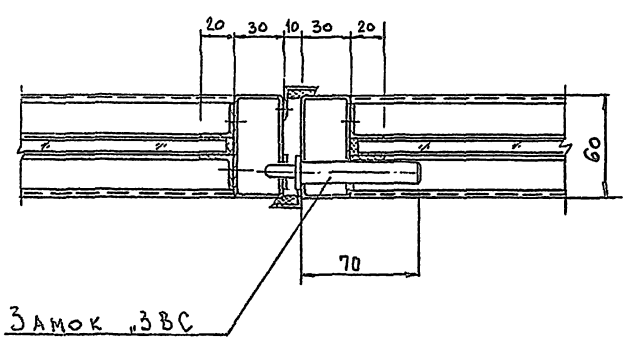

А – А

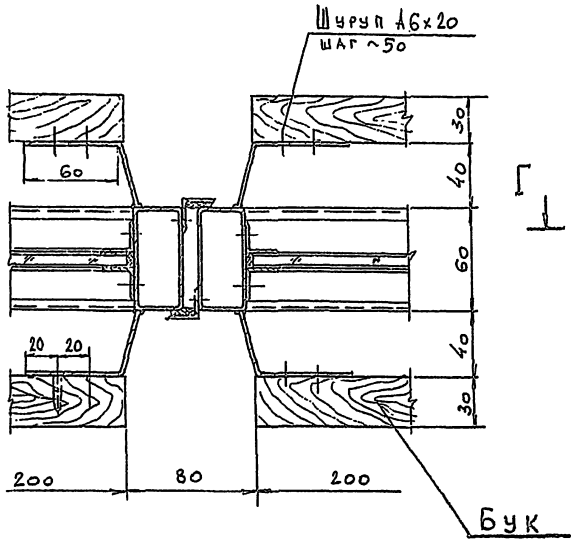

В – В

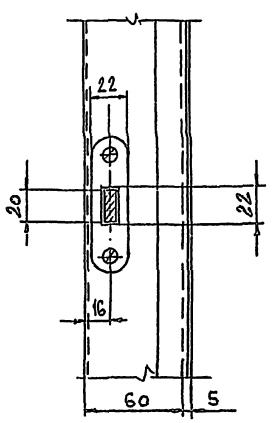

Узел установки петли

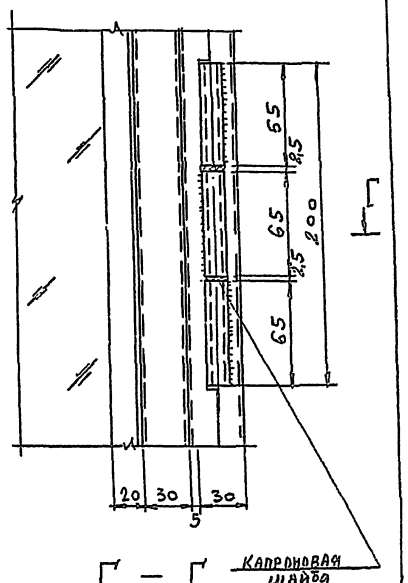

Г – Г

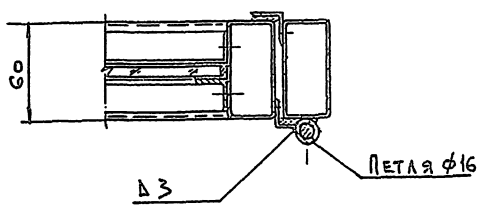

Примечание:

Заглавный лист и технические условия см. КМ-51; КМ-52

1976	Сельский дом культуры с залом на 300 мест с административными помещениями (в конструкциях НИ-04)	Узлы установки замка, ручек и петли	Типовой проект 262-12-151	Альбом I, часть 2	Лист КМ-65

Узел установки завертки

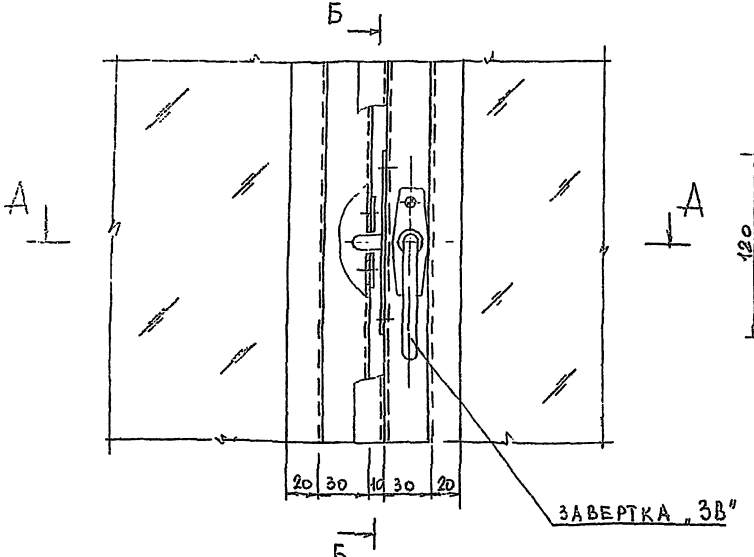

Б – Б

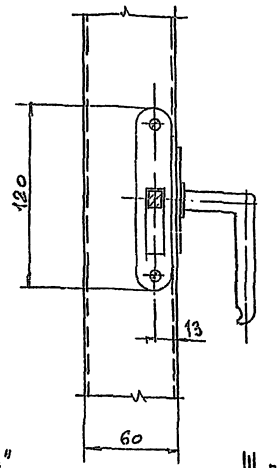

Узел установки шпингалета

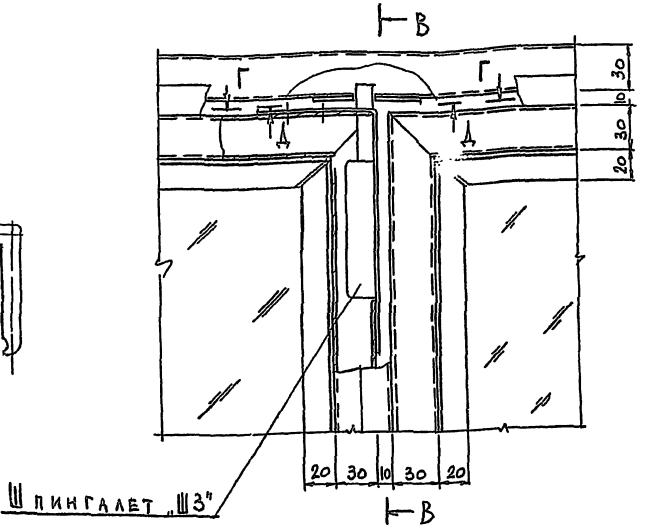

Д – Д

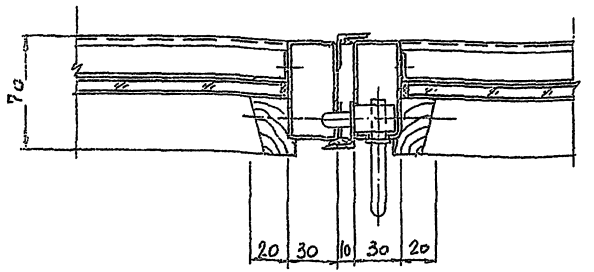

В – В

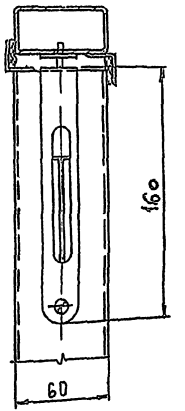

Г – Г

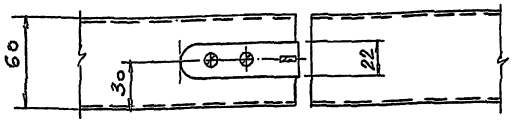

Д – Д

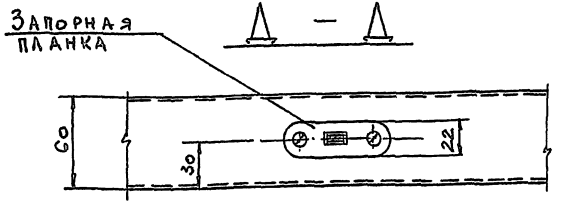

Примечание:

Заглавный лист и технические условия см. КМ-51; КМ-52

Схема остекления витража по оси "А" в осях "2-14"

/наружное остекление/

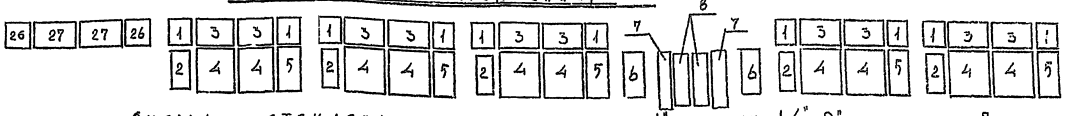

Схема остекления витража по оси "А" в осях "14"-2"

/внутреннее остекление/

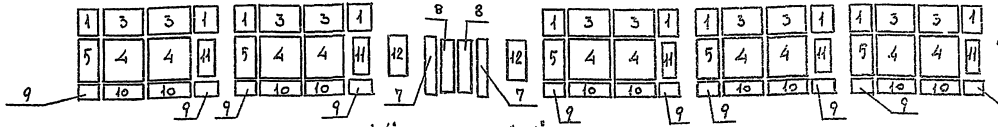

Примечания:

1. Заглавный лист и технические условия см. КМ-51, КМ-52
2. Заказ стеклопакетов и нарезку стекол производить исключительно по чертежам "КМД".

Схема остекления витража по оси "14" в осях "А"-"Г"

/наружное остекление/

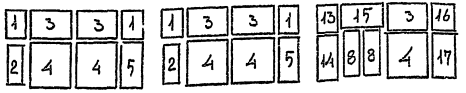

Схема остекления витража по оси "14" в осях "Г"-"А"

/внутреннее остекление/

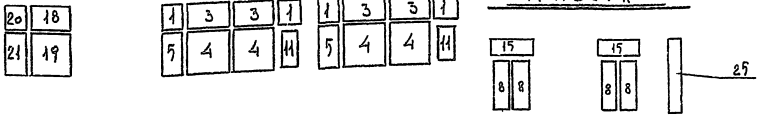

Схема остекления тамбура

Схема остекления перегородки

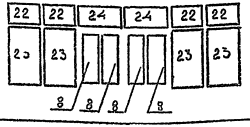

Спецификация стекла

№№ п/п	Марка	Габариты (мм) В	Габариты (мм) Ш	Кол-во	Площадь (м²) Ед.	Площадь (м²) Общ.	Примечан.
1	С-1	1040	900	28	0,94	26,3	
2	С-2	1620	825	7	1,34	9,4	
3	С-3	1040	1760	29	1,83	53,1	
4	С-4	1760	1760	29	3,1	89,9	
5	С-5	1760	900	14	1,58	22,1	
6	С-6	1640	730	2	1,2	2,4	
7	С-7	2005	445	4	0,89	3,6	
8	С-8	1935	760	14	1,5	21,0	
9	С-9	960	900	10	0,9	5,0	Асбестоцем лист
10	С-10	560	1760	10	0,99	9,9	—"—
11	С-11	1680	825	7	1,39	9,7	
12	С-12	1580	655	2	1,02	2,0	
13	С-13	1040	1085	1	1,13	1,1	
14	С-14	1760	1085	1	1,9	1,9	
15	С-15	660	1670	3	1,1	3,3	
16	С-16	1040	489	1	0,5	0,5	
17	С-17	1760	485	1	0,85	0,8	
18	С-18	1040	1650	1	1,7	1,7	
19	С-19	1760	1650	1	2,9	2,9	
20	С-20	1040	905	1	0,9	0,9	
21	С-21	1680	830	1	1,4	1,4	
22	С-22	840	1220	4	1,0	4,0	
23	С-23	2140	1220	4	2,6	10,4	
24	С-24	840	1670	2	1,4	2,8	
25	С-25	2840	390	1	1,1	1,1	
		Итого стекла: 327,2 м²					

Спецификация стеклопакетов

№№ п/п	Марка	Габариты (мм) В	Габариты (мм) Ш	Кол-во	Площадь (м²) Ед.	Площадь (м²) Общ.	Примечан.
26	СП-1	1040	900	2	0,936	1,872	
27	СП-2	1040	1760	2	1,83	3,66	
	Итого стеклопакетов: 5,532 м²						

1976	Сельский дом культуры с залом на 300 мест с административными помещениями (в конструкциях ИИ-04)	Схемы остекления витражей	Типовой проект 262-12-151	Альбом I Часть 2	Лист КМ-67

gost.e-ecolog.ru