ТИПОВОЙ ПРОЕКТ

262-12-151

СЕЛЬСКИЙ ДОМ КУЛЬТУРЫ С ЗАЛОМ НА 300 МЕСТ

С АДМИНИСТРАТИВНЫМИ ПОМЕЩЕНИЯМИ /В КОНСТРУКЦИЯХ ИИ-ОЧ/

АЛЬБОМ О

14396-01

ЦЕНА 2-04

gost.e-ecolog.ru

ТИПОВОЙ ПРОЕКТ

262-12-151

СЕЛЬСКИЙ ДОМ КУЛЬТУРЫ С ЗАЛОМ НА 300 МЕСТ

С АДМИНИСТРАТИВНЫМИ ПОМЕЩЕНИЯМИ /В КОНСТРУКЦИЯХ ИИ-ОЧ/

СОСТАВ ПРОЕКТА

АЛЬБОМ О		МАТЕРИАЛЫ ДЛЯ ПРИВЯЗКИ ЧЕРТЕЖИ РАБОТ НУЛЕВОГО ЦИКЛА
АЛЬБОМ I	/часть 1/	АРХИТЕКТУРНО - СТРОИТЕЛЬНЫЕ И ТЕХНОЛОГИЧЕСКИЕ И КОНСТРУКТИВНЫЕ ЧЕРТЕЖИ
	/часть 2/	СТАЛЬНЫЕ ВИТРАЖИ СТАДИЯ КМ
АЛЬБОМ II	/часть 1/	САНИТАРНО - ТЕХНИЧЕСКИЕ ЧЕРТЕЖИ, АВТОМАТИЗАЦИЯ САНТЕХУСТРОЙСТВ
	/часть 2/	ПРОТИВОПОЖАРНАЯ АВТОМАТИКА
АЛЬБОМ III	/часть 1/	ЭЛЕКТРОТЕХНИЧЕСКАЯ ЧАСТЬ, УСТРОЙСТВО РАДИО И СВЯЗИ, КИНОТЕХНОЛОГИЯ
	/часть 2/	ОБОРУДОВАНИЕ КИНОЭКРАНА
АЛЬБОМ IV		МЕХАНИЧЕСКОЕ ОБОРУДОВАНИЕ СЦЕНЫ
АЛЬБОМ V		ЗАДАНИЕ ЗАВОДАМ ИЗГОТОВИТЕЛЯМ
АЛЬБОМ VI		ИЗДЕЛИЯ ЗАВОДСКОГО ИЗГОТОВЛЕНИЯ
АЛЬБОМ VII		ЗАКАЗНЫЕ СПЕЦИФИКАЦИИ
АЛЬБОМ VIII	/часть 1/	СМЕТЫ
	/часть 2/	
АЛЬБОМ IX		ВАРИАНТ ДВОЙНОГО ИСПОЛЬЗОВАНИЯ ПОМЕЩЕНИЙ 1-ГО ЭТАЖА

АЛЬБОМ О

РАЗРАБОТАН
ЦНИИЭП зрелищных зданий и спортивных сооружений им. Б.С. Мезенцева

ТЕХНИЧЕСКИЙ ПРОЕКТ УТВЕРЖДЕН ГОСГРАЖДАНСТРОЕМ
ПРИКАЗ №6 ОТ 9.X. 1976г
РАБОЧИЕ ЧЕРТЕЖИ ВВЕДЕНЫ В ДЕЙСТВИЕ
ЦНИИЭП зрелищных зданий и спортивных сооружений им. Б.С. Мезенцева
ПРИКАЗ № 141 от 30/XI 1976г.

СОДЕРЖАНИЕ АЛЬБОМА „О"

NN п/п	НАИМЕНОВАНИЕ ЧЕРТЕЖЕЙ	МАРКА	СТР.
1	СОДЕРЖАНИЕ АЛЬБОМА „О"	1	2
2.	ГЕНЕРАЛЬНЫЙ ПЛАН, ВОЗДУХОЗАБОРНАЯ ШАХТА, ТЕХНИКО-ЭКОНОМИЧЕСКИЕ ПОКАЗАТЕЛИ.	АС-01	3
3.	СВОДНАЯ СПЕЦИФИКАЦИЯ ПЕРЕГОРОДОК И СТОЛЯРНЫХ ИЗДЕЛИЙ.	АС-02	4
4.	ПЛАН ПОДВАЛА В ОСЯХ 1-6 И Б-Ж; 12-13 И АЕ, СПЕЦИФИКАЦИЯ СТОЛЯРКИ ПОМЕЩЕНИЙ ПОДВАЛА.	АС-03	5
5.	КРЫЛЬЦА	АС-04	6
6.	ВЕДОМОСТЬ ОТДЕЛОЧНЫХ РАБОТ	АС-05	7
7.	ПЛАН ФУНДАМЕНТОВ	КС-01	8
8.	СХЕМА НОРМАТИВНЫХ НАГРУЗОК НА ФУНДАМЕНТЫ. МОНОЛИТНЫЕ ФУНДАМЕНТЫ ФМ-8, ФМ-9, ФМ-10, ФМ-11, ФМ-12.	КС-02	9
9.	МОНОЛИТНЫЕ ФУНДАМЕНТЫ ФМ-1, ФМ-3, ОПАЛУБКА И АРМИРОВАНИЕ.	КС-03	10
10.	МОНОЛИТНЫЕ ФУНДАМЕНТЫ ФМ-2, ФМ-5, ФМ-7. ОПАЛУБКА И АРМИРОВАНИЕ.	КС-04	11
11.	МОНОЛИТНЫЕ ФУНДАМЕНТЫ ФМ-4, ФМ-6. ОПАЛУБКА И АРМИРОВАНИЕ	КС-05	12
12.	МОНОЛИТНЫЕ ФУНДАМЕНТЫ. АРМАТУРНЫЕ ИЗДЕЛИЯ СЕТКИ С-4 ÷ С-21.	КС-06	13
13.	РАЗВЕРТКИ СТЕН ПОДВАЛА ПО ОСЯМ „А", „Б", „В", „Г", „Е", „Ж", „14", „15", ПЛАН РАСПОЛОЖЕНИЯ СТОЕК ФАХВЕРКА	КС-07	14
14.	РАЗВЕРТКИ СТЕН ПОДВАЛА ПО ОСЯМ „1", „2", „6", „12", „5", „Е"	КС-08	15
15	СЕЧЕНИЯ ПО СТЕНАМ ПОДВАЛА. УЗЛЫ. СПЕЦИФИКАЦИИ.	КС-09	16
16.	МОНОЛИТНЫЕ ЖЕЛЕЗОБЕТОННЫЕ ПАНЕЛИ МП-1, 2, 3	КС-010	17
17.	ЛЕСТНИЦА Л-2. УЗЛЫ. СЕЧЕНИЯ	КС-011	18
18.	ЛЕСТНИЦА Л-3. УЗЛЫ. СЕЧЕНИЯ. СПЕЦИФИКАЦИЯ.	КС-012	19
19.	ПЛАН ПЕРЕКРЫТИЯ НА ОТМ. 0900; 0.960; 0.600	КС-013	20
20.	ПЛАН ПОДПОЛЬНЫХ КАНАЛОВ. ПЛАН ОСЕЙ	КС-014	21
21.	РАЗРЕЗЫ И СЕЧЕНИЯ ПОДПОЛЬНЫХ КАНАЛОВ	КС-015	22
22.	ПЛАН ПОДПОЛЬНЫХ КАНАЛОВ ЭЛЕКТРОЩИТОВОЙ И РЕГУЛЯТОРНОЙ. СЕЧЕНИЯ. СПЕЦИФИКАЦИИ.	КС-016	23
23	ЛЕСТНИЦА Л-4 ПРИЯМКИ. УЗЛЫ. СЕЧЕНИЯ. СПЕЦИФИКАЦИИ	КС-017	24
24.	КОЗЫРЕК ГЛАВНОГО ВХОДА. УЗЛЫ. СЕЧЕНИЯ. СПЕЦИФИКАЦИИ	КС-018	25
25.	КОНСТРУКЦИЯ ШУМОГАУШИТЕЛЯ. ПЛАН. РАЗРЕЗЫ, УЗЛЫ И ДЕТАЛИ	КС-019	26
26.	ПЛАН КАНАЛА ВОЗДУХОЗАБОРНОЙ ШАХТЫ, ВОЗДУХОЗАБОРНАЯ ШАХТА.	КС-020	27
27	МОНОЛИТНЫЕ УЧАСТКИ МУ-01 ÷ МУ-04 СЕЧЕНИЯ.	КС-021	28
28	МОНОЛИТНЫЙ УЧАСТОК МУ-05. СЕЧЕНИЯ. ПЛАН ОРКЕСТРОВОЙ ЯМЫ. УЗЛЫ. СЕЧЕНИЯ.	КС-022	29
29	МОНОЛИТНЫЕ УЧАСТКИ МУ-06 И МУ-07. СЕЧЕНИЯ, СПЕЦИФИКАЦИЯ АРМАТУРЫ, ТАБЛИЦА РАСХОДА МАТЕРИАЛОВ НА МОНОЛИТНЫЕ УЧАСТКИ	КС-023	30
30	СВОДНАЯ СПЕЦИФИКАЦИЯ НИЖЕ ОТМ. ± 0.00	КС-024	31
31.	СВОДНАЯ СПЕЦИФИКАЦИЯ НИЖЕ ОТМ. ± 000	КС-025	(32)

СОГЛАСОВАНО

Задание на проектирование здания и спортивных сооружений выдано Б.г. Новосибирск

ГАНИИ МАСТ	Ильашевский	
ГАРХ. ПР	Леонтьев	
ГАЛИНИИ ПР	Куркина	
Архитектор	Гришин	
	Коликов	

Москва

1976	Сельский дом культуры с залом на 300 мест с административными помещениями /в конструкциях ИИ-04/	СОДЕРЖАНИЕ АЛЬБОМА „О"	типовой проект 262-12-151	альбом 0	лист 1

Генеральный план

М 1:500

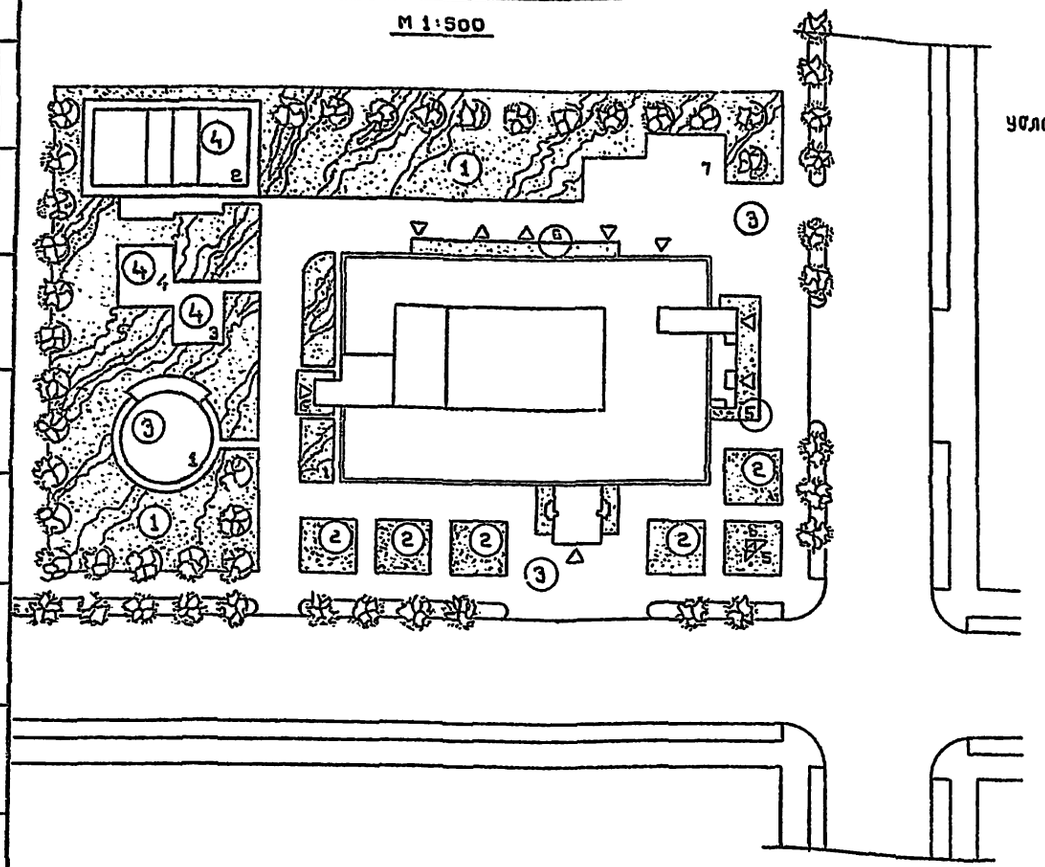

Пояснительная записка

Типовой проект сельского Дома культуры с залом на 300 мест, с административными помещениями, в конструкциях ИИ-04, разработан для строительства на территориях с обычными геологическими условиями I в подрайонах II и III климатических условий с расчетной зимней t° от – 20°С до –40°С, исключая районы вечной мерзлоты, просадочных грунтов, сейсмических и горных выработок.

Зона влажности принята нормальная

Геологические условия – горизонтальная площадка, грунты не пучинистые, грунтовые воды отсутствуют. Типовой проект разработан для расчетной зимней t° = –30°С. Снеговые нагрузки приняты 150 кг/м², ветровые нагрузки приняты 45 кг/м², нормативные характеристики грунта: $\gamma^{II}_{гр}$ = 1800 кг/м³ φ^{II} = 20° $C^{н}$ = 0,19 кг/см². Указанные параметры дают при ширине фундамента 1,0 м и глубине заложения 1,5 м. Нормативное давление на основание = 2 кг/см² в соответствии со СН и П II-15-74. Условия производства работ – летние.

При привязке проекта листы примерных решений из альбома изымаются и заменяются новыми: генеральным планом участка, сводным планом сетей, вертикальной планировкой, картограммой земляных работ, озеленением и пр.

Другие альбомы типового проекта нерекомендуется подвергать корректировке.

Привязанный проект должен иметь удостоверяющую подпись главного архитектора/инженера/ проекта – "Проект привязки выполнен в соответствии с действующими строительными нормами и правилами".

Технико-экономические показатели

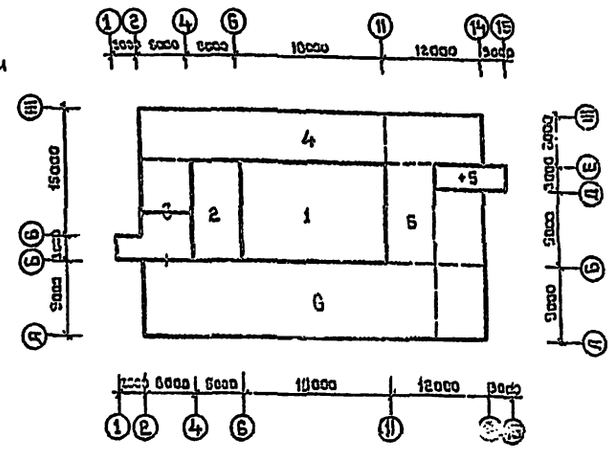

1 основной корпус	43.00 × 28.00 × 7.60	—	9150 м³
2 сцена – надстройка	12.40 × 8.40 × 6.40	—	505
3 надстройка зрительн. зала	18.00 × 12.40 × 0.70	—	156
4 надстройка лестниц Л-2; Л-3	16.40 × 3.40 × 3.00	—	165
5 внешняя пристройка лестниц Л-2 и Л-3	24.00 × 13.00	—	312
6 подвал под сценой и кулисами	13.00 × 13.00 × 2.40	—	405
7 подвал с насосной	13.00 × 7.00 × 2.70	—	245
8 подвал машинного отдел.	20.00 × 7.00 × 3.60	—	504
			11442

Строительный объем здания	—	11442 м³
надземная часть	—	10288
подземная часть	—	1154
$K_д$ = строит. объем / рабочая пл-дь	—	5,8
Площадь: застройки	—	1260 м²
рабочая	—	1925
полезная	—	2310
K_1 = рабоч. пл-дь / полезная пл.	—	0,83

Спецификация благоустройства

Покрытие

Тип	Состав	Кол. на пл.
1	Травяной покров	1472 м²
2	Низкий кустарник	288 "
3	Асфальт	990 "
4	Гравийно-песч. смесь	330 "
5	Естественный камень	184 "

Экспликация

1 танцевальная площадка
2 площадка для волейбола — шифр 290-1-19
3 площадка для игр
4 площадка для настольных игр — 290-1-7
5 рекламный щит
6 воздухозаборная шахта
7 стоянка автомашин

Распространяет Казахский филиал Цитп

Воздухозаборная шахта

М 1:200

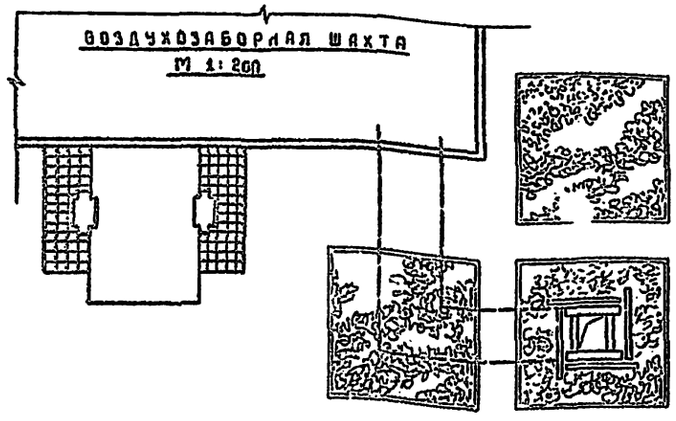

Фасад шахты Б–Б

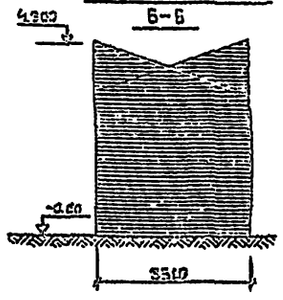

План воздухозаборной шахты

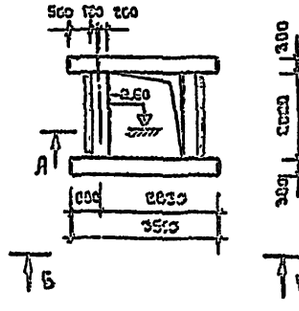

А–А

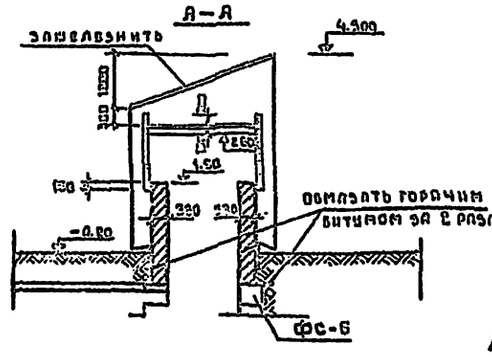

Примечание: Воздухозаборная шахта с клапаном КС-020

Проект разработан в соответствии с действующими строительными нормами и правилами и предусматривает мероприятия, обеспечивающие взрывопожарную и пожарную безопасность.

/Гл. арх. проекта И. Куренной

1975	Сельский Дом культуры с залом на 300 мест, с административными помещениями / в конструкциях ИИ-04/	Генеральный план, воздухозаборная шахта, технико-экономические показатели.	Типовой проект 262-12-151	Альбом 0	Лист АС-01

Зрелищных зданий и спортивных сооружений ЦНИИЭП им. Б.С. Мезенцева, Москва

Рук. маст. Холиков; Гл. инж. маст. Согонов; Гл. арх. пр-ла Куренной; Гл. инж. пр-ла Гришин; Архитектор Холиков; Пчелинский, Леонтьев, Попцов, Куренной, Гришин, Холиков — проверил; Горячий

СВОДНАЯ СПЕЦИФИКАЦИЯ ПЕРЕГОРОДОК И СТОЛЯРНЫХ ИЗДЕЛИЙ

№ п/п	МАРКА	ПОЛ-ВО ШТ. 1 этаж	2 этаж	всего	НАЗНАЧЕНИЕ ИЗДЕЛИЯ	ОБЛАСТЬ ПРИМЕНЕНИЯ
1	ПГ-33-5	2	5	7	Панели устанавливаются под плитами перекрытий при высоте этажа 3,3 м	Панели типа «ПГ» применяются в помещениях с относительной влажностью воздуха не более 60%
2	ПГ-33-6	2	1	3		
3	ПГ-33-6А2	—	3	3		
4	ПГ-33-7	—	7	7		
5	ПГ-33-8	—	6	6		
6	ПГ-33-9	2	10	12		
7	ПГ-33-13	—	4	4		
8	ПГ-33-15	1	1	2		
9	ПГ-33-6	—	2	2		
10	ПГ-33-17	1	—	1		
11	ПГ-33-9	—	1	1		
12	ПГ-33-20	—	3	3		
13	ПГ-33-20 Э	1	4	5		
14	ПГ-33-26	1	9	10		
15	ПГ-33-27	—	1	1		
16	ПГ-33-30	—	4	4		
17	ПГ-33-31	1	—	1		
18	ПГ-33-34	—	2	2		
19	ПГ-33-37	—	2	2		
20	ПГ-33-38	—	1	1		
21	ПГ-33-56	—	9	9		
22	ПГ-33-59	1	—	1		
23	ПГ-33-5Р	1	4	5	Панели устанавливаются под ригелями в направлении, параллельном ригелям при высоте этажа 3,3 м	
24	ПГ-33-6,2Р	1	2	3		
25	ПГ-33-7Р	1	5	6		
26	ПГ-33-8Р	1	—	1		
27	ПГ-33-9Р	—	1	1		
28	ПГ-33-14,2Р	1	1	2		
29	ПГ-33-15Р	—	1	1		
30	ПГ-33-16Р	4	—	4		
31	ПГ-33-18Р	—	1	1		
32	ПГ-33-26Р	3	6	9		
33	ПГ-33-34Р	—	1	1		
34	ПГ-33-41Р	—	1	1		
35	ПГ-33-56Р	1	7	8		
36	ПГ-33-7,9	6	3	9	Панели устанавливаются над дверными проемами под плитами перекрытий при высоте этажа 3,3 м	
37	ПГ-33-9,9	10	22	32		
38	ПГ-33-13,9	—	9	9		
39	ПГ-33-9Э	1	2	3	Панели устан. над двер. проемами под ригелем при высоте этажа 3,3 м	
40	ПГ-33-13,9	1	3	4		
41	ПГ-33-5А	—	2	2	Панели устанавливаются под плитами перекрытия при высоте этажа 3,3 м в местах, где перегородка пересекается ригелем. Отверстия под ригель Л-250×150; Б-250×400	
42	ПГ-33-6А	—	1	1		
43	ПГ-33-30А	—	1	1		
44	ПГ-33-13Б	1	2	3		
45	ПГ-33-19Б	—	1	1		
46	ПГ-33-20Б	—	1	1		
47	ПГ-33-20,3Б	1	1	2		
48	ПГ-33-30Б	1	1	2		
49	ПГ-33-31,3Б	—	1	1		
50	ПГ-33-38Б	—	1	1		
51	ПГ-33-39Б	—	1	1		
52	ПГ-33-43,4Б	—	3	3		
53	ПГ-33-56Б	—	1	1		
54	ПГС 3,5-33-7	2	1	3	Панели устанавливаются под плитами перекрытий при высоте этажа 3,3 м	Панели типа ПГС 3,5 применяются для кабин санузлов типа ПГС 7 - для санитарно-технических кабин и вентиляционных коммуникаций.
55	ПГС 3,5-33-8	—	2	2		
56	ПГС 3,5-33-9	—	2	2		
57	ПГС 3,5-33-16	1	—	1		
58	ПГС 3,5-33-17	—	2	2		
59	ПГС 3,5-33-18	1	—	1		
60	ПГС 3,5-33-30	1	—	1		
61	ПГС 3,5-33-26	1	1	2		
62	ПГС 3,5-33-13Р	—	1	1	Панели устанавливаются под ригелями в направлении, параллельном ригелям при высоте этажа 3,3 м	
63	ПГС 3,5-33-16Р	—	1	1		
64	ПГС 3,5-33-ОР	—	1	1		

№ п/п	МАРКА	ПОЛ-ВО ШТ. 1 этаж	2 этаж	всего	НАЗНАЧЕНИЕ ИЗДЕЛИЯ	ОБЛАСТЬ ПРИМЕНЕНИЯ
65	ПГС 3,5-33-20,5	—	1	1	Панели уст под плитами перекрытий в местах, где перегородка пересекается ригелем Л-250×150×8=250×400	Панели щита ПГС 3,5 применяются для кабин санузлов типа ПГС 7 - для санитарно-технических блоков и вентиляционных коммуникаций
66	ПГС 3,5-33-31,3Б	—	1	1		
67	ПГС 3,5-33-34Б	1	—	1		
68	ПГС 7-33-10Л	—	1	1		
69	ПГС 7-33-15	—	2	2	Пст. под плитами перекрытий при высоте этажа 3,3 м	
70	ПГС 7-33-31,3	—	1	1		
71	ПГС 3,5-33-7Б	—	5	5	Панели устанавливаются над дверными проемами	
72	ПГС 3,5-33-7,9	—	6	6		
73	ПГС 7-33-7,9	—	2	2		
74	ПГ-36-5	8	—	8	Панели устанавливаются под плитами перекрытий при высоте этажа 3,6 м	Панели щита ПГ применяются в помещениях с относительной влажностью воздуха не более 60% Панели типа ПГС 3,5 - для кабин санузлов типа ПГС 7 - для санитарно-технических кабин вентиляционных коммуникаций
75	ПГ-36-6	1	—	1		
76	ПГ-36-7	1	—	1		
77	ПГ-36-9	1	—	1		
78	ПГ-36-13	1	—	1		
79	ПГ-36-14,2	1	—	1		
80	ПГ-36-15	2	—	2		
81	ПГ-36-17	2	—	2		
82	ПГ-36-18	3	—	3		
83	ПГ-36-23	1	—	1		
84	ПГ-36-27	3	—	3		
85	ПГ-36-30	1	—	1		
86	ПГ-36-15,2Р	1	—	1	Панели устанавливаются под ригелями в направлении, параллельном ригелям при высоте этажа 3,6 м	
87	ПГ-36-17Р	1	—	1		
88	ПГ-36-26Р	4	—	4		
89	ПГС 3,5-36-5А	2	—	2	Панели устанавливаются под плитами перекрытия при высоте этажа 3,6 м в местах, где перегородка пересекается ригелем	
90	ПГ-36-15А	1	—	1		
91	ПГ-36-17А	2	—	2		
92	ПГ-36-20,3Б	2	—	2		
93	ПГ-36-30Б	1	—	1		
94	ПГС 3,5-36-7	1	—	1	Панели устанавливаются под плитами перекрытия при высоте этажа 3,6 м	
95	ПГС 3,5-36-15	1	—	1		
96	ПГС 3,5-36-30	2	—	2		
97	ПГ-36-7,12	3	—	3	Панели устанавливаются над дверными проемами под плитами перекрытий к ригелями при высоте этажа 3,6 м	
98	ПГ-36-9,10	3	—	3		
99	ПГ-36-9,12	2	—	2		
100	ПГС 3,5-36-7,2	4	—	4		
101	ПГ-42-8	2	—	2	Панели устанавливаются под плитами перекрытия при высоте этажа 4,2 м	Панели типа ПГ применяются в помещениях с относительной влажностью воздуха не более 60%, панели типа ПГС 3,5 - для кабин санузлов типа ПГС 7 - для санитарно-технических кабин и вентиляционных коммуникаций
102	ПГ-42-20	8	—	8		
103	ПГ-42-26	1	—	1		
104	ПГ-42-5Р	8	—	8	Панели устанавливаются под ригелями в направлении, параллельном ригелям при высоте этажа 4,2 м	
105	ПГ-42-20,3Р	2	—	2		
106	ПГ-42-36Р	7	—	7		
107	ПГ-42-26Р	9	—	9		
108	ПГС 3,5-42-5	2	—	2	Панели устанавливаются под плитами перекрытия при высоте этажа 4,2 м	
109	ПГС 3,5-42-13	2	—	2		
110	ПГС 3,5-42-19	1	—	1		
111	ПГС 3,5-42-26	1	—	1		
112	ПГС 3,5-42-30	1	—	1		
113	ПГС 7-42-20,3	1	—	1	Панели устанавливаются под плитами перекрытия	
114	ПГС 7-42-30	1	—	1		
115	ПГС 7-42-18Л	1	—	1	Пересекается с ригелем	
116	ПГ-42-9,10	6	—	5	Панели устанавливаются над дверными проемами при высоте этажа 4,2 м	
117	ПГ-42-10,19	6	—	6		
118	ПГ-42-15,16	4	—	4		
119	ПГС 3,5-42-7,10	4	—	4		

	НАИМЕНОВАНИЕ	ГОСТ каталог чертеж.	МАРКА ИЗДЕЛИЯ по проекту	МАРКА ИЗДЕЛИЯ по ГОСТу	ПОЛ-ВО ШТ. лев.	ПОЛ-ВО ШТ. прав	ПОЛ-ВО ШТ. всего	ПРИМЕЧАНИЕ
1	2	3	4	5	6	7	8	9
	Альбом «0»							
1	Двери внутренние с глухими полотнами	ГОСТ 6629-74	Д-8	ДГ21-9	—	1	1	
2			Д-8'	ДГ21-8	2	5	7	противозвонарные 67.4-3 Дверь нарумял правого притвора
3			Д-10'	ДГ21-7	1	—	1	противопожарная
4	оконные блоки	ГОСТ 11214-65	ОС12-12А	ОС12-12А	—	—	2	
	Альбом «1»							
5	Двери внутренние	ГОСТ 6629-74	Д-2	ДГ24-15	—	—	2	
6			Д-8'	ДГ21-12	1	—	1	противопожарная
7			Д-7	ДГ21-10	4	2	6	
8			Д-8	ДГ21-9	26	21	47	
9			Д-8'	ДГ21-9	2	6	8	противопожарные
10			Д-10	ДГ21-7	39	10	49	
11	Двери внутренние с остеклением	ГОСТ 6629-74	Д-14	ДО21-13	—	—	13	
12	Ворота	ЛС-15	НВ-1'	—	—	—	1	противопожарные
13		ЛС-18	НВ-2'	—	—	—	1	
14	Двери наружные	ГОСТ 6629-74	Д-2	ДГ24-15	—	—	4	
15			Д-7	ДГ21-10	1	3	4	
16			Д-8'	ДГ21-9	—	1	1	противопожарная
17	Оконные блоки	ГОСТ 11214-65	ОС12-12А	ОС12-12А	—	—	21	
18			ОС15-12	ОС15-12	—	—	4	
19			ОС10-12	ОС10-12	—	—	65	

ПРИМЕЧАНИЯ

1. Панели перегородок — серия 1.231-1 Панели перегородок гипсобетонные для общественных зданий выпуск 1 и серия 1.231-1 Панели перегородок гипсобетонные выпуск 1 и 2 выпуск — панели перегородок для зданий каркасной конструкции серии ИИ-04 с высотами этажей 3,3; 3,6; 4,2 м
2. Окна — ГОСТ 11214-66
3. Двери деревянные внутренние для жилых и общественных зданий ГОСТ 6629-74.
4. Противопожарные двери подвергаются глубокой пропитке антипиренами

Спецификация составлена гл. инж. проекта Г. Хольцер; гл. арх. пр-та Г. Дрк; гл. инж. пр-та Г. Гринин; архитектор Хопилов

Рук. пост. здания и сооружения: Малиновский, Леонтьев, Пуренной, Гринин, Хопилов

Москва ЦИОМ

1976	Сельский дом культуры с залом на 900 мест, с административными помещениями /в конструкциях ИИ-04/	Сводная спецификация перегородок и столярных изделий	Типовой проект 262-12-151	Альбом 0	Лист АС-02

14396-01 5

План подвала в осях 1–6 и Б–Ж

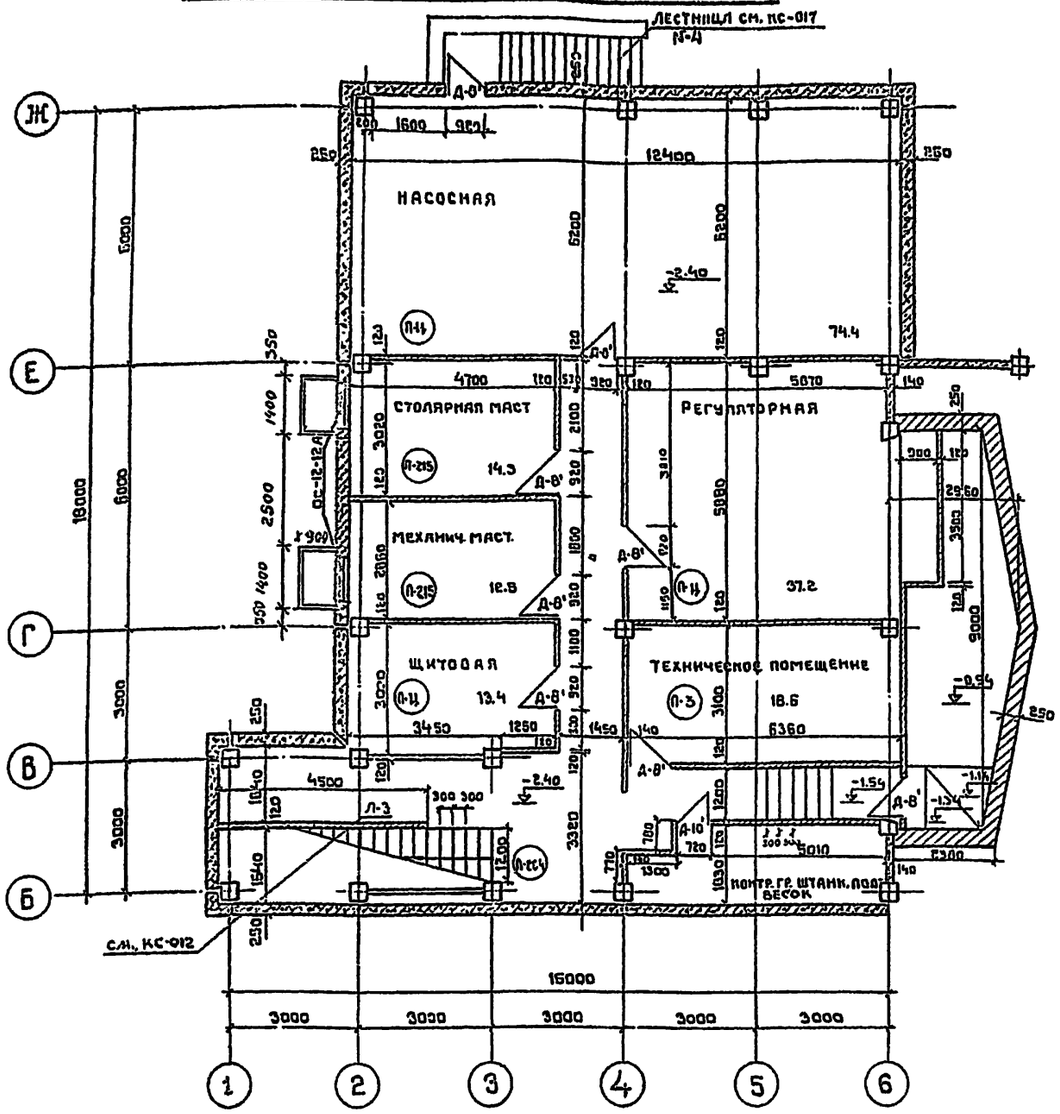

План подвала в осях 12–15 и А–Е

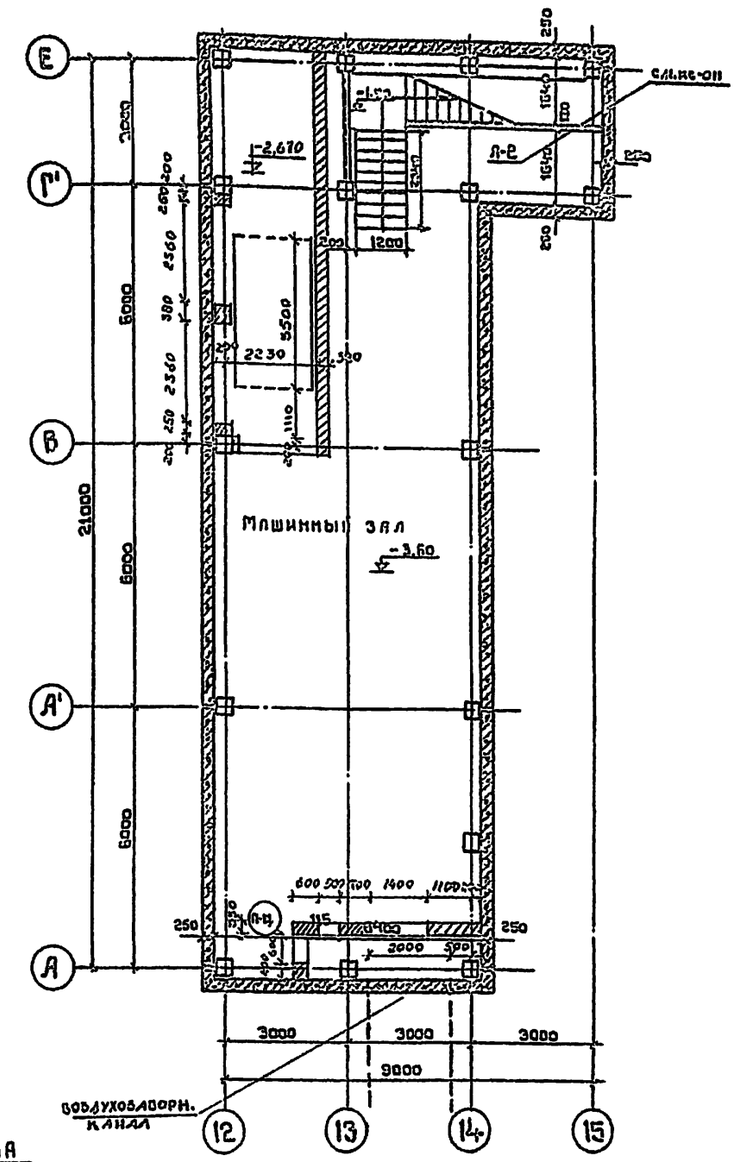

Примечания

1. Спецификацию стеновых панелей подвала смотри лист КС-00
2. Работать совместно с листами КС-015 и КС-016
3. Противопожарные двери подвергаются глубокой пропитке антипиренами.

Спецификация столярных изделий подвала

Марка изд. по проекту	Марка по ГОСТу	Наименование изделия	Размер коробки	Размер полотна	Размер проема	Кол.	Примечание
Д-10'	ДГ21-7	Дверной блок глухой с притв. 0 часов.	670×2071 h	600×2000 h	710×2070 h	1	ГОСТ 6629-74, противопожарная
Д-8 и 8'	ДГ21-8	Дверной блок глухой с притвором 0 часов	870×2071 h	800×2000 h	910×2070 h	11-Зшт 5-Дшт	ГОСТ 6629-74, двери Д-8' противопожарн.
ОС 12-12 А	ОС 12-12 А	Оконный блок с разными створками	1135×1164 h	946×1000 h	1220×1200 h	6	ГОСТ 11214-65

1976 | Сельский дом культуры с залом на 300 мест, с административными помещениями / в конструкциях ИИ-04/ | План подвала в осях 1–6 и Б–Ж; 12–15 и А–Е. Спецификация столярки помещений подвала | Типовой проект 262-12-151 | Альбом II | Лист АС-03

Союзгипросельстрой. Эрелищных зданий и спортивных сооружений имени А.С. Пензенцева. Москва

Гл. инж. проекта Холичев; Гл. инж. мастерской Гончаров; Гл. архитектор проекта Сидоров; Гл. инж. проекта Бугрименков; Руководитель группы Логинов; Архитектор Гришин; Инженер Лопатьев; Рук. мастерской Холичев

ПЛАН КРЫЛЕЦ

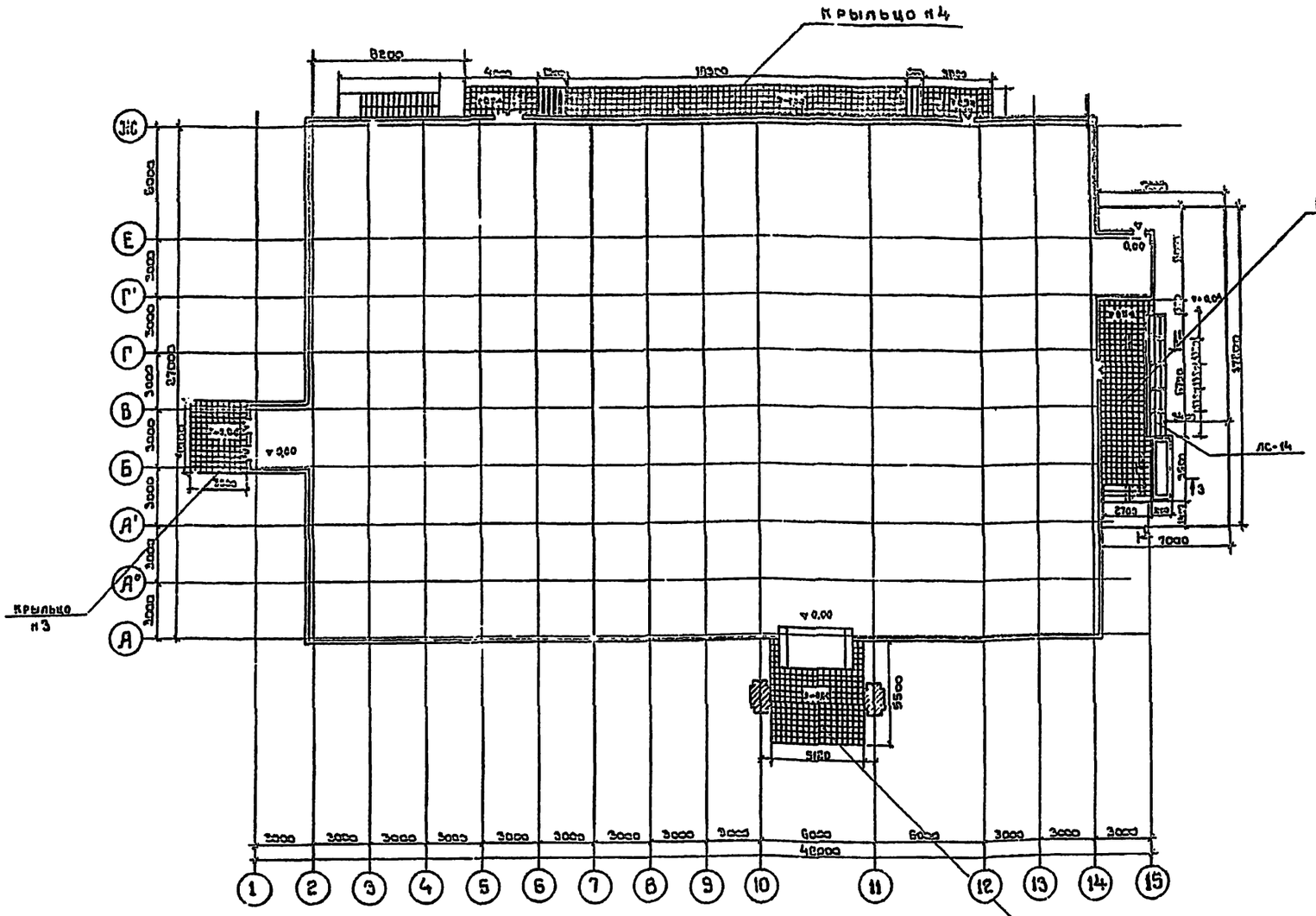

1 — 1

М 1:20

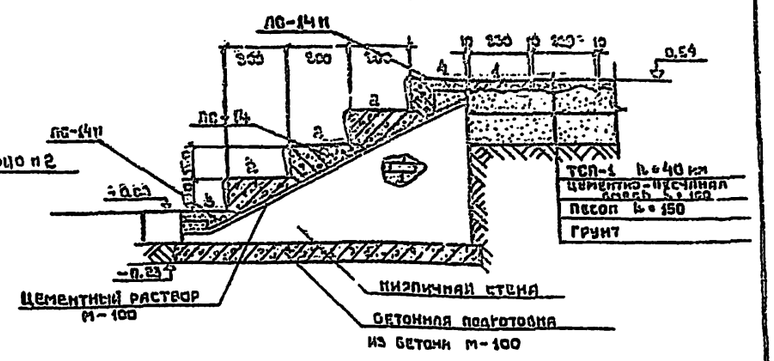

Покрытие наружных площадок

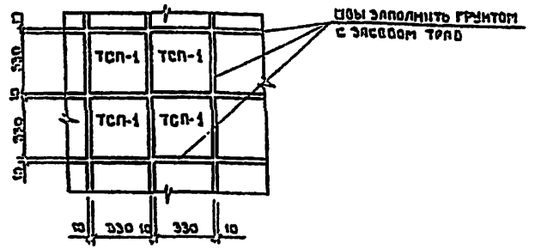

2 — 2

М 1:20

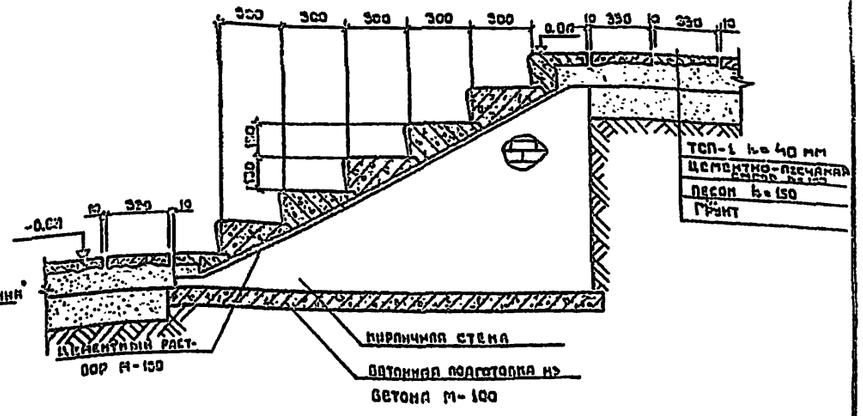

3 — 3

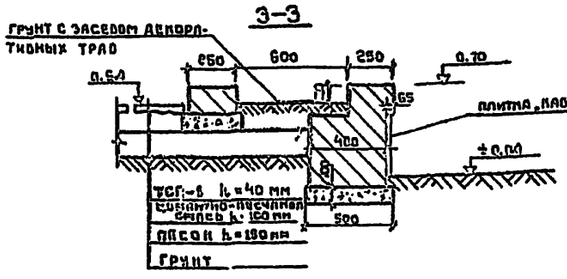

Спецификация сборных железобетонных элементов

№ поз.	Наименование элемента	Марка элемента	Вес кг	Кол-во шт	Каталог серия
1	Тротуарная плита прямоугольная	ТСП-1	10	72.10 н	Типовой альбом конструкции дорожных одежд в г. Москве 503-3-101-1 Альб. VII
2	Ступень основная	ЛС-14	150	29	1.165-1
3	Ступень нижняя фризовая	ЛС-14н	78	9	"
4	Ступень верхняя фризовая	ЛС-14н	111	9	"

1976	Сельский дом культуры с залом на 300 мест, с административными помещениями/0 конструкциях НИ-04/	Крыльца	Типовой проект 262-12-151	Альбом 0	Лист АС-04

14396-01 7

Здание сборных зданий и спортивных сооружений типа Б.С. Мезенцева

Рук. маст. Хайлов; Гл. инж. маст. Гаранов; Гл. арх. пр-та Ленитев; Гл. инж. пр-та Гришин; Архитектор Холиков; Пилявский; Полиров. Пуренок; Проверил Хайлов; Разраб. Гаранов; Н. контр. Ленитев; Гл. спец. Гришин; Гл. конструктор Холиков

ВЕДОМОСТЬ ОТДЕЛОЧНЫХ РАБОТ

№№ пп	НАИМЕНОВАНИЕ ПОМЕЩЕНИЙ	ПОЛЫ	СТЕНЫ			ПОТОЛКИ			ПЛИНТУС	ПАНЕЛЬ	ПРИМЕЧАНИЕ
			ШТ-КА	ПОКРАС	КОЛЕР	ШТ-КА	ПОКР	КОЛЕР			
	ПОДВАЛ										
1	МАШИННЫЙ ЗАЛ	Цем.	ПРОСТЯН	ПОБЕЛКА	БЕЛЫЙ	ЗАТИРКА	ПОБЕЛКА	БЕЛЫЙ	КЕРАМ.	—	
2	НАСОСНАЯ	"	"	"	"	"	"	"	"	—	
3	ЛЕСТНИЦА П2	П-284	УЛУЧШ	"	"	"	"	"	"	МАСЛО	h ПАНЕЛИ = 1,50 м
4	ПРИЯСТРОВАЯ ЯМА	П-215 ДОЩАТЫЙ	"	МАСЛО	ПРОСК.	—	—	—	ДЕР	—	
5	КОРИДОРЫ П/СЦЕНОЙ	"	ПРОСТЯН	ПОБЕЛКА	БЕЛЫЙ	ЗАТИР	ПОБЕЛ.	БЕЛЫЙ	"	—	
6	ЩИТОВАЯ	Цем.	"	"	"	"	"	"	КЕРАМ	—	
7	РЕГУЛЯТОРНАЯ	"	"	"	"	"	"	"	"	—	
8	МЕХАНИЧ. МАСТ-Я	П-215 ДОЩАТЫЙ	"	"	"	"	"	"	ДЕР	—	
9	СТОЛЯРНАЯ МАСТ-Я	"	"	"	"	"	"	"	"	—	
10	ТЕХНИЧЕСКАЯ	"	УЛУЧШ	"	"	"	"	"	"	—	
11	ЛЕСТНИЦА П3	П-284 КЕРАМИЧЕСКИЙ	"	"	"	"	"	"	"	МАСЛО	h ПАНЕЛИ = 1,50 м
12											
13											
	1 ЭТАЖ										
14	ЗРИТЕЛЬНЫЙ ЗАЛ	П-215 ДОЩАТЫЙ	ВЫС. КАЧ.	ВА-27	БЕЛЫЙ	ПОДВ. ШТ ПО СЕТКЕ	ВЫС. КАЧ	БЕЛЫЙ	ДЕР	—	
15	ВЕСТИБЮЛЬ	П-264 КЕРАМИЧЕСКИЙ	"	"	"	ЗАТИР	"	"	КЕРАМ	—	
16	ФОЙЕ	П-237 ПАРКЕТНЫЙ	"	"	"	"	"	"	ДЕР.	—	
17	ПОДСОБН. БУФЕТА	П-215 ДОЩАТЫЙ	УЛУЧШ	"	"	ЗАТИР.	ПОБЕЛКА	"	"	—	
18	ЛЕСТНИЦА П3	П-281 КЕРАМИЧЕСКИЙ	"	"	"	"	"	"	КЕРАМ.	МАСЛО	h ПАНЕЛИ = 1,50 м
19	КОРИД. СЦЕНИЧ. ЧАСТЬ	П-215 ДОЩАТЫЙ	"	"	"	"	"	"	ДЕР.	—	
20	ФОТОЛАБОРАТОРИЯ	Цем.	"	"	"	"	"	"	ДЕР.	—	
21	ДРАМ. КРУЖОК	П-3 ДОЩАТЫЙ	"	"	"	"	"	"	ДЕР.	—	
22	УБОРНАЯ	П-61 КЕРАМИЧЕСК.	"	"	"	"	"	"	"	—	
23	МАСТ. ХУДОЖНИКА	П-3 ДОЩАТЫЙ	ПРОСТ	ПРОСТ.	"	"	"	"	"	—	
24	СКЛАД БУТ. МЕБЕЛИ	"	ЗАТИР.	"	"	"	"	"	"	—	
25	СЦЕНА	П-3 ДОЩАТЫЙ	"	"	"	"	"	"	"	—	
26	ЗАП. ВЫХОДЫ ИЗ ЗАЛА	П-215 ДОЩАТЫЙ	УЛУЧШ	"	"	"	"	"	"	—	
27	АККУМУЛЯТОРНАЯ	Цем.	ПРОСТ.	"	"	"	"	"	КЕРАМ.	—	
29	КИСЛОТНАЯ	"	"	"	"	"	"	"	"	—	
30	ТАМБУР	"	"	"	"	"	"	"	"	—	
31	КОМНАТА ДОСТ. ПОЧТЫ	П-215 ДОЩАТЫЙ	УЛУЧШ	"	"	"	"	"	ДЕР.	—	
32	ТАМБУР ПОЧТ. ОТДЕЛЕН.	П-215 ДОЩАТЫЙ	ПРОСТ.	"	"	"	"	"	"	—	
33	СУШИЛКА	П-215 ДОЩАТЫЙ	"	"	"	"	"	"	ДЕР.	—	
34	КЛАДОВАЯ	"	"	"	"	"	"	"	"	—	
35	ГАРДЕРОБ	"	"	"	"	"	"	"	"	—	
36	КОМ. ПРИЕМА ПИЩИ	"	"	"	"	"	"	"	"	—	
37	МИЛИЦИЯ	"	"	"	"	"	"	"	"	—	
38	КЛАДОВАЯ СБ КАССЫ	"	"	"	"	"	"	"	"	—	
39	КЛАДОВ. АРХИВ. МАТ.	"	"	"	"	"	"	"	"	—	
40	КОМНАТА ГИГИЕНЫ	П-204 ЛИНОЛЕУМ	"	"	"	"	"	"	"		

№№ пп	НАИМЕНОВАНИЕ ПОМЕЩЕНИЙ	ПОЛЫ	СТЕНЫ			ПОТОЛКИ			ПЛИНТУС	ПАНЕЛЬ	ПРИМЕЧАНИЕ
			ШТ-КА	ПОКР	КОЛЕР	ШТ-КА	ПОКРАС	КОЛЕР			
	1 ЭТАЖ										
41	ТУАЛЕТН. ЗРИТЕЛЕЙ	П-264 КЕРАМИЧЕСК.	ПРОСТ.	ПОБЕЛКА	БЕЛЫЙ	ЗАТИРКА	ПОБЕЛКА	БЕЛЫЙ	КЕРАМ.	—	
42	ЛЕСТНИЦА П2	П-281 КЕРАМИЧ.	УЛУЧШ	"	"	"	"	"	"	МАСЛО	h ПАНЕЛИ = 1,50 м
43	ГАРДЕРОБ	"	ПРОСТЯН	"	"	"	"	"	"	—	
44	ТАМБУР	П-61 КЕРАМИЧЕСКИЙ	"	"	"	"	"	"	"	—	
45	ОПЕРАЦИОННЫЙ ЗАЛ	"	"	"	"	"	"	"	"	—	
46											
47											
	2 ЭТАЖ										
48	ГОСТИННАЯ	П-215 ДОЩАТЫЙ	ВЫС КАЧ	ВА-27	БЕЛЫЙ		ПОБЕЛ.	БЕЛЫЙ	ДЕР.	—	
49	БИБЛИОТЕКА С ОБСЛ.	"	"	"	"	"	"	"	"	—	
50	КАБ. ПОЛИТПРОСВЕЩ.	"	"	"	"	"	"	"	"	—	
51	КОРИДОРЫ	"	"	"	"	ШТ. ПО СЕТКЕ	"	"	"	—	
52	БУФЕТ	П-81 КЕРАМИЧ.				ЗАТИР	"				
53	МОЙКА	"				"	"				
54	КАБ. КУЛЬТ. БЫТА	П-215 ДОЩАТЫЙ	ВЫС КАЧ	ВА-27	"	"	"	"	ДЕР.	—	
55	ТАНЦЕВАЛЬН. КРУЖ.	"	"	"	"	"	"	"		—	
56	АТС	П-61 КЕРАМИЧ.	ПРОСТ.	ПОБЕЛ	"	"	"	"	КЕРАМ.	—	
57	МОНТЕРСКАЯ	Цем.	"	"	"	"	"	"	"	—	
58	ОТДЕЛ КАДРОВ	П-215 ДОЩАТЫЙ	УЛУЧШ.	ВА-27	"	ЗАТИР	"	"	ДЕР.	—	
59	ДИСПЕТЧЕР	"	"	"	"	"	"	"	"	—	
60	ЦЕНТР. БУХГАЛТЕР	"	"	"	"	"	"	"	"	—	
61	ПРЕДСЕД И СЕКРЕТАРЬ	"	"	"	"	"	"	"	"	—	
62	ЗВУКОАППАРАТНАЯ	П-61 КЕРАМИЧЕСК.	ПРОСТ.	ПОБЕЛ	"	"	"	"	КЕРАМ	—	
63	КИНОАППАРАТНАЯ	"	"	"	"	"	"	"	"	—	
64	ПЕРЕМОТОЧНАЯ	"	"	"	"	"	"	"	"	—	
65	САНУЗЛЫ	"	"	"	"	"	"	"	"	—	
66	ПЛАН-ЭКОН. ОТД. БУХГ.	П-215 ДОЩАТЫЙ	УЛУЧШ.	ВА-27	"	ЗАТИР.	"	"	ДЕР.	—	
67	СПЕЦ. АГРОНОМ. ЖИВОТН.	"	"	"	"	"	"	"	"	—	
68	ПРЕДСЕД. СЕКРЕТАРЬ	"	"	"	"	"	"	"	"	—	
69	ЗАЛ ЗАСЕДАНИЙ	"	"	"	"	"	"	"	"	—	
70	ДОГОТОВОЧНАЯ	Цем.	ПРОСТ.	ПОБЕЛ.	"	"	"	"	КЕР		
71											
72											
	ТЕХНИЧЕСКИЙ ЭТАЖ										
73	ВЕНТКАМЕРЫ	Цем.	ПРОСТ.	ПОБЕЛ.	"	"	"	"	КЕР.	—	

ПРИМЕЧАНИЯ

1. ДЕТАЛИ ПОЛОВ СМ. ТИП КОНСТР-И ГОССТРОЯ ГРАЖДАН СТРОЙ СЕРИЯ 2-140-1, ВЫП 2 ПОЛЫ 10.4.74
2. КОЛЕРЫ ОКРАСКИ ПОМЕЩЕНИЙ ОПРЕДЕЛЯЮТСЯ ПРИ ПРИВЯЗКЕ ПРОЕКТА.

1976	Сельский дом культуры с залом на 300 мест, с административными помещениями /в конструкциях ИИ-04/	Ведомость отделочных работ	Типовой проект 262-12-151	Альбом 0 / Лист АС-05

Гл. инж. проекта Ю. Земцов; Гл. архитектор Г. Шишкин; Рук. мастерской Г. Хольцев; Гл. инж. пр-та А. Курганов; Гл. архитектор пр-та Л. Гришин; Рук. мастерской Г. Хольцев; Эрекция зданий и спортивных сооружений имени Ц. С. Мезенцева Москва

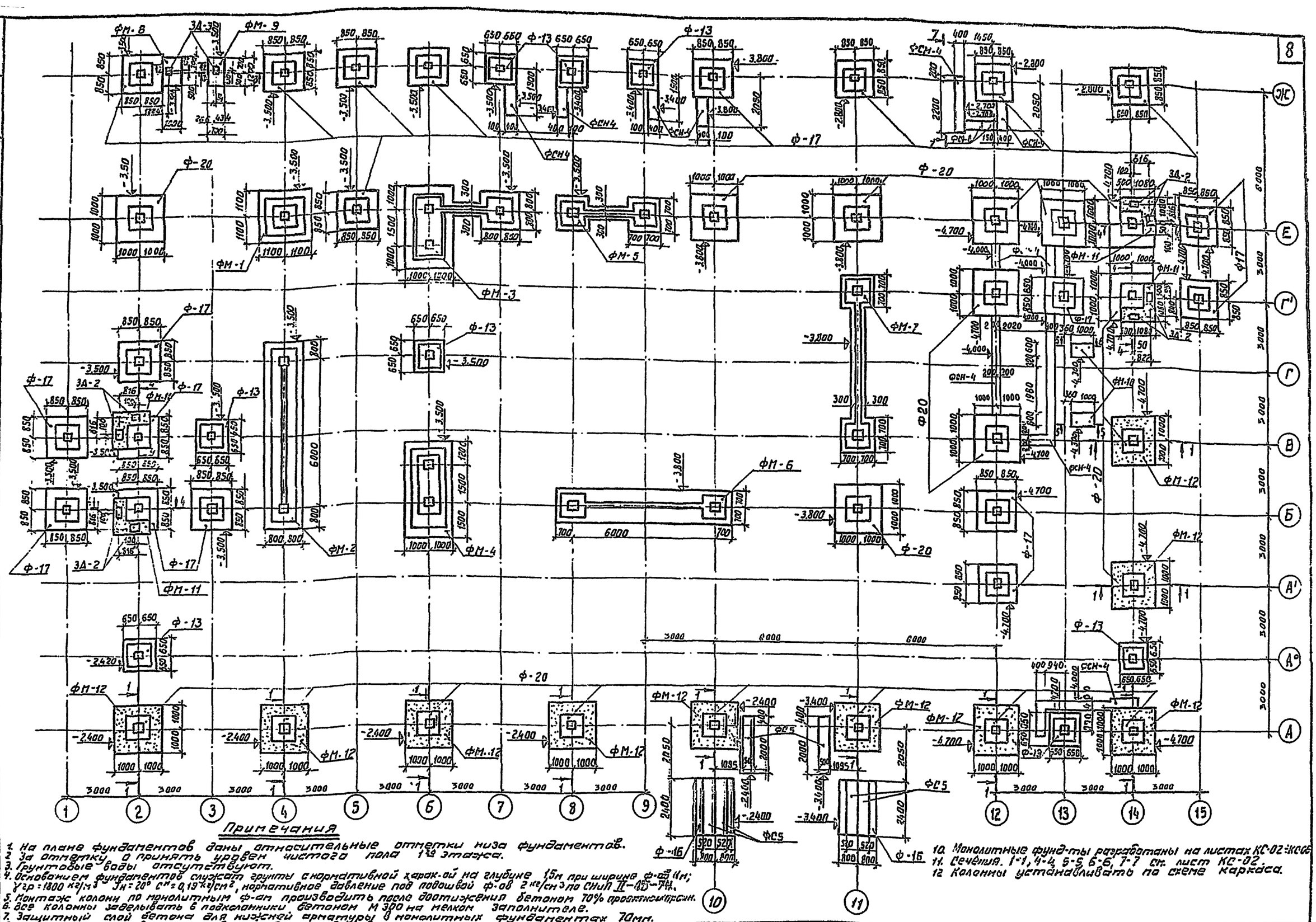

Примечания

1. На плане фундаментов даны относительные отметки низа фундаментов.
2. За отметку 0 принят уровень чистого пола 1-го этажа.
3. Грунтовые воды отсутствуют.
4. Основанием фундаментов служат грунты с нормативной харак-ой на глубине 15м при ширине ф-ов 1м; $\gamma_{гр}$ = 1800 кг/м³ ; $J_н$ = 20° $C^н$ = 0,19 кг/см², нормативное давление под подошвой ф-ов 2 кг/см² по СНиП II-15-74.
5. Монтаж колонн по монолитным ф-ам производить после достижения бетоном 70% проектной прочн.
6. Все колонны заделывать в подколонники бетоном М 300 на мелком заполнителе.
7. Защитный слой бетона для нижней арматуры в монолитных фундаментах 70мм.
8. Вертикальные швы и разрывы между стеновыми блоками заполнить бетоном М100; кладку вести на цем. растворе М 25.
9. Все стены и панели подвала соприкасающиеся с грунтом покрыть горячим битумом за 2раза до полного закрытия.
10. Монолитные фунд-ты разработаны на листах КС-02.1-КС-02.6
11. Сечения. 1-1, 4-4 5-5 6-6, 7-7 см. лист КС-02.
12. Колонны устанавливать по схеме каркаса.

1976	Сельский дом культуры с залом на 300 мест и административными помещениями в конструкциях ЦНИЭП	План фундаментов	Типовой проект 262-12-151	Альбом О	Лист КС-01

Госгражданстрой ЦНИЭП сельских зданий и сооружений. Москва. Гл. инж. проекта Б.С. Мезенцев. Гл. арх. проекта Г.М. Шкляр. Гл. инж. проекта Г.Г. Гуськов. Рук. группы Г.Н. Кожевников. Инженер Т.Ф. Чуренкова.

14396-01 9

Схема нормативных нагрузок на фундаменты / в уровне обреза фундамента /

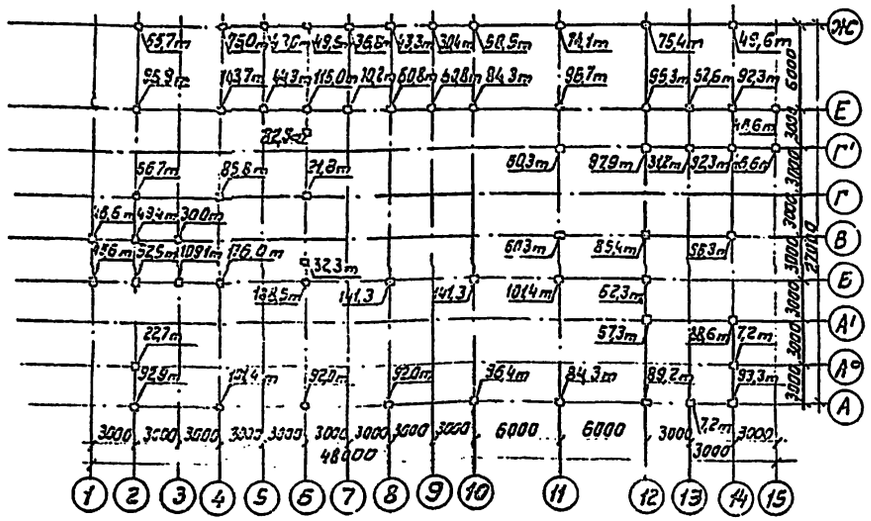

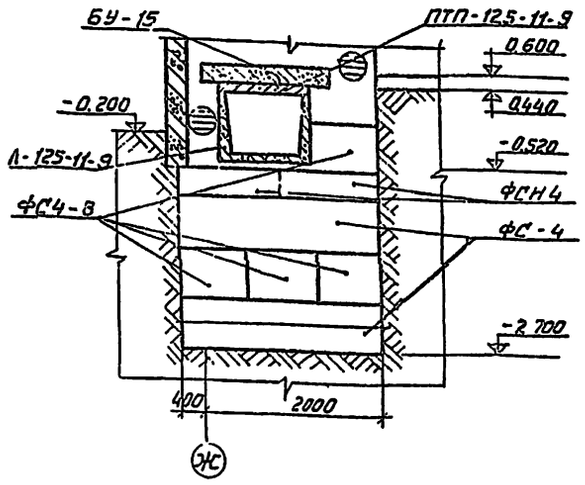

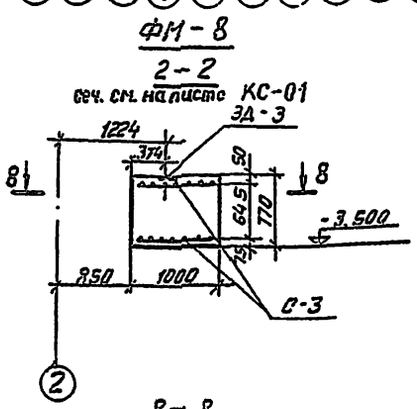

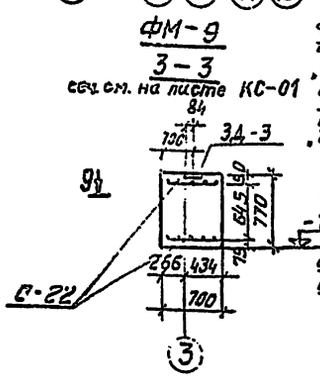

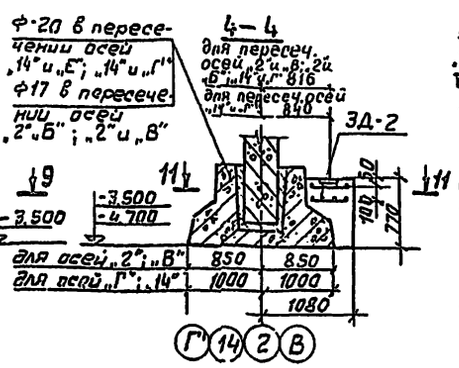

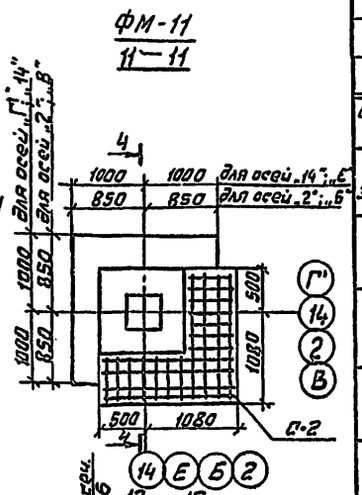

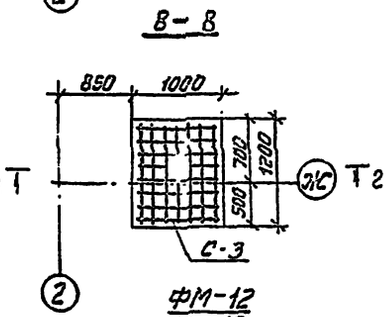

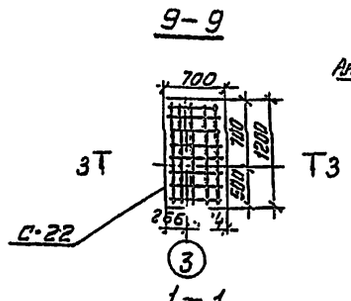

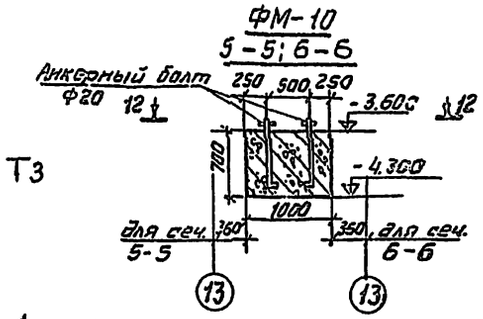

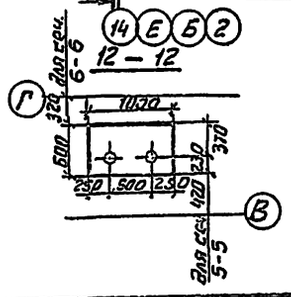

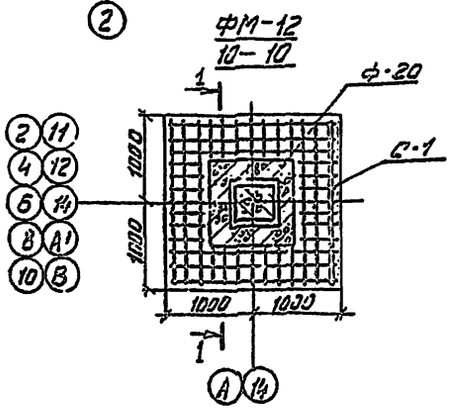

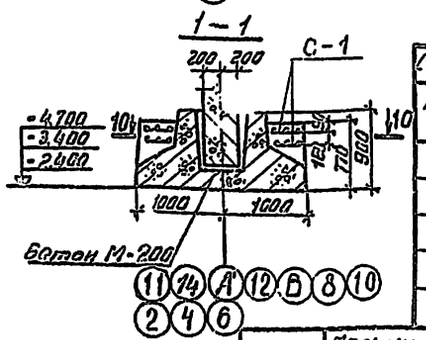

Спецификация сборных железобетонных элементов

№ поз.	Наименование элемента	Марка элемента	Вес кг	Кол. шт.	Каталог серия
1	фундаменты	Ф-13	2600	8	ИИ-04-1 вып. 3
2	—"—	Ф-17	3500	20	—"—
3	—"—	Ф-20	5200	20	—"—
4	—"—	Ф-16	2470	2	серия 1.112-1 вып. 1
5	Стеновые блоки	ФС-5	1630	17	серия 1.116-1 вып. 1
6	—"—	ФС5-8	520	35	—"—
7					
8	—"—	ФС-4	1300	10	—"—
9	—"—	ФС4-8	415	24	—"—
10	—"—	ФСН-4	305	13	—"—

Спецификация марок арматурных изделий на 1 монолитный элемент.

Марка элемента	Марка изделия	Кол-во шт.	Вес (кг) 1 шт.	Вес (кг) всех	Вес (кг) общий	Лист проекта
ФМ-8	С-3	2	9,99	19,98	29,21	Альбом VI КМ-3
	ЗД-3	1	9,23	9,23		—"—
ФМ-9	С-22	2	7,01	14,02	23,25	Альбом VI КМ-2
	ЗД-3	1	9.23	9,23		Альбом VI КМ-3
ФМ-10	Анкерный болт Ф20 с метрической резьбой по гост 9150-59*	2	2.22	4,44	4,44	
ФМ-11	С-2	2	12,18	24,36	63,54	Альбом VI КМ-3
	ЗД-2	2	19,59	39,18		Альбом VI КМ-2
ФМ-12	С-1	2	21,2	42,4	42.4	Альбом VI КМ-3

Расход материалов

Наименование элемента	Марка бетона	Расход стали на 1 м³ бетон	Объем бетона м³	Расход стали (кг) Вст. 3КП2 -8×250	Вст. 3КП2 -10×300	А-III	Анкерн. болт Ф20 Вст. 3	Всего
ФМ-8	200	31,6	0,925	4,72	—	24,5	—	29,22
ФМ-9	—"—	36,0	0,646	4,72	—	18,53	—	23,25
ФМ-10	—"—	10,60	0,42	—	—	—	4,44	4,44
ФМ-11	—"—	67,3	0,945	—	17,9	45,64	—	63,54
ФМ-12	—"—	25,80	0,824	—	—	42,4	—	42,4

Спецификация монолитных железобетонных изделий

NN п/п	Наименование элемента	Марка элемента	Кол-во шт.	Лист проекта	Примечание
1	фундаменты	ФМ-8	1	КС-02	
2	—"—	ФМ-9	1	КС-02	
3	—"—	ФМ-10	2	—"—	
4	—"—	ФМ-11	4	—"—	
5	—"—	ФМ-12	10	—"—	

Примечание:
1. Железобетонные изделия БУ-15, ПТП-12,5-11-9; П-12,5-11-9 учтены в спецификации на листе КС-016
2. Общие примечания смотреть на листе КС-01.

1976 Сельский дом культуры с залом на 300 мест и административными помещениями / в конструкциях ИИ-04 /

Схема нормативных нагрузок на фундаменты. Монолитные фундаменты ФМ-8; ФМ-9; ФМ-10; ФМ-11; ФМ-12.

Типовой проект	Альбом	Лист
262-12-151	О	КС-02

ФМ-3

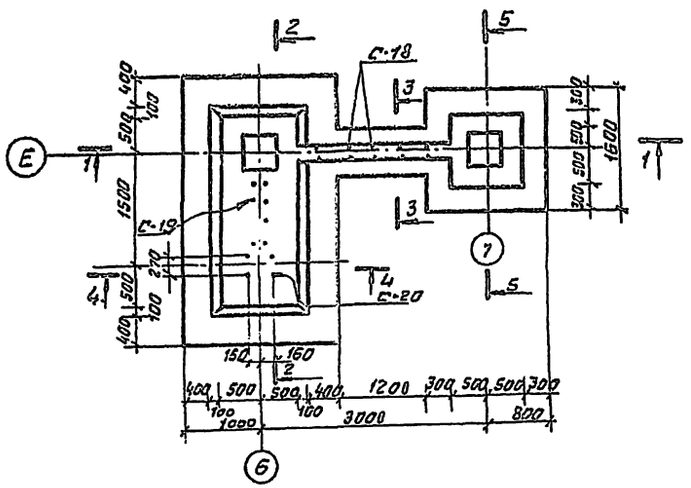

1 – 1

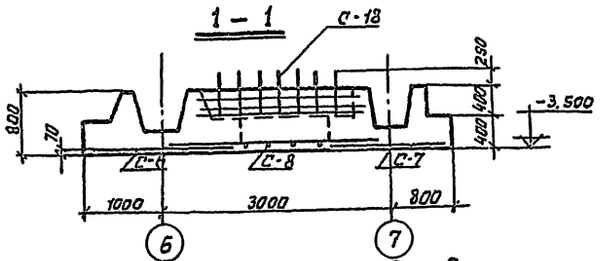

2 – 2

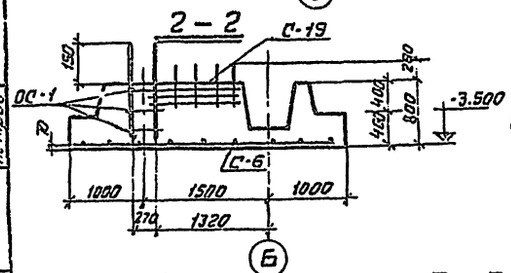

3 – 3

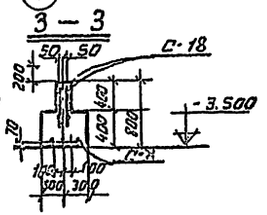

4 – 4

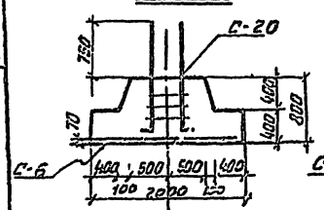

5 – 5

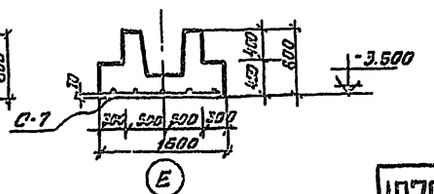

ФМ-1

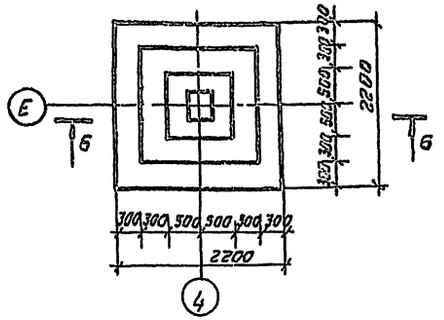

6 – 6

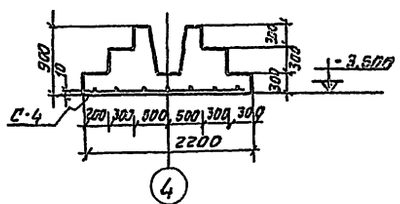

Деталь стакана ФМ-1

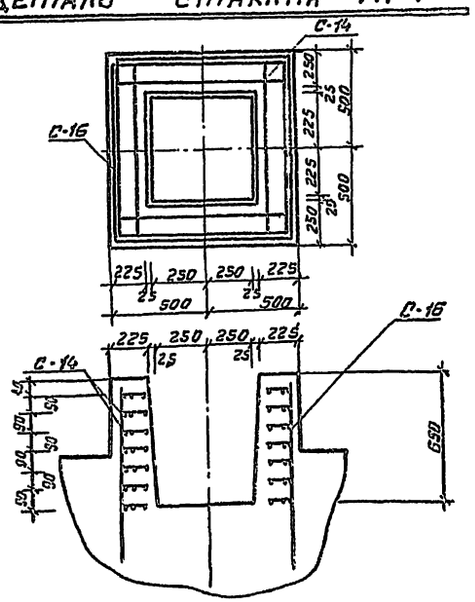

Расход материалов на элементы монолитных железобетонных конструкций

Марка элемента	Н-ка бетона	Расход на 1 эл-нт: Бетон м³	Сталь в кг: Всего	в том числе: А-I	А-II	А-III	В-I	Расход стали на 1м³ бетона	Кол-во эл-тов шт.	Расход на все эл-ты: Бетон м³	Сталь кг
ФМ-3	200	7,3	200,53	40,0	98,6	09,38	7,52	27,4	1	7,3	200,53
ФМ-1	200	2,37	82,30	82,12	55,86	—	4,30	34,5	1	2,37	82,30

Спецификация марок арматурных изделий на один фундамент

Марка фундам.	Марка издел.	Кол-во шт.	Вес, кг: 1шт.	Всех	Общий	№№ листа
ФМ-3	С-6	1	73,22	73,22	200,53	КС-06
	С-7	1	14,88	14,88		—"—
	С-8	1	5,55	5,55		—"—
	С-19	2	4,54	9,08		—"—
	С-18	2	10,62	21,24		—"—
	С-14	12	3,16	37,92		—"—
	С-15	4	1,89	7,56		—"—
	С-20	2	15,06	30,12		—"—
	ОС-1	8	0,12	0,96		—"—
ФМ-1	С-4	1	55,88	55,88	182,30	—"—
	С-14	7	3,16	22,12		—"—
	С-16	2	2,15	4,30		—"—

Примечания:

1. Опалубку и армирование стакана фундамента ФМ-3 смотри деталь стакана на листе КС-04.
2. Данный лист смотри совместно с листом КС-066

1976	Сельский дом культуры с залом на 300 мест и административными помещениями (в конструкции ИШ-04)	Монолитные фундаменты ФМ-1; ФМ-3 Опалубка и армирование	Типовой проект 262-12-151	Альбом О	Лист КС-03

14396-01 11

Зрелищных зданий и спортивных сооружений имени Б.С. Мезенцева

ФМ-2

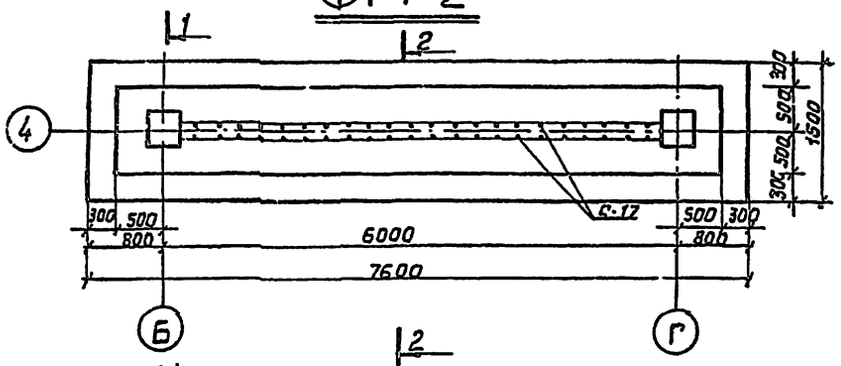

ФМ-5

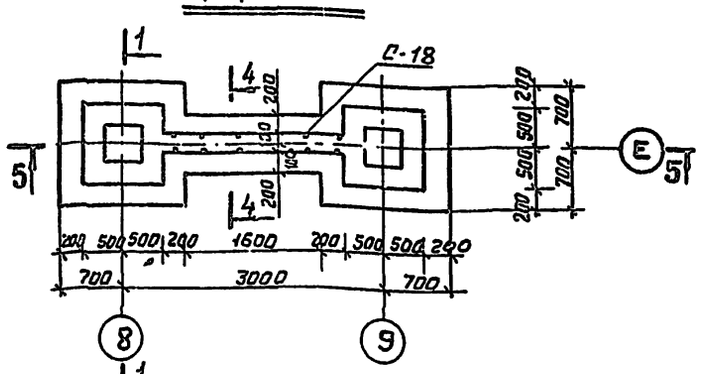

ФМ-7

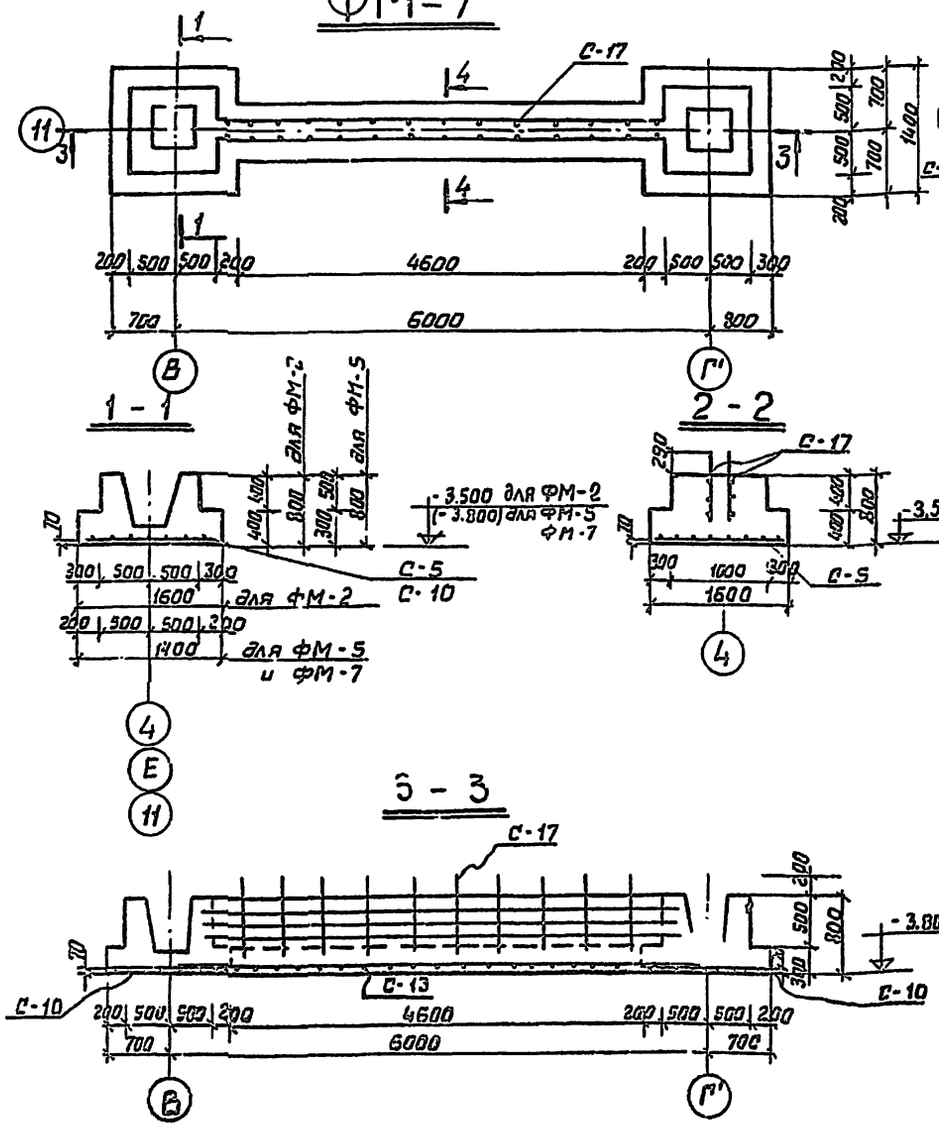

Деталь стакана

ФМ-3; ФМ-2; ФМ-5; ФМ-6; ФМ-7

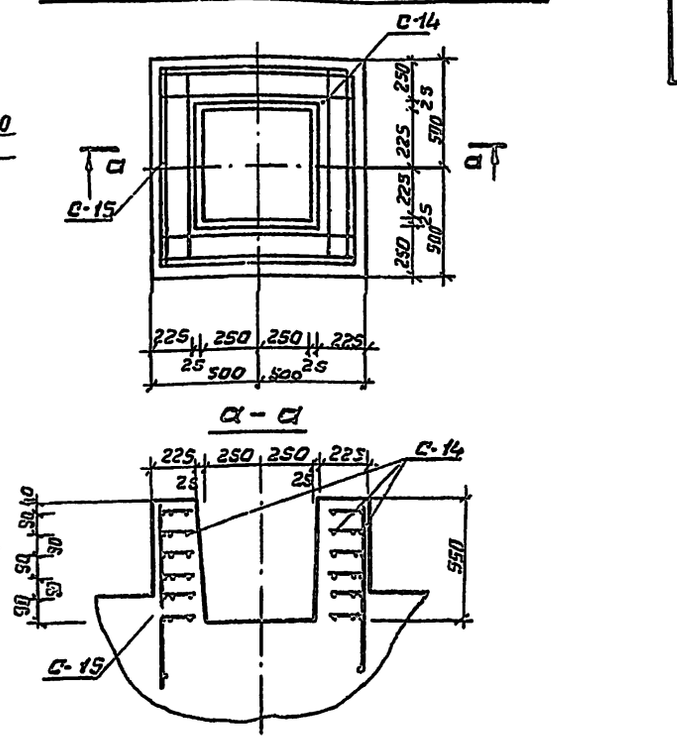

5 — 5

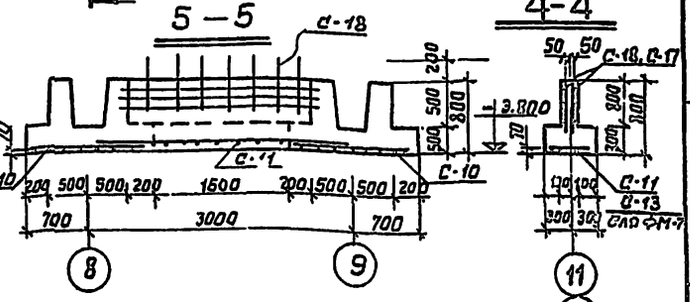

4 — 4

Расход материалов на элементы для монолитных ж.б конструкций

11

Марка элемента	Марка бетона	Расход на 1 эл-нт: бет. м³	Сталь в кг: всего	в том числе: А-I	А-II	А-III	В-I	Расход стали на 1м³ бетона	Кол-во эл-тов шт.	Расход на все эл-ты: бетон м³	сталь кг
ФМ-2	200	8,41	195,74	37,82	103,02	47,34	7,56	23,30	1	8,41	195,74
ФМ-5	200	8,68	96,0	37,82	29,38	21,24	7,56	10,9	1	8,68	96,0
ФМ-7	200	5,08	132,27	37,82	39,63	47,34	7,56	30,5	1	5,08	132,27

Спецификация марок арматурных изделий на один фундамент

Марка фундам.	Марка издел.	Кол-во шт.	Вес кг: 1 шт.	Всех	общий	КП листа
ФМ-2	С-5	1	103,02	103,02	195,74	КС-06
	С-17	2	23,67	47,34		— " —
	С-14	12	3,16	37,82		— " —
	С-15	4	1,89	7,56		— " —
ФМ-5	С-10	2	11,23	22,46	96,0	— " —
	С-11	1	6,92	6,92		— " —
	С-18	2	10,62	21,24		— " —
	С-14	12	3,16	37,82		— " —
	С-15	4	1,89	7,56		— " —
ФМ-7	С-10	2	11,23	22,43	132,27	— " —
	С-13	1	17,12	17,12		— " —
	С-17	2	23,67	47,34		— " —
	С-14	12	3,16	37,82		— " —
	С-15	4	1,89	1,56		— " —

Примечания:

1. Данный лист смотри совместно с листом КС-06.

1976	Сельский дом культуры с залом на 300 мест и административными помещениями (конструкции УШ-04)	Монолитные фундаменты. ФМ-2; ФМ-5; ФМ-7... опалубка и армирование	Типовой проект 262-12-151	Альбом О	Лист КС-04

Зрелищных зданий и спортивных сооружений имени Б.С. Мезенцева

Гл. инж. проекта Гл. инж. пр-ра Конструкт. Иванов Гришин Петров

14396-01 12

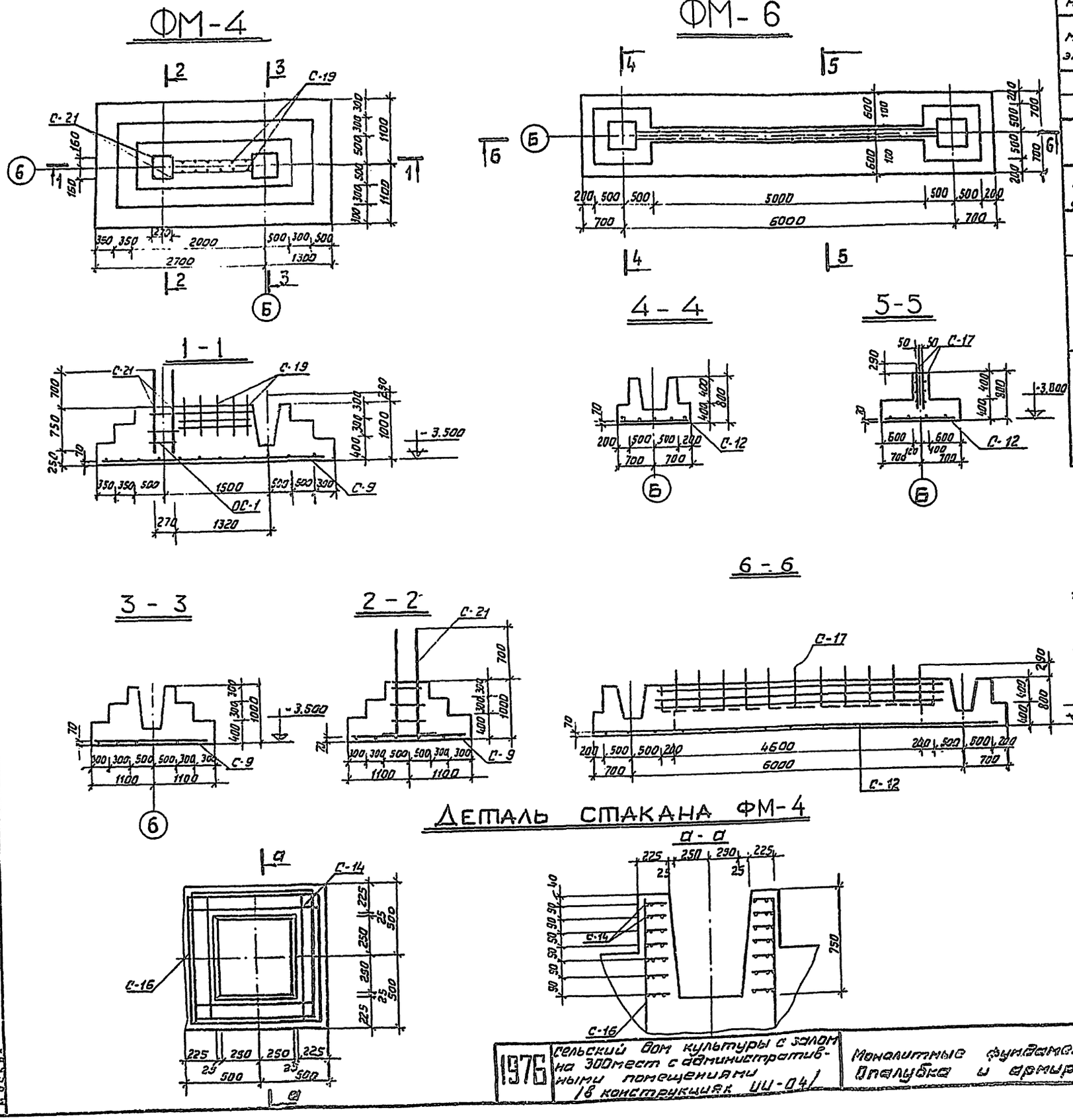

Расход материалов на элементы для монолитных железобетонных конструкций | 12

Марка эл-та	М-ка бетона	Расход на 1 эл-нт: Бетон м³	Сталь в кг: Всего	в том числе: А-I	А-II	А-III	В-I	Расход стали на 1 м³ бетона	Кол-во эл-ов шт.	Расход на все эл-ты: Бетон м³	Сталь кг
ФМ-4	200	7.32	221.45	24.74	150.49	41.92	4.3	30.2	1	7.32	221.45
ФМ-6	200	3.88	167.07	37.92	74.25	47.34	7.56	43.2	1	3.88	167.07

Спецификация марок арматурных изделий на один фундамент.

Марка фундам.	Марка изделия	Кол-во шт.	Вес, кг: 1 шт.	Всех	Общий	NN листа
ФМ-4	С-9	1	150.49	150.49	221.45	КС-06
	С-14	7	3.16	22.14		—"—
	С-16	2	2.15	4.30		—"—
	С-19	2	4.54	9.08		—"—
	С-21	2	17.12	34.24		—"—
	ОС-1	10	0.12	1.2		—"—
ФМ-6	С-12	1	74.25	74.25	167.07	КС-05
						—"—
	С-17	2	23.67	47.34		—"—
	С-14	12	316	37.92		—"—
	С-15	4	1.89	7.56		—"—

Примечание:

1. Опалубка стакана фундамента ФМ-6 и его армирование смотри лист КС-04.
2. Данный лист смотри совместно с листом КС-06.

1976	Сельский дом культуры с залом на 300 мест с административными помещениями /в конструкциях ШИ-04/	Монолитные фундаменты ФМ-4; ФМ-6. Опалубка и армирование	Типовой проект 262-12-151	Альбом О	Лист КС-05

14396-01 13

С-4; С-7; С-10; С-14

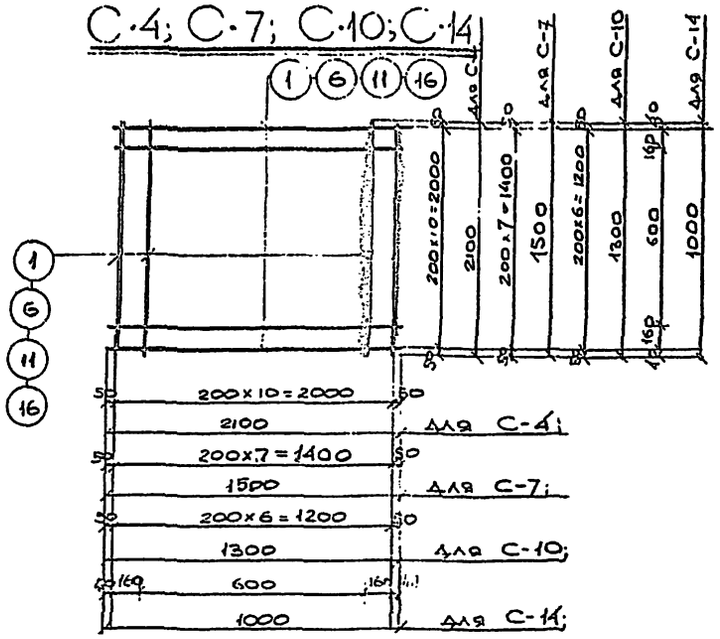

С-5; С-6; С-9; С-12

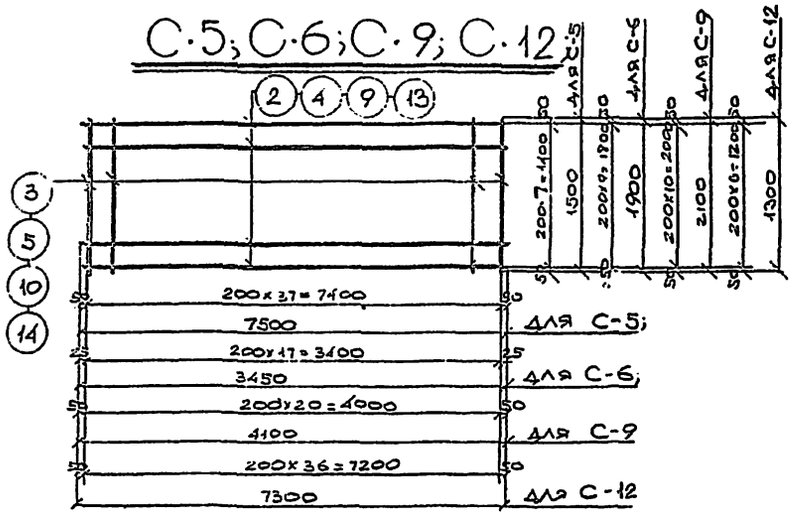

С-8; С-11; С-13;

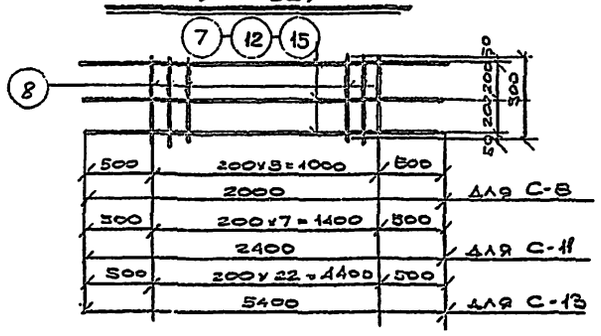

С-15; С-16;

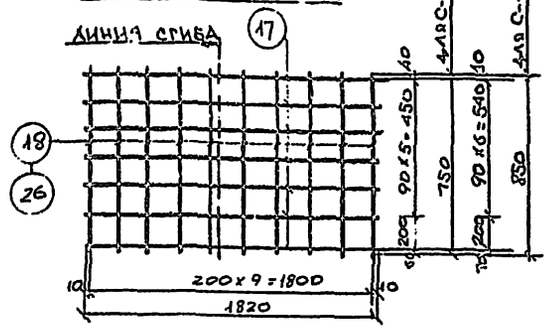

С-17; С-18; С-19;

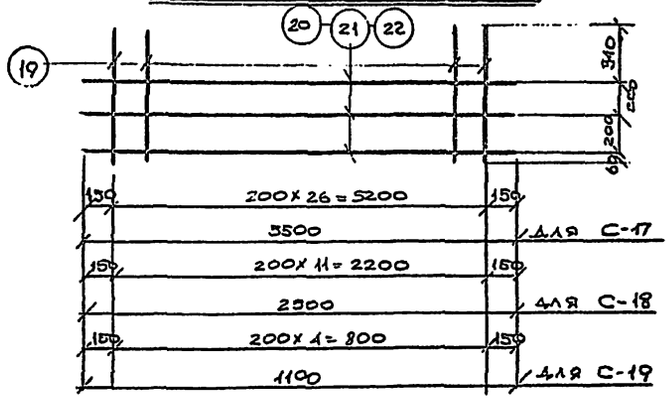

С-20; С-21

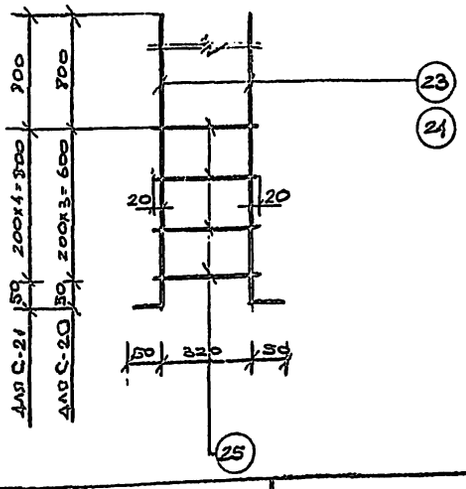

Спецификация арматуры на 1 арматурное изделие

13

Марка армат. издел.	№№ поз.	Эскиз	Ф и класс арм.	Длина мм	Кол. до шт	Вес, кг 1поз.	Вес, кг всех	Вес, кг марки
С-4	1	2100	Ф14А-II	2100	22	2.54	55.88	55.88
С-5	2	7500	Ф12А-III	7500	8	6.56	52.48	103,62
	3	1500	Ф12А-III	1500	38	1.33	50.54	
С-6	4	3450	Ф14А-III	3450	10	4.17	41.7	73.22
	5	1900	Ф12А-III	1900	18	1.69	31.52	
С-7	6	1500	Ф10А-III	1500	16	0.93	14.88	14.88
С-8	7	2000	Ф10А-II	2000	3	1.23	3.69	5.55
	8	500	Ф10А-II	500	6	0.31	1.86	
С-9	9	4100	Ф20А-II	4100	11	10.13	111.43	150.49
	10	2100	Ф12А-II	2100	21	1.86	39.06	
С-10	11	1300	Ф10А-II	1300	14	0.80	11.23	11.23
С-11	12	2100	Ф10А-III	2400	3.	1.48	4.44	6.92
	8	500	Ф10А-II	500	8	0.31	2.48	
С-12	13	7300	Ф10А-III	7300	9	1.50	31.5	74.25
	14	1300	Ф12А-II	1300	39	1.15	42.75	
С-13	15	5400	Ф10А-III	5400	3	3.33	9.99	17.12
	8	500	Ф10А-III	500	23	0.31	7.13	
С-14	16	1000	Ф8А-I	1000	8	0.395	3.16	3.16
С-15	17	1820	Ф18А-II	1820	9	0.17	1.19	1.89
	18	750	Ф18А-II	150	10	0.07	0.7	
С-16	17	1820	Ф18А-II	1920	8	0.17	1.35	2.15
	26	950	Ф18А-II	850	10	0.08	0.8	
С-17	19	800	Ф10А-II	800	29	0,50	13,5	23,67
	20	5500	Ф10А-III	5500	3	3.39	10.17	
С-18	19	800	Ф10А-III	800	12	0,5	6,0	10,62
	21	2500	Ф10А-III	2500	3	1.54	1.62	
С-19	19	800	Ф10А-III	800	5	0,5	2,5	4,54
	22	1100	Ф10А-III	1100	2	0.68	2.04	
С-20	23	8 L 1450	Ф28А-II	1500	2	9.25	14.50	15.06
	25	360	Ф8А-I	360	1	0.14	0.56	
С-21	24	8 L 1650	Ф28А-III	1700	2	8.21	16.42	17.12
	25	360	Ф8А-I	360	5	9.14	0.8	
ОС-1	6/4	300	Ф8АI	300	1	0,12	0,12	0,12

Примечания.

1. Арматурные сетки вязать проволокой согласно требованиям СНиП III-В.1-70.

Здание и спортивных сооружений плавательного бассейна в с. Мезенцева

Гл. инж. проекта Ершов
Гл. инж. пр-та Ершов
Гл. архитектор проекта Ершов
Конструктор Ершов

1976 | Сельский дом культуры с залом на 300 мест и административными помещениями (в конструкциях ИИ-С4)

Монолитные фундаменты. Сетки С-4 ÷ С-21. Арматурные изделия

Типовой проект 262-12-151 | Альбом 0 | Лист КС-05

14396-01 14

Формат А2

Развертка стен цоколя по осям „В" „Е" и „Ж"

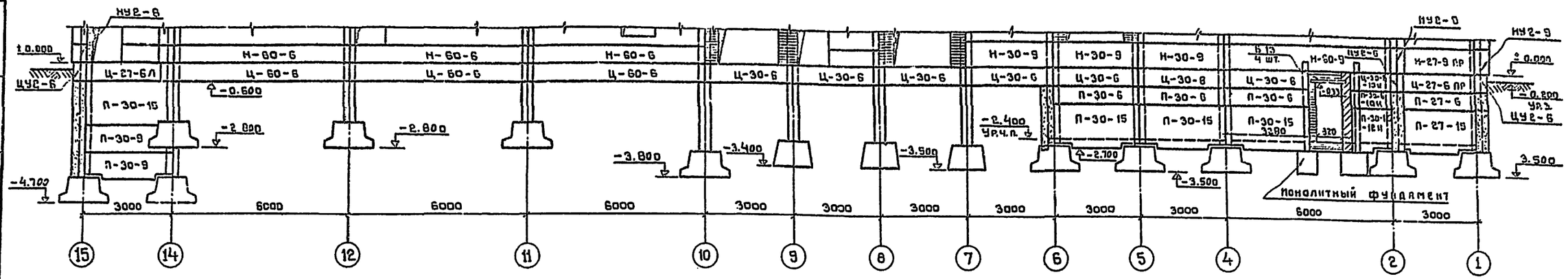

Развертка стен цоколя по осям „А" „Б" и „Г"

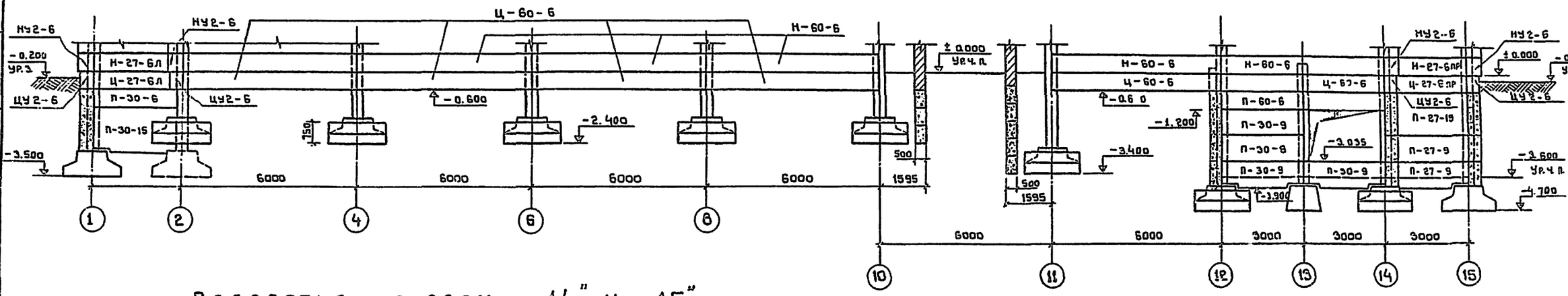

Развертка по осям „14" и „15"

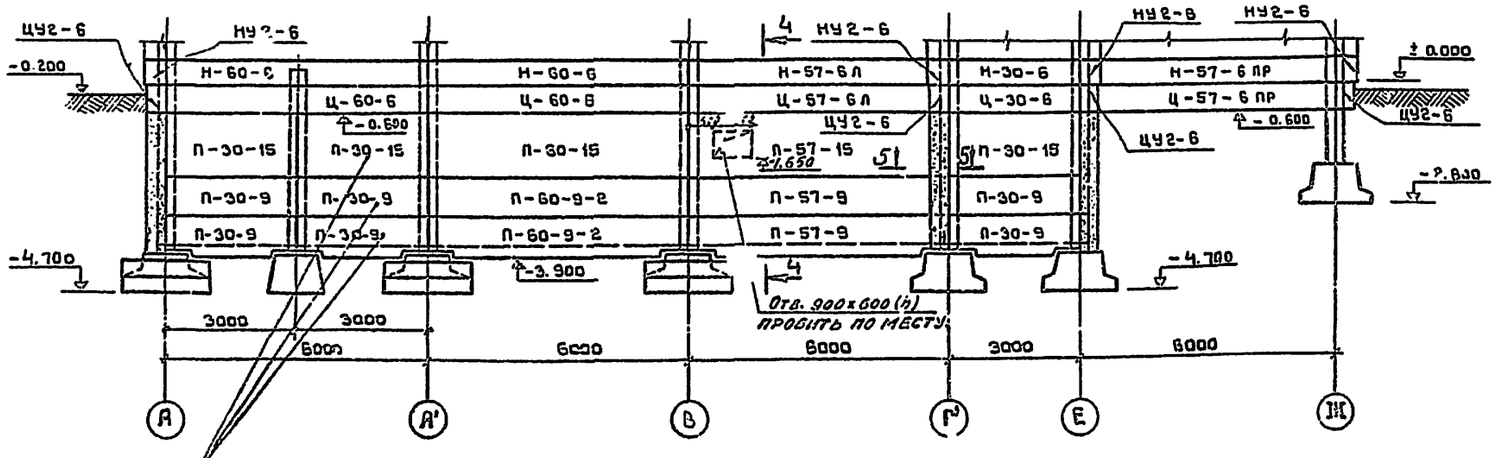

Подвальные панели П-30-15, П-30-9, указанные на развертке стены, монтировать после монтажа оборудования. До монтажа оставить участки несъемной опалубки.

План расположения стоек фахверка

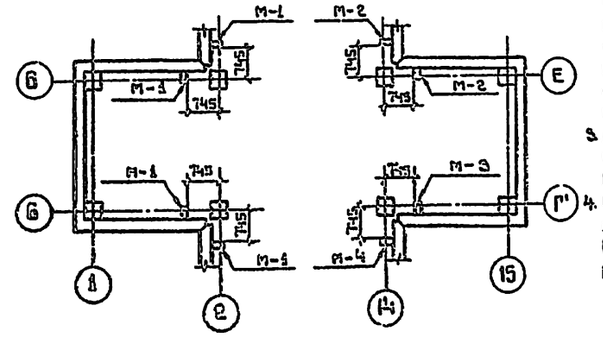

Примечания

1. Конструкция стоек М-1÷ М-4 дана на листе КС-09
2. Накладки из полосовой стали 100×10 (поз. 5, 6, 7), входящие в комплект стоек фахверка, приварить к ригелю при установке стоек по месту.
3. Данный лист читать совместно с листами КС-08 и КС-09
4. Общее примечание к листам КС-07 КС-08 и КС-09 дано на листе КС-08

1976	Сельский дом культуры с залом на 300 мест и административными помещениями /в конструкциях НК-04/	Развертки стен подвала по осям „А", „Б", „В", „Е", „Ж", „14", „15". План расположения стоек фахверка.	Типовой проект 262-12-151	Альбом О	Лист КС-07

Гл. инж. проекта Леонтьев
Гл. арх. пр-ти Куренной
Гл. инж. пр-та Гришин
Нач. отд. Могузова
Отд. №2 Солдатов
Отд. №3 Сидоров
Отд. №4 Бенгин
Н. контр. Могузова
Руководитель группы Шишкина
Архитектор Шишкина
Инженер Шишкина
Зарисовщик Шишкина
Здание и спортивных сооружений имени Б.С. Мезенцева
Москва

Развертка стен подвала по осям „1" и „2"

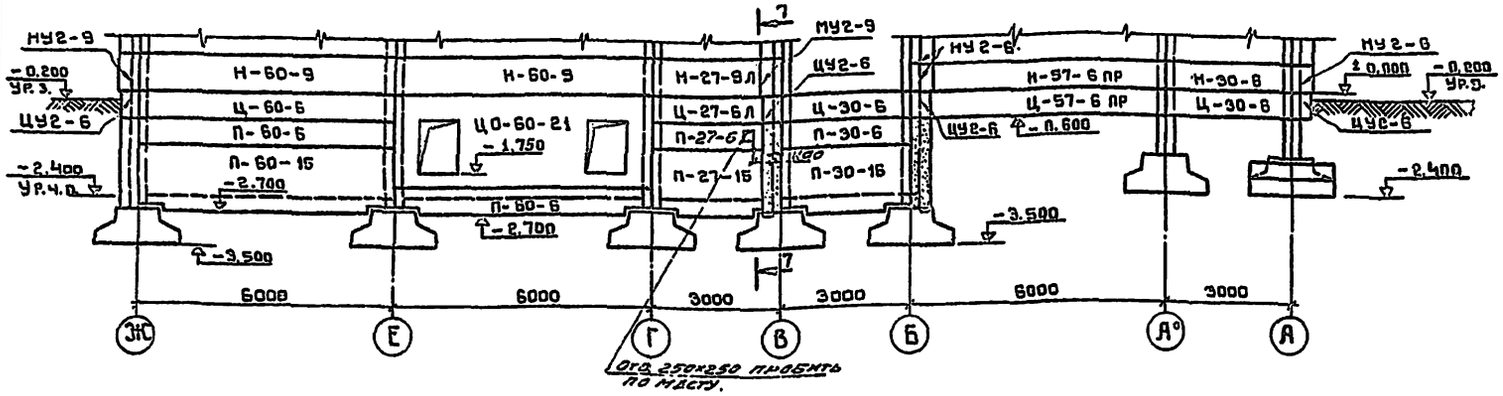

Развертка стен подвала по оси „6" м/о „Е-Ж"

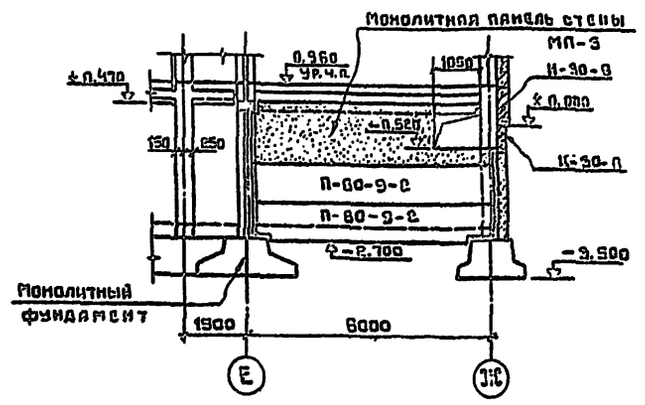

Развертка стен подвала по оси „12" м/о „А-Е"

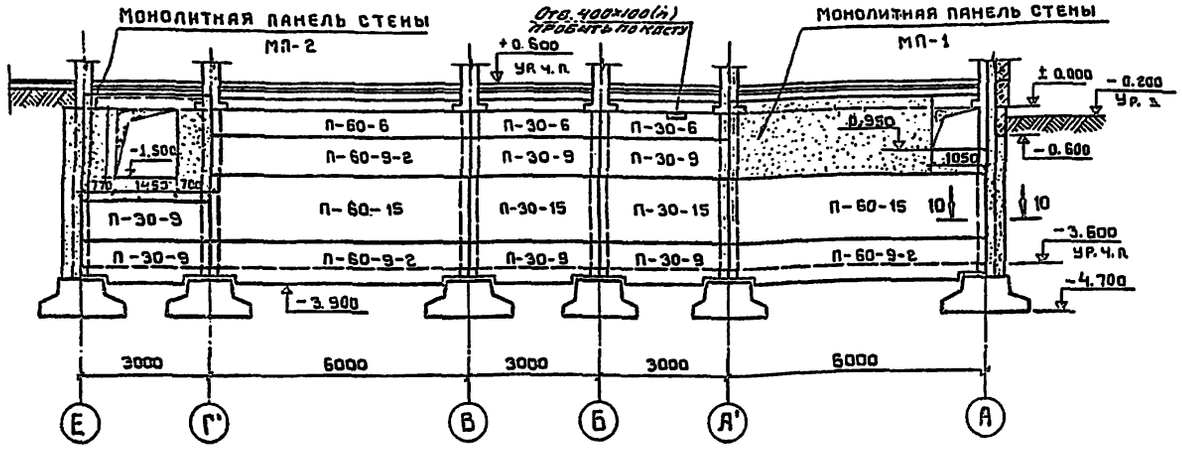

Развертка стен подвала по оси „6" м/о „Б-Е"

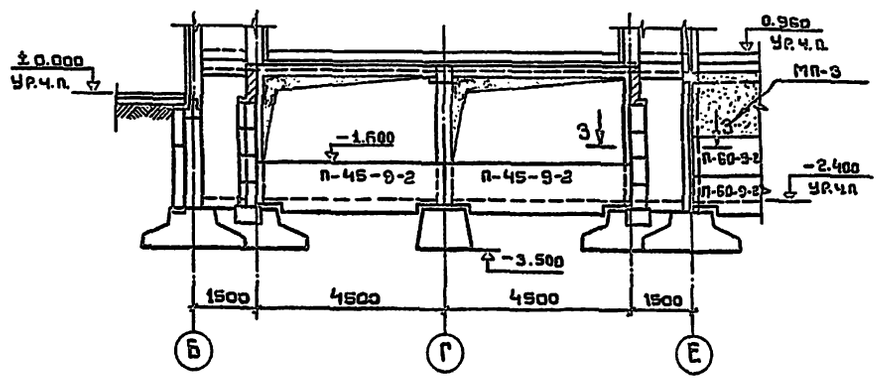

Развертка стен подвала по оси „Б" м/о „1-6"

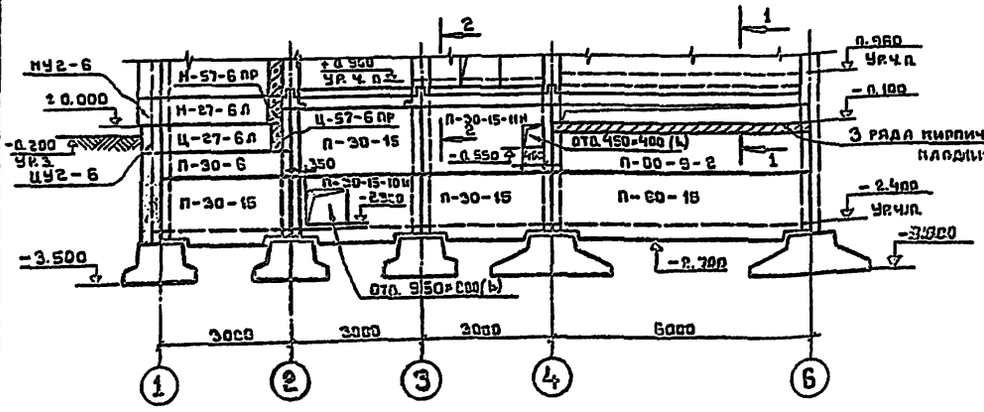

Развертка стен подвала по оси „Е"

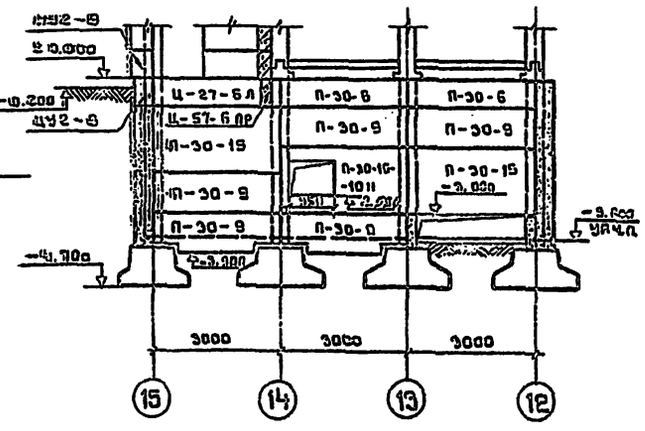

Примечания

1. Поверхности конструкций, соприкасающиеся с грунтом, покрыть горячим битумом за 2 раза, предварительно огрунтовать их.
2. Горизонтальную гидроизоляцию стен и перегородок, выложенных из кирпича, располагать на высоте 0,1÷0,15 м от уровня пола или отмостки.
3. Кладку стен и перегородок, соприкасающихся с грунтом, выполнять из глиняного кирпича марки „100" пластического прессования на сложном растворе марки „25"
4. Монтажные узлы и детали навески подвальных и цокольных панелей даны в альбоме серии ИИ-04-5 в дополнении к выпуску № 4
5. Для сварки применять электроды Э-42
6. Все металлические не защищенные конструкции огрунтовать и впоследствии окрасить масляной краской за 2 раза.
7. Данный лист читать совместно с листами КС-07 КС-09

1976	Сельский дом культуры с залом на 300 мест и административными помещениями / в конструкциях ИИ-04/	Развертки стен подвала по осям „1", „2", „6", „12", „Б" и „Е"	Типовой проект 262-12-151	Альбом 0	Лист КС-08

Госгражданстроя. Отд. №2. Отд. №3. Отд. №4. Руководитель Соловьев. Гл. инж. Сидоров. Гл. инж. Шитин. Консультировали: Зональный институт экспериментального проектирования зрелищных зданий и спортивных сооружений им. Б.С. Мезенцева. Рук. маст. Кильдышевский. Гл. инж. проекта Леонтьев. Гл. арх. Курепкин. Гл. инж. Гришин. Инженер Демкина.

2 — 2

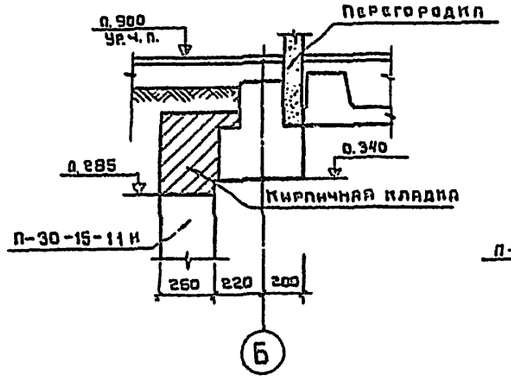

5 — 5

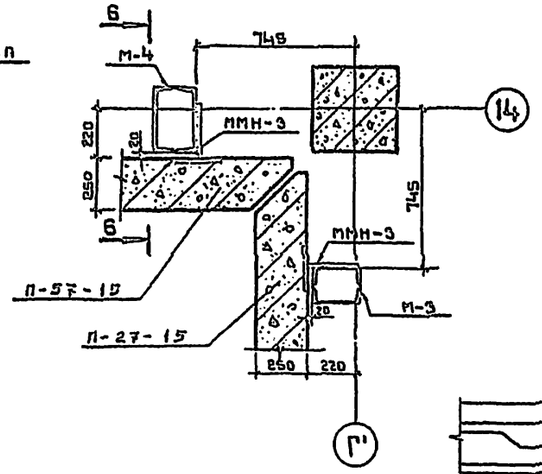

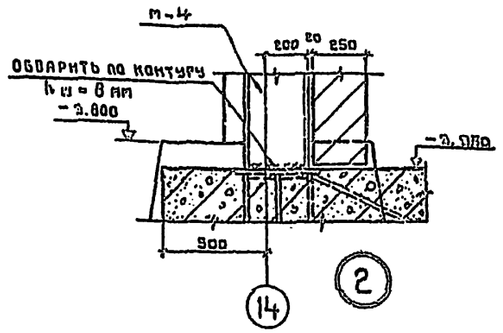

М-1, М-2, М-3, М-4.

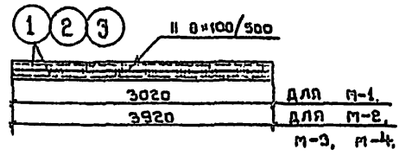

1 — 1

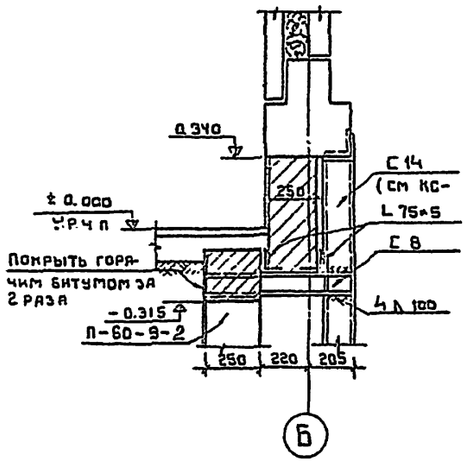

6 — 6

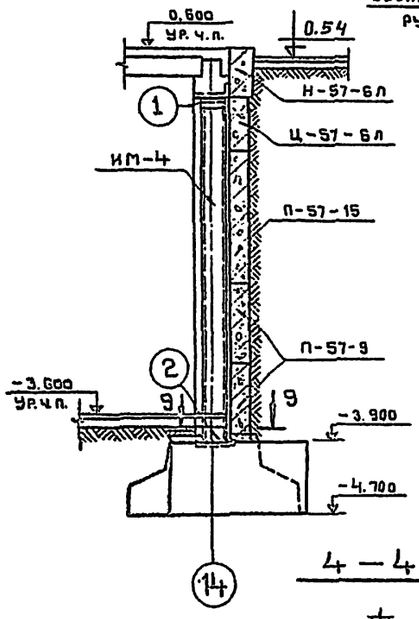

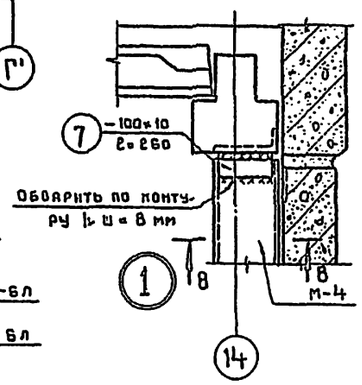

8 — 8

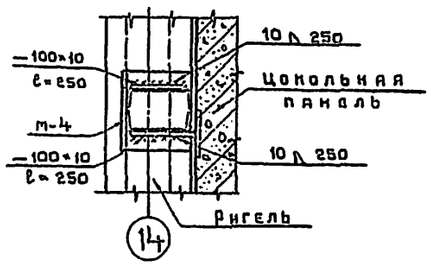

7 — 7

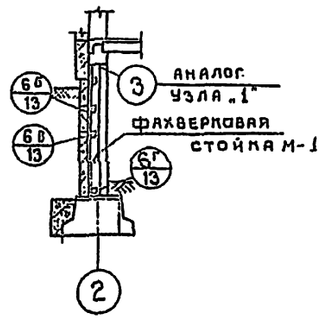

9 — 9

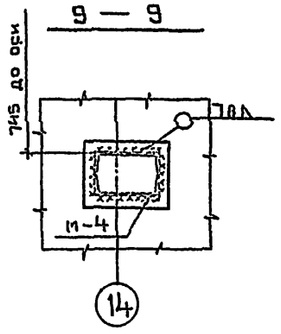

3 — 3

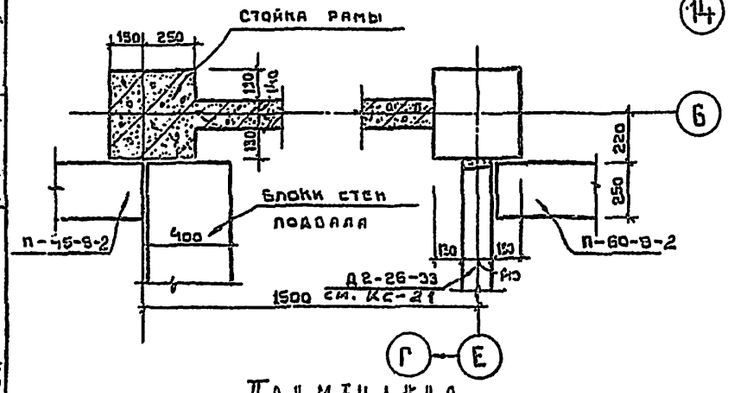

4 — 4

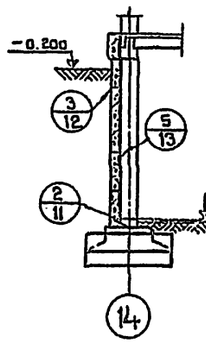

10 — 10

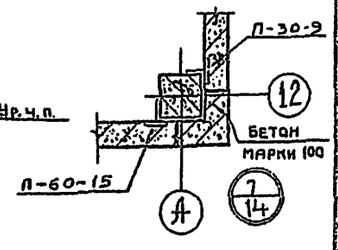

Спецификация сборных железобетонных элементов

Ном. п/п	Наименование элемента	Марка элемента	Вес кг	Кол. шт.	Материал, серия.
1	Подвальные панели	П-60-8	2100	4	ИИ-04-5 доп. к вып. 4
2	—"—	П-60-9-2	3090	8	—"—
3	—"—	П-60-15	5250	5	—"—
4	—"—	П-57-9	2840	2	—"—
5	—"—	П-57-15	4850	1	—"—
6	—"—	П-30-6	1050	10	—"—
7	—"—	П-30-9	1510	23	—"—
8	—"—	П-30-15	2570	16	—"—
9	—"—	П-27-6	910	2	—"—
10	—"—	П-27-15	2170	3	—"—
11	—"—	П-27-9	1250	2	—"—
12	—"—	П-30-15-10 и	2130	2	Альбом VI ИЖ-65
13	—"—	П-30-15-11 и	2460	1	ИЖ-65
14	—"—	П-30-15-12 и	1210	1	ИЖ-66
15					
16	—"—	П-30-6-10 и	490	1	ИЖ-64
17	—"—	П-45-9-2	1570	2	ИИ-04-5 доп. к вып. 4
18	Цокольные панели	Ц-57-6 л	1020	1	—"—
19	—"—	Ц-57-6 пр	1020	2	—"—
20	—"—	Ц-30-6	530	11	—"—
21	—"—	Ц-30-6-10 и	250	1	Альбом VI ИЖ-63
22	—"—	Ц-27-6 л	470	3	ИИ-04-5 доп. к вып. 4
23	—"—	Ц-27-6 пр	470	2	—"—
24	—"—	ЦО-60-21	3380	1	—"—
25	—"—	ЦУ-2-6	120	8	—"—
26	—"—	Ц-60-6	1060	12	—"—
27	Перемычки	Б-13	25	4	1.139-1 вып. 1

Спецификация металлических изделий на одну марку

Марка эл-та	№ поз.	Профиль	Марка стали	Длина мм	Кол. шт.	Вес кг: 1 поз	Вес кг: всех	Вес кг: марки	Примечан. ГОСТ
М-1	1	С 20	0.ст.3пп2	3020	2	55.6	111.2	113.04	ГОСТ 8240-72
	5	— 100×10	0.ст.3 пп2	180	2	1.41	2.82		ГОСТ 103-57
М-2	2	С 20	—"—	3920	2	72.1	144.2	146.04	—"—
	5	— 100×10	—"—	180	2	1.41	2.82		—"—
М-3	3	С 22	—"—	3920	2	82.3	164.6	167.74	—"—
	6	— 100×10	—"—	200	2	1.57	3.14		—"—
М-4	4	С 30	—"—	3920	2	124.6	249.2	253.28	—"—
	7	— 100×10	—"—	200	2	2.04	4.08		—"—

Сводная выборка металлических изделий

Марка	Кол. шт.	Вес кг: 1 шт.	Вес кг: всего	Стандарт или лист проекта
Металлические изделия				
М-1	6	113.04	603.0	КС-09
М-2	2	146.04	293.60	КС-09
М-3	1	167.74	167.74	КС-09
М-4	1	253.28	253.28	КС-09
Итого:			1997.7	

Примечания

1. Типовые узлы смотри в альбоме ИИ-04-5 доп. к вып. 4.

1976 | Сельский дом культуры с залом на 300 мест и административными помещениями / в конструкциях ИИ-04/

Сечения по стенам подвала. Узлы. Спецификации

Типовой проект 262-12-151. | Альбом О | Лист КС-09

Госстрой СССР. Союзсельэлектропроект. Эрельщыковский район. Здание сельского спортивного сооружения имени Б.С. Мозенцева. ГА КИМ ПАСТ. ГА ДР. ПР-ТА. ГА КИМ ПР-ТА. Инженеры. Милашевский, Леонтьев, Куренной, Гришкин, Лопухина.

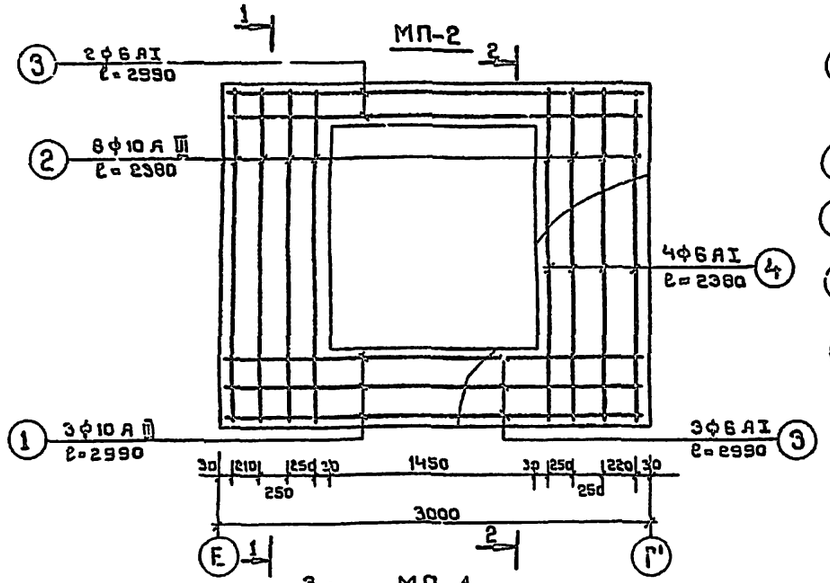

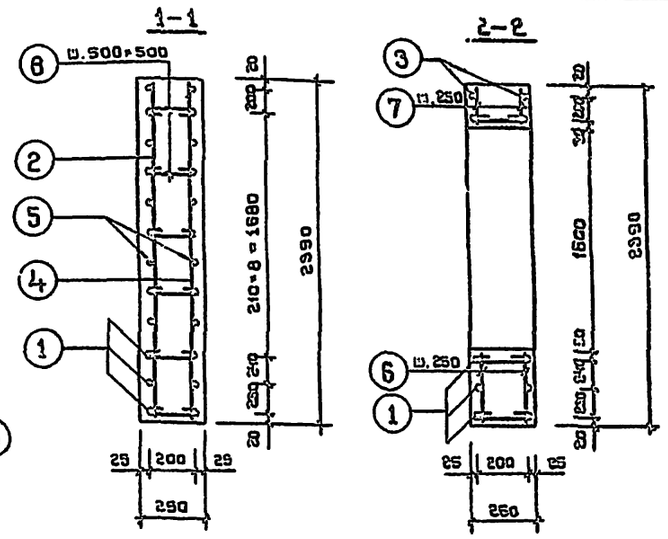

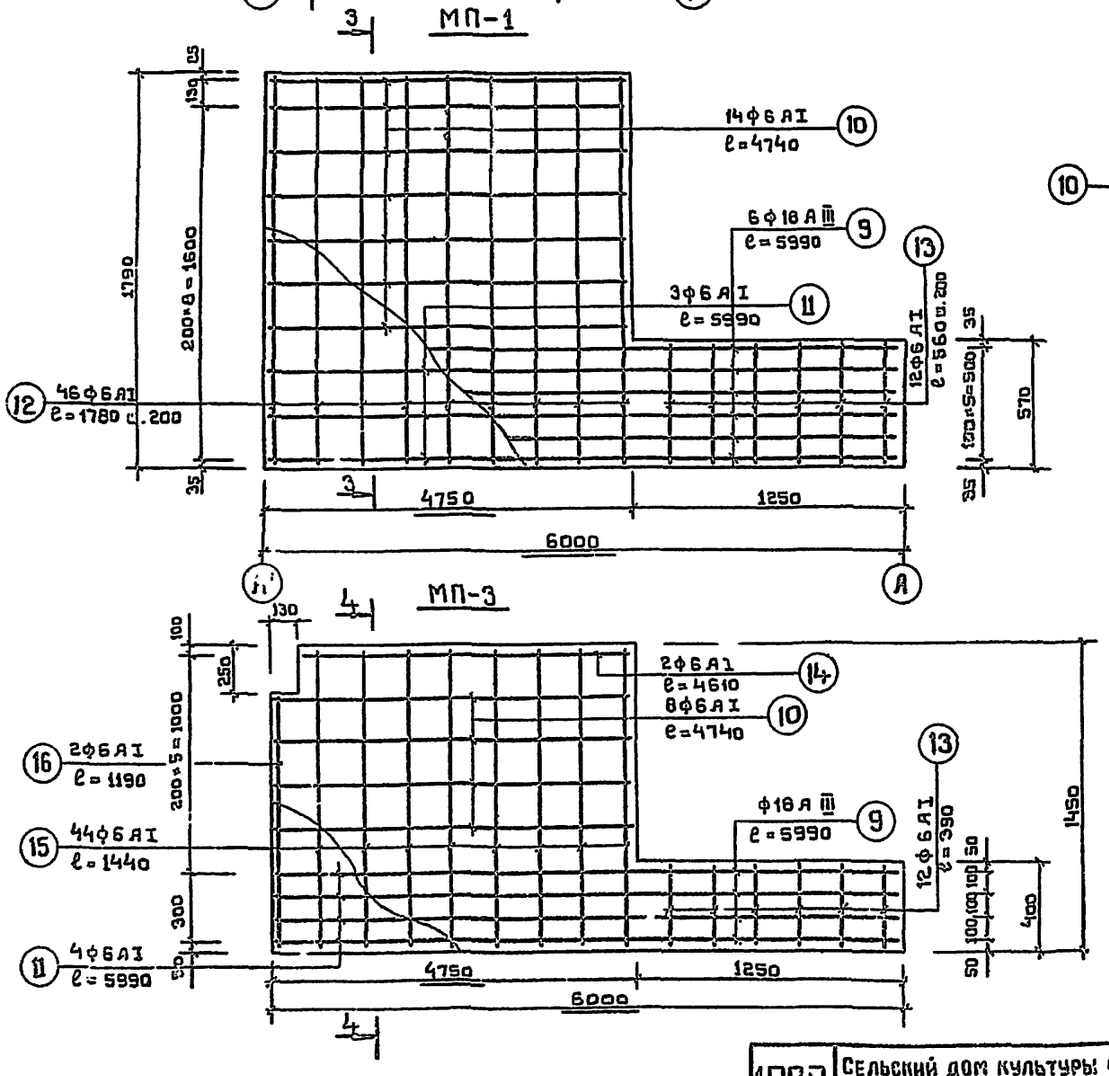

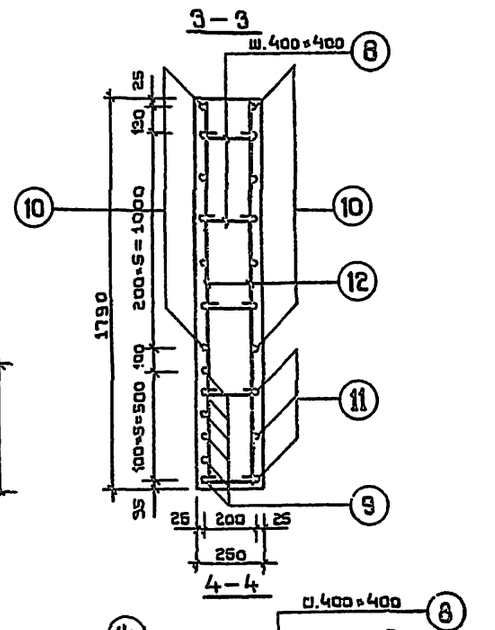

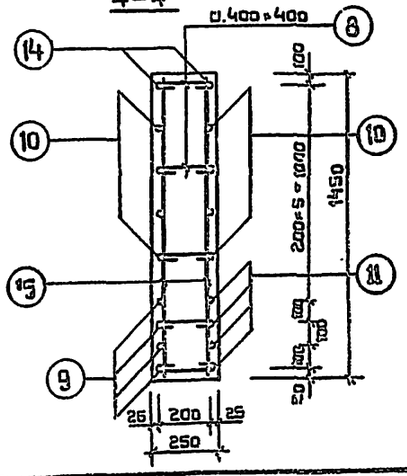

СПЕЦИФИКАЦИЯ АРМАТУРЫ НА МОНОЛИТНЫЕ ПАНЕЛИ

Марка эл-та	№ поз.	Эскиз	ϕ мм	Длина мм.	Кол. шт.	Общая длина м	Выборка стали ϕ мм	Выборка стали общая длина м	Выборка стали вес кг
МП-2	1	2990	10 A III	2990	3	9.0	6 AI	60.2	13.4
	2	2380	10 A III	2380	6	19.0	10 A III	28.0	17.3
	3	2990	6 AI	2990	7	20.9			
	4	2380	6 AI	2380	8	19.0			
	5	760	6 AI	760	14	10.6	Итого: 30.7		
	6	530	6 AI	530	5	2.7			
	7	240	6 AI	240	5	1.2			
	8	200	6 AI	290	20	5.8			
МП-1	9	5990	18 A III	5990	6	36.0	6 AI	187.4	41.6
	10	4740	6 AI	4740	14	66.4	18 A III	36.0	72.0
	11	5990	6 AI	5990	3	18.0			
	12	1780	6 AI	1780	46	81.8			
	13	560	6 AI	560	12	6.7	Итого: 113.6		
	8	200	6 AI	290	50	14.5			
МП-3	8	200	6 AI	290	40	11.6	6 AI	138.9	30.9
	9	5990	18 A III	5990	4	24.0	18 A III	24.0	48.0
	10	4740	6 AI	4740	8	27.9			
	11	5990	6 AI	5990	4	24.0			
	14	4610	6 AI	4610	2	9.6	Итого: 78.9		
	15	1440	6 AI	1440	44	63.4			
	16	1190	6 AI	1190	2	2.4			

РАСХОД МАТЕРИАЛОВ

Наименование элемента	Марка бетона	Расход стали на 1 м³ бетона	Объем бетона м³	Расход стали кг: AI	AII	AIII	BI	Всего
МП-1	200	48.2	2.31	41.6	—	72.0	—	113.6
МП-2	200	25.2	1.22	13.4	—	17.3	—	30.7
МП-3	200	42.8	1.84	30.9	—	46.0	—	78.9

ПРИМЕЧАНИЕ

1. Работы вести в соответствии с СНиП III-В.1-70
2. Арматуру монолитных панелей приварить к закладным дета для колонн через анкера ϕ 10 A III ℓ=400 мм.

1976	Сельский дом культуры с залом на 300 мест и административными помещениями / в конструкциях ИИ-04/	Монолитные ж.б. панели МП-1,2,3	Типовой проект 262-12-151	Альбом О	Лист КС-010

Эрделиных Э.А. и Ю. Здание спортивных сооружений имени Б.С. Незинцова
Рук. гр. инж. Зотов
Инженерный Пилашевский
Рук. пост Галинин Мастерской
Гл. инж. пр-та Леонтьев
Гл. арх. пр-та Курегной
Гл. инж. пр-та Гришин
Архитектор Холиков
Н.контр. Соболь
Гипрокоммунпроект

Л-2

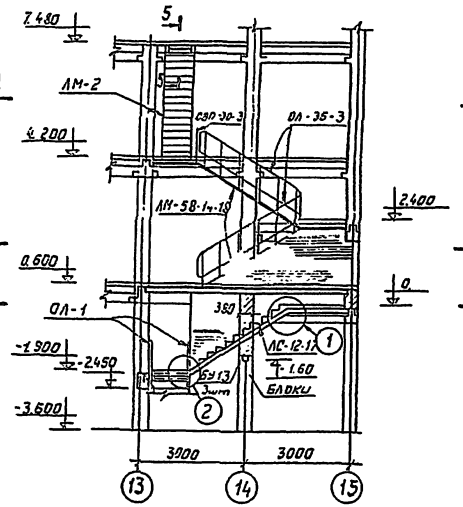

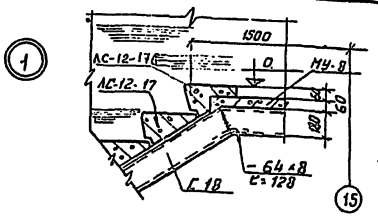

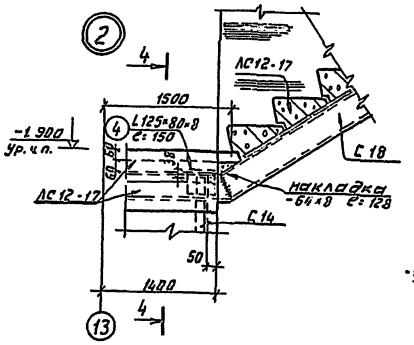

5-5

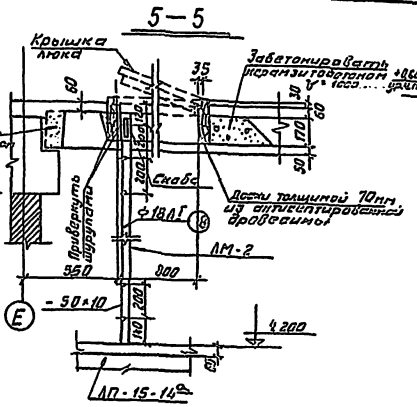

6-6

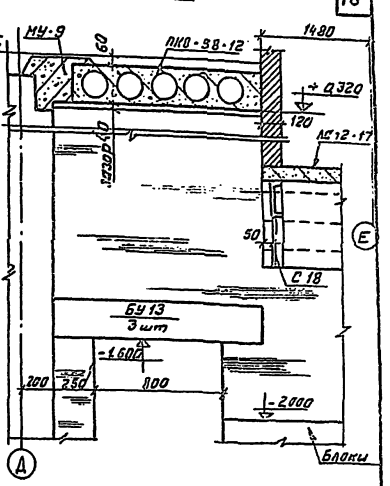

1-1

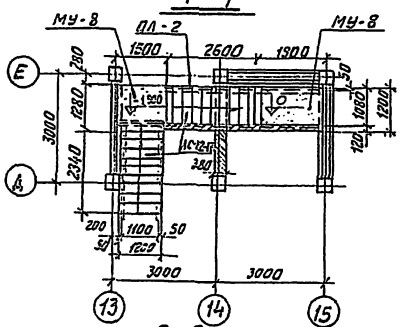

4-4

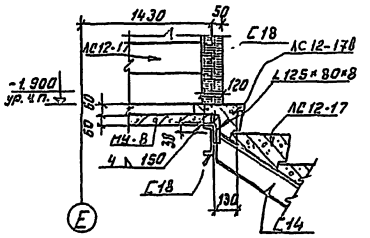

МУ-8

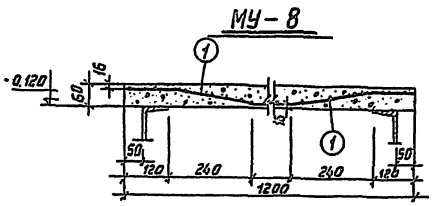

МУ-9

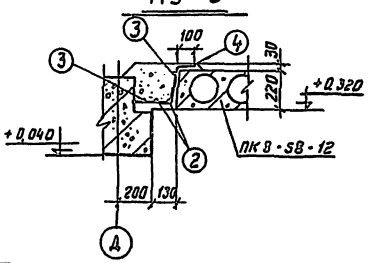

МУ-11

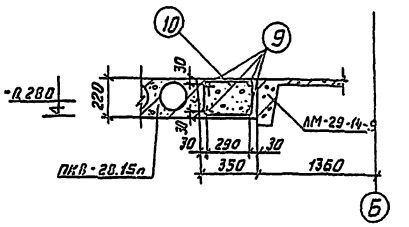

2-2

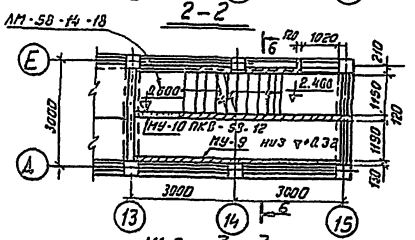

3-3

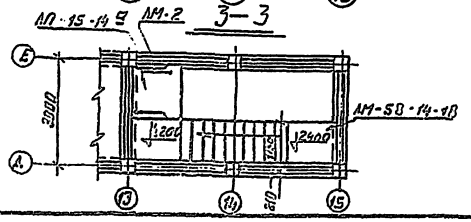

Крышка люка

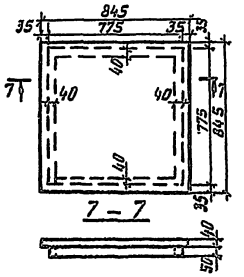

Скоба

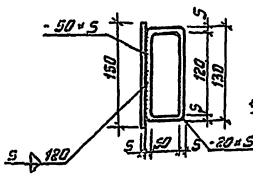

МУ-10

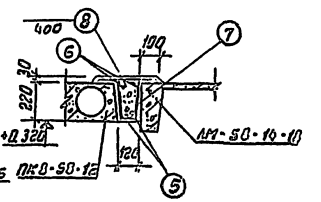

Примечания

1. Спецификация дана на листе КС-012
2. Коробку и крышку люка обить кровельной сталью по асбестовобу картону δ=5мм.
3. Косоуры лестниц оштукатурить по сетке.
4. Монолитные участки выполнить из бетона марки 200.
5. Железобетонные и металлические изделия лестницы А-2 учтены спецификацией на листе КС-012
6. Расход материалов на МУ-8,9,10,11 на листе КС-012
7. Лестница ЛМ-2 учтена на листе КС-012.

1976	Сельский дом культуры с залом на 300 мест и административными помещениями (конструкция МУ-64)	Лестница Л-2. Узлы. Сечения.	Типовой проект 262-12-151	Альбом О	Лист КС-011

14396-01 19

Формат А2

1 – 3

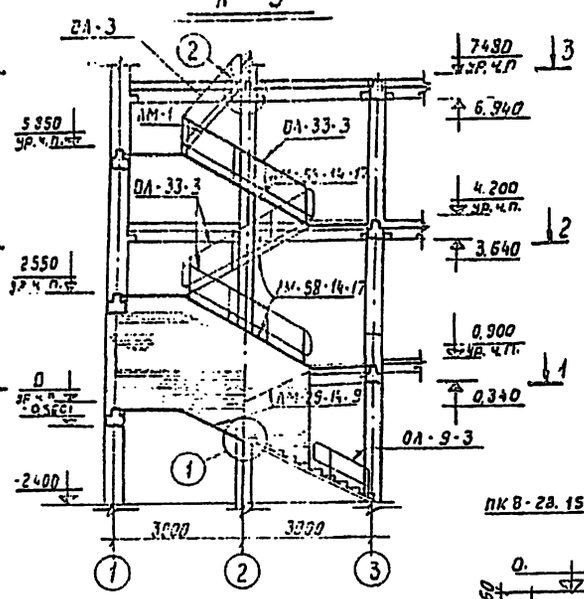

1 – 1

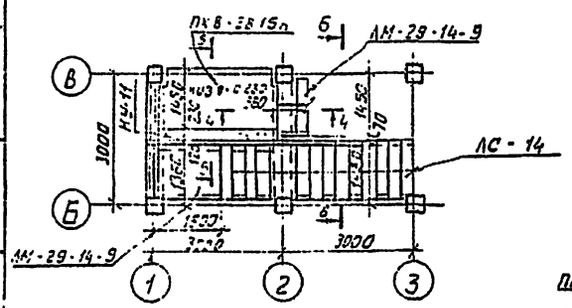

2 – 2

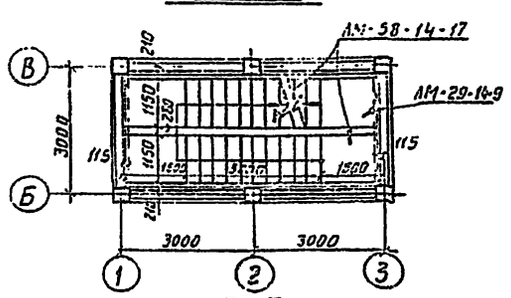

3 – 3

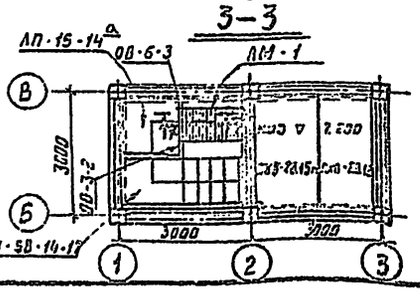

4 – 4

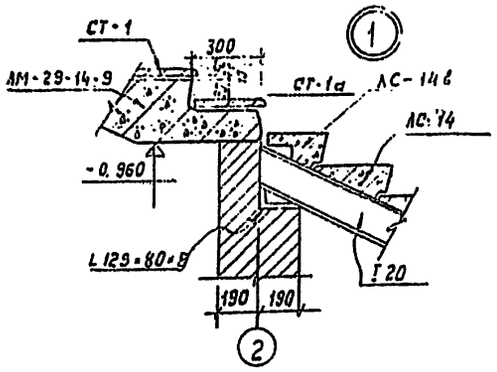

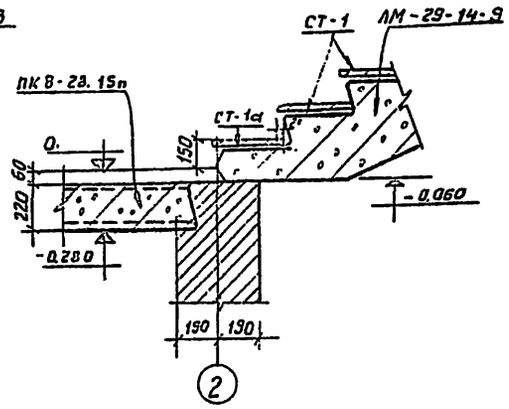

5 – 5

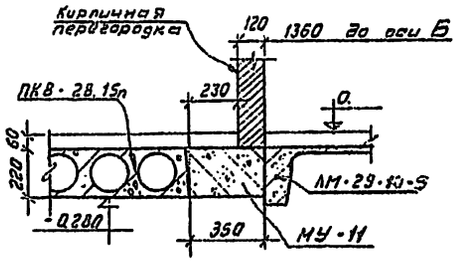

6 – 6

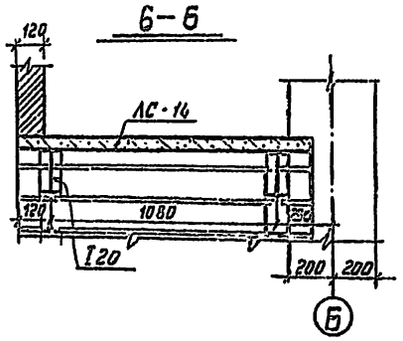

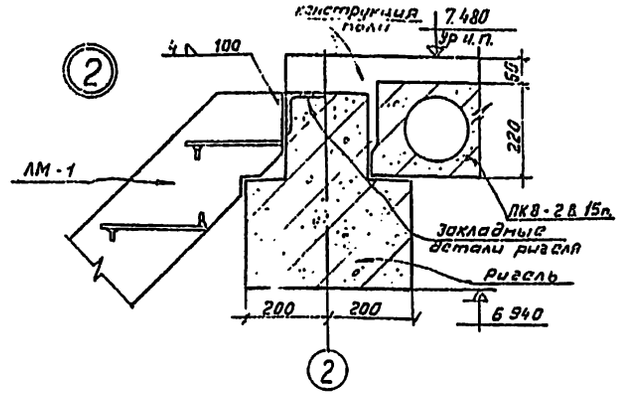

7 – 7

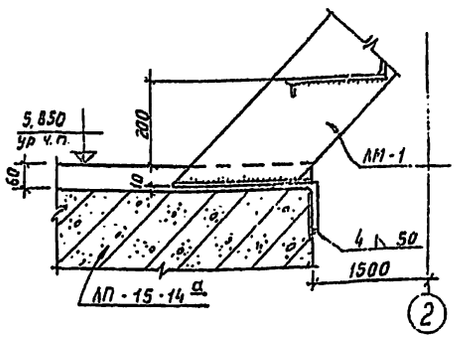

Спецификация сборных железобетонных эл-тов

№ п/п	Наименование элемента	Марка элемента	Вес кг	Кол. шт. Л-2 под	Л-2 над	Л-3 под	Л-3 над	Каталог серия
1	лестницы	ЛМ-58-14-17	2290.0	—	—	—	3	ИИ-04-7 выпуск-1
2	"	ЛМ-29-14-9	1020.0	—	—	2		"
3	"	ЛМ-58-14-18	2765.0	—	2	—	—	ИИ-04-7 вып.-2
4	плиты	ПК 8-28.15п	1290.0	—	—	1	1	ИИ-04-4 выпуск-20
5	"	ПК 8-28.12	1000.0	—	—	—	1	"
6	"	ПК 8-58.12	1420.0	1	—	—	—	ИИ-04-4 выпуск-21
7	ступени	ЛС-14	150.0	—	—	9	—	т.135-1 выпуск-1
8	"	ЛС-14в	115.0	—	—	1	—	"
9	"	ЛС-12-17	130.0	19	—	—	—	"
10	"	ЛС-12-17в	105.0	2	—	—	—	"
11	лестничная площадка	ЛП-15-14а	575.0	—	1	—	1	ИИ-04-14 выпуск-3
12	Проступи	СТ-1	48.0	—	18	8	24	ИИ-04-7 выпуск-1
13	"	СТ-1а	45.0	—	4	2	6	ИИ-04-14 выпуск-3
14	Перемычка	6У-13	85.0	3	—	—	—	т.139-1 выпуск-1

Спецификация и выборка стали на один элемент

Марка эл-та	№ поз.	Эскиз	ф мм	Длина мм	Кол. шт.	Общая длина м	Выборка стали ф или проф.	общая длина м	Вес кг
МУ-8	1		8А-III	—	—	98.0	8А-III	98.0	38.7
МУ-9	2		14А-III	5780	2	11.56	14А-III	11.56	14.0
	3		10А-I	5780	2	11.56	10А-I	11.56	7.16
	4		6А-I	560	29	16.25	6А-I	16.25	3.61
МУ-10	5		14А-III	5780	2	11.56	14А-III	11.56	14.0
	6		10А-I	5780	2	11.56	10А-I	11.56	7.16
	7		6А-I	790	29	22.9	6А-I	22.9	5.1
	8		16А-I	330	16	5.3	16А-I	5.3	8.4
МУ-11	9		14А-III	2880	4	11.92	14А-III	11.92	14.0
	10		6А-I	1100	15	16.6	6А-I	16.6	3.7

Расход бетона М 200 на МУ-8,9,10,11 – 1,06 м³.

Спецификация металлических эл-тов

№ п/п	Наименование эл-та	Марка элемента	Вес кг	Кол. шт. Л-2 под	Л-2 над	Л-3 под	Л-3 над	Каталог серия
1	Металлические ограждения	ОЛ-33-3	40.16	—	—	—	3	1.256-1
2	"	ОЛ-9-3	21.44	—	—	1	—	"
3	"	ОЛ-36-3	54.09	—	2	—	—	"
4	"	ОЛ-1	—	2	—	—	—	КМ-9
5	"	ОЛ-2	—	1	—	—	—	КМ-9
6	"	ОЛ-3	—	—	—	—	2	КМ-9
7	"	ОВП-30-3	19.40	—	1	—	—	1.256-1
8	"	ОБ-6-3	4.32	—	—	—	1	"
9	"	ОВ-3-2	2.84	—	—	—	1	"
10	лестницы	ЛМ-1	—	—	—	—	1	КМ-9
11	"	ЛМ-2	—	—	1	—	—	КС-011

Спецификация металлических изделий

№ п/п	Профиль	Марка стали	ГОСТ	Масса ед. кг	Кол. шт. Л-2 под	Л-2 над	Л-3 под	Вес кг	Примеч.
1	С 18	ВСт3кл2	8240-72	6.58	2	—	—	215.0	
2	С 14	"	"	3.18	2	—	—	78.4	
3	I 20	"	8239-72	3.6	—	—	2	151.2	
4	- 64×8	"	103-57*	0.126	2	—	—	1.09	
5	- 50×5	"	"	0.15	—	2	—	2.52	
6	- 20×5	"	"	0.38	—	2	—	0.5	
7	L 125×80×8	"	8510-72	0.15	2	—	—	4.24	
8	L 125×80×8	"	"	0.10	—	—	2	2.80	
9	- 50×10	"	103-57*	3.1	—	2	—	24.3	
10	ф 18 А-I			0.75	—	16	—	25.0	

Примечания

1. Работать совместно с листом КС-011
2. Общие примечания даны на листе КС-011.
3. Лестница ЛМ-1 разработана и учтена на листе КМ-9
4. Монолитный участок МУ-11 разработан на листе КС-011.

1976	Сельский дом культуры с залом на 300 мест и административными помещениями/Конструкция ИИ-04/.	Лестница Л-3. Узлы. Сечения. Спецификация.	Типовой проект 262-12-151	Альбом О	Лист КС-012

14396-01 10

Формат А3

План перекрытия на отм. +0.900; +0.960

на отм. 0.600

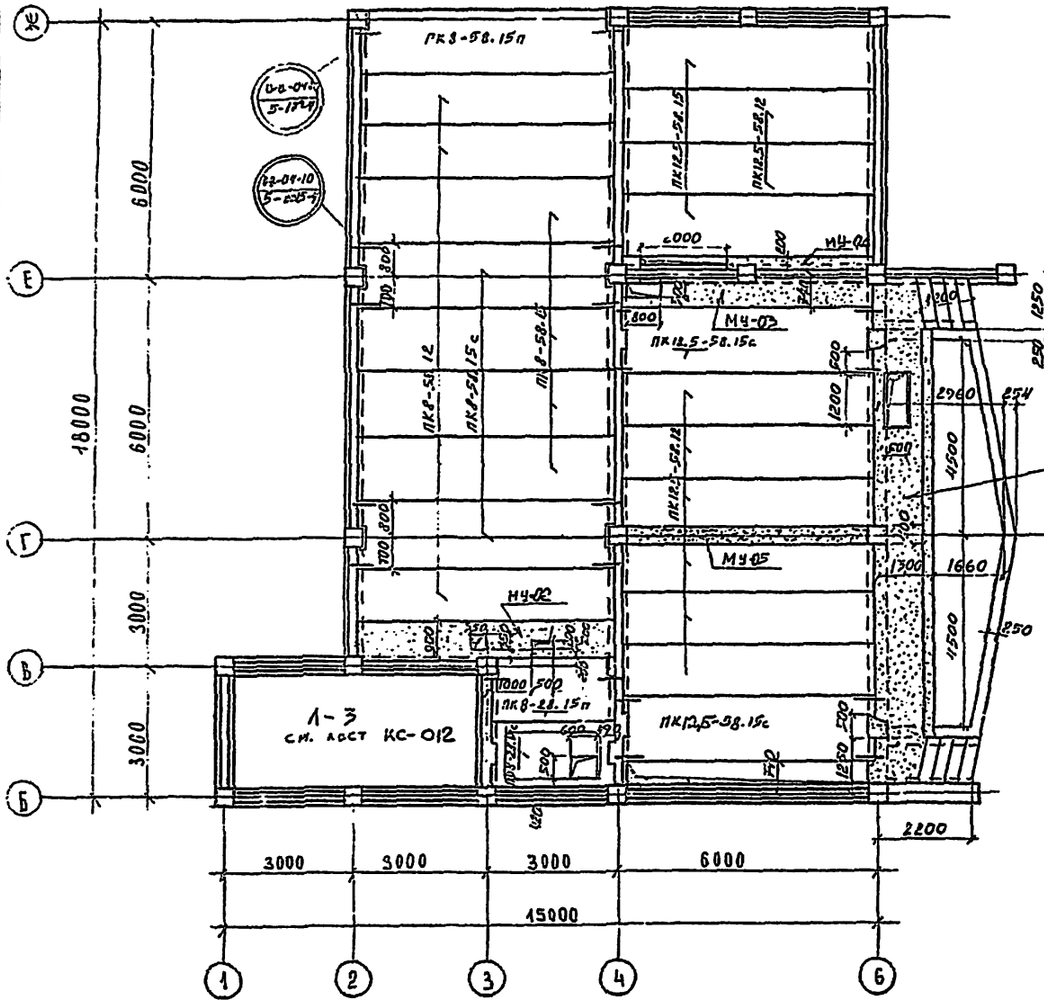

План перекрытия на отм. +0.600

на отм. 0.300

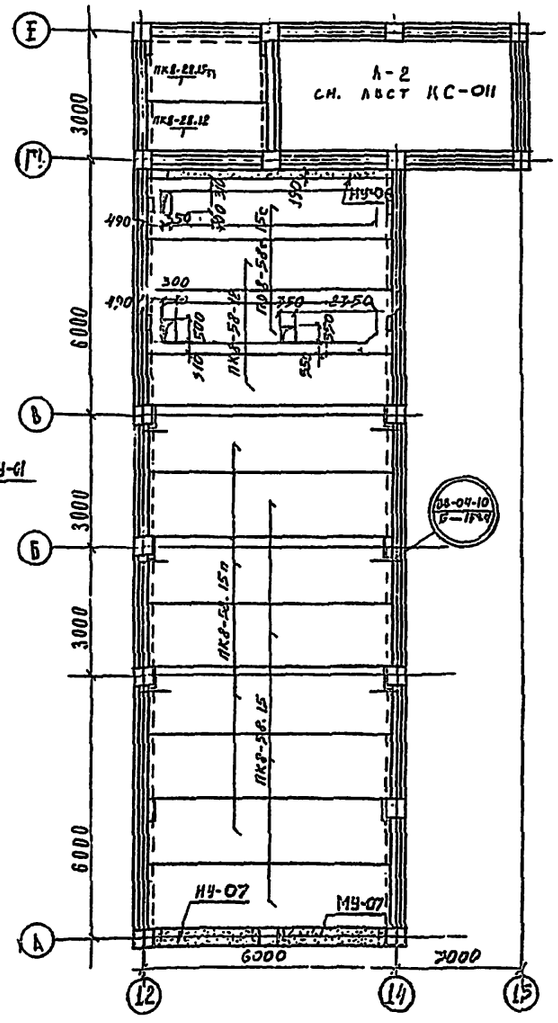

Спецификация сборных железобетонных эл-тов

№ п/п	Наименование элемента	Марка элемента	Вес кг	Кол шт	Каталог серия
1	Плиты	ПК8-58.15	1890	8	1.141-04-4 Выпуск-21
2	"	ПК12.5-58.15	"	2	"
3	"	ПК8-58.15с	1850	2	"
4	"	ПК12.5-58.15с	"	2	"
5	"	ПК8-58-15п	1860	5	"
6	"	ПК8-58.12	1420	5	"
7	"	ПК12.5-58.12	"	8	"
8	"	ПРВ-58.15с	1870	2	"
9	"	ПК8-28.15п	1290	2	1.141-04-4 Выпуск-20
10	"	ПК8-28.12	1000	1	"
11	"	ПРВ-28.15с	1190	1	"

Примечания

1. Работать совместно с листом КС-023.
2. Монолитные участки разработаны на листе КС-021; 022, КС-11, КС-12.
3. Лестницы 1-2; 1-3 и спецификация разработаны на листах КС-011; 012.
4. Отверстия для электриков в плитах перекрытий пробить по месту не нарушая ребер.

1976	Сельский дом культуры с залом на 300 мест в одноэтажной поперечной /с конструкции 1.141-04/	План перекрытия на отм. 0.900; 0.960; 0.600	Типовой проект 262-12-151	Альбом О	Лист КС-013

Зрелищных зданий и спортивных сооружений пункт Б.С. Мельцерова Москва

Сельский дом культуры с залом на 300 мест в одноэтажной поперечной /с конструкции 1.141-04/

Отв. №1 Архитектор Т.А. Соловьева
Отв. №2 Конструкции Гриценко
Отв. №3 Сантехн. Сидорова
Отв. №4 Электр. Бычкин

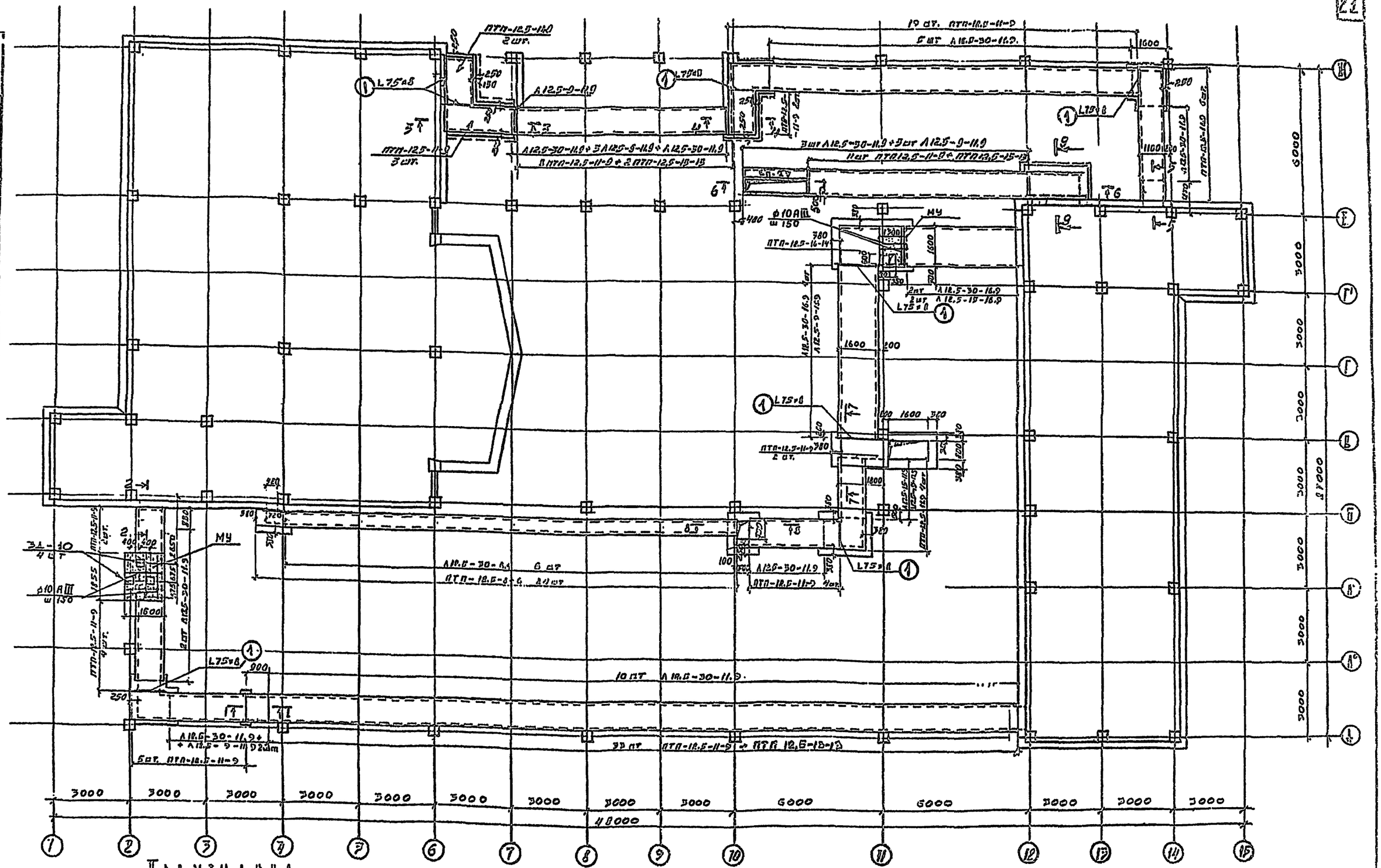

Привязка

1. Спецификацию на сборные ж. б. элементы и сталь дана на листе КС-01.6.
2. Сечения по каналам даны на листе КС-01.5;
3. Расход бетона на МУ - 0,8 м³
   стали AIII - 50 кгр

1976	Сельский дом культуры с/р залом на 300 мест с администр. помещениями (с корректурами 11-04)	План подпольных каналов. План осей.	Типовой проект 262-12-151	Альбом 0	Лист КС-01		

Здание сельского дома культуры с/р залом на 300 мест с администр. помещениями (с корректурами 11-04)

Состав проекта: ОТД. №2 Силовое; ОТД. №3 Силовое; ОТД. №4 Водопровод

Гл. инж. проекта Е.С. Мезенцева

Согласовано: Главный инженер Солдатенко; Гл. инж. проекта Силкина; Гл. инж. проекта Бенгин

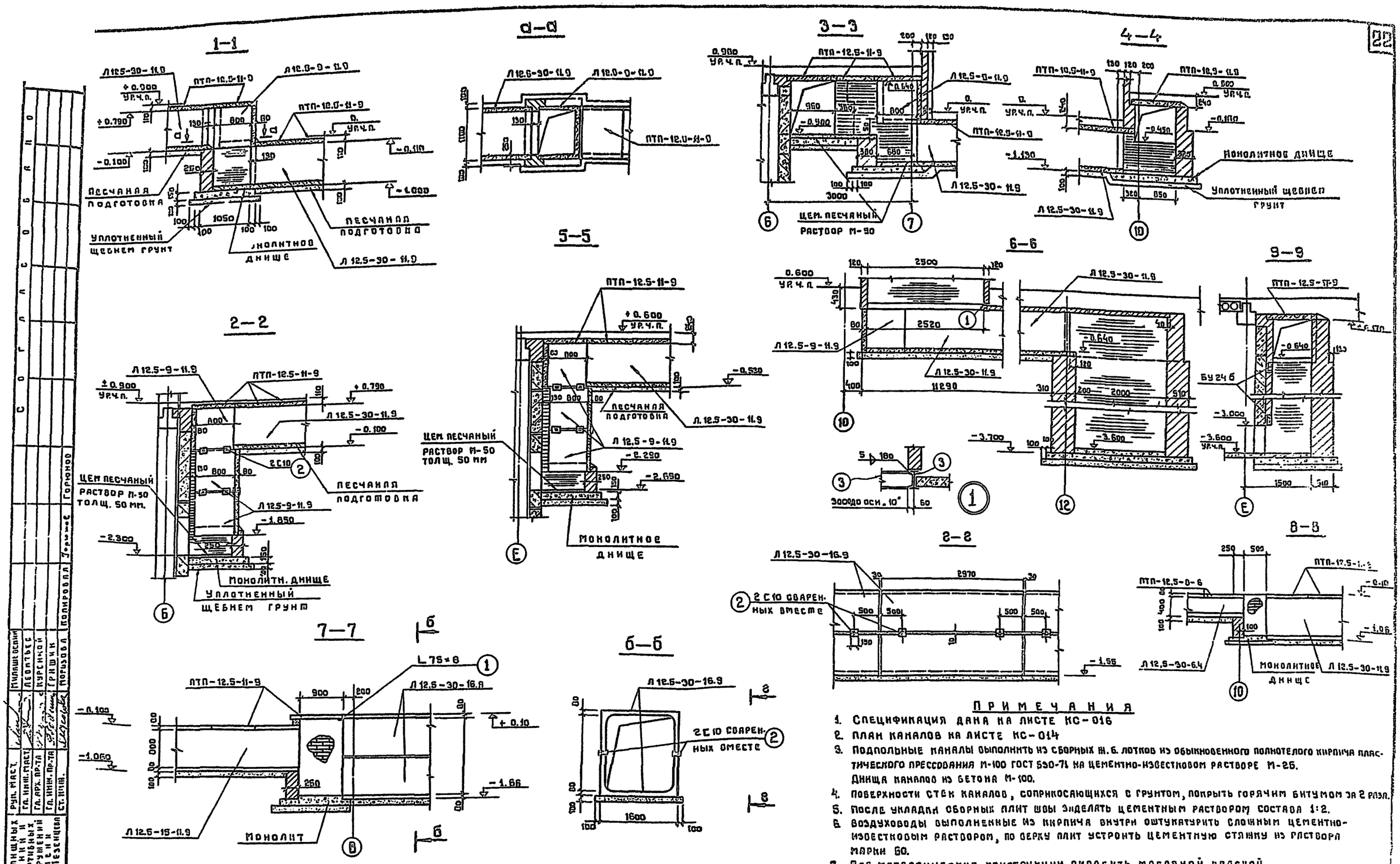

ПРИМЕЧАНИЯ

1. Спецификация дана на листе КС-016
2. План каналов на листе КС-014
3. Подпольные каналы выполнить из сборных ж.б. лотков из обыкновенного полнотелого кирпича пластического прессования М-100 ГОСТ 530-71 на цементно-известковом растворе М-25. Днища каналов из бетона М-100.
4. Поверхности стен каналов, соприкосающихся с грунтом, покрыть горячим битумом за 2 раза.
5. После укладки сборных плит швы заделать цементным раствором состава 1:2.
6. Воздуховоды выполненные из кирпича внутри оштукатурить сложным цементно-известковым раствором, по верху плит устроить цементную стяжку из раствора марки 50.
7. Все металлические конструкции окрасить масляной краской за два раза по грунтовке

1976	Сельский дом культуры с залом на 300 мест, с административными помещениями (в конструкциях НИ-04)	Разрезы и сечения подпольных каналов	Типовой проект 262-12-151	Альбом 0	Лист КС015

Согласовано

Горюнов

Зрелищных зданий и спортивных сооружений имени Б.С. Мезенцева

Москва

Рук. маст. Милашевский
Гл. инж. маст. Леонтьев
Гл. арх. пр-та Курсинской
Гл. инж. пр-та Грищин
Ст. инж. Морозова
Полировал Горюнов

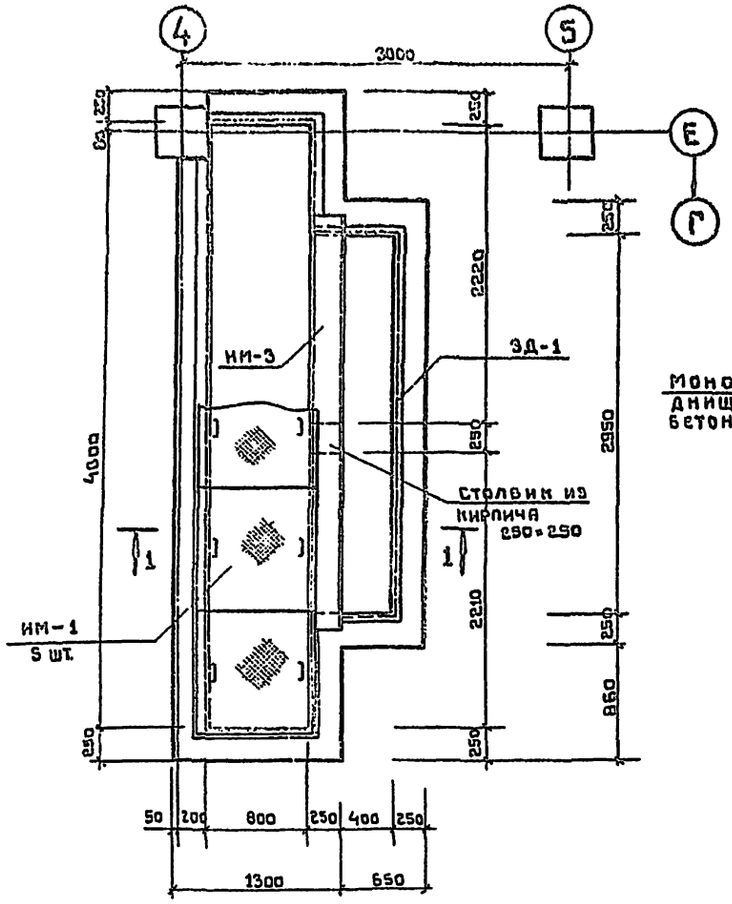

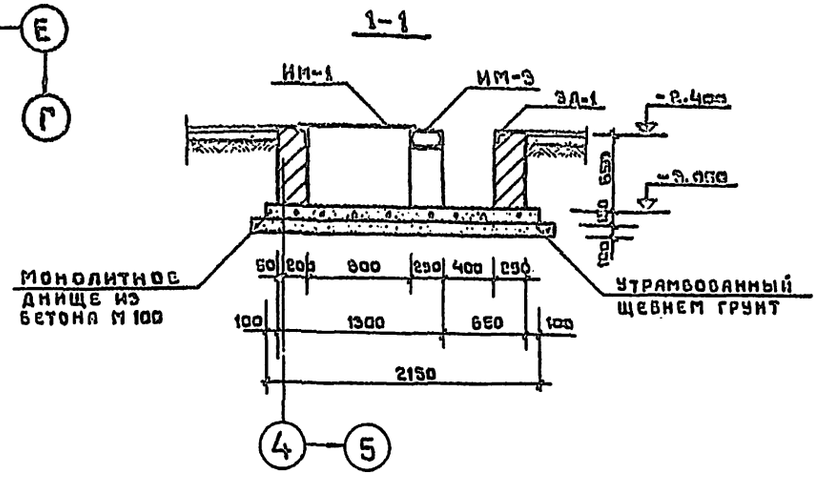

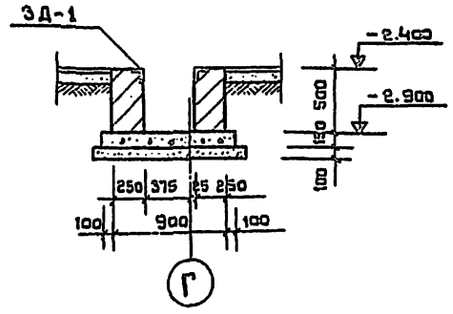

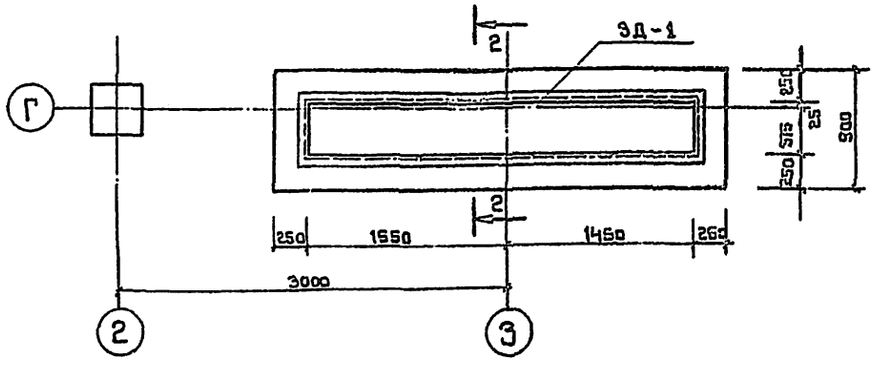

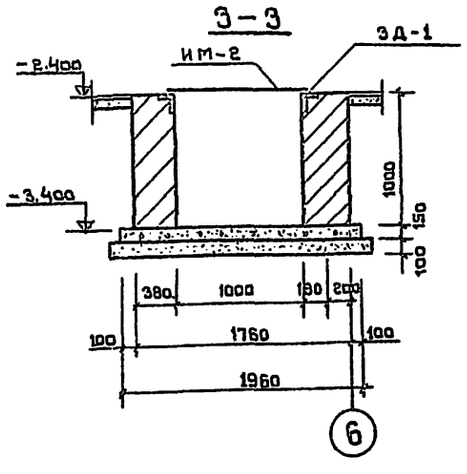

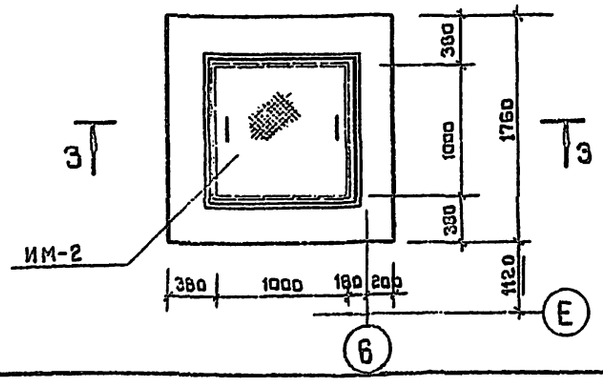

Спецификация сборных железобетонных элементов.

№№ п/п	Наименование элемента	Марка элемента	Вес кг	Кол-во шт.	Каталог серия
1	Лоток	Л 12.5-30-6.4	713.6	6	Серия 1.269-2
2	——"——	Л 12.5-30-11.0	1610.0	25	——"——
3	——"——	Л 12.5-15-11.0	805.0	1	——"——
4	——"——	Л 12.5-9-11.0	470.0	19	——"——
5	——"——	Л 12.5-30-16.0	1900.0	3	——"——
6	——"——	Л 12.5-15-16.0	940	2	——"——
7	——"——	Л 12.5-9-16.0	560	1	——"——
8	Плита пере-	ПТП-12.5-8-6	95	24	Серия 1.265-2
9	крытия	ПТП-12.5-11-9	197.5	104	——"——
10	канала	ПТП-12.5-16-14	447.5	1	——"——
11		ПТП-12.5-13-13	338	4	——"——
12	Перемычка	6У-15	105	4	Серия 1.133-1 Вып. 1
13		6П-27	360	1	——"——
14		6У-24 6	160	2	——"——

Выборка марок

Марка	Количество марок	Вес кг		Альбом лист
		Марки	Общий	
ЭД-1	24	4.0	96.0	Альбом VI лист КМ-1
ИМ-1	5	59.42	297.10	Альбом VI лист КМ-2
ИМ-2	1	79.04	79.04	Альбом VI лист КМ-2
ИМ-3	1	155.8	155.8	Альбом VI лист КМ-1
ЭД-10	4	7.66	30.64	Альбом VI лист КМ-1

Спецификация стали

№ п/п	Профиль	Длина м	Вес кг	Марка стали	Примечание
1	L 75×8	18.0	171.0	В ст.3 кп2	
2	[10	22.0	189.0	——"——	
3	I 14	4.0	56.0	——"——	
4	ф 10 AIII	70.205	50.0	——"——	

Примечания

1. Приямки выполнить из обыкновенного глиняного полнотелого кирпича (ГОСТ 530-71) пластического прессования М-100 на цементно-известковом растворе М-25. Днище из бетона М-100.
2. Поверхности стен приямков соприкосающихся с грунтом покрыть горячим битумом за 2 раза.
3. Внутреннюю поверхность стен каналов оштукатурить цементно-известковым раствором.

Зрелищных зданий и спортивных сооружений имени Б.С.Мезенцева

Рук. част. — Гл. инж. част. — Гл. арх. пр-та — Гл. инж. пр-та — Рук. гр. инж. — Нач. отдела — Гл. спец. — Н. контр. — Гл. конструктор

Разработали: Горюнов, Гончаренко, Бурлина, Лебедева, Кулешевский

1976	Сельский дом культуры с залом на 300 мест, с административными помещениями /в конструкциях НИ-04/	План подпольных каналов электрощитовой и регуляторной. Сечения, спецификации.	Типовой проект 262-12-151	Альбом 0	Лист КЭОВ

ФРАГМЕНТ ПЛАНА Л-4

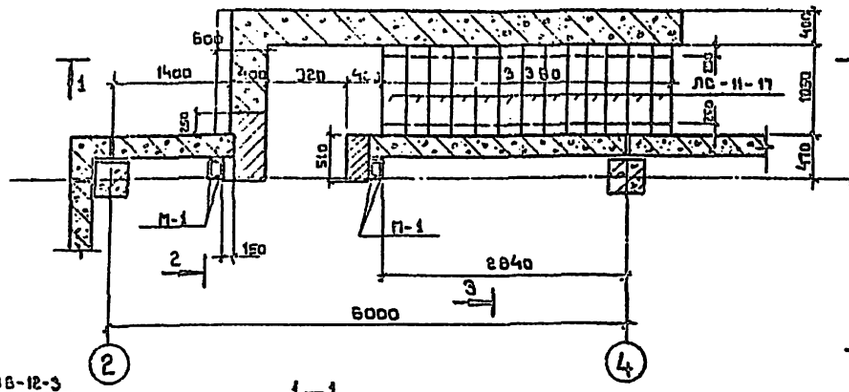

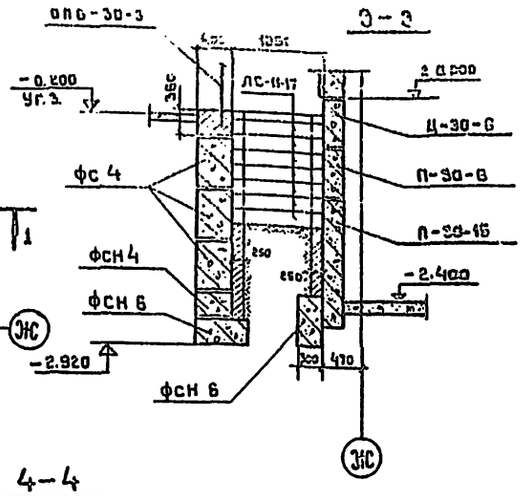

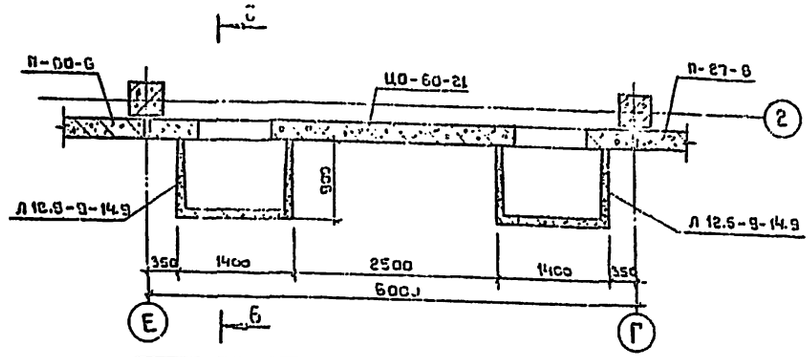

1-1

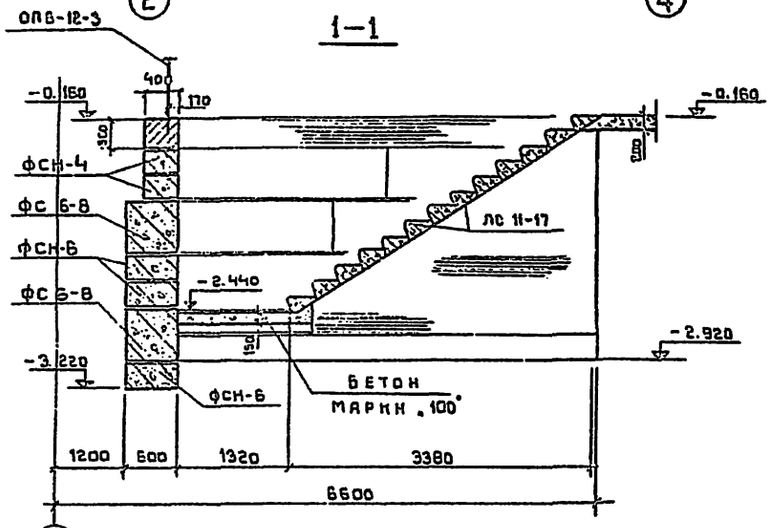

4-4

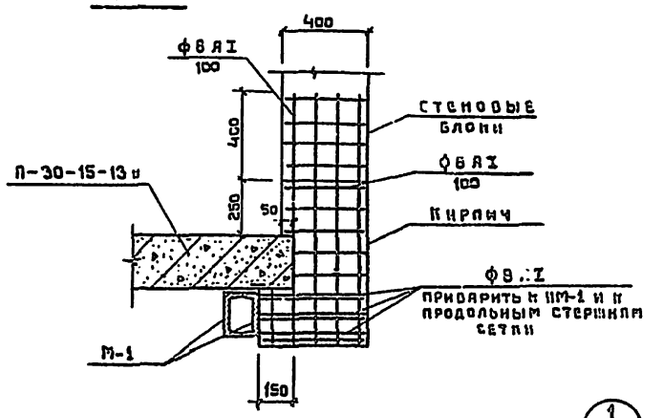

2-2

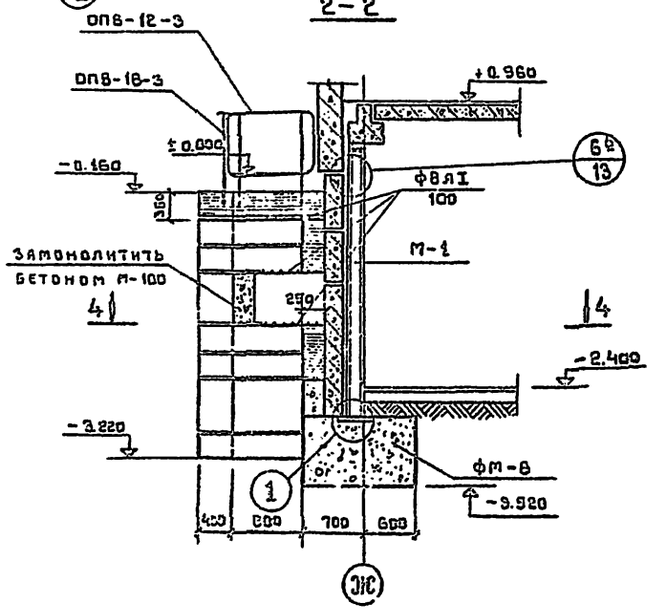

6-6

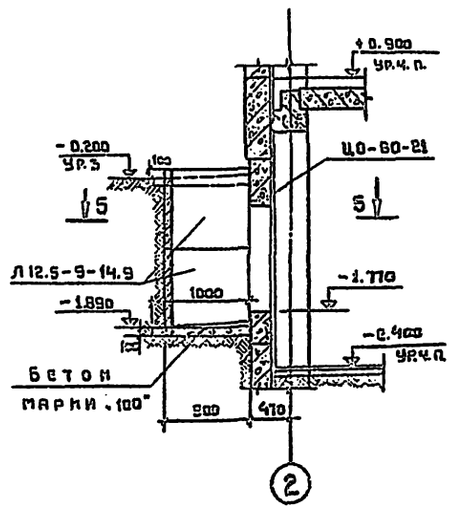

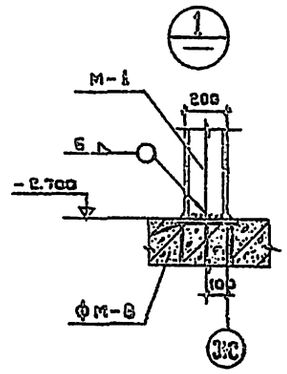

Спецификация сборных железобетонных элементов

№	Наименование элемента	Марка элемента	Вес кг.	Кол. шт.	Каталог серия
1	Ступени	ЛС-11-17	110.0	13	1.155-1 вып.1
2	Блоки	ФС 4	1300.0	6	1.116-1 вып.1
3	——.——	ФСН 4	305.0	6	——.——
4	——.——	ФСН 6	460.0	10	——.——
5	——.——	ФС 6-8	620.0	3	——.——
6	Лотки	Л 12.5-9-14,9	520.0	4	1.219-2

Спецификация металлических элементов

№	Наименование элемента	Марка элемента	Вес кг.	Кол. шт.	Каталог серия
1	Ограждения лестниц	ОПВ-30-3	38.51	1	1.256-1
2	——.——	ОПО-18-3	27.07	1	——.——
3	——.——	ОПВ-12-3	18.46	1	——.——
	Итого		84.04		

Спецификация и выборка стали

Марка эл-та	№ п/п	Эскиз	ф мм	Длина мм	Кол. шт.	Общая длина м	Выборка стали ф мм	Выборка стали общая длина м	Выборка стали вес кг
Л-4	1	———	8	—	—	360	8	36.0	14.3

Примечания

1. Швы кирпичных и блочных стен затереть.
2. После затирки швов поверхности кирпичных и блочных стен, соприкосающиеся с грунтом покрыть горячим битумом за 2 раза.
3. Все металлические конструкции окрасить масляной краской за 2 раза по грунтовке.
4. Работать совместно с листами КС-07,00
5. М-1 учтены на листе КС-09
6. Работать совместно с альбомом ИИ-04-5 вып.4

Сельский дом культуры с залом на 300 мест, с административными помещениями / Конструкции КК-04 — 1976

Лестница Л-4. Приямки. Узлы. Сечения. Спецификации.

Типовой проект 262-12-151 | Альбом 0 | Лист КЖ07

Зрелищных зданий и спортивных сооружений имени В.С. Мезенцева

Рук. маст. Гл. инж. маст. Гл. арх. пр-та Гл. инж. пр-та Ст. инж. Никифоровский Дюмичев Куренной Гришин Мороздова

Копировал Гончарова Формат А2

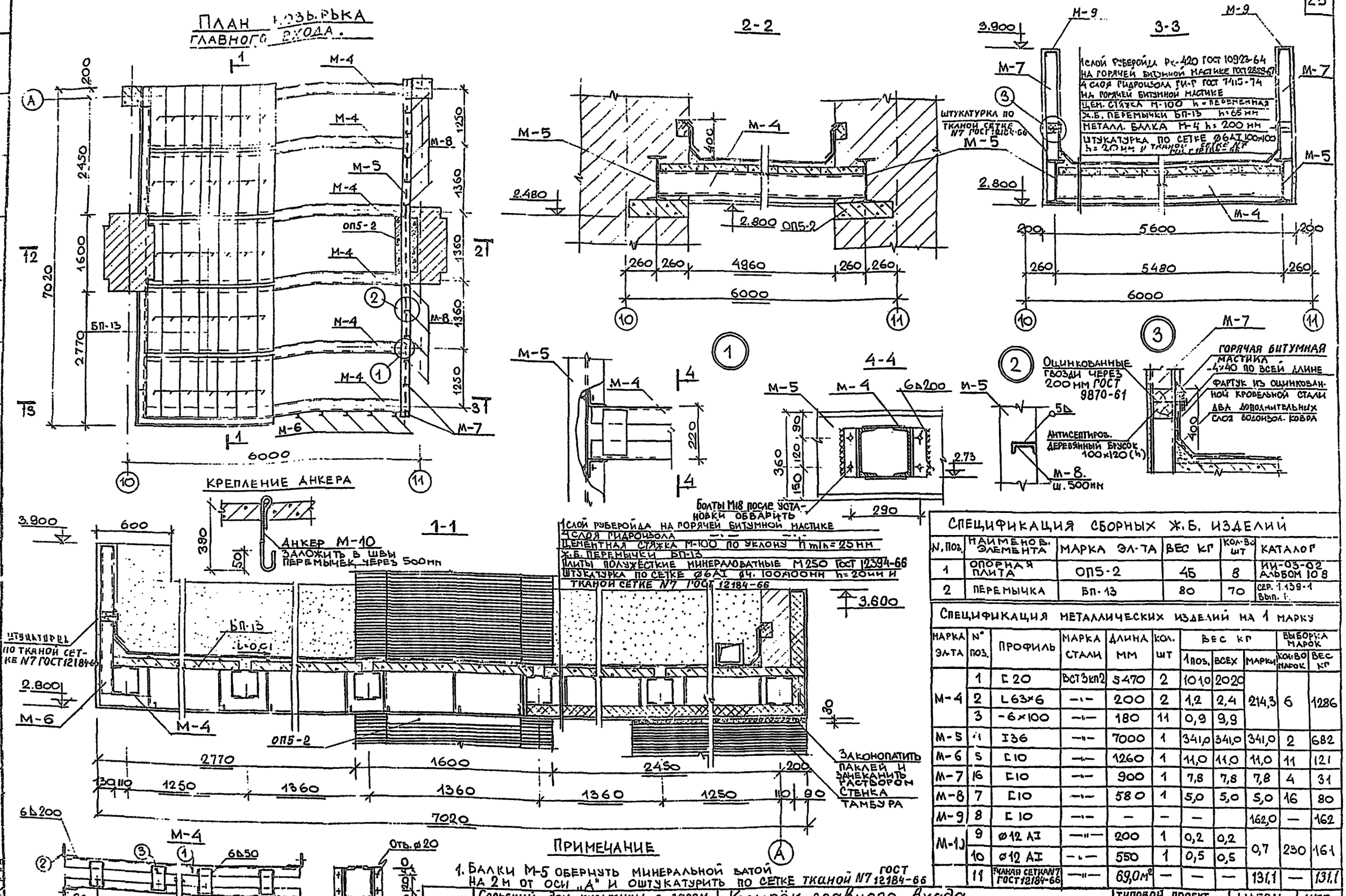

ПРИМЕЧАНИЕ

1. БАЛКИ М-5 ОБЕРНУТЬ МИНЕРАЛЬНОЙ ВАТОЙ НА 2 М ОТ ОСИ „А" И ОШТУКАТУРИТЬ ПО СЕТКЕ ТКАНОЙ N7 ГОСТ 12184-66

СПЕЦИФИКАЦИЯ СБОРНЫХ Ж.Б. ИЗДЕЛИЙ

N. поз.	НАИМЕНОВ. ЭЛЕМЕНТА	МАРКА ЭЛ-ТА	ВЕС КГ	КОЛ-ВО ШТ	КАТАЛОГ
1	ОПОРНАЯ ПЛИТА	ОП5-2	45	8	ИИ-03-02 АЛЬБОМ 108
2	ПЕРЕМЫЧКА	БП-13	80	70	СЕР. 1.139-1 Вып. 1

СПЕЦИФИКАЦИЯ МЕТАЛЛИЧЕСКИХ ИЗДЕЛИЙ НА 1 МАРКУ

МАРКА ЭЛ-ТА	N° ПОЗ.	ПРОФИЛЬ	МАРКА СТАЛИ	ДЛИНА ММ	КОЛ. ШТ	ВЕС КГ 1 ПОЗ.	ВЕС КГ ВСЕХ	ВЕС КГ МАРКИ	ВЫБОРКА МАРОК КОЛ-ВО МАРОК	ВЫБОРКА МАРОК ВЕС КГ
М-4	1	[20	ВСТ3кп2	5470	2	101,0	202,0	214,3	6	1286
	2	L63×6	—"—	200	2	1,2	2,4			
	3	-6×100	—"—	180	11	0,9	9,9			
М-5	4	I36	—"—	7000	1	341,0	341,0	341,0	2	682
М-6	5	[10	—"—	1260	1	11,0	11,0	11,0	11	121
М-7	6	[10	—"—	900	1	7,8	7,8	7,8	4	31
М-8	7	[10	—"—	580	1	5,0	5,0	5,0	16	80
М-9	8	[10	—"—	—	—	—		162,0	—	162
М-10	9	ø12 AI	—"—	200	1	0,2	0,2	0,7	230	161
	10	ø12 AI	—"—	550	1	0,5	0,5			
	11	ТКАНАЯ СЕТКА N7 ГОСТ 12184-66	—"—	69,0 м²	—	—	—	131,1	—	131,1

1976	Сельский дом культуры с залом на 300 мест и административными помещениями /в конструкциях ИИ-04/	Козырёк главного входа. Узлы. Сечения. Спецификации.	ТИПОВОЙ ПРОЕКТ 262-12-151	АЛЬБОМ 0	ЛИСТ КС-018

14396-01 ФОРМАТ 22

1-1

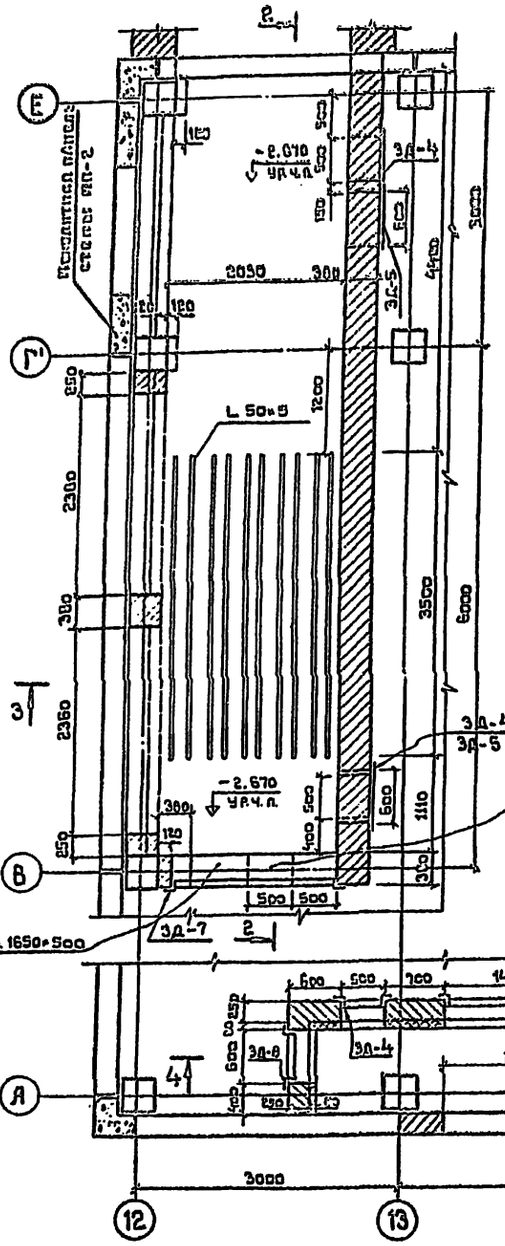

2-2

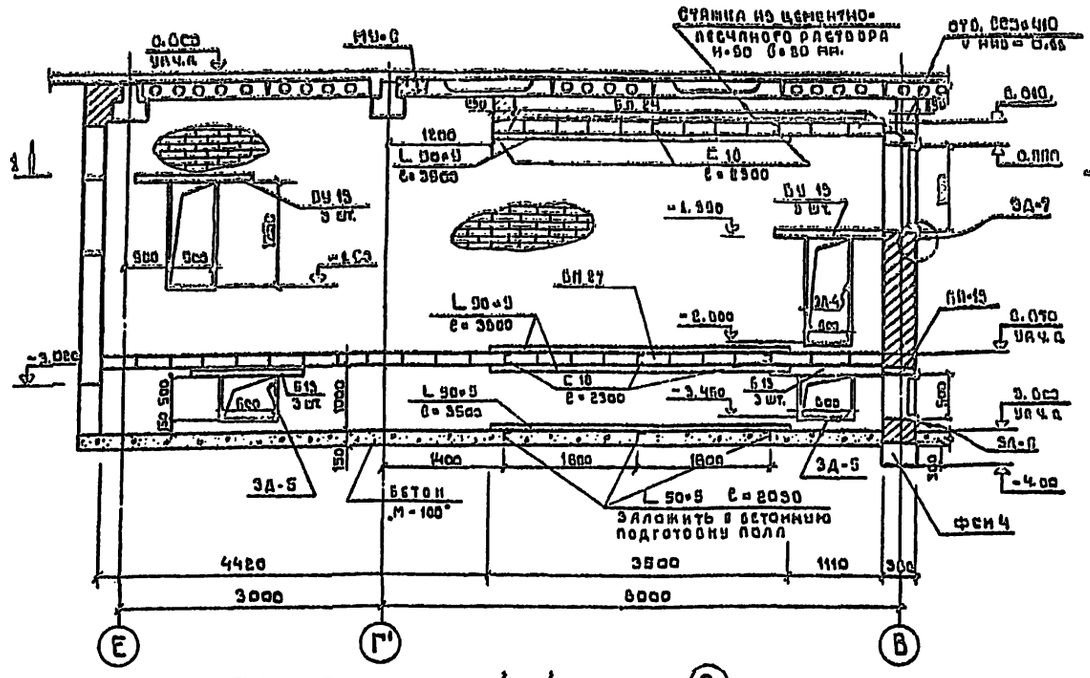

3-3

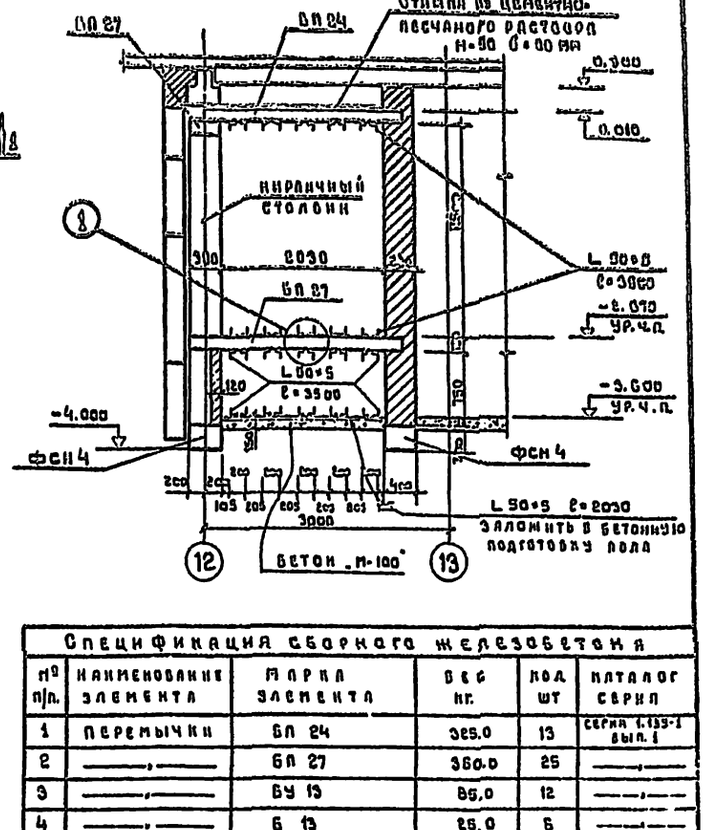

4-4

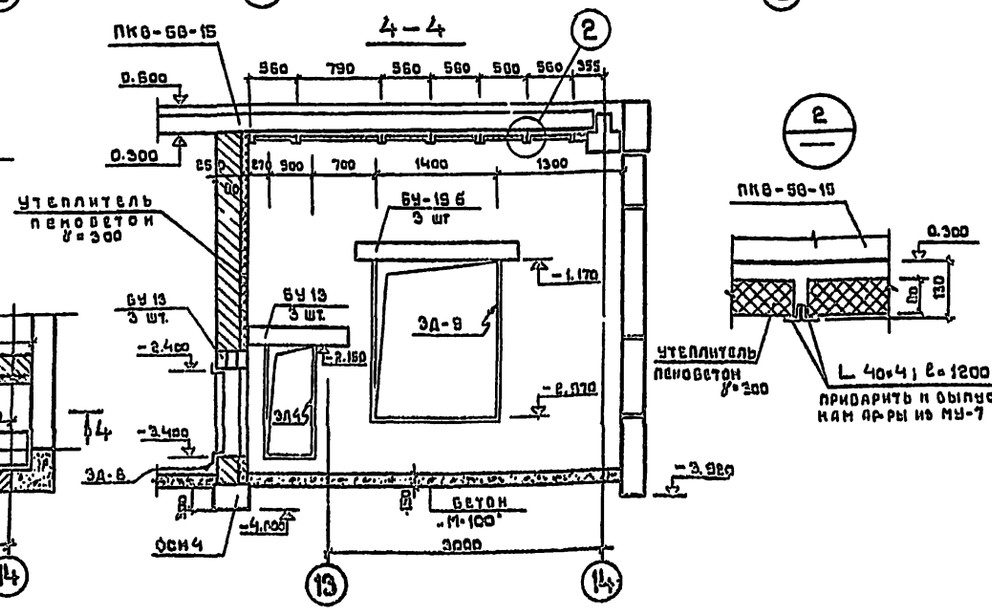

Б-Б

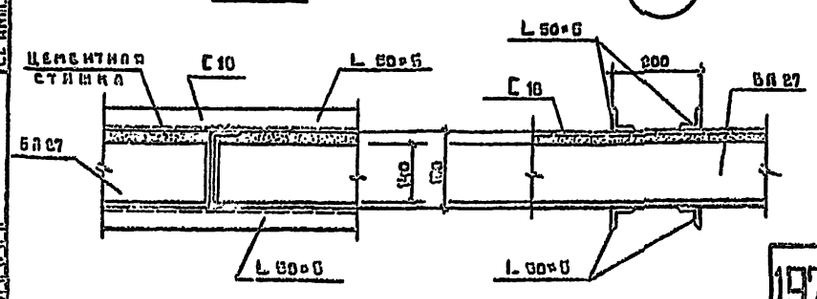

Спецификация сборного железобетона

№ п/п	Наименование элемента	Марка элемента	Вес кг.	Кол. шт	Каталог серия
1	Перемычки	6П 24	385.0	13	серия 1.139-1 вып. 1
2	——,——	6П 27	350.0	25	——,——
3	——,——	6У 13	85.0	12	——,——
4	——,——	6 13	26.0	6	——,——
5	——,——	6У 19б	130.0	3	——,——
6	——,——	6П 13	80.0	1	——,——
7	Блоки	Фсм 4	309.0	20	1.116-1 Выпуск. 1

Спецификация металла

№ п/п	Профиль	ГОСТ и марка стали	ГОСТ	Длина м	Кол. на шт.	Вес кг	Примечание
1	С 10	В ст.3 кп2	8240-72	13.8	—	285.0	
2	L 90×9	——,——	8509-72	140.5	—	555.0	
3	L 40×4	——,——	——,——	16.8	—	40.7	

Спецификация металлических изделий

№ п/п	Наименование	Марка	Кол. на шт.	№ альбома	Лист проекта
1	Изделие металлическое	3Д-4	3	XI	ПМ-4
2	——,——	3Д-8	2	——,——	——,——
3	——,——	3Д-6	1	——,——	——,——
4	——,——	3Д-7	1	——,——	——,——
5	——,——	3Д-5	1	——,——	ПМ-5
6	——,——	3Д-9	1	——,——	——,——

Примечания

1. Стены шумоглушителя снаружи и изнутри оштукатурить цементным раствором. Внутри стены зашпаклевать. Углы внутри покрыть миткалем.
2. Все закладные детали окрасить масляной краской за 2 раза.
3. Стенки камеры забора наружного воздуха утеплить пенобетоном γ=300 кг/м³ толщиной 80 мм.
4. Внутреннюю поверхность шумоглушителя окрасить масляной краской за 2 раз.
5. Кладку стен шумоглушителя вести из полнотелого красного кирпича марки „100" на растворе марки „50" с плотным заполнением швов.
6. Толщину сварных швов, кроме оговоренных, в проекте принимать по наименьшей толщине свариваемых элементов.

1976	Сельский дом культуры с залом на 300 мест, с административными помещениями (в конструкциях ИИ-04)	Конструкции шумоглушителя. План, разрезы, узлы и детали.	Типовой проект 262-12-151	Альбом 0	Лист КЕОВ

Состав проекта: Отд. №2 Сандетов, Снаров; Отд. №3 Сандетов, Снаров

Зрелищных зданий и спортивных сооружений в мкн Бастрецова

Рук. раст. Милашевский; Гл. инж. проект. Ленотьев; Гл. арх. пр-ти Пугаенкин; Гл. инж. пр-ти Гришин; Ст. инж. Морозова; Гл. спец. Горячев; Конс. Балашова

План воздухоза: орного канала

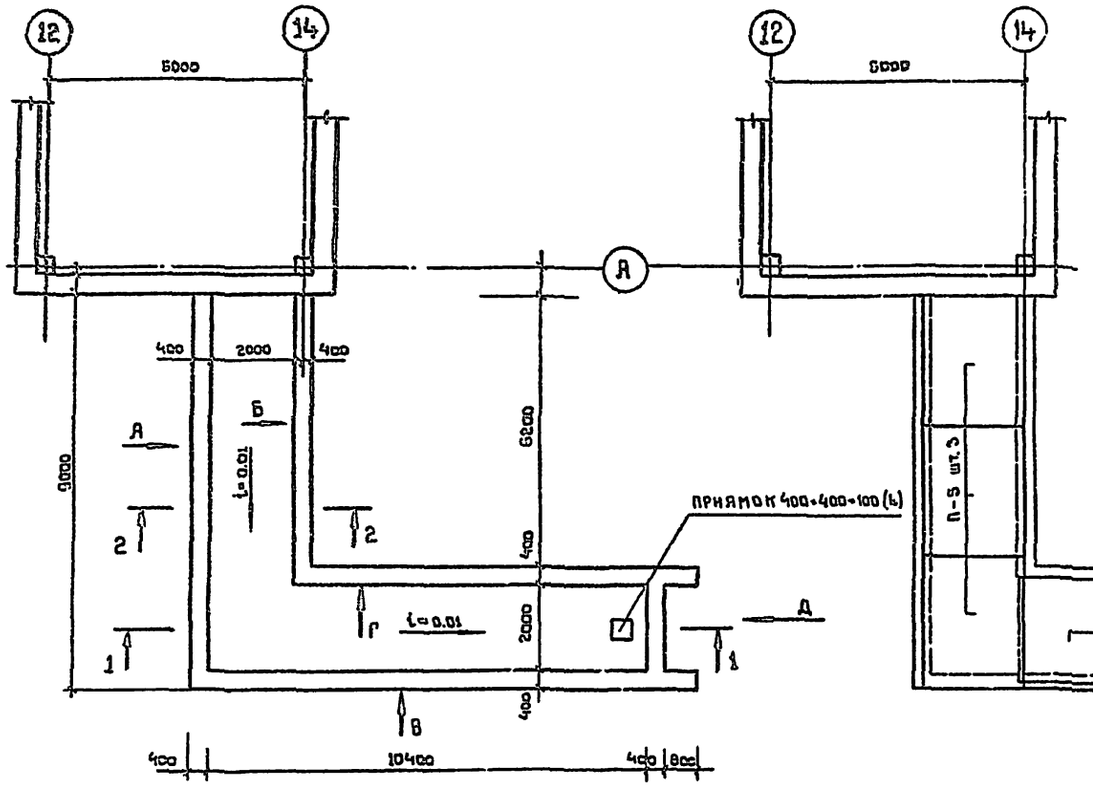

План перекрытий канала

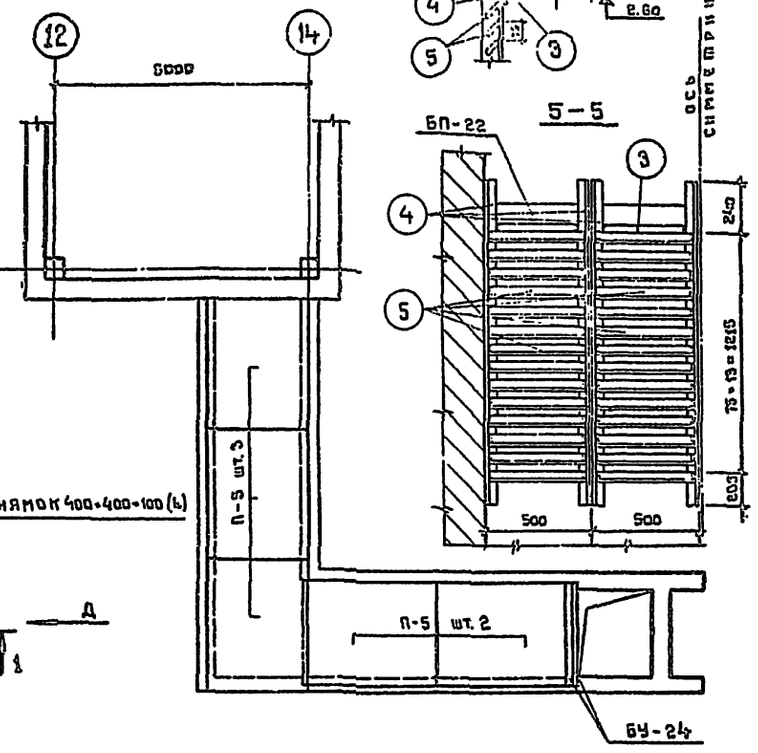

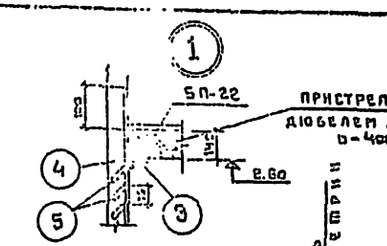

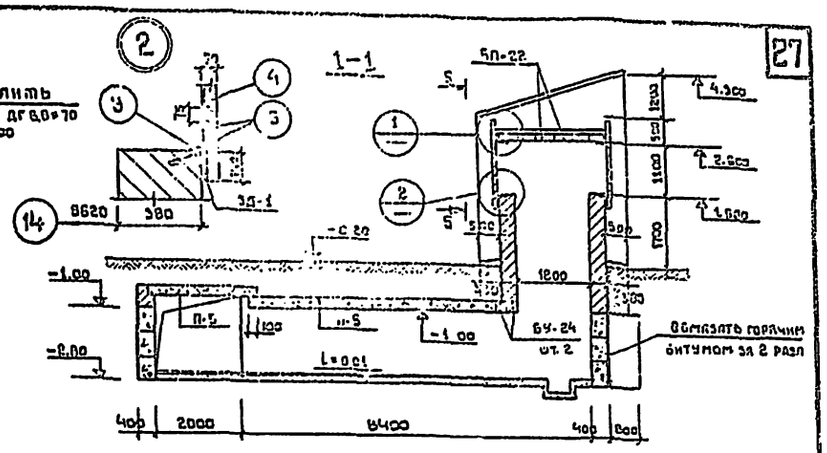

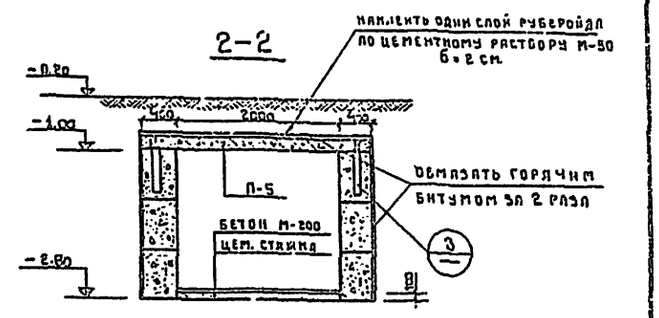

Спецификация сборных железобетонных элементов

№ поз.	Наименование элемента	Марка элемента	Вес Кг	Кол-во шт.	Каталог серия
1	Стеновой блок	ФС-4	1300	40	1.416-1
2	——"——	ФС-4-8	415	23	——"——
3	Плита перекрытия	П-5	2380	5	ИС-01-04 Вып.2
4	Перемычки	БУ-24	335	2	1.139-1
5	——"——	БП-22	295	6	——"——

Спецификация металлических изделий на одну марку

Марка эл-та	№ поз	Профиль	Марка стали	Длина мм	К-во шт.	Вес Кг: 1 поз.	Вес Кг: всех	Вес Кг: марка	Примечание. ГОСТ
Анкер (14 шт)	1	∟ 100×10	Ст3 кп2	600	1	7.32	7.32	12.05	8509-72
	2	I N 10	——"——	500	1	4.73	4.73		8239-72
Воздухозаборная шахта	3	∟ 50×5	——"——	2000	4	7.54	30.16	331.1	8509-72
	4	∟ 80×50×5	——"——	1500	16	7.50	120.0		8510-72
	5	— 50×80	——"——	490	112	1.54	172.5		103-57 *
	6	Уголки сетки	——"——	4.4 м.п.	—	—	0.4		12.04-66
	7	ЗД-1	——"——		8	4.2	33.6		Альбом VI КМ-1

Развертка стены по А

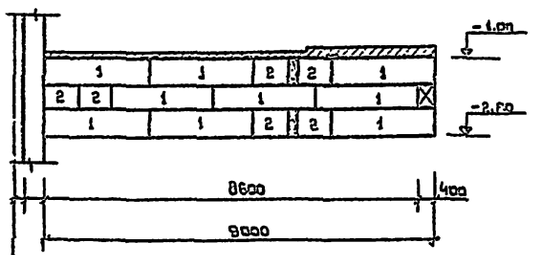

Развертка стены по В

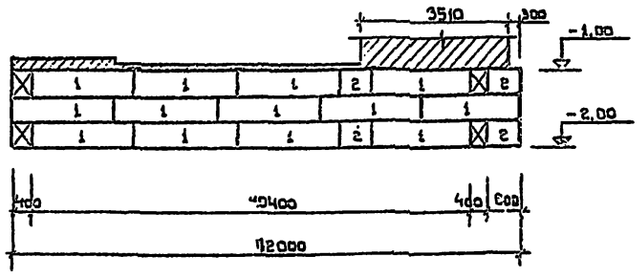

А

Развертка стены по Б

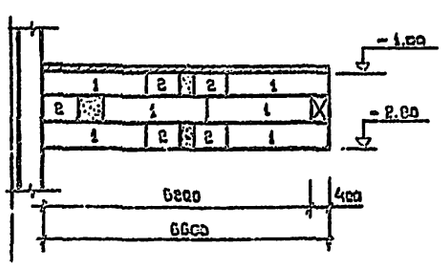

Развертка стены по Г

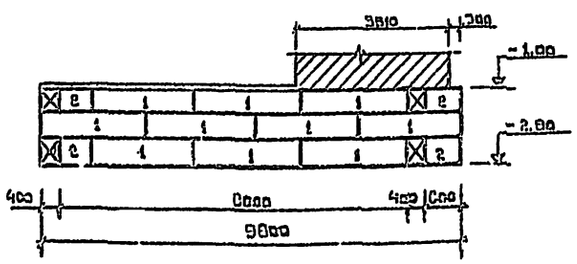

Я

Развертка стены по Д

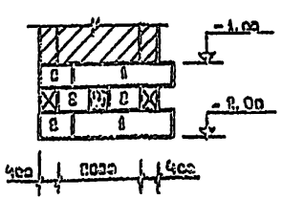

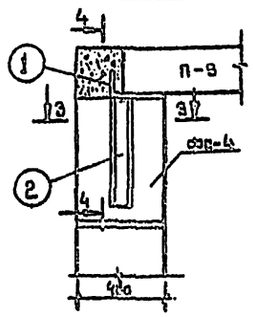

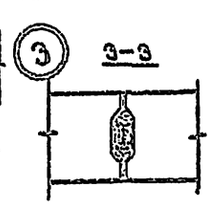

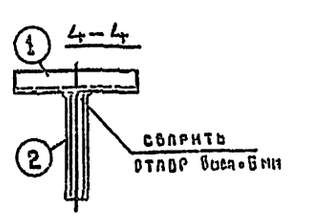

Примечание

Работать совместно с листом ИС-02.1; АС-01

1976	Сельский дом культуры с залом на 300 мест, с административными помещениями / в конструкциях ИИ-04/	План канала воздухозаборной шахты. Воздухозаборная шахта	Типовой проект 262-12-151	Альбом I	Лист ИС-020

4496-01 28

Формат А2

Разработан: Зрелищные здания и спортивные сооружения крытые. Проект. Гл. инж. проекта Б.С. Незенцева. Рук. пласт. Гл. инж. пласт. Гл. арх. пласта. Гл. инж. пр-та. Рук. гр. инж. Проектировал Леонтьев. Нач. сект. Гл. инж. Гончаренко. Рук. Сергеев. Нормоконтр. Горюнова. Согласовано. Инв. № подл. | Подп. и дата | Взам. инв. №

МУ-01

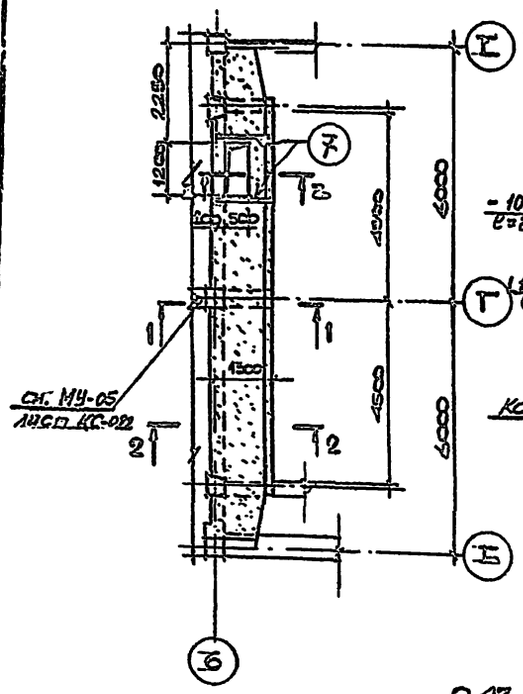

1 – 1

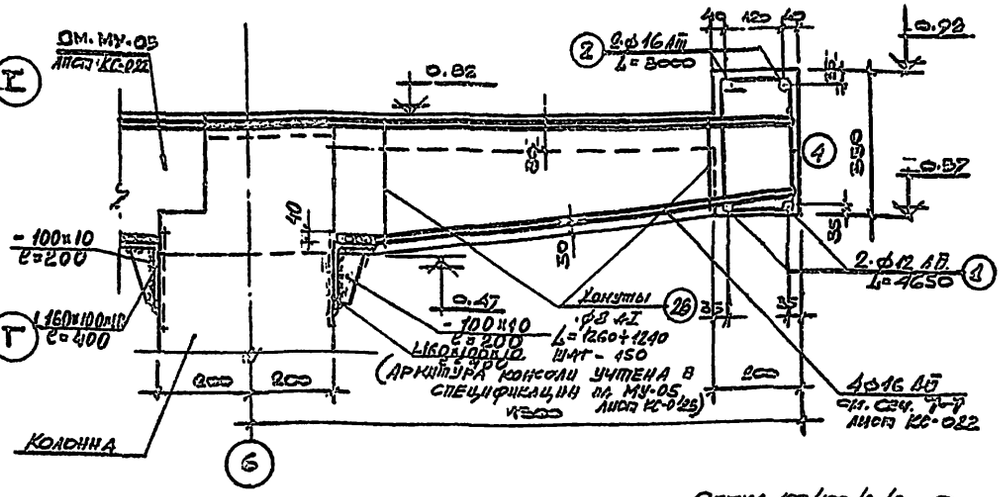

3 – 3

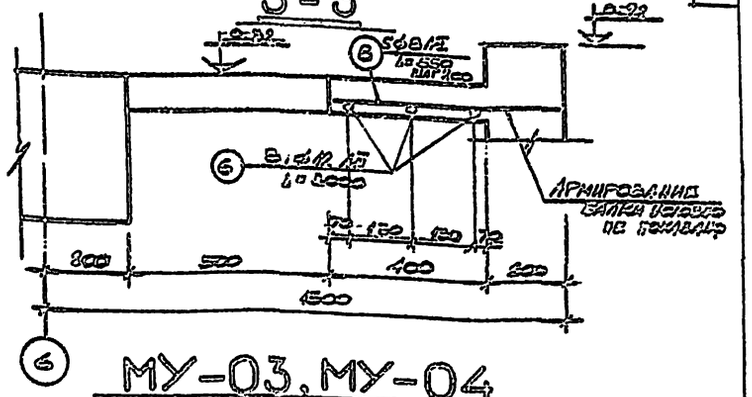

МУ-03, МУ-04

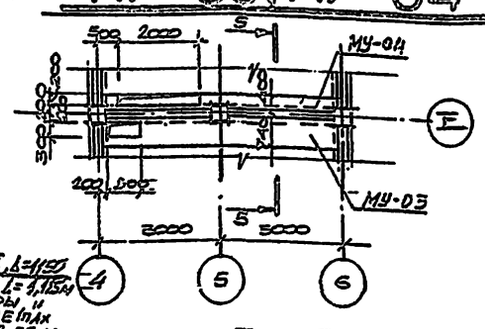

2 – 2

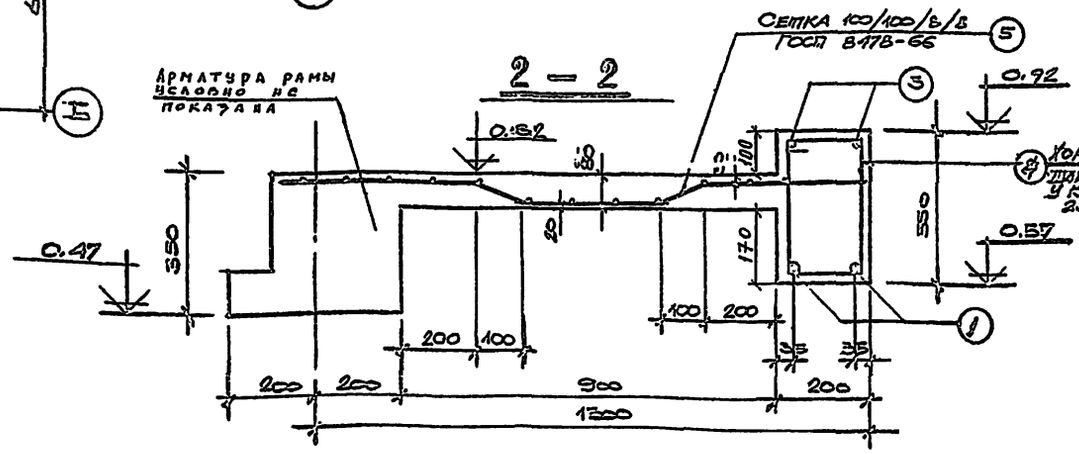

МУ-02

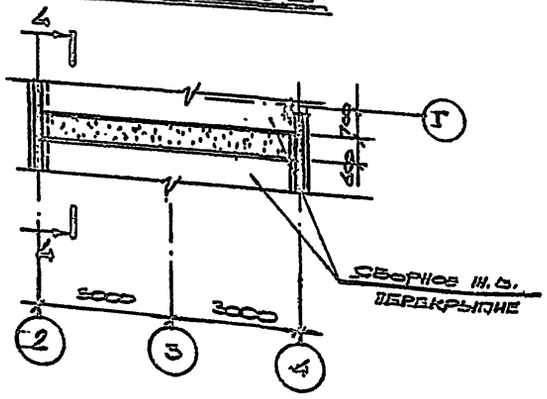

4 – 4

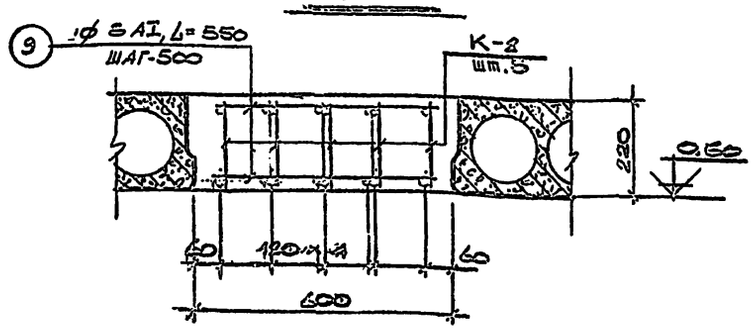

5 – 5

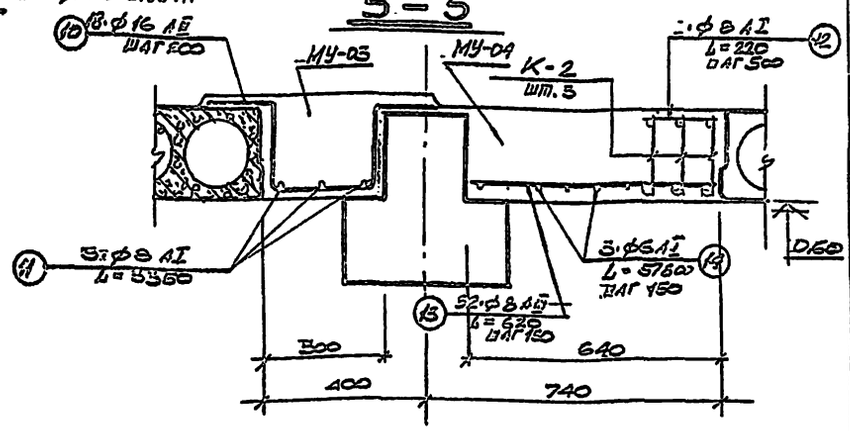

Примечания.

1. Маркировки монолитных участков см. на плане перекрытия на чертеже КС-018.
2. Данный лист читать совместно с листами КС-022 и КС-025

1976	Сельский дом культуры с залом на 300 мест и административными помещениями (в конструкциях МУ-04)	Монолитные участки МУ-01 ÷ МУ-04. Сечения.	Типовой проект 262-12-151	Альбом 0	Лист КС-021

Зрелищных зданий и спортивных сооружений. Павильон. Б.С. Нежинцева. Москва.

Гл. инж. проекта — Комиссар
Гл. инж. мастерской — Собеседная
Гл. архитектор — Документация
Гл. конструктор — Стр. чертежи
Гл. арх. пр. — Ф. Ли
Гл. инж. пр. — Ф. Ли
Рук. мастерской — Михайлова
Ст. техник — Белова
Ст. техник — Ф. Ли
Ст. техник — Ф. Ли
Ст. техник — Ф. Ли

МУ-05

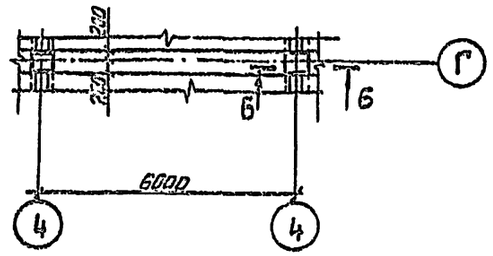

План оркестровой ямы

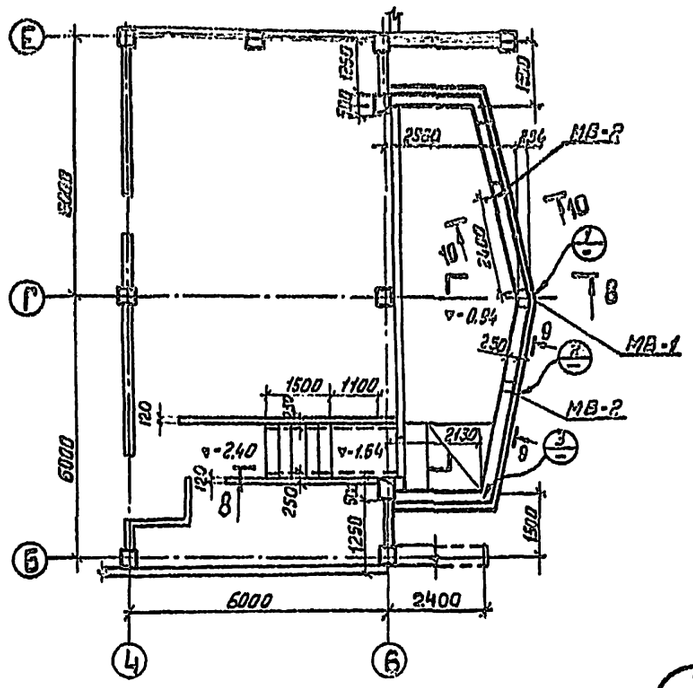

8 – 8

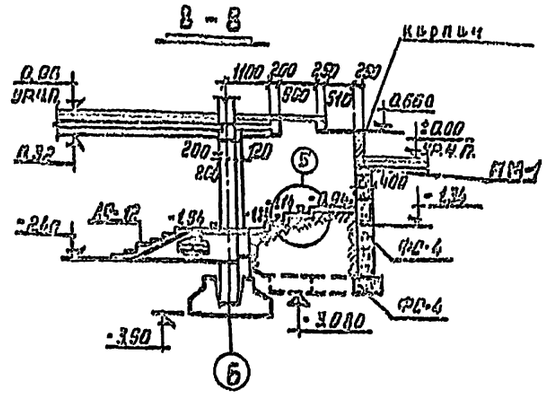

9 – 9

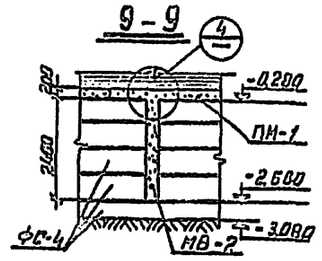

10 – 10

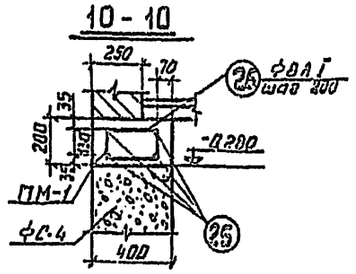

6 – 6

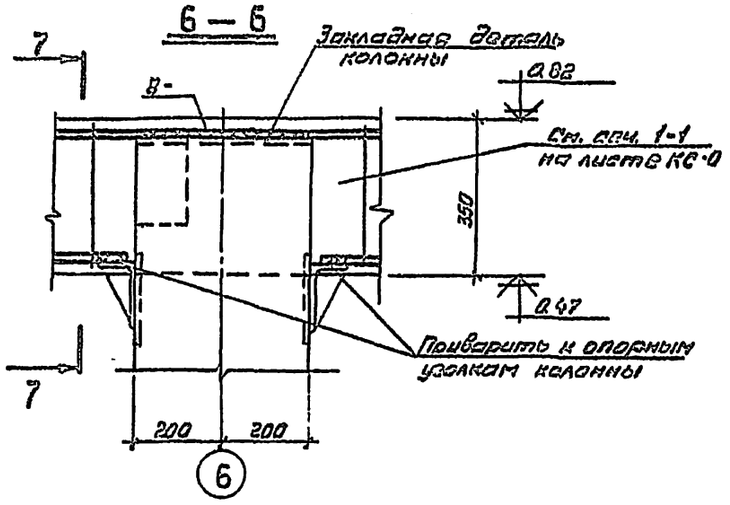

7 – 7

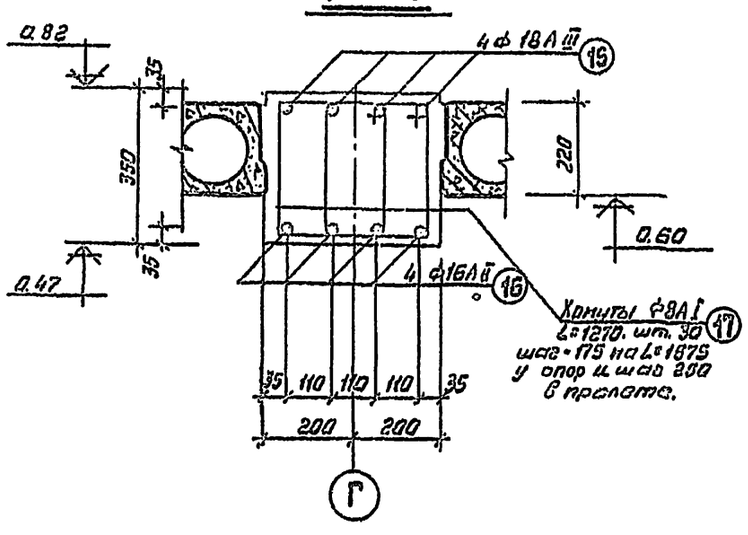

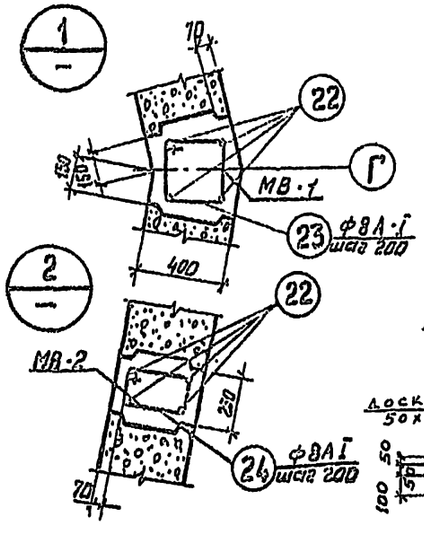

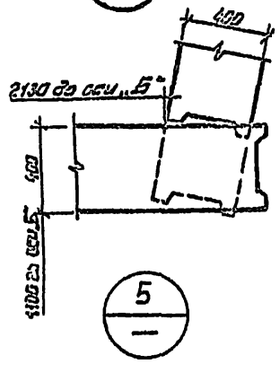

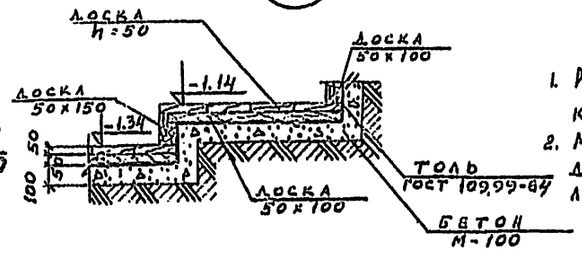

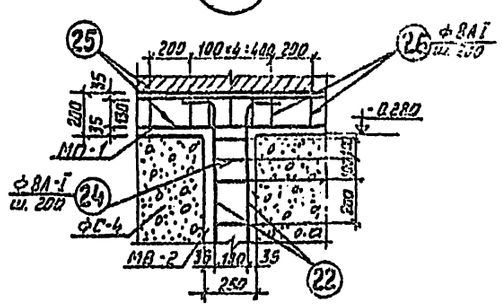

Примечания

1. Работать совместно с листами КС-021 и КС-023.
2. Маркировка монолитных участков дана на плане перекрытия на листе КС-013.

1976	Сельский дом культуры с залом на 300 мест и административными помещениями. Конструкции 111-07	Монолитный участок. МУ-05, сечения. План оркестровой ямы. Узлы, сечения.	Типовой проект 262-12-151	Альбом 0 часть	Лист КР-022

Инв. № подл. | Подпись и дата | Взам. инв. №

Авторы: Г.Г. Ортынский, Г.Н. Кейсам, Б.С. Мезенцева

Госстрой СССР. Гражданпроект

МУ-06

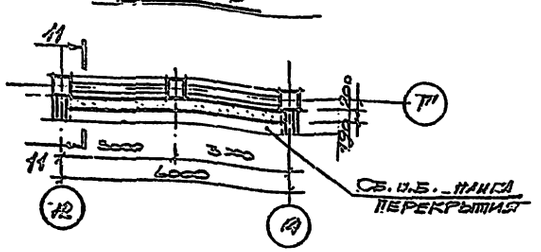

11 - 11

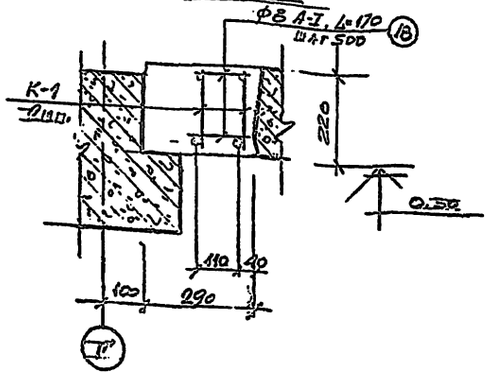

МУ-07

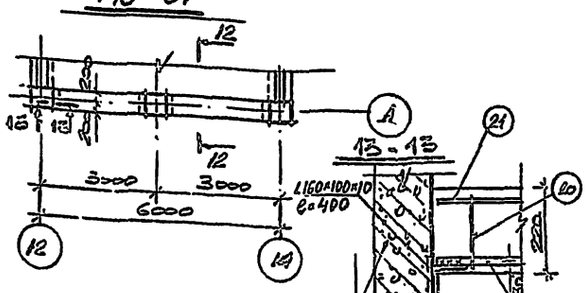

12 - 12

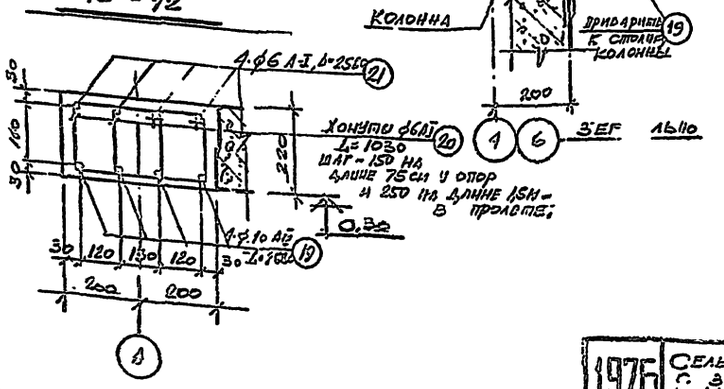

Спецификация и выборка стали на один элемент

Марка элемента	№№ поз.	Эскиз	Ø или сечение мм	Длина 1 поз. мм	К-во шт.	Общая длина м	Выборка стали: Ø, сеч. мм	Выборка стали: общ. длина м	Выборка стали: общ. вес кг
1	2	3	4	5	6	7	8	9	10
МУ-01	1	4650	Ф12 АIII	4650	4	18,6	Ф16 АII	6,0	9,5
	2	3000	Ф16 АII	3000	2	6,0	Ф12 АIII	32,8	29,1
	3	3500	Ф10 АIII	3500	4	14,0	Ф10 АI	14,0	8,6
	4	200, 80, 140	Ф8 А-I	1150	60	69,0	Ф8 АI	71,8	28,4
	5	сетка 100/100/8/8 ГОСТ 8478-66	Ф8 А-II	–	–	11,5 м²	сетка 100/100/8/8	11,5 м²	93,9
	6		Ф12 АIII	3000	5	9,0	Итого: 169,0 кг		
	7		Ф12 АIII	1800	4	5,2			
	8		Ф8 А-I	550	5	2,75			
МУ-02	–	К-2, шт. 5, см. лист КС-22					К-2, шт. 5		50,3
	9	—	Ф8 АI	550	26	14,3	Ф8 АI	14,3	7,3
							Итого: 57,6		
МУ-03	10	150, 150, 150	Ф16 А-II	750	18	13,5	Ф16 АII	13,5	21,4
	11	3350	Ф8 А-I	3350	3	10,1	Ф8 АI	10,1	4,0
							Итого: 25,4		
МУ-04	12	220	Ф8 АI	220	24	5,5	Ф8 АIII	19,8	7,8
	13	620	Ф8 АIII	620	32	19,8	Ф8 АI	5,3	2,1
	14	5780	Ф6 АI	5780	3	17,4	Ф6 АI	17,4	3,7
	–	К-2, шт. 3, см. лист КС-22					К-2, шт. 3		30,2
							Итого: 43,8		
МУ-05	15	7070	Ф18 АII	7070	4	28,3	Ф18 АII	28,3	56,6
	16	—	Ф16 АII	6570	4	22,2	Ф16 АII	26,5	42,0
	17	330, 300, 250	Ф8 А-I	1270	30	38,2	Ф8 АI	37,0	18,6
							Итого: 117,2		
	27	—	Ф16 АII	1070	4	4,3			
	28	330, 300, 250	Ф8 А-I	1260÷1810	7	8,8			
МУ-06	–	К-1, шт. 2, см. лист КС-22					К-1, шт. 2		21,2
	18	170	Ф8 А-I	170	29	4,1	Ф8 АI	4,1	1,6
							Итого: 22,8		

1	2	3	4	5	6	7	8	9	10
МУ-07	19	2580	Ф10 АIII	2580	4	10,3	Ф10 АIII	10,3	6,5
	20	340, 2165, 340	Ф6 АI	1630	34	35,0	Ф6 АI	46,3	10,1
	21	2580	Ф6 АI	2580	4	10,3	Итого:		16,6
МВ-1	22		Ф12 АIII	2800	4	11,2	Ф12 АIII	11,2	10,0
	23	125, 1250, 125	Ф8 АI	1250	14	17,5	Ф8 АI	17,5	6,9
							Итого:	16,9	
МВ-2	22	см. выше	Ф12 АIII	2800	4	11,2	Ф12 АIII	11,2	10,0
	24	300, 115, 300	Ф8 АI	950	19	13,3	Ф8 АI	18,3	5,2
							Итого:	15,2	
ПМ-1	25	4880	Ф12 АIII	4880	4/8	39,2	Ф12 АIII	39,2	35,0
	26	350, 1250, 350	Ф8 АI	850	53	45,0	Ф8 АI	45,0	17,8
							Итого:	52,8	

Расход материалов

Марка элемента	Расход бетона на 1 эл-т м³	Марка бетона	К-во эл-тов	Общий объем бетона м³	Расход металла на 1 эл-т кг	Расход металла на 1 м³ бетона, кг	Общий расход металла, кг
МУ-01	1,5:7	200	1	1,57	169,0	107,5	169,0
МУ-02	0,7	200	1	0,72	57,6	80,3	57,6
МУ-03	0,118	200	1	0,18	25,1	141,0	25,4
МУ-04	0,90	200	1	0,90	43,8	48,7	43,8
МУ-05	0,82	200	1	0,82	117,2	144,0	117,2
МУ-06	0,36	200	1	0,36	22,8	63,4	22,8
МУ-07	0,46	200	1	0,46	16,1	35,7	16,1
МВ-1	0,29	200	2	0,29	16,9	58,4	116,8
МВ-2	0,5	200	1	0,50	15,2	30,4	30,4
ПМ-1	0,78	200	1	0,78	52,8	67,8	67,8

Спецификация сборных железобетонных эл-тов

№ поз.	Наименование элемента	Марка элемента	Вес кг	Кол-во шт	Каталог серия
1	Стеновой блок	ФС-4	1300	30	1.116-1

Примечания.

1. Работать совместно с листами КС-021 и КС-022.
2. Маркировка монолитных участков дана на плане перекрытия на листе КС-015.

1976	Сельский дом культуры с залом на 300 мест и административными помещениями (в конструкциях ин-0.1).	Монолитные участки МУ-06 и МУ-07, сечения. Спецификация арматуры; таблица расхода материалов на монолитные участки.	Типовой проект 262-12-151	Альбом 0	Лист КС-025

Инв. № подл. | Подп. и дата | Взам. инв. №

Архитектурно-строительная часть

Главный архитектор проекта Г.А. Шмидт

Главный инженер проекта Г.А. Шмидт

Начальник отдела Г.А. Шмидт

Руководитель группы Г.А. Шмидт

Архитектор Г.А. Шмидт

Конструктивная часть

Главный инженер проекта Г.А. Шмидт

Руководитель группы Г.А. Шмидт

Конструктор Г.А. Шмидт

Типовой проект сельского дома культуры с залом на 300 мест и административными помещениями (в конструкциях ин-0.1)

Типовой проект спортивных сооружений

Главный архитектор проекта Г.А. Шмидт

Главный инженер проекта Г.А. Шмидт

Руководитель группы Г.А. Шмидт

Архитектор Г.А. Шмидт

Конструктивная часть

Главный инженер проекта Г.А. Шмидт

Руководитель группы Г.А. Шмидт

Конструктор Г.А. Шмидт

Москва

Сводная спецификация сборных железобетонных элементов

Наименование	Серия	Альбом выпуск	Марка	Вес m	Количество (шт) по проекту	Количество (шт) по привязке
1	2	3	4	5	6	7
Фундаменты для колонн с сечен. 40×40	ИИ-04-1	3	Ф - 13	2.60	8	
			Ф - 17	3.60	20	
			Ф - 20	5.20	20	
Фундаменты под кир. пичн. стены	1.112-1	1	Ф - 16	2.47	2	
Бетонные блоки для стен подвала	1.116-1	1	ФС 5	1.63	17	
			ФС 5 - 8	0.52	35	
			ФС 4	1.30	86	
			ФС 4 - 8	0.415	47	
			ФСН 4	0.305	39	
			ФСН 6	0.460	10	
			ФС 6 - 8	0.620	3	
Подвальные панели	ИИ-04-9	доп. к вып. 4	П - 60 - 6	2.10	4	
			П - 60 - 9 - 2	3.09	8	
			П - 60 - 15	5.25	5	
			П - 57 - 9	2.84	2	
			П - 57 - 15	4.85	1	
			П - 30 - 6	1.05	10	
			П - 30 - 9	1.51	23	
			П - 30 - 15	2.57	16	
			П - 27 - 6	0.91	2	
			П - 27 - 15	2.17	3	
			П - 27 - 9	1.25	2	
	Альбом VI	ИЖ-65	П - 30 - 15 - 10н	2.13	2	
		—"—	П - 30 - 15 - 11н	2.46	1	
		ИЖ-66	П - 30 - 15 - 12н	1.21	1	
		ИЖ-64	П - 30 - 6 - 10н	0.49	1	
	ИИ-04-5	доп. к вып. 4	П - 45 - 9 - 2	1.57	2	
Цокольные панели	ИИ-04-5	доп. к вып. 4	Ц - 57 - 6л	1.02	1	
			Ц - 57 - 6пр	1.02	2	
			Ц - 30 - 6	0.53	11	
	—	VI.127-63	Ц - 30 - 6 - 10н	0.25 / 0.27	1	
	ИИ-04-5	доп. к вып. 4	Ц - 27 - 6л	0.47	3	
			Ц - 27 - 6пр	0.47	2	
			ЦО - 60 - 21	3.38	1	
			ЦУ - 2 - 6	0.12	8	
			Ц - 60 - 6	1.06	12	

1	2	3	4	5	6	7
Плиты перекрытия каналов	ИИ-04-4	2	П - 5	2.38	5	
	1.243-2	—	ПТП-12.5-8-6	0.095	24	
			ПТП-12.5-11-9	0.196	104	
			ПТП-12.5-16-14	0.448	1	
			ПТП-12.5-13-13	0.338	4	
Лотки	1.219-2	—	Л 12.5 - 9 - 14.9	0.52	4	
			Л 12.5 - 30 - 6.4	0.713	6	
			Л 12.5 - 30 - 11.9	1.61	25	
			Л 12.5 - 15 - 11.9	0.805	1	
			Л 12.5 - 9 - 11.9	0.47	13	
			Л 12.5 - 30 - 16.9	1.90	3	
			Л 12.5 - 15 - 16.9	0.94	2	
			Л 12.5 - 9 - 16.9	0.56	1	
Лестничные марши	ИИ-04-7	1	ЛИ-29-14-9	1.02	2	
	1.155-1	1	ЛС - 14н	0.078	9	
			ЛС - 14к	0.111	9	
Опорная плита	ИИ-03-02	108	ОП 5 - 2	0.045	8	
Ступени	1.155-1	1	ЛС - 14	0.15	38	
			ЛС - 14б	0.115	1	
			ЛС 12 - 17	0.13	19	
			ЛС 12 - 17б	0.105	2	
			ЛС - 11 - 17	0.110	13	
Проступи	ИИ-04-14	3	СТ - 1а	0.045	2	
	ИИ-04-7	1	СТ - 1	0.048	8	
Перемычки	1.139-1	1	БП - 24	0.325	13	
			БП - 27	0.360	26	
			БУ - 13	0.085	15	
			БУ - 15	0.105	4	
			БУ - 19б	0.130	3	
			БУ - 24	0.335	2	
			БУ - 24б	0.160	2	
			Б - 13	0.025	10	
			БП - 13	0.025	71	
			БП - 22	0.295	5	
Плиты перекрытия	ИИ-04-4	20	ПК8-28.15п	1.29	3	
			ПК8-28.12	1.00	1	
			ПР8-28.15с	1.19	1	
	ИИ-04-4	21	ПР 8 - 58.15с	1.87	2	
			ПК 8 - 58.15п	1.86	5	
			ПК 12.5-58.12	1.420	8	

1	2	3	4	5	6	7
Плиты перекрытия	ИИ-04-4	21	ПК 12.5-58.15с	1.85	2	
			ПК8-58.12	1.42	6	
			ПК8-58.15с	1.65	2	
			ПК12.5-58.15	1.89	2	
			ПК8-58.15	1.89	8	
Колонны	Альбом VI	ИЖ-25	КР-433-24-10	1,64	1	
		ИЖ-26	КР-442-24-10	2,00	1	
		ИЖ-27	КР-442-24-11	—"—	1	
		ИЖ-1	КНК-433-24-10	1.91	1	
		ИЖ-2	КНК-433-24-11	—"—	2	
		ИЖ-3	КНК-433-24-13	—"—	1	
		ИЖ-4	КНК-433-24-15	—"—	1	
		ИЖ-5	КНК-433-24-16	—"—	1	
			КНК-433-24-17	—"—	1	
		ИЖ-6	КНК-433-24-18	—"—	1	
			КНК-433-24-19	—"—	1	
		ИЖ-7	КНК-433-24-21	—"—	1	
		ИЖ-8	КНК-433-24-22	—"—	1	
		ИЖ-9	КНК-433-24-23	—"—	3	
			КНК-433-24-24	—"—	1	
			КНК-433-24-25	—"—	3	
		ИЖ-10	КНК-433-24-27	—"—	1	
		ИЖ-11	КНК-433-24-28	—"—	1	
		ИЖ-17	КНК-433-40-11	—"—	1	
	Альбом VI	ИЖ-12	КНР-433-24-10	—"—	3	
		ИЖ-13	КНР-433-24-11	1.94	1	
		ИЖ-13а	КНР-433-24-12	—"—	1	
		ИЖ-14	КНР-433-24-14	—"—	1	
		ИЖ-14	КНР-433-24-16	—"—	1	
		ИЖ-15	КНР-433-24-17	—"—	1	
			КНР-433-24-18	—"—	1	
			КНР-433-24-20	—"—	2	
		ИЖ-16	КНР-433-24-21	—"—	2	
		ИЖ-17	КНР-433-24-25	1.94	3	
		ИЖ-17	КНР-433-24-26	—"—	2	
		ИЖ-18	КНР-433-40-10	—"—	1	
		ИЖ-18	КНР-433-40-11	—"—	1	
		ИЖ-17	КНР-433-40-12	—"—	1	

1976 Сельский дом культуры с залом на 300 мест и административными помещениями /в конструкциях ИИ-04/

Сводная спецификация ниже отм. ± 0,00

Типовой проект	Альбом	Лист
262-12-151	0	ИС-024

Здания и спортивных сооружений имени Б.С. Мезенцева

Москва

1	2	3	4	5	6	7
Колонны	Альбом VI	НЖС-19	КНЦ-442-34-10	2.27	1	
		НЖС-20	КНЦ-442-34-11	—"—	1	
		НЖС-19	КНЦ-442-34-12	—"—	1	
		НЖС-21	КНЦ-442-34-13	—"—	1	
		НЖС-21	КНЦ-442-34-14	—"—	1	
		НЖС-22	КНЦ-442-34-15	—"—	1	
		НЖС-10	КНР-442-34-10	2.05	2	
		НЖС-25	КНР-442-34-11	—"—	1	
			КНР-442-34-12	—"—	1	
		НЖС-24	КНР-442-34-13	—"—	1	
			КНР-442-34-14	—"—	3	
		НЖС-4	КНР-442-34-15	—"—	1	
Ригели	ИИ-04-3	3 ч. I	Р2-90-56	4.95	2	
			Р2-72-56	—"—	3	
			Р2-72-26	0.83	8	
			Р2-52-56	1.95	1	
	ИИ-04-3	3 ч. II	Р2-72-56в	—"—	1	
			Р2-72-26в	0.83	4	
			Р2-72-26т	—"—	3	
			Р2-52-56т	1.95	6	
	Альбом VI	НЖС-57	Р2-72-56-10	—"—	6	
		НЖС-60	Р2-72-56-15	—"—	8	
		НЖС-61	Р2-72-26-10	0.83	5	

Сводная спецификация металла

№ п/п	Профиль	Длина м	Вес кг	Примечание
1	2	3	4	5
Балки	двутавровые по ГОСТ 8239-72			
1	I 20	3.6	151.0	В Ст3 кп2
2	I 14	4.0	55.0	—"—
3	I 10	7.0	66.2	—"—
Уголки неравнобокие по ГОСТ 8510-72				
4	L 125×80×8	0.50	7.04	В Ст3 кп2
5	L 80×50×5	24.0	120.0	—"—
Уголки равнобокие по ГОСТ 8509-72				
5	L 100×10	8.4	102.0	В Ст3 кп
6	L 50×5	150.5	575.1	—"—
7	L 40×4	16.8	40.7	—"—
8	L 75×8	18.0	171.0	—"—
Сталь полосовая по ГОСТ 103-57*				
	64×8	0.26	1.09	В Ст3 кп2
10	80×5	59.0	185.0	—"—

1	2	3	4	5
Швеллеры по ГОСТ 8240-72				
11	[18	26.96	440.0	В Ст 3 кп2
12	[14	6.56	78.4	—"—
13	[10	22.0	169.0	—"—
Сталь круглая по ГОСТ 2590-71				
14	ф 8	36.0	14.3	В Ст3 кп2
Тканая сетка по ГОСТ 12184-66				
15	№ 7	73,4 м²	139,4 кг	

Сводная спецификация монолитных железобетонных элементов

№ п/п	Наименование элементов	Марка бетона	Кол-во штук	Расход материалов: Сталь (кг) B-I	A-I	A-II	A-III	Ст-3	Бетон м³	Лист проект.
1	2	3	4	5	6	7	8	9	10	11
1	ФН-1	200	1	4,30	22,12	55,88	—	—	2,37	КС-03
2	ФМ-2	—"—	1	7,56	37,32	103,02	47,34	—	8,41	КС-04
3	ФМ-3	—"—	1	7,56	32,98	92,99	89,44	—	7,3	КС-03
4	ФМ-4	—"—	1	4,30	24,74	150,49	41,92	—	7,32	КС-05
5	ФМ-5	—"—	1	7,56	37,32	30,38	21,24	—	8,68	КС-04
6	ФМ-6	—"—	1	7,56	37,92	74,25	47,34	—	3,88	КС-05
7	ФМ-7	—"—	1	7,56	37,32	39,55	47,34	—	5,06	КС-04
8	ФН-8	—"—	1	—	—	—	20,00	—	0,925	КС-02
9	ФН-9	—"—	1	—	—	—	14,92	—	0,646	КС-02
10	ФМ-10	—"—	2	—	—	—	8,88	—	0,82	—"—
11	ФМ-11	—"—	4	—	—	—	97,44	—	3,780	—"—
12	ФН-12	—"—	10	—	—	—	42,40	—	8,24	—"—
13	МП-1	—"—	1	—	41,60	—	72,00	—	2,31	КС-010
14	МП-2	—"—	1	—	13,40	—	17,30	—	1,22	—"—
15	МП-3	—"—	1	—	30,9	—	48,0	—	1,84	—"—
16	МУ-01	—"—	1	93,4	28,4	—	47,2	—	1,57	КС-021
17	МУ-02	—"—	1						0,72	—"—
18	МУ-03	—"—	1	—	4,0	—	21,4	—	0,18	—"—
19	МУ-04	—"—	1						0,90	—"—
20	МУ-05	—"—	1	—	18,6	—	98,6		0,82	КС-022
21	МУ-06	—"—	1	—		—			0,36	КС-023
22	МУ-07	—"—	1	—	10,1	—	6,3	—	0,46	—"—
23	МУ-08	—"—	1	—	—	—	38,7	—	2,45	КС-011
24	МУ-09	—"—	1	—	10,77	—	14,0	—	0,396	КС-011
25	МУ-010	—"—	1	—	20,66	—	14,0	—	0,48	КС-011
26	МУ-011	—"—	1	—	12,1	—	14,0	—	0,234	КС-011
27	Монолитные участки подколонников	—"—	—	—	—	—	50,0	—	0,3	КС-015
28	МВ-1	—"—	2	—	13,8	—	20,0	—	0,29	КС-022
29	МВ-2	—"—	1	—	5,2	—	10,0	—	0,50	—"—
30	ПМ-1	—"—	1	—	17,6	—	35,0	—	0,78	—"—

Сводная спецификация металлических изделий

Наименование изделий	Каталог	Альбом Лист проекта	Марка	Вес марки кг	Кол-во шт по проекту	Кол-во шт по привязке
1	2	3	4	5	6	7
Закладные детали	Альбом VI	КМ-1	ЗД-1	4.20	28	
		КМ-2	ЗД-2	18.59	2	
		КМ-3	ЗД-3	9.23	1	
		КМ-4	ЗД-4	15,67	3	
		КМ-4	ЗД-5	10,38	2	
			ЗД-6	13,65	1	
			ЗД-7	26,04	1	
		КМ-5	ЗД-8	14,35	1	
			ЗД-9	27,78	1	
		КМ-1	ЗД-10	7.66	4	
	Альбом О	КО 1-09	М-1	113.84	6	
			М-2	146.84	2	
			М-3	167.74	1	
			М-4	253.28	1	
	Альбом VI	КМ-2	ИМ-1	59.42	5	
			ИМ-2	79.04	1	
		КМ-1	ИМ-3	155.8	1	
Анкеры						
			Анкерные болты Ф20	8.88	4	
Ограждения	1.256-4	—	ОА-9-3	21.44	1	
			ОА-1	—	2	
			ОА-2	—	1	
			ОПВ-30-3	38.51	1	
			ОПВ-18-3	27.07	1	
			ОПВ-12-3	18.46	1	
Монтажные детали	НИ-04-10 вып.		ММН-3	0,46	20	
			ММН-4	0,47	20	

Изм.	Кол. уч.	Лист	№ док.	Подпись	Дата	
Разраб.		Золков				
Нач. отд.		Кудеяров				
Гл. архитектор		Кудеяров				
Гл. инженер		Кудеяров				
Н. контр.		Кудеяров				

1975 | Сельский дом культуры с залом на 500 мест и административными помещениями в с. Константиновка Николаевской обл. | Сводная спецификация. Ось отм. ±0.00 | Типовой проект 262-12-151 | Альбом О | Лист КС-025

14396-01 (33)

gost.e-ecolog.ru