ТИПОВОЙ ПРОЕКТ

124-87-151.87

12,13,14-ЭТАЖНЫЙ ОДНОСЕКЦИОННЫЙ 65-КВАРТИРНЫЙ ЖИЛОЙ ДОМ

СО СТЕНАМИ ИЗ КИРПИЧА

АЛЬБОМ IV

ИЗДЕЛИЯ ЗАВОДСКОГО ИЗГОТОВЛЕНИЯ:

ИЗДЕЛИЯ ЖЕЛЕЗОБЕТОННЫЕ И БЕТОННЫЕ-ИЖ4.1-1

ИЗДЕЛИЯ МЕТАЛЛИЧЕСКИЕ-ИМ1.1-1

ИЗДЕЛИЯ ДЕРЕВЯННЫЕ-ИД1.1-1

РАЗРАБОТАН ПРОЕКТНЫМ ИНСТИТУТОМ
„ДОНБАССГРАНДАНПРОЕКТ"

„gost.e-ecolog.ru

Приказ N=7 от 26.02.87г.

ц. 3-38

КФ ЦИТП инв. N9650/4

Привязан

Инв. №

ТИПОВОЙ ПРОЕКТ
124-87-151.87
12,13,14-ЭТАЖНЫЙ ОДНОСЕКЦИОННЫЙ 65-КВАРТИРНЫЙ ЖИЛОЙ ДОМ ИЗДЕЛИЯ ЖЕЛЕЗОБЕТОННЫЕ И БЕТОННЫЕ-ИЖ41-1

Ведомость чертежей

Лист	Наименование	Примечание
1	Перечень чертежей	
2	Пояснительная записка.	
3	Данные для испытания изделий	
4	Панель перекрытия ПК 42.10-6т-1; перемычки ПБ1, ПБ2. Ступень балкона СБ6	
5	ПК63.15-4АIVт-и-а, ПК63.15-4АIVт-и, ПК63.15-6АIVт-и-а, ПЛП-1.	
6	Балконная плита ПБК1. Арматурный блок АБК-1	
7	Балки Б1-Б3	
8	Арматурные блоки АБ1÷АБ3	
9	Блоки БВЛ1 ÷ БВЛ5	
10	Блоки БВЛ6 ÷ БВЛ7	
11	Панель перекрытия ПК 42.10-6т-1, перемычки ПБ1 ПБ2, ПБ21-а-1, 5ПБ27-а-1, 5ПБ27-27-а-2. Ступень балкона СБ6 Сборочный чертеж.	
12	Плиты перекрытий ПК63.15-4АIVт-и-а, ПК63.15-4АIVт-и ПК63.15-6АIVт-и-а. Плита лоджии ПЛП-1, плита балконная ПБК33.12-5а-1, блоки БВЛ1÷БВЛ7. Сборочный чертеж.	
13	Плита балконная ПБК-1. Арматурный блок АБ1. Сборочный чертеж.	
14	Балки Б1÷Б3. Сборочный чертеж.	
15	Ведомость расхода стали на железобетонные элементы.	

(2)

Нач. Апр.	Ростинцев		
Гл. Констр.	Польшин		
Гл. Ат.	Вигдергауз		
ГИП	Фомарцев		
Рук. гр.	Пристинский		
Разраб.	Гайдаш		
Провер.	Пристинский		
Н. контр.	Пристинский		

т.п. 124-87-151.87 ИЖ41-1

65кв. 12,13,14эт жилой дом со стенами из кирпича.

Перечень чертежей.

Стадия	Лист	Листов
Р	1	

ДОНБАССГРАЖДАНПРОЕКТ г. ДОНЕЦК

Привязан

Инв. № подл. | Подпись и дата | Взам. инв. №

9650/4 Инв. №

Согласовано

Инв. № подл. | Подпись и дата | Взам. инв. №

Общая часть

Рабочие чертежи железобетонных изделий из тяжёлого бетона разработаны для 65квартирного 12,13,14этажного жилого дома со стенами из кирпича

Документация на разработку железобетонных изделий состоит из двух комплектов чертежей:

ИЖ 4.1-1, куда входят опалубочные чертежи изделий, арматурные блоки, схемы армирования и узлы-опалубочные и арматурные, ведомость расхода стали, пояснительная записка.

ИМ1-1, куда входят арматурные изделия.

При разработке изделий учтены требования ГОСТ 13015.1-81, 13015.2-81, 13015.3-81 „Конструкции и изделия бетонные и железобетонные сборные."

Каждое изделие, в соответствии с требованием ЕСКД, представлено комплектом тех. документации, состоящей из спецификации документов сборочных единиц и изделий, материалов на изделие, спецификации документов и сборочных единиц и деталей на арматурный блок изделия, сборочного чертежа изделия, сборочного чертежа арматурного блока.

На всех документах в графе „обозначение" указывается номер серии, наименование комплекта чертежей, номер листа в этом комплекте. В графе „наименование" этой же строки приводится наименование сборочной единицы или детали.

При разработке железобетонных изделий приняты следующие основные полажения:

1. Изготовление изделий предусмотрено горизонтальным способом формования.

2. Армирование изделий производится сварными арматурными блоками или раздельно сетками, каркасами, отдельными стержнями.

3. Распалубка изделий производится при достижении бетоном не менее 70% прочности от проектной марки.

Техническое описание для ПК 42.10-6Т-1, ПК63.15-6АIV-и ПК 63.15-4АIV-и-а, ПК63.15-4АIV-и смотри серию 1.141-1 в. 60, в 64 соответственно.

Конструкция изделий:

Железобетонные изделия изготавливаются из тяжёлого бетона класса В 15. Марки бетона по морозостойкости и водонепроницаемости:

ПБКI – F200, W4

ПЛПI – F150, W2

ПБ1, ПБ2, СБ6 – F100, W2

ПК42.10-6Т-1, БВЛI-:-БВЛ7, ПК63.15-6АIV-и-н,

ПК63.15-4АIV-и-а, ПК63.15-4АIV-н-F50.

Открытые поверхности ПБКI, ПЛПI должны быть подготовлены под окраску. На открытые поверхности закладных деталей ПБКI, ПЛПI должно быть нанесено металлическое цинковое покрытие толщиной не менее 50мм.

Указания по маркировке изделий, правилам приемки и заводским испытаниям, складированию, транспортированию и монтажу смотри для:

ПБКI – серию 1.137.1-9 в.1

ПЛПI – серию 1.137.1-8 в.1

ПБI, ПБ2 – серию 1.038.1-1 в.1.

Расчётные схемы, нагрузки, данные для испытания для ПБКI, ПЛПI, ПБI, ПБ2, БI-:-Б3 смотри лист 3

3

9650/4

Нач. АПР	Толстиков		т.п. 124-87-151.87		ИЖ 4.1-1	
Гл. конс.	Польшин					
ГАП	Вуйдегеер		65-кв. 12,13,14-эт. жилой дом со стенами из кирпича.		Стадия	Лист	Листов
ГИП	Тимаркаев				Р	2	
Рук. гр.	Ефетюков		Пояснительная записка		ДОНБАССГРАЖДАНПРОЕКТ г. Донецк		
Разраб.	Лебедев						
Провер.	Пристинский						
Н. контр.	Пристинский						

Проверка прочности

Характер разрушения

Марка изделия	1. Текучесть стали продольной растянутой арматуры в нормальном сечении до наступления раздробления бетона сжатой зоны $c=1.25$	2. Текучесть стали растянутой, продольной и поперечной арматуры в наклонном сечении до наступления раздробления бетона сжатой зоны над наклонной трещиной $c=1.4$	3. Разрыв продольной растянутой арматуры $c=1.6$	4. Раздробление бетона сжатой зоны в нормальном и наклонном сечении до наступления текучести стали $c=1.6$

Величина контрольной разрушающей нагрузки, при которой

Марка изделия	Изделия признаются годными: с учетом собственного веса q кгс/м², p кгс/п.м.	Изделия признаются годными: за вычетом собственного веса q кгс/м², p кгс/п.м.	Требуется повторное испытание: с учетом собственного веса q кгс/м², p кгс/п.м.	Требуется повторное испытание: за вычетом собственного веса q кгс/м², p кгс/п.м.	Изделия признаются годными: с учетом собственного веса q кгс/м², p кгс/п.м.	Изделия признаются годными: за вычетом собственного веса q кгс/м², p кгс/п.м.	Требуется повторное испытание: с учетом собственного веса q кгс/м², p кгс/п.м.	Требуется повторное испытание: за вычетом собственного веса q кгс/м², p кгс/п.м.	Изделия признаются годными: с учетом собственного веса q кгс/м², p кгс/п.м.	Изделия признаются годными: за вычетом собственного веса q кгс/м², p кгс/п.м.	Требуется повторное испытание: с учетом собственного веса q кгс/м², p кгс/п.м.	Требуется повторное испытание: за вычетом собственного веса q кгс/м², p кгс/п.м.
ПБК1	$q\geq 1075$ $P_1\geq 294$ $P_2\geq 75$	$q\geq 516$	$968\leq q<1075$ $265\leq P_1<294$ $68\leq P_2<75$	$464\leq q<516$	$q\geq 1236$ $P_1\geq 329$ $P_2\geq 84$	$q\geq 578$	$1112\leq q<1236$ $296\leq P_1<329$ $77\leq P_2<84$	$520\leq q<578$	$q\geq 1376$ $P_1\geq 376$ $P_2\geq 96$	$q\geq 660$	$1239\leq q<1376$ $338\leq P_1<376$ $86\leq P_2<96$	$594\leq q<660$	$q\geq 860$ $P_1\geq 235$ $P_2\geq 60$	$q\geq 413$	$q<860$ $P_1<235$ $P_2<60$	$q<413$
ПБ1	$P\geq 4788$	$P\geq 4668$	$4300\leq P<4318$	$4200\leq P<4668$	$P\geq 5363$	$P\geq 5228$	$4827\leq P<5363$	$4705\leq P<5228$	$P\geq 6150$	$P\geq 5975$	$5517\leq P<6150$	$5376\leq P<5975$	$P\geq 3830$	$P\geq 3734$	$P<3830$	$P<3734$
ПБ2	$P\geq 2810$	$P\geq 2690$	$2530\leq P<2810$	$2420\leq P<2690$	$P\geq 3147$	$P\geq 3013$	$2832\leq P<3147$	$2712\leq P<3013$	$P\geq 3597$	$P\geq 3443$	$3237\leq P<3597$	$3099\leq P<3443$	$P\geq 2248$	$P\geq 2152$	$P<2248$	$P<2152$
Б1	$P\geq 24625$	$P\geq 23715$	$22163\leq P<24625$	$21343\leq P<23715$	$P\geq 27560$	$P\geq 26560$	$24822\leq P<27560$	$23000\leq P<26560$	$P\geq 31520$	$P\geq 30355$	$28368\leq P<31520$	$27320\leq P<30355$	$P\geq 19700$	$P\geq 18972$	$P<19700$	$P<18972$
Б2	$P\geq 19525$	$P\geq 19045$	$17573\leq P<19525$	$17140\leq P<19045$	$P\geq 21868$	$P\geq 21330$	$19681\leq P<21868$	$19200\leq P<21330$	$P\geq 24992$	$P\geq 24378$	$22493\leq P<24992$	$21940\leq P<24378$	$P\geq 15620$	$P\geq 15256$	$P<15620$	$P<15256$
Б3	$P\geq 5500$	$P\geq 5215$	$4950\leq P<5500$	$4692\leq P<5215$	$P\geq 6160$	$P\geq 5840$	$5544\leq P<6160$	$5256\leq P<5840$	$P\geq 7040$	$P\geq 6675$	$6336\leq P<7040$	$6007\leq P<6675$	$P\geq 4400$	$P\geq 4170$	$P<4400$	$P<4170$

Проверка жесткости и трещиностойкости

Марка	Контрольная нагрузка за вычетом собственного веса $q_{доп}$ кгс/м² $p_{доп}$ кгс/п.м	$f_{прод}$ / $f_{пред}$ %	Прогиб от контрольной нагрузки за вычетом собственного веса $f_к$, мм	Прогибы измеренные (мм) при которых: изделия признаются годными	Прогибы измеренные (мм) при которых: требуется повторное испытание	Контрольная ширина раскрытия трещин мм.
ПБК1	$q=372$, $P_1=214$, $P_2=50$	26	3.6	4.32	$4.32 < H0 \leq 4.68$	0.25
ПБ1	$P=3334$	84	5.1	6.12	$6.12 < H0 \leq 6.63$	
ПБ2	$P=1900$	28	1.1	1.32	$1.32 < H0 \leq 1.43$	
Б1	$P=17900$	21	3.6	4.2	$4.2 < H0 \leq 4.55$	
Б2	$P=14200$	9	0.7	0.84	$0.84 < H0 \leq 0.91$	
Б3	$P=3926$	21	0.3	0.36	$0.36 < H0 \leq 0.39$	

Схема испытаний Б1÷Б3

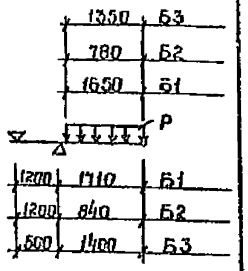

Принятые нагрузки

Марка элемента	Обозначение нагрузки	Нагрузка нормативная: Распределенная кгс/м²	Нагрузка нормативная: Сосредоточенная кгс/п м	Нагрузка: Распределенная кгс/м²	Расчетная: Сосредоточенная кгс/п м
ПБК1	q	747		860	
	P_1		214		235
	P_2		50		60
Б1	P		17900		19700
Б2	P		14200		15620
Б3	P		3926		4400
ПБ1	P		3430		3830
ПБ2	P		2000		2250

Схема испытаний ПБК1

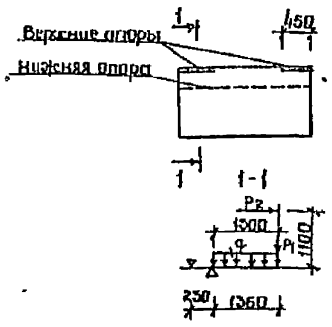

Схема испытаний ПБ1, ПБ2

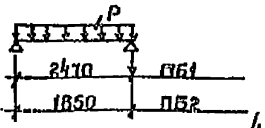

4

9650/4

Инв.№ подл. | Подпись и дата | Взам.инв.№

Формат	Зона	Позиция	Обозначение	Наименование	Кол-во	Примеч. масса ед в кг
				ПК 42 10-6Т-1		
				Документация:		
			лист 11	Сборочный чертеж		
			1141-1 60 0000 ТО	Техническое описание		
				Ведомость расхода стали		
			1141-1 60. 4000-05	Сборочные единицы и детали		
				Переменные данные		
				Детали		
		5	ГОСТ 5781-82	Ф 10 А III L = 1500	2	0.93кг
		6	ГОСТ 6727-80	Ф 4 ВрI L = 940	2	0.09кг
				Материалы:		
			ГОСТ 7473-85	Бетон тяжелый кл В15	0 88	$м^3$
				ПБ1		
			лист 11	Сборочный чертеж		
				Сборочные единицы		
			ИМ 1.1-1 лист 33	Каркас К 33	1	13.67
				Материалы:		
			ГОСТ 7473-85	Бетон тяжелый кл В20	0 09	$м^3$
				Показатели:		
				Масса стали	13 67	кг

Формат	Зона	Позиция	Обозначение	Наименование	Кол-во	Масса ед в кг примеч
				ПБ 2		
			лист 11	Сборочный чертеж		
				Сборочные единицы:		
		1	ИМ 1.1-1 лист 41	Каркас К32	1	3.61
				Материалы:		
			ГОСТ 7473-85	Бетон тяжелый кл В15	0.07	$м^3$
				Показатели:		
				Масса стали	3.61	кг
				СБ 6		
			лист 11	Сборочный чертеж		
				Сборочные единицы:		
		1	ИМ 1.1-1 лист 41	Каркас К 31	1	0 22
				Материалы:		
			ГОСТ 7473-85	Бетон тяжелый кл В15	0.01	$м^3$
				Показатели:		
				Масса стали	0,22	

5

Нач АПМ	Толстичев	
Гл.констр	Польшин	
ГАП	Вигдергауз	
ГИП	Тимарцев	
Рук гр	Пристинский	
Разраб	Ситуха	
Провер	Донстинский	
Н.контр.	Пристинский	

т.п. 124-87-151.87 ИМ 4.1-1

65-кв 12,13,14-эт жилой дом со стенами из кирпича

Стадия	Масса	Масштаб
Р		

Лист 4 Листов

Панель перекрытия ПК 42 10-6Т-1; перемычки ПБ1; ПБ 2 Ступень балкона СБ6

ДОНБАССГРАЖДАНПРОЕКТ г Донецк

9550/4

Инв. № подл. | Подпись и дата | Взам. инв. №

Формат	Зона	Поз	Обозначение	Наименование	Кол.	Масса ед. в кг
				ПК63.15-4АIV т-и-а		
				(ПК63.15-4АIV т-и)		
				Документация:		
			лист 12	Сборочный чертеж		
			1.141-1.64 000 ТО	Техническое описание		
			1.141-1.64 000 РМ лист 9	Ведомость расхода стали		
			1.141-1.64 200-12	Сборочные единицы и детали		
				Переменные данные		
				Детали		
			ГОСТ 6727-80	Ф5ВрI L:600	8	0.09 кг
				Материалы		
			ГОСТ 7473-85	Бетон класса В.15	1,55	(1.54) м3
				ПК63.15-6АIV т-и-а		
				Документация		
			лист 12	Сборочный чертеж		
			1.141-1.64 000 ТО	Техническое описание		
			1.141-1.64 000 РМ лист 9	Ведомость расхода стали		
			1.141-1.64 200-06	Сборочные единицы и детали		
				Переменные данные		
				Детали		
			ГОСТ 6727-80	Ф5ВрI L:600	8	0.09 кг
				Материалы:		
			ГОСТ 7473-85	Бетон класса В.15	1,55	м3

Формат	Зона	Поз	Обозначение	Наименование	Кол.	Масса ед. в кг.
				ПЛП1		
				Документация:		
			лист 12	Сборочный чертеж		
			лист 15	Ведомость расхода стали		
				Сборочные единицы		
		1	ИМ 1.1-1 лист 42	Каркас К40	2	1.88
		2	1.137.1-8,1 0020-03	К10	4	0.16
		3	1.137.1-8,1. 0040	К12	19	0.17
		5	ИМ 1.1-1 лист 44	Сетка С14	1	2.68
		6	лист 45	С15	1	1.17
		7	1.137.1-8,1 0130	Изделие закладное М1	2	0.45
		9	1.137.1-8.1 0160-01	Петля строповочная П2	4	0.70
				Детали:		
		10	ГОСТ 6727-80	Ф5ВрI L:2440	2	0.35
		12	1.137.1-8.1 0002-13	Т.14	19	0.02
				Материалы:		
			ГОСТ 7473-85	Бетон класса В15	0.40	м3
				Марка по морозостойкости F 150		
				Марка по водонепроницаемости W2		

6

Нач. АПП	Толстинов	
Гл. конст.	Польшин	
ГАП	Вигдергауз	
ГИП	Тимарцев	
Рук. гр.	Пристинский	
Разраб.	Оболенцева	
Провер.	Пристинский	

т.п. 124-87-151.87 ИЖ4.1-1

65 кв. 12, 13, 14 эт. жилой дом со стенами из кирпича

Стадия	Масса	Масштаб
Р		

Лист 5 Листов

ПК63.15-4АIV т-и-а; ПК63.15-4АIV т-и; ПК63.15-6АIV т-и-а; ПЛП1

Донбассгражданпроект г. Донецк

Инв. № подл. | Подпись и дата | Взам. инв. №

Формат	Зона	Поз	Обозначение	Наименование	Кол.	Примечание
				ПБК 1		
12			лист 13	Сборочный чертеж		
12			лист 13	Узлы		
12			лист 15	Ведомость расхода стали		
				Сборочные единицы и детали		
12			лист 13	Арматурный блок АБ1	1	
12				Пробки деревянные	4	
				Материалы.		
			ГОСТ 7473-85	Бетон класса В15	0,55	м³
				Пробки деревянные.	0,0012	м³
				Марка по морозостойкости F200		
				Марка по водонепроницаемости W4		
				Масса плиты.	1410	кг.
				Масса стали	39,47	кг.

Формат	Зона	Поз	Обозначение	Наименование	Кол	Примечание Масса ед. кг
				АБК 1		
			лист 13	Сборочный чертеж		
12			Серия 1.137.1-9, вып 1	Узлы 2, 3, 4, 5		
				Сборочные единицы и детали		
12	1		Серия 1.137.1-9, вып 1	Петля строповочная П1	2	0,57
12	2		—"—	—"— П2	2	0,57
12	3		—"—	П3	2	0,46
12	4		ГОСТ 5781-82	Ф10АI; L=250	4	0,15
12	5		ИИ 1.1-1 лист 44	Сетка С12	1	12,9
12	6		лист 44	С13	1	8,07
12	7		серия 1.137.1-9, вып. 1	Изделие закладное МС1	4	0,45
12	8		—"—	—"— МС4	3	4,14
12	9		—"—	Стержень гнутый СГ2	6	0,08

9650/13

Нач. Отд.	Толстиков	
Гл. конст.	Польшин	
ГАП	Виноградова	
ГИП	Чиморуев	
Рук. гр.	Приступкин	
Разраб.	Гойдаш	
Провер.	Приступкин	
Н. контр.	Приступкин	

Т.П. 124-87-151.87 Альб. 4.1-1

65-кв 12,13,14-эт. жилой дом со стенами из кирпича.

Стадия: Р | Масса | Масштаб

Лист 6 | Листов

Балконная плита ПБК1 Арматурный блок АБК1

ДонбассГражданПроект г. Донецк

Инв. № подл. | Подпись и дата | Взам. инв. №

Формат	Зона	Поз.	Обозначение	Наименование	Кол.	Примечание
				Б1		
А3			лист 14	Сборочный чертеж		
А3			лист 15	Ведомость расхода стали		
				Сборочные единицы и детали		
А3			лист 8	Арматурный блок АБ1	1	
				Материалы:		
			ГОСТ 7473-85	Бетон класса В15, F100, W2	0.76	м3
				Показатели		
				Масса изделия	1.9	т
				Масса стали	78,20	кг
				Б2		
А3			лист 14	Сборочный чертеж		
А3			лист 15	Ведомость расхода стали		
				Сборочные единицы и детали		
А3			лист 8	Арматурный блок АБ2	1	
				Материалы:		
			ГОСТ 7473-85	Бетон класса В15, F100, W2	0.27	м3
				Показатели:		
				Масса изделия	0,68	т
				Масса стали	14,16	кг

Формат	Зона	Поз.	Обозначение	Наименование	Кол.	Примечание
				Б3		
А3			лист 14	Сборочный чертеж		
А3			лист 15	Ведомость расхода стали		
				Сборочные единицы и детали:		
А3			лист 8	Арматурный блок АБ3	1	
				Материалы:		
			ГОСТ 7473-85	Бетон класса В15, F100, W2	0.33	м3
				Показатели:		
				Масса изделия	0.83	т
				Масса стали	24.83	кг

8

Нач. Апп.	Толстинский	
Гл. конст.	Полышин	
ГАП	Вигдергауз	
ГИП	Тимарцев	
Рук. гр.	Пристинский	
Разраб.	Ситуха	
Провер.	Пристинский	
Н. контр.	Пристинский	

т.п. 124-87-151.87 иж 4.1-1.

65 кв. 12,13,14-эт. жилой дом со стенами из кирпича

Стадия	Масса	Масштаб
Р		
Лист 7	Листов	

Балки Б1 ÷ Б3

Донбасс гражданпроект г. Донецк

9650/4

Инв. № подл. | Подпись и дата | Взам. инв. №

Формат	Зона	Поз.	Обозначение	Наименование	Кол.	Примечание
				Арматурный блок АБ1		
А3			лист 14	Сборочный чертеж		
				Сборочные единицы и детали		
А3		1	ИМ 1.1-1 лист 41	Каркас плоский К35	3	8,46 кг
А3		2	лист 41	К37	1	1,07 кг
		3	ГОСТ 6727-80	Стерж отд ф5ВрI L=320	34	0.05 кг
		4	ГОСТ 5781-82	ф25АIII L=2850	4	10.94 кг
		5	ГОСТ 6727-80	ф5ВрI L=490	22	0.07 кг
		6	1.038.1-1.1 170100	Анкер А1	3	1.09 кг
		7	ИМ 1.1-1 лист 15	Петля строповочная П1	1	0.66 кг
		8	лист 15	П2	1	0,82 кг
				Арматурный блок АБ2		
А3			лист 14	Сборочный чертеж		
				Сборочные единицы и детали		
А3		1	ИМ 1.1-1 лист 42	Каркас плоский К38	3	4,25 кг
		2	ГОСТ 6727-80	Стерж. отд. ф4ВрI L=360	8	8.05 кг
		3	ИМ 1.1-1 лист 15	Петля строповочная П3	1	0,63 кг
		4	лист 15	П4	1	0.54 кг
				Арматурный блок АБ3		
А3			лист 14	Сборочный чертеж		
				Сборочные единицы и детали		
А3		1	ИМ 1.1-1 лист 42	Каркас плоский К39	3	2,78 кг
		2	ГОСТ 5781-82	Стерж отд ф20АIII L=2000	3	4,93 кг
		3	ГОСТ 6787-80	ф5ВрI L=360	16	0.05 кг
		4	ИМ 1.1-1 лист 15	Петля строповочная П5	2	0,45 кг

9650/4

Формат	Зона	Поз.	Обозначение	Наименование	Кол.	Примечание

9

Нач. АПМ	Толстинсе	
Гл. конст.	Польщин	
ГАП	Вигдергауз	
ГИП	Тимарцев	
Рук. гр.	Пристинский	
Разраб.	Ситуха	
Провер.	Пристинский	
Н. контр.	Пристинский	

тп. 124-87-151.87 ИЖ 4.1-1

65-кв 12,13,14 - эт. жилой дом со стенами из кирпича

Стадия	Масса	Масштаб
Р		

Лист 8 Листов

Арматурные блоки АБ1 ÷ АБ3.

ДОНБАССГРАЖДАНПРОЕКТ г. ДОНЕЦК

Инв. № подл. | Подпись и дата | Взам. инв. №

Формат	Зона	Позиция	Обозначение	Наименование	Кол-во	Примеч
				БВЛ-1		
А3			лист 12	Сборочный чертёж.		
				Сборочные единицы:		
А3		1	ИМ 1.1-1 лист 13	Изделие закладн. М7.	1	1.58кг.
				Материалы.		
			ГОСТ 7473-85	Бетон класса В15.		0.0042м³
				Показатели:		
				Масса блока (γ=2500 кг/м³)		10.7кг.
				Масса стали		1.58кг.
				БВЛ-2		
А3			лист 12	Сборочный чертёж		
				Сборочные единицы:		
А3		1	ИМ 1.1-1 лист 14	Изделие закладн. М8.	1	2.11кг.
				Материалы:		
			ГОСТ 7473-85	Бетон класса В15		0.009м³
				Показатели:		
				Масса блока (γ=2500кг/м³)		23кг.
				Масса стали		2.11кг.
				БВЛ-3		
А3			лист 12	Сборочный чертёж.		
				Сборочные единицы:		
А3		1	ИМ 1.1-1 лист 14	Изделие закладн. М9.	1	
				Материалы:		

Формат	Зона	Позиция	Обозначение	Наименование	Кол-во	Примеч
			ГОСТ 7473-85	Бетон класса В15		0.009м³
				Показатели:		
				Масса блока (γ=2500кг/м³)		23кг.
				Масса стали:		1.58кг.
				БВЛ4		
А3			лист 12	Сборочный чертёж.		
				Сборочные единицы:		
А3		1	ИМ 1.1-1 лист 14	Изделие закладн. М10.	1	0.99кг.
				Материалы:		
			ГОСТ 7473-85	Бетон класса В15		0.0042м³
				Показатели:		
				Масса блока (γ=2500кг/м³)		10.7кг.
				Масса стали:		0.99кг
				БВЛ5		
А3			лист 12	Сборочный чертёж.		
				Сборочные единицы:		
А3		1	ИМ 1.1-1 лист 14	Изделие закладн. М11	1	1.86кг.
				Материалы:		0.0087м³
			ГОСТ 7473-85	Бетон класса В15		0.0087м³
				Показатели.		
				Масса блока (γ=2500 кг/м³)		21.75кг
				Масса стали.		1.86кг

10

9650/4

Нач. АПМ	Толстинев	
Гл. конст.	Польшин	
ГАП	Виедерсаюз	
ГИП	Тимарцев	
Рук. гр.	Пристинский	
Разраб.	Минко	
Провер.	Пристинский	
Н. контр.	Пристинский	

т.п 124-87-151.87 ИЖ 4.1-1

65-кв. 12,13,14-эт. жилой дом со стенами из кирпича.

Блоки БВЛ4-БВЛ5.

Стадия	Масса	Масштаб
Р		
Лист 9	Листов	

ДОНБАССГРАЖДАНПРОЕКТ г. Донецк

Инв. № подл. | Подпись и дата | Взам. инв. №

Формат	Зона	Поз.	Обозначение	Наименование	Кол.	Примечание
				БВЛ 6		
А3			лист 12	Сборочный чертёж		
				Сборочные единицы:		
А3		1	ИМ 1.1-1 лист 14	Изделие закладн М13	1	3.11кг
				Материалы:		
			ГОСТ 7473-85	Бетон класса В15		0.0087м³
				Показатели:		
				Масса блока из		
				бетона плотностью 2500кг/м³		21,75кг
				Масса стали.		3,11кг.
				БВЛ 7.		
А3			лист 12	Сборочный чертёж.		
				Сборочные единицы:		
А3		1	ИМ 1.1-1 лист 14	Изделие закладное М10	1	0.99кг
				Материалы:		
			ГОСТ 7473-85	Бетон тяжёлый кл. В15	0.002	м³
				Показатели:		
				Масса блока из бетона плотностью 2500кг/м³	5	кг.
				Масса стали.	0.99	кг.

Формат	Зона	Поз	Обозначение	Наименование	Кол.	Примечание

11

9650/4

Нач. АПМ	Толстинёв	
Гл. конст.	Польшин	
ГАП	Виедерсон	
ГИП	Тимарцев	
Рук. гр.	Пристиноги	
Разраб.	Ситуха	
Привер.	Пристиноги	
Н. контр.	Пристиноги	

т.п. 124-87-151.87 ИЖ 4.1-1

65-кв. 12,13,14-эт. жилой дом со стеноми из кирпича.

Блоки БВЛ6 ÷ БВЛ7.

Стадия	Масса	Масштаб
Р		

Лист 10 | Листов

ДОНБАССГРАЖДАНПРОЕКТ г. Донецк

Инв. № подл. | Подпись и дата | Взам. инв. №

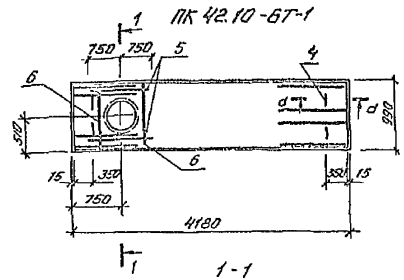

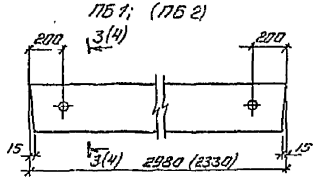

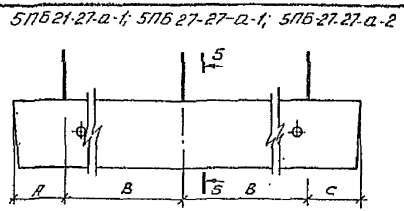

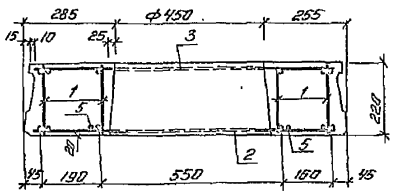

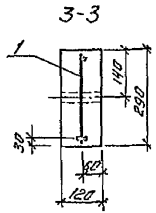

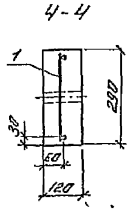

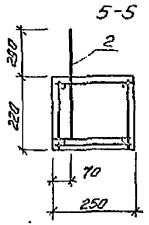

Марка	A	B	C
5ПБ 21-27-а-1	135	900	135
5ПБ 27-27-а-1	460	900	460
5ПБ 27-27-а-2	720	900	200

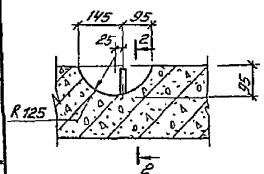

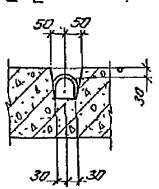

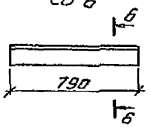

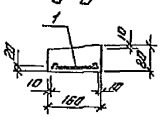

1. Перемычки 5ПБ 21-27-а-1; 5ПБ 27-27-а-1; 5ПБ 27-27-а-2 отличаются от перемычек 5ПБ 21-27-а; 5ПБ 27-27-а по серии 1.038.1-1 вып.1 привязкой анкеров.
2. В панели перекрытия ПК 42.10-6Т-1 в месте отверстия арматуру сеток разрезать и отогнуть в тело бетона.
3. Лист смотреть совместно с листом 4; 15

12
9650/4

Нач.АПМ.	Толстинов	
Гл.констр	Пальшин	
ГАП	Виедергауз	
ГИП	Тимарцев	
Рук.гр	Пристинский	
Разраб	Оболенцева	
Провер	Пристинский	
Н.контр	Пристинский	

т.п. 124-87-151.87 ИЖ4.1-1

65-кв. 12, 13, 14-эт. жилой дом со стенами из кирпича.

Стадия	Масса	Масштаб
Р		

Лист 11 Листов

Панель перекрытия ПК42.10-6Т-1 Перемычки ПБ1; ПБ2; ПБ 21-27-а-1 5ПБ27-27-а-1; 5ПБ 27-27-а-2, Ступень балкона СБ 6 Сборочный чертеж

Донбассгражданпроект г. Донецк

Инв.№ подл. | Подпись и дата | Взам.инв.№

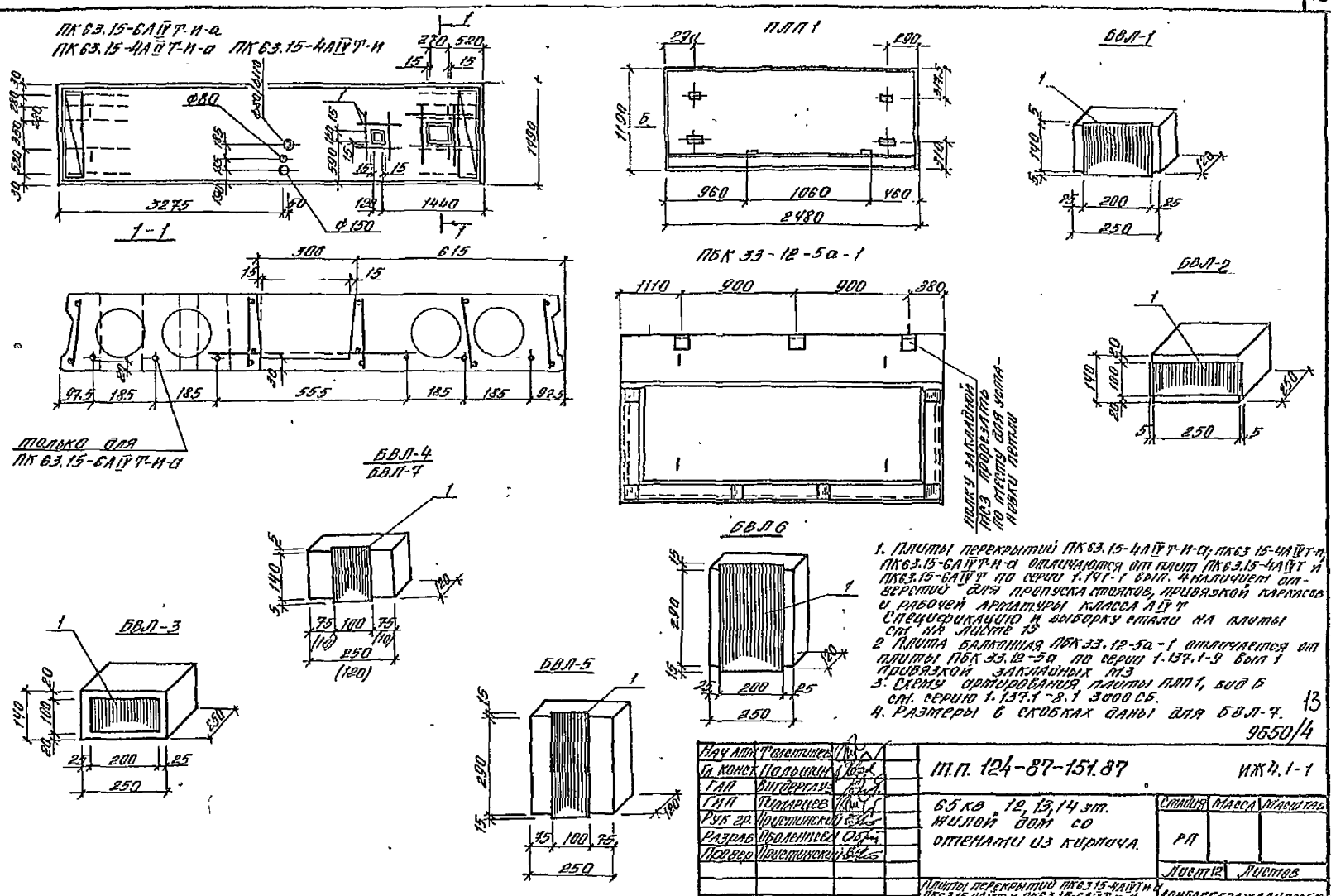

1. Плиты перекрытий ПК 63.15-4АIV Т-И-а; ПК 63.15-4АIV Т-И; ПК 63.15-6АIV Т-И-а отличаются от плит ПК 63.15-4АIV Т и ПК 63.15-6АIV Т по серии 1.141-1 вып. 4 наличием отверстий для пропуска стояков, привязкой каркасов и рабочей арматуры класса АIV Т. Спецификацию и выборку стали на плиты см. на листе 15
2. Плита балконная ПБК 33.12-5а-1 отличается от плиты ПБК 33.12-5а по серии 1.137.1-9 вып 1 привязкой закладных ПС3
3. Схему армирования плиты ПЛП 1, вид Б см. серию 1.137.1-8.1 3000 СБ.
4. Размеры в скобках даны для БВЛ-7.

13

9650/4

Нач. АПМ	Толстинцев		
Гл. конст.	Польшин		
ГАП	Вигдергауз		
ГИП	Тимарцев		
Рук. гр.	Пристинский		
Разраб.	Оболенцев		
Провер.	Пристинский		
Н. контр.	Пристинский		

т.п. 124-87-151.87 ИЖ 4.1-1

65 кв. 12, 13, 14 эт. жилой дом со стенами из кирпича.

Стадия	Масса	Масштаб
РП		
Лист 12	Листов	

Плиты перекрытий ПК 63.15-4АIV Т-И, ПК 63.15-4АIV Т-И, ПК 63.15-6АIV Т-И-а. Плита лоджии ПЛП 1; Плита балконная ПБК 33.12-5а-1; блоки БВЛ 1; БВЛ 7

ДОНБАССГРАЖДАНПРОЕКТ г. ДОНЕЦК

Инв. № подл. | Подпись и дата | Взам. инв. №

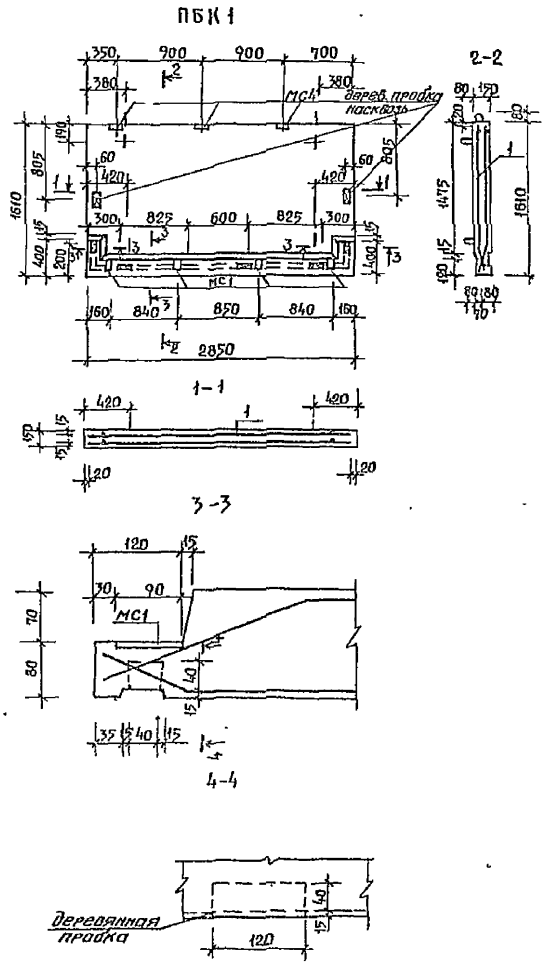

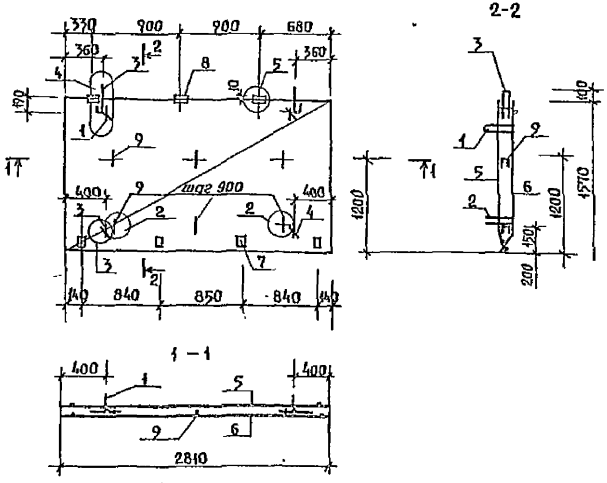

Технические указания на изделия см. серию 1.137.1-9, вып 1

9650/4 14

Нач. АПР	Толстиков		т.п. 124-87-151.87	ИЖ 4.1-1
Гл. конст.	Польшин			
ГАП	Вигдерев			
ГИП	Тимарцев		65-кв 12,13,14-эт жилой дом со стенами из кирпича.	Стадия: Р; Масса; Масштаб
Рук. ер	Пристинский			
Разраб.	Гайдаш			
Провер.	Пристинский			Лист 13; Листов
			Плита балконная ПБК1 Арматурный блок АБ1 Сборочный чертёж	ДОНБАССГРАЖДАНПРОЕКТ г. Донецк
Н. контр.	Пристинский			

Инв. № подл. | Подпись и дата | Взам. инв. №

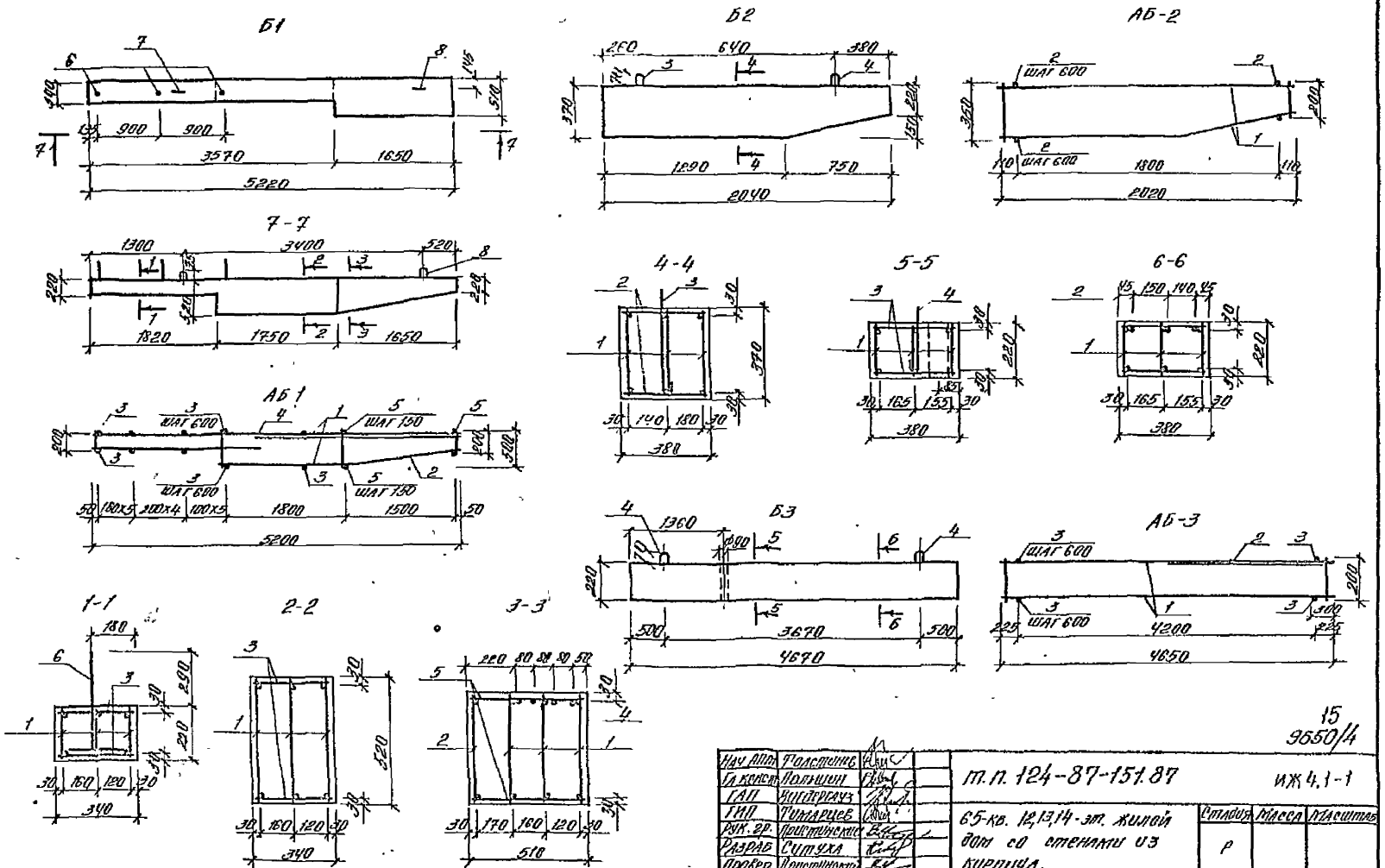

15
9650/4

Нач. АПМ	Толстинов		т.п. 124-87-151.87		ИЖ 4.1-1
Гл. констр.	Польшин				
ГАП	Вигдергауз		65-кв. 12,13,14-эт. жилой дом со стенами из кирпича.	Стадия	Масса	Масштаб
ГИП	Тимарцев			Р		
Рук. гр.	Пристинский			Лист 14	Листов
Разраб.	Ситуха				
Провер.	Пристинский		Балки Б1÷Б3 Сборочный чертеж	Донбассгражданпроект г. Донецк	
Н. контр.	Пристинский				

Инв. № подл. | Подпись и дата | Взам. инв. №

Марка элемента	Изделия арматурные. Арматура класса А III, ГОСТ 5781-82: 6	8	10	12	16	18	20	25	Итого	А I: 6	8	10	12	16	Итого	Вр I, ГОСТ 6727-80: 3	4	5	Итого	Всего	Изделия закладные. Прокат марки В ст 3 кп 2, ГОСТ 103-70: -6×60 / -6×90	Итого	ГОСТ 8509-72: L110×70 ×8	Итого	Ар кл А III, ГОСТ 5781-82: 6 / 10	Всего	Общий расход стали кг
ПБК 1		9.3							9.3	0.48		3.8			4.28			11.67	11.67	25.26	1.00	1.00	9.81	9.81	3.41	14.22	39.47
ПК42-10-6-Т-1			12.14						12.14			2.8			2.8	3.75	1.53		5.28	20.22							20.22
СБ6																	0.22	-	0.22	0.22	-	-	-	-			0.22
Б1		18.18		6.36				43.76	68.3			0.42	1.48	2.85	4.75		0.84	4.31	5.15	78.2							78.2
Б2	2.31				9.57				11.88			1.17			1.17		0.24	0.87	1.11	14.16							14.16
Б3	3.09						14.79		17.88			0.90			0.90			6.05	6.05	24.83							24.83
ПБ1	0.65					11.7			12.35	1.32					1.32					13.67							13.64
ПБ2	0.51			2.02					2.53	1.08					1.08					3.61							3.61
ПЛП1	2.16	1.92							4.08			2.8			2.8	2.33	0.38	5.77	8.48	15.36	0.5 / -				0.4 / -	0.9	16.26

Марка	Изделия закладные. Арматура Кл А III, ГОСТ 5781-82: 8	Итого	Прокат марки В ст 3 кп 2, ГОСТ 103-76: -5×160	-8×100	-10×30	-5×100	-5×200	Итого	Всего	Общий расход стали кг
БВЛ1	0.12	0.12	1.18		0.28			1.46	1.58	1.58
БВЛ2	0.48	0.48		1.63				1.63	2.11	2.11
БВЛ3	0.32	0.32		1.26				1.26	1.58	1.58
БВЛ4	0.12	0.12			0.28	0.59		0.87	0.99	0.99
БВЛ5	0.18	0.18			0.42	1.26		1.68	1.86	1.86
БВЛ6	0.18	0.18			0.42		2.51	2.93	3.11	3.11
БВЛ7	0.12	0.12			0.28	0.59		0.87	0.99	0.99

16
9650/4

Нач. АПМ	Толстунов	
Гл. конст.	Польшин	
ГАП	Вигдергауз	
ГИП	Тумарцев	
Рук. гр.	Пристинский	
Разраб.	Гайдаш	
Провер.	Пристинский	
Н. контр.	Пристинский	

т.п 124-87-151.87 ИЖ 41-1

65-кв 12,13,14-эт жилой дом со стенами из кирпича

Ведомость расхода стали на железобетонные элементы

Стадия	Масса	Масштаб
Р		

Лист 15 Листов

ДОНБАССГРАЖДАНПРОЕКТ г. Донецк

Инв. № подл. | Подпись и дата | Взам. инв. №

ТИПОВОЙ ПРОЕКТ
124-87-151.87

12,13,14-ЭТАЖНЫЙ ОДНОСЕКЦИОННЫЙ 65-КВАРТИРНЫЙ ЖИЛОЙ ДОМ
ИЗДЕЛИЯ МЕТАЛЛИЧЕСКИЕ -ИМ11-1

ВЕДОМОСТЬ ЧЕРТЕЖЕЙ

ЛИСТ	НАИМЕНОВАНИЕ	ПРИМЕЧАНИЕ
1-3	Перечень чертежей (начало, продолжение, окончание и пояснительная записка)	
4	Ограждения балконов стальные БВ1÷БВ5.	
5	Ограждения балконов стальные БВ6, БВ7, БВ8. Монтажные элементы МН1÷МН6	
6	Ограждения балконов стальные БВ9, БВ10. Поручень БВ11. Ограждения металлические МВ1, ПН1	
7	Ограждения лестницы ПВ1. Стремянки металлические СМ1÷СМ3	
8	Стремянки металлические СМ4÷СМ8	
9	Изделия металлические ИМ1÷ИМ5	
10	Металлические изделия ИМ6÷ИМ13	
11	Металлические изделия ИМ14÷ИМ21	
12	Металлические изделия ИМ22÷ИМ28	
	Опора мусоропровода ОМ-1	
13	Закладные детали М1÷М7	
14	Закладные детали М8-М14	
15	Анкера А1÷А3. Петли П1÷П5. Монтажные накладки МН7-МН8.	
16	Ограждения балконов стальные БВ1÷БВ6	
	Сборочный чертеж.	

17 9650/4

Нач.АПМ	Толстинев		
Гл.конст.	Полошин		
ГАП	Вигдергауз		
ГИП	Тимарцев		
Рук.гр.	Пристинский		
Разраб.	Гайдаш		
Провер.	Пристинский		
Н.контр.	Пристинский		

тп. 124-87-151.87 ИМ11-1

65 кв. 12,13,14 эт. жилой дом со стенами из кирпича

Перечень чертежей.

Стадия	Лист	Листов
Р	1	

ДОНБАССГРАЖДАНПРОЕКТ г. ДОНЕЦК

Инв. № подл. | Подпись и дата | Взам. инв. №

Привязан

Инв. №

Ведомость рабочих чертежей

Лист	Наименование	Примечание
17	Ограждение балкона стальное 687	
	Монтажные элементы ПМ1, ПМ2. Сборочный	
	чертеж. Узлы 1÷3.	
18	Металлические изделия ПМ21÷ПМ26, ПМ14.	
	Ограждения балкона 688÷6810. Сборочный	
	чертеж.	
19	Ограждения металлические ПВ1, ПВ1, ПК1	
	Сборочный чертеж.	
20	Поручень 68-11. Сборочный чертеж.	
	Узлы 1÷7.	
21	Стремянки металлические СМ1÷СМ4.	
	Сборочный чертеж.	
22	Стремянки металлические СМ5, СМ6.	
	Сборочный чертеж.	
23	Стремянки металлические СМ7, СМ8.	
	Сборочный чертеж	
24	Стойка телеантенны ПМ-1 Сборочный	
	чертеж.	
25	Труба для крепления радиостойки ПМ-2.	
	Изделия металлические ПМ3; ПМ-4	
	Сборочный чертеж.	
26	Решетка жалюзийная ПМ-5. Сборочный	
	чертеж	
27	Люк монтажный ПМ-6 Сборочный чертеж	
28	Рамы вентканалы ПМ-7, ПМ-8. Рама люка	
	машинного помещения ПМ-9. Сборочный	
	чертеж.	
29	Поддон металлический ПМ-10. Элементы	
	ограждения ПМ-11. Сборочный чертеж.	

Лист	Наименование	Примечание
30	Металлические изделия ПМ12÷ПМ19. Каркасы К24	
	К26÷К31, К34, К36 Сборочный чертеж.	
31	Ригель балка ПМ-27 Скоба ПМ-28. Опора троллео-	
	провода ОМ-1. Сборочный чертеж.	
32	Закладные элементы М1÷М3 Анкера А1÷А3.	
	Петли П1÷П5. Монтажная накладка ПМ8.	
	Сборочный чертеж	
33	Каркасы КП1÷КП7	
34	Каркасы КП8÷КП14	
35	Каркасы КП15÷КП21	
36	Каркасы КП22÷КП27	
37	Каркасы К1÷К8	
38	Каркасы К9÷К16	
39	Каркасы К17÷К23	
40	Каркасы К24÷К30	
41	Каркасы К31÷К37	
42	Каркасы К38÷К40 Сетки гнутые С1÷С12	
43	Арматурные сетки фс-12, С1÷С6.	
44	Сетки С7÷С14	
45	Сетки С15÷С21	
46	Сетки С22÷С28	
47	Сетки С29÷С34	
48	Сетки С35÷С40, С45	
49	Сетки С41÷С44, С46	
50	Сетка С47	

Нач. АПО	Толстопятенко	
Гл.конс.	Польский	
ГАП	Литвиненко	
ГИП	Гуменюк	
Рук.гр.	Приходченко	
Архитектор	Пестрецкий	
Разраб.	Гайдаш	
Н.контр.	Приходченко	

Т.П. 124-87-151 87

ИОЛ 1.1-9

65-кв 12,13,14-эт жилой дом со спемками из кирпича. Перечень чертежей (продолжение)

Стадия	Лист	Листов
Р	2	

ДонбассгражданпроектГ. Донецк

Инв. № подл. | Подпись и дата | Взам. инв. №

Ведомость рабочих чертежей

Лист	Наименование	Примечание
51	Арматурные секции ФС-1 ÷ ФС-6	
52	Арматурные секции ФС-7 ÷ ФС-12	
53	Каркас пространственный КП1 ÷ КП25	
	Сборочный чертеж.	
54	Каркасы К25, К32, К35, К37, К40, КП26, КП27,	
	Сетки СП1, СП-2. Сборочный чертеж.	
55	Каркас плоский К-1 ÷ К23. Сборочный	
	чертеж.	
56	Сетки С1 ÷ С15. Сборочный чертеж.	
57	Арматурные сетки С16 ÷ С39.	
	Сборочный чертеж.	
58	Арматурные сетки С40 ÷ С47	
	Сборочный чертеж	
59	Арматурные сетки ФС1 ÷ ФС12	
	Сборочный чертеж.	
60	Эскиз направляющих и роликов	

Пояснительная записка

Рабочие чертежи металлических и деревянных изделий разработаны для 65кв 12, 13, 14 эт жилого дома со стенами из кирпича.

Металлические изделия изготавливаются из круглой, полосовой, угловой и фасонной стали /марки ВСт3кп2 по ГОСТ 380-71/.

Изделия марок М8, М9 выполнены из стали марки ВСр3 пс6 по ГОСТ 380-71.

Изделие ИМ10 изготавливается из оцинкованной стали с последующей защитой сварных швов в местах соединения путем металлизации цинком.

Изделия марок ИМ12, ИМ13 подвергнуть горячему цинкованию с толщиной слоя не менее 50 мкм.

Наружные поверхности металлических изделий должны быть гладкими без заусениц, ржавчины и погнутостей.

Все металлические изделия должны поставляться заводами-изготовителями замаркированными.

Все изготовленные арматурные изделия должны отвечать требованиям ГОСТ 10922-75, ГОСТ 14098-68 и ГОСТ 19292-73.

Арматура принята из стали классов АIII, АI, ВрI.

Сварные соединения выполнять в соответствии со СН 393-78.

19
9650/4

Нач. Апп.	Толстичев	
Гл. конст.	Польшин	
ГАП	Вигдергауз	
ГИП	Тимарцев	
Рук. гр.	Пристинский	
Разраб.	Оболенцева	
Провер.	Пристинский	
Н. конт.	Пристинский	

т.п. 124-87-151.87 ИМ1.1-1

65-кв 12, 13, 14-эт. жилой дом со стенами из кирпича.
Перечень чертежей. Окончание. Пояснительная записка.

Стадия	Лист	Листов
Р	3	

ДОНБАССТРАЖДАНПРОЕКТ г. Донецк

Инв. № подл. | Подпись и дата | Взам. инв. №

Формат	Зона	Поз	Обозначение	Наименование	Кол	Примеч. масса ед. в кг
				БВ1		
			ИМ1.1-1 лист 16	Сборочный чертеж		
				Детали:		
		1	ГОСТ 2591-71*	□20х20 L=1200	5	3.77
		2	ГОСТ 103-76	-4х30 L=3890	2	3.66
		3		-4х50 L=3890	2	6.11
		4		-5х25 L=3890	1	3.81
				Масса стали	42,2	кг
				БВ2		
			ИМ1.1-1 лист 16	Сборочный чертеж		
				Детали:		
		1	ГОСТ 2591-71*	□20х20 L=1200	5	3.77
		2	ГОСТ 103-76	-4х30 L=3290	2	3.09
		3		-4х50 L=3290	2	5.16
		4		-5х25 L=3290	1	3.22
				Масса стали	38,57	кг
				БВ5		
			ИМ1.1-1 лист 16	Сборочный чертеж		
				Детали:		
		1	ГОСТ 2591-71*	□20х20 L=815	4	2.56
		2	ГОСТ 103-76	-4х30 L=2570	2	2.42
				Масса стали	15,08	кг

Формат	Зона	Поз	Обозначение	Наименование	Кол.	Примеч. масса ед. в кг
				БВ3		
			ИМ1.1-1 лист 16	Сборочный чертеж		
				Детали:		
		1	ГОСТ 2591-71*	□20х20 L=1200	4	3.77
		2		L=1075	1	3.38
		3	ГОСТ 103-76	-4х30 L=3155	2	2.97
		4		-4х50 L=3215	2	5.05
		5		-5х25 L=3260	1	3.20
				Масса стали	37,70	кг
				БВ4		
			ИМ1.1-1 лист 16	Сборочный чертеж		
				Детали:		
		1	ГОСТ 2591-71*	□20х20 L=1200	1	3.77
		2		L=1075	1	3.38
		3	ГОСТ 103-76	-4х30 L=755	2	0.71
		4		-4х50 L=845	2	1.28
		5		-5х25 L=860	1	0.84
				Масса стали	11,97	кг

20

9550/4

Нач. АПМ	Толстинев	
Гл. констр.	Польшин	
ГАП	Виедергауз	
ГИП	Тимарцев	
Рук. гр.	Пристинский	
Разраб.	Оболенцев	
Провер.	Пристинский	
Н. контр.	Пристинский	

т.п. 124-87-151.87 ИМ1.1-1

65-кв. 12,13,14-эт жилой дом со стенами из кирпича.

Стадия	Масса	Масштаб
Р		
Лист 4	Листов	

Ограждения балконов стальные БВ1÷БВ5

Донбассгражданпроект г. Донецк

Инв. № подл. | Подпись и дата | Взам. инв. №

Формат	Зона	Поз.	Обозначение	Наименование	Кол.	Примечание Масса ед. в кг
				БВ6		
			ИМ1.1-1 лист 16	Сборочный чертеж		
				Детали:		
		1	ГОСТ 2591-71*	□20×20 L=1215	2	3.82
		2		L=955	2	3.00
		3	ГОСТ 103-76	-4×30 L=2720	2	2.56
		4		-4×50 L=2720	2	4.27
		5		-5×25 L=2720	1	2.67
				Масса стали	29.97	кг
				БВ7		
			ИМ1.1-1 лист 17	Сборочный чертеж		
				Детали:		
		1	ГОСТ 2591-71*	□20×20 L=1250	6	3.93
		2	ГОСТ 103-76	-4×30 L=6230	3	5.86
				Масса стали	41.16	кг
				МН1		
			ИМ1.1-1 лист 17	Сборочный чертеж		
				Детали		
		1.	ГОСТ 8509-72	L75×6 L=100	1	0.69
		2.	ГОСТ 2590-71*	В25 L=240	1	0.92
				Масса стали	1.61	кг

Формат	Зона	Поз.	Обозначение	Наименование	Кол.	Примечание Масса ед. в кг
			ИМ1.1-1 лист 17	МН2		
		1	ГОСТ 103-76	-5×40 L=255	1	0.4 кг
				МН3		
		1	ГОСТ 5781-82	Ф10АI L=210	1	0.13 кг
				МН4		
		1	ГОСТ 5781-82	Ф10АI L=300	1	0.19 кг
				МН5		
		1.	ГОСТ 103-76	-5×40 L=100	1	0.16 кг
			ИМ1.1-1 лист 17	МН6		
		1	ГОСТ 5781-82	Ф10АI L=770	1	0.48 кг
				БВ8		
А3			ИМ1.1-1 лист 18	Сборочный чертеж		
				Детали:		
Б4		1	ГОСТ 2591-71*	□20×20 L=870	6	2.73 кг
Б4		2	ГОСТ 103-76	-4×30 L=6230	2	5.86 кг
				Масса стали	28.10	кг

21

9650/4

Нач. АПМ	Толстинев	
Гл. конст.	Польшин	
ГАП	Вигдергауз	
ГИП	Тимарцев	
Рук. гр.	Пристинский	
Разраб.	Оболенцева	
Провер.	Пристинский	
Н. контр.	Пристинский	

т.п. 124-87-151.87 ИМ1.1-1

65-кв 12,13,14-эт жилой дом со стенами из кирпича

Стадия	Масса	Масштаб
Р		

Лист 5 | Листов

Ограждения балконов стальные БВ6; БВ7; БВ8. Монтажные элементы МН1 - МН6

ДОНБАССГРАЖДАНПРОЕКТ г. ДОНЕЦК

Инв. № подл. | Подпись и дата | Взам. инв. №

Формат	Зона	Поз	Обозначение	Наименование	Кол	Примечание
				БВ 9		
А3			ИМ 1.1-1 лист 18	Сборочный чертёж.		
				Детали:		
Б4		1	ГОСТ 2591-71*	□ 20×20 L=1200	2	3,77
Б4		2		L=1075	1	3,38
Б4		3	ГОСТ 103-76	-4×30 L=1955	2	1.84
А3		4		-4×50 L=2015	2	3.16
Б4		5		-5×25 L=2060	1	2.02
				Масса стали	22,94	кг.
				БВ 10		
А3			ИМ 1.1-1 лист 18	Сборочный чертёж		
				Детали:		
Б4		1	ГОСТ 2591-71*	□20×20 L=1075	2	3.38
Б4		2	ГОСТ 103-76	-4×30 L=785	1.	0.74
Б4		3		-4×30 L=620	1	0.58
А3		4		-4×50 L=740	2	1.16
Б4		5		-5×25 L=860	1	0.84
				Масса стали.	11.24	кг.
				БВ 11		
А3			ИМ 1.1-1 лист 20	Сборочный чертёж.		
				Детали:		
		1	ГОСТ 103-76	-5×25 L=2030	1	1.99
Б4		2	ГОСТ 2590-71*	⌀ 16А1 L=380	3	0.60
Б4		3	ГОСТ 8509-72*	L 50×5 L=50	3	0.19
А3		4	ГОСТ 103-76	-5×50 L=50	3	0.10
				Масса стали		4.66
				МВ 1.		
А3			ИМ 1.1-1 лист 19	Сборочный чертеж.		

Формат	Зона	Поз	Обозначение	Наименование	Кол	Примечание
				Детали		
		1	ГОСТ 103-76	-5×40 L=4620	1	7.25кг
Б4		2		-5×25 L=655	2	0.64кг
Б4		3		L=995	1	0.98кг
Б4		4		-4×12 L=790	11	0.30кг
Б4		5		-20×-30 L=975	4	4.54кг
				Масса стали.		30.97кг.
				ПН 1		
А3			ИМ 1.1-1 лист 19	Сборочный чертёж.		
				Детали.		
		1	ГОСТ 103-76	-5×25 L=2170	1	2.13кг.
Б4		2		-5×25 L=1240	1	1.22кг.
Б4		3		L=325	2	0.32кг.
Б4		4		-4×12 L=1090	11	0.41кг.
Б4		5		-20×30 L=1275	3	6.01кг.
Б4		6		-5×25 L=225	1	0.22кг.
				Масса стали		25.75

22

9650/4

Нач. АПМ	Толстинец	
Гл. конст.	Польшин	
ГАП	Виндерзон	
ГИП	Тимарцев	
Рук. гр.	Пристинский	
Разраб.	Ситуха	
Провер.	Пристинский	
Н. контр.	Пристинский	

т.пр 124-87-151.87 ИМ 1.1-1

65-кв. 12,13,14-эт жилой дом со стенами из кирпича

Стадия	Масса	Масштаб
Р		

Лист 6 | Листов

Ограждения балкона стальные БВ 9, БВ 10 Поручень БВ 11. Ограждения металлические МВ 1, ПН 1

ДОНБАССГРАЖДАНПРОЕКТ г. Донецк

Инв. № подл. | Подпись и дата | Взам. инв. №

Формат	Зона	Поз.	Обозначение	Наименование	Кол.	Примечание
				ПВ 1		
А3			ИМ 1.1-1 лист 19	Сборочный чертёж.		
				Детали.		
		1	ГОСТ 103-76	-5×40 L=2055	1	3.25кг.
Б4		2		-5×25 L=730	1	0.72кг.
Б4		3		L=250	1	0.25кг.
Б4		4		-4×12 L=790	4	0.30кг.
Б4		5		-20×30 L=995	2	4.69кг.
				Масса стали.		14.78
				СМ 1.		
А3			ИМ 1.1-1 лист 21	Сборочный чертёж		
				Детали.		
Б4		1	ГОСТ 8509-72	L=50×5 L=2980	2	11.23кг.
Б4		2		L=470	2	1.76кг.
Б4		3		L=510	2	1.92кг.
А3		4/4н		L=510	1/1	1.92кг.
Б4		5	ГОСТ 5781-82	Ф20 AI L=790	10	1.95кг.
Б4		6		Ф20 AI L=780	7	1.93кг.
А3		7		Ф16 AI L=2040	2	3.22кг.
				Масса стали.		72.74
				СМ 2.		
А3			ИМ 1.1-1 лист 21	Сборочный чертёж.		
				Детали.		
Б4		1	ГОСТ 8509-72	L=50×5 L=3280	2	12.31кг.
Б4		2		L=470	2	1.76кг.
Б4		3		L=510	2	1.92кг.
А3		4/4н		L=510	1/1	1.92кг.
Б4		5	ГОСТ 5781-82	Ф20 AI L=790	11	1.95кг.
Б4		6	ГОСТ 5781-82	Ф20 AI L=780	7	1.93кг.

Формат	Зона	Поз.	Обозначение	Наименование	Кол.	Примечание
А3		7		Ф16 AI L=2040	2	3.22кг.
				Масса стали		76.97кг.
				СМ 3.		
А3			ИМ 1.1-1 лист 21	Сборочный чертёж.		
				Детали.		
Б4		1	ГОСТ 8509-72	L=50×5 L=2380	2	8.97кг.
Б4		2		L=470	2	1.76кг.
Б4		3		L=510	2	1.92кг.
А3		4/4н		L=510	1/1	1.92кг.
Б4		5	ГОСТ 5781-82	Ф20 AI L=790	8	1.95кг.
Б4		6		Ф20 AI L=780	7	1.93кг.
А3		7		Ф16 AI L=2040	2	3.22кг.
				Масса стали		64.32кг.

Нач. АПР	Толстиков	
Гл. конст.	Польшин	
ГИП	Бурдеросов	
ГИП	Тимофеев	
Рук. гр.	Пристинский	
Разраб.	Ситуха	
Провер.	Пристинский	
Н. контр.	Пристинский	

т.пр. 124-87-151.87 ИМ1.1-1

65-кв. 12,13,14-эт. жилой дом со стенами из кирпича.

Ограждение лестницы ПВ1 Стремянки металлические СМ1÷СМ3.

Стадия	Масса	Масштаб
Р		
Лист 1	Листов	

ДОНБАССГРАЖДАНПРОЕКТ г. Донецк

9650/4 23

Инв. № подл. | Подпись и дата | Взам. инв. №

Формат	Зона	Поз.	Обозначение	Наименование	Кол.	Примечание
				СМ 4.		
А3			ИМ 1.1-1 лист 21	Сборочный чертёж		
				Детали		
Б4		1	ГОСТ 8509-72	L50×5 L=3580	2	13.50кг
Б4		2		L=470	2	1.76кг.
Б4		3		L=510	2	1.92кг.
А3		4/1		L=510	1/1	1.92кг
Б4		5	ГОСТ 5781-82	Ф20АI L=790	12	1.95кг.
Б4		6		Ф20АI L=780	7	1.93кг
А3		7		Ф16АI L=2040	2	3.22
				Масса стали		81.18кг.
				СМ 5		
А3			ИМ 1.1-1 лист 22	Сборочный чертёж.		
				Детали		
		1	ГОСТ 103-76	-6×80 L=2130	2	8.03кг.
Б4		2	ГОСТ 8568-77	Сталь рифленая -5×90 L=708	6	2.70кг
Б4		3	ГОСТ 103-76	-5×90 L=80	2	0.28кг
А3		4		-4×40 L=2740	2	3.44кг
Б4		5	ГОСТ 2590-71*	Ф16АI L=895	4	1.41кг.
Б4		6	ГОСТ 103-76	-6×60 L=335	2	0.95кг
				Масса стали.		47.24кг
				СМ 6.		
А3			ИМ 1.1-1 лист 22	Сборочный чертёж		
				Детали.		
		1	ГОСТ 103-76	-6×80 L=1910	2	7.20кг.
Б4		2	ГОСТ 8568-77	Сталь рифленая -5×90 L=708	6	2.70кг
Б4		3	ГОСТ 103-76	-5×90 L=80	2	0.28кг
А3		4	ГОСТ 103-76	-4×40 L=2550	2	3.20кг.
Б4		5	ГОСТ 2590-71*	Ф16АI L=895	3	1.41кг.
Б4		6	ГОСТ 103-76.	-6×60 L=335	2	0.95кг
				Масса стали.		43.69кг
А3				СМ 7.		
			ИМ 1.1-1 лист 23	Сборочный чертёж		
				Детали		
		1	ГОСТ 103-76	-6×80 L=905	2	3.41кг
Б4		2	ГОСТ 8568-77	Сталь рифленая -5×90 L=708	2	2.70кг.
Б4		3	ГОСТ 103-76	-5×90 L=80	2	0.28кг
А3		4		-4×40 L=1245	1	1.56кг
Б4		5	ГОСТ 2590-71*	Ф16АI L=895	2	1.41кг
Б4		6	ГОСТ 103-76	-6×60 L=335	2	0.95кг
				Масса стали.		19.06кг
				СМ 8		
А3			ИМ 1.1-1 лист 23	Сборочный чертёж		
				Детали		
		1	ГОСТ 103-76	-6×80 L=2715	2	10.23кг
Б4		2	ГОСТ 8568-77	Сталь рифленая -5×90 L=708	7	2.70кг
Б4		3	ГОСТ 103-76	-5×90 L=80	2	0.28кг
А3		4		-4×40 L=2140	2	2.69кг.
Б4		5	ГОСТ 2590-71*	Ф16АI L=895	3	1.41кг.
Б4		6	ГОСТ 103-76	-6×50 L=100	2	0.24кг.
				Масса стали.		50.01кг.

24

Нач АПМ	Толстинев	
Гл конст	Полышин	
ГАП	Вигдергауз	
ГИП	Тимарцев	
Рук гр	Пристинский	
Разраб	Ситуха	
Провер	Пристинский	
Н контр	Пристинский	

ТПР. 124-87-151.87 ИМ1.1-1

65-кв 12,13,14-эт. жилой дом со стенами из кирпича.

Стадия	Масса	Масштаб
Р		
Лист 8	Листов	

Стремянки металлические СМ4 ÷ СМ8

ДОНБАССГРАЖДАНПРОЕКТ г. Донецк

9650/4

Инв. № подл. | Подпись и дата | Взам. инв. №

Формат	Зона	Поз.	Обозначение	Наименование	Кол.	Примечание
				ИМ-1		
			ИМ 1.1-1 лист 24	Сборочный чертеж		
				Детали:		
БЧ		1	ГОСТ 10704-76	Труба 114х4 L=4700	1	51 00
		2	ГОСТ 103-76	-4х50 L=415	2	0 65
		3		-4х100 L=295	1	0 93
		4		-4х250 L=262	1	2 06
БЧ		5	ГОСТ 5781-82	Ф10А-I L=250	1	0 15
		6	ГОСТ 103-76	-4х130 L=130	1	0 53
БЧ		7	ГОСТ 7798-70	Болт М10х40	8	0 036
БЧ		8	ГОСТ 5918-73	Гайка М10	8	0 011
				Масса стали		56 35кг
				ИМ-2		
			ИМ 1.1-1 лист 25	Сборочный чертеж		
				Детали:		
		1	ГОСТ 10704-76	Труба 114х4 L=4100	1	44 49
		2	ГОСТ 103-76	-4х100 L=295	1	0 93
		3	ГОСТ 7798-70	Болт М10х40	5	0 036
		4	ГОСТ 5918-73	Гайка М10	5	0 011
				Масса стали		45 66кг

Формат	Зона	Поз.	Обозначение	Наименование	Кол.	Примечание
				ИМ-3		
			ИМ 1.1-1 лист 25	Сборочный чертеж		
				Детали:		
БЧ		1	ГОСТ 8240-72	Швеллер №12 L=550	1	5 72
БЧ		2	ГОСТ 103-76	-4х50 L=300	1	0 47
				Масса стали		6 19кг
				ИМ-4		
			ИМ 1.1-1 лист 25	Сборочный чертеж		
				Детали:		
БЧ		1	ГОСТ 8240-72	Швеллер №12 L=700	1	7 28
БЧ		2	ГОСТ 103-76	-4х130 L=130	1	0 53
БЧ		3		-4х50 L=300	1	0 47
				Масса стали		8 28кг
				ИМ-5		
			ИМ 1.1-1 лист 26	Сборочный чертеж		
				Детали		
БЧ		1	ГОСТ 8509-72*	L 50 х 5 L=4440	1	16 74кг
БЧ		2	ГОСТ 103-76	-4х55 L=890	31	1 54кг
				Масса стали		64 48кг

25

9650/4

Нач. АПИ	Пластинев		
Гл. констр.	Польшин		
ГАП	Виндергауз		
ГИП	Тимарцев		
Рук. гр.	Пристинский		
Разраб.	Рыбальченко		
Пробер.	Пристинский		
Н. контр.	Пристинский		

Типовой проект 124-87-151.87 ИМ 1.1-1

65 кв 12,13,14-эт эшелон дом со стенами из кирпича

Стадия	Лист	Листов
Р	9	

Изделия металлические ИМ-1÷5

ДОНБАССГРАЖДАНПРОЕКТ г. Донецк

Инв. N подл. | Подпись и дата | Взам. инв. N

Формат	Зона	Позиц	Обозначение	Наименование	Кол-во	Примеч
				ИМ-6		
А3			ИМ 1.1-1 лист 27	Сборочный чертёж		
				Детали:		
Б4		1	ГОСТ 8510-72*	L 80×50×5 L=1210	2	6.04кг
Б4		2		L=910	2	4.54кг
Б4		3		L=810	2	4.04кг
Б4		4	ГОСТ 19904-74*	-2×830 L=1130	2	14.73кг
Б4		5	ГОСТ 103-76	-4×40 L=80	4	0.10кг
Б4		6	ГОСТ 2590-71*	ф14А-I L=320	2	0.51кг
				Материалы:		
			ГОСТ 9573-82	Плита минераловатная γ=100кг/м³		0.07м³
				Показатели:		
				Масса стали.		60.12кг
				ИМ-7		
А3			ИМ 1.1-1 лист 28	Сборочный чертёж		
				Детали:		
Б4		1	ГОСТ 8509-72*	L 50×5 L=1100	4	4.15кг
Б4		2	ГОСТ 2590-71*	ф 8А-I L=280	8	0.11кг
Б4		3	ГОСТ 7798-70*	Болт М10×40	24	0.04кг
				Масса стали		18.44кг
				ИМ-8		
А3			ИМ 1.1-1 лист 28	Сборочный чертёж		
				Детали:		
Б4		1	ГОСТ 8509-72*	L50×5 L=1600	4	6.03кг
Б4		2	ГОСТ 2590-71*	ф8А-I L=280	22	0.11кг
Б4		3	ГОСТ 7798-70*	Болт М10×40	36	0.04кг
				Масса стали		27.98кг

Формат	Зона	Позиц	Обозначение	Наименование	Кол-во	Примеч
				ИМ-9		
А3			ИМ 1.1-1 лист 28	Сборочный чертёж		
				Детали:		
Б4		1	ГОСТ 8509-72*	L 50×5 L=1250	2	4.71кг
Б4		2		L=950	2	3.58кг
Б4		3	ГОСТ 2590-71*	ф8А III L=180	10	0.07кг
				Масса стали		17.28кг
				ИМ-12		
А3			ИМ 1.1-1 лист 30	Сборочный чертёж.		
				Детали:		
Б4		1	ГОСТ 8509-72*	L 100×8 L=150	1	1.83кг
Б4		2	ГОСТ 5781-82	ф16А I L=250	1	0.39кг
				Масса стали		2.22кг
				ИМ-13		
А3			ИМ 1.1-1 лист 30	Сборочный чертёж.		
				Детали:		
Б4		1	ГОСТ 8509-72*	L 100×8 L=200	1	2.44кг
Б4		2	ГОСТ 5781-82	ф16А I L=320	1	0.50кг
				Масса стали		2.94кг

9650/4

Нач.АИМ	Толстиков	
Гл.конст.	Полышин	
ГАП	Вигдорович	
ГИП	Тимарцев	
Рук.гр.	Пристинский	
Разраб.	Ситуха	
Провер.	Пристинский	
Н.конт.	Пристинский	

тп 124-87-151.87 ИМ 1.1-1

65-кв.12,13,14-эт жилой дом со стенами из кирпича

Стадия	Масса	Масштаб
Р		

Лист 10 Листов

Металлические изделия ИМ-6 ÷ ИМ-13.

ДОНБАССГРАЖДАНПРОЕКТ г. Донецк

Инв. № подл. | Подпись и дата | Взам. инв. №

Формат	Зона	Поз.	Обозначение	Наименование	Кол.	Примечание
				ИМ-14.		
А3			ИМ 1.1-1 лист 30	Сборочный чертёж		
				Детали:		
Б4		1	ГОСТ 103-76	-4×50 L=1650	1	51.81кг
Б4		2	ГОСТ 2590-71*	Ф8АI L=80	2	0.03кг.
				Масса стали.		51.87кг.
				ИМ-15		
А3			ИМ 1.1-1 лист 30	Сборочный чертёж		
				Детали:		
Б4		1	ГОСТ 8509-72*	L50×5 L=2200	1	8.29кг.
				Масса стали.		8.29кг.
				ИМ-16		
А3			ИМ 1.1-1 лист 30	Сборочный чертёж		
				Детали:		
Б4		1	ГОСТ 103-76	-4×50 L=300	1	9.42кг.
Б4		2	ГОСТ 2590-71*	Ф8АI L=80	2	0.03кг.
				Масса стали.		9.48кг.
				ИМ-17.		
А3			ИМ 1.1-1 лист 30	Сборочный чертёж		
				Детали:		
Б4		1	ГОСТ 8509-72*	L50×5 L=450	1	1.70кг.
				Масса стали.		1.70кг.
				ИМ-18		
А3			ИМ 1.1-1 лист 30	Сборочный чертёж.		
				Детали:		
Б4		1	ГОСТ 103-76	-4×50 L=430	1	13.50кг.
Б4		2	ГОСТ 2590-71*	Ф8АI L=80	2	0.03кг.

9650/4

Формат	Зона	Поз.	Обозначение	Наименование	Кол.	Примечание
				Масса стали		13.56кг
				ИМ-19		
А3			ИМ 1.1-1 лист 30	Сборочный чертёж.		
				Детали:		
Б4		1	ГОСТ 8509-72*	L50×5 L=490	1	1.85кг
				Масса стали.		1.85кг.
				ИМ-20		
А3				Сборочный чертёж.		
				Детали:		
Б4		1	ГОСТ 103-76	-5×70 L=70	1	0.19кг.
				Масса стали.		0.19кг
				ИМ-21		
А3			ИМ 1.1-1 лист 18	Сборочный чертёж.		
				Детали:		
Б4		1	ГОСТ 19903-74*	-3×150 L=1400	1	4.94кг
Б4		2	ГОСТ 8509-72*	L50×5 L=60	2	0.23кг
				Масса стали		5.40кг.

27

Нач.АПМ	Толстинёв	
Гл.конст.	Польшин	
ГАП	Вигдергауз	
ГИП	Тимарцев	
Рук.гр.	Пристинский	
Разраб.	Ситуха	
Провер.	Пристинский	
Н.контр.	Пристинский	

т.п. 124-87-151.87 ИМ 1.1-1

65-кв. 12,13,14-эт. жилой дом со стенами из кирпича.

Стадия	Масса	Масштаб
Р		

Лист 71 Листов

Металлические изделия ИМ-14 ÷ ИМ-21.

ДОНБАССГРАЖДАНПРОЕКТ г. Донецк

Инв.№ подл. | Подпись и дата | Взам.инв.№

Формат	Зона	Поз.	Обозначение	Наименование	Кол.	Примечание
				ИМ-22		
А3			ИМ 1.1-1 лист 18	Сборочный чертёж.		
				Детали:		
Б4		1	ГОСТ 19903-74*	-3×150 L=1340	1	4.73кг
Б4		2	ГОСТ 8509-72*	L 50×5 L=60	2	0.23кг
				Масса стали.		5.19кг
				ИМ-23		
А3			ИМ 1.1-1 лист 18	Сборочный чертёж		
				Детали:		
Б4		1	ГОСТ 19903-74*	-3×150 L=540	1	1.91кг
Б4		2	ГОСТ 8509-72*	L 50×5 L=60	2	0.23кг
				Масса стали		2.37кг
				ИМ-24		
А3			ИМ 1.1-1 лист 18	Сборочный чертёж		
				Детали:		
Б4		1	ГОСТ 19903-74*	-3×150 L=480	1	1.69кг
Б4		2	ГОСТ 8509-72*	L 50×5 L=60	2	0.23кг
				Масса стали		2.15кг
				ИМ-25		
А3			ИМ 1.1-1 лист 18	Сборочный чертёж		
				Детали:		
Б4			ГОСТ 19903-74*	-3×150 L=680	1	2.40кг
Б4			ГОСТ 8509-72*	L 50×5 L=60	2	0.23кг
				Масса стали		2.86кг
				ИМ-25		
А3			ИМ 1.1-1 лист 18	Сборочный чертеж		

Формат	Зона	Поз.	Обозначение	Наименование	Кол	Примечание
				Детали:		
Б4		1	ГОСТ 19903-74*	-3×150 L=300	1	1.06кг
Б4		2	ГОСТ 8509-72*	L 50×5 L=60	2	0.23кг
				Масса стали		1.52кг
				ИМ-27		
А3			ИМ 1.1-1 лист 31	Сборочный чертёж		
				Детали:		
Б4		1	ГОСТ 8240-72*	[10 L=1950	2	16.75кг
				Масса стали		33.50кг
				ОМ-1		
А3			ИМ 1.1-1 лист 31	Сборочный чертёж		
				Детали:		
Б4		1	ГОСТ 8240-72*	[14 L=2460	2	30.26кг
Б4		2		[14 L=964	2	11.86кг
Б4		3	ГОСТ 82-70*	-10×1060 L=1060	1	64.07кг
Б4		4	ГОСТ 8509-72*	L 50×5 L=50	4	0.19кг
				Масса стали.		149.07кг
				ИМ-28		
А3			ИМ 1.1-1 лист 31	Сборочный чертёж		
				Детали:		
Б4		1	ГОСТ 2590-71*	Ф12АI L=1100	1	0.98кг
				Масса стали.		0.98кг

Нач. АПМ	Толстинев	
Гл. конс.	Польшин	
ГАП	Вигдергаз	
ГИП	Тимарцев	
Рж.гр.	Пристинский	
Разр.ж.	Минка	
Провер.	Пристинский	
Н.контр.	Пристинский	

тп 124-87-151.87 ИМ1.1-1

65-кв. 12,13,14-эт. жилой дом со стенами из кирпича.

Стадия	Масса	Масштаб
Р		

Лист 12 Листов

Металлические изделия ИМ-22÷ИМ-28 Опора мусоропровода ОМ-1.

ДОНБАССГРАЖДАНПРОЕКТ г. Донецк

28

9650/4

Инв. № подл. | Подпись и дата | Взам. инв. №

Формат	Зона	Поз	Обозначение	Наименование	Кол.	Примечание
				М1		
А3			ИМ 1.1-1 лист 32	Сборочный чертёж.		
				Детали:		
Б4		1	ГОСТ 103-76	−6×60 L=90	1	0.34кг
Б4		2	ГОСТ 5781-82	ф8АIII L=200	4	0.08кг
				Масса стали		0.66кг
				М2		
А3			ИМ 1.1-1 лист 32	Сборочный чертеж		
				Детали:		
Б4		1	ГОСТ 103-76	−8×250 L=250	1	3.92кг.
Б4		2	ГОСТ 5781-82	ф8АIII L=90	4	0.04кг.
Б4		3	ГОСТ 103-76	−10×30 L=30	4	0.07кг.
				Масса стали.		4.36кг.
				М3.		
А3			ИМ 1.1-1 лист 32	Сборочный чертёж.		
				Детали:		
Б4		1	ГОСТ 103-76	−8×100 L=320	1	2.00кг.
Б4		2	ГОСТ 5781-82	ф8АIII L=90	6	0.04кг.
Б4		3	ГОСТ 103-76	−10×30 L=30	6	0.07кг.
				Масса стали.		2.66кг.
				М4		
А3			ИМ 1.1-1 лист 32	Сборочный чертёж.		
				Детали:		
Б4		1	ГОСТ 103-76	−5×170 L=350	1	2.34кг.
Б4		2	ГОСТ 5781-82	ф8АIII L=200	6	0.08кг.
				Масса стали.		2.82кг.

Формат	Зона	Поз	Обозначение	Наименование	Кол.	Примечание
				М5		
А3			ИМ 1.1-1 лист 32	Сборочный чертёж.		
				Детали:		
Б4		1	ГОСТ 103-76	−5×170 L=170	1	1.13кг
Б4		2	ГОСТ 5781-82	ф8АIII L=200	4	0.08кг.
				Масса стали.		1.45кг.
				М6		
А3			ИМ 1.1-1 лист 32	Сборочный чертёж.		
				Детали:		
Б4		1	ГОСТ 103-76	−5×100 L=100	1	0.39кг.
Б4		2	ГОСТ 5781-82	ф8АIII L=200	4	0.08кг
				Масса стали.		0.71кг
				М7.		
А3			ИМ 1.1-1 лист 32	Сборочный чертёж.		
				Детали:		
Б4		1	ГОСТ 103-76	−5×150 L=200	1	1.18кг.
Б4		2	ГОСТ 5781-82	ф8АIII L=85	4	0.03кг
Б4		3	ГОСТ 103-76	−10×30 L=30	4	0.07кг.
				Масса стали.		1.58кг.

29

Нач АПМ	Толстинёв	
Гл.констр	Полышин	
ГАП	Вигдергауз	
ГИП	Тимарцев	
Рук гр.	Пристинский	
Разраб	Ситуха	
Провер	Пристинский	
Н.контр	Пристинский	

т.п.124-87-151.87 ИМ 1.1-1

65-кв.12,13,14-эт.жилой дом со стенами из кирпича.

Стадия	Масса	Масштаб
Р		

Лист 13 Листов

Закладные детали М1÷М7.

ДОНБАССГРАЖДАНПРОЕКТ г.Донецк

9650/4

Инв.№ подл | Подпись и дата | Взам.инв.№

Формат	Зона	Поз	Обозначение	Наименование	Кол.	Примечание
				М8		
А3			УМ 1.1-1 лист 32	Сборочный чертёж		
				Детали:		
Б4		1	ГОСТ 103-76	−8×100 L=260	1	1.63кг
Б4		2	ГОСТ 5781-82	ф8 А III L=200	6	0.08кг.
				Масса стали		2.11кг
				М9		
А3			УМ 1.1-1 лист 32	Сборочный чертёж		
				Детали:		
Б4		1	ГОСТ 103-76	−8×100 L=200	1	1.26кг
Б4		2	ГОСТ 5781-82	ф8 А III L=200	4	0.08кг
				Масса стали		1.58кг
				М10		
А3			УМ 1.1-1 лист 32	Сборочный чертёж		
				Детали:		
Б4		1	ГОСТ 103-76	−5×100 L=150	1	0.59кг
Б4		2	ГОСТ 5781-82	ф8 А III L=85	4	0.03кг.
Б4		3	ГОСТ 103-76	−10×30 L=30	4	0.07кг.
				Масса стали		0.99кг
				М11		
А3			УМ 1.1-1 лист 32	Сборочный чертеж		
				Детали.		
Б4		1	ГОСТ 103-76	−5×100 L=320	1	1.26кг.
Б4		2	ГОСТ 5781-82	ф8 А III L=85	6	0.03кг
Б4		3	ГОСТ 103-76	−10×30 L=30	6	0.07кг
				Масса стали		1.86кг

Формат	Зона	Поз	Обозначение	Наименование	Кол	Примечание
				М12		
А3			УМ 1.1-1 лист 32	Сборочный чертёж		
				Детали:		
Б4		1	ГОСТ 103-76	−5×100 L=200	1	0.79кг.
Б4		2	ГОСТ 5781-82	ф8 А III L=200	4	0.08кг.
				Масса стали		1.11кг
				М13		
А3			УМ 1.1-1 лист 32	Сборочный чертёж		
				Детали:		
Б4		1	ГОСТ 103-76	−5×200 L=320	1	2.51кг.
Б4		2	ГОСТ 5781-82	ф8 А III L=85	6	0.03кг.
Б4		3	ГОСТ 103-76	−10×30 L=30	6	0.07кг.
				Масса стали		3.11кг.
				М14		
А3			УМ 1.1-1 лист 18	Сборочный чертёж		
				Детали:		
Б4		1	ГОСТ 103-76	−10×150 L=400	1	4.71кг
Б4		2	ГОСТ 5781-82	ф12 А III L=580	1	0.25кг.
				Масса стали		5.23кг

Нач.АПП	Толстинев	
Гл.конст	Польшин	
ГАП	Богдевадзе	
ГИП	Тимачев	
Рук.гр	Приступинский	
Разраб	Сотуха	
Провер	Приступинский	
Н.контр	Приступинский	

т.п.124-87-151.87 УМ1.1-1

65-кв.12,13,14-эт. жилой дом со стенами из кирпича.

Стадия Р | Масса | Масштаб

Лист 14 Листов

Закладные детали М8÷М14.

ДОНБАССГРАЖДАНПРОЕКТ г. Донецк

9650/4

Инв.№подл. | Подпись и дата | Взам.инв.№

Формат	Зона	Поз.	Обозначение	Наименование	Кол.	Примечание
				А-1		
А3			ИМ 1.1-1 лист 32	Сборочный чертёж.		
				Детали:		
Б4		1	ГОСТ 5781-82	Ф10 АI L=870	1	0.54кг.
				Масса стали.		0.54кг.
				А-2		
А3			ИМ 1.1-1 лист 32	Сборочный чертёж.		
				Детали:		
Б4		1	ГОСТ 5781-82	Ф8 АI L=730	1	0.45кг.
				Масса стали.		0.45кг.
				А-3		
А3			ИМ 1.1-1 лист 32	Сборочный чертеж.		
				Детали:		
Б4		1	ГОСТ 5781-82	Ф16 АI L=605	1	0.95кг
Б4		2		Ф10 АI L=250	1	0.15кг.
				Масса стали		1.10кг
				П1		
А3			ИМ 1.1-1 лист 32	Сборочный чертёж.		
				Детали:		
Б4		1	ГОСТ 5781-82	Ф12 АI L=760	1	0.66кг.
				Масса стали		0.66кг.
				П2		
А3			ИМ 1.1-1 лист 32	Сборочный чертёж.		
Б4		1	ГОСТ 5781-82	Ф12 АI L=940	1	0.82кг.
				Масса стали.		0.82кг.

Формат	Зона	Поз.	Обозначение	Наименование	Кол.	Примечание
				П3		
А3			ИМ 1.1-1 лист 32	Сборочный чертёж.		
Б4		1	ГОСТ 5781-82	Ф10 АI L=1040	1	0.63кг.
				Масса стали		0.63кг.
				П4		
А3			ИМ 1.1-1 лист 32	Сборочный чертёж.		
Б4		1	ГОСТ 5781-82	Ф10 АI L=890	1	0.54кг.
				Масса стали		0.54кг.
				П5		
А3			ИМ 1.1-1 лист 32	Сборочный чертёж.		
Б4			ГОСТ 5781-82	Ф10 АI L=740	1	0.45кг
				Масса стали		0.45кг.
				МН7		
А3			[illegible]	Сборочный чертёж.		
Б4		1	ГОСТ 103-76	−5×40 L=120	1	0.19кг.
				Масса стали.		0.19кг.
				МН8		
А3			ИМ 1.1-1 лист 32	Сборочный чертёж.		
Б4		1	ГОСТ 103-76	−8×80 L=150	1	0.75кг.
				Масса стали.		0.75кг.

31

Нач.АПМ	Толстинёв	
Гл.констр	Польшин	
ГАП	Вигдергаз	
ГИП	Тимарцев	
Рук.гр	Пристинский	
Разраб	Ситуха	
Провер	Пристинский	
Н.контр	Пристинский	

т.п. 124-87-151.87 ИМ1.1-1

65-кв.12,13,14-эт жилой дом со стенами из кирпича.

Стадия	Масса	Масштаб
Р		

Лист 15 Листов

Анкера А-1÷А-3 петли П1-П5. Монтажные накладки МН7, МН8

ДОНБАССГРАЖДАНПРОЕКТ г. Донецк

9650/4

Инв.№подл. | Подпись и дата | Взам.инв.№

поз. 1 (БВ1; БВ2)

БВ1; БВ2

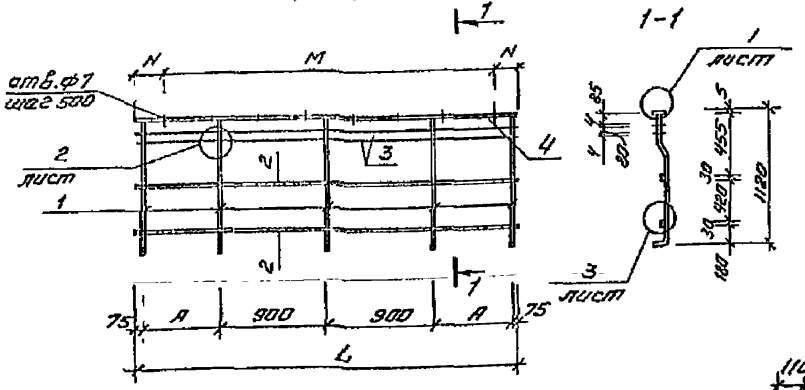

1-1

БВ-5

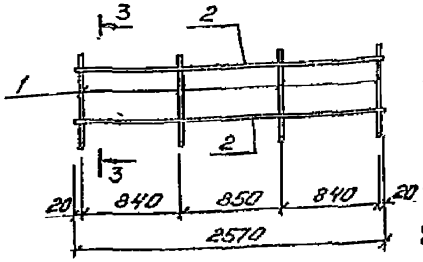

3-3

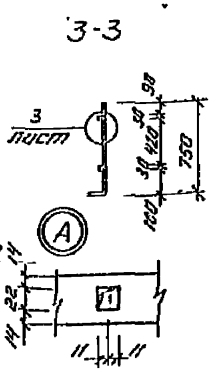

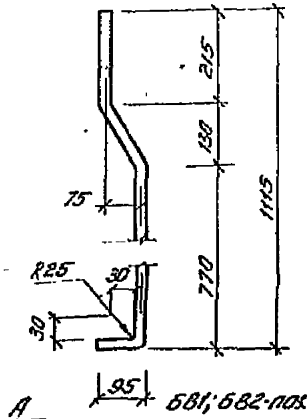

БВ1; БВ2-поз.3
БВ3-поз.4

БВ-6

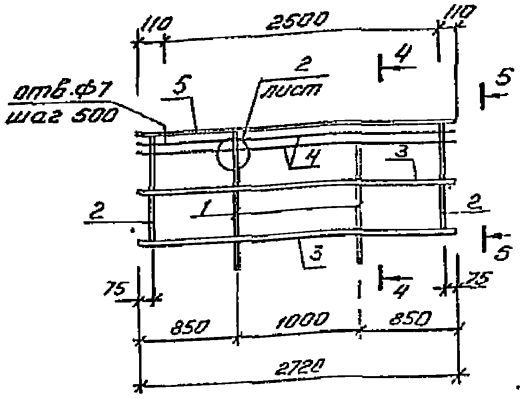

4-4

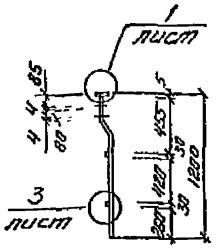

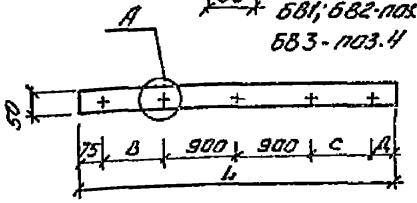

БВ 3

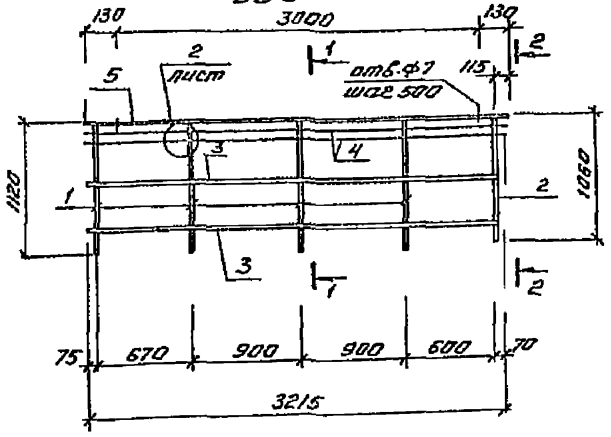

5-5

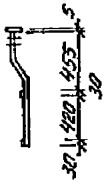

БВ 4

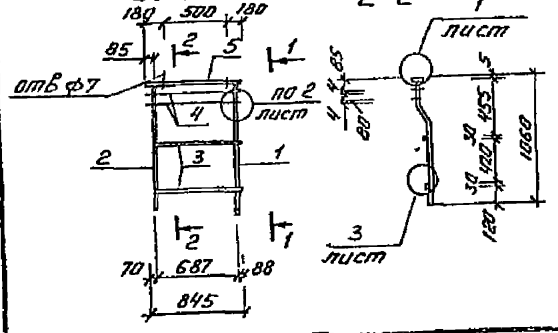

2-2

Марка	A	L
БВ1	970	3890
БВ2	670	3290

Марка	B	C	Д	L	M	N
БВ 1	970	970	75	3890	3500	195
БВ 2	670	670	75	3290	3000	145
БВ 3	820	750	70	3515		

1. В ограждениях БВ3; БВ4; БВ6 (поз. 2). БВ-6 (поз 1) верхнюю часть стоек выполнять аналогично стойке ограждения (поз. 1) БВ1
2. В ограждении БВ5 нижнюю часть стойки выполнять аналогично стойке ограждения (поз 1) БВ1

32
9650/4

Нач. АПУ	Толстинев	
Гл. констр.	Пальшин	
ГАП	Выговорцев	
ГИП	Тимарцев	
Рук. гр.	Пристинский	
Разраб.	Иваленцева	
Провер.	Пристинский	
Н. контр.	Пристинский	

тп. 124-87-151.87 ИМ1.1-1

65-кв. 12, 13, 14-эт жилой дом со стенами из кирпича

Стадия	Масса	Масштаб
Р		
Лист 16	Листов	

Ограждения балконов стальные БВ1÷БВ6. Сборочный чертеж.

Донбассгражданпроект г. Донецк

Инв. № подл. | Подпись и дата | Взам. инв. №

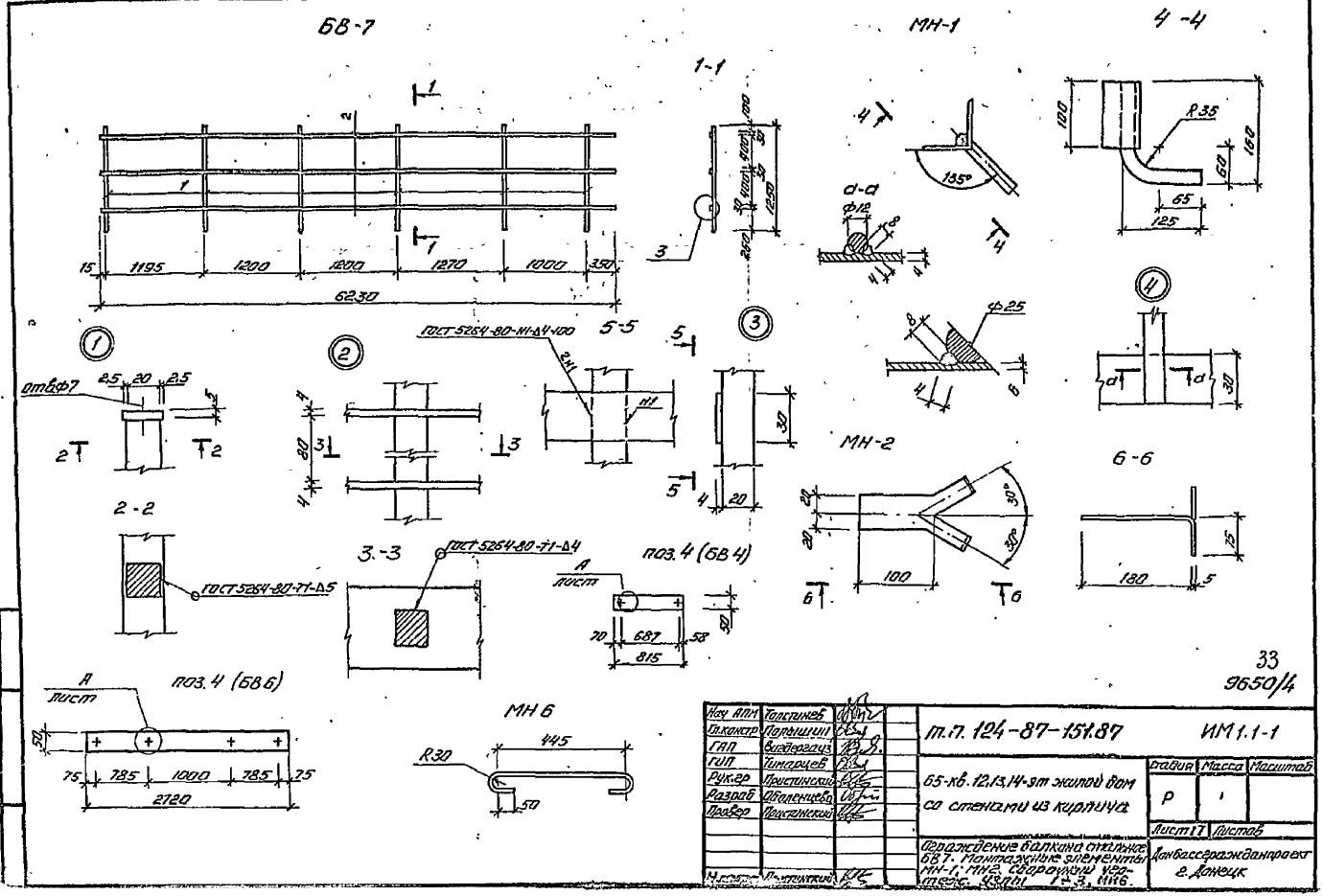
БВ-7
МН-1
4-4
1-1
5-5
2-2
3-3
МН-2
6-6
ГОСТ 5264-80-Н1-Δ4-100
ГОСТ 5264-80-Т1-Δ5
ГОСТ 5264-80-Т1-Δ4
ОТВ Ф7
ПОЗ. 4 (БВ 4)
ПОЗ. 4 (БВ 6)
МН 6
А
лист
R35
R30
Ф12
Ф25
135°
6230
1195
1200
1200
1270
1000
350
687
815
785
1000
785
2720
180
100
65
125
160
33
9650/4
Нач АПМ
Гл.констр
ГАП
ГИП
Рук.гр
Разраб
Провер
Толстинев
Полыщин
Вигдергауз
Тимарцев
Пристинский
Оболенцева
Пристинский
т.п. 124-87-151.87
ИМ 1.1-1
65-кв. 12,13,14-эт жилой дом со стенами из кирпича
Ограждение балкона стальное БВ7. Монтажные элементы МН-1, МН2. Сборочный чертеж. Узлы 1÷3, МН6.
Стадия
Масса
Масштаб
Р
Лист 17
Листов
Донбассгражданпроект г. Донецк
Инв. № подл.
Подпись и дата
Взам. инв. №

УМ21÷УМ26

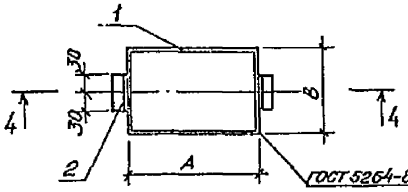

4–4

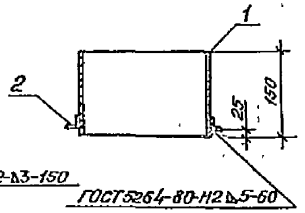

Марка	А	В
УМ21	525	175
УМ22	525	145
УМ23	175	95
УМ24	145	95
УМ25	245	95
УМ26	95	55

М14

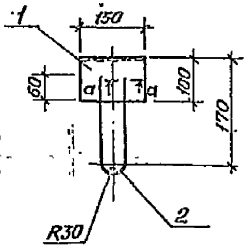

а–а

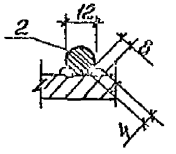

БВ 9

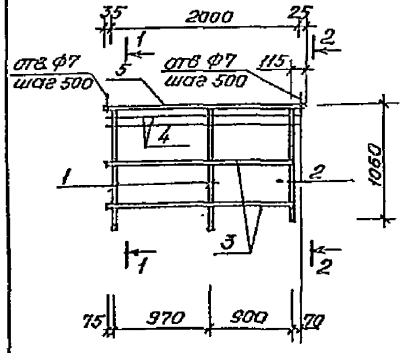

1–1

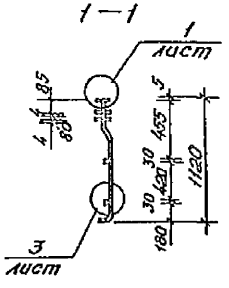

БВ 8

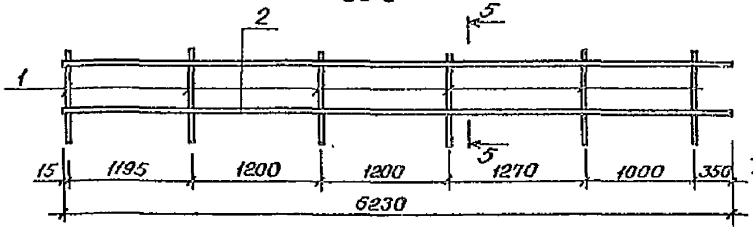

5–5

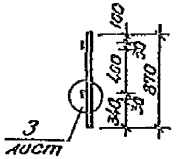

Поз 4 (БВ 10)

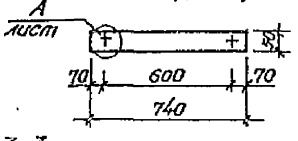

Поз 4 (БВ 9)

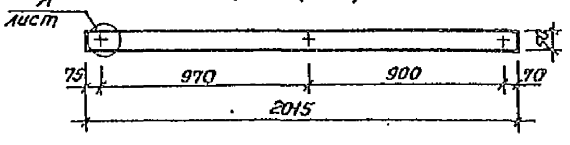

2–2

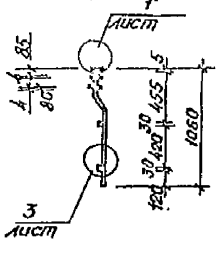

БВ 10

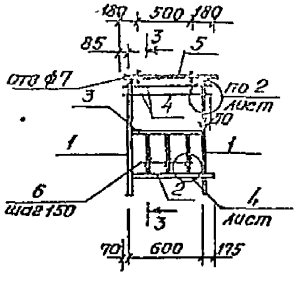

3–3

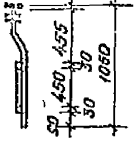

34
9650/4

Нач.отд.	Толстиков		
Гл.конст.	Польшин		
ГАП	Виноградов		
ГИП	Тимофеев		
Рук.гр.	Пристинский		
Разраб.	Минка		
Проверил	Пристинский		
Н.контр.	Пристинский		

Т.П. 124-87-151.87 УМ11-1

65-кв 12,13,14-эт. жилой дом со стенами из кирпича.

Стадия	Масса	Масштаб
Р		
Лист 18	Листов	

Металлические изделия УМ21÷УМ26 М14. Ограждения балкона БВ 8÷БВ 10. Рабочий чертеж

ДОНБАССГРАЖДАНПРОЕКТ г. Донецк

Инв.№подл. | Подпись и дата | Взам.инв.№

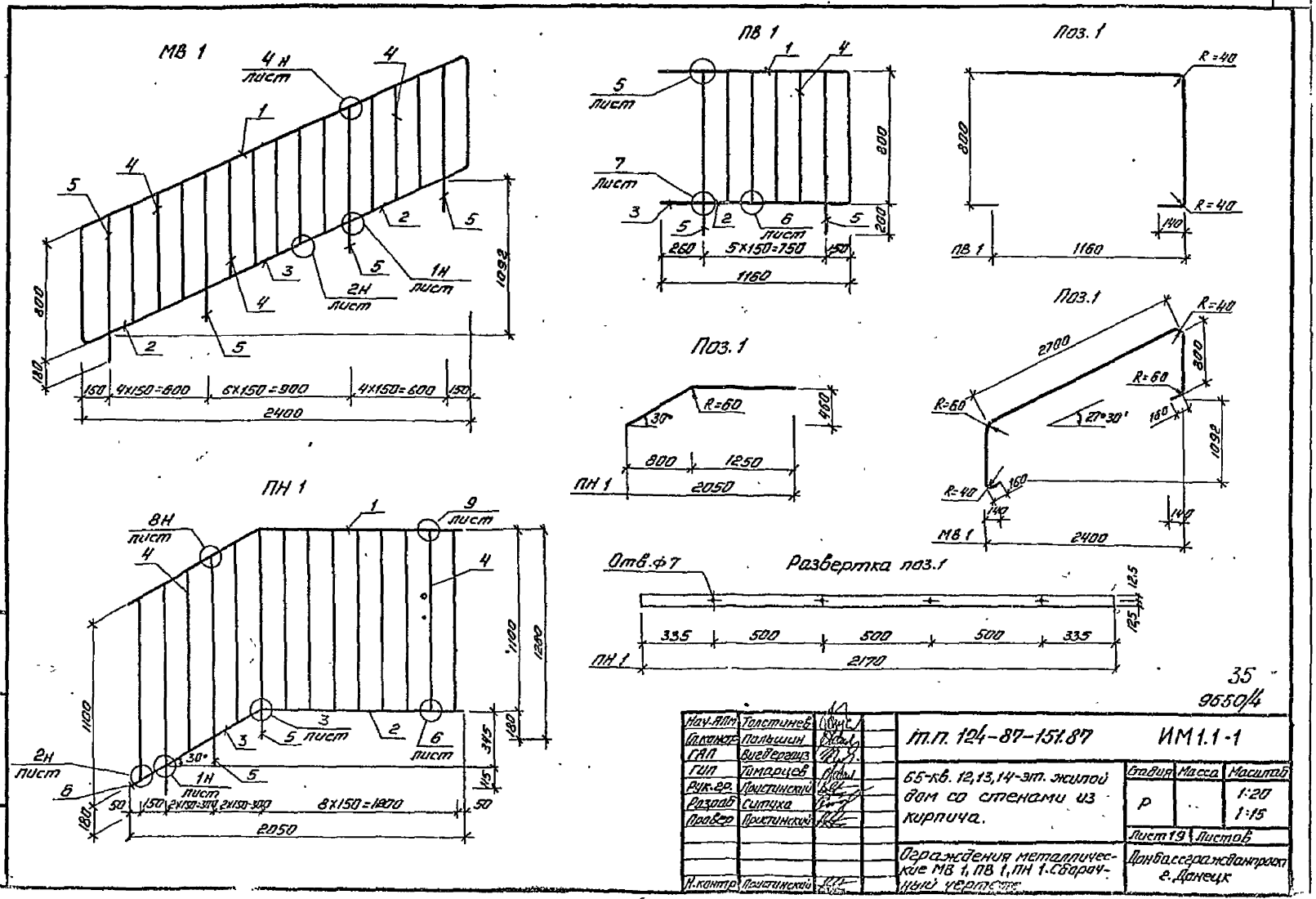

35
9650/4

Нач. АПМ	Толстинев		т.п. 124-87-151.87	ИМ 1.1-1	
Гл. констр.	Польшин				
ГАП	Вигдергауз		65-кв. 12,13,14-эт. жилой дом со стенами из кирпича.	Стадия	Масса	Масштаб
ГИП	Тимарцев			Р		1:20 1:15
Рук. гр.	Пристинский					
Разраб.	Ситуха			Лист 19	Листов
Провер.	Пристинский				
			Ограждения металлические МВ 1, ПВ 1, ПН 1. Сборочный чертеж	Донбассгражданпроект г. Донецк	
Н. контр.	Пристинский				

Инв. № подл. | Подп. и дата | Взам. инв. №

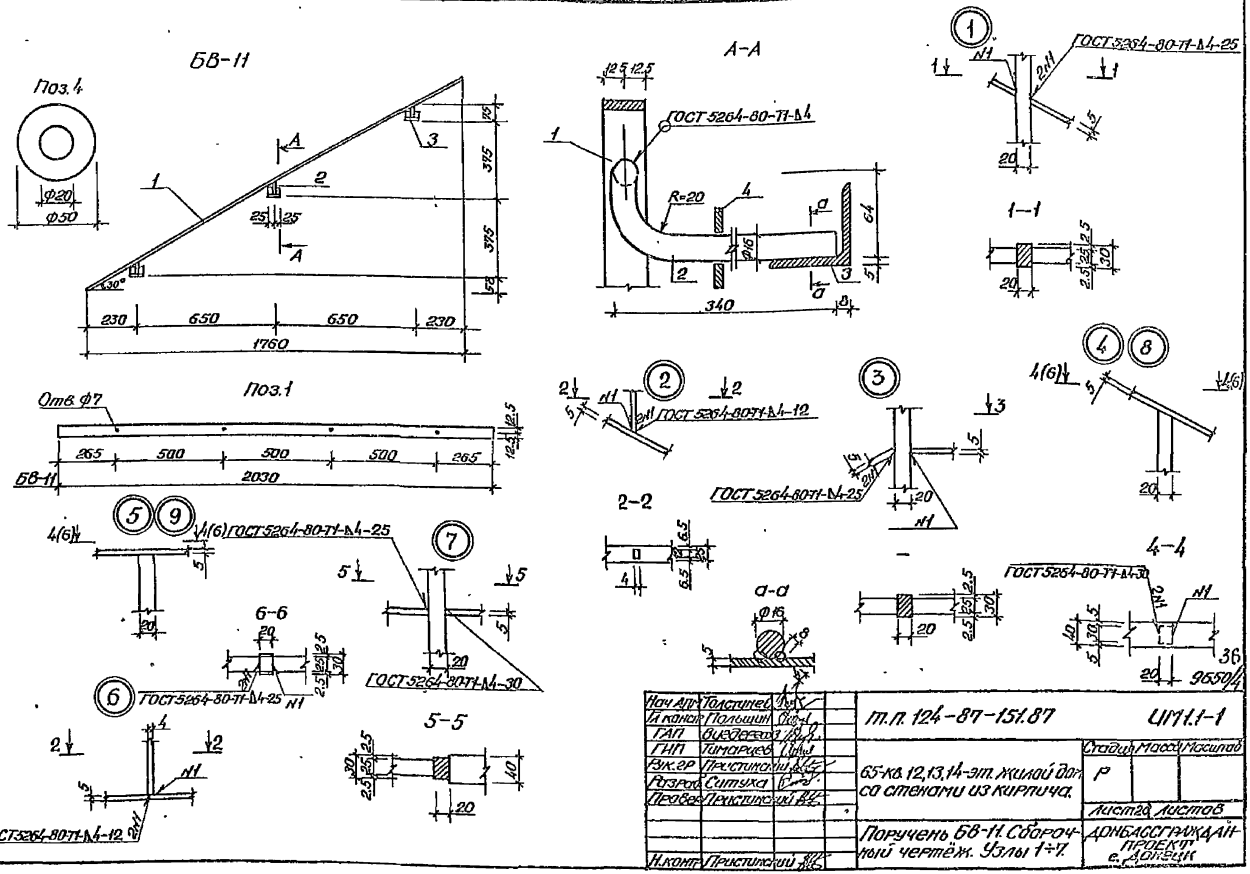
БВ-11
Поз.4
Ф20
Ф50
1
2
3
A
A
25
25
75
375
375
52
30°
230
650
650
230
1760
А-А
12.5
12.5
ГОСТ 5264-80-Т1-Δ4
1
R=20
4
a
a
Ф16
64
5
2
3
340
8
1
ГОСТ 5264-80-Т1-Δ4-25
N1
2N1
1
5
20
1-1
2.5
25
30
20
Поз.1
Отв. Ф7
12.5
12.5
265
500
500
500
265
2030
БВ-11
2
2
N1
2N1
ГОСТ 5264-80-Т1-Δ4-12
3
3
5
5
2N1
ГОСТ 5264-80-Т1-Δ4-25
20
N1
4
8
4(6)
4(6)
5
20
2-2
6.5
6.5
4
5
9
4(6)
ГОСТ 5264-80-Т1-Δ4-25
5
20
7
5
5
5
20
ГОСТ 5264-80-Т1-Δ4-30
6-6
20
2.5
25
30
2.5
N1
6
ГОСТ 5264-80-Т1-Δ4-25
N1
2
2
4
5
N1
2N1
ГОСТ 5264-80-Т1-Δ4-12
5-5
2.5
25
30
2.5
40
20
а-а
Ф16
8
5
20
2.5
25
30
2.5
4-4
ГОСТ 5264-80-Т1-Δ4-30
2N1
N1
40
30
5
5
20
36
9650/4
Нач. АПМ Толстинев
Гл. конст. Польшин
ГАП Вуздерсон
ГИП Тимарцев
Рук. гр. Пристинский
Разраб. Ситуха
Провер. Пристинский
Н. контр. Пристинский
т.п. 124-87-151.87
ЦМ1.1-1
65-кв. 12,13,14-эт. жилой дом со стенами из кирпича.
Стадия Масса Масштаб
Р
Лист 20 Листов
Поручень БВ-11. Сборочный чертёж. Узлы 1÷7.
ДОНБАССГРАЖДАНПРОЕКТ г. Донецк
Инв. № подл. Подпись и дата Взам. инв. №

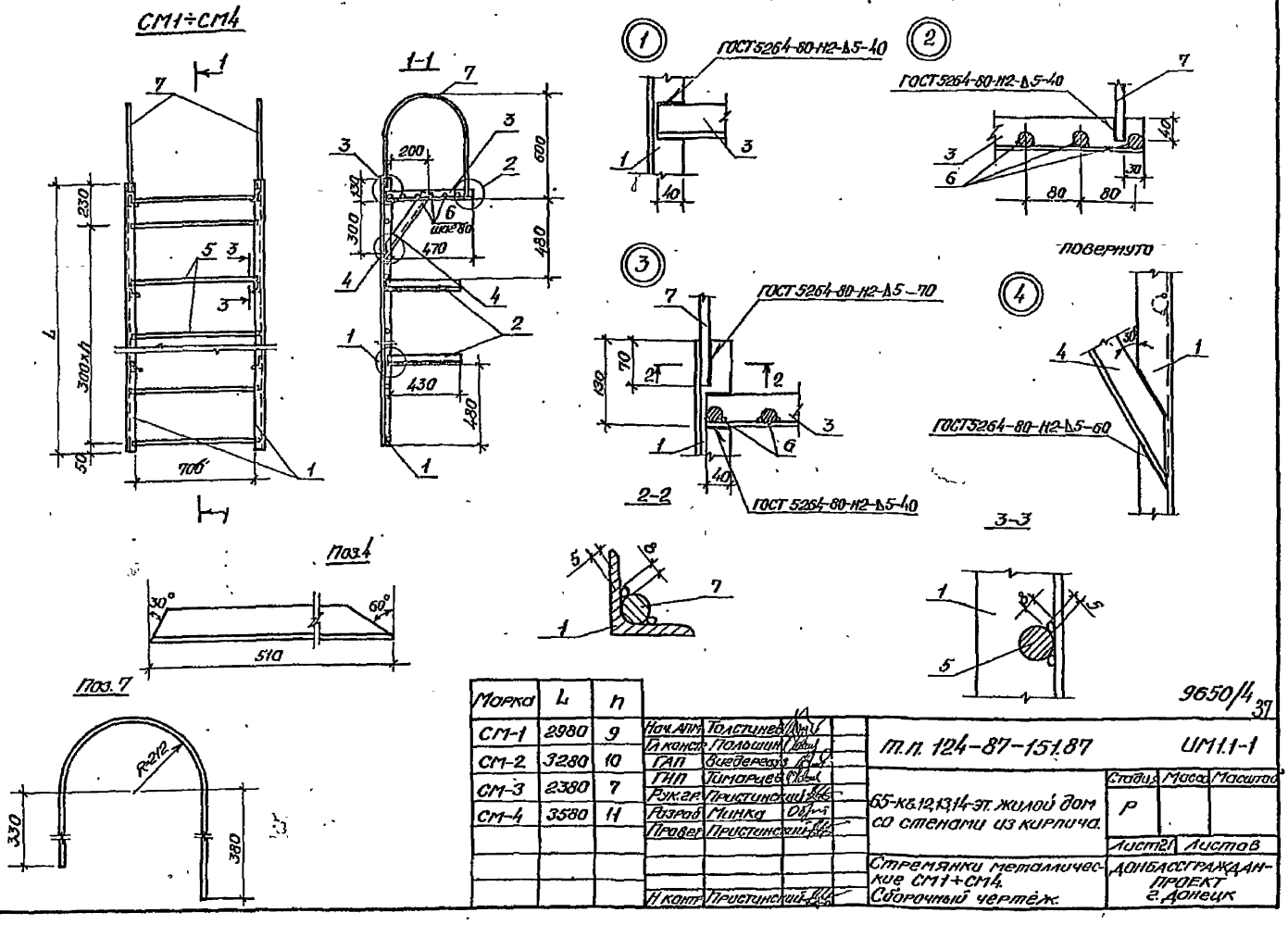

Марка	L	n
СМ-1	2980	9
СМ-2	3280	10
СМ-3	2380	7
СМ-4	3580	11

Нач.АПМ	Толстинев	
Гл.конст.	Польшин	
ГАП	Виедерсаз	
ГИП	Тимарцев	
Рук.гр.	Пристинский	
Разраб.	Минка	
Провер.	Пристинский	
Н.контр.	Пристинский	

т.п. 124-87-151.87 ИМ1.1-1

65-кв.12,13,14-эт. жилой дом со стенами из кирпича.

Стадия	Масса	Масштаб
Р		

Лист 21 Листов

Стремянки металлические СМ1÷СМ4. Сборочный чертёж.

ДОНБАССГРАЖДАНПРОЕКТ г. Донецк

9650/4 37

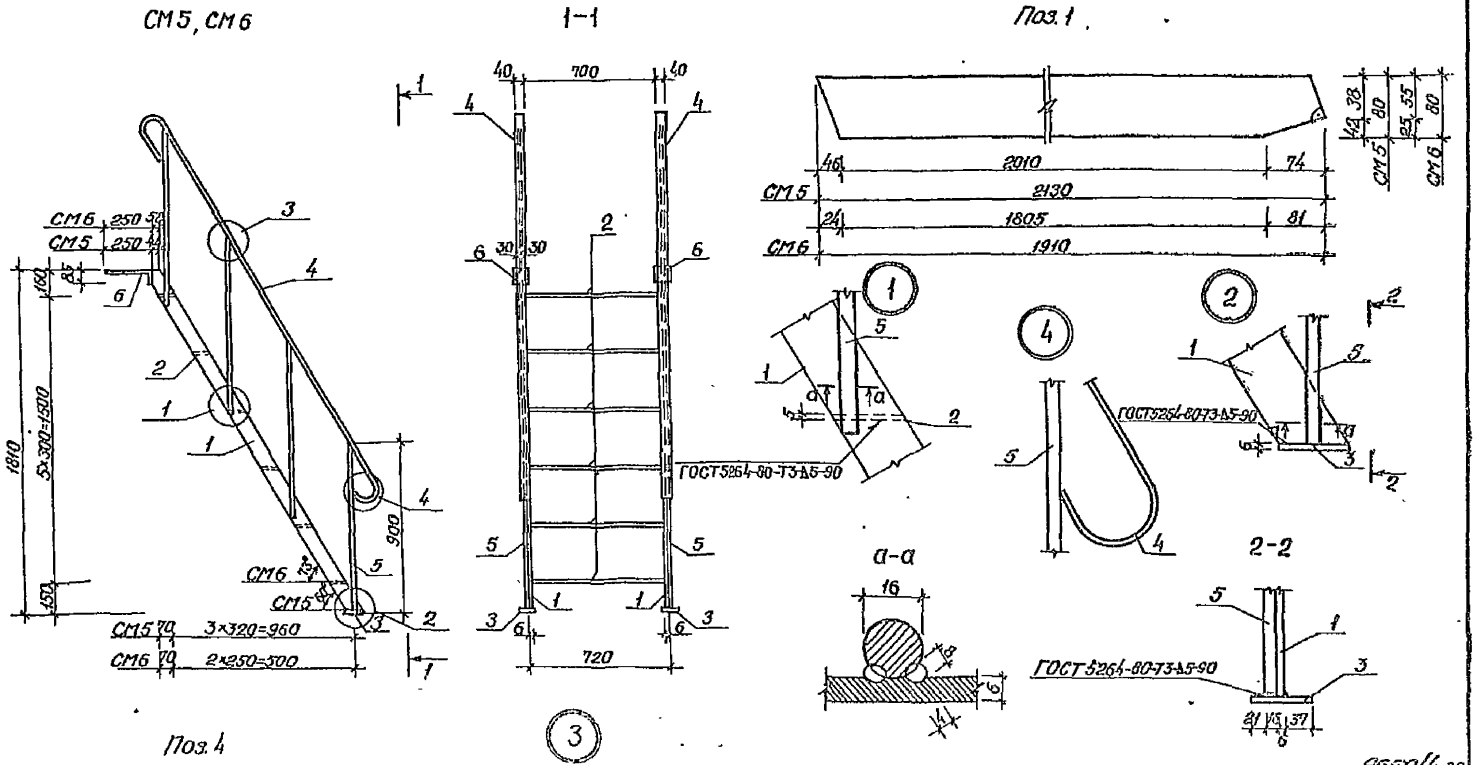

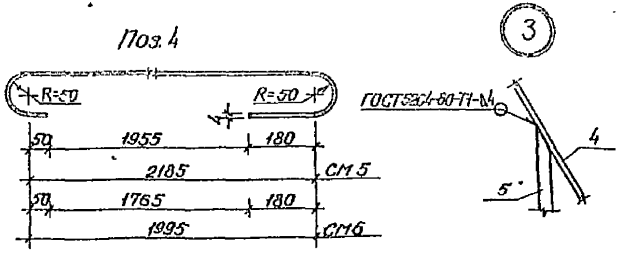

9650/4 38

Нач. АПМ	Толстинов			т.п 124-87-151.87		ИМ.1-1
Гл. конст.	Пальшин					
ГАП	Вигдергауз					
ГИП	Тимарцев			65-кв.12,13,14-эт. жилой дом со стенами из кирпича.	Стадия	Масса	Масштаб
Рук. гр.	Пристинский				Р		
Разраб.	Ситуха						
Провер.	Пристинский				Лист 22 Листов		
				Стремянки металлические СМ5, СМ6 Сборочный чертеж.	ДОНБАССГРАЖДАНПРОЕКТ г. Донецк		
Н. контр.	Пристинский						

Инв. № подл. | Подпись и дата | Взам. инв. №

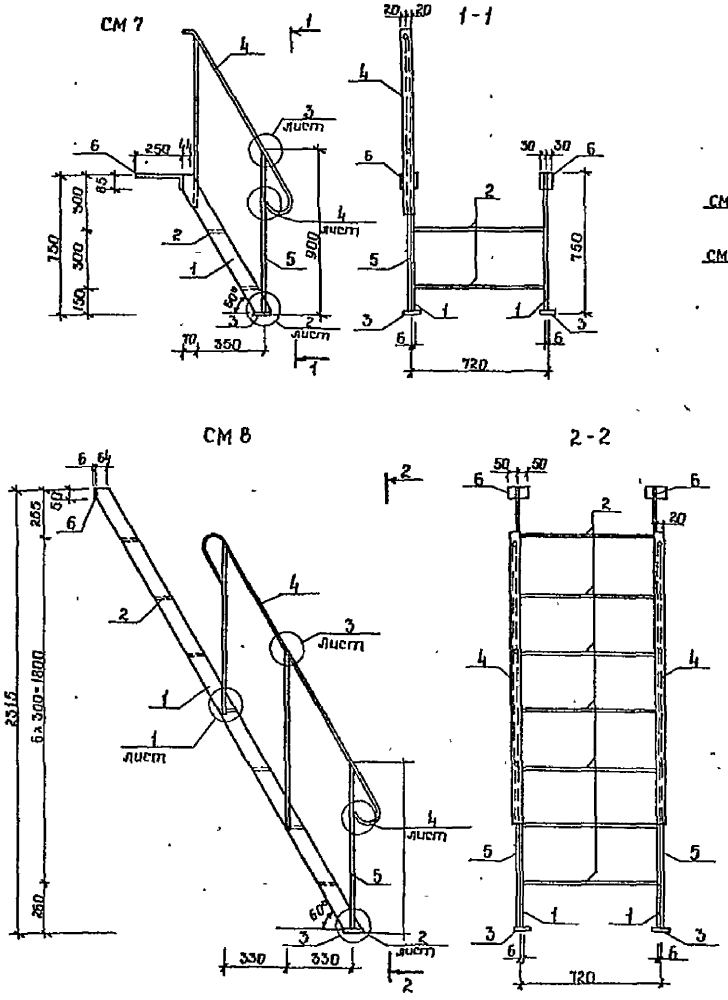

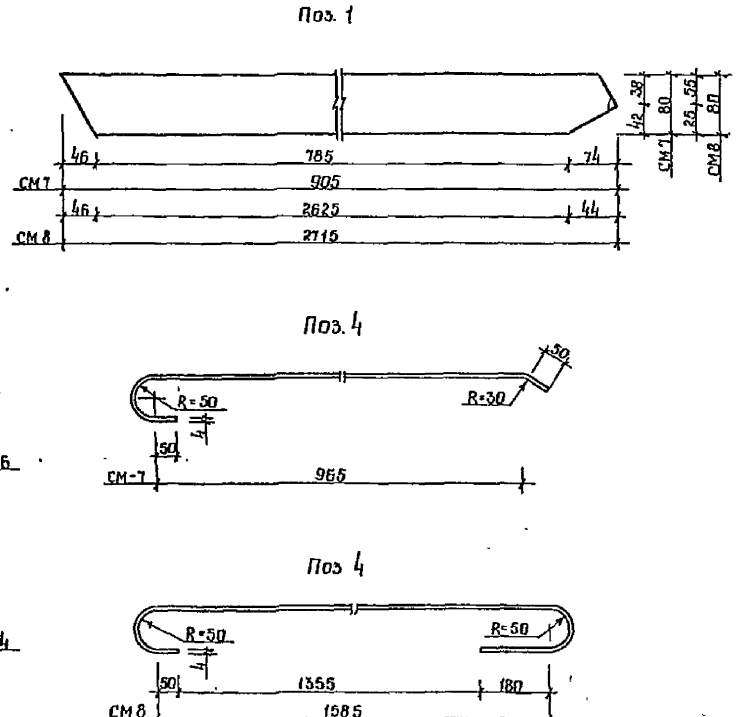

9650/4 39

Нач. АПМ	Толстинев		т.п. 124-87-151.87	ИМ1.1-1	
Гл. констр.	Пальшин				
ГАП	Вигдергауз		65-кв 12,13,14-эт жилой дом со стенами из кирпича	Стадия	Масса	Масштаб
ГИП	Тимарцев			Р		
Рук. гр.	Пристинский			Лист 23	Листов
Разраб.	Ситуха		Стремянки металлические СМ7, СМ8 Сборочный чертеж	ДОНБАССГРАЖДАНПРОЕКТ г. Донецк	
Провер.	Пристинский				
Н. контр.	Пристинский				

Инв. № подл. | Подпись и дата | Взам. инв. №

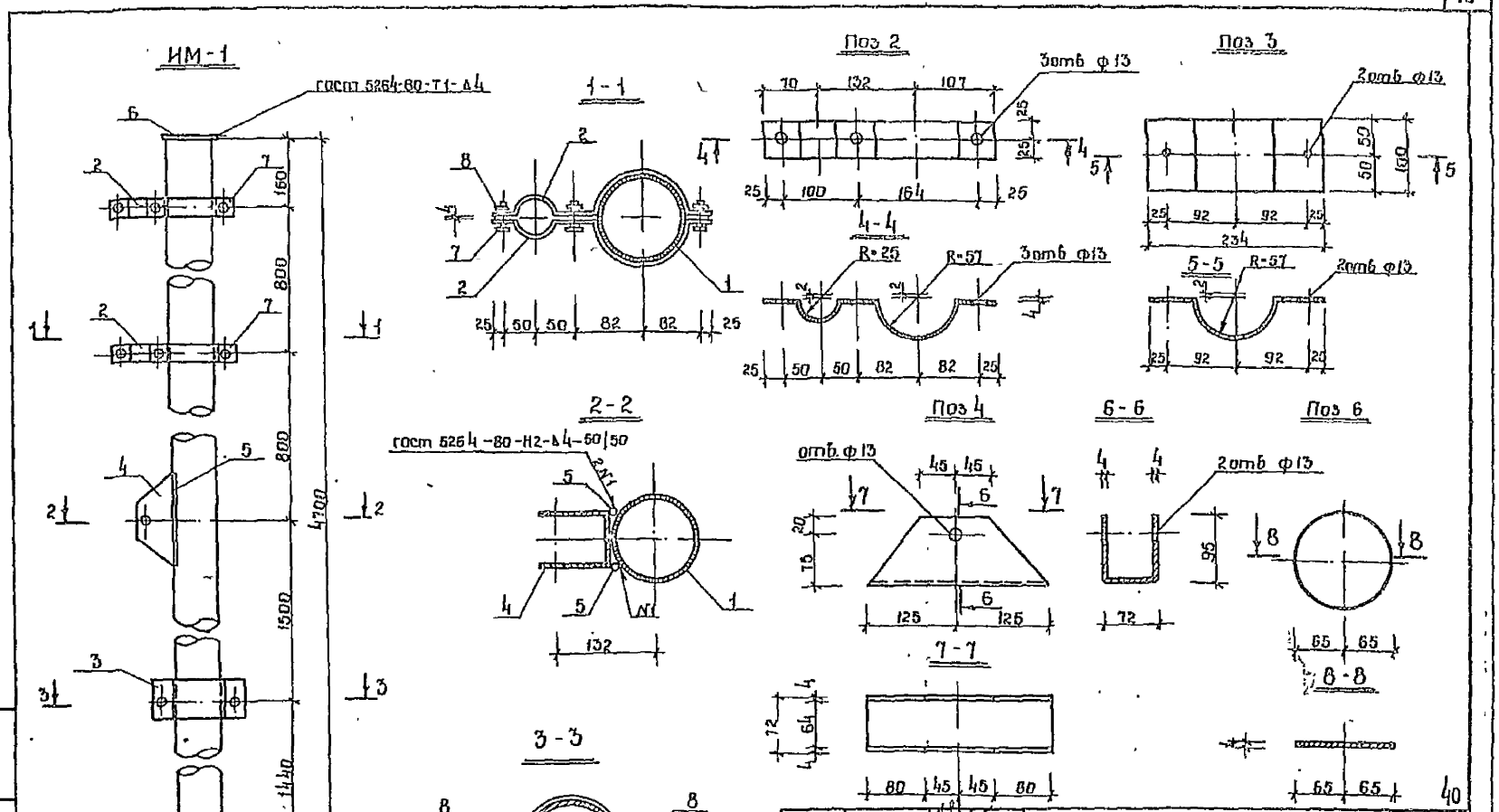

Нач. АПМ	Палстинев		
Сл. конст.	Польшин		
ГАП	Вигдергауз		
ГИП	Тимарцев		
Рук. гр.	Пристинский		
Разраб.	Рыбальченко		
Провер.	Пристинский		
Н. контр.	Пристинский		

т.п. 124-87-151.87 ИМ1.1-1

65-кв 12,13,14 эт жилой дом со стенами из кирпича.

Стадия	Масса	Масштаб
Р		

Лист 24 Листов

Стойка телеантенны ИМ-1. Сборочный чертеж

ДОНБАССГРАЖДАНПРОЕКТ г. Донецк

9650/4

Инв. № подл. | Подпись и дата | Взам. инв. №

ИМ - 2

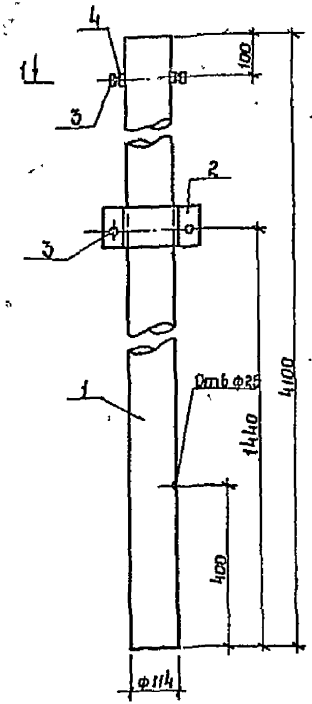

поз. 1

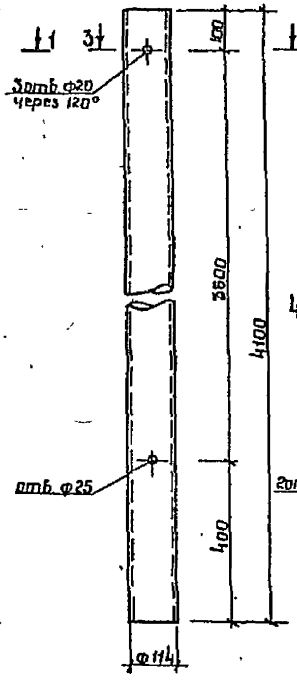

3 - 3

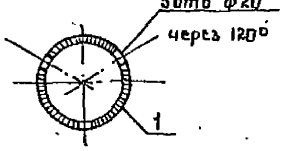

поз. 2

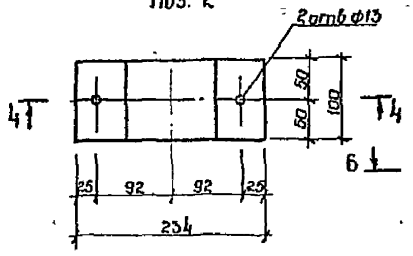

4 - 4

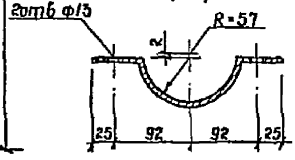

ИМ - 3

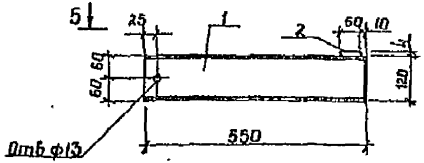

5 - 5

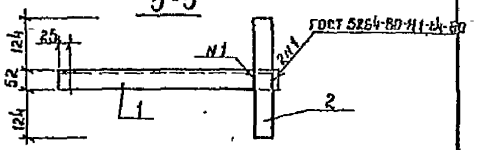

ИМ - 4

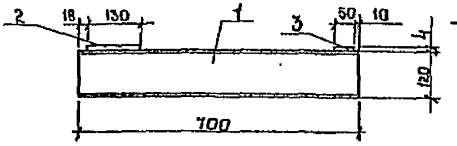

6 - 6

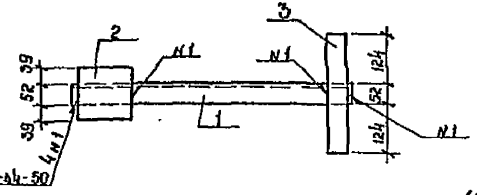

1 - 1

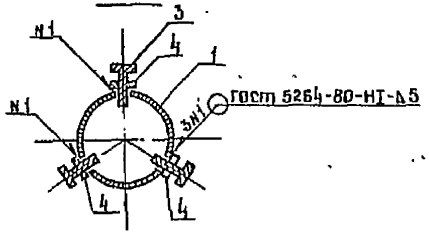

2 - 2

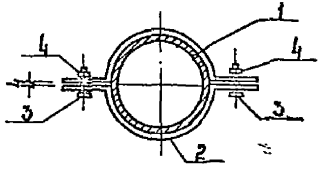

9650/4 41

Нач. ВОМ	Толстинев		т.п. 124-87-151.87		ИМ1.1 - 1
Гл. констр.	Польщин				
ГАП	Вдовиченко		65-кв 12,13,14-эт жилой дом со стенами из кирпича	Стадия: Р	Масса:	Масштаб:
ГИП	Тимарцев			Лист 25	Листов	
Рук. гр.	Христинский					
Разраб.	Рыбальченко		Труба для крепления радиостойки ИМ-2 Изделия металлические ИМ-3, ИМ-4 Сборочный чертеж	Донбассгражданпроект г. Донецк		
Пробер.	Христинский					
Н. контр.	Христинский					

Инв. № подл. | Подпись и дата | Взам. инв. №

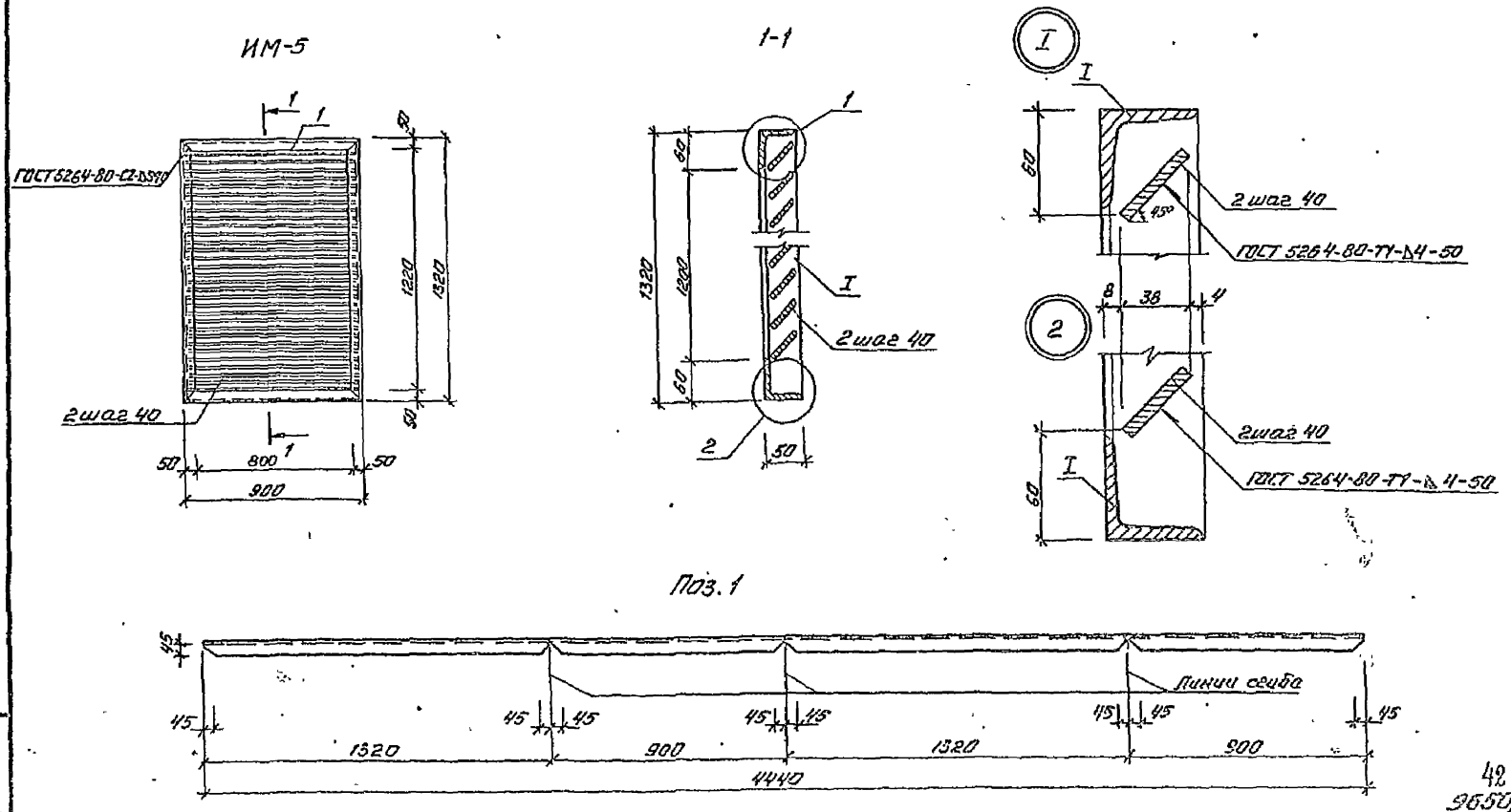

42
9650/4

Нач АПМ	Толстинев			т.п. 124-87-151.87	ИМ1.1-1	
Гл.констр.	Пальцин					
ГАП	Вигдергауз			65-кв. 12,13,14-эт. жилой дом со стенами из кирпича	Стадия	Масса	Масштаб
ГИП	Тимарцев				Р		1:20 1:15 1:5
Рук.гр.	Пристинский				Лист 26	Листов
Разраб	Ситуха					
Провер	Пристинский			Решетка эксплуатационная ИМ-5. Сборочный чертеж	Донбассгражданпроект г. Донецк	
Н.контр	Пристинский					

Инв.№ подл. | Подпись и дата | Взам.инв.№

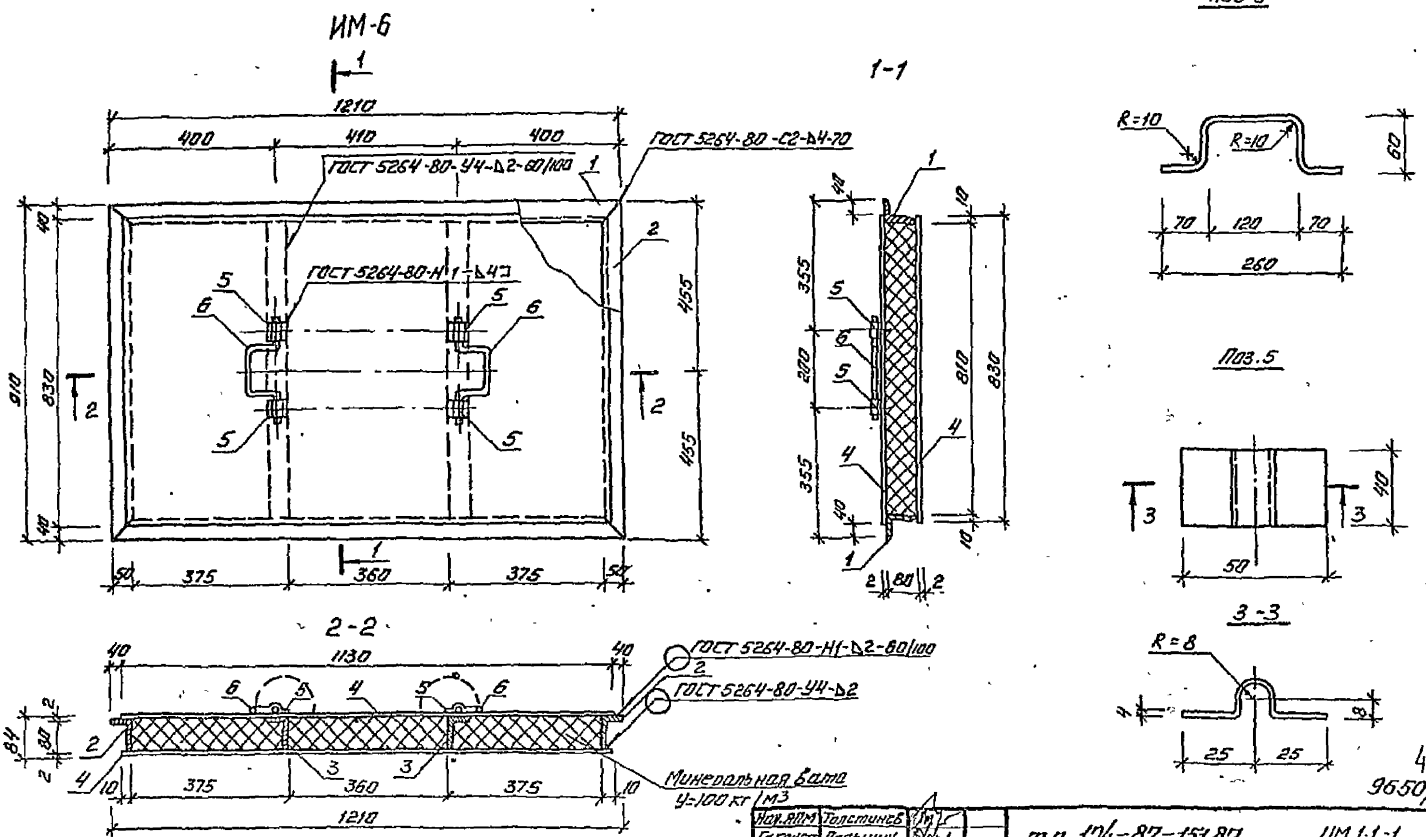

43
9650/4

Нач.АПМ	Толстинев		
Гл.констр.	Полыщин		
ГАП	Вигдергауз		
ГИП	Тимарцев		
Рук.гр.	Пристинский		
Разраб.	Ситуха		
Провер.	Пристинский		
Н.контр.	Пристинский		

т.п. 124-87-151.87 ИМ 1.1.-1

65-кв. 12,13,14-эт жилой дом со стенами из кирпича.

Стадия	Масса	Масштаб
Р		

Лист 27 Листов

Люк монтажный ИМ-6. Сборочный чертеж.

Донбассеражданпроект г. Донецк

Инв.№ подл. | Подпись и дата | Взам.инв.№

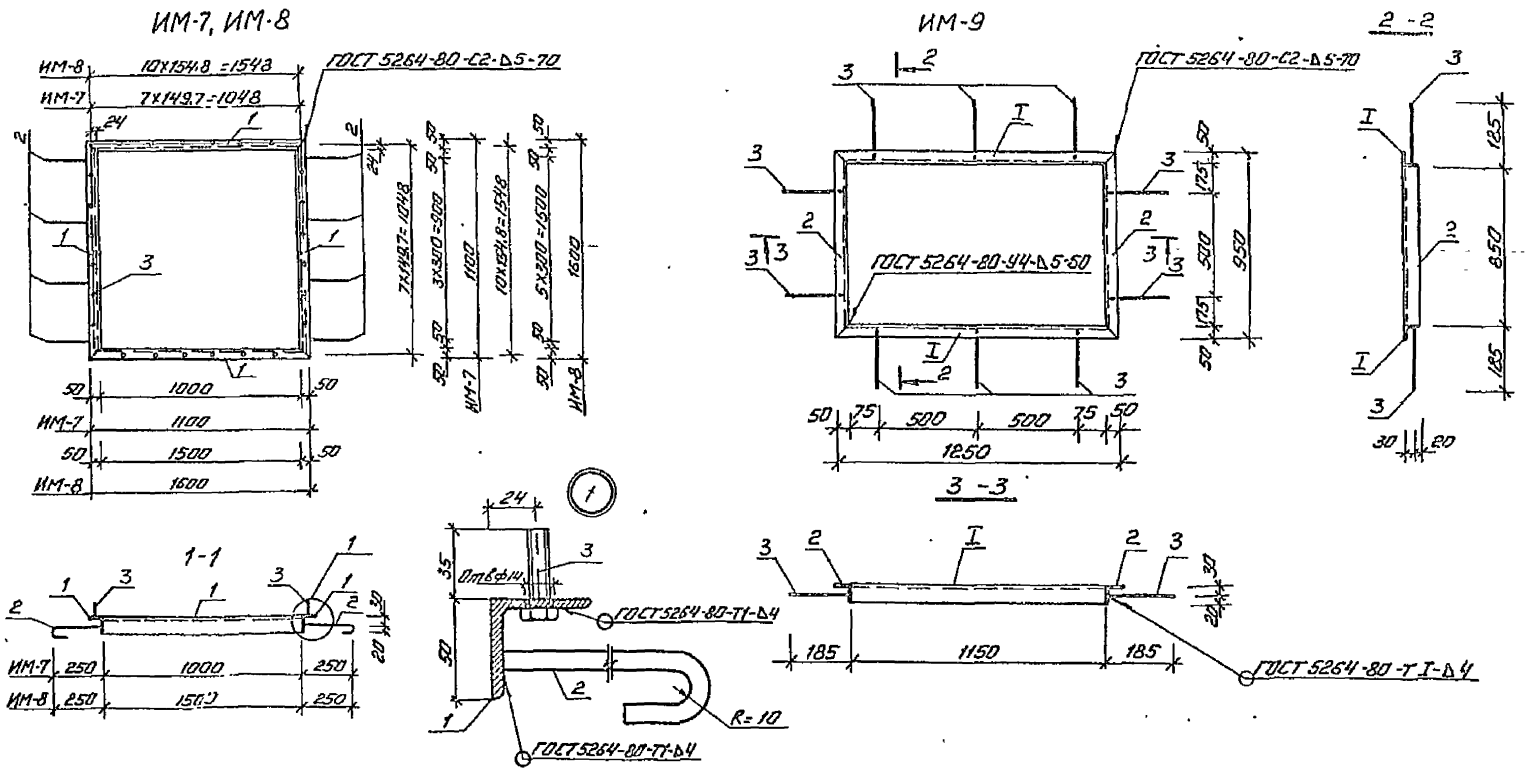

44
9650/4

Нач АПМ	Толстинев		т.п. 124-87-151.87	ИМ1.1-1
Гл конст	Пальшин			
ГАП	Вигдергауз		65-кв. 12,13,14-эт жилой дом со стенами из кирпича.	Стадия: Р; Масса; Масштаб
ГИП	Тимарцев			
Рук.гр	Пристинский			
Разраб	Ситуха			Лист 28; Листов
Провер	Пристинский		Рамы венткомеры ИМ-7, ИМ-8. Рама люка машинного помещения ИМ-9. Сборочный чертеж.	Донбассгражданпроект г. Донецк
Н.контр	Пристинский			

Инв № подл | Подпись и дата | Взам. инв. №

ИМ10 (развертка)

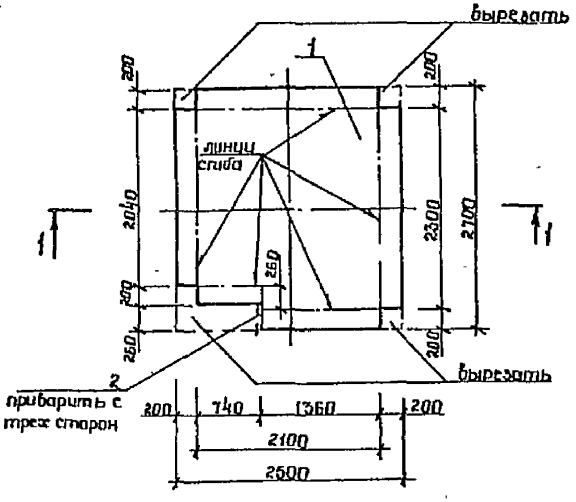

Поз 2

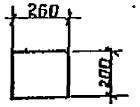

Формат	Зона	Поз.	Обозначение	Наименование	Кол.	Примечание
				ИМ-10		
64		1	гост 14918-80	-2×2500 L=2700	1	99.7кг
64		2		-2×200 L=260	1	0.82кг
				Масса стали		100.5кг
				ИМ-11		
64		1	гост 8509-72*	L100×7 L=3700	2	39.96кг
64		2	гост 2590-71*	Ф16 АI L=1540	47	2.43кг
				Масса стали		194.13кг

1-1

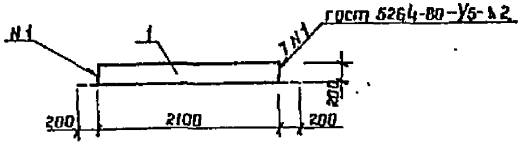

ИМ-11

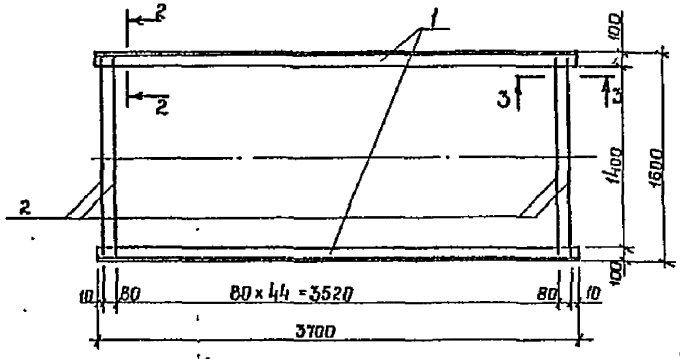

45
9650/4

3-3

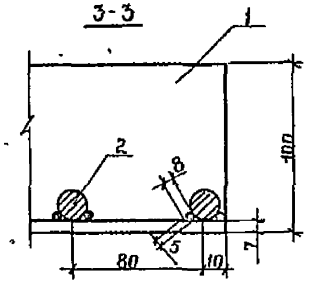

2-2

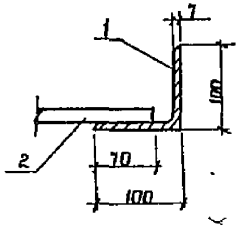

Нач. АПМ	Толстинев	
Гл. констр.	Польшин	
ГАП	Вигдергауз	
ГИП	Тимариев	
Рук. гр.	Пристинский	
Разраб.	Минка	
Провер.	Пристинский	
Н. контр.	Пристинский	

т.п. 124-87-151.87 ИМ 1.1-1

65-кв 12,13,14-эт жилой дом со стенами из кирпича

Стадия	Масса	Масштаб
Р		

Лист 29 Листов

Поддон металлический ИМ-10
Элемент ограждения ИМ-11
Сборочный чертеж.

ДОНБАССГРАЖДАНПРОЕКТ
Г. ДОНЕЦК

Инв. № подл. | Подпись и дата | Взам. инв. №

ИМ-12

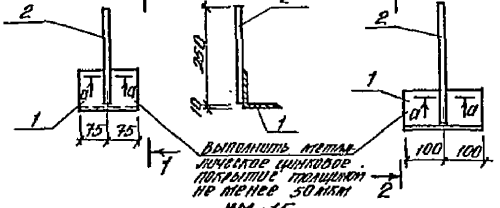

ИМ-13

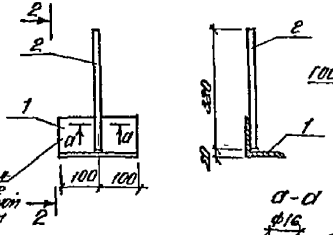

ИМ-15

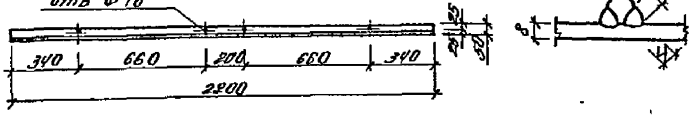

К29, К30, К34, К36

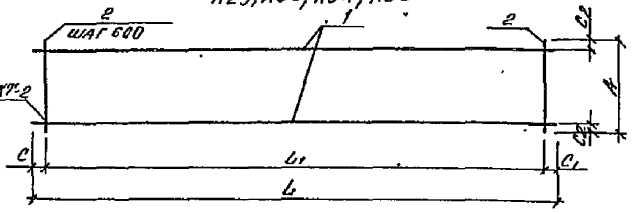

ИМ-14, ИМ-16, ИМ-18

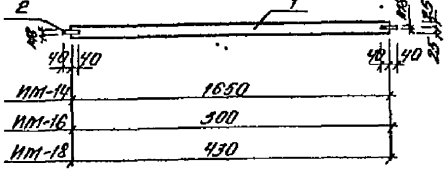

ИМ-17, ИМ-19

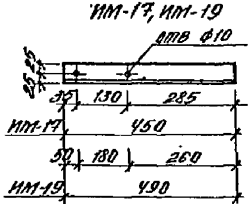

К24, К26÷К28, К31

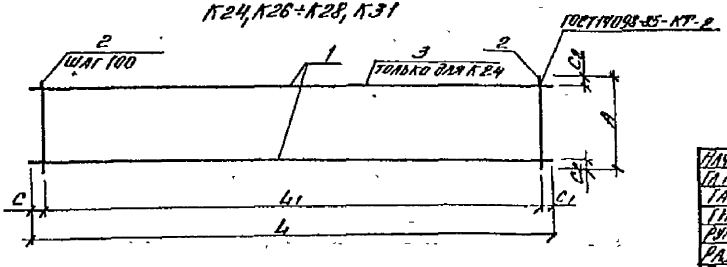

Марка	L	L1	A	c	c1	c2	Примеч.
К24	2960	2800	200	30	30	20	
К26	2360	2300	200	30	30	20	
К27	3860	3800	200	30	30	20	
К28	1400	700	250	325	375	20	
К29	4160	3600	340	280	280	20	
К30	4160	3600	390	280	280	20	
К31	770	700	140	35	35	20	
К34	6720	6000	220	360	125	18	
К36	2020	1800	220	110	110	10	

Нач. арх.	Толстенко		
Гл. конс.	Лапшин		
ГАП	Сундеров		
ГИП	Гончарцев		
Рук. гр.	Проскунинский		
Разраб.	Сипчула		
Пробер.	Проскунинский		
Н. контр.	Проскунинский		

т.п. 124-87-151.87 ИМ 1.1-1

65 кв. 12,13,14-эт. жилой дом со встройками из кирпича

Стадия	Масса	Масштаб
Р		
Лист 30	Листов	

Металлические изделия ИМ12÷ИМ-19, Каркасы К24, К28÷К31, К34, К36 Сбор. черт.

Донбассгражданпроект г. Донецк

9650/4

Инв. № подл. | Подпись и дата | Взам. инв. №

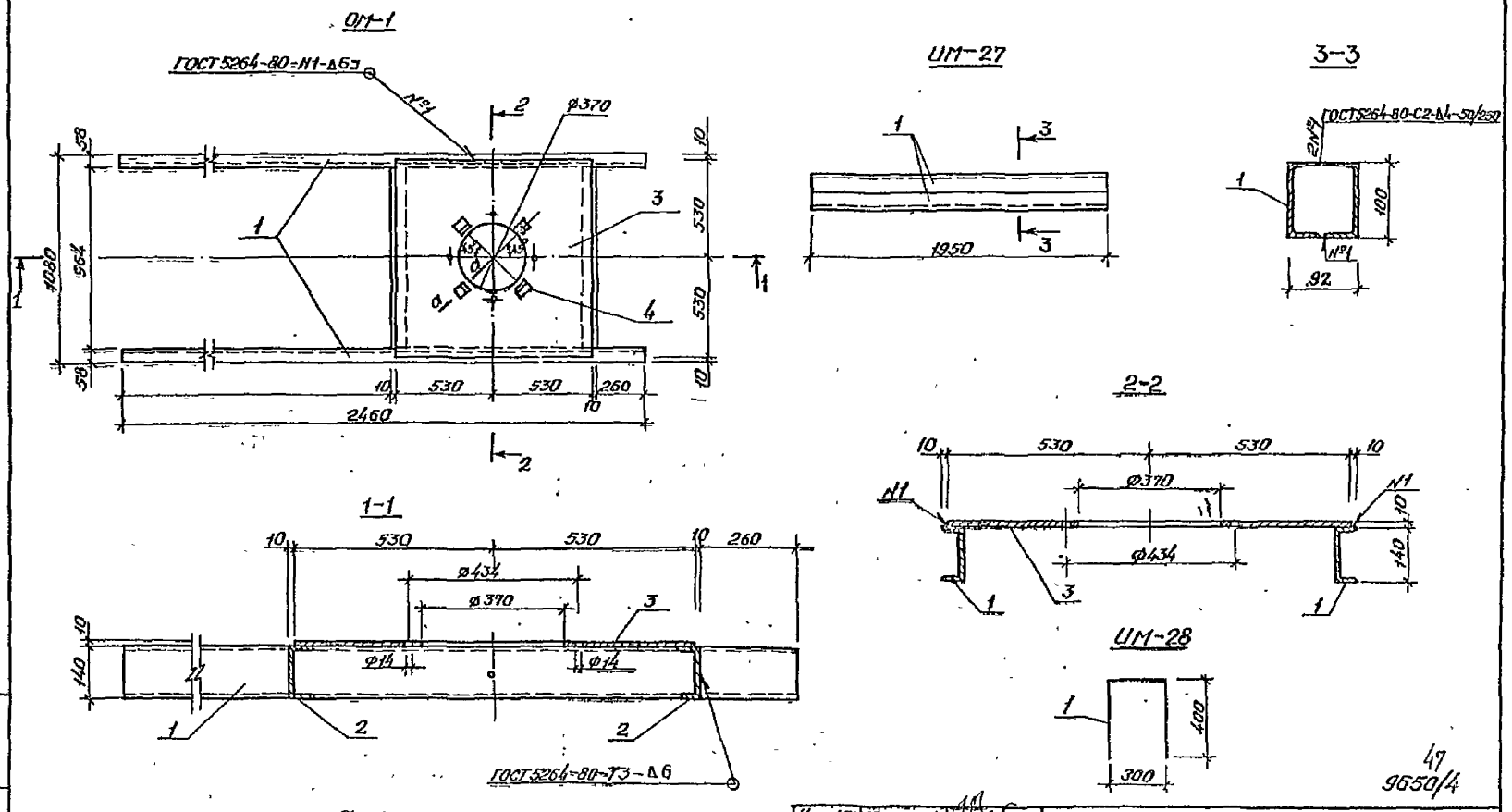

47
9650/4

Нач. АПМ	Толстинев		т.п. 124-87-151.87			ИМ 1.1-1
Гл. конст.	Польшин					
ГАП	Вигдергаз					
ГИП	Тимарцев		65-кв. 12,13,14-эт. жилой дом со стенами из кирпича.	Стадия	Масса	Масштаб
Рук. гр.	Пристинский			Р		
Разраб.	Минка					
Провер.	Пристинский			Лист 31	Листов	
			Ригель балка ИМ-27. Скоба ИМ-28. Опора мусоропровода ОМ-1. Сборочный чертеж.	ДОНБАССГРАЖДАНПРОЕКТ г. Донецк		
Н. контр.	Пристинский					

Инв. № подл. | Подпись и дата | Взам. инв. №

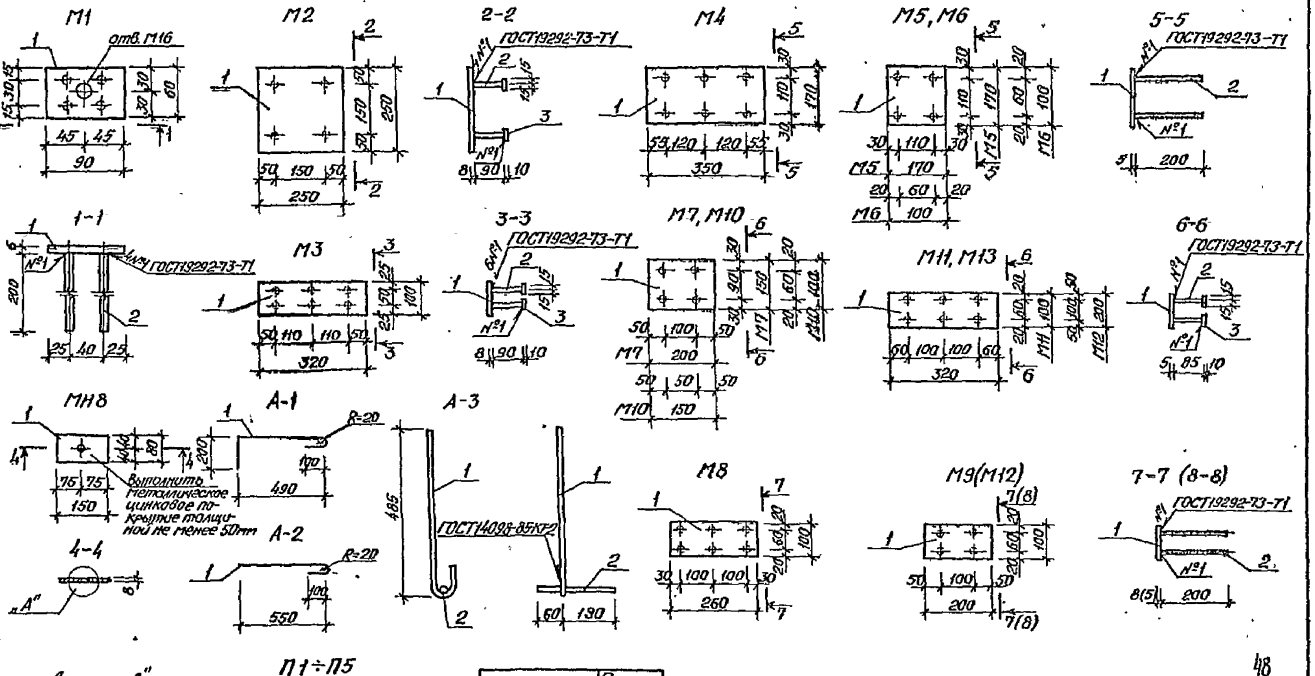

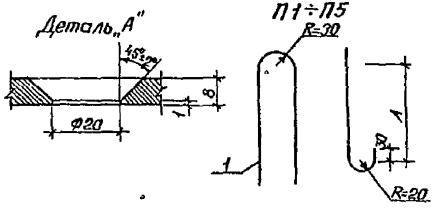

Марка	Размер мм	
	А	
П1	210	
П2	300	
П3	355	
П4	280	
П5	205	

Нач.Апр.	Толстинев	
Гл.конст.	Полошин	
ГАП	Вигдерсон	
ГИП	Тимарцев	
Рук.гр.	Пристинский	
Разраб.	Ситуха	
Провер.	Пристинский	
Н.контр.	Пристинский	

т.п. 124-87-151.87

ЦМ1.1-1

65-кв 12,13,14-эт. жилой дом со стенами из кирпича

Стадия	Масса	Масштаб
Р		

Лист 32 Листов

Закладные элементы М1-М3. Анкера А-1÷А-3. Петли П1-П5. Монтажная накладка МН8. Сборочный чертеж.

ДОНБАССГРАЖДАНПРОЕКТ г. Донецк

48
9650/4

Формат	Зона	Поз	Обозначение	Наименование	Кол.	Примечание
				КП 1		
			ИМ 1.1-1 лист 53	Сборочный чертеж		
				Сборочные единицы		
		1	ИМ 1.1-1 лист 55	Каркас плоский К1	3	16.78кг
				Детали		
				Стер. отдельные		
		2	ГОСТ 5781-82	ф 8 АТ L = 430	24	0.17кг
				Масса стали:		54.56кг
				КП 2		
			ИМ 1.1-1 лист 53	Сборочный чертеж		
				Сборочные единицы		
		1	ИМ 1.1-1 лист 55	Каркас плоский К3	3	15.6кг
				Детали		
		2	ГОСТ 5781-82	Стер отд ф 8 АТ L=430	22	0.17кг
				Масса стали		60.54кг
				КП 3		
			ИМ 1.1-1 лист 53	Сборочный чертеж		
				Сборочные единицы		
		1	ИМ 1.1-1 лист 55	Каркас плоский К4	3	15.3кг
				Детали		
		2	ГОСТ 5781-82	Стер отд ф 8 АТ L=430	22	0.17кг
				Масса стали	4.84	кг
				КП 4		
			ИМ 1.1-1 лист 53	Сборочный чертеж		
				Сборочные единицы:		
		1	ИМ 1.1-1 лист 55	Каркас плоский К6	3	14.14кг
				Детали:		
		2	ГОСТ 5781-82	Стер. отд. ф 8 АТ L=430	20	0.17кг
				Масса стали	4.58	кг

Формат	Зона	Поз	Обозначение	Наименование	Кол.	Примечание
				КП 5		
			ИМ 1.1-1 лист 53	Сборочный чертеж		
				Сборочные единицы		
		1	ИМ 1.1-1 лист 55	Каркас плоский К9	3	15.78кг
				Детали:		
		2	ГОСТ 5781-82	Стер отделы ф 8 АТ L=430	20	0.17кг
				Масса стали	4.74	кг
				КП 6		
			ИМ 1.1-1 лист 53	Сборочный чертеж		
				Сборочные единицы		
		1	ИМ 1.1-1 лист 55	Каркас плоский К13	3	10.26кг
				Детали:		
		2	ГОСТ 5781-82	Стер отд ф 8 АТ L=430	14	0.17кг
				Масса стали	33.16	кг
				КП 7		
			ИМ 1.1-1 лист 53	Сборочный чертеж		
				Сборочные единицы:		
		1	ИМ 1.1-1 лист 55	Каркас плоский К14	3	9.30кг
				Детали:		
		2	ГОСТ 5781-82	Отд. стержс ф 8 АТ L=430	14	0.17кг
				Масса стали	30.26	кг

Нач. АПМ	Толстиней	
Гл. конст	Польшин	
ГАП	Вигдергауз	
ГИП	Тимарцев	
Рук. гр	Пристинский	
Разраб	Гайдаш	
Пробер	Пристинский	
Н. контр	Пристинский	

т.п. 124-87-157.87 ИМ 1.1-1

65-кв 12,13,14-эт жилой дом со стенами из кирпича

Стадия	Масса	Масшт
Р		
Лист 33	Листов	

Каркасы КП-1 ÷ КП7

ДПИ Госгражданпроект г. Донецк

Инв. № подл. | Подпись и дата | Взам. инв. №

9650/4

Формат	Зона	Поз.	Обозначение	Наименование	Кол.	Примечание
				КП 8		
	1		ИМ 1.1-1 лист 53	Сборочный чертеж		
				Сборочные единицы:		
		1	ИМ 1.1-1 лист 55	Каркас плоский К15	3	8.7кг
				Детали:		
		2	ГОСТ 5781-82	Стерж. отд. ФВАТ L=430	12	0.13кг
				Масса стали		28.14кг
				КП 9		
			ИМ 1.1-1 лист 53	Сборочный чертеж		
				Сборочные единицы:		
		1	ИМ 1.1-1 лист 55	Каркас плоский К17	3	8.14кг
				Детали:		
		2	ГОСТ 5781-82	Стерж. отд. ФВАТ L=430	12	0.17кг
				Масса стали	26.46	кг
				КП 10		
			ИМ 1.1-1 лист 53	Сборочный чертеж		
				Сборочные единицы:		
		1	ИМ 1.1-1 лист 55	Каркас плоский К20	3	5.64кг
				Детали:		
		2	ГОСТ 5781-82	Стерж. отд. ФВАТ L=330	8	0.21кг
				Масса стали	18.60	кг
				КП 11		
			ИМ 1.1-1 лист 53	Сборочный чертеж		
				Сборочные единицы:		
		1	ИМ 1.1-1 лист 55	Каркас плоский К7	3	14.62кг
				Детали:		
		2	ГОСТ 5781-82	Стерж. отд. ФВАТ L=330	20	0.13кг
				Масса стали	45.46	кг

Формат	Зона	Поз.	Обозначение	Наименование	Кол.	Примечание
				КП 12		
			ИМ 1.1-1 лист 53	Сборочный чертеж		
				Сборочные единицы:		
		1	ИМ 1.1-1 лист 55	Каркас плоский К10	3	13.14кг
				Детали:		
		2	ГОСТ 5781-82	Стерж. отд. ФВАТ L=330	18	0.13кг
				Масса стали	41.76	кг
				КП 13		
			ИМ 1.1-1 лист 53	Сборочный чертеж		
				Сборочные единицы:		
		1	ИМ 1.1-1 лист 55	Каркас плоский К18	3	7.82кг
				Детали:		
		2	ГОСТ 5781-82	Стерж. отд. ФВАТ L=330	10	0.13кг
				Масса стали	24.16	кг
				КП 14		
			ИМ 1.1-1 лист 53	Сборочный чертеж		
				Сборочные единицы:		
		1	ИМ 1.1-1 лист 55	Каркас плоский К19	3	6.62кг
				Детали:		
		2	ГОСТ 5781-82	Стерж. отд. ФВАТ L=330	10	0.13кг
				Масса стали	21.16	кг

50

Инв. № подл. | Подпись и дата | Взам. инв. №

Нач. ВТМ	Пластинин		
Гл. конст.	Полынин		
ГАП	Виттерзачь		
ГИП	Гамоцкий		
Рук. гр.	Пристинский		
Разраб.	Гайдаш		
Проверил	Пристинский		
Н. контр.	Пристинский		

т.п. 124-87-151.87 ИМ 1.1-1

85-кв. 12,13,14 эт. жилой дом со стенами из кирпича

Каркасы КП8 ÷ КП14

Стадия	Масса	Масштаб
Р		
Лист 34	Листов	

ДонбассгражданпроектГ. Донецк

9650/14

Формат	Зона	Поз.	Обозначение	Наименование	Кол.	Примечание
				КП15		
			ИМ 1.1-1 лист 53	Сборочный чертеж		
				Сборочные единицы:		
		1	ИМ1.1-1 лист 55	Каркас плоский К22	3	9,8 кг
				Детали:		
		2	ГОСТ 5781-82	Стерж. отф. ФВАГ L=330	6	0.13 кг
				Масса стали		12,18 кг
				КП16		
			ИМ 1.1-1 лист 53	Сборочный чертеж		
				Сборочные единицы:		
		1	ИМ1.1-1 лист 55	Каркас плоский К2	4	19.12 кг
				Детали:		
		2	ГОСТ 5781-82	Стерж. отф. ФВАГ L=840	53	0.33 кг
				Масса стали		87.62 кг
				КП17		
			ИМ 1.1-1 лист 53	Сборочный чертеж		
				Сборочные единицы		
		1	ИМ 1.1-1 лист 55	Каркас плоский К4	4	15.3 кг
				Детали:		
		2	ГОСТ 5781-82	Стерж. отф. ФВАГ L=840	59	0.33 кг
				Масса стали		78,36 кг
			ИМ 1.1-1 лист 53	КП18		
				Сборочный чертеж		
				Сборочные единицы		
		1	ИМ1.1-1 лист 55	Каркас плоский К5	4	14.98 кг
				Детали:		
		2	ГОСТ 5781-82	Стерж. отф. ФВАГ L=840	49	0.33 кг
				Масса стали		76.09 кг

Формат	Зона	Поз.	Обозначение	Наименование	Кол.	Примечание
				КП19		
			ИМ 1.1-1 лист 53	Сборочный чертеж		
				Сборочные единицы		
		1	ИМ 1.1-1 лист 55	Каркас плоский К8	4	14.62
				Детали:		
		2	ГОСТ 5781-82	Стерж. отф. ФВАГ L=840	48	0.33 кг
				Масса стали		94.32
				КП20		
			ИМ 1.1-1 лист 53	Сборочный чертеж		
				Сборочные единицы		
		1	ИМ 1.1-1 лист 55	Каркас плоский К12	4	10.62 кг
				Детали		
		2	ГОСТ 5781-82	Стерж. отф. ФВАГ L=840	35	0.33 кг
				Масса стали		54.03 кг
				КП21		
			ИМ 1.1-1 лист 53	Сборочный чертеж		
				Сборочные единицы		
		1	ИМ 1.1-1 лист 55	Каркас плоский К16	4	8,5 кг
				Детали:		
		2	ГОСТ 5781-82	Стерж. отф. ФВАГ L=840	28	0.33 кг
				Масса стали		43.24 кг

Нач. отд.	Ф. Волгинец	
Гл. конст.	Н. Польшин	
ГАП	Ф. Бидерглаз	
ГИП	Ф. Гундарцев	
Рук. гр.	Ф. Пристинский	
Разраб.	Г. Гайдай	
Провер.	Ф. Пристинский	
Н. контр.	Ф. Пристинский	

т.п. 124-87-151.87 ИМ 1.1-1

65-кв. 12, 13, 14-эт. жилой дом со стенами из кирпича.

Каркасы КП15 ÷ КП21

Стадия	Масса	Масштаб
Р		
Лист 35	Листов	

Донбассгражданпроект г. Донецк

Инв. № подл. | Подпись и дата | Взам. инв. №

Формат	Зона	Поз.	Обозначение	Наименование	Кол.	Примечание
				КП22		
			ИМ1.1-1 лист 53	Сборочный чертеж		
				Сборочные единицы:		
		1	ИМ1.1-1 лист 55	Каркас плоский К14	4	9,30 кг
				Детали:		
		2	ГОСТ 5781-82	Стерж. отд. ф8АI L=840	30	0,33 кг
				Масса стали		47,70 кг
				КП23		
			ИМ1.1-1 лист 53	Сборочный чертеж		
				Сборочные единицы:		
		1	ИМ1.1-1 лист 55	Каркас плоский К11	4	11,18 кг
				Детали:		
		2	ГОСТ 5781-82	Стерж. отд. ф8АI L=960	37	0,38 кг
				Масса стали		58,78 кг
				КП24		
			ИМ1.1-1 лист 53	Сборочный чертеж		
				Сборочные единицы:		
		1	ИМ1.1-1 лист 55	Каркас плоский К21	4	4,30 кг
				Детали:		
		2	ГОСТ 5781-82	Стерж. отд ф8АI L=960	15	0,38 кг
				Масса стали		22,90 кг
				КП25		
			ИМ1.1-1 лист 53	Сборочный чертеж		
				Сборочные единицы:		
		1	ИМ1.1-1 лист 55	Каркас плоский К14	4	9,30 кг
				Детали:		
		2	ГОСТ 5781-82	Стерж. отд. ф8АI L=1060	32	0,42 кг
				Масса стали		50,64 кг.

9650/4

Формат	Зона	Поз.	Обозначение	Наименование	Кол.	Примечание
				КП26		
			ИМ1.1-1 лист 54	Сборочный чертеж		
				Детали:		
		1	ГОСТ 5781-82	ф22АIII L=6720	2	20,05 кг
		2	ГОСТ 6727-80	ф5ВрI L=1330	16	0,19 кг
				Масса стали		43,14 кг
				КП27		
			ИМ1.1-1 лист 54	Сборочный чертеж		
				Детали:		
		1	ГОСТ 5781-82	ф10АIII L=1910	2	1,18 кг
		2	ГОСТ 6727-80	ф5ВрI L=1330	10	0,19 кг
				Масса стали		4,26 кг

52

Нач. АПМ	Толстинев	
Гл. конст.	Полошин	
РАП	Вигдергауз	
ГИП	Тимарцев	
Рук. гр.	Пристинский	
Разраб.	Гайдаш	
Провер.	Пристинский	
Н. контр.	Пристинский	

т.п. 124-37-151.87 ИМ1.1-1

6,5-кв. 12, 13, 14 эт. жилой дом со стенами из кирпича

Стадия	Масса	Масштаб
Р		

Лист 36 Листов

Каркасы КП22 ÷ КП27

ДОНБАССГРАЖДАНПРОЕКТ г. ДОНЕЦК

Инв. № подл. | Подпись и дата | Взам. инв. №

Формат	Зона	Поз.	Обозначение	Наименование	Кол.	Примечание
				К1		
			ИМ1.1-1 лист55	Сборочный чертеж		
				Детали:		
		1	ГОСТ 5781-82	Стерж отд ф12АIII L.6800	2	6.04кг
		2		ф8АI L=300	39	0.12кг
				Масса стали		16,76кг
				К2		
			ИМ1.1-1 лист 55	Сборочный чертеж		
				Детали:		
		1	ГОСТ 5781-82	Стерж. отд. ф12АIII L=6800	2	6.04кг
		2		ф8АI L=300	42	0.12кг
				Масса стали		17.12кг
				К3		
			ИМ1.1-1 лист55	Сборочный чертеж		
				Детали:		
		1	ГОСТ 5781-82	Стерж отд ф12АIII L=6350	2	5,64кг
		2		ф8АI L=300	36	0.12кг
				Масса стали		15,60кг.
				К4		
			ИМ1.1-1 лист 55	Сборочный чертеж		
				Детали:		
		1	ГОСТ 5781-82	Стерж. отд. ф12АIII L=6050	2	5,37кг.
		2		ф8АI L=300	38	0.12кг
				Масса стали		15,30кг
				К5		
			ИМ1.1-1 лист55	Сборочный чертеж		
				Детали:		

Формат	Зона	Поз.	Обозначение	Наименование	Кол.	Примечание
		1	ГОСТ 5781-82	Стерж. отд. ф12АIII L=5800	2	5,15кг
		2		ф8АI L=300	39	0.12кг
				Масса стали		14.98кг
				К6		
			ИМ1.1-1 лист 55	Сборочный чертеж		
				Детали:		
		1	ГОСТ 5781-82	Стерж отд. ф12АIII L=5800	2	5,15кг
		2		ф8АI L=300	32	0.12кг
				Масса стали		14,14кг
				К7		
			ИМ1.1-1 лист55	Сборочный чертеж		
				Детали:		
		1	ГОСТ 5781-82	Стерж отд ф12АIII L=5800	2	5.15кг
		2		ф8АI L=300	36	0.12кг
				Масса стали		14,62кг
				К8		
			ИМ1.1-1 лист 55	Сборочный чертеж		
				Детали:		
		1	ГОСТ 5781-82	Стерж отд. ф12АIII L=5650	2	5.03кг
		2		ф8АI L=300	38	0.12кг
				Масса стали		14.62кг

53

Начтм	Толстинев	[signature]
Гл. инж	Польшин	[signature]
ГИ	Вигдергауз	[signature]
ГП	Тимарцев	[signature]
Рукр	Пристинский	[signature]
Разраб	Гайдаш	[signature]
Провер	Пристинский	[signature]

т.п. 124-87-151.87 ИМ1.1-1

65-кв. 12,13,14-эт. жилой дом со стенами из кирпича.

Стадия	Масса	Масштаб
Р		

Лист 37 Листов

КАРКАСЫ К1÷К8

ДОНБАССГРАЖДАНПРОЕКТ г. ДОНБАСС

Взам. инв. № | Подпись и дата | Инв. № подл.

Формат	Зона	Поз.	Обозначение	Наименование	Кол.	Примечание
				К9		
			ИМ 1.1-1 лист 55	Сборочный чертеж		
				Детали:		
		1	ГОСТ 5781-82	Стерж отд ф12АIII L=5660	2	1.03кг
		2		ф8АI L=300	31	0.12кг
				Масса стали		3.78кг
				К10		
			ИМ 1.1-1 лист 55	Сборочный чертеж		
				Детали:		
		1	ГОСТ 5781-82	Стерж отд. ф12АIII L=5370	2	1.77кг
		2		ф8АI L=300	30	0.12кг
				Масса стали		3.14кг
				К11		
			ИМ 1.1-1 лист 55	Сборочный чертеж		
				Детали:		
		1	ГОСТ 5781-82	Стерж. отд. ф12АIII L=4330	2	3.85кг
		2		ф8АI L=300	29	0.12кг
				Масса стали		11.18кг
				К12		
			ИМ 1.1-1 лист 55	Сборочный чертеж		
				Детали:		
		1	ГОСТ 5781-82	Стерж отд ф12АIII L=4090	2	3.63кг
		2		ф8АI L=300	28	0.12кг
				Масса стали		10.62кг
				К13		
			ИМ 1.1-1 лист 55	Сборочный чертеж		

Формат	Зона	Поз.	Обозначение	Наименование	Кол.	Примечание
				Детали:		
		1	ГОСТ 5781-82	Стерж. отд: ф12АIII L=4090	2	3.63кг
		2		ф8АI L=300	25	0.12кг
				Масса стали		10.26кг
				К14		
			ИМ 1.1-1 лист 55	Сборочный чертеж		
				Детали:		
		1	ГОСТ 5781-82	Стерж отд. ф12АIII L=3760	2	3.33кг
		2		ф8АI L=300	22	0.12кг
				Масса стали		9.30кг
				К15		
			ИМ 1.1-1 лист 55	Сборочный чертеж		
				Детали:		
		1	ГОСТ 5781-82	Стерж. отд. ф12АIII L=3550	2	3.15кг
		2		ф8АI L=300	20	0.12кг
				Масса стали		8.70
				К16		
			ИМ 1.1-1 лист 55	Сборочный чертеж		
				Детали:		
		1	ГОСТ 5781-82	Стерж отд. ф12АIII L=3300	2	2.93кг
		2		ф8АI L=300	22	0.12кг
				Масса стали		8.50кг

54

Нач. апм	Толстинский	
Гл. конст.	Пальщин	
ГАП	Вигдерглаз	
ГИП	Тимарцев	
Рук. гр.	Пристинский	
Разраб.	Гайдаш	
Пробер.	Пристинский	
Н. контр.	Пристинский	

т.п. 124-87-151 87 ИМ.1.1-1

65-кв. 12,13,14-эт. жилой дом со стенами из кирпича

Стадия	Масса	Масштаб
Р		

Лист 38 Листов

Каркасы К9 ÷ К16

Донбассгражданпроект г. Донецк

9650/4

Инв. № подл. | Подпись и дата | Взам. инв. №

Формат	Зона	Поз.	Обозначение	Наименование	Кол.	Примечание
				К17		
			ИМ 1.1-1 лист 55	Сборочный чертеж		
				Детали:		
		1	ГОСТ 5781-82	Стерж. отд ф12AIII L=3300	2	2.93 кг
				ф8AI L=300	19	0.12 кг
				Масса стали		8.14 кг
				К18		
			ИМ 1.1-1 лист 55	Сборочный чертёж		
				Детали:		
		1	ГОСТ 5781-82	Стерж. отд ф12AIII L=3050	2	2.71 кг
		2		ф8AI L=300	20	0.12 кг
				Масса стали		7.82 кг
				К18		
			ИМ 1.1-1 лист 55	Сборочный чертёж		
				Детали:		
		1	ГОСТ 5781-82	Стерж. отд. ф12AIII L=2860	2	2.53 кг
		2		ф8AI L=300	13	0.12 кг
				Масса стали		6.82 кг
				К20		
			ИМ 1.1-1 лист 55	Сборочный чертеж		
				Детали:		
		1	ГОСТ 5781-82	Стерж отд ф12AIII L=2300	2	2.04 кг
				ф8AI L=300	13	0.12 кг
				Масса стали		5.64 кг

Формат	Зона	Поз.	Обозначение	Наименование	Кол.	Примечание
				К21		
			ИМ 1.1-1 лист 55	Сборочный чертеж		
				Детали:		
		1	ГОСТ 5781-82	стерж отд ф12AIII L=1680	2	1.49 кг
				ф8AI L=300	11	0.12 кг
				Масса стали		4.50 кг
				К22		
			ИМ 1.1-1 лист 55	Сборочный чертеж		
				Детали:		
		1	ГОСТ 5781-82	стерж отд ф12AIII L=1460	2	1.30 кг
		2		ф8AI L=300	10	0.12 кг
				Масса стали		3.80 кг
				К23		
			ИМ 1.1-1 лист 55	Сборочный чертеж		
				Детали:		
		1	ГОСТ 5781-82	стерж отд. ф12AIII L=2440	2	2.17 кг
		2	—"—	ф8AI L=300	11	0.12 кг
				Масса стали		5.66 кг

55

Нач. АПО	Пластинец	
Гл. конс.	Пальшин	
ГАП	Виндергауз	
ГИП	Тимарцев	
Рук. гр.	Пристинский	
Разраб.	Гайдаш	
Пробер.	Пристинский	
Н. контр.	Пристинский	

т.п. 124-87-151.87 ИМ 1.1-1

65-кв. 12,13,14-этажный дом со стенами из кирпича

Каркасы К17 ÷ К23

Стадия	Масса	Масштаб
Р		
Лист 39	Листов	

ДОНБАССГРАЖДАНПРОЕКТ г. Донецк

3650/4

Инв. № подл. | Подпись и дата | Взам. инв. №

Формат	Зона	Поз	Обозначение	Наименование	Кол.	Примечание
				К24		
			ИМ1.1-1 лист 30	Сборочный чертеж		
				Детали:		
		1	ГОСТ 5781-82	Стерж. отд Ф8АIII L=2960	1	1.17кг
		2	ГОСТ 6727-80	Ф4ВрI L=200	1	0.02кг
				Ф4ВрI L=2960	30	0.43кг
				Масса стали		2.20кг
				К25		
			ИМ1.1-1 лист 54	Сборочный чертеж		
				Детали:		
		1	ГОСТ 5781-82	Стерж. отд Ф20АIII L=6260	1	15.44кг
		2	ГОСТ 6727-80	Ф5ВрI L=6260	1	0.90кг
		3	ГОСТ 5781-82	Ф6АI L=480	33	0.11кг
				Масса стали		19.97кг
				К26		
			ИМ1.1-1 лист 30	Сборочный чертеж		
				Детали:		
		1	ГОСТ 6727-80	Стерж. отд Ф5ВрI L=2360	2	0.34кг
		2		Ф4ВрI L=200	24	0.02кг
				Масса стали		1.16кг
				К27		
			ИМ1.1-1 лист 30	Сборочный чертеж		
				Детали:		
		1	ГОСТ 6727-80	Стерж. отд Ф5ВрI L=3860	2	0.56кг
		2		Ф4ВрI L=200	39	0.02кг
				Масса стали		1.90кг

Формат	Зона	Поз	Обозначение	Наименование	Кол.	Примечание
				К28		
			ИМ1.1-1 лист 30	Сборочный чертеж		
				Детали:		
		1	ГОСТ 6727-80	Стерж. отд Ф5ВрI L=1400	2	0.20кг
		2		Ф5ВрI L=250	8	0.04кг
				Масса стали		0.72кг
				К29		
			ИМ1.1-1 лист 30	Сборочный чертеж		
				Детали:		
		1	ГОСТ 6727-80	Стерж. отд Ф5ВрI L=4160	2	0.60кг
		2		Ф5ВрI L=340	7	0.05кг
				Масса стали		1.55кг
				К30		
			ИМ1.1-1 лист 30	Сборочный чертеж		
				Детали:		
		1	ГОСТ 6727-80	Стерж. отд Ф5ВрI L=4160	2	0.60кг
		2		Ф5ВрI L=390	7	0.06кг
				Масса стали		1.62кг

9650/4

Нач. АПМ	Толстинев	
Гл. конст	Пальшин	
ГАП	Вигдергауз	
ГИП	Тимарцев	
Рук. гр.	Пристинский	
Разраб.	Ситчуха	
Провер.	Пристинский	
Н. контр.	Пристинский	

тп. 124-87-151.87 ИМ1.1-1

65-кв 12, 13, 14 эт жилой дом со стенами из кирпича

Каркасы К24-К30

Стадия	Масса	Масштаб
Р		

Лист 40 Листов

ДонБассгражданпроект г. Донецк

Инв. № подл. | Подпись и дата | Взам. инв. №

Формат	Зона	Поз.	Обозначение	Наименование	Кол.	Примечание
				К31		
			ИМ1.1-1 лист 30	Сборочный чертеж		
				Детали:		
		1	ГОСТ 6727-80	Стерж. отд. Ф4ВрI L=770	2	0.07 кг
		2		Ф4ВрI L=140	8	0.01 кг
				Масса стали		0.22 кг
				К32		
			ИМ1.1-1 лист 54	Сборочный чертеж		
				Детали:		
		1	ГОСТ 5781-82	Стерж. отд. Ф12АIII L=2280	1	2.02 кг
		2		Ф6АIII L=2280	1	0.51 кг
		3		Ф6АI L=270	18	0.06 кг
				Масса стали		3.61 кг
				К33		
			ИМ1.1-1 лист 54	Сборочный чертеж		
				Детали:		
		1	ГОСТ 5781-82	Стерж. отд. Ф18АIII L=2930	2	5.85 кг
		2		Ф6АIII L=2930	1	0.65 кг
		3		Ф6АI L=270	22	0.06 кг
				Масса стали		13.67 кг
				К34		
			ИМ1.1-1 лист 30	Сборочный чертеж		
				Детали:		
		1	ГОСТ 5781-82	Стерж. отд. Ф8АIII L=6720	2	2.65 кг
		2	ГОСТ 6727-80	Ф5ВрI L=220	11	0.032 кг
				Масса стали		5.65 кг

Формат	Зона	Поз.	Обозначение	Наименование	Кол.	Примечание
				К35		
			ИМ1.1-1 лист 54	Сборочный чертеж		
				Детали:		
		1	ГОСТ 5781-82	Стерж. отд. Ф8АIII L=5200	1	2.05 кг
		2		Ф8АIII L=3410	1	1.35 кг
		3		Ф12АIII L=2390	1	2.12 кг
		4	ГОСТ 6727-80	Ф4ВрI L=200	14	0.02 кг
		5	ГОСТ 5781-82	Ф8АIII L=500	6	0.20 кг
		6		Ф8АIII общ. длина 3700		1.46 кг
				Масса стали		8.46 кг
				К36		
			ИМ1.1-1 лист 30	Сборочный чертеж		
				Детали:		
		1	ГОСТ 5781-82	Стерж. отд. Ф10АIII L=2020	2	1.25 кг
		2	ГОСТ 6727-80	Ф5ВрI L=220	4	0.032 кг
				Масса стали		2.63 кг
				К37		
			ИМ1.1-1 лист 54	Сборочный чертеж		
				Детали:		
		1	ГОСТ 6727-80	Стерж. отд. Ф5ВрI L=1660	1	0.24 кг
		2		Ф5ВрI L=1630	1	0.23 кг
		3		Ф5ВрI общая длина 4200		0.60 кг
				Масса стали		1.07 кг

57

Нач. АПМ	Толстинев	
Гл. констр.	Польшин	
ГАП	Вигдергауз	
ГИП	Тимарцев	
Рук. гр.	Пристинский	
Разраб.	Ситчаса	
Провер.	Пристинский	
Н. контр.	Пристинский	

т.п. 124-87-151.87 ИМ. 1-1

65-кв 12,13,14-эт. жилой дом со стенами из кирпича

Стадия	Масса	Масштаб
Р		

Лист 41 Листов

Каркасы К31 ÷ К37

ДОНБАССГРАЖДАНПРОЕКТ г. ДОНЕЦК

9650/4

Инв. № подл. | Подпись дата | Взам. инв. №

Формат	Зона	Поз.	Обозначение	Наименование	Кол.	Примечания
				К38		
			ИМ1.1-1 лист 54	Сборочный чертеж		
				Детали:		
		1	ГОСТ 6727-80	Отд стерж ф5ВрI L=2040	1	0,29кг
		2	ГОСТ 5781-82	ф16АIII L=2020	1	3,19кг
		3		ф6АIII L=350	6	0,08кг
		4		ф8АIII общая длина 1325		0,29кг
				Масса стали		4,25кг
				К39		
			ИМ1.1-1 лист 54	Сборочный чертеж		
				Детали:		
		1	ГОСТ 5781-82	Отд стерж ф6АIII L=4650	1	1,03кг
		2	ГОСТ 6727-80	ф5ВрI L=4650	1	0,67кг
		3		ф5ВрI L=200	36	0,03кг
				Масса стали		2,78кг
				К40		
			ИМ1.1-1 лист 54	Сборочный чертеж		
				Детали:		
		1	ГОСТ 5781-82	Отд стерж ф8АIII L=2440	1	0,96кг
		2	ГОСТ 6727-80	ф5ВрI L=2440	1	0,35кг
		3		ф5ВрI L=205	19	0,03кг
				Масса стали		1,88кг
				СП1		
			ИМ1.1-1 лист 54	Сборочный чертеж		
				Детали:		
		1	ГОСТ 6727-80	Отд стерж ф4ВрI L=1420	3	0,13кг
		2		ф4ВрI L=190	8	0,02кг
				Масса стали		0,56кг

Формат	Зона	Поз.	Обозначение	Наименование	Кол.	Примечание
				СП2		
			ИМ1.1-1 лист 54	Сборочный чертеж		
		1	ГОСТ 6727-80	Отд стерж ф4ВрI L=2200	3	0,20кг
		2		ф4ВрI L=300	11	0,03кг
				Масса стали		0,93кг

58

Нач. ЛПИ	Толстинев	
Гл. констр.	Польшин	
ГАП	Вигдергауз	
ГИП	Тимофеев	
Рук. гр.	Пристинский	
Разраб.	Ситчева	
Провер.	Пристинский	
Н. контр.	Пристинский	

т.п. 124-87-151.87 ИМ1.1-1

65-кв. 12,13,14-эт жилой дом со стенами из кирпича

Каркасы К38÷К40. Сетки гнутые СП1, СП2.

Стадия	Масса	Масштаб
Р		

Лист 42 Листов

ДОНБАССГРАЖДАНПРОЕКТ г Донецк

9650/4

Инв. № подл. | Подпись и дата | Взам. инв. №

Формат	Зона	Поз.	Обозначение	Наименование	Кол.	Примечание
		2	ГОСТ 5781-82	ф8АI L=1400	3	0.55 кг
		3		L=900	3	0.36 кг
		4		L=410	7	0.16 кг
		5		L=310	2	0.12 кг
				Масса стали		6.10 кг
				С1		
			ИМ 1.1-1 лист 56	Сборочный чертеж		
				Детали:		
		1	ГОСТ 6727-80	Стерж отд ф5ВрI; L=1920	4	0.28 кг
		2		ф5ВрI; L=560	10	0.08 кг
				Масса стали		1.92 кг
				С2		
			ИМ 1.1-1 лист 56	Сборочный чертеж		
				Детали:		
		1	ГОСТ 6727-80	Стерж отд. ф5ВрI L=4900	4	0.71 кг
		2		ф5ВрI L=560	25	0.08 кг
				Масса стали		4.84 кг
				С3		
			ИМ 1.1-1 лист 56	Сборочный чертеж		
				Детали:		
		1	ГОСТ 5781-82	Стерж отд ф12АIII; L=4160	3	3.69 кг
		2	ГОСТ 6727-80	ф5ВрI; L=770	42	0.11 кг
				Масса стали		15.69 кг
				С4		
			ИМ 1.1-1 лист 56	Сборочный чертёж		

Формат	Зона	Поз.	Обозначение	Наименование	Кол.	Примечание
				Детали:		
		1	ГОСТ 5781-82	стерж отд. ф12АIII L=4160	3	3.69 кг
		2		ф12АIII L=1400	1	1.24 кг
		3	ГОСТ 6727-80	ф5ВрI L=820	49	0.12 кг
				Масса стали		17.35 кг
				С5		
			ИМ 1.1-1 лист 56	Сборочный чертеж		
				Детали:		
		1	ГОСТ 6727-80	Стерж отд ф5ВрI L=1150	5	0.17 кг
		2		ф5ВрI L=880	6	0.13 кг
				Масса стали		1.63 кг
				С6		
			ИМ 1.1-1 лист 56	Сборочный чертеж		
				Детали:		
		1	ГОСТ 6727-80	стерж отд ф5ВрI; L=3370	35	0.49 кг
		2		ф5ВрI; L=6720	17	0.97 кг
				Масса стали		33.15 кг

59

Нач. АОМ	Толстинев	
Гл. конст.	Польшин	
ГАП	Вигдергауз	
ГИП	Тимарцев	
Рук. гр.	Пристинский	
Разраб.	Ситуха	
Провер.	Пристинский	
Н. контр.	Пристинский	

т.п. 124-87-151.87 ИМ 1.1-1

65-кв. 12, 13, 14-эт. жилой дом со стенами из кирпича

Стадия	Масса	Масштаб
Р		

Лист 43 Листов

Арматурные сетки ФС-12; С1÷С6

ДОНБАССГРАЖДАНПРОЕКТ Г. ДОНЕЦК

9650/4

Взам. инв. №

Подпись и дата

Инв. № подл.

Формат	Зона	Поз.	Обозначение	Наименование	Кол.	Примечание
				С7		
			ИМ 1.1-1 лист 56	Сборочный чертеж		
				Детали:		
		1	ГОСТ 5781-82	Стерж отд. Ф8АIII L=3370	34	1,33 кг
		2	ГОСТ 6727-80	Ф5ВрI L=6720	17	0,97 кг
				Масса стали		61,71 кг
				С8		
			ИМ 1.1-1 лист 56	Сборочный чертеж		
				Детали:		
		1	ГОСТ 5781-82	Стерж отд Ф8АIII L=870	11	0,34 кг
		2	ГОСТ 6727-80	Ф5ВрI L=2020	5	0,29 кг
				Масса стали		5,19 кг
				С9		
			ИМ 1.1-1 лист 56	Сборочный чертеж		
				Детали:		
		1	ГОСТ 6727-80	Стерж. отд. Ф5ВрI L=870	11	0,13 кг
		2		Ф5ВрI L=2020	5	0,29 кг
				Масса стали		2,88 кг
				С10		
			ИМ 1.1-1 лист 56	Сборочный чертеж		
				Детали:		
		1	ГОСТ 5781-82	Стерж отд. Ф8АIII L=870	5	0,34 кг
		2	ГОСТ 6727-80	Ф5ВрI L=1420	8	0,20 кг
				Масса стали		3,30 кг
				С11		
			ИМ 1.1-1 лист 56	Сборочный чертеж.		

Формат	Зона	Поз.	Обозначение	Наименование	Кол.	Примечание
				Детали:		
		1	ГОСТ 6727-80	Стерж. отд. Ф5ВрI L=870	5	0,13 кг
		2		Ф5ВрI L=1420	8	0,20 кг
				Масса стали		2,25 кг
				С12		
			ИМ 1.1-1 лист 56	Сборочный чертеж		
				Детали:		
		1	ГОСТ 5781-82	Стерж отд. Ф8АIII L=1570	15	0,62 кг
		2	ГОСТ 6727-80	Ф5ВрI L=2810	9	0,40 кг
				Масса стали		12,90 кг
				С13		
			ИМ 1.1-1 лист 56	Сборочный чертеж		
				Детали:		
		1	ГОСТ 6727-80	Стерж отд Ф5ВрI L=1570	9	0,23 кг
		2		Ф5ВрI L=2810	15	0,40 кг
				Масса стали		8,10 кг
				С14		
			ИМ 1.1-1 лист 56	Сборочный чертеж		
				Детали:		
		1	ГОСТ 5781-82	Стерж отд. Ф8АIII L=2420	4	0,54 кг
		2	ГОСТ 6727-80	Ф3ВрI L=800	13	0,04 кг
				Масса стали		2,68 кг

60

Нач АПМ	Тростинев	
Гл контр	Польшин	
ГАП	Вигдергауз	
ГИП	Тимарцев	
Рук гр	Пристинский	
Разраб	Ситуха	
Провер	Пристинский	
Н контр	Пристинский	

т.п. 124-87-151.87 ИМ 1.1-1

65-кв 12, 13, 14 эт. жилой дом со стенами из кирпича

Стадия	Масса	Масштаб
Р		

Лист 49 листов

Сетки С7 ÷ С14

ДОНБАСГРАЖДАНПРОЕКТ г. Донецк

9650/4

Инв. № подл. | Подпись и дата | Взам. инв. №

Формат	Зона	Поз	Обозначение	Наименование	Кол.	Примечание Масса ед в кг
				С 16		
			ИМ 1.1-1 лист 57	Сборочный чертеж		
				Детали:		
		1	ГОСТ 6727-80	ф4ВрI L=1560	10	0.14
		2		L=510	31	0.05
				Масса стали	2.95	
				С 17		
			ИМ 1.1-1 лист 57	Сборочный чертеж		
				Детали:		
		1.	ГОСТ 6727-80	ф 4 ВрI L=1300	10	0.12
		2		L=510	26	0.05
				Масса стали	2.50	
				С 18		
			ИМ 1.1-1 лист 57	Сборочный чертеж		
				Детали:		
		1.	ГОСТ 6727-80	ф4ВрI L=4800	10	0.44
		2		L=510	96	0.05
				Масса стали	9.20	
				С 19		
			ИМ 1.1-1 лист 57	Сборочный чертеж		
				Детали:		
		1	ГОСТ 6727-80	ф4ВрI L=630	8	0.06
		2		L=380	13	0.03
				Масса стали	0.87	
				С 20		
			ИМ 1.1-1 лист 57	Сборочный чертеж		
				Детали		

Формат	Зона	Поз.	Обозначение	Наименование	Кол.	Примечание
		1	ГОСТ 6727-80	ф4ВрI L=1560	10	0.14
		2		L=510	22	0.05
		3.		L=1000	8	0.09
		4.		L=380	10	0.03
				Масса стали	3.52	
				С 21		
			ИМ 1.1-1 лист 57	Сборочный чертеж		
				Детали:		
		1.	ГОСТ 6727-80	ф4ВрI L=1235	10	0.11
		2.		L=510	16	0.05
		3.		L=1000	8	0.09
		4.		L=380	10	0.03
				Масса стали	2.92	
				С 15		
			ИМ 1.1-1 лист 56	Сборочный чертеж		
				Детали:		
		1	ГОСТ 6727-80	Отд. стерж ф3ВрI L=2420	5.	0.13кг
		2		ф3ВрI L=800	13	0.04кг
				Масса стали		1.17кг

61

Нач АПМ	Толстинев	
Гл. конст	Польшин	
ГАП	Вигдергауз	
ГИП	Тимарцев	
Рук. гр.	Пристинский	
Разраб	Оболенцева	
Провер	Пристинский	
Н контр	Пристинский	

т.п. 124-87-151.87 ИМ 1.1-1

65 кв 12,13,14-эт. жилой дом со стенами из кирпича

Стадия	Масса	Масштаб
Р		

Лист 45 Листов

Сетки С15 ÷ С21

ДонБассГражданпроект г. Донецк

9650/4

Взам. инв. N | Подпись и дата | Инв N подл.

Формат	Зона	Поз	Обозначение	Наименование	Кол	Примечание Масса ед в кг
				С 22		
			ИМ 1 1-1 лист 57	Сборочный чертеж		
				Детали		
		1	ГОСТ 6727-80	ф4ВрI L=1450	10	0.13
		2		L=510	41	0.05
		3		L=1615	10	0.15
				Масса стали	4.85	
				С 23		
			ИМ 1.1-1 лист 57	Сборочный чертеж		
				Детали:		
		1	ГОСТ 6727-80	ф4ВрI L=1480	10	0.14
		2		L=510	32	0.05
		3		L=1105	10	0.10
				Масса стали	4 0	
				С 24		
			ИМ 1.1-1 лист 57	Сборочный чертеж		
				Детали:		
		1.	ГОСТ 6727-80	ф4ВрI L=1325	10	0.12
		2.		L=510	38	0.05
		3.		L=1615	10	0.15
				Масса стали	4 6	
				С25		
			ИМ 1.1-1 лист 57	Сборочный чертеж		
				Детали:		
		1	ГОСТ 6727-80	ф4ВрI L=1200	10	0.11
		2		L=510	35	0.05
		3		L=1550	10	0.14
				Масса стали	4 25	

Формат	Зона	Поз	Обозначение	Наименование	Кол	Примечание
				С 26		
			ИМ 1.1-1 лист 57	Сборочный чертеж		
				Детали:		
		1	ГОСТ 6727-80	ф4ВрI L=1340	10	0.12
		2		L=510	14	0.05
		3		L=1130	13	0.10
		4		L=640	12	0.06
				Масса стали	3 92	
				С 27		
			ИМ 1.1-1 лист 57	Сборочный чертеж		
				Детали:		
		1	ГОСТ 6727-80	ф4ВрI L=1920	10	0.18
		2		L=510	12	0.05
		3		L=770	26	0.07
		4		L=1300	5	0.12
				Масса стали	4 82	
			ИМ 1.1-1 лист 57	С 28		
				Сборочный чертеж		
				Детали		
		1	ГОСТ 6727-80	ф4ВрI L=1200	10	0.11
		2.		L=510	18	0.05
		3		L=715	10	0.07
				Масса стали	2.7	

9650/4

Нач АПМ	Толстинов	
Гл. конст	Полышин	
ГАП	Вигдергауз	
ГИП	Тимарцев	
Рук гр	Пристинский	
Разраб	Оболенцева	
Провер	Пристинский	
Н контр	Пристинский	

тп. 124-87-151.87 ИМ 1.1-1

66 кв 12,13,14-эт жилой дом со стенами из кирпича

Стадия	Масса	Масштаб
Р		

Лист 46 Листов

Сетки С 22 ÷ С 28

ДонБассгражданпроект г Донецк

Инв N подл | Подпись и дата | Взам инв N

62

Формат	Зона	Поз	Обозначение	Наименование	Кол.	Примечание Масса ед. в кг
				С29		
			ИМ 1.1-1 лист 57	Сборочный чертеж		
				Детали:		
		1	ГОСТ 6727-80	ф4ВрI L=3865	10	0.36
		2		L=510	69	0.05
		3		L=1000	8	0.09
		4		L=380	10	0.03
				Масса стали	8.07	
				С30		
			ИМ1.1-1 лист 57	Сборочный чертеж		
				Детали		
		1	ГОСТ 6727-80	ф4ВрI L=4356	10	0.40
		2		L=510	79	0.05
		3		L=1000	8	0.09
		4		L=380	10	0.03
				Масса стали	8.97	
				С31		
			ИМ 1.1-1 лист 57	Сборочный чертеж		
				Детали		
		1	ГОСТ 6727-80	ф4ВрI L=640	10	0.06
		2		L=510	13	0.03
				масса стали	0.99	
				С32		
			ИМ 1.1-1 лист 57	Сборочный чертеж		
				Детали		
		1	ГОСТ 6727-80	ф4ВрI L=900	36	0.08
				масса стали	2.88	

Формат	Зона	Поз	Обозначение	Наименование	Кол.	Примечание
				С33		
			ИМ1.1-1. лист 57	Сборочный чертеж		
				Детали:		
		1	ГОСТ 6727-80	ф4ВрI L=1365	8	0.13
		2		L=380	46	0.03
		3		L=510	3	0.05
		4		L=2046	8	0.19
		5		L=575	2	0.05
				Масса стали	4.19	
				С34		
			ИМ1.1-1 лист 57	Сборочный чертеж		
				Детали:		
		1	ГОСТ 6727-80	ф4ВрI L=1480	8	0.14
		2		L=380	10	0.03
		3		L=510	29	0.05
		4		L=1485	10	0.14
		5		L=995	2	0.09
				Масса стали	4.45	

9650/4

Нач. АОМ	Толстинев	
Сл. конс.	Польшин	
ГАП	Вигдергауз	
ГИП	Тимарцев	
Рук. гр.	Пристинский	
Разраб.	Обаленцева	
Провер.	Пристинский	
Н. контр.	Пристинский	

т.п. 124-87-151.87 НМ 1.1-1

65 кв. 12,13,14-эт. жилой дом со стенами из кирпича

Стадия	Масса	Масштаб
Р		

Лист 47 Листов

Сетки С29÷34

Донбассгражданпроект г. Донецк

Инв. N подл. | Подпись и дата | Взам. инв. N

Формат	Зона	Поз.	Обозначение	Наименование	Кол.	Примечание Масса ед. в кг
				С35		
			ИМ1.1-1 лист 57	Сборочный чертеж		
				Детали:		
		1	ГОСТ 6727-80	Ф4ВрI L=1380	8	0.13
		2		L=380	20	0.03
		3		L=510	10	0.05
		4		L=1000	8	0.09
		5		L=880	2	0.08
				Масса стали	3.02	
				С36		
			ИМ1.1-1 лист 57	Сборочный чертеж		
				Детали:		
		1	ГОСТ 6727-80	Ф4ВрI L=1740	10	0.16
		2		L=510	27	0.05
		3		L=1000	8	0.09
		4		L=380	10	0.03
				Масса стали	3.97	
				С37		
			ИМ1.1-1 лист 57	Сборочный чертеж		
				Детали:		
		1	ГОСТ 6727-80	Ф4ВрI L=1000	10	0.09
		2		L=510	35	0.05
		3		L=1745	10	0.16
				Масса стали	4.25	
				С38		
			ИМ1.1-1 лист 57	Сборочный чертеж		
				Детали:		
		1	ГОСТ 6727-80	Ф4ВрI L=1226	10	0.11
		2	ГОСТ 6727-80	Ф4ВрI L=510	24	0.05
		3		L=1000	10	0.09
				Масса стали	3.20	
				С39		
			ИМ1.1-1 лист 57	Сборочный чертеж		
				Детали:		
		1	ГОСТ 6727-80	Ф4ВрI L=880	16	0.08
		2		L=380	20	0.03
				Масса стали	1.88	
				С40		
			ИМ1.1-1 лист 58	Сборочный чертеж		
				Детали:		
		1	ГОСТ 6727-80	Ф4ВрI L=2470	10	0.23
		2		L=510	42	0.05
		3		L=1480	8	0.14
		4		L=380	20	0.03
				Масса стали	6.12	
				С45		
			ИМ1.1-1 лист 58	Сборочный чертеж		
				Детали:		
		1	ГОСТ 6727-80	Ф4ВрI L=1430	14	0.13
		2		L=510	41	0.05
				Масса стали	3.87	

9650/4

Нач АПМ	Толстинев	
Гл. конс	Польшин	
ГАП	Вигдерганз	
ГИП	Тимарцев	
Рук гр	Пристинский	
Разраб	Оболенцева	
Провер	Пристинский	
Н контр	Пристинский	

т.п. 124-87-151.87 ИМ 1.1-1

65-кв 12,13,14-эт жилой дом со стенами из кирпича

Стадия	Масса	Масштаб
Р		

Лист 46 Листов

Сетки С35 - С40, С45

ДОНБАССГРАЖДАНПРОЕКТ г Донецк

Инв. № подл. | Подпись и дата | Взам. инв. №

Формат	Зона	Поз	Обозначение	Наименование	Кол.	Примечание. Масса ед. в кг
				С41		
			ИМ1.1-1 лист 58	Сборочный чертеж		
				Детали:		
		1	ГОСТ 6727-80	ф4ВрI L=4335	8	0.40
		2		L=1625	2	0.15
		3		L=980	8	0.09
		4		L=880	8	0.08
		5		L=380	66	0.03
		6		L=480	25	0.04
				Масса стали	784	
				С42		
			ИМ1.1-1 лист 58	Сборочный чертеж		
				Детали:		
		1	ГОСТ 6727-80	ф4ВрI L=2820	10	0.26
		2		L=2330	3	0.21
		3		L=510	28	0.05
		4		L=490	26	0.05
		5		L=845	10	0.08
		6		L=1355	10	0.12
				Масса стали	1.93	
				С43		
			ИМ1.1-1 лист 58	Сборочный чертеж		
				Детали:		
		1	ГОСТ 6727-80	ф4ВрI L=1420	13	0.13
		2		L=640	8	0.06
		3		L=1225	10	0.11
		4		L=510	21	0.05
		5		L=1140	10	0.10
				Масса стали	5.32	

Формат	Зона	Поз	Обозначение	Наименование	Кол.	Примечание
				С44		
			ИМ1.1-1 лист 58	Сборочный чертеж		
				Детали:		
		1	ГОСТ 6727-80	ф4ВрI L=2920	8	0.27
		2		L=380	10	0.03
		3		L=805	10	0.07
		4		L=510	47	0.05
		5		L=2430	2	0.22
		6		L=1105	10	0.10
				Масса стали	6.95	
				С46		
			ИМ1.1-1 лист 58	Сборочный чертеж		
				Детали:		
		1	ГОСТ 6727-80	ф4ВрI L=2300	8	0.20
		2		L=1420	4	0.19
		3		L=510	7	0.05
		4		L=640	8	0.06
		5		L=965	10	0.09
		6		L=715	10	0.07
		7		L=380	15	0.03
				Масса стали	5.0	

Нач. АПМ	Толстиков	
Гл. конс.	Польшин	
ГАП	Вигдергауз	
ГИП	Тимарцев	
Рук. гр.	Пристинский	
Разраб.	Поваленцева	
Провер.	Пристинский	
Н. контр.	Пристинский	

9650/4

т.п. 124-87-151.87 ИМ1.1-1

66 кв. 12,13,14-эт. жилой дом со стенами из кирпича

Стадия: Р | Масса: | Масштаб:

Лист 49 | Листов

Сетки С41÷С44, С46

Донбассгражданпроект г. Донецк

Инв. N подл. | Подпись и дата | Взам. инв. N

Формат	Зона	Поз.	Обозначение	Наименование	Кол.	Примечание
				С47		
			ИМ1.1-1 лист 58	Сборочный чертеж		
				Детали		
		1	ГОСТ 6727-80	Ф4ВрТ L=1480	18	14
		2		L=510	22	0.05
		3		L=380	20	0.03
				Масса стали	4.22	

Формат	Зона	Поз.	Обозначение	Наименование	Кол.	Примечание

66

Нач. АПМ	Толстинев	
Гл. конст.	Польшин	
ГАП	Вигдергауз	
ГИП	Тимарцев	
Рук. гр.	Пристинский	
Разраб.	Дашевская	
Провер.	Пристинский	
Н. контр.	Пристинский	

т.п. 124-87-151.87 ИМ1.1-1

65 кв 12,13,14-эт жилой дом со стенами из кирпича

Стадия	Масса	Масштаб
Р		

Лист 50 Листов

Сетка С47

ДОНБАССГРАЖДАНПРОЕКТ г. Донецк

5850/4

Инв. № подл. | Подпись и дата | Взам. инв. №

Формат	Зона	Поз	Обозначение	Наименование	Кол	Примечание
				ФС-1.		
			ИМ1.1-1 лист 59	Сборочный чертеж.		
				Детали:		
54		1	ГОСТ 5781-82	Ø8АI L = 1610	8	0.64
54		2		L = 1420	4	0.56
54		3		L = 610	1	0.24
54		4		L = 510	8	0.20
				Масса стали		9.20кг.
				ФС-2		
			ИМ1.1-1 лист 59	Сборочный чертёж		
				Детали:		
54		1	ГОСТ 5781-82	Ø8АI L = 1500	4	0.59
54		2		L = 1500	4	0.59
54		3		L = 510	4	0.20
54		4		L = 510	4	0.20
				Масса стали.		6.32кг.
				ФС-3		
			ИМ1.1-1 лист 59	Сборочный чертёж		
				Детали:		
54		1	ГОСТ 5781-82	Ø8АI L = 1700	3	0.67
54		2		L = 1400	3	0.55
54		3		L = 900	4	0.36
54		4		L = 510	2	0.20
54		5		L = 410	5	0.16
54		6		L = 310	2	0.12
				Масса стали.		6.54кг.
				ФС-4		
			ИМ1.1-1 лист 59	Сборочный чертёж		
				Детали:		
54		1	ГОСТ 5781-82	Ø8АI L = 1640	4	0.65
54		2	ГОСТ 5781-82	Ø8АI L = 1500	4	0.59
54		3		L = 510	4	0.20
54		4		L = 610	4	0.24
				Масса стали		6.72кг.
				ФС-5		
			ИМ1.1-1 лист 59	Сборочный чертеж		
				Детали:		
54		1	ГОСТ 5781-82	Ø8АI L = 1400	3	0.55
54		2		L = 1400	3	0.55
54		3		L = 410	4	0.16
54		4		L = 410	4	0.16
				Масса стали.		4.58кг.
				ФС-6		
			ИМ1.1-1 лист 59	Сборочный чертёж		
				Детали:		
54		1	ГОСТ 5781-82	Ø8АI L = 1500	4	0.59
54		2		L = 1500	4	0.59
54		3		L = 510	4	0.20
54		4		L = 510	4	0.20
				Масса стали		6.32кг.

Нач.АПм	Толстинёв	
Гл.конст.	Польшин	
ГАП	Виедергауз	
ГИП	Тимарцев	
Рук.гр.	Пристинский	
Разраб.	Рыбальченко	
Провер.	Пристинский	
Н.контр.	Пристинский	

т.п. 124-87-151.87 ИМ1.1-1

65-кв.12,13,14-эт.жилой дом со стенами из кирпича.

Стадия	Масса	Масштаб
Р		

Лист 59 Листов

Арматурные сетки ФС-1 ÷ ФС-6

ДОНБАССГРАЖДАНПРОЕКТ г.Донецк

Инв.№ подл. | Подпись и дата | Взам.инв.№

Формат	Зона	Поз.	Обозначение	Наименование	Кол.	Примечание
				ФС-7		
			ИМ1.1-1 лист 59	Сборочный чертеж		
				Детали:		
Б4		1	ГОСТ 5781-82	ФВАI L=1400	4	0.55
Б4		2		L=1500	3	0.59
Б4		3		L=510	4	0.20
Б4		4		L=410	4	0.16
				Масса стали		5.41кг
				ФС-8		
			ИМ1.1-1 лист 59	Сборочный чертеж		
				Детали:		
Б4		1	ГОСТ 5781-82	ФВАI L=1370	4	0.54
Б4		2		L=1370	4	0.54
Б4		3		L=510	3	0.20
Б4		4		L=610	3	0.24
				Масса стали		5.64кг
				ФС-9		
			ИМ1.1-1 лист 59	Сборочный чертеж		
				Детали:		
Б4		1	ГОСТ 5781-82	ФВАI L=1500	4	0.59
Б4		2		L=1600	4	0.63
Б4		3		L=1000	1	0.40
Б4		4		L=610	2	0.24
Б4		5		L=510	6	0.20
				Масса стали		6.96кг

Формат	Зона	Поз.	Обозначение	Наименование	Кол.	Примечание
				ФС-10		
			ИМ1.1-1 лист 59	Сборочный чертеж		
				Детали:		
Б4		1	ГОСТ 5781-82	ФВАI L=1400	3	0.55
Б4		2		L=1500	3	0.59
Б4		3		L=900	1	0.36
Б4		4		L=510	2	0.20
Б4		5		L=410	6	0.16
				Масса стали		5,14кг
				ФС-11		
			ИМ1.1-1 лист 59	Сборочный чертеж		
				Детали:		
Б4		1	ГОСТ 5781-82	ФВАI L=2400	4	0.95
Б4		2		L=1500	3	0.59
Б4		3		L=510	8	0.20
Б4		4		L=410	4	0.16
				Масса стали		7.81кг
				ФС-12		
			ИМ1.1-1 лист 59	Сборочный чертеж		
				Детали:		
Б4		1	ГОСТ 5781-82	ФВАI L=1700	3	0.67

9650/4 68

Нач. АПМ	Толстинев	
Гл. констр.	Польшин	
ГАП	Вигдергауз	
ГИП	Тимарцев	
Рук. гр.	Пристинский	
Разраб.	Рыбальченко	
Провер.	Пристинский	
Н. контр.	Пристинский	

т.п. 124-87-151.87 ИМ1.1-1

65-кв. 12,13,14-эт. жилой дом со стенами из кирпича.

Стадия	Масса	Масштаб
Р		

Лист 52 | Листов

Арматурные сетки ФС-7 ÷ ФС-12

Донбассгражданпроект г. Донецк

Инв. № подл. | Подпись и дата | Взам. инв. №

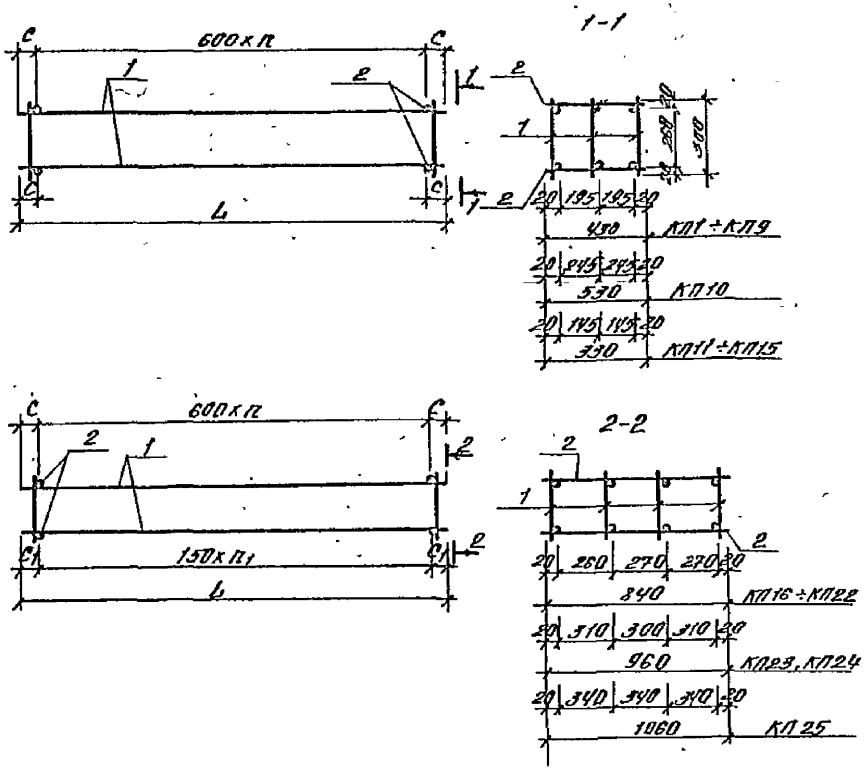

МАРКА	L	n	n1	c	c1	МАССА, кг
КП1	6800	11		100		54.36
КП2	6350	10		175		50 54
КП3	6050	10		25		49.64
КП4	5800	9		200		45.82
КП5	5660	9		130		44.74
КП6	4090	6		245		33.16
КП7	3750	6		75		30.28
КП8	3550	5		275		28.74
КП9	3300	5		150		26.46
КП10	2300	3		250		18.60
КП11	5800	9		200		46 46
КП12	5370	8		235		41.76
КП13	3050	4		325		24.76
КП14	2850	4		225		21 16
КП15	1460	2		130		12, 18
КП16	6800	11	45	100	25	87.62
КП17	6050	10	40	25	25	78 36
КП18	5800	9	38	200	50	76.09
КП19	5650	9	37	130	55	74 32
КП20	4090	6	27	245	20	54 03
КП21	3300	5	21	150	75	43.24
КП22	3750	6	22	75	75	47.76
КП23	4330	7	28	65	65	58.78
КП24	1680	2	11	240	15	22.90
КП25	3750	6	24	75	75	50.64

Нач. АПО	Ульстинев		
Гл. инж.	Польшин		
ГАП	Виттберг		
ГИП	Титарцев		
Рук. гр.	Пристинский		
Разраб.	Гайдаш		
Провер.	Пристинский		
Н. контр.	Пристинский		

Т.п. 124-87-151.87 ИМ.1.1-1

65 кв. 12,13,14-эт. жилой дом со стенами из кирпича.

Стадия	Масса	Масштаб
Р		
Лист 53	Листов	

Каркас пространственный КП1÷КП25. Сборочный чертеж.

Донбассгражданпроект г. Донецк

9650/4

Инв. № подл. | Подпись и дата | Взам. инв. №

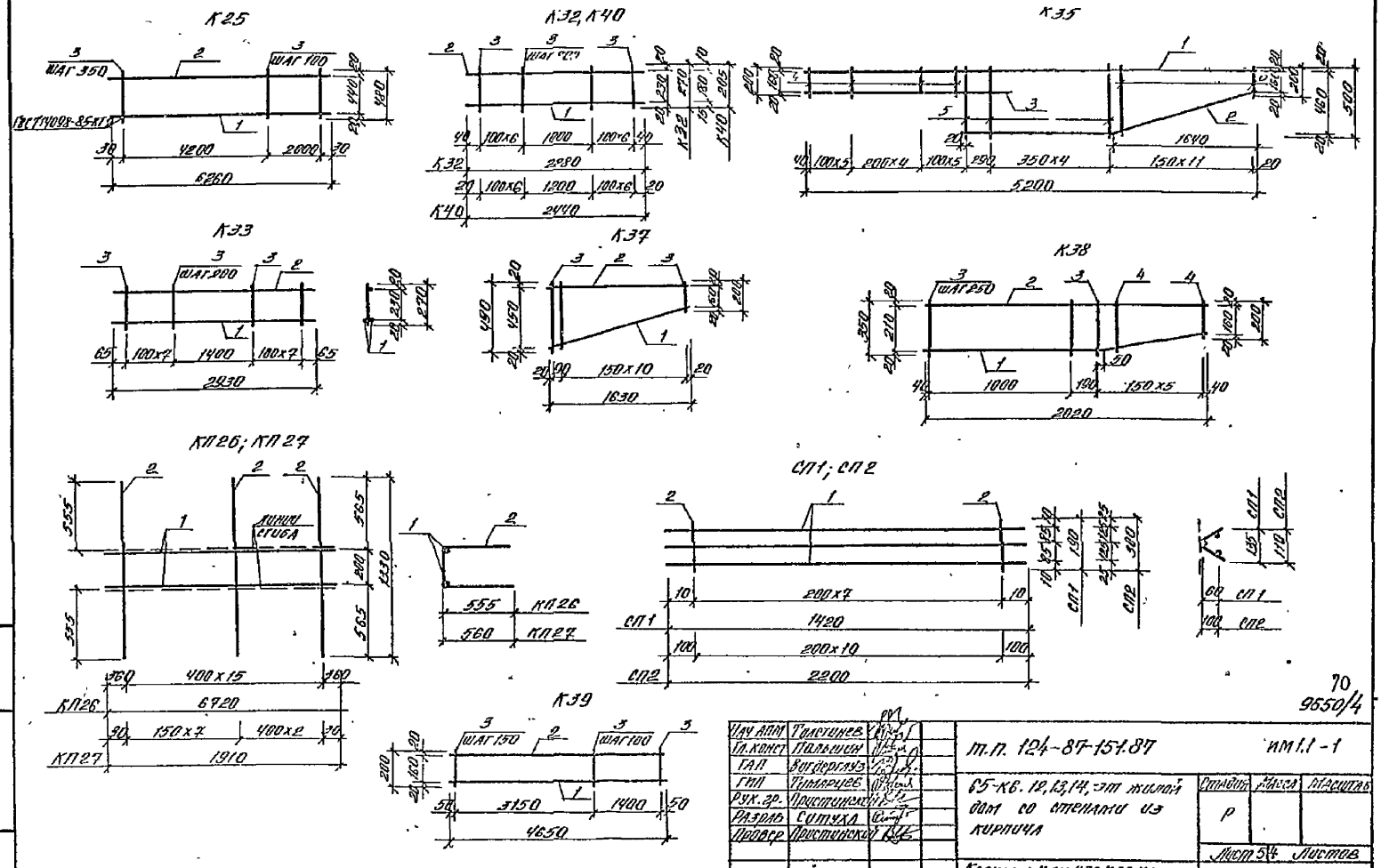

70
9650/4

Нач АПМ	Толстинев		т.п. 124-87-151.87		ИМ1.1-1
Гл. конст	Пальшин				
ГАП	Вигдергауз		65-кв. 12,13,14, эт жилой дом со стенами из кирпича	Стадия	Масса	Масштаб
ГИП	Тимарцев			Р		
Рук. гр.	Пристинский			Лист 54	Листов
Разраб	Ситуха		Каркасы К25, К32, К33, К35, К37, К40, КП26, КП27. Сетки СП1, СП-2. Сборочный чертеж.	Донбассгражданпроект г. Донецк	
Провер	Пристинский				
Н контр.	Пристинский				

Инв. № подл. | Подпись и дата | Взам. инв. №

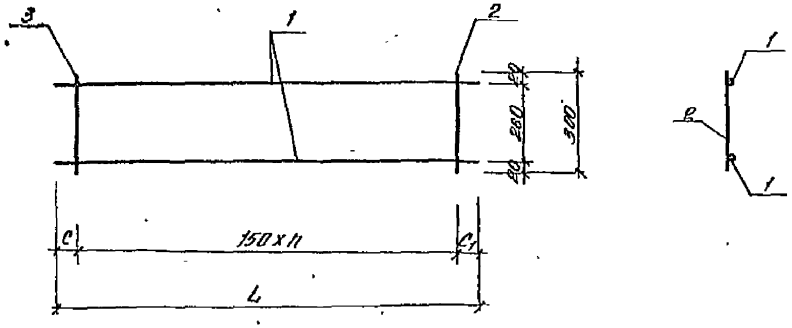

Марка	L	c	c1	n	Масса кг
К1	6800	550	550	28	16,76
К2	6800	50	600	41	17,12
К3	6350	550	550	35	15,60
К4	6050	20	480	37	15,30
К6	5800	50	50	38	14,98
К6	5800	575	575	31	14,14
К7	5800	50	500	35	14,62
К8	5660	55	55	37	14,62
К9	5660	580	580	30	13,78
К10	5370	510	510	29	13,14
К11	4330	65	65	28	11,18
К12	4090	20	20	27	10,62
К13	4090	20	470	24	10,26
К14	3760	50	550	21	9,30
К15	3650	100	600	19	8,70
К16	3300	75	75	21	8,50
К17	3300	50	550	18	8,14
К18	3050	85	85	19	7,82
К19	2850	525	525	12	6,62
К20	2300	20	480	12	5,64
К21	1680	90	90	10	4,30
К22	1460	55	55	9	3,80
К23	2440	520	420	11	5,66

11
9650/4

Нач. арх.	Полстянов		
Гл. конст.	Пальшин		
ГАП	Виговерлах		
ГИП	Тимарцев		
Рук. гр.	Пристинская		
Разраб.	Гайдаш		
Провер.	Пристинская		
Н. контр.	Пристинская		

т.п. 124-87-151.87 ИМ 1.1 - 1

65-кв 12, 13, 14-эт жилой дом со стенами из кирпича.

Стадия	Масса	Масштаб
Р		
Лист 55	Листов	

Каркас плоский К1 ÷ К23 сборочный чертеж

Донбассгражданпроект г. Донецк

Инв. N подл. | Подпись и дата | Взам. инв. N

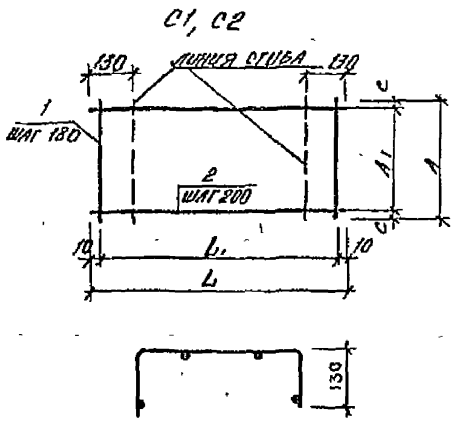

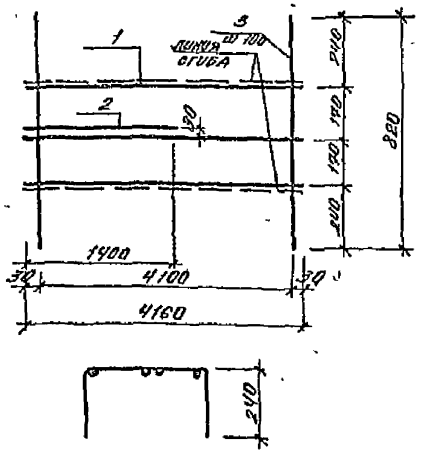

МАРКА.	РАЗМЕРЫ В ММ					
	L	L_1	A	A_1	C	C_1
С1	560	540	1920	1800	60	
С2	560	540	4900	4800	50	
С6	3370	3200	6720	6600	60	85
С7	3370	3200	6720	6600	60	85
С8	870	800	2020	2000	10	35
С9	870	800	2020	2000	10	35
С10	870	800	1420	1400	10	35
С11	870	800	1420	1400	10	35

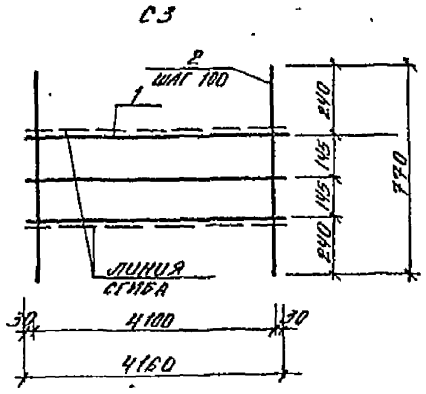

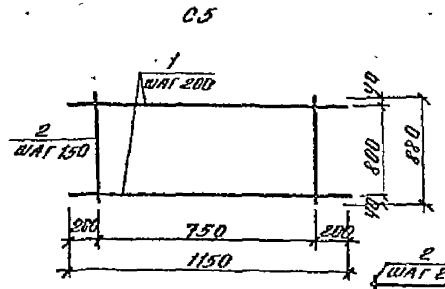

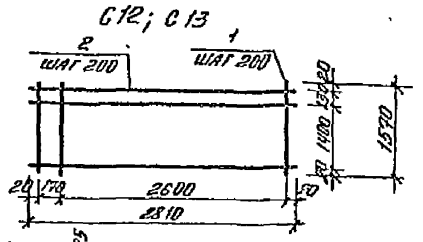

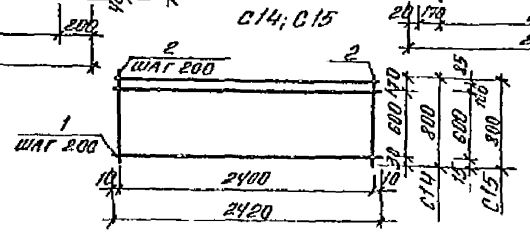

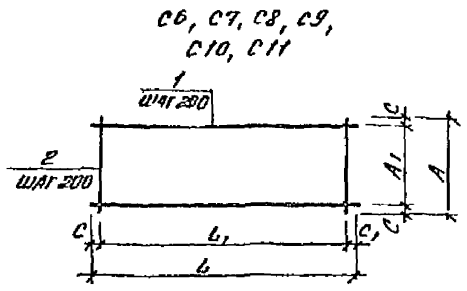

72
9650/4

Н.контр.	Пристинский		т.п. 124-87-151.87		ИМ 1.1-1	
Нач.апм	Подстинсь		65 кв 12, 13, 14 - эт жилой дом со стенами из кирпича.	Стадия	Масса	Масштаб
Гл.конст.	Полышин			Р		
ГАП	Вигдергауз			Лист 56	Листов	
ГИП	Тимарисс		Сетки С1 ÷ С15 Сборочный чертеж	ДОНБАССГРАЖДАНПРОЕКТ г. Донецк		
Рук.ер.	Пристинский					
Разраб.	Гайдаш					
Провер.	Пристинский					

Инв. № подл. | Подпись и дата | Взам. инв. №

С 16 ÷ С19; С31; С32

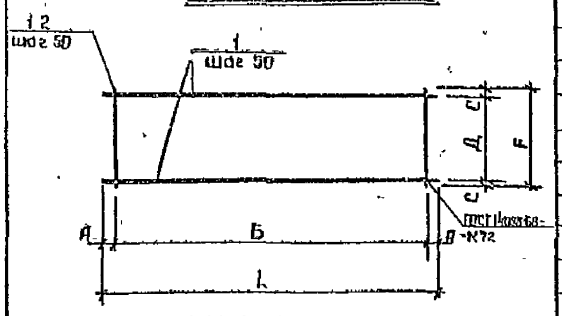

С20 ÷ С30; С36

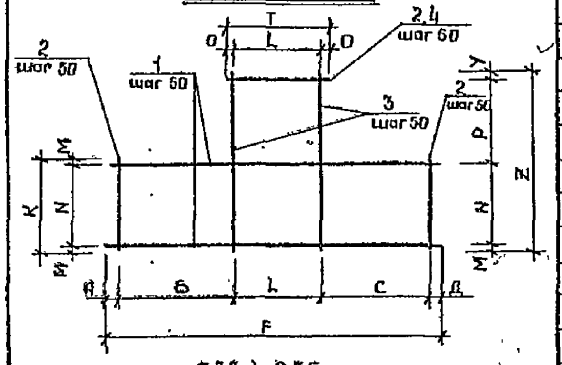

С33 ÷ С35

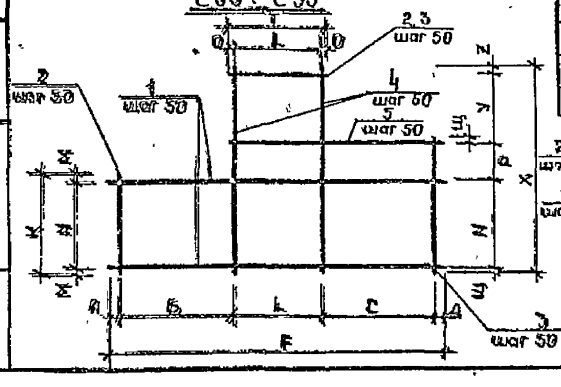

С37 ÷ С39

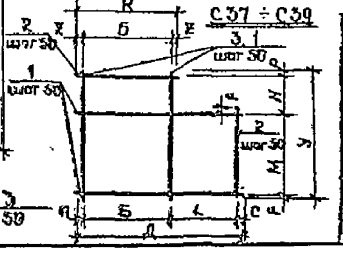

Марка	А	Б	L	С	Д	F	М	N	Р	У	Z	К	О	Т	Х	Щ
С16	30	1500	1560	30	450	510										
С17	25	1250	1300	30	450	510										
С18	25	4750	4800	30	450	510										
С19	15	600	630	15	350	380										
С20	60	550	350	550	50	1560	30	450	500	20	1000	510	15	380		
С21	30	450	350	350	55	1235	30	450	500	20	1000	510	15	380		
С22	35	450	450	500	15	1450	30	450	1100	35	1615	510	30	510		
С23	15	500	450	600	15	1480	30	450	600	25	1105	510	30	510		
С24	20	500	450	300	55	1325	30	450	1100	35	1615	510	30	510		
С25	15	500	450	200	35	1200	30	450	1050	20	1550	510	30	510		
С26	15	500	600	200	25	1340	30	450	600	50	1130	510	20	640		
С27	15	500	1250	100	55	1920	30	450	250	40	770	510	25	1300		
С28	15	500	450	200	35	1200	30	450	200	35	715	510	30	510		
С29	45	2280	350	1250	20	3865	30	450	500	20	1000	510	15	380		
С30	35	2700	350	1250	20	4355	30	450	500	20	1000	510	15	380		
С31	20	600	640	30	450	510										
С32	25	850	900	25	850	900										
С33	55	750	350	150	60	1365	15	350	100	1550	15	380	15	380	2045	30
С34	15	500	450	500	15	1480	15	350	100	950	55	380	30	510	1485	30
С35	15	500	350	500	15	1380	15	350	100	500	20	380	15	380	1000	30
С36	20	500	350	850	20	1740	30	450	500	900	1000	510	15	380		
С37	30	450	500	20	1000	30	450	1250	15	1745	30	510				
С38	30	450	700	45	1225	30	450	500	20	1000	30	510				
С39	15	350	500	15	880	15	350	500	15	080	15	380				

9650/4 73

Нач АПМ	Толстинев	
Сл.конст	Пальшин	
ГАП	Вигдергауз	
ГИП	Тимарцев	
Рук.гр	Приставский	
Разраб	Дашевская	
Провер	Приставский	
Инженер	Приставский	

т.п. 124-87-151.87 ИМ 1.1-1

65-кв 12,13,14-эт жилой дом со стенами из кирпича

Стадия	Масса	Масштаб
Р		

Лист 57 Листов

Арматурные сетки С16 ÷ С39 Сборочный чертеж

ДОНБАССГРАЖДАНПРОЕКТ г Донецк

Инв N подл. | Подпись и дата | Взам инв N

С 40 (С 47)

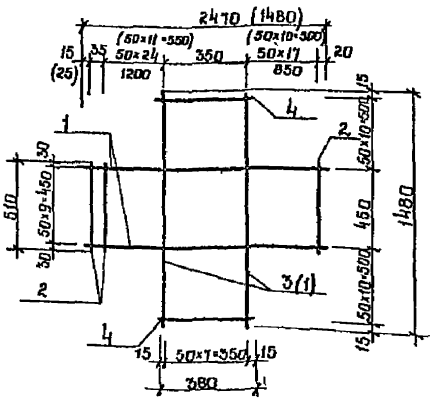

С 41

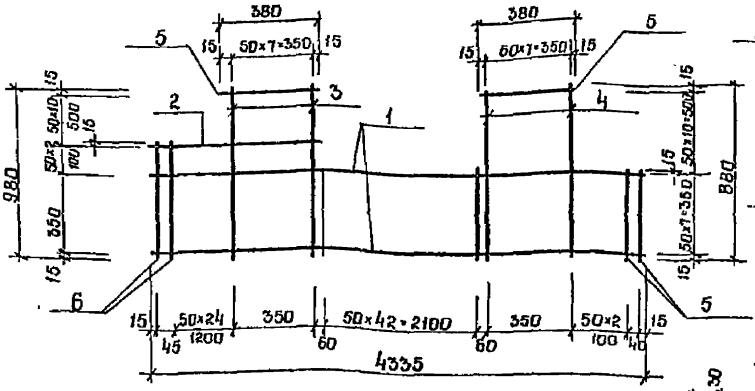

С 44

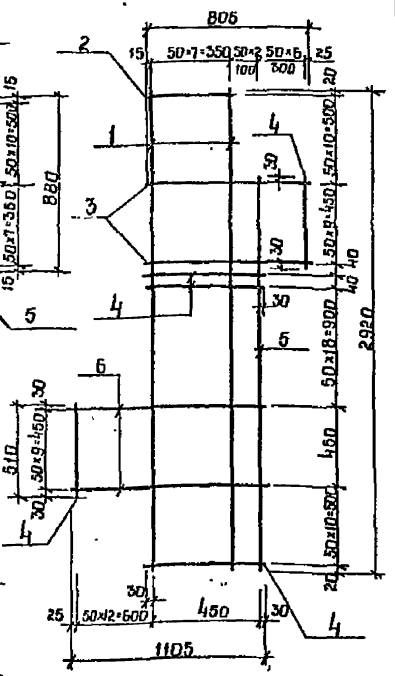

С 42 (С 46)

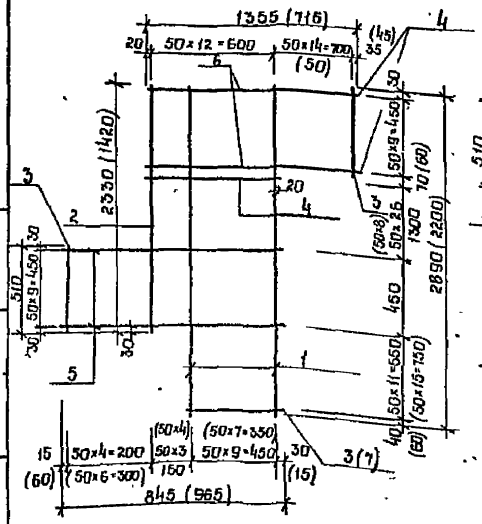

С 43

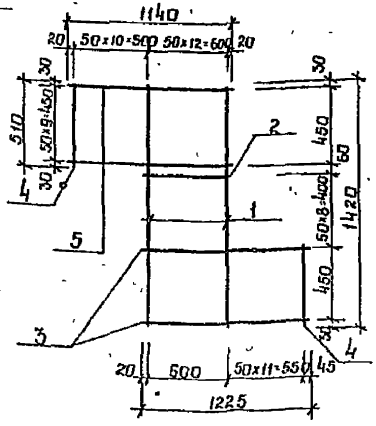

С 45

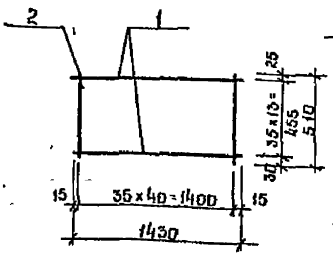

74
9650/4

Нач. ДОМ	Пластинин		т.п 124-87-151.87		ИМ 1-1
Гл.констр	Польшин		66-кв 12,13,14-эт жилой дом со стенами из кирпича	Стадия	Масса	Масштаб
ГИП	Тимарцев			Р		
Рук. гр	Пластинин			Лист 58	Листов	
Разраб	Дашевская		Арматурные сетки С40 ÷ С47 Сборочный чертеж	ДОНБАССГРАЖДАНПРОЕКТ г. Донецк		
Пробер	Пластинин					
Н.контр	Пластинин					

Инв. № подл. | Подпись и дата | Взам. инв. №

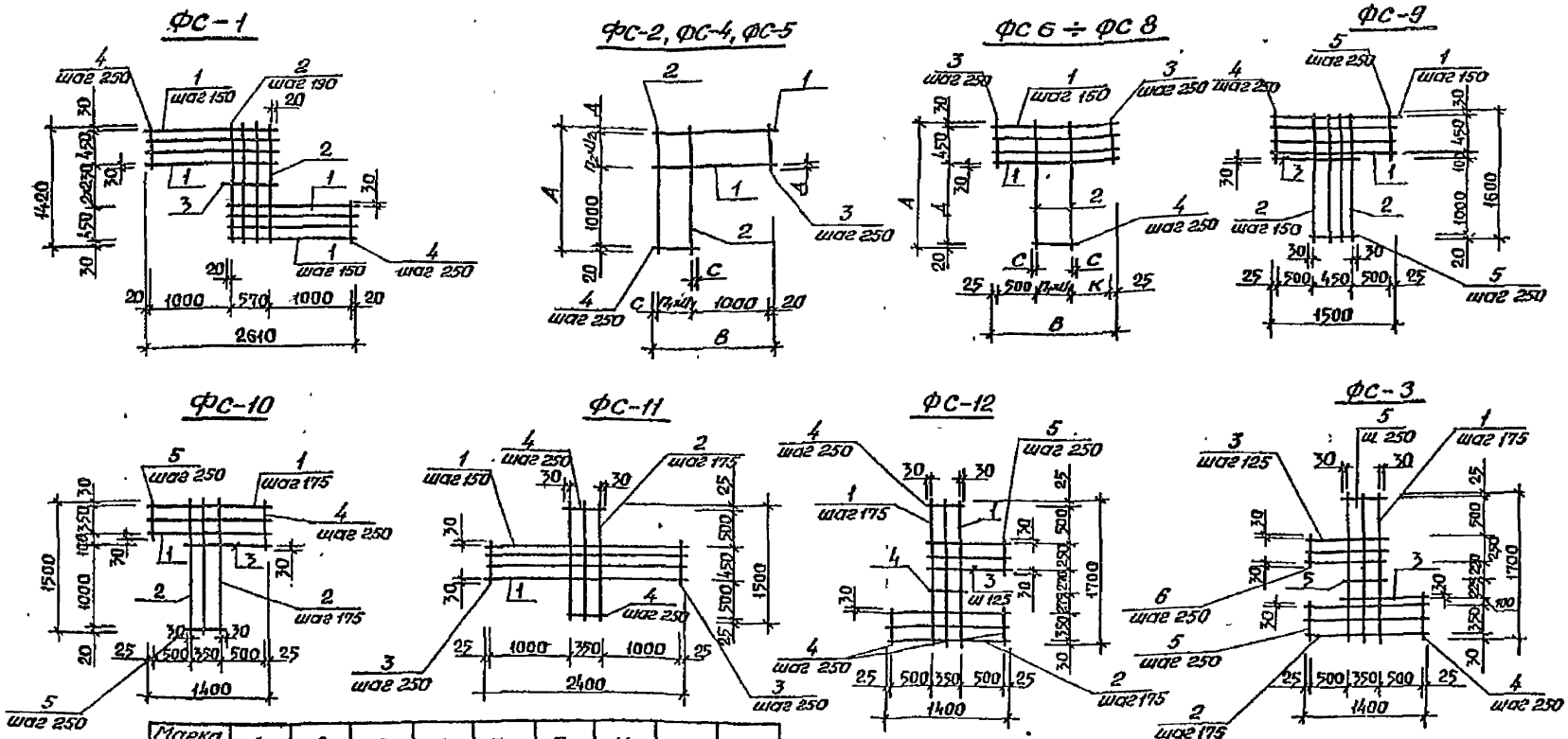

Марка элемента	А	В	С	Д	П1	П2	U1	U2	К
ФС-2	1500	1500	30	30	3	3	150	150	
ФС-4	1500	1640	20	30	3	3	190	150	
ФС-5	1400	1400	30	30	2	2	175	175	
ФС-6	1500	1500	30	1000	3		150		500
ФС-7	1500	1400	30	1000	2		175		500
ФС-8	1370	1370	20	870	3		190		250

75
9650/4

Нач.АПМ	Толстинев	
Гл.конст.	Польшин	
ГАП	Вигдергауз	
ГИП	Тимарцев	
Рук.гр.	Пристинский	
Разраб.	Рыбальченко	
Провер.	Пристинский	
Н.контр.	Пристинский	

т.п. 124-87-151.87 ИМ1.1-1

65-кв.12,13,14-эт. жилой дом со стенами из кирпича.

Стадия	Масса	Масштаб
Р		

Лист 5 Листов

Арматурные сетки ФС-1÷ФС-12
Сборочный чертёж

ДОНБАССГРАЖДАНПРОЕКТ г. Донецк

Инв.№ подл. | Подпись и дата | Взам. инв.№

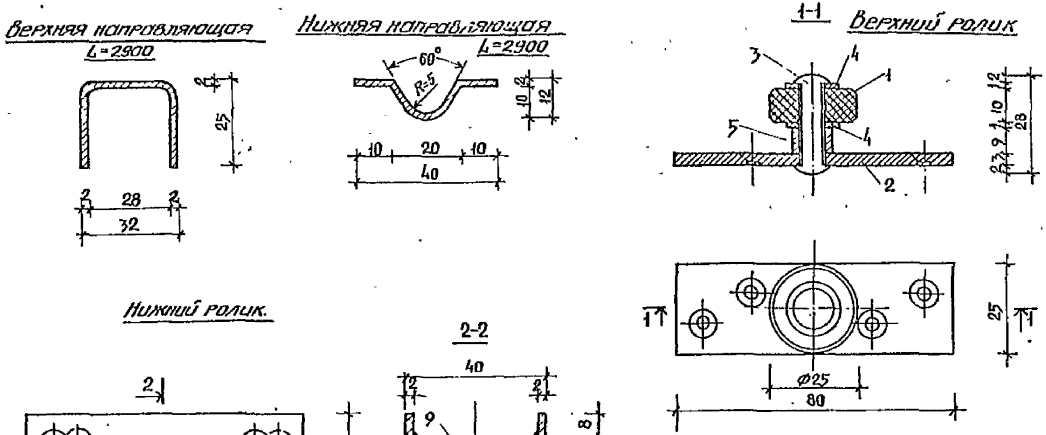

1. Ролик (капрон). 2. Пластина. 3. Ось ролика
4. Шайба (Ф15мм) 5. Втулка. 6. Вилка.
7. Шарикоподшипник. 8. Болт.
9. Опорный шарик. 10. Болванка.

76
9650/4

Нач.АПМ	Толстинов		т.п. 124-87-151.87		ИМ1.1-1
Гл.конст.	Польшин		65-кв. 12,13,14-эт. жилой дом со стенами из кирпича.	Стадия	Масса	Масштаб
ГАП	Виедерсаз			Р		1:1
ГИП	Тимарцев			Лист 60	Листов
Рук.гр.	Пристинский		Эскиз направляющих и роликов.	ДОНБАССГРАЖДАНПРОЕКТ г. Донецк	
Разраб.	Купырев				
Провер.	Пристинский				
Н.контр.	Купырев				

Подпись и дата | Взам.инв.№

ТИПОВОЙ ПРОЕКТ

124-87-151.87

12,13,14-ЭТАЖНЫЙ ОДНОСЕКЦИОННЫЙ 65-КВАРТИРНЫЙ ЖИЛОЙ ДОМ

ИЗДЕЛИЯ ДЕРЕВЯННЫЕ - ИД 1.1-1

ВЕДОМОСТЬ ЧЕРТЕЖЕЙ

ЛИСТ	НАИМЕНОВАНИЕ	ПРИМЕЧАНИЕ
1	Перечень чертежей	
2	Остекление террасы-ОТ. Спецификации.	
3	Остекление террасы-ОТ. Спецификации.	
4	Раздвижная перегородка РП-1	
5	Встроенные шкафы Ш-1; Ш-2. Антресоль А-1.	
6	Встроенные шкафы Ш-1, Ш-2. Антресоль А-1. Разрезы Б-Б; Г-Г; В-В; Д-Д; Ж-Ж; Е-Е.	
7	Встроенные шкафы Ш-1; Ш-2; Антресоль А-1. Разрезы К-К; А-А1; А-А. Спецификация	
8	Внутренние шкафы Ш-1, Ш-2. Спецификации	
9	Шкаф под мойкой ВШ-1	
10	Люк ревизии ЛР	
11	Окно - продух ОП-1	
12	Дверца поливочного крана ДПК-1	

77
9650/4

НАЧ АПП	Толстинец		
ГА. КОНСП	Польшин		
ГАП	Вигдергауз		
ГИП	Тимарцев		
РУК. ГР.	Калинос		
РАЗРАБ.	Купырев		
ПРОВЕР.	Вигдергауз		
Н. КОНТ	Купырев		

т.п. 124-87-151.87 ИД 1.1-1

65-кв 12,13,14-эт. жилой дом со стенами из кирпича

Стадия	Лист	Листов
Р	1	12

Перечень чертежей

ДОНБАССГРАЖДАНПРОЕКТ г. Донецк

Привязан

Инв. №

Согласовано

Взам. инв. №

Подпись и дата

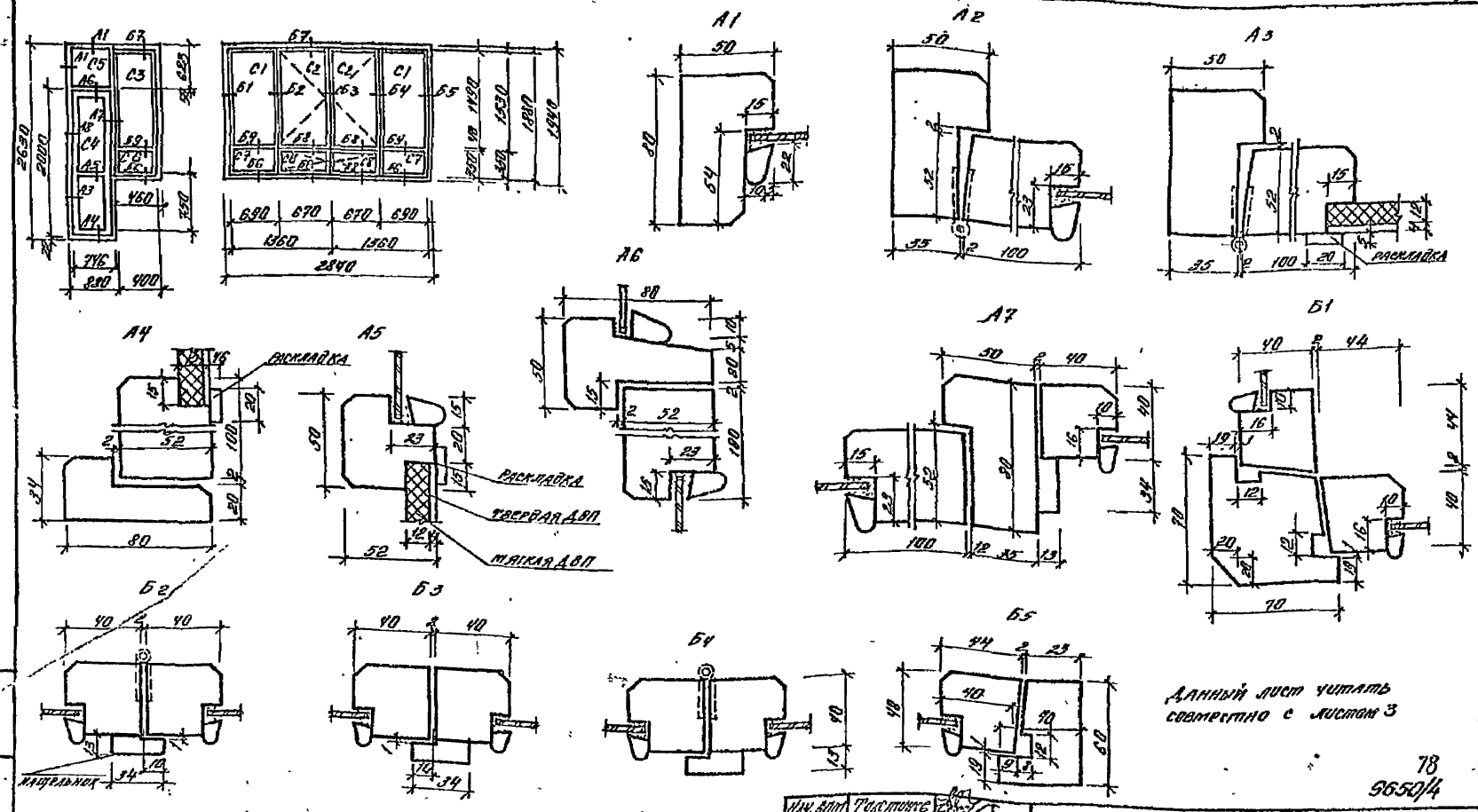

Данный лист читать совместно с листом 3

78
9650/4

ПРИМЕЧАНИЕ.

НА СХЕМЕ ОСТЕКЛЕНИЯ УКАЗАНЫ ГАБАРИТНЫЕ РАЗМЕРЫ ДВЕРИ, ДВЕРНОЙ И ОКОННЫХ КОРОБОК, СТВОРОК И ФОРТОЧЕК.

Нач. АПМ	Толстоногов		т.п.124-87-151.87		ИД1.1-1	
Гл. конст.	Пальшин					
ГАП	Вигдергауз					
ГИП	Тумарцев		65-кв 12,13,14-эт. жилой дом со стенами из кирпича	Стадия	Масса	Масштаб
Рук. гр.	Капинос			Р		
Разраб.	Купырев			Лист 2	Листов	
Провер.	Капинос		остекление террасы - от	Донвассгражданпроект г. Донецк		
Н. контр.	Купырев					

Инв. № подл. | Подпись и дата | Взам. инв. №

Б6

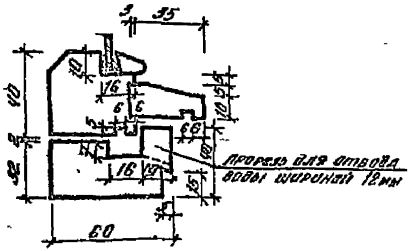

Б7

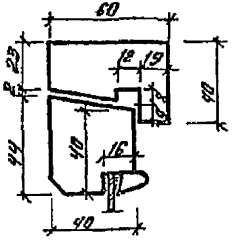

Б8

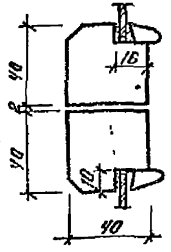

Б9

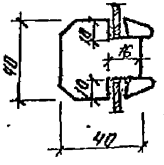

Спецификация стекол

Н п/п	Марка на чертеже	Размеры, мм по высоте	Размеры, мм по ширине	Кол-во
1	С1	1460	620	2
2	С2	1460	615	2
3	С3	1460	390	1
4	С4	1075	570	1
5	С5	600	745	1
6	С6	325	390	1
7	С7	325	620	2
8	С8	295	615	2

Стекла С6, С7, С8 – цветное армированное стекло

Спецификация древесины и приборов

Н п/п	Наименование	ГОСТ	Материал	Ед. изм.	Кол-во
	Древесина дверной коробки и полотна	—	хвойн.	м3	0.0636
			дв. мягк.	м2	0.42
			дв. тв.	м2	0.42
	Древесина оконной коробки	—	хвойн.	м3	0.0297
	Древесина створок	—	хвойн.	м3	0.0472
	Нащельник	—	хвойн.	м3	0.0035
	Раскладка	—	хвойн	м3	0.0003
			всего хвойн.	м3	0.1443
	Петля для двери ПН4-Л	5088-78	—	шт	2
	Петли для створок ПН1-85	5088-78	—	шт	8
	Завертка врезная ЗР2-1	5090-79	—	шт	15
	Ручка дверная РС-140	5087-80	—	шт	2

Схема расположения приборов

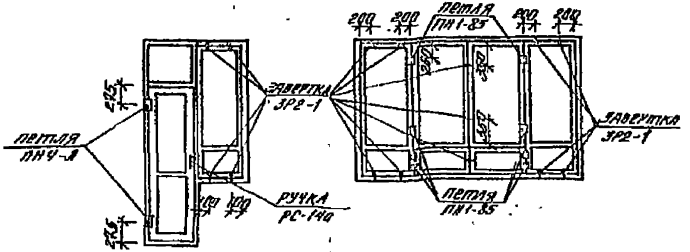

7.9
9650/4

Нач. АПМ	Толстинев		
Гл. констр.	Полыхин		
ГАП	Виндергау		
ГИП	Тимарцев		
Рук. гр.	Капинос		
Разраб.	Купырев		
Привер.	Капинос		
Н. контр.	Купырев		

т.п. 124-87-151.87 ИД1.1-1

65-кв 12.13.14-эт. жилой дом со стенами из кирпича

остекление террасы - от спецификации.

Стадия	Масса	Масштаб
Р		

Лист 3 Листов

ДОНБАССГРАЖДАНПРОЕКТ г. ДОНЕЦК

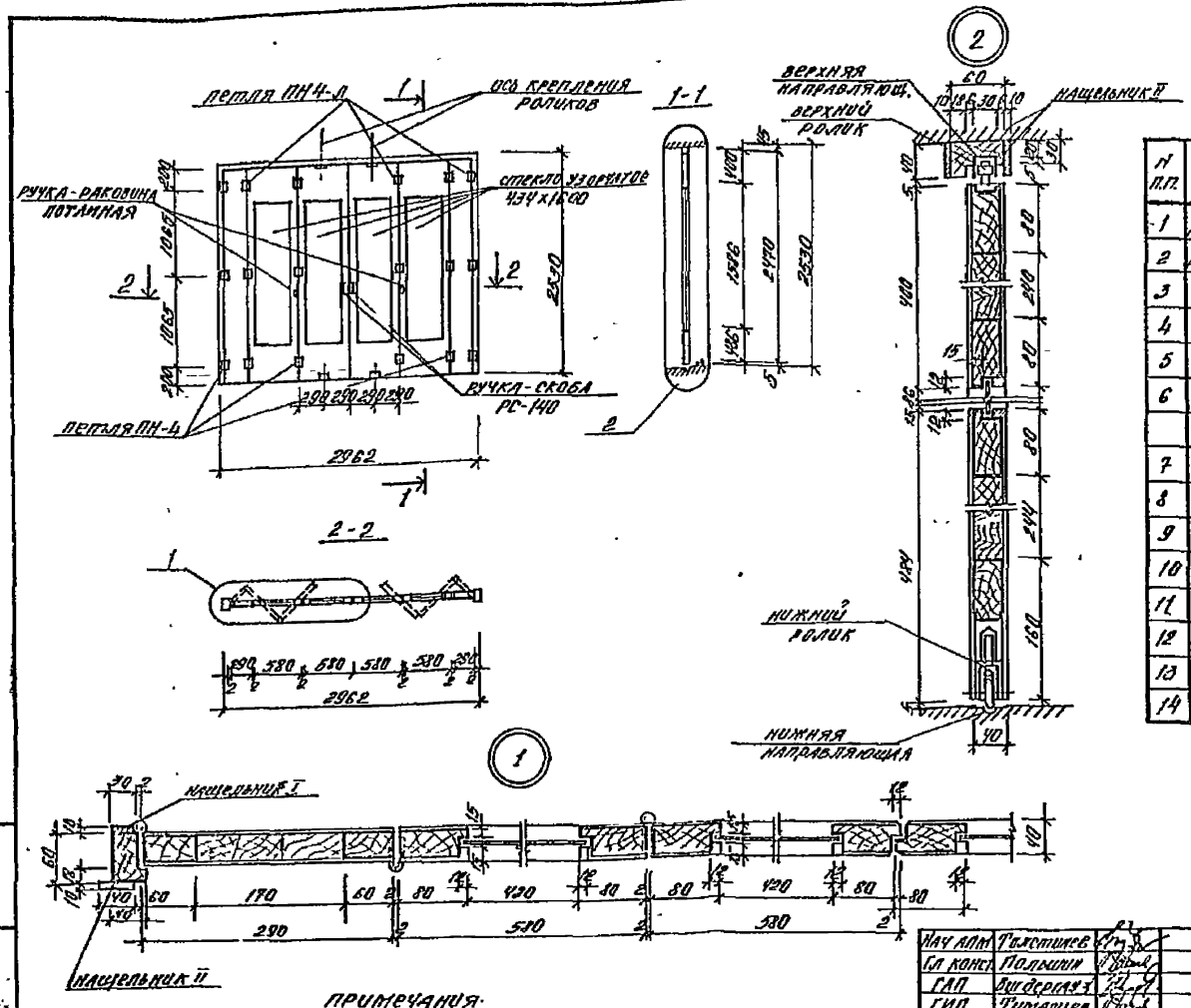

Спецификация древесины и приборов

N п.п.	Наименование	ГОСТ	Материал.	Ед. изм	Кол-во
1	Древесина створок	—	хвойн.	м³	0.2690
2	Древесина коробки	—	хвойн.	м³	0.0193
3	Нащельник I	—	хвойн	м³	0.0003
4	Нащельник II	—	хвойн	м³	0.0002
5	Штапик 12х15	—	листв	мп	8,1
6	Шпон ценных пород	—	листв	м²	11.0
			Всего	м³	0.2788
7	Ручка-скоба РС-140	5087-80	—	шт	4
8	Ручка-раковина		—	шт	4
9	Петля ПН4	5088-78	—	шт	9
10	Петля ПН4-Л		—	шт	9
11	Нижняя направляющ.	индив	—	шт	1
12	Верхняя направляющ.	индив.	—	шт	1
13	Нижний ролик	индив	—	шт	2
14	Верхний ролик	индив	—	шт	2

80
9650/4

Примечания

1. Лицевые поверхности створок, нащельников и коробки оклеить шпоном ценных пород.
2. Направляющие и ролики см ИМ 1.1-1, лист 60

Нач АПМ	Толстилев	
Гл конст	Полынин	
ГАП	Вигдергауз	
ГИП	Тимарцев	
Рук гр.	Капинос	
Разраб	Купырев	
Провер	Капинос	
Н контр	Купырев	

ТП 124-87-151.87 ИД 1.1-1

65-кв 12,13,14-эт жилой дом со стенами из кирпича

Стадия	Масса	Масштаб
Р		

Лист 4 Листов

Раздвижная перегородка РП-1

Донбассгражданпроект г. Донецк

Инв № подл | Подпись и дата | Взам инв №

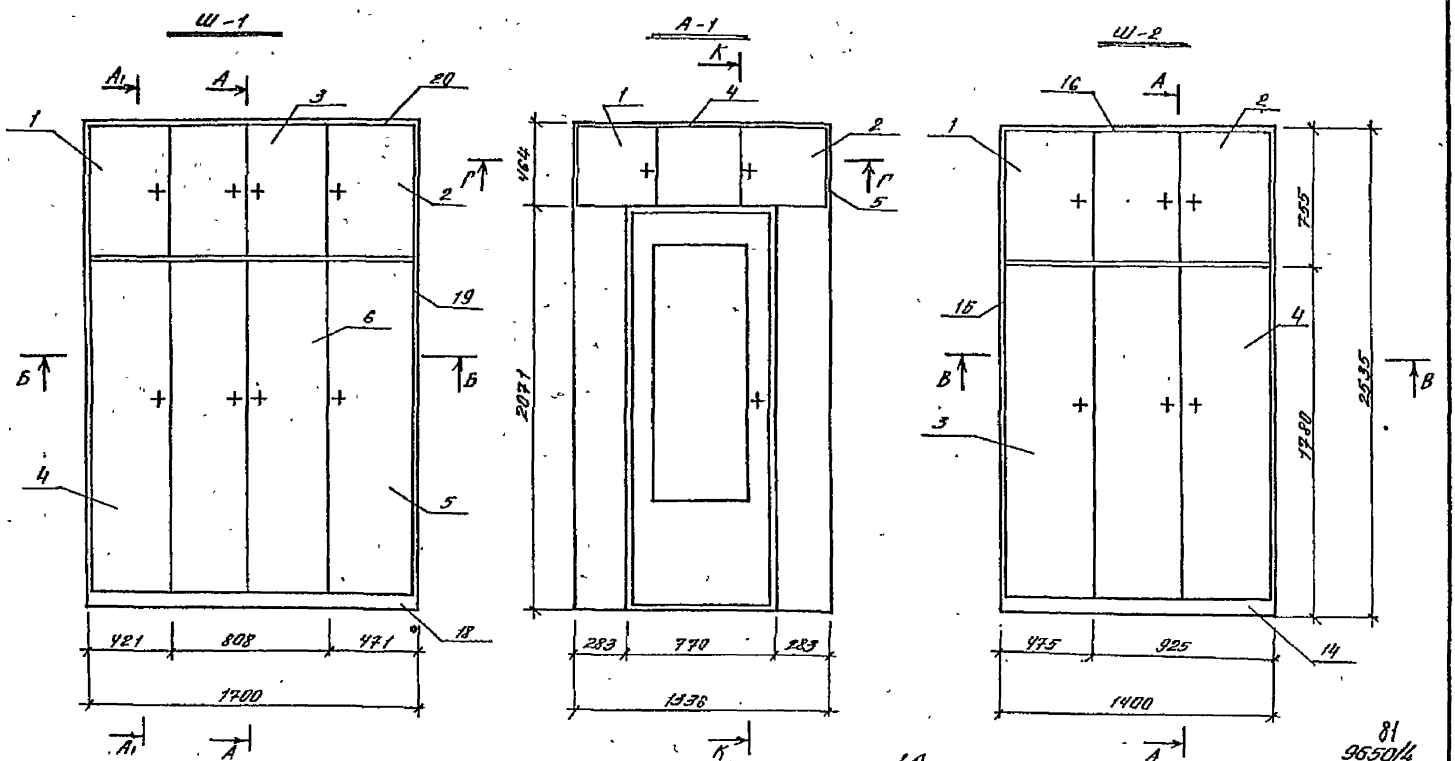

1. Разрезы Б-Б; В-В; Г-Г; Д-Д; Ж-Ж; Е-Е см. ИД 1.1-1 лист 6
2. Разрезы К-К; $А_1$-$А_1$; А-А и спецификацию на А-1 см. ИД 1.1-1 лист 7
3. Спецификации на Ш-1 и Ш-2 см. ИД 1.1-1 лист 8

81
9650/4

Нач. АПМ	Толстиков		т.п. 124-87-151.87 ИД 1.1-1
Гл. констр.	Польшин		
ГАП	Вигдергауз		
ГИП	Тимарцев		
Автор п-та	Вигдергауз		
Рук. гр.	Капинос		65-кв.12,13,14-эт. жилой дом со стенами из кирпича
Разраб.	Пошетянская		Стадия: Р; Лист: 5; Листов:
Провер.	Капинос		Внутренние шкафы Ш1; Ш2 Антресоль А-1
Н. констр.	Купырев		ДОНБАССГРАЖДАНПРОЕКТ г. ДОНЕЦК

Привязан

Инв. №

Подпись и дата

Взам. инв. №

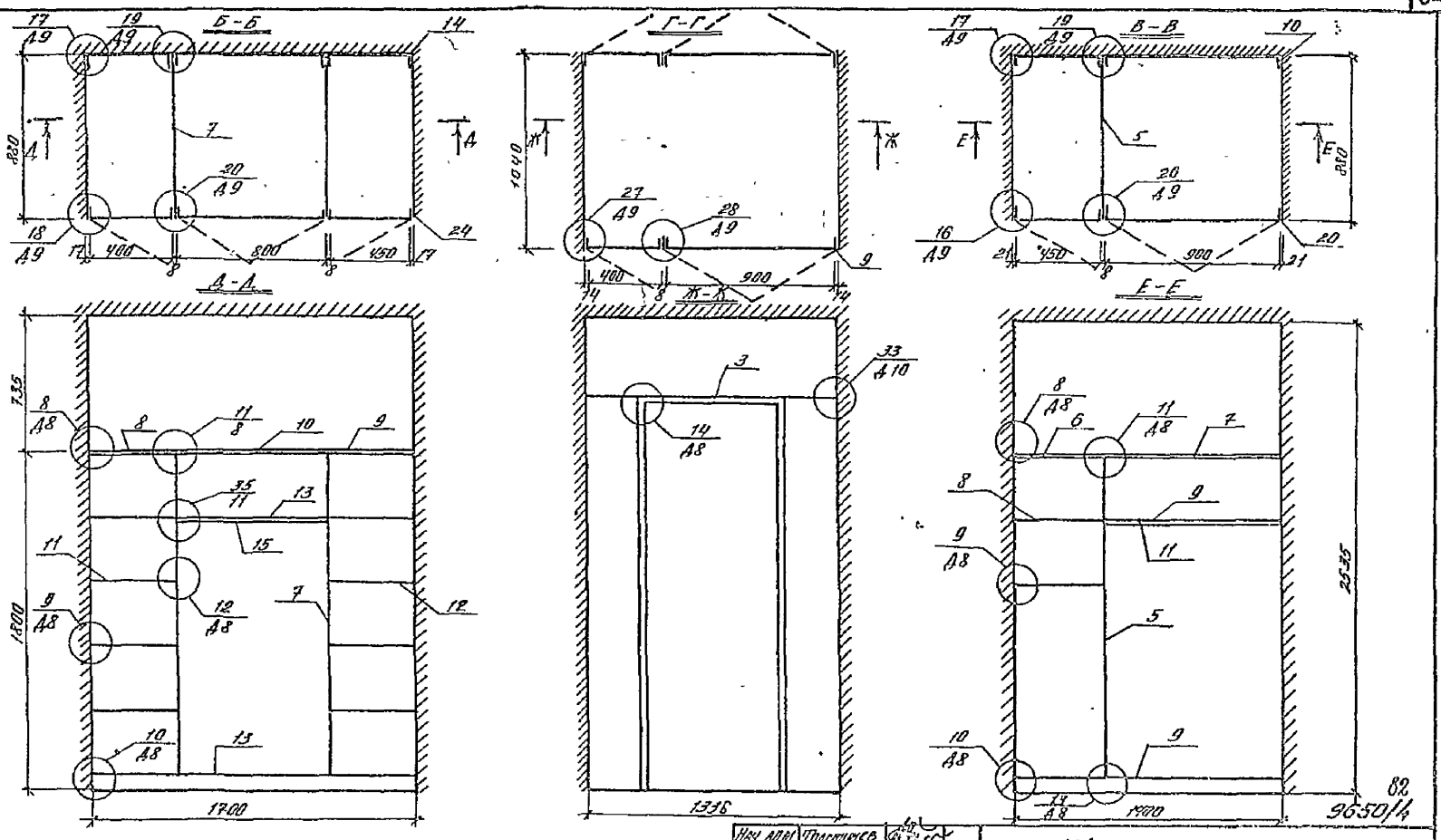

Узлы ст серию 1.172.5-6

Нач. адм.	Толстичев		
Гл. конст.	Польшин		
ГАП	Вигдергауз		
ГИП	Тимарцев		
Автор п.	Вигдергауз		
Рук. гр.	Капинос		
Разраб.	Пошемянская		
Провер.	Капинос		
Н. контр.	Купырев		

Привязан

ИНВ №

т.п 124-87-151.87

ид 1.1-1

65-кв. 12,13,14-эт жилой дом со стенами из кирпича

Стадия	Лист	Листов
Р	6	

Встроенные шкафы Ш1, Ш2, Антресоль А-1. Разрезы Б-Б, Г-Г; В-В, Д-Д; Ж-Ж; Е-Е

ДОНБАССГРАЖДАНПРОЕКТ г. Донецк

82
9650/4

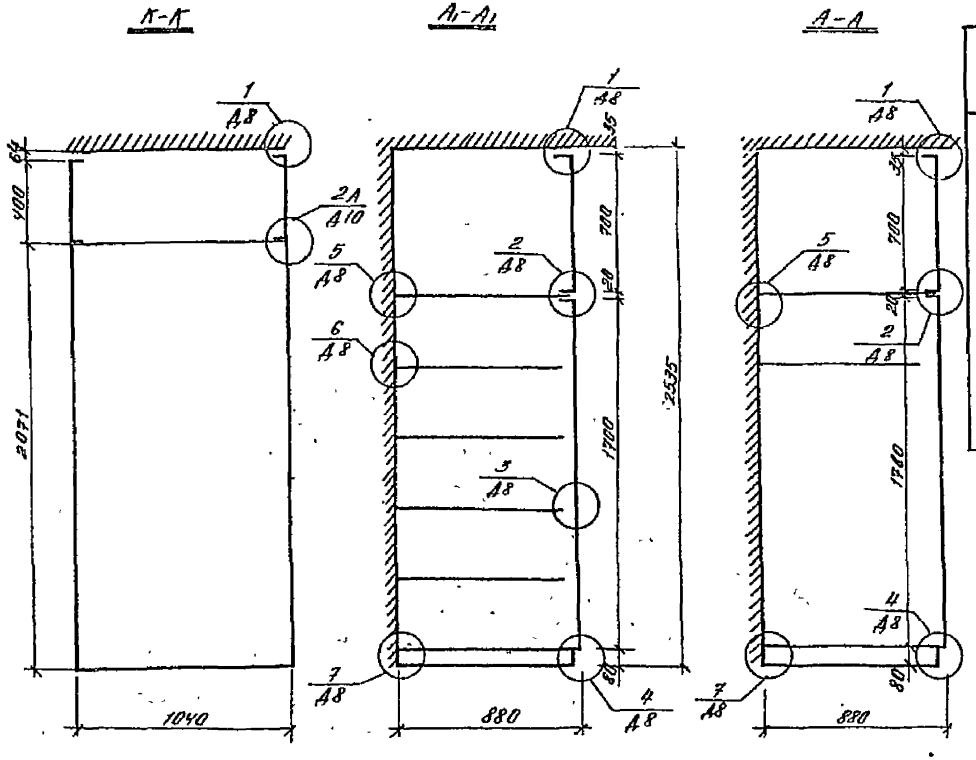

Марка	Поз.	Обозначение	Наименование	Fд изм	Кбо	Расход материалов: хвойн м3	ДСП м2	ДВП м2	шпон м2	эмаль кг
А-1	1	1.172.5-6-0200	Дверной блок Антрес ДА4-4	шт	2	0.014	0.32	—	0.80	0.8
	2	1.172.5-6-0200-13	Тоже ДА4-9	"	2	0.022	0.72	—	1.80	1.6
	3	1.172.5-6-0800	Полка Антрес. инд. 1040×1336	"	1	—	1.39	—	2.83	—
	4	1.172.5-6-0800 64	Наличник Н-4	пм	1.34	0.0003	—	—	—	—
	5	1.172.5-6-0800	Наличник индив. В-14	"	08	0.0002	—	—	—	—
	6	1.172.5-6-0009	Винт-стяжной В-2	шт	12	—	—	—	—	—
	7	1.172.5-6-0010	Гайка стяжная	"	12	—	—	—	—	—
	8	1.172.5-6-0013	Угольник УМ-1	"	4	—	—	—	—	—
	9		Рейка 14×54×464 / 8×54×464	пм	0.93 / 0.46	0.0002 / 0.0007	—	—	—	—
				Всего		0.0368	2.43	—	5.43	2.40

Узлы ст. серию 1.172.5-6

9650/4 83

Нач. АПМ	Толстинев	
Гл. констр.	Польшин	
ГАП	Вигдергауз	
ГИП	Тимарцев	
Автор п.п.	Вигдергауз	
Рук. гр.	Капинос	
Разраб.	Пошемянская	
Провер.	Капинос	
Н. контр.	Купырев	

т.п. 124-87-151.87 ИД1.1-1

65-кв.12,13,14-эт. жилой дом со стенами из кирпича

Стадия	Лист	Листов
Р	7	

Встроенные шкафы Ш-1, Ш-2. Антресоль А-1. Разрезы К-К, А1-А1; А-А. Спецификация

ДОНБАССГРАЖДАНПРОЕКТ г. ДОНЕЦК

Привязан:

Инв. №

Инв. № подл. | Подпись и дата | Взам. инв. №

Марка	Поз.	Обозначение	Наименование	Ед. изм.	К-во	Расход материалов: хвойн. м3	ДСП м2	ДВП м2	Шпон м2	Эмси кг
Ш-1	1	1.172.5-6-0200-09	Дверной блок антрес. ДА7-4	шт	1	0.010	0.28	—	0.62	0.4
	2	1.172.5-6-0200-10	Тоже ДА7-4.5	"	1	0.010	0.32	—	0.68	0.4
	3	1.172.5-6-0200-21	—"— ДА7-8	"	1	0.013	0.56	—	1.34	0.8
	4	1.172.5-6-0100	Дверной блок шкафа ДШ17-4	"	1	0.017	0.68	—	1.50	0.5
	5	1.172.5-6-0100-01	Тоже ДШ17-4.5	"	1	0.017	0.76	—	1.70	0.5
	6	1.172.5-6-0100-06	—"— ДШ17-8	"	1	0.019	1.35	—	3.00	1.0
	7	1.172.5-6-0700	Стенка промежут. индивидуал. В=860	"	2	—	—	6.480	—	—
	8	1.172.5-6-0800-06	Полка антрес ПА6-4	"	1	—	0.24	—	0.50	—
	9	1.172.5-6-0800-07	Тоже ПА6-4.5	"	1	—	0.27	—	0.56	—
	10	1.172.5-6-0800-09	—"— ПА6-8	"	1	—	0.50	—	1.04	—
	11	1.172.5-6-0900-06	Полка переставная ПП6-4	"	5	—	1.20	—	2.50	—
	12	1.172.5-6-0900-07	Тоже ПП6-4.5	"	5	—	1.35	—	2.80	—
	13	1.172.5-6-0900-09	—"— ПП6-8	"	2	—	1.00	—	2.08	—
	14	1.172.5-6-0002	Брусок монтажный БМ-18	"	6	0.012	—	—	—	—
	15	1.172.5-6-0003	Штанга Ш-1	"	1	0.002	—	—	—	—
	16	1.172.5-6-0004	Штангодержатель	"	2	0.0018	—	—	—	—
	17	1.172.5-6-0006-01	Полкодержатель индивид. В=860	"	18	0.0054	—	—	—	—
	18	1.172.5-6-0007	Цоколь	пм	17	0.007	—	—	—	—
	19	1.172.5-6-0008	Наличник (индивид.) В=17	"	5.04	0.001	—	—	—	—
	20	1.172.5-6-0008	Наличник (индивид) В=35	"	1.7	0.0003	—	—	—	—
	21	1.172.5-6-0009-01	Винт стяжной В-2	шт	18	—	—	—	—	—
	22	1.172.5-6-0010	Гайка стяжная	"	18	—	—	—	—	—
	23	1.172.5-6-0014	Угольник УМ-2	"	4	—	—	—	—	—
	24		Рейка 17×54×2535, 8×54×2535	пм	5.07, 5.07	0.001, 0.001	—	—	—	—
				Всего:		0.1175	8.51	6.480	18.32	3.6

Марка	Поз.	Обозначение	Наименование	Ед. изм.	К-во	Расход материалов: хвойн. м3	ДСП м2	ДВП м2	Шпон м2	Эмси кг
Ш-2	1	1.172.5-6-0200-10	Дверной блок антрес. ДА7-4.5	шт	1	0.010	0.32	—	0.68	0.4
	2	1.172.5-6-0200-22	Тоже ДА7-9	"	1	0.014	0.64	—	1.36	0.8
	3	1.172.5-6-0100-01	Дверной блок шкафа ДШ17-4.5	"	1	0.017	0.76	—	1.70	0.5
	4	1.172.5-6-0100-07	Тоже ДШ17-9	"	1	0.020	1.55	—	3.40	1.0
	5	1.172.5-6-0700	Стенка промежуточн. индивид. В=860	"	1	—	—	3.096	—	—
	6	1.172.5-6-0800-07	Полка антресольная ПА6-4.5	"	1	—	0.27	—	0.56	—
	7	1.172.5-6-0800-10	Тоже ПА6-9	"	1	—	0.54	—	1.10	—
	8	1.172.5-6-0900-07	Полка переставная ПП6-4.5	"	3	—	0.81	—	1.68	—
	9	1.172.5-6-0900-10	Тоже ПП6-9	"	2	—	1.08	—	2.20	—
	10	1.172.5-6-0002	Брусок монтажный БМ-18	"	4	0.008	—	—	—	—
	11	1.172.5-6-0003-01	Штанга Ш-2	"	1	0.002	—	—	—	—
	12	1.172.5-6-0004	Штангодержатель	"	2	0.002	—	—	—	—
	13	1.172.5-6-0006	Полкодержатель индивид. В=860	"	6	0.002	—	—	—	—
	14	1.172.5-6-0007	Цоколь	пм	1.4	0.006	—	—	—	—
	15	1.172.5-6-0008	Наличник Н-1	"	5.04	0.001	—	—	—	—
	16	1.172.5-6-0008	Наличник индивид. В=35	"	1.4	0.0003	—	—	—	—
	17	1.172.5-6-0009-01	Винт стяжной В-2	шт	10	—	—	—	—	—
	18	1.172.5-6-0010	Гайка стяжная	"	10	—	—	—	—	—
	19	1.172.5-6-0014	Угольник УМ-2	"	2	—	—	—	—	—
	20		Рейка 21×54×2535, 8×54×2535	пм	5.07, 2.535	0.001, 0.0005	—	—	—	—
				Всего:		0.0838	5.97	3.096	12.68	2.7

84

Нач. АПП	Толстинов	
Гл. конструктор	Польшин	
ГАП	Богдерглуз	
ГИП	Тимарцев	
Ветер. п-та	Богдерглуз	
Рук. гр.	Капинос	
Разраб.	Пошемянская	
Провер.	Капинос	
Н. контр.	Купырев	

т.п. 124-87-151.87 ИД.1.1-1

Привязан

Инв. №

65-кв 12,13,14-эт жилой дом со стенами из кирпича

Встроенные шкафы Ш1, Ш-2 Спецификации

Стадия	Лист	Листов
Р	8	

Донбассгражданпроект г. Донецк

9650/2

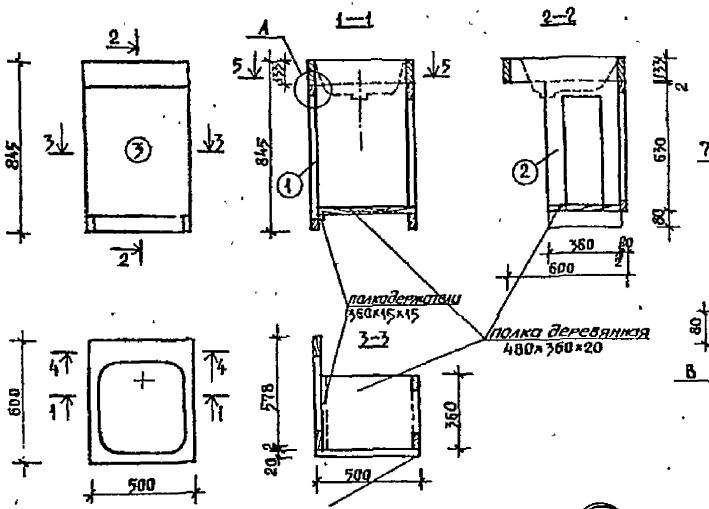

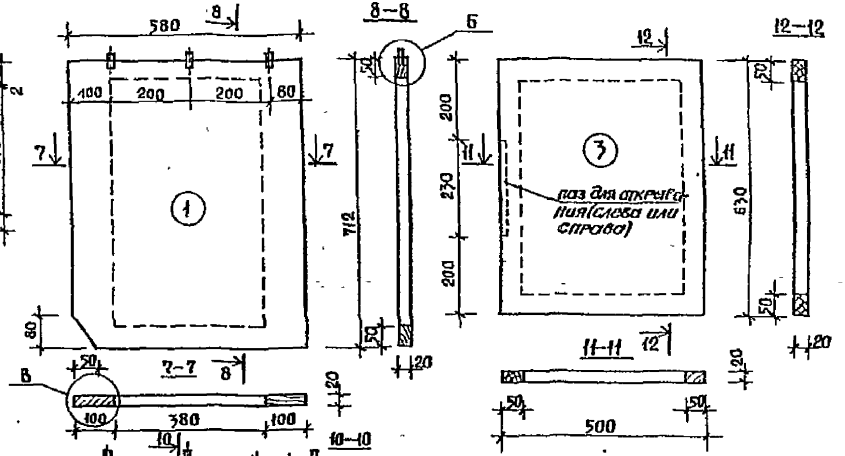

Спецификация на 1 изделие.

Древесина, м³ – 0.02
ДВП, м² – 145
Петли ПН1-85 ГОСТ 5088-78, шт-2
Защёлка магнитная, шт-1

1. Расход древесины определен по черновым заготовкам
2. Приборы на чертеже условно не показаны. Шкаф окрасить белой эмалью.

9650/4 85

Нач.АПМ	Толстичев		т.п. 124-87-151.87	ИД1.1-1
Гл.констр	Польшин			
ГАП	Виздерова			
ГИП	Тимарцев		65-кв 12,13,14-эт. жилой дом со стенами из кирпича.	Стадия: Р; Масса: ; Масштаб:
Рук.гр.	Пристинская			Лист 9 Листов
Разраб	Купырев		Шкаф под мойкой ВШ-1	ДОНБАССГРАЖДАНПРОЕКТ г. Донецк
Провер	Пристинский			
Н.контр	Купырев			

Инв.№подл. | Подпись и дата | Взам.инв.№

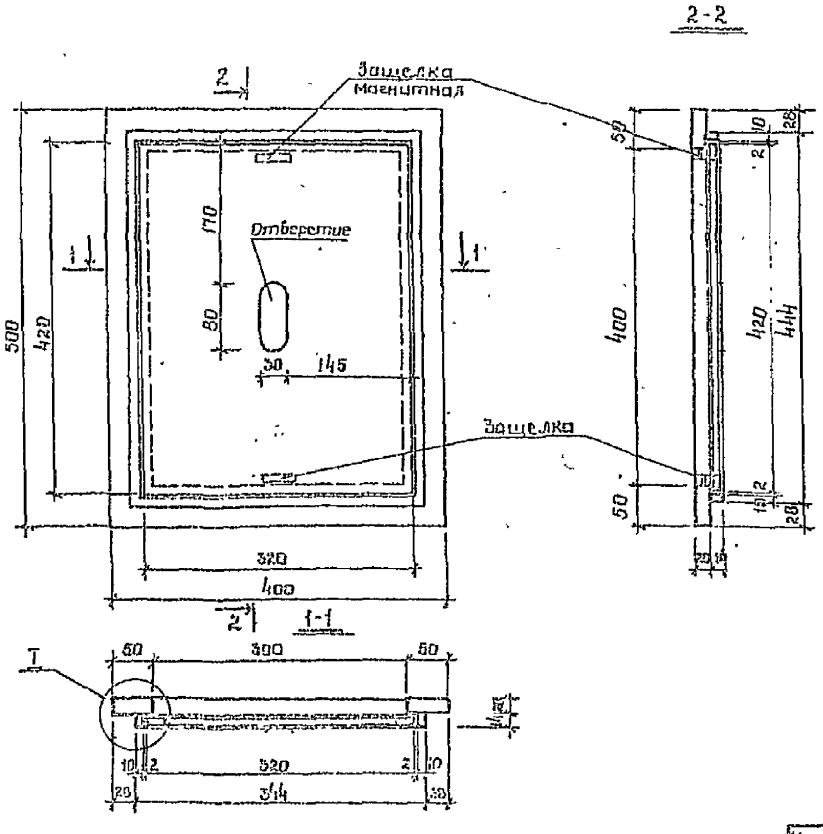

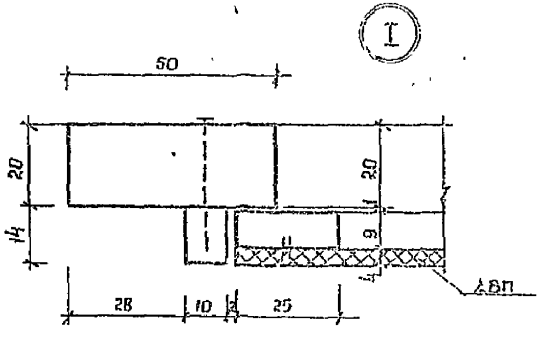

Спецификация на 1 изделие

№ п/п	Наименование	ГОСТ	Материал	Ед. изм.	Кол-во
	Древесина коробки	—	хвойн	м³	0.0020
	Древесина крышки		хвойн	м³	0.0003
			ДВП	м²	0.14
	Защелка	—		шт	2

94.58/4 06

Нач. ЛГС	Толстоиков	
Гл. конст.	Пальмин	
ГВП	Вигдергауз	
ГМП	Тимофеев	
Рук. гр.	Капинос	
Разраб.	Купырев	
Пров.	Вигдергауз	
Н. контр.	Купырев	

т.п. 124-87-151.87

66-кв (2,13,14-этажный жилой дом со стенами из кирпича

Люк ревизии ЛР

Р

Инв. № подл. | Подпись и дата | Взам. инв. №

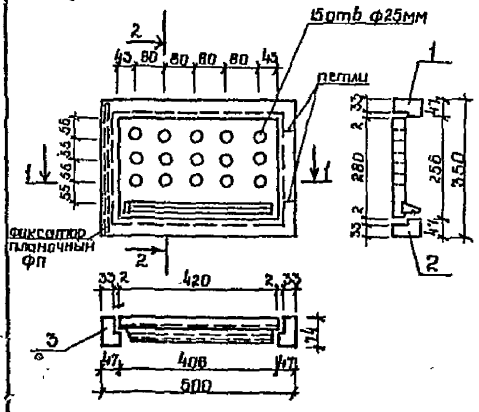

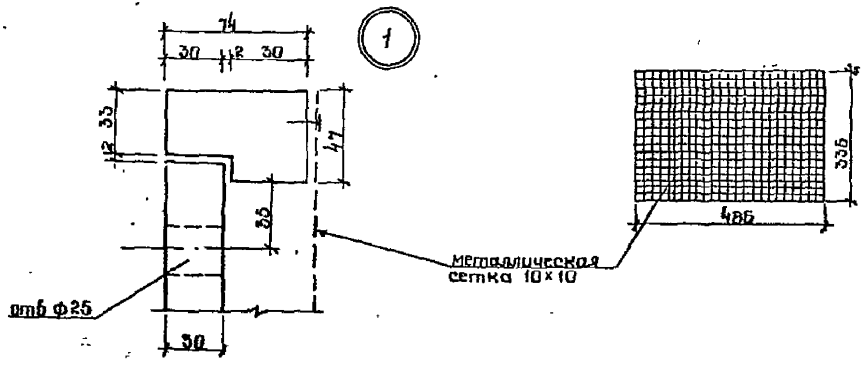

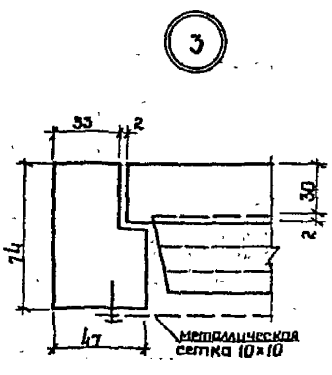

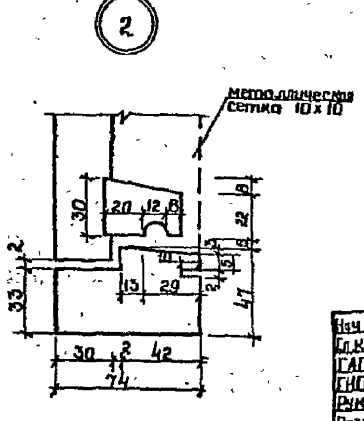

Спецификация на 1 изделие			ПП-1
Наименование	ГОСТ	Един. изм	Кол
Древесина коробки	0.004	$м^3$	0.004
Древесина полотна	0.0016	$м^3$	0.0040
Петли ПНЦ 86	5088-78	шт	2
Ручка скоба РС80	5087-80	шт	1
Задвижка натяжная 3т	5090-79	шт	2
Сетка металлическая 10×10	—	$м^2$	0.08
Фиксатор планочный ФП	5091-78	шт	1

Примечание: Деталь установки блока ОП-1 см альбом III, УЯС,2-1 лист 10
Площадь продуха 0.1 $м^2$

87
9650/4

Нач. АПМ	Толстинев	
Гл. конст.	Польшин	
ГАП	Вигдергауз	
ГИП	Тимарцев	
Рук. гр.	Капинос	
Разраб.	Купырев	
Провер.	Капинос	
Н. контр.	Купырев	

т.п. 124-87-151.87 ИД 1.1-1

65-кв. 12,13,14-этажный жилой дом со стенами из кирпича

Стадия	Масса	Масштаб
Р		

Лист 11 Листов

Окно-продух ОП-1

ДОНБАССГРАЖДАНПРОЕКТ г. Донецк

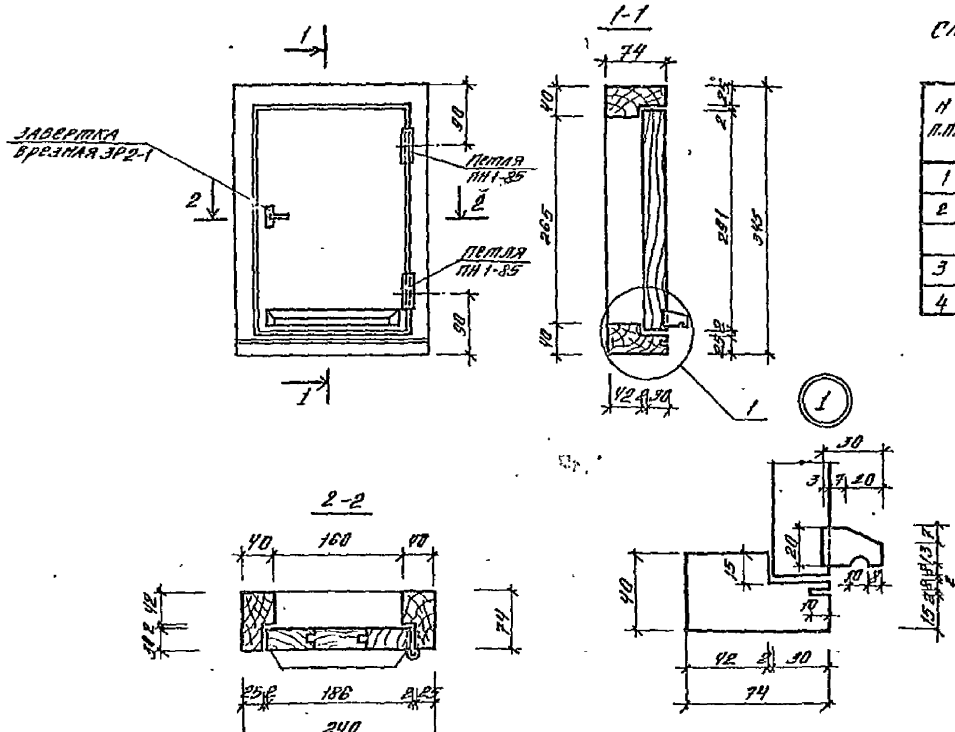

Спецификация древесины и приборов

Н п.п.	Наименование	ГОСТ	Ед. изм	Материал	Кол-во
1	Древесина коробки	—	м3	хвойн.	0.0035
2	Древесина дверцы	—	м3	хвойн	0.0016
	Всего		м3	хвойн.	0.0051
3	Петля ПН 1-85	5088-75	шт	—	2
4	Завертка врезная ЗР2-1	5090-79	шт	—	1

Все деревянные детали до установки должны быть антисептированы и окрашены эмалью в цвет цоколя.

88

9650/4

Нач. апм	Толстинев		
Гл. констр.	Польшин		
ГАП	Вигдергауз		
ГИП	Тимарцев		
Рук. гр.	Капинос		
Разраб.	Купырев		
Провер.	Вигдергауз		
Н. контр.	Купырев		

т.п. 124-87-151.87 Ид. 1.1-1

65-кв. 12,13,14 эт. жилой дом со стенами из кирпича

Стадия	Масса	Масштаб
Р		

Лист 12 Листов

Дверца поливочного крана ДПК-1

Донбассгражданпроект г. Донецк

gost.e-ecolog.ru