ТИПОВОЙ ПРОЕКТ
223-1-419.84

ШКОЛА НА 18 КЛАССОВ /689-704 УЧАЩИХСЯ/

СО СТЕНАМИ ИЗ КРУПНЫХ ЛЕГКОБЕТОННЫХ БЛОКОВ

АЛЬБОМ X

ПРОЕКТНАЯ ДОКУМЕНТАЦИЯ НА ПЕРЕВОД ПОМЕЩЕНИЙ ОБЩЕСТВЕННОГО НАЗНАЧЕНИЯ ДЛЯ ИСПОЛЬЗОВАНИЯ ПОД ПРУ

gost.e-ecolog.ru

ТИПОВОЙ ПРОЕКТ
223-1-419.84

ШКОЛА НА 18 КЛАССОВ /689-704 УЧАЩИХСЯ/
СО СТЕНАМИ ИЗ КРУПНЫХ ЛЕГКОБЕТОННЫХ БЛОКОВ

АЛЬБОМ X

ПРОЕКТНАЯ ДОКУМЕНТАЦИЯ НА ПЕРЕВОД ПОМЕЩЕНИЙ ОБЩЕСТВЕННОГО НАЗНАЧЕНИЯ ДЛЯ ИСПОЛЬЗОВАНИЯ ПОД ПРУ

Разработан
проектным институтом
ЦНИИЭП граждансельстрой
Гл. инженер института А.П. Цикунов
Гл. архитектор проекта Т.С. Гольдфарб

Проект
утвержден Госгражданстроем
приказ № 244 от 19 августа 1983 г.
Рабочие чертежи введены в действие
ЦНИИЭП граждансельстроем
приказ № 7/Т от 24.01.85 г.

ТИПОВОЙ ПРОЕКТ
223-1-419.84
АЛЬБОМ X

ЛИСТ	НАИМЕНОВАНИЕ	ПРИМЕЧАНИЕ
1	Общие данные /начало/	2
2	Общие данные /продолжение/	3
3	Общие данные /продолжение/	4
4	Общие данные /продолжение/	5
5	Общие данные /продолжение/	6
6	Общие данные /продолжение/	7
7	Общие данные /окончание/	8
8	План подвала	9
9	План подвала. Размещение помещений.	10
	Двойного использования.	
10	План подвала. Расстановка оборудования.	11
11	Узлы. Деталь засыпки приямков.	12
12	Вентиляция. План подвала.	13
13	План подвала.	14
	Спецификация.	
14	Таблица основных показателей.	15

223-1-419.84 -АО

Н. контр.	Шилтова		
Нач. маст.	Магидин		
ГИП	Шилтова		
Исполнит.	Суханова		

Общие данные /начало/

Стадия	Лист	Л
Р	1	

ЦНИИЭП ГРАЖДАНСЕЛ

Инв. № подл. 2-3006-152 | Подпись и дата | Взам. инв. №

Копировал Ко... Форм

Проектная документация на перевод помещений общественного назначения для использования под ПРУ (П-4) разработа на основании задания на проектирование, утвержденного Госгражданстроем 3 сентября 1982 года в соответствии со СНиП II-11-77 „Защитные сооружения гражданской обороны"

Архитектурно-строительная часть

Под противорадиационное укрытие используются помещения размещаемые в подвале школы на 18 классов (689-704 учащихся) со стенами из крупных легкобетонных блоков т.п. 223-1-419.84

ПРУ предусматривает размещения в нем 255 укрываемых - лечебное учреждение на 210 больничных коек (мест для тяжелобольных 102, мест для выздоравливающих - 108) и медицинского персонала 45 человек.

В состав укрытия входят: помещения для тяжелобольных и выздоравливающих, операционно-перевязочная, предоперационно-стерилизационная, процедурно-перевязочная, санитарная комната, помещение для медперсонала, буфетная с помещением для подогрева пищи, столовая, помещения для хранения загрязненной одежды, кладовые, санузлы, венткамеры.

Места для сидения принимать размером 0.45 x 0.45 м высотой 0,45 м от пола. Места для лежания (для выздоравливающих и персонала) следует располагать во втором ярусе на расстоянии 0,9 - 1,1 м по вертикали от места для сидения. Размеры одного места для лежания 0,55 x 1,8 м.

Оборудование мест укрываемых принято одноярусными и двухярусными нарами. Нары одинарные и спаренные по альбому У-02-03 „Сборные металлические и деревянные конструкции нар, одноярусные и двухярусные", изготовление и доставка которых осуществляется централизовано.

При переводе на режим ПРУ необходимо:

1 Заложить приямки (деталь 1)
2 Цоколь заложить мешками (деталь 2)
3. Коробки входных дверей в местах примыкания полотен уплотнить путем накладки мягкой полосовой резины (деталь 3)

При этом ограждающие конструкции укрытия обеспечивают защиту укрываемых от поражающего воздействия ударной волны согласно приложения 1 к СНиП-11-77

Типовой проект 223-1-419.84 Альбом I

		223-1-419.84 -АС			
		Общие данные (продолжение)	Стадия	Лист	Листов
			Р	2	
			ЦНИИЭП Гражданстрой		

Копировал: [подпись] Формат А4

Типовой проект
223-1-419.84
Альбом I

Отопление и вентиляция

Проект отопления и вентиляции выполнен в соответствии с требованиями СНиП II-А-7-71.

Отопление

В помещениях противорадиационного укрытия использована система отопления подвала в условиях эксплуатации её в мирное время.

Вентиляция

В помещениях противорадиационного укрытия использована приточно-вытяжная система вентиляции подвала от систем П5, П6, В7, В8, эксплуатировавшаяся в мирное время.

Заслонку на воздуховоде системы П-6 открыть, для обеспечения притоком помещения для персонала.

Отверстие для забора воздуха оборудовать козырьком для предохранения попадания в него радиоактивных осадков.

Расходы тепла на отопление и вентиляцию см. альбом VIII

Инв. № подл. | Подпись и дата | Взам. инв. №

223-1-419.84 -ОВ

			Стадия	Лист	Листов
ГАП	Шишков		Р	3	
Нач. отд.	Северинов				
Н. контр.	Белозерцева		Общие данные (продолжение)	ЦНИИЭП гражданселькстрой	
Исполн.	Акопянова				

Копировал: [illegible] Формат

Водопровод и канализация

Общая часть

Проект водопровода и канализации разработан в соответствии с СНиП III-11-77 по проектированию водоснабжения и канализации противорадиационных укрытий, а так же чертежей строительной части проекта.

Для выполнения требований СНиП III-11-77 используются санитарно-технические устройства, запроектированные для здания в основной части проекта.

Водопровод

Согласно СНиП III-11-77 нормируемый расход воды 2л/час или 25 л/сутки на одного укрываемого, что составляет: 25 л/сут × 255 = 6375 л/сутки или 2 л/час × 255 = 510 л/час.

Потребный расход воды на нужды укрываемых обеспечивается санитарными приборами, предусмотренными в основной части проекта, имеющими расход 1545 л/час

Канализация

Нормируемый расход стоков согласно СНиП III-11-77 по укрытию 25 л/сут. или 2 л/час на одного укрываемого, что составляет 25 × 255 = 6375 л/сут или 2л/ч × 255 = 510 л/час

Для отведения указанного расхода стоков используется выпуск бытовой канализации, запроектированный для здания в основной части проекта.

Расход стоков по нему составляет 1545 л/час, что обеспечивает отведение стоков при использовании здания в качестве укрытия

			223-1-419.84 ВК		
ГАП	Гольдфарб		Общие данные (продолжение)	Стадия: Р	Лист: 4	Листов:
Нач. отд.	Северинов			ЦНИИЭП гражданселькстрой	
Н. контр.	Головкин				
Исполн.	Шумаева				

Инв. № подл.

Копировал:

Формат

Типовой проект 123-1-419.84 Альбом X

Электрооборудование

Проект выполнен в соответствии с требованиями СНиП II-11-77.
В помещении предоперационной дополнительно устанавливается 2 светильника АПО02-2х40, в операционной - 4 светильника АПО02-2х40
В помещении хранения загрязненной одежды светильники АПО02 заменить 2 светильниками ППР-100 с лампами по 100 вт.
В остальных помещениях принятая освещенность и типы светильников (Альбом VIII) удовлетворяют СНиП-II-11-77
Электрическая сеть выполняется кабелем АНРГ на скобах.

Марка поз.	Обозначение	Наименование	Кол.	Примеч.
	Светотехническ. з-д г. Рига	Светильник АПО02-2х40	6	
	з-д электроаппар. г. Тернополь	Светильник ППР-100	2	
	з-д эл. конструкций г. Казань	Световой указатель „Выход" СУВ	3	
	ГОСТ 6825-74	Лампа люминесцентная ЛБ-40-4, 40 вт	12	
	ГОСТ 8499-75	Стартер СК-220-40 до 40 вт	12	
	ГОСТ 2239-76	Лампа накаливания Б 220-100, 100 вт	2	
	——— " ———	То же, Б 220-25, 25 вт	3	
	ГОСТ 7397-76	Выключатель 0202, 6 А, 250 в	3	
	ГОСТ 433-73	Кабель АНРГ, сеч. 2х2,5 мм², м	25	
	——— " ———	То же, сеч. 3х2,5 мм², м	10	

Инв.№ подл. | Подпись и дата | Взам. инв.№

123-1-419.84-30

ГАП	Гольдфарб	
Нач. отд.	Северинов	
Н.контр.	Курочкин	
Исполн.	Зайцева	

Общие данные (продолжение)

Копировал:

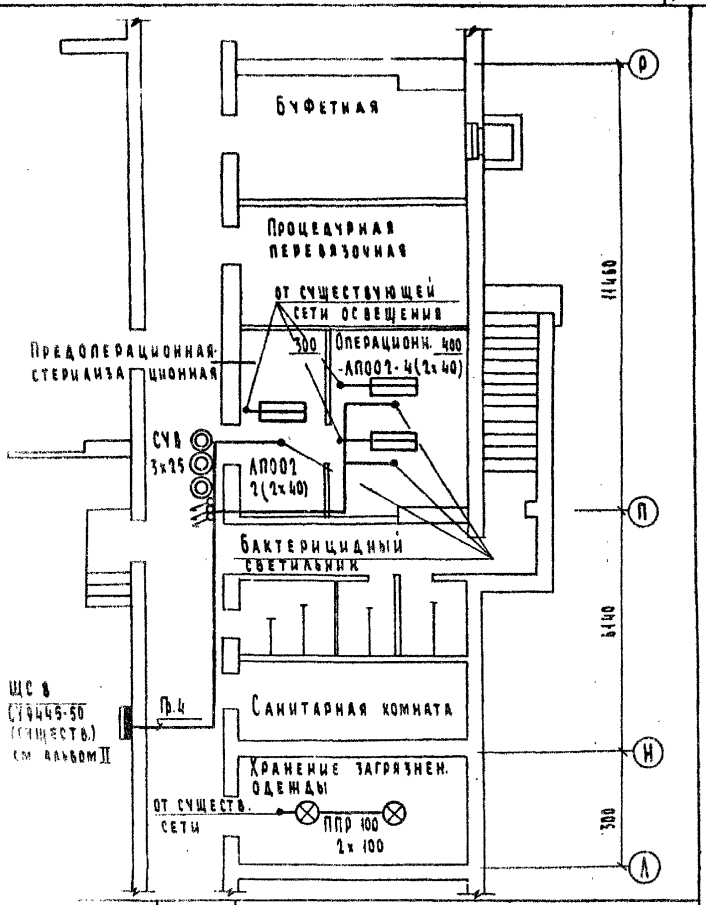

223-1-419.84-ОВ

Общие данные (продолжение)

Стадия	Лист	Листов
Р	6	

ЦНИИЭП гражданселькстрой

Формат

Устройства связи

На период перевода помещений предназначенных для противорадиационных укрытий на основании СНиП II-11-77 в помещениях укрываемых используются громкоговорители типа 0,15 гд, устанавливаемых по основному проекту см. альбом Данным проектом предусматривается палатная сигнализация.

Скелетная схема палатной сигнализации

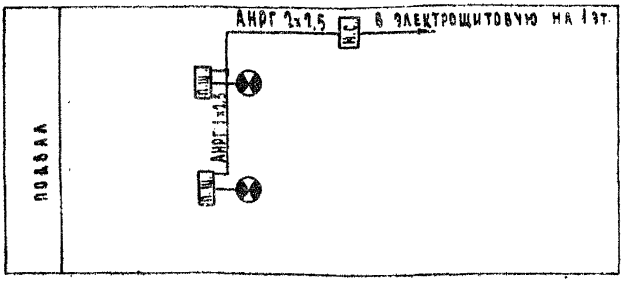

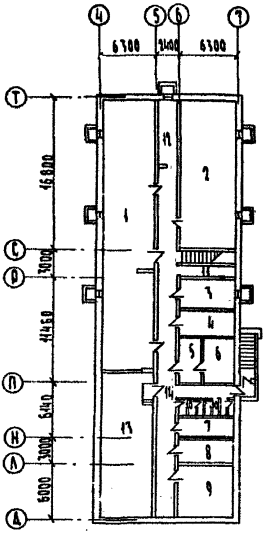

1. Учебно-стрелковый тир – 172.0 м²
2. Выставочный зал для взрослого населения – 96.7 "
3. Контора ЖЭК – 18.5 "
4. Бухгалтерия ЖЭК – 17.5 "
5,6. Комнаты ожидания при тире – 27.7 "
7. Кладовая уборочного инвентаря – 11.9 "
8. Комната электромонтера – 16.3 "
9. Кладовая спортивного инвентаря – 32.6 "
10. Санитарные узлы – 10.1 "
11. Инвентарная – 7.1 "
12. Венткамера вытяжная – 14.2 "
13. Венткамера – 98.7 "
14. Коридоры – 83.5 "
15. Тамбур – 1.9 "

Типовой проект 223-1-419.84 Альбом X

Инв. № подл.	Подпись и дата	Взам. инв. №
2-3006-174		

Н. контр.	Гольдфарб		
Рук. маст.	Магидин		
ГАП	Гольдфарб		
ГИП	Шилтова		
Исполн.			

223-1-419.84-АС

План подзала

Стадия	Лист	Листов
Р	8	

ЦНИИЭП гражданскельстрой

Копировал: [signature]

Формат А4

Типовой проект
223-1-419.84
Альбом II

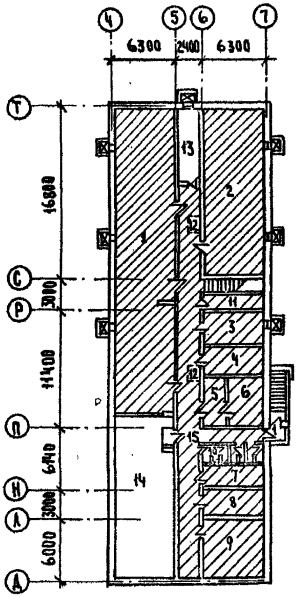

1. Помещение для тяжелобольных. — 172.0 м²
2. Помещение для выздоравливающих. — 96.7 "
3. Буфетная — 18.5 "
4. Процедурная перевязочная — 17.5 "
5. Предоперационно-стерилизационная — 11.0 "
6. Операционно-перевязочная — 16,7 "
7. Санитарная комната — 11.9 "
8. Хранение загрязненной одежды — 16,3 "
9. Помещение для персонала — 32,6 "
10. Санитарные узлы — 10,1 "
11. Кладовая — 7,1 "
12. Посты медсестер 2×20 — 4,0 "
13. Венткамера — 14,2 "
14. Венткамера — 98,7 "
15. Коридоры — 79,5 "

Полезная площадь — 606.8 м²
Площадь основных помещений — 414.4 м²

Выборка оборудования дана на листе 10.

				223-1-419.84-АС
Н. контр.	Гольдфарб			План подвала. Размещение помещений двойного использования
Рук. маст.	Магидин			
ГАП	Гольдфарб			
ГИП	Шилтова			
Исполн.				

Инв. № подл. 2-3006-
Подпись и дата
Взам. инв. №

Копировал Зоф-

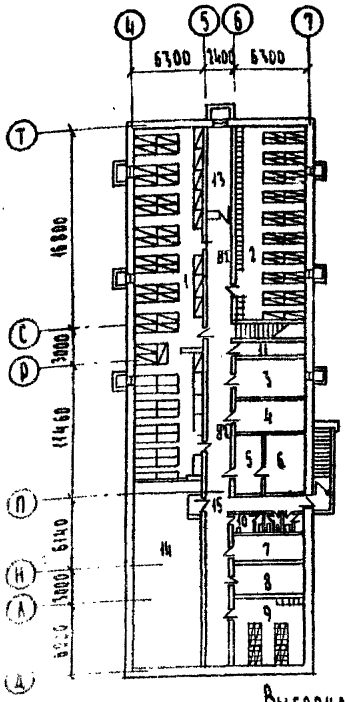

1. Мест для тяжелобольных - 102
2. Мест для выздоравливающих - 108, в том числе сидячих - 32, лежачих - 76
3. Мест для медицинского персонала -45; в том числе сидячих - 37, лежачих - 8
4. Экспликация помещений дана на листе 9

- помещения двойного использования
- закладываемые проемы
- места для сидения в нижнем ярусе нар
- места для лежания в верхнем ярусе нар
- места для лежания в нижнем и верхнем ярусе
- койка для тяжелобольного

Выборка оборудования

№ п/п	Оборудование	Кол-во шт.	Примечан.
1	Койки для тяжелобольных одноярусные	23	Альбом У-02-03
2	Койки для тяжелобольных двухъярусные	79	
3	Нары спаренные двухъярусные для лежачих	49	
4	Нары спаренные двухъярусные	4	
5	Нары одинарные одноярусные	9	
6	Стол	3	Из школьного оборудования
7	Стул	6	
8	Громкоговоритель	3	
9	Телефон	2	

223-1-419.84 - АС

План подвала. Расстановка оборудования

Стадия	Лист	Листов
Р	10	

ЦНИИЭП гражданстрой

Формат А4

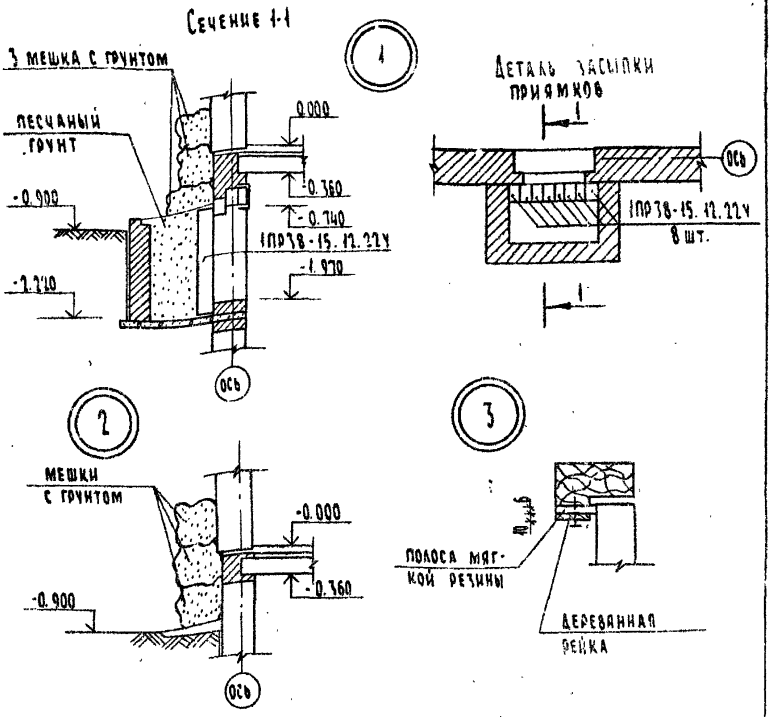

1. При переводе здания на режим ПРУ в окнах приямков установить сборные железобетонные перемычки
2. В случае необходимости перемычки могут быть заменены бревнами диаметром 18-20 см.
3. Все материалы, необходимые для перевода здания на режим ПРУ, должны храниться в специально отведенном для этого месте.

Типовой проект 223-1-419.84 Альбом X

				223-1-419.84-АС			
Н.контр.	Шилтова			Узлы Деталь засыпки приямков	Стадия	Лист	Листов
Рук.маст.	Магидин				Р	11	
Гл.арх.пр.	Гольдфарб				ЦНИИЭП Гражданселькстрой		
Исполнит.	Суханова						

Инв. № подл. 2-3006-157 | Подпись и дата | Взам. инв. №

Копировал: | Формат А4

Типовой проект
223-1-419.84
Альбом I

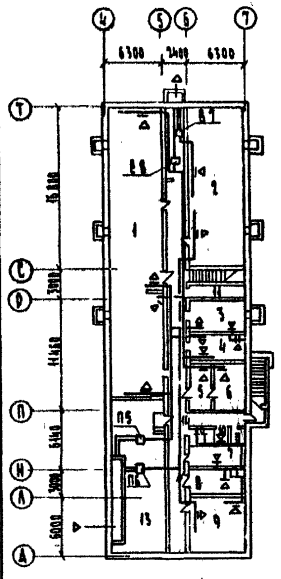

1. Помещение для тяжелобольных 172,0 м²
2. Помещение для выздоравливающих 96,7 м²
3. Буфетная 18,5 м²
4. Процедурная перевязочная 17,5 м²
5. Предоперационно-стерилизационная 11,0 м²
6. Операционно-перевязочная 46,7 м²
7. Санитарная комната 11,9 м²
8. Хранение загрязненной одежды 16,3 м²
9. Помещение для персонала 32,6 м²
10. Санитарные узлы 10,1 м²
11. Кладовая 7,1 м²
12. Посты медсестер 2×2,0 4,0 м²
13. Венткамера 14,2 м²
14. Венткамера 98,7 м²
15. Коридоры 79,5 м²

Инв.№ подл. | Подпись и дата | Взам. инв.№

223-1-419.84-08

Нач. отд.	Северинов		
ГАП	Гольдфарб		
Н. контр.	Евдокимова		
Исполн.	Лукьянова		

ВЕНТИЛЯЦИЯ
План подвала

Стадия	Лист	Листов
Р	13	

ЦНИИЭП граждансельстрой

Формат

Типовой проект
223-1-419.84
Альбом X

План подвала

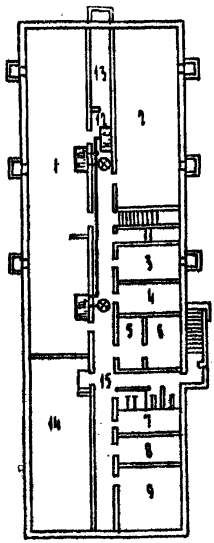

1. Помещение для тяжелобольных
2. Помещение для выздоравливающих
3. Буфетная
4. Процедурная перевязочная
5. Предоперационно - стерилизационная
6. Операционно - перевязочная
7. Санитарная комната
8. Хранение загрязненной одежды
9. Помещение для персонала
10. Санитарные узлы
11. Кладовая
12. Посты медсестер
13. Венткамера
14. Венткамера
15. Коридоры

Спецификация

Марка поз.	Обозначение	Наименование	Кол.	Примеч.
		Палатная сигнализация		
	г. Вильнюс ф-ка "Медаппарат"	Настольный сигнализатор	1	
	г. Вильнюс ф-ка "Медаппарат"	Палатный сигнализатор	2	
	3-д электроизделий	Прикроватный щиток	2	
	3-д электроизделий	Щиток питания (понижающий ТР-Р) ЯТП-0,15	1	
	ГОСТ 10040-75*	Коробка ответвительная т. УК-2Л	4	
	ГОСТ 433-73	Кабель АНРГ 1×2,5 мм м	40,0	
	ГОСТ 433-73	Кабель АНРГ 2×2,5 мм м	50,0	

Инв. № подл. | Подпись и дата | Взам. инв. №

223-1-419.84-СС

ГАП	Гольдфарб	
Нач. отд.	Северинов	
Н. контр.	Бородкин	
Исполн.	Самошина	

План подвала
Спецификация

Копировал:

ТИПОВОЙ ПРОЕКТ
223-1-419.84
АЛЬБОМ I

Таблица основных показателей

Наименование	Ед. измер.	КДА-80
Вместимость	чел.	155
Общая площадь	м²	606.8
Площадь основных помещений	м²	414.4
Стоимость работ по переводу	т. руб.	2.34
Трудозатраты	чел./дн	32.85
Расход материалов		
Железобетон сборный (1ПР38-15.12.22У шт. 56)	м³	1.86
Цемент приведенный к „М-400"	т	0.60
Сталь приведенная к классу AI	кг.	268
Лесоматериалы	м³	61.8
Металл на нары	кг.	1592
Мягкая полосовая резина толщ. 10 мм	м.	16.00
Мешки с грунтом (470 мешков 1мешка - 0.15 м³)	м³	71.00
Грунт для засыпки приямков (7 шт.)	м³	7.35
Эксплуатационные показатели		
Расход воды	м³/ч	0.51
Расход тепла на отопление	ккал/час	16630

Дата | Взам. инв. №

223-1-419.84 - АС

Таблица основных показателей

Стадия	Лист	Листов
Р	14	

ЦНИИЭП гражданселькстрой

Копировал

Формат А4

gost.e-ecolog.ru