ТИПОВОЙ ПРОЕКТ
223-1-419.84

ШКОЛА
НА 18 КЛАССОВ
(689-704 УЧАЩИХСЯ)
СО СТЕНАМИ ИЗ КРУПНЫХ ЛЕГКОБЕТОННЫХ БЛОКОВ

АЛЬБОМ VIII

ПОМЕЩЕНИЯ ОБЩЕСТВЕННОГО НАЗНАЧЕНИЯ РАЗМЕЩАЕМЫЕ В ПОДВАЛЕ ШКОЛЫ

20437/09
цена 2-58

gost.e-ecolog.ru

ТИПОВОЙ ПРОЕКТ
223-1-419.84

ШКОЛА
НА 18 КЛАССОВ
(689-704 УЧАЩИХСЯ)
СО СТЕНАМИ ИЗ КРУПНЫХ ЛЕГКОБЕТОННЫХ БЛОКОВ

АЛЬБОМ VIII

СОСТАВ ПРОЕКТА

Альбом I - Архитектурно-строительные и технологические чертежи.
Альбом II - Чертежи санитарно-технические, электрооборудования, связи и сигнализации, автоматики.
Альбом III - Задание заводу изготовителю.
Альбом IV - Спецификация оборудования.
Альбом V - Ведомость потребности материалов.
Альбом VI - Сметы.
Альбом VII - Приспособление здания школы под лечебное учреждение.
Альбом VIII - Помещения общественного назначения, размещаемые в подвале школы.
Альбом IX - Сметы к помещениям общественного назначения.
Альбом X - Проектная документация на перевод помещений общественного назначения для использования под ПРУ.

ОТАН
ИНСТИТУТОМ
АНСЕЛЬСТРОЙ
ПЕР ИНСТИТУТА Л.А. ЦИКУНОВ
ГЛ. АРХИТЕКТОР ПРОЕКТА Т.С. ГОЛЬДФАРБ

ПРОЕКТ
УТВЕРЖДЕН ГОСГРАЖДАНСТРОЕМ
ПРИКАЗ № 244 ОТ 19 АВГУСТА 1983 Г.
РАБОЧАЯ ДОКУМЕНТАЦИЯ ВВЕДЕНА В ДЕЙСТВИЕ
ЦНИИЭП ГРАЖДАНСЕЛЬСТРОЕМ
ПРИКАЗ № 7/Т ОТ 24 ЯНВАРЯ 1985 Г.

Типовой проект 223-1-419.84 Альбом VIII

Ведомость рабочих чертежей основного комплекта марок АС, ЗВ, ВК, ЭО, СС, АВ

Лист	Наименование	Примечание
	Архитектурно-строительные чертежи.	
1,2	Общие данные	2,3
3	План подвала	4
4	Ведомость перемычек. Спецификации.	5
5	Лестница №3. Схема расположения подпольных каналов	6
6	Схема расположения фундаментных плит.	7
7	Развертки стен	8
8	Развертки стен	9
9	Развертки стен	10
10	Сечения фундаментов	11
11	Сечения фундаментов	12
12	Развертки стен предкамеры. Вентшахты №1, №2	13
13	Сборно-монолитное перекрытие.	14
	Отопление и вентиляция	
1	Общие данные	15
2	План подвала на отм. -3.000 / Блок 2/.	16
3	Схема системы отопления.	17
4	Схемы систем вентиляции П5, П6, В7, В8.	18
5	Установки систем П5, П6.	19
6	Установки систем В7, В8.	20
	Водопровод и канализация	
1	План подвала.	21
2	Схемы систем В1, Т3, Т4.	22
3	Схемы системы К1	23
	Электрооборудование	
1	Общие данные	24
2	План осветительных и силовых сетей школы	25
3	Расчетные схемы осветительных и силовых сетей подвала.	26

Лист	Наименование	Примечание
	Связь, сигнализация.	
1	Общие данные /начало/.	27
2	Общие данные /окончание/. Схема расположения устройств связи.	28
3	План подвала.	29
	Автоматика, вентиляция	
1	Общие данные	30
2	Схема принципиальная электрическая управления задвижкой.	31
3	Схема подключений	32

Ведомость спецификаций

Лист	Наименование	Примечание
3	Спецификация столярных изделий	4
4	Спецификация перемычек	5
4	Спецификация сборных бетонных, железобетонных и металлических изделий на стены фундаментов	5
5	Спецификация изделий на лестницы	6
5	Спецификация к схеме расположения подпольных каналов	6
12	Спецификация материалов	13
13	Спецификация к схеме расположения плит перекрытия	14

Обозначение	Наименование	Примеч.
	Типовые узлы и детали	
Серия 2.210-1. В.4	Детали цоколя и стен подвала общественных зданий	
Серия 2.110-1 В.1	Детали фундаментов жилых зданий	
Серия 2.244-1 В.4	Детали полов общественных зданий	

Ведомость ссылочных и прилагаемых документов.

Обозначение	Наименование	Примеч.
	Типовые изделия	
ГОСТ 13579-78	Блоки бетонные для стен подвалов	
ГОСТ 8478-81	Сетки сварные для железобетонных конструкций	
ГОСТ 8240-72	Сталь горячекатанная. Швеллеры. Сортамент.	
ГОСТ 5781-82	Сталь горячекатанная для армирования железобетонных конструкций	
ГОСТ 8510-72*	Сталь прокатная угловая неравнобокая	
ГОСТ 103-76	Сталь полосовая	
Серия 1.112-5 В.0.2.4	Плиты железобетонные для ленточных фундаментов.	
Серия 1.241-1 В.58.60	Панели перекрытий железобетонные многопустотные	
Серия 1.138-10 В.1	Перемычки железобетонные для зданий с кирпичными стенами.	
Серия 1.243.1-4	Плиты плоские железобетонные	
Серия 1.155-1 В.1	Ступени для жилых и общественных зданий	
Серия 1.255-2 В.5	Железобетонные прогоны	
Серия 1.256-1	Металлические ограждения лестниц	
Серия ИИ-03-03 Альб. 71-64	Металлические изделия	
Серия 1.136-10	Двери деревянные внутренние для жилых и общественных зданий	
Серия 1.136.5-19	Двери деревянные входные наружные для жилых и общественных зданий	
Серия 1.136.5-16 Ч.1	Окна и балконные двери деревянные с двойным остеклением для жилых зданий	

Настоящий проект привязан в соответствии с действующими нормами и правилами (в том числе по взрыво-пожарной безопасности)

Гл. архитектор проекта

Настоящий проект выполнен в соответствии с действующими нормами и правилами (в том числе по взрыво-пожарной безопасности)

Гл. архитектор проекта [подпись] Гольдфарб Т.С.

Инв. № подл. | Подпись и дата | Взам. инв. №
2-306-137

Инв. №

Привязан

223-1-419.84-АС

Н. контр.	Шилтова	
Нач. маст.	Магидин	
ГИП	Шилтова	
Исполн.	Хилова	

Школа на 18 классов /689-704 учащихся/ со стенами из крупных легкобетонных блоков

Стадия	Лист	Листов
Р	1	13

Общие данные /начало/

Цинпэп гражданскельстрой

Копировал [подпись]

Формат А2

Проект помещений общественного назначения разработан для школы на 18 классов (689-704 учащихся) со стенами из крупных легкобетонных блоков 223-1-419.84 в качестве варианта нулевого цикла.

Проектом предусматривается размещение в подвале выставочных помещений, учебного тира, конторы ЖЭК, кладовых и вентkамер.

Стены подвала из сборных бетонных блоков.

Перекрытие - сборно-монолитное из сборных железобетонных панелей с замоноличиванием армированным бетоном.

Лестницы - из сборных железобетонных ступений по кирпичным стенкам.

Перегородки и стенки подпольных каналов - кирпичные.

Покрытие подпольных каналов - из сборных железобетонных плит и щиты деревянные.

Указания по защите металлических соединений, производству работ в зимнее время и привязке проекта см. альбом I т.п. 223-1-419.84 лист 2.

Ведомость отделки помещений

Наименование помещения	Потолок		Стены или перегородки		Низ стен или перегородок (панель)			Примечания
	Площадь	Вид отделки	Площадь	Вид отделки	Площадь	Вид отделки	Высота в мм.	
Бухгалтерия ЖЭК	17.50	Водоэмульсионная побелка	16.10	Водоэмульсионная окраска	30.00	Масляная окраска	1.8	
Контора ЖЭК	18.50		16.40	—	31.00		1.8	
Выставочный зал для взрослого населения	96.30		118.70		—		—	
Учебный тир	172.00		63.40		124.75		1.8	
Комната ожидания при тире	27.70		27.00		49.30		1.8	
Коридоры, тамбур	85.40		70.00		110.00		1.8	
Инвентарные	49.10		43.00		80.00		1.8	
Кладовая спортинвентаря	32.55		20.70		39.40		1.8	
Комната электромонтера	16.30		15.75		29.50		1.8	
Санузлы	10.10		31.40		44.80		1.8	
Вентkамеры	112.31	Клеевая побелка	148.00	Клеевая окраска	—	—	—	
Лестничная клетка	—		30.0	Масляная окраска	—	—	—	

Экспликация полов

Наименование или номер помещения по проекту	Тип. пола по проекту	Схема пола или номер узла по проекту	Элементы пола и их толщина	Площадь пола м²
Выставочный зал, учебный тир, комната для ожидания при тире, бухгалтерия, контора ЖЭК, коридоры, кладовая спортивного инвентаря	по грунту	208 2.244-1 вып.4	Покрытие - доски ГОСТ 8242-75	439.22
Инвентарные, санузлы, комната электромонт., тамбур	по грунту	250 2.244-1 вып.4	Покрытие - керамическая плитка ГОСТ 6787-80	54.00
Вентkамеры	по грунту	254 2.244-1 вып.4	Покрытие - бетон „М-200"	112.37

Строительный объем 2228.90 м³

Общая площадь 679.40 м²

Полезная площадь 607.80 м²

Рабочая площадь 409.70 м²

Типовой проект 223-1-419.84 Альбом VIII

Инв.№ подл. 2-3006-138 | Подпись и дата | Взам. инв.№

223-1-419.84 - АС

Привязан

Инв.№

Н.контр.	Гольдфарб	
Нач.маст.	Магидин	
ГАП	Гольдфарб	
Исполн.	Егоров	

Школа на 18 классов (689-704 учащихся) со стенами из крупных легкобетонных блоков

Общие данные (окончание)

Стадия	Лист	Листов
Р	2	

ЦНИИЭП гражданселькстрой

Формат А2

Копировал:

Типовой проект
223-1-419.84
Альбом XIII

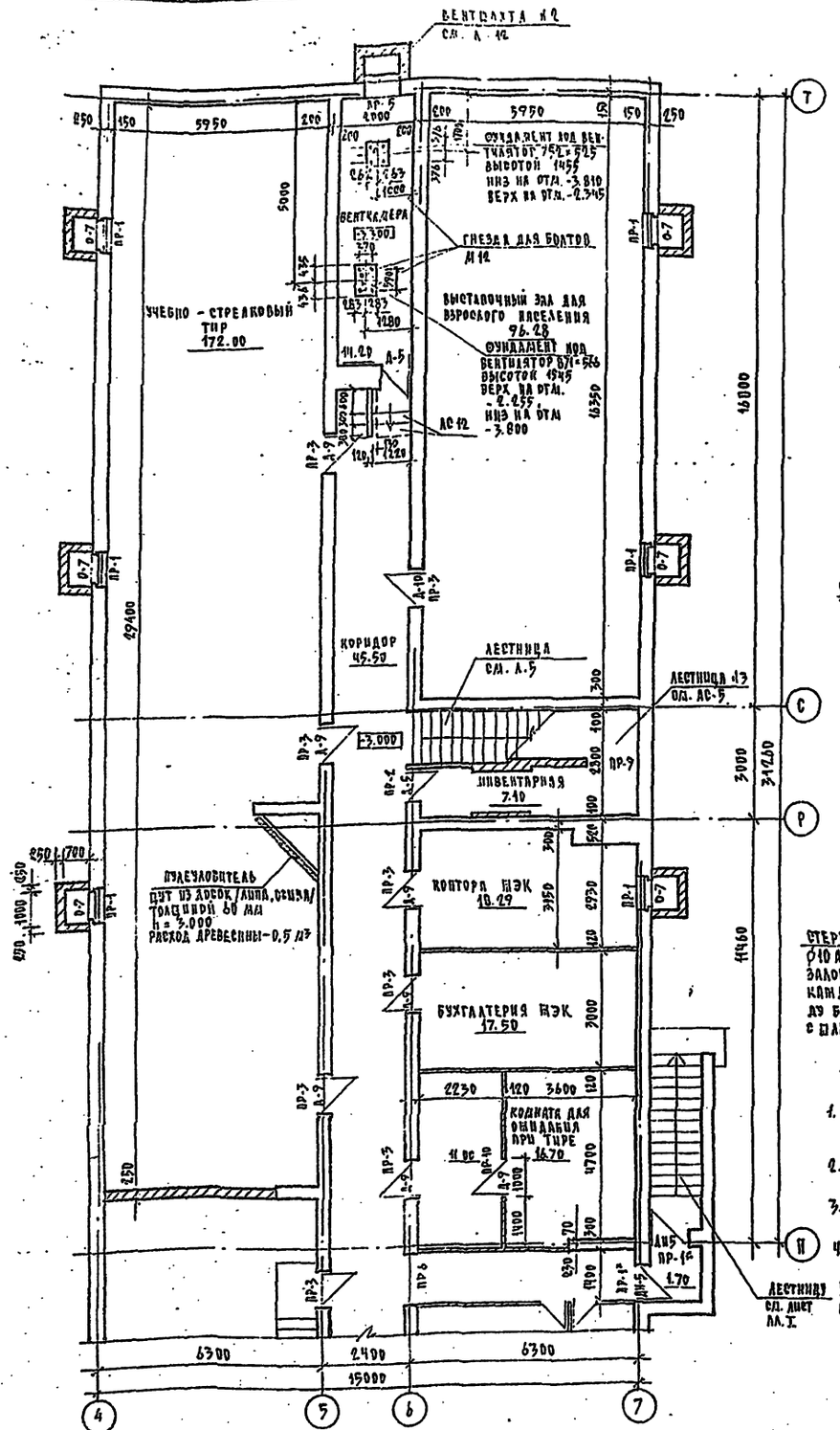

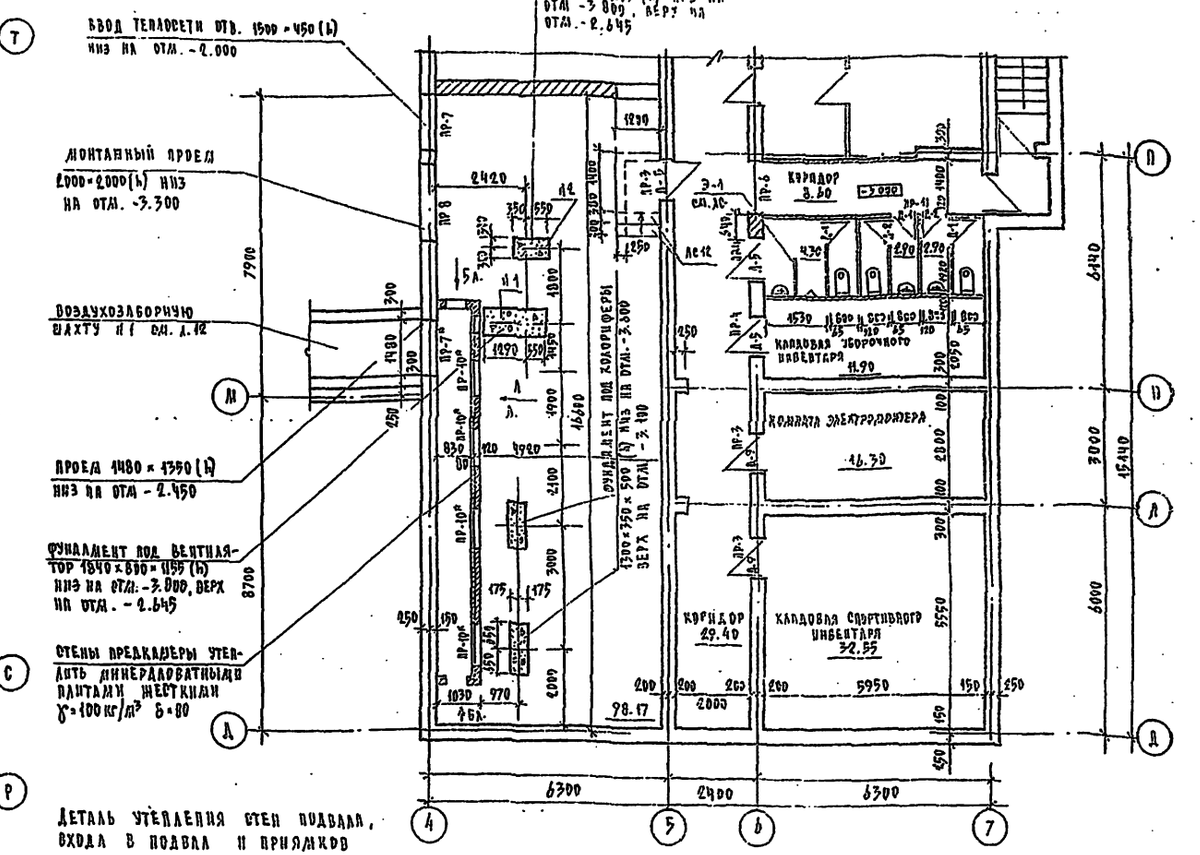

Деталь утепления стен подвала, входа в подвал и приямков

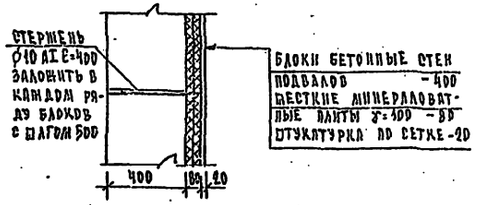

1. Перегородки подвала выполнять из кирпича глиняного обыкновенного пластического прессования М50 на растворе М25.
2. В стенах и перегородках для крепления дверных и оконных блоков заложить деревянные пробки.
3. В дверных блоках марки ДН5 установить закрыватель ЗД-1 ГОСТ 5091-78.
4. Фундаменты под оборудование венткамер выполнять из бетона М100 - 4.11 м³.
5. Лист читать совместно с листами 4, 5, 7, 8, 9.
6. Открывание клапанов вентиляции см. лист 53 альбом I.

Спецификация столярных изделий

Марка поз.	Обозначение	Наименование	Кол.	Объем древес. м³	Примеч.
	Двери наружные				
ДН-5	Серия 1.436.5-19	ДН 21-9 ЦП	2		
	Двери внутренние				
Д-1	Серия 1.436-10	ДГ 21-7	3	0.0742	
Д-2	Серия 1.436-10	ДГ 21-7А	2	0.0742	
Д-5	Серия 1.436-10	ДГ 21-9	5	0.0937	
Д-9	Серия 1.436-10	ДГ 21-10	8	0.1042	
Д-10	Серия 1.436-10	ДГ 21-10 А	1	0.1042	
	Окна				
О-7	Серия 1.436.5-16 ч.1	ОР 12-9	6	0.0588	

223-1-419.84 - АС

Н. контр.	Гальфарб			
Нач. сект.	Магидин			
ГАП	Гальфарб			
Вед. спец.	Егоров			

Школа на 18 классов /689-704 учащихся/ со стенами из крупных легкобетонных блоков

Стадия	Лист	Листов
Р	3	

План подвала

ЦНИИЭП гражданвельстрой

Привязан

Инв. №

Копировал

Формат А2

Инв. № подл. | Подпись и дата | Взам. инв. №

Ф.2.900-135

Типовой проект
223-1-419.84
Альбом VIII

Ведомость перемычек

Тип	Схема сечения	Тип	Схема сечения	Тип	Схема сечения
ПР1 ПР1*	1ПР38-12.12.22У -0.750-ПР1 -0.900-ПР1* С27 ℓ=1300	ПР6	1ПР38-18.12.22У -0.900 1ПР8-18.12.22У -100х6 ℓ=300 5шт. С27 ℓ=1800	П11	1ПР2-16.12.14 -0.900
ПР2	П40-28П АIII -0.900	ПР7 ПР7*	1ПР8-20.12.22У 1ПР28-20.25.22У -1.950-ПР7 -1.100-ПР7* С27 ℓ=2100		
ПР3	1ПР38-15.12.22У -0.900 1ПР1-12.12.14 -100х6 ℓ=300 4шт. С27 ℓ=1500	ПР8	1ПР8-24.12.22У 1ПР38-24.25.22У -1.300 С27 ℓ=2500		
ПР4	1ПР38-12.12.22У -0.900 1ПР1-12.12.14 -100х6 ℓ=300 4шт. С27 ℓ=1300	ПР9	1ПР1-12.12.14 -0.900		
ПР5	1ПР1-12.12.14 -0.600	ПР10 ПР10*	1ПР1-12.12.14 -0.900-ПР10 (перекрытие)		

Спецификация перемычек

Марка поз.	Обозначение	Наименование	Кол. шт.	Масса ед., кг	Примеч.
ПР.1 ПР.1*	1.136.-10 Вып.1	1ПР38-12.12.22У	24	75	
	ГОСТ 8240-72	С27 ℓ=1300	8	228,0	
ПР2	1.225-2 Вып. 5	П40-28П АIII	3	250	
ПР3	1.138-10 Вып.1	1ПР38-15.12.22У	20	100	
	1.138-10 Вып.1	1ПР1-12.12.14	10	50	
	ГОСТ 8240-72	С27 ℓ=1500	20	834,0	
	ГОСТ 103-76	-100х6 ℓ=300	40	55,5	
ПР4	1.138-10 Вып.1	1ПР38-12.12.22У	4	75	
	1.138-10 Вып.1	1ПР1-12.12.14	2	50	
	ГОСТ 8240-72	С27 ℓ=1300	4	144,0	
	ГОСТ 103-76	-100х6 ℓ=300	2	2,60	
ПР5	1.138-10 Вып.1	1ПР1-12.12.14	3	50	
ПР6	1.138-10 Вып.1	1ПР38-18.12.22У	2	125	
	1.138-10 Вып.1	1ПР8-18.12.22У	1	125	
	ГОСТ 8240-72	С27 ℓ=1800	4	99,7	
	ГОСТ 103-76	-100х6 ℓ=300	5	7,1	
ПР7 ПР7*	1.138-10 Вып.1	1ПР28-20.25.22У	2	275	
	1.138-10 Вып.1	1ПР8-20.12.22У	2	125	
	ГОСТ 8240-72	С27 ℓ=2100	2	116,3	
ПР8	1.138-10 Вып.1	1ПР38-24.25.22У	1	325	
	1.138-10 Вып.1	1ПР8-24.12.22У	1	175	
	ГОСТ 8240-72	С27 ℓ=2500	1	69,3	
ПР9	1.138-10 Вып.1	1ПР1-12.12.14	2	50	
ПР10	1.138-10 Вып.1	1ПР1-12.12.14	5	50	
ПР11	1.138-10 Вып.1	1ПР2-16.12.14	1	75	

Спецификация сборных бетонных железобетонных и металлических изделий на стены фундаментов

Марка поз.	Обозначение	Наименование	Кол. шт.	Масса ед., кг	Примеч.
1	2	3	4	5	6
1	1.112-5 В.4	ФЛ 6.24-4	46	1040	
2	1.112-5 В.4	ФЛ 6.12-4	4	545	
3	1.112-5 В.2	ФЛ 8.24-2	38	1395	
4	1.112-5 В.2	ФЛ 8.12-2	10	685	
5	1.112-5 В.1	ФЛ 10.24-1	10	1520	
6	1.112-5 В.1	ФЛ 10.12-1	25	750	
7	1.112-5 В.1	ФЛ 10.8-1	5	495	
8	1.112-5 В.1	ФЛ 12.24-1	52	1760	
9	1.112-5 В.1	ФЛ 12.12-1	6	870	
10	1.112-5 В.1	ФЛ 12.8-1	4	570	
11	1.112-5 В.1	ФЛ 14.24-1	6	2110	
12	1.112-5 В.1	ФЛ 14.12-1	4	1040	
13	1.112-5 В.1	ФЛ 14.8-1	2	685	
14	ГОСТ 13579-78	ФБС 12.4.3-Т	350	310	
	ГОСТ 13579-78	ФБС 24.5.6-Т	90	1630	
	ГОСТ 13579-78	ФБС 12.5.6-Т	35	790	
	ГОСТ 13579-78	ФБС 9.5.4-Т	15	590	
	ГОСТ 13579-78	ФБС 24.4.6-Т	545	1380	
	ГОСТ 13579-78	ФБС 12.4.6-Т	190	640	
	ГОСТ 13579-78	ФБС 9.4.6-Т	140	470	
	ГОСТ 13579-78	ФБС 24.3.6-Т	60	970	
	ГОСТ 13579-78	ФБС 9.3.6-Т	30	350	
ПТ12.5-16.14	1.243-1-4	ПЛИТА ПЛОСКАЯ ПТ 12.5-16.14	6	448	
МР2	ИИ-03-03 АЛ.11-64	РЕШЕТКА ОГРАЖД. ПРИЯМКА	6	35.24	

Привязан

Инв. №

Инв. № подл. | Подпись и дата | Взам. инв. №
2-3006-140

223-1-419.84-АС

Школа на 16 классов /689-704 учащихся/ со стенами из крупных легкобетонных блоков	Стадия	Лист	Листов
	Р	4	
Ведомость перемычек. Спецификации.	ЦНИИЭП гражданселькстрой		

Н.контр. Шилтова
Нач.маст. Магидин
ГИП Шилтова
Исполн. Шилтова

Копировал 2-10

Формат А2

Типовой проект
223-1-419.84
Альбом VIII

Лестница №3

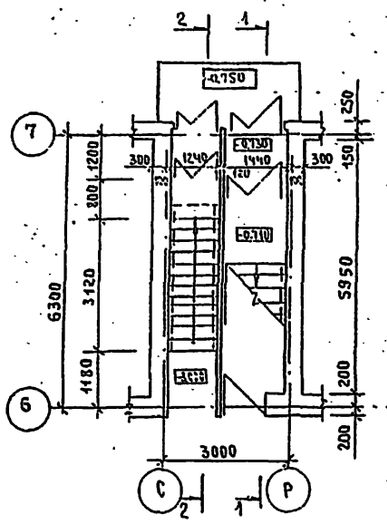

Схема перекрытия лестницы №3

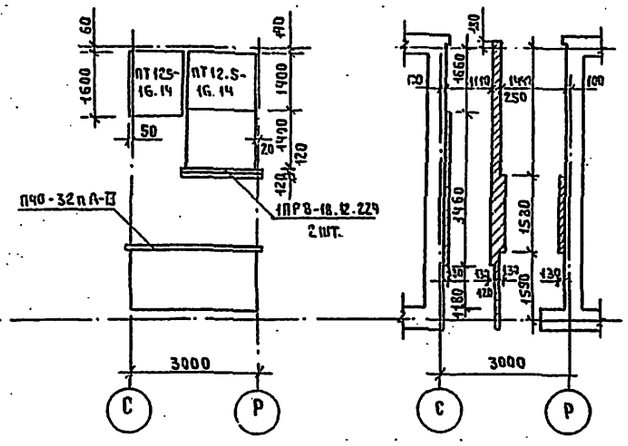

Сечение 3-3

Сечение 1-1

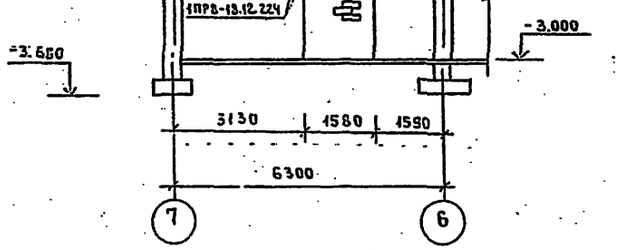

Сечение 2-2

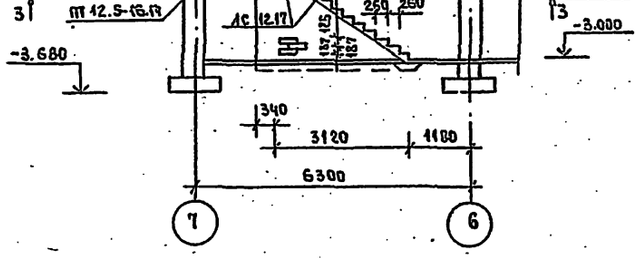

Спецификация изделий на лестницы

Марка	Обозначение		Наименование		Кол.	Масса ед. кг.	Примеч.
ПТ12.5-16.14	1.243.1-4		ПЛИТА ПЛОСКАЯ	ПТ12.5-16.14	3	948	
ПК30.15-8Т	1.141-1	вып. 60	ПЛИТА МНОГОПУСТ.	ПК30.15-8Т	1	1425	
ПЗ-32пАIII	1.225-2	вып. 5	ПРОГОН	ПЗ-32пА-III	1	380	
1ПРБ-18.12.22Ч	1.138-10	вып. 1	ПЕРЕМЫЧКА	1ПРБ-18.12.22Ч	2	125	
АС 12.17	1.055.1-1		СТУПЕНИ	АС 12.17	13	135	
АС 12	1.055.1-1		СТУПЕНИ	АС 12	4	150	

Схема расположения подпольных каналов

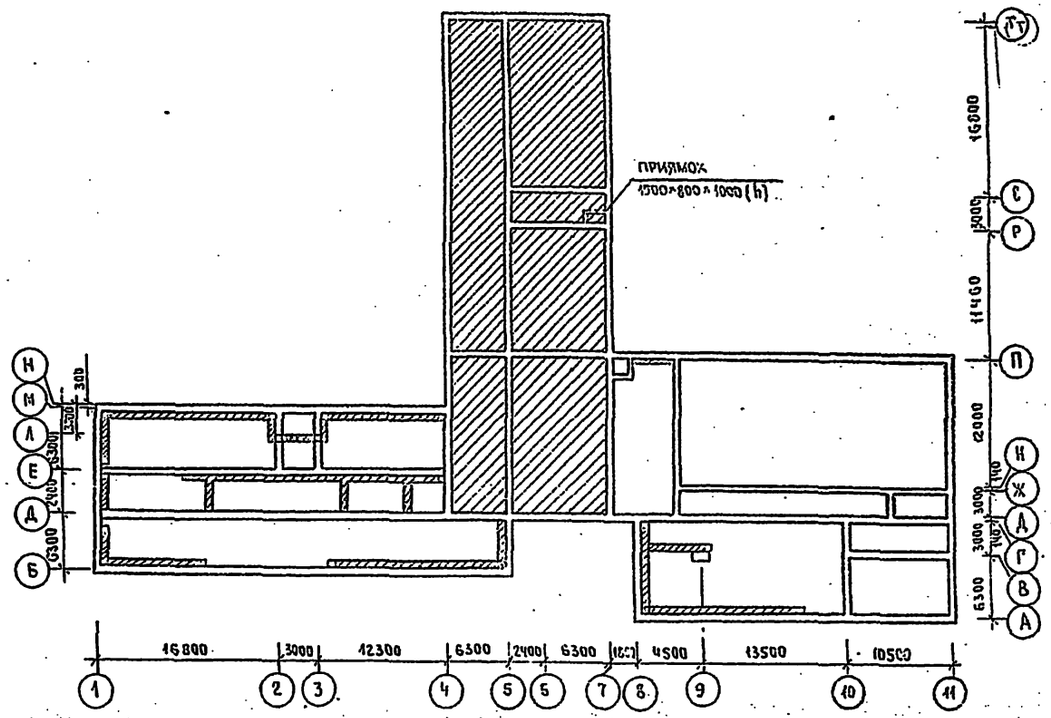

Спецификация к схеме расположения подпольных каналов

Марка	Обозначение	Наименование	Кол.	Масса ед.кг.	Примеч.
		Ж.Б. ИЗДЕЛИЯ			
ПТ12.5-8.6	1.243.1-4	ПЛИТА ПЛОСКАЯ ПТ12.5-8.6	5	96	
		ДЕРЕВЯННЫЕ ИЗДЕЛИЯ			
ЩС-1	223-1-419.84 л.8 лист I	ЩИТ ДЕРЕВЯННЫЙ ЩС-1	30	0,034	м³
ЩС-2	223-1-419.84 л.8 лист I	ЩС-2	105	0.031	м³

Привязан

Инв. №

Взам. инв. №

Подпись и дата

Инв. № подл. 2-3006-141

223-1-419.84 - АС

Н.контр.	Шилова		
Нач.маст.	Магидин		
ГИП	Шилова		
Исполн.	Образцова		

Школа на 18 классов /688-704 учащихся/ со стенами из крупных лесобетонных блоков.

Стадия	Лист	Листов
Р	5	

Лестница №3. Схема расположения подпольных каналов.

ЦНИИЭП гражданселькстрой

Копировал

Формат А2

1. Фундаменты разработаны для $t^{\circ}_{н}$ = -30°С (толщина наружных стен δ = 400 мм.)
2. Расчетное давление R на грунт под подошвой фундаментов определено согласно п. 2 прилож. 4 СНиП-15.74 при условном расчетном давлении R_0 = 0.20 мПа.
3. Материал фундаментов - блоки бетонные для стен подвала по ГОСТу 13679-78 плиты железобетонные для ленточных фундаментов по серии 1.112-5 в. 0.2.4.
4. Фундаментные плиты укладываются на выравненное песчаное основание (при песчанных грунтах) или на предварительно уплотненную песчаную подсыпку (при прочих грунтах) толщиной 500 мм.
5. Вертикальная гидроизоляция выполняется горячим битумом за 2 раза.
6. Горизонтальная гидроизоляция выполняется на отм. -0.080 из 2 слоев гидроизола на битумной мастике; на отм. -3.080 из цементного раствора состава 1:2.
7. В углах и пересечениях стен подвала проложить арматурные сетки. Из арматуры ф 8 А I по детали 19 серии 2.110-1 в. 1 Расход металла 1200 кг.
8. Все заделки по месту выполнять из кирпича глиняного обыкновенного пластического прессования марки М-75 на растворе марки М-25. Заделки по грунту выполнять из бетона М-150.
9. Над отверстиями ≤600 мм проложить рядовые перемычки из ф 8 А I шаг 100 мм в слое цементного раствора.
10. Обратную засыпку пазух стен подвала производить после монтажа плит перекрытия над подвалом.
11. По периметру стен подвала предусмотреть продухи 100 × 100 (н) через 6 м.
12. Вход в подвал см. лист
13. Развертки стен и сечения фундаментов см. листы 7÷9
14. Сечения фундаментов см. листы 10, 11.

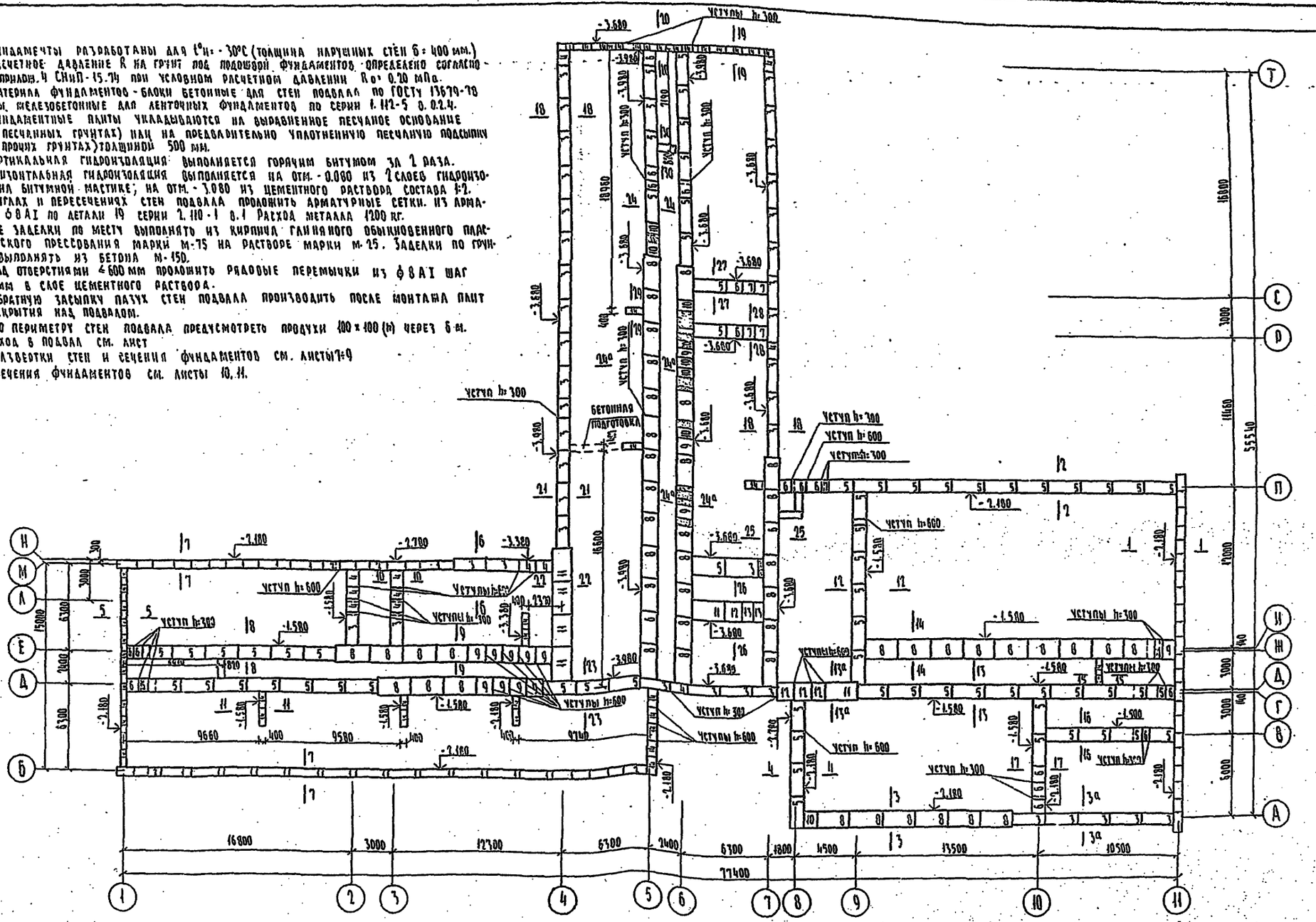

Типовой проект 223-1-419.84 Альбом I

Инв. № подл.	Подпись и дата	Взам. инв. №			
2-3006-442					

Привязан				223-1-419.84-АС	
				Школа на 18 классов (689-704 учащихся) со стенами из крупных легкобетонных блоков	Стадия: Р; Лист: 6; Листов:
	Н. контр.	Шилтова		Схема расположения фундаментных плит	ЦНИИЭП гражданскельстрой
	Нач. маст.	Магидин			
	ГИП	Шилтова			
Инв. №	Исполн.	Образцова			

Типовой проект 223-1-419.84 Альбом VIII

Развертка стены по оси „А"

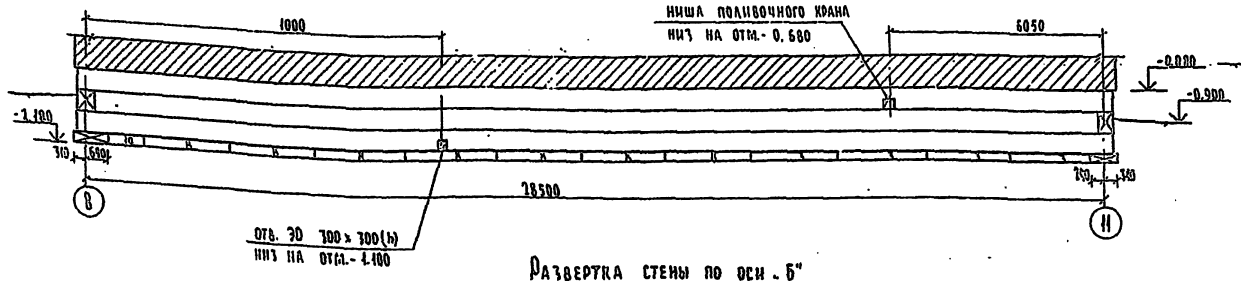

Развертка стены по оси „Г"

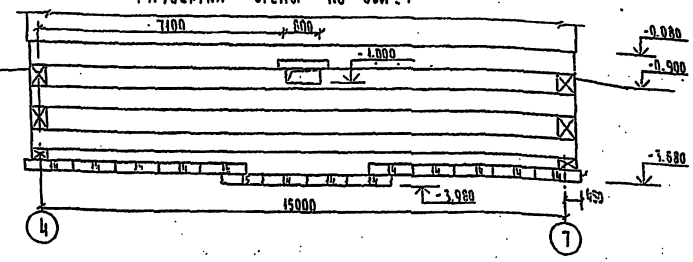

Развертка стены по оси „Б"

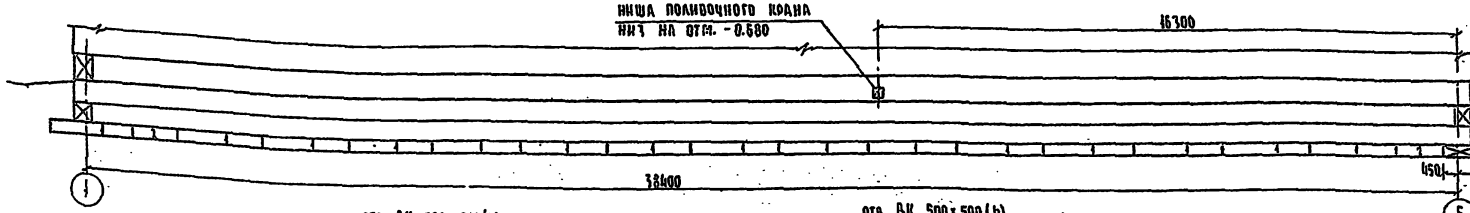

Развертка стены по оси „В"

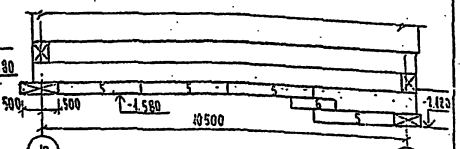

Развертка стены по оси „Г"

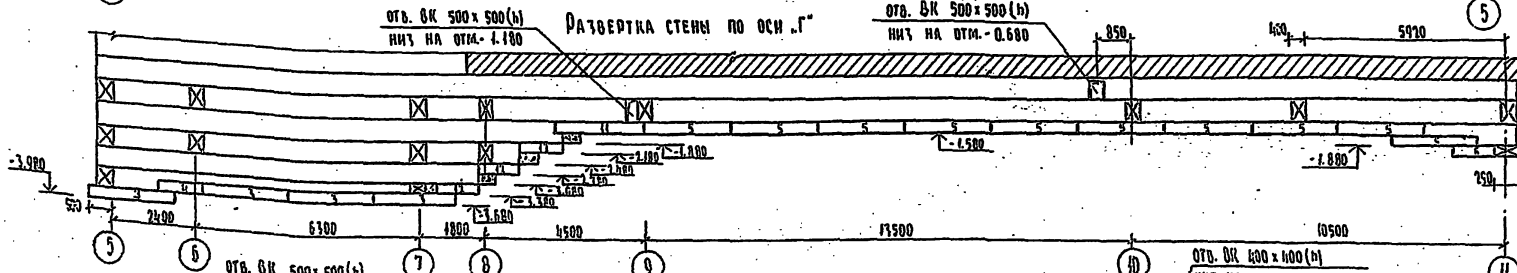

Развертка стены по оси „А"

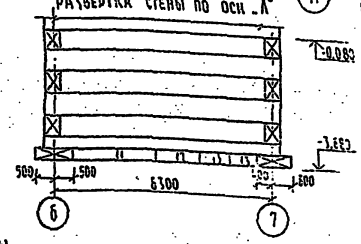

Развертка стены по оси „Д"

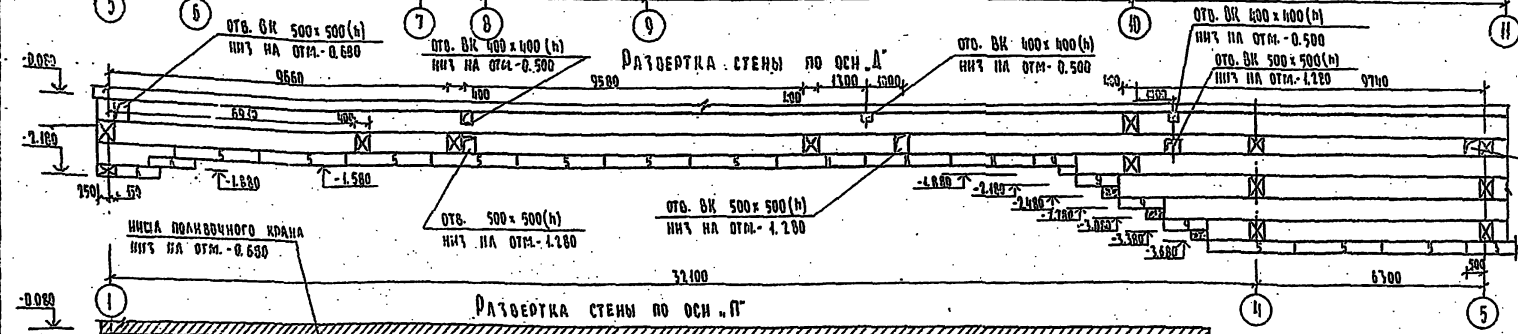

Развертка стены по оси „Н"

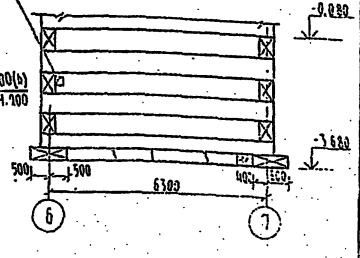

Развертка стены по оси „П"

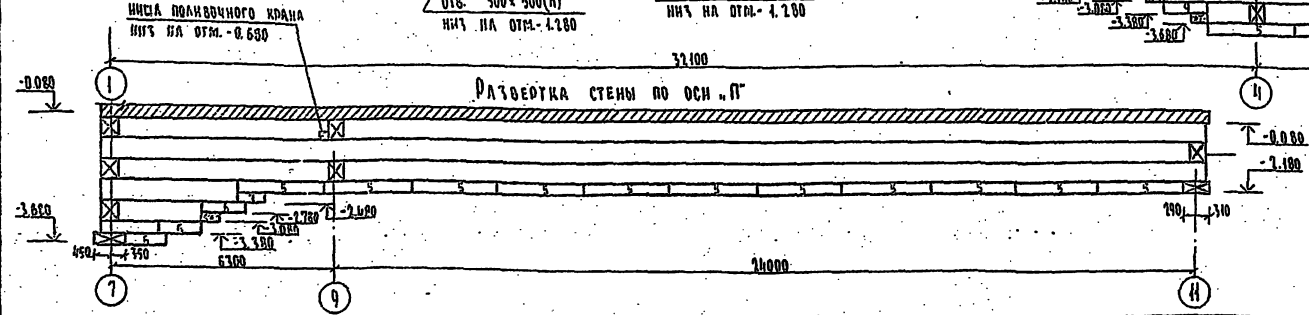

Привязан

Н. контр.	Шатова	
Нач. маст.	Магидин	
ГИП	Шатова	
Исполн.	Шеелова	

Инв. №

223-1-419.84-АС

Школа на 18 классов (684-704 учащихся) со стенами из крупных легкобетонных блоков

Стадия	Лист	Листов
Р	7	

Развертки стен

ЦИНИЭП разработан

Согласовано

Гип ОВ Колокольцов
Гип ОВ Молодкин
Гип ЭМ Кудрячкин

Инв. № подл. | Подпись и дата | Взам. инв. № | Инв. № дубл. | Подпись и дата

Т. 30066-09

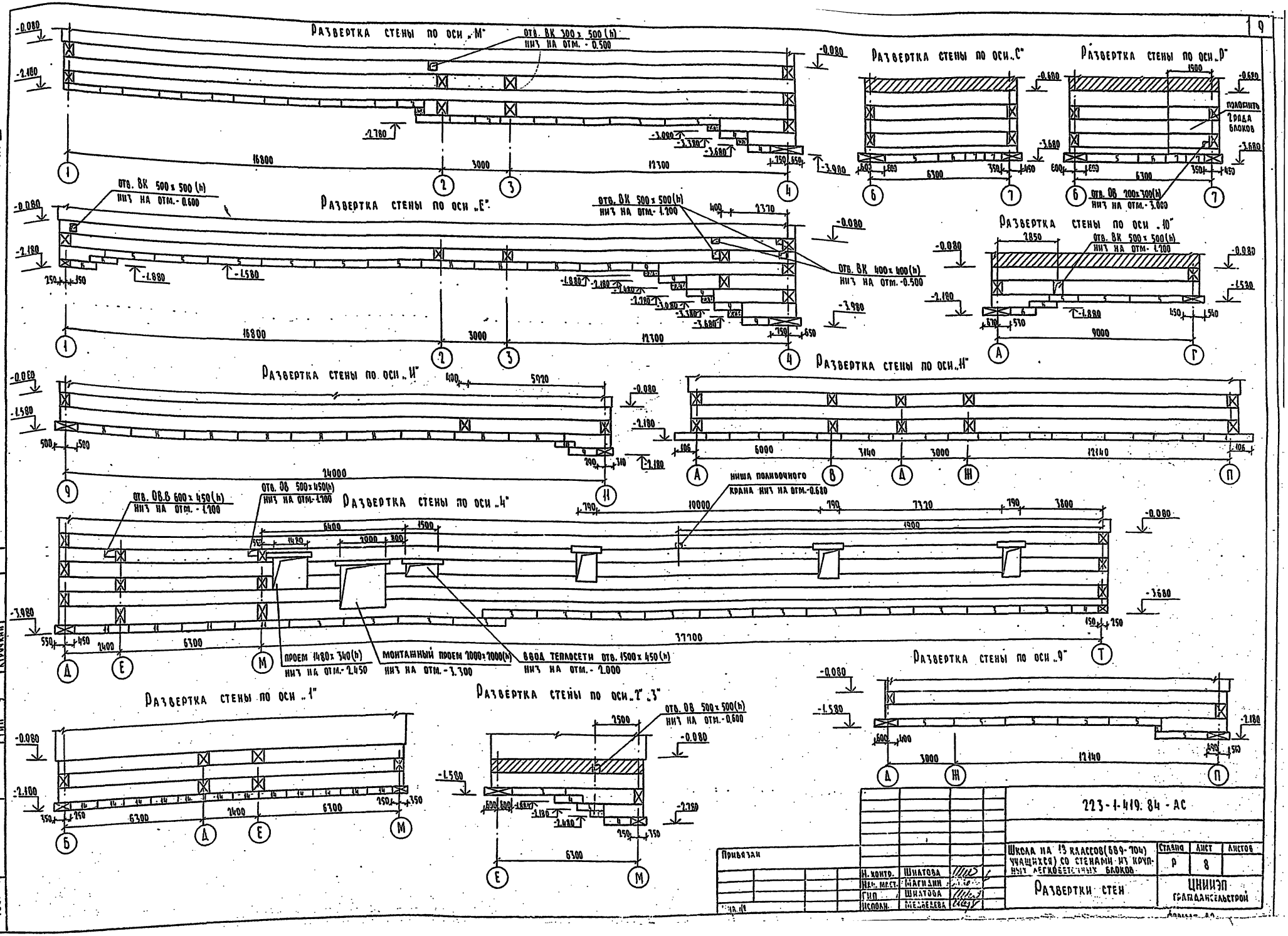

Типовой проект 223-1-419.84 Альбом VIII

Гип ОВ	Евдокимова		
Гип ВК	Молодкин		
Гип Э	Курочкин		

Н. контр.	Шилтова		
Нач. маст.	Магидин		
Гип	Шилтова		
Исполн.	Медведева		

Привязан

223-1-419.84 - АС

Школа на 13 классов (689-704) учащихся) со стенами из крупных легкобетонных блоков

Развертки стен

Стадия	Лист	Листов
Р	8	

ЦНИИЭП Гражданстрой

Инв. № | Подпись и дата | Взам. инв. № | Инв. № подл. -3006-194

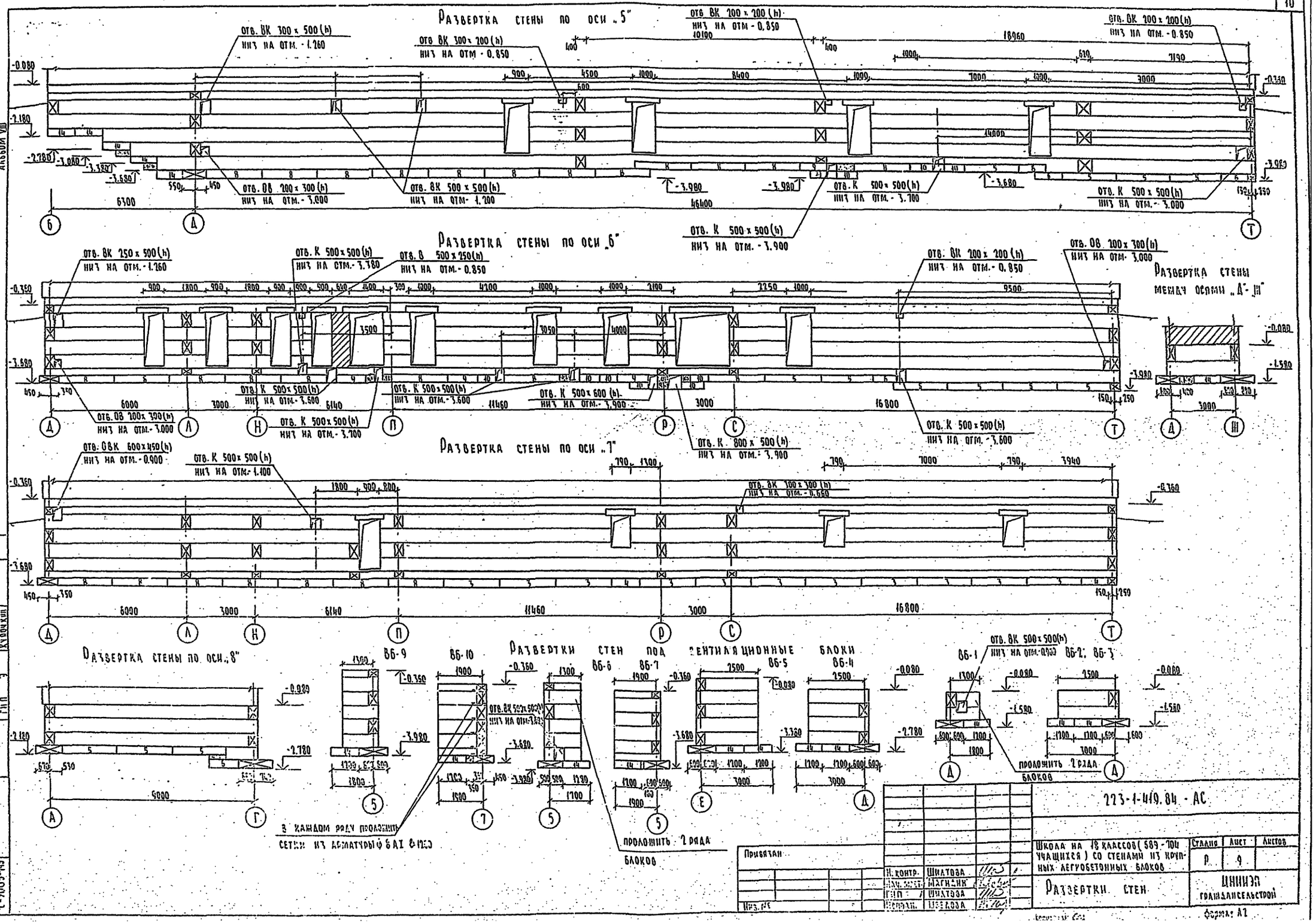

Типовой проект 223-1-419.84 Альбом VIII

Согласовано: ГИП ОВ, ГИП ВК, ГИП Э, Гадокимова, Молодкин, Кузочкин

Инв. № подл. 1-5005-145 | Подпись и дата | Взам. инв. №

223-1-419.84 - АС

Школа на 18 классов (589-704 учащихся) со стенами из крупных легкобетонных блоков

Стадия Р | Лист 9 | Листов

Развертки стен

ЦНИИЭП граждансельстрой

Н. контр. Шилтова
Нач. мест. Магидин
ГИП Шилтова
Исполн. Шелова

Привязан

Инв. №

Формат А2

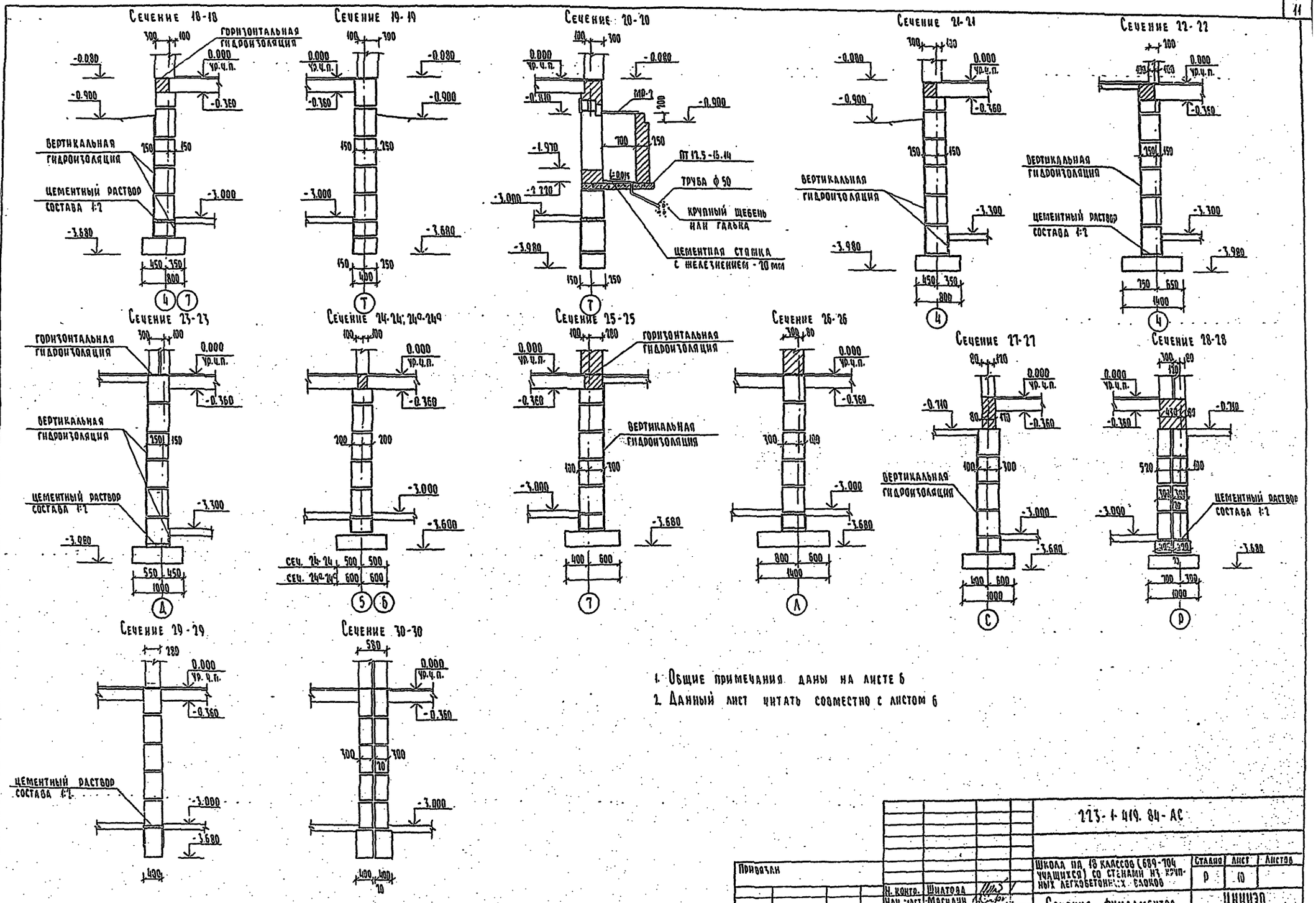

1. Общие примечания даны на листе 6
2. Данный лист читать совместно с листом 6

Типовой проект 223-1-419.84 Альбом VIII

Инв. № подл. | Подпись и дата | Взам. инв. №

Привязан			223-1-419.84-АС	
Инв. №	Н. контр. Шилова		Школа на 18 классов (689-704 учащихся) со стенами из крупных легкобетонных блоков	Стадия: Р; Лист: 10; Листов:
	Нач. маст. Магидин			
	ГИП Шилова		Сечения фундаментов	ЦНИИЭП гражданстройпроект
	Исполн. Шведова			

Копировал: Формат А2

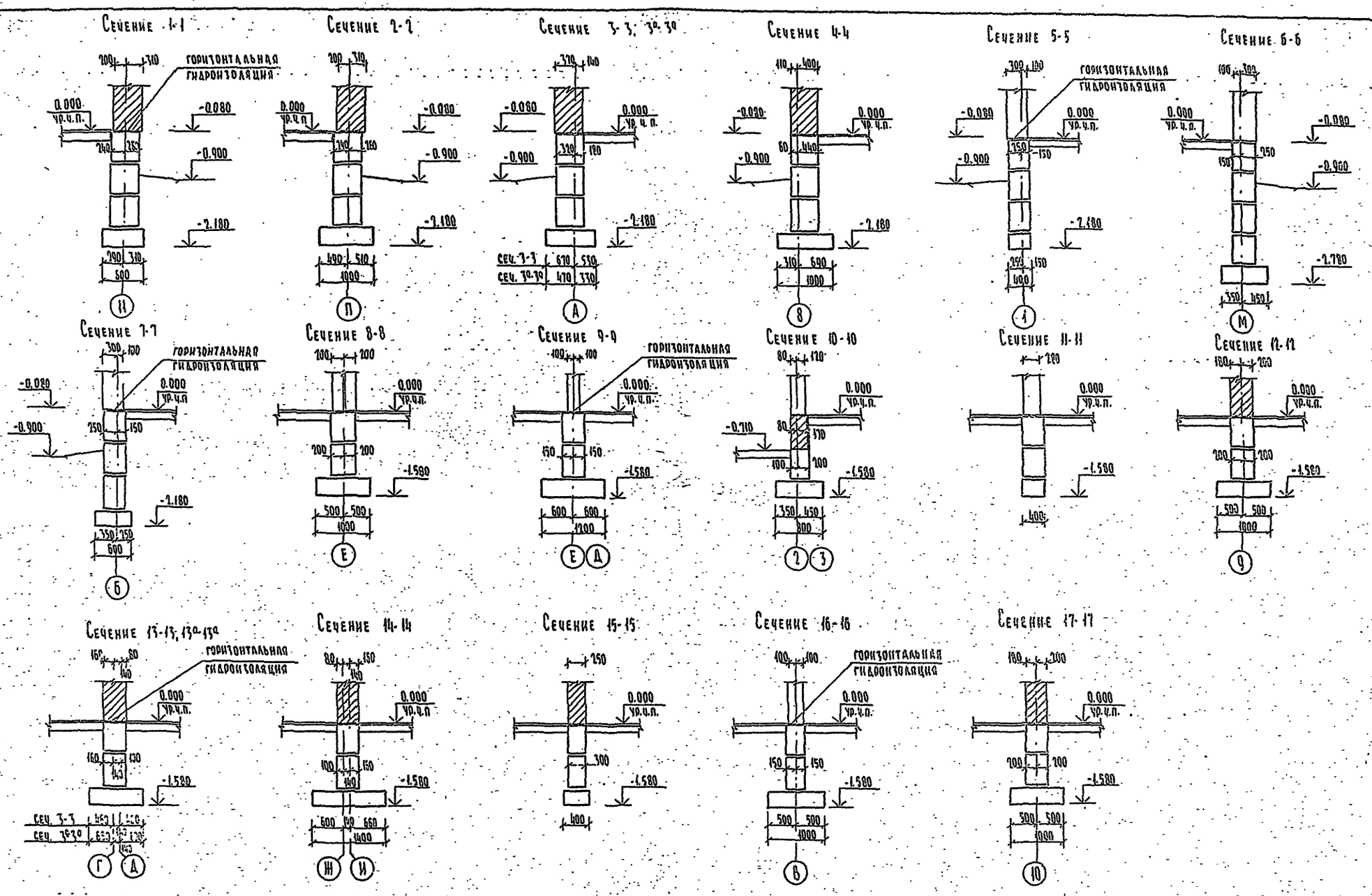

1. Общие примечания даны на листе 6
2. Данный лист читать совместно с листом 6

Привязан				223-1-419.84-АС	
	Н. контр.	Шилтова		Школа на 18 классов (689-704 учащихся) со стенами из крупных легкобетонных блоков	Стадия: Р; Лист: 11; Листов:
	Нач. маст.	Магидин		Сечения фундаментов	ЦНИИЭП граждансельстрой
	ГИП	Шилтова			
Инв. №	Исполн.	Шведова			

Типовой проект 223-1-419.84 Альбом VIII

Изм. и подл. | Подпись и дата | Взам. инв. №

Э-3006-447

Типовой проект 223-1-419.84 Альбом VIII

Развертки стен предкамеры

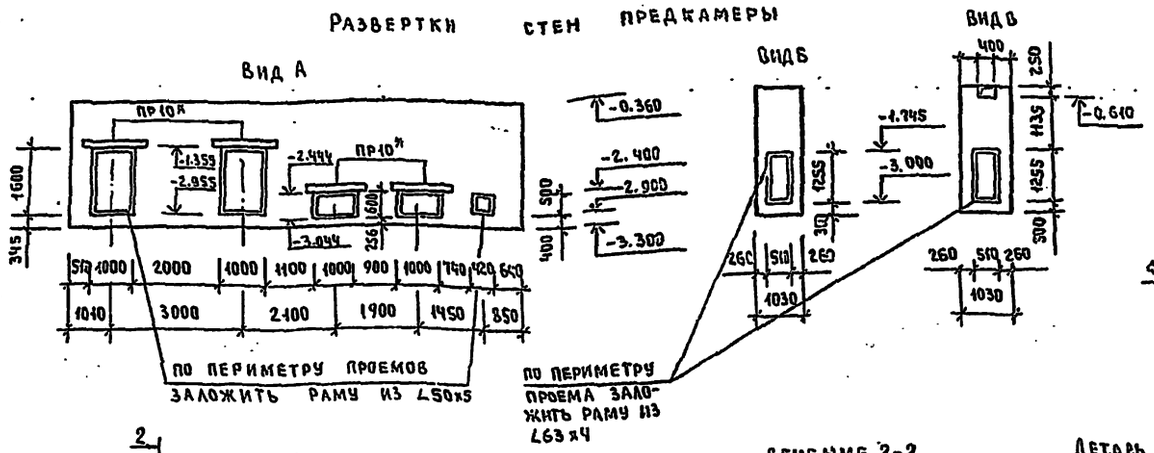

Шахта №2

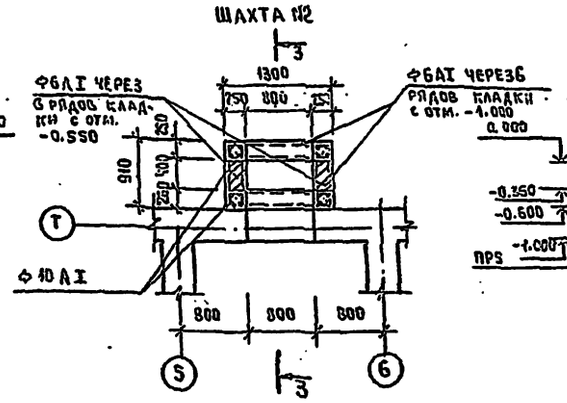

Сечение 3-3

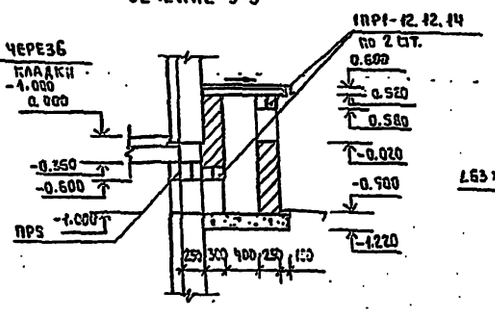

Сечение а-а

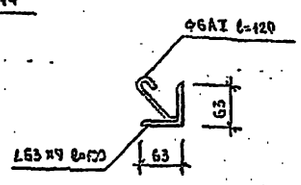

Шахта №1

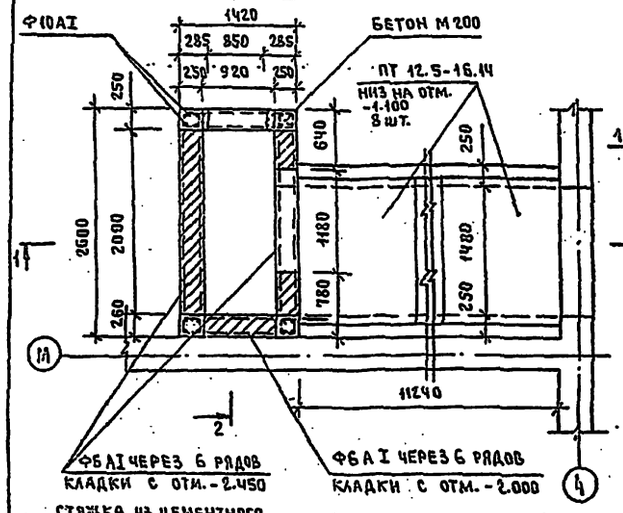

Сечение 2-2

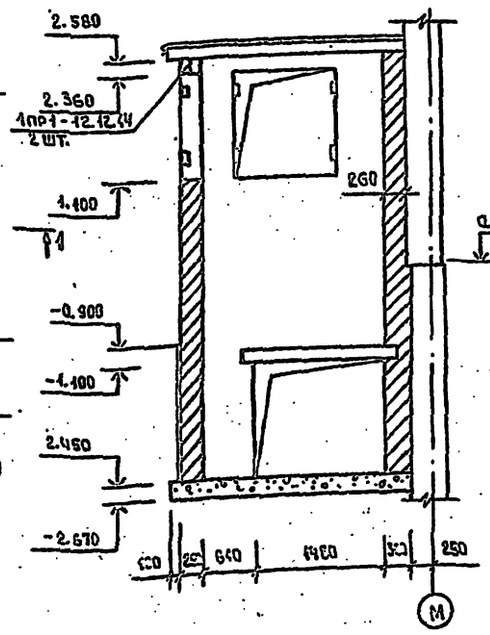

Деталь анкеровки стержней монолитных сердечников в монолитной плите покрытия вентшахт.

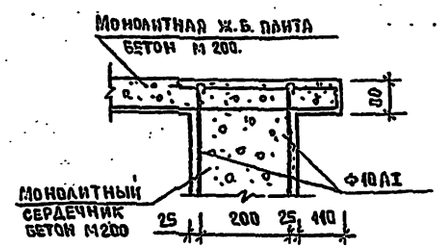

Сечение 1-1

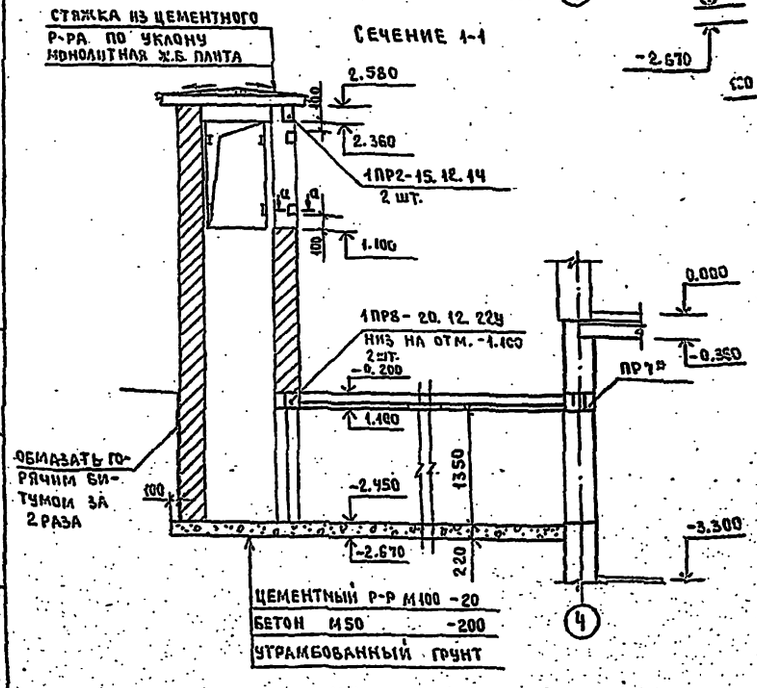

Спецификация материалов

Марка, поз.	Обозначение	Наименование	Кол. шт.	Масса кг	Примеч.
	1.243-1-4	ПТ 12.5-16.14	8	448	
	1.138-10 в.1	1ПР1-12.12.14	6	50	
	1.138-10 в.1	1ПР2-15.12.14	2	75	
	1.138-10 в.1	1ПР8-20.12.229	2	125	
	ГОСТ 8509-72	L50x5 п.м	17,6	66,35	
	ГОСТ 8509-72	L63x4 п.м	8,8	34,32	
	ГОСТ 5781-82	Ф10АI п.м	112	69,1	
	ГОСТ 5781-82	Ф6АI п.м	228	50,8	
	ГОСТ 8478-81	Сетка 5ВРI x 200 / 6АШ x 100 м²	10,3	30,6	
		БЕТОН М50 м³	6,65		
		БЕТОН М200 м³	0,47		

1. Стены вентшах выкладывать из кирпича глиняного обыкновенного пластического прессования М75 на растворе М50.
2. Местоположение шахт в плане см. лист 3.

Привязан				223-1-419.84-АС
Инв. №	Н. контр.	Шилтова		Школа на 16 классов / 603-704 учащихся / со стенами из крупных легкобетонных блоков.
	Нач. маст.	Магидин		Стадия: Р; Лист: 12; Листов:
	Гип	Шилтова		Развертки стен предкамеры, вентшахты №1, №2.
	Исполн.	Шилтова		ЦНИИЭП гражданскельстрой

Копировал

Формат А2

Инв. № подл. 2-3006-148 | Подпись и дата | Взам. инв. №

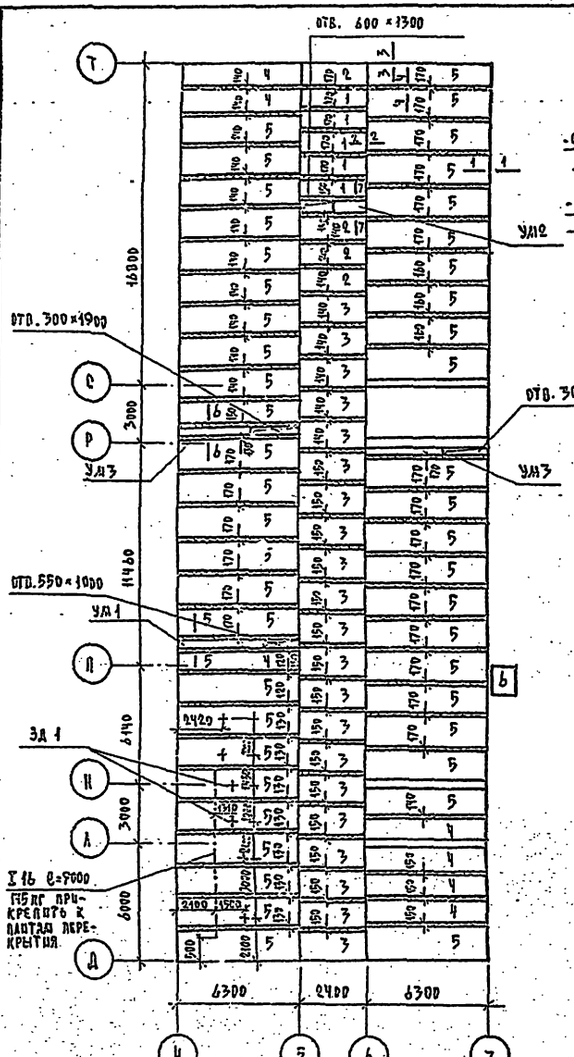

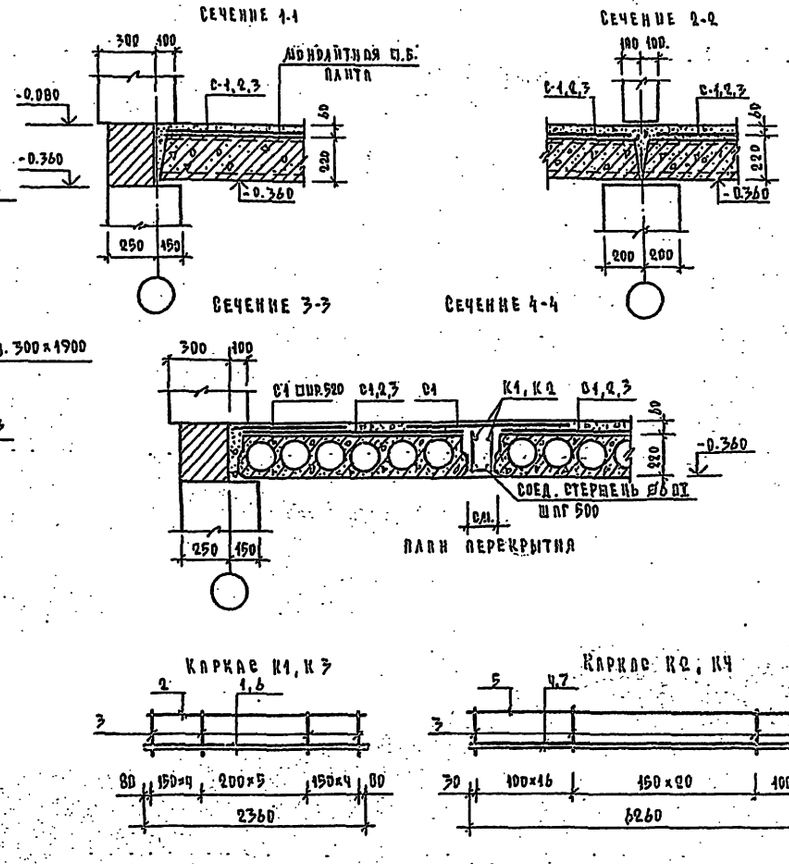

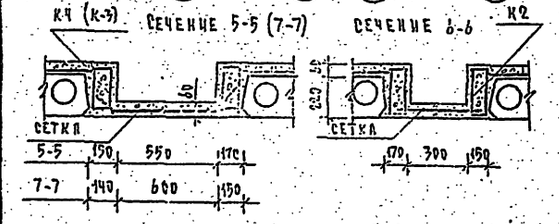

Спецификация к схеме расположения плит перекрытия

Марка поз.	Обозначение	Наименование	Кол. шт.	Масса ед., кг.	Примеч.
		Изделия железобетонные			
1	1.141 - 1 вып. 60	ПК 24.10-8та	5	712	
2	1.141 - 1 вып. 60	ПК 24.12-8та	4	905	
3	1.141 - 1 вып. 60	ПК 24.15-8та	21	1190	
4	1.141 - 1 вып. 58	ПК 8 - 63.12а	7	2250	
5	1.141 - 1 вып. 58	ПК 8 - 63.15а	47	2975	
6	1.243 - 1 - 4	ПТ 12.5-16.14	1	448	
УМ1	223-1-419.84 Ал. VII	Монол. участок, УМ1	1		
УМ2	223-1-419.84 Ал. VIII	УМ2	1		
УМ3	225-1-419.84 Ал. VIII	УМ3	2		
		Бетон М 200 м³	52		
ЗД1	223-1-419.84 Ал. I	ЗД-1	6	1.89	
		Арматурные и металлические изделия			
К1	223-1-419.84 Ал. VIII	Каркас К1	28	13.92	
К2	223-1-419.84 Ал. VIII	К2	47	36.42	
С1	ГОСТ 8478-81	С $\frac{4БрI-200}{4БрI-100}$ 1040 п.м.	430	770 кг	
С2	ГОСТ 8478-81	С $\frac{4БрI-200}{4БрI-100}$ 1140 п.м.	10	18.7 кг.	
С3	ГОСТ 8478-81	С $\frac{4БрI-200}{4БрI-100}$ 1440 п.м.	347	708 кг	
	ГОСТ 5781-82	Соед. стержень ø6 AI п.м.	273	60.6 кг.	
		УМ1			
К4	223-1-419.84	Каркас К4	4	68.19 кг	
	ГОСТ 8478-81	Сетка С $\frac{4БрI-200}{4БрI-100}$ 840×5300	1	7.7 кг.	
		Бетон М 200 м³	0.73		
		УМ2			
К3	223-1-419.84	Каркас К3	4	25.07	100.28 кг
	ГОСТ 8478-81	Сетка С $\frac{4БрI-200}{4БрI-100}$ 1040×1100	1	1.98 кг	
		Бетон М 200 м³	0.25		
		УМ3 Каркас К2	4	36.42	
	ГОСТ 8478-81	Сетка С $\frac{4БрI-200}{4БрI-100}$ 440×4300	1	3.3 кг	
		Бетон М 200 м³	0.1		
		Каркас К1		13.92	
1	ГОСТ 5781-82	Стержень ø20 AIII l=2360	2	11.65	
2	ГОСТ 5781-82	Стержень ø10 AIII l=2360	1	1.46	
3	ГОСТ 5781-82	Стержень ø6 AI l=260	14	0.81	
		Каркас К2		36.42	
4	ГОСТ 5781-82	Стержень ø20 AIII l=6260	2	30.92	
5	ГОСТ 5781-82	Стержень ø10 AIII l=6260	1	3.86	
3	ГОСТ 5781-82	Стержень ø6 AI l=260	37	1.64	
1	2	3	4	5	6

1	2	3	4	5	6
		Каркас К3		25.07	
6	ГОСТ 5781-82	Стержень ø28 AIII l=2360	2	22.80	
2	ГОСТ 5781-82	Стержень ø10 AIII l=2360	1	1.46	
3	ГОСТ 5781-82	Стержень ø6 AI l=260	14	0.81	
		Каркас К4		68.19	
7	ГОСТ 5781-82	Стержень ø28 AIII l=6260	2	60.47	
5	ГОСТ 5781-82	Стержень ø10 AIII l=6260	1	3.86	
3	ГОСТ 5781-82	Стержень ø6 AI l=260	37	1.64	

223-1-419.84 - АС

Школа на 18 классов (689-704 учащихся) со стенами из крупных легкобетонных блоков

Сборно-монолитное перекрытие

Стадия	Лист	Листов
Р	13	

Цинизи

Гражданпроектстрой

Привязан

Инв. №

Типовой проект 223-1-419.84 Альбом VIII

Инв. № подл. | Подпись и дата | Взам. инв. №

2-3006-149

Типовой проект 223-1-419.84 Альбом VIII

Ведомость рабочих чертежей основного комплекта

Лист	Наименование	Примечание
1	Общие данные	
2	План подвала на отм. -3.000 /Блок 2./	
3	Схема системы отопления.	
4	Схемы систем П5, П6, В7, В8.	
5	Установка систем П5, П6.	
6	Установка систем В7, В8.	

Основные показатели по чертежам отопления и вентиляции

Наименование здания /сооружения/, помещения	Объем, м³	Периоды года при $t_н$, °С	Расход тепла, Вт /ккал/ч/. На отопление	На вентиляцию	На горячее водоснабжение	Общий	Расход холода, Вт (ккал/ч)	Установлен. мощн. эл. двигат., кВт.
Школа на 18 классов (689-704) учащихся со стенами из крупных легкобетонных блоков	2228.90	-30	19337 (16630)	14290 (12290)	—	33527 (28920)	—	1.36

Ведомость ссылочных и прилагаемых документов

Обозначение	Наименование	Примечание
	Ссылочные документы	
1.494-26-вып.2	Унифицированные конструкции приточных вентиляционных установок	
	Прилагаемые документы	
223-1-419.84-ОВН1, ОВН2	Эскизные чертежи общих видов нетиповых конструкций систем отопления и вентиляции.	Альбом II
223-1-419.84-ОВ, СО	Спецификация оборудования	Альбом IV

Характеристика отопительно-вентиляционных систем

Обозначение системы	Кол. систем	Наименование обслуживаемого помещения /технологического оборудования/	Тип установки	Вентилятор: Тип, исполн. по взрывозащите	N	Схема исполнен.	Положение	L, м³/ч	P, Па (кГс/м²)	n, об/мин	Электродвигатель: Тип исполнение по взрывозащите	N, кВт	n, об/мин	Воздухонагреватель: Тип	N	Кол.	Т-ра нагрева, °С от	до	Расход тепла, Вт /ккал/ч/	ΔP, Па (кГс/м²)	Примечание
П5 П6 В8	3	Помещение тира, хозяйственные помещения, выставочный зал.	ЭРВ-72-3	ВЦ4-70	4	1	Пр 0°	2350	200/20	1000	ЧА 71 А6	0.37	1000	—	—	—	—	—	—		
В-7	1	Выставочный зал для взрослого населения	ЭРВ-72-2	ВЦ4-70	3.2	1	Л 0°	1650	200/20	1400	ЧАА 63 А4	0.25	1400	—	—	—	—	—	—		

Общие указания.

Отопление. Система отопления принята однотрубная, с нижней разводкой, тупиковая, самостоятельной веткой от узла управления.

Теплоноситель — вода с параметрами 95-70 °С. Магистральные трубопроводы прокладываются у пола с уклоном 0.003.

В качестве нагревательных приборов приняты радиаторы „М140-АО".

Удаление воздуха из системы осуществляется через воздушные краны Маевского, устанавливаемые в верхних пробках радиаторов.

Вентиляция. Вентиляция предусматривается с естественным и механическим побуждением.

Типовой проект соответствует действующим нормам и правилам.

Гл. инженер проекта [подпись] /Евдокимова/

Гл. инженер проекта привязки

Инв. №				Привязан
				223-1-419.84-ОВ
Гл.	Гольдфарб	[подпись]		Школа на 18 классов /689-704 учащихся/ со стенами из крупных легкобетонных блоков
Нач. отд.	Северинов	[подпись]		Стадия: Р; Лист: 1; Листов: 6
Н. контр.	Евдокимова	[подпись]		Общие данные
Исполн.	Лукьянова	[подпись]		Цинизм Гражданскельстрой

Инв. № подл. 18-3006-29 | Подпись и дата | Взам. инв. №

Система отопления

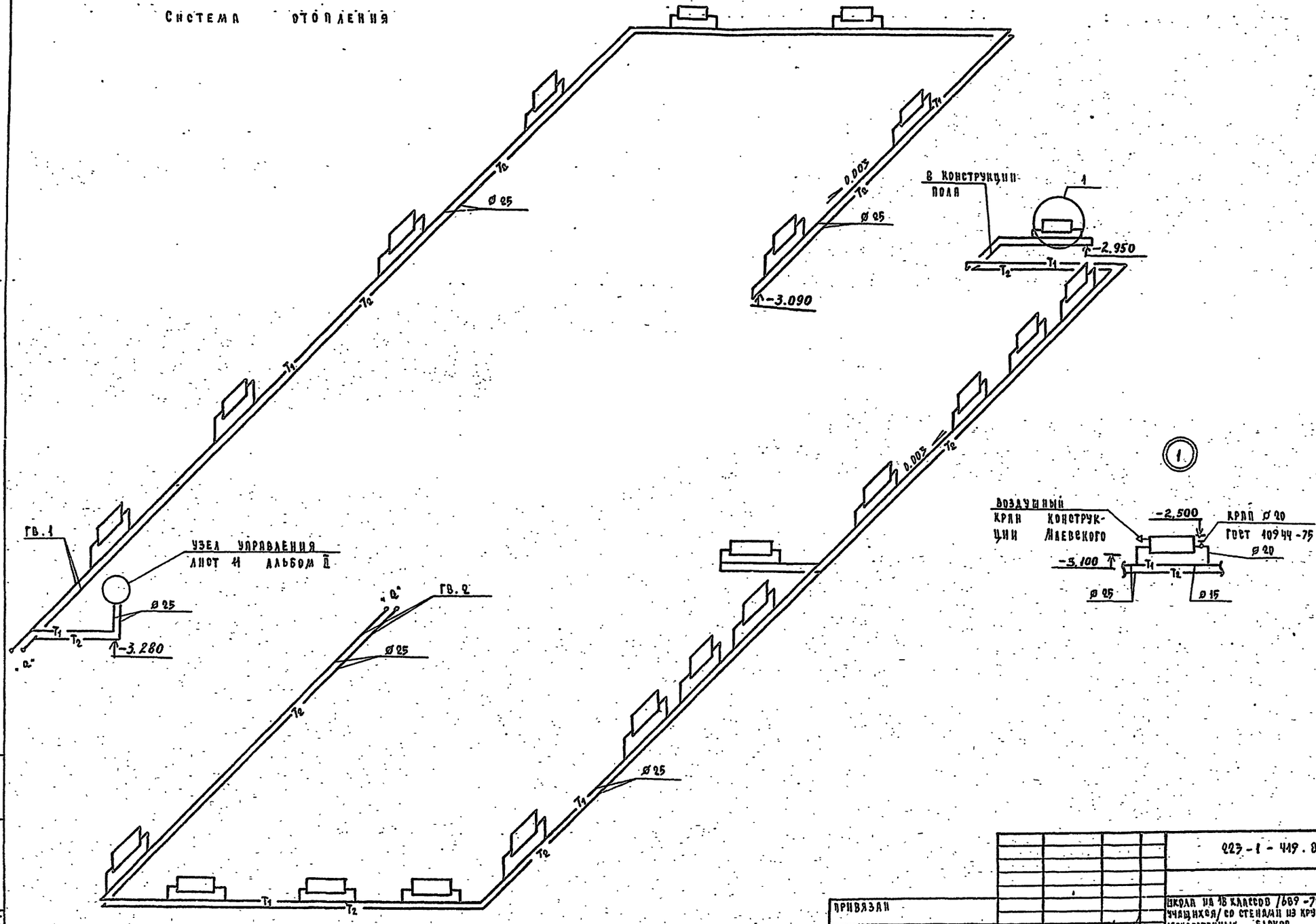

ТИПОВОЙ ПРОЕКТ 223-1-419.84 АЛЬБОМ VIII

						223-1-419.84 -08	
ПРИВЯЗАН							
			ГАП	ГОЛЬДФАРБ		ШКОЛА НА 18 КЛАССОВ /689-704 УЧАЩИХСЯ/ СО СТЕНАМИ ИЗ КРУПНЫХ ЛЕГКОБЕТОННЫХ БЛОКОВ.	СТАДИЯ Р / ЛИСТ 3 / ЛИСТОВ
			НАЧ. ОТД.	СЕВЕРИНОВ		СХЕМА СИСТЕМЫ ОТОПЛЕНИЯ	ЦНИИЭП ГРАЖДАНСЕЛЬСТРОЙ
			Н. КОНТР.	ЕВДОКИМОВА			
ИНВ. №			ИСПОЛН.	КОЗЛИСКАЯ		КОПИРОВАЛ	ФОРМАТ А-2

ИНВ. № ПОДЛ. 18-7006-37 | ПОДПИСЬ И ДАТА | ВЗАД. ИНВ. №

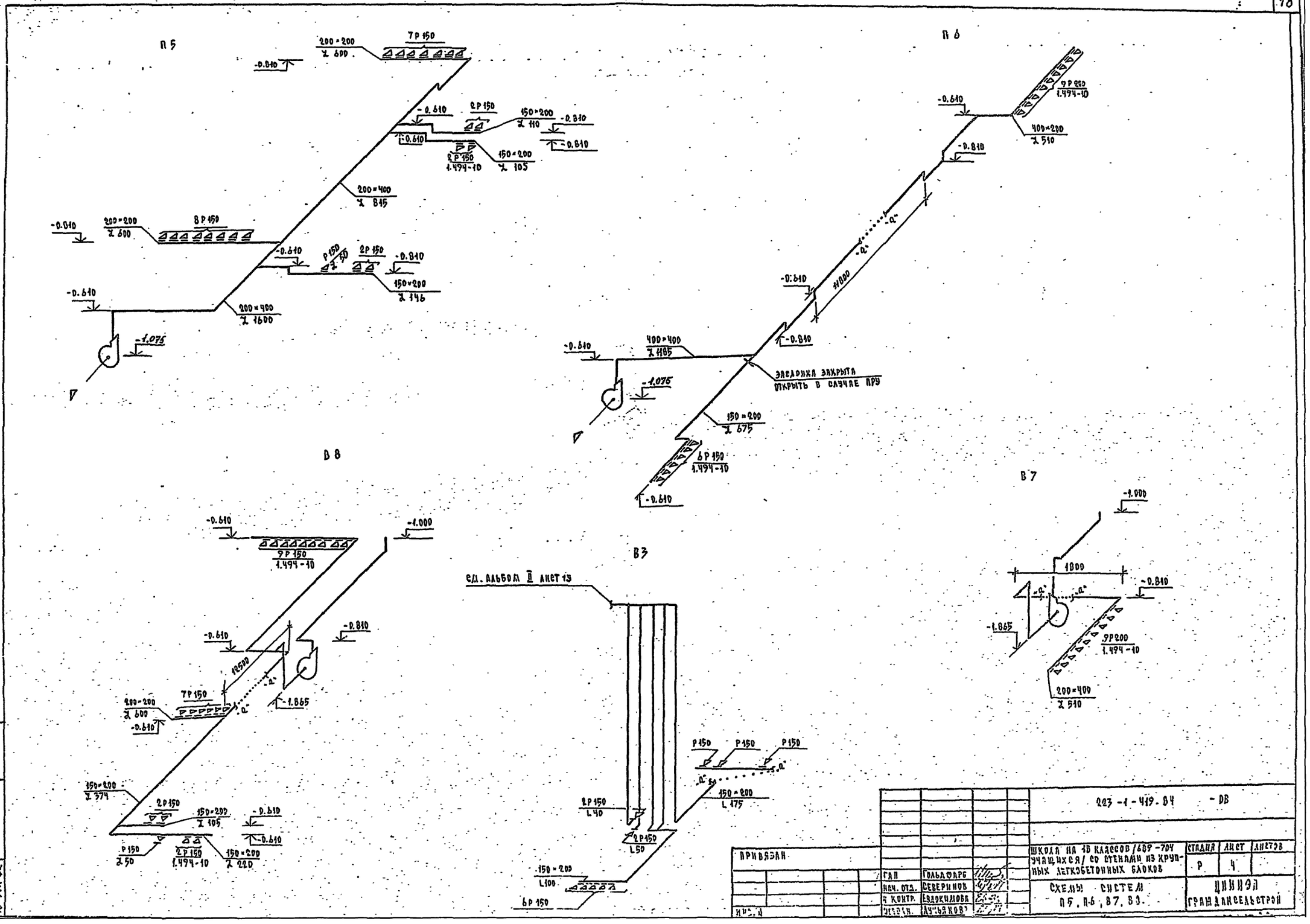

ТИПОВОЙ ПРОЕКТ
223-1-419.84
АЛЬБОМ VIII

					223-1-419.84 - ДВ		
ПРИВЯЗАН					ШКОЛА НА 18 КЛАССОВ /689-704 УЧАЩИХСЯ/ СО СТЕНАМИ ИЗ КРУПНЫХ ЛЕГКОБЕТОННЫХ БЛОКОВ	СТАДИЯ	ЛИСТ	ЛИСТОВ
			ГАП	ГОЛЬДФАРБ		Р	4	
			НАЧ. ОТД.	СЕВЕРИНОВ	СХЕМЫ СИСТЕМ П5, П6, В7, В8.	ЦНИИЭП ГРАЖДАНСЕЛЬСТРОЙ		
			4 КОНТР.	ЕВДОКИМОВА				
ИНВ. №			ЧЕРТ.	ЛУЧЬЯНОВ				

ИНВ. № ПОДЛ. | ПОДПИСЬ И ДАТА | ВЗАМ. ИНВ. №
18-3006-32

Разрез 1-1

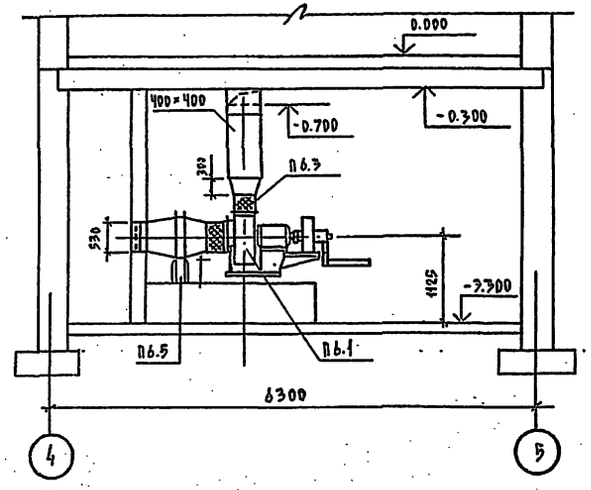

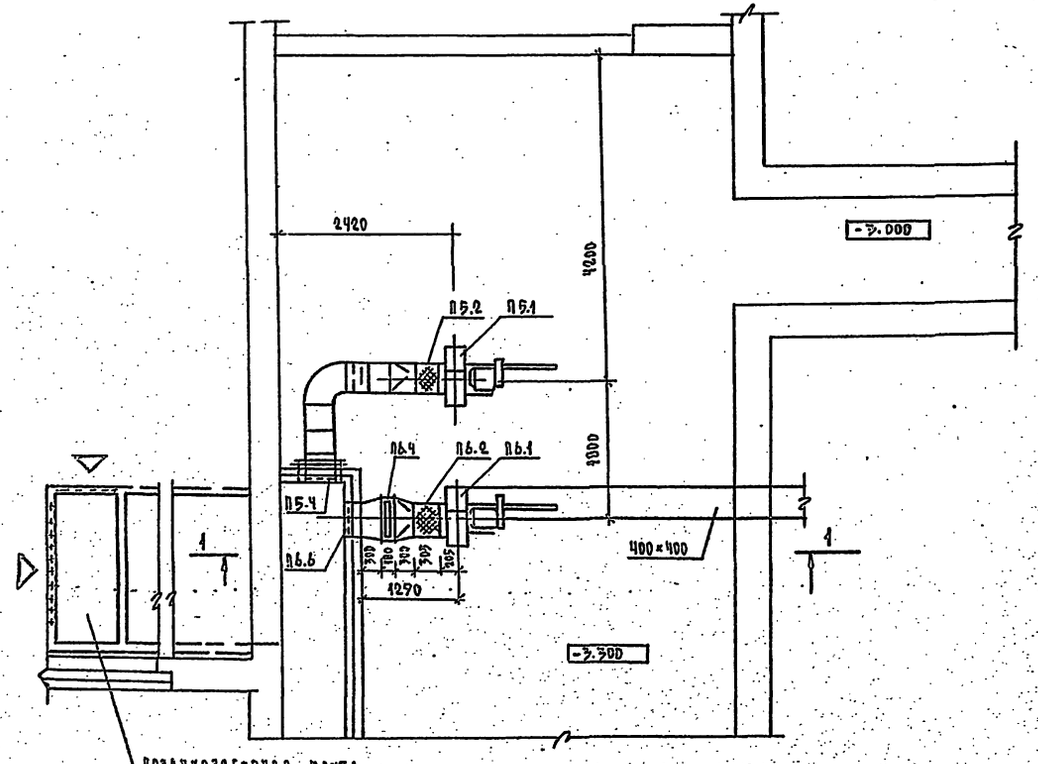

Спецификация отопительно-вентиляционных установок.

Марка, поз.	Обозначение	Наименование	Кол.	Масса ед., кг.	Примечание
		П5			
П5.1		Агрегат вентиляторный			
		ЭРВ 72-3, комплект	1	100	
	ГОСТ 5976-73	а) вентилятор центробежный ВЦ4-70 №4 исп.1			
		пол. пр 0°			
	ГОСТ 13659-68	б) электродвигатель			
		4А71А6, N 0.37 кВт; n=1000 об/мин			
П5.2	5.904-5	Гибкая вставка ВВ-19	1		
П5.3	5.904-5	Гибкая вставка ВН-12	1		
П5.4	1.494-27 В.4	Подвесной утепленный			
		клапан 2С1.020.000	1	2.4	
		П6			
П6.1		Агрегат вентиляторный			
		ЭРВ 72-3 комплект	1	100	
	ГОСТ 5976-73	а) вентилятор центробежный ВЦ4-70 №4 исп.1,			
		пол пр. 0°			
		б) электродвигатель			
		4А71А6 N 0.37 кВт, n=1000 об/мин			
П6.2	5.904-5	Гибкая вставка ВВ-19	1		
П6.3	5.904-5	Гибкая вставка ВН-12	1		
П6.4	ГОСТ 7201-80	Калорифер КВС6А-П	1		
П6.5		Подставка под калорифер h=300	4		
П6.6	1.494-27 В.4	Подвесной утепленный клапан 2С1.020.000	1	2.4	

Типовой проект 223-1-419.84 Альбом VIII

Инв. № подл.	Подпись и дата	Взам. инв. №
13-3006-85		

223-1-419.84 - 08

Привязан

Инв. №

ГАП	Гольдфарб	
Нач. отд.	Северинов	
Н. контр.	Евдокимова	
Исполн.	Гуловская	

Школа на 13 классов /639-704 учащихся/ со стенами из крупных легкобетонных блоков

Установки систем П5; П6.

Стадия	Лист	Листов
Р	5	

ЦНИИЭП Гражданскельстрой

Копировал

Формат А2

Типовой проект
023-1-419.84
Альбом VIII

Разрез 2-2

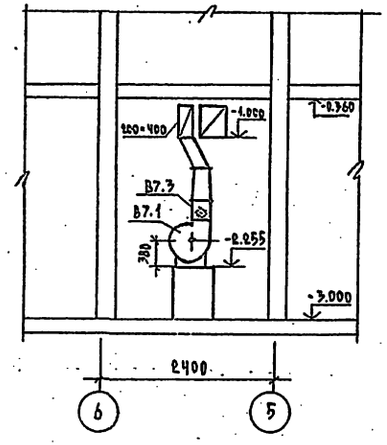

Разрез 1-1

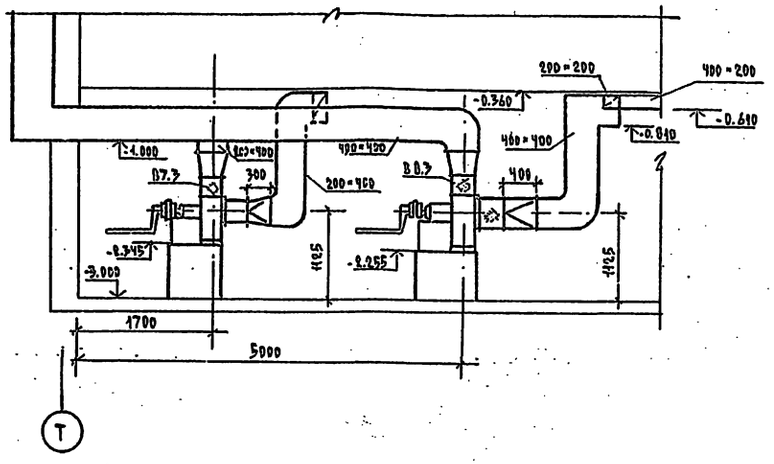

План

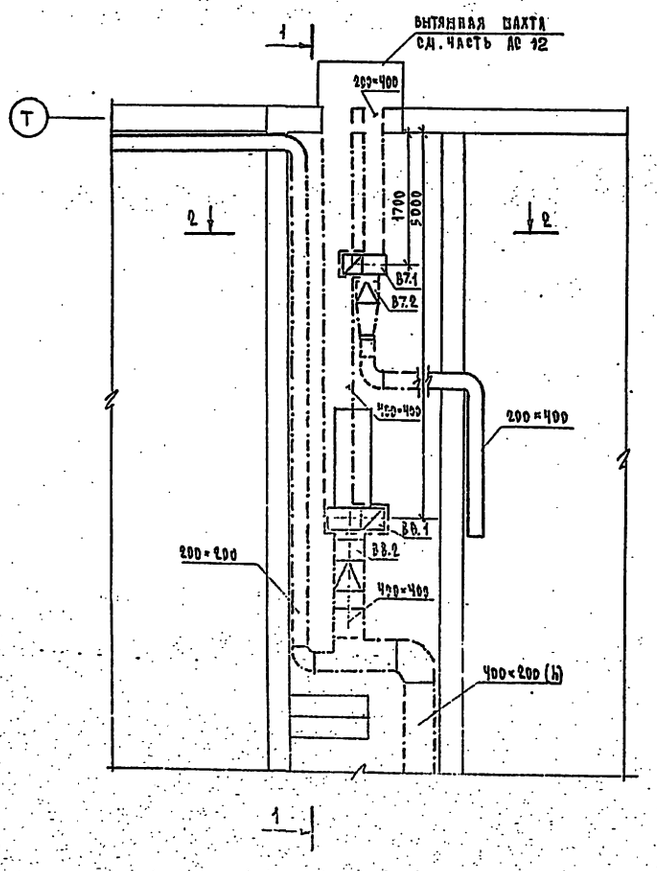

Спецификация строительно-вентиляционной установки

Марка поз.	Обозначение	Наименование	Кол.	Масса ед., кг	Примеч.
		В7			
В7.1	Киевский опытно-	Вентилятор электрорыч-	1		Компл.
	экспериментальный з-д	ной ЭРВ-72-2 с центро-			
		бежным вентилятором			
		ВЦ4-70 №2,2 , 10°,			
		0,95 $D_н$, с электродви-			
		гателем 4А63А4			
		N = 0,25 кВт , 1400 об/мин.			
В7.2	5.904-5	Гибкая вставка ВВ-18	1	3,15	
В7.3		ВП 11	1	3,3	
		В8			
В8.1	Киевский опытно-	Вентилятор электрорыч-	1		Компл.
	-экспериментальный з-д	ной ЭРВ-72-3 с центро-			
		бежным вентилятором			
		ВЦ4-70 №4 , ПР 0°, 1,05 $D_н$			
		с электродвигателем			
		4А71А6 0,37 кВт, 1000 об/мин			
В8.2	5.904-5	Гибкая вставка ВВ-19	1	5,13	
В8.3		ВП-12	1	4,12	

Привязан

Инв. №

ГИП	Гольдэлер		
Нач. отд.	Северинов		
Гл. констр.	Белокопытов		
Нач. сект.	Кочарян		

023-1-419.84 -ВВ

Школа на 18 классов / 882-704 учащихся / со стенами из крупных легкобетонных блоков

Стадия	Лист	Листов
Р	6	

Установка системы В7, В8

ЦНИИЭП

Инв. № подл. | Подпись и дата | Взам. инв. №

ГСПИ № 3006-84

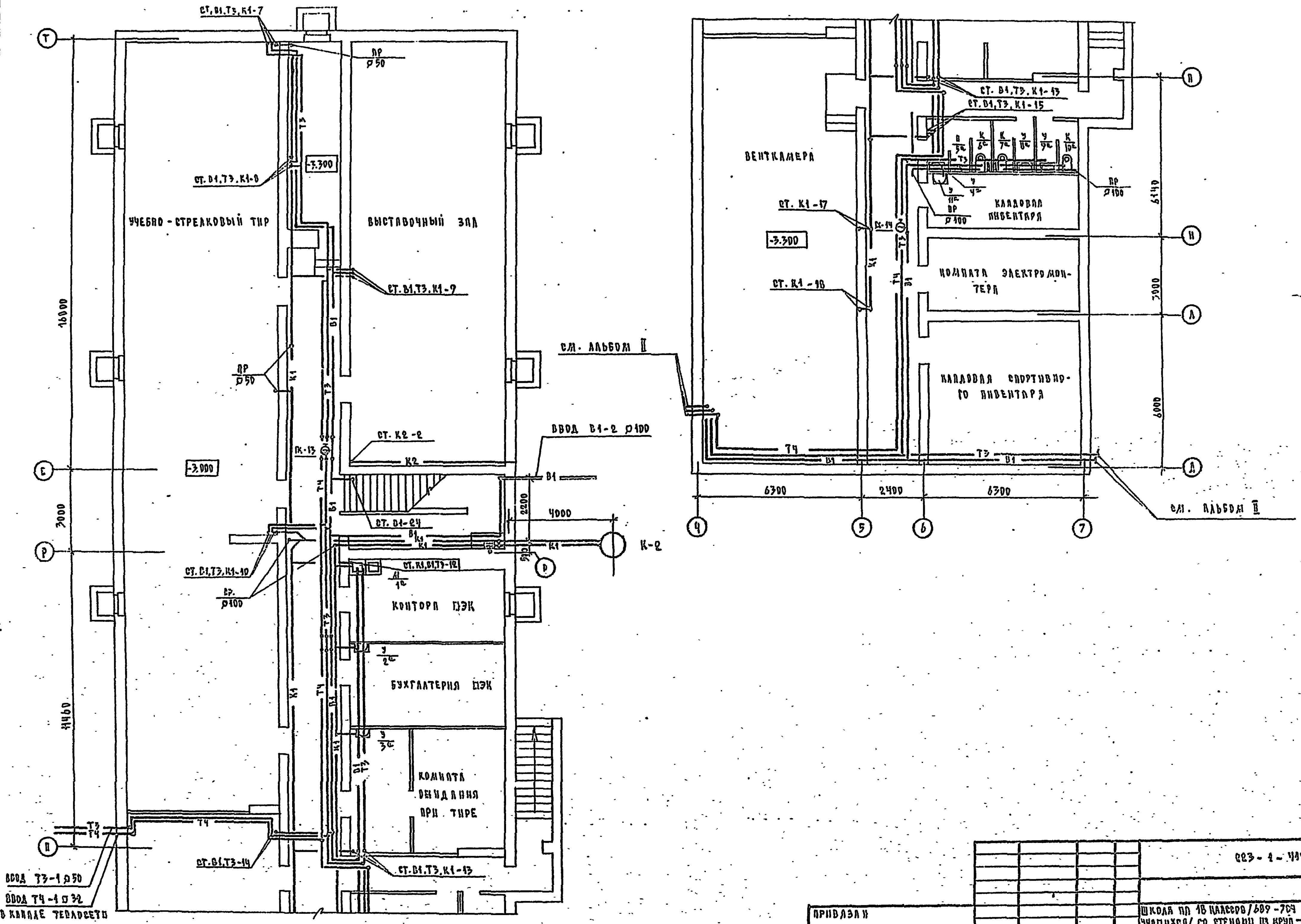

223-1-419.84
АЛЬБОМ VIII

ГИП	АС	ШИЛАТОВА
ГИП	ОВ	ГЕЗОРИЧИРОВ (?)
ГИП	ЭО	КУРОЧКИН

ВЗАМ. ИНВ. №
ПОДПИСЬ И ДАТА
ИНВ. № ПОДЛ. 21-3006-1

ПРИВЯЗАН

ИНВ. №

ГАП	ГОЛЬДФАРБ	
НАЧ. ОТД.	СЕВЕРИНОВ	
Н. КОНТР.	ГОЛОВКИН (?)	
ИСПОЛН.	ШУРМЕЛЕВА	

223-1-419.84 -ВК

ШКОЛА НА 18 КЛАССОВ /689-704 УЧАЩИХСЯ/ СО СТЕНАМИ ИЗ КРУПНЫХ ЛЕГКОБЕТОННЫХ БЛОКОВ

СТАДИЯ	ЛИСТ	ЛИСТОВ
Р	1	3

ПЛАН ПОДВАЛА

ЦНИИЭП
ГРАЖДАНСЕЛЬСТРОЙ

КОПИРОВАЛ

ФОРМАТ А2

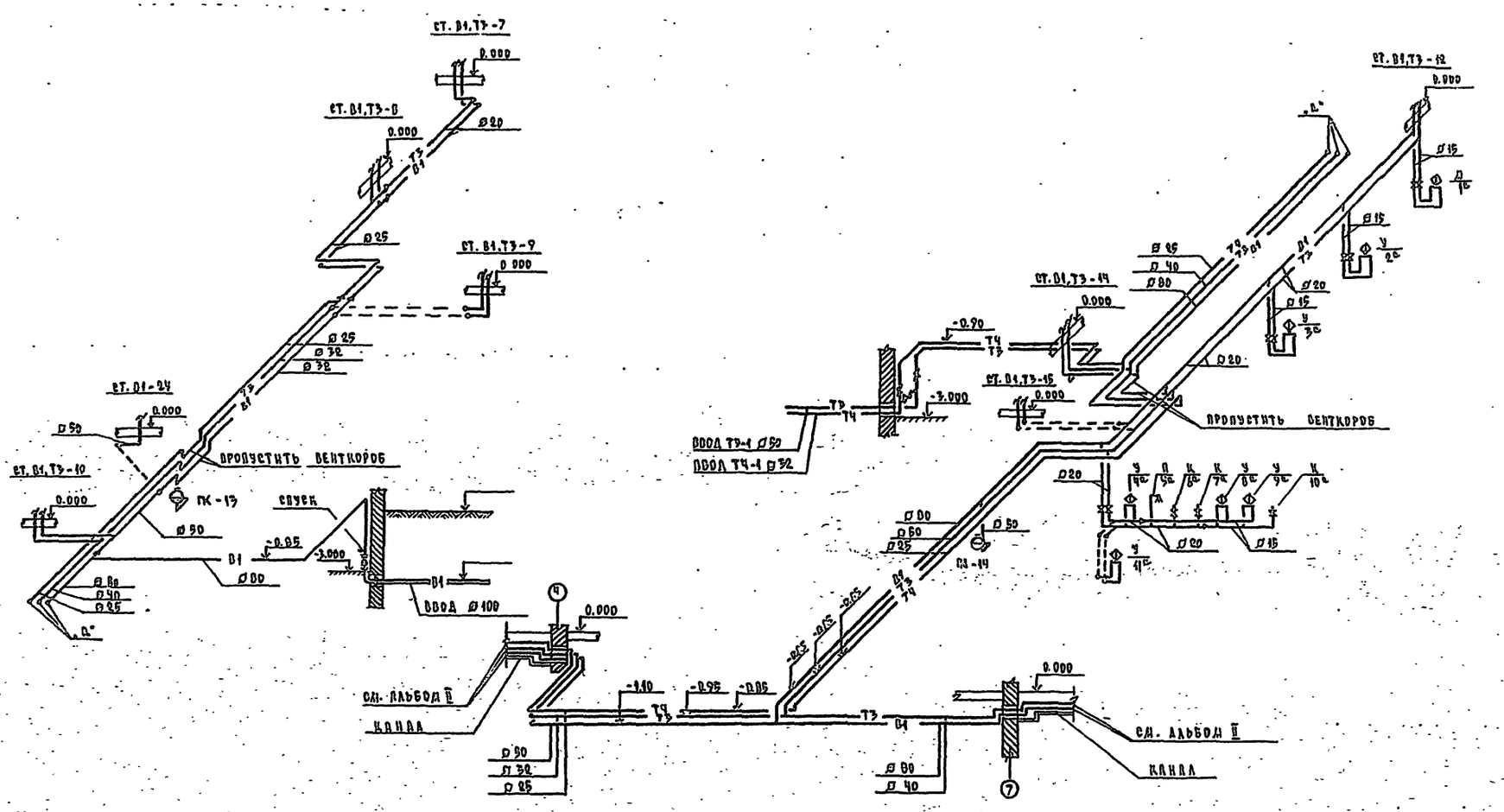

223-1-449.84 АЛЬБОМ VIII

ПРИВЯЗАН							
			ГАП	ГОЛЬДФАРБ			
			НАЧ. ОТД.	СЕВЕРИНОВ			
			Н. КОНТР.	ГОЛОВКИН			
ИНВ. №			ИСПОЛН.	ШУРМАЕВА			

223-1-449.84 -ВК

ШКОЛА НА 18 КЛАССОВ /687-704 УЧАЩИХСЯ/ СО СТЕНАМИ ИЗ КРУПНЫХ ЛЕГКОБЕТОННЫХ БЛОКОВ

СТАДИЯ	ЛИСТ	ЛИСТОВ
Р	2	

СХЕМЫ СИСТЕМ В1,Т3,Т4

ЦНИИЭП ГРАЖДАНСЕЛЬСТРОЙ

КОПИРОВАЛ

ФОРМАТ А2

ИНВ. № ПОДЛ. 21-3006-2 | ПОДПИСЬ И ДАТА | ВЗАМ. ИНВ. №

| | | |

Типовой проект
223-1-419.84
Альбом III

Общие указания

Проект разработан в дополнение к проекту электрооборудования школы /см. Альбом II/.
Проект разработан на основании заданий архитектурно-строительной и санитарно-технической части проекта.
Осветительный и силовой групповые щиты питаются от сетей здания школы /см. Альбом II/.
Проект предусматривает рабочее, аварийное и сигнальное освещение. Рабочее освещение предусматривается во всех помещениях. Аварийное освещение предусматривается в венткамере, коридорах, тире. Светильники аварийного освещения выделяются из числа светильников рабочего освещения и питаются от щита аварийного освещения здания школы. Светильники сигнального освещения /световые указатели „Выход"/ предусматриваются на основных путях эвакуации и питаются от сети аварийного освещения.
Осветительная сеть выполняется проводом АППВ-660 скрыто, а в кладовых и венткамерах кабелем АНРГ [illegible] открыто. Питающие и силовые сети выполняются проводом АПВ-660 в стальных трубах согласно СНиП Ш-33-76 табл. 17.
Проект предусматривает автоматическое отключение всей принудительной вентиляции при поступлении сигнала о пожаре с приемно-контрольного пункта /см. Альбом II/.
Все металлические нетоковедущие части электрооборудования подлежат заземлению присоединением их к нулевому проводу электросети.
Электромонтажные работы необходимо выполнить согласно „ПУЭ-76" и СНиП III-33-76 часть III.

Ведомость рабочих чертежей основного комплекта

Лист	Наименование	Примечание
1	Общие данные	
2	План осветительных и силовых сетей подвала.	
3	Расчетные схемы осветительных и силовых сетей подвала.	

Ведомость ссылочных и прилагаемых документов

Обозначение	Наименование	Примечание
	Прилагаемые документы	
223-1-419.84-ЭО.СО	Спецификация оборудования	Альбом II
223-1-419.84-ЭО.ВМ	Ведомость потребности в материалах	Альбом V

Типовой проект соответствует действующим нормам и правилам.
Главный инженер проекта [signature] /Курочкин/.
Главный инженер проекта привязки

Инв. №			
Гап	Гольдфарб	[signature]	
Нач. отд.	Северинов	[signature]	
Н. контр.	Курочкин	[signature]	
Исполн.	Зайкевл	[signature]	

Привязан

223-1-419.84-ЭО

Помещения общественного назначения, размещенные в подвале школы.

Стадия	Лист	Листов
Р	1	3

Общие данные

Цинизм гражданжельстрой

Копировал [signature]

Инв. № подл. | Подпись и дата | Взам. инв. №
17-3005-87

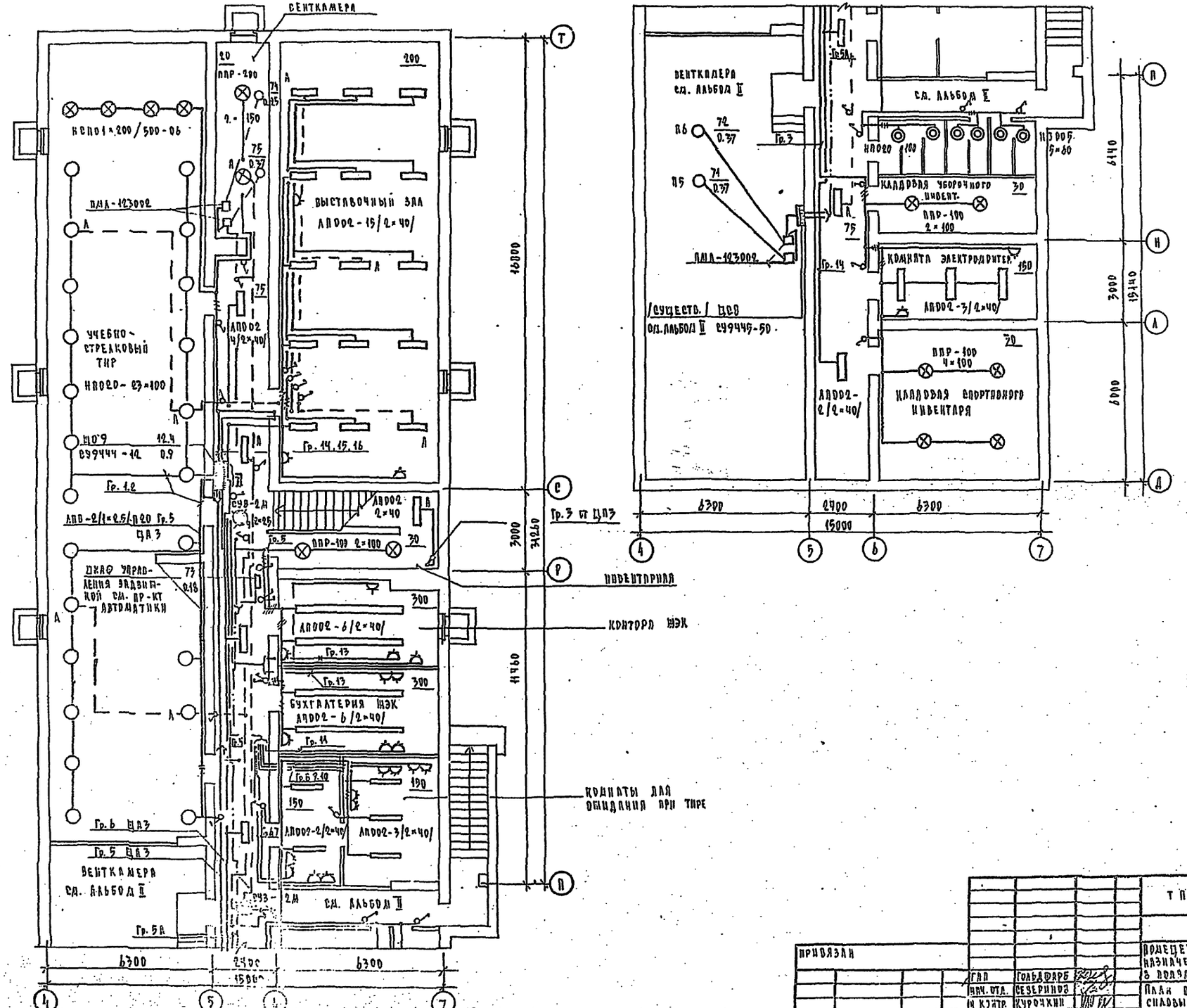

ТИПОВОЙ ПРОЕКТ 223-1-419.84 АЛЬБОМ VIII

Т П. 223-1-419.84 -30			
ПРИВЯЗАН			
ГАП	ГОЛЬДФАРБ		
НАЧ. ОТД.	СЕВЕРИНОВ		
Н. КОНТР.	КУРОЧКИН		
ИСПОЛН.	ЗАЙЦЕВА		
ПОМЕЩЕНИЯ ОБЩЕСТВЕННОГО НАЗНАЧЕНИЯ, РАЗМЕЩЕННЫЕ В ПОДВАЛЕ ЖКЛЫ.	СТАДИЯ	ЛИСТ	ЛИСТОВ
	Р	2	
ПЛАН ОСВЕТИТЕЛЬНЫХ И СИЛОВЫХ СЕТЕЙ ПОДВАЛА	ЦНИИЭП ГРАЖДАНСЕЛЬСТРОЙ		

СОГЛАСОВАНО: ГИП ОВ, ГИП ВК, ЕВДОКИМОВА, ПОЛОХИН

ИНВ. № ПОДЛ. 17-3006-28 | ПОДПИСЬ И ДАТА | ВЗАМ. ИНВ. №

Данные группового щита	Тип автомата или предохранителя	№ группы	$P_{ном}$ кВт	$I_{ном}$ А	М кВт·м	ΔU %	Марка и сечение провода	Способ прокладки
ЩО 9 СУ9444-12 $P_у$ = 12.4 кВт	А3161	1	0.8	3.6			АППВ -2×2.5	СКР
	А3161	2	1.1	5.0			АППВ -2×2.5	СКР
	А3161	3	0.88	4.0	17.4	0.9	АППВ -2×2.5 АНРГ -2×2.5	СКР ОТКР
	А3161	4	0.88	4.6			АППВ -2×2.5	СКР
	А3161	5	1.35	7.0			—"—	—"—
	А3161	6	0.6	2.7			—"—	—"—
	А3161	7	0.6	2.7			—"—	—"—
	А3161	8	0.6	2.7			—"—	—"—
ПА-7	А3161	9	0.6	2.7			—"—	—"—
	А3161	10	0.6	2.7			—"—	—"—
	А3161	11	0.6	2.7			—"—	—"—
	А3161	12	0.6	2.7			—"—	—"—
	А3161	13	0.6	2.7			—"—	—"—
	А3161	14	0.76	4.6			—"—	—"—
	А3161	15	0.38	2.3			—"—	—"—
	А3161	16	1.43	6.5			АППВ -2×2.5 АНРГ -2×2.5	СКР ОТКР
	А3161	17						РЕЗЕРВ
	А3163	18						РЕЗЕРВ
ЦА 3 ЯОУ-8501 /существ/ см. альбом II								
ПА-16								
	АЕ-1031/16	5	1.15	5.2			АПВ -1×2.5 АППВ -2×2.5	П20 СКР
	АЕ-1031/16	6	0.1	0.45			АПВ -1×2.5 АППВ -2×2.5	П20 СКР.

Данные распределительного щита	Автомат: Тип	Автомат: Уста вка	№ распредел. линии	Распределительная линия до пускателя: $P_{р1}$ кВт	$I_{р1}$ а	Марка провода	Число и сечен. проводов	Способ прокладки	Длина м	Пусковой аппарат: Тип	$I_{пуск}$ / $I_{уст}$	Линия к электроприемнику: Марка провода	Число и сечен. проводов	Способ прокладки	Длина м	Электроприемник: № по плану	Тип	$P_{р1}$ кВт	$I_{р1}$ а	Условное обозначение	Наименование электроприемника
ЩС-8 СУ9445-50 /существует см. альбом II/	А3163		8	0.74	2.8	АПВ	4/1×2.5/	Т20	2	ПМА-123002	1.3	АПВ	4/1×2.5/	Т20	4	71		0.37	1.2		Вентилятор П5
						АПВ	4/1×2.5/	Т20	1	ПМА-123002	1.3	АПВ	4/1×2.5/	Т20	5	72		0.37	1.2		Вентилятор П6
	А3163		9	0.18	0.3	АПВ	4/1×2.5/	Т20	18	–	–	–	–	–	–	73		0.18	0.3		Шкаф управл. задвижкой
	А3163		10	0.62	2.1	АПВ	4/1×2.5/	Т20	30	ПМА-123002	0.8	АПВ	4/1×2.5/	Т20	3	74		0.25	0.83		Вентилятор
						АПВ	4/1×2.5/	Т20	1	ПМА-123002	1.3	АПВ	4/1×2.5/	Т20	4	75		0.37	1.2		Вентилятор
ПА-	А3161		11				РЕЗЕРВ														
	А3161		12				РЕЗЕРВ														

Т.П. 223-1-419.84 -30

Привязан			
Инв. №			
Гл.	Гольдфарб		
Нач. отд.	Северинов		
Н. контр.	Курочкин		
Исполн.	Зайцева		

Помещения общественного назначения, размещенные в подвале школы.

Расчетные схемы силовых и осветительных сетей.

Стадия	Лист	Листов
Р	3	

ЦНИИЭП Гражданпрофсельстрой

223-1-419.84 Альбом VIII

Инв. № подл. | Подпись и дата | Взам. инв. № 17-3002-29

Основные показатели

Наименование	Ед. изм.	Кол-во
Телефонизация		
Емкость телефонного ввода, в том числе	пар.	20
Используемых /альбом/.		
Радиофикация		
Количество абонентских точек	шт.	5
Пожарная сигнализация		
Емкость приемной станции	луч.	
Количество занятых лучей	шт.	

Условные обозначения

- Коробка разветвительная
- Коробка ограничительная
- Громкоговоритель
- Радиорозетка
- Провод радиосети
- Телефонный аппарат
- Телефонная розетка
- Телефонная сеть
- Тепловой пожарный извещатель
- Провод пожарной сигнализации
- Шкаф устройств связи
- Стояки
- Труба
- Подпольная коробка

Ведомость рабочих чертежей основного комплекта СС.

Лист	Наименование	Примечание
1.	Общие данные /начало/.	
2.	Общие данные /окончание/. Схема расположения устройств связи.	
3.	План подвала.	

Ведомость ссылочных и прилагаемых документов

Обозначение	Наименование	Примечание
	Ссылочные документы	
Серия 2.190 1/72 выпуск V	Узлы и детали инженерного оборудования жилых и общественных зданий для сельского строительства.	
	Прилагаемые документы	
223-1-419.84	Ведомость потребности в материалах	Альбом V
223-1-419.84	Ведомость спецификаций	Альбом IV

Типовой проект соответствует действующим нормам и правилам.
Гл. инженер проекта /Бородкин/.
Гл. инженер проекта привязки

Инв. №

Привязан

Т.П. 223-1-419.84 - СС

Гал	Гольдфарб		Школа на 18 классов /689-704 учащихся/ со стенами из крупных легкобетонных блоков	Стадия	Лист	Листов
Нач. отд.	Северинов			Р	1	5
Н. контр.	Бородкин		Общие данные /начало/.	Ленинэл Гражданспецстрой		
Исполн.	Самошина					

Копировал [illegible] Формат 2.2

Типовой проект 223-1-419.84 Альбом III

Инв. № подл. 17-520640 | Подпись и дата | Взам. инв. №

Общие указания

Радиофикация

Радиофикация подвала осуществляется посредством подключения к сетям школы /альбом I/. Вся радиопроводка выполняется проводом марки ПТПЖ 2×1.2, скрыто в винипластовых трубах проложенных в полу.
В качестве динамиков приняты громкоговорители типа 0.25 ГД, устанавливаемые на высоте 1.5 м от пола и не далее 1.0 м от розеток электросети.

Телефонизация

Телефонизация осуществляется посредством кабельного ввода через распределительные коробки типа КРТП-10 устанавливаемой на 1 этаже школы см. альбом II.
Абонентская проводка выполняется проводом марки ТРП 1×2×0.5 скрыто в винипластовых трубах проложенных в полу. Дополнительная проводка выполняется открыто по стенам под потолком. Телефонные аппараты приняты марки ТА-72, устанавливаемые согласно планам.

Пожарная сигнализация

Для обнаружения загорания и сообщения о месте его возникновения проектом предусматривается устройство пожарной сигнализации /см. проект школы альбом II/. Прибор контролирует целостность шлейфов, в которые включены тепловые датчики, которые устанавливаются на потолках охраняемых помещений. Шлейфы пожарной сигнализации выполняются проводом марки ТРП 1×2×05 скрыто в винипластовых трубах проложенных в подготовке пола вышележащего этажа. Монтаж датчиков производится после монтажа светильников. Шлейфы подвала подключается к сети пожарной сигнализации школы.

Схема расположения устройств связи

Скелетная схема пожарной сигнализации

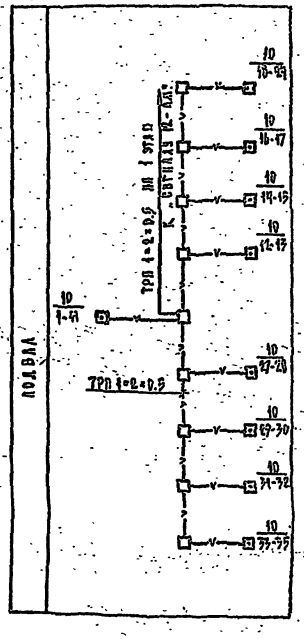

Скелетная схема радиофикации и телефонизации

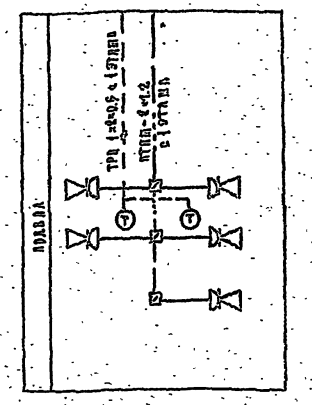

Альбом III

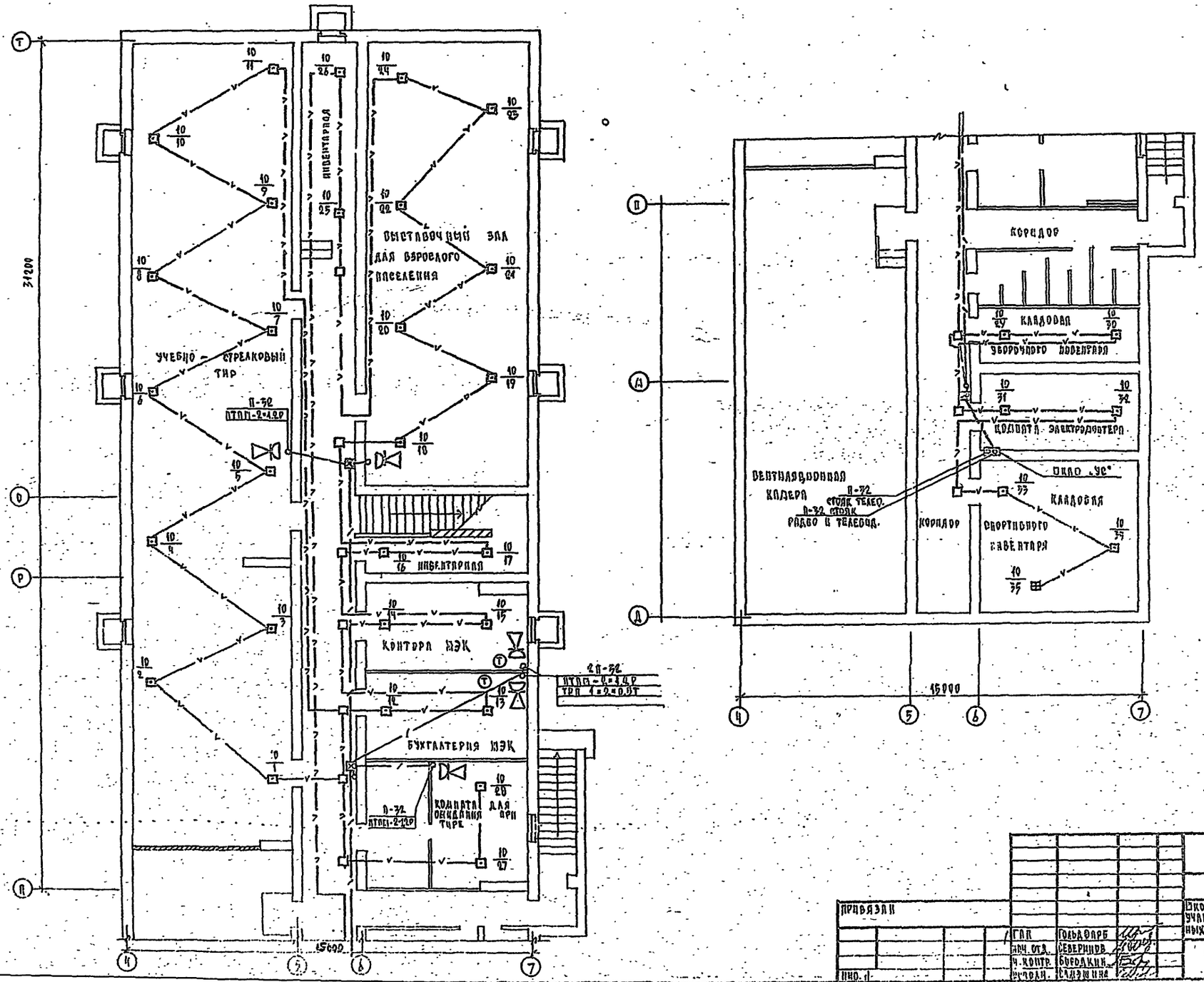

ГИП	ЭО	Курочкин			

Ведомость рабочих чертежей основного комплекта АВК

Лист	Наименование	Примечан.
1	Общие данные	
2	Схема принципиальная электрическая	
	Управление задвижкой.	
3	Схема подключений.	

Ведомость ссылочных и прилагаемых документов

Обозначение	Наименование	Примечан.
	Ссылочные документы	
ГОСТ 2.702-75	Правила выполнения электрических схем.	
ГОСТ 2.709-72	Система маркировки цепей в электрических схемах.	
ГОСТ 2.710-75	Обозначения условные буквенно-цифровые, применяемые в электрических схемах.	
ГОСТ 2.751-73	Обозначения условные графические в схемах.	
	Электрические связи, провода, кабели и шины.	
ГОСТ 2.755-74	Обозначения условные графические. Устройства коммутационные и контактные соединения.	
ГОСТ 2.754-72	Обозначения на планах.	

Позиция	Обозначение /ГОСТ или завод-изготовитель/	Наименование	Кол.	Масса (кг)	Примеч.
		Приборы и средства автоматизации			
	НКС-2И	Реле искробезопасного контроля сопротивлений с одним датчиком	1шт		
		Электроаппаратура			
	ЯУ5411-03А2А	Ящик управления	1		
	МЗ-1	Звонок переменного тока.	1		
		Выключатель поворотный	1		
		Монтажные изделия и материалы.			
	АКВВГ-4×2.5 мм² ГОСТ 1508-78*Е	Кабель с алюминиевыми жилами в винилит. оболочке 4х жильный	10 м		
	КВВГ-7×1.5 мм² ГОСТ 1508-78*Е	Кабель контрольный с медными жилами	10 м		
	КВВГ-4×1.5 мм² ГОСТ 1508-78*Е	Кабель контрольный с медными жилами, сеч. 1.5 мм²	30 м		
	КВВБ-4×1.5 мм² ГОСТ-1508-78*Е	То же, бронированный	11 м		
	ГОСТ 3262-75*	Труба водогазопроводная	1шт.		2×2.5 м
	ГОСТ 1839-80, Ду=100	Труба асбестоцементная	1шт.		2×3 м
		Монтажные изделия и материалы, поставляемые подрядчиком			
	У614	Коробка клеммная	1шт.		10 клемм.

Общие указания.

Проектом предусматривается автоматизация задвижки на основании задания, выданного водопроводчиками.

Схема автоматики обеспечивает закрытие задвижки при повышении уровня сточных вод в канализационном колодце с помощью датчика уровня, установленного в колодце.

Предусмотрена сигнализация положения задвижки — „открыта", „закрыта". При аварийном уровне срабатывает звуковая сигнализация. Вся аппаратура, принятая в проекте, устанавливается по месту.

Типовой проект соответствует действующим нормам и правилам.

Гл. инженер проекта /Бородкин/
Гл. инженер проекта привязки

Типовой проект 223-1-419.84 Альбом VIII

Инв. № подл. | Подпись и дата | Взам. инв. №
17-3005-37

Привязан

Инв. №

223-1-419.84 - АВК

ГИП	Гольдфарб		Школа на 18 классов/689-704 учащихся/ со стенами из крупных легкобетонных блоков	Стадия	Лист	Листов
Нач. отд.	Северинов			Р	1	3
Гл. спец.	Бородкин		Общие данные	ЦНИИЭП Гражданпельстрой		
Исполн.	Бакшевская					

Копировал [illegible] Формат А-2

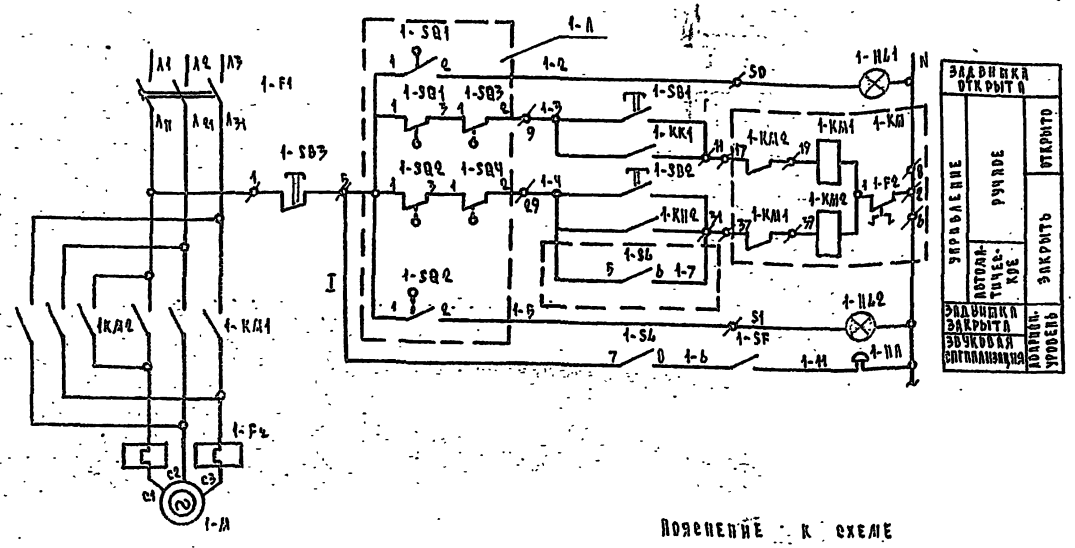

Диаграмма замыкания контактов реле уровня

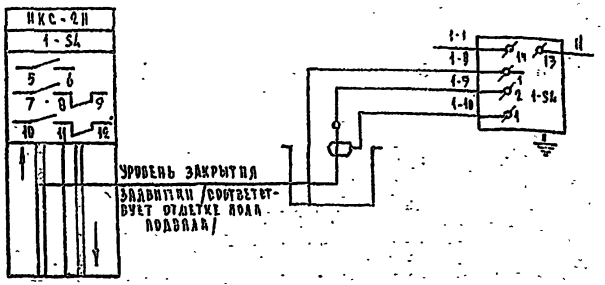

Контакт замкнут

Контакт разомкнут

Повышение уровня

Понижение уровня

Зона	Позиционн. обозначение	Наименование	Кол.	Примечание
	А-1	Ящик управления ЯУ5411-03А2А нормального исполнения, номинальный ток 0.5А, номинальное напряжение цепи 380В, цепей управления 220В	1	
	F1	Выключатель автоматический АП50-3МТ $I_{н.р.}$ = 1.6А		В составе ЯУ5411-03А2А
	КМ	Магнитный пускатель ПМЕ-113, $I_{н.р.}$ = 0.5А		
	HL1 HL2	Арматура сигнальная АЕ3111У3		
	SB1 SB2 SB3	Кнопка управления КЕ011У3		
	SL	Реле искробезопасного контроля сопротивлений 220В с одним датчиком, ИКС-2И	1	
	НА	Звонок переменного тока 220В типа М3-1	1	
	М	Электродвигатель АОЛ-11-2Ф2, 380В; 0.18 кВт	1	Комплектно с электроприводом
	А2	Электропривод 87А008	1	Вышкой 304.905 бр.
	SF	Выключатель поворотный 250В, 6А инд. 0262	1	

Пояснение к схеме

1. Обычное положение задвижки – открытое. Схемой предусмотрено автоматическое закрытие задвижки, ручное открытие и закрытие задвижки.
   Автоматическое закрытие происходит при аварийном уровне сточных вод в канализационном колодце. Контроль уровня сточных вод осуществляет реле SL.
   Ручное управление производится кнопками SB1, SB2, SB3 ящика управления.
2. Цепи ящика управления, оставленные без изменения не маркируются.
3. Выключатель SF – отключение звуковой сигнализации. Обычное положение – включенное.

Диаграмма работы выключателей электропривода

Обозначение	Номер контактов	Открыто	Промежуточн. положен.	Закрыто
SQ1	1-2			
	1-3			
SQ2	1-2			
	1-3			
SQ3	1-2			
	1-3			
SQ4	1-3			
	1-2			

223-1-419.84 – ЛВК

Привязан			
Инв. №			
Тип	Гольдфарб		
Нач. отд.	Северинов		
Н. контр.	Бородкин		
Исполн.	Бакшевская		

Школа на 16 классов /689-704 учащихся/ со стенами из крупных легкобетонных блоков

Схема электрическая принципиальная управления задвижкой

Стадия	Лист	Листов
Р	2	

Цинизм Гранд Сельстрой

Копировал [illegible] Формат А-2

Типовой проект 223-1-419.84 Альбом VII

Инв. № подл. | Подпись и дата | Взам. инв. №

17-1005-58

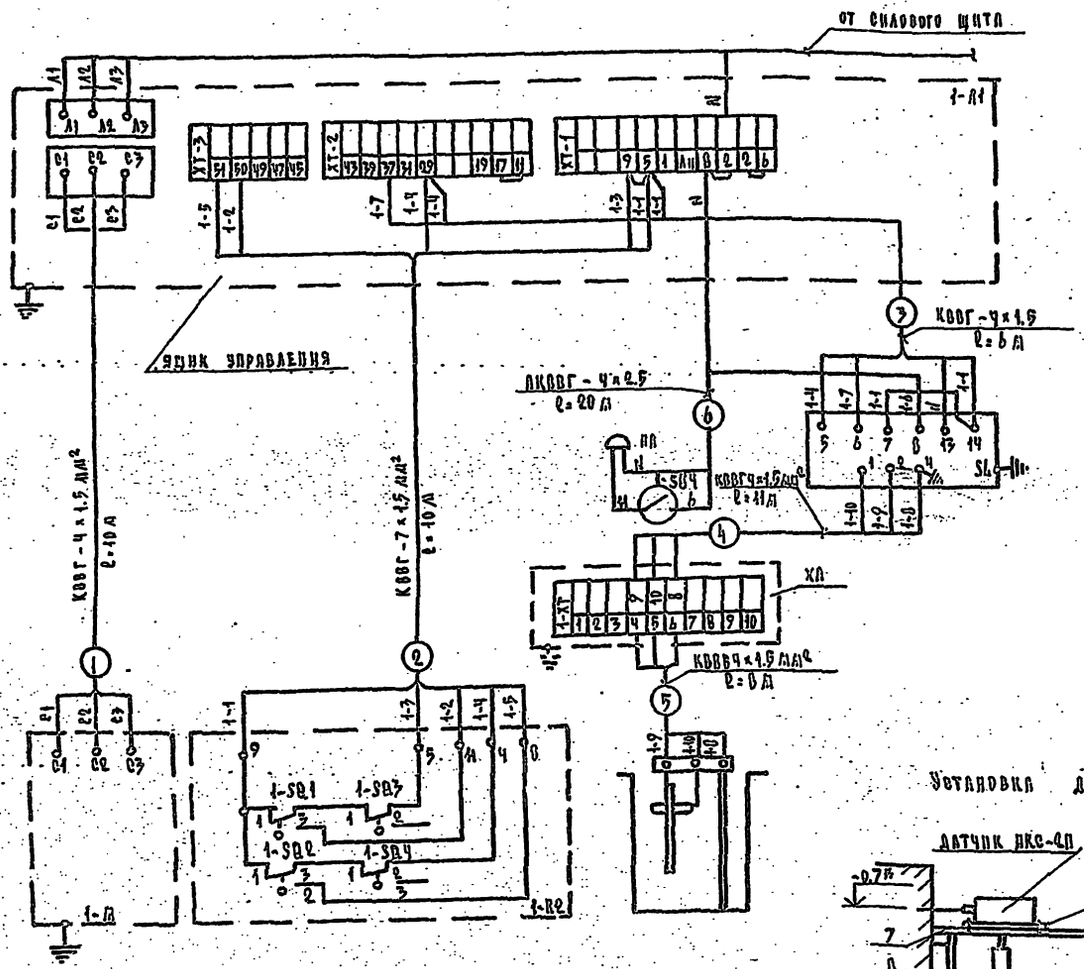

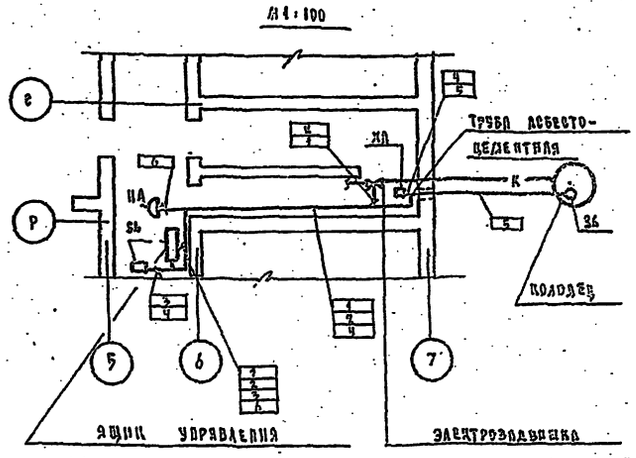

Установка датчика

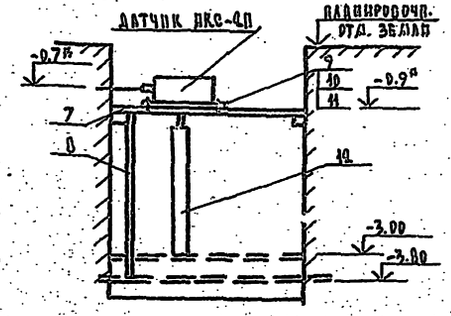

* от планировочной отметки земли.

1. В ящике управления снять перемычки между клеммами 5.9/ХТ-1/ провод с клеммы 39/ХТ-2/ перепаять на клемму 50/ХТ-3/, провод с клеммы 19/ХТ-2/ - на клемму 51/ХТ-3/.
2. Установку датчика ИКС-2И производить по ТМЧ-135-78.
3. Кабели проложить по стенам, потолку, крепить скобами.
4. Все электромонтажные работы производить согласно правил устройства электроустановок /ПУЭ/.

Спецификация монтажных изделий

№ п/п	Наименование	Тип	Технич. данные	Кол.	Примеч.
1.	Кабель контрольный с медной жилой	КВВГ	сечение 7×1.5 мм²	9	
2.	То же, голый	КВВГ	сечение 4×1.5 мм²	27	
3.	То же, бронированный	КВВБ	сечение 4×1.5 мм²	11	
4.	Кабель контрольный с алюминиевой жил.	АКВВГ	сеч. 4×2.5 мм²	9	
5	Коробка клеммная	У614	10 клемм	1 шт.	
6	Профиль монтажный	К236	l=600 мм	2 шт.	
7	Полоса ГОСТ 103-76	25×4	l=3 м	1 шт.	
8	Болт ГОСТ 7798-70	М 10×30		4 шт.	
9	Гайка ГОСТ 5915-70	М 10		4 шт.	
10	Шайба ГОСТ 11371-78	10		4 шт.	
11	Труба водогазопроводная ГОСТ 3262-75	Ду 25	l=2,5 м	1 шт.	
12	Труба асбестоцементная	⌀ 100 мм	l=3 м	1 шт.	

223-1-419.84 - АВК

Привязан		Школа на 18 классов /689-704 учащихся/ со стенами из крупных легкобетонных блоков	Стадия	Лист	Листов
	Гап	Гольдфарб	Р	3	
	Нач. отд.	Северинов			
	Н. контр.	Бородкин	Управление задвижкой. Схема подключений. Схема расположений.	ЦНИИЭП Гражданскельстрой	
Инв. №	Исполн.	Бакшебская			

Типовой проект 223-1-419.84 Альбом VIII

Подпись и дата | Взам. инв. №

Инв. № подл. 17-3006-35

gost.e-ecolog.ru