ТИПОВОЙ ПРОЕКТ

223-1-419.84

ШКОЛА НА 18 КЛАССОВ (689-704 УЧАЩИХСЯ)

СО СТЕНАМИ ИЗ КРУПНЫХ ЛЕГКОБЕТОННЫХ БЛОКОВ

АЛЬБОМ II

ЗАДАНИЕ ЗАВОДУ-ИЗГОТОВИТЕЛЮ

gost.e-ecolog.ru

ТИПОВОЙ ПРОЕКТ

223-1-419.84

ШКОЛА НА 18 КЛАССОВ (689-704 УЧАЩИХСЯ)

СО СТЕНАМИ ИЗ КРУПНЫХ ЛЕГКОБЕТОННЫХ БЛОКОВ

АЛЬБОМ II

ЗАДАНИЕ ЗАВОДУ-ИЗГОТОВИТЕЛЮ

Разраб проектным ЦНИИЭПграж

Гл. инженер

Гл. архитектор проекта

п.п. Цикунов

Т.С. Гольдфарб

Проект утвержден Госграждансстроем

Приказ № 244 от 19 августа 1983г.

Рабочая документация введена в действие ЦНИИЭПгражданселькстроем

Приказ № 7/т от 24.01.1985 г.

Альбом III

Ведомость документов альбома

Обозначение	Наименование	Лист	Стр.
АВ - 001	Содержание альбома	1	2
АВ-002, АВ-003, АВ-004	Щит приточной установки. Общий вид.		3-12
С1	Заказные спецификации на щиты, электроаппаратуру, поставляемую комплектно со щитом.	1-2	13-14

Привязан:

223-1-419.84-АВ

Школа на 18 классов (684-704 учащихся) со стенами из крупных легкобетонных блоков

Стадия	Лист	Листов
Р	1	1

Нач. отд.	Северинов	
Гл. спец.	Бородкин	
Исполн.	Бакшевская	

Содержание альбома

ЦНИИЭП гражданельстрой

Копировал: Зоф-

Формат: А3

Типовой проект 223-1-419.84 Альбом III

Позиция	Обозначение	Наименование	Кол.	Примеч.
		Документация		
	АВ-003-1-6	Таблица соединений		
	АВ-004-1-5	Таблица подключений		
		Стандартные изделия		
1		Шкаф щита ЩЩМ-1000-600-II уч.		
		1Р30 ОСТ 36.13-76	1	
2		Рейка РБ 600 ТК3-100-81	1	
3		Рейка РМ 600 ТК3-101-81		
4		Скоба С3600 ТК3-125-81		
5		Угольник У3М 600 ТК3-128-81		
		Прочие изделия		
6	1-Р1	Регулятор температуры ПТР-3-04	1	ТМ4-821-73
7	1-СИП	Ступенчатый импульсный		У22
		прерыватель СИП-01 УМ ТУ50.58-76	1	ТМ3-25-81
8	1-SA1	Универсальный переключатель		
		УП-5313/С314 ТУ16.524.074-75	1	
9	1-SA2	Универсальный переключа-		
		тель УП-5311/С225 ТУ 16.524.074-75	1	

Позиция	Обозначение	Наименование	Кол.	Примеч.
10	1-SA3	Универсальный переключатель		
		УП53 1/А225 ТУ16.524.074-75.	1	
11	1-SF1	Выключатель пакетный		
		ПВМ-1-10 ОСТ 16.0526.001-74	1	ТМ3-13-81
12	1-SB1	Кнопочный пост ПКЕ-112-2У3		
		Черный „Пуск" „П"		
		Красный „Стоп" „П"	1	
13	1-SB2	Кнопочный пост ПКЕ-112-1У3		
		Красный „Стоп" „П"	1	
14	1-К7; 1-К8	Реле ПЭ-21-8У3 ТУ16.523-110.74	2	
15	1-К1; 1-К3÷1-К6	То же, ПЭ-21-4У3 ТУ16.523-110-74	5	
16	1-К2	Реле времени ВС-10-33~220В		
		ТУ 16.523.476-74	1	
17		Автомат 220В. Iр=1,6А. Отсеч-		
		ка 1,3 Iн. Крепление на пане-		
		ли А63-М.	1	
		Арматура АС-220		
18	1-НЬ2	Линза красная	1	
19	1-НЬ1	Линза зеленая	1	
20		Лампа РНЦ-220-10	2	
21		Блок Б310	4	
22		Упор	2	
23		Перемычка П	3	
24		Рамка РПМ 66х26	10	
		Материалы		
25		Провод ПВ 2х1,5 ГОСТ 6323-79	30	

Взам. инв. № | Подпись и дата | Инв. № подл.

223-1-419.84-АВ-002

Школа на 18 классов (689-точ учащихся) со стенами из крупных легкобетонных блоков	Стадия	Лист	Листов
	Р	1	6
Щит приточной установки. Общий вид.	ЦНИИЭП граждансельстрой		

Нач. отд.	Северинов	
Н. контр.	Бородкин	
Исполн.	Бакшевская	

Формат: А4

Изм. | Лист | № докум. | Подп. | Дата

Р АВ-002 Лист 2

Копировал: Зофо-

Формат: А4

Позиция	Обозначение	Наименование	Кол.	Примеч.
26		Провод ПВ1 х 1,5 380 ГОСТ 6323-79	70	
27		Провод ПВ1 х 1,0 380 ГОСТ 6323-79	30	
28		Провод МРГПЭ 1х0,75 ВТУНКЭП	20	

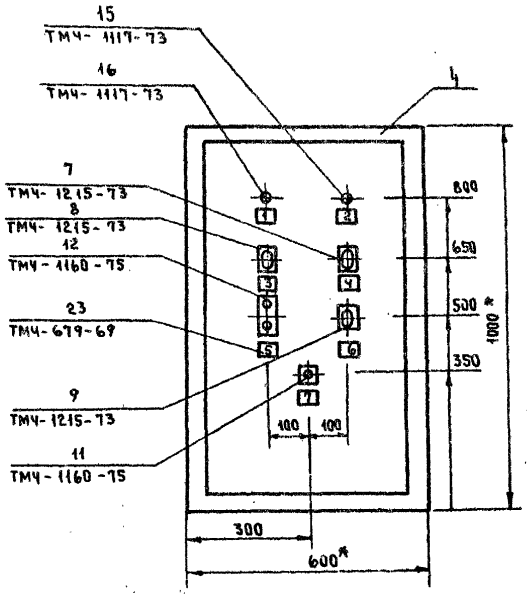

1. *Размеры для справок.
2. Покрытие - вариант 4 ОСТ 36.13.76.
3. Таблицы соединений и подключений выполнены на основании схем: см. листы АВ-3, АВ-4, Ал.II.
4. По данному чертежу изготовить 2 (два) щита.

Вид на внутренние плоскости (развернуто)

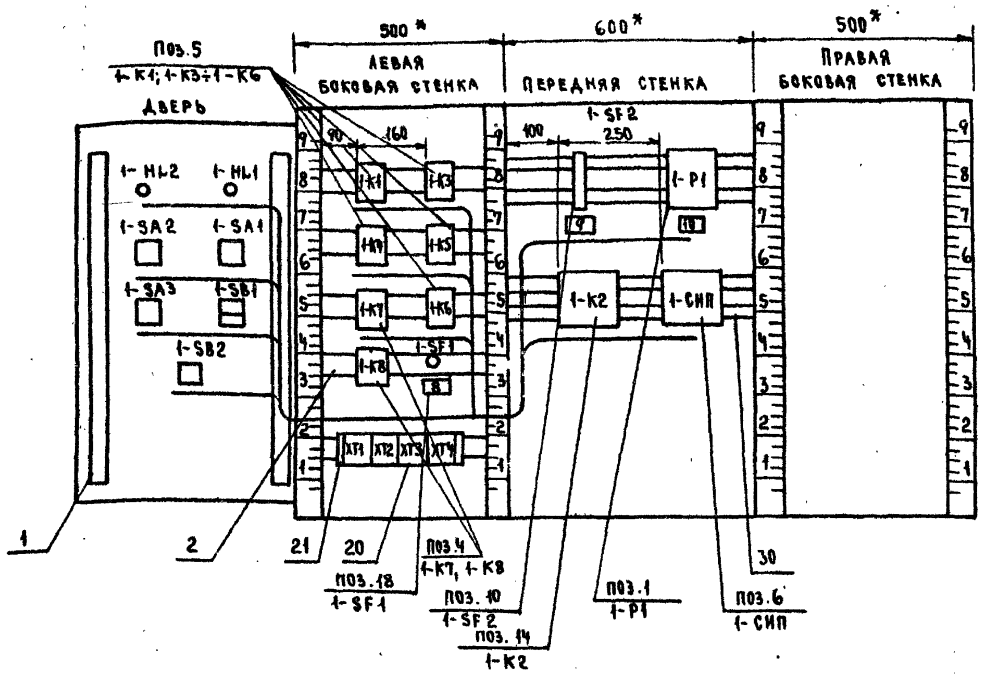

* Размеры для справок.

Данная схема применима для автоматизации приточных систем П-1, П-4 с заменой индекса в обозначениях приборов и в маркировке проводов: для системы П-1-индекс-1, для системы П-4 - индекс-2.

1-HL1 1-HL2 — Арматура сигнальной лампы



1-SB1 — Кнопка управления



1-SF1 — Выключатель автоматический однополюсный



Изм.	Лист	№ докум.	Подпись	Дата	Р	АВ-002	Лист 5

Копировал: Ефр... Формат: А3

Таблица №1
надписей на табло
и в рамках

Продолжение таблицы №1

№ надписи	Надпись	Кол.	№ надписи	Надпись	Кол.
	Рамка 66 х 26				
1	Система работает	1			
2	Авария с калорифером	1			
3	Выбор режима упр.				
	„местн.-откл.-щит автом."	1			
4	Режим регулирования				
	„Ручное-откл.-автомат"	1			
5	Вентилятор	1			
6	Температура				
	„понизить-повысить"	1			
7	Съем аварийного				
	сигнала	1			
8	Режим: лето → зима	1			
9	Питание: ~ 220 в	1			
10	Температура				
	приточного воздуха	1			

Изм.	Лист	№ докум.	Подп.	Дата	Р	АВ-002	Лист 6

Формат А4

223-1-419.84 Альбом III

Инв. № подл. | Подпись и дата | Взам. инв. №

Проводник	Откуда идёт	Куда поступает	Данные провода	Примечание
	Технические требования			
	Таблица соединений выполнена			
	на основании схем: АВ-3; АВ-4.			
1-1	XT1/1	1-5-K6/5	ПВ1х1,5	
1-1	1-5-K6/5	1-5-K6/7	ПВ1х1,0	
1-1	1-5-K6/7	1-5-K5/5	ПВ1х1,5	
1-1	1-5-K5/5	1-5-K5/7	ПВ1х1,0	
1-3	XT1/2	1-8-SA1/3		
1-6	XT1/3	1-8-SA1/4		
1-7	1-5-K3/6	1-4-K7/14		
1-8	XT1/4	1-4-K7/15		
1-8	1-4-K7/15	1-18-SF1/2		
1-8	1-18-SF1/2	1-14-K2/4	ПВ1х1,5	
1-9	1-18-SF1/1	1-5-K1/6		
1-10	XT1/5	1-5-K3/5		
1-10	1-5-K3/5	1-5-K1/5		
1-10	1-5-K1/5	1-5-K1/7	ПВ1х1,0	

223-1-419.84 - АВ-003

Нач. отд.	Северинов	
Н. контр.	Бородкин	
Исполн.	Бакшевская	

Школа на 18 классов (689-704 учащихся) со стенами из крупных легкобетонных блоков.

Щит приточной установки. Таблица соединений.

Стадия	Лист	Листов
Р	1	5

ЦНИИЭП граждансельстрой

Копировал: Зорз-

Формат А4

Проводник	Откуда идёт	Куда поступает	Данные провода	Примеч.
1-10	1-5-К1|7	1-14-К2|2	ПВ1х1,5	
1-11	ХТ1|6	1-5-К1|8		
1-11	1-5-К1|8	1-14-К2|14		
1-12	1-5-К1|1	1-14-К2|1		
1-12	1-14-К2|1	1-14-К2|9		
1-12	1-14-К2|9	1-5-К2|15		
1-13	ХТ1|7	1-5-К1|12		
1-14	ХТ1|9	1-5-К3|1		
1-15	ХТ1|10	1-5-К4|1		
1-15	1-5-К4|1	1-5-К3|12		
1-16	ХТ2|5	1-5-К6|3	ПВ1-1,5	
1-16	1-5-К6|3	1-5-К3|8		
1-17	1-5-К5|1	1-5-К6|4		
1-18	ХТ2|6	1-5-К5|8		
1-19	1-5-К3|4	1-5-К5|3		
1-20	1-5-К6|1	1-5-К5|4		
1-21	ХТ2|7	1-5-К6|8		
1-22	ХТ2|8	1-5-К6|6		
1-22	1-5-К6|6	1-5-К5|6		
1-23	ХТ2|9	1-5-К6|11		
1-23	1-5-К6|11	1-5-К5|8		
1-24	ХТ2|10	1-5-К6|8		
1-24	1-5-К6|8	1-5-К5|11		
1-25	ХТ3|1	1-5-К4|3		
1-35	1-5-К4|3	1-5-К4|5	ПВ1х1,0	

Проводник	Откуда идёт	Куда поступает	Данные провода	Примеч.
1-35	1-5-К4|5	1-5-К4|7	ПВ1х1,5	
1-35	1-5-К4|7	1-5-К4|11		
1-35	1-5-К4|11	1-5-К1|3		
1-35	1-5-К1|3	1-5-К1|15		
1-36	ХТ3|2	1-5-К4|6		
1-37	ХТ3|3	1-6-СИП|2		
1-37	1-6-СИП|2	1-6-СИП|3	ПВ1х1,0	
1-37	1-6-СИП|3	1-1-1Р|1	ПВ1х1,5	
1-39	ХТ3|4	1-5-К7|5	ПВ1х1,5	
1-39	1-5-К7|5	1-14-1Р|5		
1-40	ХТ3|6	1-5-К7|3		
1-40	1-4-К7|3	1-5-1Р|11		
1-41	1-1-1Р|4	1-6-СИП|4		
1-42	1-5-К4|4	1-4-К7|2		
1-42	1-4-К7|2	1-4-К7|4	ПВ1х1,0	
1-43	ХТ3|7	1-5-К4|8	ПВ1х1,5	
1-43	1-5-К4|8	1-5-К1|4		
1-44	ХТ3|8	1-4-К7|1		
1-45	ХТ3|10	1-5-К4|12		
1-46	1-5-К1|16	1-5-К4|13		
1-47	1-5-К4|14	1-4-К7|16		
1-48	ХТ4|1	1-4-К8|1		
1-48	1-4-К8|1	1-4-К8|5	ПВ1х1,0	
1-48	1-4-К8|5	1-4-К7|17	ПВ1х1,5	
1-49	ХТ4|2	1-4-К8|4		

Проводник	Откуда идет	Куда поступает	Данные провода	Примеч.
N	ХТ2/1	1-Ч-К8/18	ПВ1-1,5	
N	1-Ч-К8/18	1-Ч-К7/18		
N	1-Ч-К7/18	1-5-КЧ/18		
N	1-5-КЧ/18	1-5-К3/18		
N	ХТ2/2	1-14-К2/2		
N	1-14-К2/2	1-14-К2/10		
N	1-14-К2/10	1-6-СИП/3		
N	1-6/СИП/3	1-1/Р1/2	ПВ1 х1,5	
А1	ХТ2/Ч	1-10/SF2/1		
1-50	ХТЧ/3	1-1/Р1/6	МРГ ПЭ 1х0,75	Измери-
1-51	ХТЧ/Ч	1-1/Р1/7		тельные
С	ХТЧ/5	1-1/Р1/11		цепи
Земля	Рейка / ⏚	1-1/Р1/ ⏚	ПВ1х1,5	
Земля	Рейка для установки			
	аппаратов / ⏚	Стойка / ⏚	ПВ1 х1,5	
	Перемычки			
1-8	1-Ч/К7/15	1-5/К2/Ч	ПВ2х1,5	
1-11	1-5/К1/8	1-5/К2/Ч		
1-12	1-5/К1/1	1-14/К2/1		
1-39	1-Ч/К7/5	1-1/Р1/5		
1-40	1-Ч/К7/3	1-1/Р1/11		
1-13	ХТ1/7	ХТ-1/8		
N	ХТ2/1	ХТ2/2		
N	ХТ2/2	ХТ2/3		

223-1-419.84 Альбом III

Изм. Лист № докум. Подпись Дата

Р АВ-003 Лист 4

Формат А4

Проводник	Откуда идет	Куда поступает	Данные провода	Примечан.
1-39	ХТ3/Ч	ХТ3/5	Перемычки блока	
1-40	ХТ3/8	ХТ3/9		

Изм. Лист № докум. Подпись Дата

Р АВ-003 Лист 5

Копировал: Формат А4

Проводник	Откуда идет	Куда поступает	Данные провода	Примеч.
	Дверь			
1-1	XT1/1	1-8/SA1/0	ПВ2х1,5	
1-3	XT1/2	1-8/SA1/3		
1-6	XT1/3	1-8/SA1/0		
1-8	XT1/4	1-8/SA1/4		
1-10	XT1/5	1-11/SB2/2		
1-10	1-11/SB2/2	1-11/SB2/3	ПВ1х1,5	
1-11	XT1/6	1-11/SB2/4	ПВ2х1,5	
1-13	XT1/7	1-15/1-HL1/1		
1-15	XT1/10	1-7/SA2/3		
1-36	XT3/2	1-7/SA2/0		
1-37	XT3/3	1-7/SA2/2		
1-38	1-7/SA2/1	1-9/SA3/0	ПВ1х1,5	
1-39	XT3/4	1-9/SA3/1	ПВ2х1,5	
1-40	XT3/6	1-9/SA3/2		
1-48	XT4/1	1-16/HL2/1		
1-49	XT4/2	1-11/SB2/2		
1-39	XT3/1	1-11/SB2/1		

223-1-419.84
Альбом III

Инв. № подл. | Подп. и дата | Взам. инв. №

Изм.	Лист	№ докум.	Подп.	Дата	Р	АВ-003	Лист 6

Формат А4

Проводник	Вывод	Вид контакта	Вывод	Проводник

Технические требования

Таблица подключения выполнена на основании схем АВ-3, АВ-4 и таблицы соединений АВ-003-1-5

Левая боковая стенка

1-К1

1-12	1	К	18	11*
1-10*	5	Ж	6	1-9
1-10	П7	Ж	8	1-11
1-35*	3	Р	4	1-43
1-35	П15	Р	16	1-46
1-28	11	Ж	12	1-13

1-К3

1-14	1	К	18	N*
1-10	5	Ж	6	1-7
1-28	11	Ж	12	1-15
1-26*	3	Р	4	1-19
1-26	П7	Ж	8	1-16

1-КЧ

1-15	1	К	18	N*
1-35*	П3	Р	4	1-42
1-35*	П7	Ж	8	1-43
1-35*	П11	Ж	2	1-45
1-46	13	Ж	14	1-47
1-35*	5	Ж	6	1-36

1-К5

1-17	1	К	18	N*
1-19	3	Р	4	1-20
1-1*	5	Ж	6	1-22
1-1	П7	Ж	8	1-23
1-24	11	Ж	П12	N*

223-1-419.84-АВ-004

Нач.отд.	Северинов		Школа на 18 классов (без трансформаторной подстанции) из крупных легкобетонных блоков	Стадия	Лист	Листов
Н.контр.	Бородкин			Р	1	6
Исполн.	Балашевская		Щит приточной установки. Схема подключений.	ЦНИИЭП граждансельстрой		

Копировал: Зуфа

Формат А4

Проводник	Вывод	Вид контакта	Вывод	Проводник
1- К6				
1-20	1	К	18	1-21
1-16	3	Р	4	1-17
1-1*	5	⅋	6	1-22
1-1	П7	⅋	8	1-24
1-23	11	⅋	12	N*
1- К7				
1-44	1	К	18	N*
1-7	14	⅋	15	1-8
1-47	16	Р	17	1-48
1-42*	2	Р	3	1-40
1-42	П4	⅋	5	1-39
1- К8				
1-48	1	К	18	N
1-49	4	⅋	5	1-48
1- SF1				
1-9	1	⅋	2	1-8

Проводник	Вывод	Вид контакта	Вывод	Проводник

Проводник	Вывод	Вид контакта	Вывод	Проводник
ХТЧ				
1-48	1			
1-49	2			
1-50	3			
1-51	4			
d	5			
1-27	6			
1-19	7			

Проводник	Вывод	Вид контакта	Вывод	Проводник

Проводник	Вывод	Вид контакта	Вывод	Проводник
ДВЕРЬ				
1-HL1				
1-13	1			
N	2			
1-HL2				
1-48	1			
N	2			
1-SA1				
1-3	3			
1-6	0			
1-8	4			
1-26	8			
1-27	7			
1-28	10			
1-1	0			
1-SA2				
1-36	0			
1-37	2			
1-38	1			

Проводник	Вывод	Вид контакта	Вывод	Проводник
1-SA3				
1-38	0			
1-39	1			
1-40	2			
1-SB1				
1-28	1			
1-10	2			
1-10	3			
1-11	4			
1-SB2				
1-35	1			
1-49	2			

223-1-419.84 Альбом III

Инв. № подл. | Подпись и дата | Взам. инв. №

Изм.	Лист	№ докум.	Подпись	Дата	Р	АВ-004	Лист 4

Формат: А4

Изм.	Лист	№ докум.	Подп.	Дата	Р	АВ-004	Лист 5

Копировал: Зорз-

Формат: А4

Позиция	Наименование и техническая характеристика оборудования и материалов. Завод-изготовитель (для импортного оборудования - страна, фирма)	Тип, марка оборудования, обозначение документа и номер опросного листа	Единица измерения: Наименование	Единица измерения: Код	Код завода-изготовителя	Код оборудования, материала	Цена единицы оборудования, тыс. руб.	Количество	Масса единицы оборудования, кг
1	2	3	4	5	6	7	8	9	10
	ЩИТЫ								
1	Щит шкафной малогабаритный ЩШМ-1000×600-III УЧ IP30								
	ОСТ 36.13-76	черт. А8-002	компл.					1	
	АППАРАТЫ И ПРИБОРЫ, ПОСТАВЛЯЕМЫЕ КОМПЛЕКТНО СО ЩИТАМИ								
	А) ПРИБОРЫ								
2	Ступенчатый импульсный прерыватель	СИП-01	шт.	796		420100		1	
	ЭЛЕКТРОАППАРАТУРА								
3	Реле промежуточное 220в с 2з и 2р контактами	ПЭ-21	"	796		342514		2	
4	То же, с 4з и 2п контактами	ПЭ-21	"	796		342514		3	
5	Универсальный переключатель для установки на панели.								
	Рукоятка овальной формы.	УП-5311/С225	"	796		342821		1	
6	Универсальный переключатель для установки на панели.								
	Рукоятка револьверной формы.	УП-5311/А225	"	796		342821		1	
7	Универсальный переключатель для установки на панели.								
	Рукоятка овальной формы.	УП-5313/С314	"	796		342821		1	
8	Автоматический выключатель $У_н = 1,6$ а								
	$У_{отс.} = 1,3\ У_н$	А-63	"	796		342131		1	
9	Пост управления одноштифтовый с кнопкой КЕ.								

Инв.№ подл. | Подпись и дата | Взам.инв.№

Привязан

Инв.№

223-1-419.84 - АВ.С1

Нач.отд. Северинов

Н.контр. Бородкин

Исполн. Бакшеская

Заказные спецификации на щиты, электроаппаратуру, поставляемую комплектно со щитом

Стадия	Лист	Листов
Р	1	2

ЦНИИЭП гражданселькстрой

Копировал: Фу

Формат А3

Позиция	Наименование и техническая характеристика оборудования и материалов. Завод-изготовитель (для импортного оборудования - страна, фирма)	Тип, марка оборудования. Обозначение документа и номер опросного листа	Единица измерения: Наименование	Единица измерения: Код	Код завода-изготовителя	Код оборудования, материала	Цена единицы оборудования, тыс. руб.	Количество	Масса единицы оборудования, кг
1	2	3	4	5	6	7	8	9	10
	с цилиндрическим толкателем красного цвета	ПКЕ-112-1У3	шт.	796		342984		1	
10	Пост управления двухштифтовый с кнопкой КЕ с двумя цилиндрическими толкателями красного и черного цвета	ПКЕ-112-2У3	-"-	796		342984		1	
11	Реле времени программное с выдержкой времени 180 сек, с 3п контактами	ВС-10-33	-"-	796		342534		1	
12	Арматура сигнальной лампы с колпачком зеленого цвета	АС-220	-"-	796		346181		1	
13	Арматура сигнальной лампы с колпачком красного цвета.	АС-220	-"-	796		346181		1	
14	Лампа сигнальная ~220в, 10вт	РНЦ-220-10	-"-	796		346600		1	
15	Пакетный выключатель	ПВМ1-10	-"-	796		342829		1	

Начальник отдела Северинов

Составила Бакшевская

Заказчик

Руководитель комплектующей организации

Привязан

Инв.№

223-1-419.84-АВ СС

Лист 2

Формат А3

gost.e-ecolog.ru