СССР
МИНИСТЕРСТВО МОНТАЖНЫХ И СПЕЦИАЛЬНЫХ СТРОИТЕЛЬНЫХ РАБОТ

ГЛАВПРОМВЕНТИЛЯЦИЯ

УДК 621.884
Группа Г34

Утверждаю:
Главный инженер
Главпромвентиляции
_____ О.А.Патаракин
"8" августа 1977 г.

ГОСУДАРСТВЕННЫЙ КОМИТЕТ СТАНДАРТОВ Совета Министров СССР
Зарегистрировано и внесено в реестр государственной регистрации
15.09.77 за № 1733836

ЗАКЛЕПКИ КОМБИНИРОВАННЫЕ СТД 984 и СТД 985

ТЕХНИЧЕСКИЕ УСЛОВИЯ ТУ36-1598-77

Взамен ТУ36-1598-72
Срок введения 10 октября 1977 г.
Срок действия 10 октября 1982 г.

Согласовано:
Главный инженер треста "Сантехмонтаж"
_____ А.А.Литвинов
"29" июля 1977 г.

Главный инженер Краснокутского арматурного завода
_____ Н.И.Карасев
"__" июля 1977 г.

Базовая организация по стандартизации Минмонтажспецстроя СССР ПКБ треста "Сантехдеталь"
Главный инженер ПКБ треста "Сантехдеталь"
_____ В.Н.Калганов
"__" _____ 1977 г.

Инв.№ подл. | Подпись и дата | Взам.инв.№ | Инв.№ дубл. | Подпись и дата

gost.e-ecolog.ru

Настоящие технические условия распространяются на заклепки комбинированные СТД 984 и СТД 985, предназначенные для соединения изделий из листового материала при выполнении монтажных работ.

Заклепки комбинированные выполнены в климатическом исполнении "У" категории 2 по ГОСТ 15150-69.

Пример условного обозначения при заказе:

Заклепки комбинированные СТД 984 и СТД 985 ТУ36-1598-77.

I. ТЕХНИЧЕСКИЕ ТРЕБОВАНИЯ

Заклепки комбинированные должны соответствовать требованиям настоящих технических условий и комплекту документации согласно СТД 984.00.000 и СТД 985.00.000 и ОСТ36-14-77.

I.I. Основные параметры и размеры

	Индекс изделия СТД 984	СТД 985
I.I.I. Наибольшая толщина двух соединяемых между собой листов, мм	5	3
I.I.2. Габаритные размеры комбинированных заклепок, мм:		
длина	40	38
диаметр заклепки	5,4	4
I.I.3. Масса, кг не более	0,003	0,0025

I.I.4. Стержни заклепок должны быть подвергнуты цинковому покрытию с последующим хроматированием по ГОСТу 9791-68.

Подпись и дата | Инв. № дубл. | Взам. инв. № | Подпись и дата | Инв. № подл.

Форма Ф2106-5(11)

Изм.	Лист	№ докум.	Подп.	Дата
Разраб.		Квитко		4.VI.77
Пров.		Купер		
Зав. отд.		Чернов		
Н. контр.		Виноградов		
Утв.				

ТУ36-1598-77

Заклепки комбинированные СТД 984 и СТД 985 Технические условия

Лит.	Лист	Листов
О	2	8

Проектно-конструкторское бюро треста "Сантехмонтаж" Минмонтажспецстроя СССР

I.2. Комплектность.

В комплект поставки входит:

а) заклепки комбинированные СТД 984 или СТД 985, шт. I

б) паспорт СТД 984.00.000ПС или СТД 985.00.000ПС на партию в 20 кг, шт. I

в) Инструкция СТД 984.00.000ИЭ и СТД 985.00.000 ИЭ на партию в 20 кг, шт. I

I.3. Маркировка.

I.3.I. Комбинированные заклепки поставляют партиями комплектно. Размер партии, количество изделий в комплекте устанавливается в заказе.

I.3.2. На каждом ящике маркировочной краской должно быть указано:

наименование или товарный знак предприятия-изготовителя;

год изготовления;

наименование изделия и количество;

номер партии;

номер настоящих технических условий ТУ36-I598-77.

I.4. Упаковка.

I.4.I. Упаковка комбинированных заклепок СТД 984 и СТД 985 в один ящик не допускается.

I.4.2. Консервация и внутренняя упаковка комбинированных заклепок должна соответствовать требованиям ГОСТ I3I68-69 для категории условий хранения "С" с обеспечением срока хранения без переконсервации не менее одного года со дня отгрузки с предприятия-изготовителя.

I.4.3. При групповой внутренней упаковке комбинированные заклепки должны быть предохранены от механических повреждений.

I.4.4. В качестве транспортной тары должны применяться деревянные ящики, изготовленные в соответствии с требованиями ГОСТI5623-70 по чертежам завода-изготовителя.

I.4.5. Внутренняя поверхность ящиков должна быть выложена водонепроницаемой двухслойной бумагой по ГОСТ 8828-61 или упаковочной битумной или дегтевой бумагой по ГОСТ 515-56.

I.4.6. Паспорт, прилагаемый к комбинированным заклепкам, должен быть завернут в полиэтиленовую пленку по ГОСТ I0354-73 и уложен внутрь ящика.

I,4.7. Масса брутто ящика должна быть не более 35 кг.

2. ПРАВИЛА ПРИЕМКИ

2.I. Предприятие-изготовитель обязан проводить следующие виды технического контроля:

а) выборочный контроль - 0,I% от партии

б) периодические испытания - один раз в год.

2.2. Выборочный контроль включает:

- визуальный контроль;

- измерение размеров.

2.3. Периодическим испытаниям подвергаются I5 комбинированных заклепок, прошедших выборочный контроль.

2.4. Периодические испытания включают:

- расклепывание I0 комбинированных заклепок;

- измерение массы: I комбинированной заклепки.

Результаты периодических испытаний оформляются протоколом.

2.5. При неудовлетворительных испытаниях более 20% от проверяемого количества комбинированных заклепок проводится контроль или испытание удвоенного количества.

При неудовлетворительных повторных испытаниях более 20% от проверяемого количества комбинированных заклепок вся партий бракуется

3. МЕТОДЫ КОНТРОЛЯ

3.I. Точность измерений линейных размеров, угловых размеров

и массы не должна быть менее соответственно: ± 0,I мм; ± I°; и ± 0,0005 кг.

3.2. Внешний осмотр производится невооруженным глазом при освещенности рабочего места проверяющего в соответствии с нормами, утвержденными установленным порядком.

3.3. Внешний вид защитно-декоративного покрытия должен проверяться внешним осмотром. Толщина и пористость гальванических покрытий должна проверяться по ГОСТ I6875-7I.

4. ТРАНСПОРТИРОВАНИЕ И ХРАНЕНИЕ

4.I. Транспортирование допускается любым видом транспорта с соблюдением установленных правил.

4.2. Хранение и транспортирование комбинированных заклепок в части воздействия климатических факторов внешней среды должно соответствовать группе "С" по ГОСТ I5I50-69.

5. УКАЗАНИЕ ПО ЭКСПЛУАТАЦИИ

Указание по эксплуатации изложены в инструкции по монтажу комбинированными заклепками.

6. ГАРАНТИИ ПОСТАВЩИКА

Комбинированные заклепки СТД 984 и СТД 985 должны быть приняты техническим контролем завода-изготовителя.

Завод-изготовитель гарантирует соответствие комбинированных заклепок СТД 984 и СТД 985 для соединения изделия из листового материала при выполнении монтажных работ требованиям настоящих технических условий при соблюдении условий эксплуатации, транспортирования и хранения, установленных настоящими техническими условиями.

Хранение комбинированных заклепок в упакованной таре должно быть не более I2 месяцев со дня получения от завода-изготовителя.

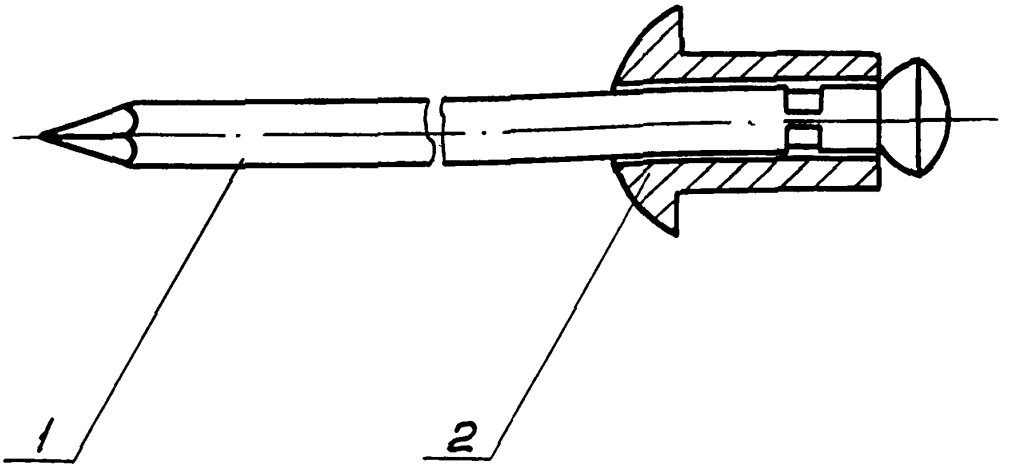

Комбинированная заклепка для соединения изделий из листового материала СТД 984 и СТД 985.

1. Стержень.
2. Заклепка.

П Е Р Е Ч Е Н Ь

документов, на которые даны ссылки в ТУ

I. ГОСТ I5I50-69	Машины, приборы и другие технические изделия. Исполнение для различных климатических районов. Категории, условия эксплуатации, хранения и транспортирования в части воздействия климатических условий внешней среды.
2. ГОСТ 979I-68	Покрытия металлические и неметаллические (неорганические). Виды. Ряды толщин. Обозначения.
3. ГОСТ I3I68-69	Консервация металлических изделий (включая крупногабаритные)
4. ГОСТ 8828-6I	Бумага упаковочная водонепроницаемая двухслойная.
5. ГОСТ 5I5-56	Бумага упаковочная битумная и дегтевая.
6. ГОСТ I6875-7I	Покрытия металлические и неметаллические (неорганические). Методы контроля.
7. ГОСТ I0354-73	Пленка полиэтиленовая
8. ОСТ36-I4-77	Станки, механизмы и нестандартное оборудование для производства вентиляционных и санитарно-технических изделий. Общие технические условия.
9. ГОСТ I5623-70	Ящики дощатые для инструмента и приспособлений к станкам.

Форма Ф2.106-5а (11)

Инв. № подл. | Подпись и дата | Взам. инв. № | Инв. № дубл. | Подпись и дата

Лист регистрации изменений.

Номера листов (страниц)					Всего листов (страниц) в докум.	№ документа	Входящий № сопроводительного документа и дата	Подпись	Дата
Изм.	Измененных	Замененных	Новых	Аннулированных					

Форма ф 2.503-2(II)

Инв.№ подл. | Подпись и дата | Взам.инв.№ | Инв.№ дубл. | Подпись и дата

МИНИСТЕРСТВО МОНТАЖНЫХ И СПЕЦИАЛЬНЫХ
СТРОИТЕЛЬНЫХ РАБОТ СССР
ГЛАВПРОМВЕНТИЛЯЦИИ

Группа Г 34

УТВЕРЖДАЮ
Главный инженер
Главпромвентиляции
_____ О.А. Патаракин
"07" апреля 1982г.

ИЗВЕЩЕНИЕ 36 - 1641
об изменении № I технических условий ТУ36-I598-77
Заклепки комбинированные СТД 984 и СТД 985

Срок введения с 0I.I0.82 г.

СОГЛАСОВАНО
Трест "Сантехдеталь"
Главный инженер
_____ В.И. Скользнев
"15" 03 1982г.

Базовая организация по
стандартизации ПКБ
треста "Сантехдеталь"
Главный инженер
_____ В.Н. Калганов
"9" марта 1982г.

Краснокутский арматурный завод
(изготовитель)
Главный инженер
2/039 Н.И. Карасев
"12" 01 1982г.

ГОСУДАРСТВЕННЫЙ КОМИТЕТ
СССР ПО СТАНДАРТАМ
(Госстандарт)
Государственный реестр
государственной регистрации
22.05.11 за № 23383/01

1982

Инв.№ подлин. | Подп. и дата | Взам.инв.№ | Инв.№ дубл. | Подп. и дата

ПКБ СТД	Извещение	Обозначение	Причина	Шифр	Лист	Листов
	36 - 1641	ТУ 36-1598-77	Пересмотр технических условий	4	2	3

КО №5	Дата выпуска	Срок изм.	Срок действия ПИ	Указание о внедрении
				с даты введения в действие

Указание о заделе: На заделе не отражается

Изм.	Содержание изменения	Применяемость
I	**Титульный лист** Продлить срок действия до 31.12.86 г. **Вводная часть** Дополнить новыми абзацами: "Общий вид заклепок показан на рисунке, приложение I" и "Перечень документов, на которые даны ссылки в ТУ, приведен в приложении 2". Пункт I.I.4. Заменить "ГОСТ 9791-68" на "ГОСТ 9.073-77". Пункт I.4.2. Заменить "ГОСТ 13168-69" на "ГОСТ 9.014-78". Пункт I.4.4. Заменить "ГОСТ 15623-70" на "ГОСТ 15623-79". Пункт I.4.5. Дать в новой редакции. Внутренняя поверхность ящиков должна быть выложена двухслойной упаковочной бумагой ГОСТ 8828-75 или упаковочной битумированной и дегтевой бумагой ГОСТ 515-77. Пункты 2.I и 2.2. дать в новой редакции: "2.I. Заклепки должны быть приняты отделом технического контроля предприятия-изготовителя на соответствие требованиям настоящих технических условий и комплекта документации согласно СТД 984.00.000 и СТД 985.00.000".	Разослать Краснокутский арматурный завод

Составил	Проверил	Т.контр.	Н.контр.	Утвердил	Предст. заказчика
Дронова	Чернов		Кукушкина		

Подлинник исправил

Контр. копию исправил

Приложение
ТУ 36-1598-77 лист 7
изм. "I"

Изм. I — Содержание изменения

2.2. Изготовитель должен проводить приемо-сдаточные и периодические испытания заклепок. Приемо-сдаточные испытания включают: Визуальный контроль – сплошной; измерение размеров 0,1% заклепок от партии, но не менее 10 шт."

В пункт 2.3. ввести первый абзац: "Периодические испытания должны проводиться не реже одного раза в три года".

Пункт 2.4. Дополнить ", в соответствии с ОСТ 36-6-74, приложение 8".

Пункт 4.1. Дать в новой редакции: "Транспортирование заклепок должно производиться автомобильным транспортом в упакованном виде в соответствии с "Правилами перевозок грузов и техническими условиями погрузки и крепления грузов", утвержденными Министерством путей сообщения СССР и "Общими правилами перевозок грузов автомобильным транспортом", утвержденными Министерством автомобильного транспорта РСФСР 30 июля 1971 г."

Пункт 4.2. Дополнить ", а в части механических воздействий по группе С ГОСТ 23170-78Е".

Раздел 5 дополнить "СТД 984.00.000 ИЭ и СТД 985.00.000 ИЭ".

Заменить наименование раздела 6 "ГАРАНТИЯ ПОСТАВЩИКА" на "ГАРАНТИЯ ИЗГОТОВИТЕЛЯ".

1-й абзац: Первую фразу исключить.

2-й абзац: Исключить слова: "Завод" и "установленных настоящими техническими условиями".

В 3-й абзац ввести слова: "Гарантийный срок" и заменить "хранение" на "хранения".

Лист 6. В правом верхнем углу указать "приложение 1".

Лист 7. Перечень заменить новым листом 7 приложение 2 изм. 1.

Форма Ф.2.503-10(11)

Приложение 2

ПЕРЕЧЕНЬ
документов, на которые даны ссылки в данных ТУ

ГОСТ 9.014-78 (СТ СЭВ 992-78)	ЕСЗКС. Временная противокоррозионная защита изделий. Общие технические требования.
ГОСТ 9.073-77	ЕСЗКС. Покрытия металлические и неметаллические неорганические. Виды, ряды толщин и обозначения.
ГОСТ 515-77	Бумага упаковочная битумированная и дегтевая. Технические условия.
ГОСТ 8828-75	Бумага двухслойная упаковочная. Общие технические условия.
ГОСТ 10354-73	Пленка полиэтиленовая.
ГОСТ 15150-69 (СТ СЭВ 458-77, СТ СЭВ 460-77)	Машины, приборы и другие технические изделия. Исполнения для различных климатических районов. Категории, условия эксплуатации, хранения и транспортирования в части воздействия климатических факторов внешней среды.
ГОСТ 15623-79	Ящики деревянные для инструмента и приспособлений к станкам.
ГОСТ 16875-71 (СТ СЭВ 990-78)	Покрытия металлические и неметаллические неорганические. Методы контроля.
ГОСТ 23170-78Е	Упаковка для изделий машиностроения. Общие требования.
ОСТ 36-6-74, приложение 8	Разработка и постановка продукции на производство.
ОСТ 36-14-77, раздел 2	Станки, механизмы и нестандартное оборудование для производства вентиляционных, санитарно-технических изделий. Общие технические условия.

МИНИСТЕРСТВО МОНТАЖНЫХ И СПЕЦИАЛЬНЫХ СТРОИТЕЛЬНЫХ РАБОТ СССР

НПО "ПРОМВЕНТИЛЯЦИЯ"

УДК 621.884

Группа Ж36

УТВЕРЖДАЮ

Главный инженер
НПО "Промвентиляция"

_____ В.А.Мурашкин

"26" XI 1988 г.

ИЗВЕЩЕНИЕ СТД 984.54-88

об изменении №3 технических условий ТУ36-1598-77
"Заклепки комбинированные СТД 984 и СТД 985"

21.12.88

Зарегистрировано
МВСМ ГОСУДАРСТВЕННОГО СТАНДАРТА
№ 33383/03
12.12.88 19__ г.

Главный инженер ПКБ
НПО "Промвентиляция"

_____ Б.А.Блюменкранц

"14" 11 1988 г.

1988

Инв. № подл. | Подпись и дата | Взам. инв. № | Инв. № дубл. | Подп. и дата

ПКБ НПО ЛВ	Извещение	Обозначение	Причина	Шифр	Лист	Листов
	СТД 984.54-88	ТУ36-1598-77	Корректировка документации	0	2	3

КО №8	Дата выпуска	Срок изм	Срок действия ПИ	Указание о внедрении
				С даты утверждения

Указание о заделе: На заделе не отражается

Изм	Содержание изменения	Применяемость
3	Подраздел I.4. Изложить в новой редакции: "I.4. Упаковка I.4.1. Категория упаковки в части защиты от воздействия климатических факторов внешней среды КУ-2 по ГОСТ 23170-78. I.4.2. Заклепки должны быть законсервированы по варианту ВЗ-1 по ГОСТ 9.14-78. I.4.3. Совместная упаковка заклепок СТД 984 и СТД 985 в один ящик не допускается. Заклепки упаковываются в ящик типа IУ по ГОСТ 5959-80. I.4.4. Внутреннюю поверхность ящика выложить водонепроницаемой двухслойной бумагой по ГОСТ 8828-75 или упаковочной бумагой битумной по ГОСТ515-77. Зазор между заклепками и крышкой заполнить картоном по ГОСТ 7933-75 или бумагой по ГОСТ 8828-75. I.4.5. Паспорт и инструкции соответственно п.I.2. положить в ящик с изделиями предварительно герметически упаковав в пакет из полиэтиленовой пленки по ГОСТ 10354-82.	Разослать ПКБ НПО"Промвентиляция"

Составил	Проверил	Т.контр.	Н.контр.	Утвердил	Предст. заказчика
Мошнин	Нейштат 03.10		Капирова 11.10 88		

Подлинник исправил | Контр. копию исправил

Приложение
-

Извещение
об изменении СТД 98454-88

Лист 3

Изм	Содержание изменения
3	

Перечень документов, на которые даны ссылки в ТУ дополнить новым документом:

ГОСТ 5959-80 Ящики из листовых древесных материалов неразборные для грузов массой до 200 кг. Общие технические условия.

ГОСТ 10354-82 заменить на ГОСТ 10354-73.

gost.e-ecolog.ru