ГОСУДАРСТВЕННЫЙ СТАНДАРТ
СОЮЗА ССР

РЕДУКТОРЫ ПЛАНЕТАРНЫЕ ЗУБЧАТЫЕ ОДНОСТУПЕНЧАТЫЕ ТИПОРАЗМЕРОВ Пз-31,5 — Пз-63

ОСНОВНЫЕ ПАРАМЕТРЫ И РАЗМЕРЫ

ГОСТ 22919—78

Издание официальное

ГОСУДАРСТВЕННЫЙ КОМИТЕТ СТАНДАРТОВ
СОВЕТА МИНИСТРОВ СССР
Москва

gost.e-ecolog.ru

РАЗРАБОТАН Всесоюзным научно-исследовательским и проектно-конструкторским институтом редукторостроения (ВНИИРедуктор)

Зам. директора **В. Г. Лукьянов**
Руководитель темы **Г. Г. Писарев**
Исполнитель **М. В. Осипенко**

ВНЕСЕН Министерством станкостроительной и инструментальной промышленности

Член Коллегии **В. А. Трефилов**

ПОДГОТОВЛЕН К УТВЕРЖДЕНИЮ Всесоюзным научно-исследовательским институтом по нормализации в машиностроении (ВНИИНМАШ)

Директор **В. А. Грешников**

УТВЕРЖДЕН И ВВЕДЕН В ДЕЙСТВИЕ Постановлением Государственного комитета стандартов Совета Министров СССР от 25 января 1978 г. № 196

Редактор *Е. З. Усоскина*
Технический редактор *Г. А. Макарова*
Корректор *М. Н. Гринвальд*

Сдано в набор 13.02.78 Подп. в печ. 21.04.78 0,375 п. л. 0,26 уч.-изд. л. Тир. 10000 Цена 3 коп.

Ордена «Знак Почета» Издательство стандартов, Москва, Д-557, Новопресненский пер., 3
Калужская типография стандартов, ул. Московская, 256. Зак. 424

УДК 621.833.6.062.21:006.354 Группа Г15

ГОСУДАРСТВЕННЫЙ СТАНДАРТ СОЮЗА ССР

РЕДУКТОРЫ ПЛАНЕТАРНЫЕ ЗУБЧАТЫЕ ОДНОСТУПЕНЧАТЫЕ ТИПОРАЗМЕРОВ Пз-31,5—Пз-63

Основные параметры и размеры

Single reduction planetary type Пз-31,5—Пз-63
Main characteristics and dimensions

ГОСТ 22919—78

Постановлением Государственного комитета стандартов Совета Министров СССР от 25 января 1978 г. № 196 срок действия установлен

с 01.01. 1979 г.
до 01.01. 1984 г.

Несоблюдение стандарта преследуется по закону

1. Настоящий стандарт распространяется на одноступенчатые зубчатые планетарные редукторы общего назначения типоразмеров Пз-31,5; Пз-40; Пз-50; Пз-63 с рядом крутящих моментов 125 (12,5) — 1000 (100) Н·м (кгс·м) и передаточными числами 6,3—12,5.

Стандарт соответствует СТ СЭВ 221—75, СТ СЭВ 534—77 и рекомендации СЭВ по стандартизации РС 1178—67 в части высот осей в горизонтальном исполнении редукторов на лапах.

2. Редукторы в зависимости от расположения валов и способа крепления должны изготовляться в следующих исполнениях:

горизонтальное на опорных лапах;

горизонтальное на опорном фланце;

вертикальное на опорном фланце тихоходным валом вниз.

3. Основные параметры редукторов должны соответствовать указанным в табл. 1.

4. Габаритные и присоединительные размеры редукторов в зависимости от исполнения должны соответствовать указанным на черт. 1 и 2 и в табл. 2 и 3.

Издание официальное **Перепечатка воспрещена**

★

© Издательство стандартов, 1978

Таблица 1

Типоразмеры редукторов	Радиус расположения осей сателлитов, мм	Номинальные передаточные числа	Допускаемый крутящий момент на тихоходном валу, Н·м (кгс·м)	Допускаемая радиальная нагрузка на выходном валу, Н (кгс)		Коэффициент полезного действия, %, не менее	Масса, кг, не более
				быстроходном	тихоходном		
Пз-31,5	32,35	8; 10; 12,5	125 (12,5)	800(80)	1400(140)	97	16
Пз-40	40	6,3; 8; 10; 12,5	250 (25)	1250(125)	2000(200)		25
Пз-50	50		500 (50)	1600(160)	2800(280)		40
Пз-63	63		1000 (100)	2500(250)	4000(400)		70

Примечания:

1. Допускаемую радиальную нагрузку следует считать приложенной в середине конца вала.
2. Фактические значения передаточных чисел не должны отличаться от номинальных более чем на 4%.

Исполнение горизонтальное на опорных лапах

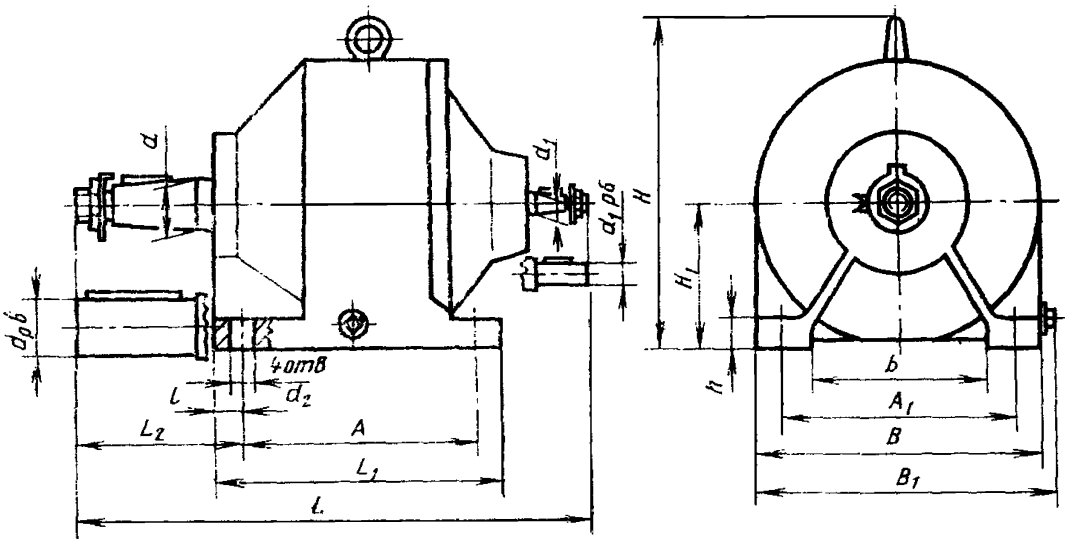

Черт. 1

Примечание к черт. 1 и 2. Чертежи не определяют конструкцию редукторов.

Таблица 2

мм

Типоразмер редуктора	L	L_1	L_2	l, не менее	A		A_1	
	Не более				Номин.	Пред. откл.	Номин.	Пред. откл.
Пз-31,5	365	175	99	20	130	±1,0	155	±1,0
Пз-40	415	215	120		170		180	
Пз-50	480	265	158	25	210	±1,4	220	±1,4
Пз-63	510	285	158		230		260	

Продолжение табл. 2

мм

Типоразмер редуктора	B	B_1	b	H, не более	H_1 (пред. откл. −0,5)	h, не менее	d	d_1	d_2 (пред. откл. +0,52)
	Не более								
Пз-31,5	195	220	106	255	100	18	28	20	19
Пз-40	225	245	130	285	112	22	35	22	
Пз-50	270	285	160	330	132	30	45	28	24
Пз-63	330	345	195	385	160	32	55	35	

Исполнение горизонтальное и вертикальное на опорном фланце

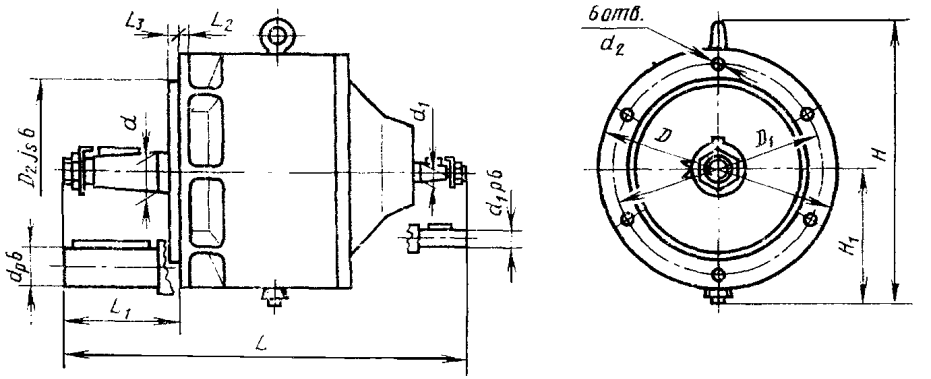

Черт. 2

Таблица 3

мм

Типоразмер редуктора	L, не более	L_1, не более	L_2, не менее	L_3, не менее	H	H_1	D	D_1	D_2	d	d_1	d_2	
					Не более							Номин.	Пред. откл.
Пз-31,5	365	75	12	6	270	115	195	155	130	28	20	12	+0,43
Пз-40	415	95	15		305	130	225	185	160	35	22	15	
Пз-50	480	130	18	8	350	150	270	230	200	45	28	17	
Пз-63	510		20		405	180	330	280	250	55	35	19	+0,52

Пример условного обозначения редуктора типа Пз с радиусом расположения осей сателлитов 63 мм, номинальным передаточным числом 8, горизонтального на лапах, с коническими концами быстроходного и тихоходного валов (К), климатического исполнения У:

Редуктор Пз-68—8 КУ ГОСТ 22919—78

То же, с цилиндрическими концами быстроходного и тихоходного валов (Ц):

Редуктор Пз-63—8 ЦУ ГОСТ 22919—78

То же, с коническим концом быстроходного вала (К) и цилиндрическим концом тихоходного вала (Ц):

Редуктор Пз-63—8 КЦУ ГОСТ 22919—78

То же, с цилиндрическим концом быстроходного вала (Ц) и коническим концом тихоходного вала (К):

Редуктор Пз-63—8 ЦКУ ГОСТ 22919—78

Для редукторов исполнений горизонтального на опорном фланце (Ф) и вертикального на опороном фланце (В) перед обозначением концов валов указывать соответственно букву Ф или В.

5. Концы валов — конические типа 1, исполнения 1 по ГОСТ 12081—72; цилиндрические — исполнения 1 по ГОСТ 12080—66. На конических концах валов должны быть гайки по ГОСТ 5916—70, стопорные шайбы по ГОСТ 13465—77. На цилиндрических концах должны быть призматические шпонки по ГОСТ 8788—68.

6. Общие технические условия — по ГОСТ 16162—78.

gost.e-ecolog.ru