ТИПОВОЙ ПРОЕКТ
902-2-470.89

ОТСТОЙНИКИ КАНАЛИЗАЦИОННЫЕ РАДИАЛЬНЫЕ ПЕРВИЧНЫЕ ИЗ СБОРНОГО ЖЕЛЕЗОБЕТОНА

ДИАМЕТРОМ 24 м

АЛЬБОМ 7

НО НЕСТАНДАРТИЗИРОВАННОЕ ОБОРУДОВАНИЕ. СТР. 3-33

03884-06

gost.e-ecolog.ru

НА ПРОЕКТ РЕМПИЗАЦИИ
УКАЗАНА В СЧЕТ-НАКЛАДНОЙ

Пров. Дегтя 25.5.93 Коп. Петрук

Инв. №

Привязан

ТИПОВОЙ ПРОЕКТ
902-2-470.89

ОТСТОЙНИКИ КАНАЛИЗАЦИОННЫЕ РАДИАЛЬНЫЕ ПЕРВИЧНЫЕ ИЗ СБОРНОГО ЖЕЛЕЗОБЕТОНА ДИАМЕТРОМ 24 М

АЛЬБОМ 7

ПЕРЕЧЕНЬ АЛЬБОМОВ

АЛЬБОМ 1	ПЗ	ПОЯСНИТЕЛЬНАЯ ЗАПИСКА
АЛЬБОМ 2	ТХ	ТЕХНОЛОГИЧЕСКИЕ РЕШЕНИЯ
	ОВ	ОТОПЛЕНИЕ И ВЕНТИЛЯЦИЯ
	ВК	ВНУТРЕННИЙ ВОДОПРОВОД И КАНАЛИЗАЦИЯ
АЛЬБОМ 3		ОТСТОЙНИКИ
	КЖ	КОНСТРУКЦИИ ЖЕЛЕЗОБЕТОННЫЕ
АЛЬБОМ 4		ОТСТОЙНИКИ
	КЖИ	СТРОИТЕЛЬНЫЕ ИЗДЕЛИЯ
АЛЬБОМ 5		НАСОСНАЯ СТАНЦИЯ СЫРОГО ОСАДКА ИЗ Т.П. 902-2-469.89
АЛЬБОМ 6	ЭМ	ЭЛЕКТРОСИЛОВОЕ ОБОРУДОВАНИЕ
	АТХ	АВТОМАТИЗАЦИЯ ТЕХНОЛОГИЧЕСКОГО ПРОЦЕССА
	АОВ	АВТОМАТОМАТИЗАЦИЯ ВЕНТСИСТЕМ
АЛЬБОМ 7	НО	НЕСТАНДАРТИЗИРОВАННОЕ ОБОРУДОВАНИЕ
АЛЬБОМ 8	СО	СПЕЦИФИКАЦИИ ОБОРУДОВАНИЯ
АЛЬБОМ 9	ВМ	ВЕДОМОСТИ ПОТРЕБНОСТИ В МАТЕРИАЛАХ
АЛЬБОМ 10	С	СМЕТЫ
АЛЬБОМ 11.90	АТХ.Н1	ЗАДАНИЕ ЗАВОДУ-ИЗГОТОВИТЕЛЮ НА ЩИТ КИП (ИЗ Т.П. 902-2-469.89)

РАЗРАБОТАН
ИНСТИТУТОМ
„МОСВОДОКАНАЛНИИПРОЕКТ"

ГЛАВНЫЙ ИНЖЕНЕР ИНСТИТУТА ПОДПИСЬ Д.Д. СОКОЛИН

ГЛАВНЫЙ ИНЖЕНЕР ПРОЕКТА ПОДПИСЬ В.К. КАЗАНОВ

УТВЕРЖДЕН РАСПОРЯЖЕНИЕМ МОСГОРИСПОЛКОМА
ОТ 24.04 1989г № 841р
ВВЕДЕН В ДЕЙСТВИЕ ПРИКАЗОМ ПО ОБЪЕДИНЕНИЮ
„МОСВОДОКАНАЛ ОТ 27.04 1989г № 186

Наименование	Обозначение чертежа	№№ стр.
1	2	3
Титульный лист		1
Содержание альбома		2
Затвор плоский поверхностный		
1000х800 с ручным приводом	1Ф.947.00.000СБ	3,4
Затвор плоский поверхностный		
1000х800 с ручным приводом		
Спецификация	1Ф.947.00.000	4
Щит. Спецификация	1Ф.947.00.100	4
Щит	1Ф.947.00.100СБ	5
Обшивка	1Ф.947.00.101	5
Полоса	1Ф.947.00.102	5
Уплотнение	1Ф.947.00.103	6
Стойка	1Ф.947.00.104	6
Рама затвора. Спецификация	1Ф.947.00.200	6
Рама затвора	1Ф.947.00.200СБ	7
Направляющая	1Ф.947.00.201	8
Полоса	1Ф.947.00.202	8
Полоса анкерная	1Ф.947.00.203	8
Поперечина	1Ф.947.00.204	8
Уплотнение	1Ф.947.00.205	9
Угольник	1Ф.947.00.206	9
Привод ручной	1Ф.947.00.300СБ	9
Гайка подъемная	1Ф.947.00.301	10
Шпилька	1Ф.947.00.302	10
Пластина верхняя	1Ф.947.00.303	10
Пластина нижняя	1Ф.947.00.304	10
Привод ручной. Спецификация	1Ф.947.00.300	11
Штанга винтовая	1Ф.947.00.001	11
Ось	1Ф.947.00.002	11
Ограждение	1Ф.947.00.003	11
Затвор донного выпуска из подво-		
дящего трубопровода отстойника	1Ф.948.00.000СБ	12
Затвор донного выпуска из подво-		
дящего трубопровода отстойника		
Спецификация	1Ф.948.00.000	13
Рама затвора. Спецификация	1Ф.948.00.100	13
Рама затвора	1Ф.948.00.100СБ	13
Направляющая	1Ф.948.00.101	14
Приставка	1Ф.948.00.102	14
Щиток	1Ф.948.00.200СБ	14
Щиток. Спецификация	1Ф.948.00.200	15
Клин	1Ф.948.00.201	15
Ручка	1Ф.948.00.202	15
Обрамление. Спецификация	1Ф.948.00.110	15
Обрамление	1Ф.948.00.110СБ	16
Пластина	1Ф.948.00.111	16
Устройство для сигнализатора		
уровня осадка	3Р.00.000 СБ	17
Скоба	1Ф.948.00.001	18

1	2	3
Устройство для сигнализатора		
уровня осадка		
Спецификация	3Р.90.000	18
Скоба закладная	3Р.90.100	18
Пластина опорная	3Р.90.001	18
Упор	3Р.90.101	19
Шпилька	3Р.90.102	19
Скоба	3Р.90.103	19
Полоса	3Р.90.201	19
Прижим	3Р.90.200	20
Корпус. Спецификация	3Р.90.300	20
Корпус	3Р.90.300СБ	20
Конус	3Р.90.301	20
Труба	3Р.90.302	21
Пробоотборник. Спецификация	9А.726.00.000	21
Ось	9А.726.00.001	21
Лист	9А.726.01.001	21
Пробоотборник	9А.726.00.000СБ	22
Корпус. Спецификация	9А.726.01.000	23
Боковина	9А.726.01.002	23
Фланец	9А.726.01.003	23
Корпус	9А.726.01.000СБ	24
Дно	9А.726.01.004	25
Ушко	9А.726.01.005	25
Крышка откидная	9А.726.02.000СБ	25
Крышка откидная. Спецификация	9А.726.02.000	25
Ручка	9А.726.02.001	26
Крышка	9А.726.02.002	26
Патрубок Ду 900 с отводом	6С.23.185.000СБ	26
Патрубок Ду 900 с отводом		
Спецификация	6С.23.185.000	27
Патрубок. Спецификация	6С.23.185.100	27
Патрубок	6С.23.185.100СБ	27
Короб	6С.23.185.200СБ	28
Короб. Спецификация	6С.23.185.200	28
Стенка боковая	6С.23.185.201	28
Полукольцо	6С.23.185.101	29
Ствол	6С.23.185.102	29
Отвод	6С.23.185.300СБ	29
Отвод. Спецификация	6С.23.185.300	30
Полукольцо	6С.23.185.301	30
Кольцо	6С.23.185.302	30
Затвор шандорный 1000х800	1Ф.949.00.000СБ	31
Затвор шандорный 1000х800		
Спецификация	1Ф.949.00.000	32
Брусок	1Ф.949.01.001	32
Рама. Спецификация	1Ф.949.00.000	32
Дуга	1Ф.949.01.001	32
Рама	1Ф.949.01.000СБ	(33)

Инв.№ подл. | Подпись и дата | Взам. инв.№ | Инв.№ дубл. | Подпись и дата

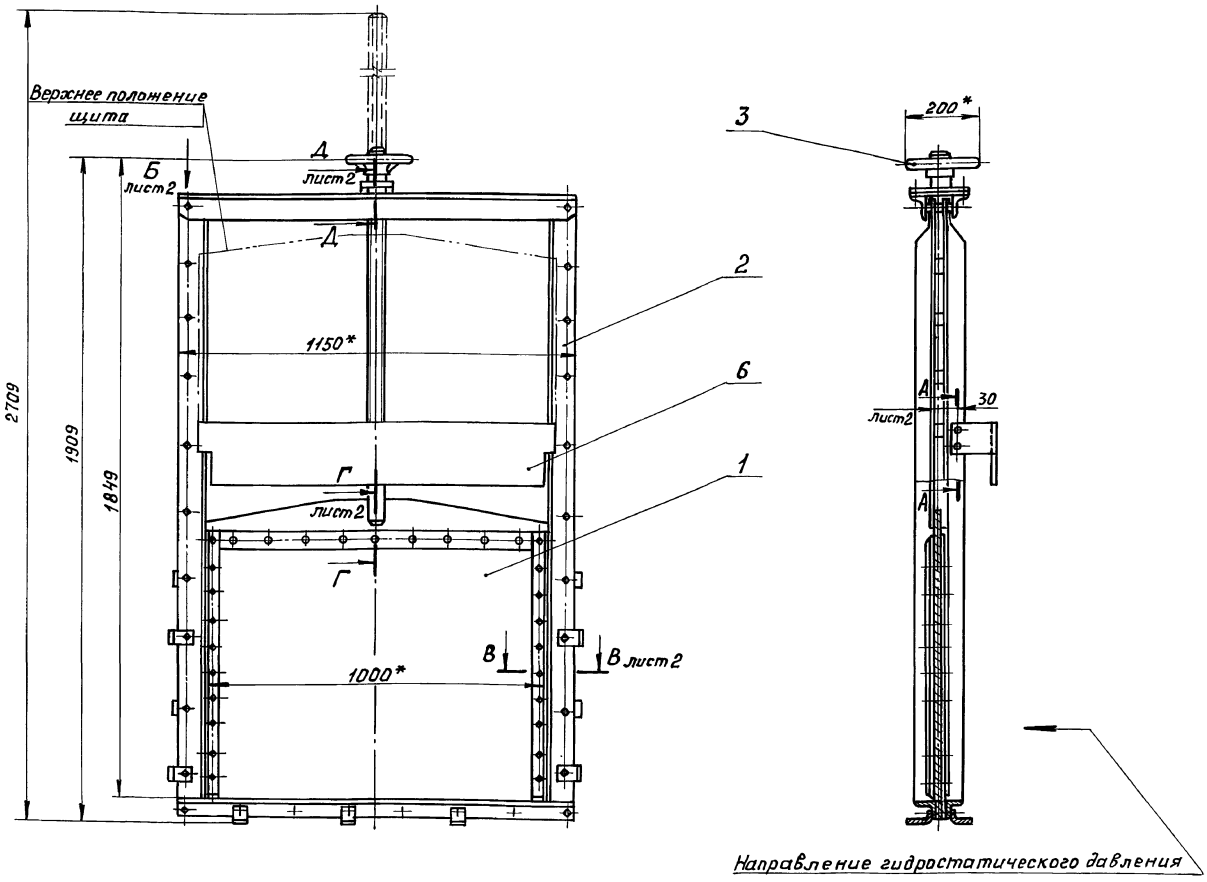

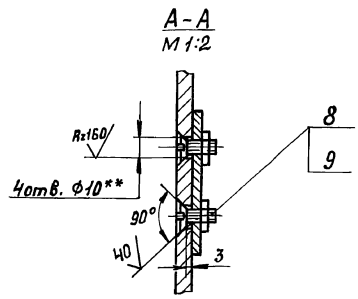

Техническая характеристика

Тип затвора	Плоский скользящий с резиновым уплотнением
Ширина проёма рамы затвора в свету	1000мм
Высота проема перекрываемого щитом	800мм
Направление гидростатического давления	одностороннее
Расчетное подъемное усилие при перепаде равном высоте щита	1700Н
Тип привода	Ручной с винтовым подъемным механизмом
Время, необходимое для полного подъема или опускания щита	3мин.
Наибольшее расчетное усилие на маховике	70Н
Вес подвижных частей затвора	46кг

Технические требования.

1. Изготовление и монтаж затвора производить в соответствии со строительными нормами и правилами СНиП III-18-75.
2. * Размеры для справок.
3. ** Размечать по сопрягаемой детали.
4. $H14, h14, \pm\frac{IT14}{2}$.
5. Затвор покрыть грунтом ХС-010; краска ЭМ.ХС-710, серый, лак ХС-76-IV В ГОСТ 9355-81 кругом, за исключением обрабатываемых поверхностей сопрягающихся со штрабным бетоном.
6. Количество и толщину регулировочных прокладок поз.7 при установке ручного привода поз.3 определить по месту в пределах указанного размера - (см.сеч. Д-Д).
7. Смазку применять ЦИАТИМ-201 ГОСТ 6267-74.
8. Шероховатость обрабатываемых поверхностей деталей без чертежа - $\nabla 40$.
9. Дет. поз.6 установить при монтаже, опустив её на перекрытие.

				1Ф.947.00.000 СБ	
Изм.	Лист	№ докум.	Подп.	Дата	
Разраб.		Соколова		25.10.89	Затвор плоский поверхностный 1000×800 с ручным приводом.
Пров.		Пендерев		1.11.89	
Н.контр.		Третьяков		5.01.89	
Утв.		Куйбышев		5.01.89	

Лит.	Масса	Масштаб
И	135,0	1:10
Лист 1	Листов 2	
Мосводоканалниипроект Отдел №5		

Инв.№подл. | Подпись и дата | Взам. инв.№ | Инв.№дубл. | Подпись и дата

1Ф.947.00.000СБ

Типовой проект 902-2-470.89 Альбом 7

Вид Б лист 1
М 1:2

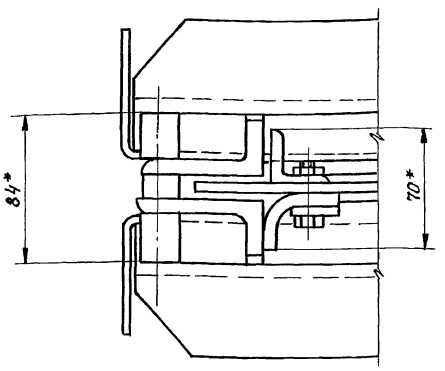

В-В лист 1
М 1:1

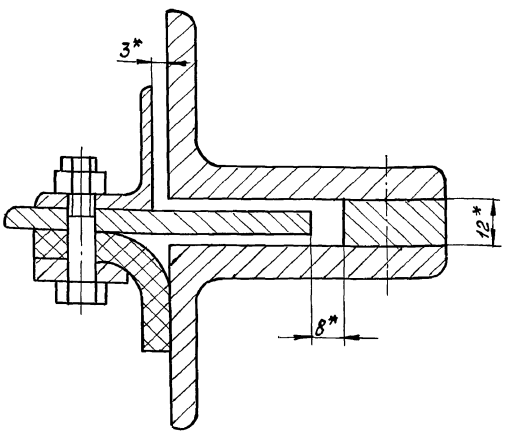

Г-Г лист 1
М 1:2

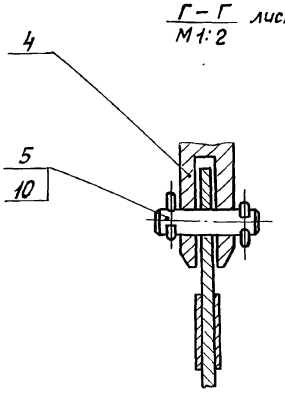

Д-Д лист 1
М 1:2

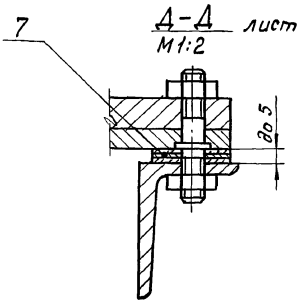

Изм.	Лист	№ докум.	Подп.	Дата	1Ф.947.00.000СБ	Лист 2

Формат А3

Формат	Зона	Поз.	Обозначение	Наименование	Кол.	Примечание
				Документация		
*)			1Ф.947.00.000 СБ	Сборочный чертеж		*) А2, А3
				Сборочные единицы.		
А4		1	1Ф.947.00.100	Щит	1	
А4		2	1Ф.947.00.200	Рама затвора	1	
А4		3	1Ф.947.00.300	Привод ручной	1	
				Детали.		
А4		4	1Ф.947.00.001	Штанга винтовая	1	
А4		5	1Ф.947.00.002	Ось	1	
А4		6	1Ф.947.00.003	Ограждение	1	
Б4		7	1Ф.947.00.004	Прокладка регулировочная		
				Лист В-0,5 ГОСТ 19903-74 / В Ст3сп ГОСТ 16523-70		
				40h14×40h14	10	п.6
				Стандартные изделия		
		8		Винт М8×18.58.096 ГОСТ 17475-80	4	
		9		Гайка М8.5.096 ГОСТ 5915-70	4	
		10		Шплинт 5×25-001 ГОСТ 397-79	2	

Изм.	Лист	№ докум.	Подп.	Дата	1Ф.947.00.000			
Разраб.		Соколова		28.10.88	Затвор плоский поверхностный 1000×800 с ручным приводом	Лит. И	Лист	Листов 1
Пров.		Пендерев		1.12.88		Мосводоканалниипроект Отдел №5		
Н.контр.		Третьяков		4.01.89				
Утв.		Куйбышев		5.01.89				

Формат А4

Формат	Зона	Поз.	Обозначение	Наименование	Кол.	Примечание
				Документация.		
А3			1Ф.947.00.100СБ	Сборочный чертеж		
				Детали.		
А4		1	1Ф.947.00.101	Обшивка	1	
А4		2	1Ф.947.00.102	Полоса	2	
А4		3	1Ф.947.00.102-01	Полоса	2	
А4		4	1Ф.947.00.103	Уплотнение	2	
А4		5	1Ф.947.00.104	Стойка	2	
				Стандартные изделия		
		6		Болт М8×35.58.096 ГОСТ 7798-70	20	
		7		Гайка М8.5.096 ГОСТ 5915-70	20	
		8		Заклепка 8×22 ГОСТ 10299-80	9	

Изм.	Лист	№ докум.	Подпись	Дата	1Ф.947.00.100			
Разраб.		Соколова		28.10.88	Щит	Лит. И	Лист	Листов 1
Пров.		Пендерев		1.12.88		Мосводоканалниипроект Отдел №5		
Н.контр.		Третьяков		4.01.89				

Копировал Вояк. 23884-06 5 Формат А4

Типовой проект 902-2-470.89
Альбом 7.

1Ф.947.00.100СБ

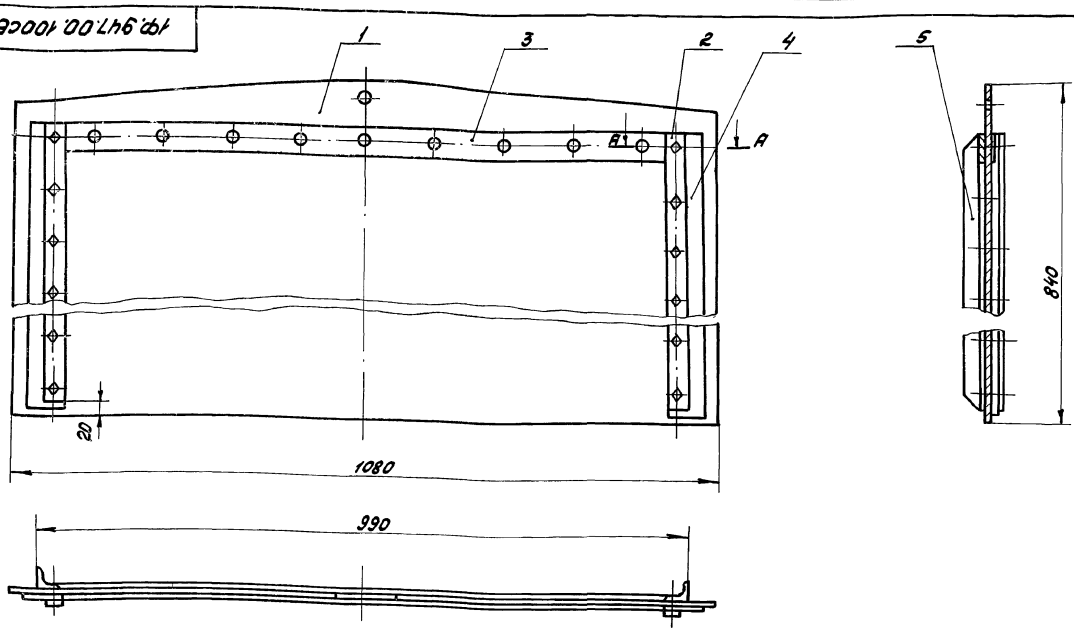

Размеры для справок

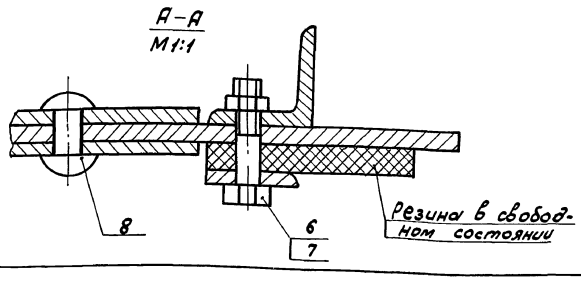

Изм	Лист	№ докум.	Подп.	Дата	1Ф.947.00.100СБ			
Разраб.		Соколова		31.10.88	Щит	Лит. И	Масса 46,0	Масштаб 1:5
Пров.		Пендерев		1.12.88		Лист	Листов 1	
Н.контр.		Третьяков		5.01.89		Мосводоканал НИИпроект Отдел №5		

Инв. № подл. | Подп. и дата | Взам. инв. № | Инв. № дубл. | Подп. и дата

формат А3

1Ф.947.00.101

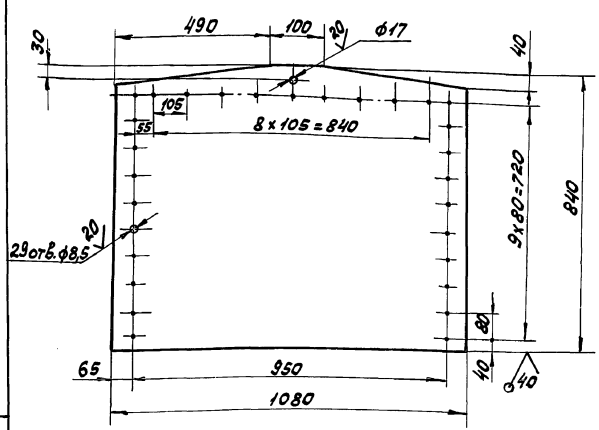

Н14, h14, ± $\frac{IT14}{2}$.

Изм	Лист	№ докум.	Подп.	Дата	1Ф.947.00.101			
Разраб.		Соколова		31.10.88	Обшивка	Лит. И	Масса 42,0	Масштаб 1:10
Пров.		Пендерев		1.12.88		Лист	Листов 1	
Н.контр.		Третьяков		5.01.89	Лист Б-6 ГОСТ 19903-74 / ВСт 3 сп ГОСТ 14637-79	Мосводоканал НИИпроект Отдел №5		

Инв. № подл. | Подп. и дата | Взам. инв. № | Инв. № дубл. | Подп. и дата

формат А4

1Ф.947.00.102

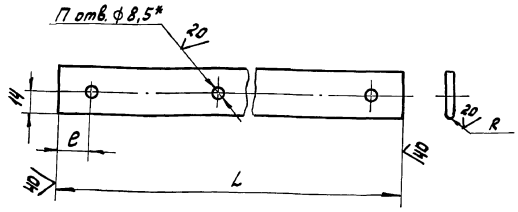

Обозначение	Размеры, мм				Материал	Вес, кг
	П	R	e	L		
1Ф.947.00.102	10	R3	20	760	полоса Б-2-5×28 ГОСТ 103-76 / ВСт 3 сп ГОСТ 535-79	0,83
1Ф.947.00.102-01	9	—	40	920	полоса Б-2-4×40 ГОСТ 103-76 / ВСт 3 сп ГОСТ 535-79	1,2

1. Н14, ± $\frac{IT14}{2}$.

2.* Размечать по сопрягаемой детали черт. 1Ф.947.00.101

Изм	Лист	№ докум.	Подп.	Дата	1Ф.947.00.102			
Разраб.		Соколова		31.10.88	Полоса	Лит. И	Масса см. табл.	Масштаб —
Пров.		Пендерев		1.12.88		Лист	Листов 1	
Н.контр.		Третьяков		5.01.89	см. таблицу.	Мосводоканал НИИпроект Отдел №5		

Инв. № подл. | Подп. и дата | Взам. инв. № | Инв. № дубл. | Подп. и дата

Копировал 23884-06 Формат А4

Типовой проект 902-2-470.89
Альбом 7

1Ф.947.00.103

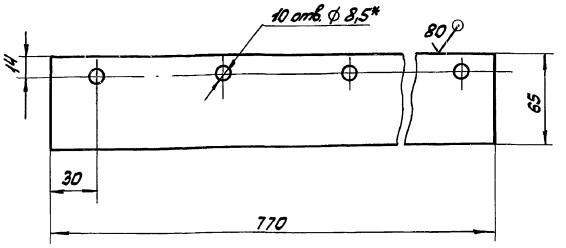

1. * Размечать по сопрягаемой детали черт. 1Ф.947.00.101.
2. $H14, h14, \pm \frac{IT14}{2}$.

Изм.	Лист	№ докум.	Подп.	Дата
Разраб.		Соколова		31.10.89
Пров.		Пендерев		23.11.89
Н. контр.		Третьяков		5.01.89

1Ф.947.00.103

Уплотнение

Лит.	Масса	Масштаб
И	0,47	1:2
Лист	Листов 1	

Пластина I, лист ПМВ-М-В×250×1000-1,2 ГОСТ 7338-77

Мосводоканалниипроект Отдел № 5

Инв. № подл. | Подп. и дата | Взам. инв. № | Инв. № дубл. | Подп. и дата

формат А4

1Ф.947.00.101

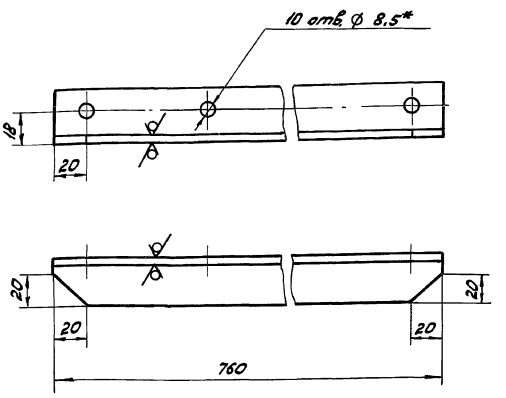

1. $H14, h14, \pm \frac{IT14}{2}$.
2. * Размечать по сопрягаемой детали черт. 1Ф.947.00.101.

Изм.	Лист	№ докум.	Подп.	Дата
Разраб.		Соколова		31.10.89
Пров.		Пендерев		23.11.89
Н. контр.		Третьяков		5.01.89

1Ф.947.00.104

Стойка

Лит.	Масса	Масштаб
И	1,4	1:2
Лист	Листов 1	

Уголок 32×32×4-В гост 8509-86 / Ст3сп2 гост 535-79

Мосводоканалниипроект Отдел № 5

Инв. № подл. | Подп. и дата | Взам. инв. № | Инв. № дубл. | Подп. и дата

формат А4

Формат	Зона	Поз.	Обозначение	Наименование	Кол.	Примечание
				Документация		
А2			1Ф.947.00.200СБ	Сборочный чертеж		
				Детали		
А4		1	1Ф.947.00.201	Направляющая правая	2	
А4		2	1Ф.947.00.201-01	Направляющая левая	2	
А4		3	1Ф.947.00.202	Полоса	2	
А4		4	1Ф.947.00.203	Полоса анкерная	14	
А4		5	1Ф.947.00.204	Поперечина	2	
А4		6	1Ф.947.00.205	Уплотнение	1	
А4		7	1Ф.947.00.206	Угольник	2	
Б4		8	1Ф.947.00.207	Втулка		
				труба 20×3 ГОСТ 8734-75 / В10 ГОСТ 8733-74		
				L = 28 h14	10	0,03 кг
Б4		9	1Ф.947.00.208	Втулка		
				труба 20×3 ГОСТ 8734-75 / В10 ГОСТ 8733-74		
				L = 12 h14	10	0,015 кг

Изм.	Лист	№ докум.	Подп.	Дата
Разраб.		Соколова		31.10.89
Пров.		Пендерев		29.11.89
Рук.				
Н. контр.		Третьяков		5.01.89

1Ф.947.00.200

Рама затвора

Лит.	Лист	Листов
И	1	2

Мосводоканалниипроект Отдел № 5

Инв. № подл. | Подп. и дата | Взам. инв. № | Инв. № дубл. | Подп. и дата

формат А4

Формат	Зона	Поз.	Обозначение	Наименование	Кол.	Примечание
				Стандартные изделия		
				Болт ГОСТ 7798-70		
		10		М12×45.58.096	18	
		11		М12×55.58.096	8	
		12		М12×120.58.096	2	
				Гайка ГОСТ 5915-70		
		13		М10.5.096	26	
		14		М12.5.096	2	

Инв. № подл. | Подп. и дата | Взам. инв. № | Инв. № дубл. | Подп. и дата

1Ф.947.00.200 — Лист 2

Изм. Лист № докум. Подп. Дата

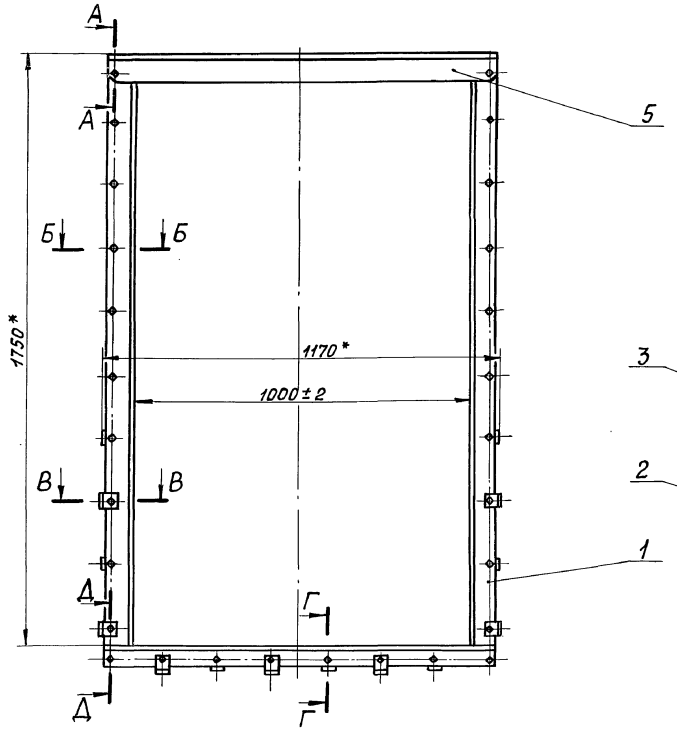

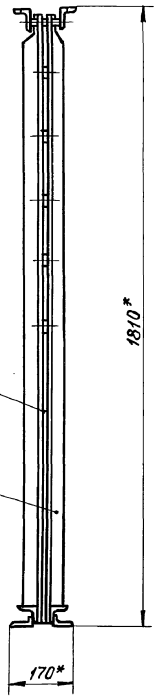

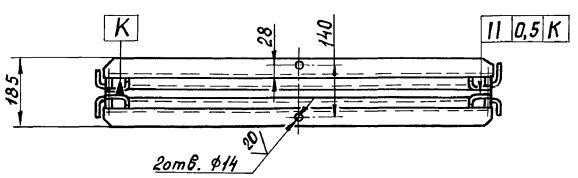

А-А
М 1:2

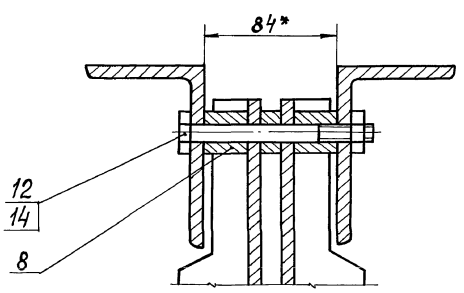

Б-Б
М 1:2

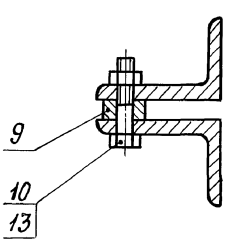

Г-Г
М 1:2

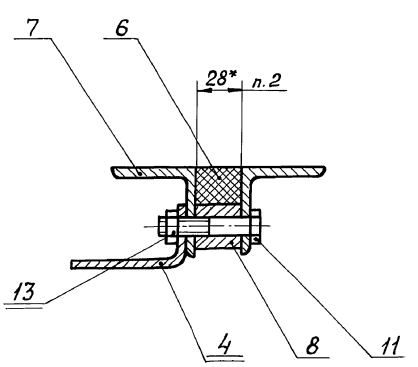

В-В
М 1:2

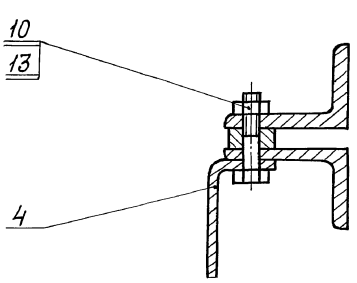

Д-Д
М 1:2

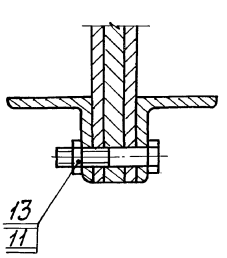

1. Неуказанные предельные отклонения: $H14, h14, \pm\frac{IT14}{2}$.

2. При сборке рамы затвора уплотнение поз. 6 приклеить к уголькам поз. 7 с помощью клея N 88-Н ТУ 38-105106І-87.

3.* Размеры для справок.

					1Ф.947.00.200СБ		
Изм.	Лист	№ докум.	Подп.	Дата	Рама затвора	Лит.	Масса	Масштаб
Разраб.		Соколова		31.10.89		И	78,0	1:10
Пров.		Пендерев		22.11.89		Лист	Листов 1
Н.контр.		Третьяков		5.01.89		Мосводоканал НИИпроект Отдел №5	
Утв.		Кудрышев		5.01.89			

Инв. № подл. | Подпись и дата | Взам. инв. № | Инв. № дубл. | Подпись и дата

Типовой проект 902-2-170.89
Альбом 7

1Ф.947.00.201

1Ф.947.00.201 - изображено
1Ф.947.00.201-01 - зеркальное отражение

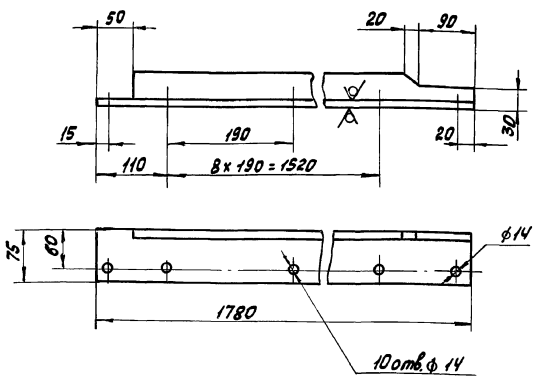

H14, h14, ± IT14/2

Изм.	Лист	№ докум.	Подп.	Дата	1Ф.947.00.201			
Разраб.		Соколова		16.11.87	Направляющая	Лит.	Масса	Масштаб
Пров.		Пендерев		4.12.87		И	13,2	1:5
Н.контр.		Третьяков		5.01.88	Уголок 75х50-8-В-ГОСТ 8510-86 / Вст3сп-II-ГОСТ 535-79	Лист	Листов 1	
						Мособводоканалниипроект Отдел №5		

Инв.№ подл. | Подп. и дата | Взам. инв.№ | Инв.№ дубл. | Подп. и дата

Формат А4

1Ф.947.00.202

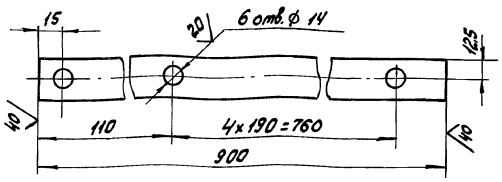

H14, h14.

Изм.	Лист	№ докум.	Подп.	Дата	1Ф.947.00.202			
Разраб.		Соколова		16.11.87	Полоса	Лит.	Масса	Масштаб
Пров.		Пендерев		4.12.87		И	2,1	1:2
Н.контр.		Третьяков		5.01.88	Полоса Б-2-12х25 ГОСТ 103-76 / Вст3сп ГОСТ 535-79	Лист	Листов 1	
						Мособводоканалниипроект Отдел №5		

Инв.№ подл. | Подп. и дата | Взам. инв.№ | Инв.№ дубл. | Подп. и дата

Формат А4

1Ф.947.00.203

Вид А

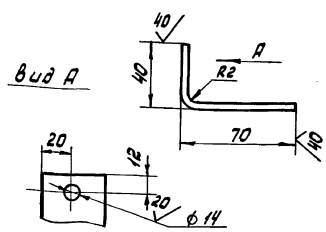

1. Длина развертки - 107 мм.
2. H14, h14, ± IT14/2.

Изм.	Лист	№ докум.	Подп.	Дата	1Ф.947.00.203			
Разраб.		Соколова		16.11.87	Полоса анкерная	Лит.	Масса	Масштаб
Пров.		Пендерев		4.12.87		И	0,14	1:2
Н.контр.		Третьяков		5.01.88	Полоса Б-2-4х40 ГОСТ 103-76 / Вст3сп ГОСТ 535-79	Лист	Листов 1	
						Мособводоканалниипроект Отдел №5		

Инв.№ подл. | Подп. и дата | Взам. инв.№ | Инв.№ дубл. | Подп. и дата

1Ф.947.00.204

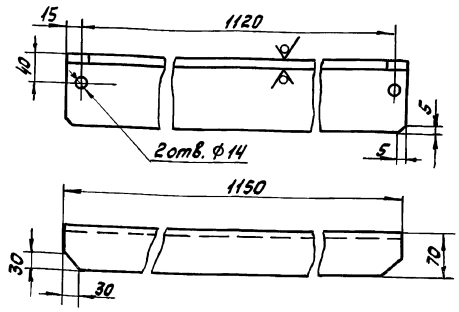

H14, h14, ± IT14/2.

Изм.	Лист	№ докум.	Подп.	Дата	1Ф.947.00.204			
Разраб.		Соколова		16.11.87	Поперечина	Лит.	Масса	Масштаб
Пров.		Пендерев		4.12.87		И	12,15	1:5
Н.контр.		Третьяков		5.01.88	Уголок 110х10-В ГОСТ 8510-86 / Вст3сп-II-ГОСТ 535-79	Лист	Листов 1	
						Мособводоканалниипроект Отдел №5		

Инв.№ подл. | Подп. и дата | Взам. инв.№ | Инв.№ дубл. | Подп. и дата

Типовой проект 902-2-470.89
Альбом 7

1Ф.947.00.205

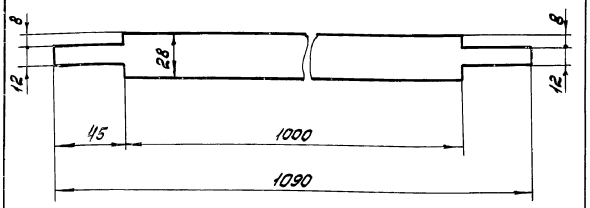

Изм.	Лист	№ докум.	Подп.	Дата	1Ф.947.00.205			
Разраб.		Соколова		16.11.87	Уплотнение	Лит.	Масса	Масштаб
Пров.		Пендерев		29.11.87		И	0,5	1:2
Н.контр.		Третьяков		5.01.88	Пластина I. лист. ПМБ-С-22×250×1000-1,2 ГОСТ 7338-77	Лист	Листов 1	
						Мосводоканалниипроект Отдел №5		

Инв.№ подл. | Подп. и дата | Взам. инв.№ | Инв.№ дубл. | Подп. и дата

Формат А4

1Ф.947.00.206

20 (✓)

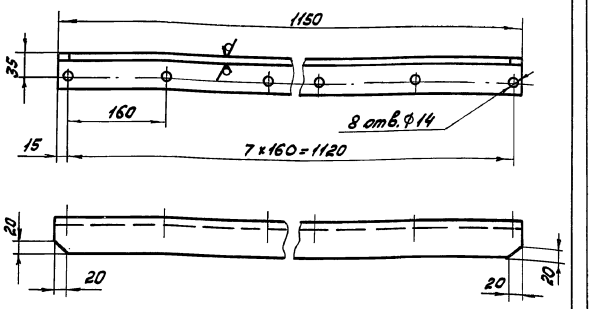

H14, h14, ± IT14/2.

Изм.	Лист	№ докум.	Подп.	Дата	1Ф.947.00.206			
Разраб.		Соколова		16.11.87	Угольник	Лит.	Масса	Масштаб
Пров.		Пендерев		29.11.87		И	4,3	1:5
Н.контр.		Третьяков		5.01.88	Уголок 50×50×5-В-ГОСТ 8509-86 Ст3сп-II-ГОСТ 535-79	Лист	Листов 1	
						Мосводоканалниипроект Отдел №5		

Инв.№ подл. | Подп. и дата | Взам. инв.№ | Инв.№ дубл. | Подп. и дата

Формат А4

1Ф.947.00.300СБ

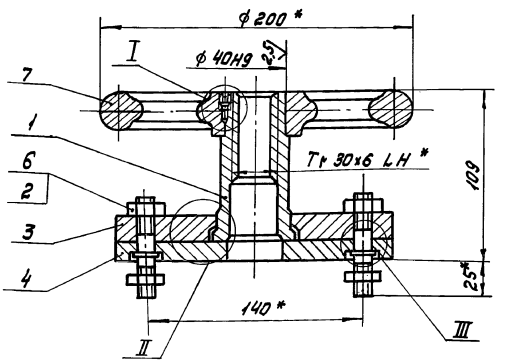

I
М1:1

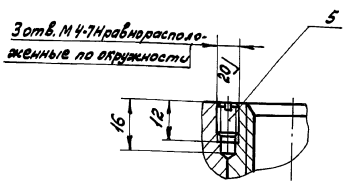

1. ± IT14/2.
2.* Размеры для справок.

II
М1:1

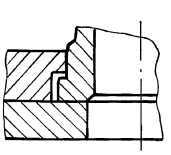

III
М1:1

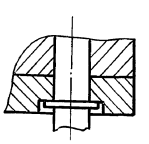

Изм.	Лист	№ докум.	Подп.	Дата	1Ф.947.00.300СБ			
Разраб.		Соколова		16.11.87	Привод ручной	Лит.	Масса	Масштаб
Пров.		Пендерев		1.12.87		И	5,3	1:2
Н.контр.		Третьяков		5.01.88		Лист	Листов 1	
						Мосводоканалниипроект Отдел №5		

Инв.№ подл. | Подп. и дата | Взам. инв.№ | Инв.№ дубл. | Подп. и дата

Копировал Формат А3

Типовой проект 902-2-470.89
Альбом 7

1Ф.947.00.301

20 (√)

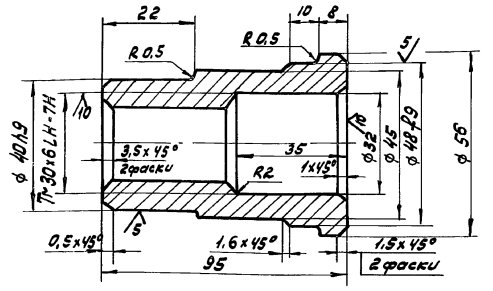

1. Неуказанные предельные отклонения размеров: H14, h14, ± IT14/2.
2. Допускаемые отклонения на размеры отливки выполнить по III кл. точности ГОСТ 26645-85
3. Литейные радиусы, неуказанные на чертеже, выполнить R3.

Изм.	Лист	№ докум.	Подп.	Дата
Разраб.		Соколова		17.11.88
Пров.		Пендерев		28.11.88
Н. контр.		Третьяков		5.01.89

1Ф.947.00.301

Гайка подъемная

Лит.	Масса	Масштаб
И	0,5	1:1
Лист	Листов 1	

Сч 20 ГОСТ 1412-85

Мосводоканалниипроект Отдел №5

Инв.№ подл. | Подп. и дата | Взам. инв.№ | Инв.№ дубл. | Подп. и дата

Формат А4

1Ф.947.00.302

20 (√)

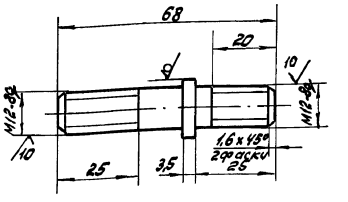

h14, ± IT14/2.

Изм.	Лист	№ докум.	Подп.	Дата
Разраб.		Соколова		17.11.88
Пров.		Пендерев		22.11.88
Н. контр.		Третьяков		5.01.89

1Ф.947.00.302

Шпилька

Лит.	Масса	Масштаб
И	0,06	1:1
Лист	Листов 1	

18-8-ГОСТ 2590-71 / Круг В Ст3сп-Т-ГОСТ 535-79

Мосводоканалниипроект Отдел №5

Инв.№ подл. | Подп. и дата | Взам. инв.№ | Инв.№ дубл. | Подп. и дата

Формат А4

1Ф.947.00.303

20 (√)

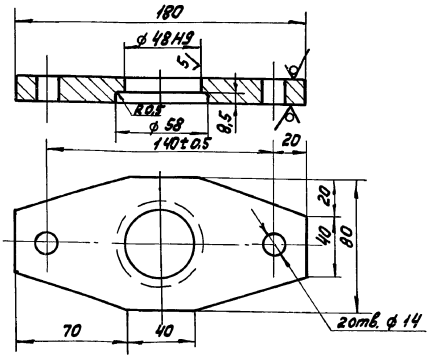

1. Неуказанные предельные отклонения размеров: H14, h14, ± IT14/2.

Изм.	Лист	№ докум.	Подп.	Дата
Разраб.		Соколова		17.11.88
Пров.		Пендерев		28.11.88
Н. контр.		Третьяков		5.01.89

1Ф.947.00.303

Пластина верхняя

Лит.	Масса	Масштаб
И	1,1	1:2
Лист	Листов 1	

Б-16 ГОСТ 19903-74 / Лист В Ст3сп ГОСТ 14637-79

Мосводоканалниипроект Отдел №5

Инв.№ подл. | Подп. и дата | Взам. инв.№ | Инв.№ дубл. | Подп. и дата

Формат А4

1Ф.947.00.304

20 (√)

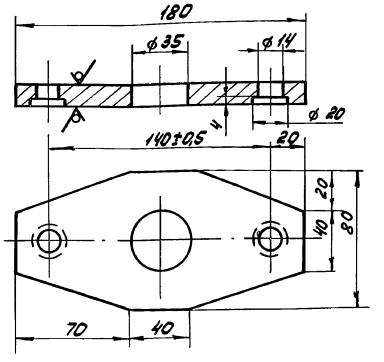

H14, h14, ± IT14/2.

Изм.	Лист	№ докум.	Подп.	Дата
Разраб.		Соколова		17.11.88
Пров.		Пендерев		28.11.88
Н. контр.		Третьяков		5.01.89

1Ф.947.00.304

Пластина нижняя

Лит.	Масса	Масштаб
И	4,0	1:2
Лист	Листов 1	

Б-12 ГОСТ 19903-74 / Лист 8 Ст3сп ГОСТ 14637-79

Мосводоканалниипроект Отдел №5

Инв.№ подл. | Подп. и дата | Взам. инв.№ | Инв.№ дубл. | Подп. и дата

Формат А4

Типовой проект 902-2-470.89
Альбом 7

Формат	Зона	Поз.	Обозначение	Наименование	Кол.	Примечание
				Документация		
А2			1Ф.947.00.300СБ	Сборочный чертеж		
				Детали		
А4		1	1Ф.947.00.301	Гайка подъёмная	1	
А4		2	1Ф.947.00.302	Шпилька	2	
А4		3	1Ф.947.00.303	Пластина верхняя	1	
А4		4	1Ф.947.00.304	Пластина нижняя	1	
				Стандартные изделия		
		5		Винт М4х10.58.096 ГОСТ 1477-84	3	
		6		Гайка М12.5.096 ГОСТ 5915-70	4	
		7		Маховик 2-8-200х36 ГОСТ 5260-75	1	

Инв.№ подл. | Подп. и дата | Взам. инв.№ | Инв.№ дубл. | Подп. и дата

Изм.	Лист	№ докум.	Подп.	Дата	1Ф.947.00.300			
Разраб.		Соколова		17.11.87	Привод ручной	Лит.	Лист	Листов 1
Пров.		Пендерев		1.12.87		И		
Н.контр.		Третьяков		5.01.89		Мосводоканалниипроект Отдел №5		

Формат А4

1Ф.947.00.001

20

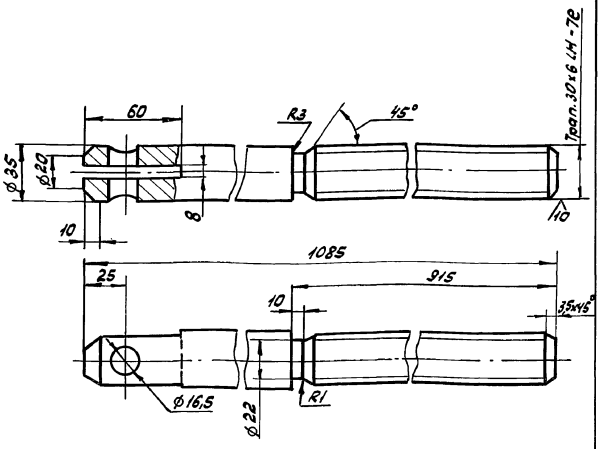

Н14, h14, ± IT14/2.

Изм.	Лист	№ докум.	Подп.	Дата	1Ф.947.00.001			
Разраб.		Соколова		17.11.87	Штанга винтовая	Лит.	Масса	Масштаб
Пров.		Пендерев		1.12.87		И	4,8	1:2
Н.контр.		Третьяков		5.01.89	круг 36-В ГОСТ 2590-71 / Вст3сп-II-ГОСТ 535-79	Лист	Листов 1	
						Мосводоканалниипроект Отдел №5		

Формат А4

1Ф.947.00.002

20

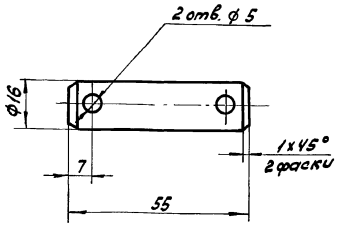

1. Н14, h14, ± IT14/2.
2.* Размечать по сопрягаемой детали при сборке.

Изм.	Лист	№ докум.	Подп.	Дата	1Ф.947.00.002			
Разраб.		Соколова		17.11.87	Ось	Лит.	Масса	Масштаб
Пров.		Пендерев		1.12.87		И	0,1	1:1
Н.контр.		Третьяков		5.01.89	круг 18-В ГОСТ 2590-71 / В ст3 сп ГОСТ 535-79	Лист	Листов 1	
						Мосводоканалниипроект Отдел №5		

1Ф.947.00.003

80 (√)

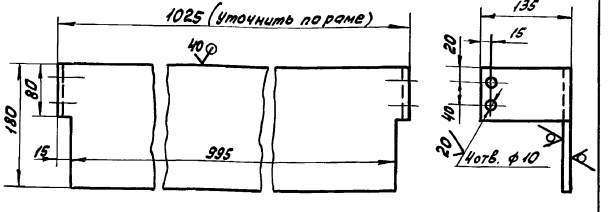

1. Н14, h14, ± IT14/2.
2. Гнуть по R3мм.
3. Развернутая длина - 1284мм

Изм.	Лист	№ докум.	Подп.	Дата	1Ф.947.00.003			
Разраб.		Соколова		17.11.87	Ограждение	Лит.	Масса	Масштаб
Пров.		Пендерев		1.12.87		И	4,50	1:5
Н.контр.		Третьяков		5.01.89	лист 6-2 ГОСТ 19903-74 / В Ст3сп ГОСТ 16523-70	Лист	Листов 1	
						Мосводоканалниипроект Отдел №5		

Типовой проект 902-2-470.89
Альбом 7

1Ф.948.00.000СБ

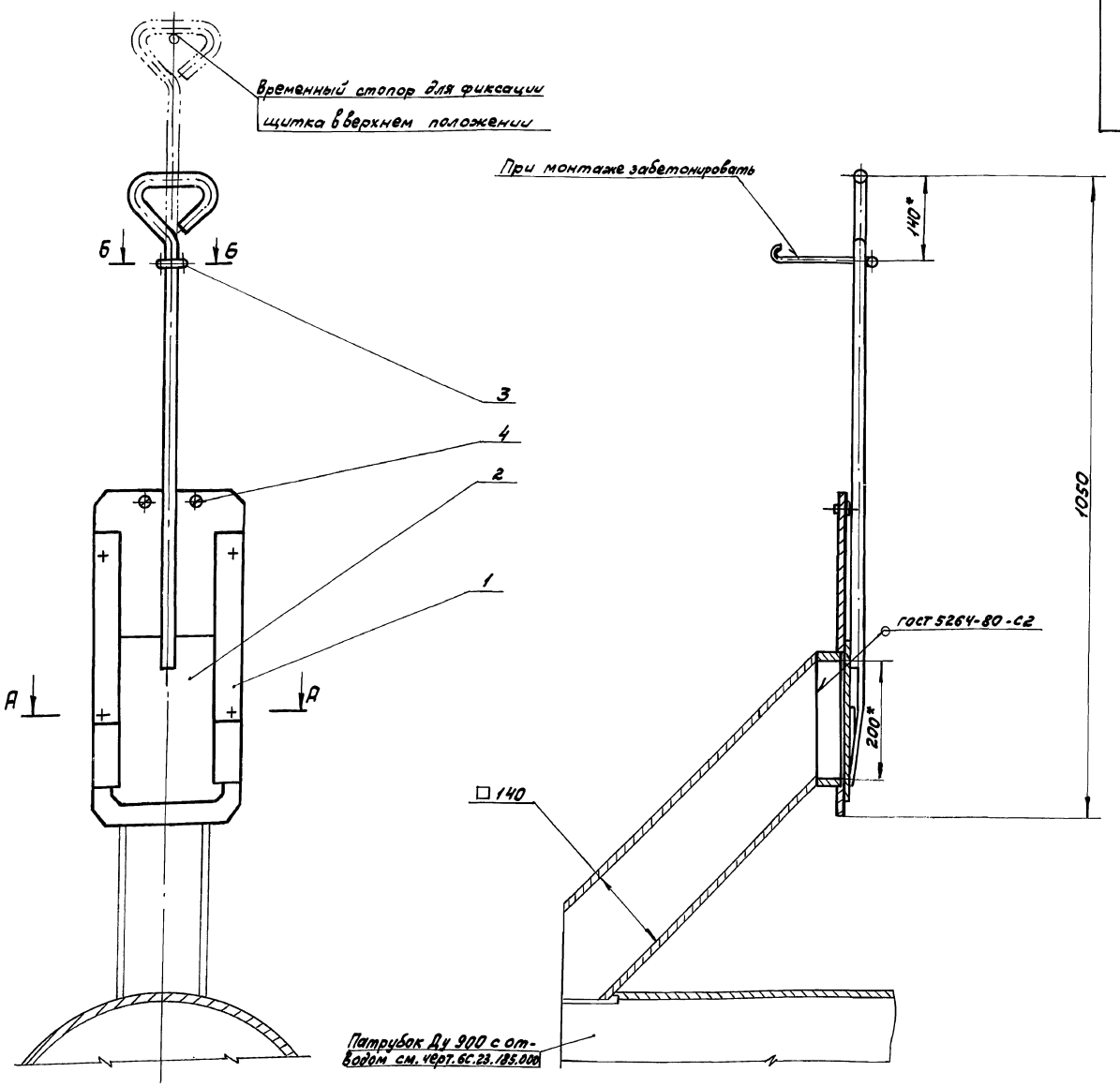

А–А

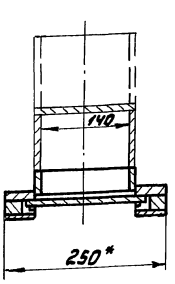

Б–Б
М1:2

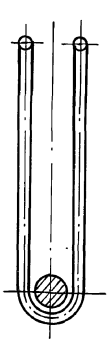

1. Затвор покрыть грунтом ХС-010, краска ЭМХС-710, серый, лак ХС-76 IV В ГОСТ 9355-81, кругом, за исключением поверхностей заделываемых в строительную часть и сопрягаемых поверхностей.
2.* Размеры для справок.

Изм.	Лист	№ докум.	Подп.	Дата
Разраб.		Соколова		17.11.88
Пров.		Пендерев		29.11.88
Н. контр.		Третьяков		5.01.89
Утв.		Куйбышев		5.01.89

1Ф.948.00.000СБ

Затвор донного выпуска из подводящего трубопровода отстойника

Лит.	Масса	Масштаб
И	21,0	1:5

Лист | Листов 1

Мосводоканалниипроект
Отдел № 5

Инв.№ подл. | Подпись и дата | Взам. инв.№ | Инв.№ дубл. | Подп. и дата

Типовой проект 902-2-470.89
Альбом 7

Формат	Зона	Поз.	Обозначение	Наименование	Кол.	Примечание
				Документация		
А2			1Ф.948.00.000СБ	Сборочный чертеж		
				Сборочные единицы		
А4		1	1Ф.948.00.100	Рама затвора	1	
А4		2	1Ф.948.00.200	Щиток	1	
				Детали		
А4		3	1Ф.948.00.001	Скоба	1	
				Стандартные изделия		
		4		Винт М10х18.58.096 ГОСТ 1491-80	2	

Инв.№ подл. | Подп. и дата | Взам. инв.№ | Инв.№ дубл. | Подп. и дата

Изм.	Лист	№ докум.	Подп.	Дата
Разраб.		Соколова		8.11.88
Пров.		Пендерев		6.12.88
Н. контр.		Третьяков		5.01.89
Утв.		Кунбышев		

1Ф.948.00.000

Затвор донного выпуска из подводящего трубопровода отстойника

Лит.	Лист	Листов
И		1

Мосводоканалниипроект Отдел №5

Формат А4

Формат	Зона	Поз.	Обозначение	Наименование	Кол.	Примечание
				Документация		
А3			1Ф.948.00.100СБ	Сборочный чертеж		
				Сборочные единицы		
А4		1	1Ф.948.00.110	Обрамление	1	
				Детали		
А4		2	1Ф.948.00.101	Направляющая	1	
А4		3	1Ф.948.00.101-01	Направляющая	1	
А4		4	1Ф.948.00.102	Проставка	2	
				Стандартные изделия		
		5		Болт М10х50.58.096 ГОСТ 7798-70	4	
		6		Гайка М10.5.096 ГОСТ 5915-70	4	

Инв.№ подл. | Подп. и дата | Взам. инв.№ | Инв.№ дубл. | Подп. и дата

Изм.	Лист	№ докум.	Подп.	Дата
Разраб.		Соколова		8.11.88
Пров.		Пендерев		6.12.88
Н. контр.		Третьяков		5.01.89

1Ф.948.00.100

Рама затвора

Лит.	Лист	Листов
И		1

Мосводоканалниипроект Отдел №5

Формат А4

1Ф.948.00.100СБ

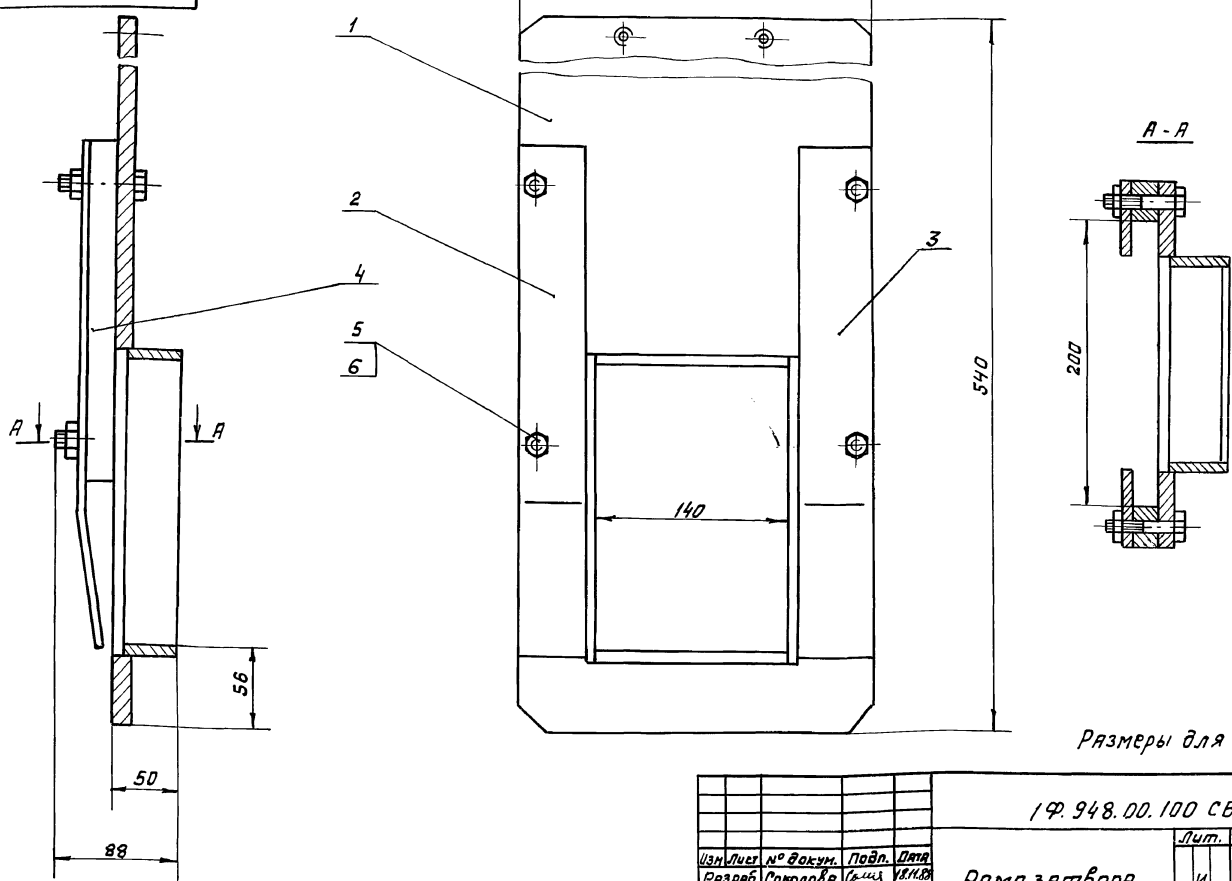

Размеры для справок.

Изм.	Лист	№ докум.	Подп.	Дата
Разраб.		Соколова		8.11.88
Пров.		Пендерев		12.88
Н. контр.		Третьяков		5.01.89

1Ф.948.00.100 СБ

Рама затвора

Лит.	Масса	Масштаб
И	15,5	1:2,5
Лист	Листов 1	

Мосводоканалниипроект Отдел №5

Инв.№ подл. | Подп. и дата | Взам. инв.№ | Инв.№ дубл. | Подп. и дата

Типовой проект 902-2-478.89
Альбом 7

1Ф.948.00.101

1Ф.948.00.101- изображено
1Ф.948.00.101-01- зеркальное отражение

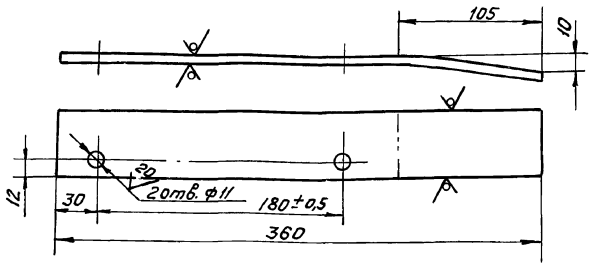

H14, h14, ± IT14/2.

Изм.	Лист	№ докум.	Подп.	Дата	1Ф.948.00.101			
Разраб.	Соколова			9.11.88	Направляющая	Лит.	Масса	Масштаб
Пров.	Пендерев			4.12.88		И	0,85	1:2,5
						Лист	Листов 1	
Н.контр.	Третьяков			5.01.89	Полоса 6-2-6×50 ГОСТ 103-76 / Вст3сп ГОСТ 535-79	Мосводоканалнипроект Отдел №5		

Инв.№ подл. | Подп. и дата | Взам. инв.№ | Инв.№ дубл. | Подп. и дата

Формат А4

1Ф.948.00.102

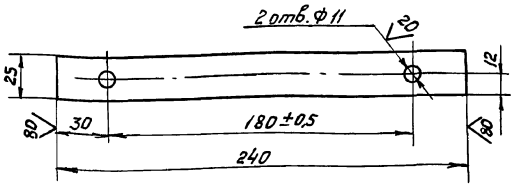

H14, h14, ± IT14/2.

Изм.	Лист	№ докум.	Подп.	Дата	1Ф.948.00.102			
Разраб.	Соколова			18.11.88	Проставка	Лит.	Масса	Масштаб
Пров.	Пендерев			1.12.88		И	0,94	1:2
						Лист	Листов 1	
Н.контр.	Третьяков			5.01.89	Полоса 6-2-25×20 ГОСТ 103-76 / Вст3сп ГОСТ 535-79	Мосводоканалнипроект Отдел №5		

Инв.№ подл. | Подп. и дата | Взам. инв.№ | Инв.№ дубл. | Подп. и дата

Формат А4

1Ф.948.00.200СБ

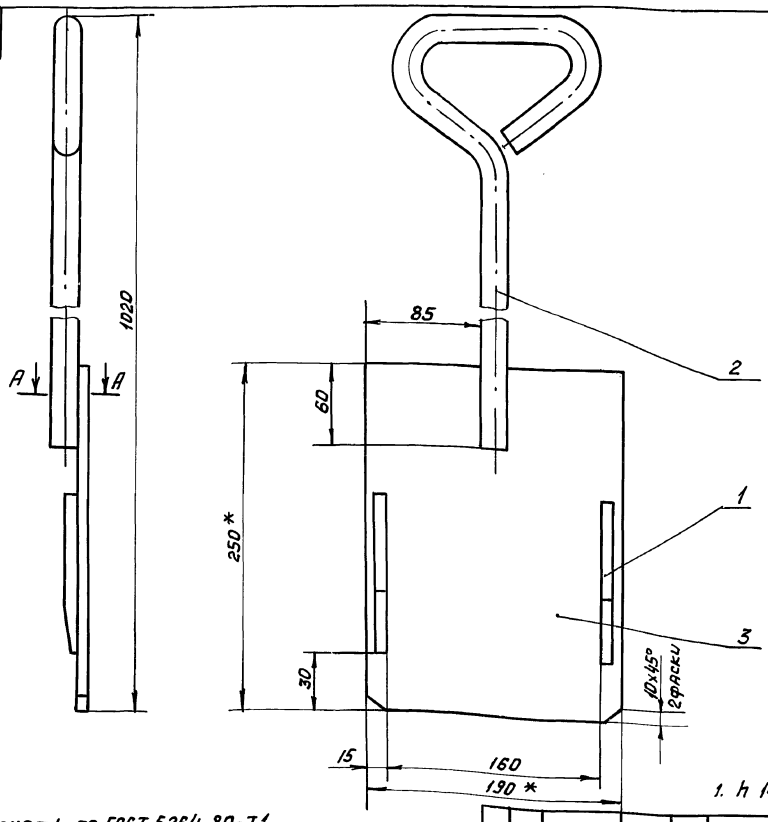

А-А
М1:1

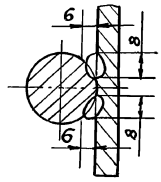

1. h14, ± IT14/2.

2. Сварные швы выполнять по ГОСТ 5264-80-Т1 по контуру прилегания деталей, кроме мест обозначенных особо.
3. Шероховатость обрабатываемых поверхностей детали без чертежа - 40.
4. *Размеры для справок.

Изм.	Лист	№ докум.	Подп.	Дата	1Ф.948.00.200СБ			
Разраб.	Соколова			4.11.88	Щиток	Лит.	Масса	Масштаб
Пров.	Пендерев			4.12.88		И	5,2	1:2,5
						Лист	Листов 1	
Н.контр.	Третьяков			5.01.89		Мосводоканалнипроект Отдел №5		

Инв.№ подл. | Подп. и дата | Взам. инв.№ | Инв.№ дубл. | Подп. и дата

Типовой проект 902-2-478.89 Альбом 7

Типовой проект 902-2-470.89
Альбом 7

Формат	Зона	Поз.	Обозначение	Наименование	Кол.	Примечание
				Документация		
А3			1Ф.948.00.200 СБ	Сборочный чертеж		
				Детали		
А4		1	1Ф.948.00.201	Клин	2	
А4		2	1Ф.948.00.202	Ручка	1	
Б4		3	1Ф.948.00.203	Пластина		
				Лист Б-6 ГОСТ 19903-74 / В Ст3 сп ГОСТ 14637-79		
				190h14x250h14	1	2,2кг

Изм	Лист	№ докум.	Подп.	Дата	1Ф.948.00.200			
Разраб.		Соколова		18.11.88	Щиток	Лит. И	Лист	Листов 1
Пров.		Пендерев		1.12.88		Мосводоканалниипроект Отдел №5		
Н.контр.		Третьяков		5.01.89				

Инв.№ подл. | Подп. и дата | Взам. инв.№ | Инв.№ дубл. | Подп. и дата

Формат А4

1Ф.948.00.201

√ (√)

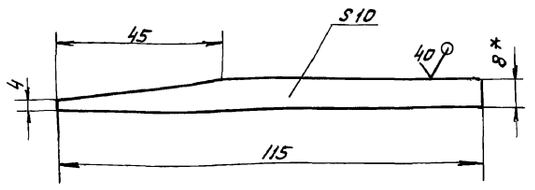

1. $h14, \pm \frac{IT14}{2}$.

2. * Размер для справок.

Изм	Лист	№ докум.	Подп.	Дата	1Ф.948.00.201			
Разраб.		Соколова		18.11.88	Клин	Лит. И	Масса 0,07	Масштаб 1:1
Пров.		Пендерев		1.12.88		Лист	Листов 1	
Н.контр.		Третьяков		5.01.89	Лист Б-8 ГОСТ 19903-74 / В Ст3 сп ГОСТ 14637-79	Мосводоканалниипроект Отдел №5		

Инв.№ подл. | Подп. и дата | Взам. инв.№ | Инв.№ дубл. | Подп. и дата

Формат А4

1Ф.948.00.202

40 √ (√)

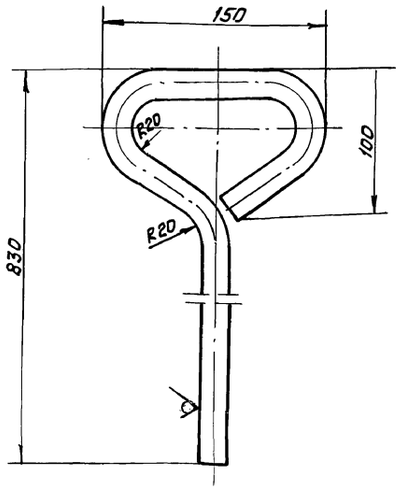

1. $H14, h14, \pm \frac{IT14}{2}$.

2. Развернутая длина - 1070 мм.

Изм	Лист	№ докум.	Подп.	Дата	1Ф.948.00.202			
Разраб.		Соколова		18.11.88	Ручка	Лит. И	Масса 2,8	Масштаб 1:2,5
Пров.		Пендерев		1.12.88		Лист	Листов 1	
Н.контр.		Третьяков		5.01.89	Круг 20-В-ГОСТ 2590-71 / В Ст3 сп-II-ГОСТ 535-79	Мосводоканалниипроект Отдел №5		

Инв.№ подл. | Подп. и дата | Взам. инв.№ | Инв.№ дубл. | Подп. и дата

Формат А4

Формат	Зона	Поз.	Обозначение	Наименование	Кол.	Примечание
				Документация		
А3			1Ф.948.00.110 СБ	Сборочный чертеж		
				Детали		
А4		1	1Ф.948.00.111	Пластина	1	
Б4		2	1Ф.948.00.112	Стенка горизонтальная		
				Лист Б-5 ГОСТ 19903-74 / В Ст3 сп ГОСТ 14637-79		
				42h14x140h14	2	0,23кг
Б4		3	1Ф.948.00.113	Стенка вертикальная		
				Лист Б-5 ГОСТ 19903-74 / В Ст3 сп ГОСТ 14637-79		
				42h14x210h14	2	0,35кг

Изм	Лист	№ докум.	Подп.	Дата	1Ф.948.00.110			
Разраб.		Соколова		18.11.88	Обрамление	Лит. И	Лист	Листов 1
Пров.		Пендерев		1.12.88		Мосводоканалниипроект Отдел №5		
Н.контр.		Третьяков		5.01.89				

Инв.№ подл. | Подп. и дата | Взам. инв.№ | Инв.№ дубл. | Подп. и дата

Копировал Ф. 23884-06.16 Формат А4

Типовой проект 902-2-47.83
Альбом 7

1Ф.948.00.110СБ

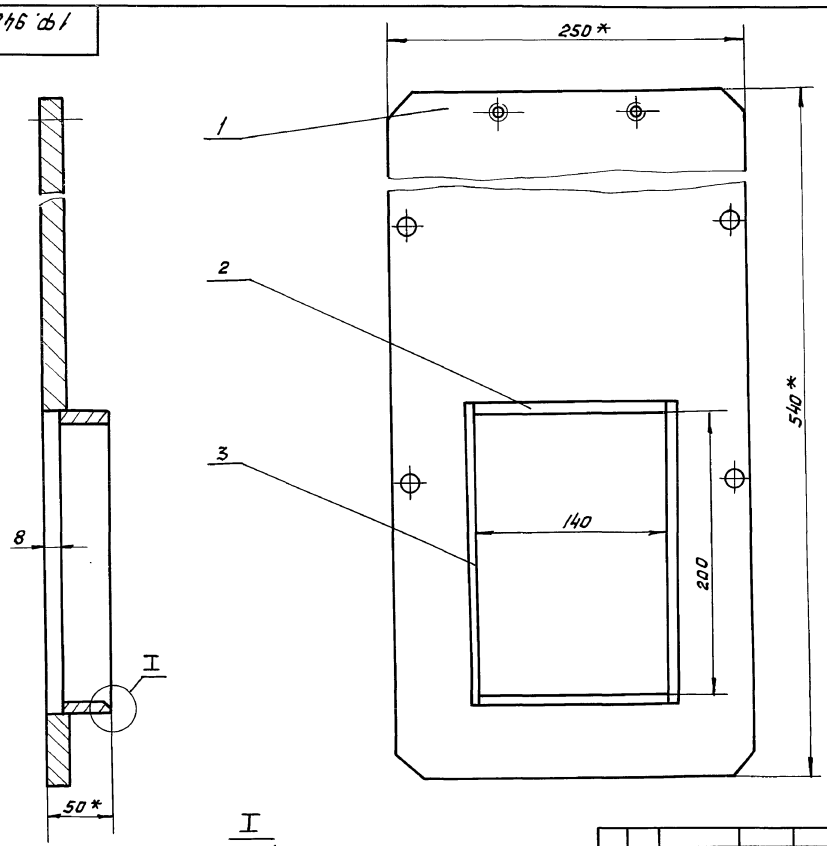

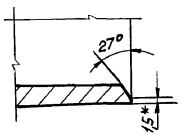

1. h 14.
2. Сварные швы выполнять по ГОСТ 5264-80-Т3-▷5 по контуру прилегания деталей.
3. Шероховатость обрабатываемых поверхностей деталей без чертежа $\overset{80}{\nabla}$.
4. * Размеры для справок.

Изм.	Лист	№ докум.	Подп.	Дата
Разраб.		Соколова		2.11.88
Пров.		Пендерев		1.12.88
Н. контр.		Третьяков		5.01.89

1Ф.948.00.110СБ

Обрамление

Лит.	Масса	Масштаб
И	11.0	1:2,5
Лист	Листов 1	

Мосводоканалниипроект Отдел №5

Формат А3

Инв.№ подл. | Подп. и дата | Взам. инв.№ | Инв.№ дубл. | Подп. и дата

1Ф.948.00.111

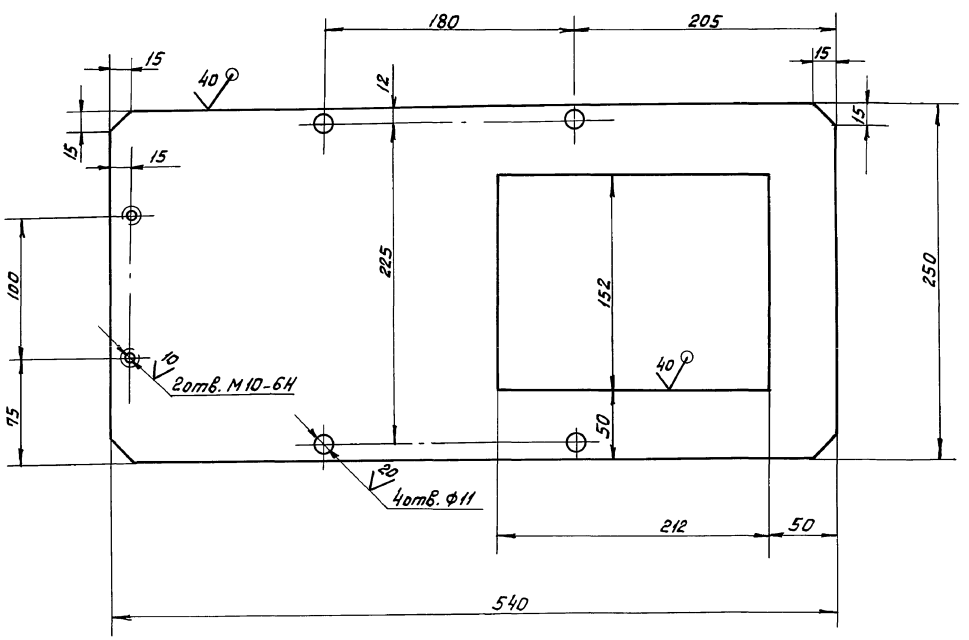

$H14, h14, \pm \frac{IT14}{2}$.

Изм.	Лист	№ докум.	Подп.	Дата
Разраб.		Соколова		2.11.88
Пров.		Пендерев		1.12.88
Н. контр.		Третьяков		5.01.89

1Ф.948.00.111

Пластина

Лит.	Масса	Масштаб
И	9,8	1:2,5
Лист	Листов 1	

Лист Б-12 ГОСТ 19903-74
В Ст3 Сп ГОСТ 14637-79

Мосводоканалниипроект Отдел №5

Инв.№ подл. | Подп. и дата | Взам. инв.№ | Инв.№ дубл. | Подп. и дата

3Р.90.000СБ

Типовой проект 902-2-470.89
Альбом 7

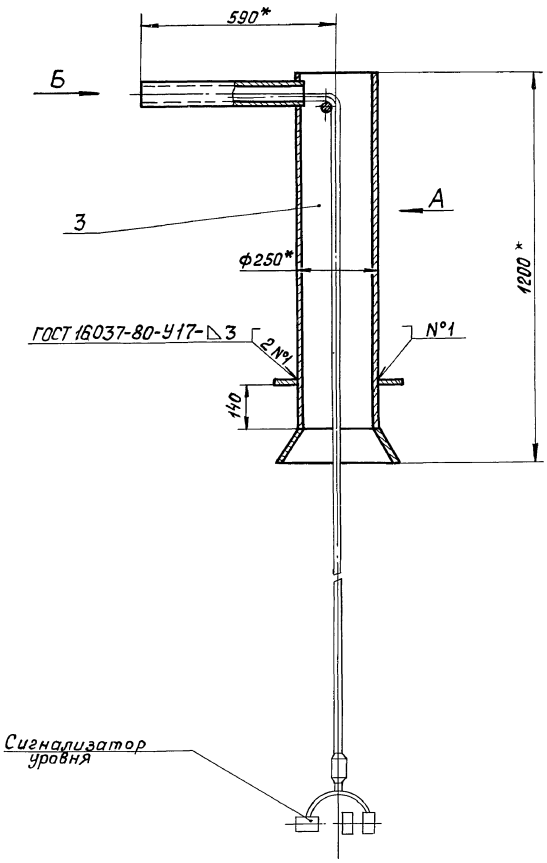

Вид А

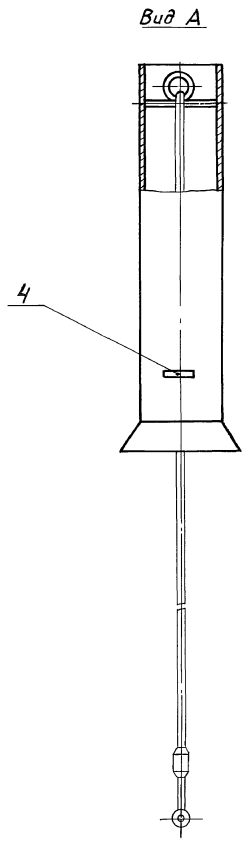

Вид Б

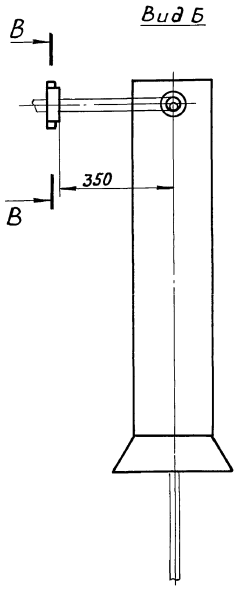

В – В
М 1:2

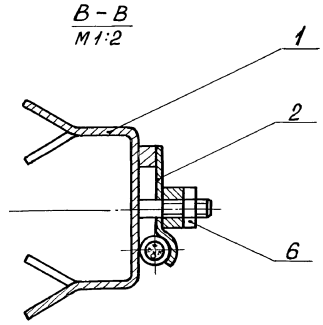

1. $\frac{1Т14}{2}$.
2. Опорные пластины поз.4 приварить после установки корпуса.
3. Детали поз. 1,3 и 5 (после заделки в бетон) и деталь поз.2, покрыть грунтом ХС-010, краска ЭмХС-710, серый, лак ХС-76 IV В ГОСТ 9355-81 кругом, кроме резьбы.
4. Конец патрубка (поз.5) заделать заподлицо с бортом отстойника.
5. Шероховатость обрабатываемых поверхностей деталей без чертежа – $\overset{40}{\vee}$.
6.* Размеры для справок.

					3Р.90.000СБ			
Изм.	Лист	№ докум.	Подп.	Дата	Устройство для сигнализатора уровня осадка	Лит.	Масса	Масштаб
Разраб.		Соколова		21.11.88		И	28,0	1:10
Пров.		Пендерев		1.12.88		Лист	Листов 1	
Утв.		Третьяков		5.01.89		Мосводоканалниипроект Отдел №5		

Инв. № подл. | Подпись и дата | Взам. инв. № | Инв. № дубл. | Подпись и дата

Типовой проект 902-2-470.89
Альбом 7

1Р.948.00.001

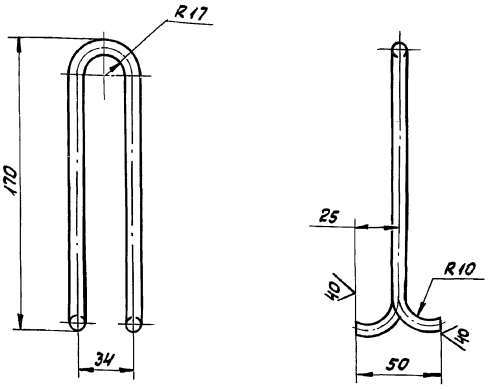

1. $h14, \pm \frac{IT14}{2}$.
2. Развернутая длина L = 410 мм.

Изм.	Лист	№ докум.	Подп.	Дата
Разраб.		Соколова		21.11.88
Пров.		Пендерев		1.12.88
Н. контр.		Третьяков		4.01.89

1Р.948.00.001

Скоба

Лит.	Масса	Масштаб
И	0,15	1:2
Лист	Листов 1	

Круг В-В-ГОСТ 2590-71
В Ст3сп-Д-ГОСТ 535-79

Мосводоканалниипроект
Отдел №5

Формат А4

Формат	Зона	Поз.	Обозначение	Наименование	Кол.	Примеч.
				Документация		
А2			3Р.90.000СБ	Сборочный чертеж		
				Сборочные единицы		
А4		1	3Р.90.100	Скоба закладная	1	
А4		2	3Р.90.200	Прижим	1	
А4		3	3Р.90.300	Корпус	1	
				Детали		
А4		4	3Р.90.001	Пластина опорная	2	
				Стандартные изделия		
		6		Гайка М10.5.096 ГОСТ 5915-70	1	

Изм.	Лист	№ докум.	Подп.	Дата
Разраб.		Соколова		21.11.88
Пров.		Пендерев		1.12.88
Н. контр.		Третьяков		4.01.89
Утв.		Кудрьявцев		5.01.89

3Р.90.000

Устройство для сигнализатора уровня осадка

Лит.	Лист	Листов
И		1

Мосводоканалниипроект
Отдел №5

Формат А4

3Р.90.100

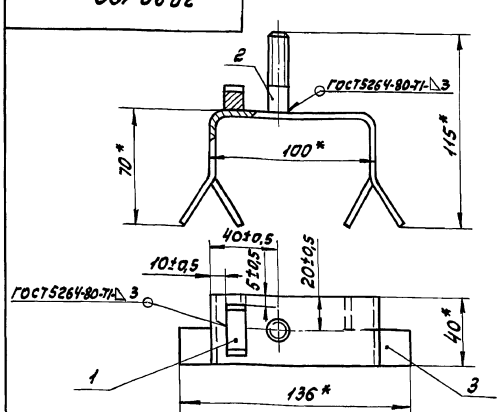

* Размеры для справок.

Формат	Зона	Поз.	Обозначение	Наименование	Кол.	Примечание
				Детали		
А4		1	3Р.90.101	Упор	1	
А4		2	3Р.90.102	Шпилька	1	
А4		3	3Р.90.103	Скоба	1	

Изм.	Лист	№ докум.	Подп.	Дата
Разраб.		Соколова		21.11.88
Пров.		Пендерев		1.12.88
Н. контр.		Третьяков		4.01.89

3Р.90.100

Скоба закладная

Лит.	Масса	Масштаб
И	0,4	1:2
Лист	Листов 1	

Мосводоканалниипроект
Отдел №5

3Р.90.001

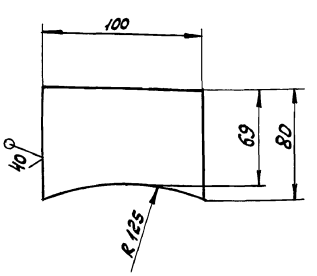

$h14, \pm \frac{IT14}{2}$.

Изм.	Лист	№ докум.	Подп.	Дата
Разраб.		Соколова		21.11.88
Пров.		Пендерев		1.12.88
Н. контр.		Третьяков		4.01.89

3Р.90.001

Пластина опорная

Лит.	Масса	Масштаб
И	0,16	1:5
Лист	Листов 1	

Лист 6-3,0 ГОСТ 19903-74
8Ст3Сп ГОСТ 16523-70

Мосводоканалниипроект
Отдел №5

Типовой проект 902-2-470.89
Альбом 7

3Р.90.101

20

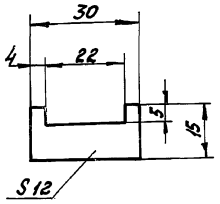

$H14, h14, \pm \frac{IT14}{2}$.

Изм.	Лист	№ докум.	Подп.	Дата	3Р.90.101			
Разраб.		Соколова		22.11.88	Упор	Лит.	Масса	Масштаб
Пров.		Пендерев		1.12.88		И	0,01	1:1
						Лист	Листов 1	
Н. контр.		Третьяков		5.01.89	Ст.3 гост 380-71	Мосводоканалниипроект Отдел №5		

Инв. № подл. | Подпись и дата | Взам. инв. № | Инв. № дубл. | Подпись и дата

Формат А4

3Р.90.102

20 (√)

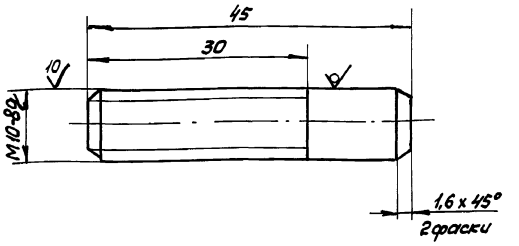

$h14, \pm \frac{IT14}{2}$.

Изм.	Лист	№ докум.	Подп.	Дата	3Р.90.102			
Разраб.		Соколова		22.11.88	Шпилька	Лит.	Масса	Масштаб
Пров.		Пендерев		1.12.88		И	0,03	2:1
						Лист	Листов 1	
Н. контр.		Третьяков		5.01.89	круг 10-В-гост 2590-71 / Вст3сп-Т-гост 535-79	Мосводоканалниипроект Отдел №5		

Инв. № подл. | Подпись и дата | Взам. инв. № | Инв. № дубл. | Подпись и дата

Формат А4

3Р.90.103

20 (√)

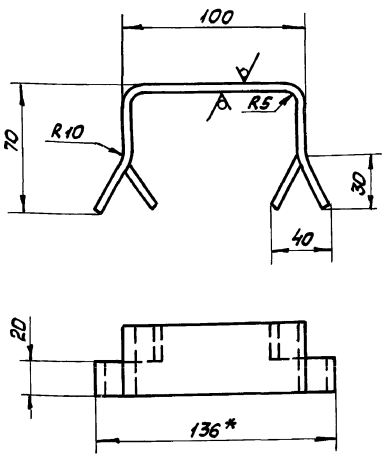

1. $h14, \pm \frac{IT14}{2}$.
2. Развернутая длина L = 250 мм.
3. * Размер для справок.

Изм.	Лист	№ докум.	Подп.	Дата	3Р.90.103			
Разраб.		Соколова		22.11.88	Скоба	Лит.	Масса	Масштаб
Пров.		Пендерев		1.12.88		И	0,3	1:2
						Лист	Листов 1	
Н. контр.		Третьяков		5.01.89	Полоса Б-2-4 х 40 гост 103-76 / Вст3сп гост 535-79	Мосводоканалниипроект Отдел №5		

Инв. № подл. | Подпись и дата | Взам. инв. № | Инв. № дубл. | Подпись и дата

3Р.90.201

20 (√)

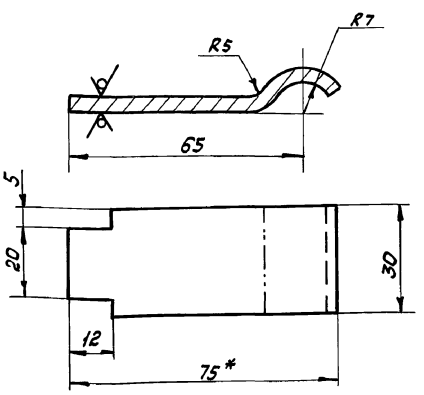

1. $h14, \pm \frac{IT14}{2}$.
2. Развернутая длина L = 82 мм.
3. * Размер для справок.

Изм.	Лист	№ докум.	Подп.	Дата	3Р.90.201			
Разраб.		Соколова		22.11.88	Полоса	Лит.	Масса	Масштаб
Пров.		Пендерев		1.12.88		И	0,08	1:1
						Лист	Листов 1	
Н. контр.		Третьяков		5.01.89	Лист Б-4 гост 19903-74 / Вст3сп гост 14637-79	Мосводоканалниипроект Отдел №5		

Инв. № подл. | Подпись и дата | Взам. инв. № | Инв. № дубл. | Подпись и дата

Типовой проект 902-2-470.89
Альбом 7

ЗР.90.200СБ

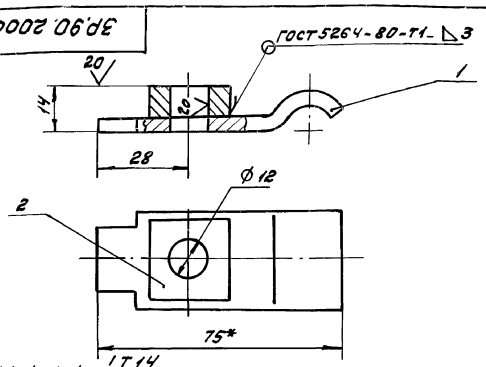

1. H14, h14, ± $\frac{IT14}{2}$.
2. Шероховатость обрабатываемых поверхностей детали без чертежа - ∇40.
3. *Размеры для справок.

Формат	Зона	Поз.	Обозначение	Наименование	Кол.	Примечание
				Детали		
А4		1	ЗР.90.201	Полоса	1	
Б4		2	ЗР.90.202	Бобышка		
				Лист Б12 ГОСТ 19903-74 / Вст3сп ГОСТ 14637-79		
				25h14 x 25h14	1	0,04 кг

Изм	Лист	N° докум.	Подп.	Дата
Разраб.		Соколова		22.11.88
Пров.		Пендерев		1.12.88
Н. контр.		Третьяков		5.01.89

ЗР.90.200СБ

Прижим

Лит.	Масса	Масштаб
И	0,12	1:1

Лист | Листов: 1

Мосводоканал НИИпроект
Отдел N 5

формат А4

Формат	Зона	Поз.	Обозначение	Наименование	Кол.	Примечание
				Документация		
А4			ЗР.90.300СБ	Сборочный чертеж		
				Детали		
А4		1	ЗР.90.301	Конус	1	
А4		2	ЗР.90.302	Труба	1	
Б4		3	ЗР.90.303	Пруток		
				Проволока 8-I		
				ГОСТ 3282-74		
				ℓ = 240h14	1	0,09 кг
Б4		4	ЗР.90.304	Патрубок закладной		
				труба 65х4 ГОСТ 3262-75		
				L = 480h14	1	3,38 кг

Изм	Лист	N° докум.	Подп.	Дата
Разраб.		Соколова		22.11.88
Пров.		Пендерев		1.12.88
Н. контр.		Третьяков		5.01.89

ЗР.90.300

Корпус

Лит.	Лист	Листов
И		1

Мосводоканал НИИпроект
Отдел N 5

формат А4

ЗР.90.300СБ

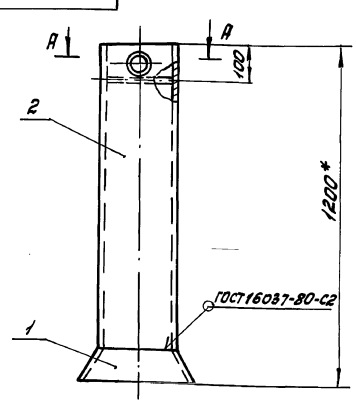

А–А

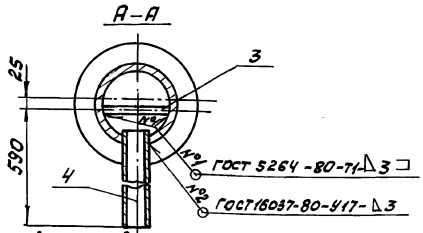

1. h14.
2. * Размер для справок.
3. Шероховатость обрабатываемых поверхностей детали без чертежа - ∇40.

Изм	Лист	N° докум.	Подп.	Дата
Разраб.		Соколова		22.11.88
Пров.		Пендерев		1.12.88
Н. контр.		Третьяков		5.01.89

ЗР.90.300.СБ

Корпус

Лит.	Масса	Масштаб
И	24,0	1:10

Лист | Листов 1

Мосводоканал НИИпроект
Отдел N 5

формат А4

ЗР.90.301

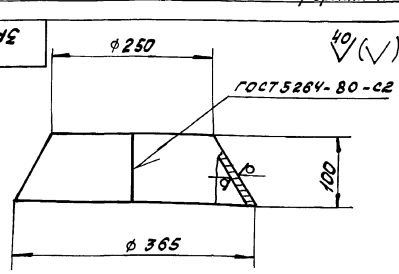

Развертка

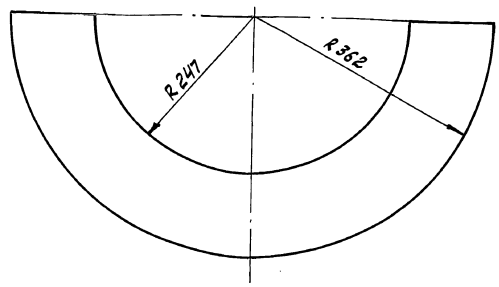

h14, ± $\frac{IT14}{2}$.

Изм	Лист	N° докум.	Подп.	Дата
Разраб.		Соколова		22.11.88
Пров.		Пендерев		1.12.88
Н. контр.		Третьяков		5.01.89

ЗР.90.301

Конус

Лит.	Масса	Масштаб
И	0,65	1:5

Лист | Листов 1

Лист В-3 ГОСТ 19903-74 / Вст3сп ГОСТ 16523-70

Мосводоканал НИИпроект
Отдел N 5

формат А4

Типовой проект 902-2-470.89
Альбом 7

3Р.90.302

80 (√)

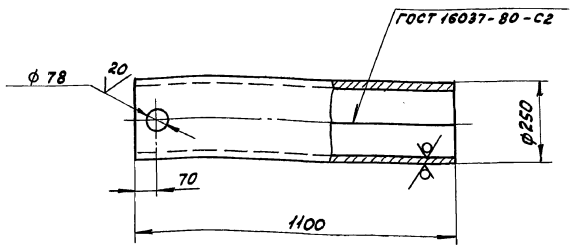

H14, h14, ± $\frac{IT14}{2}$.

Изм	Лист	№ докум.	Подп.	Дата
Разраб.		Соколова		22.11.88
Пров.		Пендерев		1.12.88
Н.контр.		Третьяков		4.01.89

3Р.90.302

Труба

Лит.	Масса	Масштаб
И	20,0	1:10

Лист | Листов: 1

Лист В-3,0 ГОСТ 19903-74
Вст3сп ГОСТ 16523-70

Мосводоканал НИИпроект
Отдел № 5

Формат А4

Формат	Зона	Поз.	Обозначение	Наименование	Кол.	Примечание
				Документация		
А2			9А.726.00.000СБ	Сборочный чертеж		
				Сборочные единицы		
А4		1	9А.726.01.000	Корпус	1	
А4		2	9А.726.02.000	Крышка откидная	1	
				Детали		
А4		3	9А.726.00.001	Ось	1	
				Стандартные изделия		
		4		Шайба 8.36.096 ГОСТ 11371-78	2	
		5		Шплинт 2,5х16 ГОСТ 397-79	2	

Изм	Лист	№ докум.	Подп.	Дата
Разраб.		Соколова		22.11.88
Пров.		Пендерев		1.12.88
Н.контр.		Третьяков		4.01.89
Утв.		Куйбышев		5.01.89

9А.726.00.000

Пробоотборник

Лит.	Лист	Листов
И		1

Мосводоканал НИИпроект
Отдел № 5

Формат А4

9А.726.00.001

20 (√)

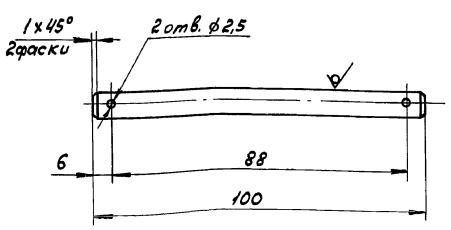

H14, h14, ± $\frac{IT14}{2}$.

Изм	Лист	№ докум.	Подп.	Дата
Разраб.		Соколова		22.11.88
Пров.		Пендерев		1.12.88
Н.контр.		Третьяков		4.01.89

9А.726.00.001

Ось

Лит.	Масса	Масштаб
И	0,04	1:1

Лист | Листов 1

Круг В-В-ГОСТ 8590-71
Вст3сп-Д-ГОСТ 535-79

Мосводоканал НИИпроект
Отдел № 5

Формат А4

9А.726.01.001

40 (√)

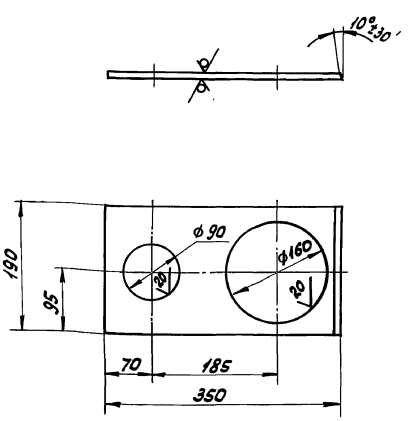

H14, h14, ± $\frac{IT14}{2}$.

Изм	Лист	№ докум.	Подп.	Дата
Разраб.		Соколова		22.11.88
Пров.		Пендерев		1.12.88
Н.контр.		Третьяков		4.01.89

9А.726.01.001

Лист

Лит.	Масса	Масштаб
И	1,1	1:5

Лист | Листов 1

Лист В-3 ГОСТ 19903-74
Вст3сп ГОСТ 16523-70

Мосводоканал НИИпроект
Отдел № 5

Копировал Вид 23884-06 22 Формат А4

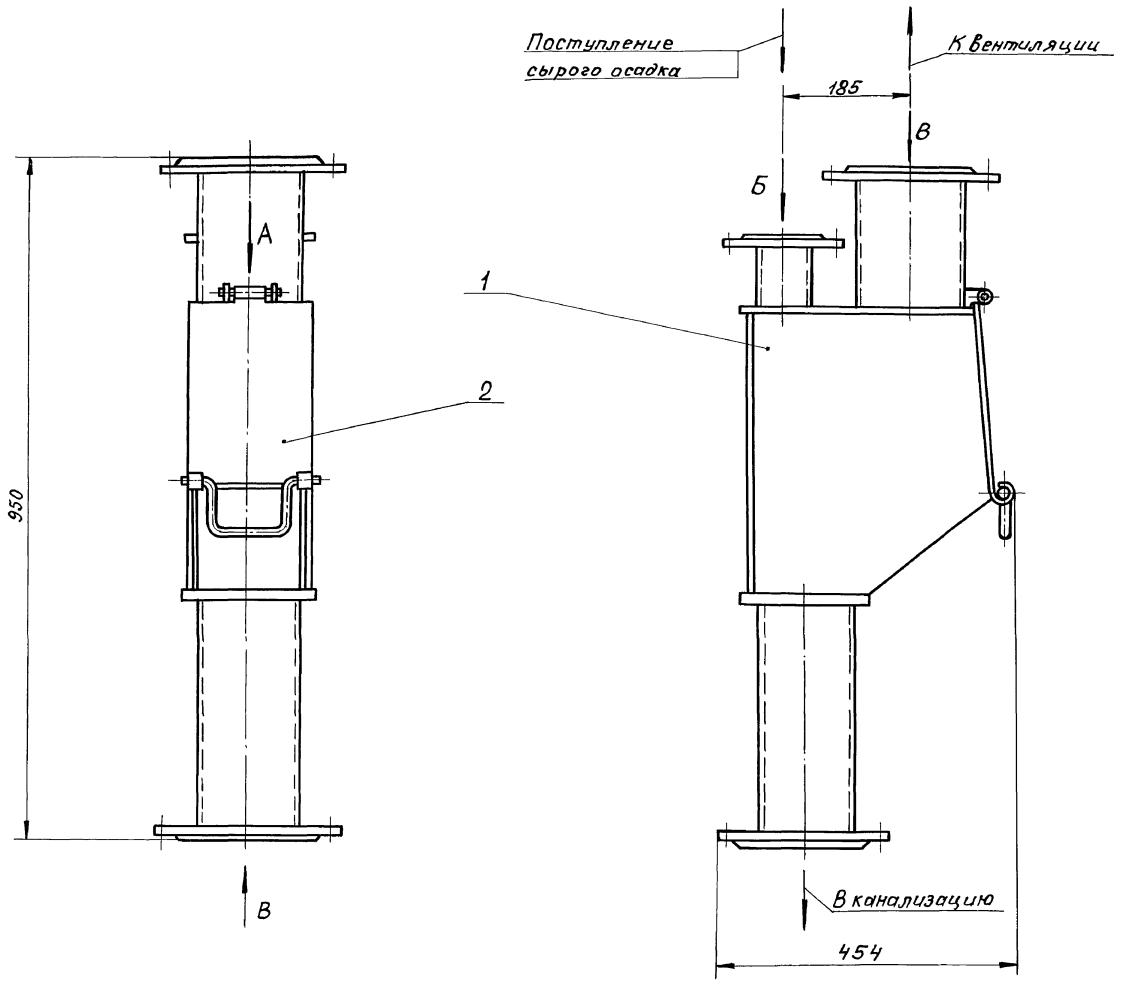

Вид А
М 1:1

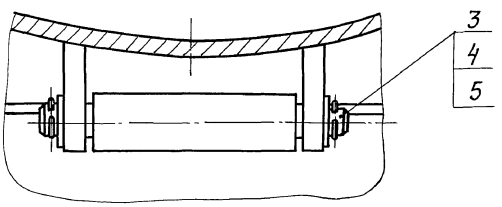

Вид В

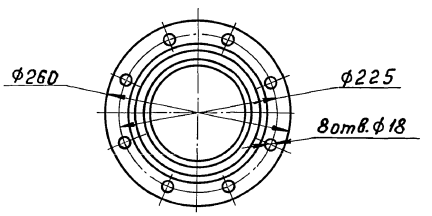

Вид Б

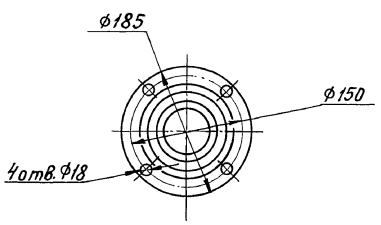

1. Размеры для справок.
2. Окраску произвести грунтом ХС-010, краской ЭМХС-710, серый, лак ХС-76 IV ГОСТ 9355-81.

					9А. 726. 00. 000 СБ		
Изм.	Лист	№ докум.	Подп.	Дата	Пробоотборник	Лит.	Масса / Масштаб
Разраб.		Соколова		23.11.88		И	32,3 / 1:5
Пров.		Пендерев		1.12.88		Лист	Листов 1
Н.контр.		Третьяков		5.01.89		Мосводоканалниипр-кт Отдел №5	
Утв.		Куйбышев		5.01.89			

Инв.№ подл. | Подпись и дата | Взам. инв.№ | Инв.№ дубл. | Подпись и дата

Типовой проект 902-2-470.89
Альбом 7

Формат	Зона	Поз.	Обозначение	Наименование	Кол.	Примечание
				Документация		
А2			9А.726.01.000СБ	Сборочный чертеж		
				Детали		
А4		1	9А.726.01.001	Лист	1	
А4		2	9А.726.01.002	Боковина	2	
А4		3	9А.726.01.003	Фланец	1	
А4		4	9А.726.01.004	Дно	1	
А4		5	9А.726.01.005	Ушко	2	
Б4		6	9А.726.01.006	Патрубок		
				Труба 159×4,5 ГОСТ 8732-78 / Ст 2сп ГОСТ 8731-74		
				L = 210 h14	1	3,6 кг
Б4		7	9А.726.01.007	Патрубок		
				Труба 89×4 ГОСТ 8732-78 / Ст 2сп ГОСТ 8731-74		
				L = 100 h14	1	0,84 кг
Б4		8	9А.726.01.008	Стенка		
				Лист В-3 ГОСТ 19903-74 / Ст 3сп ГОСТ 16523-70		
				395 h14 × 190 h14	1	1,75 кг

Инв.№ подл. | Подпись и дата | Взам. инв.№ | Инв.№ дубл. | Подпись и дата

Изм.	Лист	№ докум.	Подп.	Дата
Разраб.		Соколова		23.11.89
Пров.		Пендерев		1.12.89
Н. контр.		Третьяков		5.12.89

9А.726.01.000

Корпус

Лит.	Лист	Листов
И	1	2

МосводоканалНИИпроект
Отдел № 5

Формат А4

Формат	Зона	Поз.	Обозначение	Наименование	Кол.	Примечание
		9	9А.926.01.009	Патрубок		
				Труба 159×4,5 ГОСТ 8732-78 / Ст 2сп ГОСТ 8731-74		
				L = 330 h14	1	5,7 кг
				Стандартные изделия		
		10		Фланец 1-80-2,5 ст 25		
				ГОСТ 12820-80	1	1,84 кг
		11		Фланец 1-150-2,5 ст 25		
				ГОСТ 12820-80	2	3,43 кг

Инв.№ подл. | Подпись и дата | Взам. инв.№ | Инв.№ дубл. | Подпись и дата

Изм. | Лист | № докум. | Подп. | Дата

9А.726.01.000

Лист 2

Формат А4

9А.726.01.002

(√)

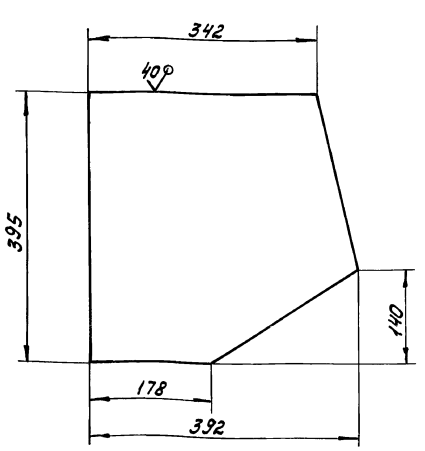

h14, ±IT14/2.

Изм.	Лист	№ докум.	Подп.	Дата
Разраб.		Соколова		23.11.89
Пров.		Пендерев		1.12.89
Н. контр.		Третьяков		5.12.89

9А.726.01.002

Боковина

Лит.	Масса	Масштаб
И	3,1	1:5
Лист	Листов 1	

Лист В-3 ГОСТ 19903-74 / Ст 3сп ГОСТ 16523-70

МосводоканалНИИпроект
Отдел № 5

9А.726.01.003

(√)

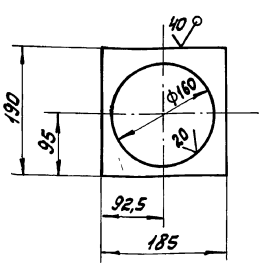

H14, h14, ±IT14/2.

Изм.	Лист	№ докум.	Подп.	Дата
Разраб.		Соколова		23.11.89
Пров.		Пендерев		1.12.89
Н. контр.		Третьяков		5.12.89

9А.726.01.003

Фланец

Лит.	Масса	Масштаб
И	1,7	1:5
Лист	Листов 1	

Лист Б-12 ГОСТ 19903-74 / Ст 3сп ГОСТ 14637-79

МосводоканалНИИпроект
Отдел № 5

Типовой проект 902-2-470.89
Альбом 7

А–А

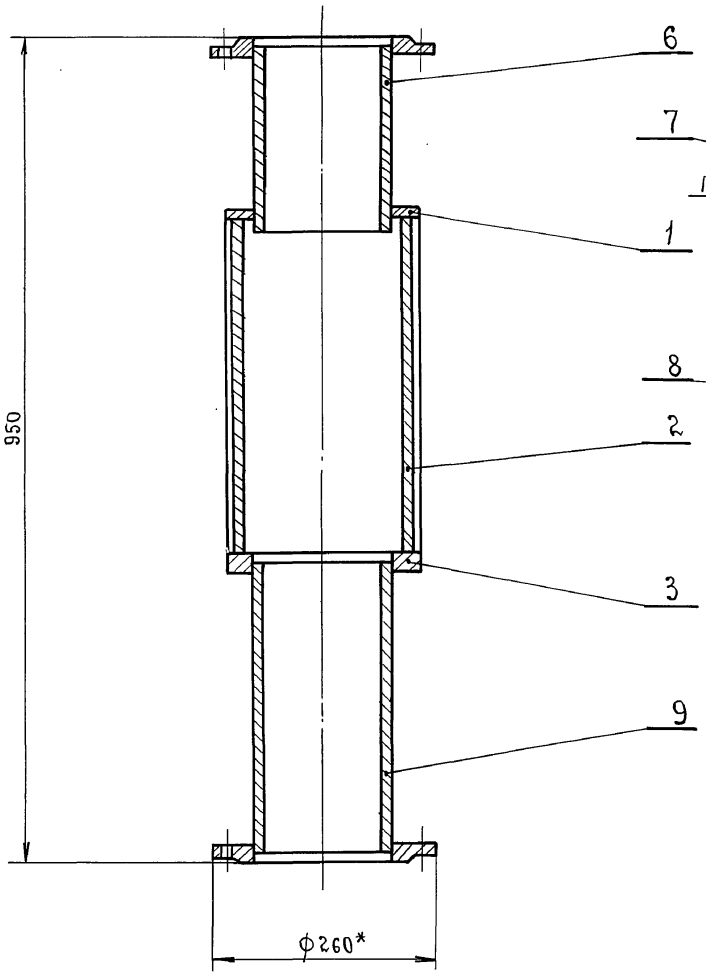

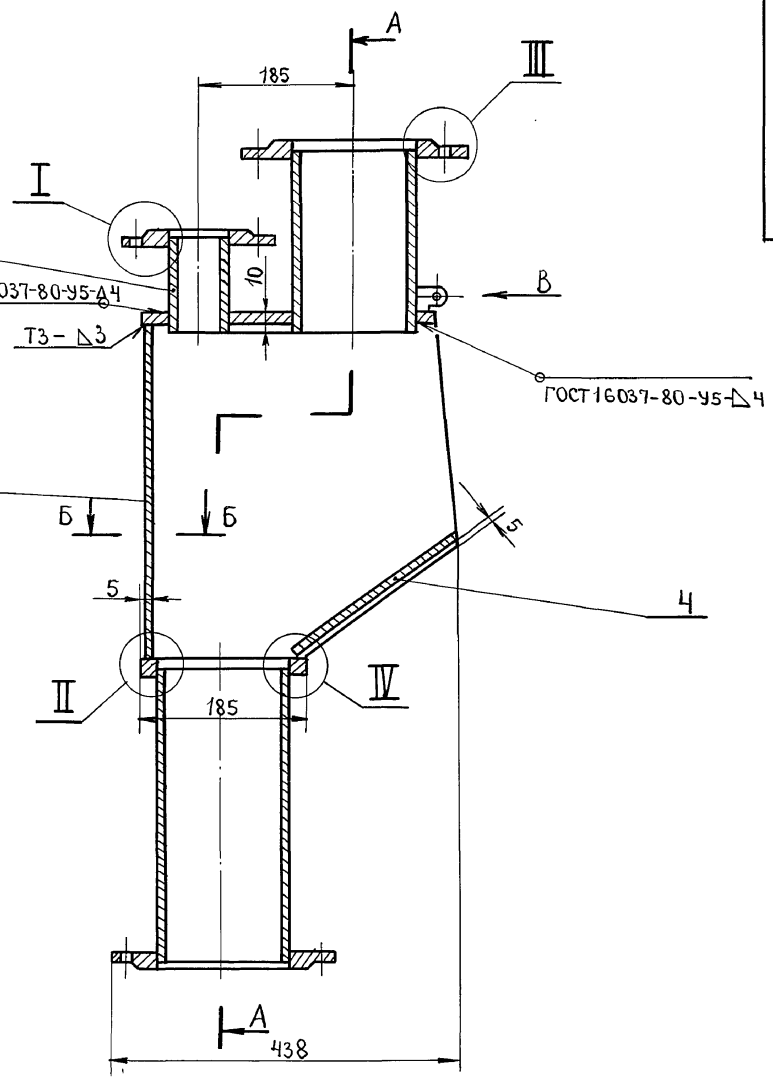

Вид В
М1:2

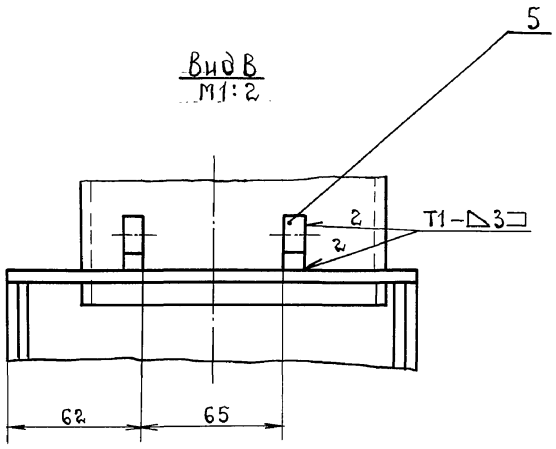

Б – Б
М1:2

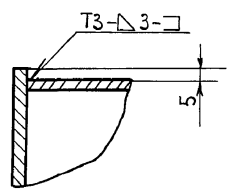

I
М1:2

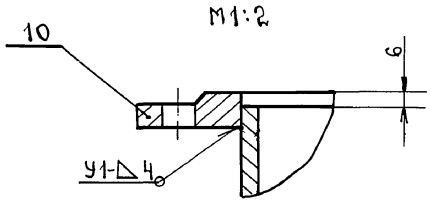

III
М1:2

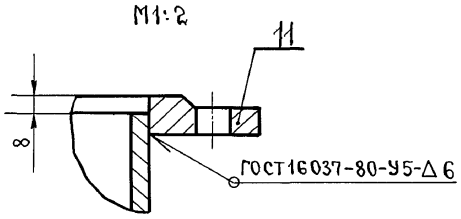

II
М1:2

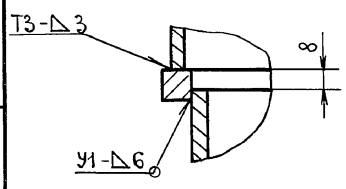

IV
М1:2

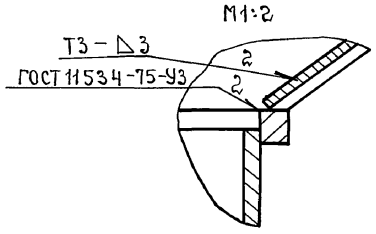

1. H14, h14, $\pm\frac{IT14}{2}$.
2. Шероховатость обрабатываемых поверхностей деталей без чертежа – $\sqrt{40}$.
3. Неуказанные сварные швы выполнить по ГОСТ 5264–80–Т1–Д3.
4.* Размер для справок.

Изм.	Лист	№ докум.	Подп.	Дата
Разраб.		Соколова	»	23.11.88
Пров.		Пенберев	»	1.12.88
Н.контр.		Третьяков	»	5.01.89

9А.726.01.000СБ

КОРПУС.

Лит.	Масса	Масштаб
И	30.8	1:5

Лист | Листов 1

Мосводоканалниипроект отдел №5.

Инв.№подл. | Подпись и дата | Взам.инв.№ | Инв.№дубл. | Подпись и дата

Типовой проект 902-2-470.89
Альбом 7

9А.726.01.004

40 (√)

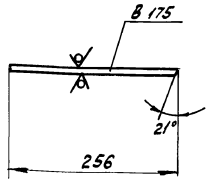

h14.

Изм.	Лист	N° докум.	Подп.	Дата
Разраб.		Соколова		24.11.88
Пров.		Пендерев		1.12.88
Н. контр.		Третьяков		5.01.89

9А.726.01.004

Дно	Лит.	Масса	Масштаб
	И	1,1	1:5
	Лист	Листов 1	

Лист В-3 ГОСТ 19903-74
Вст.3сп. ГОСТ 16523-70

Мосводоканалниипроект
Отдел N 5

Инв. N подл. | Подп. и дата | Взам. инв. N | Инв. N дубл. | Подп. и дата

Формат А4

9А.726.01.005

А (√)

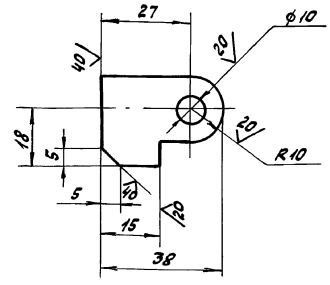

H14, h14, ±IT14/2.

Изм.	Лист	N° докум.	Подп.	Дата
Разраб.		Соколова		24.11.88
Пров.		Пендерев		1.12.88
Н. контр.		Третьяков		5.01.89

9А.726.01.005

Ушко	Лит.	Масса	Масштаб
	И	0,05	1:1
	Лист	Листов 1	

Полоса Б-2-8х28 ГОСТ 103-76
ВСт3сп ГОСТ 535-79

Мосводоканалниипроект
Отдел N 5

Инв. N подл. | Подп. и дата | Взам. инв. N | Инв. N дубл. | Подп. и дата

Формат А4

9А.726.02.000СБ

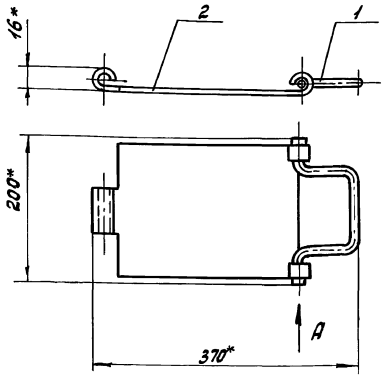

Вид А
М1:1

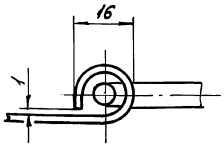

1. ± IT14/2.
2. Деталь поз. 1 после изгиба петли должна проворачиваться без заеданий о трущуюся поверхность.
3. * Размеры для справок.

Изм.	Лист	N° докум.	Подп.	Дата
Разраб.		Соколова		24.11.88
Пров.		Пендерев		1.12.88
Н. контр.		Третьяков		5.01.89

9А.726.02.000СБ

Крышка откидная	Лит.	Масса	Масштаб
	И	1,44	1:5
	Лист	Листов 1	

Мосводоканалниипроект
Отдел N 5

Инв. N подл. | Подп. и дата | Взам. инв. N | Инв. N дубл. | Подп. и дата

Формат А4

Формат	Зона	Поз.	Обозначение	Наименование	Кол.	Примечание
				Документация		
А4			9А.726.02.000СБ	Сборочный чертеж		
				Детали		
А4		1	9А.726.02.001	Ручка	1	
А4		2	9А.726.02.002	Крышка	1	

Изм.	Лист	N° докум.	Подп.	Дата
Разраб.		Соколова		24.11.88
Пров.		Пендерев		1.12.88
Н. контр.		Третьяков		5.01.89

9А.726.02.000

Крышка откидная	Лит.	Лист	Листов
	И		1

Мосводоканалниипроект
Отдел N 5

Инв. N подл. | Подп. и дата | Взам. инв. N | Инв. N дубл. | Подп. и дата

Копировал Арх 23884-06 26 Формат А4

Типовой проект 902-2-470.89
Альбом 7

9А.726.02.001

20 √(√)

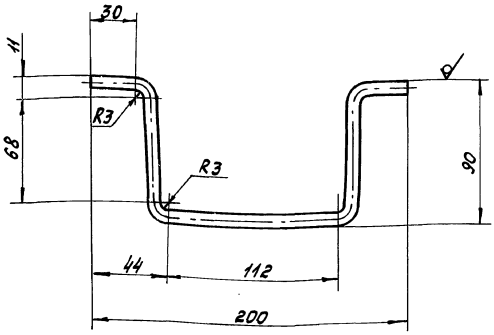

1. $h14, \pm \frac{IT14}{2}$.
2. Развернутая длина L = 352 мм.

Изм.	Лист	N докум.	Подп.	Дата	9А.726.02.001			
Разраб.	Соколова			29.11.83	Ручка	Лит.	Масса	Масштаб
Пров.	Пендерев			1.12.83		И	0,14	1:2
						Лист	Листов 1	
Н.контр.	Третьяков			5.01.84	круг 8-В-ГОСТ 2590-71 Ст3сп-II-ГОСТ 535-79	Мосводоканал НИИпроект Отдел N 5		

Инв.№ подл. | Подп. и дата | Взам. инв.№ | Инв.№ дубл. | Подп. и дата

Формат А4

9А.726.02.002

√(√)

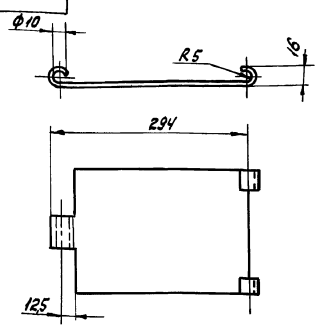

Развертка

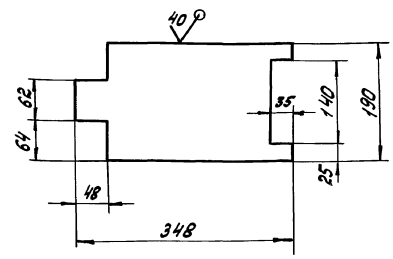

$H14, h14 \pm \frac{IT14}{2}$.

Изм.	Лист	N докум.	Подп.	Дата	9А.726.02.002			
Разраб.	Соколова			29.11.83	Крышка	Лит.	Масса	Масштаб
Пров.	Пендерев			1.12.83		И	1,3	1:5
						Лист	Листов 1	
Н.кон	Третьяков			5.01.84	Лист В-3 ГОСТ 19903-74 Ст3сп ГОСТ 16523-70	Мосводоканал НИИпроект Отдел N 5		

Инв.№ подл. | Подп. и дата | Взам. инв.№ | Инв.№ дубл. | Подп. и дата

Формат А4

6С.23.185.000СБ

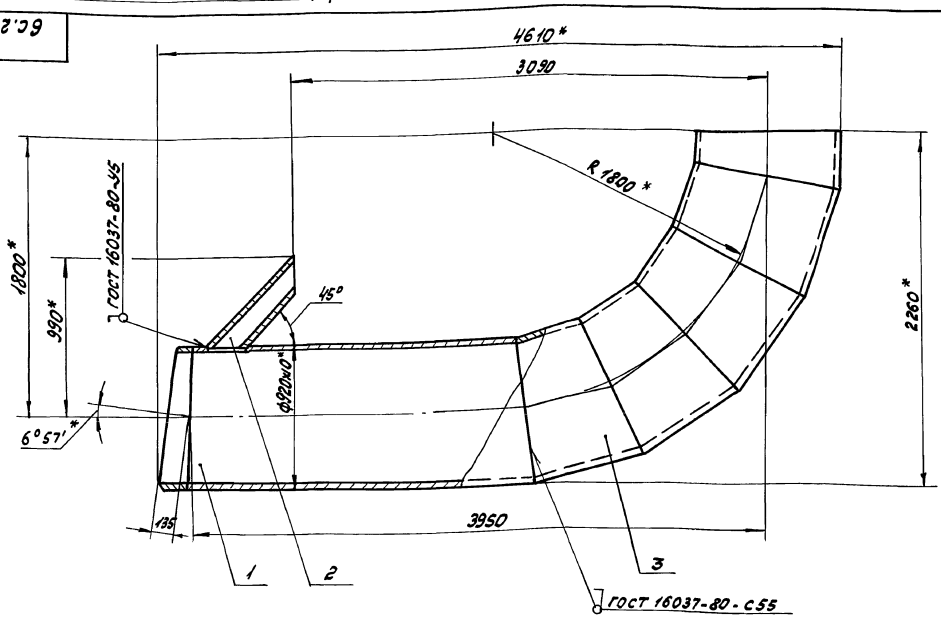

2. Патрубок покрыть грунтом ХС-010 краска ЭМХС-710, серый, лак ХС-76 IV В ГОСТ 9355-81, за исключением сопрягающихся поверхностей с бетоном.
3. Сварные швы патрубка испытать на герметичность путём смачивания керосином.
4. * Размеры для справок.

1. $H14, h14, \pm \frac{IT14}{2}$.

Изм.	Лист	N докум.	Подп.	Дата	6С.23.185.000СБ			
Разраб.	Соколова			29.11.83	Патрубок Ду 900 с отводом	Лит.	Масса	Масштаб
Пров.	Пендерев			1.12.83		И	1200	1:20
						Лист	Листов 1	
Н.контр.	Третьяков			5.01.84		Мосводоканал НИИпроект Отдел N 5		
Утв.	Кудрявцев			5.01.84				

Инв.№ подл. | Подп. и дата | Взам. инв.№ | Инв.№ дубл. | Подп. и дата

Перепечатка Ф.1 23884-84 ГП Мосводоканалпроект

Типовой проект 902-2-470.89
Альбом 7

Формат	Зона	Поз.	Обозначение	Наименование	Кол.	Примечание
				Документация		
А2			6С.23.185.000СБ.	Сборочный чертеж		
				Сборочные единицы		
А4		1	6С.23.185.100	Патрубок	1	
А4		2	6С.23.185.200	Короб	1	
А4		3	6С.23.185.300	Отвод	1	

Изм.	Лист	№ докум.	Подп.	Дата
Разраб.		Соколова		24.11.88
Пров.		Пендерев		1.12.88
Н.контр.		Третьяков		5.01.89
Утв.		Куйбышев		

6С.23.185.000

Патрубок Ду 900 с отводом

Лит.	Лист	Листов
И		1

Мосводоканалнишпроект Отдел № 5

формат А4

Формат	Зона	Поз.	Обозначение	Наименование	Кол.	Примечание
				Документация		
А2			6С.23.185.100СБ	Сборочный чертеж		
				Детали		
А4		1	6С.23.185.101	Полукольцо	1	
А4		2	6С.23.185.102	Ствол	1	

Изм.	Лист	№ докум.	Подп.	Дата
Разраб.		Соколова		24.11.88
Пров.		Пендерев		1.12.88
Н.контр.		Третьяков		5.01.89

6С.23.185.100

Патрубок

Лит.	Лист	Листов
И		1

Мосводоканалнишпроект Отдел № 5

формат А4

6С.23.185.100СБ

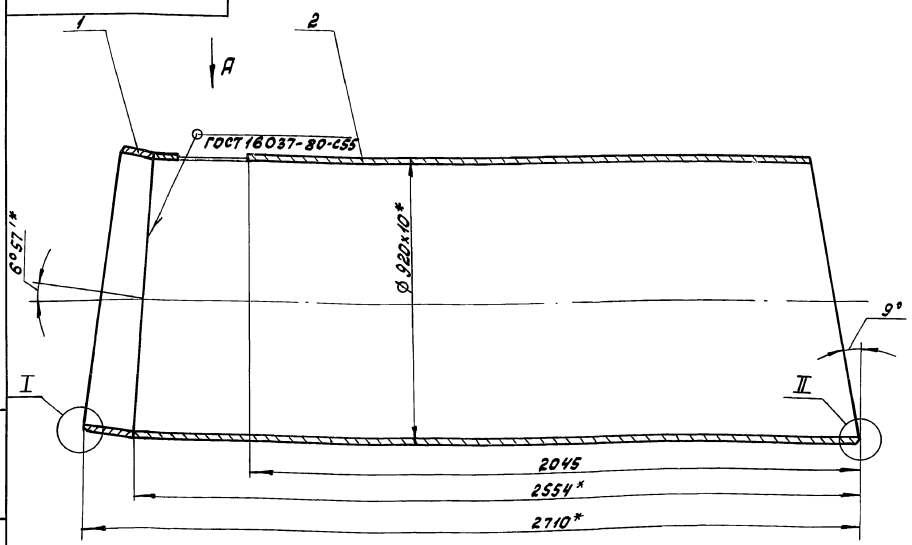

Вид А

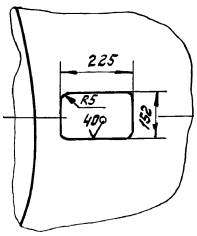

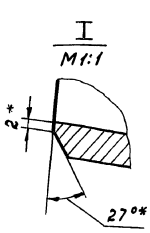

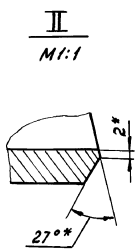

1. Н14, h14, ± $\frac{IT14}{2}$.
2. Сварной шов испытать на герметичность путем смачивания керосином.
3.* Размеры для справок.

Изм.	Лист	№ докум.	Подп.	Дата
Разраб.		Соколова		24.11.88
Пров.		Пендерев		1.12.88
Н.контр.		Третьяков		5.01.89

6С.23.185.100СБ

Патрубок

Лит.	Масса	Масштаб
И	555,0	1:10

Лист | Листов 1

Мосводоканалнишпроект Отдел № 5

Инв. № подл. | Подп. и дата | Взам. инв. № | Инв. № дубл. | Подп. и дата

Копировал Физ 23884-86 28 формат А3

Типовой проект 902-2-470.89
Альбом 7

6С.23.185.200СБ

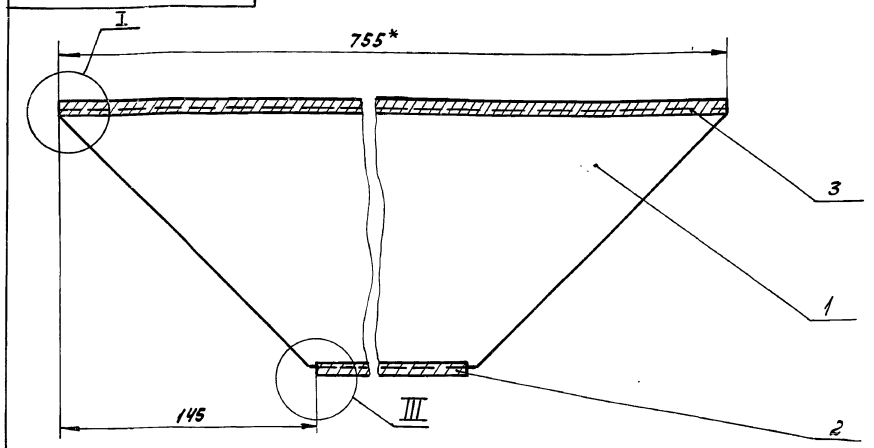

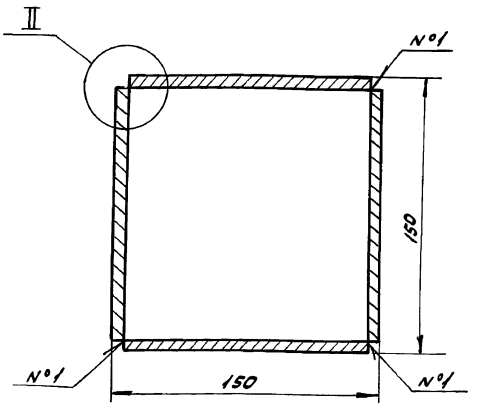

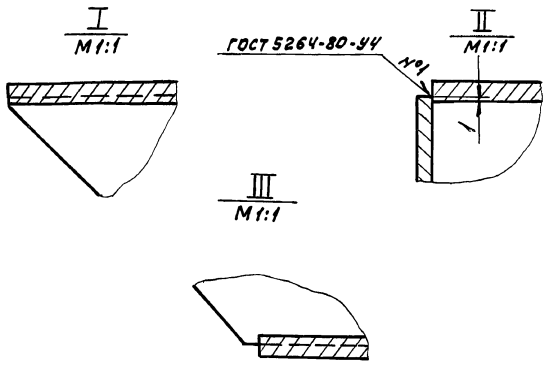

1. h14, ± $\frac{IT14}{2}$.
2.* Размеры для справок.
3. Шероховатость обрабатываемых поверхностей деталей без чертежа – 40√.

Изм.	Лист	№ докум.	Подп.	Дата	6С.23.185.200СБ			
Разраб.	Соколова			25.11.88	Короб	Лит. И	Масса 14,0	Масштаб 1:2
Пров.	Пендерев			1.12.88		Лист	Листов 1	
Н.контр.	Третьяков			5.01.89		Мосводоканал НИИпроект Отдел № 5		

Формат А3

Инв. № подл. | Подп. и дата | Взам. инв. № | Инв. № дубл. | Подп. и дата

Формат	Зона	Поз.	Обозначение	Наименование	Кол.	Примечание
				Документация		
А3			6С.23.185.200СБ	Сборочный чертеж		
				Детали		
А4		1	6С.23.185.201	Стенка боковая	2	
Б4		2	6С.23.185.202	Стенка нижняя		
				Лист $\frac{Б\text{-}5\ ГОСТ\ 19903\text{-}74}{В\ Ст\ 3сп\ ГОСТ\ 14637\text{-}79}$		
				465h14 × 140h14	1	2,55кг
Б4		3	6С.23.185.203	Стенка верхняя		
				Лист $\frac{Б\text{-}5\ ГОСТ\ 19903\text{-}74}{В\ Ст\ 3сп\ ГОСТ\ 14637\text{-}79}$		
				755h14 × 140h14	1	4,04кг

Изм.	Лист	№ докум.	Подп.	Дата	6С.23.185.200			
Разраб.	Соколова			25.11.88	Короб	Лит. И	Лист	Листов 1
Пров.	Пендерев			1.12.88		Мосводоканал НИИпроект Отдел № 5		
Н.контр.	Третьяков			5.01.89				

Формат А4

6С.23.185.201

√(√)

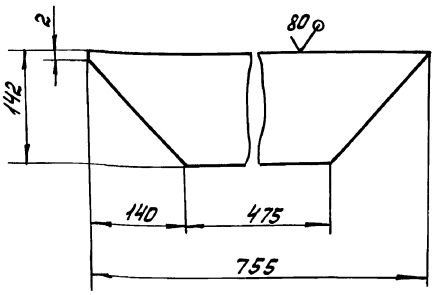

h14, ± $\frac{IT14}{2}$.

Изм.	Лист	№ докум.	Подп.	Дата	6С.23.185.201			
Разраб.	Соколова			25.11.88	Стенка боковая	Лит. И	Масса 3,45	Масштаб 1:5
Пров.	Пендерев			1.12.88		Лист	Листов 1	
Н.контр.	Третьяков			5.01.89	Лист $\frac{Б\text{-}5\ ГОСТ\ 19903\text{-}74}{В\ Ст\ 3сп\ ГОСТ\ 14637\text{-}79}$	Мосводоканал НИИпроект Отдел № 5		

Формат А4

Инв. № подл. | Подп. и дата | Взам. инв. № | Инв. № дубл. | Подп. и дата

Типовой проект 902-2-470.90

6С.23.185.101

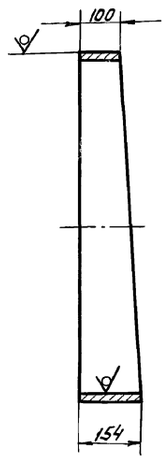

Шаблон

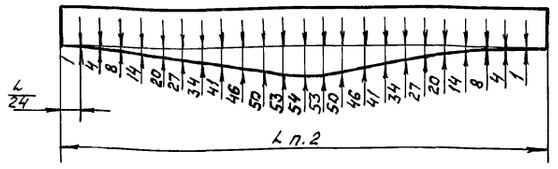

1. $h14, \pm \frac{IT14}{2}$.
2. Размер L равен длине окружности, измеренной по фактическому наружному диаметру трубы.

Изм.	Лист	№ докум.	Подп.	Дата	6С.23.185.101			
Разраб.		Соколова		25.11.88	Полукольцо	Лит.	Масса	Масштаб
Пров.		Пендерев		1.12.88		И	30,0	1:10
						Лист	Листов 1	
Н. контр.		Третьяков		5.01.89	Труба 920х10 ГОСТ 10704-76 / В Ст 3 сп ГОСТ 10706-76	Мосводоканалниипроект Отдел №5		

Инв.№ подл. | Подп. и дата | Взам. инв.№ | Инв.№ дубл. | Подп. и дата

Формат А4

6С.23.185.102

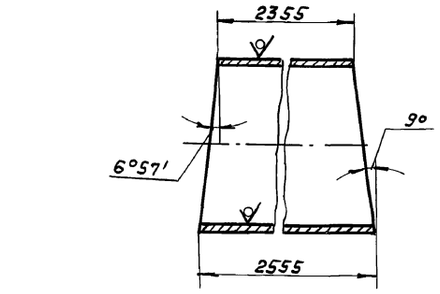

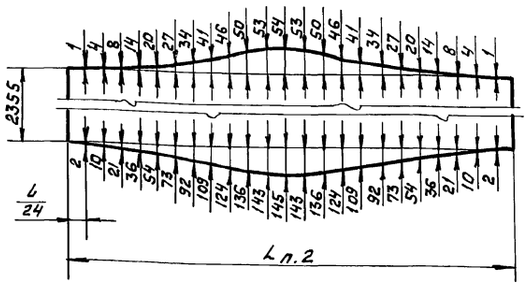

1. $h14, \pm \frac{IT14}{2}$.
2. Размер L равен длине окружности, измеренной по фактическому наружному диаметру трубы.

Изм.	Лист	№ докум.	Подп.	Дата	6С.23.185.102			
Разраб.		Соколова		25.11.88	Ствол	Лит.	Масса	Масштаб
Пров.		Пендерев		1.12.88		И	478,0	1:20
						Лист	Листов 1	
Н. контр.		Третьяков		5.01.89	Труба 920х10 ГОСТ 10704-76 / В Ст 3 сп ГОСТ 10706-76	Мосводоканалниипроект Отдел №5		

Инв.№ подл. | Подп. и дата | Взам. инв.№ | Инв.№ дубл. | Подп. и дата

Формат А4

6С.23.185.300 СБ

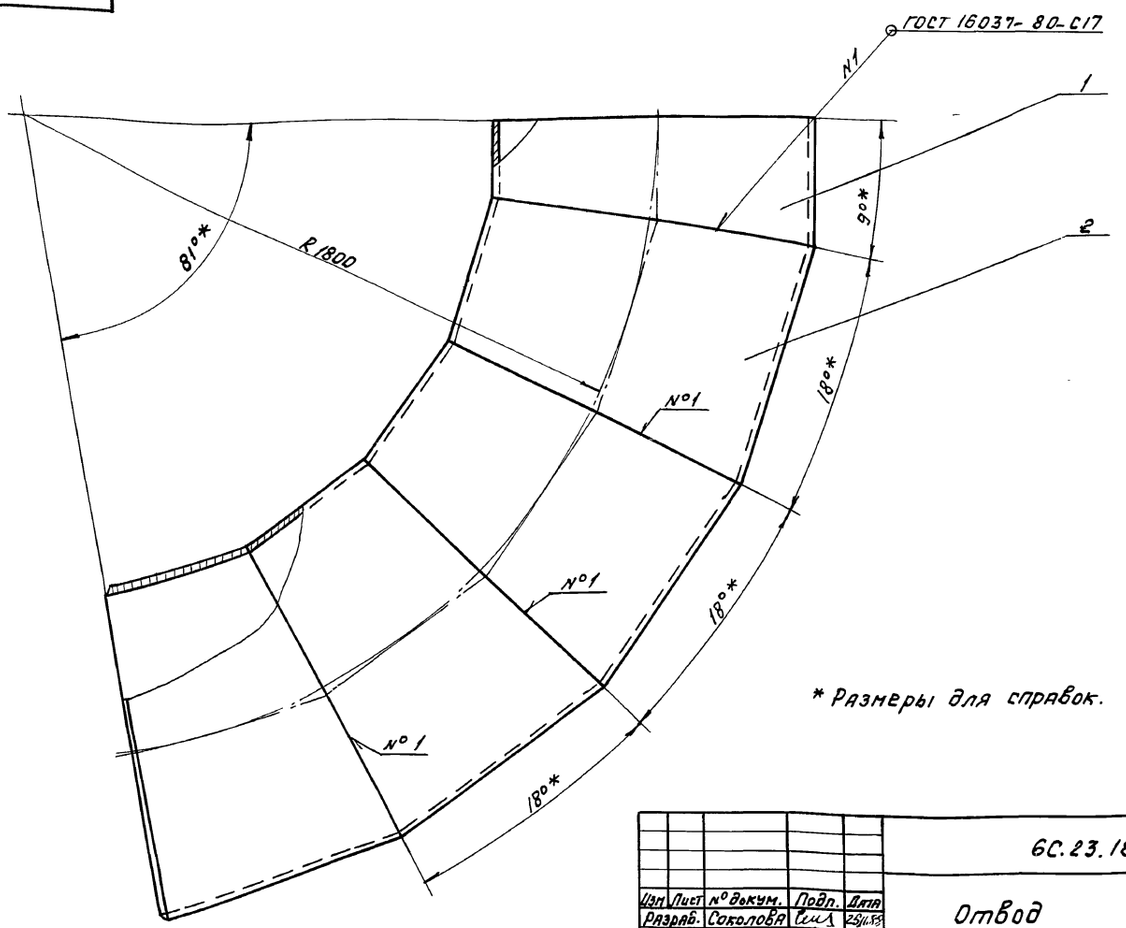

* Размеры для справок.

Изм.	Лист	№ докум.	Подп.	Дата	6С.23.185.300 СБ			
Разраб.		Соколова		25.11.88	Отвод	Лит.	Масса	Масштаб
Пров.		Пендерев		1.12.88		И	590,0	1:10
						Лист	Листов 1	
Н. контр.		Третьяков		5.01.89		Мосводоканалниипроект Отдел №5		

Инв.№ подл. | Подп. и дата | Взам. инв.№ | Инв.№ дубл. | Подп. и дата

Копировал Т. 23886-06 Заполнил ДЗ

Типовой проект 902-2-470.89
Альбом 7

Формат	Зона	Поз.	Обозначение	Наименование	Кол.	Примечание
				Документация		
А3			6С.23.185.300СБ	Сборочный чертеж		
				Детали		
А4		1	6С.23.185.301	Полукольцо	1	
А3		2	6С.23.185.302	Кольцо	4	

Изм.	Лист	№ докум.	Подп.	Дата
Разраб.		Соколова		25.11.88
Пров.		Пендерев		1.12.88
Н. контр.		Третьяков		5.01.89

6С.23.185.300

Отвод

Лит.	Лист	Листов
И		1

Мосводоканалнийпроект Отдел № 5

формат А4

Инв. № подл. | Подп. и дата | Взам. инв. № | Инв. № дубл. | Подп. и дата

6С.23.185.301

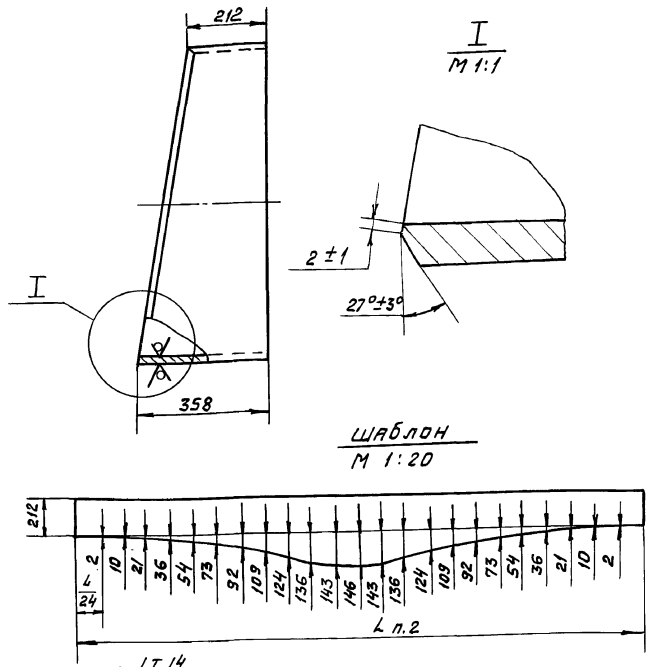

1. h14, ± IT14/2.
2. Размер L равен длине окружности, измеренной по фактическому наружному диаметру разрезанной трубы.

Изм.	Лист	№ докум.	Подп.	Дата
Разраб.		Соколова		25.11.88
Пров.		Пендерев		1.12.88
Н. контр.		Третьяков		5.01.89

6С.23.185.301

Полукольцо

Лит.	Масса	Масштаб
И	65,0	1:10

Лист | Листов 1

Труба 920×10 ГОСТ 10704-76 / В ст 3 сп ГОСТ 10706-76

Мосводоканалнийпроект Отдел № 5

формат А4

Инв. № подл. | Подп. и дата | Взам. инв. № | Инв. № дубл. | Подп. и дата

6С.23.185.302

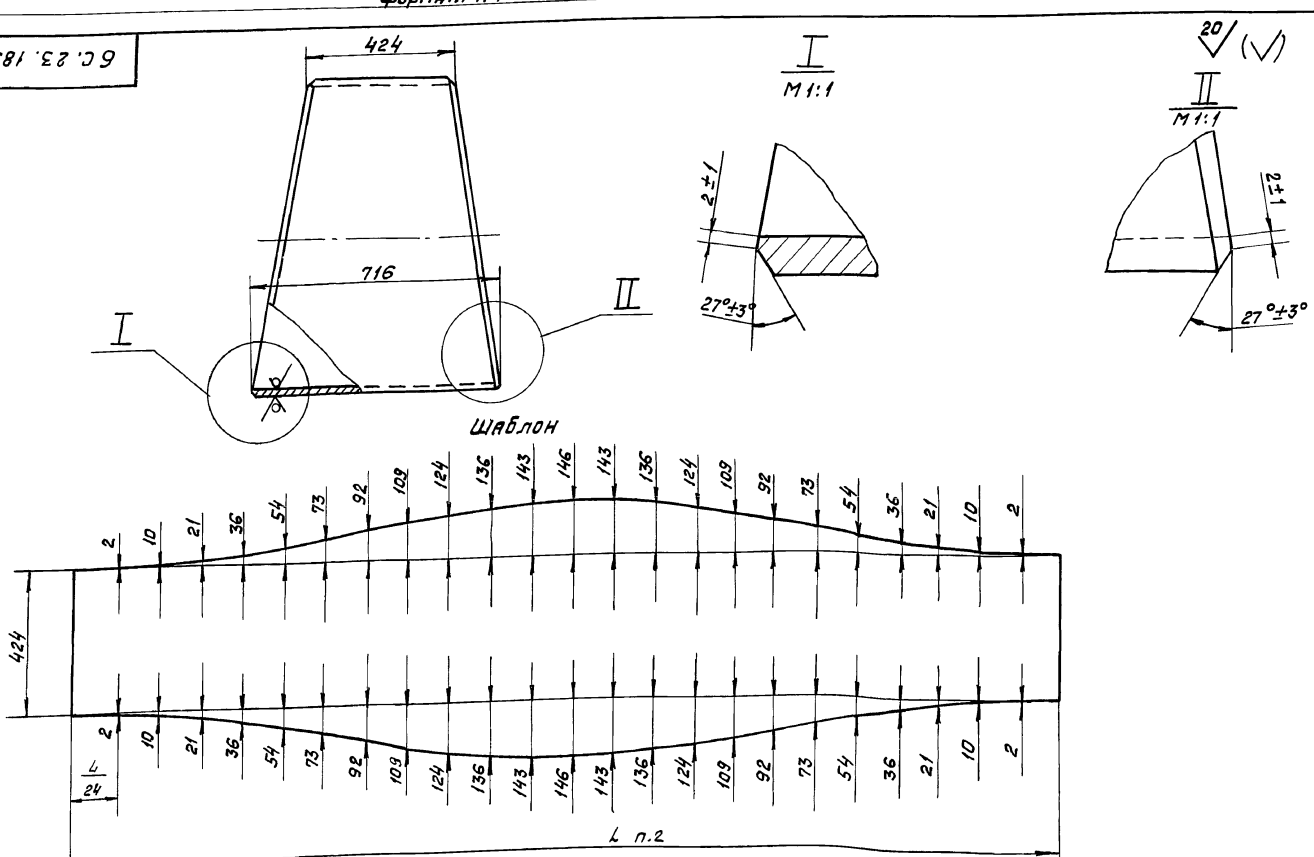

1. h14, ± IT14/2
2. Размер L равен длине окружности, измеренной по фактическому наружному диаметру разрезаемой трубы.

Изм.	Лист	№ докум.	Подп.	Дата
Разраб.		Соколова		25.11.88
Пров.		Пендерев		1.12.88
Н. контр.		Потутков		5.01.89

6С.23.185.302

Кольцо

Лит.	Масса	Масштаб
И	130,0	1:10

Лист | Листов 1

Труба 920×10 ГОСТ 10704-76 / В ст 3 сп ГОСТ 10706-76

Мосводоканалнийпроект Отдел № 5

Инв. № подл. | Подп. и дата | Взам. инв. № | Инв. № дубл. | Подп. и дата

1 Ф. 949.00.000 СБ

Типовой проект 902-2-470.89
Альбом 7

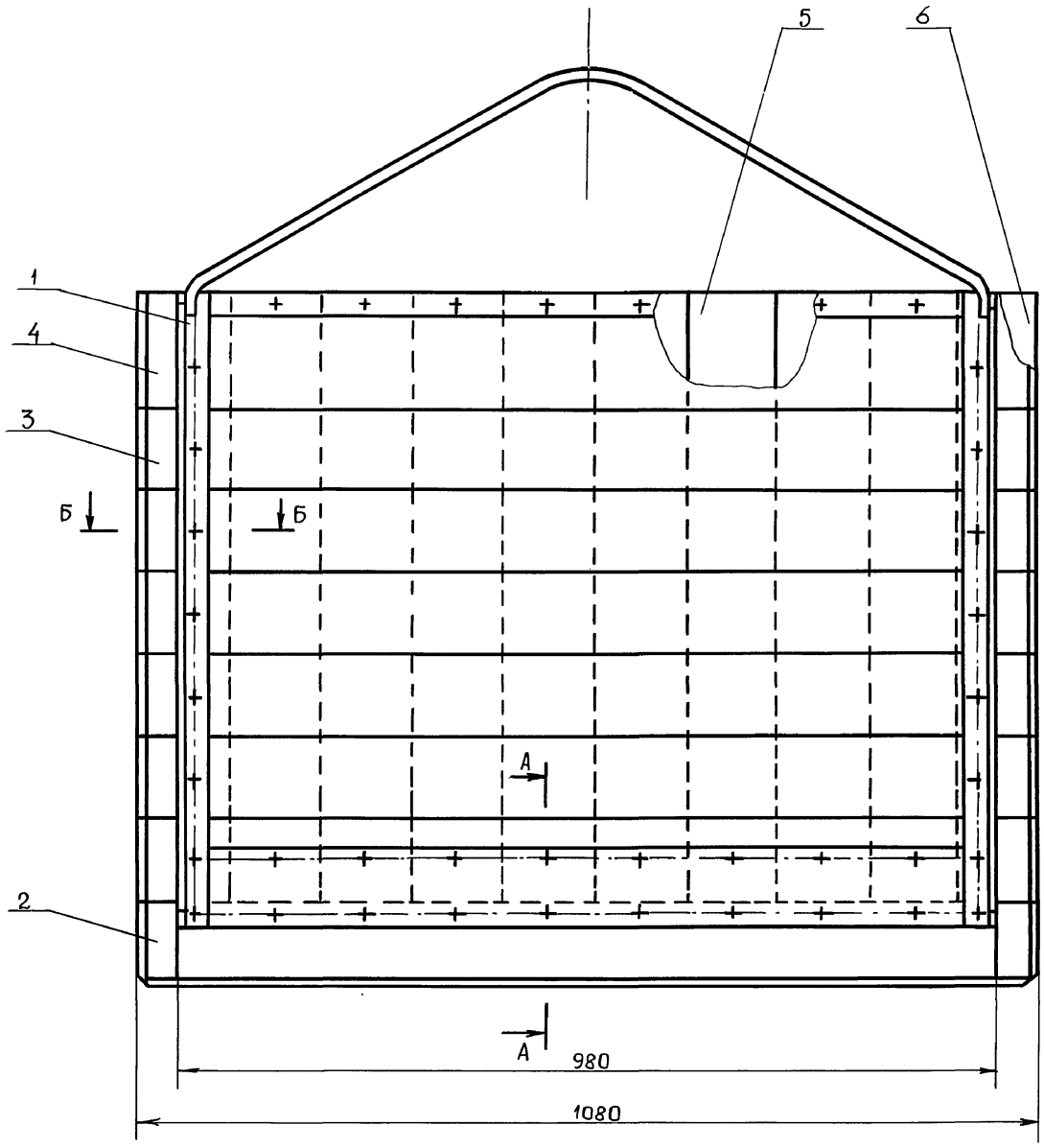

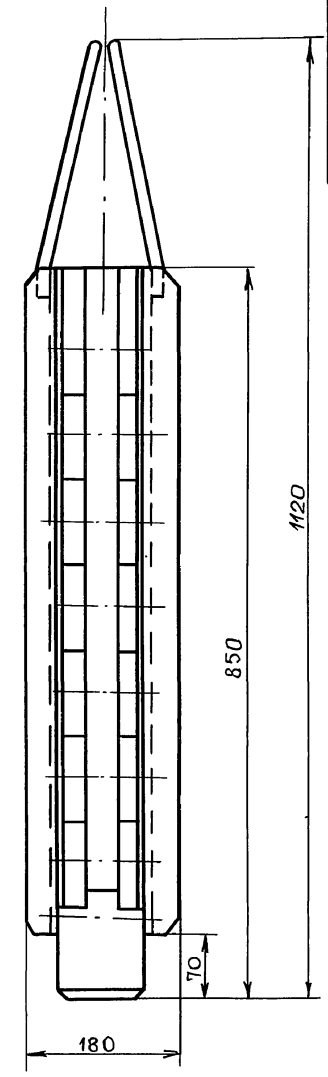

Б – Б
М1:2

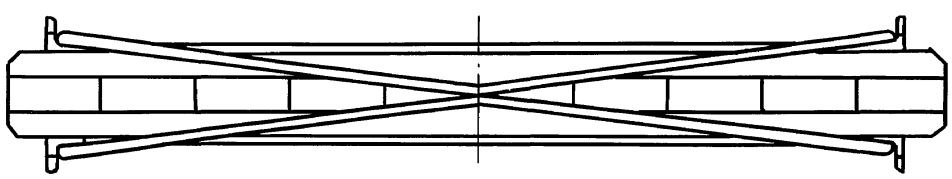

А – А
М1:2

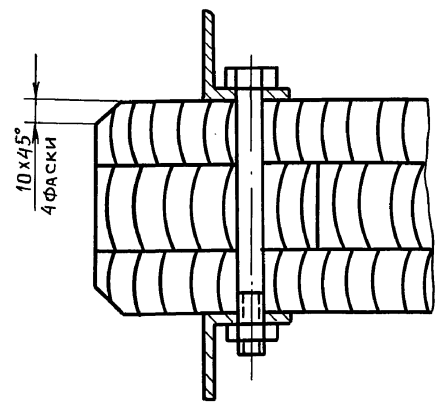

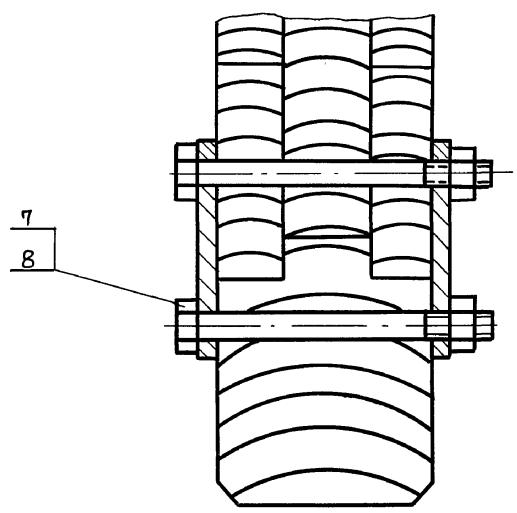

1. Затвор устанавливается в распределительной чаше первичных отстойников ф 24 м.
2. Шероховатость обрабатываемых поверхностей деталей без чертежа 100/.
3. Влажность материалов должна быть не выше 15%.
4. Применять строганые доски, плотно подогнать их друг к другу и антисептировать фтористым натрием.
5. Отверстия под болты в досках и бруске сверлить ø12.
*6. Размеры для справок.

					1Ф. 949.00.000 СБ			
Изм.	Лист	№ докум.	Подп.	Дата	Затвор шандарный 1000×800	Лит.	Масса	Масшт.
Разраб.		Соколова	"			И	89,2	1:5
Пров.		Пендерев	"			Лист	Листов 1	
Н. контр.		Третьяков	"			МОСВОДОКАНАЛНИИПРОЕКТ Отдел № 5		
Утв.		Куйбышев	"					

Инв. № подл. | Подп. и дата | Взам. инв. № | Инв. № дубл. | Подп. и дата

Пров. 28.2.92 г. Коп.

Типовой проект 902-2-470.89
Альбом 7

Формат	Зона	Поз.	Обозначение	Наименование	Кол.	Примечание
				Документация		
А2			1Ф.949.00.000 СБ	Сборочный чертеж		
				Сборочные единицы		
А2		1	1Ф.949.01.000	Рама	2	
				Детали		
А4		2	1Ф.949.00.001	Брусок	1	
Б4		3	1Ф.949.00.002	Доска 100х114х30х114х1080х114		
				Сосна ГОСТ 9463-72	12	1,94 кг
Б4		4	1Ф.949.00.003	Доска 145х114х30х114х1080х114		
				Сосна ГОСТ 9463-72	2	4,7 кг
Б4		5	1Ф.949.00.004	Доска 110х114х40х114х725х114		
				Сосна ГОСТ 9463-72	9	3,2 кг
Б4		6	1Ф.949.00.005	Доска 90х114х40х114х725х114		
				Сосна ГОСТ 9463-72	1	2,6 кг
				Стандартные изделия		
		7		Болт М12х130.58.016 ГОСТ 7798-70	40	
		8		Гайка М12.5.016 ГОСТ 5915-70	40	

Инв.№ подл. | Подпись и дата | Взам. инв.№ | Инв.№ дубл. | Подп. и дата

Изм.	Лист	№ докум.	Подп.	Дата
Разраб.		Соколова		28.11.88
Пров.		Пендерев		1.12.88
Н. контр.		Третьяков		5.01.89
Утв.		Куйбышев		

1Ф.949.00.000

Затвор шандарный 1000х800

Лит.	Лист	Листов
И		1

Мосводоканалниипроект Отдел № 5

Формат А4

1Ф.949.00.001

Rz 60

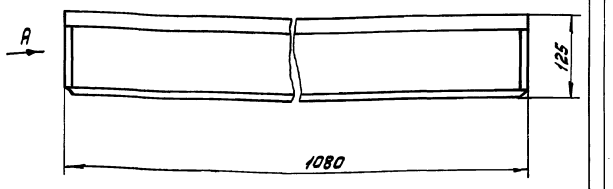

Вид А

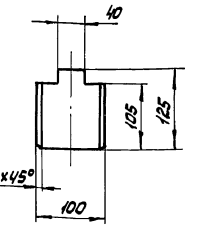

$h14, \pm \frac{IT14}{2}$.

Инв.№ подл. | Подпись и дата | Взам. инв.№ | Инв.№ дубл. | Подп. и дата

1Ф.949.00.001

Изм.	Лист	№ докум.	Подп.	Дата
Разраб.		Соколова		28.11.88
Пров.		Пендерев		1.12.88
Н. контр.		Третьяков		5.01.89

Брусок

Сосна ГОСТ 9463-72

Лит.	Масса	Масштаб
И	7,3	1:5
Лист	Листов 1	

Мосводоканалниипроект Отдел № 5

Формат А4

Формат	Зона	Поз.	Обозначение	Наименование		Примечание
				Документация		
В2			1Ф.949.01.000 СБ	Сборочный чертеж		
				Детали		
А4		1	1Ф.949.01.001	Дуга	1	
Б4		2	1Ф.949.01.002	Пластина		
				Полоса $\frac{Б-2-Н\times30\ ГОСТ\ 103-76}{Ст3сп\ ГОСТ\ 535-79}$		
				L = 900 h14	1	0,85 кг
Б4		3	1Ф.949.01.003	Стойка		
				Уголок $\frac{40\times40\times4-Б\ ГОСТ\ 8509-86}{Ст3сп-II\ ГОСТ\ 535-79}$		
				L = 780 h14	2	1,89 кг
Б4		4	1Ф.949.01.004	Пластина		
				Полоса $\frac{Б-2-Н\times100\ ГОСТ\ 103-76}{Ст3сп\ ГОСТ\ 535-79}$		
				L = 900 h14	1	2,83 кг

Инв.№ подл. | Подпись и дата | Взам. инв.№ | Инв.№ дубл. | Подп. и дата

Изм.	Лист	№ докум.	Подп.	Дата
Разраб.		Соколова		28.11.88
Пров.		Пендерев		1.12.88
Н. контр.		Третьяков		5.01.89

1Ф.949.01.000

Рама

Лит.	Лист	Листов
И		1

Мосводоканалниипроект Отдел № 5

Формат А4

1Ф.949.01.001

20 (√)

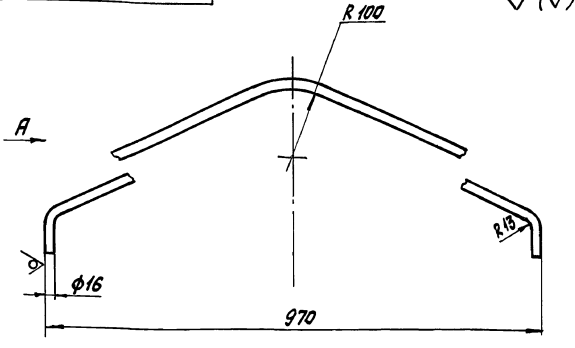

Вид А

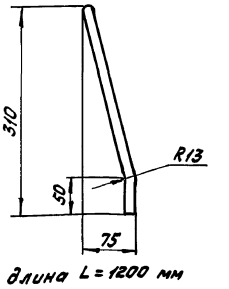

1. $h14, \pm \frac{IT14}{2}$.
2. Развернутая длина L = 1200 мм

Инв.№ подл. | Подпись и дата | Взам. инв.№ | Инв.№ дубл. | Подп. и дата

1Ф.949.01.001

Изм.	Лист	№ докум.	Подп.	Дата
Разраб.		Соколова		28.11.88
Пров.		Пендерев		1.12.88
Н. контр.		Третьяков		5.01.89

Дуга

круг $\frac{16-В-ГОСТ\ 2590-71}{Ст3сп\ II-ГОСТ\ 535-79}$

Лит.	Масса	Масштаб
И	1,9	1:5
Лист	Листов 1	

Мосводоканалниипроект Отдел № 5

Формат А4

1Р.949.01.000СБ

Типовой проект 902-2-470.89
Альбом 7

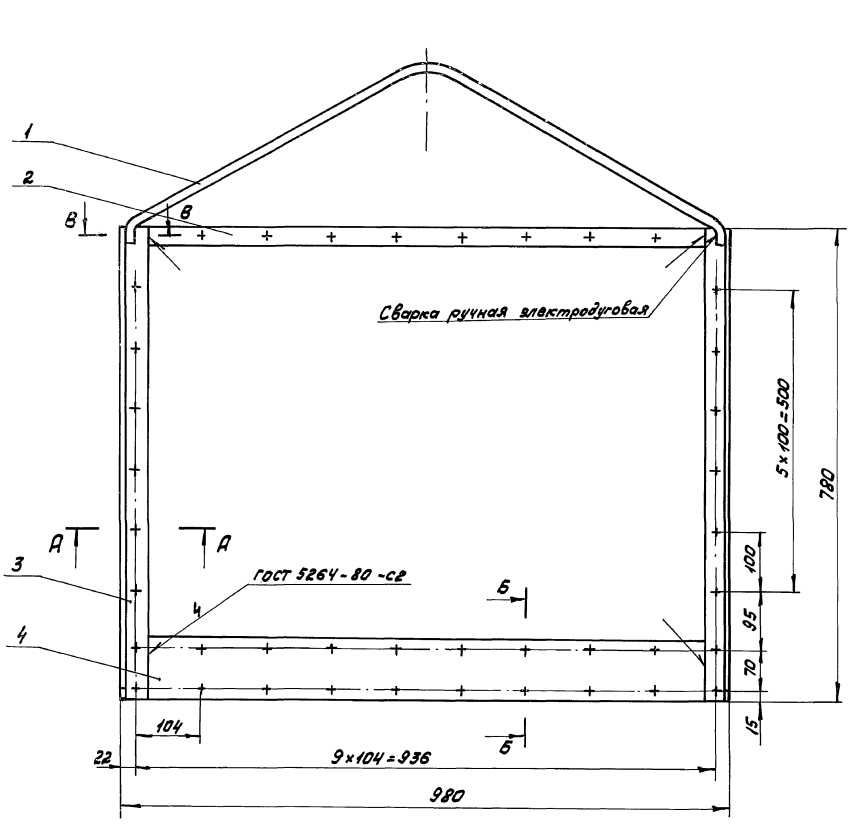

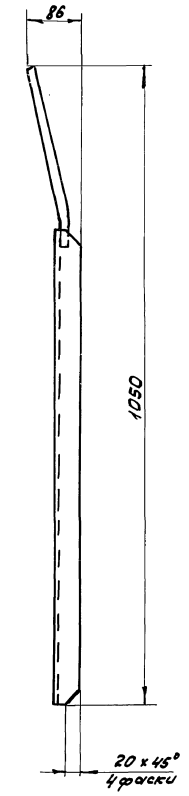

А-А
М1:1

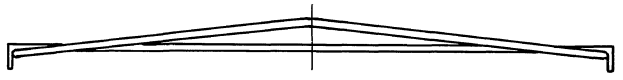

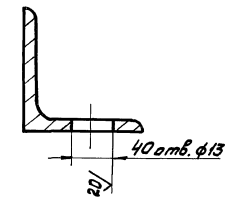

Б-Б
М1:1

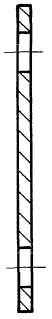

В-В
М1:1

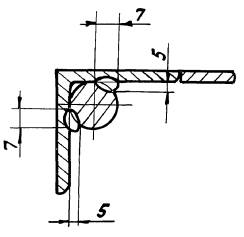

1. Окраску производить грунтом ХС-010, краской ЭМХС-710, серый, лаком ХС-76 IV В ГОСТ 9355-81.
2. H14, h14, ± $\frac{IT14}{2}$.
3. Шероховатость обрабатываемых поверхностей деталей без чертежа -$\sqrt{40}$.
4. * Размер для справок.
5. Сварку производить электродом типа Э42 ГОСТ 9467-75.

					1Р.949.01.000СБ		
Изм.	Лист	№ докум.	Подп.	Дата	Рама	Лит.	Масса	Масштаб
Разраб.		Соколова		29.11.89		И	9,36	1:5
Пров.		Пенерев		1.12.89		Лист	Листов 1
Н.контр.		Третьяков		5.01.89		Москводоканалгипроект Отдел №5	

Инв.№ подл. | Подп. | Взам.инв.№ | Инв.№ дубл. | Подпись и дата

gost.e-ecolog.ru