ТИПОВОЙ ПРОЕКТ
902 - 2 - 470.89

ОТСТОЙНИКИ КАНАЛИЗАЦИОННЫЕ РАДИАЛЬНЫЕ ПЕРВИЧНЫЕ ИЗ СБОРНОГО ЖЕЛЕЗОБЕТОНА ДИАМЕТРОМ 24 м

АЛЬБОМ 3

ОТСТОЙНИКИ
КЖ КОНСТРУКЦИИ ЖЕЛЕЗОБЕТОННЫЕ. СТР. 3-20

23884-03

Отпускная цена на момент реализации

gost.e-ecolog.ru

Привязан

Инв. №

ТИПОВОЙ ПРОЕКТ
902 - 2 - 470.89

ОТСТОЙНИКИ КАНАЛИЗАЦИОННЫЕ РАДИАЛЬНЫЕ ПЕРВИЧНЫЕ ИЗ СБОРНОГО ЖЕЛЕЗОБЕТОНА ДИАМЕТРОМ 24 м

АЛЬБОМ 3

ПЕРЕЧЕНЬ АЛЬБОМОВ

АЛЬБОМ 1	ПЗ	ПОЯСНИТЕЛЬНАЯ ЗАПИСКА
АЛЬБОМ 2	ТХ	ТЕХНОЛОГИЧЕСКИЕ РЕШЕНИЯ
	ОВ	ОТОПЛЕНИЕ И ВЕНТИЛЯЦИЯ
	ВК	ВНУТРЕННИЙ ВОДОПРОВОД И КАНАЛИЗАЦИЯ
АЛЬБОМ 3		ОТСТОЙНИКИ
	КЖ	КОНСТРУКЦИИ ЖЕЛЕЗОБЕТОННЫЕ
АЛЬБОМ 4		ОТСТОЙНИКИ
	КЖ.И	СТРОИТЕЛЬНЫЕ ИЗДЕЛИЯ
АЛЬБОМ 5		НАСОСНАЯ СТАНЦИЯ СЫРОГО ОСАДКА ИЗ Т. П. 902-2-469.89
АЛЬБОМ 6	ЭМ	ЭЛЕКТРОСИЛОВОЕ ОБОРУДОВАНИЕ
	АТХ	АВТОМАТИЗАЦИЯ ТЕХНОЛОГИЧЕСКОГО ПРОЦЕССА
	АОВ	АВТОМАТИЗАЦИЯ ВЕНТСИСТЕМ
АЛЬБОМ 7	НО	НЕСТАНДАРТИЗИРОВАННОЕ ОБОРУДОВАНИЕ
АЛЬБОМ 8	СО	СПЕЦИФИКАЦИИ ОБОРУДОВАНИЯ
АЛЬБОМ 9	ВМ	ВЕДОМОСТИ ПОТРЕБНОСТИ В МАТЕРИАЛАХ
АЛЬБОМ 10	С	СМЕТЫ
АЛЬБОМ 11.90	АТХ.Н1	ЗАДАНИЕ ЗАВОДУ-ИЗГОТОВИТЕЛЮ НА ЩИТ КИП (из т.п. 902-2-469.89)

РАЗРАБОТАН
ИНСТИТУТОМ
„МОСВОДОКАНАЛНИИПРОЕКТ"
ГЛАВНЫЙ ИНЖЕНЕР ИНСТИТУТА Д. Д. СОКОЛИН
ГЛАВНЫЙ ИНЖЕНЕР ПРОЕКТА В. К. КАЗАНОВ

УТВЕРЖДЕН РАСПОРЯЖЕНИЕМ МОГОРИСПОЛКОМА
ОТ 24.04 1989 Г. № 841р
ВВЕДЕН В ДЕЙСТВИЕ ПРИКАЗОМ ПО ОБЪЕДИНЕНИЮ
„МОСВОДОКАНАЛ" ОТ 27.04 1989 Г. № 186

Альбом 3

Ведомость рабочих чертежей основного комплекта КЖ

Лист	Наименование	Примечание N° стр.
1	Общие данные	2
2	Отстойник. Общие виды	3
3	Отстойник. Днище. Опалубочный чертеж	
	План. Сечения 1-1—3-3. Узел 1	4
4	Отстойник. Днище. Опалубочный чертеж. Сечения 4-4—9-9	5
5	Отстойник. Днище. Армирование. План нижней и	
	Верхней арматуры. Сечение 1-1	6
6	Отстойник. Днище. Армирование. Сечения 2-2—6-6	7
7	Отстойник. Днище. Армирование. Сечения 7-7—10-10	8
8	Отстойник. Стены. Схема расположения элементов. Узлы 1,2	9
9	Отстойник. Стены. Узлы 3-5	10
10	Отстойник. Стены. Консоль Км1. Борт отстойника Бм1	11
11	Отстойник. Лотки. Схема расположения	12
12	Отстойник. Лотки. Узлы 1-3	13
13	Отстойник. Лоток монолитный Лом1	14
14	Распределительная чаша. Планы. Сечения	15
15	Распределительная чаша. Армирование. Сечения 1-1—4-4	16
16	Распределительная чаша. Армирование. Сечения 5-5—8-8	17
17	Камера ОП1. Опалубочный чертеж. Армирование.	
	Сечения 3-3—4-4	18
18	Камера ОП1. Армирование. Сечения 5-5—7-7	19
19	Жиросборник Ж1	20

Ведомость ссылочных и прилагаемых документов

начало

Обозначение	Наименование	Примечание
	Ссылочные документы	
ГОСТ 5781-82*	Сталь горячекатаная для армирования жел. бет. конструкций	
ГОСТ 10884-81*	Сталь арматурная термомеханически и термически упрочненная периодического профиля	
ГОСТ 6727-80*	Проволока из низкоуглеродистой стали холоднотянутая для армирования жел. бет. конструкций	

Типовой проект разработан в соответствии с действующими нормами и правилами

Гл. инж. проекта /З.В. Вилейкина/

Взамин. №

Подпись и дата

Инв. № подл.

продолжение

Обозначение	Наименование	Примечание
ГОСТ 7348-81*	Проволока из углеродистой стали для армирования предварительно напряженных жел. бет. конструкций	
ГОСТ 8478-81	Сетки сварные для жел. бет. конструкций	
ГОСТ 535-79*	Прокат сортовой из стали углеродистой обыкновенного качества	
ГОСТ 2590-71*	Сталь горячекатаная круглая	
ГОСТ 8240-72*	Сталь горячекатаная. Швеллеры	
ГОСТ 8509-86	Уголки стальные горячекатаные равнополочные	
ГОСТ 8510-86	Уголки стальные горячекатаные неравнополочные	
ГОСТ 103-76*	Полоса стальная горячекатаная	
ГОСТ 19903-74*	Прокат листовой горячекатаный	
ГОСТ 3262-75*	Трубы стальные водогазопроводные	
ГОСТ 10704-76*	Трубы стальные электросварные прямошовные	
ГОСТ 10705-80*	Трубы стальные электросварные	
ГОСТ 18124-75*	Листы асбестоцементные плоские	
ГОСТ 9784-75*Е	Стекло органическое светотехническое листовое	
ГОСТ 948-84	Перемычки жел. бет. для зданий с кирпичными стенами	
ГОСТ 5264-80	Ручная дуговая сварка. Соединения сварные	
ГОСТ 14098-85	Соединения сварные арматуры и закладных изделий жел. бет. конструкций	
ГОСТ 14637-79	Прокат толстолистовой и широкополосный универсальный из углеродистой стали общего назначения	
5.900-2	Сальники набивные Ду 50... 1400 для пропуска труб через стены	
1.400-15 Вып. 1	Унифицированные закладные изделия жел. бет. конструкций для крепления технологических коммуникаций и устройств	
1.450.3-3 Вып. 0	Стальные лестницы, площадки, стремянки и ограждения	
3.900-3 Вып. 5 4,1,2	Сварные жел. бет. конструкции емкостных сооружений для водоснабжения и канализации	
	Прилагаемые документы	
ТП 902-2-470.89 КЖ.И. Альбом 4	Строительные изделия	
ТП 902-2-470.89-ВМ Альбом 9	Ведомость потребности в материалах	

Ведомость спецификаций

Лист	Наименование	Примечание
8	Спецификация к схеме расположения стеновых панелей и других элементов	
11	Спецификация к схеме расположения лотков и других элементов	
14	Спецификация к схеме расположения элементов распределительной чаши	

Ведомость объемов сборных бетонных и железобетонных конструкций по рабочим чертежам основного комплекта

N° строки	Наименование групп элементов конструкций	Код	Кол. м³	Примечание
1	Панели стеновые емкостные	585820	38,42	
2	Перемычки	582821	0,42	
3	Лотки	585820	6,83	
	Всего бетона и железобетона		45,67	

Материалы на изготовление сборных бетонных и железобетонных конструкций учтены в ведомости потребности в материалах и отдельно не учитываются

Общие указания

Область применения проекта, основные расчетные положения, указания по привязке и производству работ, антикоррозийные мероприятия см. пояснительную записку к проекту альбом 1.

0.000 =

Привязан

Инв. N°

ТП 902-2-470.89 -КЖ

Ст. инж.	Рожкова		Отстойники канализационные радиальные первичные из сборного ж/б диаметром 24м
Рук. бр.	Вавилова		
ГИП	Вилейкина		
Гл. спец.	Мильцер		Отстойник. Общие данные.
Н. контр.	Мильцер		
Нач. отд.	Панченко		

Стадия	Лист	Листов
Р	1	19

Мосводоканалниипроект

Копировал 23884-03 3 Формат А2

Альбом 3

1-1

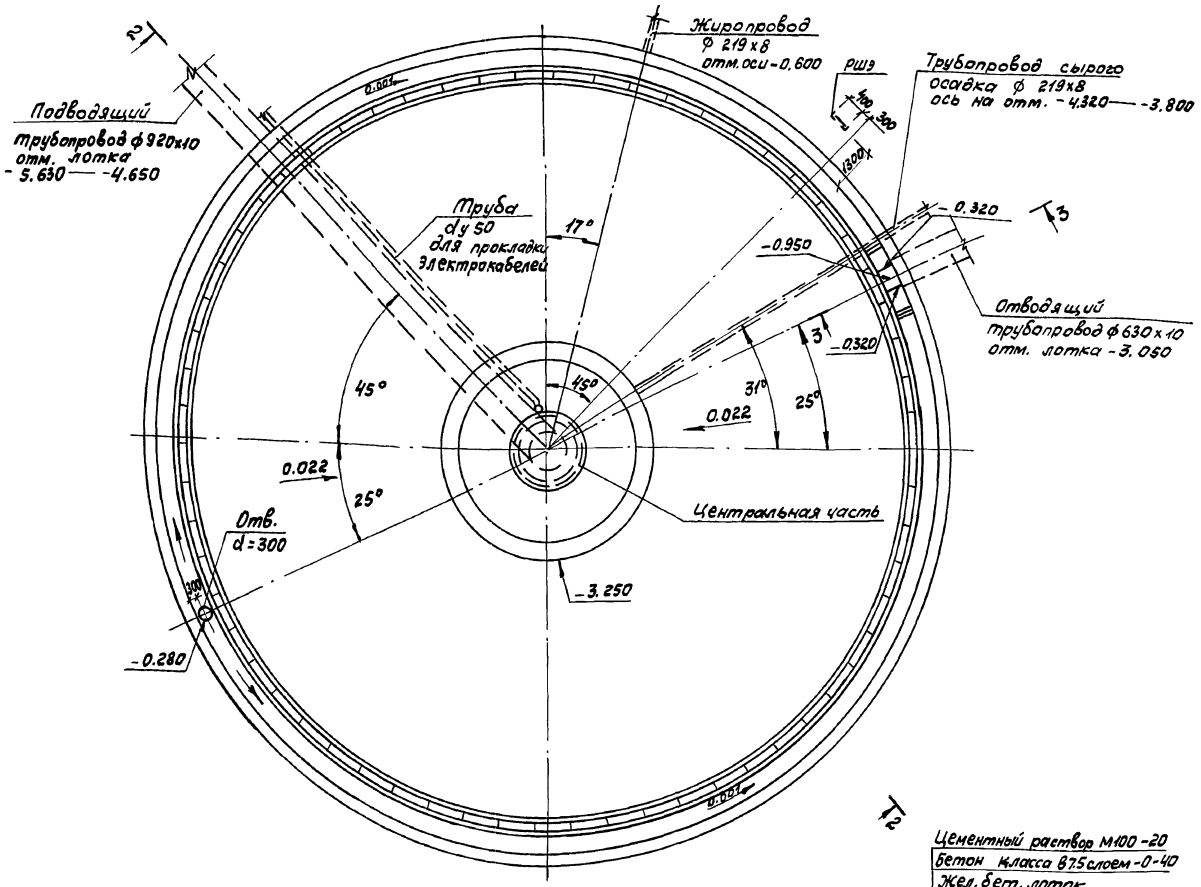

3-3

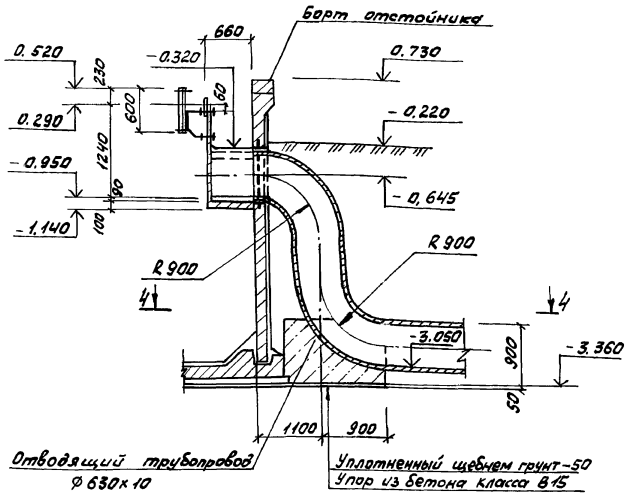

4-4

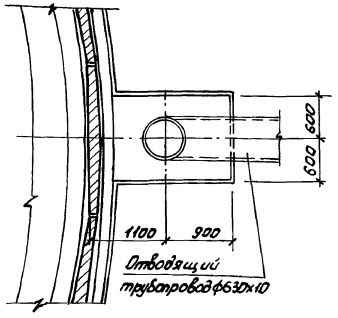

1. Отметка 0.000= соответствует отметке чистого пола насосной станции сырого осадка.
2. На чертеже дана привязка трубопроводов для отстойника №1, положение трубопроводов для других отстойников №№ 2-4 дана на плане группы отстойников, альбом 2 лист ТХ-2.
3. Перед укладкой трубы dy=50 для протаскивания электрокабеля во внутрь её необходимо завести стальную проволоку d=3мм с выпуском концов за пределы трубы. Концы трубы заглушить деревянными пробками.
4. Рама РШЭ разработана и учтена на листе 11.
5. Расположение рамы РШЭ дано для отстойника №1 расположение рам у других отстойников см. альбом 6 лист ЭМ-26
6. Для выравнивания цементной стяжки по днищу рекомендуется применять шаблон, прикрепленный к конструкции илоскреба.

2-2

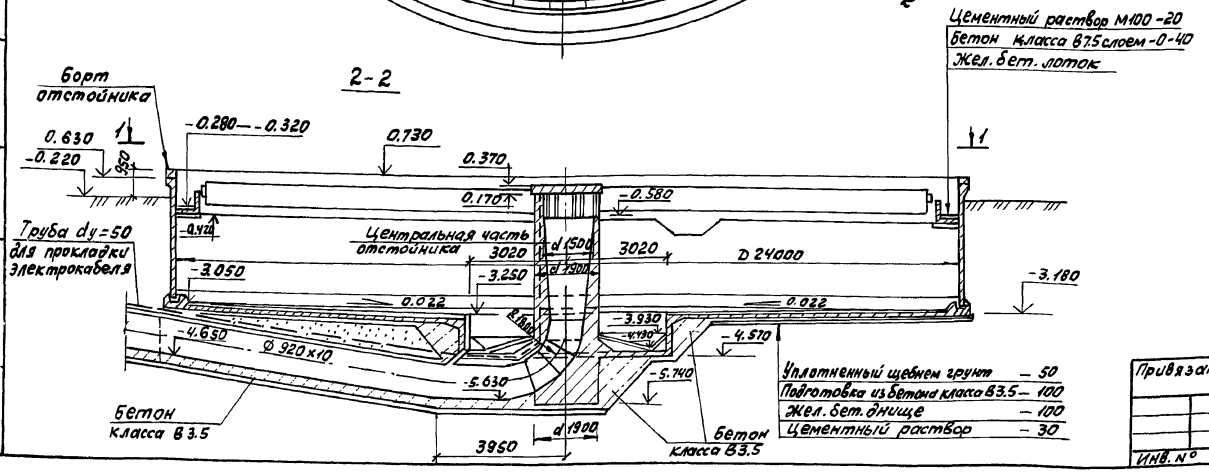

Ст. инж.	Рожкова		
Рук. бр.	Вавилова		
ГИП	Вилейкина		
Гл. спец.	Мильцер		
Н. контр.	Мильцер		
Нач. отд.	Панченко		

Привязан

Инв. №

ТП902-2-470.89 КЖ

Отстойники канализационные радиальные первичные из сборного ж/б диаметром 24м

Стадия	Лист	Листов
Р	2	

Отстойник. Общие виды.

Мосводоканалниипроект

Отдел №2 | Взам. инв. № | Подпись и дата | Инв. № подл. | Казанов

Копировал Вая 23884-03 4 Формат А2

Альбом 3

План

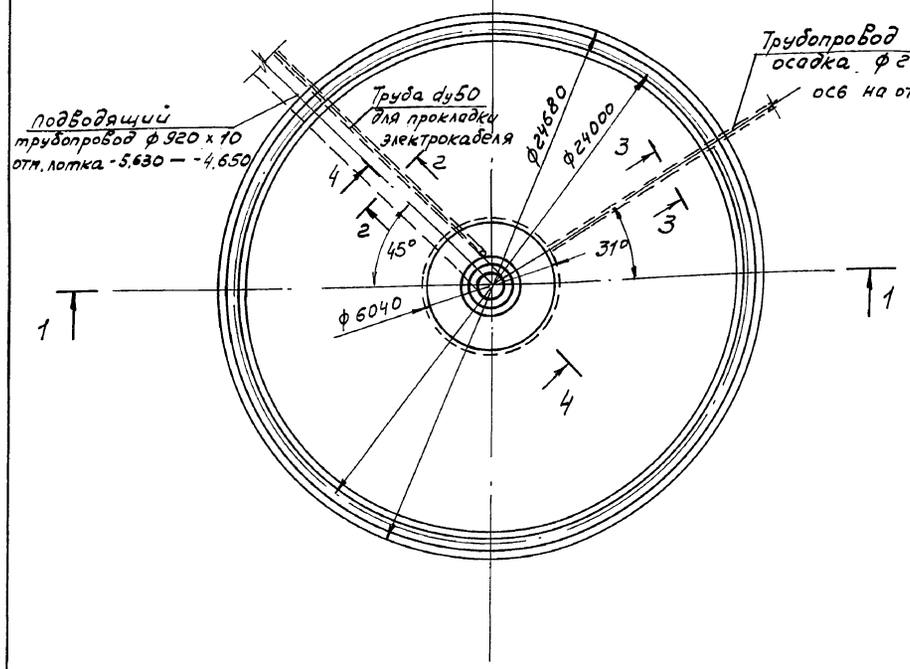

1 - 1

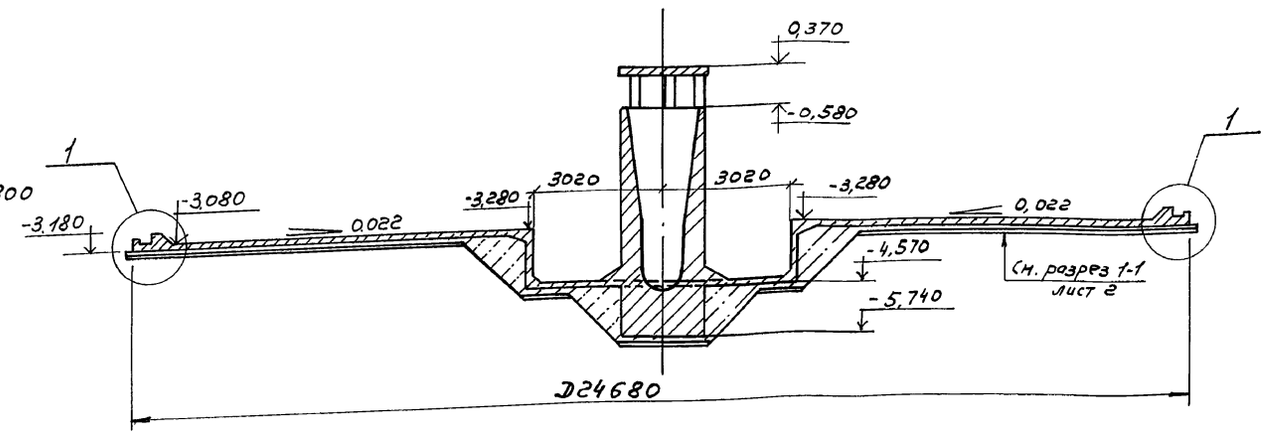

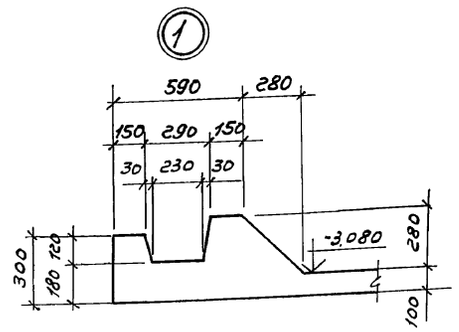

2 - 2

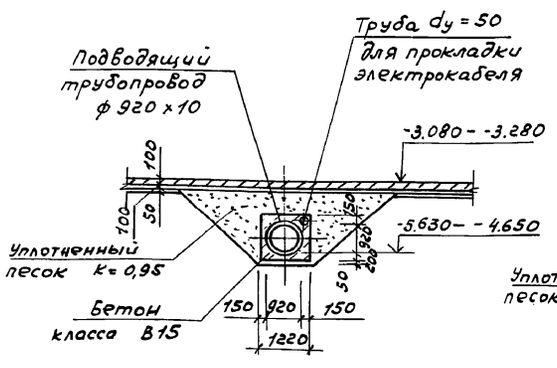

3 - 3

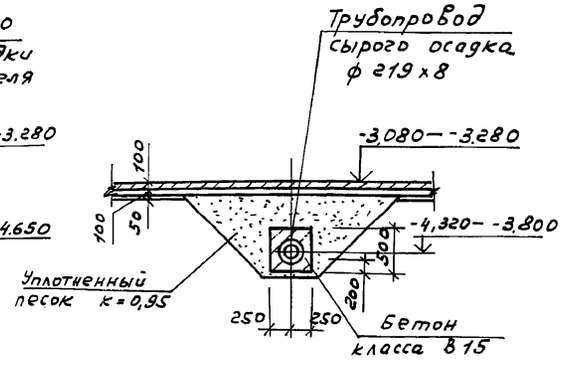

Сечение 4-4 см. лист 4

Привязан

Инв. N°

Гл. инж.	Рожкова		
Рук. бр.	Вавилова		
ГИП	Вилейкина		
Гл. спец.	Мильцер		
Н. контр.	Мильцер		
Нач. отд.	Панченко		

ТП 902-2-470.89 КЖ

Отстойники канализационные радиальные первичные из сборного ж/б диаметром 24м

Стадия	Лист	Листов
Р	3	

Отстойник. Днище. Опалубочный чертеж. План. Сечения 1-1 — 3-3. Узел 1.

Мосводоканалнишипроект

Копировал

23884-03 5

Формат А2

Инв. N° подл. | Подпись и дата | Взам. инв. N° | Инв. N° дубл. | Отдел N° 2 | Казанов

Альбом 3

4-4

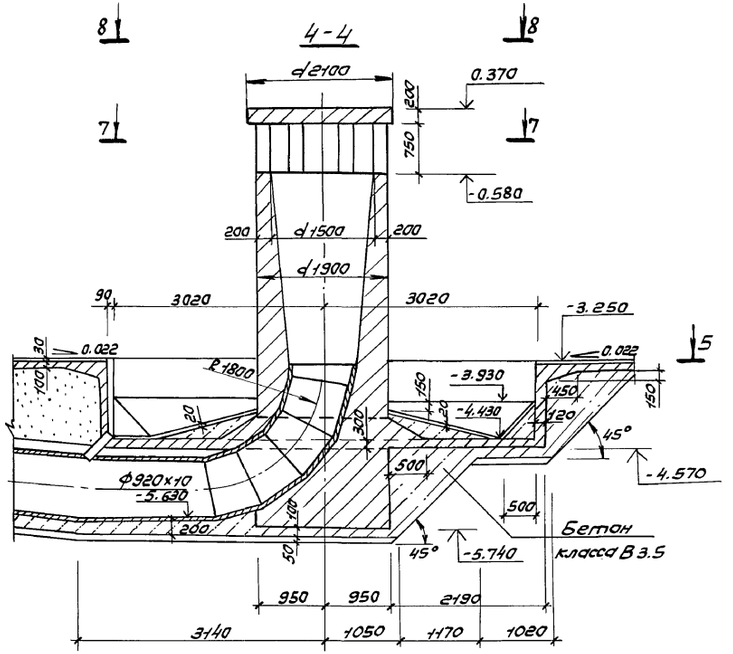

6-6

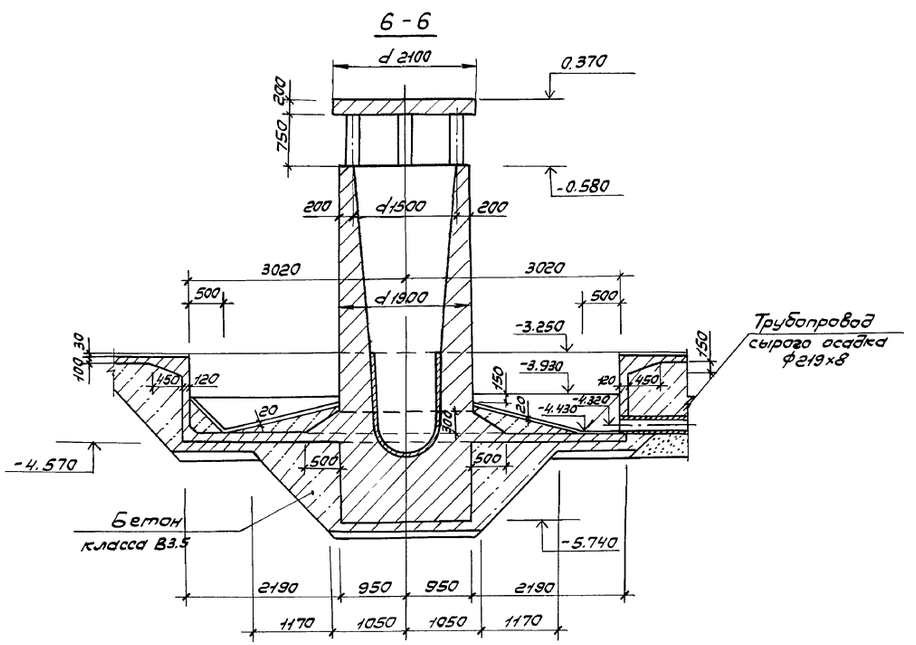

5-5

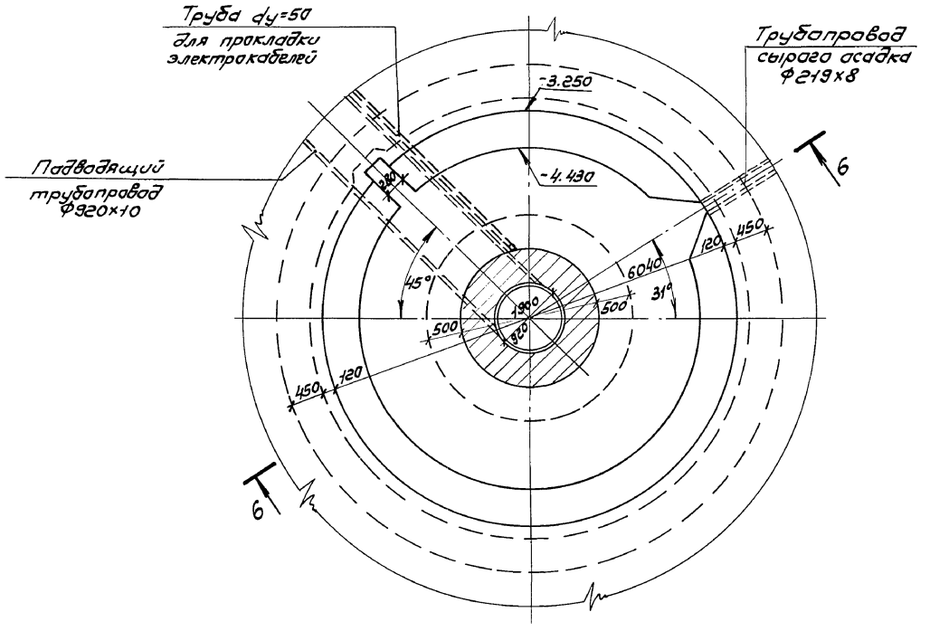

7-7

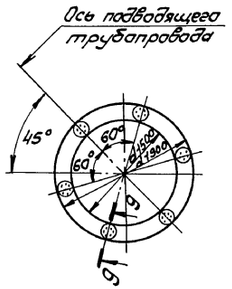

8-8

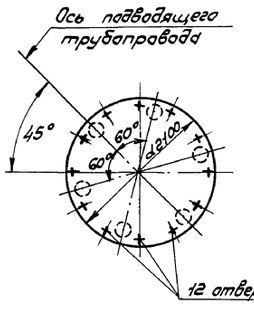

9-9

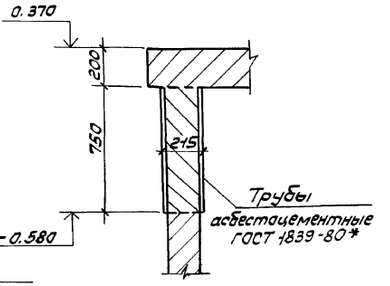

1. Данный лист читать совместно с листом 3.

				ТП 902-2-470.89		КЖ	
Привязан		Ст. инж.	Рожкова	Отстойники канализационные радиальные первичные из сборного ж/б диаметром 24 м	Стадия	Лист	Листов
		Рук. бр.	Вавилова		Р	4	
		ГИП	Вилейкина				
		Гл. спец.	Мильцер	Отстойник. Днище. Планшет. Сечения 4-4 — 9-9.	Мосводоканал НИИпроект		
		Н. контр.	Мильцер				
Инв. N		Нач. отд.	Панченко				

Копировал

23884-03 6 Формат А2

Инв. № подл. | Подпись и дата | Взам. инв. №

Альбом 3

План нижней арматуры

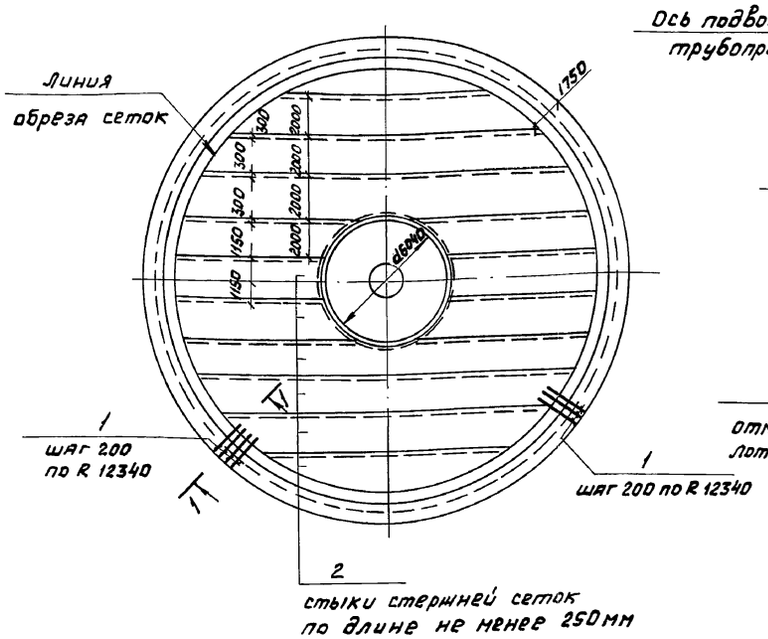

План верхней арматуры

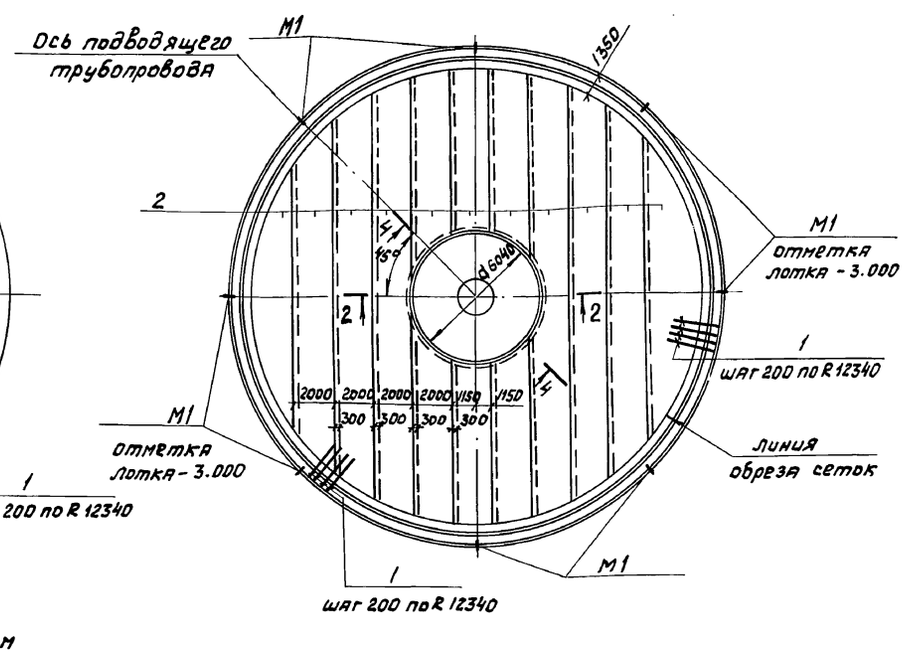

М1 (труба ф у 25) служит для удаления атмосферных осадков из паза днища. После монтажа стеновых панелей труба заделывается цементным раствором

1-1

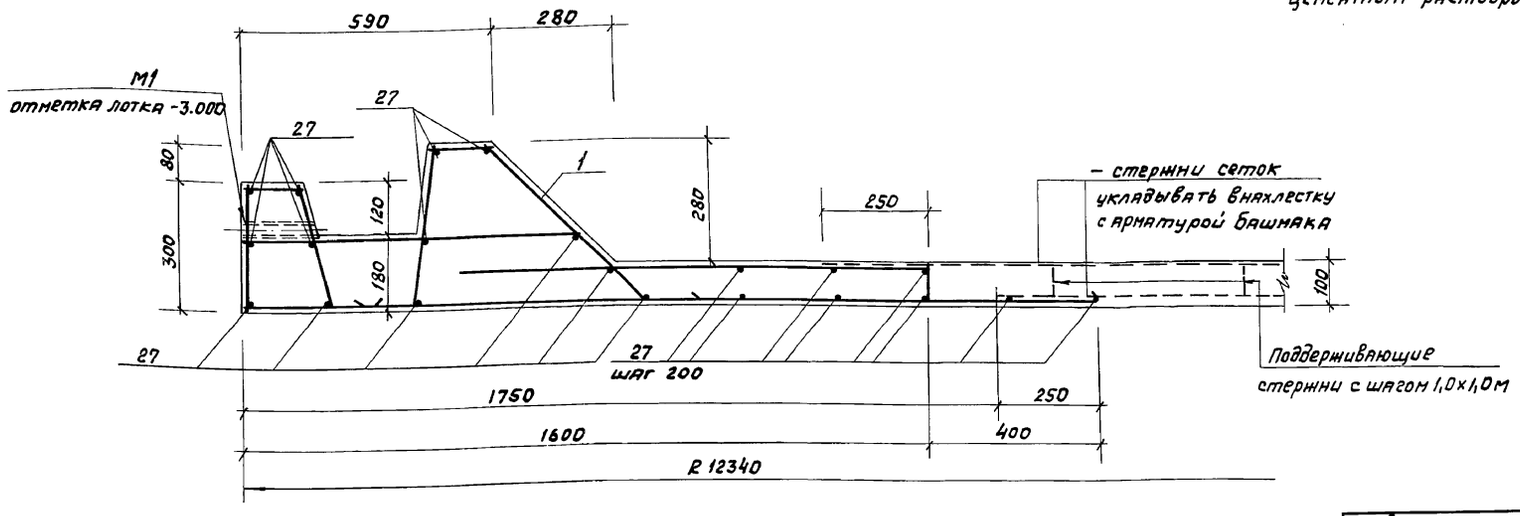

Спецификация днища

Формат	Зона	Поз	Обозначение	Наименование	Кол.	Примечание
				Днище — шт. 1		
				Сборочные единицы		
		1	ТП 902-2-470.89 – КЖ.И.-4,0	Каркас плоский КР1	387	2,3 кг
		2	ГОСТ 8478-81	Сетка 5Врп-1-100 / 5Врп-1-100 2350	3840 п.м	7,3 кг
				Изделия закладные		
		М1	лист 5	М1 (труба 25 ГОСТ 3262-75* ℓ=180)	8	0,4 кг
		3			1	разраб. в черт. механич. оборудован.
		4			1	
				Детали		
				ГОСТ 5781-82*		
		5*		Ф 8 А-III ℓср=1710	20	0,7 кг
		6*		ℓ=6080	26	2,4 кг
		7*		ℓ=2920	30	1,2 кг
		8*		ℓ=2720	99	1,1 кг
		9*		ℓср=13750	21	5,4 кг
		10*		ℓ=2020	79	0,8 кг
		11*		ℓ=1100	29	0,4 кг
		12*		ℓ=700	79	0,3 кг
		13*		ℓ=2480	95	1,0 кг
		14*		ℓ=1630	101	0,7 кг
		15*		ℓср=21900	4	8,7 кг
		16*		ℓ=960	99	0,4 кг
		17*		ℓ=20040	6	7,9 кг
		18*		ℓ=19730	7	7,8 кг
		19		ℓ=400	17	0,2 кг
		20*		ℓ=2930	29	1,2 кг
		21*		ℓ=2950	24	1,2 кг
		22*		ℓср=4240	15	1,7 кг
		26*		ℓ=980	6	0,4 кг
		27*		—	1560,0 п.м	0,4 кг
				ГОСТ 10884-81*		
		23*		Ф 12 Ат-IV С ℓ=1650	24	1,5 кг
		24*		Ф 12 Ат-IV С ℓср=5860	5	5,2 кг
		25*		Ф 8 А-III ГОСТ 5781-82,* ℓср=1540	40	0,6 кг
				Материалы		
				Бетон класса В25, F100, W6		74,0 м³

* Поз. см. ведомость деталей на листе 7

Привязан		ТП 902-2-470.89	КЖ
Инв. №	Ст. инж. Ромкова; Рук. Бр. Вавилова; ГИП Вилейкиня; Гл. спец. Мильцер; Н. контр. Мильцер; Нач. отд. Панченко	Отстойники канализационные радиальные первичные из сборного ж/б диаметром 24м	Стадия Р; Лист 5; Листов
		Отстойник. Днище. Армирование. План нижней и верхней арматуры. Сечение 1-1.	Мосводоканалнипроект

Копировал № 23884-03 7 Формат А2

Инв. № подл. | Подпись и дата | Взам. инв. №

Альбом 3

2-2

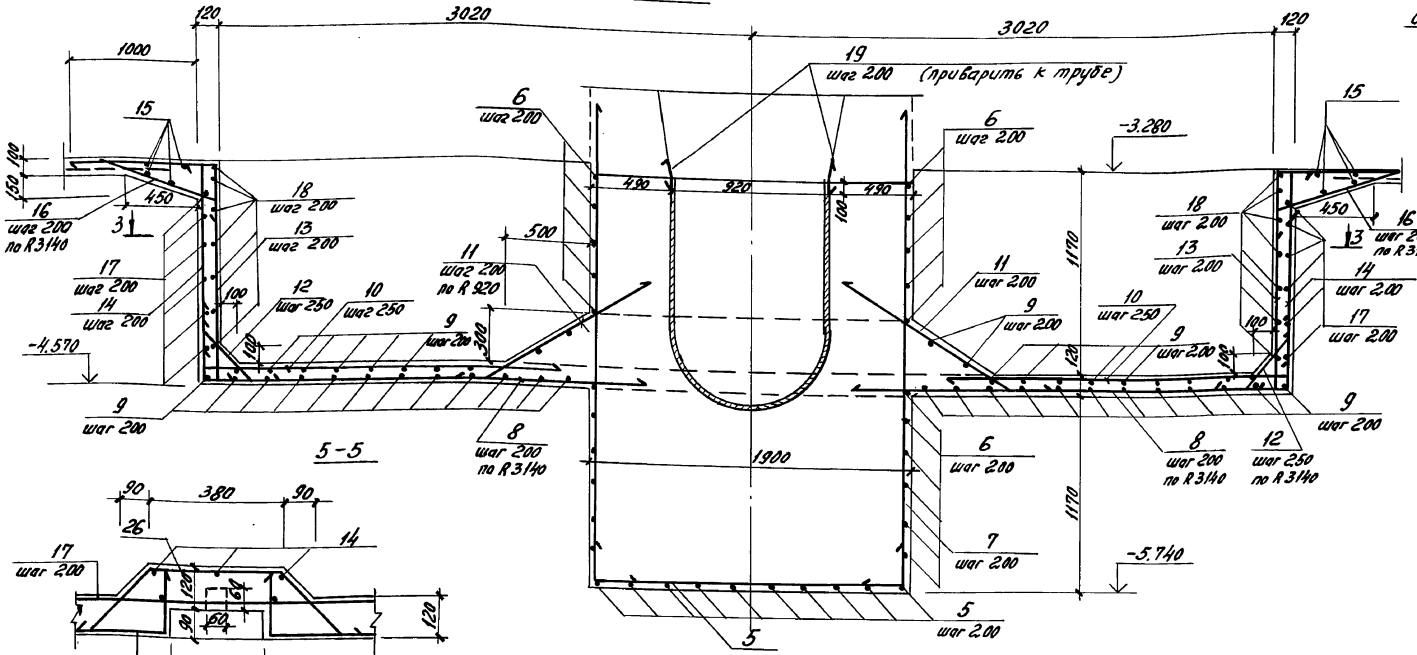

3-3

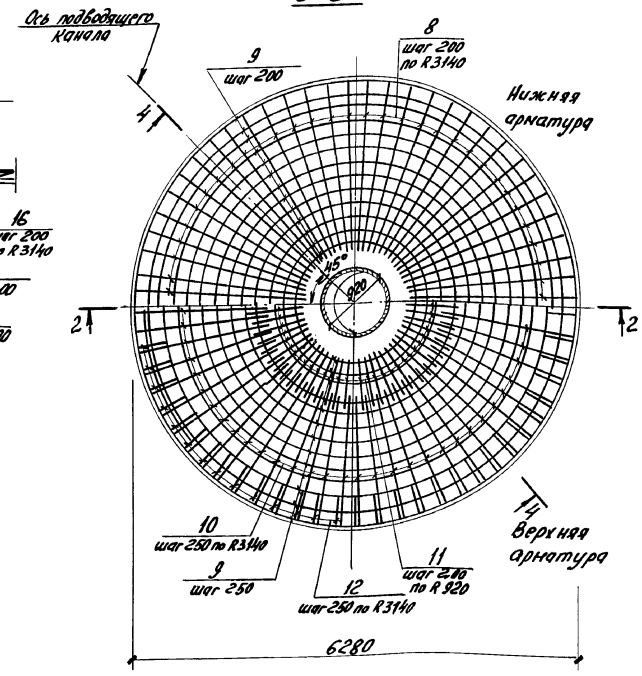

5-5

4-4

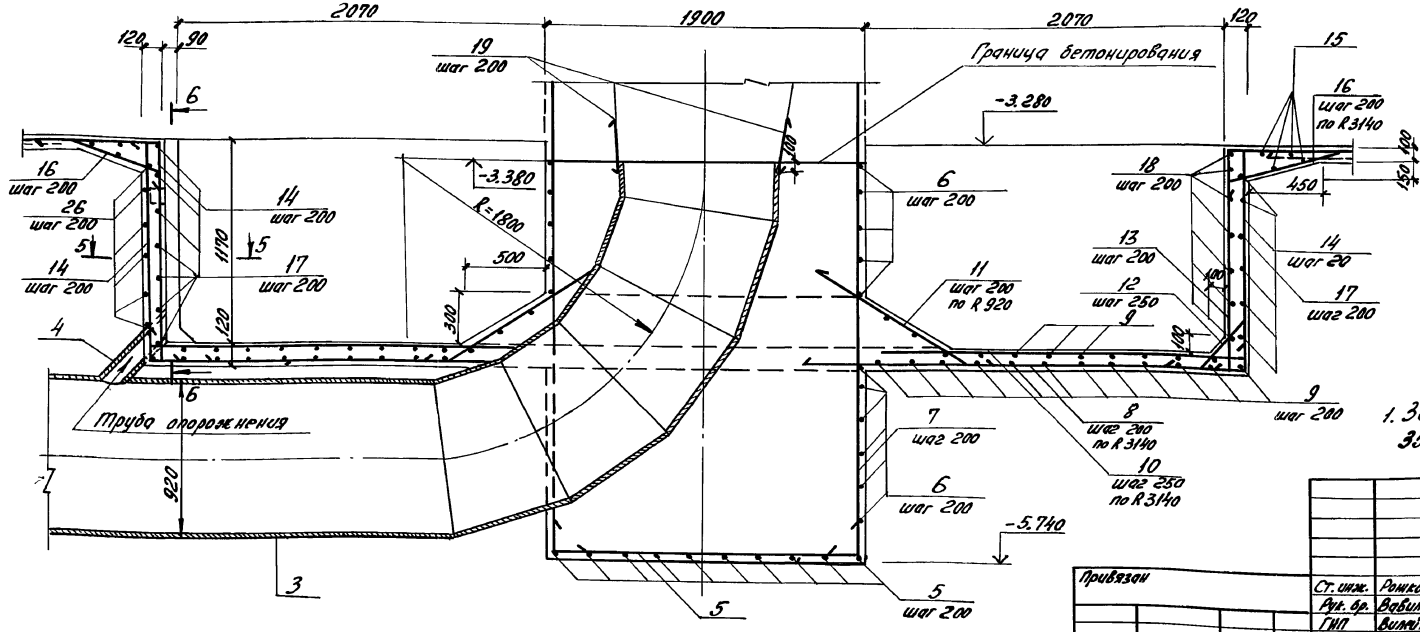

6-6

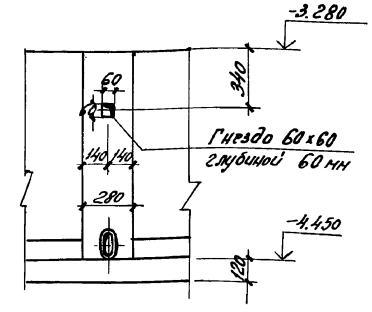

1. Защитный слой бетона для нижней арматуры 35 мм, для прочей арматуры - 25 мм.

Привязан			ТП 902-2-470.89		КЖ	
Ст. инж.	Ромкова		Отстойники канализационные радиальные первичные из сборного ж/б диаметром 24 м	Стадия	Лист	Листов
Рук. гр.	Вавилова			Р	6	
ГИП	Вилейкина					
Гл. спец.	Мольцер		Отстойник. Днище. Армирование Сечения 2-2 – 6-6	Мосводоканалнипроект		
Н. контр.	Мольцер					
Нач. отд	Ланченко					
Инв. №						

Копировал

23884-03 8

Формат А2

Инв. № подл. | Подп. и дата | Взам. инв. №

Альбом 3

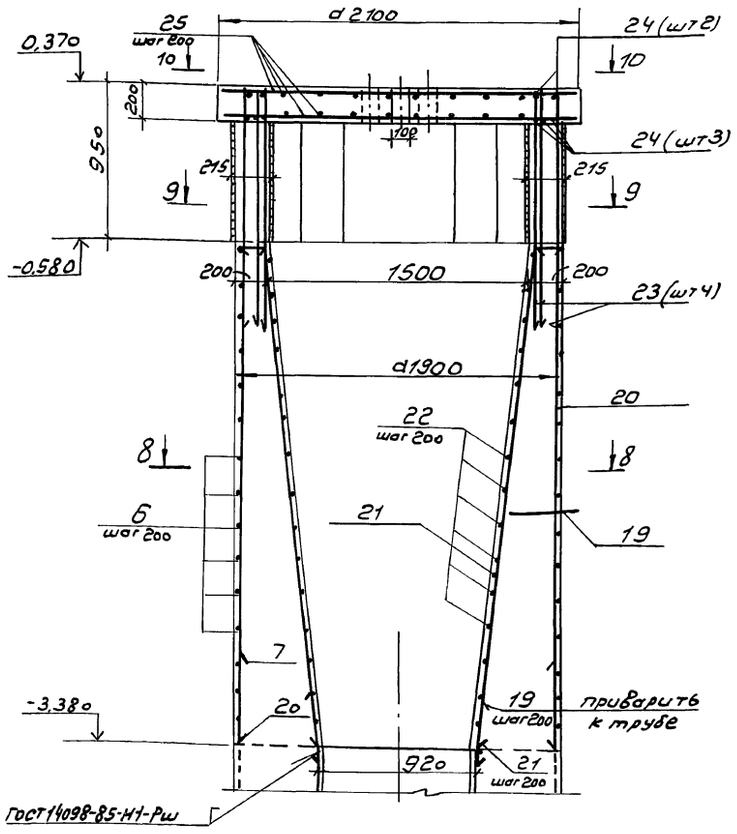

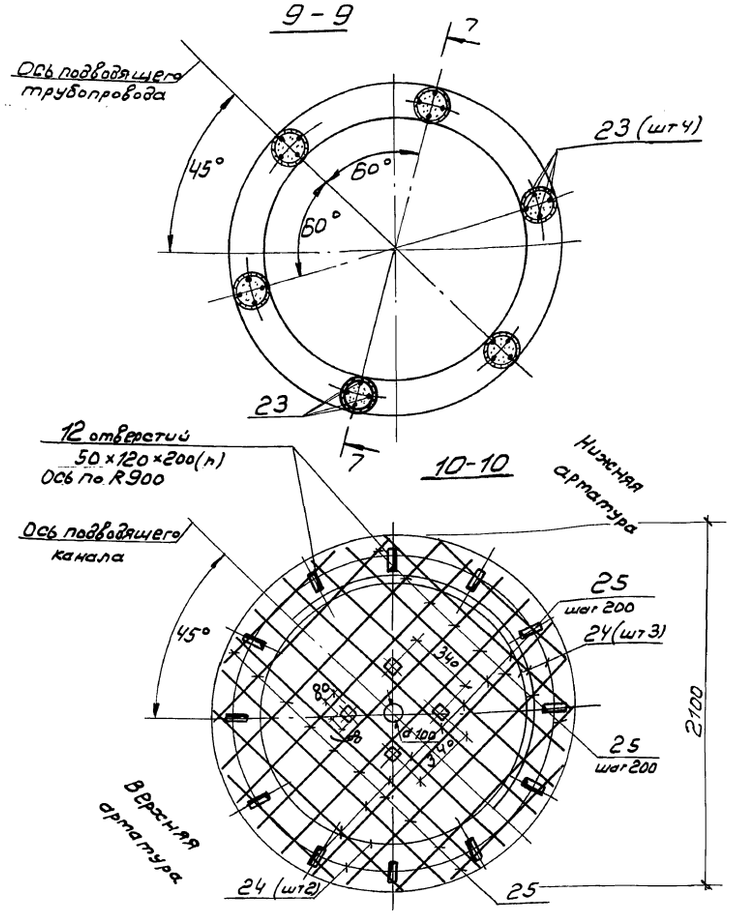

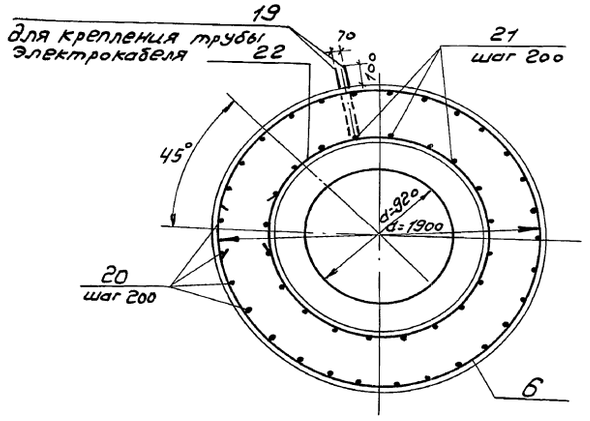

Ведомость деталей

Поз.	Эскиз
5	300 | 1840–380 | 300
6	270 Д=1840
4	300 | 2620
8	2420 | 300
9	270 Д=6210–2200 270
10	1920 | 100
11	1000 | 100
12	150 | 400 | 150
13	1100 | 1230 | 150
14	300 | 100 | 1230
15	270 Д=6600–7000 270
16	260 | 150 | 810
17	270 Д=6210 270
18	270 Д=6110 270
20	2780 | 150
21	290 | 2780 | 2800 | 150
22	270 Д=980–1560
23	300 | 1350
24	500 Д=1790–1620
25	2070–1000
26	100 | 225 | 330 | 225 | 100 | 160

Ведомость расхода стали на элемент, кг

Марка элемента	Изделия арматурные													Изделия закладные				Общий расход
	Арматура класса													Прокат марки				
	А-III			Вр-1			Ат-IV с							С38/23 Вст3кп2				
	ГОСТ 5781-82*			6727-80*			ГОСТ 10884-81*							ГОСТ 3262-75*				
	Ф8	—	Итого	Ф5	—	Итого	Ф12					Итого	Всего	Тр.25	—	Итого	Всего	
Центральная часть и днище	2408,3	—	2408,3	2803,2	—	2803,2	62,0					62,0	5273,5	3,5	—	3,5	3,5	5277,0

1. Расход стали на поз. 3, 4 учтен в чертежах альбома 7 – Нестандартизированное оборудование.

Привязан	Ст. инж	Рожкова		ТП 902-2-470.89			кж
	Рук. бр	Вавилова		Отстойники канализационные радиальные первичные из сборного ж/б диаметром 24м	Стадия	Лист	Листов
	ГИП	Вилейкина			Р	7	
	Гл. спец	Мильцер		Отстойник. Днище. Армирование. Сечения 7-7—10-10.	Мосводоканал НИИпроект		
Инв N	Н. контр	Мильцер					
	Нач. отд	Панченко					

Копировал Фи 23884-03 9 Формат А2

Инв N подл | Подп и дата | Взам инв N

Альбом 3

Схема расположения стеновых панелей

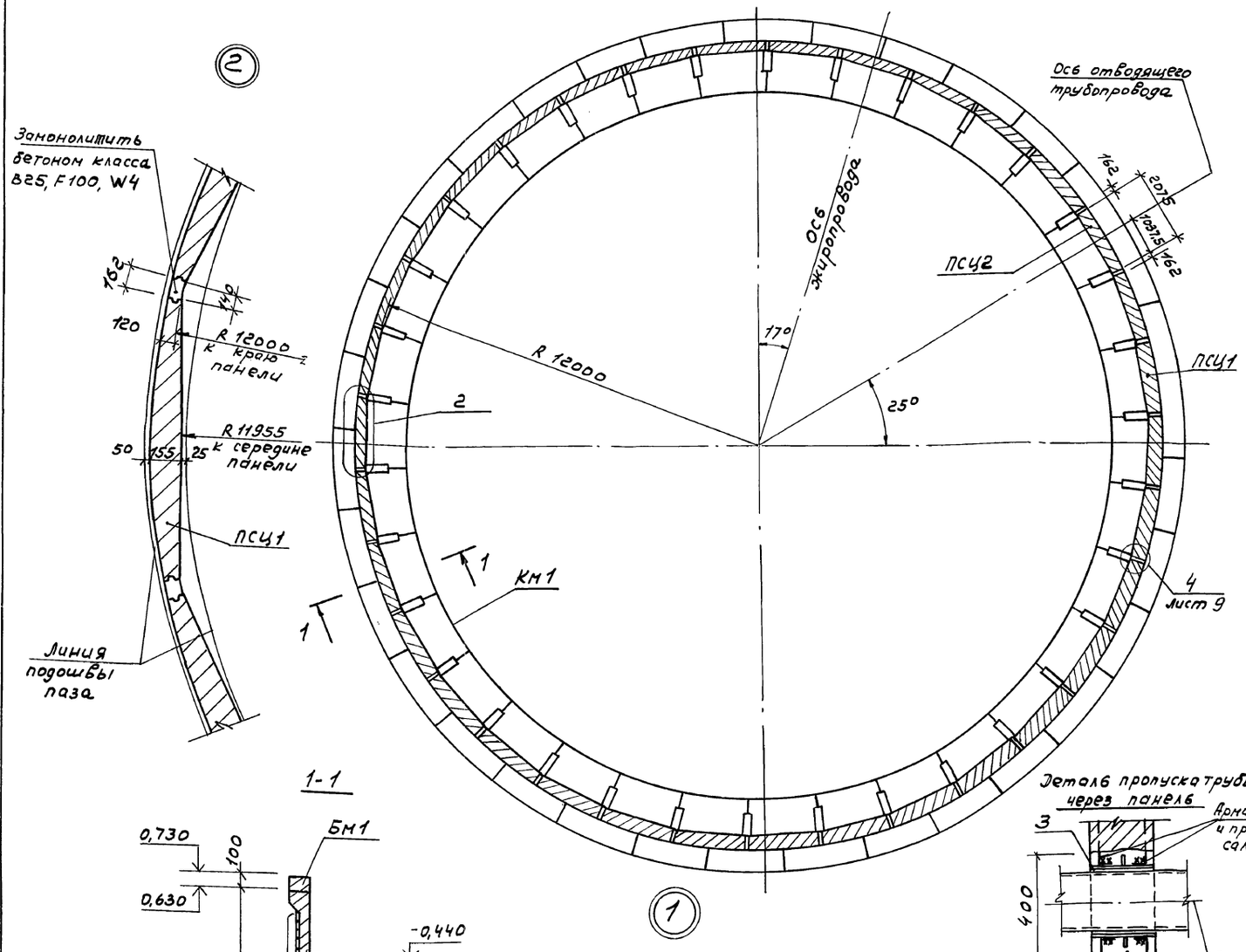

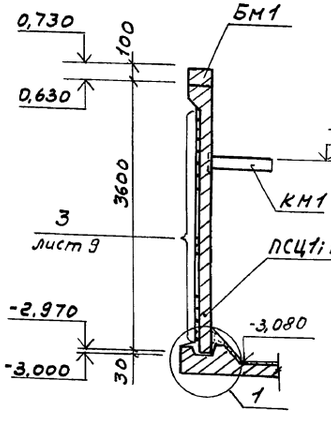

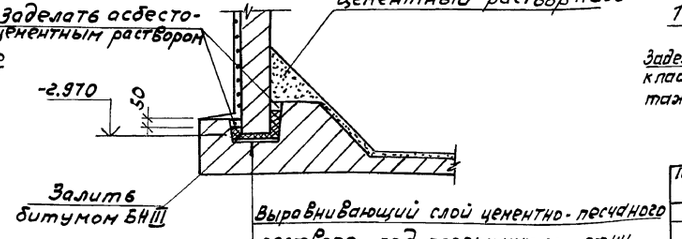

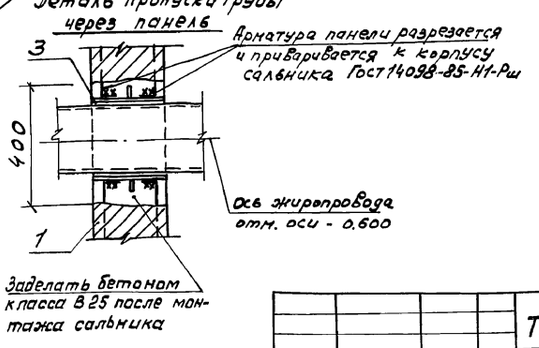

Спецификация
к схеме расположения стеновых панелей и других элементов.

Марка, поз.	Обозначение	Наименование	Кол	Масса ед.кг	Примечание
		Панели стеновые			
ПСЦ1	ТП902-2-470.89 КЖИ.-1.0	ПСЦ3-36-1/1	33	2800	
ПСЦ2	ТП902-2-470.89 КЖ.И.-2.0	ПСЦ3-36-1/3	1	2640	
КМ1	Лист 10	Консоль монолитная КМ1	34	—	
БМ1	Лист 10	Борт монолитный БМ1	1	—	
		Изделие соединительное			
1	Лист 9	А-III 10-ГОСТ 5781-82*; ℓ=320	136	0.2	
		Навивочная арматура			
2	Лист 9	Проволока 5-Вр II ГОСТ 7348-81*			
		ℓ общ. = 5858000	—	922,5	
3	5.900-2	Сальник dу=200 ℓ=300	1	20,6	

1. Пояснения к монтажу стеновых панелей и консолей даны на листе 9.
2. Узлы 3, 4 даны на листе 9.

Привязан

Инв. № подл. | Подпись и дата | Взам. инв. №

				ТП902-2-470.89	КЖ		
Ст. инж.	Рожкова			Отстойники канализационные радиальные первичные из сборного ж/б диаметром 24м	стадия	лист	листов
Рук. гр.	Вавилова				Р	8	
ГИП	Вилейкина						
Гл. спец.	Мильцер			Отстойник. Стены. Схема расположения элементов. Узлы 1,2.	Росводоканалниипроект		
Н. контр.	Мильцер						
Нач. отд.	Панченко						

Инв. № 23884-03 10 Формат А2

Копировал

Альбом 3

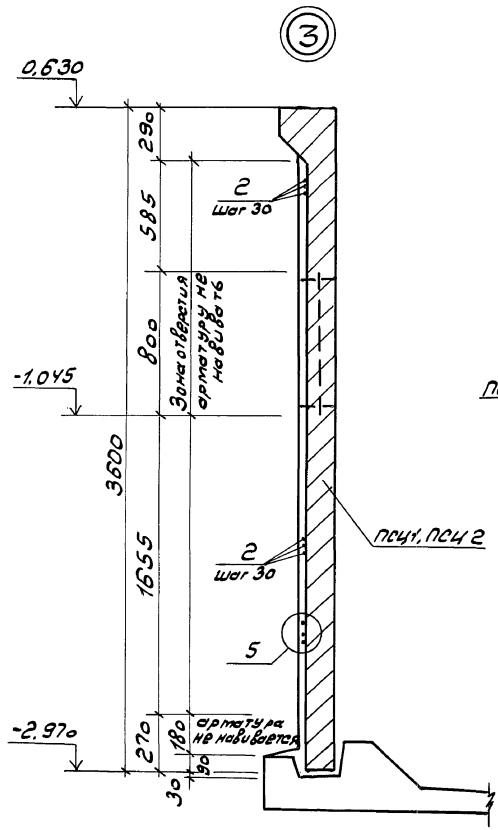

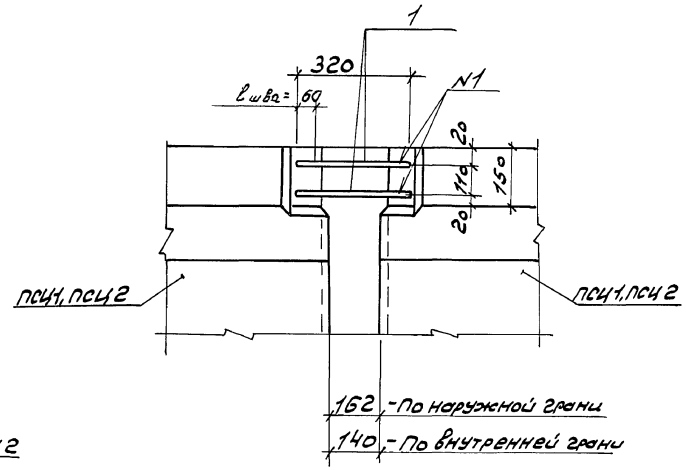

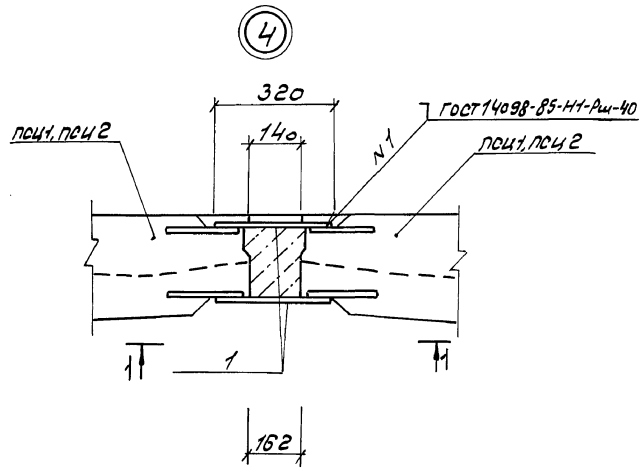

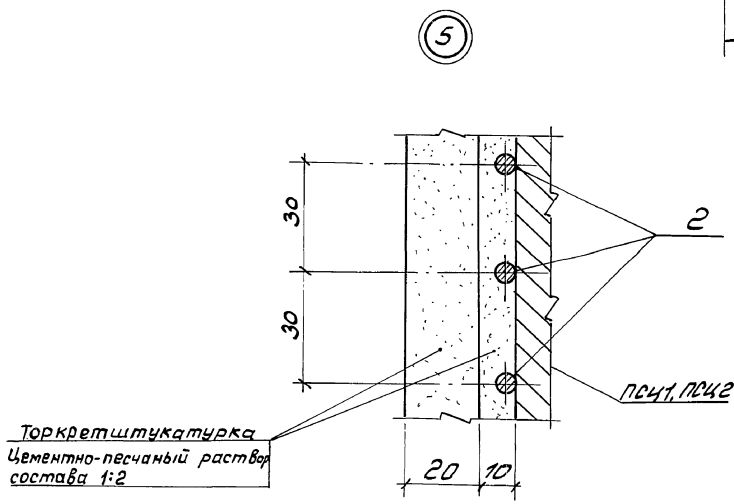

1. Монтаж стеновых панелей начинать с панели ПСЦ3-36-1/3 - поз. ПСЦ 2, устанавливаемой по оси отводящего трубопровода.
2. Перед установкой панелей по низу паза укладывается выравнивающий слой цементного раствора под проектную отметку, далее заливается битум толщиной 10 мм, после чего производится монтаж стеновых панелей.
3. До навивки кольцевой арматуры выполняются следующие работы:
   а) швы между панелями заполняются бетоном класса В25, F100, W4 одновременно с бетонированием консолей.
   Бетон стыков должен набрать проектную прочность;
   б) торкретируются поверхности стыков с наружной стороны шириной 400 мм слоем 20 мм, а затем наружная поверхность выравнивается торкретом по цилиндрическому шаблону.
   Торкрет должен набрать прочность не ниже М200;
   в) паз днища очищается от мусора.
4. До навивки не разрешается производить следующие работы:
   а) бетонировать обвязочный пояс по верху стен;
   б) производить заделку стеновых панелей в паз днища
5. После навивки:
   а) по наружной поверхности стен производится торкретирование за 2 раза общим слоем не менее 30 мм для антикоррозийной защиты навитой арматуры;
   б) изнутри производится торкретирование стыков за 2 раза шириной 400 мм общим слоем 25 мм с затиркой поверхности по второму слою торкрета;
   в) производится тщательная очистка паза заделки панели в днище, промывка его, тампонирование цементным раствором трубок, служащих для удаления воды, и заделка стены в днище по узлу.

Привязан			Ст. инж.	Рожкова		ТП 902-2-470.89 КЖС	
			Рук. гр.	Вавилова			
			ГИП	Вилейкина			
			Гл. спец.	Мильцер		Отстойники канализационные радиальные первичные из сборного ж/б диаметром 24 м	Стадия: Р; Лист: 9; Листов:
			Н. контр.	Мильцер		Отстойник. Стены. Узлы 3-5.	Мосводоканал НИИпроект
Инв. №			Нач. отд.	Панченко			

Копировал

23884-03 11 Формат А2

Инв. № подл. | Подпись и дата | Взам. инв. №

Консоль Км 1

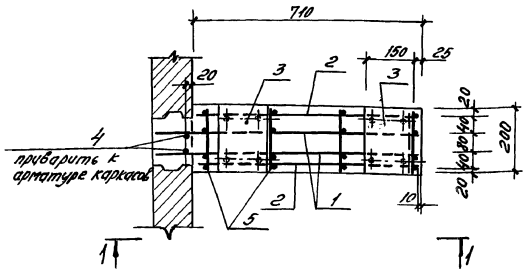

1-1

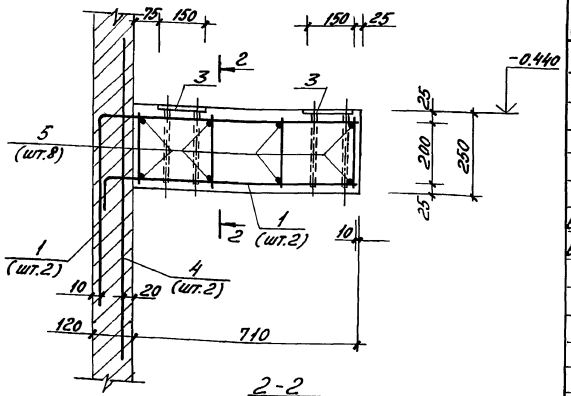

Борт отстойника Бм1

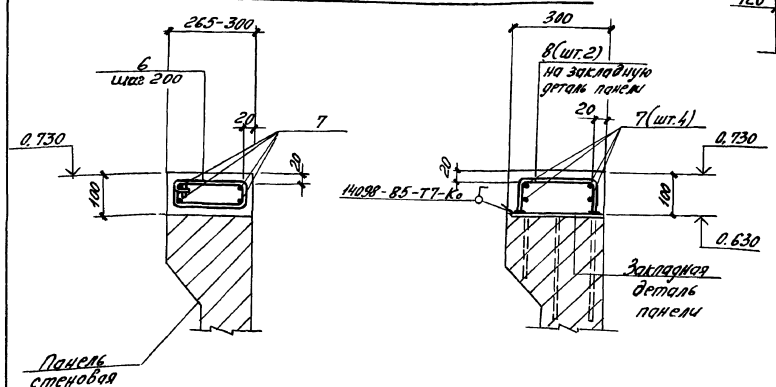

2-2

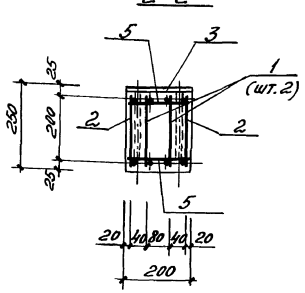

Спецификация консоли и борта отстойника

Формат	Зона	Поз.	Обозначение	Наименование	Кол.	Примечание
				Консоль Км 1		
				Сборочные единицы		
		1	ТП 902-2-470.89 КН.Н-5.0	Каркас плоский КР2	2	2,5 кг
		2	ТП 902-2-470.89 КН.Н-6.0	Каркас плоский КР3	2	1,0 кг
		3	ТП 902-2-470.89 КН.Н-7.0	Изделие закладное МН1	2	3,5 кг
				Детали		
Б4		4		ф14 А-II ГОСТ 5781-82*; ℓ=1400	2	1,7 кг
Б4		5		ф8 А-I ГОСТ 5781-82*; ℓ=170	8	0,1 кг
				Материалы		
				Бетон класса В25, F100, W4		0,04 м³
				Борт отстойника Бм 1		
				Детали		
Б4		6*		ф6 А-I ГОСТ 5781-82*; ℓ=680	272	0,2 кг
Б4		7		ф8 А-I ГОСТ 5781-82*; ℓ=31370	—	124,0 кг
Б4		8*		ф12 А-II ГОСТ 5781-82*; ℓ=390	136	0,1 кг
				Материалы		
				Бетон класса В25, F150		2,3 м³

* Позиции 6, 8 - смотри ведомость деталей на данном листе

Ведомость деталей

Поз.	Эскиз
6	270; 110, 230, 70
8	230; 80, 80

Ведомость расхода стали на элемент, кг

Марка элемента	Изделия арматурные							Изделия закладные					Общий расход
	Арматура класса						Всего	Арматура класса		Прокат марки		Всего	
	А-I			А-II				А-II		Вст3кп2-1			
	ГОСТ 5781-82*			ГОСТ 5781-82*				ГОСТ 5781-82*		ГОСТ 103-76*			
	ф6	ф8	Итого	ф12	ф14	Итого		ф16	Итого	-8х150	Итого		
Км 1		3,6	3,6	4,2	3,4	7,6	11,2	3,2	3,2	3,8	3,8	7,0	18,2
Бм 1	54,4	124,0	178,4	54,4		54,4	232,8						232,8

Защитный слой бетона - 20мм

				ТП 902-2-470.89	КЖ
Привязан					
		Ст. инж.	Романова	Отстойники конденсационные радиальные первичные из сборного ж/б диаметром 24м	Стадия: Р; Лист: 10; Листов:
		Рук. гр.	Вавилова		
		ГИП	Вилюйкина		
		Гл. спец.	Мильцер	Отстойник. Стены. Консоль Км 1. Борт отстойника Бм 1.	Мосводоканалнипроект
Инв. №		Н. контр.	Мильцер		
		Нач. отд.	Полчейко		

Копировал

23884-03 12

Формат А2

Инв. № подл. | Подпись и дата | Взам. инв. №

Альбом 3

Схема расположения лотков

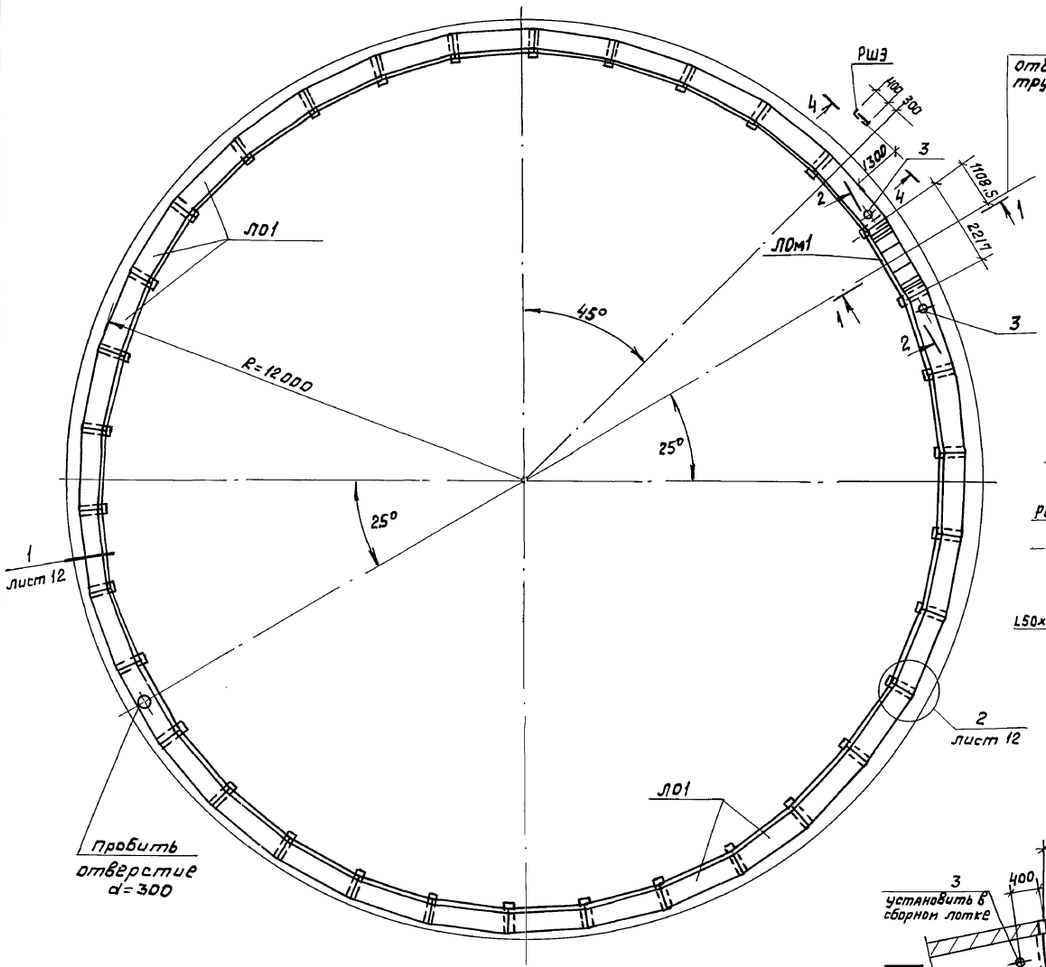

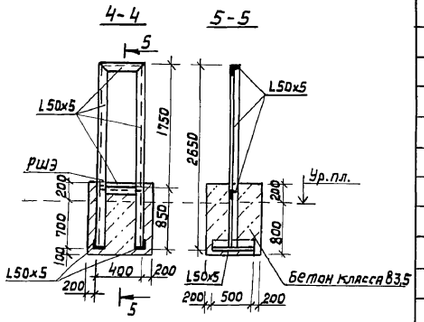

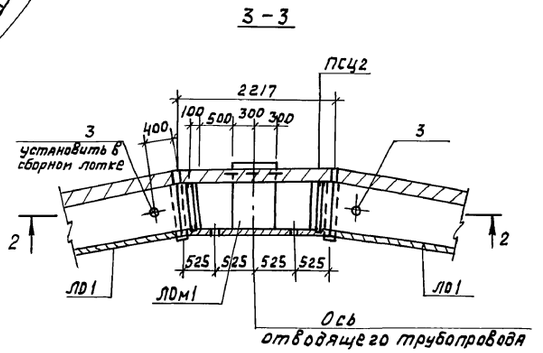

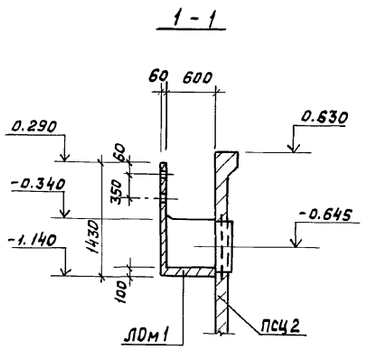

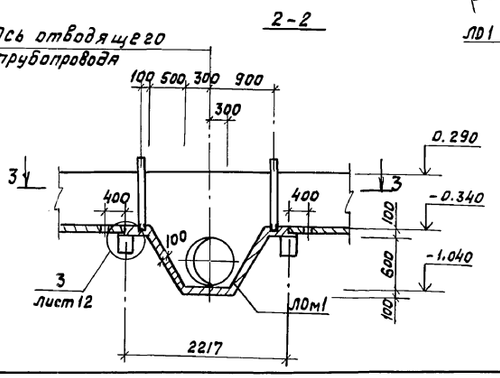

Спецификация к схеме расположения лотков и других элементов

Марка, поз	Обозначение	Наименование	Кол	Масса ед.кг	Примечание
ЛО1	ТП 902-2-470.89-КЖ.И.-3,0	Лоток ЛО1	33	517	
ЛОм1	лист 13	Лоток монолитный ЛОм1	1	—	
МН4	ТП 902-2-470.89-КЖ.И.-10,0	Кронштейн МН4	68	5.4	
		Асбоцементные плиты Б=6мм			
АП1		ПП-П-2,0х0,6х6 ГОСТ 18124-75*	34	15,5	
		Изделия соединительные			
1	лист 12	Полоса 8х120-Б ГОСТ 103-76* / В Ст3 кп2 ГОСТ 535-79*			
		ℓ=150	34	1,1	
2	лист 12	Полоса 8х50-Б ГОСТ 103-76* / В Ст3 кп2 ГОСТ 535-79*			
		ℓ=90	132	0,3	
3	лист 11	Труба 80х4 ГОСТ 3262-75*			
		ℓ=100	2	0,8	
4	лист 12	Уголок 40х40х4- ГОСТ 8509-86 / В Ст3 кп2-1 ГОСТ 535-79*			
		ℓ=140000	—	338.8	
В1	лист 12	Водослив из стекла			
		СБПТ II, 3х250			
		ГОСТ 9784-75* Е, ℓ=71300			
РШ3	лист 11	Уголок 50х50х5- ГОСТ 8509-86 / В Ст3 кп2-1 ГОСТ 535-79*			
		ℓ=7,1 п.м	—	3,8 кг/м	

1. Лотки монтируются после навивки кольцевой арматуры по слою цементного раствора и привариваются к опорным консолям.
2. Допустимое отклонение по вертикали от проектного положения ± 5мм. При монтаже водослива болты туго не затягивать. Окончательное крепление водослива производится по уровню воды при пуско-наладочных работах.

Отдел №2 Казанов

Инв.№ подл. | Подпись и дата | Взам. инв.№

Привязан			
Инв.№			

Ст.инж.	Рожкова	
Рук.Бр.	Вавилова	
ГИП	Вилейкина	
Гл.спец.	Мильцер	
Н.контр.	Мильцер	
Нач.отд.	Панченко	

ТП 902-2-470.89 КЖ

Отстойники канализационные радиальные первичные из сборного ж/б диаметром 24м

Стадия	Лист	Листов
Р	11	

Отстойник. Лотки. Схема расположения.

Мосводоканалниипроект

Копировал № 23884-03 13 Формат А2

Альбом 3

1

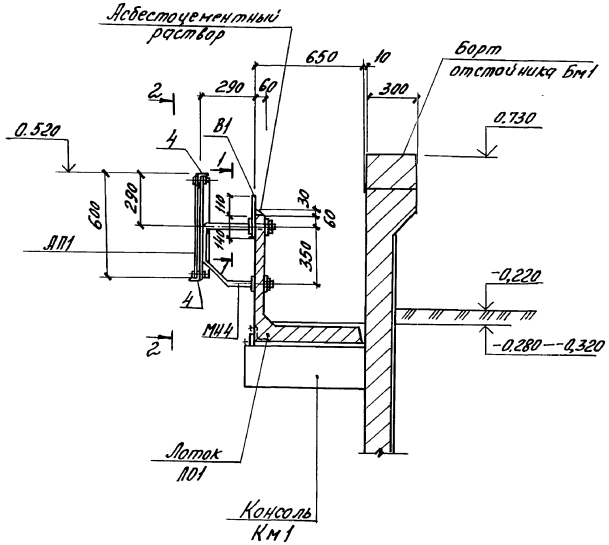

2 - 2

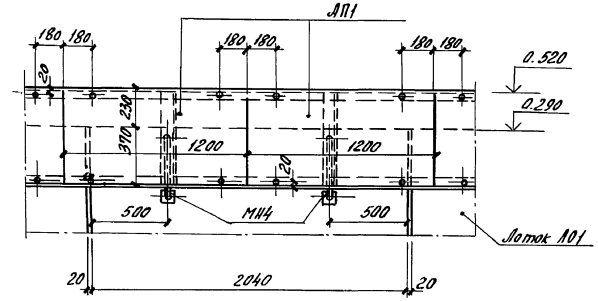

3

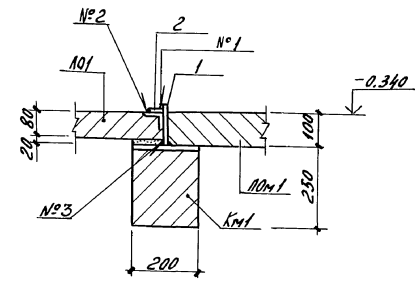

2

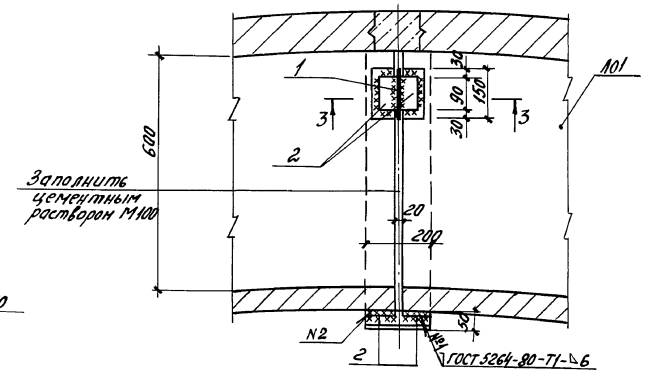

1-1

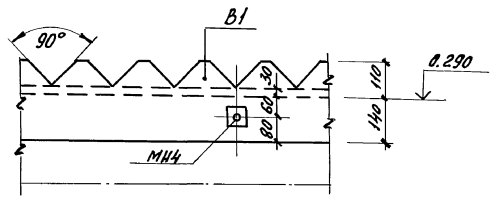

Отверстия в водосливе просверливать по месту при устройстве водослива.

3-3

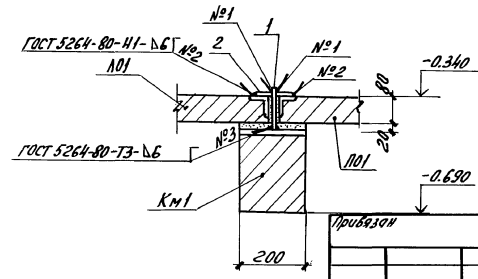

Деталь
отверстия для регулировки водослива

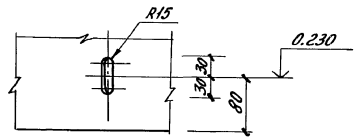

Привязан				Ст. инж.	Рожкова		ТП 902-2-470.89 КН
				Рук. гр.	Вдовлова		
				ГИП	Волейкина		Отстойники конденсационные радиальные первичные из сборного ж/б диаметром 24м. Стадия Р; Лист 12; Листов
				Гл. спец.	Мильцер		
				Н. контр.	Мильцер		Отстойник. Лотки. Узлы 1-3. Мосводоканалнипроект
Инв. №				Нач. отд.	Панченко		

Инв. № подл. | Подпись и дата | Взам. инв. №

Копировал

23884-03 14

Формат А2

Альбом 3

Лоток ЛОм1

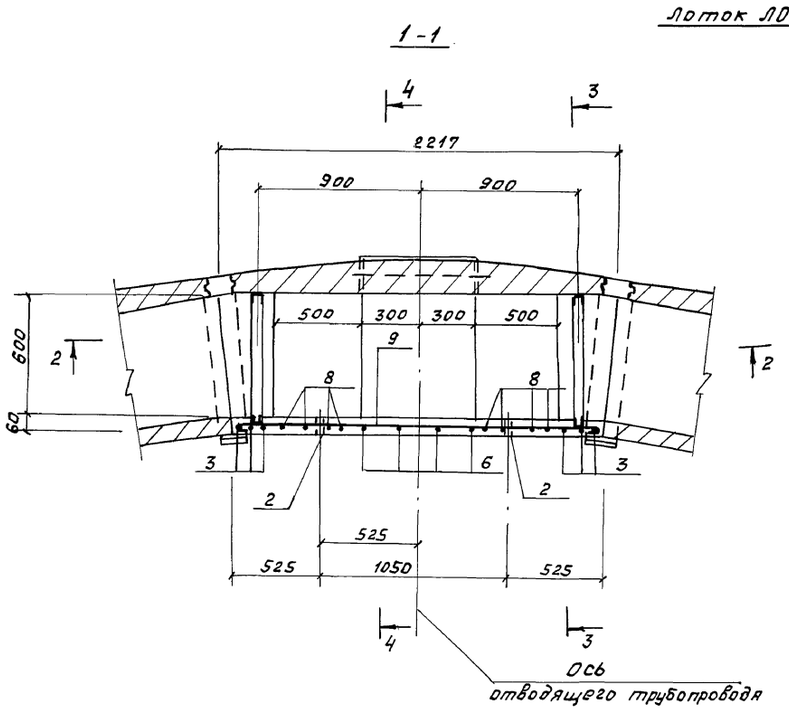

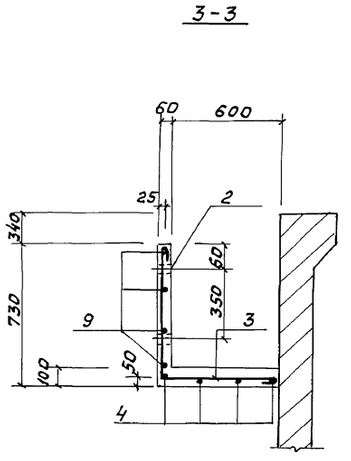

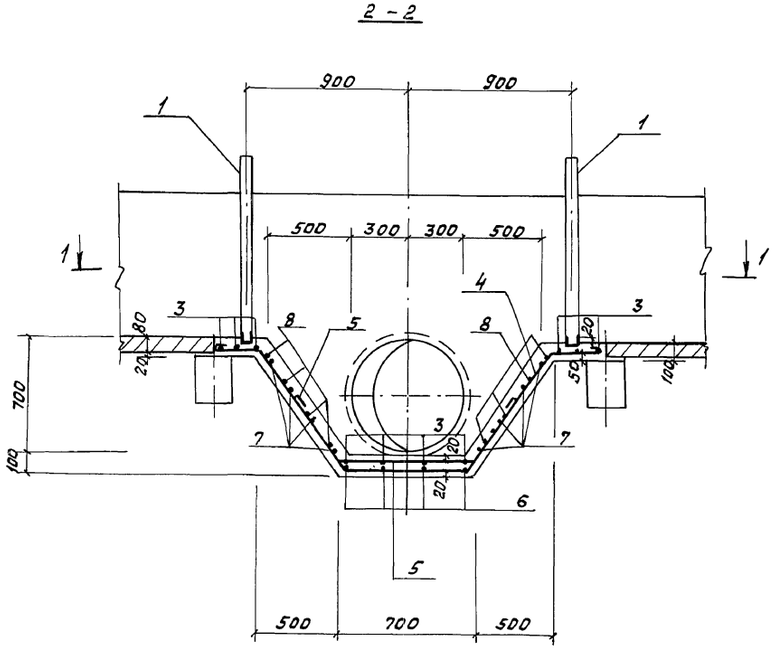

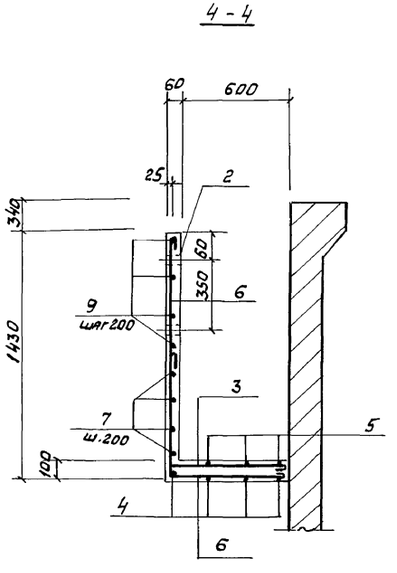

Спецификация на лоток

Формат	Зона	Поз.	Обозначение	Наименование	Кол	Примечание
				Лоток ЛОм1		
				Сборочные единицы		
11		1	ТП 902-2-470.89 – КЖ.И.-8,0	Изделие закладное МН2	2	12,3 кг
64		2		Тр.25 ГОСТ 3262-75*, ℓ=60	2	0,2 кг
				Детали		
				Ф8А-I ГОСТ 5781-82*		
64		3*		ℓ=1370	12	0,5 кг
64		4*		ℓ=2900	4	1,2 кг
64		5*		ℓ=1590	3	0,6 кг
64		6*		ℓ=2080	4	0,8 кг
64		7*		ℓср=2520	4	1,0 кг
64		8*		ℓср=1690	8	0,7 кг
64		9*		ℓ=2150	4	0,9 кг
				Материалы		
				Бетон класса В15, F100, W4		0,34 м³

* Поз. 3-8 смотри ведомость деталей на данном листе.

Ведомость стержней

Поз	Эскиз
3	660 610
4	730 200 900 540 600 900 200 540
5	330 400 230 690 400 230 330
6	1370 610
7	610 от 850 до 1550 610
8	от 730 до 1230 610
9	2050

Ведомость расхода стали, кг

Марка элемента	Изделия арматурные			Изделия закладные						Общий расход
	Ар-ра класса А-I ГОСТ 5781-82*			Ар-ра класса А-I ГОСТ 5781-82*		Прокат марки С38/23 Вст3 кп2 ГОСТ 8240-72*	ГОСТ 3262-75*			
	Ф8	Итого	Всего	Ф6	Итого	С.5п	Тр.25	Итого	Всего	
ЛОм 1	30.0	30.0	30.0	1,6	1,6	22,2	0,4	22,6	24.2	54.2

Привязан	Ст. инж.	Рожкова		ТП 902-2-470.89				КЖ	
	Рук. бр.	Вавилова		Отстойники канализационные радиальные первичные из сборного ж/б диаметром 24 м		Стадия	Лист	Листов	
	ГИП	Вилейкина				Р	13		
	Гл. спец.	Мильцер		Отстойник. Лоток монолитный ЛОм1		Мосводоканалниипроект			
	Н. контр.	Мильцер							
Инв. №	Нач. отд.	Панченко							

Инв. № подл. | Подпись и дата | Взам. инв. №

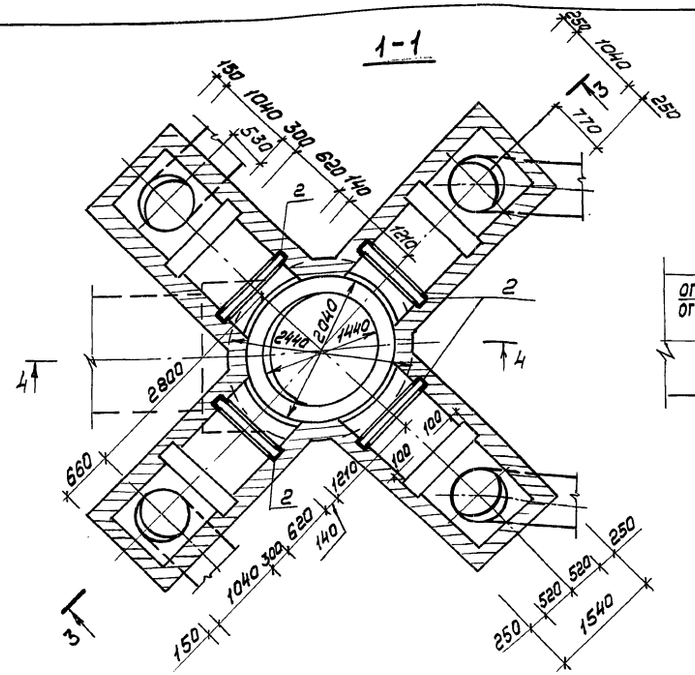

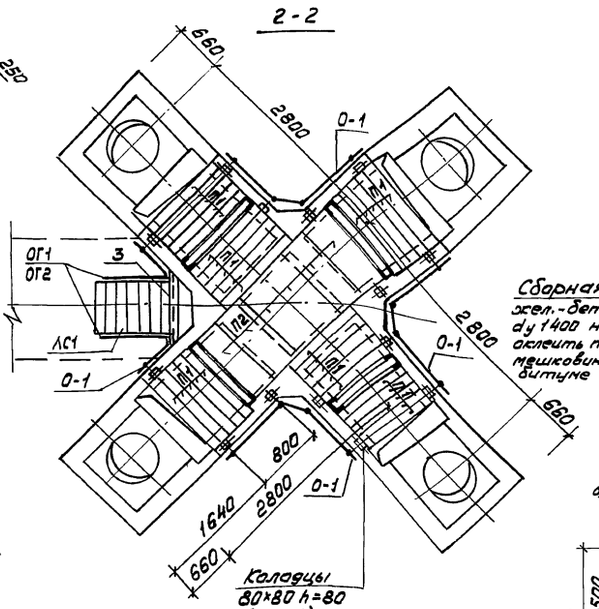

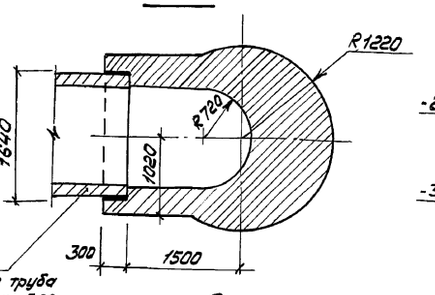

Сборная жел.-бетонная труба ду 1400 на длину 300 оклеить тремя слоями мешковины на горячем битуме

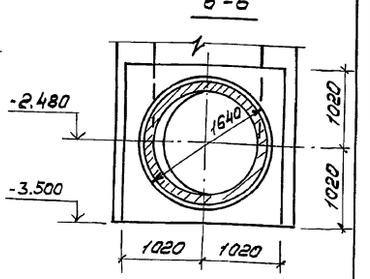

Спецификация к схеме расположения элементов распределительной чаши

Марка, поз.	Обозначение	Наименование	Кол.	Масса ед, кг	Примечание
		Перемычки			
П1	ГОСТ 948-84	1ПБ 13-1	30	25	
П2	ГОСТ 948-84	1ПП 12-3	6	72	
Чм1		Чаша монолитная	1	–	
ЛС1	1.450.3-3 Вып. 0	Лестница МЛГФ 60-18.8	1	92,9	
ОГ1	1.450.3-3 Вып. 0	Ограждение ОГ1 МЛГ 60-10.18	1	15.5	
ОГ2	1.450.3-3 Вып. 0	Ограждение ОГ1 МЛГ 60-10.18	1	15.5	
О-1	лист 14	Уголок 50×50×5-ГОСТ 8509-86 / Вст3кп2-1 ГОСТ 535-79			
		ℓ=30,0 пм	–	3,8 кг/м	

Деталь заделки ограждения О-1

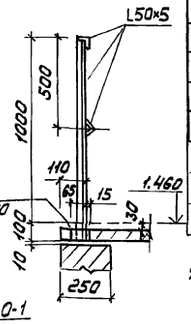

Бетон с затиркой поверхности цем. раст-м - 100
Жел.-бетонное днище - 200
Подготовка из бетона класса В3,5 - 100
Уплотненный щебнем грунт - 50

3-3

Асфальт - 30
Жел.-бетонная плита - 65
Обмазка битумом за 2 раза

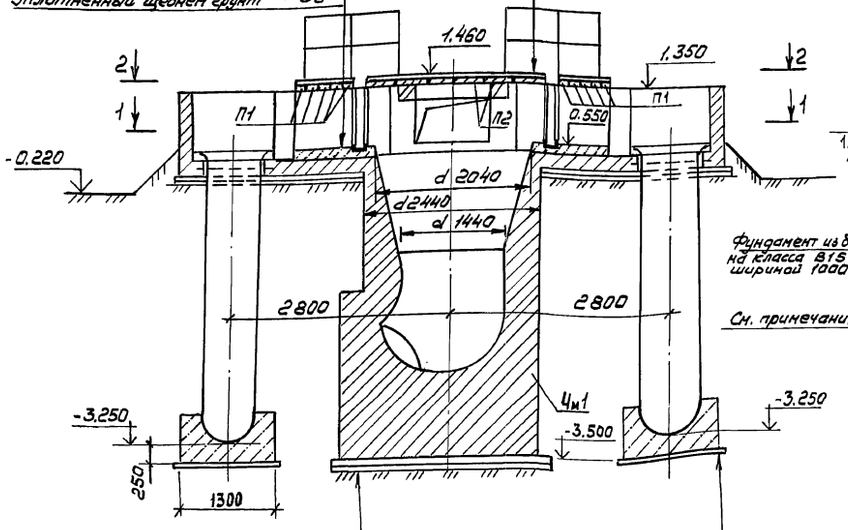

Уплотненный щебнем грунт - 50
Подготовка из бетона класса В3,5-100
Железобетон

4-4

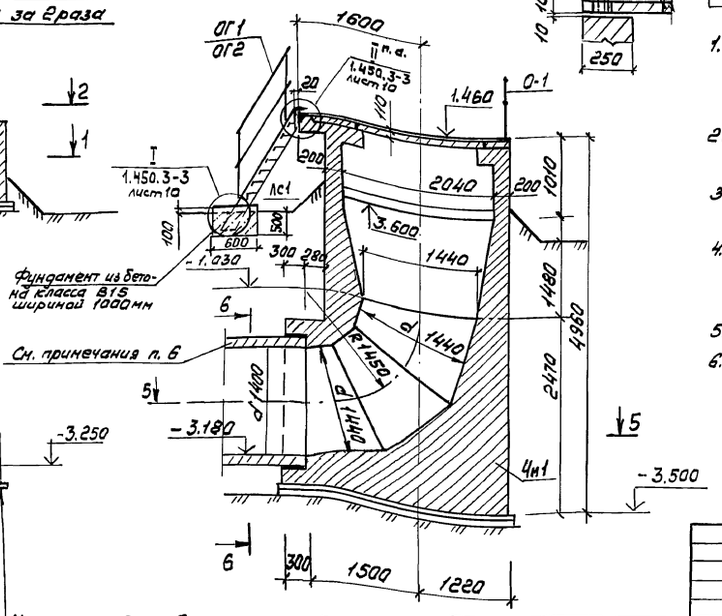

Уплотненный щебнем грунт - 50
Упор из бетона класса В15 шириной 1300

1. Все внутренние поверхности стен и наружные поверхности выше уровня планировки штукатурятся цементным раствором М50
2. Наружные поверхности ниже уровня планировки затираются цементным раствором.
3. Швы между плитами заделываются цементным раствором М100.
4. Во избежание образования трещин в период бетонирования консольных конструкций чаши засыпку производить с тщательным уплотнением грунта слоями по 150мм.
5. Толщина сварных швов h шва = 4мм. Электроды Э42
6. Труба ф1400 оклеивается мешковиной и устанавливается в проектное положение до бетонирования камеры.

Привязан

Инв. N

Гл. инж.	Рожкова		
Рук. гр.	Вавилова		
ГИП	Вилейкина		
Гл. спец.	Мильцер		
Н. контр.	Мильцер		
Нач. отд.	Панченко		

ТП 902-2-470.89 КЖ

Отстойники канализационные радиальные первичные из сборного ж/б диаметром 24 м

Стадия	Лист	Листов
Р	14	

Распределительная чаша. Планы. Сечения.

Мосводоканалнипроект

Инв. N подл. | Подпись и дата | Взам. инв. N | Отдел № 2 | Казанов

Копировал

23884-03 16 Формат А2

Альбом 3

1-1

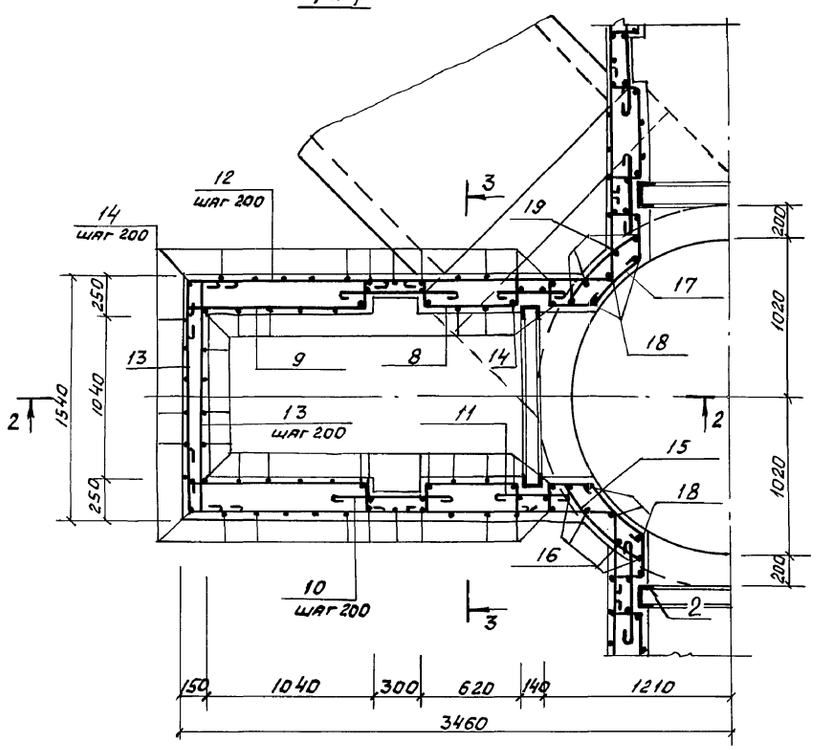

4-4

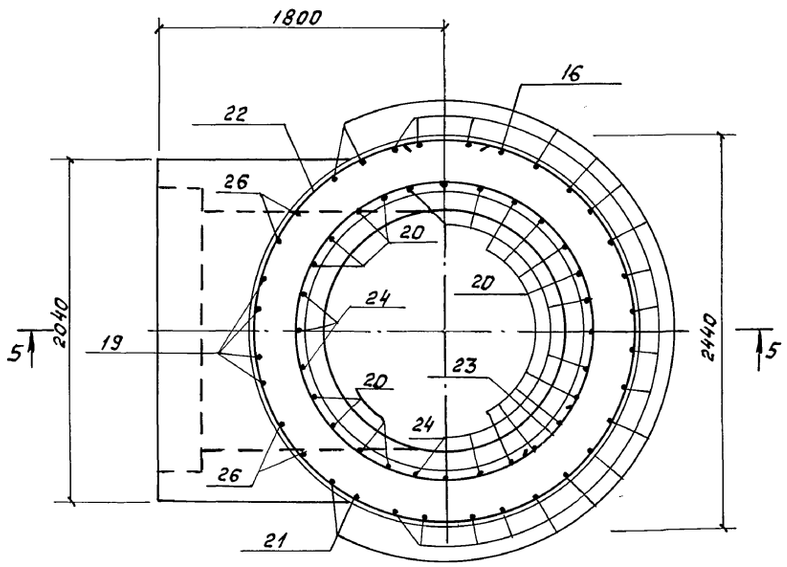

3-3

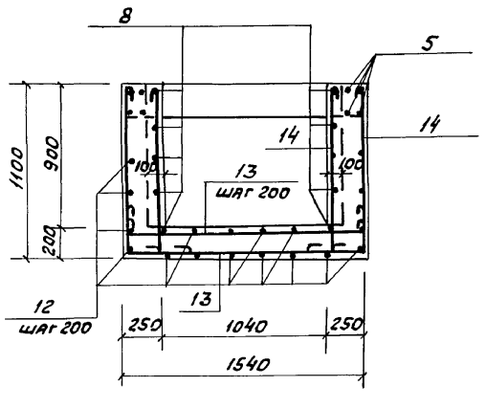

2-2

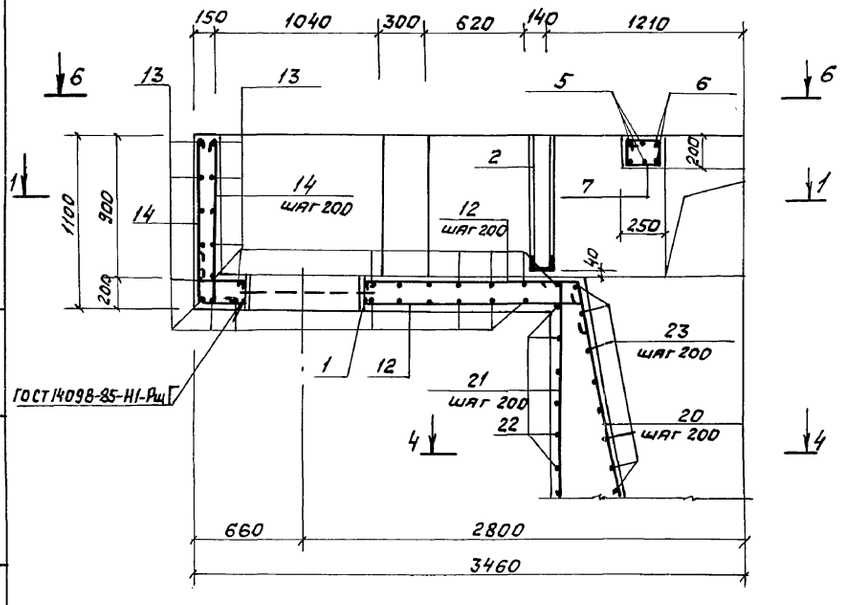

1. Арматура в месте прохода сальника разрезается, отгибается и приваривается к корпусу трубы сальника.

Спецификация распределительной чаши

Формат	Зона	Поз.	Обозначение	Наименование	Кол.	Примечание
				Сборочные единицы		
				Изделия закладные		
12		1	5.900-2	Сальник d_y=600 ℓ=200	4	64.9 кг
11		2	ТП 902-2-470.89 — КЖ.И.-9,0	МН3	4	37.0 кг
11		3	1.400-15 Вып.1	МН557	1 п.м	8.1 кг/м
				Детали		
Б4		5*		ф18А-II ГОСТ 5781-82*, ℓ=7880	16	15,8 кг
Б4		6*		ℓ=3170	8	2,8 кг
Б4		7*		ф8А-I ГОСТ 5781-82*, ℓ=920	24	0,3 кг
Б4		8*		ℓ=1370	40	0,6 кг
Б4		9*		ℓ=1750	40	0,7 кг
Б4		10*		ℓ=950	40	0,4 кг
Б4		11*		ℓ=790	40	0,3 кг
Б4		12*		$\ell_{ср}$=3180	80	1,3 кг
Б4		13*		ℓ=2100	132	0,8 кг
Б4		14*		ℓ=1410	264	0,6 кг
Б4		15*		ф12А-II ГОСТ 5781-82*, ℓ=1000	16	0,9 кг
Б4		16*		ℓ=5170	15	4,6 кг
Б4		17*		ℓ=1860	12	1,7 кг
Б4		18		ℓ=1240	12	1,1 кг
Б4		19		ℓ=3170	4	2,8 кг
Б4		20*		ℓ=3390	16	3,0 кг
Б4		21*		ℓ=4470	16	4,0 кг
Б4		22*		ℓ=7900	10	7,0 кг
Б4		23*		ℓ=6100	8	5,5 кг
Б4		24		ℓ=3490	12	3,1 кг
Б4		25*		ℓ=5910	10	5,3 кг
Б4		26*		ℓ=2470	4	2,2 кг
Б4		27		ф8А-I ГОСТ 5781-82*, ℓ=12000	—	4,8 кг
Б4		28*		ф18А-II ГОСТ 5781-82*, ℓ=5700	3	11,4 кг
Б4		29		ф12А-II ГОСТ 5781-82*, ℓ=660	27	0,6 кг
Б4		30*		ℓ=1960	21	1,7 кг
Б4		31*		$\ell_{ср}$=1220	40	1,1 кг
Б4		32*		ℓ=2720	10	2,4 кг
Б4		33*		ℓ=2760	29	2,5 кг
Б4		34		ℓ=2000	14	1,8 кг
Б4		35		ℓ=1900	24	1,7 кг
Б4		36		ℓ=1860	21	1,7 кг
				Материалы		
				Бетон класса В15, F50, W4		23,3 м³

* Поз. 5-17, 20-23, 25, 26, 28, 30-33 — смотри ведомость деталей на листе 16

Привязан

Инв. №

Ст. инж.	Ромкова		ТП 902-2-470.89 КЖ
Рук. Бр.	Вавилова		
ГИП	Вилейкиня		
Гл. спец.	Мильцер		
Н. контр.	Мильцер		
Нач. отд.	Панченко		

Отстойники канализационные радиальные первичные из сборного ж/б диаметром 24 м

Стадия	Лист	Листов
Р	15	

Распределительная чаша. Армирование. Сечения 1-1—4-4.

Мосводоканалнипроект

Инв. № подл. | Подпись и дата | Взам. инв. №

Копировал Р 23884-03 17 Формат А2

Альбом 3

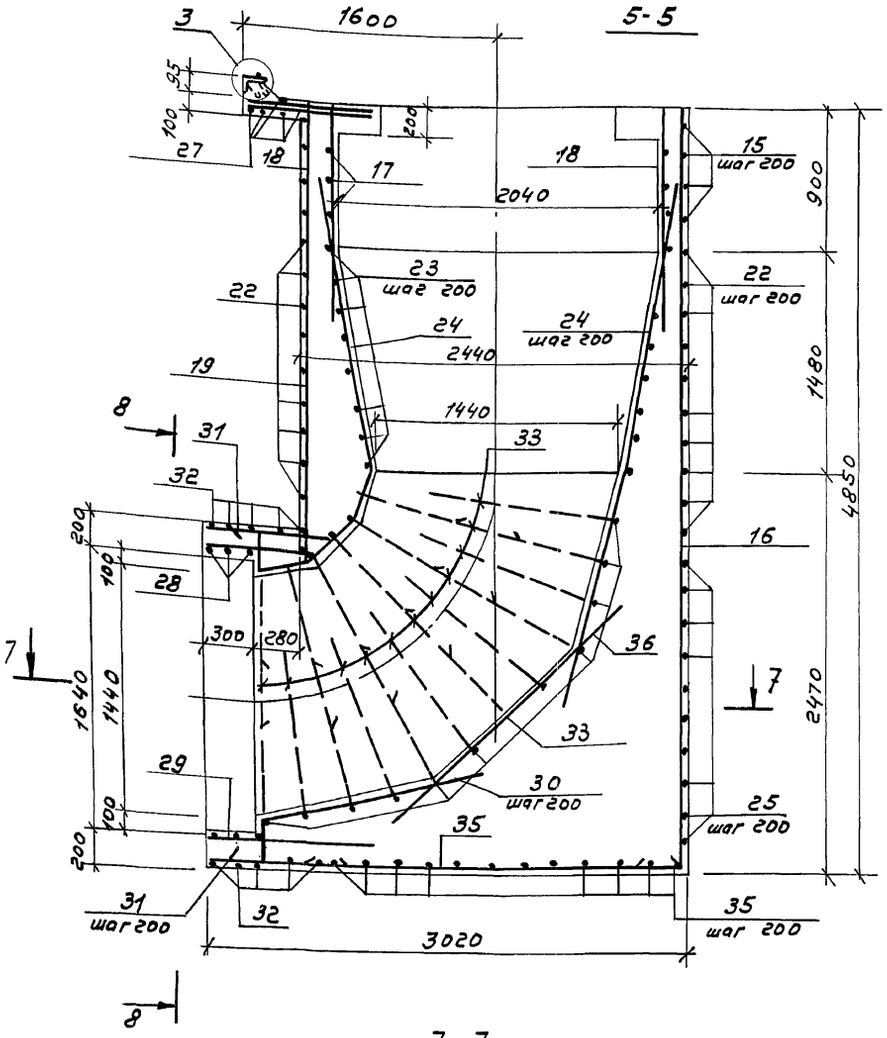

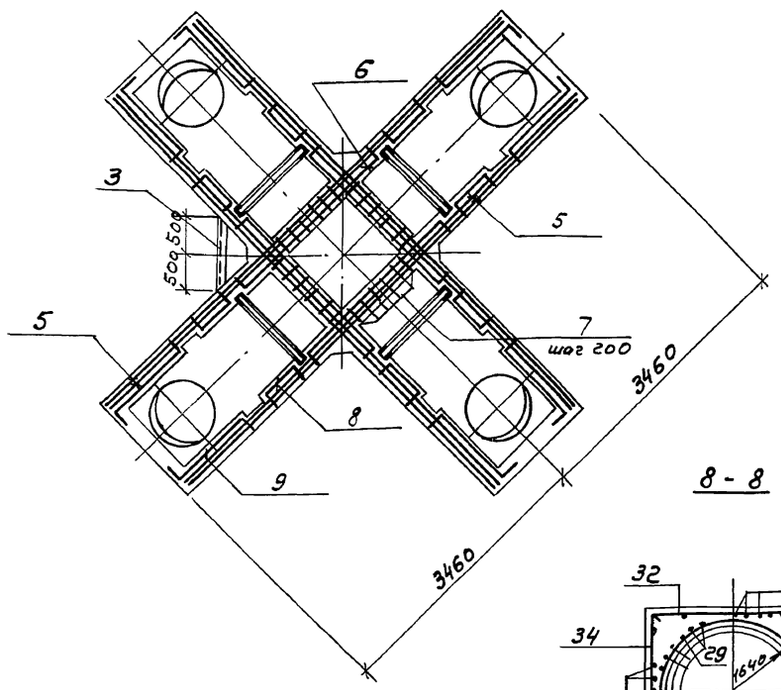

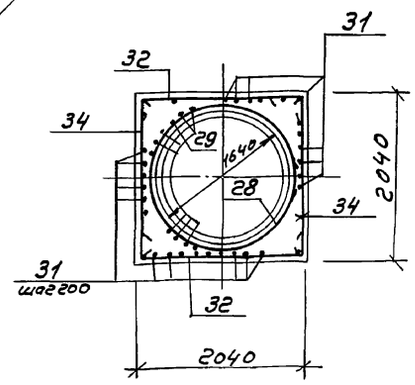

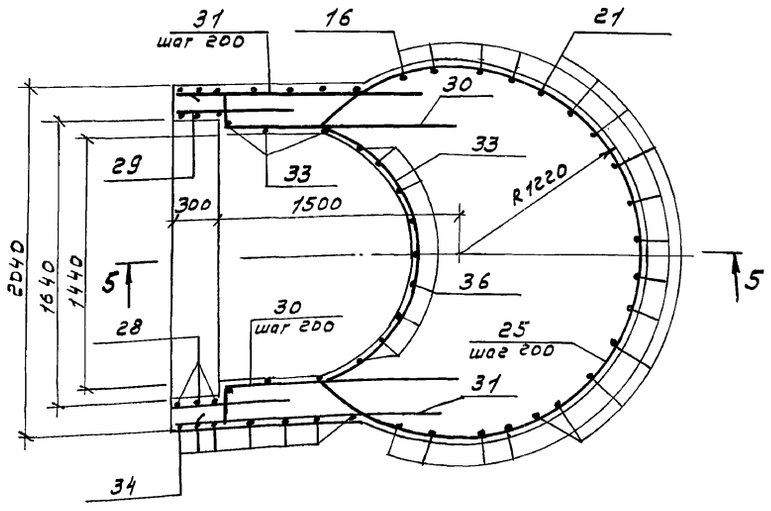

Ведомость стержней

Поз.	Эскиз
5	500 6880 500
6	200 200 2370 200 200
7	260 210 200 150
8	140 200 570 200 140
9	150 1140 200 140
10	830
11	670
12	240 2400 – 2760 240
13	240 1500 240
14	1050 240
15	100 800 100
16	4810 360
17	280 500 280 200 200
20	360 3030
21	200 3910 360
22	d d=2400
23	d d 2120–1520
25	1070 1070 R1200
26	200 2270
28	d d 1700
30	220 1500 240
31	1500 – 940
32	360 2000 360
33	d d 1520

Ведомость расхода стали на элемент, кг

Марка элемента	Изделия арматурные						Изделия закладные																
	Арматура класса						Арматура класса				Арматура класса		Прокат марки										
	А-I		А-II				А-I		А-II		А-III		В ст3 КП2-1										
	Гост 5781-82*		Гост 5781-82*				Гост 5781-82*		Гост 5781-82*		Гост 5781-82*		Гост 19903-74*		Гост 8510-86		Гост 8240-72	Гост 2590-71*		Гост 10704-76*			
	ф8	Итого	ф12	ф18	Итого	Всего	ф6	Итого	ф10	Итого	ф8	Итого	Лист δ=10	Итого	L 100×63×6	Итого	С14п	ф15	Итого	Труба 720×8	Итого	Всего	Общий расход
Распределительная чаша	461,6	461,6	771,7	287,0	1058,1	1520,3	0,2	0,2	8,0	8,0	0,4	0,4	33,2	33,2	7,5	7,5	140,0	36,0	36,0	112,4	112,4	337,7	1858,0

Защитный слой бетона для нижней арматуры 35мм, для прочей арматуры – 25мм

ТП 902-2-470.89

Привязан	Ст.инж.	Рожкова		Отстойники канализационные радиальные первичные из сборного ж/б диаметром 24м	Стадия	Лист	Листов
	Рук.бр	Вавилова			Р	16	
	ГИП	Вилейкина					
	Гл.спец.	Мильцер		Распределительная чаша. Армирование. Сечения 5-5–8-8.	Мосводоканал НИИпроект		
Инв. №	Н.контр.	Мильцер					
	Нач.отд.	Панченко					

Копировал

23884-03 18 Формат А2

Инв № подл. | Подп. и дата | Взам. инв №

Альбом 3

1-1

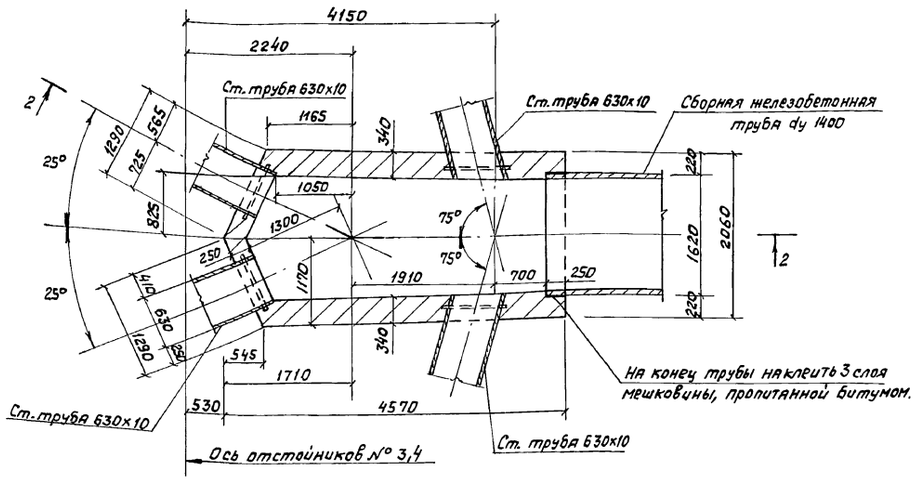

2-2

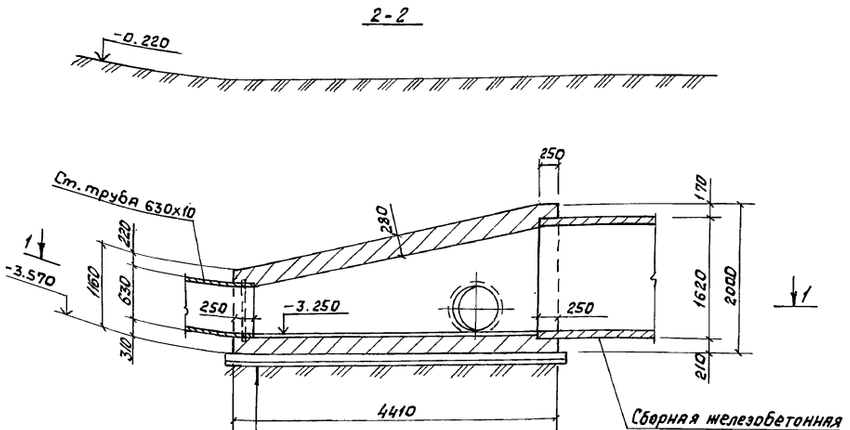

Уплотненный щебнем грунт	– 50
Подготовка из бетона класса В3,5	– 100
Железобетонное днище	– 300
Штукатурка цементным раствором с гладкой затиркой	– 20

3-3

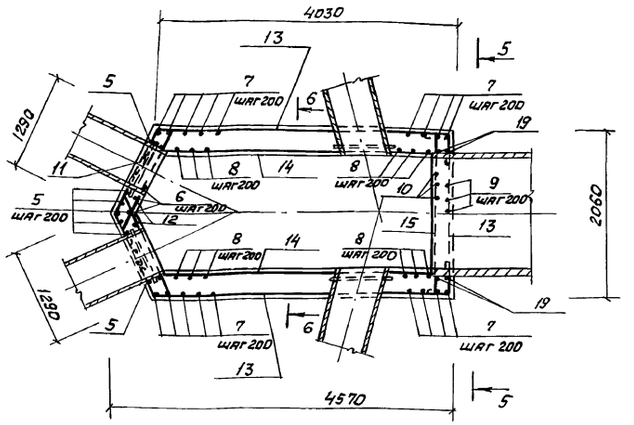

4-4 (план верхней арматуры)

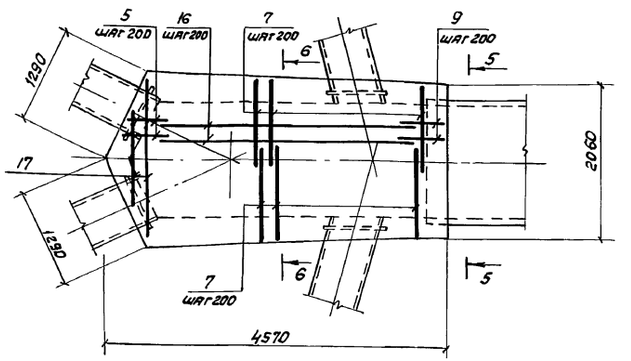

1. Бетонирование камеры ОП1 производить после укладки стальных и железобетонных труб, концы последних оклеить 3мя слоями мешковины, пропитанной в битуме.
2. Наружные поверхности камеры затереть цементным раствором.
3. Основание под сборные железобетонные трубы разрабатывается при привязке настоящего проекта к конкретным геологическим условиям.
4. Защитный слой бетона для нижней арматуры- 35мм, для прочей арматуры- 20мм.
5. Сечения 5-5, 6-6 см. лист 18

Согласовано
Отдел №2 Козанов

Инв.№ подл. | Подпись и дата | Взам. инв.№

				ТП 902-2-470.89		КЖ	
Привязан		Ст.инж.	Рошкова	Отстойники канализационные радиальные первичные из сборного ж/б диаметром 24м	Стадия	Лист	Листов
		Рук.бр.	Вавилова		Р	17	
		ГИП	Вилейкина				
		Гл.спец.	Мильцер	Камера ОП1. Опалубочный чертеж. Армирование. Сечения 3-3, 4-4	Мосводоканалнипроект		
Инв.№		Н.контр.	Мильцер				
		Нач.отд.	Панченко				

Копировал 23884-03 19 Формат А2

Альбом 3

5-5

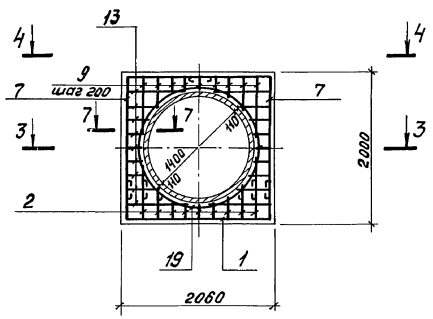

6-6

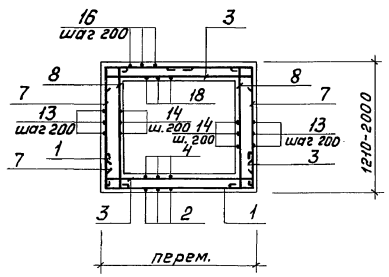

7-7

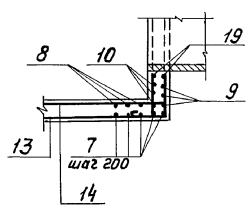

Спецификация камеры ОП1

Формат	Зона	Поз.	Обозначение	Наименование	Кол.	Примечание
				Детали		
				ГОСТ 5781-82*		
		1*		ф8А-I $e_{ср}$=3600	23	1,4 кг
		2*		ф8А-I $e_{ср}$=5700	13	2,3 кг
		3*		ф12А-II $e_{ср}$=2340	46	2,1 кг
		4*		ф8А-I $e_{ср}$=4580	9	1,8 кг
		5*		$e_{ср}$=1340	13	0,5 кг
		6*		$e_{ср}$=1400	10	0,6 кг
		7*		ф12А-II $e_{ср}$=2580	42	2,3 кг
		8*		ф8А-I $e_{ср}$=1830	38	0,7 кг
		9*		e=2180	9	0,9 кг
		10*		e=2240	9	0,9 кг
		11*		e=1860	5	0,7 кг
		12*		e=1920	10	0,8 кг
		13*		e=11700	9	4,6 кг
		14*		e=4430	16	1,8 кг
		15*		e=2340	8	0,9 кг
		16*		$e_{ср}$=4440	13	1,8 кг
		17*		ф12А-II $e_{ср}$=3000	3	2,7 кг
		18*		ф8А-I $e_{ср}$=4660	9	1,9 кг
		19*		ф12А-II e=5400	2	4,8 кг
				Материалы на ОП1		
				Бетон класса В15, F100, W4		12,2 м³

*Поз. см. ведомость деталей

Ведомость деталей

Поз.	Эскиз
1	2000-2280
2	3970-4510
3	2000-2280
4	3970-4510
5	770-880
6	1050-1160
7	1240-1380
8	1140-1920
9	1670
10	1940
11	130°
12	1620
13	3990, 113°, 2020
14	4130
15	2040
16	4060-4620
17	400-2280
18	4040-4600
19	Д=1680

Ведомость расхода стали на элемент, кг

Марка элемента	Изделия арматурные						Общий расход
	Арматура класса						
	A-I			A-II			
	ГОСТ 5781-82*						
	ф8		Итого	ф12		Итого	
Камера ОП1	263,0		263,0	210,9		210,9	473,9

1. Арматура в месте прохода стальных труб $d_н$ 630×10 разрезается, отгибается и приваривается к корпусу трубы.
2. Сечения 3-3, 4-4 см. лист 17.

				ТП 902-2-470.89		КЖ
Привязан	Ст. инж.	Ронкова		Отстойники канализационные радиальные первичные из сборного ж/б диаметром 24 м.	Стадия	Лист	Листов
	Рук. бр.	Вавилова			Р	18	
	ГИП	Вилейкина					
	Гл. спец.	Мильцер		Камера ОП1. Армирование. Сечения 5-5—7-7.	Мосводоканал НИИпроект		
Инв. №	Н. контр.	Мильцер					
	Нач. отд.	Панченко					

Копировал

23884-03 20 Формат А2

Инв. № подл. | Подпись и дата | Взам. инв. №

Альбом 3

1-1 (опалубка)

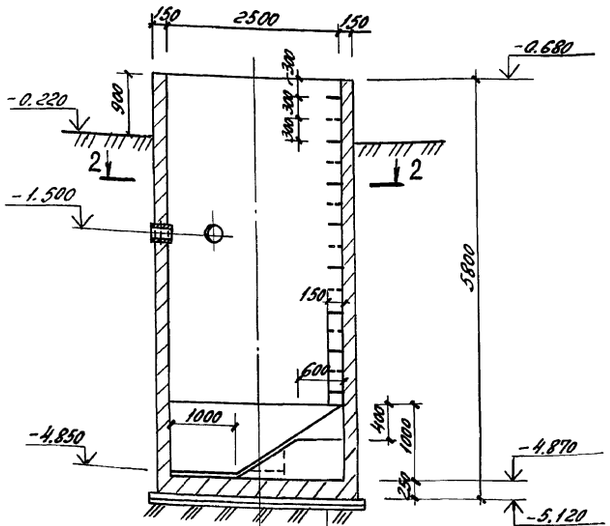

Уплотненный щебнем грунт	— 50
Подготовка из бетона класса В 3,5	— 100
Железобетонное днище	— 250
Бетон класса В 3.5	— 0-980
Штукатурка цем. раствором с гладкой затиркой	— 20

1-1 (армирование)

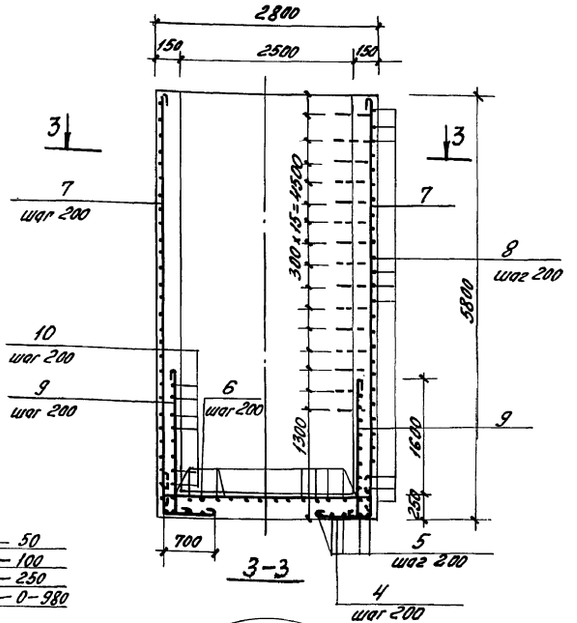

2-2

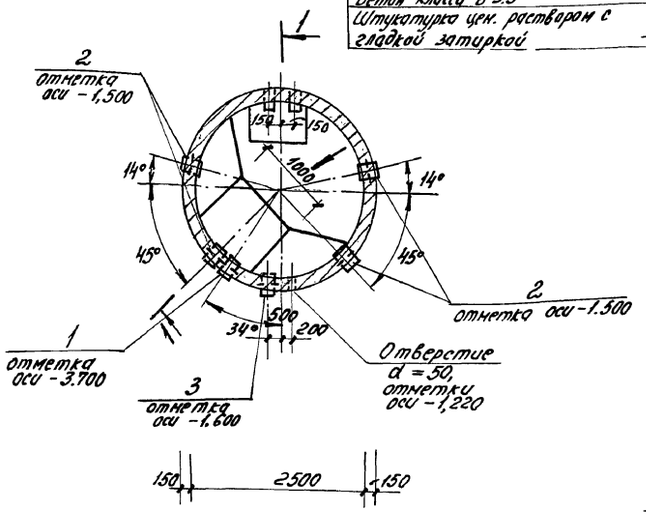

3-3

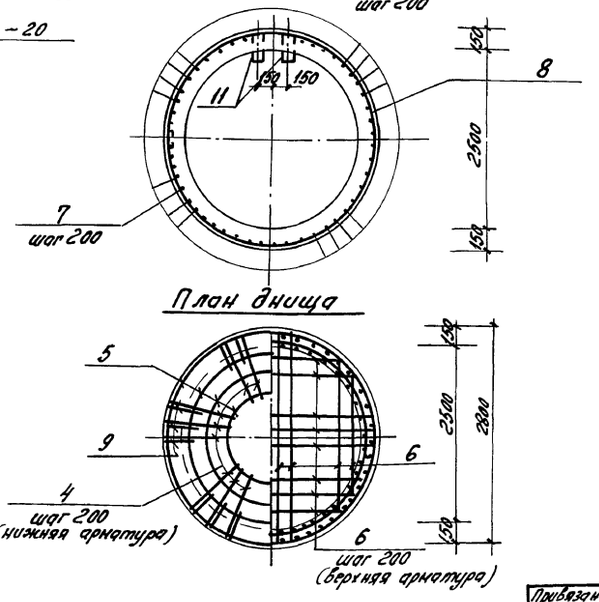

План днища

Спецификация жиросборника Ж1

Формат	Зона	Поз.	Обозначение	Наименование	Кол.	Примечание
				Сборочные единицы		
				Изделия закладные		
12		1	5.900-2	Сальник d_y 250; l=200	1	18,8 кг
12		2	5.900-2	d_y 200; l=200	4	16,0 кг
12		3	5.900-2	d_y 150; l=200	1	20,3 кг
				Детали		
				ГОСТ 5781-82*		
Б4		4*		Ф8АI l=1380	43	0,6 кг
Б4		5*		l=6680	5	2,7 кг
Б4		6*		$l_{ср}$=2550	28	1,0 кг
Б4		7*		l=5640	43	2,2 кг
Б4		8*		l=8880	29	3,5 кг
Б4		9*		l=2020	40	0,8 кг
Б4		10*		l=8310	8	3,3 кг
Б4		11*		Ф20АI l=910	15	2,3 кг
				Материалы		
				Бетон класса В15, F100, W4		8,5 м³

Ведомость расхода стали на один элемент, кг

Марка элемента	Изделия арматурные				Изделия закладные									Общий расход
	Арматура класса				Прокат марки									
	А-I			Всего	В ст3кп 2-1								Всего	
	ГОСТ 5781-82*				ГОСТ 2590-71*		ГОСТ 19903-74*		ГОСТ 10704-76*					
	Ф8	Ф20	Итого		Ф10	Итого	Лист δ=10	Итого	тр. 273×6	тр. 325×6		Итого		
Ж1	321,0	33,8	354,8	354,8	8,9	8,9	16,5	16,5	39,5	9,4		48,9	74,3	423,1

1. Внутренние поверхности стен жиросборника штукатурятся с последующей гладкой затиркой.
2. Наружные поверхности стен выше планировки штукатурятся цементным раствором состава 1:2 слоем 20 мм, ниже планировки затираются цементным раствором того же состава.
3. Защитный слой бетона для нижней арматуры 35 мм, для прочей арматуры — 25 мм.

Ведомость стержней

Поз.	Эскиз
4	580 700
5	d = 2720 d = 1380 240
6	200 2700 1400 200
7	5750
8	d 2750 240
9	100 1820
10	d = 2570 240
11	150 280 100 280 100

Привязан		Ст. инж.	Рожкова		ТП 902-2-470.89		КЖ
		Рук. бр	Вавилова		Отстойники канализационные радиальные первичные из сборного ж/б диаметром 24м	Стадия	Лист	Листов
		ГИП	Вилейкина			Р	19	
		Гл. спец.	Мильцер		Жиросборник Ж1.	Мосводоканал НИИпроект		
		Н. контр	Мильцер					
Инв. №		Нач. отд	Панченко					

Копировал

23884-03 (21) Формат А2

Инв. № по | Подпись и дата | Взамен инв | Отдел № 2 | Казанов

gost.e-ecolog.ru