МОСГОРИСПОЛКОМ
Ордена Трудового Красного Знамени
Главное Архитектурно-планировочное Управление г. Москвы
Ордена Трудового Красного Знамени
Управление по проектированию жилищно-гражданского
и коммунального строительства
„Моспроект-1"

Чертежи для повторного применения

Колодец водобойный канализационный

Зам. главного инженера Управления /Е.А. Рыбников/

Начальник технического отдела /Н.А. Шартанский/

Руководитель сектора инженерного оборудования — гл. спец. Управления /Е.Н. Чернышев/

С трестом „Мосочиствод" согласовано:
зам. гл. инж. треста /А.Н. Баранов/

Арх. 398870 на 19 л.
30/XII 80 г. А-1

Введен в действие приказом по Управлению Моспроект-1 № 280-Д от 30.12.80.

Москва 1980 г.

gost.e-ecolog.ru

Содержание:

Содержание. Пояснительная записка.	стр 1-2
Колодец водобойный КВ-2-20-30 Разрез. План.	лист 1
Колодец водобойный КВ-2-15-25 Разрез. План.	лист 2
Колодец водобойный КВ-2-10-20 Разрез. План.	лист 3
Колодец водобойный КВ-1-15-25; КВ-1-10-25 Разрез. План	лист 4
Колодец водобойный КВ-1-15-25 М; КВ-1-10-25М Разрез. План.	лист 5
Колодец водобойный КВ-2-10-20М Разрез. План.	лист 6
Колодец водобойный КВ-2-15-25М Разрез. План.	лист 7
Колодец водобойный КВ-2-20-30М Разрез. План.	лист 8
Монолитная железобетонная плита днища. Армирование.	лист 9
Обоймы для труб. Узел 1	лист 10
Рамы шибера РШ-2-20; РШ-2-15; РШ-2-10.	лист 11
Крышки шибера КШ-20; КШ-15; КШ-10.	лист 12
Стальные лотки СЛ-1-15 и СЛ-1-15и. Сетки С-1÷С-5.	лист 13
Стальные лотки СЛ-2-20; СЛ-2-15; СЛ-2-10.	лист 14
Стальные лотки СЛ-2-20м; СЛ-2-15м; СЛ-2-10м	лист 15
Лестница Л-1; Скобы СК-1; СК-2.	лист 16

Пояснительная записка.

Колодец канализационный водобойный предназначен для гашения напора на выходе жидкости из напорных трубопроводов.

Колодец выполнен из сборных железобетонных изделий, выпускаемых промышленностью (заводы-изготовители железобетонных изделий и ГОСТы указаны на чертежах)

Рабочая камера колодца выполнена из труб ТП-20к и К-15-10.

Размеры камеры колодца продиктованы требованием СН и ПА и эксплоатирующими организациями.

Для пропуска напорных и самотечных трубопроводов через стенки колодца, отверстия в них пробиваются на месте.

Колодец разработан в четырех вариантах, приведенных в таблице.

Кол-во напорных трубки их диаметры в мм	Количество самотечных труб и иу диаметры	Примечание
Две трубы 200	300	
Две трубы 150	250	
Две трубы 100	200	
Одна труба 100 и 150	одна труба 250	

В марках колодцев, например, КВ-2-20-30 или КВ-1-15-25М буквы и цифры имеют следующие обозначения:

КВ – колодец водобойный;

	Колодец водобойный канализационный	
Арх № 398870	Содержание. Пояснительная записка.	стр. 1

ШИФР 39-80-7717

1,2 - количество напорных труб;

10,15,20 - диаметр напорных труб в см;

25,30 - диаметр самотечной трубы в см;

М - вариант мелкого заложения.

В марках обойм, например, О-1-30:

О - обойма;

1 - для одной трубы;

30 - диаметр трубы в см.

В марках лотков, например, Л-2-15:

Л - лоток;

2 - количество напорных труб;

15 - диаметр напорных труб в см.

В марках крышек шибера, например, КШ-20:

КШ - крышка шибера;

20 - диаметр трубы в см.

В марках рамок шибера, например, РШ-2-20:

РШ - марка шибера;

2 - количество входящих труб;

20 - диаметр входящих труб.

ГА. инж. пр. /Чернова Л./

	Колодец водовойный канализационный	
Арх. № 398810	Пояснительная записка.	стр. 2

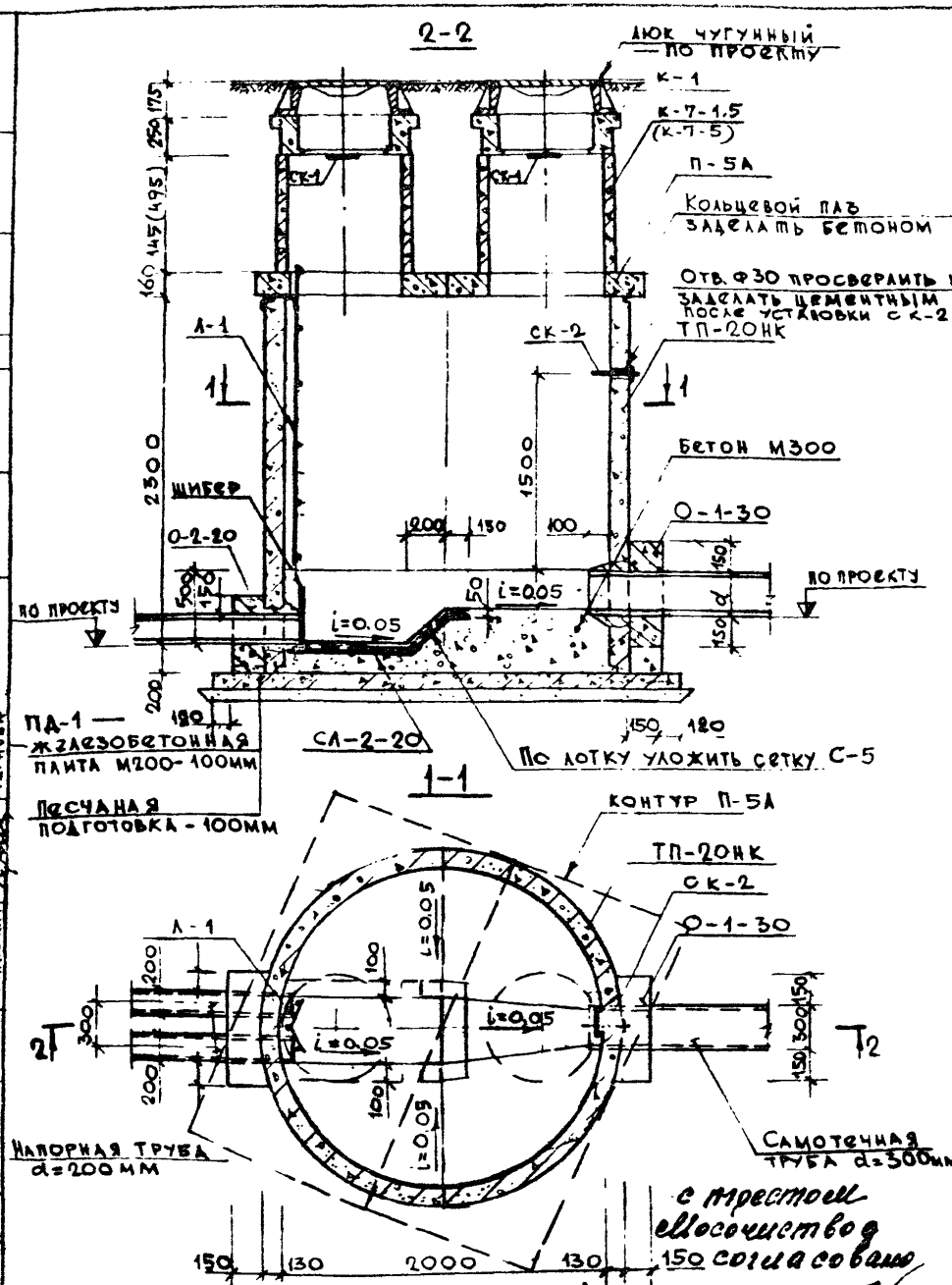

Расход материалов на колодец			
Наименование изделий	Марка	Кол.	Примечан.
Труба железобетонная	ТП-20нк	1	Завод-изгот. ЖБИ №3
Кольца горловины	К-7-1.5 (К-7-5)	1	ТУ 400-1-150-74
Плиты перекрытия камеры	П-5А	2	ТУ 400-1-139-74
Люк чугунный/по проекту/	—	2	ГОСТ 3634-79

Вид конструкции /бетонные и железобетонные/	Бетон		Сталь	
	Марка	Об'ем, м³	Расход, кг	Содержан. кг/м³
Железобетонная плита П-1	200	0,66	42,66	64,6
Обойма О-2-20	200	0,064	9,40	6,25
Обойма О-1-30	200	0,054	0,27	5,0
Набивка колодца	300	2,0	—	—

Вид конструкции /металлические/	Марка	Кол.	Масса, кг		Номер листа рабочего чертежа
			1 эл-та	Всех	
Стальной лоток	СЛ-2-20	1	197,48	197,48	Лист 14
Шибер: рама и крышка	РШ-2-20 / КШ-20	1 / 2	13,02 / 5,98	13,02 / 11,96	Листы 11,12
Лестница	Л-1	1	27,92	27,92	Лист 16
Подвесная скоба	СК-1	По проекту.			
Упорная скоба	СК-2	1	2,90	2,90	
Сетка	С-5	1	2,16	2,16	Лист 15

Примечания.

1. Поверхность бетонной набивки лотка зажелезнить.
2. Конструкцию плиты и обойм см. листы 6, 7

Усл. обозн. — КВ — колодец водобойный; 20 — диаметр напорн. труб, в см; 2 — кол-во напорных труб; 30 — диаметр самотечн. трубы, см.

	Колодец водобойный канализационный	
Арх. № 398870 на 19л.	Колодец водобойный КВ-2-20-30 Разрез. План.	Лист 1

Шифр 32-80-7717

МОСПРОЕКТ-1 ОТУ

1980 Б/М

Нач. отд. Гавренов; Гл. инж. проекта Ростовцева; Гл. спец. по Ч-полина Артемов; Гл. инж. пр. Ч-полина; Рук. группы Ч-полина; Гл. инж. Трест Мосочистка Загорский; Гл. инж. Ч-полина

Согласовано: Держинин, Анурьева, Чернова

с трестом мосочистка согласовано
зам. гл. инженер

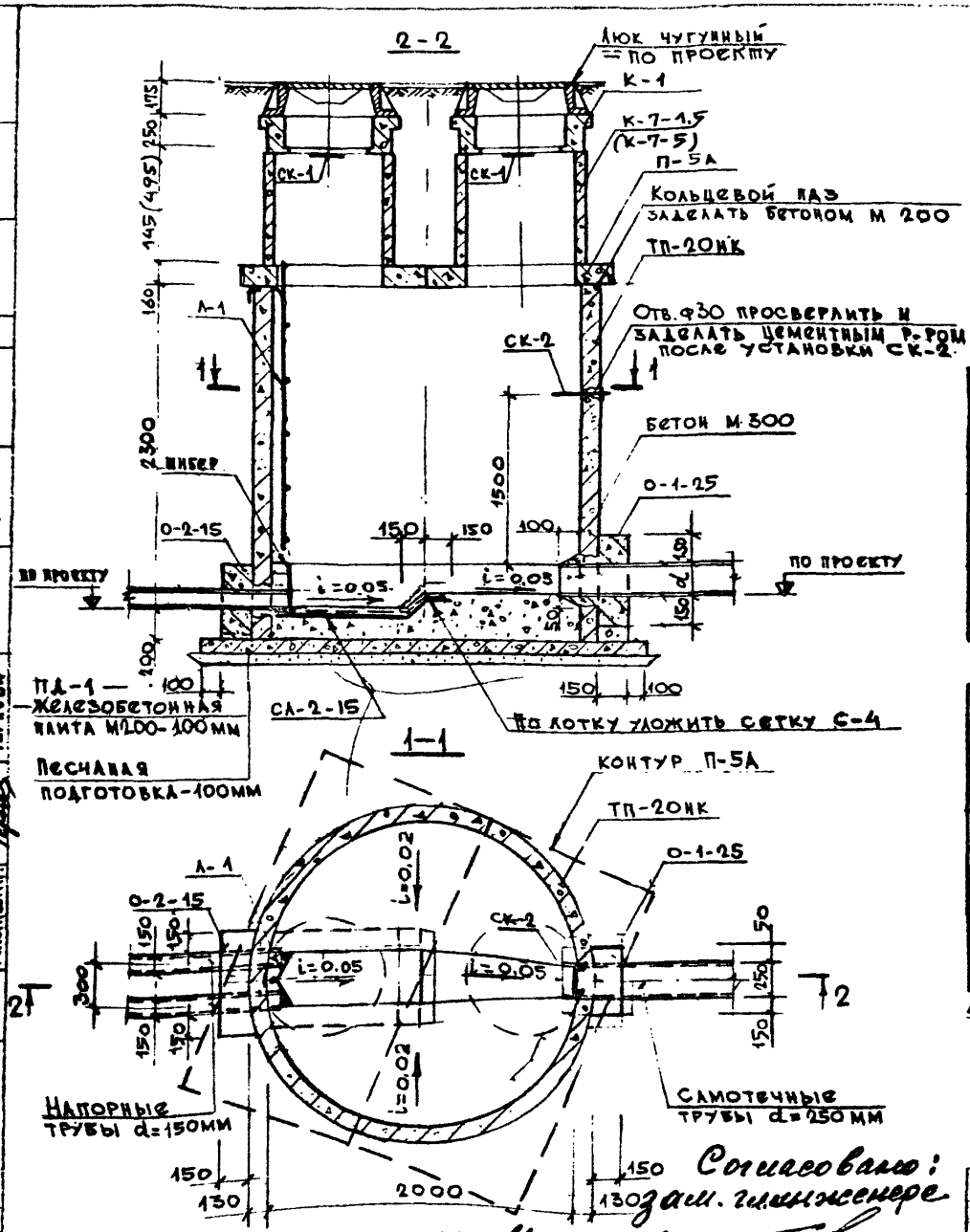

Согласовано: Трест Мосочиствод, Гл. инж. Загорский

Согласовано: Гл. конс. Давыденов, Гл. спец. по ТО Артемьев, Гл. инж. пр. Черняева

Нач. отд. Державина, Рук. гр. инж. Державина, Исполнил Январева, Проверил Чернявская

МОСПРОЕКТ-1 1980 5/М ОТУ

Расход материалов на колодец

Наименование изделий	Марка	Кол	Примечан
Труба железобетонная	ТП-20НК	1	Завод-изгот. ЖБИ №25
Кольца горловины	К-7-1,5 (К-7-5)	1	ТУ 400-1-250-74
Плиты перекрытия	П-5А	2	ТУ 400-1-439-76
Люк чугунный /по проекту/	—	2	ГОСТ 3634-77

Вид конструкций /бетонные и железобетонные/	Бетон		Сталь	
	Марка	Об'ем, м³	Расход, кг	Содержан. кг/м³
Железобетонная плита ПД-1	200	0,64	42,66	64,6
Обойма О-2-15	200	0,057	0,32	5,61
Обойма О-1-25	200	0,046	0,24	5,21
Набивка лотка	300	1,8	—	—

Вид конструкций /металлические/	Марка	Кол.	Масса, кг		Номер листа рабочего
			1 эл-та	Всех	
Стальной лоток	СЛ-2-15	1			лист 14
Шибер: рама и крышка	РШ-2-15 Ш-15	1 / 2	10,38 / 4,28	10,38 / 8,56	листы 11, 12
Лестница	Л-1	1	27,92	27,92	лист 16
Подвесная скоба	СК-1	по проекту			
Упорная скоба	СК-2	1	2,90	2,90	
Сетка	С-4	1	1,67	1,67	лист 13

1. Поверхность бетонной набивки лотка зажелезнить.
2. Конструкцию плиты и обойм см лист 6,7.

Условные обозначения: КВ — колодец водобойный;
2 — количество напорных труб;
15 — диаметр напорных труб, в см;
25 — диаметр самотечной трубы, в см.

Согласовано: зам. гл. инженера тр. Мосочиствод 25.11.80 г.

	Колодец водобойный канализационный	
Арх. № 398870	Колодец водобойный КВ-2-15-25 Разрез. План.	Лист 2

НО 19 л

Шифр 32-80-7717

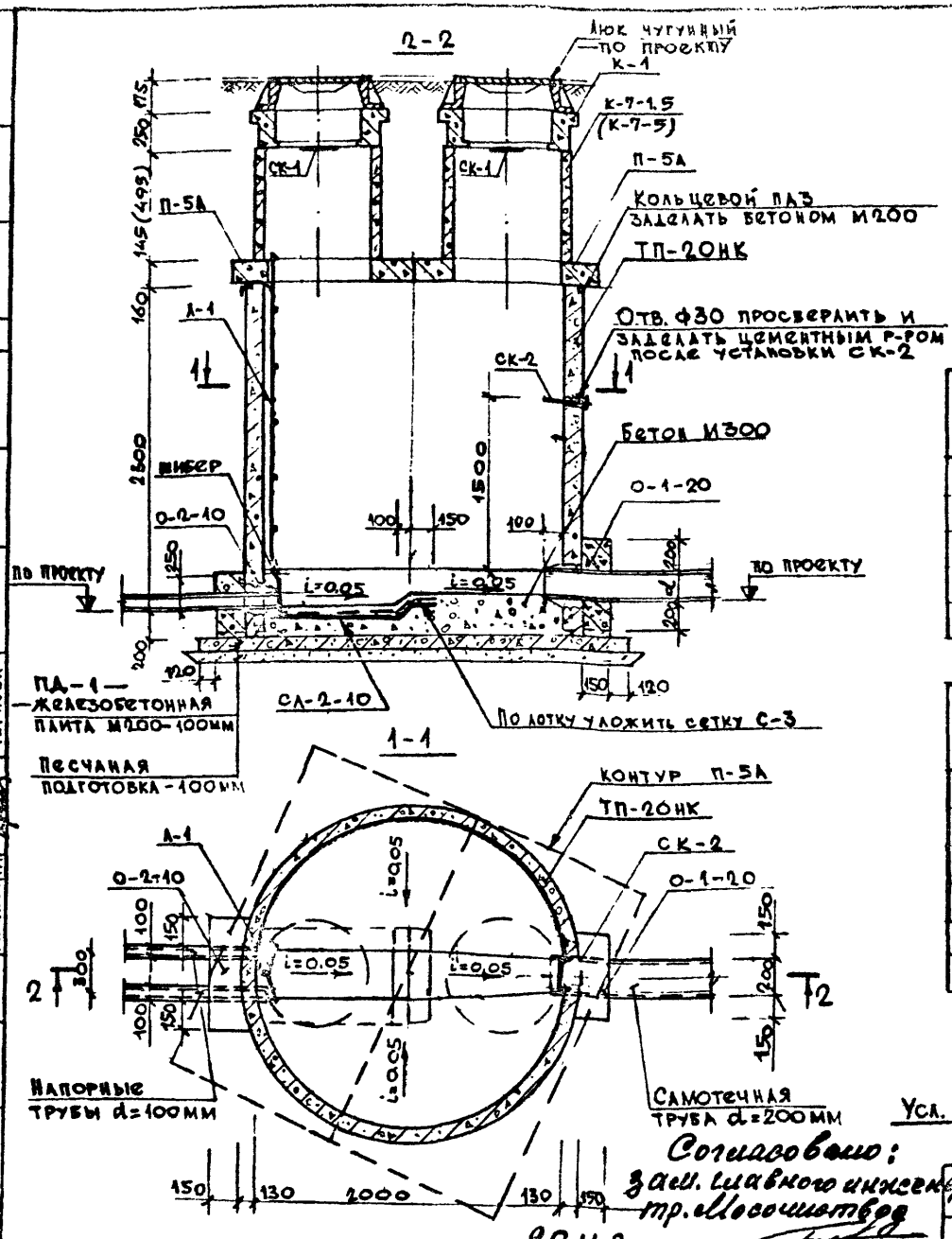

Расход материалов на колодец			
Наименование	Марка	Кол	Примеч.
Труба железобетонная	ТП-20НК	1	Завод-изгот. ЖБИ и ДВ ТУ 400-1-250-74
Кольца горловины	К-7-1.5 (К-7-5)	1	ТУ 400-1-439-77
Плиты перекрытия камеры	П-5А	2	ГОСТ 3634-79
Люк чугунный по проекту	—	2	

Вид конструкции /бетонные и железобетонные/	Бетон		Сталь	
	Марка	Объем, м³	Расход, кг	Содержан. кг/м³
Железобетонная плита П-5А	200	0,66	42,66	64,6
Обойма О-2-10	200	0,048	0,24	5,0
Обойма О-1-20	200	0,041	0,20	4,88
Набивка колодца	300	1,50	—	—

Вид конструкции (металлические)	Марка.	Кол.	Масса, кг		Номер листа рабочего чертежа
			1 эл-та	Всех	
Стальной лоток	СЛ-2-10	1	155,73	155,73	лист 14
Шибер: рама и крышка	РШ-2-10 / КШ-10	1 / 2	7,22 / 2,78	7,22 / 5,56	листы 1,12
Лестница	Л-1	1	27,92	27,92	
Подвесная скоба	СК-1	по проекту			лист 16
Упорная скоба	СК-2	1	2,90	2,90	
Сетка	С-3	1	1,52	1,52	лист 13

1. Поверхность бетонной набивки лотка зажелезнить.
2. Конструкцию плиты и обойм см. лист 6,7.

Усл. обозн. — КВ — колодец водобойный; 10 — диаметр напорн. труб, в см; 2 — кол-во напорных труб; 20 — диаметр самотечн. трубы, см.

Согласовано: Зам. главного инженера тр. Мосочиствод 25.11.80

	Колодец водобойный канализационный	
Арх. № 398810	Колодец водобойный КВ-2-10-20 Разрез. План.	Лист 3

Инв. № 13а

Шифр 32-80-7717

Моспроект-1 1980 ОТУ. Нач. отд. Гайжинский. Гл. спец. Гл. инж. пр. Б/м

Согласовано: Трест Мосочистводоканализация Гл. инж. Загарский

Руководил Андреева. Исполнил Артемов. Проверил Чернова. Рук. гр. Чернова. Н. контр. Чернова

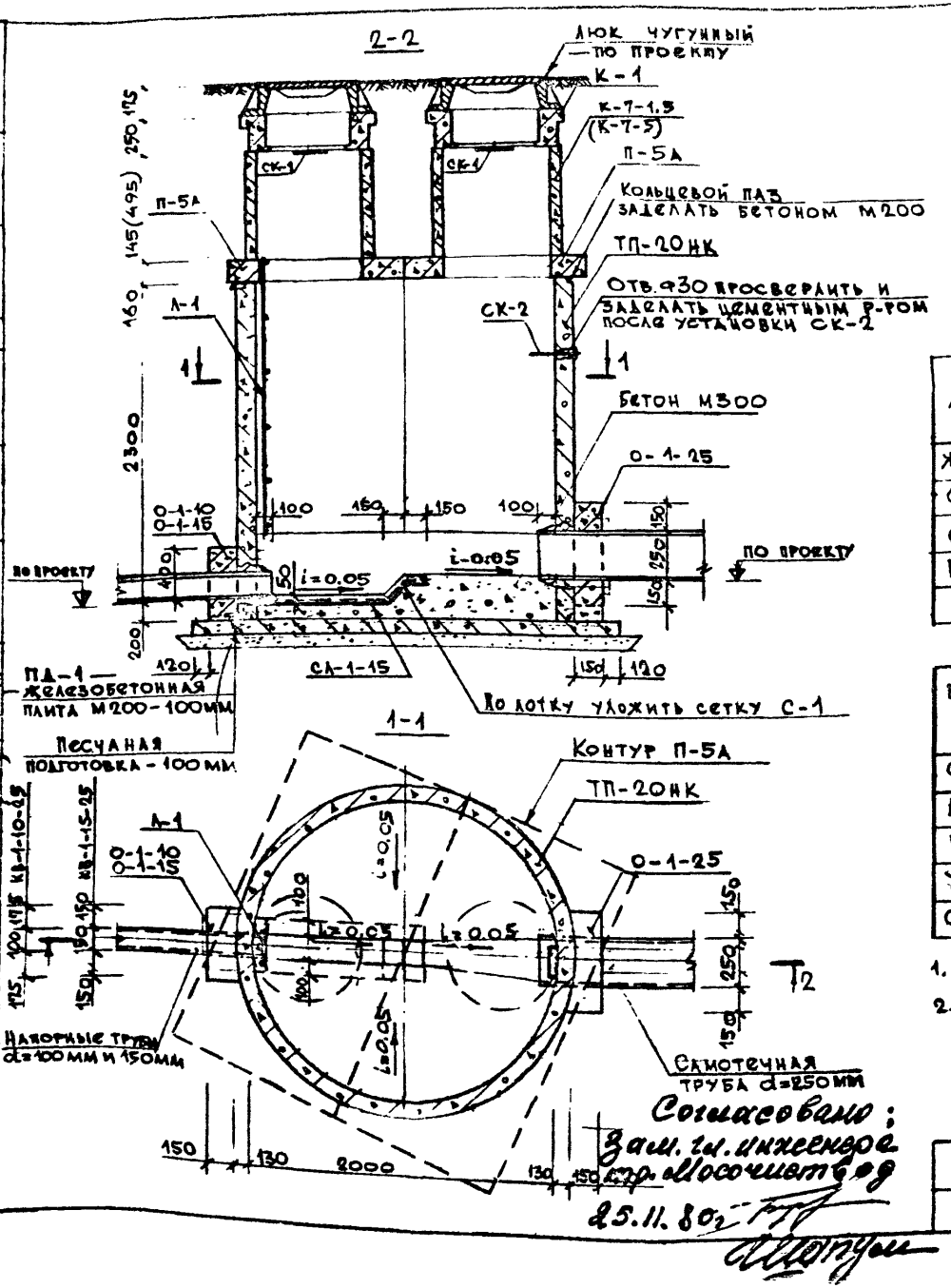

Согласовано:
Трест Мосводосток — Запрудский
П. инж. —

МОСПРОЕКТ-1 1980 — ОТУ — Б/И

Нач. отд.	Авдошин	Рук. группы	Авдошин
Гл. конс. отд.	Ильичёв	Исполнил	Ильичёв
Гл. спец. т-ра	Растеряев	Проверил	Черкова
Гл. инж. пр.	Антонов		Черкова

Расход материалов на колодец

Наименование изделий	Марка	Кол	Примеч.
Труба железобетонная	ТП-20НК	1	Завод-изгот. ЖБИ №3 ТУ
Кольца горловины	К-7-1,5 (К-7-5)	1	400-1-890-74 ТУ
Плиты перекрытия камеры	П-5А	2	400-1-439-74 ТУ
Люк чугунный (по проекту)	—	2	ГОСТ 8634-79

Вид конструкции (бетонные и железобетонные)	Бетон		Сталь	
	Марка	Объем, м³	Расход, кг	Содержан. кг/м³
Железобетонная плита П-1	200	0,66	42,66	64,6
Обойма О-1-15, О-1-10	200	0,033	0,16	4,85
Обойма О-1-25	200	0,046	0,24	5,21
Набивка колодца	300	1,75	—	—

Вид конструкции (металлические)	Марка	Кол.	Масса, кг		Номер листа рабочего чертежа
			1 эл-та	Всех	
Стальной лоток	СЛ-1-15	1	149,66	149,66	лист 13
Лестница	Л-1	1	27,92	27,92	лист 16
Подвесная скоба	СК-1	по проекту			
Упорная скоба	СК-2	1	2,90	2,90	
Сетка	С-1	1	1,52	1,52	лист 13

1. Поверхность бетонной навивки лотка заглаживать.
2. Конструкцию плиты и обойм см. листы 6,7

Условные обозначения:

КВ — колодец водобойный; 10,15 — диаметр напорн. трубы, см;
1 — кол-во напорных труб; 25 — диаметр самотечн. трубы, см.

Согласовано:
Зам. гл. инженера стр. Мосочистводы
25.11.80

	Колодец водобойный канализационный	
Арх. № 393870	Колодец водобойный КВ-1-15-25 КВ-1-10-25 Разрез. План.	Лист 4

Инв. № 19А

Шифр 32-80-7717

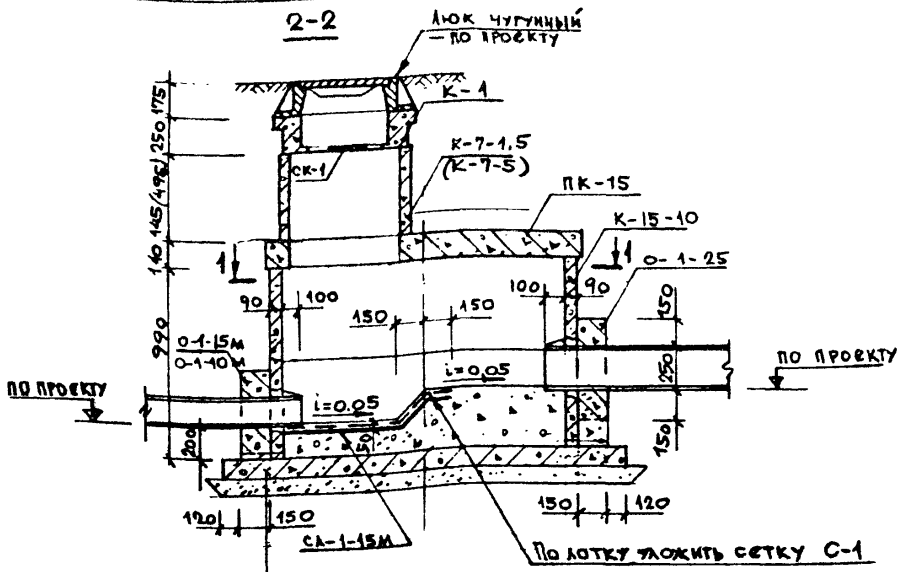

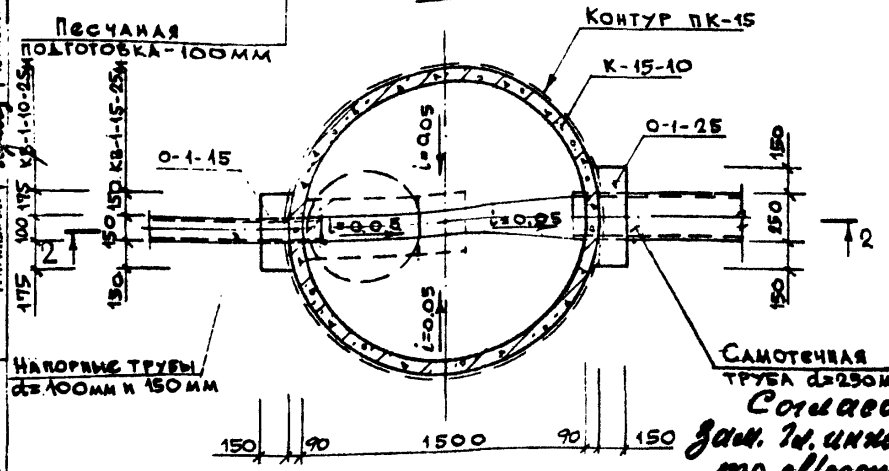

При необходимости увеличения глубины заложения колодца возможна установка двух колец К-15-10.

25.11.80г

Согласовано: Трест Мосочистводы, Гл. инж. Баторский

Гл. инж. Керкавина, Гл. конст. Живарева, Гл. инж. пр. Чернова

Рук. гр. инж. Авдеев, Исполнил Ростовцев, Проверил Артемов, Н. контр. Чернова

Нач. отд. Лавренов, Гл. конст. отд. Ростовцев, Н. сект. т.о. Артемов, Гл. инж. пр. Чернова

1980 г/п

МОСПРОЕКТ-1 ОТУ

Расход материалов на колодец

Наименование	Марка	Кол.	Примеч.
Кольца горловины	К-15-10	1	Объединение Мосинжстрой ТУ 400-1-850-74
	К-7-1.5 (К-7-5)	1	
Плиты перекрытия	ПК-15	1	МЗЖБТ
Люк чугунный / по проекту	—	1	ГОСТ 3634-79

Вид конструкции /бетонные и железобетонные/	Бетон		Сталь	
	Марка	Объем, м3	Расход, кг	Содержание кг/м3
Железобетонная плита ПД-2	200	0,38	25,46	67,0
Обойма О-1-15, О-1-10	200	0,033	0,16	4,85
Обойма О-1-25	200	0,046	0,24	5,21
Набивка лотка	300	0,97	—	—

Вид конструкции /металлические/	Марка	Кол.	Масса, кг		Номер листа рабочего чертежа
			1 эл-та	Всех	
Стальной лоток	СА-1-15М	1	116,74	116,74	лист 13
Подвесная скоба	СК-1	1	4,19	4,19	лист 16
Сетка	С-1	1	1,19	1,19	лист 13

Примечания

1. Поверхность бетонной набивки лотка зажелезнить.
2. Конструкцию плиты и обойм см. лист 7.

Условные обозначения:

КВ - колодец водобойный; 1 - кол-во напорных труб; 10,15 - диаметр напорной трубы; 25 - диаметр самотечной трубы. М - вариант мелкого заложения

Согласовано: Зам. гл. инженера тр. «Мосочистводы»

	Колодец водобойный канализационный	
Арх. № 398810	Колодец водобойный КВ-1-15-25М. Разрез. План. КВ-1-10-25М	Лист 5

Согласовано:
Трест Мосочистводы
Гл. инж. Запорский

Державин
Рук. гр. инж. Гончакова
Испол. Кочкурова
Проверил Чернова

Лаверенов
Ростоланов
Артемов
Чернова

Нач. отд.
Гл. конс.
Гл. спец. гр.
Гл. инж. пр.

1980 Б/м

МОСПРОЕКТ-1 ОТУ

2-2

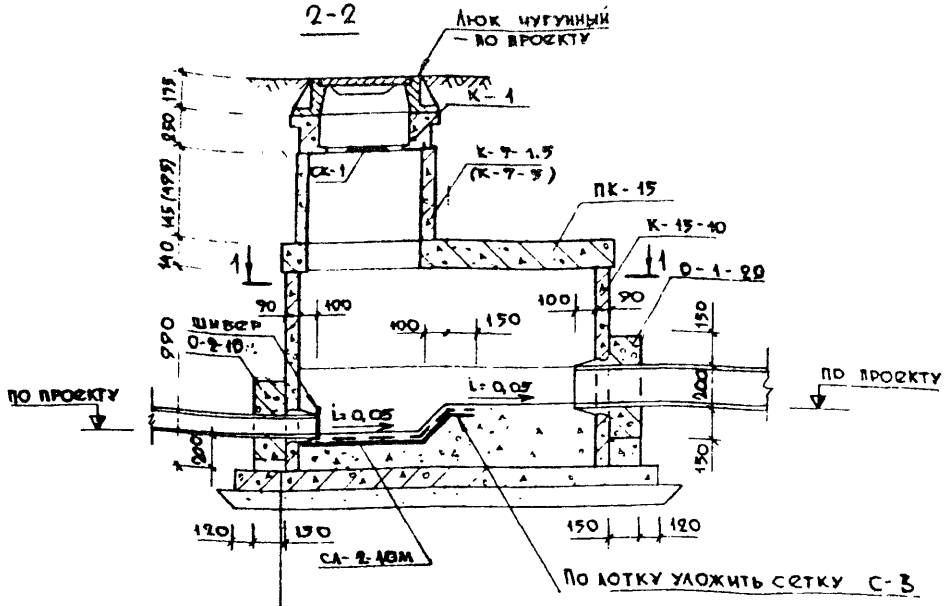

1-1

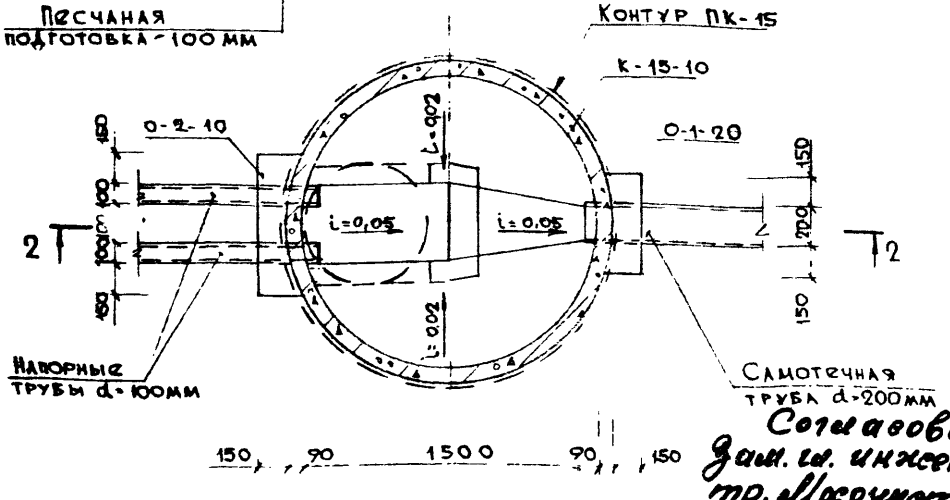

150 90 1500 90 150

При необходимости увеличения глубины заложения колодца возможна установка двух колец К-15-10.

Согласовано:
Зам. гл. инженера
тр. Мосочистводы
25.11.80г

Расход материалов на колодец

Наименование	Марка	Кол.	Примеч.
Кольца горловины	К-15-10	1	Объединение Мосинжстрой ТУ 400-1-250-74
	К-7-1,5 (К-7-5)	1	
Плиты перекрытия —	ПК-15	1	МЗЖБТ
Люк чугунный /по проекту/	—	2	ГОСТ 3634-79

Вид конструкции /бетонные и железобетонные/	Бетон		Сталь	
	Марка	Об'ем, м³	Расход, кг	Содержан., кг/м³
Железобетонная плита ПД-2	200	0,38	25,46	67,0
Обойма О-2-10	200	0,048	0,24	5,0
Обойма О-1-20	200	0,041	0,20	4,88
Набивка лотка	300	0,81	—	—

Вид конструкции /металлические/	Марка	Кол.	Масса, кг		Номер листа рабочего чертежа
			1 эл-та	Всех	
Стальной лоток	СА-2-10М	1	79,13	79,13	Лист 15
Шибер: рама и крышка	РШ-2-10 / КШ-10	1 / 2	7,22 / 2,78	7,22 / 5,56	Листы 11,12
Подвесная скоба	СК-1	1	4,19	4,19	Лист 13
Сетка	С-3	1	1,52	1,52	Лист 16

Примечания.

1. Поверхность бетонной набивки лотка зажелезнить.
2. Конструкцию плиты и обойм см. лист 6.7.

Условные обозначения:

КВ- колодец водобойный; 2- кол-во напорных труб;
10- диаметр напорных труб; 20- диаметр самотечной трубы;
М- вариант малого заложения.

	Колодец водобойный канализационный	
Арх. № 398870 кн.10.	Колодец водобойный КВ-2-10-20М. Разрез. План.	Лист 6

Шифр

Согласовано
Трест Мосводоканалстрой
ГИП инж. Затокский
Разработано
Гл. инж. проекта Державина
Нач. отд. Горчакова
Гл. конст. отд. Чернова
Рук. гр. инж. Лавронов
Исполнил Ростовцев
Проверил Артюшов
Нач. сект. Чернова
Нач. сект. т.о.
Гл. инж. пр.
1980
Б/м
Моспроект-1
ОТУ

2-2

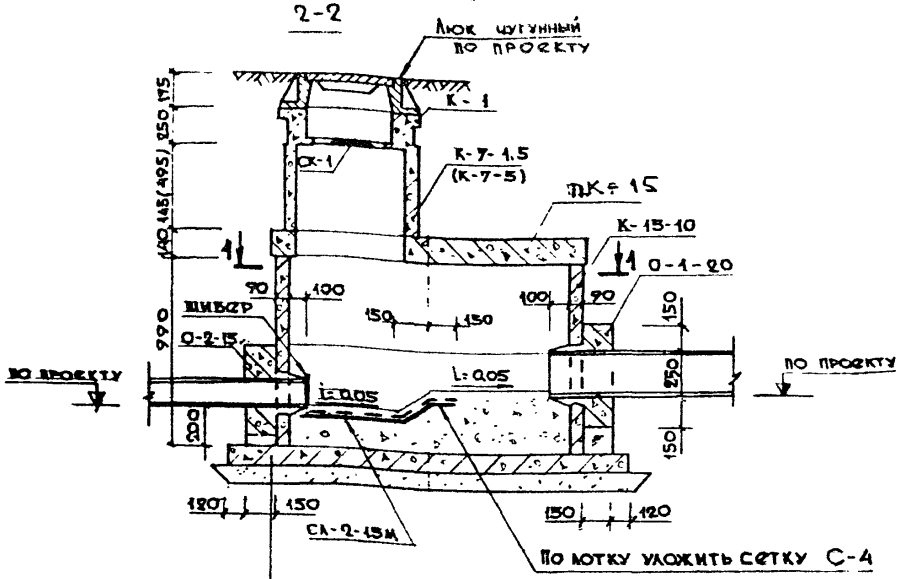

1-1

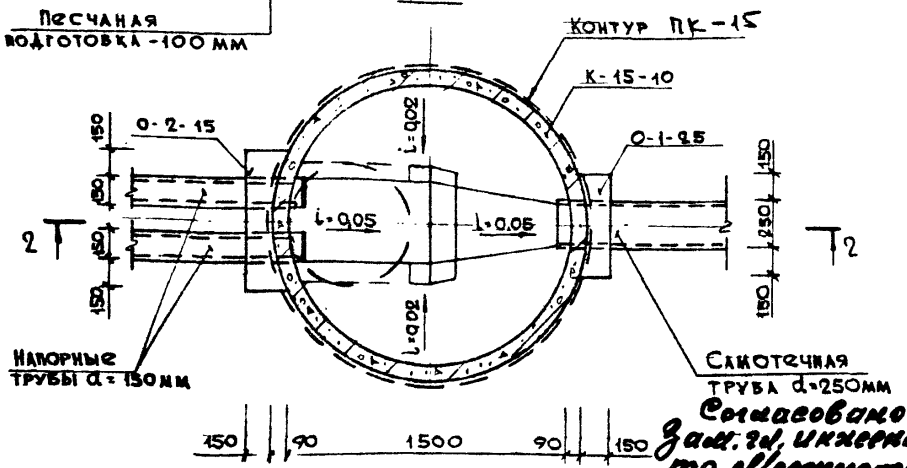

Согласовано:
Зам. гл. инженера тр. Мосводостроя

При необходимости увеличения глубины заложения колодца возможна установка двух колец К-15-10.
25.11.80 Шапуни

Расход материалов на колодец

Наименование	Марка	Кол.	Примеч.
Кольца горловины	К-15-10	1	Объединение Мосжелезобетон ТУ 400-1-250-77
	К-7-1,5 (К-7-5)	1	
Плиты перекрытия	ПК-15	1	МЗЖБТ
Люк чугунный /по проекту/	—	2	ГОСТ 3634-79

Вид конструкции /бетонные и железобетонные/	Бетон		Сталь	
	Марка	Об'ем, м3	Расход, кг	Содержан., кг/м3
Железобетонная плита ПД-2	200	0,38	25,46	67,0
Обойма О-2-15	200	0,037	0,32	5,61
Обойма О-1-25	200	0,046	0,24	5,21
Набивка лотка	300	0,97	—	—

Вид конструкции /металлические/	Марка	Кол.	Масса, кг		Номер листа рабочего чертежа
			1 эл-та	всех	
Стальной лоток	СА-2-15М	1	114,53	114,53	лист 15
Шибер: рама и крышка	РШ-2-15 КШ-15	1 / 2	10,28 / 9,76	10,28 / 9,76	листы 11,12
Подвесная скоба	СК-1	1	4,19	4,19	лист 16
Сетка	С-4	1	1,67	1,67	лист 13

Примечания.

1. Поверхность бетонной набивки лотка заглаживать.
2. Конструкцию плиты и обойм см. лист

Условные обозначения:

КВ- колодец водобойный; 2- кол-во напорных труб;
10- диаметр напорных труб; 20-диаметр самотечной трубы;
М- вариант малого заложения.

	Колодец водобойный канализационный	
Инв. 398810	Колодец водобойный КВ-2-15-25М разрез. План.	Лист 7

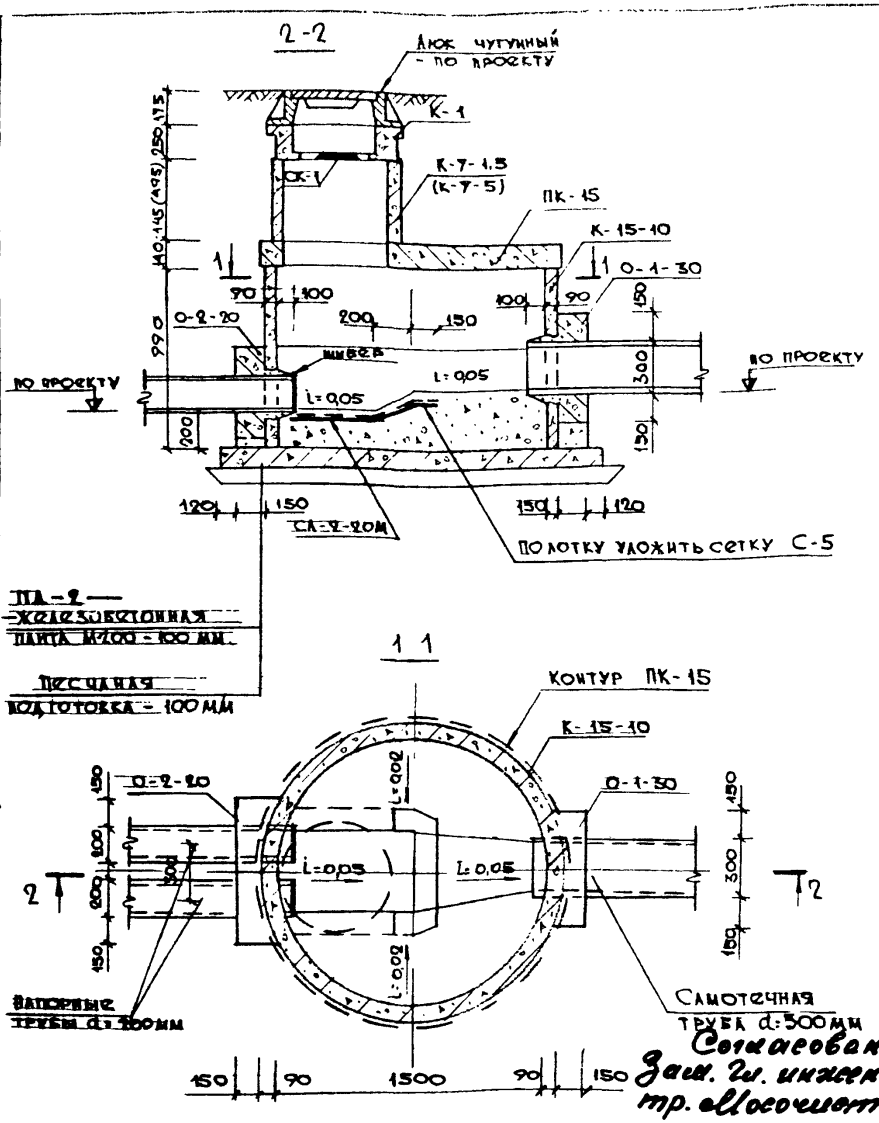

При необходимости увеличения глубины заложения колодца возможна установка двух колец К-15-10.

Согласовано: Зам. гл. инженера тр. Мосочистводоканал 25.11.80 Иванов

Расход материалов на колодец

Наименование	Марка	Кол.	Примеч.
Кольца горловины	К-15-10	1	
	К-7-1.5 (К-7-5)	1	
Плиты перекрытия	ПК-15	1	МЗЖБТ ГОСТ 3634-79
Люк чугунный /по проекту/	—	1	

Вид конструкции /Бетонные и железобетонные/	Бетон		Сталь	
	Марка	Объем, м³	Расход, кг	Содержание, кг/м³
Железобетонная плита ПД-2	200	0,38	25,46	67,0
Обойма О-2-20	200	0,064	0,40	6,25
Обойма О-1-30	200	0,054	0,27	5,0
Набивка лотка	300	1,09	—	—

Вид конструкции /металлические/	Марка	Кол.	Масса, кг		Номер листа рабочего чертежа
			1 эл-та	всех	
Стальной лоток	СА-2-20М	1	160,9	160,9	лист 15
Шивер: рама и крышка	Рш-2-20 / Кш-20	1 / 2	13,02 / 3,98	13,02 / 11,96	листы 11,12
Подвесная скоба	СК-1	1	4,19	4,19	лист 16
Сетка	С-5	1	2,16	2,16	лист 13

Примечания.

1. Поверхность бетонной набивки лотка зажелезнить.
2. Конструкцию плиты и обойм см. лист

Условные обозначения:

КВ- колодец водобойный; 2- кол-во напорных труб;

20- диаметр напорных труб 30- диаметр самотечной трубы;

А- вариант малого заложения

	Колодец водобойный канализационный	
Арх. № 398810	Колодец водобойный КВ-2-20-30М Разрез, план.	Лист 8

Согласовано: Трест Мосочистводоканал, Гл. инж. Загорский; Гл. инж. пр. Горнакова; Рук. гр. Черноусова; Рук. тех. нак. Дергалина; Исполнил Чернова; Проверил Чернова; Н. контр. Ливенцов; Н. отд. Ростовцев; Гл. констр. Артемов; Гл. инж. пр. Чернова; Распец. по Ракожский; Гл. инж. пр. Ганин; 1980 5/н

Моспроект-1 ОТУ

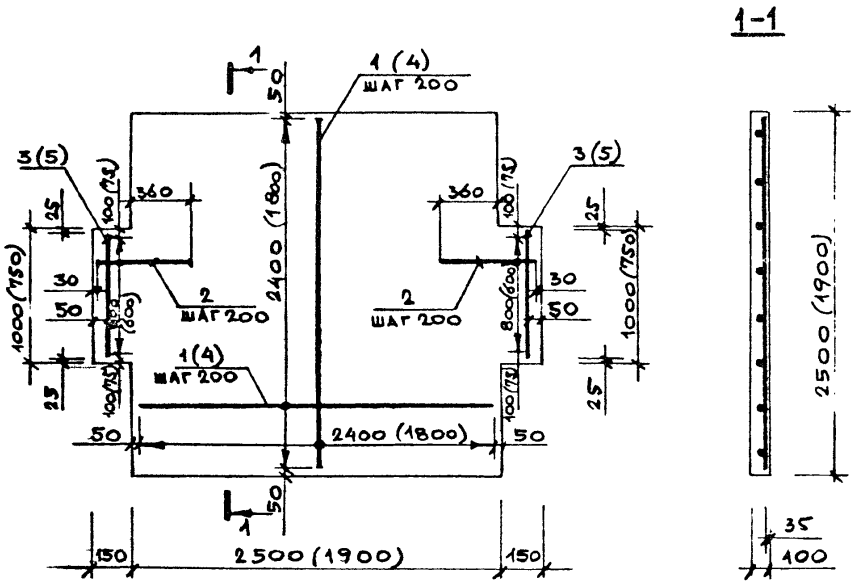

Арматурные изделия									
Наименование	Марка	Поз.	Сечение, мм	Длина поз., мм	Кол. шт	Масса, кг			Примечан.
						поз.	всех	Марки	
Монолитная железобетонная плита днища	ПД-1	1	Ф10АII	2400	26	1,48	38,48	42,66	ГОСТ 5781-75
		2	Ф10АII	480	10	0,30	3,00		
		3	Ф10АII	950	2	0,59	1,18		
	ПД-2	4	Ф10АII	1800	20	1,11	22,2	25,46	
		2	Ф10АII	480	8	0,30	2,40		
		5	Ф10АII	700	2	0,43	0,86		

Расход материалов				
Марка	Бетон		Сталь	
	Марка	Об'ем, м3	Расход, кг	Содержан. кг/м3
ПД-1	200	0,66	42,66	64,6
ПД-2	200	0,38	25.46	67,0

Примечание.

1. Цифры в скобках даны для плиты ПД-2.

	Колодец водобойный канализационный	
Арх. N 398870 кв 18а	Монолитная железобетонная плита днища. Армирование.	Лист 9

Шифр 52-80-7717

Согласовано: Трест Мосочисвод: Гл. инж. Загорский

Державина, Январева, Чернова

Рук. гр. инж. Ладренов, Ростованов, Артемов, Чернова

Исполнил, Проверил

Нач. отд., Гл. конс. отд., Гл. спец. т.о., Гл. инж. пр.

1980 Б/м

МОСПРОЕКТ-1 ОТУ

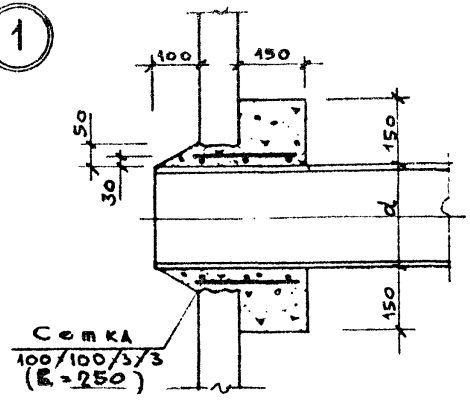

0-2-20 ; 0-2-15
0-2-10

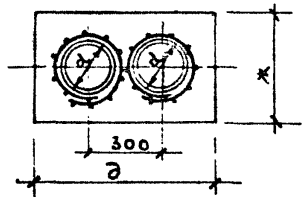

0-1-30 ; 0-1-25;
0-1-20 ; 0-1-15

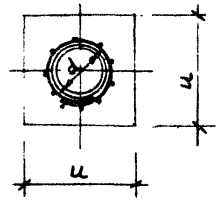

Марка	Размеры обойм, мм			
	d	ж	и	д
0-2-20	200	500	—	800
0-2-15	150	450	—	750
0-2-10	100	400	—	700
0-1-30	300	—	600	—
0-1-25	250	—	550	—
0-1-20	200	—	500	—
0-1-15	150	—	450	—
0-1-10	100	—	450	—

Арматурные изделия

Наименование изделия	Марка обоймы	Марка сетки	Длина сетки, м	Кол. шт	Масса, кг: марки	Масса, кг: всех	Масса, кг: сеток обоймы	Примечан.
Для КВ-2-20-30								
Обоймы	0-2-20	сетка 100/100/3/3	0,78	2	0,20	0,40	0,67	ГОСТ 8478-66
	0-1-30		1,09	1	0,27	0,27		
Для КВ-2-15-25								
Обоймы	0-2-15	сетка 100/100/3/3	0,62	2	0,16	0,32	0,56	ГОСТ 8478-66
	0-1-25		0,94	1	0,24	0,24		
Для КВ-2-10-20								
Обоймы	0-2-10	сетка 100/100/3/3	0,46	2	0,12	0,24	0,44	ГОСТ 8478-66
	0-1-20		0,78	1	0,20	0,20		
Для КВ-1-15-25, КВ-1-15-25(м), КВ-1-10-25(м)								
Обоймы	0-1-10, 0-1-15	сетка 100 100. 3. 3	0,62	1	0,16	0,16	0,40	ГОСТ 8478-66
	0-1-25		0,94	1	0,24	0,24		

Расход материалов на обоймы

Вид конструкций /железобетонные/	Бетон: марка	Бетон: Объем, м³	Сталь: Расход, кг	Сталь: Содержан. кг/м³
0-2-20	200	0,064	0,40	6,25
0-2-15	200	0,057	0,32	5,61
0-2-10	200	0,048	0,24	5,0
0-1-30	200	0,054	0,27	5,0
0-1-25	200	0,046	0,24	5,21
0-1-20	200	0,041	0,20	4,88
0-1-10 ; 0-1-15	200	0,033	0,16	4,85

Колодец водобойный канализационный

Арх. № 398870 на 18 л. | Обоймы для труб. Узел 1. | Лист 10

Шифр 32-80-7717

Согласовано: Трест Мосочисвод, Гл. инж. Загорский

Державина, Янкарева, Державина

Рук. гр. инж. Исполнил Проверил

Лавренов, Ростованов, Артемов, Чернова

Нач. отд. Гл. конс. отд. Гл. спец. т.о. Гл. инж. пр.

1980 Б/м

МОСПРОЕКТ-1 ОТУ

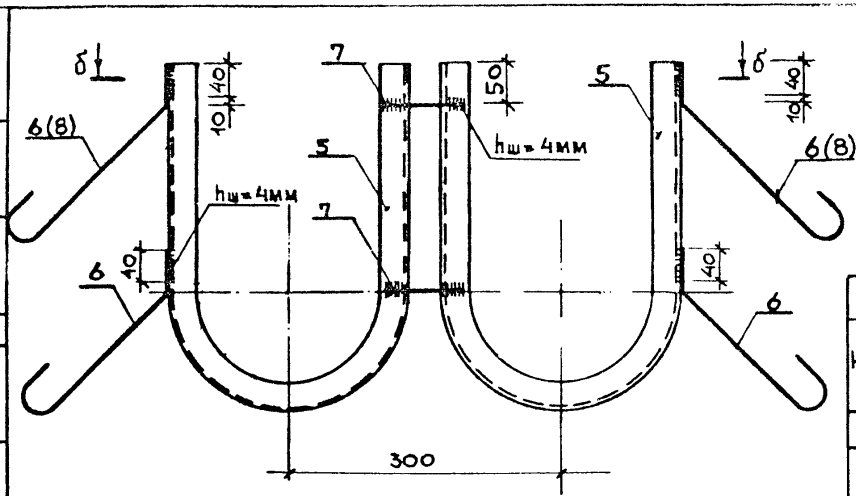

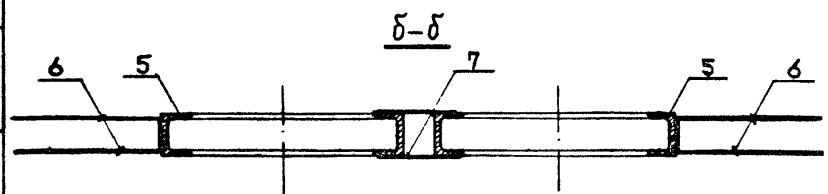

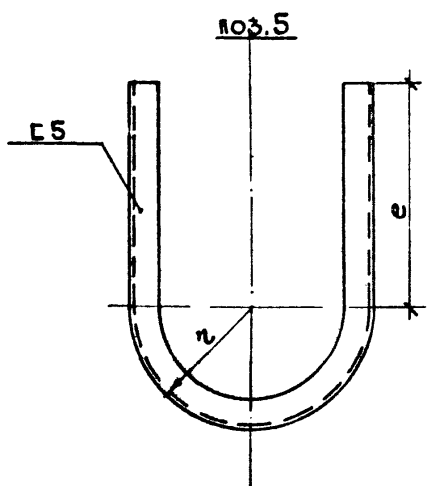

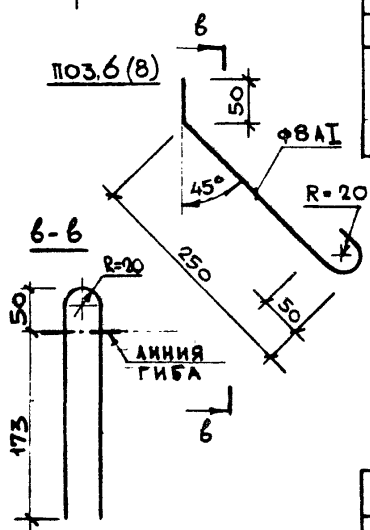

Марка	Размеры рамы, мм			
	r	e		
РШ-2-20	135	400		
РШ-2-15	110	325		
РШ-2-10	85	200		

Металлические изделия рамы шибера

Наименование изделия	Марка	Поз.	Сечение, мм	Длина поз., м	Кол. шт.	Масса, кг поз.	Масса, кг всех	Масса, кг марки	Примеч.
для КВ-2-20-30									
Рама шибера	РШ-2-20	5	С5	1,22	2	5,90	11,80	13,02	ГОСТ 8240-72
		6	ФВАI	0,7	4	0,28	1,12		ГОСТ 6727-53*
		7	ФВАI	0,12	2	0,05	0,10		
для КВ-2-15-25									
Рама шибера	РШ-2-15	5	С5	1,0	2	4,84	9,68	19,38	ГОСТ 8240-72
		8	ФВАI	0,7	2	0,28	0,56		ГОСТ 6727-53*
		7	ФВАI	0,17	2	0,07	0,14		
для КВ-2-10-15									
Рама шибера	РШ-2-10	5	С5	0,67	2	3,24	6,48	7,22	ГОСТ 8240-72
		8	ФВАI	0,7	2	0,28	0,56		ГОСТ 6727-53*
		7	ФВАI	0,22	2	0,09	0,18		

Примечания.

1. Сварку производить электродами типа Э42 в соответствии с ГОСТ 9466-75.
2. Раму шибера покрасить асфальтовым лаком за 2 раза в горячем состоянии.

Согласовано: Трест Мосочистводы, Гл. инж. Загорский

Держ. Кварина, Авдарева, Чернова

Рук. гр. инж. Лаврентьев, Ростовцанов, Артемов, Чернова

Нач. отд. 1980, Гл. конст. отд., Гл. спец. тех., Гл. инж. пр., б/н

МОСПРОЕКТ-1 ОТУ

	Колодец водобойный канализационный	
Арх. №398870	Рамы шибера РШ-2-20; РШ-2-15; РШ-2-10	Лист 41

Шифр 32-80-7717

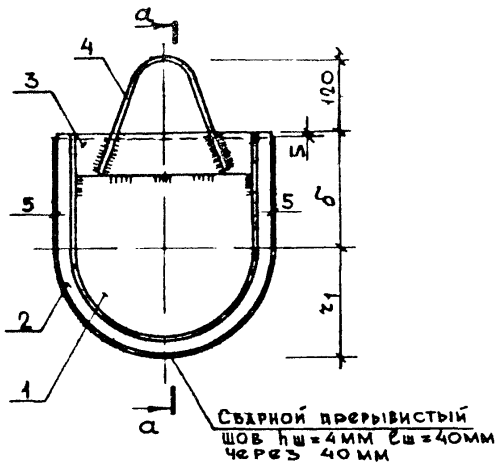

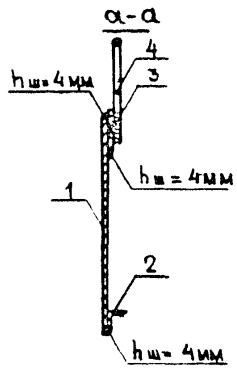

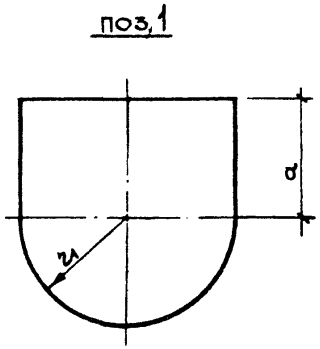

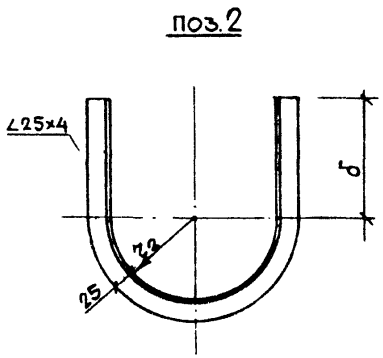

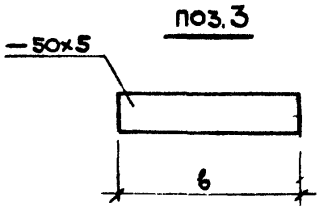

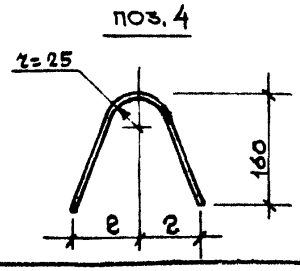

МАРКА	Размеры крышки шибера, мм								
	а	б	в	г	r_1	r_2			
КШ-20	165	170	175	70	120	90			
КШ-15	140	145	125	40	95	65			
КШ-10	115	120	75	25	70	40			

Металлические изделия крышки шибера

Наименование изделия	Марка	Поз.	Сечение, мм	Длина поз., м	Кол. шт.	Масса, кг: поз.	Масса, кг: всех	Масса, кг: марки	Примечан.
для КВ-2-20-30									
Крышка шибера	КШ-20	1	−240×8	0,285	1	4,39	4,39	5,98	ГОСТ 82-70
		2	∠25×4	0,65	1	0,94	0,94		ГОСТ 8509-72
		3	−50×5	0,175	1	0,34	0,34		ГОСТ 103-76
		4	Ф12АТ	0,35	1	0,31	0,31		ГОСТ 6727-53*
для КВ-2-15-25									
Крышка шибера	КШ-15	1	−200×8	0,235	1	2,95	2,95	4,28	ГОСТ 82-70
		2	∠25×4	0,54	1	0,78	0,78		ГОСТ 8509-72
		3	−50×5	0,125	1	0,24	0,24		ГОСТ 103-76
		4	Ф12АТ	0,35	1	0,31	0,31		ГОСТ 6727-53*
для КВ-2-10-15									
Крышка шибера	КШ-10	1	−150×8	0,185	1	1,74	1,74	2,78	ГОСТ 103-76
		2	∠25×4	0,40	1	0,58	0,58		ГОСТ 8509-72
		3	−50×5	0,075	1	0,15	0,15		ГОСТ 103-76
		4	Ф12АТ	0,35	1	0,31	0,31		ГОСТ 6727-53*

Примечания.

1. Сварку производить электродами типа Э42 в соответствии с ГОСТ 9466-75.
2. Крышку шибера покрасить асфальтовым лаком за 2 раза в горячем состоянии.

	Колодец водобойный канализационный	
Арх. № 398840	Крышки шибера КШ-20; КШ-15; КШ-10	Лист 12

Шифр 32-80-7717

МОСПРОЕКТ-1	1980	Нач. отд.	Лавренов	Рук. гл. инж.	Державина	Согласовано:	
		Гл. конс.	Ростовинов	Исполнил	Январева	Трест Мосочисвод	
		Гл. спец. т.о.	Артемов	Проверил	Чернова	Гл. инж.	Загорский
		Гл. инж. пр.	Чернова				
ОТУ	Б/М						

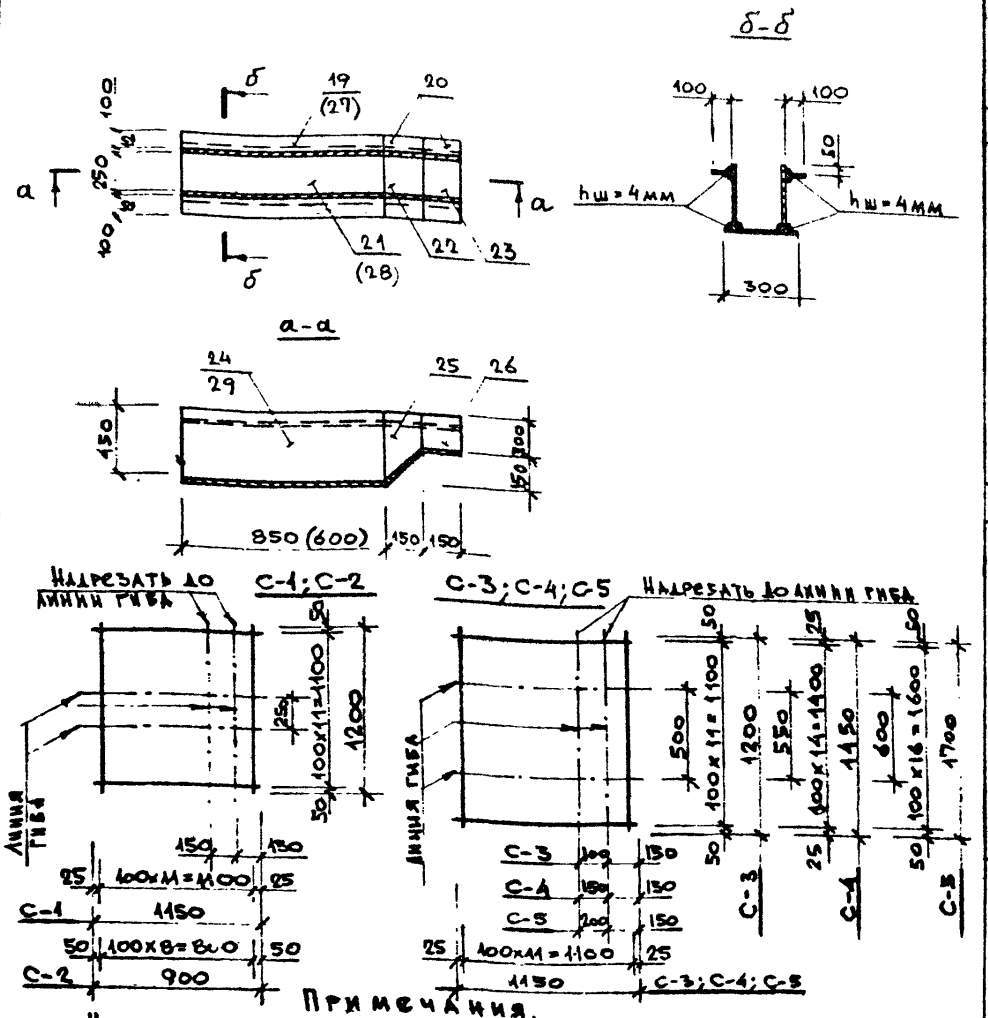

Примечания.

1. Цифры в скобках даны для лотка Л-1-15(м).
2. Сварку производить электродами типа Э42. в соответствии с ГОСТ 9466-75.
2. Лотки покрасить асфальтовым лаком за 2 раза в горячем состоянии.

Металлические изделия

Наименование изделий	Марка	Поз.	Сечение, мм	Длина поз. м	Кол. шт.	Масса, кг поз.	Масса, кг всех	Масса, кг марки	Примечан.
Для КВ-1-15-25									
Стальной лоток	СЛ-1-15	19	-100×12	0,85	2	8,00	16,0	149,66	ГОСТ 103-76
		20	-100×12	0,15	4	1,41	5,64		
		21	-300×12	0,85	1	24,02	24,02		ГОСТ 82-70
		22	-300×12	0,23	1	6,50	6,50		
		23	-300×12	0,15	1	4,24	4,24		
		24	-450×12	0,85	2	36,03	72,06		
		25	-450×12	0,15	2	6,36	12,72		
		26	-300×12	0,15	2	4,24	8,48		
Для КВ-1-15-25 (м)									
Стальной лоток	СЛ-1-15 м	27	-100×12	0,6	2	5,65	11,30	116,74	ГОСТ 103-76
		20	-100×12	0,15	4	1,41	5,64		
		21	-300×12	0,6	1	17,0	17,0		ГОСТ 82-70
		22	-300×12	0,23	1	6,50	6,50		
		23	-300×12	0,15	1	4,24	4,24		
		29	-450×12	0,6	2	25,43	50,86		
		25	-450×12	0,15	2	6,36	12,72		
		26	-300×12	0,15	2	4,24	8,48		
Сетки	С-1	Сетка 100/100/3/3				1,52	—	1,52	ГОСТ 8478-66
	С-2					1,19	—	1,19	
	С-3					1,52	—	1,52	
	С-4					1,67	—	1,67	
	С-5					2,16		2,16	

Колодец водобойный канализационный

Стальные лотки СЛ-1-15 и СЛ-1-15м
Сетки С-1 ÷ С-5.

Арх. №398870

Лист 13

Шифр 32-80-7717

МОСПРОЕКТ-1 | 1980 | Нач. отд. | Гл. конс. отд. | Гл. спец. т.о. | Гл. инж. пр. | Лавренов | Ростованов | Артемов | Чернова | Рук. гр. инж. | Исполнил | Проверил | Державина | Ливарева | Чернова | Согласовано: Трест Мосочистоп | Гл. инж. | Багорский | ОТУ

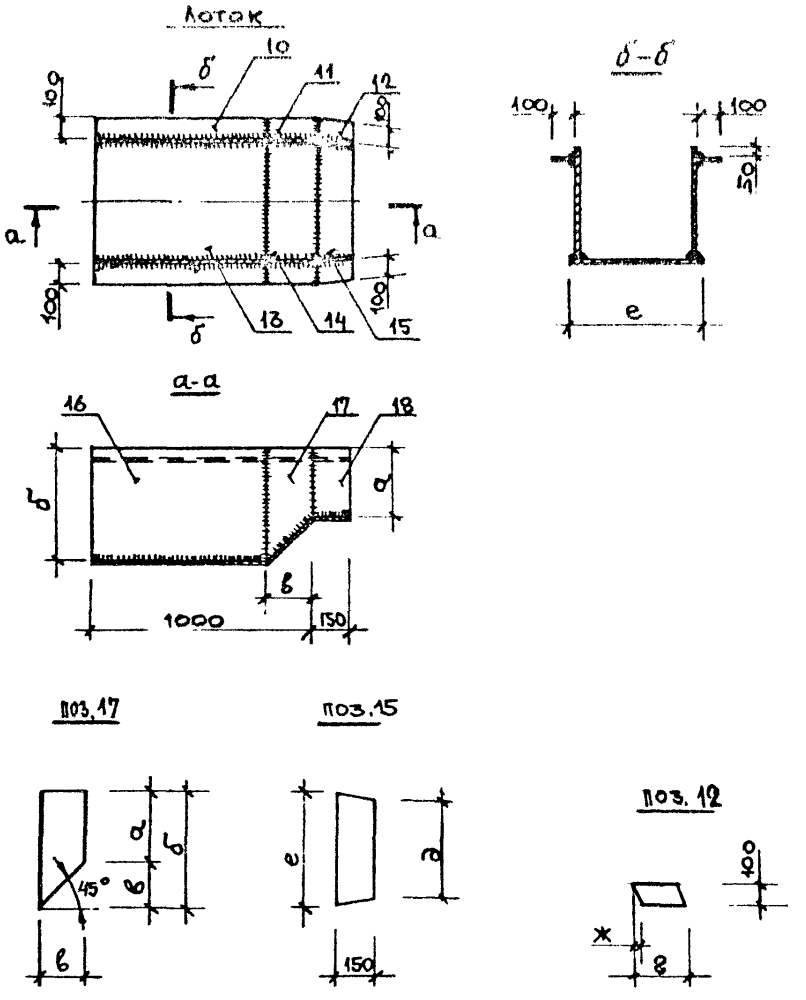

2. Лоток покрасить асфальтовым лаком за 2 раза в горячем состоянии.

Тип лотка	Размеры лотков, мм						
	а	б	в	г	д	е	ж
СЛ-2-20	350	550	200	180	620	650	15
СЛ-2-15	300	450	150	170	570	600	15
СЛ-2-10	250	350	100	170	530	560	15

Металлические изделия

Наименование изделия	Марка	Поз.	Сечение, мм	Длина поз., м	Кол., шт	Масса, кг: поз.	Масса, кг: всех	Масса, кг: марки	Примечан.
Для КВ-2-20-30									
Стальной лоток	СЛ-2-20	10	-100×12	0,8	2	7,54	15,08	197,48	ГОСТ 103-76
		11	-100×12	0,2	2	1,88	3,76		
		12	-100×12	0,18	2	1,70	3,40		
		13	-650×12	0,8	1	48,98	48,98		ГОСТ 82-70
		14	-650×12	0,2	1	12,25	12,25		
		15	-650×12	0,15	1	9,18	9,18		
		16	-550×12	0,8	2	42,20	84,40		
		17	-550×12	0,2	2	10,55	10,55		
		18	-150×12	0,35	2	4,94	9,88		ГОСТ 103-76
Для КВ-2-15-25									
Стальной лоток	СЛ-2-15	10	-100×12	0,85	2	8,00	16,0	180,28	ГОСТ 103-76
		11	-100×12	0,15	2	1,41	2,82		
		12	-100×12	0,17	2	1,60	3,20		
		13	-600×12	0,85	1	48,04	48,04		ГОСТ 82-70
		14	-600×12	0,15	1	8,48	8,48		
		15	-600×12	0,15	1	8,48	8,48		
		16	-450×12	0,85	2	36,03	72,06		
		17	-450×12	0,15	2	6,36	12,72		
		18	-150×12	0,30	2	4,24	8,48		ГОСТ 103-76
Для КВ-2-10-15									
Стальной лоток	СЛ-2-10	10	-100×12	0,8	2	7,54	15,08	155,73	ГОСТ 103-76
		11	-100×12	0,10	2	0,94	1,88		
		12	-100×12	0,17	2	1,60	3,20		
		13	-560×12	0,9	1	47,48	47,48		ГОСТ 82-70
		14	-560×12	0,1	1	5,28	5,28		
		15	-560×12	0,15	1	7,91	7,91		
		16	-350×12	0,9	2	30,52	61,04		
		17	-350×12	0,1	2	3,39	6,78		
		18	-150×12	0,25	2	3,54	7,08		ГОСТ 103-76

Примечания: 1. Сварку производить электродами типа Э42 в соответствии с ГОСТ 9466-75; $h_ш = 4$ мм.

Колодец водобойный канализационный

Арх. № 398870 на 19 л. | Стальные лотки СЛ-2-20; СЛ-2-15; СЛ-2-10 | Лист 14

Шифр 32-80-7717

Согласовано: Трест Мосочистовод, Гл. инж. Загорский

Моспроект-1 ОТУ 1980 Б/М

Нач. отд. Гл. конст. ст. Гл. спец. техн. Гл. инж. пр. Лавренов Ростованов Артемов Чернова

Рук. гр. инж. Исполнил Проверил Державина Ямбарова Чернова

Лоток

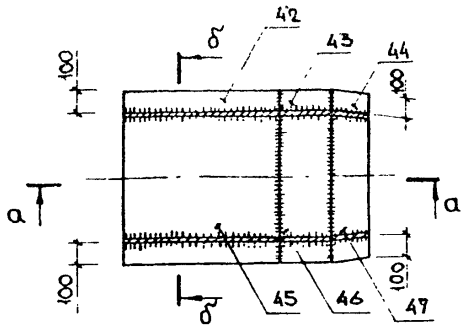

б - б

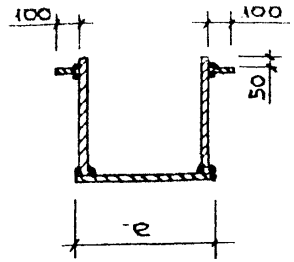

а - а

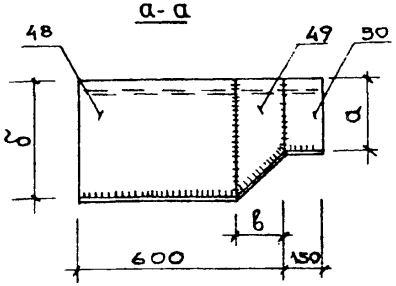

поз. 49

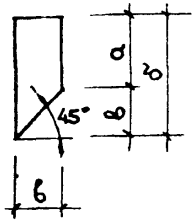

поз. 47

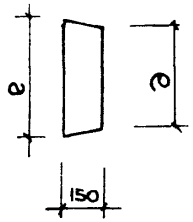

поз. 44

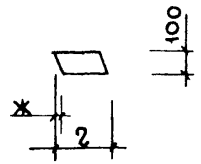

2. Лоток покрасить асфальтовым лаком за 2 раза в горячем состоянии.

Тип лотка	Размеры лотков, мм						
	а	б	в	г	д	е	ж
СА-2-20М	550	750	200	180	620	650	15
СА-2-15М	450	600	150	170	570	600	15
СА-2-10М	300	400	100	170	530	560	15

Металлические изделия

Наименование изделия	Марка	Поз.	Сечение, мм	Длина поз., м	Кол., шт	Масса, кг: поз.	Масса, кг: всех	Масса, кг: марки	Примечан.
		Для КВ-2-20-30М							
Стальной лоток	СА-2-20М	42	-100х12	9,4	2	3,76	7,52	160,9	ГОСТ 103-76
		43	-100х12	0,2	2	1,88	3,76		
		44	-100х12	0,18	2	1,69	3,38		
		45	-650х12	0,4	1	24,49	24,49		ГОСТ 82-70
		46	-650х12	0,2	1	12,24	12,24		
		47	-650х12	0,15	1	9,18	9,18		
		48	-750х12	0,4	2	28,26	56,52		
		49	-750х12	0,2	2	14,13	28,26		
		50	-150х12	0,55	2	7,77	15,54		ГОСТ 103-76
		Для КВ-2-15-25М							
Стальной лоток	СА-2-15М	42	-100х12	0,45	2	4,23	8,26	114,53	ГОСТ 103-76
		43	-100х12	0,15	2	1,41	2,82		
		44	-100х12	0,17	2	1,60	3,20		
		45	-600х12	0,15	1	8,47	8,47		ГОСТ 82-70
		46	-600х12	0,15	1	8,47	8,47		
		47	-600х12	0,15	1	8,47	8,47		
		48	-600х12	0,4	2	22,60	45,20		
		49	-600х12	0,15	2	8,47	16,94		
		50	-150х12	0,45	2	6,35	12,70		ГОСТ 103-76
		Для КВ-2-10-20М							
Стальной лоток	СА-2-10М	42	-100х12	0,5	2	4,71	9,42	79,13	ГОСТ 103-76
		43	-100х12	0,10	2	0,94	1,88		
		44	-100х12	0,17	2	1,60	3,20		
		45	-560х12	0,10	1	5,27	5,27		ГОСТ 82-70
		46	-560х12	0,10	1	5,27	5,27		
		47	-560х12	0,15	1	7,97	7,97		
		48	-400х12	0,4	2	15,07	30,14		
		49	-400х12	0,10	2	3,76	7,52		
		50	-150х12	0,30	2	4,23	8,46		ГОСТ 103-76

Примечания: 1. Сварку производить электродами типа Э42 в соответствии с ГОСТ 9466-75; $h_ш$ = 4мм.

Согласовано: Трест Мосоцстрой, Запорский, ГИП, инж.

Моспроект-1, 1980, 6/м, ОТУ

Нач. отд. Гавронов; Гл. конст. Державина; Рук. гр. инж. Горчакова; Исполнил Чернова; Проверил Чернова; Распред. т.о. Гавронов; Артемьев; Гл. инж. пр. Державина

	Колодец водобойный канализационный	
Арх. N 398840 12-19-х	Стальные лотки СА-2-20М, СА-2-15М, СА-2-10М	Лист 15

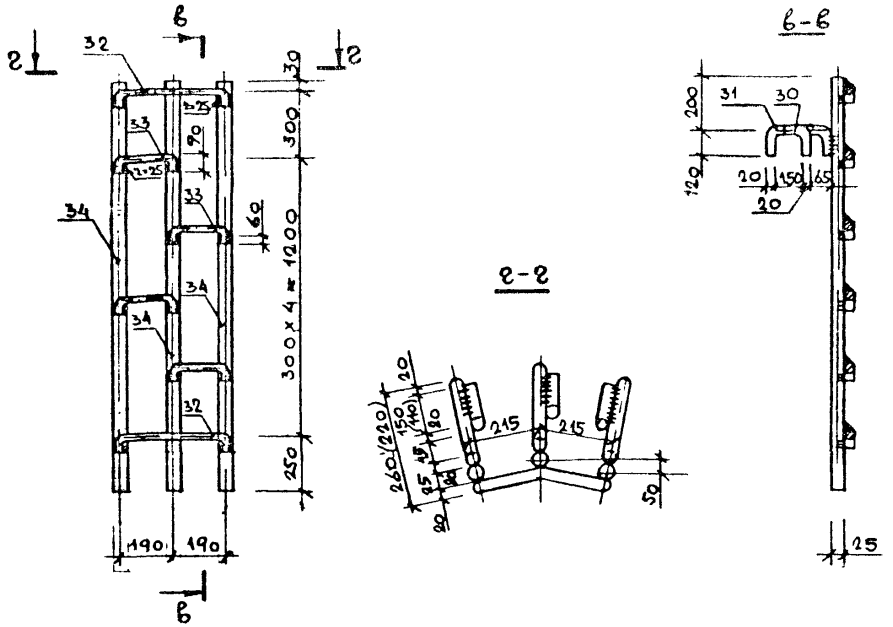

Металлические изделия

Наименование изделия	Марка	Поз.	Сечение, мм	Длина поз., м	Кол.	Масса, кг: поз.	Масса, кг: всех	Масса, кг: марки	Примечан.
Лестница	Л-1	30	Ф20 AI	0,31	3	0,76	2,28	27,92	ГОСТ 6727-58*
		31	Ф20 AI	0,55	3	1,36	4,08		
		32	Ф20 AI	0,65	2	1,60	3,20		
		33	Ф20 AI	0,45	4	1,11	4,44		
		34	Ф20 AI	1,88	3	4,64	13,92		
Подвесная скоба	СК-1	35	Ф20 AI	1,0	1	2,47	2,47	4,19	
		36	Ф20 AI	0,35	2	0,86	1,72		
Упорная скоба	СК-2	37	Ф20 AI	200	1	0,49	0,49	2,90	
		38	Ф20 AI	700	1	1,68	1,68		
		39	-50х6	260	1	0,61	0,61		ГОСТ 103-76
		40	Гайка шестигран. с шайбой М-20	—	2	0,04	0,08		
		41		—	2	0,02	0,04		

Упорная скоба СК-2

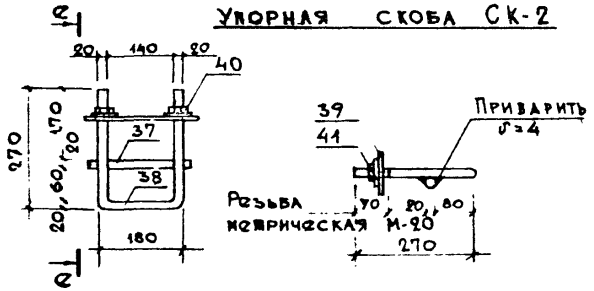

Подвесная скоба СК-1

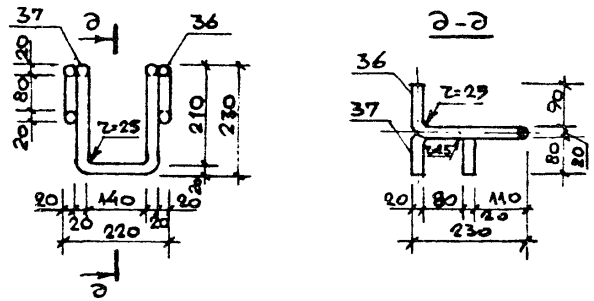

	Колодец водобойный канализационный	
Арх. № 398870	Лестница Л-1; Скобы СК-1; СК-2	Лист 16

Шифр 32-80-7717

Подписано в печать 13/III-81 Заказ 1608 Тираж 360
Ф-ка «Картолитография», ул. Зорге, 15.

gost.e-ecolog.ru