ТИПОВЫЕ ПРОЕКТНЫЕ РЕШЕНИЯ
705-6-108с89

РЕЗЕРВУАРЫ ВЕРТИКАЛЬНЫЕ ДЛЯ НЕАГРЕССИВНЫХ ХИМИЧЕСКИХ ПРОДУКТОВ ОБЪЕМАМИ 50(80.125.200.320.500.800)$м^3$

АЛЬБОМ 3

МП Монтажные приспособления

gost.e-ecolog.ru

© Казахский филиал ЦИТП Госстроя СССР; 1990г.

Заказ № 5444 Тираж 200 экз Цена 0-28 ТП 705-6-08 а 3 Сдано в печать 4 XII

ТИПОВЫЕ ПРОЕКТНЫЕ РЕШЕНИЯ
705-6-08с.89

РЕЗЕРВУАРЫ ВЕРТИКАЛЬНЫЕ. ДЛЯ НЕАГРЕССИВНЫХ ХИМИЧЕСКИХ ПРОДУКТОВ ОБЪЕМАМИ 50(80.125.200.320.500.800) $м^3$

АЛЬБОМ 3
ПЕРЕЧЕНЬ АЛЬБОМОВ

Альбом 1	ПЗ	Пояснительная записка
	КМ	Конструкции металлические
Альбом 2	ПМ	Основные положения по производству монтажных работ
Альбом 3	МП	Монтажные приспособления
Альбом 4	С	Сметы

РАЗРАБОТАН
ГИПРОКОКСОМ
ГЛАВНЫЙ ИНЖЕНЕР ИНСТИТУТА А.А.ТАРАКАНОВ
ГЛАВНЫЙ ИНЖЕНЕР ПРОЕКТА В.А. ШКОЛЬНЫЙ

ГИПРОНЕФТЕСПЕЦМОНТАЖОМ
ГЛАВНЫЙ ИНЖЕНЕР ИНСТИТУТА И.Е.ГОЛЬДЕНБЕРГ
ГЛАВНЫЙ ИНЖЕНЕР ПРОЕКТА А.Б.РОХИН

УТВЕРЖДЕН И ВВЕДЕН
В ДЕЙСТВИЕ
МИНИСТЕРСТВОМ
МЕТАЛЛУРГИИ СССР
ПРИКАЗ ОТ 31.07.89 N-62

Содержание

Обозначение	Наименование	
ПВ4.03.00.00 СБ	Струбцина для прижима обвязочного уголка. Сборочный чертеж	4
ПВ4.03.00.00	Струбцина для прижима обвязочного уголка.	4
ПВ4.03.01.00	Корпус	4
ПВ4.03.01.00 СБ	Корпус. Сборочный чертеж	5
ПВ4.03.01.02	Винт	5
ПВ4.03.01.02	Гайка	5
ПВ5.07.00.00 СБ	Ролик отводной для демонтажа монтажной стойки. Сборочный чертеж	6
ПВ5.07.00.00	Ролик отводной для демонтажа монтажной стойки.	6
ПВ5.07.00.04	Щека	6
ПВ51.06.00.00 СБ	Козлы для демонтажа монтажной стойки. Сборочный чертеж	7
ПВ51.06.00.02	Палец	7
ПВ51.06.00.01	Ухо	7
ПВ51.06.00.00	Козлы для демонтажа монтажной стойки	8
ПВ5.52.00.00	Скоба для навешивания блока	8
ПВ5.52.00.00 СБ	Скоба для навешивания блока Сборочный чертеж	8
ПВ51.06.00.03	Труба	8
ПВ7.09.00.00 СБ	Монтажная стойка. Сборочный чертеж	9
ПВ7.09.02.01	Ребро	9
ПВ7.09.00.00	Стойка монтажная	9
ПВ7.09.01.00 СБ	Стойка верхняя. Сборочный чертеж	10
ПВ7.09.01.00	Стойка верхняя (2 листа)	10
ПВ7.09.02.00 СБ	Стойка нижняя. Сборочный чертеж	11
ПВ7.09.02.02	Опорное кольцо	11
ПВ7.09.02.00	Стойка нижняя	11
ПВ7.09.01.03	Ребро	12
ПВ7.09.01.01	Ребро	12
ПВ7.09.01.07	Фланец	12
ПВ7.09.01.02	Ребро	12
ПВ9.18.00.00 СБ	Лестница для монтажной стойки. Сборочный чертеж	13
ПВ9.18.00.04	Дуга	14
ПВ9.18.00.00	Лестница для монтажной стойки	14
1336.ПБ.00.00 СБ	Лестница. Сборочный чертеж	15
1336.ПБ.00.00	Лестница (4 листа)	15
К5.0240.13.00 СБ	Кронштейн для расчалок Сборочный чертеж	16
К5.0240.13.00	Кронштейн для расчалок	16
15-1336.03.00.00 СБ	Струбцина. Сборочный чертеж	17
15-1336.03.00.01	Скоба	17
15-1336.03.00.02	Гайка	17
15-1336.03.00.04	Вороток	18
15-1336.03.00.03	Винт	18
15-1336.03.00.00	Струбцина	18
ПВ8.05.00.00 СБ	Упор клиновой. Сборочный чертеж	19
ПВ8.05.00.00	Упор клиновой (2 листа)	20
ПВ8.05.00.01	Ось	20

Обозначение	Наименование	Стр.
ПВ8.05.00.04	Диафрагма	20
ПВ2.12.00.00 СБ	Замерное устройство Сборочный чертеж	21
ПВ2.12.00.01	Пластина	21
ПВ2.12.00.00	Замерное устройство	21
ПВ2.12.01.02	Кронштейн	22
ПВ2.12.01.00 СБ	Хомут. Сборочный чертеж	22
ПВ2.12.01.07	Хомут	22
ПВ2.12.01.01	Скоба	22
ПВ2.12.02.00 СБ	Стойка. Сборочный чертеж	23
ПВ2.12.02.00	Стойка	23
ПВ2.12.02.01	Фланец	23
ПВ2.12.02.02	Труба	23
ПВ2.12.03.00 СБ	Ось Сборочный чертеж	24
ПВ2.12.03.00	Ось	24
ПВ2.12.03.02	Фланец	24
ПВ2.12.03.01	Труба	24
ПВ6.07.00.00 СБ	Приспособление для замыкания вертикального монтажного стыка. Сборочный чертеж	25
ПВ6.07.00.00	Приспособление для замыкания вертикального монтажного стыка (4 листа)	26
ПВ6.07.01.00	Кронштейн	27
ПВ6.07.01.01	Косынка	27
ПВ6.07.01.00 СБ	Кронштейн. Сборочный чертеж	27
ПВ6.07.00.02	Винт	27
ПВ6.07.01.04	Швеллер	28
ПВ6.07.01.02	Швеллер	28
ПВ6.07.01.03	Швеллер	28
ПВ6.07.01.05	Швеллер	28
ПВ6.07.02.00 СБ	Балка. Сборочный чертеж	29
ПВ6.07.02.00	Балка (5 листов)	30
ПВ6.07.02.07	Скоба	31
ПВ6.07.03.00 СБ	Лестница. Сборочный чертеж	31
ПВ6.07.02.06	Гайка	31
ПВ6.07.03.00	Лестница (3 листа)	32
ПВ6.07.02.02	Ловитель	32
ПВ6.07.04.00	Площадка	33
ПВ6.07.04.00 СБ	Площадка. Сборочный чертеж	33
ПВ6.07.04.05	Основание	34
ПВ6.07.02.03	Пластина	34
ПВ6.07.02.01	Кронштейн	34
ПВ6.07.04.06	Основание боковое	34
ПВ6.5.07.00.00 СБ	Приспособление для замыкания вертикального монтажного стыка. Сборочный чертеж	35
ПВ65.07.02.00 СБ	Балка. Сборочный чертеж	36
ПВ65.07.00.00	Приспособление для замыкания вертикального монтажного стыка (2 листа)	37
ПВ65.07.02.00	Балка (2 листа)	37
ПВ65.07.01.00 СБ	Площадка. Сборочный чертеж	38
ПВ65.07.02.07	Винт	39
ПВ65.07.02.08	Уголок	39

Альбом 3

Инв. № подл. | Подп. и дата | Взам. инв. № | Инв. № дубл. | Подп. и дата

Обозначение	Наименование	Стр.
ПВ65.07.02.06	Гайка	39
ПВ65.07.02.05	Ловитель	39
ПВ65.07.02.09	Уголок	40
ПВ65.07.03.00СБ	Лестница. Сборочный чертеж	40
ПВ65.07.02.11	Уголок	40
ПВ65.07.02.02	Ухо	41
ПВ65.07.07.00	Площадка (2 листа)	41
ПВ65.03.00	Лестница (2 листа)	41
ПВ12.01.00.00	Отвес	42
ПВ12.02.00.00	Подвон	42
К5.0240.36.00.01	Втулка	42
К5.0240.36.01.01	Ребро	43
К5.0240.36.01.02	Уголок	43
К5.0240.36.00.00СБ	Приспособление стяжное	
	Сборочный чертеж	43
К5.0240.36.00.03	Гайка	43
К5.0240.36.00.00	Приспособление стяжное	44
К5.0240.36.00.02	Сухарь	44
К5.0240.36.01.00СБ	Кронштейн. Сборочный чертеж	44
К5.0240.36.01.00	Кронштейн	44
К5.0240.02.00.00СБ	Устройство для раскатки	
	рулонов Сборочный чертеж	45
К5.0240.02.00.00	Устройство для раскатки рулонов	46
К5.0240.02.00.02	Штырь	46
К5.0240.02.02.00	Щека тяговая	46
К5.0240.02.02.01	Ступица	46
К5.0240.02.01.00СБ	Крестовина. Сборочный чертеж	47
К5.0240.02.01.00	Крестовина (2 листа)	48
К5.0240.02.02.02	Ребро	48
К5.0240.02.02.03	Накладка	49
К5.0240.02.02.00СБ	Щека тяговая. Сборочный чертеж	49
К5.0240.11.00.00	Скоба для развертывания	
	рулона	50
К5.0240.11.00.00СБ	Скоба для развертывания	
	рулона. Сборочный чертеж	50
К5.0240.11.00.01	Палец	50
К5.0240.11.01.00	Втулка	51
К5.0240.11.01.02	Кольцо	51
К5.0240.11.01.01	Втулка	51
К5.0240.11.01.00СБ	Втулка. Сборочный чертеж	51
К5.0240.11.02.00	Корпус	52
К5.0240.11.02.00СБ	Корпус. Сборочный чертеж	52
К5.0240.11.02.01	Щека	52
15-1336.07.00.00	Леса Внутренние (2 листа)	53
15-1336.07.00.00СБ	Леса Внутренние	
	Сборочный чертеж	53
15-1336.07.01.00	Кронштейн (2 листа)	54
15-1336.07.01.00СБ	Кронштейн. Сборочный чертеж	54
15-1336.07.01.03	Крюк	53
15-1336.07.01.05	Пластина	55
15-1336.07.01.04	Косынка	55
15-1336.07.01.07	Карман	55
15-1336.07.02.00	Площадка	56

Обозначение	Наименование	Стр.
15-1336.07.02.00СБ	Площадка. Сборочный чертеж	56
15-1336.07.02.05	Косынка	56
15-1336.07.02.04	Настил	57
15-1336.07.02.02	Балка обрамляющая	57
15-1336.07.02.01	Балка обрамляющая	57
15-1336.07.02.03	Ребро	57
15-1336.07.03.00	Стойка ограждения	58
15-1336.07.03.00СБ	Стойка ограждения	
	Сборочный чертеж	58
15-1336.04.00.06	Уголок	58
15-1336.04.00.01	Уголок	58
15-1336.04.00.00СБ	Опора монтажная	
	Сборочный чертеж	59
15-1336.04.00.00	Опора монтажная	59

Инв.№ подл. | Подп. и дата | Взам.инв.№ | Инв.№ дубл. | Подп. и дата

Альбом 3

Формат	Зона	Поз.	Обозначение	Наименование	Кол.	Примеч.
				Документация		
А3			ПВ4.03.01.00 СБ	Сборочный чертеж		
				Детали		
Б4		1	ПВ4.03.01.01	Плистина		
				Лист Б-24 ГОСТ 19903-74 / Ст.3 ГОСТ 14637-79		
				130×260 мм	1	3.8 кг.
А4		2	ПВ4.03.01.02	Гайка	1	

Изм.	Лист	N докум.	Подп.	Дата
Разраб.		Лунькова		
Пров.		Михеева		
Гл.спец.		Рохин		09.89
Н. контр.		Панова		11.89
Утв.		Кузнецов		

ПВ4.03.01.00

Корпус

Лит.	Лист	Листов
		1

Гипронефтеспецмонтаж г. Москва

Подп. и дата | Инв. N дубл. | Взам. инв. N | Подп. и дата | Инв. N подл.

Формат	Зона	Поз.	Обозначение	Наименование	Кол.	Примеч.
				Документация		
А3			ПВ4.03.00.00 СБ	Сборочный чертеж		
				Сборочные единицы		
А4		1	ПВ4.03.01.00	Корпус	1	
				Детали		
Б4		2	ПВ4.03.00.01	Ручка		
				Круг В-18 ГОСТ 2590-71 / Ст.3 ГОСТ 535-79		
				L = 180 мм	1	0.4 кг.
А4		3	ПВ4.03.00.02	Винт	1	

Изм.	Лист	N докум.	Подп.	Дата
Разраб		Лунькова		
Пров.		Михеева		
Гл.спец.		Рохин		09.89
Н.контр.		Панова		09.89
Утв.		Кузнецов		

ПВ4.03.00.00

Струбцина для прижима обвязочного уголка

Лит.	Лист	Листов
		1

Гипронефтеспецмонтаж г. Москва

Подп. и дата | Инв. N дубл. | Взам. инв. N | Подп. и дата | Инв. N подл.

ПВ4.03.00.00 СБ

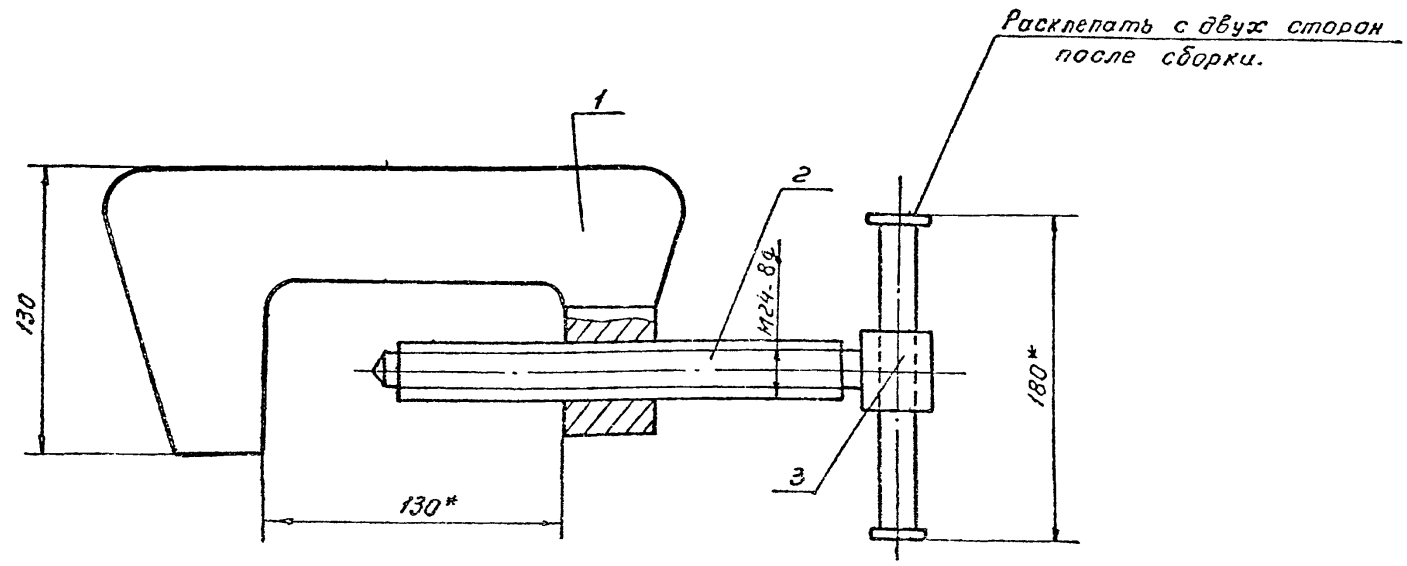

* Размеры для справок.

Изм.	Лист	N докум.	Подп.	Дата
Разраб.		Лунькова		
Пров.		Михеева		
Т.контр.				
Гл.спец.		Рохин		09.89
Н.контр.		Панова		09.89
Утв.		Кузнецов		

4.05-6-08с.89

ПВ4.03.00.00 СБ

Струбцина для прижима обвязочного уголка Сборочный чертеж

Лит.	Масса	Масштаб
	5.2	1:2
Лист	Листов 1	

Гипронефтеспецмонтаж г. Москва

Подп. и дата | Инв. N дубл. | Взам. инв. N | Подп. и дата | Инв. N подл.

Альбом 3

ПВ4.03.01.02

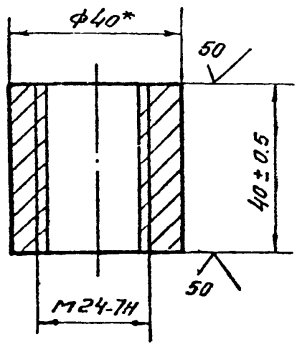

*Размер для справок

Изм.	Лист	№ докум.	Подп.	Дата
Разраб.		Лунькова		
Пров.		Михеева		
Т.контр.				
Гл.спец.		Рохин		09.89
Н.контр.		Панова		
Утв.		Кузнецов		

ПВ4.03.01.02

Гайка

Лит.	Масса	Масштаб
	0.25	1:1
Лист	Листов 1	

Круг В-40 ГОСТ 2590-71 / Ст.3 ГОСТ 535-79

Гипронефтеспецмонтаж г. Москва

Инв.№ подл. | Подп. и дата | Взам. инв.№ | Инв.№ дубл. | Подп. и дата

ПВ4.03.00.02

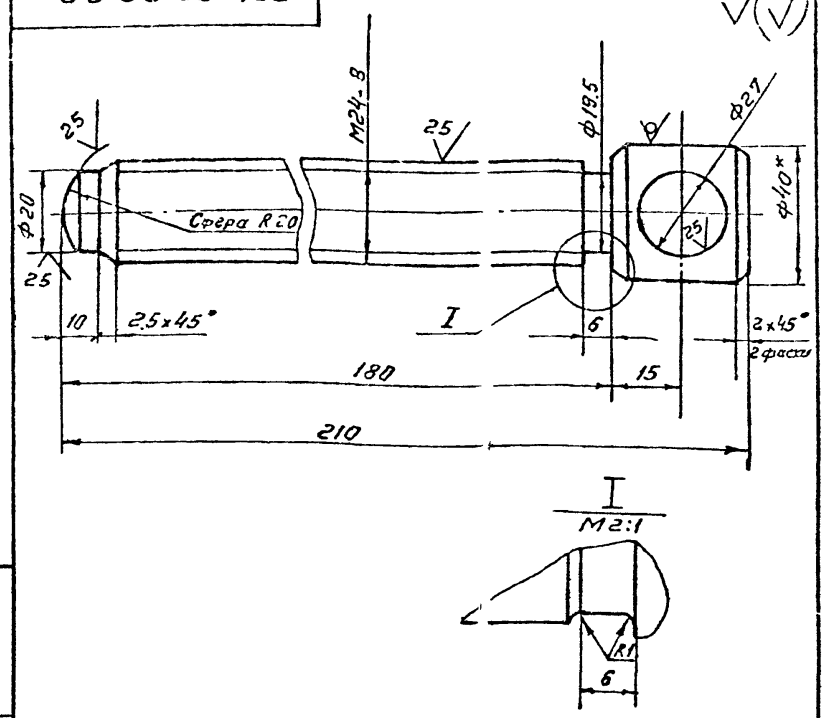

1. H16, h16, ± JT16/2

2* Размер для справок

Изм.	Лист	№ докум.	Подп.	Дата
Разраб.		Лунькова		
Пров.		Михеева		
Т.контр.				
Гл.спец.		Рохин		09.89
Н.контр.		Панова		
Утв.		Кузнецов		

ПВ4.03.00.02

Винт

Лит.	Масса	Масштаб
	0.8	1:1
Лист	Листов 1	

Круг В-40 ГОСТ 2590-71 / Ст.3 ГОСТ 535-79

Гипронефтеспецмонтаж г. Москва

Инв.№ подл. | Подп. и дата | Взам. инв.№ | Инв.№ дубл. | Подп. и дата

ПВ4.03.01.00СБ

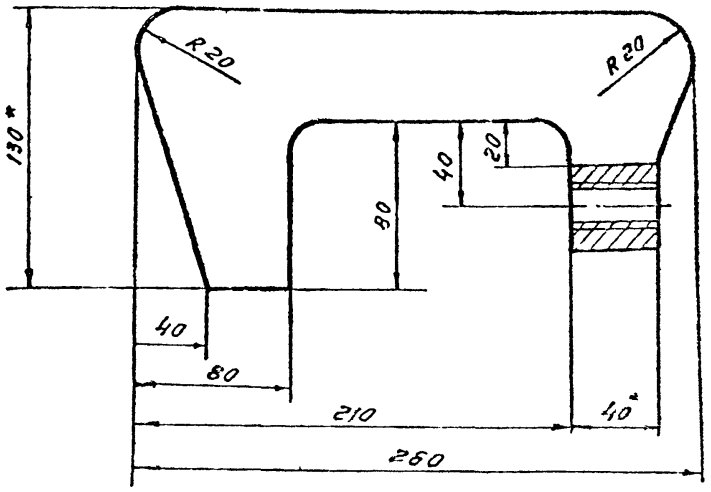

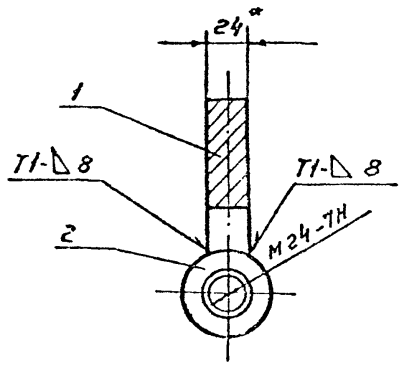

1. Сварные швы по ГОСТ 5264-80. Электроды сварочные типа Э42А ГОСТ 9467-75

2. H16, h16, ± JT16/2

3. Размер для справок

Изм.	Лист	№ докум.	Подп.	Дата
Разраб.		Лунькова		
Пров.		Михеева		
Т.контр.				
Гл.спец.		Рохин		09.89
Н.контр.		Панова		
Утв.		Кузнецов		

705-6-038.89

ПВ4.03.01.00СБ

Корпус

Сборочный чертеж

Лит.	Масса	Масштаб
	4.0	1:2
Лист	Листов 1	

Гипронефтеспецмонтаж г. Москва

Инв.№ подл. | Подп. и дата | Взам. инв.№ | Инв.№ дубл. | Подп. и дата

Альбом 3

ПВ5.07.00.04

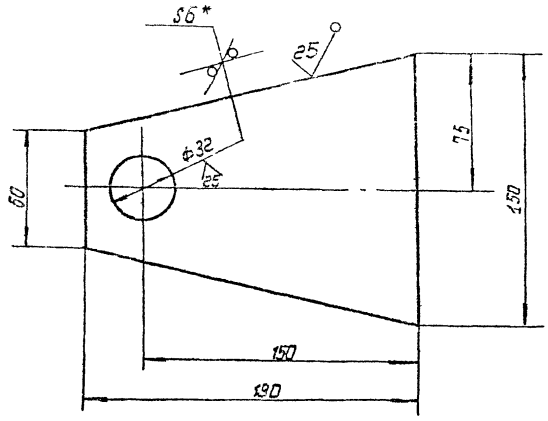

1. h 16; H 16; ± IT16/2

2.* Размер для справок.

Изм.	Лист	№ докум.	Подп.	Дата
Разраб.		Лунькова		
Пров.		Михеева		
Т.контр.				
Гл.спец.		Рохин		01.79
Н.контр.		Панова		
Утв.		Кузнецов		

ПВ5.07.00.04.

Щека

Лит.	Масса	Масштаб
	0.7 кг	1:2
Лист	Листов 1	

Лист 5-6. ГОСТ 19903-74 Ст-3 ГОСТ 14637-79

ГИПРОНЕФТЕСПЕЦМОНТАЖ г. Москва

Инв.№подл. | Подп. и дата | Взам.инв.№ | Инв.№дубл. | Подп. и дата

6

Формат	Зона	Поз.	Обозначение	Наименование	Кол.	Примечание
				Документация		
А3			ПВ5.07.00.000Б	Сборочный чертеж		
				Детали		
Б4		1	ПВ5.07.00.01	Фланец		
				Лист 5-5 ГОСТ 19903-74 / Ст.3 ГОСТ 14637-79		
				D = 220 мм d = 96 мм	2	35.4 кг
Б4		2	ПВ5.07.00.02	Труба L = 90 мм	1	
				Труба 133х6 ГОСТ 8732-78 / В-10 ГОСТ 8731-8		
Б4		3	ПВ5.07.00.03	Цапфа	2	0.037 кг
				d = 32 мм D = 50 мм		
				Круг 5-50 ГОСТ 2590-71 / Ст.3 ГОСТ 535-79		
				L = 4 мм		
А4		4	ПВ5.07.00.04	щека	2	
Б4		5	ПВ5.07.00.05	Ось	1	0.7 кг
				Круг 5-30 ГОСТ 2590-71 / Ст.3 ГОСТ 535-79		
				D = 30 мм L = 130 мм		

Изм.	Лист	№ докум.	Подп.	Дата
Разраб.		Лунькова		
Провер.		Михеева		
Гл.спец.		Рохин		01.79
Н.контр.		Панова		
Утв.		Кузнецов		

ПВ5.07.00.00

Ролик отводной для демонтажа монтажной стойки

Лит.	Лист	Листов
		1

ГИПРОНЕФТЕСПЕЦМОНТАЖ г. Москва

Инв.№подл. | Подп. и дата | Взам.инв.№ | Инв.№дубл. | Подп. и дата

ПВ5.07.00.00.СБ

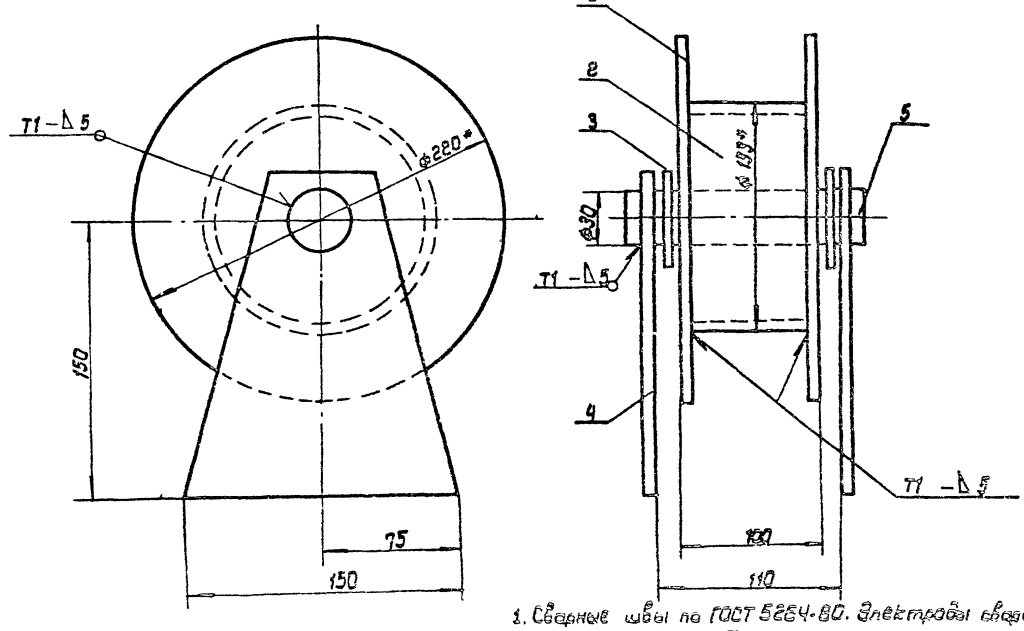

1. Сварные швы по ГОСТ 5264-80. Электроды сварочные типа Э42А ГОСТ 9467-75.
2. h 16; H 16; ± IT16/2
3. Шероховатость поверхностей реза для дет. Б4 - Rz 50
4.* Размеры для справок.

Изм.	Лист	№ докум.	Подп.	Дата
Разраб.		Лунькова		
Пров.		Михеева		
Т.контр.				
Гл.спец.		Рохин		01.79
Н.контр.		Панова		
Утв.		Кузнецов		

ПВ5-5-062.04

ПВ5.07.00.000Б

Ролик отводной для демонтажа монтажной стойки

Сборочный чертеж

Лит.	Масса	Масштаб
	7.6	1:2
Лист	Листов 1	

ГИПРОНЕФТЕСПЕЦМОНТАЖ г. Москва

Инв.№подл. | Подп. и дата | Взам.инв.№ | Инв.№дубл. | Подп. и дата

Альбом 3

ПВ51.06.00.01

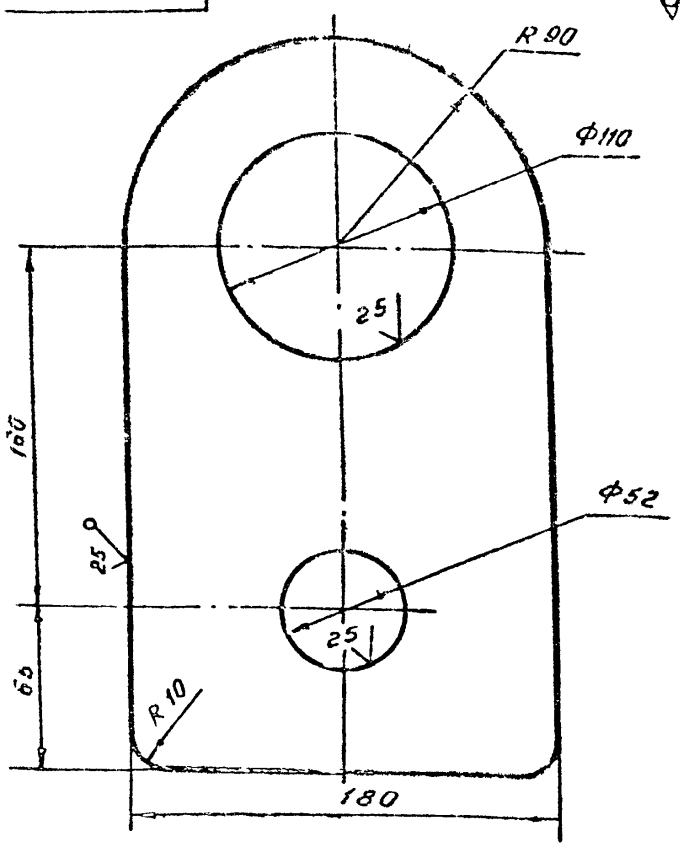

1. Неуказанные предельные отклонения:
h16; H16; ± JT16/2

Изм.	Лист	N докум.	Подп.	Дата
Разраб.	Лунькова			
ПГОВ.	Мижеева			
Т.контр.				
Гл.спец.	Рахин			09.89
Н.контр.	Панова			
Утв.	Кузнецов			

ПВ51.06.00.01

Ухо

Лит. | Масса 5.0 | Масштаб 1:2

Лист | Листов 1

Б-18 ГОСТ 19903-74
Лист Ст.3 ГОСТ 14637-79

Гипронефтеспецмонтаж г. Москва

Инв.№подл. | Подп. и дата | Взам.инв.№ | Инв.№дубл. | Подп. и дата

ПВ51.06.00.02

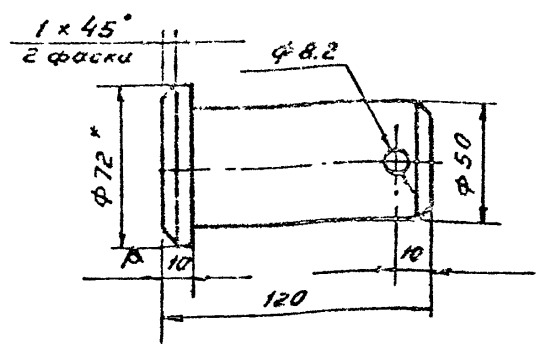

1. h16; H16; ± JT16/2

2* Размеры для справок

Изм.	Лист	N докум.	Подп.	Дата
Разраб.	Лунькова			
Пров.	Мижеева			
Т.контр.				
Гл.спец.	Рахин			09.89
Н.контр.	Панова			
Утв.	Кузнецов			

ПВ51.06.00.02

Палец

Лит. | Масса 1.6 | Масштаб 1:2

Лист | Листов 1

Круг В-72 ГОСТ 2590-71 / Ст.3 ГОСТ 535-79

Гипронефтеспецмонтаж г. Москва

Инв.№подл. | Подп. и дата | Взам.инв.№ | Инв.№дубл. | Подп. и дата

ПВ51.06.00.00 СБ

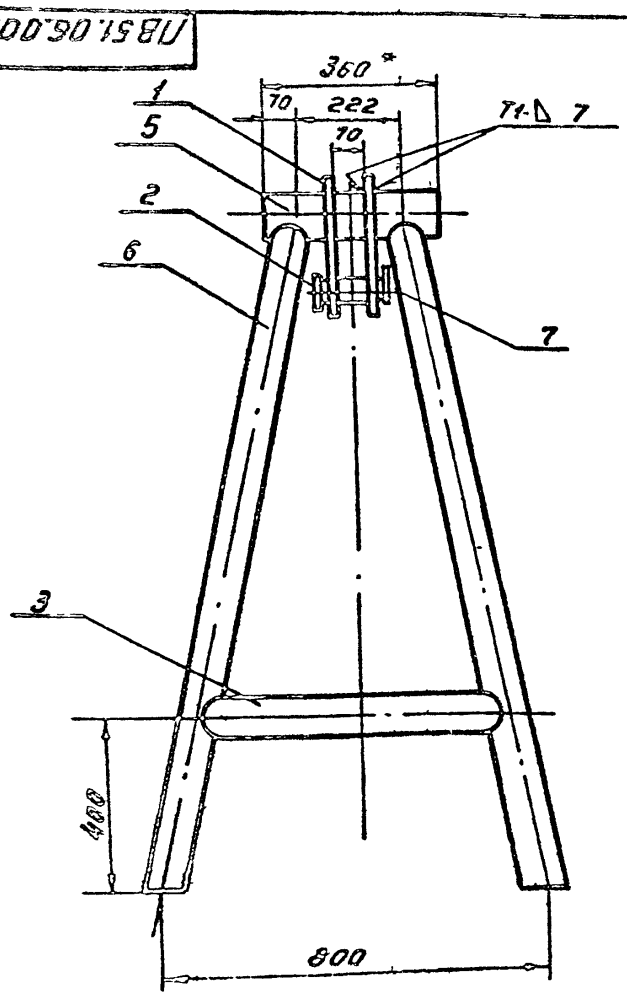

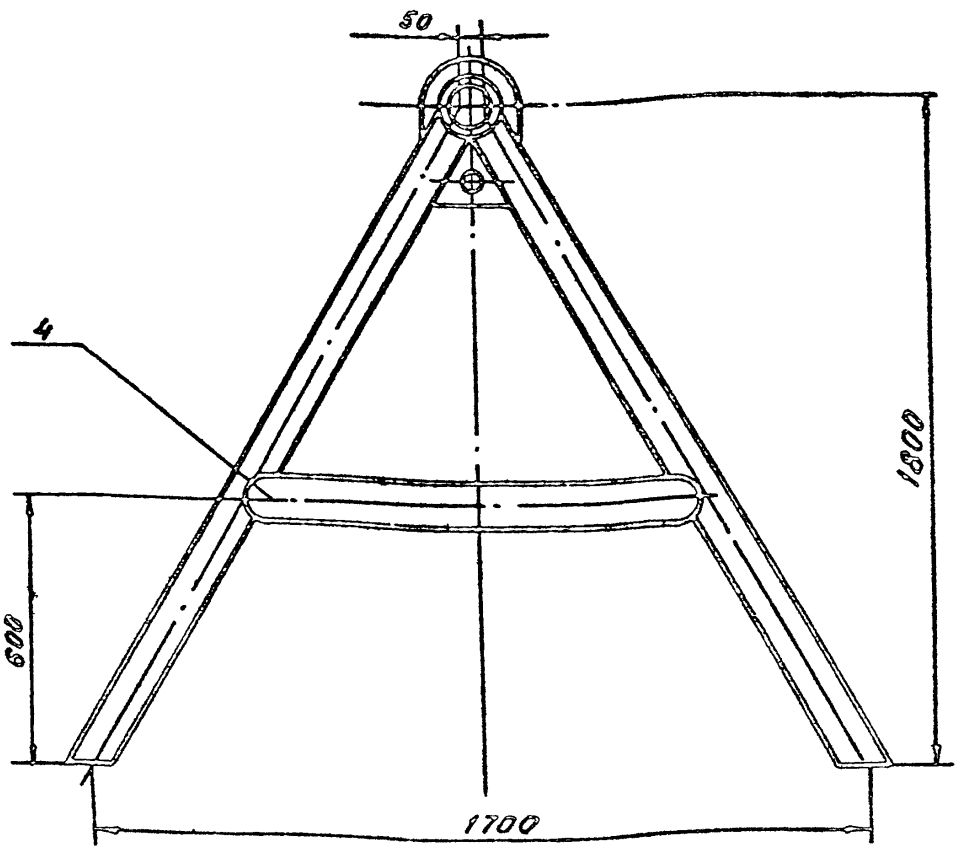

1. Сварные швы по ГОСТ 5264-80 Электроды сварочные типа Э42А ГОСТ 9467-75

2. h16; H16; ± JT16/2

3. Шероховатость поверхностей реза для деталей Б4 - √85

4* Размер для справок.

Изм.	Лист	N докум.	Подп.	Дата
Разраб.	Лунькова			
Пров.	Киселева			
Т.контр.				
Гл.спец.	Рахин			09.89
Н.контр.	Панова			
Утв.	Кузнецов			

ТМУ-6-ПВ4.89

ПВ51.06.00.00 СБ

Козлы для монтажа монтажной стойки. Сборочный чертеж

Лит. | Масса 112.0 | Масштаб 1:10

Лист | Листов 1

Гипронефтеспецмонтаж г. Москва

Инв.№подл. | Подп. и дата | Взам.инв.№ | Инв.№дубл. | Подп. и дата

ПВ5. 52.00.00. СБ

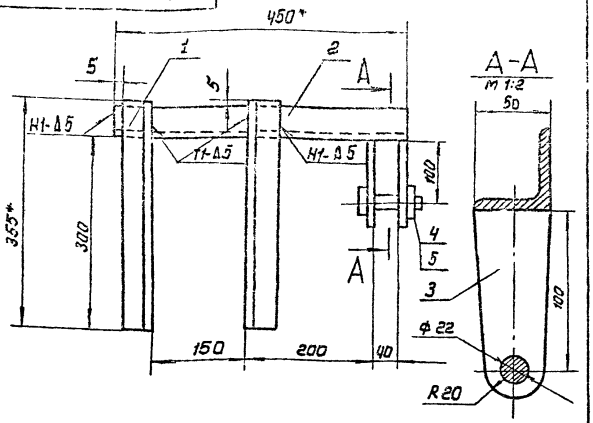

1. Сварные швы по гост 5264-80.
   Электроды сварочные типа Э42А. гост 9467-75.
2. h 16; Н16; $\pm \frac{IT16}{2}$
3. Шероховатость поверхностей реза для дет. Б4- $\frac{25}{V}$.
4. * Размеры для справок.

Изм	Лист	№ докум.	Подп.	Дата
Разраб.		Гичкова		
Пров.		Михеева		
Т.контр.				
Гл.спец.		Рохин		09.89
Н.контр.		Панова		09.89
Утв.		Кузнецов		

ПВ5. 52.00.00. СБ

Скоба для навешивания блока.
Сборочный чертеж

Лит.	Масса	Масштаб
	6.0	1:2
Лист	Листов 1	

ГИПРОНЕФТЕСПЕЦМОНТАЖ г. Москва

Инв.№ подл. | Подп. и дата | Взам.инв.№ | Инв.№ дубл. | Подп. и дата

Формат	Зона	Поз.	Обозначение	Наименование	Кол.	Примечание
				Документация		
А4			ПВ5. 52.00.00. СБ	Сборочный чертеж		
				Детали		
Б4		1	ПВ5. 52.00.01	Уголок		
				Уголок 50×50×5-В ГОСТ 8509-86 Ст.3 ГОСТ 535-79		
				L = 355мм	2	1.3кг
Б4		2	ПВ5.52.00.02	Уголок		
				Уголок 50×50×5-В ГОСТ 8509-86 Ст.3 ГОСТ 535-79		
				L = 450мм	1	1.7кг
Б4		3	ПВ5. 52.00.03	Щека		
				Лист 5-В ГОСТ 19903-74 Ст.3 ГОСТ 14637-79		
				50×120	2	0.4кг
				Стандартные изделия		
		4		Болт М20×75.58		
				ГОСТ 7798-70	1	
		5		Гайка М20.5		
				ГОСТ 5915-70	1	

Изм	Лист	№ докум.	Подп.	Дата
Разраб.		Лунькова		
Пров.		Михеева		
Гл.спец.		Рохин		09.89
Н.контр.		Панова		09.89
Утв.		Кузнецов		

ПВ5. 52.00.00

Скоба для навешивания блока

Лит.	Лист	Листов
	1	1

ГИПРОНЕФТЕСПЕЦМОНТАЖ г. Москва

Инв.№ подл. | Подп. и дата | Взам.инв.№ | Инв.№ дубл. | Подп. и дата

ПВ51.06.00.03

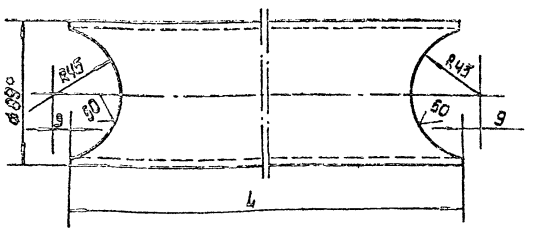

Обозначение	L, мм	Масса, кг
ПВ 51.05. 00. 03	650	5.45
ПВ 51.06.00.03-01	1170	9.0

1. h 16; Н16; $\pm \frac{IT16}{2}$
2. * Размер для справок.

Изм	Лист	№ докум.	Подп.	Дата
Разраб.		Лунькова		
Провер.		Михеева		
Т.контр.				
Гл.спец.		Рохин		09.89
Н.контр.		Панова		09.89
Утв.		Кузнецов		

ПВ 51.06.00.03

Труба

Лит.	Масса	Масштаб
	Ст. табл.	1:2
Лист	Листов 1	

Труба 89×4 ГОСТ 8732-78 В-10 ГОСТ 8731-87

ГИПРОНЕФТЕСПЕЦМОНТАЖ г. Москва

Инв.№ подл. | Подп. и дата | Взам.инв.№ | Инв.№ дубл. | Подп. и дата

Формат	Зона	Поз.	Обозначение	Наименование	Кол.	Примечание
				Документация		
А3			ПВ 51.05.00.00СБ	Сборочный чертеж		
				Детали		
А4		1	ПВ 51.05.00.01	Щек	2	
А4		2	ПВ. 51.05.00.02	Пилон	1	
А4		3	ПВ. 51.05.00.03	Труба	2	
		4	ПВ 51.05.00.03-01	Труба	2	
Б4		5	ПВ. 51.05.00.04	Труба		
				Труба 108×7 ГОСТ 8732-78 В-10 ГОСТ 8731-87		
				L = 350 мм	1	3.0кг
Б4		6	ПВ 51 05 00 05	Стойка		
				Труба 89×4 ГОСТ 8732-78 В-10 ГОСТ 8731-87		
				L = 2000мм	4	12.0кг
				Стандартные изделия		
		7		Шплинт 8×55		
				ГОСТ 397-79	1	

Изм	Лист	№ докум.	Подп.	Дата
Разраб.		Лунькова		
Пров.		Михеева		
Гл.спец.		Рохин		09.89
Н.контр.		Панова		09.89
Утв.		Кузнецов		

ПВ 51. 05.00.00

Узлы для демонтажа монтажной стойки

Лит.	Лист	Листов
	1	1

ГИПРОНЕФТЕСПЕЦМОНТАЖ г. Москва

Инв.№ подл. | Подп. и дата | Взам.инв.№ | Инв.№ дубл. | Подп. и дата

Формат	Зона	Поз.	Обозначение	Наименование	Кол.	Примеч.
				Документация		
А3			ПВ7.09.00.00СБ	Сборочный чертеж		
				Перемен. данные для исполнений		
				ПВ7.09.00.00 см.СБ		
				Сборочные единицы		
А4		1	ПВ7.09.01.00	Стойка верхняя	1	
А4		2	ПВ7.09.02.00	Стойка нижняя	1	
				Стандартные изделия		
		3		Гайка М16.4.026 ГОСТ 5915-70	16	
		4		Шпилька М16×100.58.026 ГОСТ 9066-75	16	
				ПВ7.09.00.00-01 см.СБ		
				Сборочные единицы		
А4		1	ПВ7.09.01.00-01	Стойка верхняя	1	
А4		2	ПВ7.09.02.00-01	Стойка нижняя	1	
				Стандартные изделия		
		3		Гайка М16.4.026 ГОСТ 5915-70	24	
		4		Шпилька М16×100.58.026 ГОСТ 9066-75	12	

Изм.	Лист	№ докум.	Подп.	Дата	ПВ7.09.00.00		
Разраб.		Лунькова			Стойка монтажная	Лит.	Лист 1 Листов 1
Пров.		Михеева				Гипронефтеспецмонтаж г. Москва	
Т.контр.							
Н.контр.		Панова					
Утв.		Кузнецов					

Инв.№ подл. | Подп. и дата | Взам.инв.№ | Инв.№ дубл. | Подп. и дата

ПВ7.09.02.01

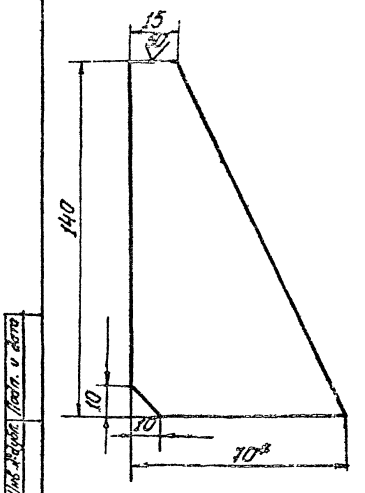

1. М16; h16; ± IT16/2.
2. * Размер для справок.

Изм.	Лист	№ докум.	Подп.	Дата	ПВ7.09.02.01		
Разраб.		Лунькова			Ребро	Лит.	Масса Масштаб
Пров.		Михеева					Д23 1:5
Т.контр.						Лист	Листов 1
Н.контр.		Панова				Гипронефтеспецмонтаж г. Москва	
Утв.		Кузнецов					

Инв.№ подл. | Подп. и дата | Взам.инв.№ | Инв.№ дубл. | Подп. и дата

ПВ7.09.00.00СБ

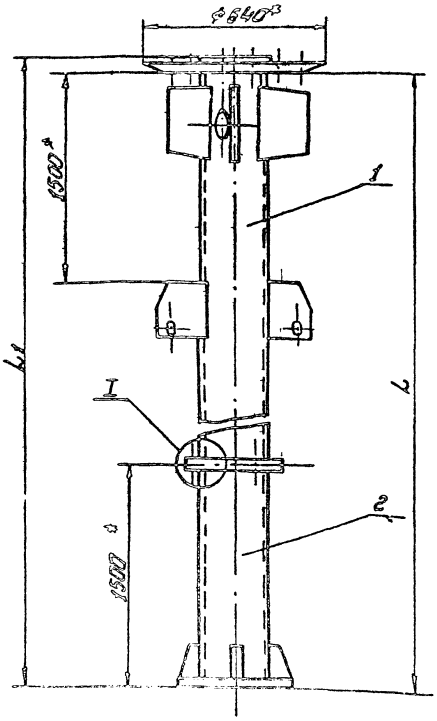

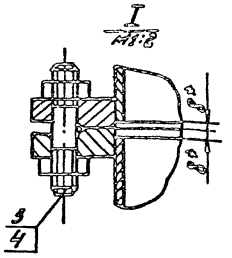

Обозначение	Размеры, мм L	L1	Масса, кг	Примечание
ПВ7.09.00.00	7985	8025	486	Применяется для ёмкости 320 м³
ПВ7.09.00.00-01	9500	9540	556	— " — 500;800 м³

1. М16; h16; ± IT16/2.
2. * Размеры для справок.

Изм.	Лист	№ докум.	Подп.	Дата	ПВ7.09.00.00СБ		
Разраб.		Лунькова			Монтажное	Лит.	Масса Масштаб
Пров.		Михеева					Сб.ед. 1:20
Т.контр.					Сборочный чертеж	Лист	Листов 1
Н.контр.		Панова				Гипронефтеспецмонтаж г. Москва	
Утв.		Кузнецов					

Инв.№ подл. | Подп. и дата | Взам.инв.№ | Инв.№ дубл. | Подп. и дата

Альбом 3

Формат	Зона	Поз.	Обозначение	Наименование	Кол.	Примеч.
				Документация		
			ПВ7.09.01.00СБ	Сборочный чертеж		
				Детали		
А4		1	ПВ7.09.01.01	Ребро		
			Переменные	данные для исполнений		
				ПВ7.09.01.00 см. СБ		
				Детали		
А4		2	ПВ7.09.01.02	Ребро	4	
А4		3	ПВ7.09.01.03	Ребро	1	
Б4		4	ПВ7.09.01.04	Труба 76×8 ГОСТ 8732-78 / В10 ГОСТ 8731-87	1	2,5кг
				L=240 мм		
Б4		5	ПВ7.09.01.05	Труба 219×8 ГОСТ 8732-78 / В10 ГОСТ 8731-87	1	343кг
				L=6517 мм		
А4		7	ПВ7.00.01.07	Фланец	1	
				Стандартные изделия		
		6		Фланец 1-200-2,5 ст25	1	
				ГОСТ 12820-80		
				ПВ7.09.01.00-01 см. СБ		

Подп. и дата | Инв. № дубл. | Взам. инв. № | Подп. и дата | Инв. № подл.

Изм.	Лист	№ докум.	Подп.	Дата
Разраб.	Лунькова			
Пров.	Михеева			
Гл. спец.	Рохин			03.84
Н. контр.	Панова			03.84
Утв.	Кузнецов			

ПВ7.09.01.00

Стойка верхняя

Лит.	Лист	Листов
	1	2

Гипронефтеспецмонтаж г. Москва

Формат	Зона	Поз.	Обозначение	Наименование	Кол.	Примеч.
				Детали		
А4		2	ПВ7.09.01.02-01	Ребро	4	
А4		3	ПВ7.09.01.03-01	Ребро	1	
Б4		4	ПВ7.09.01.04-01	Труба 76×8 ГОСТ 8732-78 / В10 ГОСТ 8731-87	1	2,7кг
				L=290 мм		
Б4		5	ПВ7.09.01.05-01	Труба 219×8 ГОСТ 8732-78 / В10 ГОСТ 8731-87	1	427кг
				L=8032 мм		
А4		7	ПВ7.09.01.07-01	Фланец	1	
				Стандартные изделия		
		6		Фланец 1-250-2,5 ст25	1	
				ГОСТ 12820-80		

Подп. и дата | Инв. № дубл. | Взам. инв. № | Подп. и дата | Инв. № подл.

Изм.	Лист	№ докум.	Подп.	Дата

ПВ7.09.01.00

Лист 2

ПВ7.09.01.00СБ

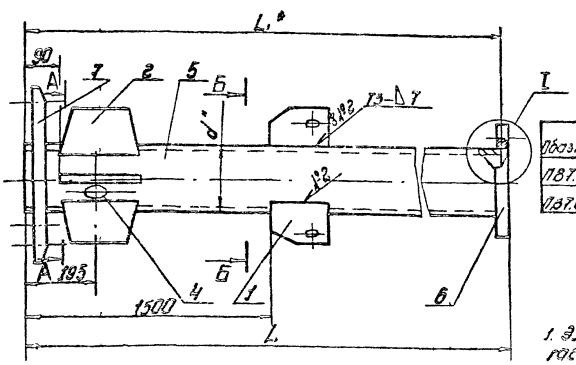

Обозначение	Размеры, мм L	d"	L*	Масса кг	Примечание
ПВ7.09.01.00	6525	Тр.219×5	6517	405	Применяется для [illegible]
ПВ7.09.00.00-01	8040	Тр.219×6	8032	492	-"- 500 и 800

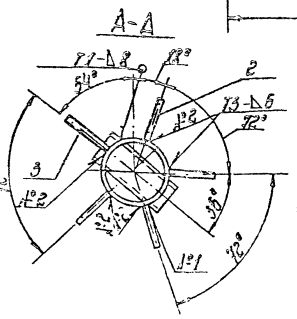

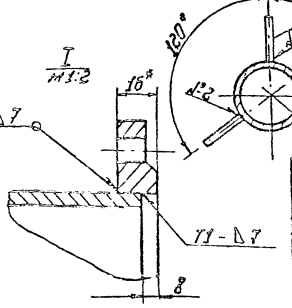

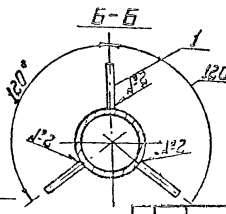

1. Электроды сварочные типа 342А ГОСТ 9467-75. Сварочные швы выполнять по ГОСТ 5264-80.
2. Н18; h18; $\frac{3\pi 18}{2}$.
3. Шероховатость поверхностей реза для дет. Б4 $\frac{25}{}$.
4. Деталь поз. 7 прихватить, окончательная сварка производится на монтаже.
5*. Размеры для справок.

Изм.	Лист	№ докум.	Подп.	Дата
Разраб.	Лунькова			
Пров.	Михеева			
Т. контр.				
Гл. спец.	Рохин			
Н. контр.	Панова			
Утв.	Кузнецов			

ПВ7.09.01.00СБ

Стойка верхняя

Сборочный чертеж

Лит.	Масса	Масштаб
	См. табл.	1:20

Лист | Листов 1

Гипронефтеспецмонтаж г. Москва

Альбом 3

Формат	Зона	Поз.	Обозначение	Наименование	Кол.	Примеч.
				Документация		
А3			ПВ7.09.02.00СБ	Сборочный чертеж		
				Детали		
А4		1	ПВ7.09.02.01	Ребро		
				Переменные данные для исполнений		
				ПВ7.09.02.00 см СБ		
				Детали		
А4		2	ПВ7.09.02.02	Опорное кольцо	1	
Б4		3	ПВ7.09.02.03	Труба 219×8 ГОСТ 8732-78 В10 ГОСТ 8731-87	1	61,5кг
				L=1472 мм		
				Стандартные изделия		
		4		Фланец 1-200-2,5 ст 25 ГОСТ 12820-80		
				ПВ7.09.02.00.01 см СБ		
				Детали		
А4		2	ПВ7.09.02.02-01	Опорное кольцо		
Б4		3	ПВ7.09.02.03-01	Труба 273×8 ГОСТ 8732-78 В10 ГОСТ 8731-87	1	77,0кг
				L=1472 мм		
				Стандартные изделия		
		4		Фланец 1-250-2,5 ст 25 ГОСТ 12820-80	1	

Изм.	Лист	№ докум.	Подп.	Дата
Разраб.		Лунькова		
Пров.		Михеева		
Т.спец.		Рохин		09.79
Н.контр.		Панова		
Утв.		Кузнецов		

ПВ7.09.02.00

Стойка нижняя

Лит.	Лист	Листов
		1

Гипронефтеспецмонтаж г. Москва

ПВ7.09.02.02

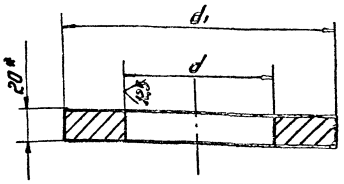

Обозначение	Размеры, мм			Масса, кг
	A	d	d₁	
ПВ7.09.02.02	380	222	350	11,8
ПВ7.09.02.02-01	420	276	420	12,9

1. H16; h16
2. ° Размер для справок.

Изм.	Лист	№ докум.	Подп.	Дата
Разраб.		Лунькова		
Пров.		Михеева		
Т.контр.				
Т.спец.		Рохин		
Н.контр.		Панова		
Утв.		Кузнецов		

ПВ7.09.02.02

Опорное кольцо

Лит.	Масса	Масштаб
	См. табл.	—

Лист | Листов 1

Полоса 20×8 ГОСТ 103-76 Ст3 ГОСТ 535-79

Гипронефтеспецмонтаж г. Москва

ПВ7.09.02.00СБ

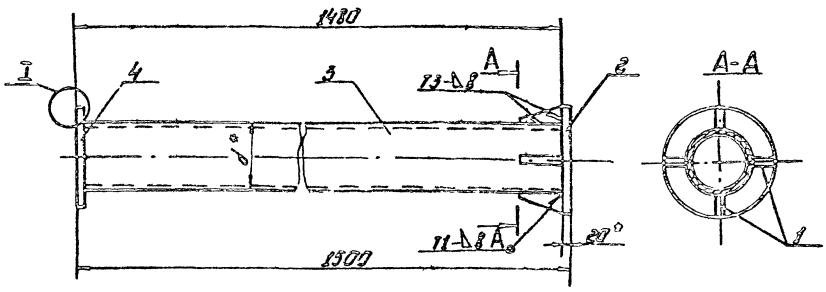

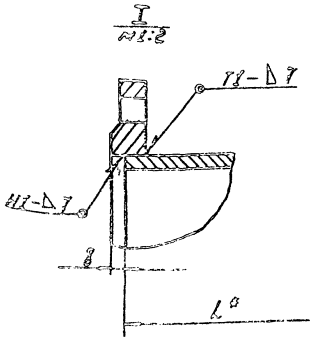

Обозначение	Размеры, мм		Масса, кг	Примечание
	L°	d°		
ПВ7.09.02.00	1472	Тр. 219×8	80	Применяется для резерв. ёмк. 320 м³
ПВ7.09.02.00-01	1472	Тр. 273×8	96	—"— 500 и 800 м³

1. Электроды сварочные типа Э42А ГОСТ 9467-75. Сварные швы выполнять ГОСТ 5264-80.
2. H16; h16; ±IT16/2.
3. Шероховатость поверхностей реза для дет. Б4 25.
4. ° Размеры для справок.

Изм.	Лист	№ докум.	Подп.	Дата
Разраб.		Лунькова		
Пров.		Михеева		
Т.контр.				
Т.спец.		Рохин		
Н.контр.		Панова		
Утв.		Кузнецов		

ПВ7.09.02.00СБ

Стойка нижняя

Сборочный чертеж

Лит.	Масса	Масштаб
	См. табл.	1:20

Лист | Листов 1

Гипронефтеспецмонтаж г. Москва

Альбом 3

ПВ7.09.01.07

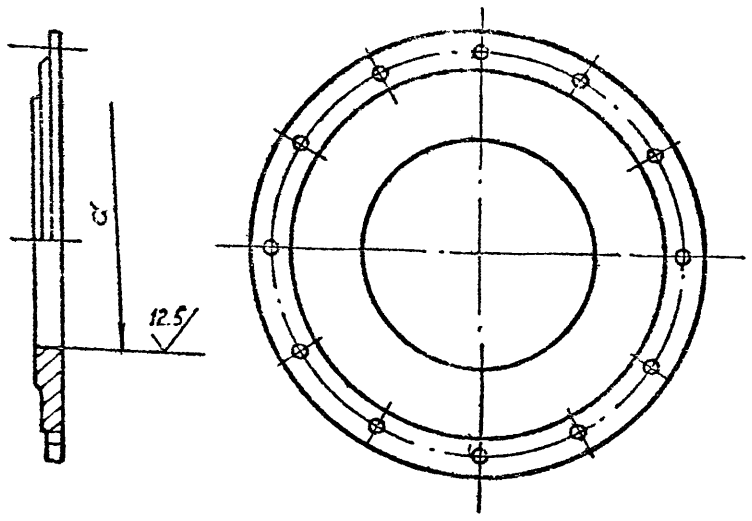

Обозначение	d мм.	Масса кг.
ПВ7.09.01.07	ф222	44
ПВ7.09.01.07.01	ф276	42

Изм.	Лист	№ докум.	Подп.	Дата
Разраб.	Лунькова			
Пров.	Михеева			
Т.контр.				
Гл.спец.	Рахин			09.89
Н.контр.	Панова			09.89
Утв.	Кузнецов			

ПВ7.09.01.07

Фланец

Лит.	Масса	Масштаб
	см. табл.	—
Лист	Листов 1	

Заглушка 500×10 ГОСТ 17379-83

Гипронефтеспецмонтаж г. Москва

Инв.№ подл. | Подп. и дата | Взам. инв.№ | Инв.№ дубл. | Подп. и дата

ПВ7.09.01.01

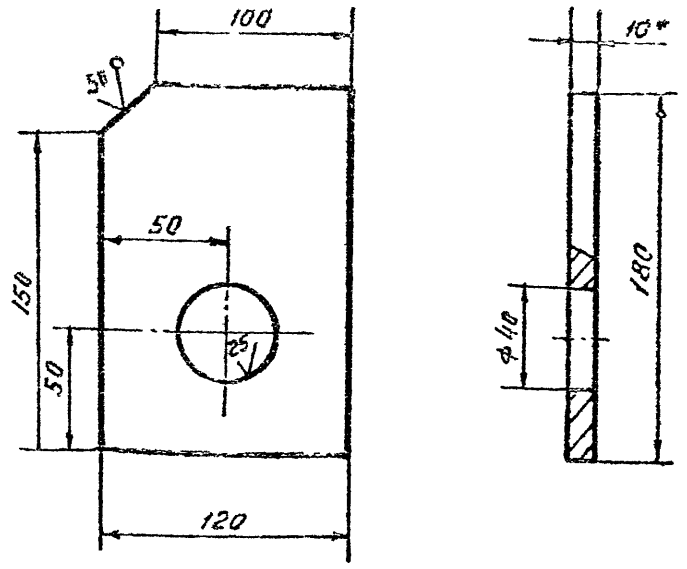

1. $h16;\ H16;\ \pm \frac{JT16}{2}$

2* Размер для справок.

Изм.	Лист	№ докум.	Подп.	Дата
Разраб.	Лунькова			
Пров.	Михеева			
Т.контр.				
Гл.спец.	Рахин			09.89
Н.контр.	Панова			09.89
Утв.	Кузнецов			

ПВ7.09.01.01

Ребро

Лит.	Масса	Масштаб
	1.0	1:2
Лист	Листов 1	

Полоса $\frac{10\times120\ ГОСТ\ 103\text{-}76}{Ст.3\ ГОСТ\ 535\text{-}79}$

Гипронефтеспецмонтаж г. Москва

Инв.№ подл. | Подп. и дата | Взам. инв.№ | Инв.№ дубл. | Подп. и дата

ПВ7.09.01.02

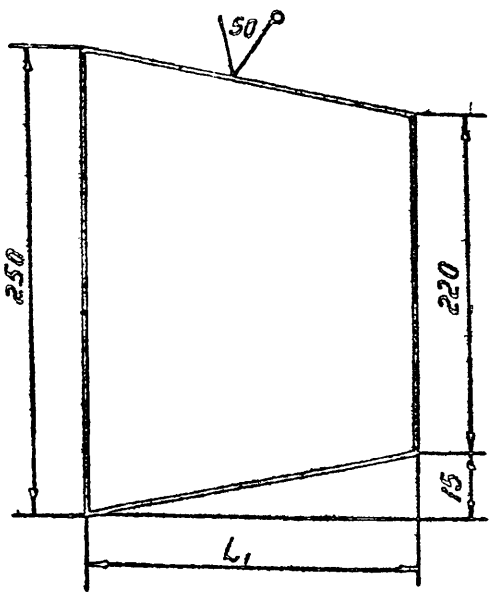

Обозначение	L_1 мм	Масса кг.
ПВ7.09.01.02	148	1.5
ПВ7.09.01.02.01.	121	1.3

Неуказанные предельные отклонения размеров : h16.

Изм.	Лист	№ докум.	Подп.	Дата
Разраб.	Лунькова			
Пров.	Михеева			
Т.контр.				
Гл.спец.	Рахин			09.89
Н.контр.	Панова			09.89
Утв.	Кузнецов			

ПВ7.09.01.02

Ребро

Лит.	Масса	Масштаб
	см. табл.	—
Лист	Листов 1	

Полоса $\frac{8\times250\ ГОСТ\ 103\text{-}76}{Ст.3\ ГОСТ\ 535\text{-}79}$

Гипронефтеспецмонтаж г. Москва

Инв.№ подл. | Подп. и дата | Взам. инв.№ | Инв.№ дубл. | Подп. и дата

ПВ7.09.01.03

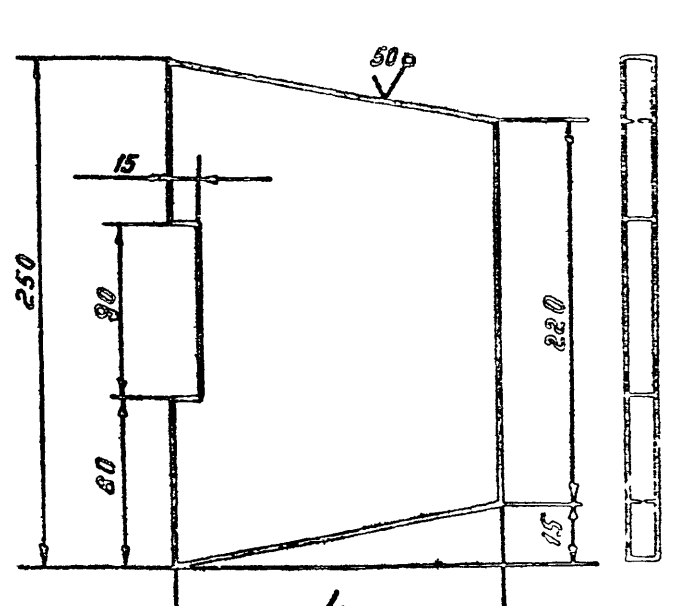

Обозначение	L мм.	Масса кг.
ПВ7.09.01.03	148	1.4
ПВ7.09.01.03.01	121	1.7

Неуказанные предельные отклонения размеров h16.

Изм.	Лист	№ докум.	Подп.	Дата
Разраб.	Лунькова			
Пров.	Михеева			
Т.контр.				
Гл.спец.	Рахин			09.89
Н.контр.	Панова			09.89
Утв.	Кузнецов			

705-6-08п.89

ПВ7.09.01.03

Ребро

Лит.	Масса	Масштаб
	см. табл.	—
Лист	Листов 1	

Полоса $\frac{8\times250\ ГОСТ\ 103\text{-}76}{Ст.3\ ГОСТ\ 535\text{-}79}$

Гипронефтеспецмонтаж г. Москва

Инв.№ подл. | Подп. и дата | Взам. инв.№ | Инв.№ дубл. | Подп. и дата

Альбом 3

ПВ9.18.00.00.СБ

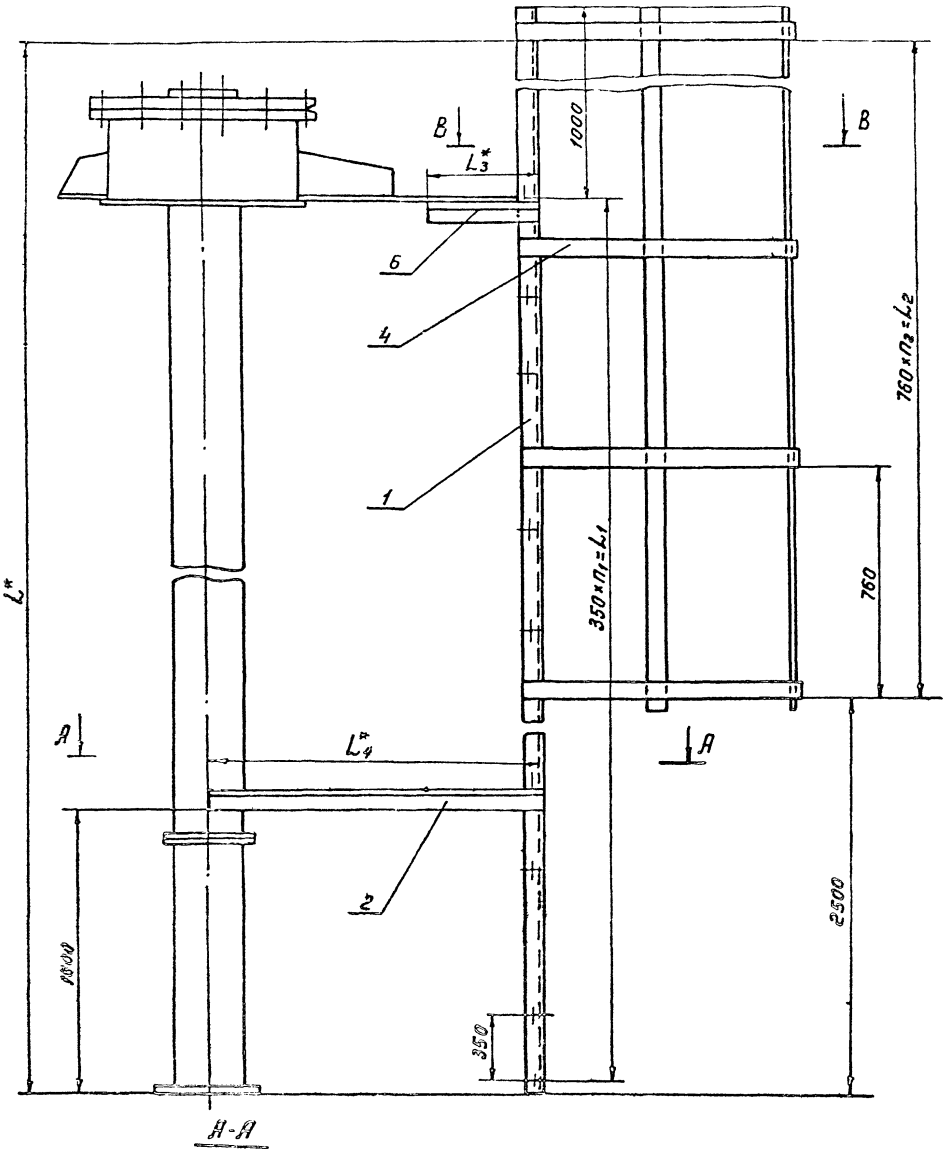

А-А

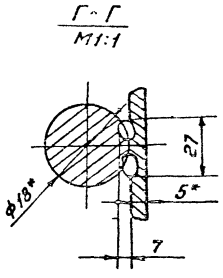

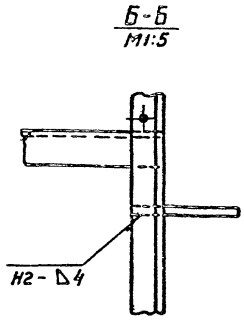

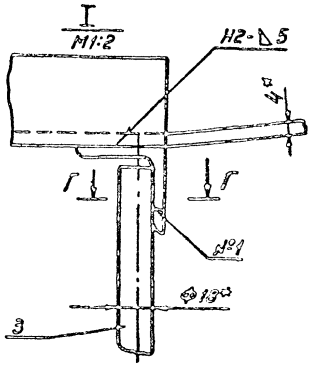

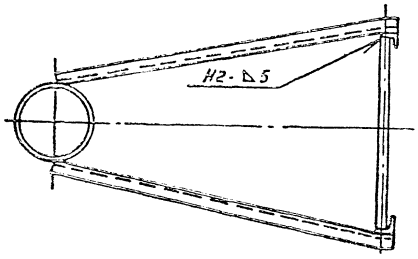

Обозначение	Размеры, мм					n_2	n_1	Масса, кг.	Примечание
	L^*	L_1	L_2	L_3^*	L_4^*				
ПВ 9.18.00.00	8680	7350	6080	240	850	8	21	148.7	емкость 320 м³
ПВ 9.18.00.00.01	10200	9100	7600	250	955	10	25	203	...-бод 800 м³

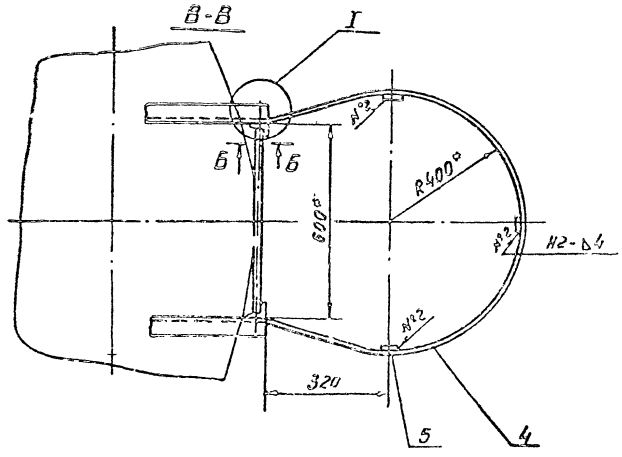

1. Электроды сварочные типа Э42А ГОСТ 9457-75
Сварочные швы выполнять по ГОСТ 5264-80.
Шов №1 сварка ручная электродуговая.

2. $h\,16;\ H\,16;\ \pm\frac{JT16}{2}$

3 Шероховатость поверхностей реза для дет Б4 $\sqrt{25}$

4* Размеры для справок.

					505-6-08.с.65			
					ПВ 9.18.00.00.СБ			
Изм.	Лист	№ докум.	Подп.	Дата	Лестница для монтажной стойки Сварочный чертеж	Лит.	Масса	Масштаб
Разраб.		Лунькова					Ем. тавл.	1:10
Пров.		Мишеева				Лист	Листов 1	
Т. контр.						Гипрогазтеспец-монтаж г. Москва		
Гл. спец.		Разин						
Н. контр.		Панова						
Утв.		Кузнецов						

Инв. № подл. | Подп. и дата | Взам. инв. № | Инв. № дубл. | Подп. и дата

Альбом 3

Формат	Зона	Поз.	Обозначение	Наименование	Кол	Примечание
				Документация		
А3			ПВ9.18.00.00.СБ	Сборочный чертеж		
			Переменные	данные для исполнений		
				ПВ9.18.00.00 Ст.и СБ		
				Детали		
Б4		1	ПВ9.18.00.01.	Уголок 50×50×5-8 ГОСТ 8509-86 / Ст.3 ГОСТ 535-79	2	32,6 кг
				L = 8660 мм		
Б4		2	ПВ9.18.00.02	Уголок 50×50×5-8 ГОСТ 8509-86 / Ст.3 ГОСТ 535-79	2	3.2 кг
				L = 850 мм		
Б4		3	ПВ9.18.00.03	Круг 8-18 ГОСТ 2590-71 / Ст.3 ГОСТ 535-79	22	4.2 кг
				L = 580 мм		
А4		4	ПВ9.18.00.04	Дуга	9	
Б4		5	ПВ9.18.00.05	Полоса 4×40 ГОСТ 103-76 / Ст.3 ГОСТ 535-79	3	7.8 кг
				L = 6170 мм		
Б4		6	ПВ9.18.00.05	Уголок 50×50×5-8 ГОСТ 8509-86 / Ст.3 ГОСТ 535-79	2	0,9 кг.
				L = 240 мм		
				ПВ9.18.00.00-01 ст. СБ		
				Детали		
Б4		7	ПВ9.18.00.01-01	Уголок 50×50×5-8 ГОСТ 8509-86 / Ст.3 ГОСТ 535-79	2	38,5 кг

ПВ9.18.00.00.

Изм	Лист	№ докум.	Подп.	Дата
Разраб.	Лунькова			
Пров.	Михеева			
Гл. спец.	Рохин			
Н. контр.	Панова			
Утв.	Кузнецов			

Лестница для монтажной стойки

Лит.	Лист	Листов
	1	2

ГИПРОНЕФТЕСПЕЦМОНТАЖ г. Москва

Инв. № подл. | Подп. и дата | Взам. инв. № | Инв. № дубл. | Подп. и дата

Формат	Зона	Поз.	Обозначение	Наименование	Кол	Примечание
				L = 10200		
Б4		2	ПВ9.18.00.02-01	Уголок 50×50×5-8 ГОСТ 8509-86 / Ст.3 ГОСТ 535-79		3,5 кг
				L = 995 мм		
Б4		3	ПВ9.18.00.03.	Круг 8-18 ГОСТ 2590-71 / Ст.3 ГОСТ 535-79	27	1.2 кг
				L = 580 мм		
А4		4	ПВ9.18.00.04	Дуга	17	
Б4		5	ПВ9.18.00.05-01	Полоса 4×40 ГОСТ 103-76 / Ст.3 ГОСТ 535-79		9.1 кг
				L = 7710 мм		
Б4		6	ПВ9.18.00.06-01	Уголок 50×50×5-8 ГОСТ 8509-86 / Ст.3 ГОСТ 535-79	2	0.94 кг
				L = 250 мм		

ПВ9.18.00.00. Лист 2

Изм	Лист	№ докум	Подп.	Дата

Формат	Зона	Поз.	Обозначение	Наименование	Кол	Примечание
				Полоса 4×20 ГОСТ 103-76 / Ст.3 ГОСТ 535-79		
Б4		5	1336.ПБ.00.05	L = 7500 мм	3	4.7 кг
Б4		6	1336.ПБ.00.06	L = 1920 мм	10	1.2 кг
Б4		7	1336.ПБ.00.07	Круг		
				Круг 8-18 ГОСТ 2590-71 / Ст.3 ГОСТ 535-79		
				L = 580 мм	24	1.1 кг
				1336.ПБ.00.00-05.ст СБ		
				Детали		
Б4		4	1336.ПБ.00.04	Уголок		
				Уголок 40×40×4-8 ГОСТ 8509-86 / Ст.3 ГОСТ 535-79	6	
				L = 12500 мм	2	30,3 кг
				Полоса		
				Полоса 4×2 ГОСТ 103-76 / Ст.3 ГОСТ 535-79		
Б4		5	1336.ПБ.00.05	L = 10500 мм	3	6,6 кг
Б4		6	1336.ПБ.00.06	L = 1920 мм	14	1.2 кг
Б4		7	1336.ПБ.00.07	Круг		
				Круг 8-18 ГОСТ 2590-71 / Ст.3 ГОСТ 535-79		
				L = 580 мм	33	1.1 кг.

1336.ПБ.00.00 СБ Лист 4

Изм	Лист	№ докум.	Подп.	Дата

ПВ9.18.00.04

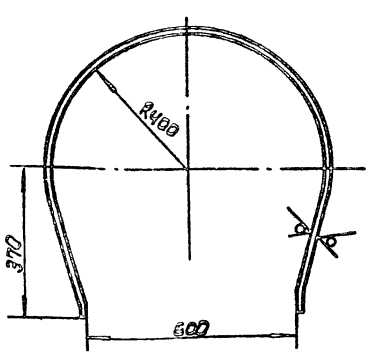

Предельные отклонения размеров по ± 3Т16/2

ПВ9.18.00.04

Изм	Лист	№ докум.	Подп.	Дата
Разраб.	Лунькова			
Пров.	Михеева			
Т. контр.				
Гл. спец.	Рохин			
Н. контр.	Панова			
Утв.	Кузнецов			

Дуга

Полоса 4×40 ГОСТ 103-76 / Ст.3 ГОСТ 535-79

Лит.	Масса	Масштаб
	2.7.	1:10

Лист | Листов 1

ГИПРОНЕФТЕСПЕЦМОНТАЖ г. Москва

Альбом 3

Формат	Зона	Поз.	Обозначение	Наименование	Кол.	Примечание
				1336.ПБ.00.00-01 см.СБ		
				Детали		
64	4		1336.ПБ.00.04	Уголок		
				Уголок $\frac{\text{Ц}90\times10\text{-В-ПТ}\ 35\text{-}09\text{-}86}{\text{Ст3 ГОСТ 535-79}}$		
				L = 5000 мм	2	12,1 кг
				Полоса		
				Полоса $\frac{4\times120\ \text{ГОСТ}\ 103\text{-}76}{\text{Ст3 ГОСТ 535-79}}$		
64	5		1336.ПБ.00.05	L = 3000 мм	3	1,9 кг
64	6		1336.ПБ.00.06	L = 1920 мм	4	1,2 кг
64	7		1336.ПБ.00.07	Круг		
				Круг $\frac{\text{В}\ 18\ \text{ГОСТ}\ 2590\text{-}71}{\text{Ст3 ГОСТ 535-79}}$		
				L = 580 мм	12	1,1
				1336.ПБ.00.00.02 см.СБ		
				Детали		
64	4		1336.ПБ.00.04	Уголок		
				Уголок $\frac{\text{Ц}90\times10\text{-В-ПТ}\ 35\text{-}09\text{-}86}{\text{Ст3 ГОСТ 535-79}}$		
				L = 5750 мм	2	14,0 кг
				Полоса		
				Полоса $\frac{4\times120\ \text{ГОСТ}\ 103\text{-}76}{\text{Ст3 ГОСТ 535-79}}$		
64	5		1336.ПБ.00.05	L = 3750 мм	3	2,4 кг
64	6		1336.ПБ.00.06	L = 1920 мм	5	1,2 кг
64	7		1336.ПБ.00.07	Круг		
				Круг $\frac{\text{В}\ 18\ \text{ГОСТ}\ 2590\text{-}71}{\text{Ст3 ГОСТ 535-79}}$		
				L = 580 мм	13	1,1 кг

Инв.№ подл. | Подп. и дата | Взам. инв.№ | Инв.№ дубл. | Подп. и дата

Изм.	Лист	№ докум.	Подп.	Дата
Разраб.		Сунькова		
Пров.		Ниткева		
Т.контр.				
Н.контр.		Ланова		
ГИП		Кузнецов		

1336.ПБ.00.00

Лестница

Лит.	Масса	Масштаб
Лист	Листов	
2		

Гипронефтеспецмонтаж г. Москва

Копировал

Формат А4

Формат	Зона	Поз.	Обозначение	Наименование	Кол.	Примечание
				Документация		
А3			1336.ОБ.00.00	Сборочный чертеж		
				Детали		
				Уголок		
				Уголок $\frac{\text{Ц}90\times10\text{-В-ПТ}\ 35\text{-}09\text{-}86}{\text{Ст3 ГОСТ 535-79}}$		
64	1		1336.ПБ.00.01	L = 250 мм	2	0,6 кг
64	2		1336.ПБ.00.02	L = 300 мм	2	0,7 кг
64	3		1336.ПБ.00.03	L = 180 мм	2	0,4 кг
			Переменные данные	для исполнений		
				1336.ПБ.00.00 см.СБ		
				Детали		
64	4		1336.ПБ.00.04	Уголок		
				Уголок $\frac{\text{Ц}90\times10\text{-В-ПТ}\ 35\text{-}09\text{-}86}{\text{Ст3 ГОСТ 535-79}}$		
				L = 3500 мм	2	8,5 кг
				Полоса		
				Полоса $\frac{4\times120\ \text{ГОСТ}\ 103\text{-}76}{\text{Ст3 ГОСТ 535-79}}$		
64	5		1336.ПБ.00.05	L = 1500 мм	3	0,9 кг
64	6		1336.ПБ.00.06	L = 1920 мм	2	1,2 кг
64	7		1336.ПБ.00.07	Круг		
				Круг $\frac{\text{В}\ 18\ \text{ГОСТ}\ 2590\text{-}71}{\text{Ст3 ГОСТ 535-79}}$		
				L = 580 мм	7	1,1 кг

Инв.№ подл. | Подп. и дата | Взам. инв.№ | Инв.№ дубл. | Подп. и дата

Изм.	Лист	№ докум.	Подп.	Дата
Разраб.		Сунькова		
Пров.		Ниткева		
Т.спец.		Ролин		
Н.контр.		Ланова		
ГИП		Кузнецов		

1336.ПБ.00.00

Лестница

Лит.	Масса	Масштаб
Лист	Листов	
1	4	

Гипронефтеспецмонтаж г. Москва

Копировал

Формат А4

1336.ПБ.00.00СБ

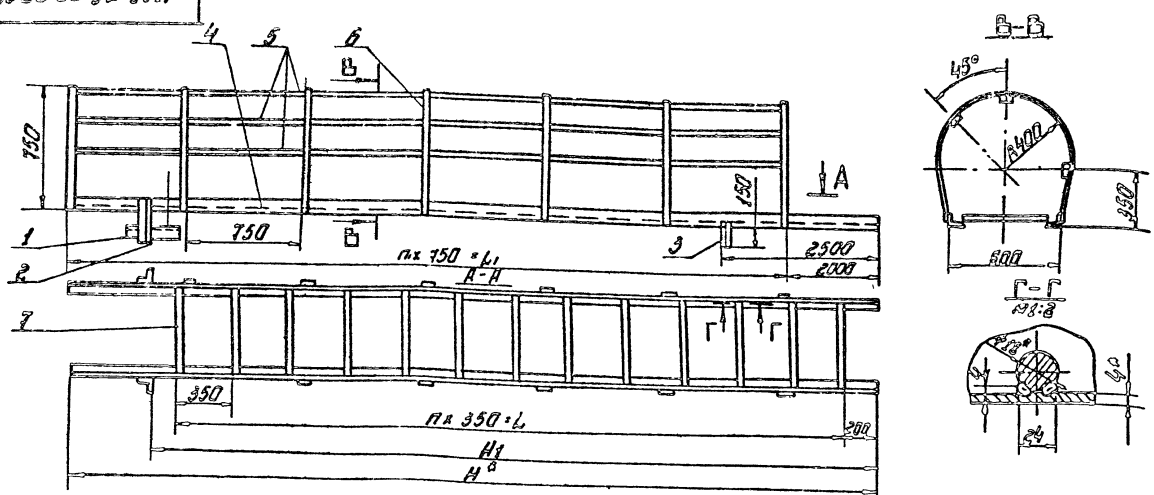

Обозначение	Размеры, мм				n	n1	Масса, кг
	L	L1	H*	H			
1336.ПБ.00.00	2450	1500	3500	2980	7	2	33,2
1336.ПБ.00.00-01	4800	3000	5000	4470	12	4	51,3
1336.ПБ.00.00-02	4900	3750	5750	5210	13	5	58,9
1336.ПБ.00.00-03	5600	4500	6500	5960	16	6	68
1336.ПБ.00.00.04	7000	6000	8000	7450	20	8	85,2
1336.ПБ.00.00-05	8400	7500	9500	8940	24	10	101,7
1336.ПБ.00.00-06	11350	10500	12500	11920	33	14	135,9

1. Неуказанные швы сварных соединений Н8-В4 по контуру прилегания деталей. Сварка ручная электродуговая по ГОСТ 5264-80. Электроды сварочные типа Э42А ГОСТ 9467-75.
2. г. И16; h16: $\frac{\pm IT16}{2}$.
3. Шероховатость поверхностей реза для дет. 64 Rz 80.
4. * Размеры для справок.

Изм.	Кол.	№ докум.	Подп.	Дата
Разраб.		Сунькова		
Пров.		Ниткева		
Т.контр.				
Н.контр.		Рахин		
Н.контр.		Ланова		
ГИП		Кузнецов		

1336.ПБ.00.00СБ

Лестница сварочный чертеж

Лит.	Масса	Масштаб
Лист	Листов	
1	1	

Гипронефтеспецмонтаж г. Москва

Копировал

Формат А4

Альбом 3

Формат	Зона	Поз.	Обозначение	Наименование	Кол.	Примечание
				Документация		
А3			К5.0240.13.00СБ	Сборочный чертеж		
				Детали		
Б4		1	К5.0240.13.01	Пластина		
				Лист Б-18 ГОСТ 19903-74 / Ст3 ГОСТ 14637-79		
				280×360	1	9,5 кг
Б4		2	К5.0240.13.02	Опора		
				Уголок 63×40×4-В ГОСТ 8509-86 / Ст3 ГОСТ 535-79		
				L=50 мм	1	0,16 кг
Б4		3	К5.0240.13.03	Опора		
				Уголок 63×40×4-В ГОСТ 8509-86 / Ст3 ГОСТ 535-79		
				L=250 мм	1	0,8 кг
				Стандартные изделия		
				Скоба СА-2,5 ОСТ 5.2312-79	2	

Изм.	Лист	№ докум.	Подп.	Дата
Разраб.	Лунькова			
Пров.	Михеева			
Гл. спец.	Рахин			
Н. контр.	Панова			
Утв.	Кузнецов			

К5.0240.13.00

Кронштейн для расчалок

Лит.	Лист	Листов
		1

Гипронефтеспецмонтаж г. Москва

Инв. № подл. | Подп. и дата | Взам. инв. № | Инв. № дубл. | Подп. и дата

Формат	Зона	Поз.	Обозначение	Наименование	Кол.	Примечание
				1336 ПБ.00.00-03 см СБ		
				Детали		
Б4		4	1336 ПБ.00.04	Уголок		
				Уголок 40×40×4-В ГОСТ 8509-86 / Ст.3 ГОСТ 535-79		
				L=6500 мм	2	15,7 кг
				Полоса		
				Полоса 4×20 ГОСТ 103-76 / Ст3 ГОСТ 535-79		
Б4		5	1336 ПБ.00.05	L=4500 мм	3	2,8 кг
Б4		6	1336 ПБ.00.06	L=1920 мм	6	1,2 кг
Б4		7	1336 ПБ.00.07	Круг		
				Круг В-18 ГОСТ 2590-71 / Ст3 ГОСТ 535-79		
				L=580 мм	16	1,1 кг
				1336 ПБ.00.00-05 см СБ		
				Детали		
Б4		4	1336 ПБ.00.04	Уголок		
				Уголок 40×40×4-В ГОСТ 8509-86 / Ст.3 ГОСТ 535-79		
				L=8000 мм	2	19,4 кг
				Полоса		
				Полоса 4×20 ГОСТ 103-76 / Ст3 ГОСТ 535-79		
Б4		5	1336 ПБ.00.05	L=6000 мм	3	3,8 кг
Б4		6	1336 ПБ.00.06	L=1920 мм	8	1,2 кг
Б4		7	1336 ПБ.00.07	Круг		
				Круг В-18 ГОСТ 8590-71 / Ст3 ГОСТ 535-79		
				L=580 мм	20	1,1 кг
				1336 ПБ.00.00-05 см СБ		
				Детали		
Б4		4	1336 ПБ.00.04	Уголок		
				Уголок 40×40×4-В ГОСТ 8509-86 / Ст3 ГОСТ 535-79		
				L=9500 мм	2	22,9 кг
				Полоса		

Изм.	Лист	№ докум.	Подп.	Дата

1336 ПБ.00.00 СБ

Стр. 3

К5.0240.13.00СБ

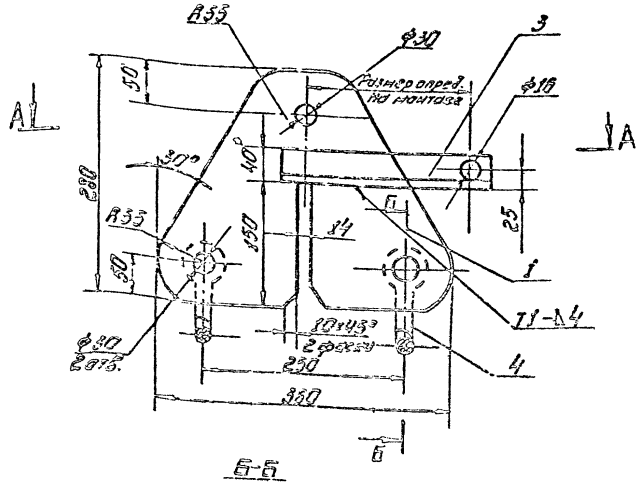

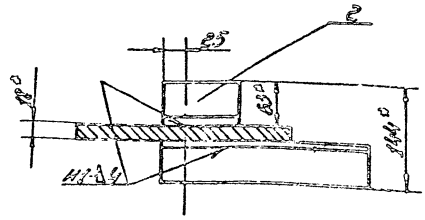

Б-Б

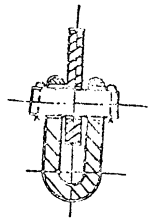

1. Сварные швы по ГОСТ 5264-80.
Электроды типа 342А ГОСТ 9467-75
2. Н14; h14; $\frac{\pm IT14}{2}$
3. Шероховатость поверхностей реза 50.
4. ° Размер для справки.

Изм.	Лист	№ докум.	Подп.	Дата
Разраб.	Лунькова			
Пров.	Михеева			
Н. контр.				
Гл. спец.	Рахин			
Н. контр.	Панова			
Утв.	Кузнецов			

К5.0240.13.00СБ

Кронштейн для расчалок

Сборочный чертеж

Лит.	Масса	Масштаб
	13,2	1:4

Лист | Листов 1

Гипронефтеспецмонтаж г. Москва

Альбом 3

15-1336.03.00.02

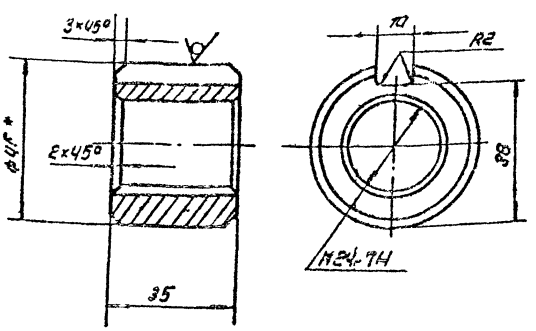

1. * Размер для справок.
2. H14; $\pm \frac{IT16}{2}$

Изм.	Лист	N докум.	Подп.	Дата	15-1336.03.00.02		
Разраб.		Лунькова			Гайка	Лит.	Масса 0.31	Масштаб 1:1
Пров.		Михеева				Лист	Листов 1
Т.контр.							
Гл.спец.		Рохин			Круг Б-45 ГОСТ 2590-71	ГИПРОНЕФТЕСПЕЦМОНТАЖ г. Москва	
Н.контр.		Панова			Ст.3 ГОСТ 535-79		
Утв.		Кузнецов					

Инв. N подл. | Подп. и дата | Взам. инв. N | Инв. N дубл. | Подп. и дата

15-1336.03.00.01

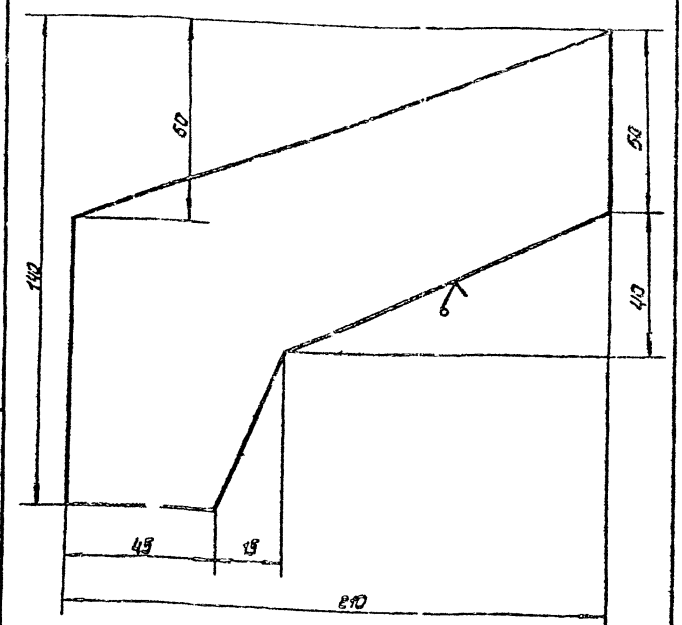

Неуказанные предельные отклонения размеров: $\pm \frac{IT16}{2}$

Изм.	Лист	N докум.	Подп.	Дата	15-1336.03.00.01.		
Разраб.		Лунькова			Скоба	Лит.	Масса 0.2	Масштаб 1:1
Пров.		Михеева				Лист	Листов 1
Т.контр.							
Гл.спец.		Рохин			Лист Б-8 ГОСТ 9903-74	ГИПРОНЕФТЕСПЕЦМОНТАЖ г. Москва	
Н.контр.		Панова			Ст.3 ГОСТ 1637-79		
Утв.		Кузнецов					

Инв. N подл. | Подп. и дата | Взам. инв. N | Инв. N дубл. | Подп. и дата

15-1336.03.00.00.СБ

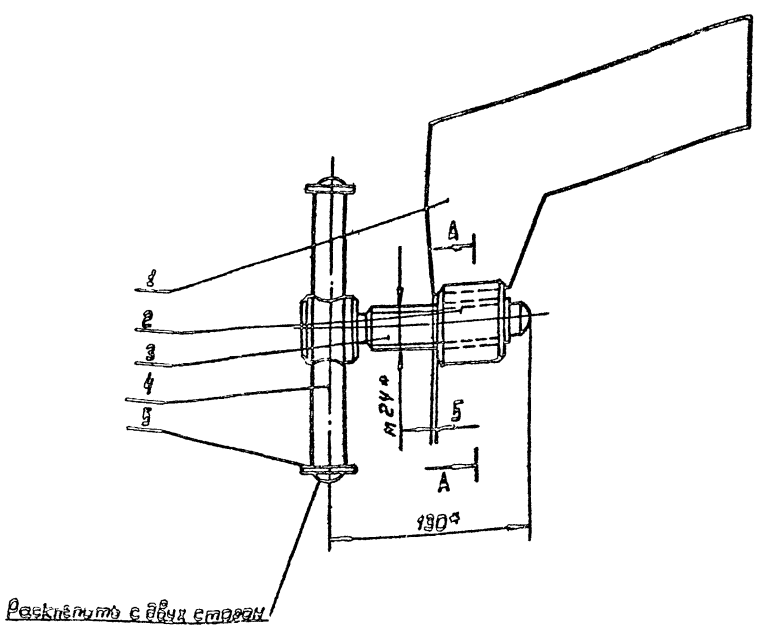

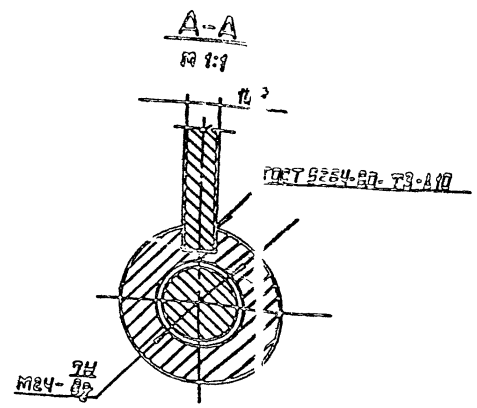

1. * Размеры для справок.
2. $\pm \frac{IT16}{2}$

Изм.	Лист	N докум.	Подп.	Дата	15-1336.03.00.00.СБ		
Разраб.		Лунькова			Струбцина	Лит.	Масса 1.0	Масштаб 1:2
Пров.		Михеева			Сборочный чертеж	Лист	Листов 1
Т.контр.							
Гл.спец.		Рохин				ГИПРОНЕФТЕСПЕЦМОНТАЖ г. Москва	
Н.контр.		Панова					
Утв.		Кузнецов					

Инв. N подл. | Подп. и дата | Взам. инв. N | Инв. N дубл. | Подп. и дата

Альбом 3

15-1336.03.00.04

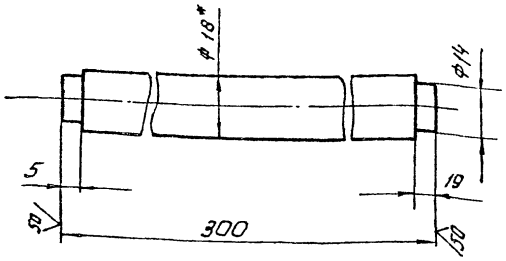

1. *Размер для справок
2. $h14, \pm \frac{IT16}{2}$

Изм.	Лист	№ докум.	Подп.	Дата
Разраб.		Мигачева		
Пров.		Рохин		
Т.контр.				
Гл.спец.		Рохин		
Н.контр.		Панова		
Утв.		Кузнецов		

15-1336.03.00.04

Вороток

Лит.	Масса	Масштаб
	0,6	1:1
Лист	Листов 1	

Круг В-18 ГОСТ 2590-71
Ст.3 ГОСТ 535-79

Гипронефтеспецмонтаж г. Москва

Инв.№ подл. | Подп. и дата | Взам.инв.№ | Инв.№ дубл. | Подп. и дата

Поз.	Обозначение	Наименование	Кол.	Примечание
		Документация		
		Сборочный чертеж		
		Детали		
А4	1 15-1336.03.00.01	Скоба	1	
А4	2 15-1336.03.00.02	Гайка	1	
А3	3 15-1336.03.00.03	Винт	1	
А4	4 15-1336.03.00.04	Вороток	1	
		Стандартные изделия		
	5 15-1336.03.00.05	Шайба 14.02.05 ГОСТ 11371-78	2	

Изм.	Лист	№ докум.	Подп.	Дата
Разраб.		Мигачева		
Пров.		Рохин		
Гл.спец.		Рохин		
Н.контр.		Панова		
Утв.		Кузнецов		

15-1336.03.00.00

Струбцина

Лит.	Масса	Масштаб
Лист	Листов 1	

Гипронефтеспецмонтаж г. Москва

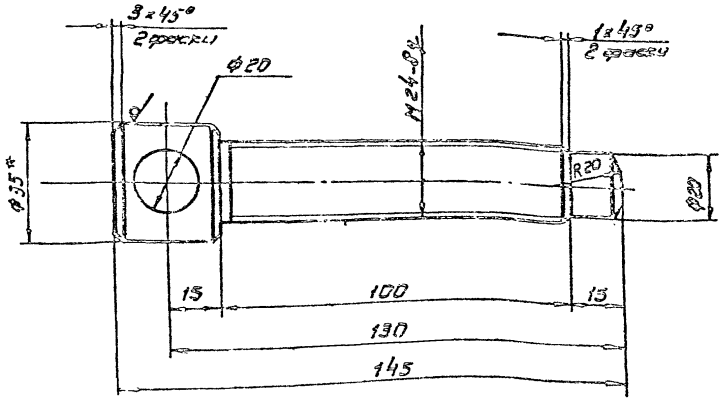

1. * Размер для справок
2. $H14, h14, \pm \frac{IT14}{2}$

Изм.	Лист	№ докум.	Подп.	Дата
Разраб.		Мигачева		
Пров.		Мигачева		
Т.контр.				
Гл.спец.		Рохин		
Н.контр.		Панова		
Утв.		Сазонов		

705-6-01.89
15-1336.03.00.03

Винт

Лит.	Масса	Масштаб
	0,65	1:1
Лист	Листов 1	

Круг В-35 ГОСТ 2590-71
Ст.3 ГОСТ 535-79

Гипронефтеспецмонтаж г. Москва

Инв.№ подл. | Подп. и дата | Взам.инв.№ | Инв.№ дубл. | Подп. и дата

Альбом 3

ПВВ. 05.00.00.СБ.

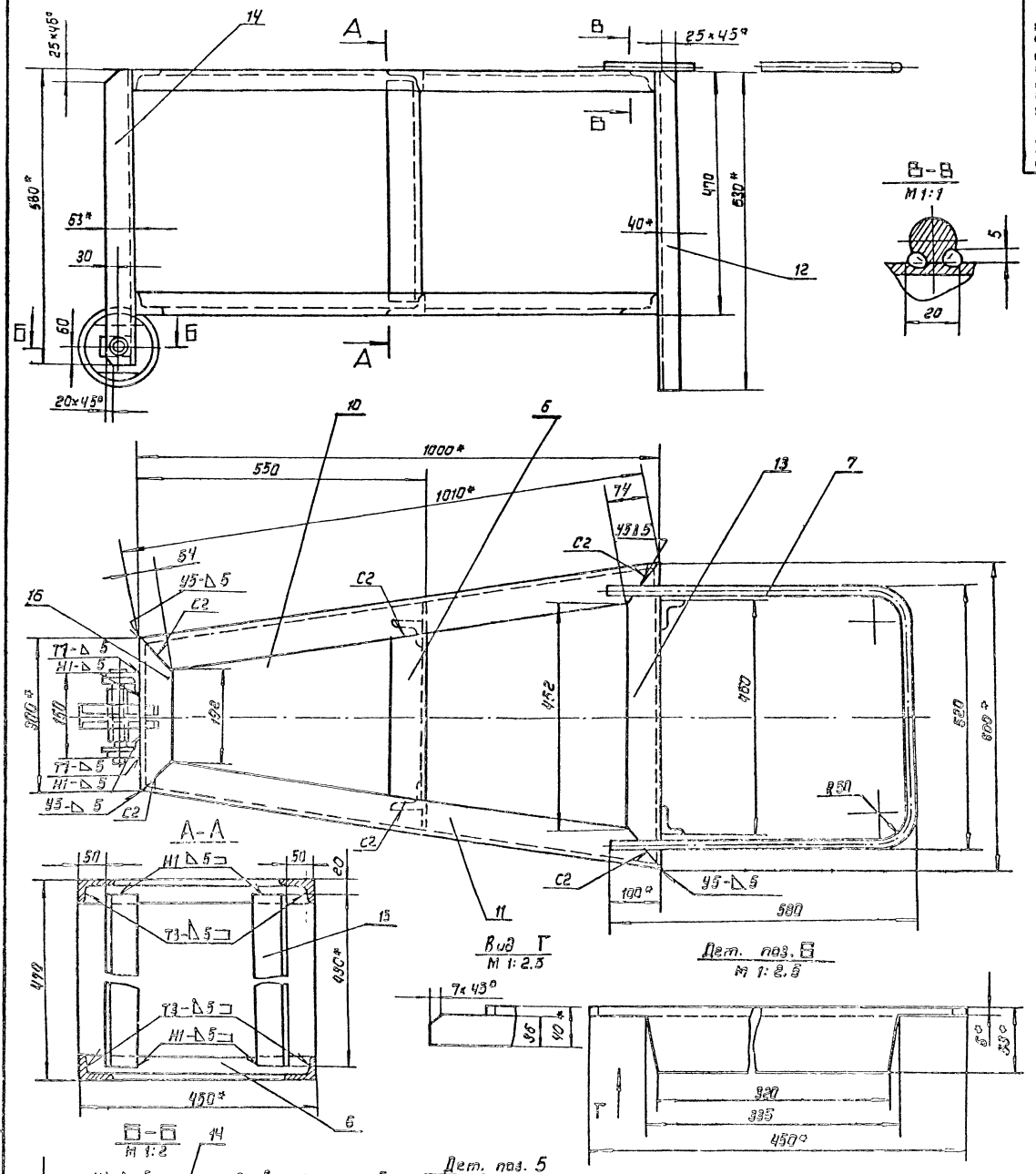

1. Сварные швы по ГОСТ 5264-80. Электроды типа Э42-А ГОСТ 9467-75. Шаб №1, сварка ручная электродуговая.
2. h 16 ; H 16 ; ± $\frac{IT16}{2}$
3. * Размеры для справок.
4. ** Отверстие ф25 в дет. поз.5 сверлить после сварки.

Изм.	Лист	N докум.	Подп.	Дата	ПВВ. 05.00.00.СБ		
Разраб.		Лунькова			Упор клиновой Сборочный чертеж	Лит.	Масса 45.5. Масштаб 1:5
Провер.		Михеева				Лист	Листов 1
Т.контр.						Гидропрессмеханизм г. Москва	
Гл.спец.		Рохин					
Н.контр.		Панова					
Утв.		Хазнецов					

Инв. № подл. | Подп. и дата | Взам. инв. № | Инв. № дубл. | Подп. и дата

Альбом 3

ПВ 8.05.00.04

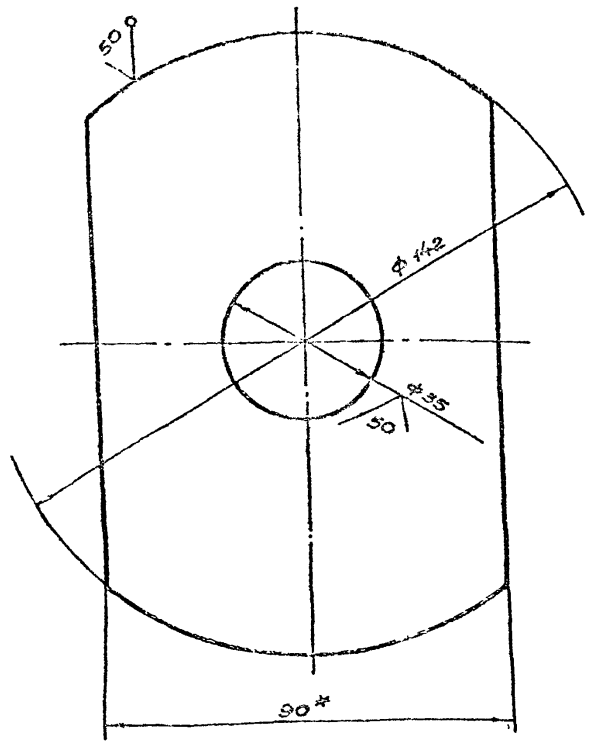

1. H16; h16; $\pm \frac{JT16}{2}$.

2. *Размер для справок

Изм.	Лист	№ докум.	Подп.	Дата	ПВ 8.05.00.04	Лит.	Масса	Масштаб
Разраб.		Лунькова		09.89	Диафрагма		0,65	1:1
Пров.		Михеева		09.89		Лист	Листов 1	
Т.контр.								
Гл.спец.		Рохин		09.89	Полоса 8×90 ГОСТ 103-76 / Ст.3 ГОСТ 535-79	Гипронефтеспецмонтаж г. Москва		
Н.контр.		Панова		09.89				
Утв.		Кузнецов						

Инв. № подл. | Подп. и дата | Взам. инв. № | Инв. № дубл. | Подп. и дата

ПВ 8.05.00.01

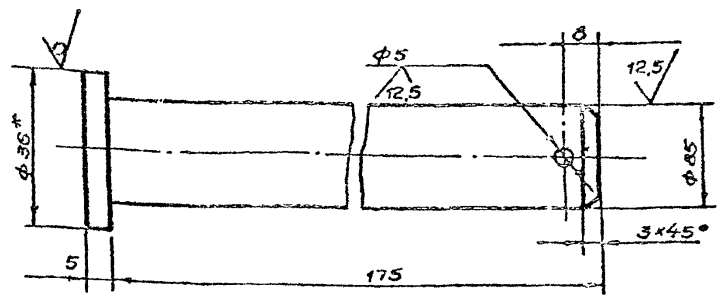

1. H16; h16 $\pm \frac{JT16}{2}$

2. *Размер для справок.

Изм.	Лист	№ докум.	Подп.	Дата	ПВ 8.05.00.01	Лит.	Масса	Масштаб
Разраб.		Лунькова		09.89	Ось		0,70	1:1
Пров.		Михеева		09.89		Лист	Листов 1	
Т.контр.								
Гл.спец.		Рохин		09.89	Круг В-36 ГОСТ 2590-71 / Ст.3 ГОСТ 535-79	Гипронефтеспецмонтаж г. Москва		
Н.контр.		Панова		09.89				
Утв.		Кузнецов						

Инв. № подл. | Подп. и дата | Взам. инв. № | Инв. № дубл. | Подп. и дата

Формат	Зона	Поз.	Обозначение	Наименование	Кол.	Примечание
Б4		11	ПВ8.05.00.09.	Уголок		
				Уголок 63×40×5-В ГОСТ 8510-86 / Ст.3 ГОСТ 535-79		
				L = 1010 мм	2	3,95 кг.
Б4		12	ПВ8.05.00.10	Уголок		
				Уголок 63×40×5-В ГОСТ 8510-86 / Ст.3 ГОСТ 535-79		
				L = 630 мм	2	2,46 кг.
Б4		13	ПВ8.05.00.11	Уголок		
				Уголок 63×40×5-В ГОСТ 8510-86 / Ст.3 ГОСТ 535-79		
				L = 600 мм	2	2,35 кг.
Б4		14	ПВ8.05.00.12	Уголок		
				Уголок 63×40×5-В ГОСТ 8510-86 / Ст.3 ГОСТ 535-79		
				L = 580 мм	2	2,27 кг.
Б4		15	ПВ8.05.00.13	Уголок		
				Уголок 63×40×5 В ГОСТ 8510-86 / Ст.3 ГОСТ 535-79		
				L = 430 мм	2	1,68 кг.
Б4		16	ПВ8.05.00.14	Уголок		
				Уголок 63×40×5 В ГОСТ 8510-86 / Ст.3 ГОСТ 535-79		
				L = 300 мм	2	1,17 кг.
				Стандартные изделия		
		8		Шайба 25,04,016		
				ГОСТ 11371-78	1	
		9		Шплинт 5×50.002		
				ГОСТ 397-79	1	

Изм.	Лист	№ докум.	Подп.	Дата	ПВ8.05.00.00	Лист 2

Инв. № подл. | Подп. и дата | Взам. инв. № | Инв. № дубл. | Подп. и дата

Формат	Зона	Поз.	Обозначение	Наименование	Кол.	Примечание
				Документация		
Б4			ПВ8.05.00.00 СБ	Сборочный чертеж		
				Детали		
А4		1	ПВ8.05.00.01	Ось	1	
Б4		2	ПВ8.06.00.02	Ступица		
				Труба 25×3,2 ГОСТ 3262-75		
				L = 130 мм	1	0,38 кг.
Б4		3	ПВ8.05.00.03	Обод		
				Труба 159×8 ГОСТ 8732-78 / В10 ГОСТ 8731-74		
				L = 50 мм	1	1,50 кг.
А4		4	ПВ8.05.00.04	Диафрагма	1	
Б4		5	ПВ8.05.00.05	Накладка		
				Полоса 8×50 ГОСТ 103-76 / Ст.3 ГОСТ 535-79		
				L = 62 мм	2	0,16 кг.
Б4		6	ПВ8.05.00.06.	Перекладина		
				Уголок 63×40×5-В ГОСТ 8510-86 / Ст.3 ГОСТ 535-79		
				L = 450 мм	2	1,52 кг.
Б4		7	ПВ8.05.00.07	Ручка		
				Круг В-16 ГОСТ 2590-71 / Ст.3 ГОСТ 535-79		
				L = 7600 мм	1	2,50 кг
Б4		10	ПВ8.05.00.08	Уголок L = 1016 мм		
				Уголок 63×40×5-В ГОСТ 8510-86 / Ст.3 ГОСТ 535-79	2	3,95 кг.

705-6-088.89

ПВ8.05.00.00

Изм.	Лист	№ докум.	Подп.	Дата	Упор клиновой	Лит.	Лист	Листов
Разраб.		Лунькова		09.89			1	2
Пров.		Михеева		09.89		Гипронефтеспецмонтаж г. Москва		
Гл.спец.		Рохин		09.89				
Н.контр.		Панова		09.89				
Утв.		Кузнецов						

Инв. № подл. | Подп. и дата | Взам. инв. № | Инв. № дубл. | Подп. и дата

Альбом 3

Формат	Зона	Поз.	Обозначение	Наименование	Кол.	Примечание
				Документация		
А2			ПВ2.12.00.00.СБ	Сборочный чертеж		
				Сборочные единицы		
А4		1	ПВ2.12.01.00	Хомут	1	
А4		2	ПВ2.12.02.00	Стойка	1	
А4		3	ПВ2.12.03.00	Ось	1	
				Детали		
А4		4	ПВ2.12.00.01	Пластина	21	
				Стандартные изделия		
		5		Болт М10×22.58.026 ГОСТ 7798-70	11	
		6		Болт М10×75.58.026 ГОСТ 7798-70	1	
		7		Гайка М10.4.026 ГОСТ 5915-70	12	
		8		Подшипник 211 ГОСТ 8338-75	1	

Изм.	Лист	№ докум.	Подп.	Дата
Разраб.	Лунькова			
Пров.	Михеева			
Т.контр.				
Гл.спец.	Рожин			09.87
Н.контр.	Панова			09.87
Утв.	Кузнецов			

ПВ2.12.00.00

Замерное устройство

Лит. | Лист | Листов 1

Гипронефтеспецмонтаж г. Москва

Инв.№ подл. | Подп. и дата | Взам. инв.№ | Инв.№ дубл. | Подп. и дата

ПВ2.12.00.01

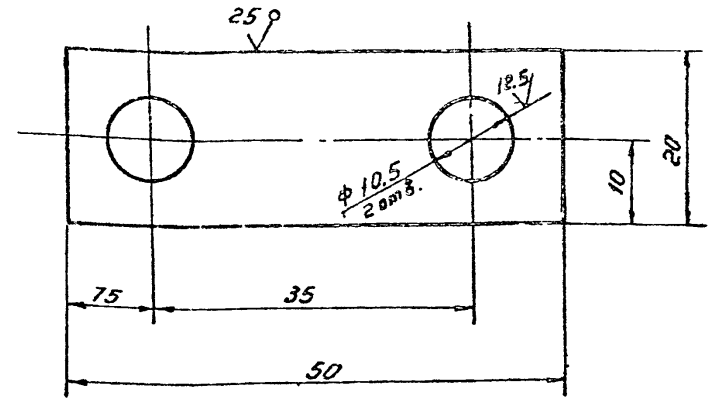

Неуказанные предельные отклонения размеров: H16; h16; ±IT16/2.

Изм.	Лист	№ докум.	Подп.	Дата
Разраб.	Лунькова			
Пров.	Михеева			
Т.контр.				
Гл.спец.	Рожин			09.87
Н.контр.	Панова			09.87
Утв.	Кузнецов			

Пластина

Лит. | Масса | Масштаб: 0.005 | 2:1

Лист | Листов 1

Лист Б-3 ГОСТ 19903-74 / Ст.3 ГОСТ 16523-70

Гипронефтеспецмонтаж г. Москва

ПВ2.12.00.00СБ

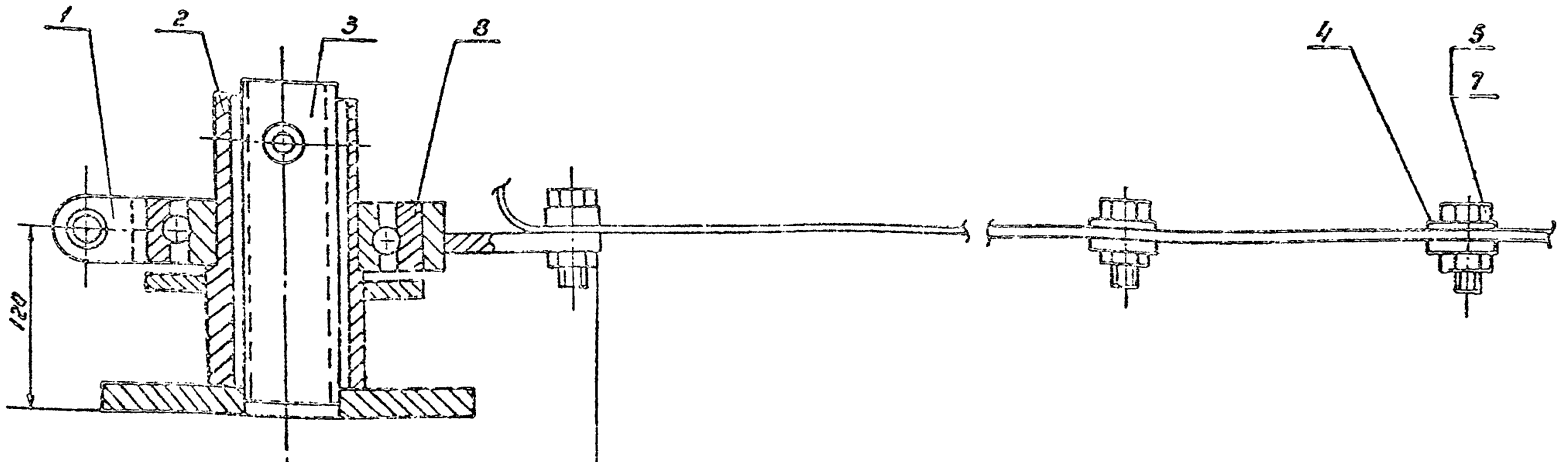

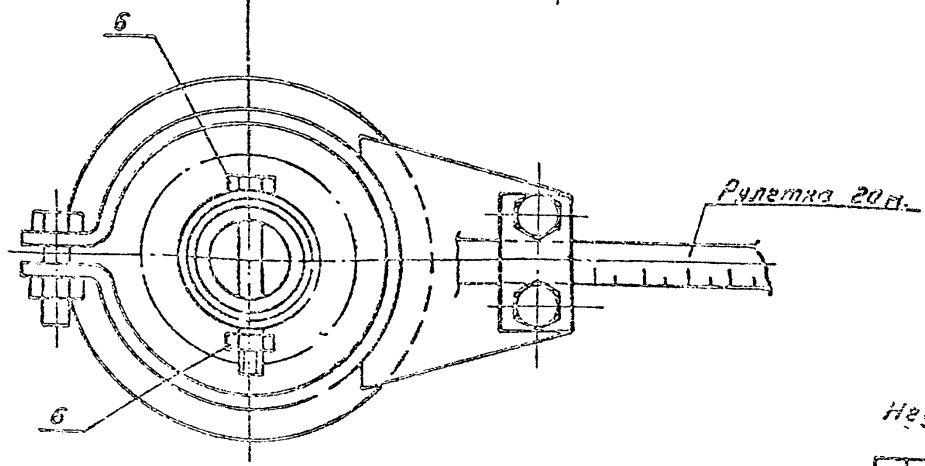

Неуказанные предельные отклонения размеров ±IT16/2.

705-8-06.89

ПВ2.12.00.00СБ

Изм.	Лист	№ докум.	Подп.	Дата
Разраб.	Лунькова			
Пров.	Михеева			
Т.контр.				
Гл.спец.	Рожин			09.87
Н.контр.	Панова			09.87
Утв.	Кузнецов			

Замерное устройство Сборочный чертеж

Лит. | Масса | Масштаб: 5.0 | 1:2

Лист | Листов

Гипронефтеспецмонтаж г. Москва

Альбом 3

Формат	Зона	Поз.	Обозначение	Наименование	Кол.	Примечание
				Документация		
А4			ПВ2.12.01.00.СБ	сборочный чертеж		
				Детали		
А4		1	ПВ2.12.01.01	скоба	1	
А4		2	ПВ2.12.01.02	Кронштейн	1	

Инв.№подл. | Подп. и дата | Взам. инв.№ | Инв.№дубл. | Подп. и дата

Изм.	Лист	N докум.	Подп.	Дата
Разраб.	Лунькова			
Пров.	Михеева			
Гл.спец.	Рохин			
Н.контр.	Панова			
Утв.	Кузнецов			

ПВ2.12.01.00

Хомут

Лит.	Пист	Листов
		1

Гипронефтеспецмонтаж г. Москва

ПВ2.12.01.00

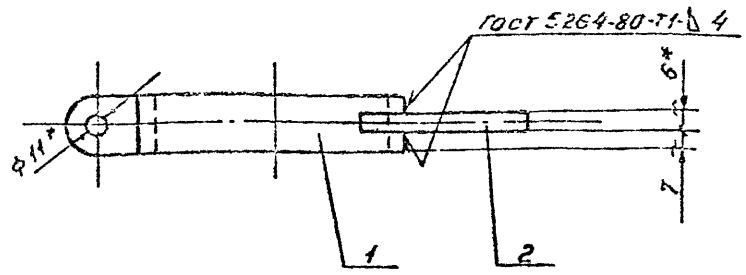

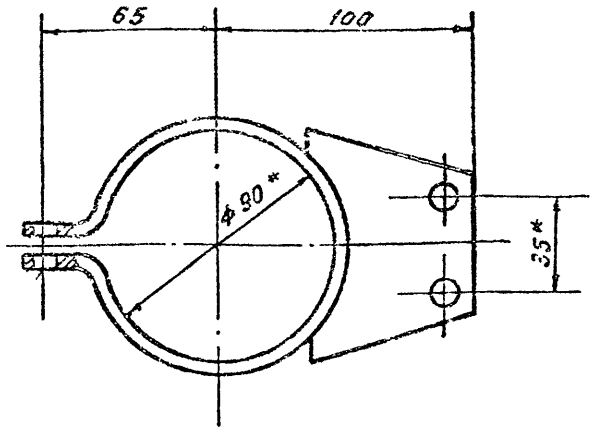

1. Сварку производить электродами типа Э42А ГОСТ 9467-75
2. H16; h16; $\pm \frac{IT16}{2}$
3.* Размеры для справок.

Изм.	Лист	N докум.	Подп.	Дата
Разраб.	Лунькова			
Пров.	Михеева			
Т.контр.				
Гл.спец.	Рохин			
Н.контр.	Панова			
Утв.	Кузнецов			

ПВ2.12.01.00СБ

Хомут
Сборочный чертеж

Лит.	Масса	Масштаб
	0.4	1:2
Лист	Листов 1	

Гипронефтеспецмонтаж г. Москва

ПВ2.12.01.01

(√) A

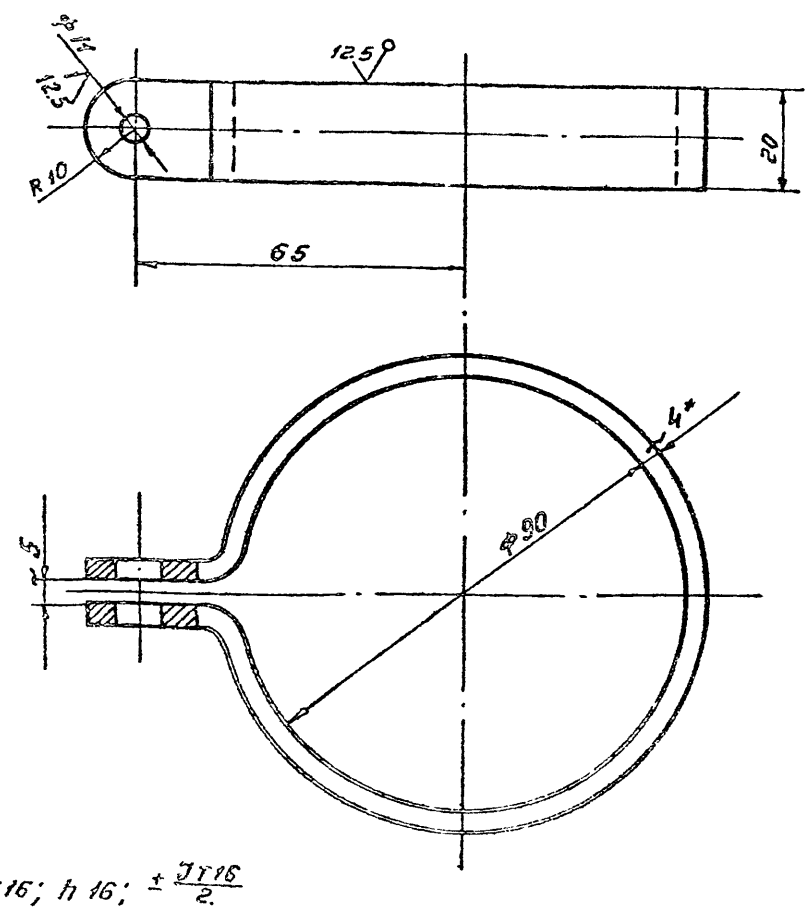

1. H16; h16; $\pm \frac{IT16}{2}$
2.* Размеры для справки.
3. Размеры заготовки 4 × 20 × 230

Изм.	Лист	N докум.	Подп.	Дата
Разраб.	Лунькова			
Пров.	Михеева			
Т.контр.				
Гл.спец.	Рохин			
Н.контр.	Панова			
Утв.	Кузнецов			

ПВ2.12.01.01

Скоба

Лит.	Масса	Масштаб
	0.2	1:1
Лист	Листов 1	

Лист Б-4 ГОСТ 19903-74 / Ст.3 ГОСТ 14637-79

Гипронефтеспецмонтаж г. Москва

ПВ2.12.01.02

(√) A

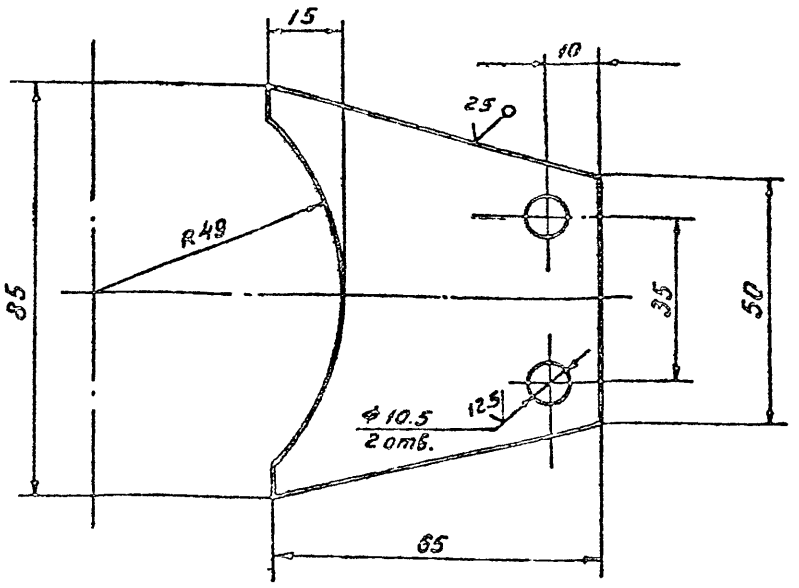

Неуказанные предельные отклонения размеров:
H16; h16; $\pm \frac{IT16}{2}$

Изм.	Лист	N докум.	Подп.	Дата
Разраб.	Лунькова			
Пров.	Михеева			
Т.контр.				
Гл.спец.	Рохин			
Н.контр.	Панова			
Утв.	Кузнецов			

705-6-08с.89.
ПВ2.12.01.02

Кронштейн

Лит.	Масса	Масштаб
	0.2	1:1
Лист	Листов 1	

Лист Б-6 ГОСТ 19903-74 / Ст.3 ГОСТ 14637-79

Гипронефтеспецмонтаж г. Москва

ПВ2.12.02.01

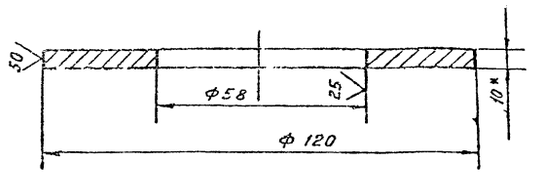

1. H16, h16, $\pm \frac{JT16}{2}$
2.* Размер для справок.

Изм.	Лист	N докум.	Подп.	Дата
Разраб.	Лунькова			
Пров.	Михеева			
Т.контр.				
Гл.спец.	Рохин			
Н.контр.	Панова			
Утв.	Кузнецов			

ПВ2.12.02.01

Фланец

Лит.	Масса	Масштаб
	0.2	1:1
Лист	Листов 1	

Б-10 ГОСТ 19903-74
Лист Ст.3 ГОСТ 14637-79

Гипронефтеспецмонтаж г. Москва

Формат	Зона	Поз.	Обозначение	Наименование	Кол.	Примечание
				Документация		
А4			ПВ2.12.02.00 СБ	Сборочный чертеж		
				Детали		
А4		1	ПВ2.12.02.01	Фланец	1	
А4		2	ПВ2.12.02.02	Труба	1	

Изм.	Лист	N докум.	Подп.	Дата
Разраб.	Лунькова			
Пров.	Михеева			
Гл.спец.	Рохин			
Н.контр.	Панова			
Утв.	Кузнецов			

ПВ2.12.02.00

Стойка

Лит.	Листов	Листов
Р		1

Гипронефтеспецмонтаж г. Москва

ПВ2.12.02.02

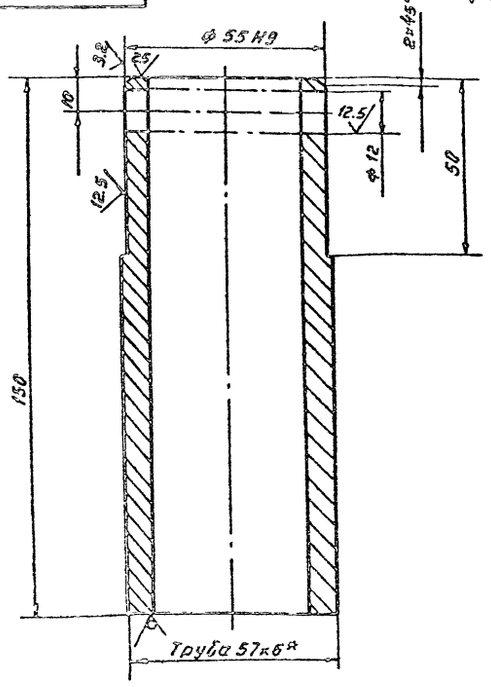

1. H16, h16, $\pm^{*} \frac{JT16}{2}$
2.* Размер для справок.

Изм.	Лист	N докум.	Подп.	Дата
Разраб.	Лунькова			
Пров.	Михеева			
Т.контр.				
Гл.спец.	Рохин			
Н.контр.	Панова			
Утв.	Кузнецов			

ПВ2.12.02.02

Труба

Лит.	Масса	Масштаб
	1.0	1:1
Лист	Листов 1	

Труба 57х6 ГОСТ 8732-70
В-10 ГОСТ 8731-87

Гипронефтеспецмонтаж г. Москва

ПВ2.12.02.00СБ

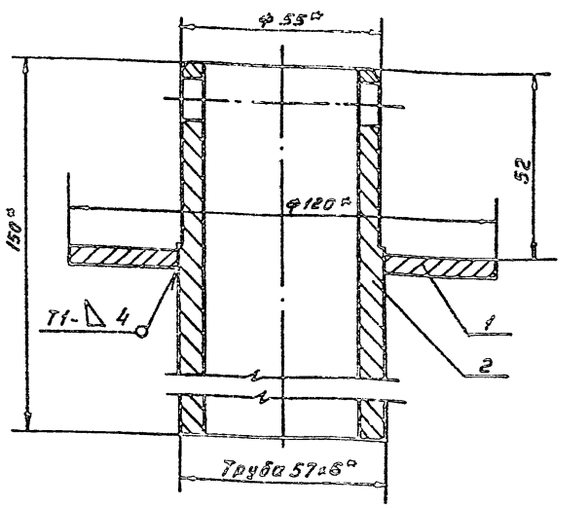

1. Сварные швы по ГОСТ 5264-80
Электроды сварочные типа Э42А ГОСТ 9467-75
2. H16; h16; $\pm \frac{JT16}{2}$
3.* Размеры для справок.

Изм.	Лист	N докум.	Подп.	Дата
Разраб.	Лунькова			
Пров.	Михеева			
Т.контр.				
Гл.спец.	Рохин			
Н.контр.	Панова			
Утв.	Кузнецов			

105-6-ПВ2.83

ПВ2.12.02.00СБ

Стойка

Сборочный чертеж

Лит.	Масса	Масштаб
	4.2	1:1
Лист	Листов 1	

Гипронефтеспецмонтаж г. Москва

ПВ2. 12.03.02

Альбом 3

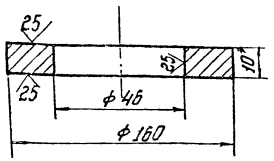

Неуказанные предельные отклонения размеров: H16, h16, $\pm \frac{IT16}{2}$.

Изм.	Лист	№ докум.	Подп.	Дата	ПВ2. 12.03.02			
Разраб.		Лунькова			Фланец	Лит.	Масса	Масштаб
Пров.		Нижеева					1,5	1:2
Т.контр.						Лист	Листов 1	
Н.контр.		Панова			Гипронефтеспецмонтаж г. Москва			
Гл.спец.		Рахин						
Утв.		Кузнецов						

Инв.№ подл. | Подп. и дата | Взам.инв.№ | Инв.№ дубл. | Подп. и дата

Формат	Зона	Поз.	Обозначение	Наименование	Кол.	Примечание
				Документация		
А4			ПВ2. 12.03.00 СБ	Сборочный чертеж		
				Детали		
А4		1	ПВ2. 12.03.01	Труба	1	
А4		2	ПВ2. 12.03.02	Фланец	1	

Изм.	Лист	№ докум.	Подп.	Дата	ПВ2. 12.03.00			
Разраб.		Лунькова			Ось	Лит.	Лист	Листов
Пров.		Нижеева					1	
Т.контр.						Гипронефтеспецмонтаж г. Москва		
Гл.спец.		Рахин						
Н.контр.		Панова						
Утв.		Кузнецов						

Инв.№ подл. | Подп. и дата | Взам.инв.№ | Инв.№ дубл. | Подп. и дата

ПВ2. 12.03.01

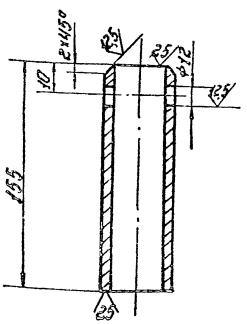

Неуказанные предельные отклонения размеров: H16, h16, $\pm \frac{IT16}{2}$.

Изм.	Лист	№ докум.	Подп.	Дата	ПВ2. 12.03.01			
Разраб.		Лунькова			Труба	Лит.	Масса	Масштаб
Пров.		Нижеева					0,55	1:2
Т.контр.						Лист	Листов 1	
Гл.спец.		Рахин			Труба 45×5 ГОСТ 8732-78 В-10 ГОСТ 8731-87	Гипронефтеспецмонтаж г. Москва		
Н.контр.		Панова						
Утв.		Кузнецов						

Инв.№ подл. | Подп. и дата | Взам.инв.№ | Инв.№ дубл. | Подп. и дата

ПВ2. 12.03.00 СБ

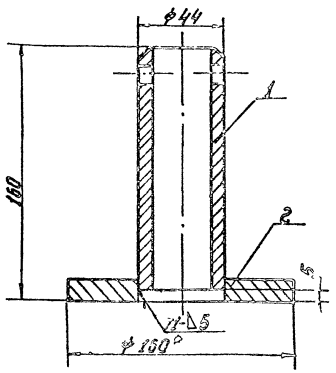

1. Сварка ручная электродуговая. Сварные швы выполнять по ГОСТ 5264-80. Электроды сварочные по ГОСТ 9467-75.
2. H16, h16, $\pm \frac{IT16}{2}$.
3. Шероховатость поверхностей реза для дет. 5А 50.
4.* Размеры для справок.

Изм.	Лист	№ докум.	Подп.	Дата	705-8-03с.87 ПВ2. 12.03.00 СБ			
Разраб.		Лунькова			Ось	Лит.	Масса	Масштаб
Пров.		Нижеева			Сборочный чертеж		2,15	1:2
Т.контр.						Лист	Листов 1	
Гл.спец.		Рахин				Гипронефтеспецмонтаж г. Москва		
Н.контр.		Панова						
Утв.		Кузнецов						

Инв.№ подл. | Подп. и дата | Взам.инв.№ | Инв.№ дубл. | Подп. и дата

Альбом 3

ПВ6. 07. 00. 00. 00

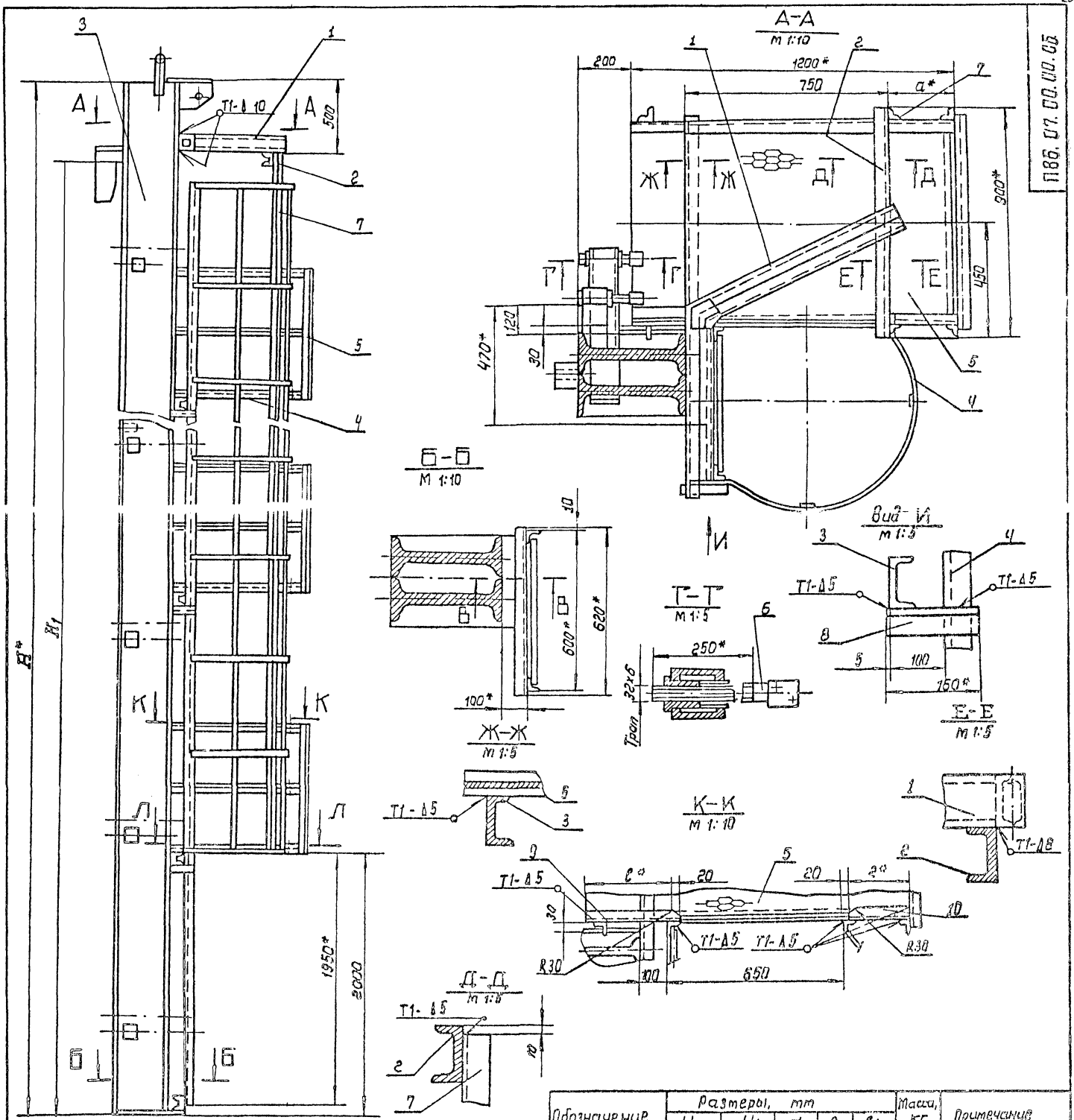

Обозначение	Размеры, мм					Масса, кг	Примечание
	H	H1	a1	e	e1		
ПВ6. 07.00. 00	10520	8940	350	230	330	15300	Для РВС с высотой стенки 9м
– 01	12520	11920	290	290	270	2200.0	—"— 12м
– 02	6020	5210	410	170	390	608.4	—"— 5.5м
– 03	8520	7450	410	170	390	1100.0	—"— 7.5м
– 04	6520	5960	410	170	390	830.0	—"— 6м

1. Сварные швы по ГОСТ-5264-80. Электроды типа Э-42А ГОСТ 9467-75. Т16
2. Н16; h16; ± $\frac{IT16}{2}$
3. Шероховатость поверхностей реза для дет. 64 $\frac{25}{V}$.
4. * Размеры для справок.

Изм.	Лист	№ докум.	Подп.	Дата
Разраб.		Ульянова		
Пров.		Михеева		
Т. контр.				
Гл. спец.		Рахин		
Н. контр.		Панова		
Утв.		Кузнецов		

ПВ6. 07. 00. 00. 00

Приспособление для затаскивания вертикального монтажного стыка. Сборочный чертеж.

Лит.	Масса	Масштаб
	Сп. табл.	1:20
Лист	Листов 1	

ГИПРОНЕФТЕСПЕЦМОНТАЖ г. Москва

Инв.№ подл. | Подп. и дата | Взам.инв.№ | Инв.№ дубл. | Подп. и дата

Альбом 3

Формат	Зона	Поз.	Обозначение	Наименование	Кол.	Примечание
				ПВ6.07.00.00-04 См. СБ		
				Сборочные единицы		
А4		3	ПВ6.07.02.00-04	Балка	1	
А4		4	ПВ6.07.03.00-03	Лестница	1	
А4		5	ПВ6.07.04.00	Площадка	2	
				Детали		
А4		6	ПВ6.07.00.02	Винт	8	
				Уголок		
				Уголок $\frac{50\times50\times5\text{-В ГОСТ 8509-86}}{\text{Ст3 ГОСТ 535-79}}$		
Б4		7	ПВ6.07.00.03	L = 4000 мм	2	15,1кг
Б4		8	ПВ6.07.00.04	L = 160 мм	4	0,6кг
Б4		9	ПВ6.07.00.05	L = 170 мм	2	0,64кг
Б4		10	ПВ6.07.00.06	L = 390 мм	2	1,5кг

Подп. и дата | Инв. № дубл. | Взам. инв. № | Подп. и дата | Инв. № подл.

Изм. | Лист | № докум. | Подп. | Дата — ПВ6.07.00.00 — Лист 4

Формат	Зона	Поз.	Обозначение	Наименование	Кол.	Примечание
				Детали		
А4		6	ПВ6.07.00.02	Винт	8	
				Уголок		
				Уголок $\frac{50\times50\times5\text{-В ГОСТ 8509-86}}{\text{Ст3 ГОСТ 535-79}}$		
Б4		7	ПВ6.07.00.03	L = 4000 мм	2	15,0кг
Б4		8	ПВ6.07.00.04	L = 160 мм	4	0,6кг
Б4		9	ПВ6.07.00.05	L = 170 мм	2	0,8кг
Б4		10	ПВ6.07.00.06	L = 390 мм	2	1,6кг
				ПВ6.07.00.00-03 См. СБ		
				Сборочные единицы		
А4		3	ПВ6.07.02.00-03	Балка	1	
А4		4	ПВ6.07.03.00-03	Лестница	1	
А4		5	ПВ6.07.04.00	Площадка	3	
				Детали		
А4		6	ПВ6.07.00.02	Винт	10	
				Уголок		
				Уголок $\frac{50\times50\times5\text{-В ГОСТ 8509-86}}{\text{Ст3 ГОСТ 535-79}}$		
Б4		7	ПВ6.07.00.03	L = 600 мм	2	22,6кг
Б4		8	ПВ6.07.00.04	L = 160 мм	6	0,6кг
Б4		9	ПВ6.07.00.05	L = 110 мм	3	0,64кг
Б4		10	ПВ6.07.00.06	L = 320 мм	3	1,5кг

Подп. и дата | Инв. № дубл. | Взам. инв. № | Подп. и дата | Инв. № подл.

Изм. | Лист | № докум. | Подп. | Дата — ПВ6.07.00.00 — Лист 3

Формат	Зона	Поз.	Обозначение	Наименование	Кол.	Примечание
				Уголок		
				Уголок $\frac{50\times50\times5\text{-В ГОСТ 8509-86}}{\text{Ст3 ГОСТ 535-79}}$		
Б4		7	ПВ6.07.00.03	L = 800 мм	2	30,2кг
Б4		8	ПВ6.07.00.04	L = 160 мм	8	0,6кг
Б4		9	ПВ6.07.00.05	L = 230 мм	4	1,1кг
Б4		10	ПВ6.07.00.06	L = 330 мм	4	1,0кг
				ПВ6.07.00.00-01 См. СБ		
				Сборочные единицы		
А4		3	ПВ6.07.02.00-01	Балка	1	
А4		4	ПВ6.07.03.00-01	Лестница	1	
А4		5	ПВ6.07.04.00	Площадка	5	
				Детали		
А4		6	ПВ6.07.00.02	Винт	1	
				Уголок		
				Уголок $\frac{50\times50\times5\text{-В ГОСТ 8509-86}}{\text{Ст3 ГОСТ 535-79}}$		
Б4		7	ПВ6.07.00.03	L = 10000 мм	2	37,7кг
Б4		8	ПВ6.07.00.04	L = 160 мм	10	0,6кг
Б4		9	ПВ6.07.00.05	L = 290 мм	5	1,1кг
Б4		10	ПВ6.07.00.06	L = 270 мм	5	1,0кг
				ПВ6.07.00.00-02 См. СБ		
				Сборочные единицы		
А4		3	ПВ6.07.02.00-02	Балка	1	
А4		1	ПВ6.07.03.00-02	Лестница	1	
А4		5	ПВ6.07.01.00	Площадка	2	

Подп. и дата | Инв. № дубл. | Взам. инв. № | Подп. и дата | Инв. № подл.

Изм. | Лист | № докум. | Подп. | Дата — ПВ6.07.00.00 — Лист 2

Формат	Зона	Поз.	Обозначение	Наименование	Кол.	Примечание
				Документация		
А2			ПВ6.07.00.00 СБ	Сборочный чертеж		
				Сборочные единицы		
А4		1	ПВ6.07.01.00	Кронштейн		
				Детали		
Б4		2	ПВ6.07.00.01	Швеллер		
				Швеллер $\frac{10\text{ ГОСТ 8240-72}}{\text{Ст3 ГОСТ 535-79}}$		
				L = 900 мм		
			Переменные данные для исполнений			
				ПВ6.07.00.00 См. СБ		
				Сборочные единицы		
А4		2	ПВ6.07.02.00	Балка	1	
А4		4	ПВ6.07.03.00	Лестница	1	
А4		5	ПВ6.07.04.00	Площадка	8	
				Детали		
А4		6	ПВ6.07.00.02	Винт	12	

Подп. и дата | Инв. № дубл. | Взам. инв. № | Подп. и дата | Инв. № подл.

705-6-082.89

ПВ6.07.00.00

Изм.	Лист	№ докум.	Подп.	Дата
Разраб.	Лунькова			
Пров.	Михеева			
Гл. спец.	Рахин			
Н. контр.	Панова			
Утв.	Кузнецов			

Приспособление для замыкания вертикального монтажного стыка

Лит.	Лист	Листов
	1	4

Гипромехантоспец монтаж г. Москва

ПВ6.07.01.00СБ

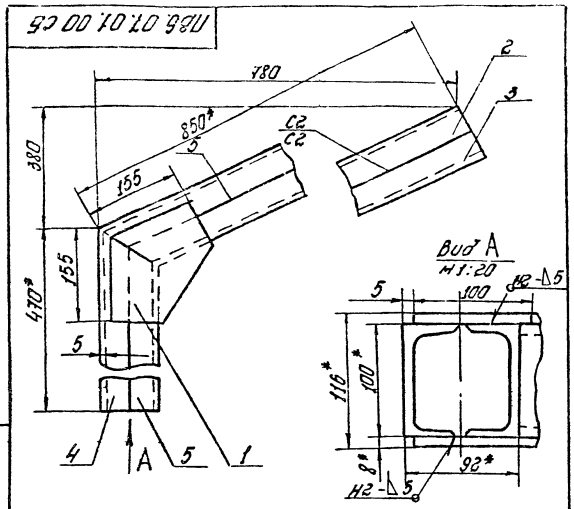

1. Сварные швы по ГОСТ 5264-80.
   Электроды сварочные типа Э42А по ГОСТ 9467-75.
2. Н16; h16; ±IT16/2.
3. * Размеры для справок.

Изм.	Лист	№ докум.	Подп.	Дата
Разраб.		Лунькова		
Пров.		Нилеева		
Т.контр.				
Гл.спец.		Ротин		
Н.контр.		Панова		
Утв.		Кузнецов		

ПВ6.07.01.00СБ

Кронштейн

Сварочный чертеж

Лит.	Масса	Масштаб
	25,5	1:5
Лист	Листов 1	

Гипронефтеспецмонтаж г. Москва

Альбом 3

ПВ6.07.01.01

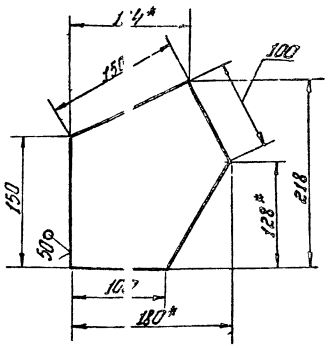

1. h16; ±IT16/2.
2. * Размеры для справок.

Изм.	Лист	№ докум.	Подп.	Дата
Разраб.		Лунькова		
Пров.		Нилеева		
Т.контр.				
Гл.спец.		Ротин		
Н.контр.		Панова		
Утв.		Кузнецов		

ПВ6.07.01.01

Косынка

Лит.	Масса	Масштаб
	1,3	1:2,5
Лист	Листов 1	

Гипронефтеспецмонтаж г. Москва

Б-8 ГОСТ 19903-74
Ст3 ГОСТ 14637-79

ПВ6.07.00.02

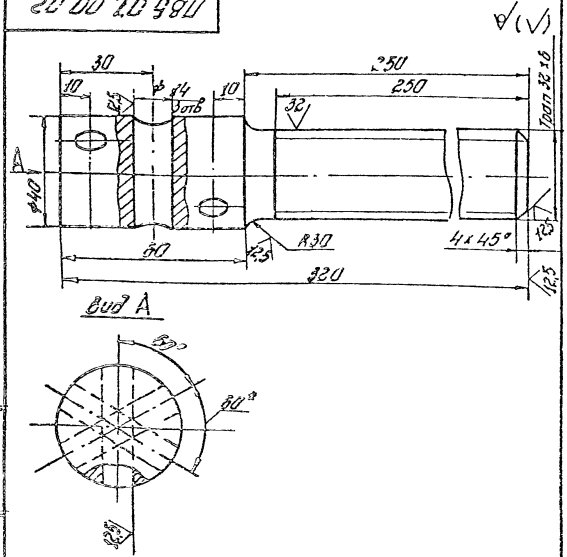

Неуказанные предельные отклонения размеров: H16; h16; ±IT16/2.

Изм.	Лист	№ докум.	Подп.	Дата
Разраб.		Лунькова		
Пров.		Нилеева		
Т.контр.				
Гл.спец.		Ротин		
Н.контр.		Панова		
Утв.		Кузнецов		

ПВ6.07.00.02

Винт

Лит.	Масса	Масштаб
	0,22	1:1
Лист	Листов 1	

Гипронефтеспецмонтаж г. Москва

Круг В.40 ГОСТ 2590-71
Ст.3 ГОСТ 535-79

Формат	Зона	Поз.	Обозначение	Наименование	Кол.	Примечание
				Документация		
А4			ПВ6.07.01.00СБ	Сборочный чертеж		
				Детали		
А4		1	ПВ6.07.01.01	Косынка	2	
А4		2	ПВ6.07.01.02	Швеллер	1	
А4		3	ПВ6.07.01.03	Швеллер	1	
А4		4	ПВ6.07.01.04	Швеллер	1	
А4		5	ПВ6.07.01.05	Швеллер	1	

Изм.	Лист	№ докум.	Подп.	Дата
Разраб.		Лунькова		
Пров.		Нилеева		
Т.контр.				
Гл.спец.		Ротин		
Н.контр.		Панова		
Утв.		Кузнецов		

705-5-088.83

ПВ6.07.01.00

Кронштейн

Лит.	Лист	Листов
		1

Гипронефтеспецмонтаж г. Москва

ПВ6.07.01.03

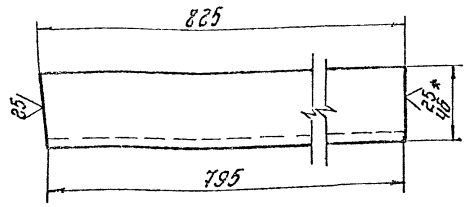

1. h16; $\pm\frac{IT16}{2}$.
2. * Размер для справок.

Изм.	Лист	№ докум.	Подп.	Дата	ПВ6.07.01.03		
Разраб.		Кунькова			Швеллер	Лит.	Масса	Масштаб
Пров.		Михеева					7,1	1:2
Т.контр.						Лист	Листов 1
Гл.спец.		Ролин			Швеллер 10 ГОСТ 8240-72 / Ст3 ГОСТ 535-79	Гипронефтеспецмонтаж г. Москва	
Н.контр.		Панова					
Нач.		Кузнецов					

Инв. № подл. | Подп. и дата | Взам. инв. №

ПВ6.07.01.02

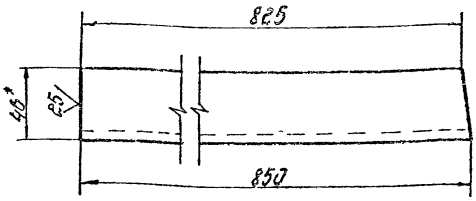

1. h16; $\pm\frac{IT16}{2}$.
2. Размер для справок.

Изм.	Лист	№ докум.	Подп.	Дата	ПВ6.07.01.02		
Разраб.		Кунькова			Швеллер	Лит.	Масса	Масштаб
Пров.		Михеева					7,3	1:2
Т.контр.						Лист	Листов 1
Гл.спец.		Ролин			Швеллер 10 ГОСТ 8240-72 / Ст3 ГОСТ 535-79	Гипронефтеспецмонтаж г. Москва	
Н.контр.		Панова					
Нач.		Кузнецов					

Инв. № подл. | Подп. и дата | Взам. инв. №

ПВ6.07.01.05

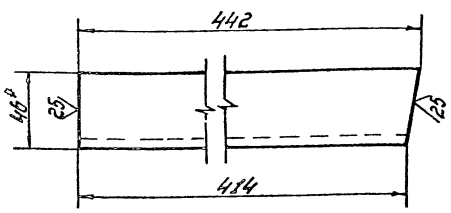

1. h16; $\pm\frac{IT16}{2}$.
2. * Размеры для справок.

Изм.	Лист	№ докум.	Подп.	Дата	ПВ6.07.01.05		
Разраб.		Кунькова			Швеллер	Лит.	Масса	Масштаб
Пров.		Михеева					3,8	1:2
Т.контр.						Лист	Листов 1
Гл.спец.		Ролин			Швеллер 10 ГОСТ 8240-72 / Ст3 ГОСТ 535-79	Гипронефтеспецмонтаж г. Москва	
Н.контр.		Панова					
Нач.		Кузнецов					

Инв. № подл. | Подп. и дата | Взам. инв. №

ПВ6.07.01.04

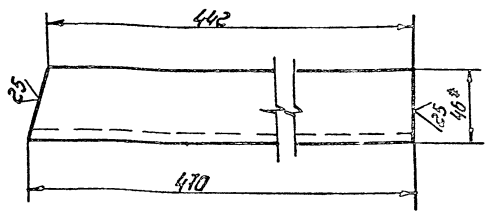

1. h16; $\pm\frac{IT16}{2}$.
2. * Размер для справок.

Изм.	Лист	№ докум.	Подп.	Дата	705-6-Обс.89 ПВ6.07.01.04		
Разраб.		Кунькова			Швеллер	Лит.	Масса	Масштаб
Пров.		Михеева					40	1:2
Т.контр.						Лист	Листов 1
Гл.спец.		Ролин			Швеллер 10 ГОСТ 8240-72 / Ст3 ГОСТ 535-79	Гипронефтеспецмонтаж г. Москва	
Н.контр.		Панова					
Нач.		Кузнецов					

Инв. № подл. | Подп. и дата | Взам. инв. №

Альбом 3

ПВ6.07.02.00 СБ

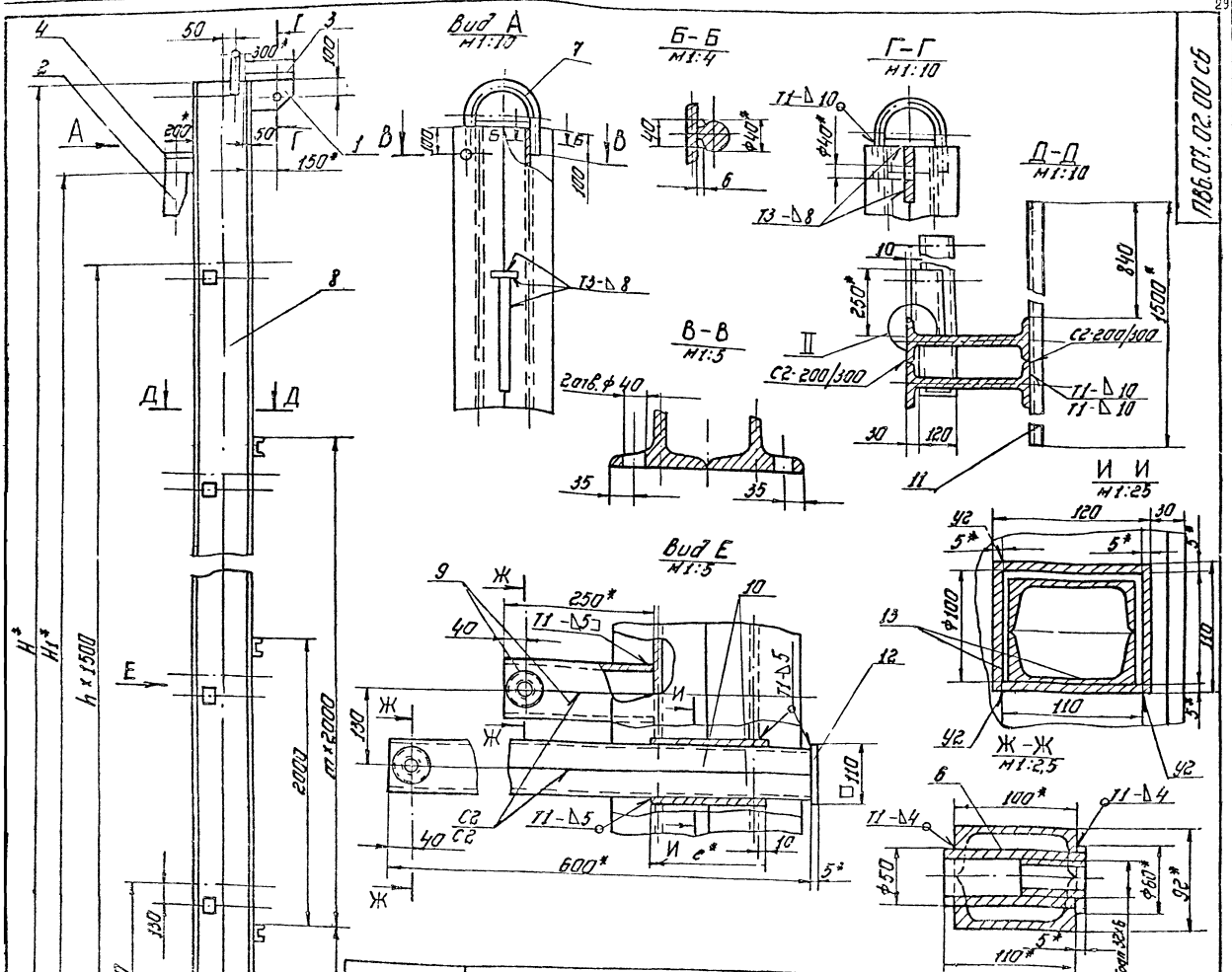

Обозначение	Размеры, мм														Масса кг	Примечание
	H	H1	B	B1	L	L1	e	d	n	n1	c	r	n	m		
ПВ6.07.02.00	10520	8940	270	300	300	410	165	64	7,5	14,5	7	2,5	5	3	987,0	для РЗС с высотой стенки 9 м
-01	12520	11920	290	320	360	470	175	68	10	17	8	3	7	4	1496,0	" 12 м
-02	6020	5210	250	260	240	350	140	55	7,5	13,5	6	2	3	1	452,6	" 5,5 м
-03	8520	7450	250	260	240	350	140	55	7,5	13,5	6	2	4	2	645,0	" 7,5 м
-04	6520	5960	250	260	240	350	140	55	7,5	13,5	6	2	3	1	505,0	" 6 м

1. Сварные швы по ГОСТ 5264-80.
   Электроды сварочные типа Э42А по ГОСТ 9467-75;
2. $H16$; $h16$; $\frac{\pm 1}{2}16$.
3. Сборку балки выполнять в следующей последовательности:
   1) сварить между собой две дет. поз. 8;
   2) в изготовленном элементе прорезать окна (см. И-И);
   3) дет. поз. 13 сварить с коробку (см. И-И);
   4) коробки установить в подготовленные окна и приварить (см. Вид Е);
   5) сварить между собой попарно детали поз. 9, 10 (см. Вид Е);
   вырезать отверстие Ф50, оставить и приварить гайку дет. поз. 6 (Ж-Ж);
   6) завести готовые элементы (поз. 6) в коробки, установить и приварить пластину дет. поз. 12;
   7) сварить между собой попарно детали поз. 9 (см. Вид Е), вырезать отв. Ф50, вставить и приварить гайку дет. 6 (см. Ж-Ж).
   Готовые элементы обрезать по контуру сопрягаемой детали (см. II). Установить их и приварить;
   8) произвести установку и приварку всех остальных деталей балки.
4. Шероховатость поверхностей реза для деталей $64\text{-}\frac{25}{}$.
5.* Размеры для справок.

Указания

1. При сборке обеспечить меры, исключающие сварочную деформацию углов балки.
2. После окончания сборки трущиеся поверхности узлов смазать солидолом.

					705-5-ПВ6.89			
					ПВ6.07.02.00 СБ			
Изм.	Лист	№ докум.	Подп.	Дата	Балка	Лит.	Масса	Масштаб
Разраб.		Лунькова					см. табл.	1:20
Пров.		Михеева			Сварочный чертеж	Лист	Листов 1	
Т. контр.						Гипронефтеспецмонтаж г. Москва		
Гл. спец.		Рохин						
Н. контр.		Канова						
Утв.		Кузнецов						

Формат	Зона	Поз.	Обозначение	Наименование	Кол.	Примечание
БЧ		14	ПВ6.07.02.14	Косынка		
				Лист $\frac{\text{Б-20 ГОСТ 19903-74}}{\text{Ст.3 ГОСТ 14637-79}}$		
				250х350	1	14,3 кг
				ПВ6.07.0200-03 См. СБ		
				Деталь		
АЧ		6	ПВ6.07.02.06	Гайка	10	
АЧ		7	ПВ6.07.02.07-02	Скоба	1	
БЧ		8	ПВ6.07.02.08	Стойка		
				Двутавр $\frac{\text{24 ГОСТ 8239-72}}{\text{Ст.3 ГОСТ 535-79}}$		
				L=8500 мм	2	232,0 кг
				Швеллер		
				Швеллер $\frac{\text{10 ГОСТ 8240-72}}{\text{Ст.3 ГОСТ 535-79}}$		
БЧ		9	ПВ6.07.02.09	L=250 мм	10	2,15 кг
БЧ		10	ПВ6.07.02.10	L=600 мм	10	5,20 кг
БЧ		11	ПВ6.07.02.11	L=1500 мм	3	2,85 кг
				Полоса		
				Полоса $\frac{\text{Бх110 ГОСТ 103-76}}{\text{Ст.3 ГОСТ 535-79}}$		
БЧ		12	ПВ6.07.02.12	L=110 мм	5	0,5 кг
БЧ		13	ПВ6.07.02.13	L=140 мм	20	0,5 кг
				Косынка		
				Лист $\frac{\text{Б-20 ГОСТ 19903-74}}{\text{Ст.3 ГОСТ 14637-79}}$		
БЧ		14	ПВ6.07.02.14	260х350	4	14,3 кг

Инв.№ подл. | Подп. и дата | Взам. инв.№ | Инв.№ дубл. | Подп. и дата

Изм	Лист	№ докум.	Подп.	Дата	ПВ6.07.02.00	Лист 4

Формат	Зона	Поз.	Обозначение	Наименование	Кол.	Примечание
				Полоса		
				Полоса $\frac{\text{5х110 ГОСТ 103-76}}{\text{Ст.3 ГОСТ 535-79}}$		
БЧ		12	ПВ6.07.02.12	L=110 мм	8	0,5 кг
БЧ		13	ПВ6.07.02.13	L=175 мм	32	0,75 кг
БЧ		14	ПВ6.07.02.14	Косынка		
				Лист $\frac{\text{Б-20 ГОСТ 19903-74}}{\text{Ст.3 ГОСТ 14637-79}}$		
				320х470	1	23,6 кг
				ПВ6.07.02.00-02 См СБ		
				Детали		
АЧ		6	ПВ6.07.02.06	Гайка	8	
АЧ		7	ПВ6.07.02.07-02	Скоба	1	
БЧ		8	ПВ6.02.08	Стойка		
				Двутавр $\frac{\text{24 ГОСТ 8239-72}}{\text{Ст.3 ГОСТ 535-79}}$		
				L=6000 мм	2	163,8 кг
				Швеллер		
				Швеллер $\frac{\text{10 ГОСТ 8240-72}}{\text{Ст.3 ГОСТ 535-79}}$		
БЧ		9	ПВ6.07.02.09	L=250 мм	8	2,15 кг
БЧ		10	ПВ6.07.02.10	L=600 мм	8	5,2 кг
БЧ		11	ПВ6.07.02.11	L=1500 мм	2	12,85 кг
				Полоса		
				Полоса $\frac{\text{5х110 ГОСТ 103-76}}{\text{Ст.3 ГОСТ 535-79}}$		
БЧ		12	ПВ6.07.02.12	L=110 мм	4	0,5 кг
БЧ		13	ПВ6.07.02.13	L=140 мм	16	0,6 кг

Инв.№ подл. | Подп. и дата | Взам. инв.№ | Инв.№ дубл. | Подп. и дата

Изм	Лист	№ докум.	Подп.	Дата	ПВ6.07.02.00	Лист 3

Формат	Зона	Поз.	Обозначение	Наименование	Кол.	Примечание
				Швеллер		
				Швеллер $\frac{\text{10 ГОСТ 8240-72}}{\text{Ст.3 ГОСТ 535-79}}$		
БЧ		9	ПВ6.07.02.09	L=250 мм	12	2,15 кг
БЧ		10	ПВ6.07.02.10	L=600 мм	12	5,2 кг
БЧ		11	ПВ6.07.02.11	L=1500 мм	4	12,85 кг
				Полоса		
				Полоса $\frac{\text{5х110 ГОСТ 103-76}}{\text{Ст.3 ГОСТ 535-79}}$		
БЧ		12	ПВ6.07.02.12	L=110 мм	6	0,5 кг
БЧ		13	ПВ6.07.02.13	L=165 мм	24	0,7 кг
БЧ		14	ПВ6.07.02.14	Косынка		
				Лист $\frac{\text{Б-20 ГОСТ 19903-74}}{\text{Ст.3 ГОСТ 14637-79}}$		
				370х610		
				ПВ6.07.02.00-01 См. СБ		
				Детали		
АЧ		6	ПВ6.07.02.06	Гайка	16	
АЧ		7	ПВ6.07.02.07-01	Скоба	1	
БЧ		8	ПВ6.07.02.08	Стойка		
				Двутавр $\frac{\text{36 ГОСТ 8239-72}}{\text{Ст.3 ГОСТ 535-79}}$		
				L=12500 мм	2	608,0 кг
				Швеллер		
				Швеллер $\frac{\text{10 ГОСТ 8240-72}}{\text{Ст.3 ГОСТ 535-79}}$		
БЧ		9	ПВ6.07.02.09	L=250 мм	16	2,15 кг
БЧ		10	ПВ6.07.02.10	L=600 мм	16	5,2 кг
БЧ		11	ПВ6.07.02.11	L=1500 мм	5	12,85 кг

Инв.№ подл. | Подп. и дата | Взам. инв.№ | Инв.№ дубл. | Подп. и дата

Изм	Лист	№ докум.	Подп.	Дата	ПВ6.07.02.00	Лист 2

Формат	Зона	Поз.	Обозначение	Наименование	Кол.	Примечание
				Документация		
А2			ПВ6.07.02.00 СБ	Сборочный чертеж		
				Детали		
АЧ		1	ПВ6.07.02.01	Кронштейн	1	
АЧ		2	ПВ6.07.02.02	Ловитель	1	
АЧ		3	ПВ6.07.02.03	Пластина	1	
БЧ		4	ПВ6.07.02.04	Ребро		
				Полоса $\frac{\text{14х100 ГОСТ 103-76}}{\text{Ст.3 ГОСТ 535-79}}$		
				L=200 мм	1	2,2 кг
БЧ		5	ПВ6.07.02.05	Переклабина		
				Швеллер $\frac{\text{10 ГОСТ 8240-72}}{\text{Ст.3 ГОСТ 535-79}}$		
				L=620 мм	1	5,35 кг
			Переменные данные	для исполнений		
				ПВ6.07.02.00 Спец. СБ		
				Детали		
АЧ		6	ПВ6.07.02.06	Гайка	12	
АЧ		7	ПВ6.07.02.07	Скоба	1	
БЧ		8	ПВ6.07.02.08	Стойка		
				Двутавр $\frac{\text{50 ГОСТ 8239-72}}{\text{Ст.3 ГОСТ 535-79}}$		
				L=10500 мм	2	383,0 кг

Инв.№ подл. | Подп. и дата | Взам. инв.№ | Инв.№ дубл. | Подп. и дата

Изм	Лист	№ докум.	Подп.	Дата	705-6-08с.89 ПВ6.07.02.00		
Разраб.	Мизева				Балка	Лист 1	Листов 3
Пров.	Лукьянова					Гипронефтеспецмонтаж г. Москва	
Гл. спец.	Розин						
Н. контр.	Панова						
Утв.	Кузнецов						

ПВ6.07.02.06

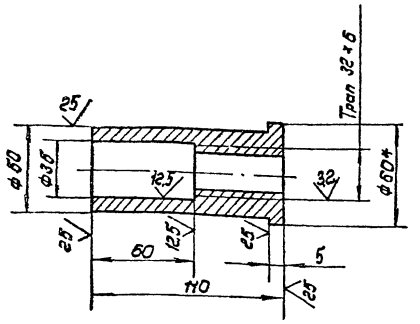

1. H16; h 16; $\pm \frac{IT16}{2}$
2. * Размер для справок.

Изм.	Лист	№ докум.	Подп.	Дата
Разраб.		Лунькова		
Пров.		Михеева		
Т. контр.				
Гл. спец.		Рохин		
Н. контр.		Панова		
Утв.		Кузнецов		

ПВ 6. 07. 02. 06

Тайка

Лит.	Масса	Масштаб
	0,5	1:2
Лист	Листов	

Круг 8-60 ГОСТ 2590-71 / Ст3. ГОСТ 535-79

ГИПРОНЕФТЕСПЕЦМОНТАЖ г. Москва

ПВ6.07.02.07

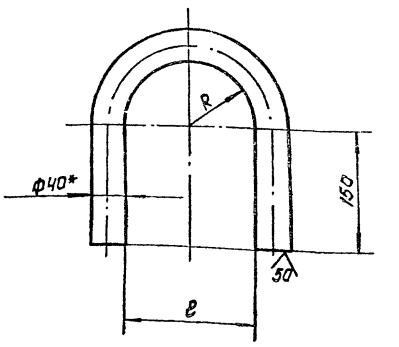

Обозначение	Размеры, мм R	Размеры, мм e	Масса, кг	Примечание
ПВ6.07.01. 07	72+3.0	144+4.0	5.2	Длина заготовки L = 590 ± 2.2 мм
— 01	78+3.0	156+4.0	5.3	— " — 610 ± 22мм
— 02	62+3.0	124+4.0	4.9	— " — 560 ± 2.2мм
— 03	62+3.0	124+4.0	4.9	— " — 560 ± 2,2мм
— 04	62+3.0	124+4.0	4.9	L = 560 ± 2.2мм

1. H16; h 16; $\pm \frac{IT16}{2}$
2. * Размер для справок.

Изм.	Лист	№ докум.	Подп.	Дата
Разраб.		Лунькова		
Пров.		Михеева		
Т. контр.				
Гл. спец.		Рохин		
Н. контр.		Панова		
Утв.		Кузнецов		

ПВ6.07.02.07

Скоба

Лит.	Масса	Масштаб
	Ст. табл.	—
Лист	Листов 1	

Круг 8-40 ГОСТ 2590-71 / Ст.3 ГОСТ 535-79

ГИПРОНЕФТЕСПЕЦМОНТАЖ г. Москва

ПВ6.07.03.00 СБ

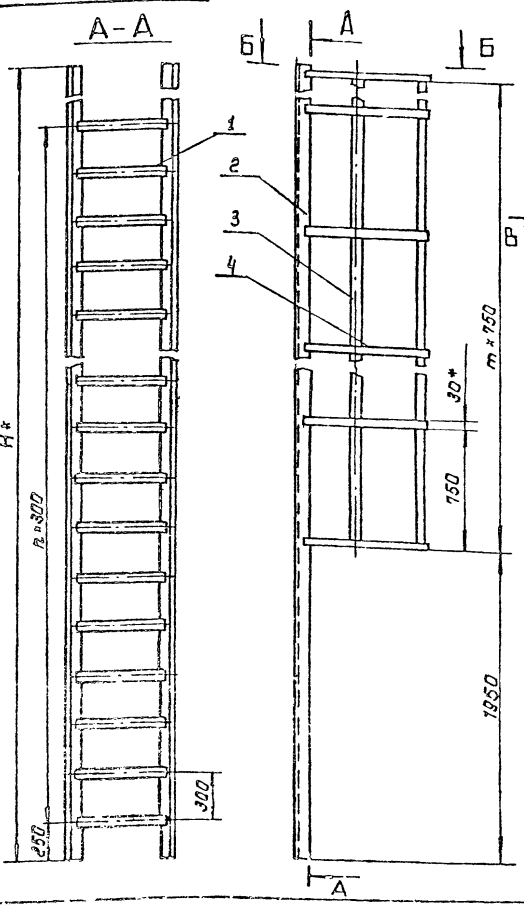

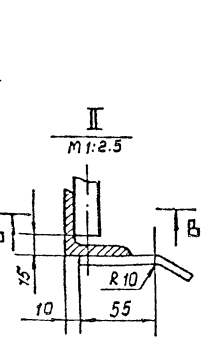

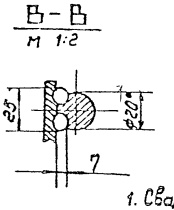

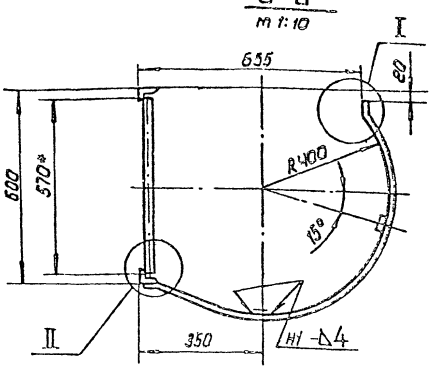

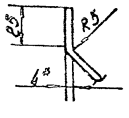

Обозначение	H мм	n	m	Масса, кг	Примечание
ПВ6. 07. 03. 00	9500	29	10	152.0	для РВС с высотой стенки 9м
— 01	11750	36	13	210.0	— " — 12м
— 02	5000	15	5	86.8	— " — 5.5м
— 03	7250	21	7	120.0	— " — 7.5м
— 04	5750	16	5	94.0	— " — 6м

1. Сварка ручная электродуговая. Электроды типа Э42А ГОСТ 9467-75. Сварные швы по ГОСТ 5264-80.
2. H16; h 16; $\pm \frac{IT16}{2}$
3. Шероховатость поверхностей реза для дет. Б4 — $\sqrt{50}$
4. * Размеры для справок.

Изм.	Лист	№ докум.	Подп.	Дата
Разраб.		Лунькова		
Пров.		Михеева		
Т. контр.				
Гл. спец.		Рохин		
Н. контр.		Панова		
Утв.		Кузнецов		

ПВ6. 07. 03. 00 СБ

705-6-03.86

Лестница

Сварочный чертеж

Лит.	Масса	Масштаб
	Ст. Табл.	1:20
Лист	Листов	

ГИПРОНЕФТЕСПЕЦМОНТАЖ г. Москва

Инв. № подл. | Подп. и дата | Взам. инв. № | Инв. № дубл. | Подп. и дата

Формат	Зона	Поз.	Обозначение	Наименование	Кол.	Примечание
				ПВ6.07.03.00-03 См. СБ		
				Детали		
БЧ		1	ПВ6.07.03.01	Круг		
				Круг В-20 ГОСТ 2590-71 / Ст.3 ГОСТ 535-79		
				L=570 мм	22	1.95 кг
БЧ		2	ПВ6.07.03.02	Уголок		
				Уголок 50х50х5-В ГОСТ 8509-86 / Ст.3 ГОСТ 535-79		
				L=7250 мм	2	27.3 кг
				Ограждение		
				Полоса 4х30 ГОСТ 103-76 / Ст.3 ГОСТ 535-79		
БЧ		3	ПВ6.07.03.03	L=5270 мм	2	5.0 кг
БЧ		4	ПВ6.07.03.04	L=1350 мм	8	1.3 кг
				ПВ6.07.03.00-04 См. СБ		
				Детали		
БЧ		1	ПВ6.07.03.01	Круг		
				Круг В-20 ГОСТ 2590-71 / Ст.3 ГОСТ 535-79		
				L=570 мм	17	1.95 кг
БЧ		2	ПВ6.07.03.02	Уголок		
				Уголок 50х50х5-В ГОСТ 8509-86 / Ст.3 ГОСТ 535-79		
				L=5750 мм	2	22.0 кг
				Ограждение		
				Полоса 4х30 ГОСТ 103-76 / Ст.3 ГОСТ 535-79		
БЧ		3	ПВ6.07.03.03	L=3770 мм	2	3.5 кг
БЧ		4	ПВ6.07.03.04	L=1350 мм	6	1.3 кг

Инв.№ подл. | Подп. и дата | Взам. инв.№ | Инв.№ дубл. | Подп. и дата

Изм. Лист № докум. Подп. Дата

ПВ6.07.03.00

Лист 3

Формат	Зона	Поз.	Обозначение	Наименование	Кол.	Примечание
				Круг В-20 ГОСТ 2590-71 / Ст.3 ГОСТ 535-79		
				L=570	37	1,95 кг
БЧ		2	ПВ6.07.03.02	Уголок		
				Уголок 50х50х5-В ГОСТ 8509-86 / Ст.3 ГОСТ 535-79		
				L=11750 мм	2	44,3 кг
				Ограждение		
				Полоса 4х30 ГОСТ 103-76 / Ст.3 ГОСТ 535-79		
БЧ		3	ПВ6.07.03.03	L=9770 мм	2	9,2 кг
БЧ		4	ПВ6.07.03.04	L=1350 мм	14	1,3 кг
				ПВ6.07.03.00.02 Ст. СБ.		
				Детали		
БЧ		1	ПВ6.07.03.01	Круг		
				Круг В-20 ГОСТ 2590-71 / Ст.3 ГОСТ 535-79		
				L=570 мм	16	1.95 кг
БЧ		2	ПВ6.07.03.02	Уголок		
				Уголок 50х50х5-В ГОСТ 8509-86 / Ст.3 ГОСТ 535-79		
				L=5000 мм	2	20.0 кг
				Ограждение		
				Полоса 4х30 ГОСТ 103-76 / Ст.3 ГОСТ 535-79		
БЧ		3	ПВ6.07.03.03	L=3770 мм	2	3.5 кг
БЧ		4	ПВ6.07.03.04	L=1350 мм	6	1.3 кг

Инв.№ подл. | Подп. и дата | Взам. инв.№ | Инв.№ дубл. | Подп. и дата

Изм. Лист № докум. Подп. Дата

ПВ6.07.03.00

Лист 2

ПВ6.07.02.02

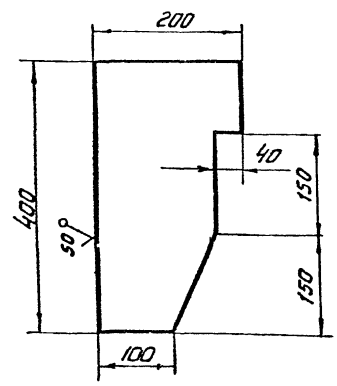

Неуказанные предельные отклонения размеров:
h16, ± IT16/2

Инв.№ подл. | Подп. и дата | Взам. инв.№ | Инв.№ дубл. | Подп. и дата

Изм.	Лист	№ докум.	Подп.	Дата
Разраб.		Лунькова		
Провер.		Михеева		
Т.контр.				
Гл.спец.		Рохин		09.89
Н.контр.		Панова		09.89
Утв.		Кузнецов		

ПВ 6.07.02.02

Лобитель

Лит. | Масса | Масштаб: 8,0 | 1:5

Лист | Листов 1

Лист 6-14 ГОСТ 19903-74 / Ст3 ГОСТ 14637-79

Гипронефтеспецмонтаж г. Москва

Формат	Зона	Поз.	Обозначение	Наименование	Кол.	Примечание
				Документация		
А2			ПВ6.07.03.00 СБ	Сборочный чертеж		
			Переменные данные	для изменений		
				ПВ6.07.03.00 См. СБ		
				Детали		
БЧ		1	ПВ6.07.03.01	Круг		
				Круг В-20 ГОСТ 2590-71 / Ст.3 ГОСТ 535-79		
				L=570 мм	30	1.95 кг
БЧ		2	ПВ6.07.03.02	Уголок		
				Уголок 50х50х5-В ГОСТ 8509-86 / Ст.3 ГОСТ 535-79		
				L=9500 мм	2	35.0 кг
				Ограждение		
				Полоса 4х30 ГОСТ 103-76 / Ст.3 ГОСТ 535-79		
БЧ		3	ПВ6.07.03.03	L=7520 мм	2	7.0 кг
БЧ		4	ПВ6.07.03.04	L=1350 мм	14	1.3 кг
				ПВ6.07.03.00-01 См. СБ		
				Детали		
БЧ		1	ПВ6.07.03.01	Круг		

Инв.№ подл. | Подп. и дата | Взам. инв.№ | Инв.№ дубл. | Подп. и дата

Изм.	Лист	№ докум.	Подп.	Дата
Разраб.		Лунькова		
Пров.		Михеева		
Гл.спец.		Рохин		09.89
Н.контр.		Панова		09.89
Утв.		Кузнецов		

705-6-08 с.89

ПВ.07.03.00

Лестница

Лит. | Лист 1 | Листов 3

Гипронефтеспецмонтаж г. Москва

Альбом 3

Формат	Зона	Поз.	Обозначение	Наименование	Кол.	Примечание
				ПВ6.07.02.00-04см.СБ		
				Детали		
А4		6	ПВ6.07.02.06	Гайка	8	
А4		7	ПВ6.07.02.07-02	Скоба	1	
Б4		8	ПВ6.07.02.08	Стойка		
				Двутавр 24 ГОСТ 8239-72 / Ст3 ГОСТ 535-79		
				L=6500 мм	2	178,0кг
				Швеллер		
				Швеллер 10 ГОСТ 8240-72 / Ст3 ГОСТ 535-79		
Б4		9	ПВ6.07.02.09	L=250 мм	8	2,16кг
Б4		10	ПВ6.07.02.10	L=600 мм	8	5,2кг
Б4		11	ПВ6.07.02.11	L=1500 мм	2	12,85кг
				Полоса		
				Полоса 5×110 ГОСТ 103-7 / Ст3 ГОСТ 535-79		
Б4		12	ПВ6.07.02.12	L=110 мм	4	0,5кг
Б4		13	ПВ6.07.02.13	L=140 мм	16	0,6кг
Б4		14	ПВ6.07.02.14	Косынка		
				Лист 6-20 ГОСТ 19903-74 / Ст3 ГОСТ 14637-79		
				250×350	1	14,3кг

Изм. | Лист | № докум. | Подп. | Дата

ПВ6.07.02.00

Лист 5

Формат	Зона	Поз.	Обозначение	Наименование	Кол.	Примечание
				Документация		
А2			ПВ6.07.04.00 СБ	Сборочный чертеж		
				Детали		
				Каркас		
				Уголок 50×50×5-8 ГОСТ 8509-86 / Ст3 ГОСТ 535-79		
Б4		1	ПВ6.07.04.01	L=1000 мм	4	3,77кг
Б4		2	ПВ6.07.04.02	L=1200 мм	2	4,5кг
Б4		3	ПВ6.07.04.03	L=850 мм	2	3,2кг
Б4		4	ПВ6.07.04.04	L=750 мм	1	2,8кг
А4		5	ПВ6.07.04.05	Основание	1	
А4		6	ПВ6.07.04.05-01	Основание	1	
А4		7	ПВ6.07.04.06	Основание боковое	1	
				Косынка		
				Лист 6-4 ГОСТ 19903-74 / Ст3 ГОСТ 14637-79		
Б4		8	ПВ6.07.04.07	150×150	2	0,7кг
Б4		9	ПВ6.07.04.08	694×450	1	1,0кг
Б4		10	ПВ6.07.04.09	100×20	2	0,5кг
Б4		11	ПВ6.07.04.10	120×705	1	2,6кг
Б4		12	ПВ6.07.04.11	Настил		
				Лист ПВ 506		
				ГОСТ 8706-79		
				750×1125	1	13,8кг
Б4		13	ПВ6.07.04.12	Ограждение		
				Лист 6-2 ГОСТ 19903-74 / Ст3 ГОСТ 16523-70		
				100×3200	1	5,0кг

Изм. | Лист | № докум. | Подп. | Дата

ПВ6.07.04.00

Разраб. Лунькова
Пров. Михеева
Т.спец. Рахин
Н.контр. Панова
Утв. Кузнецов

Площадка

Лит. | Лист | Листов 1

Гипронефтеспецмонтаж г. Москва

ПВ6.07.04.00 СБ

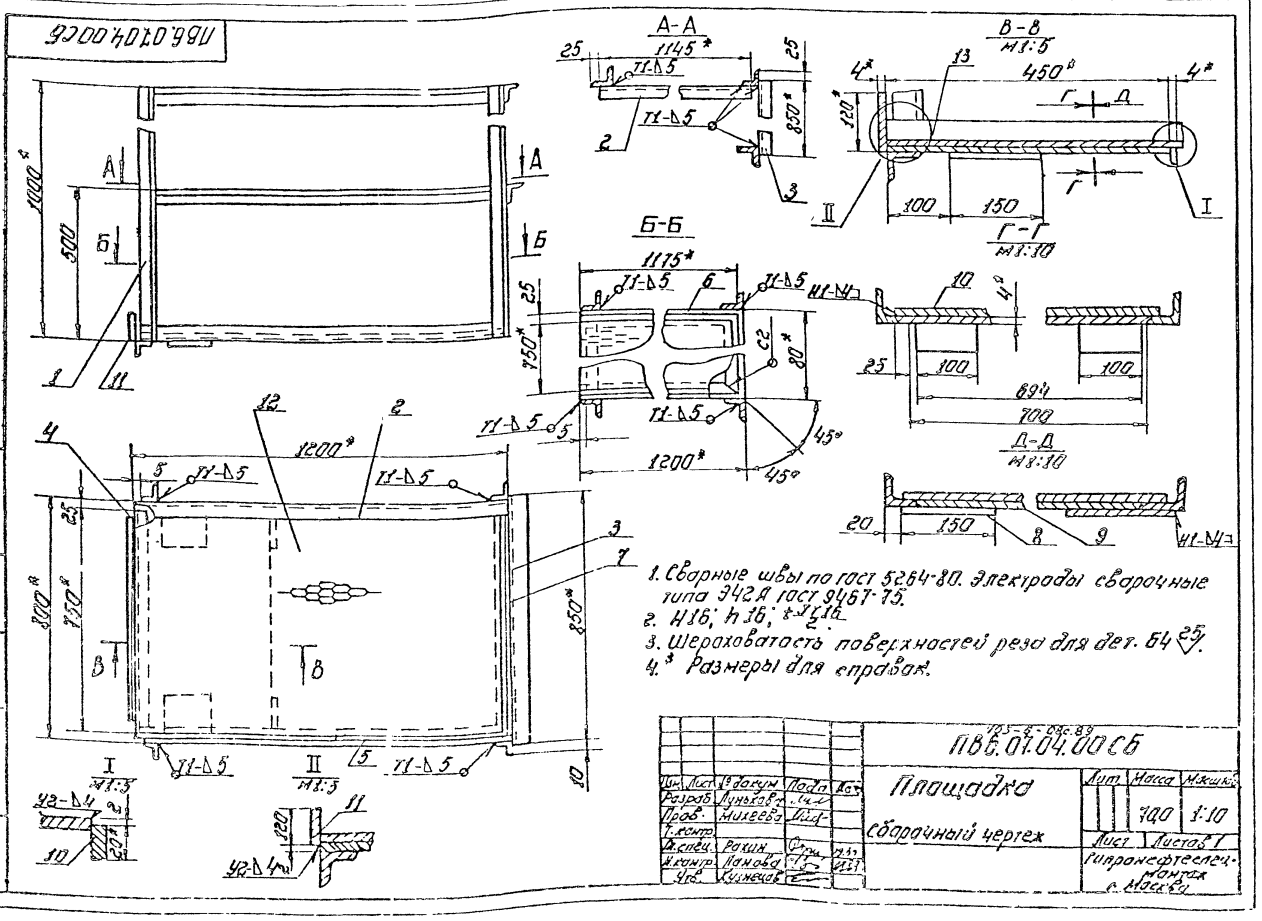

1. Сварные швы по ГОСТ 5264-80. Электроды сварочные типа Э42А ГОСТ 9467-75.
2. H16; h16; $\frac{t\sqrt{t}}{2}$ 16.
3. Шероховатость поверхностей реза для дет. Б4 25/.
4.* Размеры для справок.

ПВ6.07.04.00 СБ

Изм. | Лист | № докум. | Подп. | Дата

Разраб. Лунькова
Пров. Михеева
Т.контр.
Т.спец. Рахин
Н.контр. Панова
Утв. Кузнецов

Площадка

Сборочный чертеж

Лит. | Масса 70,0 | Масштаб 1:10

Лист | Листов 1

Гипронефтеспецмонтаж г. Москва

Альбом 3

ПВ6.07.02.01

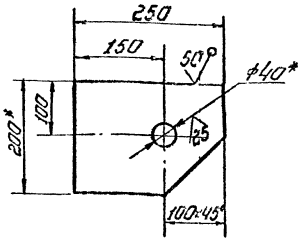

1. H16; h16; $\pm\frac{IT16}{2}$.
2. ** Острые кромки отв. Ф40 скруглить радиусом 5 мм.
3. * Размеры для справок.

Изм.	Лист	№ докум.	Подп.	Дата	ПВ6.07.02.01	Лист	Масса	Масштаб
Разраб.		Лунькова			Кронштейн		4,8	1:5
Пров.		Михеева				Лист	Листов 1	
Т.контр.								
Гл.спец.		Рахин		9.9.79	Полоса 14×200 ГОСТ 103-76	Гипронефтеспецмонтаж г. Москва		
Н.контр.		Панова		9.9.79	Ст.3 ГОСТ 535-79			
Утв.		Кузнецов						

Инв. № подл. | Подп. и дата | Взам. инв. № | Инв. № дубл. | Подп. и дата

ПВ6.07.02.03

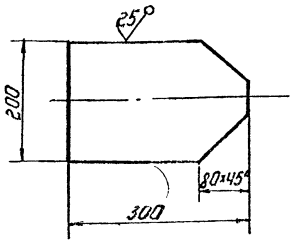

Неуказанные предельные отклонения размеров: h16; $\pm\frac{IT16}{2}$.

Изм.	Лист	№ докум.	Подп.	Дата	ПВ6.07.02.03	Лист	Масса	Масштаб
Разраб.		Лунькова			Пластина		6,0	1:5
Пров.		Михеева				Лист	Листов 1	
Т.контр.								
Гл.спец.		Рахин		9.9.79	Лист Б-14 ГОСТ 19903-74	Гипронефтеспецмонтаж г. Москва		
Н.контр.		Панова		9.9.79	Ст.3 ГОСТ 14637-79			
Утв.		Кузнецов						

Инв. № подл. | Подп. и дата | Взам. инв. № | Инв. № дубл. | Подп. и дата

ПВ6.07.04.06

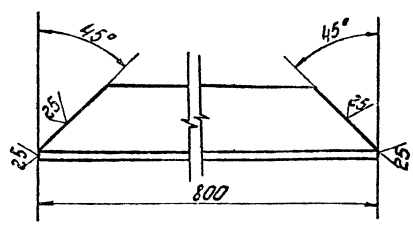

Неуказанные предельные отклонения размеров: h16.

Изм.	Лист	№ докум.	Подп.	Дата	ПВ6.07.04.06	Лист	Масса	Масштаб
Разраб.		Лунькова			Основание боковое		3,0	1:2
Пров.		Михеева				Лист	Листов 1	
Т.контр.								
Гл.спец.		Рахин		10.10	Уголок 50×50×5-В ГОСТ 8509-86	Гипронефтеспецмонтаж г. Москва		
Н.контр.		Панова		10.10	Ст.3 ГОСТ 535-79			
Утв.		Кузнецов						

Инв. № подл. | Подп. и дата | Взам. инв. № | Инв. № дубл. | Подп. и дата

ПВ6.07.04.05

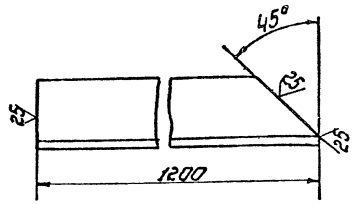

ПВ6.07.04.05-01

Зеркальное отражение, остальное см. ПВ6.07.04.05



Неуказанные предельные отклонения размеров: h16

Изм.	Лист	№ докум.	Подп.	Дата	705-6-08с.89 ПВ6.07.04.05	Лист	Масса	Масштаб
Разраб.		Лунькова			Основание		4,5	1:2
Пров.		Михеева				Лист	Листов 1	
Т.контр.								
Гл.спец.		Рахин		10.10	Уголок 50×50×5-В ГОСТ 8509-86	Гипронефтеспецмонтаж г. Москва		
Н.контр.		Панова		10.10	Ст.3 ГОСТ 535-79			
Утв.		Кузнецов						

Инв. № подл. | Подп. и дата | Взам. инв. № | Инв. № дубл. | Подп. и дата

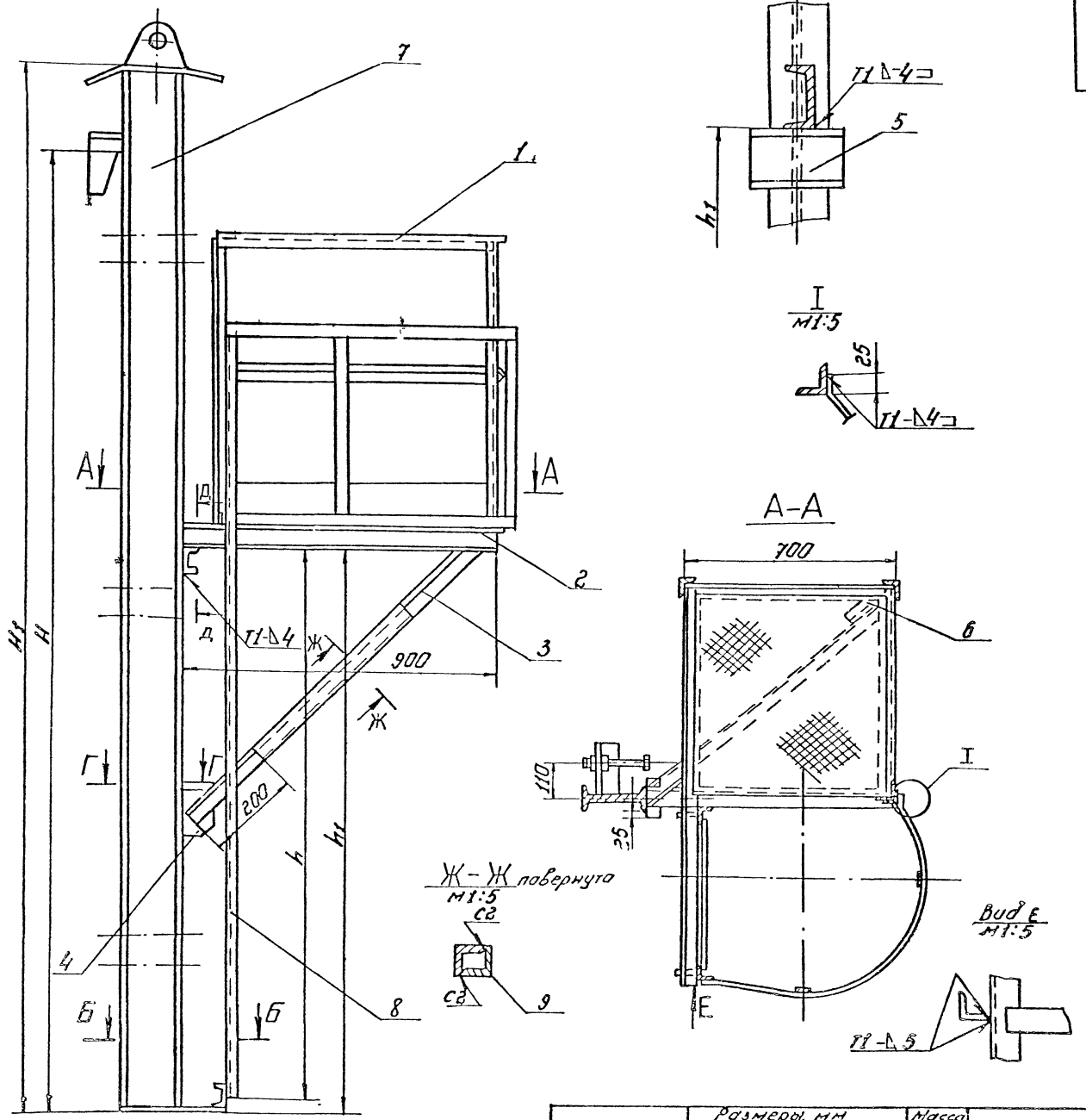

Обозначение	Размеры, мм				Масса, кг	Примечание
	H	H1	h	h1		
ПВ65.07.00.00-	2980	3380	1100	1750	210	высота стенки 2980
-01	4470	4870	2400	2450	250	" 4470

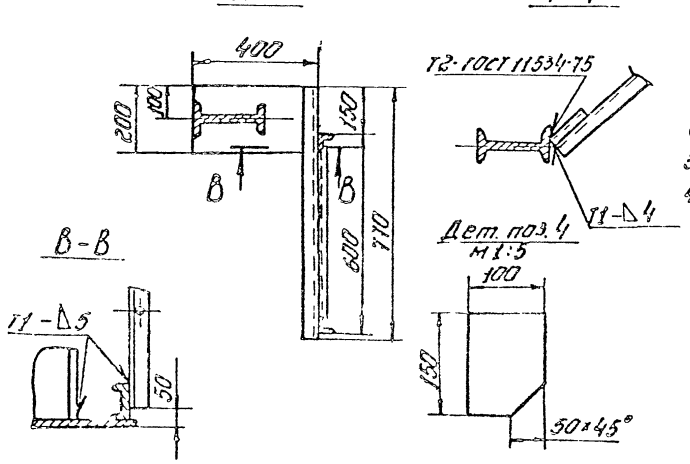

1. Сварные швы по ГОСТ 5264-80. Электроды сварочные типа Э42А ГОСТ 9467-75.
2. $H16;\ h16;\ \frac{2}{2}\ \frac{Z16}{Z}$.
3. Шероховатость поверхностей реза для дет. Б4 ⌀5
4. * Размеры для справок.

							705-6-88с.89 ПВ65.07.00.00 СБ		
Изм.	Лист	№ докум.	Подп.	Дата					
Разраб.		Лунина			Приспособление для замыкания вертикального монтажного стыка. Сборочный чертеж		Лит.	Масса	Масш.
Пров.		Никитина						См. табл.	1:10
Т.контр.									
Гл.спец.		Рахим					Лист	Листов	1
Н.контр.		Лунина					Гипронефтеспецмонтаж г. Москва		
ГИП		Чаунцов							

Инв.№ подл. | Подп. и дата | Взам.инв.№ | Инв.№ дубл. | Подп. и дата

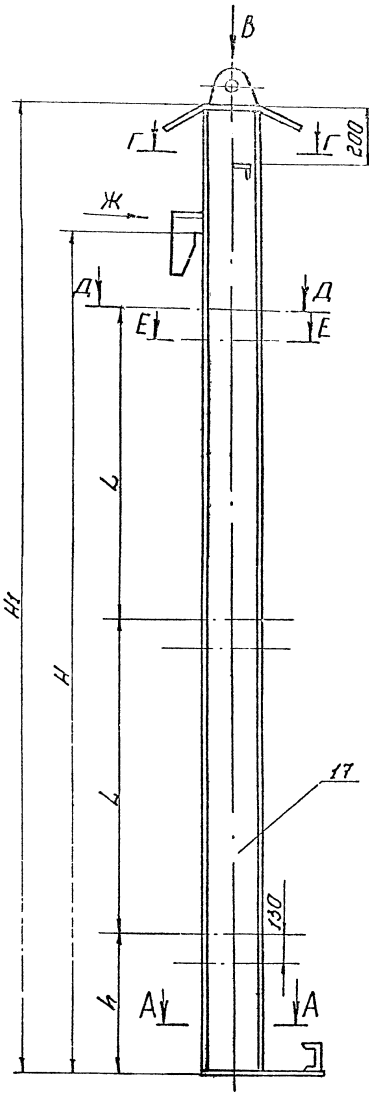

Вид В
М1:5

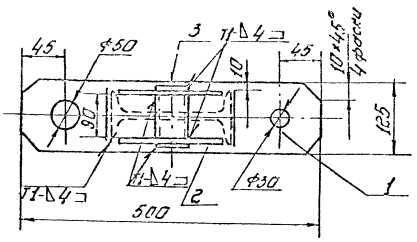

Д–Д
М1:5

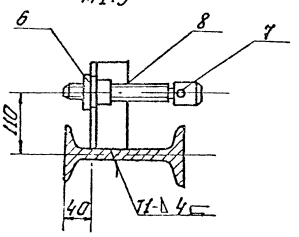

Е–Е
М1:5

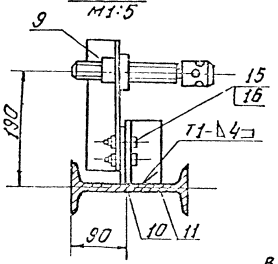

Г–Г
М1:5

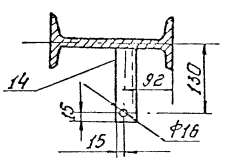

Вид Ж
М1:5

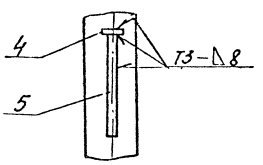

Обозначение	Размеры, мм				Масса кг	Примечание
	H	H1	h	L		
ПВ65.07.02.00	2980	3380	350	1215	1250	p_p V=50 м³
-01	4470	4870	600	1635	1580	p_p V=80 м³

А–А

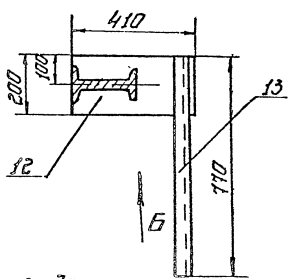

Дет. поз. 4
М1:2

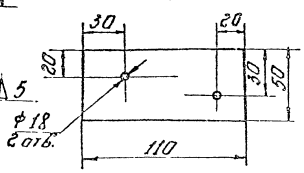

Вид Б

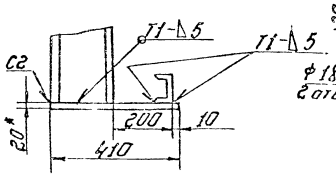

1. Сварные швы по ГОСТ 5264-80. Электроды сварочные типа Э42А ГОСТ 9467-75.
2. $H16'$; $h16'$; $\pm\frac{IT16}{2}$.
3. Шероховатость поверхностей реза для дет. Б4 $\sqrt{25}$
4. * Размеры для справок.

					ПВ65.07.02.00СБ	
Изм.	Лист	№ докум.	Подп.	Дата		
Разраб.		Зуйкова			Балка	
Пров.		Хихеева				
Т.контр.					Сборочный чертеж	
Н.контр.		Разин				
Гл.спец.		Ленева				
ГИП		Кулешов				

Лит	Масса	Масштаб
	Сп. табл.	1:10
Лист	Листов 1	
Гипронефтеспецмонтаж г. Москва		

Инв.№ подл. | Подп. и дата | Взам.инв.№ | Инв.№ дубл. | Подп. и дата

Альбом 3

Формат	Зона	Поз.	Обозначение	Наименование	Кол.	Примечание
А4		11	ПВ65.07.02.11	Уголок	3	
Б4		12	ПВ65.07.02.12	Опора		
				Лист $\frac{Б\text{-}20\ ГОСТ\ 19903\text{-}74}{Ст.3\ ГОСТ\ 14637\text{-}79}$		
				200 х 410	1	12,5 кг
Б4		13	ПВ65.07.02.13	Швеллер		
				Швеллер $\frac{10\ ГОСТ\ 8240\text{-}72}{Ст.3\ ГОСТ\ 535\text{-}79}$		
				L=770 мм	1	6,7 кг
Б4		14	ПВ65.07.02.14	Уголок		
				Уголок $\frac{32\times32\times3\text{-}В\ ГОСТ\ 8509\text{-}86}{Ст.3\ ГОСТ\ 535\text{-}79}$		
				L=145 мм	1	0,3 кг
				Стандартные изделия		
		15		М16х32.58.026		
				ГОСТ 7798-70	6	
		16		М16.4.026		
				ГОСТ 5915-70	6	
			Переменные данные	для исполнений		
				ПВ65.07.02.00 См. СБ		
				Детали		
Б4		17	ПВ65.07.02.00	Балка		
				Двутавр $\frac{20\ ГОСТ\ 8239\text{-}72}{Ст.3\ ГОСТ\ 535\text{-}79}$		
				L=3350 мм	1	70,35 кг
				ПВ65.07.02.00.01 См. СБ		
				Детали		
Б4		17	ПВ65.07.02.00.01	Балка		
				Двутавр $\frac{20\ ГОСТ\ 8239\text{-}72}{Ст.3\ ГОСТ\ 535\text{-}79}$		
				L=4840 мм	1	101,64 кг

Инв.№ подл. | Подп. и дата | Взам. инв.№ | Инв.№ дубл. | Подп. и дата

Изм	Лист	№ докум.	Подп.	Дата	ПВ65.07.02.00	Лист 2

Формат	Зона	Поз.	Обозначение	Наименование	Кол.	Примечание
				Документация		
А3			П. 65.07.02.00 СБ	Сборочный чертеж		
				Детали		
Б4		1	П. 65.07.02.01	Пластина		
				Лист $\frac{Б10\ ГОСТ\ 19903\text{-}74}{Ст.3\ ГОСТ\ 14637\text{-}79}$		
				L=500 мм	1	4,9 кг
А4		2	П. 65.07.02.02	Ухо	2	1,6 кг
Б4		3	П. 65.07.02.03	Труба		
				Труба $\frac{57\times4\ ГОСТ\ 8732\text{-}78}{В10\ ГОСТ\ 8737\text{-}87}$		
				L=125 мм	1	0,7 кг
Б4		4	П. 65.07.02.04	Ребро		
				Полоса $\frac{14\times100\ ГОСТ\ 103\text{-}76}{Ст.3\ ГОСТ\ 535\text{-}79}$		
				L=200 мм	1	22 кг
А4		5	П. 65.07.02.05	Ловитель	1	
А4		6	П. 65.07.02.06	Гайка	6	
А4		7	П. 65.07.02.07	Винт	6	
А4		8	П. 65.07.02.08	Уголок	3	
А4		9	П. 65.07.02.09	Уголок	3	
Д4		10	П. 65.07.02.10	Пластина		
				Лист $\frac{Б\text{-}8\ ГОСТ\ 19903\text{-}74}{Ст.3\ ГОСТ\ 14637\text{-}79}$		
				110 х 50	3	0,4 кг

Инв.№ подл. | Подп. и дата | Взам. инв.№ | Инв.№ дубл. | Подп. и дата

Изм	Лист	№ докум.	Подп.	Дата	ПВ65.07.02.00		
Разраб.	Лукьянова				Балка	Лит.	Лист 1 / Листов 2
Пров.	Михеева					Гипронефтеспецмонтаж г. Москва.	
Гл.спец.	Рохин			09.89			
Н.контр.	Панова			09.89			
Утв.	Кузнецов						

Формат	Зона	Поз.	Обозначение	Наименование	Кол.	Примечание
				Уголок $\frac{50\times50\times5\text{-}В\ ГОСТ\ 8509\text{-}86}{Ст.3\ ГОСТ\ 535\text{-}79}$		
Б4		6	ПВ65.07.00.05	L=200 мм	1	0,8 кг
Б4		9	ПВ65.07.00.06	L=800 мм	1	3,0 кг
			Переменные данные	для исполнений		
				ПВ65.07.00.00 См. СБ		
				Сборочные единицы		
А4		7	ПВ65.07.02.00	Балка	1	
А4		8	ПВ65.07.03.00	Лестница	1	
				ПВ65.07.00.00.01 См. СБ		
				Сборочные единицы		
А4		7	ПВ65.07.02.00-01	Балка	1	
А4		8	ПВ65.07.03.00-01	Лестница	1	

Инв.№ подл. | Подп. и дата | Взам. инв.№ | Инв.№ дубл. | Подп. и дата

Изм	Лист	№ докум.	Подп.	Дата	ПВ65.07.00.00	Лист 2

Формат	Зона	Поз.	Обозначение	Наименование	Кол.	Примечание
				Документация		
А3			ПВ65.07.00.00 СБ	Сборочный чертеж		
				Сборочные единицы		
А4		1	ПВ65.07.01.00	Площадка	1	
				Детали		
Б4		2	ПВ65.07.00.01	Опора		
				Швеллер $\frac{10\ ГОСТ\ 8240\text{-}72}{Ст.3\ ГОСТ\ 535\text{-}79}$		
				L=1100 мм	1	9,5 кг
Б4		3	ПВ65.07.00.02	Раскос		
				Уголок $\frac{50\times50\times5\text{-}В\ ГОСТ\ 8509\text{-}86}{Ст.3\ ГОСТ\ 535\text{-}79}$		
				L=1250 мм	1	4,7 кг
Б4		4	ПВ65.07.00.03	Косынка		
				Лист $\frac{Б\text{-}8\ ГОСТ\ 19903\text{-}74}{Ст.3\ ГОСТ\ 14637\text{-}79}$		
				150х100	1	0,9 кг
Б4		5	ПВ65.07.00.04	Швеллер		
				Швеллер $\frac{10\ ГОСТ\ 8240\text{-}72}{Ст.3\ ГОСТ\ 535\text{-}79}$		
				L=150 мм	1	1,3 кг
				Уголок		

Инв.№ подл. | Подп. и дата | Взам. инв.№ | Инв.№ дубл. | Подп. и дата

Изм	Лист	№ докум.	Подп.	Дата	105-6-08с.89 ПВ65.07.00.00		
Разраб.	Лукьянова				Приспособление для замыкания вертикального монтажного стыка	Лит.	Лист 1 / Листов 2
Пров.	Михеева					Гипронефтеспецмонтаж г. Москва.	
Гл.спец.	Рохин			09.89			
Н.контр.	Панова			09.89			
Утв.	Кузнецов						

Альбом 3

ПВ 65.07.01.00СБ

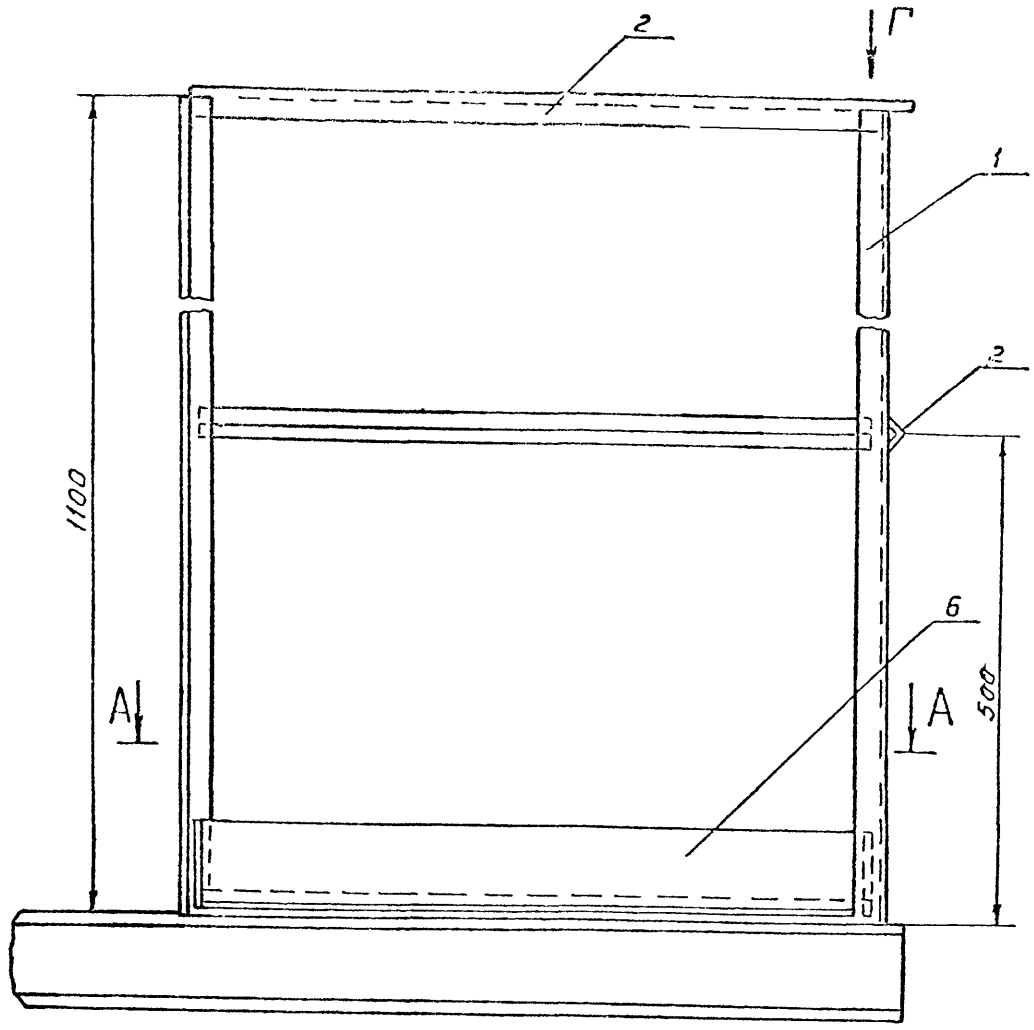

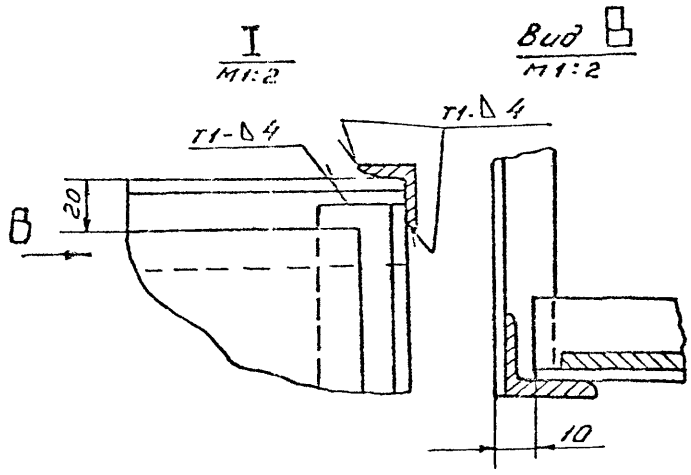

Вид Г
М1:2

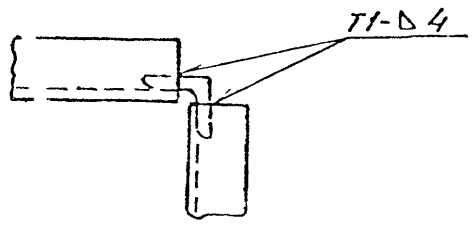

А-А

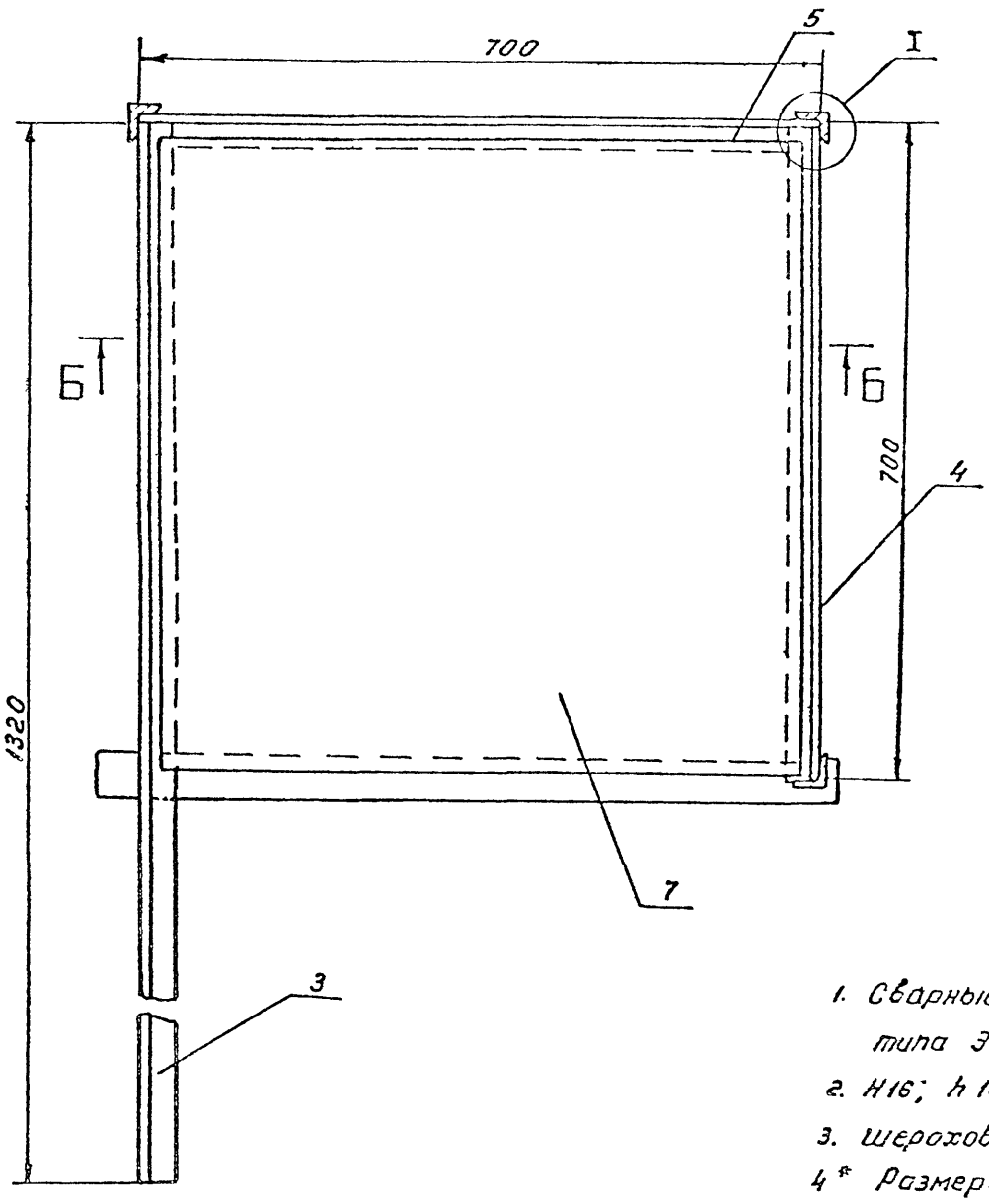

1. Сварные швы по ГОСТ 5264-80 Электроды сварочные типа Э42А ГОСТ 9467-75
2. $H16; h16; \pm \frac{IT16}{2}$.
3. Шероховатость поверхностей реза для дет. Б4 $\sqrt{25}$
4. * Размеры для справок.

Б-Б

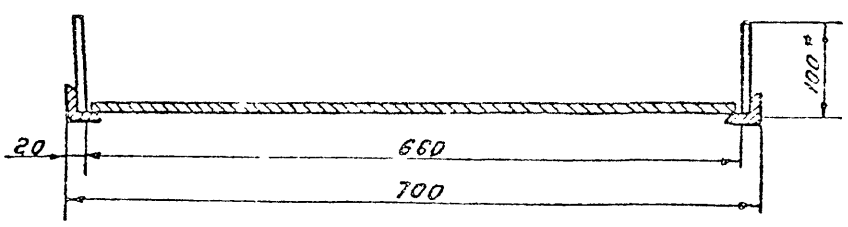

					705-6-Dec.89 ПВ65.07.01.00СБ	
Изм.	Лист	№ докум.	Подп.	Дата	Площадка сборный чертеж	Лит. / Масса 27.0 / Масштаб 1:5
Разраб.		Лукьянова				Лист / Листов 1
Пров.		Алексеева				Гипронефтеспецмонтаж г. Москва
Т.контр.						
Гл.спец.		Рохин				
Н. контр.		Панова		1989		
Утв.		Кузнецов				

Инв. № подл. | Подп. и дата | Взам. инв. № | Инв. № дубл. | Подп. и дата

ПВ 65.07.02.06

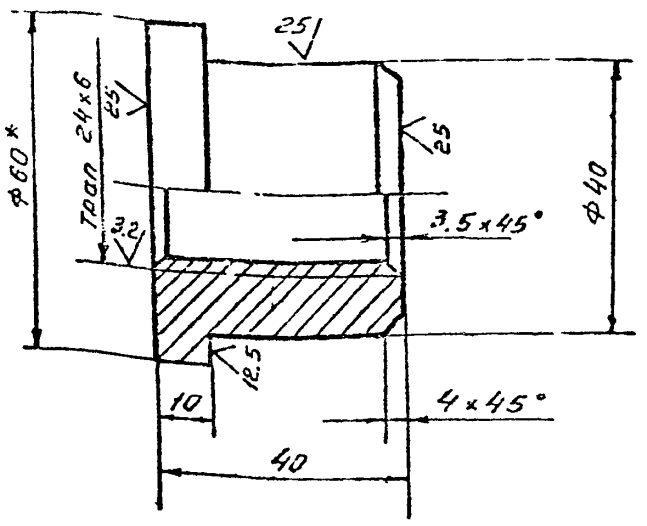

1. H16; h16; $\pm \frac{IT16}{2}$
2.* Размер для справок.

Изм.	Лист	№ докум.	Подп.	Дата
Разраб.		Лунькова		
Пров.		Михеева		
Т.контр.				
Гл.спец.		Рохин		03.89
Н.контр.		Панова		03.89
Утв.		Кузнецов		

ПВ 65.07.02.06

Гайка

Лит.	Масса	Масштаб
	0.4	1:1
Лист	Листов 1	

Круг В-60 ГОСТ 2590-71 / Ст.3 ГОСТ 535-79

Гипронефтеспецмонтаж г. Москва

Инв.№ подл. | Подп. и дата | Взам.инв.№ | Инв.№ дубл. | Подп. и дата

ПВ 65.07.02.08

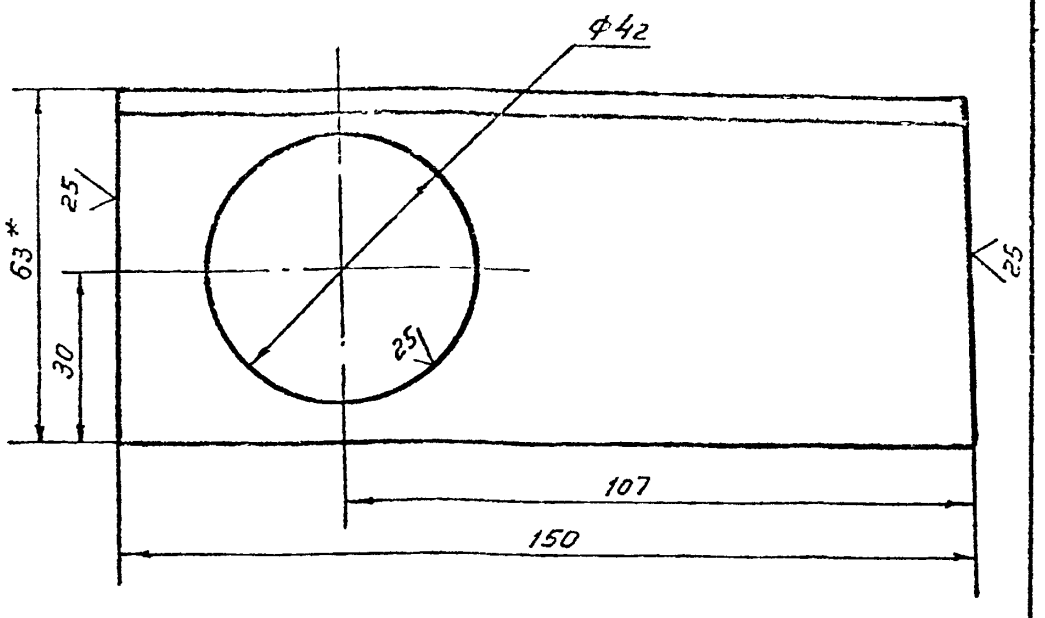

1. H16; $\pm \frac{IT16}{2}$
2.* Размер для справок.

Изм.	Лист	№ докум.	Подп.	Дата
Разраб		Лунькова		
Пров.		Михеева		
Т.контр.				
Гл.спец.		Рохин		03.89
Н.контр.		Панова		03.89
Утв.		Кузнецов		

ПВ 65.07.02.08

Уголок

Лит.	Масса	Масштаб
	0.6	1:1
Лист	Листов 1	

Уголок 63х63х4-В ГОСТ 8509-86 / Ст.3 ГОСТ 535-79

Гипронефтеспецмонтаж г. Москва

Инв.№ подл. | Подп. и дата | Взам.инв.№ | Инв.№ дубл. | Подп. и дата

ПВ65.07.02.05

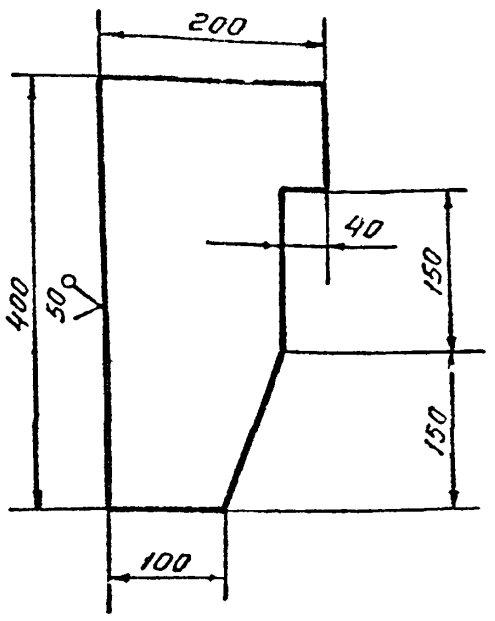

Неуказанные предельные отклонения размеров:
h 16; $\pm \frac{IT16}{2}$.

Изм.	Лист	№ докум.	Подп.	Дата
Разраб		Лунькова		
Пров.		Михеева		
Т.контр.				
Гл.спец.		Рохин		03.89
Н.контр.		Панова		03.89
Утв.		Кузнецов		

ПВ 65.07.02.05

Ловитель

Лит.	Масса	Масштаб
	8.0	1:5
Лист	Листов 1	

Лист Б-14 ГОСТ 19903-74 / Ст.3 ГОСТ 14637-79

Гипронефтеспецмонтаж г. Москва

Инв.№ подл. | Подп. и дата | Взам.инв.№ | Инв.№ дубл. | Подп. и дата

ПВ65.07.02.07

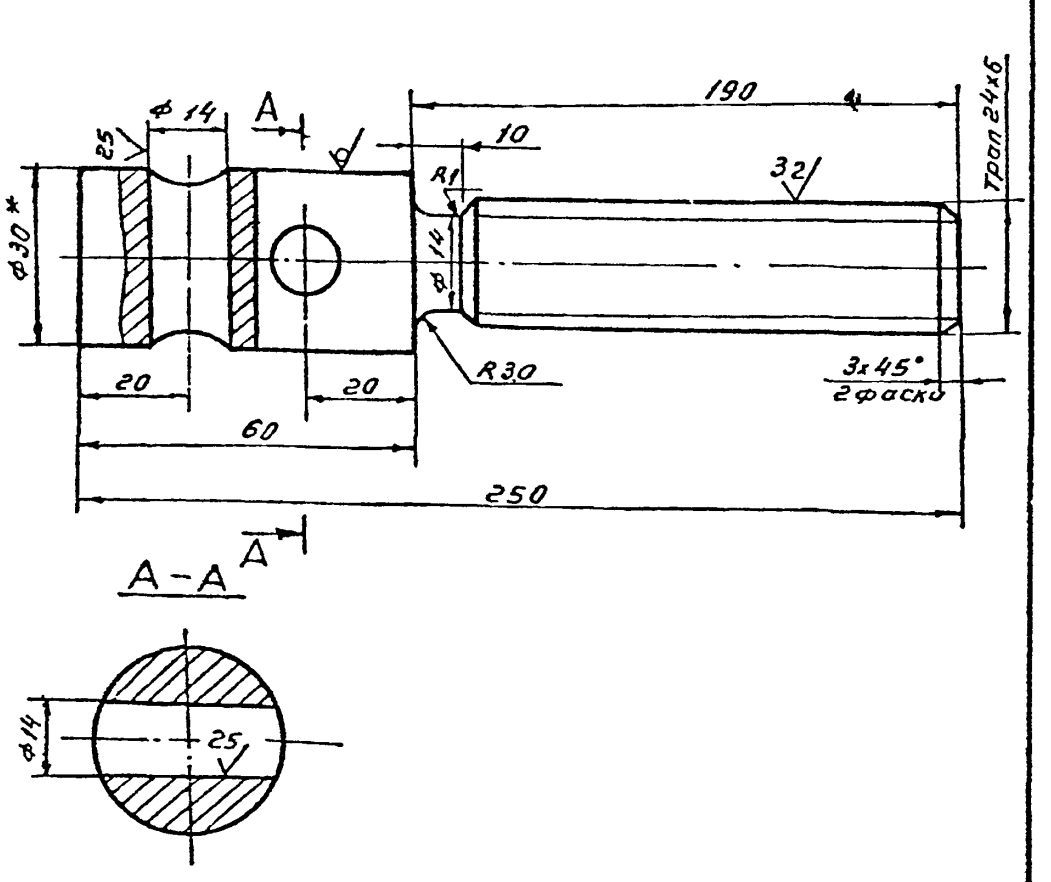

1. H16; h16; $\pm \frac{IT16}{2}$
2.* Размер для справок.

Изм.	Лист	№ докум.	Подп.	Дата
Разраб		Лунькова		
Пров.		Михеева		
Т.контр.				
Гл.спец.		Рохин		03.89
Н.контр.		Панова		03.89
Утв.		Кузнецов		

705-6-08с.89
ПВ65.07.02.07

Винт

Лит.	Масса	Масштаб
	1:1	1:1
Лист	Листов 1	

Круг В-30 ГОСТ 2590-71 / Ст 3 ГОСТ 535-79

Гипронефтеспецмонтаж г. Москва

Инв.№ подл. | Подп. и дата | Взам.инв.№ | Инв.№ дубл. | Подп. и дата

Альбом 3

ПВ65.07.02.11

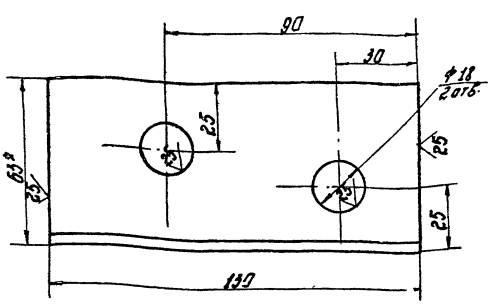

Неуказанные предельные отклонения размеров: H16; $\pm\frac{IT16}{2}$.

Изм.	Лист	№ докум.	Подп.	Дата	ПВ65.07.02.11	Лит.	Масса	Масштаб
Разраб.		Лунькова			Уголок		0,5	1:1
Пров.		Михеева				Лист	Листов 1	
Т.контр.								
Гл.спец.		Рахин			Уголок 63×63×4-8 ГОСТ 8509-86 С-3 ГОСТ 535-79	Гипромефтеспецмонтаж г. Москва		
Н.контр.		Панова						
Утв.		Кузнецов						

ПВ65.07.02.09

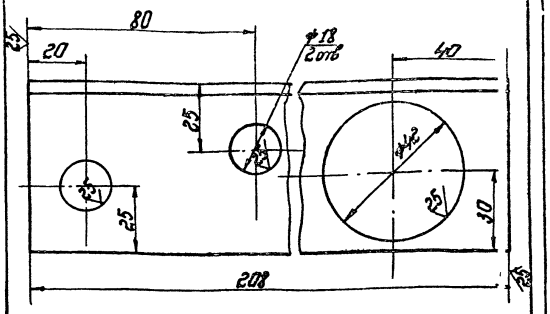

Неуказанные предельные отклонения размеров: H16; $\pm\frac{IT16}{2}$.

Изм.	Лист	№ докум.	Подп.	Дата	ПВ65.07.02.09	Лит.	Масса	Масштаб
Разраб.		Лунькова			Уголок		0,3	1:1
Пров.		Михеева				Лист	Листов 1	
Т.контр.								
Гл.спец.		Рахин			Уголок 63×63×4-8 ГОСТ 8509-86 С-3 ГОСТ 535-79	Гипромефтеспецмонтаж г. Москва		
Н.контр.		Панова						
Утв.		Кузнецов						

ПВ65.07.03.00СБ

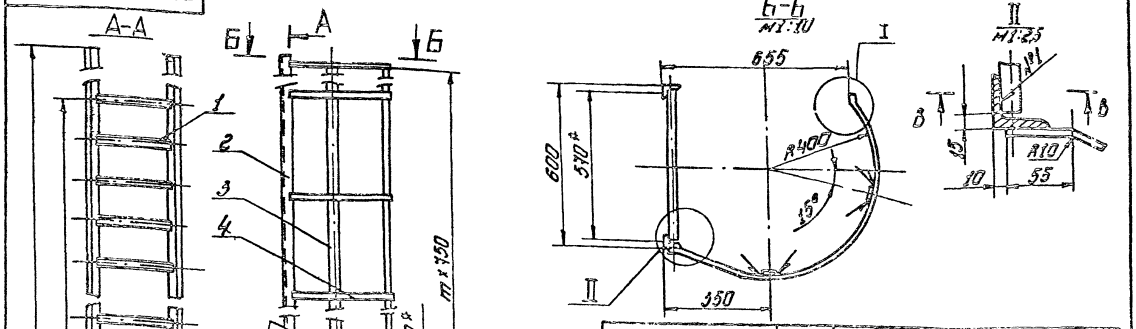

Обозначение	H, мм	h, мм	h	m	Масса, кг	Примечание
ПВ65.07.03.00	2600	1750	7	1	35,0	Высота степени 2920
-01	3250	2450	10	1	44,0	" 4470

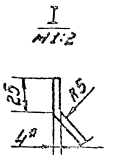

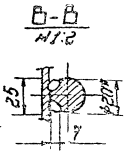

1. Шов №1 - сварка ручная электродуговая. Сварку производить электродами 342А ГОСТ 9467-75. Сварные швы по ГОСТ 5264-80.
2. H16; h15; $\pm\frac{IT16}{2}$.
3. Размеры для справок.

Изм.	Лист	№ докум.	Подп.	Дата	ПВ65.07.03.00СБ	Лит.	Масса	Масштаб
Разраб.		Лунькова			Лестница		См. табл.	1:20
Пров.		Михеева			Сборочный чертеж	Лист	Листов 1	
Т.контр.						Гипромефтеспецмонтаж г. Москва		
Гл.спец.		Рахин						
Н.контр.		Панова						
Утв.		Кузнецов						

Альбом 3

Формат	Зона	Поз.	Обозначение	Наименование	Кол.	Примечание
				Документация		
64		11	ПВ65.07.01.00.СБ	Сборочный чертеж		
				Детали		
64		1	ПВ65.07.01.01.	Стойка		
				Уголок 63×63×4-8 ГОСТ 8509-86 / Ст.3 ГОСТ 535-79		
				L = 1100мм	3	2,3кг
64		2	ПВ65.07.01.02	Ограждение		
				Уголок 25×25×5-8 ГОСТ 8509-86 / Ст.3 ГОСТ 535-79		
				L = 690мм	4	0.8кг
64		3	ПВ65.07.01.03	Уголок		
				Уголок 36×36×4-8 ГОСТ 8509-86 / Ст3. ГОСТ 535-79		
				L = 1320мм	1	2,85кг
64		4	ПВ65.07.01.04	Уголок		
				Уголок 36×36×4-8 ГОСТ 8509-86 / Ст.3 ГОСТ 535-79		
				L = 690мм	1	1.5кг
64		5	ПВ65.07.01.05	Уголок		
				Уголок 36×36×4-8 ГОСТ 8509-86 / Ст.3 ГОСТ 535-79		
				L = 700мм	1	1.53кг

Инв. № подл. | Подп. и дата | Взам. инв. № | Инв. № дубл. | Подп. и дата

Изм	Лист	№ докум	Подп.	Дата
Разраб.		Лунькова		
Пров.		Михеева		
Гл. спец.		Рохин		07.89
Н. контр.		Панова		
Утв.		Кузнецов		

ПВ65.07.01.00

Площадка

Лит.	Лист	Листов
	1	2

ГИПРОНЕФТЕСПЕЦМОНТАЖ г. Москва

41

Формат	Зона	Поз.	Обозначение	Наименование	Кол.	Примечание
64		6	ПВ65.07.01.06	Лист		
				Лист Б-1 ГОСТ 19903-74 / Ст.3 ГОСТ 16523-70		
				100×2000	1	1,6кг
64		7	ПВ65.07.01.07.	Настил		
				Лист ПВ 506×560×680		
				ГОСТ 8706-78	1	7кг

Инв. № подл. | Подп. и дата | Взам. инв. № | Инв. № дубл. | Подп. и дата

Изм	Лист	№ докум	Подп.	Дата

ПВ65.07.01.00

Лист 2

Формат	Зона	Поз.	Обозначение	Наименование	Кол.	Примечание
				Документация		
А3			ПВ65.07.03.00.СБ	Сборочный чертеж		
			Переменные данные	для исполнений		
				ПВ65.07.09.00 Ст и СБ		
				Детали		
64		1	ПВ65.07.03.01.	Круг		
				Круг В-20 ГОСТ 2590-71 / Ст.3 ГОСТ 535-79		
				L = 570мм	8	14кг
64		2	ПВ65.07.03.02	Уголок		
				Уголок 50×50×5-8 ГОСТ 8509-86 / Ст.3 ГОСТ 535-79		
				L = 2500мм	2	9.8кг
64		3	ПВ65.07.03.03	Полоса		
				Полоса 4×30 ГОСТ 103-76 / Ст.3 ГОСТ 535-79		
				L = 750мм	2	0,7кг
64		4	ПВ65.07.03.04	Полоса		
				Полоса 4×30 ГОСТ 103-76 / Ст.3 ГОСТ 535-79		
				L = 1350мм	2	1.3кг

Инв. № подл. | Подп. и дата | Взам. инв. № | Инв. № дубл. | Подп. и дата

Изм	Лист	№ докум	Подп.	Дата
Разраб.		Лунькова		
Пров.		Михеева		
Гл. спец.		Рохин		07.89
Н. контр.		Панова		
Утв.		Кузнецов		

ПВ65.07.03.00

Лестница

Лит.	Лист	Листов
	1	2

ГИПРОНЕФТЕСПЕЦМОНТАЖ г. Москва

ПВ65.07.02.02.

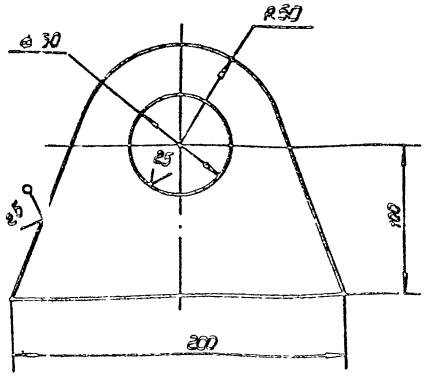

Неуказанные предельные отклонения размеров:

$H15$; $h15$; $\pm \frac{IT16}{2}$

ПВ65.07.02.02.

Изм	Лист	№ докум	Подп.	Дата
Разраб.		Лунькова		
Пров.		Михеева		
Гл. спец.		Рохин		07.89
Н. контр.		Панова		
Утв.		Кузнецов		

Ухо

Лит.	Масса	Масштаб
	1.6	1:2

Лист Б-10 ГОСТ 19903-74 / Ст.3 ГОСТ 14637-79

Лист 1

ГИПРОНЕФТЕСПЕЦМОНТАЖ г. Москва

Альбом 3

ПВ 12.02.00.00.

А(√)

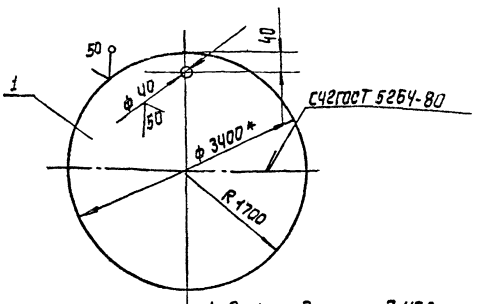

1. Электроды типа Э-42А ГОСТ 9467-75
2.* Размер для справок.

Формат	Зона	Поз.	Обозначение	Наименование	Кол.	Примечание
				Детали		
А4		1		Поддон		
				Лист Б-8 ГОСТ 19903-74 / Ст.3 ГОСТ 14637-79		
				1700 x 3400	2	2.95 кг

ПВ 12.02.00.00.

Поддон

Изм.	Лист	№ докум.	Подп.	Дата
Разраб.		Лунькова		
Пров.		Михеева		
Т. контр.				
Гл. спец.		Рохин		
Н. контр.		Панова		
Утв.		Кузнецов		

Лит.	Масса	Масштаб
	580.0	1:20

Лист Листов 1

ГИПРОНЕФТЕСПЕЦМОНТАЖ г. Москва

ПВ 12.01.00.00.

А(√)

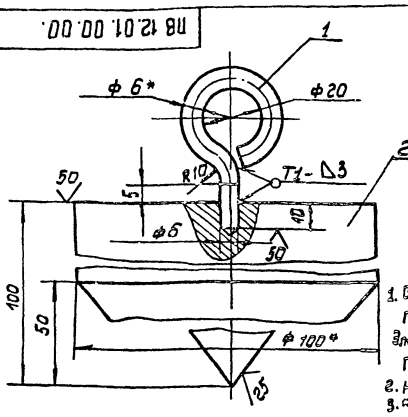

1. Сварные швы по ГОСТ 5264-80. Электроды типа Э42А ГОСТ 9467-75.
2. H16; h16; ± JT16/2
3.* Размеры для справок.

Формат	Зона	Поз.	Обозначение	Наименование	Кол.	Примечание
				Детали		
Б4		1	ПВ.12.01.00.01	Серьга		
				Круг В-6 ГОСТ 2590-71 / Ст.3 ГОСТ 535-79		
				L = 115 мм	1	0.03 кг
Б4		2	ПВ 12.01.00.02	Груз.		
				Круг В-100 ГОСТ 2590-71 / Ст.3 ГОСТ 535-79		
				L = 100 мм.	1	4.0 кг

ПВ 12.01.00.00.

Отвес

Изм.	Лист	№ подп.	Подп.	Дата
Разраб.		Лунькова		
Пров.		Михеева		
Т. контр.				
Гл. спец.		Рохин		
Н. контр.		Панова		
Утв.		Кузнецов		

Лит.	Масса	Масштаб
	4.2	1:1

Лист Листов X

ГИПРОНЕФТЕСПЕЦМОНТАЖ г. Москва

Формат	Зона	Поз.	Обозначение	Наименование	Кол.	Примечание
				ПВ 65.07.03.00-01 Ст.С5.		
				Детали		
Б4		1	ПВ 65.07.03.01	Круг		
				Круг В-20 ГОСТ 2590-71 / Ст.3 ГОСТ 535-79		
				L = 570 мм	11	14 кг
Б4		2	ПВ 65.07.03.02-01	Уголок		
				Уголок 50×50×5-8 ГОСТ 8509-86 / Ст.3 ГОСТ 535-79		
				L = 3250 мм	2	12,3 кг
Б4		3	ПВ 65.07.03.03.	Полоса		
				Полоса 4×30 ГОСТ 103-75 / Ст.3 ГОСТ 535-79		
				L = 750 мм	2	0,7 кг
Б4		4	ПВ 65.07.03.04	Полоса		
				Полоса 4×10 ГОСТ 103-75 / Ст.3 ГОСТ 535-79		
				L = 1350 мм	2	1.3 кг

ПВ 65.07.03.00.

Лист 2

К5.02.40.36.00.01.

25 √(√)

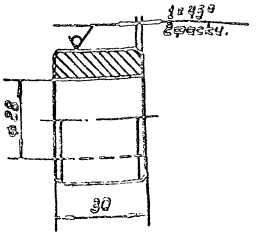

Неуказанные предельные отклонения размеров:
H14; h 14; ± JT14/2

705-В-Дбг.89

К5.02.40.36.00.01.

Втулка

Изм.	Лист	№ докум.	Подп.	Дата
Разраб.		Лунькова		
Пров.		Михеева		
Т. контр.				
Гл. спец.		Рохин		
Н. контр.		Панова		
Утв.		Кузнецов		

Лит.	Масса	Масштаб
	0.13	1:1

Лист 1 Листов 1

Круг В45 ГОСТ 2590-71 / Ст.3 ГОСТ 535-79

ГИПРОНЕФТЕСПЕЦМОНТАЖ г. Москва

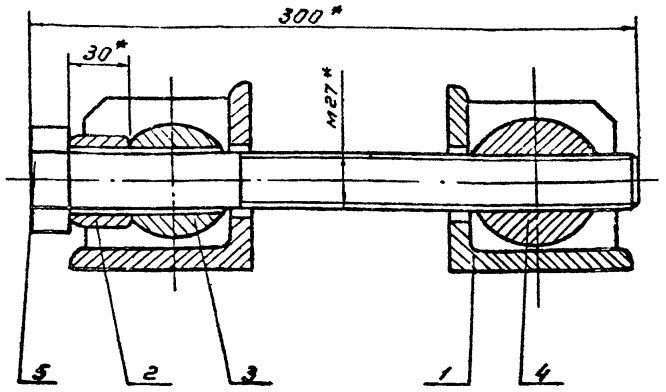

1. ± JT14/2;
2. * Размеры для справок.

					К5.0240.36. 00.00 СБ		
Изм.	Лист	N докум.	Подп.	Дата	Приспособление стяжное сборочный чертеж	Лит	Масса	Масштаб
Разраб.		Лунькова					1.85	1:2
Пров.		Михеева				Лист	Листов 1
Т. контр.						Гипронефтеспецмонтаж г. Москва	
Гл. спец.		Рахин		02.84			
Н. контр.		Панова		03.84			
Утв.		Кузнецов					

Инв. N подл. | Подп. и дата | Взам. инв. N | Инв. N дубл. | Подп. и дата

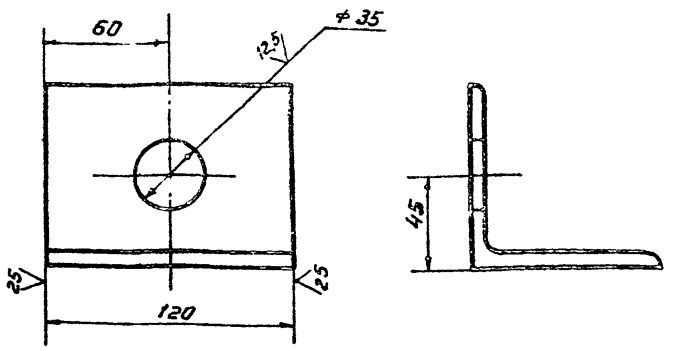

Неуказанные предельные отклонения размеров: ± JT14/2

					К5.0240. 36. 01. 02		
Изм.	Лист	N докум.	Подп.	Дата	Уголок	Лит.	Масса	Масштаб
Разраб.		Лунькова					1.25	1:2
Пров.		Михеева				Лист	Листов 1
Т. контр.						Гипронефтеспецмонтаж г. Москва	
Гл. спец.		Рахин		02.84	Уголок 90×56×8-В ГОСТ 8509-86 Ст.3 ГОСТ 535-79		
Н. контр.		Панова		03.84			
Утв.		Кузнецов					

Инв. N подл. | Подп. и дата | Взам. инв. N | Инв. N дубл. | Подп. и дата

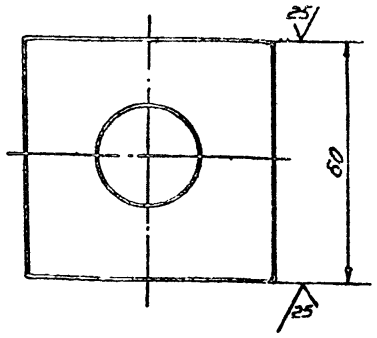

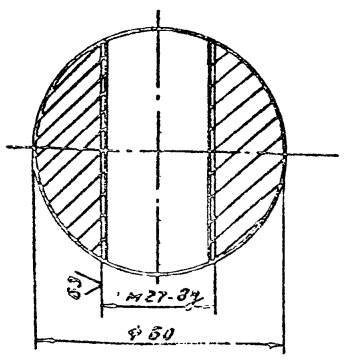

1. H14, h14, ± JT14/2
2.* Размер для справок

					К5.0240.36. 00.03		
Изм.	Лист	N докум.	Подп.	Дата	Гайка	Лит.	Масса	Масштаб
Разраб.		Лунькова					1,2	1:1
Пров.		Михеева				Лист	Листов 1
Т. контр.						Гипронефтеспецмонтаж г. Москва	
Гл. спец.		Рахин					
Н. контр.		Панова			Круг В-60 ГОСТ 2590-71 Ст.3 ГОСТ 535-79		
Утв.		Кузнецов					

Инв. N подл. | Подп. и дата | Взам. инв. N | Инв. N дубл. | Подп. и дата

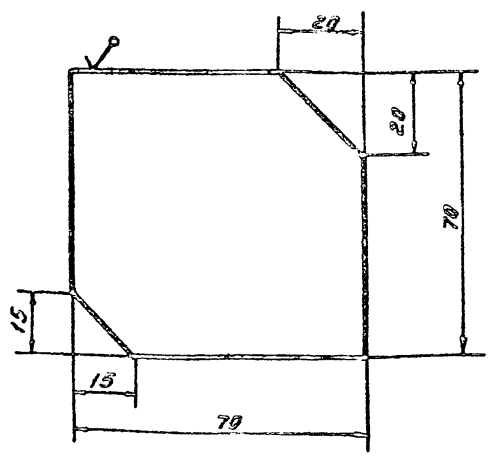

Неуказанные предельные отклонения размеров: ± JT14/2

					705-3-98с.83 К5.0240.36.01.01		
Изм.	Лист	N докум.	Подп.	Дата	Ребро	Лит.	Масса	Масштаб
Разраб.		Лунькова					0.3	1:1
Пров.		Михеева				Лист	Листов 1
Т. контр.						Гипронефтеспецмонтаж г. Москва	
Гл. спец.		Рахин					
Н. контр.		Панова			Лист 5-8 ГОСТ 19903-74 Ст.3 ГОСТ 14637-79		
Утв.		Кузнецов					

Инв. N подл. | Подп. и дата | Взам. инв. N | Инв. N дубл. | Подп. и дата

Альбом 3

К5.0240.36.01.00СБ

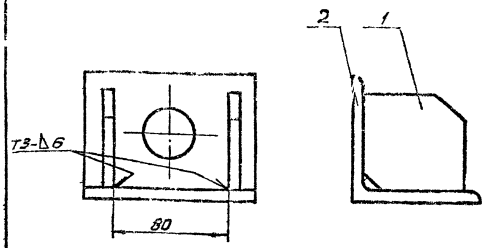

1. Сварку производить по ГОСТ 5264-80. Электроды сварочные типа Э42А ГОСТ 9467-75
2. $\pm \frac{IT14}{2}$
3 *Размер для справок

Изм.	Лист	№ докум.	Подп.	Дата	К5.0240.36.01.00СБ	Лит.	Масса	Масштаб
Разраб.		Пунькова			Кронштейн		1.85	1:2
Пров.		Михеева			Сборочный чертеж	Лист	Листов 1	
Т. контр.						Гипронефтеспецмонтаж г. Москва		
Гл. спец.		Рохин						
Н. контр.		Панова						
Утв.		Кузнецов						

Инв. № подл. | Подп. и дата | Взам. инв. № | Инв. № дубл. | Подп. и дата

К5.0240.36.00.02

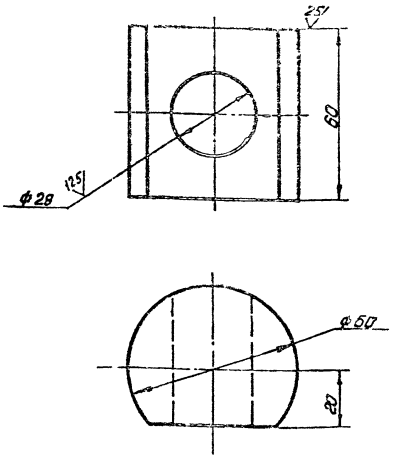

1. Н14, h14, $\pm \frac{IT14}{2}$
2 *Размер для справок

Изм.	Лист	№ докум.	Подп.	Дата	К5.0240.36.00.02	Лит.	Масса	Масштаб
Разраб.		Пунькова			Сухарь		1.2	1:1
Пров.		Михеева				Лист	Листов 1	
Т. контр.						Гипронефтеспецмонтаж г. Москва		
Гл. спец.		Рохин						
Н. контр.		Панова						
Утв.		Кузнецов						

Инв. № подл. | Подп. и дата | Взам. инв. № | Инв. № дубл. | Подп. и дата

Формат	Зона	Поз.	Обозначение	Наименование	Кол.	Примечание
				Документация		
А4			К5.0240.36.01.00СБ	Сборочный чертеж		
				Детали		
А4		1	К5.0240.36.01.01	Ребро	2	
А4		2	К5.0240.36.01.02	Уголок	1	

Изм.	Лист	№ докум.	Подп.	Дата	К5.0240.36.01.00	Лит.	Лист	Листов
Разраб.		Пунькова			Кронштейн			1
Пров.		Михеева				Гипронефтеспецмонтаж г. Москва		
Гл. спец.		Рохин						
Н. контр.		Панова						
Утв.		Кузнецов						

Инв. № подл. | Подп. и дата | Взам. инв. № | Инв. № дубл. | Подп. и дата

Формат	Зона	Поз.	Обозначение	Наименование	Кол.	Примечание
				Документация		
А4			К5.0240.36.00.00 5	Сборочный чертеж		
				Сборочные единицы		
А4		1	К5.0240.36.01.00	Кронштейн	2	
				Детали		
А4		2	К5.0240.36.00.0	Втулка	1	
А4		3	К5.0240.36.00.. 2	Сухарь	1	
А4		4	К5.0240.36.00.0	Гайка	1	
				Стандартные изделия		
				Болт М27х300-5В.026 ГОСТ 7798-70	1	

Изм.	Лист	№ докум.	Подп.	Дата	705-6-06г.83 К5.0240.36.00.00	Лит.	Лист	Листов
Разраб.		Пунькова			Приспособление стяжное			1
Пров.		Михеева				Гипронефтеспецмонтаж г. Москва		
Гл. спец.		Рохин						
Н. контр.		Панова						
Утв.		Кузнецов						

Инв. № подл. | Подп. и дата | Взам. инв. № | Инв. № дубл. | Подп. и дата

Альбом 3

К5.0240.02.00.00.СБ

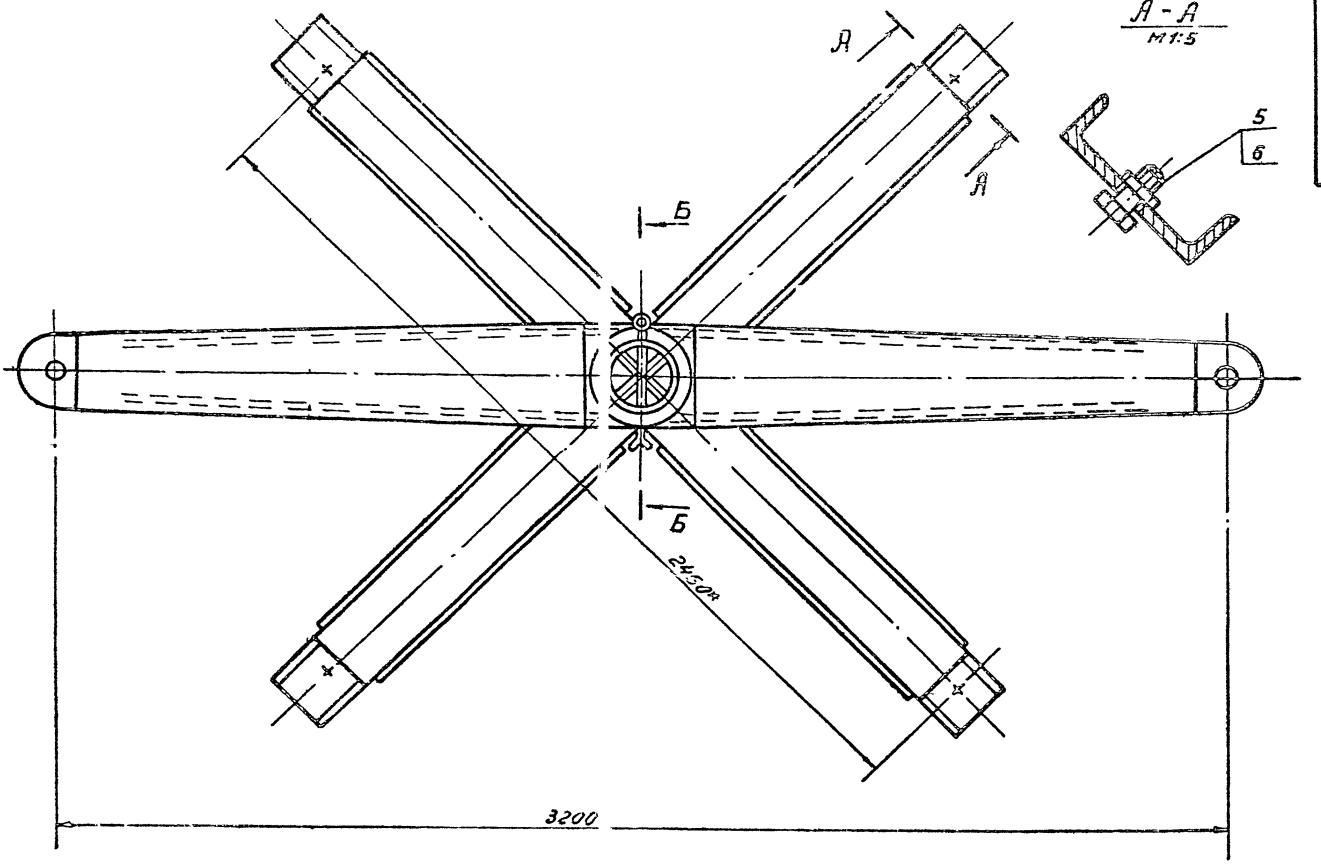

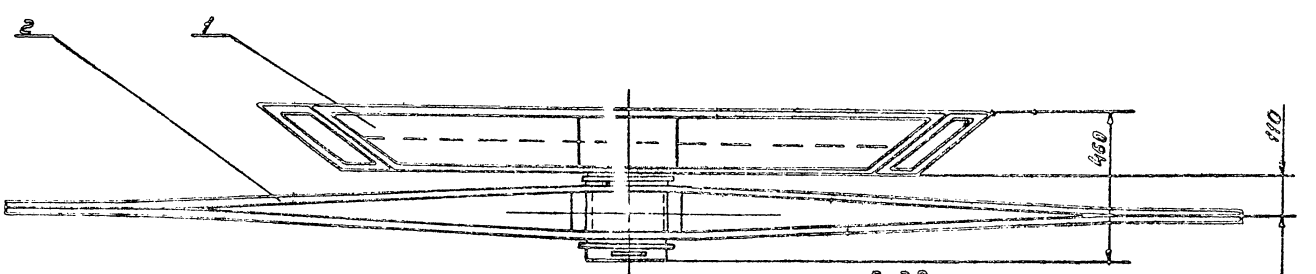

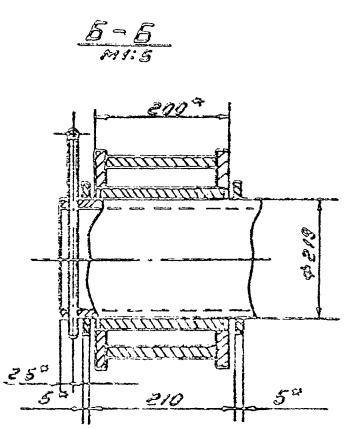

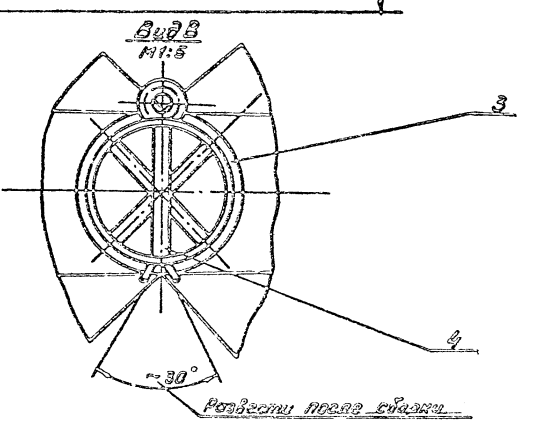

1. Н14, h14; ± $\frac{IT14}{2}$
2.* Размеры для справок

					705-6-030.89 К5.0240.02.00.00.СБ			
Изм.	Лист	№ докум.	Подп.	Дата	Устройство для раскатки рулонов Сборочный чертеж	Лит.	Масса	Масштаб
Разраб.		Лукьянова					440.0	1:10
Провер.		Михеева				Лист	Листов 1	
Т. контр.						Гидроинтеспец-монтаж г. Москва		
Гл. спец.		Рожин						
Н. контр.		Панова						
Утв.		Кузнецов						

Инв. № подл. | Подп. и дата | Взам. инв. № | Инв. № дубл. | Подп. и дата

Альбом 3

Формат	Зона	Поз.	Обозначение	Наименование	Кол.	Примечание
				Документация		
А3			К5.0240.02.02.00 СБ	Сборочный чертеж		
				Детали		
А4		1	К5.0240.02.02.01	Ступица	1	
А3		2	К5.0240.02.02.02	Ребро	2	
А3		3	К5.0240.02.02.03	Накладка	2	

Изм.	Лист	№ докум.	Подп.	Дата
Разраб.		Лунькова		
Пров.		Михеева		
Гл. спец.		Рохин		
Н. контр.		Панова		
Утв.		Кузнецов		

К5.0240.02.02.00

Щека тяговая

Лит. | Лист | Листов 1

Гипронефтеспец монтаж г. Москва

К5.0240.02.00.02

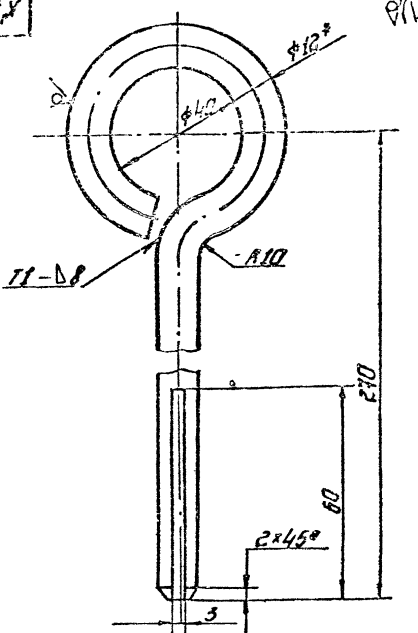

1. Сварной шов по ГОСТ 5264-80. Электроды типа Э-42А ГОСТ 9467-75.
2. Н14; ± $\frac{IT14}{2}$.
3.* Размер для справок.
4. Развернутая длина заготовки L=407±3,0 мм.

Изм.	Лист	№ докум.	Подп.	Дата
Разраб.		Лунькова		
Пров.		Михеева		
Т. контр.				
Гл. спец.		Рохин		
Н. контр.		Панова		
Утв.		Кузнецов		

К5.0240.02.00.02

Штыры

Лист | Масса 0,87 | Масштаб 1:1

Лист | Листов 1

Круг Б-12 ГОСТ 2590-71 Ст3 ГОСТ 535-79

Гипронефтеспец монтаж г. Москва

К5.0240.02.02.01

ГОСТ 16037-80 С4

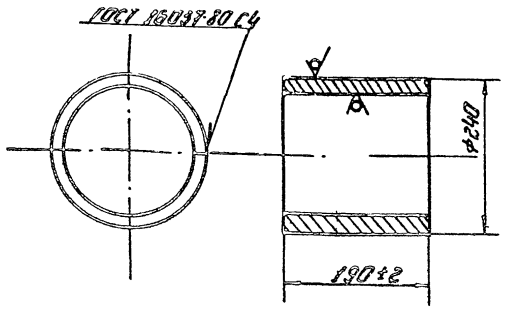

Электроды сварочные типа Э42А ГОСТ 9467-75.

Изм.	Лист	№ докум.	Подп.	Дата
Разраб.		Лунькова		
Пров.		Михеева		
Т. контр.				
Гл. спец.		Рохин		
Н. контр.		Панова		
Утв.		Кузнецов		

К5.0240.02.02.01

Ступица

Лит. | Масса 10,0 | Масштаб 1:5

Лист | Листов 1

Лист Б-10 ГОСТ 19903-74 Ст3 ГОСТ 14637-79

Гипронефтеспец монтаж г. Москва

Формат	Зона	Поз.	Обозначение	Наименование	Кол.	Примеч.
				Документация		
А2			К5.0240.02.00.00 СБ	Сборочный чертеж		
				Сборочные единицы		
А4		1	К5.0240.02.01.00	Крестовина	1	
А4		2	К5.0240.02.02.00	Щека тяговая	1	
				Детали		
Б4		3	К5.240.02.00.01	Кольцо приставочное		
				Лист Б5 ГОСТ 19903-74 Ст3 ГОСТ 14637-79		
				d=222 мм; D=850 мм	2	0,2 кг
А4		4	К5.240.02.00.02	Штыры	1	
				Стандартные изделия		
		5		Болт М30*70.52.026 ГОСТ 7798-70	4	
		6		Гайка М30.4.026 ГОСТ 5915-70	4	

Изм.	Лист	№ докум.	Подп.	Дата
Разраб.		Лунькова		
Пров.		Михеева		
Гл. спец.		Рохин		
Н. контр.		Панова		
Утв.		Кузнецов		

705-6-02с.89

К5.0240.02.00.00

Устройство для раскатки рулонов

Лит. | Лист | Листов 1

Гипронефтеспец монтаж г. Москва

Альбом 3

К5.0240.02.01.00.СБ

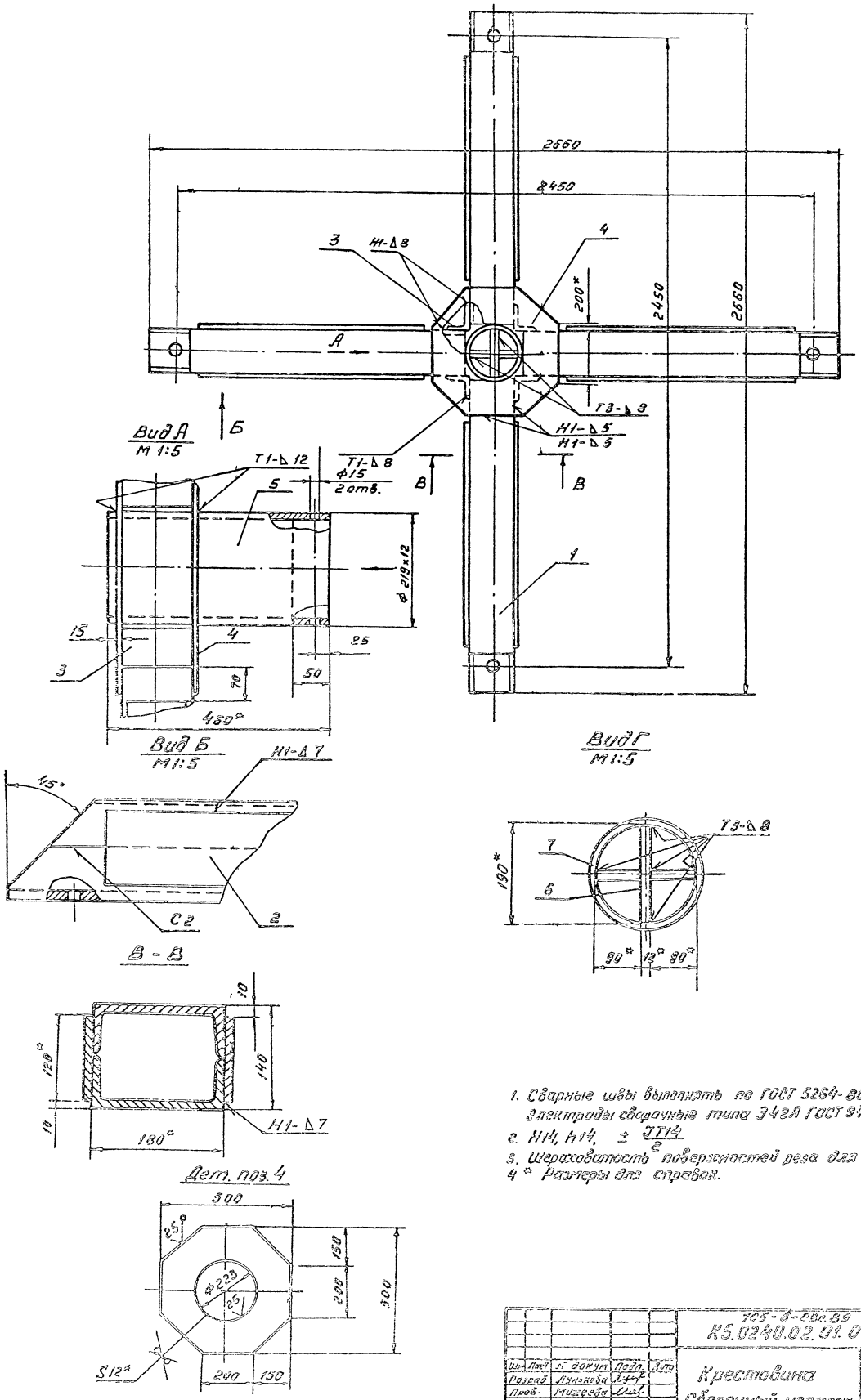

1. Сварные швы выполнять по ГОСТ 5264-80
Электроды сварочные типа Э42А ГОСТ 9467-75
2. Н14, Н14, ± $\frac{JT14}{2}$
3. Шероховатость поверхностей реза для дет. Б4-$\frac{50}{V}$
4* Размеры для справок.

					705-6-00к.89		
					К5.0240.02.01.00.СБ		
Изм.	Лист	№ докум.	Подп.	Дата	Крестовина	Лит.	Масса	Масштаб
Разраб.		Лянькова			Сборочный чертеж		295	1:10
Пров.		Мижеева				Лист	Листов 1
Т. контр.						Гипрометеоспец-монтаж г. Москва	
Гл. спец.		Рахин					
Н. контр.		Панова					
Утв.		Кузнецов					

Инв. № подл. | Подп. и дата | Взам. инв. № | Инв. № дубл. | Подп. и дата

Альбом 3

Формат	Зона	Поз.	Обозначение	Наименование	Кол.	Примеч.
				Документация		
82			К5. 0240.02.01.00 СБ	Сборочный чертеж		
				Детали		
Б4		1	К5. 0240.02.01.01	Балка		
				Швеллер $\frac{18\ ГОСТ\ 8240\text{-}72}{Ст3\ ГОСТ\ 535\text{-}79}$		
				L = 1220 мм	8	20 кг
Б4		2	К5. 0240.02.01.02	Накладка		
				Полоса $\frac{8 \times 120\ ГОСТ\ 103\text{-}76}{Ст3\ ГОСТ\ 535\text{-}79}$		
				L = 1000 мм	8	8,5 кг
Б4		3	К5. 0240.02.01.03	Уголок		
				Уголок $\frac{90 \times 90 \times 8\ Б\ ГОСТ\ 8509\text{-}86}{Ст3\ ГОСТ\ 535\text{-}79}$		
				L = 140 мм	4	0,2 кг
Б4		4	К5. 0240.02.01.04	Накладка		
				Лист $\frac{Б\ 12\ ГОСТ\ 19903\text{-}74}{Ст3\ ГОСТ\ 14637\text{-}79}$		
				500 × 500	2	16 кг
Б4		5	К5. 0240.02.01.05	Ось		
				Труба $\frac{219 \times 12\ ГОСТ\ 8732\text{-}78}{В\ 10\ ГОСТ\ 8731\text{-}87}$		
				L = 460 мм	1	2,8 кг

Изм.	Лист	№ докум.	Подп.	Дата
Разраб.		Лунькова		
Пров.		Михеева		
Гл. спец.		Рохин		03.89
Н. контр.		Панова		04.89
Утв.		Кузнецов		

К5. 0240.02.01.00

Крестовина

Лит.	Лист	Листов
	1	2

Гипронефтеспецмонтаж г. Москва

Формат	Зона	Поз.	Обозначение	Наименование	Кол.	Примеч.
Б4		6	К5. 0240.02.01.06	Вставка		
				Лист $\frac{Б\ 12\ ГОСТ\ 19903\text{-}74}{Ст3\ ГОСТ\ 14637\text{-}79}$		
				192 × 370	1	4 кг
Б4		7	К5. 0240.02.01.07	Вставка		
				Лист $\frac{Б\ 12\ ГОСТ\ 19903\text{-}74}{Ст3\ ГОСТ\ 14637\text{-}79}$		
				90 × 370	2	2,1 кг

Изм.	Лист	№ докум.	Подп.	Дата

К5. 0240.02.01.00

Лист 2

К5.0240.02.02.02

А(V)

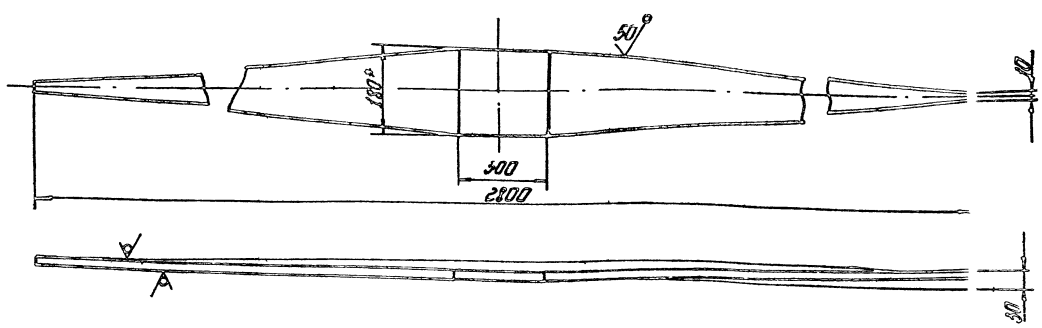

1. h 14° $\frac{3714}{2}$.
2. Размер для справок.

Изм.	Лист	№ докум.	Подп.	Дата
Разраб.		Лунькова		
Пров.		Михеева		
Гл. контр.				
Гл. спец.		Рохин		
Н. контр.		Панова		
Утв.		Кузнецов		

К5. 0240.02.02.02

Ребро

Лит.	Масса	Масштаб
	20,0	1:10

Лист 1 Листов 1

Полоса $\frac{10 \times 180\ ГОСТ\ 103\text{-}76}{Ст3\ ГОСТ\ 535\text{-}79}$

Гипронефтеспецмонтаж г. Москва

Альбом 3

К5.0240.02.02.00СБ

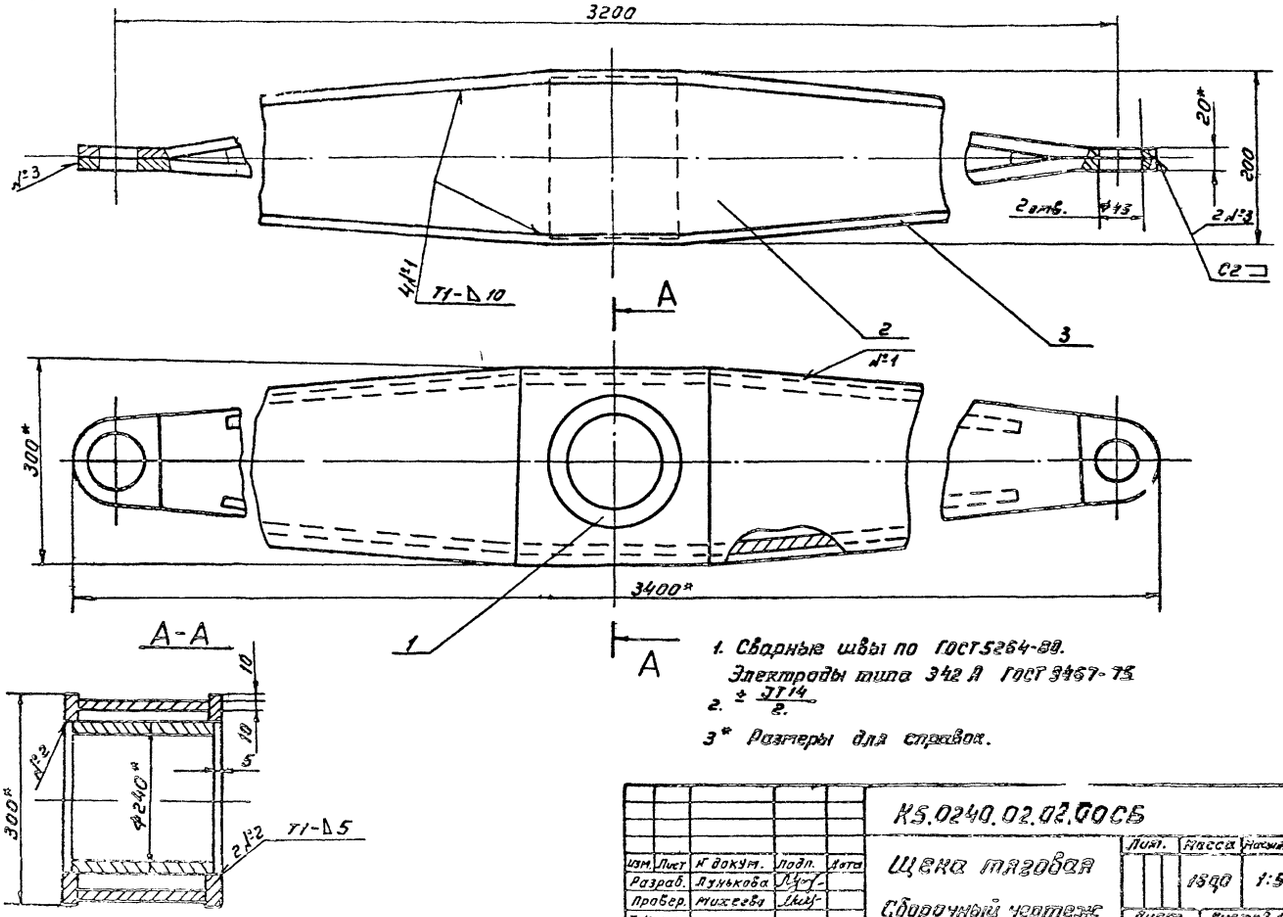

1. Сварные швы по ГОСТ 5264-80. Электроды типа 342 А ГОСТ 9467-75.
2. $\pm \frac{ЛТ14}{2}$.
3* Размеры для справок.

					К5.0240.02.02.00СБ			
Изм.	Лист	№ докум.	Подп.	Дата	Щека тяговая	Лит.	Масса	Масштаб
Разраб.		Лунькова					1890	1:5
Провер.		Михеева			Сборочный чертеж	Лист	Листов 1	
Т. контр.						Гипронефтеспецмонтаж г. Москва		
Гл. спец.		Рахин						
Н. контр.		Панова						
Утв.		Кузнецов						

Инв. № подл. | Подп. и дата | Взам. инв. № | Инв. № дубл. | Подп. и дата

К5.0240.02.02.03

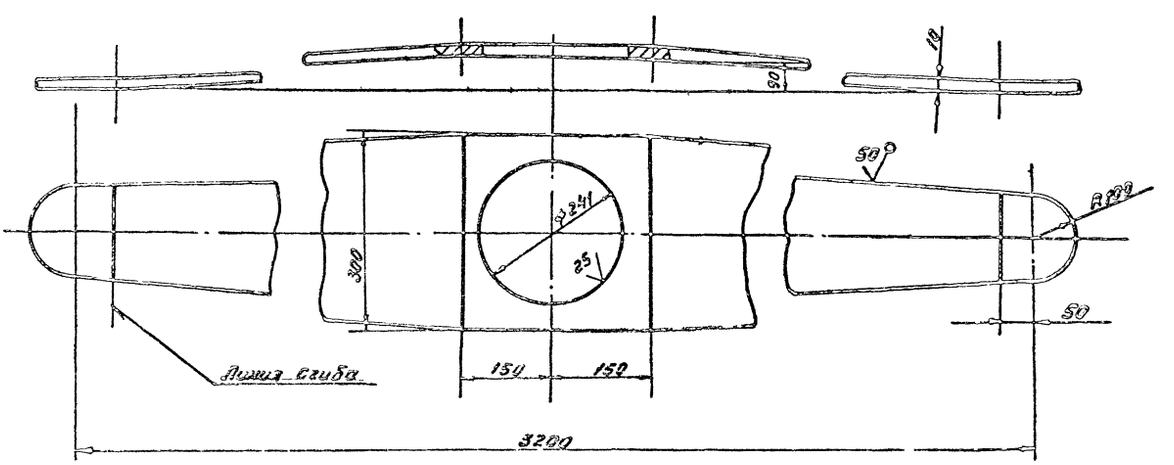

1. Н14, Л14, $\pm \frac{ЛТ14}{2}$.
2° Размеры для справок.

					705-5-082.89 К5.0240.02.02.03			
Изм.	Лист	№ докум.	Подп.	Дата	Накладка	Лит.	Масса	Масштаб
Разраб.		Лунькова					430	1:5
Провер.		Михеева				Лист	Листов 1	
Т. контр.								
Гл. спец.		Рахин			Лист Б-10 ГОСТ 19903-74 Ст.3 ГОСТ 14637-79	Гипронефтеспецмонтаж г. Москва		
Н. контр.		Панова						
Утв.		Кузнецов						

Инв. № подл. | Подп. и дата | Взам. инв. № | Инв. № дубл. | Подп. и дата

К5.0240.11.00.01

125 (✓)

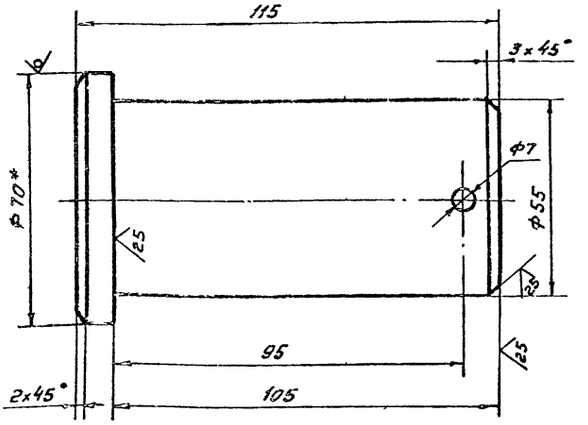

1. H16, h16, $\pm\frac{IT16}{2}$
2. * Размер для справок.

Изм.	Лист	№ докум.	Подп.	Дата
Разраб.		Лунькова		
Пров.		Михеева		
Т.контр.				
Гл.спец.		Рожин		09.89
Н.контр.		Панова		
Утв.		Кузнецов		

К5.0240.11.00.01

Палец

Лит.	Масса	Масштаб
	2.2	1:1

Лист | Листов 1

Круг 8-70 ГОСТ 2590-71 / Ст.3 ГОСТ 535-79

Гипронефтеспецмонтаж г. Москва

Инв.№ подл. | Подп. и дата | Взам. инв.№ | Инв.№ дубл. | Подп. и дата

Формат	Зона	Поз.	Обозначение	Наименование	Кол.	Примеч.
				Документация		
А3			К5.0240.11.00.00СБ	Сборочный чертеж		
				Сборочные единицы		
А4		1	К5.0240.11.01.00	Втулка	1	
А4		2	К5.0240.11.02.00	Корпус	1	
				Детали		
А4		3	К5.0240.11.00.01	Палец	1	
				Стандартные изделия		
		4		Шплинт 6.3×7.5-0.02 ГОСТ 397-79	1	

Инв.№ подл. | Подп. и дата | Взам. инв.№ | Инв.№ дубл. | Подп. и дата

Изм.	Лист	№ докум.	Подп.	Дата
Разраб.		Лунькова		
Пров.		Михеева		
Гл.спец.		Рожин		09.89
Н.контр.		Панова		
Утв.		Кузнецов		

К5.0240.11.00.00

Скоба для развертывания рулона

Лит.	Лист	Листов
		1

Гипронефтеспецмонтаж г. Москва

К5.0240.11.00.00СБ

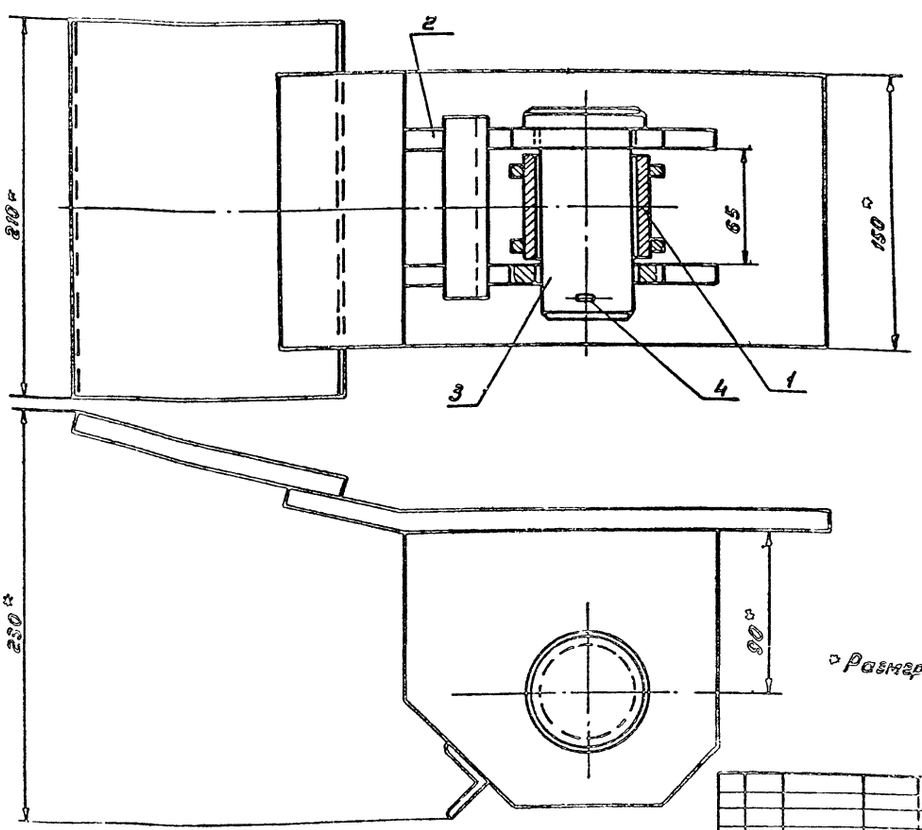

* Размеры для справок.

Изм.	Лист	№ докум.	Подп.	Дата
Разраб.		Лунькова		
Пров.		Михеева		
Т.контр.				
Гл.спец.		Рожин		09.89
Н.контр.		Панова		
Утв.		Кузнецов		

705-6-088.89

К5.0240.11.00.00СБ

Скоба для развертывания рулона Сборочный чертеж

Лит.	Масса	Масштаб
	15.0	1:2

Лист | Листов 1

Гипронефтеспецмонтаж г. Москва

Инв.№ подл. | Подп. и дата | Взам. инв.№ | Инв.№ дубл. | Подп. и дата

Альбом 3

К5.0240.11.01.01

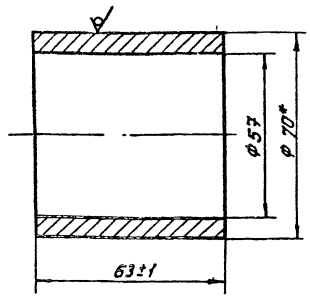

* Размер для справок

Изм.	Лист	№ докум.	Подп.	Дата	К5.0240.11.01.01	Лит.	Масса	Масштаб
Разраб.		Лунькова			Втулка		0.7	1:1
Пров.		Михеева				Лист	Листов 1	
Т. контр.								
Гл. спец.		Рохин			Труба 70×8 ГОСТ 8732-78 В-10 ГОСТ 8731-87	Гипронефтеспецмонтаж г. Москва		
Н. контр.		Панова						
Утв.		Кузнецов						

Инв. № подл. | Подп. и дата | Взам. инв. № | Инв. № дубл. | Подп. и дата

К5.0240.11.01.02

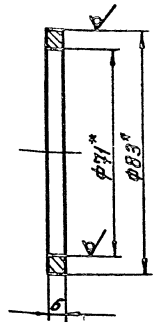

* Размеры для справок

Изм.	Лист	№ докум.	Подп.	Дата	К5.0240.11.01.02	Лит.	Масса	Масштаб
Разраб.		Лунькова			Кольцо		0.15	1:1
Пров.		Михеева				Лист	Листов 1	
Т. контр.								
Гл. спец.		Рохин			Труба 83×6 ГОСТ 8732-78 В-10 ГОСТ 8731-87	Гипронефтеспецмонтаж г. Москва		
Н. контр.		Панова						
Утв.		Кузнецов						

Инв. № подл. | Подп. и дата | Взам. инв. № | Инв. № дубл. | Подп. и дата

К5.0240.11.01.00СБ

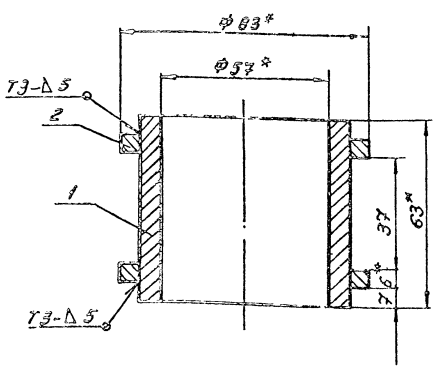

1. Сварные швы по ГОСТ 5264-80
   Электроды типа Э42А ГОСТ 9467-75
2. Н16, h16, $\pm\frac{IT16}{2}$
3. * Размеры для справок

Изм.	Лист	№ докум.	Подп.	Дата	К5.0240.11.01.00 СБ	Лит.	Масса	Масштаб
Разраб.		Лунькова			Втулка Сборочный чертеж		1.2	1:2
Пров.		Михеева				Лист	Листов 1	
Т. контр.								
Гл. спец.		Рохин				Гипронефтеспецмонтаж г. Москва		
Н. контр.		Панова						
Утв.		Кузнецов						

Инв. № подл. | Подп. и дата | Взам. инв. № | Инв. № дубл. | Подп. и дата

Формат	Зона	Поз.	Обозначение	Наименование	Кол.	Примечание
				Документация		
А4			К5.0240.11.01.00СБ	Сборочный чертеж		
				Детали		
А4		1	К5.0240.11.01.01	Втулка	1	
А4		2	К5.0240.11.01.02	Кольцо	2	

Изм.	Лист	№ докум.	Подп.	Дата	705-6-Дек.89 К5.0240.11.01.00	Лит.	Лист	Листов
Разраб.		Лунькова			Втулка			1
Пров.		Михеева				Гипронефтеспецмонтаж г. Москва		
Т. спец.		Рохин						
Н. контр.		Панова						
Утв.		Кузнецов						

Инв. № подл. | Подп. и дата | Взам. инв. № | Инв. № дубл. | Подп. и дата

Альбом 3.

К5.0240.11.02.01

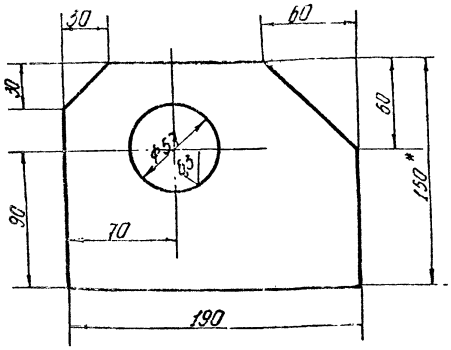

1. Шероховатость поверхностей реза 59
2. $H16; \pm\frac{IT12}{2}$.
3. * Размер для справок

Изм.	Лист	№ докум.	Подп.	Дата
Разраб.		Лунькева		
Пров.		Милеева		
Т. контр.				
Гл. спец.		Рохин		
Н. контр.		Панова		
Утв.		Кузнецов		

К5.0240.11.02.01

Щека

Полоса 12×150 ГОСТ 103-76 Ст3 ГОСТ 535-79

Лит.	Масса	Масштаб
	2,5	1:2
Лист	Листов 1	

Гипронефтеспецмонтаж г. Москва

Формат	Зона	Поз.	Обозначение	Наименование	Кол.	Примечание
				Документация		
А3			К5.0240.11.02.00 СБ	Сборочный чертеж		
				Детали		
А4		1	К5.0240.11.02.01	Щека	2	
Б4		2	К5.0240.11.02.02	Пластина		
				Полоса $\frac{12\times150\ ГОСТ\ 103\text{-}76}{Ст3\ ГОСТ\ 535\text{-}79}$		
				L = 210 мм	1	3,0 кг
Б4		3	К5.0240.11.02.03	Перекладина		
				Уголок $\frac{32\times32\times4\text{-}В\ 10Т\ ГОСТ\ 8509\text{-}86}{Ст.3\ ГОСТ\ 535\text{-}79}$		
				L = 100 мм	1	0,2 кг
Б4		4	К5.0240.11.02.04	Пластина		
				Полоса $\frac{12\times150\ ГОСТ\ 103\text{-}76}{Ст3\ ГОСТ\ 535\text{-}79}$		
				L = 300 мм	1	4,2 кг

Изм.	Лист	№ докум.	Подп.	Дата
Разраб.		Лунькева		
Пров.		Милеева		
Т. контр.				
Гл. спец.		Рохин		
Н. контр.		Панова		
Утв.		Кузнецов		

К5.0240.11.02.00

Корпус

Лит.	Лист	Листов

Гипронефтеспецмонтаж г. Москва

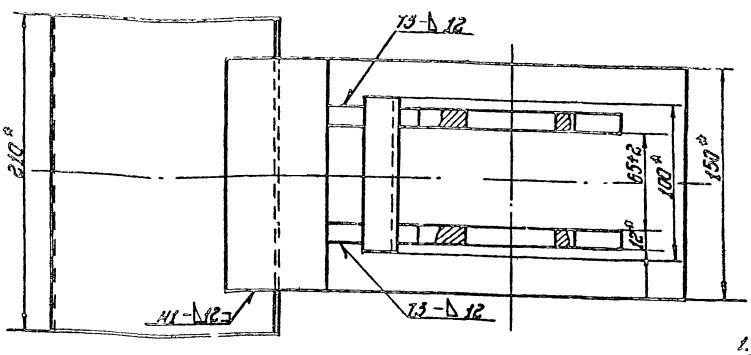

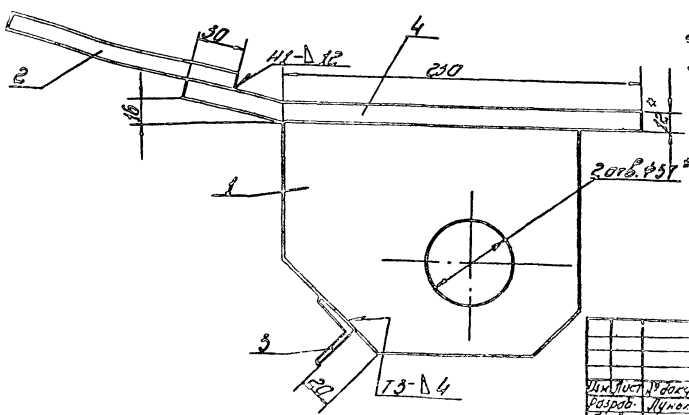

1. Сварные швы по ГОСТ 5264-80. Электроды типа Э-42А ГОСТ 9467-75.
2. $H16; \pm\frac{IT16}{2}$.
3. Шероховатость поверхностей реза дет. Б4- 59
4. * Размеры для справок.

Изм.	Лист	№ докум.	Подп.	Дата
Разраб.		Лунькева		
Пров.		Милеева		
Т. контр.				
Гл. спец.		Рохин		
Н. контр.		Панова		
Утв.		Кузнецов		

УПС-3-082.89

К5.0240.11.02.00 СБ

Корпус

Сборочный чертеж

Лит.	Масса	Масштаб
	12,5	1:2
Лист	Листов 1	

Гипронефтеспецмонтаж г. Москва

Альбом 3

Формат	Зона	Поз.	Обозначение	Наименование	Кол.	Примечание
				15-1336.07.00.00-04см.СБ		
А3		1	15-1336.07.01.00-04	Кронштейн	8	
А3		2	15-1336.07.02.00-04	Площадка	8	
А4		3	15-1336.07.03.00-04	Ограждение	8	
				15-1336.07.00.00-05см.СБ		
А3		1	15-1336.07.01.00-05	Кронштейн	10	
А3		2	15-1336.07.02.00-05	Площадка	10	
А4		3	15-1336.07.03.00-05	Ограждение	10	
				15-1336.07.00.00-06см.СБ		
А3		1	15-1336.07.01.00-06	Кронштейн	13	
А3		2	15-1336.07.02.00-06	Площадка	13	
А4		3	15-1336.07.03.00.06	Ограждение	13	
				15-1336.07.00.00-07см.СБ		
А3		1	15-1336.07.01.00-07	Кронштейн	17	
А3		2	15-1336.07.02.00-07	Площадка	17	
А4		3	15-1336.07.03.00-07	Ограждение	17	
				15-1336.07.00.00-08см.СБ		
А3		1	15-1336-07.01.00-08	Кронштейн	20	
А3		2	15-1336.07.02.00-08	Площадка	20	
А4		3	15-1336.07.03.00-08	Ограждение	20	
				15-1336.07.00.00-09см.СБ		
А3		1	15-1336.07.01.00-09	Кронштейн	26	
А3		2	15-1336.07.02.00-09	Площадка	26	
А4		3	15-1336.07.03.00-09	Ограждение	26	

Подп. и дата | Инв. № дубл. | Взам. инв. № | Подп. и дата | Инв. № подл.

Изм	Лист	№ докум.	Подп.	Дата

15-1336.07.00.00

Лист 2

Формат	Зона	Поз.	Обозначение	Наименование	Кол.	Примечание
				Документация		
А3			15-1336.07.00.00СБ	Сборочный чертеж		
			Переменные данные	для исполнений		
				15-1336.07.00.00 см.СБ		
А3		1	15-1336.07.01.00	Кронштейн	4	
А3		2	15-1336.07.02.00	Площадка	4	
А4		3	15-1336.07.03.00	Ограждение	4	
				15-1336.07.00.00-01см.СБ		
А3		1	15-1336.07.01.00-01	Кронштейн	4	
А3		2	15-1336.07.02.00-01	Площадка	4	
А4		3	15-1336.07.03.00-01	Ограждение	4	
				15-1336.07.00.00-02 см.СБ		
А3		1	15-1336.07.01.00-02	Кронштейн	5	
А3		2	15-1336.07.02.00-02	Площадка	5	
А4		3	15-1336.07.03-02	Ограждение	5	
				15-1336.07.00.00-03см.СБ		
А3		1	15-1336.07.01.00-03	Кронштейн	7	
А3		2	15-1336.07.02.00-03	Площадка	7	
А4		3	15-1336.07.03.00-03	Ограждение	7	

Подп. и дата | Инв. № дубл. | Взам. инв. № | Подп. и дата | Инв. № подл.

Изм	Лист	№ докум.	Подп.	Дата
Разраб.		Лунькова		
Пров.		Михеева		
Гл.спец.		Рохин		
Н.контр.		Панова		
Утв.		Кузнецов		

15-1336.07.00.00

Леса внутренние

Лит.	Лист	Листов
	1	2

Гипронефтеспецмонтаж г. Москва

15-1336.07.00.00СБ

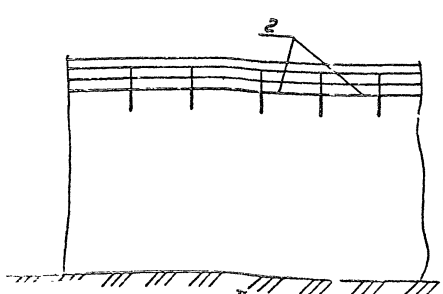

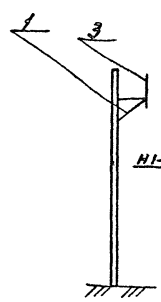

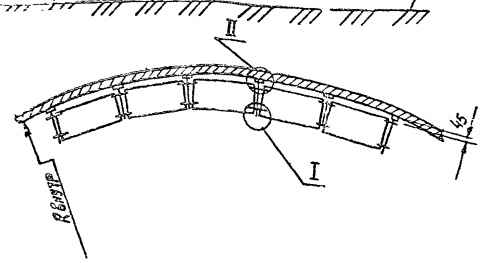

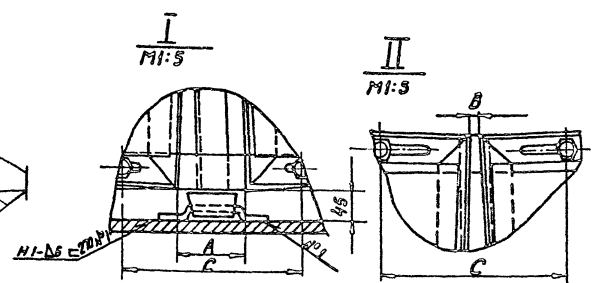

Объем, м³	Обозначение	Масса, кг
50	15-1336.07.00.00	352
80	15-1336.07.00.00-01	352
125	15-1336.07.00.00-02	438
200	15-1336.07.00.00-03	596
320	15-1336.07.00.00-04	680
500	15-1336.07.00.00-05	841
800	15-1336.07.00.00-06	1085
1250	15-1336.07.00.00-07	1414
2000	15-1336.07.00.00-08	1664
3200	15-1336.07.00.00-09	2150

Объем, м³ / Величина	50	80	125	200	320	500	800	1250	2000	3200
R внутр, мм	2365	2365	2850	3315	3790	4265	5215	6650	7630	9490
A, мм	1713	1713	1579	974	975	678	519	456	395	292
B, мм	143	143	326	75	190	87	36	87	81	50
C, мм	1853	1853	1719	1114	1115	818	659	596	535	432

1. Сварные швы выполнить по ГОСТ 5264-80. Электроды сварочные типа Э-42А ГОСТ 9467-75.
2. Н14; Н14; $\pm \frac{IT14}{2}$

705-3-086.89

15-1336.07.00.00 СБ

Изм	Лист	№ докум.	Подп.	Дата
Разраб.		Лунькова		
Пров.		Михеева		
Т.контр.				
Гл.спец.		Рохин		
Н.контр.		Панова		
Утв.		Кузнецов		

Леса внутренние

Сборочный чертеж

Лит.	Масса	Масштаб
	—	—

Лист | Листов 1

Гипронефтеспецмонтаж г. Москва

Подп. и дата | Инв. № дубл. | Взам. инв. № | Подп. и дата | Инв. № подл.

Альбом 3

Формат	Зона	Поз.	Обозначение	Наименование	Кол.	Примечание
А4		9	15-1336.07.01.08	Крюк	1	
Б4		10	15-1336.07.01.09	Упор		
				Уголок 50х50х5-В ГОСТ 8509-86 / Ст3 ГОСТ 535-79		
				L=100 мм	1	0,4
				Стандартные изделия		
				Болт М12х35.58.02.8 ГОСТ 7798-70	4	
				Гайка М12.4.026 ГОСТ 5915-70	4	
				Шайба 2.12.01.059 ГОСТ 11371-78	4	

Изм.	Лист	№ докум.	Подп.	Дата	15-1336.07.01.00	Лист 2

Инв. № подл. | Подп. и дата | Взам. инв. № | Инв. № дубл. | Подп. и дата

Формат	Зона	Поз.	Обозначение	Наименование	Кол.	Примечание
				Документация		
А3			15-1336.07.01.00 СБ	Сборочный чертеж		
				Детали		
Б4		1	15-1336.07.01.01	Консоль		
				Уголок 50х50х5-В ГОСТ 8509-86 / Ст3 ГОСТ 535-79		
				L=1000 мм	1	3,77 кг
Б4		2	15-1336.07.01.02	Стойка		
				Уголок 50х50х5 [illegible] / Ст3		
				L=700 мм	1	2,54 кг
Б4		3	15-1336.07.01.03	Подкос		
				Уголок 50х50х5-В ГОСТ 8509-8 / Ст3 ГОСТ 535-79		
				L=1137 мм	1	4,3 кг
А4		4	15-1336.07.01.04	Косынка	1	
		5	-01	Косынка	1	
А4		6	15-1336.07.01.05	Пластина	1	
Б4		7	15-1336.07.01.06	Патрон		
				Труба 25х3 ГОСТ 8732-78 / В10 ГОСТ 8731-87		
				L=200 мм	1	0,32 кг
А4		8	15-1336.07.01.07	Карман	1	

Изм.	Лист	№ докум.	Подп.	Дата	15-1336.07.01.00	Лит.	Лист 1	Листов 2
Разраб.		Лукьянова			Кронштейн	Типронефтеспецмонтаж г. Москва		
Пров.		Михеева						
Гл.спец.		Рогин						
Н.контр.		Попова						
Утв.		Кузнецов						

Инв. № подл. | Подп. и дата | Взам. инв. № | Инв. № дубл. | Подп. и дата

15-1336.07.01.00 СБ

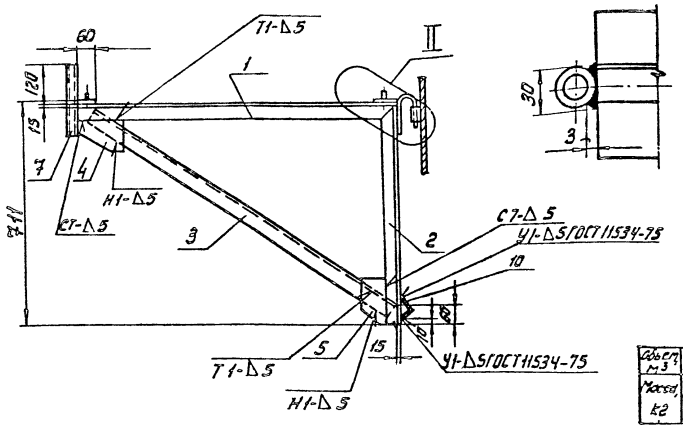

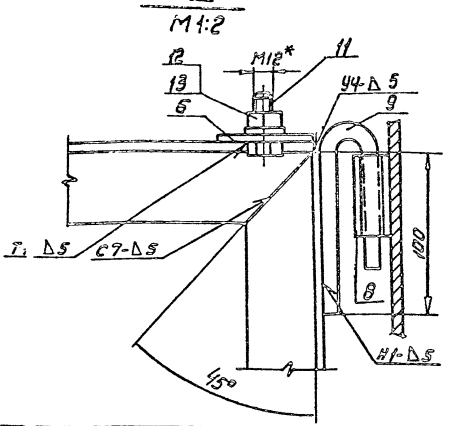

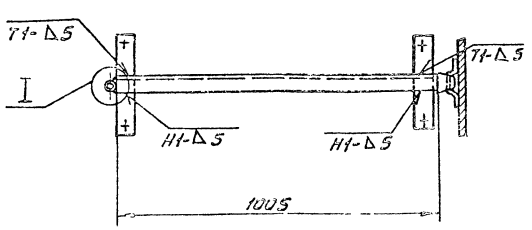

Объем, м³	50	80	125	200	320	500	800	1250	2000	3200
Масса, кг	20,[illegible]	20,8	20,4	18,0	18,0	16,9	16,3	16,0	15,9	15,5

1. Сварные швы выполнены по ГОСТ 5264-80. Электроды сварочные типа Э-42А ГОСТ 9467-75.
2. Шероховатость поверхностей реза для деталей Б4-50/ остальных - ∅.
3. Н14, [illegible]14; ± 9714/2
4. *Размеры для справок

Изм.	Лист	№ докум.	Подп.	Дата	705-6-080.89 15-1336.07.01.00СБ	Лит.	Масса	Масштаб
Разраб.		Лукьянова			Кронштейн		—	1:10
Пров.		Михеева			Сборочный чертеж	Лист	Листов 1	
Т.контр.						Типронефтеспецмонтаж г. Москва		
Гл.спец.		Рогин						
Н.контр.		Попова						
Утв.		Кузнецов						

Инв. № подл. | Подп. и дата | Взам. инв. № | Инв. № дубл. | Подп. и дата

Альбом 3

15-1336.07.01.04

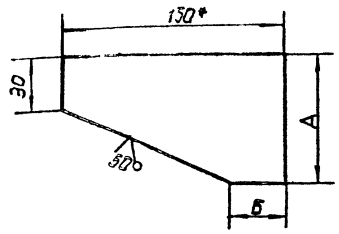

Обозначение	Размеры, мм		Масса, кг
	А	Б	
К5.0240.42.01.04	100	40	0.43
– 01	85	100	0,5

1. Неуказанные предельные отклонения размеров: $\pm \frac{IT14}{2}$.
2. * Размер для справок.

15-1336.07.01.04

Изм.	Лист	№ докум.	Подп.	Дата
Разраб.		Лунькова		
Пров.		Михеева		
Т.контр.				
Гл.спец.		Рохин		02.19
Н.контр.		Панова		
Утв.		Кузнецов		

Косынка

Лит. | Масса | Масштаб: ст. табл. —

Лист | Листов 1

Полоса 5×150 ГОСТ 103-76 / Ст.3 ГОСТ 535-79

ГИПРОНЕФТЕСПЕЦМОНТАЖ г. Москва

15-1336.07.01.05

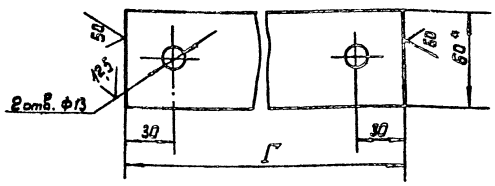

Обозначение	„Г", мм	Масса, кг
15 – 1336.07.00.00	1920	7.2
15 – 1336.07.00.00-01	1920	7.2
15 – 1336.07.00.00-02	1780	6.8
15 – 1336.07.00.00-03	1175	4.5
15 – 1336.07.00.00-04	1175	4.5
15 – 1336.07.00.00-05	880	3.4
15 – 1336.07.00.00-06	720	2.7
15 – 1336.07.00.00-07	560	2.5
15 – 1336.07.00.00-08	600	2.6
15 – 1336.07.00.00-09	495	1.9

1. Неуказанные предельные отклонения размеров: Н14, $\pm \frac{IT14}{2}$
2. * Размер для справок.

15-1336.07.01.05.

Изм.	Лист	№ докум.	Подп.	Дата
Разраб.		Лунькова		
Пров.		Михеева		
Т.контр.				
Гл.спец.		Рохин		02.19
Н.контр.		Панова		
Утв.		Кузнецов		

Пластина

Лит. | Масса | Масштаб: ст. табл. 1:2

Лист | Листов 1

Полоса 8×60 ГОСТ 103-76 / Ст.3 ГОСТ 535-79

ГИПРОНЕФТЕСПЕЦМОНТАЖ г. Москва

15-1336.07.01.07

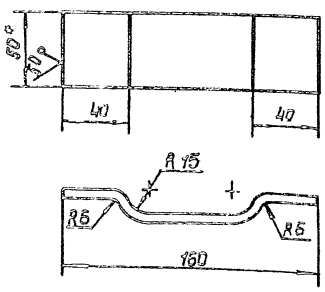

1. Неуказанные предельные отклонения размеров: $\pm \frac{IT14}{2}$
3. * Размер для справок.

15-1336.07.01.07

Изм.	Лист	№ докум.	Подп.	Дата
Разраб.		Лунькова		
Пров.		Михеева		
Т.контр.				
Гл.спец.		Рохин		02.19
Н.контр.		Панова		
Утв.		Кузнецов		

Карман

Лит. | Масса 0.47 | Масштаб 1:2

Лист | Листов 1

Полоса 6×50 ГОСТ 103-76 / Ст.3 ГОСТ 535-79

ГИПРОНЕФТЕСПЕЦМОНТАЖ г. Москва

15-1336.07.01.08

Развертка детали

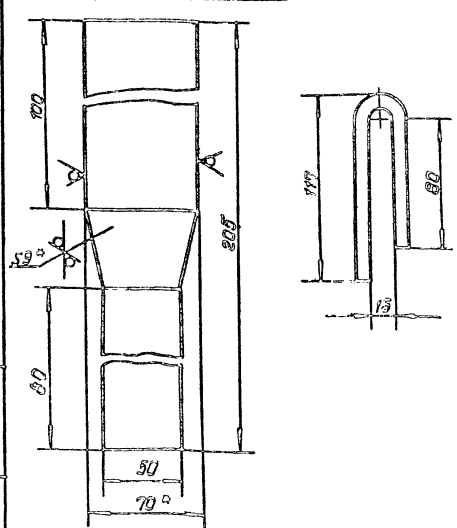

1. Неуказанные предельные отклонения размеров: $\pm \frac{IT14}{2}$
2. * Размеры для справок.

705-5-08с.29

15-1336.07.01.08

Изм.	Лист	№ докум.	Подп.	Дата
Разраб.		Лунькова		
Пров.		Михеева		
Т.контр.				
Гл.спец.		Рохин		02.19
Н.контр.		Панова		
Утв.		Кузнецов		

Крюк

Лит. | Масса 0.72 | Масштаб 1:2

Лист | Листов 1

Полоса 9×70 ГОСТ 103-76 / Ст.3 ГОСТ 535-79

ГИПРОНЕФТЕСПЕЦМОНТАЖ г. Москва

Альбом 3

15-1336.07.02.05

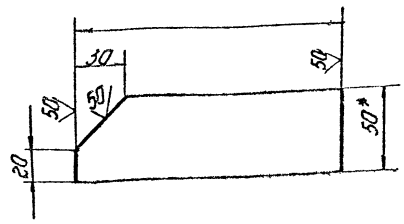

1. ± 7714/2.
2. * Размер для справок.

Изм.	Лист	№ докум.	Подп.	Дата
Разраб.		Лунькова		
Пров.		Михеева		
Т. контр.				
Гл. спец.		Рохин		
Н. контр.		Панова		
Утв.		Кузнецов		

15-1336.07.02.05

Косынка

Лит. | Масса 0,31 | Масштаб 1:2

Лист | Листов 1

Полоса 5×50 ГОСТ 103-76
Ст3 ГОСТ 535-79

Гипронефтеспецмонтаж г. Москва

Формат	Зона	Поз.	Обозначение	Наименование	Кол.	Примеч.
				Документация		
А3			15-1336.07.02.00СБ	Сборочный чертеж		
				Детали		
А4		1	15-1336.07.02.01	Балка обрамляющая	2	
А4		2	15-1336.07.02.02	Балка обрамляющая	2	
А4		3	15-1336.07.02.03	Ребро	2	
А4		4	15-1336.07.02.04	Настил	1	
А4		5	15-1336.07.02.05	Косынка	4	

Изм.	Лист	№ докум.	Подп.	Дата
Разраб.		Лунькова		
Пров.		Михеева		
Гл. спец.		Рохин		
Н. контр.		Панова		
Утв.		Кузнецов		

15-1336.07.02-00

Площадка

Лит. | Лист | Листов 1

Гипронефтеспецмонтаж г. Москва

15-1336.07.02.00СБ

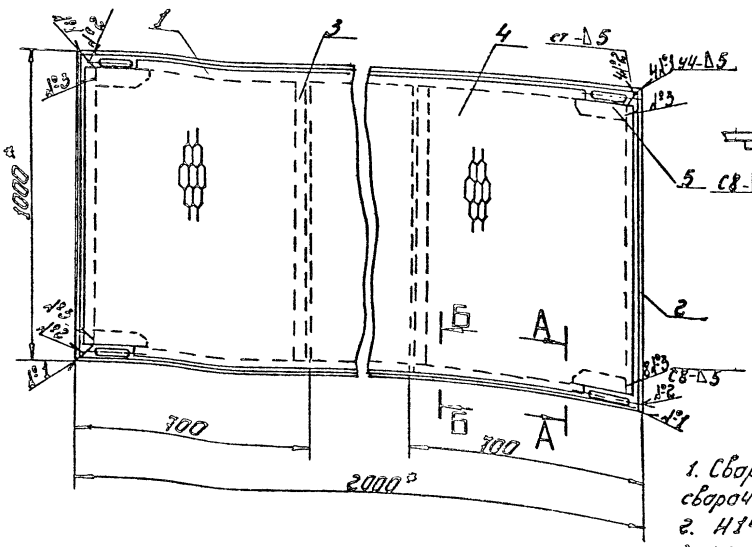

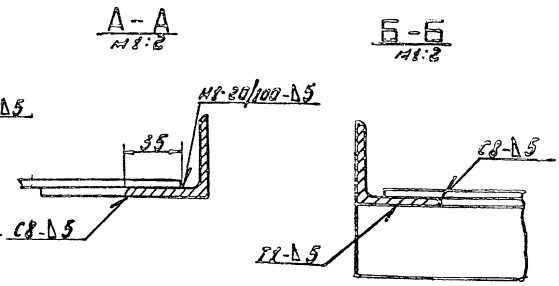

1. Сварные швы выполнены по ГОСТ 5264-80. Электроды сварочные типа Э42А ГОСТ 9467-75.
2. Н14, ± 7714/2.
3. Шероховатость поверхностей реза для дет. 64 ∇50 остальных.
4. * Размер для справок.

Изм.	Лист	№ докум.	Подп.	Дата
Разраб.		Лунькова		
Пров.		Михеева		
Т. контр.				
Гл. спец.		Рохин		
Н. контр.		Панова		
Утв.		Кузнецов		

705-6-Обс.89

15-1336.07.02.00СБ

Площадка

Сборочный чертеж

Лит. | Масса 63,9 | Масштаб 1:10

Лист | Листов 1

Гипронефтеспецмонтаж г. Москва

Альбом 3

15-1336.07.02.01

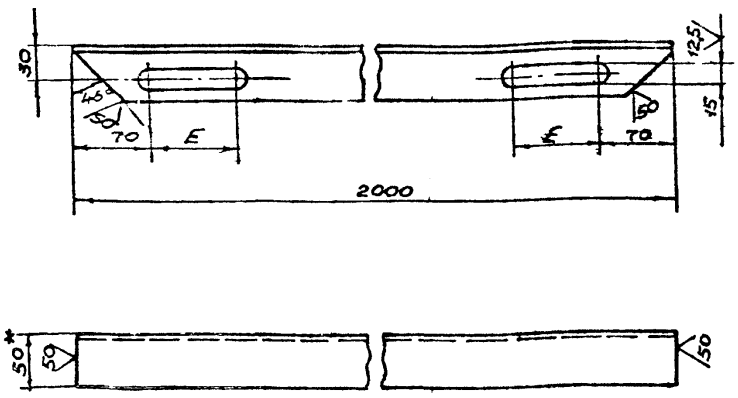

Объём, м³	50	80	125	200	320	500	800	1250	2000	3200
E, мм	835	835	647	449	392	314	241	184	157	121

1. Н 14, $\pm \frac{IT14}{2}$.
2. * Размер для справок

Изм.	Лист	N докум.	Подп.	Дата
Разраб.	Лунькова			09.89
Пров.	Михеева			09.89
Т.контр.				
Гл.спец.	Рахин			09.89
Н.контр.	Панова			09.89
Утв.	Кузнецов			

15-1336.07.02.01

Балка обрамляющая

Лит.	Масса	Масштаб
	7.5	1:4
Лист	Листов 1	

Уголок 50×50×5-8 ГОСТ 8509-86 / Ст3 ГОСТ 535-73

Гипронефтеспецмонтаж г. Москва

Инв.№ подл. | Подп. и дата | Взам.инв.№ | Инв.№ дубл. | Подп. и дата

15-1336.07.02.02

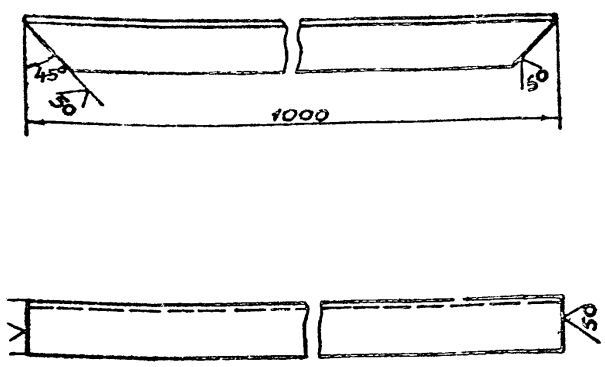

1. $\pm \frac{IT14}{2}$.
2. * Размер для справок.

Изм.	Лист	N докум.	Подп.	Дата
Разраб.	Лунькова			09.89
Пров.	Михеева			09.89
Т.контр.				
Гл.спец.	Рахин			09.89
Н.контр.	Панова			09.89
Утв.	Кузнецов			

15-1336.07.02.02

Балка обрамляющая

Лит.	Масса	Масштаб
	3.75	1:4
Лист	Листов 1	

Уголок 50×50×5-8 ГОСТ 8509-86 / Ст3 ГОСТ 535-79

Гипронефтеспецмонтаж г. Москва

Инв.№ подл. | Подп. и дата | Взам.инв.№ | Инв.№ дубл. | Подп. и дата

15-1336.07.02.03

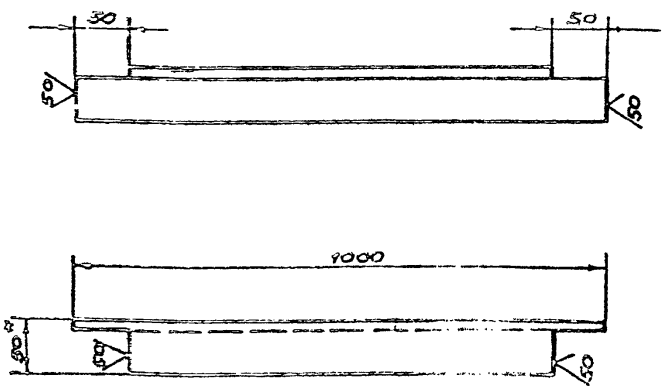

1. $\pm \frac{IT14}{2}$.
2. * Размер для справок.

Изм.	Лист	N докум.	Подп.	Дата
Разраб.	Лунькова			09.89
Пров.	Михеева			09.89
Т.контр.				
Гл.спец.	Рахин			09.89
Н.контр.	Панова			09.89
Утв.	Кузнецов			

15-1336.07.02.03

Ребро

Лит.	Масса	Масштаб
	3.7	1:4
Лист	Листов 1	

Уголок 50×50×5 ГОСТ 8509-86 / Ст3 ГОСТ 535-79

Гипронефтеспецмонтаж г. Москва

Инв.№ подл. | Подп. и дата | Взам.инв.№ | Инв.№ дубл. | Подп. и дата

15-1336.07.02.04

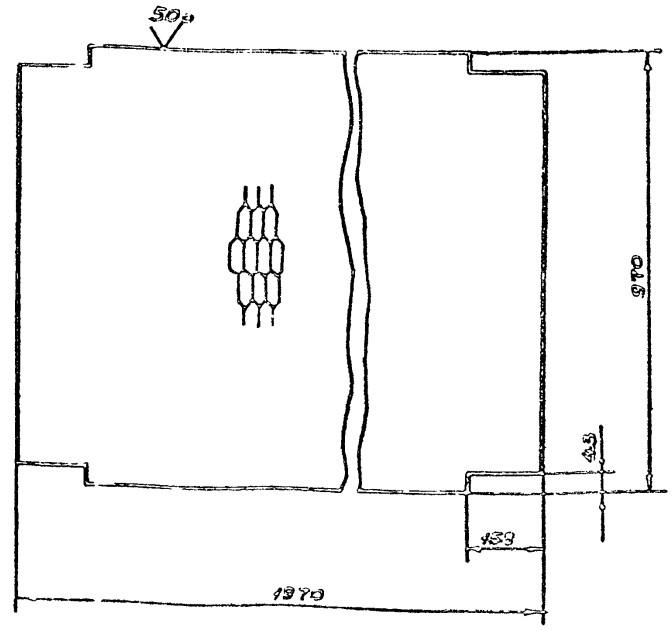

1. $\pm \frac{IT14}{2}$.
2. * Размер для справок.

Изм.	Лист	N докум.	Подп.	Дата
Разраб.	Лунькова			09.89
Пров.	Михеева			09.89
Т.контр.				
Гл.спец.	Рахин			09.89
Н.контр.	Панова			09.89
Утв.	Кузнецов			

705-3-836.88

15-1336.07.02.04

Настил

Лит.	Масса	Масштаб
	32.8	1:10
Лист	Листов 1	

Лист ПВ 510×1000×2000 ГОСТ 8706-78

Гипронефтеспецмонтаж г. Москва

Инв.№ подл. | Подп. и дата | Взам.инв.№ | Инв.№ дубл. | Подп. и дата

15-1336.07.03.00 СБ

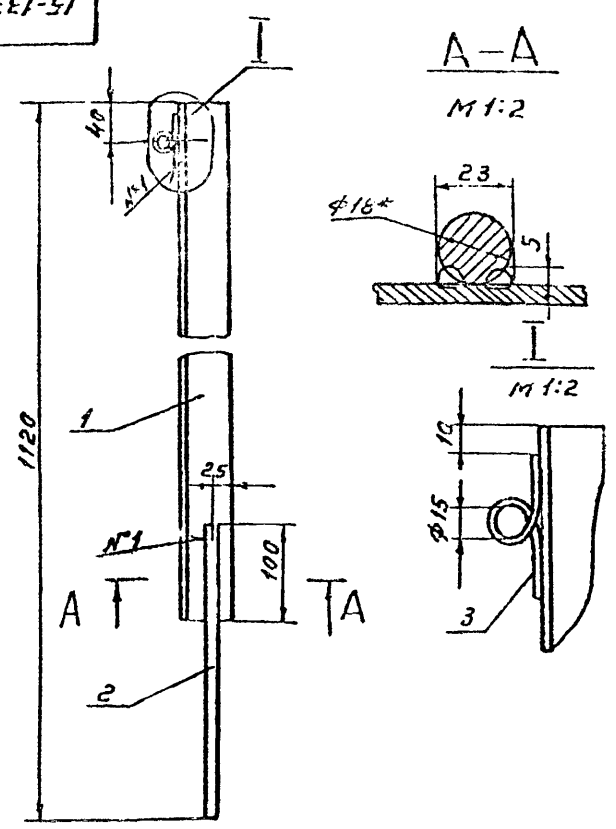

1. Сварные швы выполнены по ГОСТ 5264-80. Электроды сварочные типа Э42А ГОСТ 9467-75
2. $h14, \pm \frac{IT14}{2}$
3. Шероховатость поверхностей реза для дет. Б4 $\sqrt{25}$, остальных - $\sqrt{}$
4. * Размер для справок.

Формат	Зона	Поз.	Обозначение	Наименование	Кол.	Примеч.
				Документация		
А4			15-1336.07.03.00 СБ	Сборочный чертеж		
				Детали		
Б4		1	15-1336.07.03.01	Стойка		
				Уголок 50×50×4-В ГОСТ 8509-86 / Ст.3 ГОСТ 535-79		
				L = 920 мм	1	2.8
Б4		2	15-1336.07.03.02	Штырь		
				Круг В-18 ГОСТ 2590-71 / Ст.3 ГОСТ 535-79		
				L = 300 мм	1	0.53
Б4		3	15-1336.07.03.03	Петля		
				Круг В-5 ГОСТ 2590-71 / Ст.3 ГОСТ 535-79		
				L = 110 мм.	1	0.01

Изм.	Лист	№ докум.	Подп.	Дата	15-1336.07.03.00 СБ	Лит.	Масса	Масштаб
Разраб.		Лунькова			Стойка ограждения сборочный чертеж		3.04	1:5
Пров.		Михеева				Лист	Листов 1	
Т.контр.						Гипронефтеспецмонтаж г. Москва		
Гл.спец.		Рохин		09.89				
Н.контр.		Панова		09.89				
Утв.		Кузнецов						

Инв.№ подл. | Подп. и дата | Взам. инв.№ | Инв.№ дубл. | Подп. и дата

Изм.	Лист	№ докум.	Подп.	Дата	15-1336.07.03.00	Лит.	Масса	Масштаб
Разраб.		Лунькова			Стойка ограждения			
Пров.		Михеева				Лист	Листов 1	
Гл.спец.		Рохин		09.89		Гипронефтеспецмонтаж г. Москва		
Н.контр.		Панова		09.89				
Утв.		Кузнецов						

Инв.№ подл. | Подп. и дата | Взам. инв.№ | Инв.№ дубл. | Подп. и дата

Альбом 3

15-1336.04.00.01

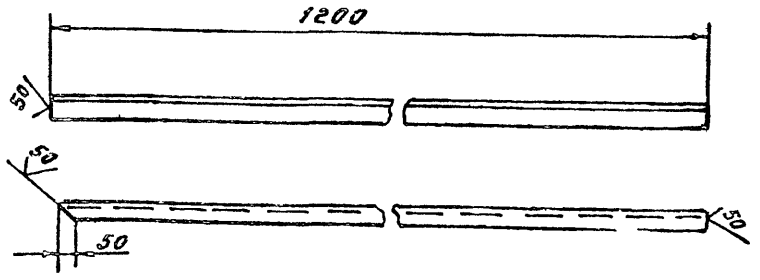

Неуказанные предельные отклонения размеров $h14 \pm \frac{IT14}{2}$

Изм.	Лист	№ докум.	Подп.	Дата	15-1336.04.00.01	Лит.	Масса	Масштаб
Разраб.		Лунькова			Уголок		4.5	1:10
Пров.		Михеева				Лист	Листов 1	
Т.контр.						Гипронефтеспецмонтаж г. Москва		
Гл.спец.		Рохин		09.89				
Н.контр.		Панова		09.89				
Утв.		Кузнецов						

Уголок 50×50×5-В ГОСТ 8509-86 / Ст.3 ГОСТ 535-79

Инв.№ подл. | Подп. и дата | Взам. инв.№ | Инв.№ дубл. | Подп. и дата

15-1336-04.00.06

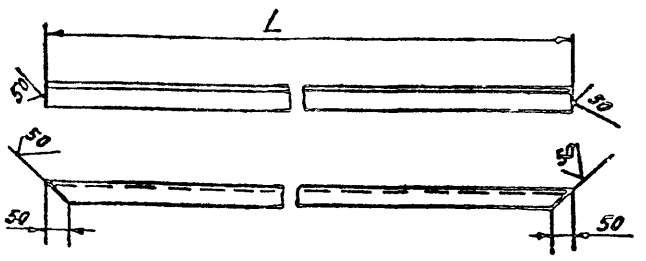

Обозначение	L, мм	Масса кг.
15-1336.04.00.06	800	3.0
15-1336.04.00.06-01	300	1.13

Неуказанные предельные отклонения размеров $h14 \pm \frac{IT14}{2}$

Изм.	Лист	№ докум.	Подп.	Дата	705-6-086.89 15-1336.04.00.06	Лит.	Масса	Масштаб
Разраб.		Лунькова			Уголок		см. табл.	1:10
Пров.		Михеева				Лист	Листов 3	
Т.контр.						Гипронефтеспецмонтаж г. Москва		
Гл.спец.		Рохин		09.89				
Н.контр.		Панова		09.89				
Утв.		Кузнецов						

Уголок 50×50×5-В ГОСТ 8509-86 / Ст.3 ГОСТ 535-79

Инв.№ подл. | Подп. и дата | Взам. инв.№ | Инв.№ дубл. | Подп. и дата

Альбом 3

Формат	Зона	Поз.	Обозначение	Наименование	Кол.	Примечание
				L=300 мм	1	1,13 кг
Б4		9	15-1336.04.00.08	Косынка		
				Лист Б-8 ГОСТ 19903-74 / Ст3 ГОСТ 14637-79		
				70×190	4	0,8 кг

Изм.	Лист	№ докум.	Подп.	Дата	15-1336.04.00.00	Лист 2

Формат	Зона	Поз.	Обозначение	Наименование	Кол.	Примечание
				Документация		
А3			15-1336.04.00.00 СБ	Сборочный чертеж		
				Детали		
А4		1	15-1336.04.00.01	Уголок	4	
Б4		2	15-1336.04.00.02	Уголок		
				Уголок 50×50×5-В ГОСТ 8509-86 / Ст3 ГОСТ 535-79		
				L=800 мм	2	3,0 кг
Б4		3	15-1336.04.00.03	Подкладной лист		
				Лист Б-8 ГОСТ 19903-74 / Ст3 ГОСТ 14637-79		
				80×80	4	0,4 кг
Б4		4	15-1336.04.00.04	Уголок		
				Уголок 50×50×5-В ГОСТ 8509-86 / Ст.3 ГОСТ 535-79		
				L=1000 мм	2	3,77 кг
Б4		5	15-1336.04.00.05	Ограничитель		
				Уголок 75×50×5-В ГОСТ 8509-86 / Ст3 ГОСТ 535-79		
				L=100 мм	1	0,5 кг
А4		6	15-1336.04.00.06	Уголок	2	
А4		7	15-1336.04.00.06-01	Уголок	2	
Б4		8	15-1336.04.00.07	Уголок		
				Уголок 50×50×5-В ГОСТ 8509-86 / Ст3 ГОСТ 535-79		

Изм.	Лист	№ докум.	Подп.	Дата	15-1336.04.00.00			
Разраб.		Лунькова			Опора монтажная	Лит.	Лист	Листов 2
Пров.		Михеева				1	1	
Гл.спец.		Рахин				Гипронефтеспец. монтаж г. Москва		
Н.контр.		Панова						
Утв.		Рузнецов						

15-1336.04.00.00 СБ

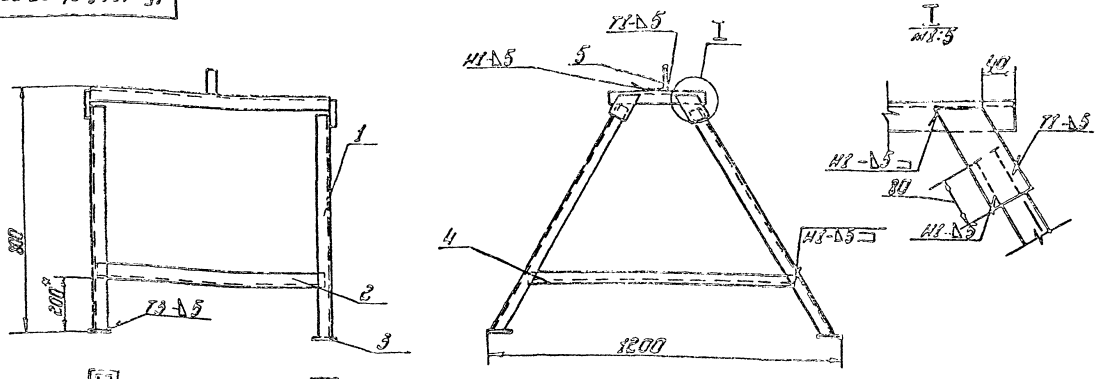

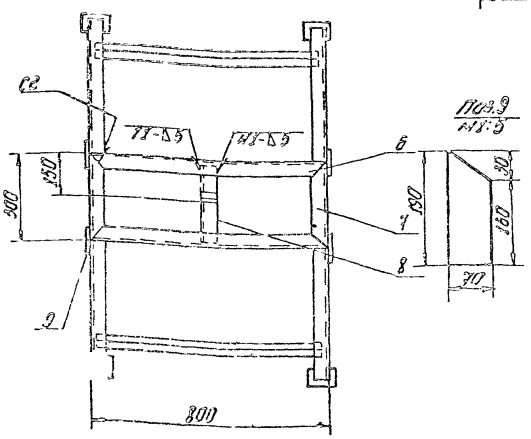

1. Сварные швы по ГОСТ 5264-80. Электроды типа Э42А ГОСТ 9467-75.
2. h14; $\frac{\Delta 2}{2}$.
3. Шероховатость поверхностей реза 50 для деталей Б4
4. ° Размер для справок.

Изм.	Лист	№ докум.	Подп.	Дата	15-1336.04.00.00 СБ			
Разраб.		Лунькова			Опора монтажная	Лит.	Масса	Масштаб
Пров.		Михеева			Сборочный чертеж		46,6	1:10
Гл.спец.		Рахин				Лист	Листов 1	
Н.контр.		Панова				Гипронефтеспец. монтаж г. Москва		
Утв.		Рузнецов						

gost.e-ecolog.ru