ЗОНАЛЬНЫЙ ТИПОВОЙ ПРОЕКТ

503-1-98.13.91

ГАРАЖ НА 5 АВТОМОБИЛЕЙ И 5 ТРАКТОРОВ

СТЕНЫ ПАНЕЛЬНЫЕ

(ДЛЯ СТРОИТЕЛЬСТВА В ЗАПАДНО-СИБИРСКОЙ ЗОНЕ РСФСР)

АЛЬБОМ 2

ТХ	ТЕХНОЛОГИЯ ПРОИЗВОДСТВА
АР	АРХИТЕКТУРНЫЕ РЕШЕНИЯ
КЖ	КОНСТРУКЦИИ ЖЕЛЕЗОБЕТОННЫЕ
КМ	КОНСТРУКЦИИ МЕТАЛЛИЧЕСКИЕ
ОВ	ОТОПЛЕНИЕ И ВЕНТИЛЯЦИЯ
ВК	ВНУТРЕННИЕ ВОДОПРОВОД И КАНАЛИЗАЦИЯ

СТП 1669/02

gost.e-ecolog.ru

ЗОНАЛЬНЫЙ ТИПОВОЙ ПРОЕКТ
503-1-98.13.91
ГАРАЖ
НА 5 АВТОМОБИЛЕЙ
И 5 ТРАКТОРОВ

СТЕНЫ ПАНЕЛЬНЫЕ

(ДЛЯ СТРОИТЕЛЬСТВА В ЗАПАДНО-СИБИРСКОЙ ЗОНЕ РСФСР)

АЛЬБОМ 2

ПЕРЕЧЕНЬ АЛЬБОМОВ

АЛЬБОМ 1	ПЗ	ПОЯСНИТЕЛЬНАЯ ЗАПИСКА
АЛЬБ М 2	ТХ	ТЕХНОЛОГИЯ ПРОИЗВОДСТВА
	АР	АРХИТЕКТУРНЫЕ РЕШЕНИЯ
	КЖ	КОНСТРУКЦИИ ЖЕЛЕЗОБЕТОННЫЕ
	КМ	КОНСТРУКЦИИ МЕТАЛЛИЧЕСКИЕ
	ОВ	ОТОПЛЕНИЕ И ВЕНТИЛЯЦИЯ
	ВК	ВНУТРЕННИЕ ВОДОПРОВОД И КАНАЛИЗАЦИЯ
АЛЬБОМ 3	ЭМ	СИЛОВОЕ ЭЛЕКТРООБОРУДОВАНИЕ
	ЭО	ЭЛЕКТРИЧЕСКОЕ ОСВЕЩЕНИЕ
	АОВ	АВТОМАТИЗАЦИЯ ОТОПЛЕНИЯ И ВЕНТИЛЯЦИИ
	АВК	АВТОМАТИЗАЦИЯ ВНУТРЕННЕГО ВОДОПРОВОДА И КАНАЛИЗАЦИИ
	СС	СВЯЗЬ И СИГНАЛИЗАЦИЯ
	ПС	ПОЖАРНАЯ СИГНАЛИЗАЦИЯ
АЛЬБОМ 4	КЖИ	СТРОИТЕЛЬНЫЕ ИЗДЕЛИЯ
АЛЬБОМ 5	СО	СПЕЦИФИКАЦИИ ОБОРУДОВАНИЯ
АЛЬБОМ 6	ВМ	ВЕДОМОСТИ ПОТРЕБНОСТИ В МАТЕРИАЛАХ
АЛЬБОМ 7	С	СМЕТЫ

РАЗРАБОТАН НОВОСИБИРСКИМ АРЕНДНЫМ ПРЕДПРИЯТИЕМ „ГИПРОАВТОТРАНС"
ГЛАВНЫЙ ИНЖЕНЕР ПРЕДПРИЯТИЯ Я.И. ВИЛЬБЕРГЕР
ГЛАВНЫЙ ИНЖЕНЕР ПРОЕКТА В.Ф. БЕТЕХТИН

УТВЕРЖДЕН И ВВЕДЕН В ДЕЙСТВИЕ
НОВОСИБИРСКИМ ОБЛИСПОЛКОМОМ
ПРОТОКОЛ ОТ 21.11.91 N 17

Альбом 2

Лист	Наименование	Стр
1	Содержание альбома	2,3
	Технология производства	
ТХ-1	Общие данные	4
ТХ-2	План расстановки технологического оборудования на ОТМ 0.000	5
ТХ-3	Разводка трубопроводов сжатого воздуха	6
ТХ-4	Шкаф для зарядки аккумуляторов Чертеж общего вида	7
ТХ-5	Шкаф для зарядки аккумуляторов Сечения, Ведомость материалов	8
	Архитектурные решения	
АР-1	Общие данные	9
АР-2	План на отм. 0.000	10
АР-3	Планы на отм. 3.300. План кровли	11
АР-4	Фасады 1-8; 8-1; А-Г; Г-А. Разрез 1-1	12
АР-5	Планы полов. Узлы 1÷3	13
АР-6	Узлы 4÷7	14
АР-7	Узлы 8÷10	15
	Железобетонные конструкции	
КЖ-1	Общие данные (начало)	16
КЖ-2	Общие данные (окончание)	17
КЖ-3	Схема расположения элементов фундаментов	18
КЖ-4	Схема расположения фундаментов. Узлы 1...5, 12	19
КЖ-5	Схема расположения фундаментов Узлы 6...11, 13, 14	20
КЖ-6	Фундаменты ФМ1... ФМ3	21
КЖ-7	Фундаменты ФМ4... ФМ6	22
КЖ-8	Схема расположения подземного хозяйства	23
КЖ9	Подземное хозяйство, элемент плана 1 Приямки 2,3,4,5	24
КЖ10	Подземное хозяйство. Водозаборная камера Приямок 1	25
КЖ-11	Схема расположения колонн. Сечения 1-1... 4-4	26
КЖ-12	Схема расположения плит покрытия и перекрытия	27
КЖ-13	Монолитные участки УМ1... УМ6	28
КЖ-14	Схема расположения стеновых панелей по осям А,Б,1,9	29
КЖ-15	Узлы А, Б. Спецификация	30
КЖ-16	Схема расположения стойки СК1	31
	Металлические конструкции	
КМ-1	Общие данные (начало)	1/32
КМ-2	Общие данные (продолжение)	33
КМ-3	Общие данные (продолжение)	34
КМ-4	Общие данные (окончание)	35
КМ-5	Схема расположения путей подвесного крана, лестниц Л3, ворот	36
КМ6	Схема расположения металлических балок и перекрытия	37
КМ7	Схема расположения лестницы Л1, Л2	38
	Строительные изделия	
КЖИ	Общие данные (начало)	См. стр. альбома V
КЖИ	Общие данные (окончание)	
КЖИ	Технические требования	
КЖИ	Колонны К1... К4	
КЖИ	Колонны К5.. К9	См. стр. альбома V
КЖИ	Колонны К10... К14	
КЖИ	Выборка дополнительных закладных изделий колонн К1... К14	
КЖИ	Ведомость расхода стали на дополнительные закладные изделия колонн К1... К14	
КЖИ	Балка 2БДР12-6АIVВт(Н)-1	
КЖИ	Балка 2БДР12-6АIIIВт(Н)-2	
КЖИ	Плита П2...П6, П10	
КЖИ	Плата П11... П13	
КЖИ	Выборка и ведомость расхода стали на дополнительные закладные изделия	
КЖИ	Панели стеновые ПС40, ПС41, ПС6, ПС7, ПС16	
КЖИ	Панели стеновые ПС10... ПС15, ПС20, ПС39, ПС44	
КЖИ	Панели стеновые ПС18, ПС19	
КЖИ	Панели стеновые ПС21, ПС22	
КЖИ	Панели стеновые ПС24, ПС33, ПС36, ПС42	
КЖИ	Панели стеновые ПС45, ПС25, ПС35, ПС46	
КЖИ	Панели стеновые ПС26, ПС27	
КЖИ	Панели стеновые ПС28, ПС37	
КЖИ	Панели стеновые ПС29, ПС23, ПС52	
КЖИ	Панели стеновые ПС31, ПС34	
КЖИ	Панели стеновые ПС47... ПС51, ПС53, ПС54	
КЖИ	Ведомость расхода стали на дополнительные закладные изделия	
КЖИ	Выборка закладных стеновых панелей ПС1... ПС55	
	Сетка С1	
КЖИ	Закладное изделие МН7-1-1	
	Сетка С2	
КЖИ	Сетка С3	
	Закладное изделие МД3-1	

Инв.№подл. | Подпись и дата | Взам.инв.№

ГИП	Бетехтин		503-1-98.13.91
Гл.спец.	Войтович		Гараж на 5 автомобилей и 5 тракторов
Вед.инж.	Придатченко	11.91	Здание гаража — Стадия: РП; Лист: 1; Листов: 2
			Содержание альбома — Новосибирское арендное предприятие ГИПРОАВТОТРАНС

Копировал

Формат А2

Альбом 2

Лист	Наименование	Стр.
КНН	Закладное изделие МН 7-2-1	См. альбом
	Насадка НФ2	
КНН	Крышка металлическая КМ1	
	Отопление и вентиляция	
ОВ1	Общие данные (начало)	39
ОВ2	Общие данные (продолжение)	40
ОВ3	Общие данные (продолжение)	41
ОВ4	Общие данные (продолжение)	42
ОВ5	Общие данные (окончание)	43
ОВ6	Отопление. Вентиляция. План на отм. 0.000. Элементы плана кровли	44
ОВ7	Схемы систем отопления и теплоснабжения установок П1... П3	45
ОВ8	Схема системы теплоснабжения установок У1...У6	46
ОВ9	Схемы систем П1... П3; У1...У6; В1... В5; В7...В9, ВЕ1... ВЕ12	47
ОВ10	Установки систем П1... П3; В4; В9	48
ОВ11	Спецификация отопительно-вентиляционных установок систем П1... П3; В4; В9	49
ОВ12	Виброизолирующее основание под пластмассовый вентилятор	50
ОВ13	ЦТП. План на отм. 0.000. Разрез 1-1. Принципиальная схема трубопроводов	51

Лист	Наименование	Стр.
	Водопровод и канализация	
ВК1	Общие данные (начало)	52
ВК2	Общие данные (окончание)	53
ВК3	План на отм. 0.000	54
ВК4	Схемы систем В1; В5	55
ВК5	План кровли. Схемы систем К2, К3	56
ВК6	Схемы систем Т3, К1. Таблица колодцев	(57)

Инв.№ подл. | Подпись и дата | Взам. инв.№

ГИП	Ветохтунк			503-1-98.13.91	
Гл.спец.	Войтович			Гараж на автомобилей и 5 тракторов	
Вед.инж.	Привалихина		10.91	Здание гаража	Стадия: РП; Лист: 2; Листов:
				Содержание альбома	Новосибирское арендное предприятие ГИПРОАВТОТРАНС

Копировал Севастьянова Формат А2

Альбом 2

Ведомость основных комплектов рабочих чертежей

Обозначение	Наименование	Примечание
ГП	Генеральный план	
ТХ	Технология производства	
ЭО	Электрическое освещение	
ЭМ	Силовое электрооборудования	
СС	Связь и сигнализация	
АОВ	Автоматизация отопления и вентиляции	
АВК	Автоматизация водопровода и канализации.	
АР	Архитектурные решения	
КЖ	Конструкции железобетонные	
КМ	Конструкции металлические	
КЖИ	Строительные конструкции	
ОВ	Отопление, вентиляция	
ВК	Внутренние водопровод и канализация	
С	Сметы	

Ведомость рабочих чертежей основного комплекта ТХ

Лист	Наименование	Примечание
1	Общие данные	
2	План расстановки технологического оборудования на отм. 0.000	
3.	Разводка трубопроводов сжатого воздуха	
4.	Шкаф для зарядки аккумуляторов. Чертеж общего вида.	
5.	Шкаф для зарядки аккумуляторов. Сечения.	
	Ведомость материалов.	

Ведомость ссылочных и прилагаемых документов

Обозначение	Наименование	Примечание
	Ссылочные документы	
Серия 4.904-69	Детали крепления сантехнических приборов и трубопроводов	
	Прилагаемые документы	
ТХ.СО Альбом 5	Спецификация оборудования	На листах
ВМ Альбом 6	Ведомости потребности в материалах	

Условные обозначения

1. —— - трубопроводы сжатого воздуха
2. ⊥ - вентиль запорный
3. △ - потребитель сжатого воздуха
4. ◪ - местный отсос

Типовой проект разработан в соответствии с действующими нормами и правилами и предусматривает мероприятия, обеспечивающие взрывную, взрывопожарную и пожарную безопасность при эксплуатации здания.

Главный инженер проекта В.Ф. Бетехтин

Инв. № подл. | Подп. и дата | Взам. инв. №

Привязан

Инв. №

ГИП	Бетехтин		10.91
Рук. гр.	Сидорова		
Гл. спец.	Войтович		
Вед. инж.	Придаченко		
Н. контр.	Войтович		

503-1-98.13.91-ТХ

Гараж на 5 автомобилей и 5 тракторов

Здание гаража	Стадия	Лист	Листов
	РП	1	5
Общие данные	Новосибирское арендное предприятие ГИПРОАВТОТРАНС		

Копировал

Формат А2

Альбом 2

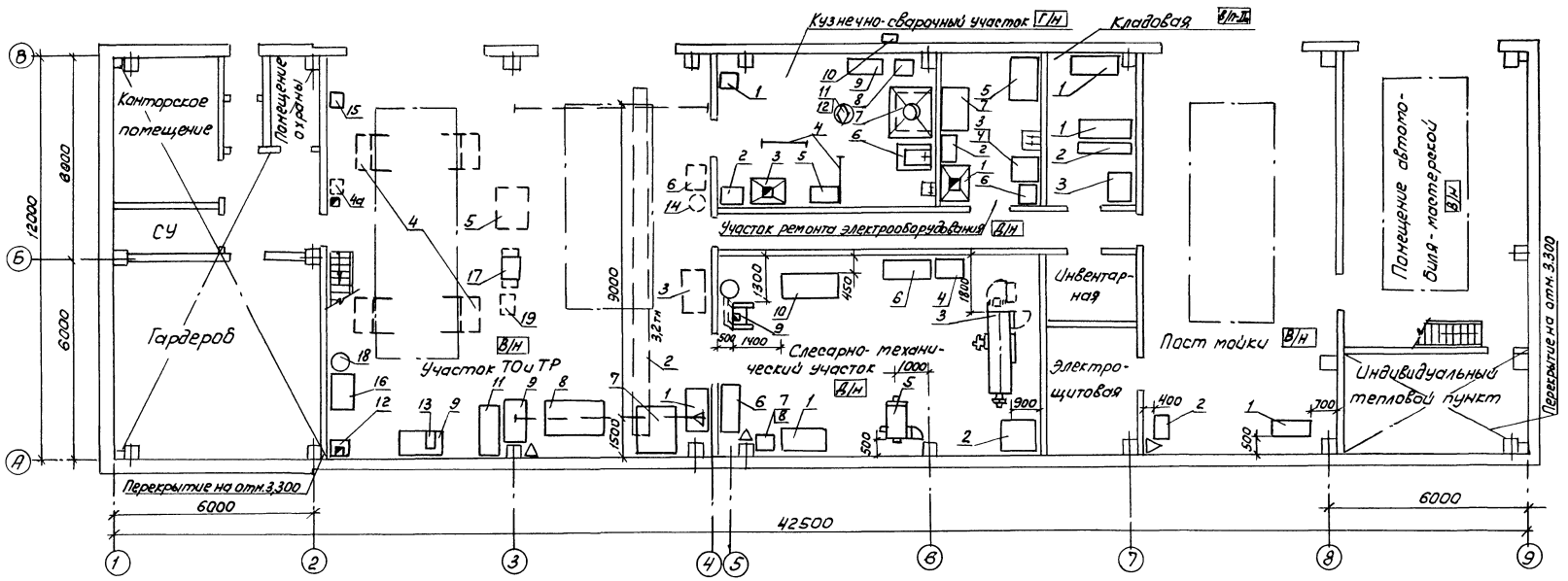

ГИП	Бетехтин		
Гл. спец	Войтович		
Ведущ.	Придатченко		10.91

Привязан

Инв. №

503-1-98.13.91- ТХ

Гараж на 5 автомобилей и 5 тракторов

Здание гаража

Стадия	Лист	Листов
РП	2	

План расстановки технологического оборудования на отм. 0.000

Новосибирское арендное предприятие ГИПРОАВТОТРАНС

Копировал

Формат А2

Инв. № подл. | Подпись и дата | Взам. инв. №

Рук. зв. Ершов
Рук. сект. Бульба
Гл. спец. Литвев

Альбом 2

План разводки трубопроводов сжатого воздуха

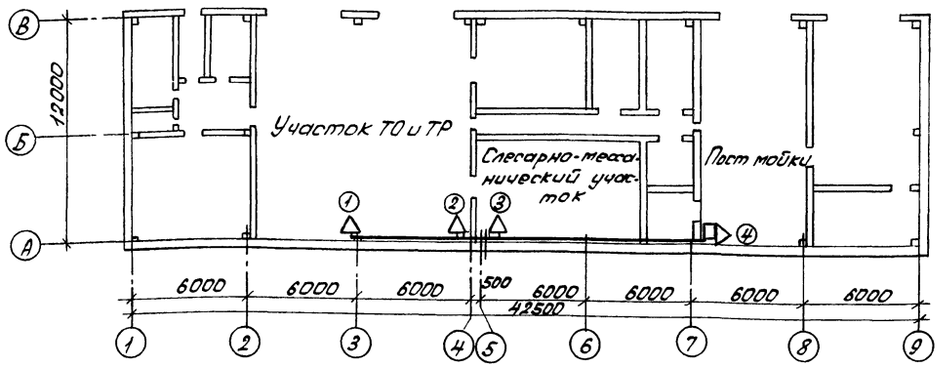

Схема разводки трубопроводов сжатого воздуха

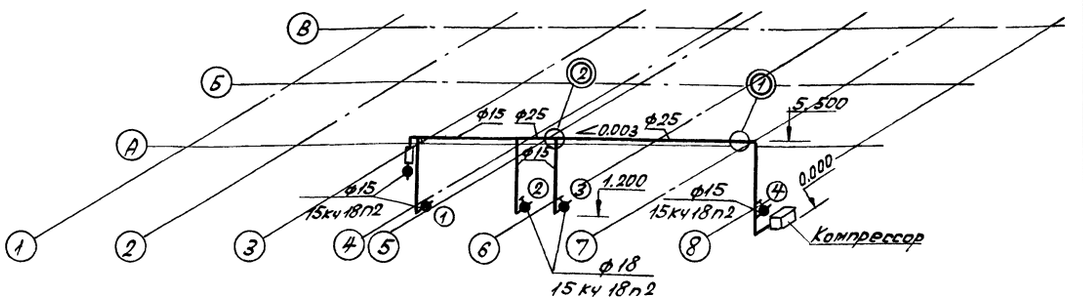

① Проход трубы через стену

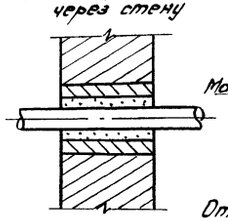

② Узел присоединения ответвлений к магистральному трубопроводу

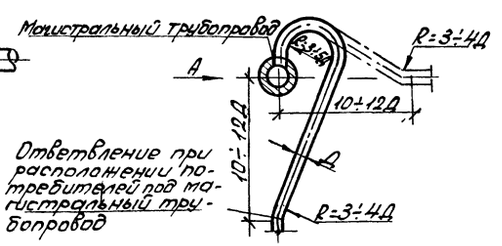

Вид А

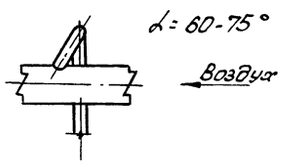

1. Монтаж и испытание воздухопроводов производить в соответствии с правилами производства работ СНиП 3.05.01-85.
2. Все воздуховоды покрыть грунтом ГФ-021 и окрасить в голубой цвет.
3. Трубопроводы должны быть подвергнуты гидравлическому испытанию на прочность давлением 15 кг/см².
4. Средства крепления трубопроводов принять по серии 4.904-69.
5. Данный лист смотреть совместно с листом ТХ-2.
6. Участки трубопроводов, проходящие в стенах, заключить в предохранительные трубы.

Перечень потребителей сжатого воздуха

Наименование участка	№ точек	Наименование	Кол. точек
Участок ТО и ТО	1	Пневмоинструмент	1
	2	Подкачка шин	1
Слесарно-механический участок	3	Пресс Р335	1
Пост мойки	4	Щетка моечная	1

ГИП	Бетехтин		
Гл. спец.	Войтович		
Вед. инж.	Придаченков		10.91

503-1-98.13.91-ТХ

Гараж на 5 автомобилей и 5 тракторов

Здание гаража

Стадия	Лист	Листов
РП	3	

Разводка трубопроводов сжатого воздуха

Новосибирское арендное предприятие ГИПРОАВТОТРАНС

Инв. № подл. | Подпись и дата | Взам. инв. №

Калировал Севастьянова Формат А2

Альбом 2

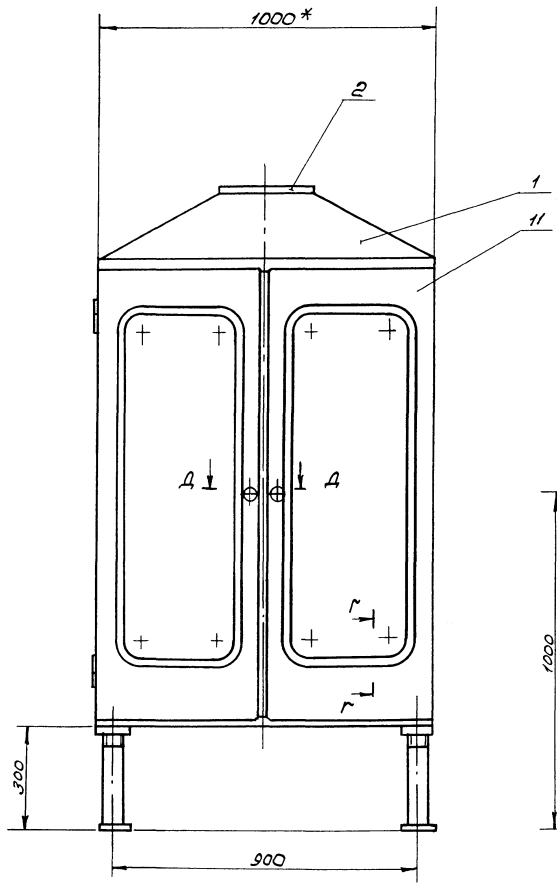

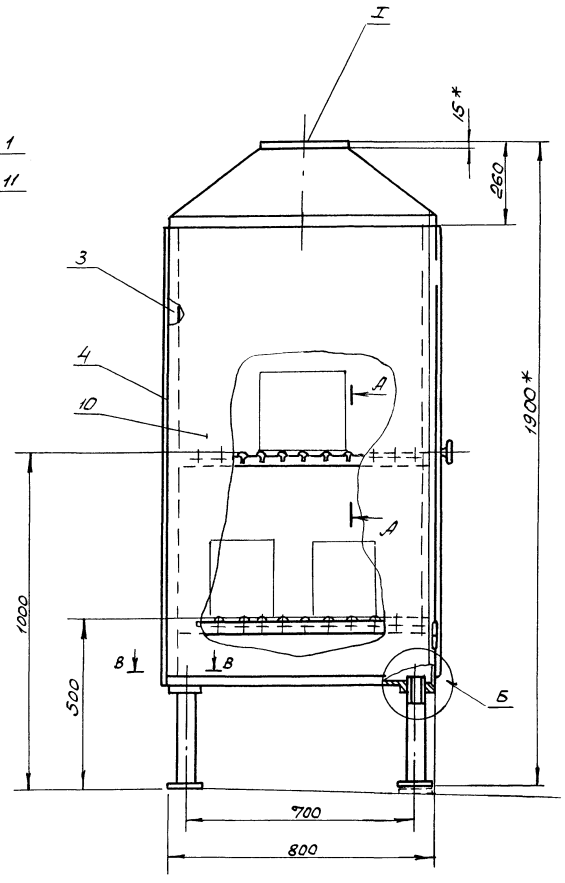

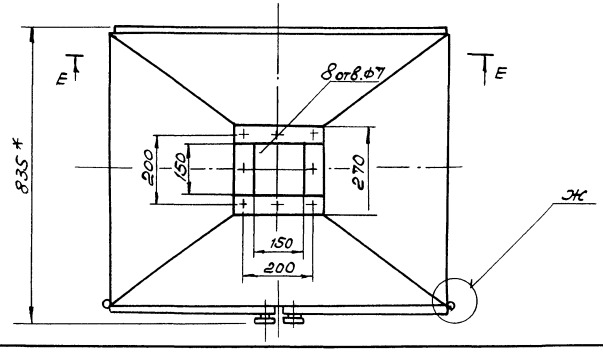

№ точек	Наименование точек подвода и отвода рабочих сред	Присоединительный элемент	Размер присоединительного элемента	Характер присоединения
I	Вентиляционный отсос	фланец	150×150	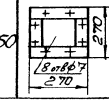

Техническая характеристика.

1. Тип - стационарный.
2. Конструкция - сварная из листовой и угловой прокатной стали.
3. Объем отсасываемого воздуха, $м^3/ч$ - 780
4. Площадь, занимаемая оборудованием, $м^2$ - 0,85
5. Габаритные размеры, мм - 1000 × 835 × 1800
6. Масса, кг – 150

Технические требования

1. * Размеры для справок.
2. $H14, h14, \pm \frac{t2}{2}$.
3. Сварные швы по ГОСТ 14771-76.
4. Покрытие наружн. поверхн.: грунтовка ХС-010 ГОСТ 9355-81 / эмаль ХВ-124, салатная, ГОСТ 10144-74, IV, У4.
5. Покрытие внутренних поверхн. грунтовка ХС-010 ГОСТ 9355-81 / эмаль ХВ-785 ГОСТ 7313-75, IV, У4.

Спецификация покупных изделий

№ поз.	Обозначение	Кол-во
21	Винт 2М4×30.58.0115 ГОСТ 17475-80	24
22	Гайка М4.5.0115 ГОСТ 5915-70	24
23	М5.5.0115	2
24	Шайба 4.65Г.0115 ГОСТ 6402-70	24
25	5.65Г.0115	2
26	Шайба 8.01.0115 ГОСТ 6958-78	2
27	Петля накладная ПН1-85 ГОСТ 5088-78	4
28	Профиль 1 ОСТ 95-73-73. Резина 1-Б ТУ 38 105376-72	2,8м
29	Профиль 3 ОСТ 95-73-73. Резина 1-В ТУ 38 105376-72	2,8м

ГИП	Бетехтин			503-1-98.13.91 - ТХ	
Гл.спец.	Войтович		10.10.	Гараж на 5 автомобилей и 5 тракторов	
Рук.бр	Нетин		11.		
Рук.гр	Николаенко			Здание гаража	Стадия: РП; Лист: 4; Листов:
Привязан				Шкаф для зарядки аккумуляторов. Чертеж общего вида	Новосибирское арендное предприятие ГИПРОАВТОТРАНС
Инв.№					

Копировал Мр Формат А3

Инв.№ подл. | Подп. и дата | Взам.инв.№

Альбом 2

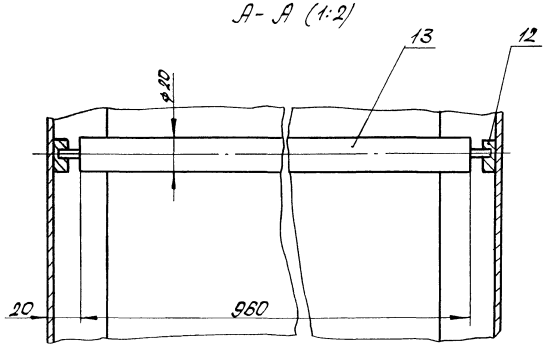

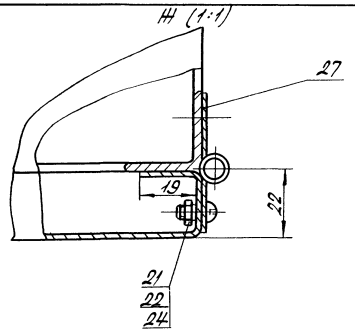

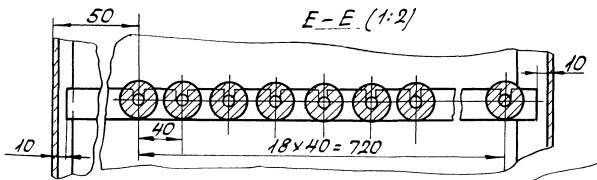

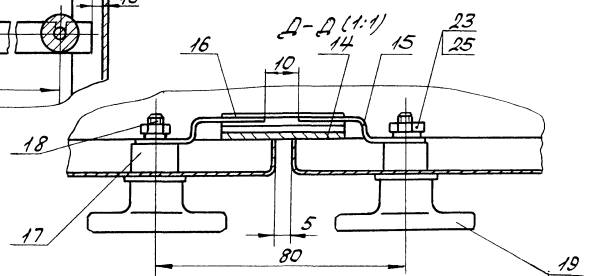

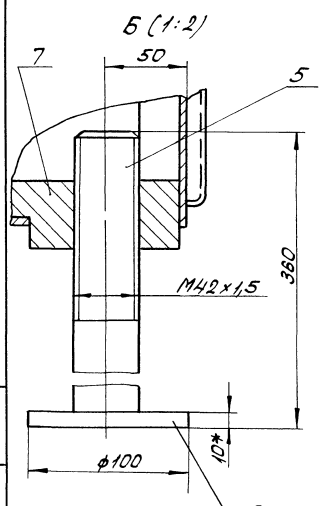

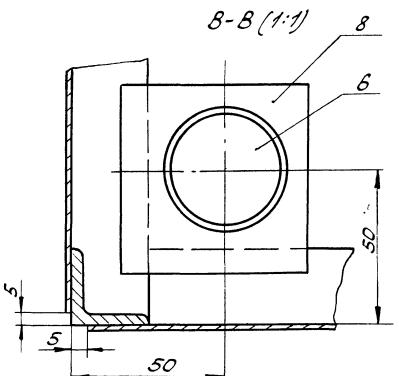

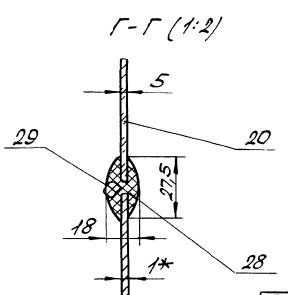

Ведомость материалов

№ поз.	Наименование	Материалы	Размеры, мм	Кол.
1	Лист	Лист Б1/ГОСТ 19903-74 4-IV Ст3 ГОСТ 16523-79	2240×440	1
2	Фланец	Лист Б15/ГОСТ 19903-74 В Ст3 ГОСТ 14637-79	60×840	1
3	Каркас	Уголок Б25×25×3/ГОСТ 8509-86 Ст3 ГОСТ 535-88	L=12400	1
4	Стенка	Лист Б1/ГОСТ 19903-74 4-IV В Ст3 ГОСТ 16523-79	990×1335	1
5	Ножка	Круг В42/ГОСТ 2590-88 Ст3 ГОСТ 535-88	ℓ=350	2
6	Ножка	Круг В42/ГОСТ 2590-88 Ст3 ГОСТ 535-88	ℓ=325	2
7	Гайка	Лист Б20/ГОСТ 19903-74 В Ст3 ГОСТ 14637-79	60×60	2
8	Пластина	Лист Б20/ГОСТ 19903-74 В Ст3 ГОСТ 14637-79	60×60	2
9	Пята	Лист Б10/ГОСТ 19903-74 В Ст3 ГОСТ 14637-79	ф100	4
10	Стенка	Лист Б1/ГОСТ 19903-74 4-IV В Ст3 ГОСТ 16523-79	750×1335	2
11	Дверь	Лист Б1/ГОСТ 19903-74 4-IV В Ст3 ГОСТ 16523-79	560×1380	2
12	Планка	Лист Б10/ГОСТ 19903-74 В Ст3 ГОСТ 14637-79	17×880	4
13	Ролик	Труба 20×2,5/ГОСТ 8734-76 Б20/ГОСТ 8733-87	L=0,96м	34
14	Планка	Лист Б3/ГОСТ 19903-74 4-IV В Ст3 ГОСТ 16523-79	40×1325	1
15	Язычок	Лист Б2/ГОСТ 19903-74 4-IV В Ст3 ГОСТ 16523-79	10×67	2
16	Упор	Лист Б2/ГОСТ 19903-74 4-IV В Ст3 ГОСТ 16523-79	30×45	1
17	Втулка	Круг В13/ГОСТ 2590-88 Ст3 ГОСТ 535-88	ℓ=16	2
18	Ось	Круг В10/ГОСТ 2590-88 Ст3 ГОСТ 535-88	ℓ=44	2
19	Ручка	Пластмасса, марка 05-010-02/ГОСТ 5689-73	ф30×25	2
20	Стекло	СОЛ5/ГОСТ 15809-70	350×1040	2

ГИП	Бетехтин	
Гл.спец.	Войтович	
Рук.Гр.	Ножин	
Рук.гр.	Николаенко	

503-1-98.13.91-ТХ

Гараж на 5 автомобилей и 5 тракторов

Здание гаража

Стадия	Лист	Листов
РП	5	

Шкаф для зарядки аккумуляторов. Сечения, Ведомость материалов

Новосибирское арендное предприятие ГИПРОАВТОТРАНС

Привязан

Инв.№

Инв.№ подл. | Подп. и дата | Взам.инв.№

Копировал Севастьянов Формат А2

Альбом 2

Ведомость рабочих чертежей основного комплекта

Лист	Наименование	Примечан.
1.	Общие данные	
2.	План на отм. 0.000	
3.	Планы на отм. 3.300. План кровли	
4.	Фасады 1-8; 8-1; А-Г; Г-А. Разрез 1-1	
5.	Планы полов. Узлы 1÷3.	
6	Узлы 4÷7	
7	Узлы 8÷10	

Ведомость ссылочных и прилагаемых документов

Обозначение	Наименование	Примечан
	Ссылочные документы	
ГОСТ 12506-81	Окна деревянные для производственных зданий	
1.038.1-1 вып. 1	Перемычки железобетонные для зданий с кирпичными стенами	
1.136-10	Двери деревянные внутренние для жилых и общественных зданий	
1.136.1-13 вып. 1	Плиты подоконные для жилых и общественных зданий	
1.136.5-19	Двери деревянные наружные для жилых и общественных зданий	
1.236.5-12 вып. 2	Окна деревянные с тройным остеклением для жилых и общественных зданий	
1.431.6-28 вып. 1	Перегородки кирпичные зданий промышленных предприятий	
1.431.9-24	Перегородки каркасные из гипсокартонных листов зданий промышленных предприятий.	
1.435.9-17 вып. 0,1	Ворота распашные	
1.136.2-22 вып. 2	Двери металлические противопожарные для производственных зданий и сооружений	
1.444-1 вып. 1	Конструкции полов производственных зданий автомобильной промышленности	
1.488.3-2 вып. 1	Кабины душевых вспомогательных зданий промышленных предприятий	
2.236-2 вып. 1	Детали примыкания оконных и дверных блоков и общественных зданиях	
2.214-1 вып. 3	Детали полов общественных зданий	
2.430-20 вып. 3	Узлы стен из кирпича одноэтажных зданий промышленных предприятий	
2.436-17 вып. 0.1	Узлы окон с деревянными переплетами по ГОСТ 12506-81.	
2.460-18 вып. 0	Узлы покрытий одноэтажных производственных зданий с рулонными кровлями и железобетонными плитами	
	Прилагаемые документы	
Альбом АР СО	Спецификация оборудования	
Альбом АР ВМ	Ведомости потребности в материалах	

Проект разработан в соответствии с действующими нормами и правилами и обеспечивает пожарную безопасность при эксплуатации объекта.

Главный инженер проекта [подпись] В.Ф. Бетехтин

Ведомость отделки помещений площадь, м²

Наименование или номер помещений	Потолок: Площадь	Потолок: Вид отделки	Стены или перегородки: Площадь	Стены или перегородки: Вид отделки	Низ стен или перегородок (панель): Площадь	Низ стен или перегородок (панель): Вид отделки	Низ стен или перегородок (панель): Высота, мм	Примечание
8, 13	190,54	Расшивка швов известковая окраска	323,2 120 342	Штукатурка затирка известковая окраска	99	Окраска эмалью ПФ-115	1800	
12	72,12	Расшивка швов окраска эмалью ПФ-115	106 41,4 145	Штукатурка затирка окраска эмалью ПФ-115	90	Облицовка глазурованной плиткой	3000	
9,10,11,14,15,17 20,21,22	210,6	Расшивка швов известковая окраска	324 451,8 843,7	Штукатурка затирка известковая окраска	—	—	—	
5, 7, 16	13,3	Расшивка швов известковая окраска	24 63,5 68	штукатурка затирка известковая окраска	49	Облицовка глазурованной плиткой	2000	
2, 34, 18	33,8	Расшивка швов известковая окраска	85,8 184,5 206	штукатурка затирка известковая окраска	84,5	Окраска эмалью ПФ-115	1500	
6	26,34	Расшивка швов окраска эмалью ПФ-115	40 23 48	Штукатурка затирка известковая окраска	39,2	окраска эмалью ПФ-115	2000	
19	5,3	Расшивка швов окраска эмалью ПФ-115	9,6 9,6	Штукатурка окраска эмалью ПФ-115	16,0	Облицовка глазурованной плиткой	2000	
1, Воздухозаборные шахты	23 2,0	Расшивка швов окраска эмалью ПФ-115 штукатурка по сетке	35 13 122 20	Затирка штукатурка окраска эмалью ПФ-115 штукатурка по сетке	—	—	—	

7. Вокруг здания выполнить асфальтобетонную отмостку шириной 750мм с уклоном 0,010 от стены на щебеночном основании толщиной 120мм, асфальтобетон толщиной 30мм.
8. Антикоррозионную защиту строительных конструкций выполнить в соответствии СНиП 2.03.11-85 Все металлические конструкции окрасить двумя слоями эмали ПФ-33 по грунту ГФ-021.
9. Проект разработан для производства работ в летнее время. При производстве работ в зимних условиях руководствоваться СНиП II-22.81.4.2.87

Выбор способа производства работ в зимних условиях производит организация, привязывающая типовой проект в зависимости от конкретных условий.

Указания по наружной отделке.

Сколы, раковины, швы наружных панелей заделать цементным раствором состава 1:2. Панели окрасить КО-198 ТУ 6.02-841-74 (колер №22).

Мастики кирпичных стен оштукатурить цементно-известковым раствором состава 1:1:2 обрызг производить цементно-известковым раствором состава 1:0,5:4, состав грунта 1:1:3 оштукатуренные участки окрасить КО-198 ТУ 6.02-841.74 (колер №22).

Полотна дверей, переплеты окон, жалюзийные решетки окрасить эмалью ПФ-115 ГОСТ 6465-76 за 2 раза по грунту ПФ-020 ГОСТ 18186-86, цвет эмали темно-серый (колер №20) номера колеров приняты по альбому колеров Крауклиса 1985г.

Ведомость спецификаций

Лист	Наименование	Примечание
3	Спецификация перемычек Спецификация заполнения проемов	
5	Спецификация на узлы замаркированные на листе	
6	Спецификация элементов узлов 4,5, 6, 8. Спецификация элементов подвесного потолка	
7	Спецификация элементов узла 9	

Основные строительные показатели

Наименование	Ед. изм.	Всего	В том числе подземная часть	Примечания
Площадь застройки	м²	545,6	—	
Общая площадь	м²	607,06	—	
Строительный объем	м³	3721,59	—	

Общие указания

1. При проектировании приняты следующие характеристики района строительства:
   - расчетная температура наружного воздуха - минус 40°С
   - давление ветра для III района по СНиП 2.01.07-85 - 0,38 кПа
   - вес снегового покрова для IV района по СНиП 2.01.07-85 - 1,5 кПа

   Сейсмичность района не более 6 баллов.
2. Класс здания - II, степень огнестойкости II
3. Относительной отметке 0.000 пола гаража соответствует абсолютная отметка [ ]
4. Наружные стены выполнить из керамзитобетонных панелей γ = 1200 кг/м³; δ = 300, 400мм местные заделки выполнить из кирпича керамического обыкновенного пластического прессования КР75/1650/35 ГОСТ 530-80 на растворе М25. Внутренние стены и перегородки: гипсокартонные по 1.431.9-24 толщиной 130 и 150 мм. и кирпичные толщиной 120, 250, 380 мм из кирпича керамического обыкновенного КР75/1650/15 на растворе М50 кирпичные перегородки δ = 120мм, по осям 2, 7, 8 армировать 2Ф4 Вр1 ГОСТ 6727-80 через 5 рядов кладки по высоте.
5. В откосы оконных и дверных проемов заложить антисептированные деревянные пробки размером 250×120×65мм. с шагом 600 мм. но не менее 3ˣ штук на откос:
6. Горизонтальную гидроизоляцию стен и перегородок выполнить из цементно-песчанного раствора состава 1:2 толщиной 30мм.

Инв. №			
ГИП	Бетехтин	[подпись]	
Рук.бр.	Сидорова	[подпись]	
Зав.сек.	Ершов	[подпись]	
Арх.Ік.	Павлова	[подпись]	

Привязан

503-1-98.13.91-АР

Гараж на 5 автомобилей и 5 тракторов

Здание гаража	Стадия	Лист	Листов
	РП	1	7

Общие данные

Новосибирское арендное предприятие ГИПРОАВТОТРАНС

Инв. № подл. | Подп. и дата | Взам. инв. №

Копировал [подпись] Формат А2

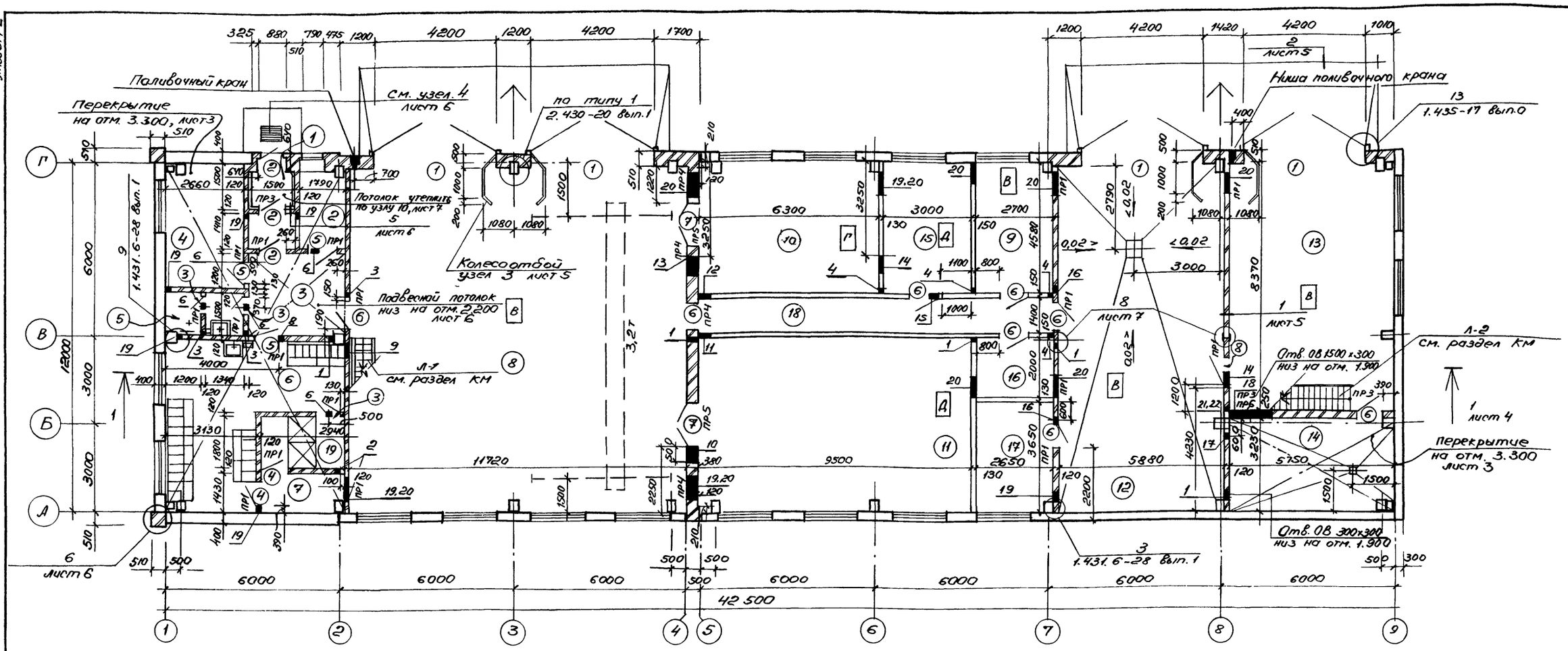

Экспликация помещений /начало/

Номер по плану	Наименование	Площадь, м²	Категория производства по взрывной, взрыво-пожарной и пожарной опасности
1.	Тамбур	3,90	
2.	Помещение охраны	5,0	
3.	Вестибюль	9,82	
4.	Конторское помещение	11,6	
5.	Санузел	3,8	
6.	Гардероб уличной домашней одежды гр. I Б I-В, III Б на 16 шкафов шириной 0,33 м и специальной одежды на 8 шкафов шириной 0,25 м	26,34	
7.	Преддушевая	4,2	
8.	Участок ТО и ТР	141,34	В
9.	Кладовая	12,4	В
10.	Кузнечно-сварочный участок	29	Г
11.	Слесарно-механический участок	55,10	Д
12.	Пост мойки	72,12	В
13.	Помещение автомобиля-мастерская	49,2	В
14.	Индивидуальный тепловой пункт	18,5	
15.	Участок ремонта электрооборудования	13,8	Д
16	Инвентарная	5,3	

Экспликация помещений /окончание/

Номер по плану	Наименование	Площадь, м²	Категория производства по взрывной, взрыво-пожарной и пожарной опасности
17	Электрощитовая	9,7	
18	Каридор	17,20	
19	Душевая	5,3	

Ведомость проемов ворот и дверей

Марка, поз.	Размер проема в кладке, мм
1	4200 × 4200
2	1010 × 2370
3,4	810 × 2070
5,8	910 × 2070
6,	980 × 2120
7	1480 × 2120

1. Сборные перегородки по серии 1.431.9-24 приняты типа Е на металлическом каркасе δ = 124 мм. На чертежах этот размер условно принят 130мм. Площадь перегородок 240 м². При применении перегородок в качестве противопожарных выполняется обшивка двумя гипсокартонными листами с каждой стороны. Толщина 148мм на чертежах условно принята 150мм. Площадь перегородок 43,8 м².
2. В кирпичных перегородках над проемами менее 700мм установить рядовые перемычки из 2ф6 AI в слое цементно-песчаного раствора. Арматуру завести на полкирпича за грани проема. Расход ф6 AI - 4,7 кг.

ГИП	Бетехтин		503-1-98-13.91-АР
Рук.бр.	Сидорова		Гараж на 5 автомобилей и 5 тракторов
Зав.сек.	Ершов		Здание гаража
Архит.	Левадная		Стадия: РП; Лист: 2; Листов:
Арх.Ik	Павлова		План на отм. 0.000
Привязан			Новосибирское арендное предприятие ГИПРОАВТОТРАНС
Инв. №			

Копировал Лид — Формат А2

Гл.спец. ГК Волтович — Шиф.
Зав.сект. ОВ Булыбо —
Зав.сект. ЭС Смирново —
Взам.инв.№
Подп. и дата
Инв.№подл.

Альбом 2

План на отм. 3.300

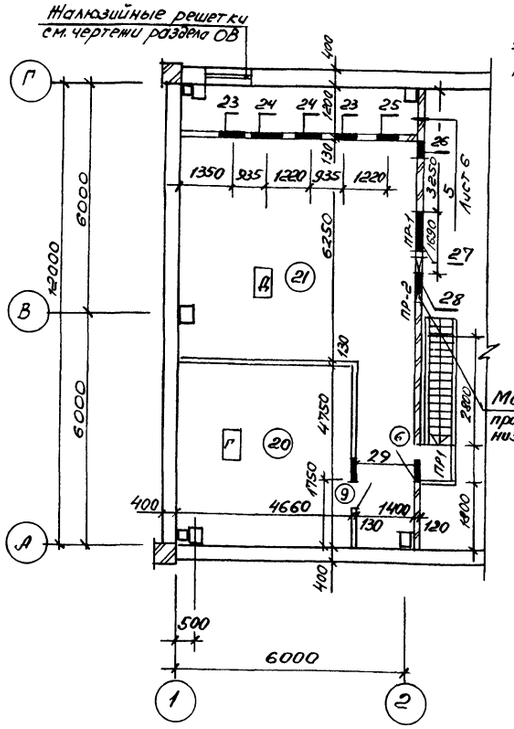

План на отм. 3.300

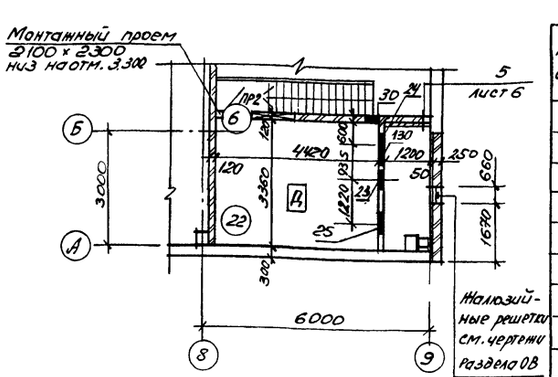

Таблица отверстий

№ отв.	Размер в×н	↓ низа	Назначение
1	100×150	2.200	ВК
2	100×150	4.300	ВК
3	60×60	2.200	ВК
4	30×50	2.200	ВК
5	100×100	2.200	ВК
6	170×170	2.250	ОВ
7	170×170		в подвесном потолке
8	350×350	2.250	ОВ
9.	500×350	2.150	ОВ
10.	550×350	5.000	ОВ
11.	350×550	4.300	ОВ
12	350×350	4.300	ОВ
13	1050×600	5.000	ОВ
14	500×500	5.000	ОВ
15	400×400	4.450	ОВ
16	170×170	4.600	ОВ
17	170×170	2.300	ОВ
18	800×500	2.200	ОВ
19	300×300	0.000	ОВ
20	800×800	4.300	ОВ
21	150×150	0.000	ОВ
22	150×150	4.500	ОВ
23	660×1050	3.419	ОВ
24	710×420	3.573	ОВ
25	505×1255	3.600	ОВ см. прим. 2
26	300×300	5.000	ОВ
27	1050×600	6.200	ОВ
28	500×500	6.200	ОВ
29	600×400	6.200	ОВ
30	500×500	5.400	ОВ

Экспликация помещений

Номер по плану	Наименование	Площадь, м²	Категория производства по взрывной, взрыво-пожарной и пожарной опасности
20	Венткамера 1	51,12	Г
21	Венткамера 2	23,28	Д
22	Венткамера 3	18,8	Д

Ведомость перемычек

Марка, поз.	Схема сечения
пр1	1
пр2	3
пр3	1
пр4	1
пр5	2
пр6	2

План кровли

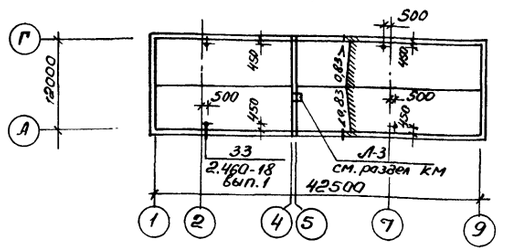

Спецификации

Элементов перемычек

Марка, поз.	Обозначение	Наименование	Кол.	Масса ед., кг	Примечание
1	Серия 1.038.1-1 вып. 1	1ПБ 13-1	37	25	
2		2ПБ 19-3П	8	81	
3		2ПБ22-3	2	92	

Душевых кабин

Б/п	1.488.9-2 вып. 1	Душевая кабина тип5	1		
Б/п	1.488.9-2 вып. 1	Душевая кабина тип 6	1		

Спецификация заполнения проёмов

Марка, поз.	Обозначение	Наименование	Кол.	Масса ед.кг	Примечание
1	Серия 1.435.9-17 вып. 1	Ворота распашные ВР 42×42-Т	4	753	
2	Серия 1.136.5-19	Дверной блок ДН24-10АП	3		
3	Серия 1.136-10	Дверной блок ДГ21-8ВАП	3		
4		Дверной блок ДГ21-8ВП	2		
5		Дверной блок ДГ21-9	3		
6	Серия 1.436.2-22	ДМП 21×9/1,5 Б	9		
7		ДМП 21×14/1,5 Б	2		
8	Серия 1.136-10	Дверной блок ДГ21-9В	1		
9		Дверной блок ДГ21-9А	1		
ОК-1	ГОСТ 12506-81	Оконный блок ПВД 18-18-2А	12		
	ГОСТ 12506-81	Оконный блок ПВД 12-18-2А	12		
ОК-2	ГОСТ 12506-81	Оконный блок ПВД 12.18.2А	6		
ОК-3	Серия 1.236.5	Оконный блок ОРС 12-18 В	3		
	Серия 1.136-13 вып. 1	Подоконная плита по 16.20.45-7	3	36	
ОК4	Серия 1.236.5	Оконный блок ОРС 12-9В	1		
	Серия 1.136-13 вып. 1	Подоконная плита по 8.20.45-7	1	19	
ОК-5	ГОСТ 12506-81	Оконный блок ПВД 18-18.2А	2		

1. В местах примыкания кровли к стенам, в коньке кровли основной водоизоляционный ковер усилить одним слоем рубероида марки РКК-500А, по двум слоям рубероида марки РЭМ 350-Б на горячей битумной мастике МБК-Г-85А.
В ендовах основной водоизоляционный ковер усилить двумя слоями рубероида марки РЭМ-350Б на горячей битумной мастике МБК-Г-55А.
На плане кровли места пропуска сантехнических устройств условно не показаны. Заделку кровли в этих местах выполнить согласно серии 2.460-15, 2.460-18.
Кровельные работы вести с учетом мероприятий по противопожарной защите.
2. Отверстие 25 обрамить ∠50×5, расход 30кг.

Привязан

Инв. №

Взам. инв. № | Подп. и дата | Инв. № подл. | Ал. спец. ов, вк, отопление, вент. | Зав. сект. Зг | Смирнов

ГИП	Бетехтин		503-1-98.13.91-АР
Рук. бр.	Сидорова		Гараж на 5 автомобилей и 5 тракторов
Зав. сек.	Ершов		Здание гаража
Арх. Ік	Павлова		Стадия: РП; Лист: 3; Листов:
			Планы на отм. 3.300. План кровли.
			Новосибирское арендное предприятие ГИПРОАВТОТРАНС

Альбом 2

Фасад 1-9

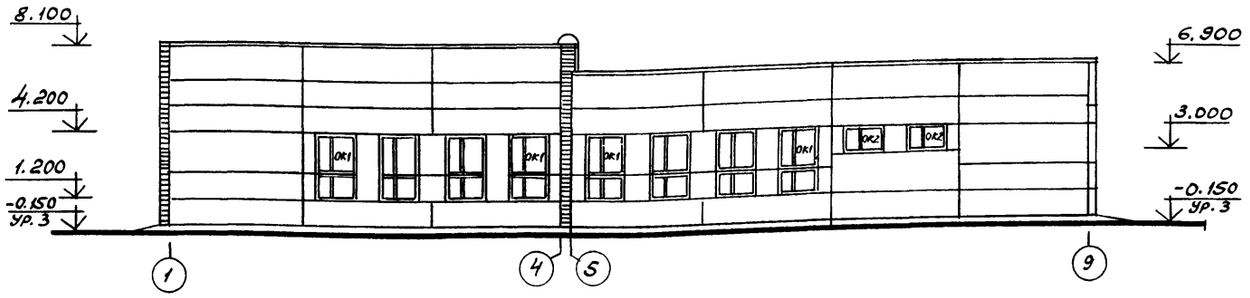

Фасад А-Г

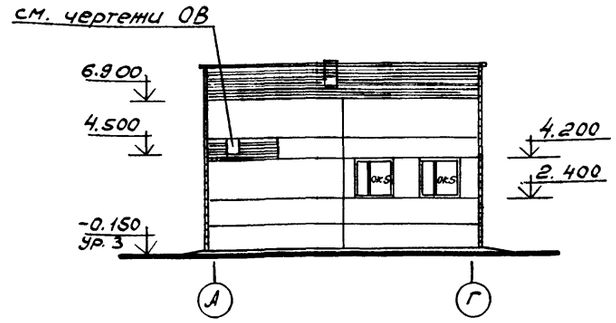

Фасад 9-1

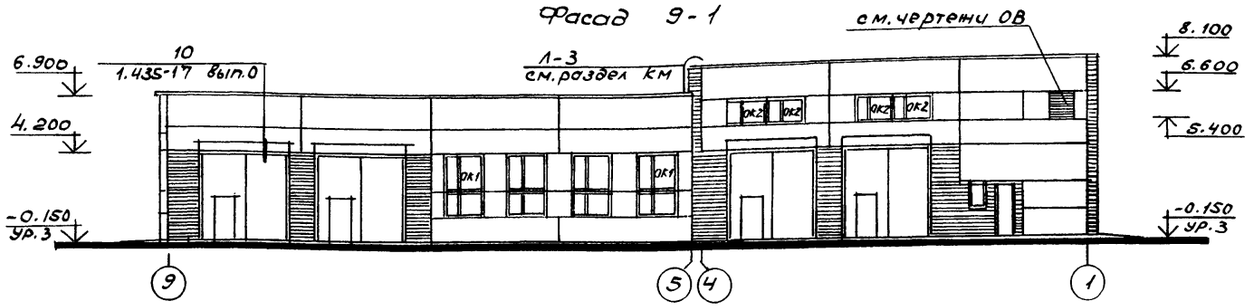

Фасад Г-А

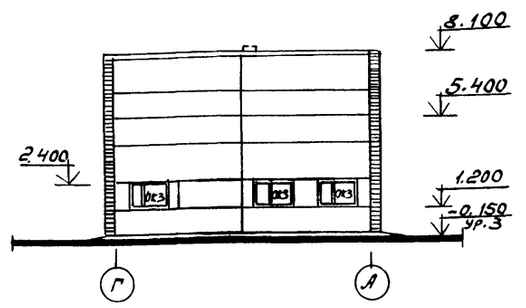

Разрез 1-1

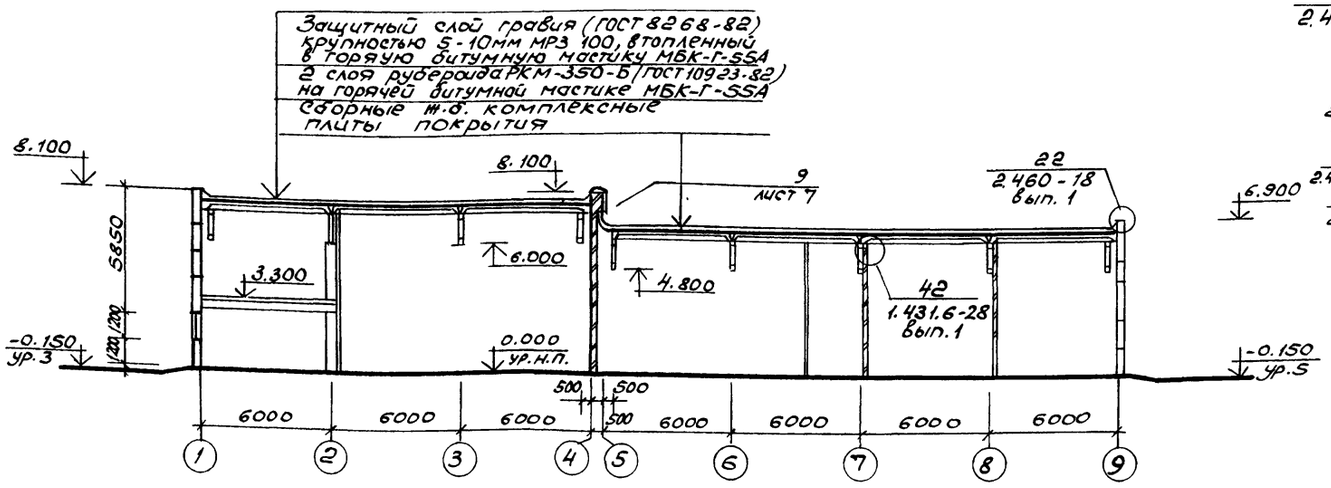

Схемы элементов заполнения проемов

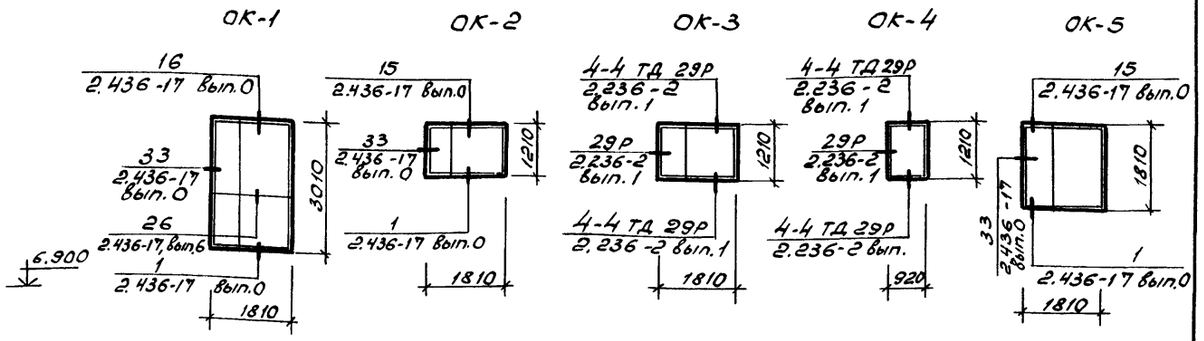

Инв. № подл. | Подп. и дата | Взам. инв. № | Инв. № дубл. | Подп. и дата | Зоо. сект. 1А форточ. фильтр

			503-1-98.13.91-АР	
ГИП	Бетехтин		Гараж на 5 автомобилей и 5 тракторов	
Рук. бр.	Сидорова		Здание гаража	Стадия: РП; Лист: 4; Листов:
Зав. сек.	Ершов		Фасады 1-8; 8-1; А-Г; Г-А. Разрез 1-1.	Новосибирское арендное предприятие ГИПРОМАВТОТРАНС
Архит.	Левадная			
Арх. Ikat.	Павлова			

Привязан

Инв. №

Копировал

Формат А2

Альбом 2

План полов на отм. 0.000

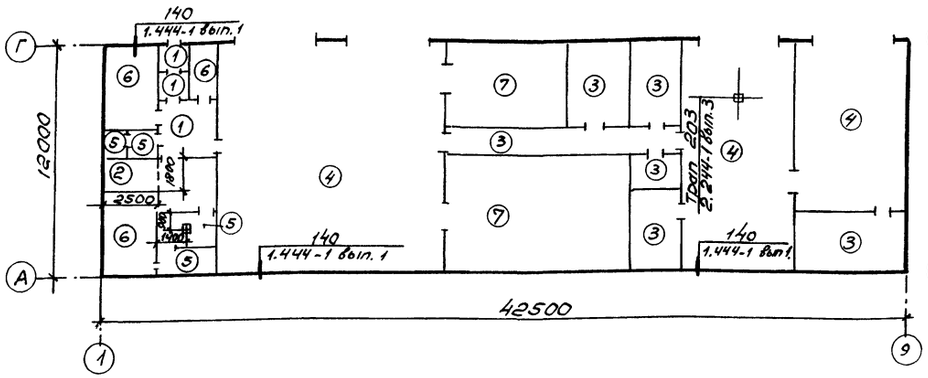

План пола на отм. 3.300

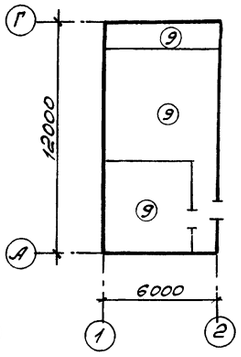

План пола на отм. 3.300

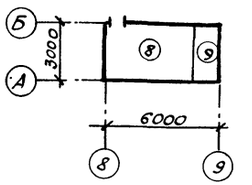

Экспликация полов

Наименование или номер помещения по проекту	Тип пола по проекту	Схема пола или номер узла по серии	Элементы пола и их толщина	Площадь пола, м²
1,3	1		Мозаичный бетон В15 - 20 Бетон В-10 - 80 Уплотненный щебнем грунт	13,7
6	2		Керамич. плитка ГОСТ 6787-90 - 10 Прослойка и заполнение швов из пом. песчан. р-ра М-200 - 15 Бетон В-10 - 80 Уплотненный щебнем грунт	4,5
9,14 ÷ 17	3		Бетон цементный В15 - 20 Бетон В-10 - 100 Уплотненный щебнем грунт	59,7
8, 13	4		Бетон цементный В30 - 30 Бетон В 22,5 - 160 Уплотненный щебнем грунт	262,7
5, 7, 19	5		Керамич. плитка ГОСТ 6787-90 - 10 Прослойка и заполнение швов из цементн. песчан. р-ра М-150 - 15 Битумн. мост. с посыпк. песком - 3 2 слоя изола ГОСТ 10288-78 на битумной мастике - 5 Цементно-песчан. р-р М-150 - 10 Бетон В-10 - 80 Уплотненный щебнем грунт	13,3
2, 4, 6	6		Линолеум ГОСТ 7251-77 - 4 Холодная мастика на водостойких смолах - 1 Древесноволокн. плита ГОСТ 4918-74* - 4 Цем.-песч. раствор М150 - 20 Бетон В-10 - 80 Уплотненный щебнем грунт	38,44

Экспликация полов /окончание/

Наименование или номер помещения по проекту	Тип пола по проекту	Схема пола или номер узла по серии	Элементы пола и их толщина	Площадь пола, м²
10, 11	7		Бетон цементный В22,5 /шлифованный/ - 25 Бетон В 22,5 - 100 Уплотненный щебнем грунт	84,1
20 ÷ 22	8		Бетон цементный В15 - 20 Легкий бетон В-5 - 60 Плита перекрытия	81,7
Воздухозаборы Вентканер	9		Бетон цементный В15 - 20 Цементно-песчаный раствор М200 - 40 слой пергамина Минераловатные плиты м200 ГОСТ 9573-82 - 40 Слой пергамина плита перекрытия	11,46

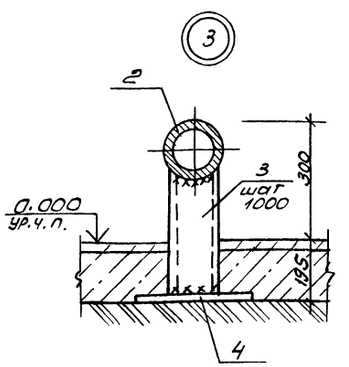

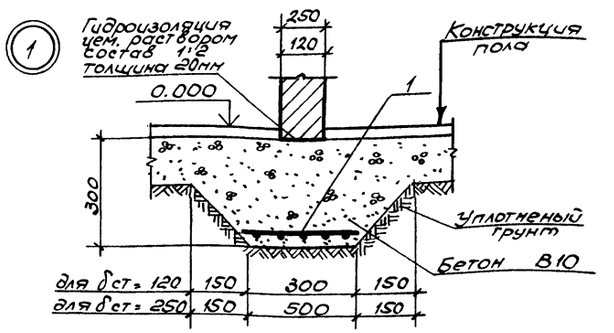

1-1

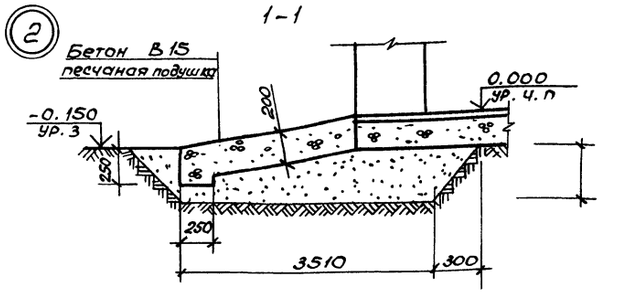

Спецификация на узлы, замаркированные на листе

Марка поз.	Обозначение	Наименование	Кол.	Масса ед., кг.	Примечание
1	ГОСТ 8478-81	Сетка 5Вр $\frac{200}{200}$ 2350	10,5		мп
2	ГОСТ 10704-76	ф 133×4	8	12,7	мп
3	ГОСТ 8240-89	[12 е= 380	12	3,95	шт.
4	ГОСТ 103-76	– 300×10 е=300	12	7,07	шт

Инв.№ подл. | Подп. и дата | Взам.инв.№

Привязан

Инв. №

ГИП	Бетехтин		503-1-98.13.91.АР
Рук.Бр.	Сидоров		Гараж на 5 автомобилей и 5 тракторов
Зав.сек.	Ершов		Здание гаража
Арх.Тк.	Павлова		Планы полов. Узлы 1÷3.

Стадия	Лист	Листов
РП	5	

Новосибирское арендное предприятие ГИПРОАВТОТРАНС

Копировал

Формат А2

Альбом 2

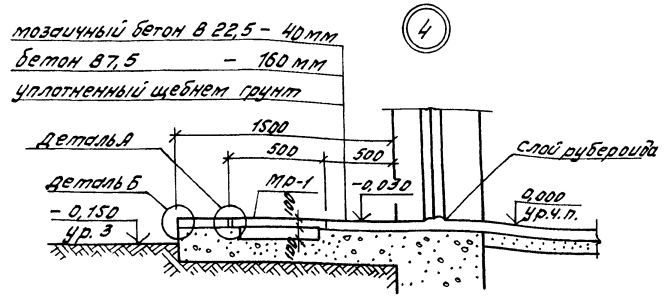

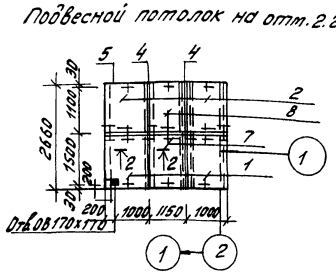

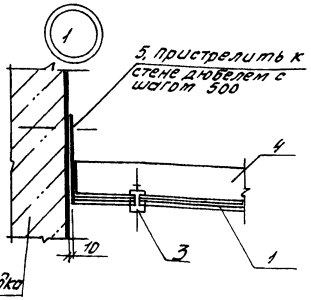

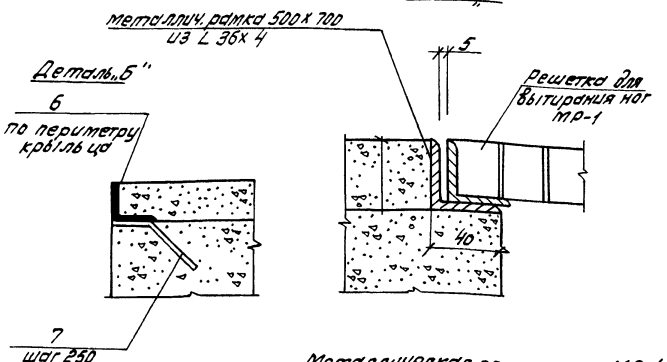

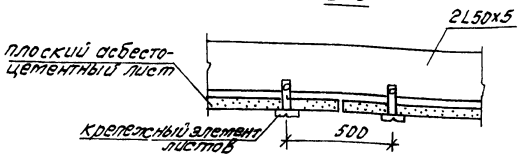

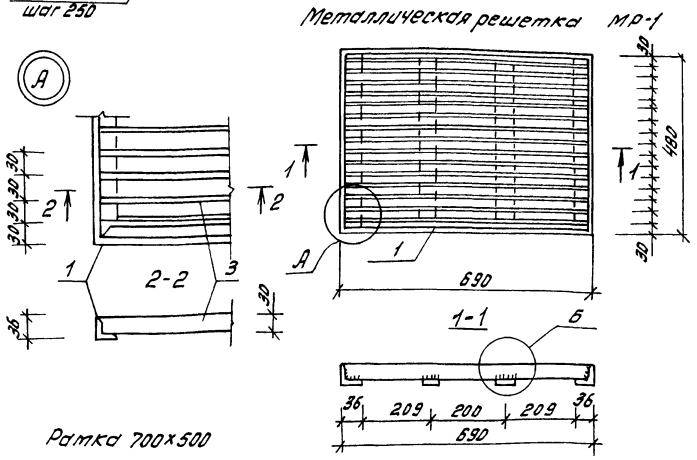

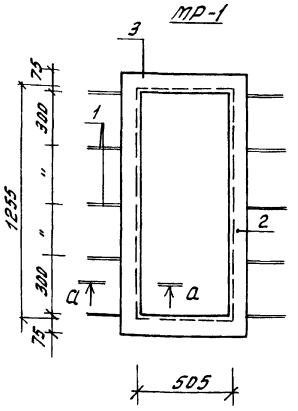

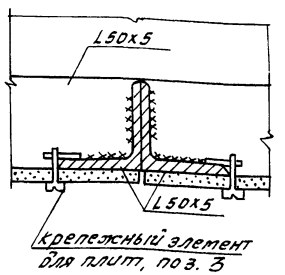

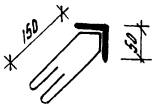

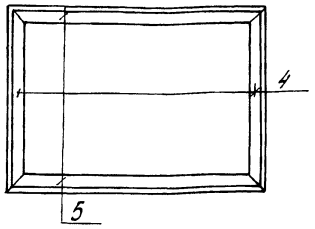

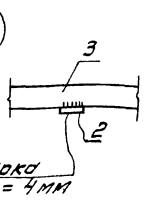

Спецификация на элементы крыльца

Марка, поз.	Обозначение	Наименование	кол.	Масса ед.кг	Примечание
	Элементов узлов				
1	ГОСТ 8509-86	∠ 36х4 ℓ= 2340	1	5,05	шт
2	ГОСТ 103-76	- 4х18 ℓ= 408	2	0,23	шт
3	ГОСТ 103-76	- 3х30 ℓ= 678	15	0,48	шт
4	ГОСТ 8506-86	∠ 36х4 ℓ= 500	2	1,1	шт
5	ГОСТ 8506-86	∠ 36х4 ℓ= 700	2	1,5	шт
6	ГОСТ 8506-86	∠ 40х4 ℓ= 5600	1	13,55	шт
7	ГОСТ 5781-82	Ø 6 AI ℓ= 200	23	0,05	шт

Спецификация элементов подвесного потолка

Марка, поз.	Обозначение	Наименование	кол.	Масса ед.кг	Примечание
1	ГОСТ 18124-75	плоский асбестоцементный лист 1500х1000	2	18,8	δ=6мм
2	ГОСТ 18124-75	плоский асбестоцементный лист 1100х1000	2	18,8	δ=6мм
3	см. чертеж	Крепежный элемент	45	0,05	шт
4	ГОСТ 8509-86*	∠ 50х5	16,8	3,77	мп
5	ГОСТ 8510-86*	∠ 125х80х10	5,3	15,5	мп
6	———	тканевая лента, ширина 50 мм	18	—	мп
7	ГОСТ 18124-75	плоский асбестоцементный лист 1500х1150	1	22	δ=6мм
8	ГОСТ 18124-75	плоский асбестоцементный лист 1100х1150	1	16,3	δ=6мм

* асбестоцементные листы окрасить масляной краской за 2 раза

Спецификация на металлическую рамку мр1

Марка, поз	Обозначение	Наименование	кол.	Масса ед, кг	Примечание
1	ГОСТ 5781-82*	Ø 6 AT, ℓ=520	20	0,12	
2	ГОСТ 8509-86	∠ 50х5, ℓ=1355	4	5,11	
3	ГОСТ 8509-86	∠ 50х5, ℓ=605	4	2,28	

Инв. № подл. | Подпись и дата | Взам. инв. №

Привязан

Инв. №

ГИП	Бетехтин	
Рук. гр.	Сидорова	
Зав. сек.	Ершов	
Арх. 1 к	Павлова	

503-1-98.13.91-АР

Гараж на 5 автомобилей и 5 тракторов

Здание гаража

Стадия	Лист	Листов
РП	6	

Узел 4. Подвесной потолок на отм. 2.200

Новосибирское архитектурное предприятие ГИПРОАВТОТРАНС

Копировал

Формат А2

Альбом 2

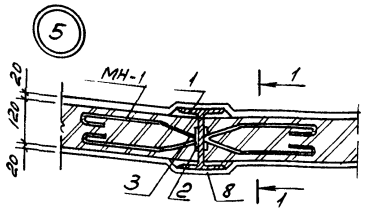

МН-1

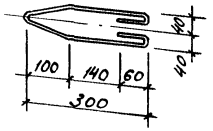

МН-3

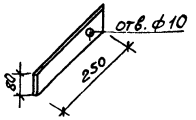

МН-2

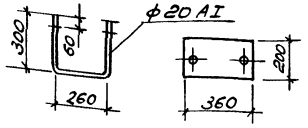

1-1

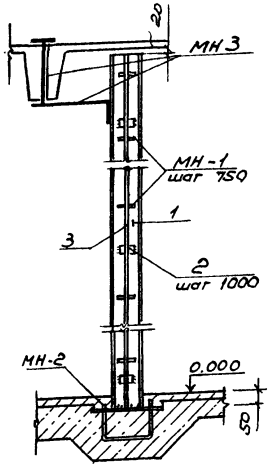

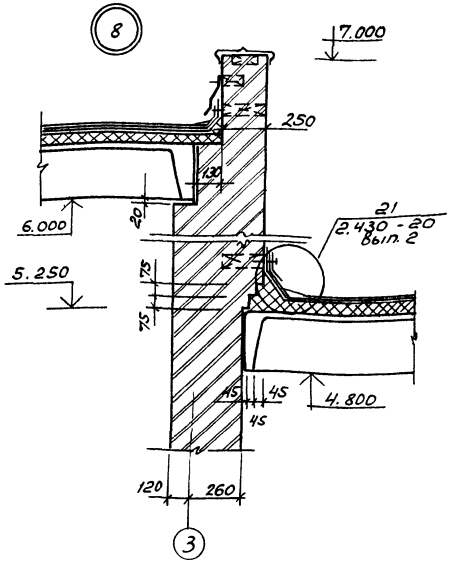

Спецификация элементов узлов 5, 6, 7

Марка поз.	Обозначение	Наименование	Кол.	Масса ед., кг	Примечание
1.	ГОСТ 8239-72*	I 16 H=5180	2	82,4	
2.	ГОСТ 103-76	-100×100×10	24	0,875	
3.	ГОСТ 5781-82	ф12 AI ℓ=5180	4	4,6	
МН1	ГОСТ 5781-82	ф6 AI ℓ=750	32	0,17	
МН2	ГОСТ 103-76	-200×360×6	2	3,39	
	ГОСТ 5781-82	ф20 AI ℓ=880	2	2,16	
МН3	ГОСТ 103-76	-80×500×6	3	0,69	
		-80×250×6	2	0,35	
4	ГОСТ 5781-87	ф6 AI ℓ=520	6	0,115	шт
5	ГОСТ 5336-80	Сетка N20-2,0	37	2,66	м²
6	ГОСТ 9573-82*	Минераловатная плита МП-200	2,2	-	м³
7	ГОСТ 5781-82	ф6 AI ℓ=260	180	0,06	шт
8	ГОСТ 5336-80	Сетка N20-2,0	1,8	2,66	м²

Спецификация элементов душевых кабин

Марка поз.	Обозначение	Наименование	Кол.	Масса ед. кг	Примечание
1	1.488.9-2 вып.1	Душевая кабина тип 5	1		
2	1.488.9-2 вып.1	Душевая кабина тип 6	1		

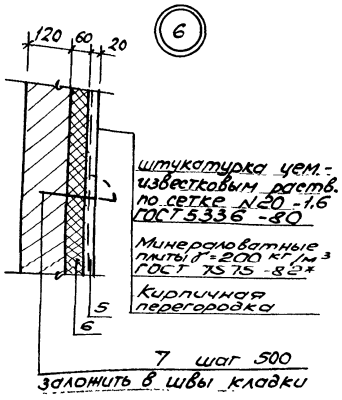

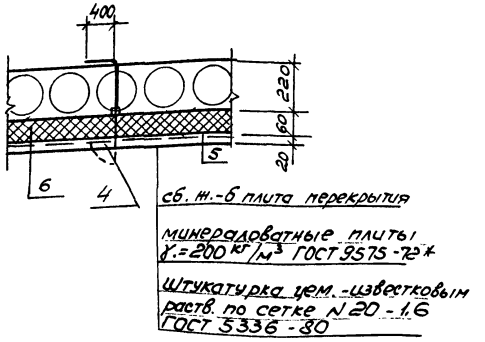

Привязан

Инв. №

ГИП	Бетехтин		
Рук.бр.	Сидорова		
Зав.сек.	Ершов		
Арх.Ік.	Павлова		

503-1-98.13.91-АР

Гараж на 5 автомобилей и 5 тракторов

Здание гаража

Стадия: РП | Лист: 7 | Листов:

Узлы 5 ÷ 8

Новосибирское арендное предприятие ГИПРОАВТОТРАНС

Копировал

Формат А2

Инв.№ подл. | Подп. и дата | Взам. инв.№

Альбом 2

Ведомость рабочих чертежей основного комплекта КЖ-

Лист	Наименование	Прим.
1	Общие данные (начало)	
2	Общие данные (окончание)	
3	Схема расположения элементов фундаментов	
4	Схема расположения фундаментов. Узлы 1... 5, 12	
5	Схема расположения фундаментов. Узлы 6...11, 13, 14	
6	Фундаменты Фм1... Фм3	
7	Фундаменты Фм4... Фм7	
8	Схема расположения элементов подземного хозяйства	
9	Подземное хозяйство. Элемент плана 1 приямки 2,3,4,5	
10	Подземное хозяйство. Водозаборная камера. Приямок 1	
11	Схема расположения колонн. Сечения 1-1...4-4	
12	Схема расположения плит покрытия и перекрытия	
13	Монолитные участки Ум1... Ум6	
14	Схема расположения стеновых панелей по осям А, В, 1, 9	
15	Узлы А, Б. Спецификация	
18	Схема расположения стойки СК1	

Ведомость ссылочных и прилагаемых документов

(Начало)

Обозначение	Наименование	Прим.
1.030.1-1 в.1-1, 1-3, 4-1, 4-2	Стены наружные из однослойных панелей для каркасных общественных, производственных и вспомогательных зданий промышленных предприятий	
1.038.1-1 Вып.1	Перемычки железобетонные для зданий с кирпичными стенами	
1.400-6/76 Вып.1	Унифицированные закладные детали сборных железобетонных конструкций зданий промышленных предприятий	
1.400-15 Вып.1	Унифицированные закладные изделия железобетонных конструкций для крепления технологических коммуникаций и устройств	
1.412.1-6 Вып. 0,2	Фундаменты монолитные железобетонные на естественном основании под типовые железобетонные колонны одноэтажных и многоэтажных производственных зданий	
1.415 1-2 Вып.1	Балки фундаментные железобетонные для наружных и внутренних стен производственных зданий промышленных предприятий	
1.423.1-3/88	Колонны железобетонные прямоугольного сечения для одноэтажных производственных зданий высотой до 9,6м без мостовых опорных кранов	
1.427.1-3 Вып. 2/87	Колонны железобетонные прямоугольного сечения для продольного торцового фахверка одноэтажных производственных зданий высотой 30-14,4м	

(продолжение)

Обозначение	Наименование	Прим.
1.438.1-3 Вып.1	Балки обвязочные железобетонные для зданий промышленных предприятий	
1.462.1-3/89 Вып.1	Железобетонные стропильные решетчатые балки для покрытий одноэтажных зданий	
1.465.1-10/82 Вып. 0.1	Комплексные железобетонные Плиты покрытий одноэтажных промышленных зданий	
1.494-24 Вып.1	Стаканы для крепления крышных вентиляторов, дефлекторов и зонтов	
2.400-7 Вып. 2	Монтажные узлы сопряжений сборных железобетонных одноэтажных производственных зданий	
3.006.1-2/87	Сборные железобетонные каналы и тоннели из лотковых элементов	
3.900.1-14 Вып.1	Изделия железобетонные для круглых колодцев водопровода и канализации	
3.400-7 Вып. 1/87	Унифицированные монтажные петли для подъема сборных бетонных и железобетонных изделий	
5.900-2	Сальники набивные ДУ50... ДУ1400 для пропуска труб через стены	

Типовой проект разработан в соответствии с действующими нормами и правилами и предусматривает мероприятия, обеспечивающие пожарную безопасность при эксплуатации здания.

Главный инженер проекта /Бетехтин/

Привязан

Инв.№

Инв.№ подл. | Подпись и дата | Взам.инв.№

ГИП	Бетехтин		503-1-98.13.91- КЖ
Рук.Гр.	Сидорова		Гараж на 5 автомобилей и 5 тракторов
Гл.спец.	Питьев		Здание гаража — Стадия: РП; Лист: 1; Листов: 16
Рук.гр.	Пяткова		
Вед.инж.	Белоглазов		Общие данные (начало)
Инж.	Рябенко		Новосибирское арендное предприятие ГИПРОАВТОТРАНС

Копировал Севастьянова Формат А2

Альбом 2

Ведомость ссылочных и прилагаемых документов

Обозначение	Наименование	Примеч.
ГОСТ 22703.5-77* ГОСТ 22701.5-77*	Плиты железобетонные ребристые предварительно напряженные размерами 6х3м для покрытий производственных зданий	
ГОСТ 23279-85	Сетки арматурные сварные для железобетонных конструкций и изделий	
ГОСТ 24379.1-80*	Болты фундаментные	

Ведомость спецификаций

Лист	Наименование	Примеч.
КЖ3, 6-13	Спецификация к схеме расположения	
15,16		

Таблица нагрузок по обрезу фундаментов

Марка фун-та	Схема нагрузок	Нагрузки расчетные N; Q=кН; M=кНм
Фм1	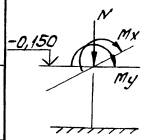	N=595 Q=16,3 M=114
Фм2		N=394 Q=14,0 M=96
Фм5		N=297
Фм6		N=720 Q=15 M=104

Общие указания

1. За относительную отм. 0.000 принят уровень чистого пола здания стоянки, соответствующий отметке ▭.
2. Рельеф территории спокойный, грунтовые воды отсутствуют, грунты сухие, непучинистые, непросадочные со следующими нормативными характеристиками: нормативный угол внутреннего трения $\varphi_н = 0{,}49$ рад (28°), нормативное удельное сцепление $C_н = 2$ кПа (0,02 кгс/см²), модуль деформации грунта $E = 14{,}7$ МПа (150 кгс/см²), плотность грунта $\varphi = 1{,}8$ т/м³. Коэффициент надежности по грунту $K_г = 1$
3. При расчете и подборе конструкций учтены следующие нагрузки: - нормативное значение веса снегового покрова для IV района - 1,5 кПа (150 кгс/м²)
   - нормативное значение ветрового давления для III района - $W_0 = 0{,}38$ кПа (38 кгс/м²)
   - расчетная температура наружного воздуха минус 40°
   - расчетная сейсмичность не более 6 баллов
4. Антикоррозийную защиту выполнять в соответствии со СНиП 2.03.11-85 „Защита строительных конструкций от коррозии". Монтажные и соединительные элементы в стыках наружных ограждающих конструкции должны быть защищены путем металлизации цинком толщина цинкового покрова 120 мкм.
5. Монтаж конструкций здания необходимо производить в соответствии с требованиями СНиП 3.03.01-87.

Ведомость объемов сборных бетонных и железобетонных конструкций по рабочим чертежам основного комплекта марки КЖ

№ строки	Наименование группы элементов конструкций	Код	Кол. м³	Примечание
1	Балки фундаментные	582421	4,44	
2	Перемычки	582821	0,31	
3	Плиты перекрытия каналов	585821	0,21	
4	Колонны	582121	15,22	
5	Балки	582211	18,00	
6	Плиты покрытия, перекрытия	584221	40,34	
7	Панели стеновые	583123	174,40	
8	Стаканы	589421	1,29	
9	Лотки	585821	1,75	
10	Кольца стеновые опорные	585521	1,92	
11	Блоки стен подвалов	584106	5,31	
	Всего бетона и железобетона:		263,19	

Таблица нагрузок в Н на 1м² покрытия

Вид нагрузки	Коэф. перегрузки	t=-40°C Снег IV район $q_н$	$q_р$
Слой гравия втопленный в горячую битумную мастику	1,3	230	299
3 слоя рубероида на битумной мастике	1,3	130	169
Цементно-песчаная стяжка $\delta = 15$ мм $\gamma = 1800$ кг/м³	1,3	270	351
Фенольный пенопласт $\gamma = 75$ кг/м³, $\delta = 80$	1,3	60	78
Пароизоляция - слой рубероида на битумной мастике	1,3	50	65
Железобетонные плиты	1,1	1767	1944
Снеговая нагрузка	1,4	1500	2100
Суммарная нагрузка		4007	5006

ГИП	Бетектин		503-1-98.13.91- КЖ
Рук.бр.	Сидорова		Гараж на 5 автомобилей 5 тракторов
Гл.спец.	Питьев		
Рук.гр.	Пяткова		Здание гаража — Стадия: РП; Лист: 2; Листов:
Вед.инж.	Белоглазова		
Инж.	Рябенко		Общие данные (окончание) — Новосибирское арендное предприятие ГИПРОАВТОТРАНС

Инв. № подл. | Подпись и дата | Взам. инв. №

Копировал Севастьянова Формат А2

Альбом 2

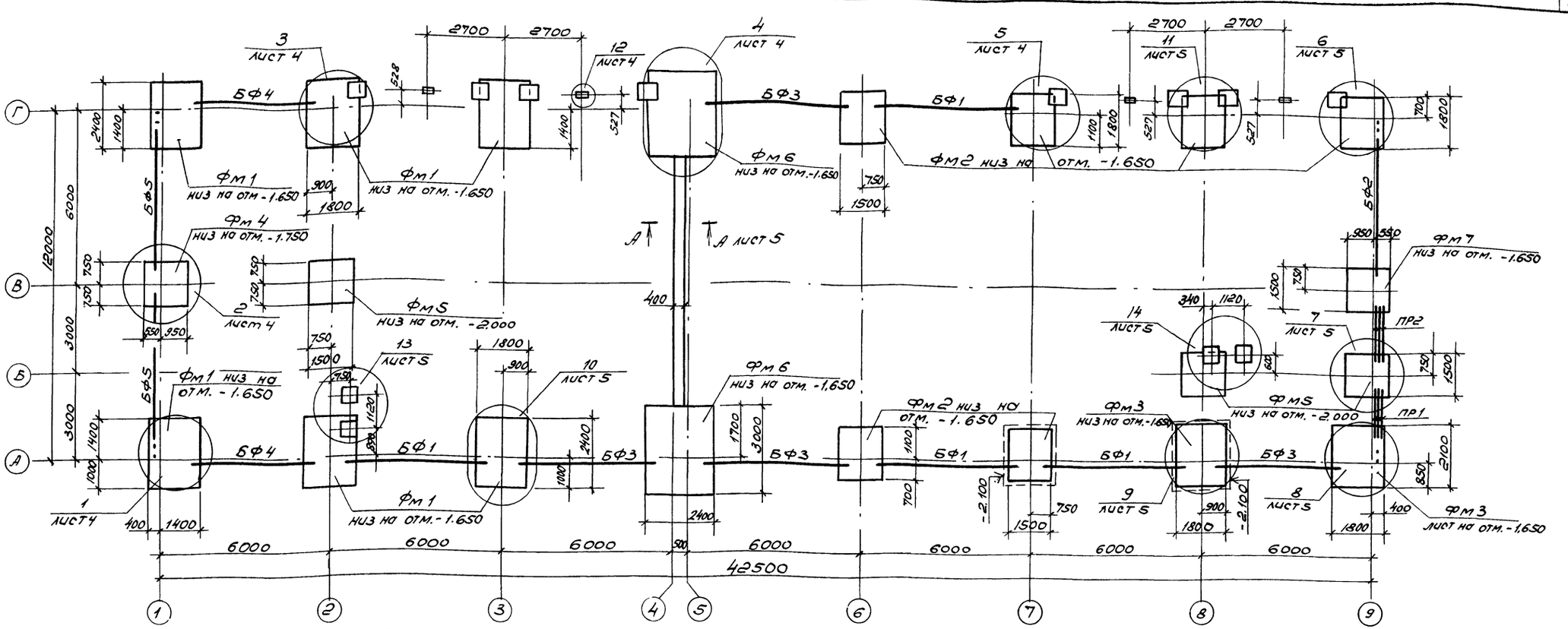

Спецификация к схеме расположения элементов фундаментов (начало)

Марка поз.	Обозначение	Наименование	Кол. шт.	Масса ед., кг	Примечание
		Фундаменты			
ФМ1	лист 6	Ф5.2.2.1	6		
ФМ2	лист 6	Ф2.1.1.1	6		
ФМ3	лист 6	Ф4.2.1.1	2		
ФМ4	лист 7	Ф1.1.1.1	1		
ФМ5	лист 7	Ф1.1.1.1	3		
ФМ6	лист 7	ФТ7.1.13	2		
ФМ7	лист 7	ФФ2-2	1		
ФБ1	ГОСТ 13579-78*	ФБС24.4.6-Т	6	1300	
ФБ2	ГОСТ 13579-78*	ФБС12.4.6-Т	2	640	
ФБ3	ГОСТ 13579-78*	ФБС12.4.3-Т	14	310	
		Балки фундаментные			
БФ1	1.415.1-2.1-2-09	2БФ6-10АIIIв	4	850	
БФ2	1.415.1-2.1-2-14	2БФ6-15АIIIв	1	800	
БФ3	1.415.1-2.1-2-20	2БФ6-21АIIIв	4	750	
БФ4	1.415.1-2.1-3-22	3БФ6-23АIIIв	2	970	
БФ5	1.415.1-2.1-3-16	3БФ6-17АIIIв	2	1000	
ПР1	1.038.1-1.1 060000-01	3ПБ18-8	3	119	

(окончание)

Марка поз.	Обозначение	Наименование	Кол. шт.	Масса ед., кг	Примечание
ПР2	1.038.1-1.1 060000-02	3ПБ21-8	3	137	
поз. 2	503 -кжи-С1	сетка арматурная С1	8	0.8	
		Изделия закладные			
поз. 1	ГОСТ 24379.1-80*	Болт 1.1 М24×900	8	3,77	
поз. 3	ГОСТ 24379.1-80*	Болт 1.1 М24×500	16	2,35	
поз. 4	1.400-15, вып. 1	МН 544	8	1,1	

1. Под все фундаменты выполнить бетонную подготовку из бетона класса В3,5 толщиной 100мм, кроме оговоренных на схеме (бетон класса В7,5 марки F50).
2. Набетонки для опирания фундаментных балок и ворот выполнять из бетона класса В15 одновременно с бетонированием фундаментов
3. Фундаментные балки укладывать на слой цементного раствора М100 толщиной 20мм, зазоры между торцами балок и фундаментов заделать бетоном В15.
4. Горизонтальную гидроизоляцию стен выполнять по верху фундаментных балок из цементного раствора 1:2 толщиной 30мм на отм. -0.030.
5. Наружные поверхности фундаментов, соприкасающиеся с грунтом, обмазать горячим битумом за 2 раза
6. Обратную засыпку пазух фундаментов производить грунтом без включения строительного мусора и растительного грунта с уплотнением слоями не более 200мм до $\gamma_{ск}=1,6$ тс/м³
7. Анкерные болты для крепления фахверковых стоек устанавливать при бетонировании фундаментов.
8. Расход бетона на набетонки класса В15-17,0м³, класса В7,5-6,6 м³.
9. Отверстия под стойки ворот выполняются методом сверления.
10. Болты под раны ворот устанавливать в просверленные отверстия на эпоксидном клее.
11. Сборные железобетонные блоки укладывать на песчаную подушку, толщиной 100мм с перевязкой вертикальных швов не менее 300мм.
12. Монолитные вставки блочных стен фундаментов выполнить из бетона класса В7,5 расход бетона -0,22м³.
13. Швы между блоками заделать цементным раствором марки 50.

ГИП	Бетехтин		
Рук.бр.	Сидорова		
Гл.спец.	Питьев		
Рук.гр.	Пяткова		
Вед.инж.	Белоглазова		

Привязан

Инв. №

503-1-98.13.91-кж

Гараж на 5 автомобилей и 5 тракторов

Здание гаража

Стадия	Лист	Листов
РП	3	

Схема расположения элементов фундаментов

Новосибирское арендное предприятие ГИПРОАВТОТРАНС

Инв. № подл. | Подп. и дата | Взам. инв. №

Копировал

Формат А2

Альбом 2

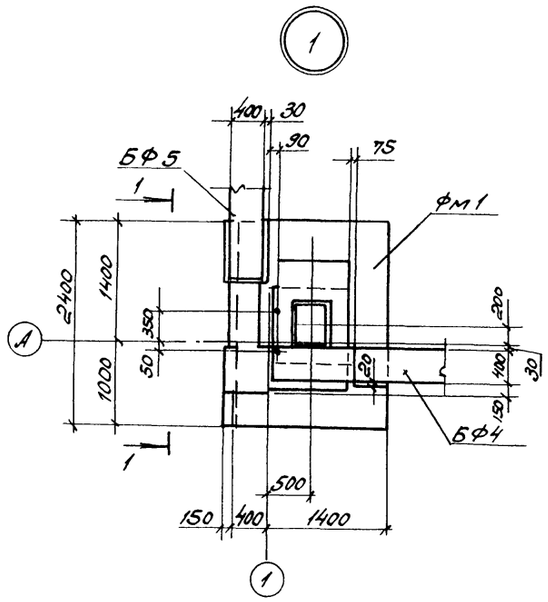

1 - 1

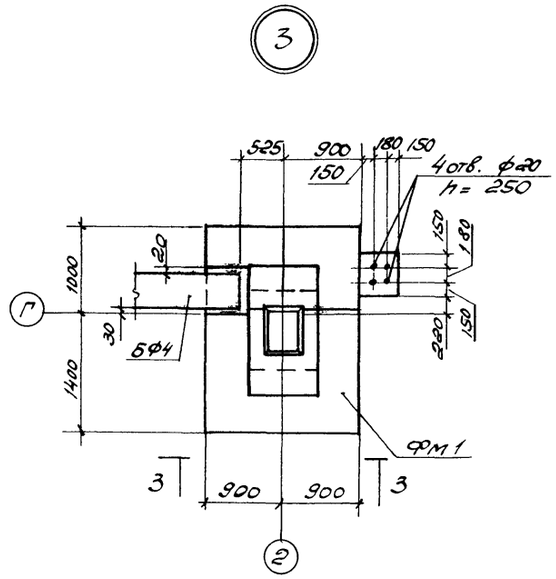

3 - 3

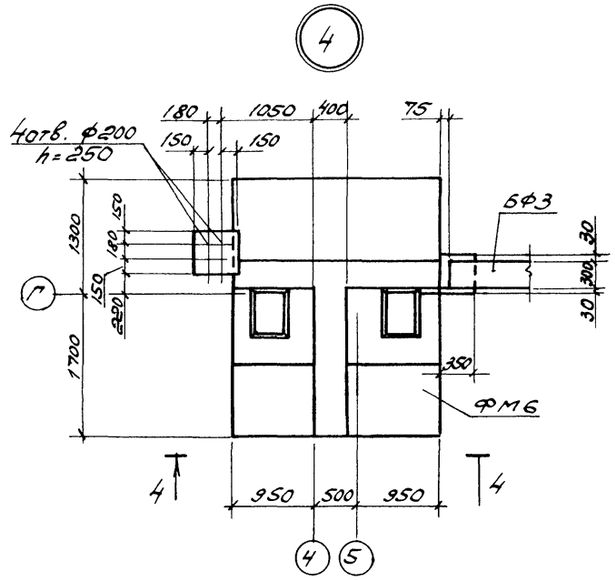

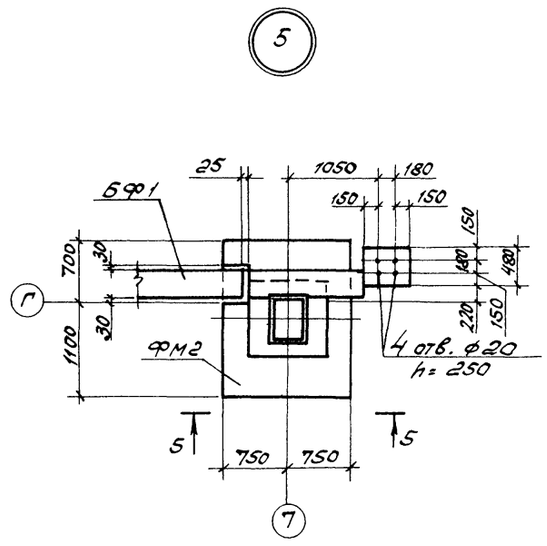

5 - 5

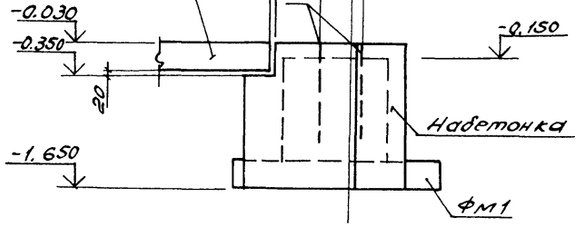

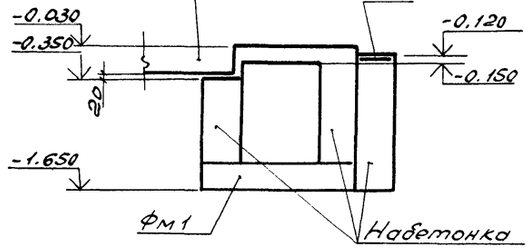

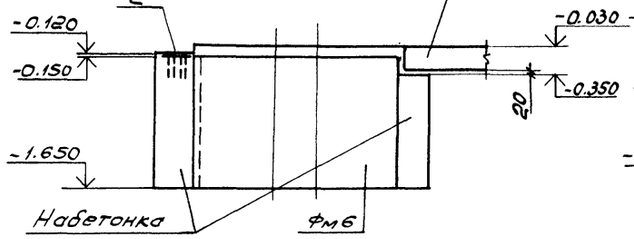

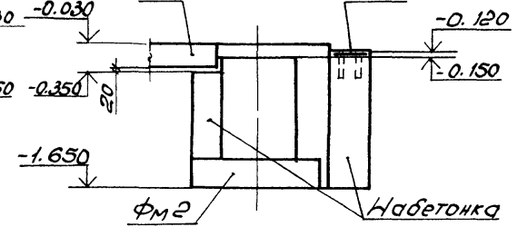

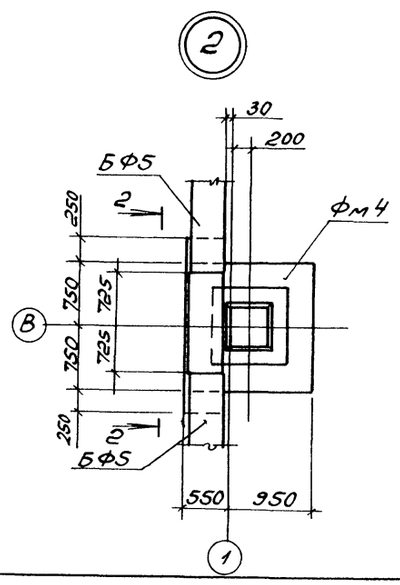

2 - 2

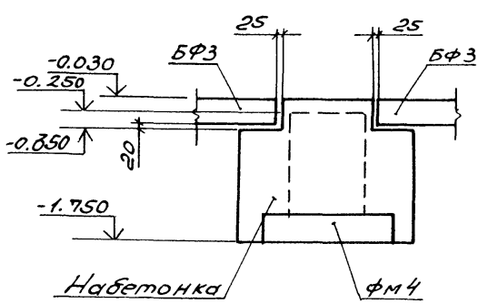

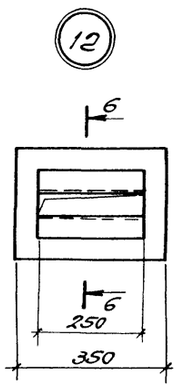

6 - 6

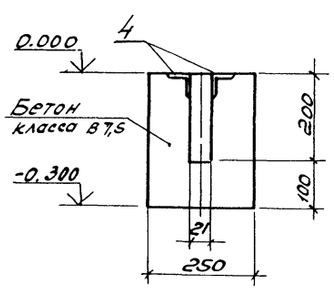

ГИП	Бетехтин			503-1-98.13.91 - КН	
Рук.бр.	Сидорова			Гараж на 5 автомобилей и 5 тракторов	
Гл.спец.	Питьев				
Рук.гр.	Пяткова		10.91	Здание гаража	Стадия: РП; Лист: 4; Листов:
Вед.инж.	Белогмазов			Схема расположения фундаментов. Узлы 1...5,12	Новосибирское арендное предприятие ГИПРОАВТОТРАНС

Привязан

Инв. №

Взам. инв. №

Подп. и дата

Инв. № подл.

Копировал

Формат А2

Альбом 2

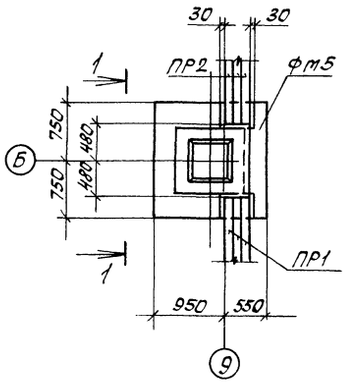

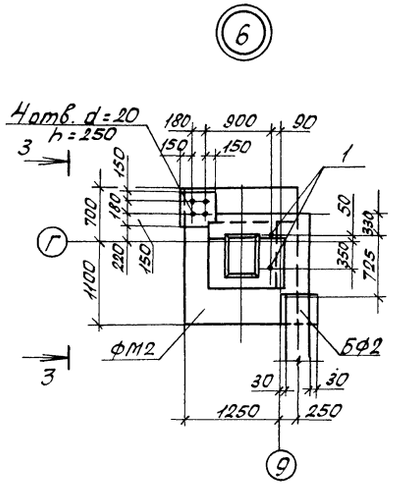

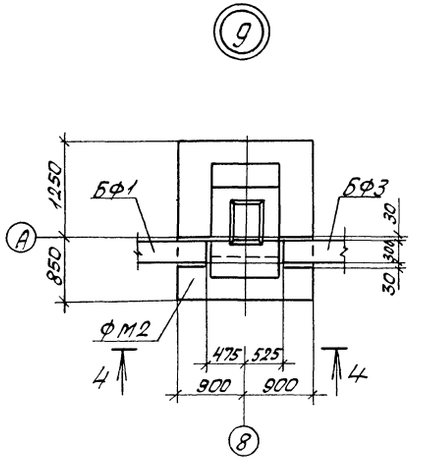

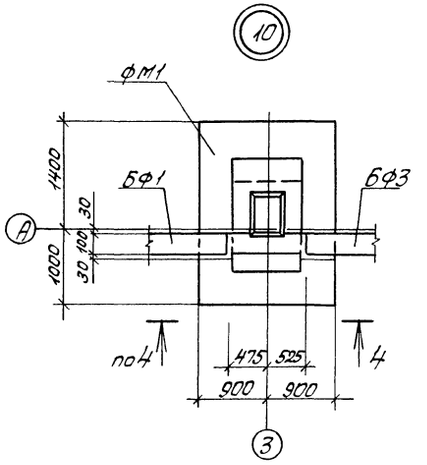

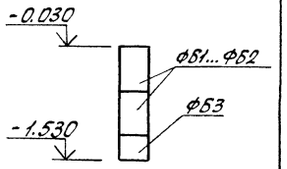

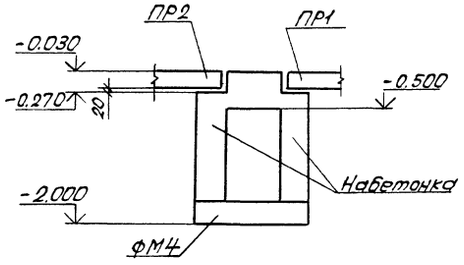

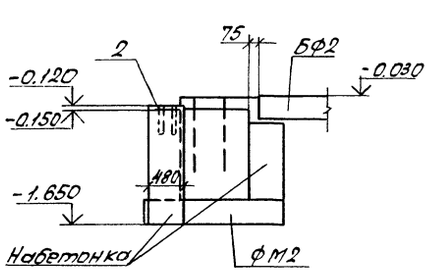

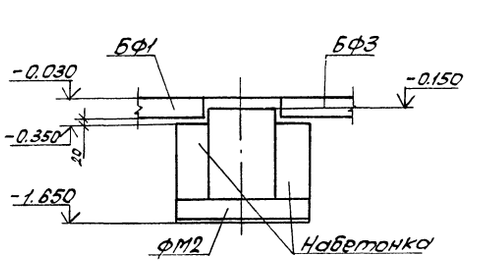

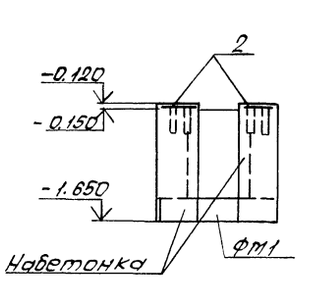

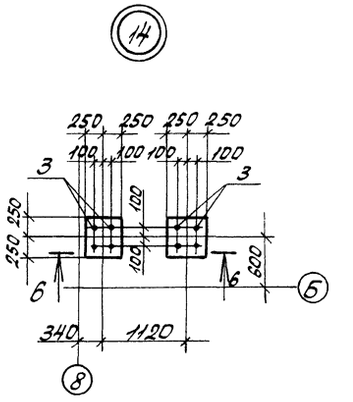

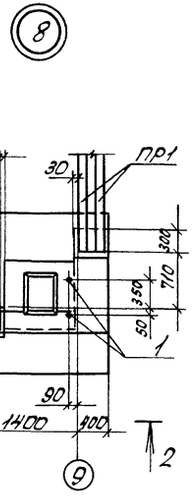

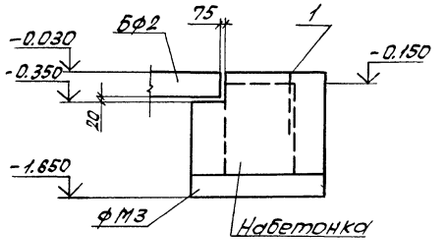

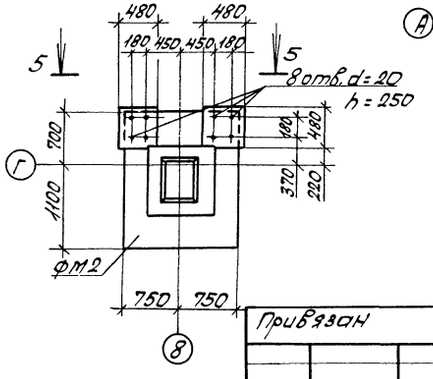

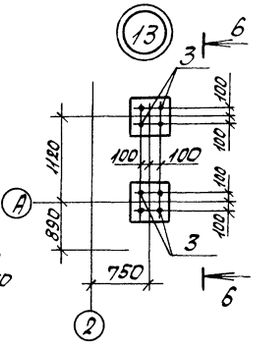

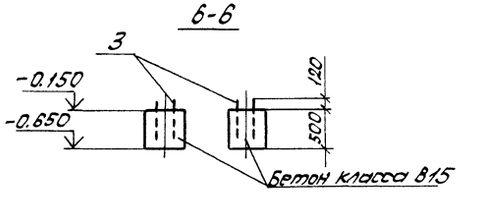

Инв.№ подл. | Подпись и дата | Взам.инв.№

Привязан

Инв.№

ГИП	Бегехтин			503-1-98.13.91- КЖ
Рук.бр.	Сиборова			Гараж на 5автомобилей и 5 тракторов
Гл.спец.	Питьев			Здание гаража
Рук.гр.	Пяткова		10.91	Стадия: РП; Лист: 5; Листов:
Вед.инж.	Белоглазова			Схема расположения фундаментов. Узлы 6...11,13,14
				Новосибирское арендное предприятие ГИПРОАВТОТРАНС

Копировал Севастьянова Формат А2

Альбом 2

Фм 1

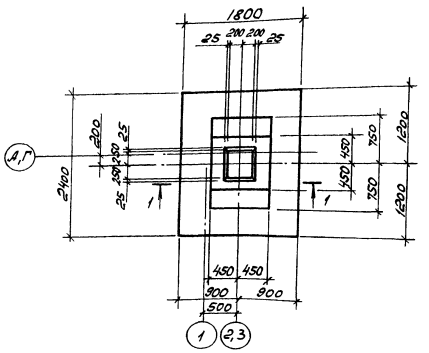

Фм 3

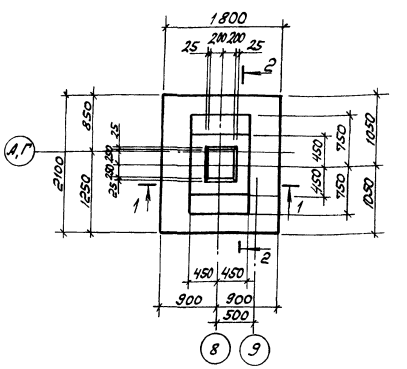

Фм 2

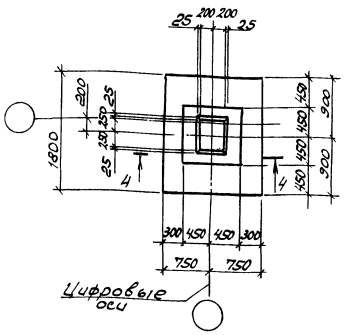

1 - 1

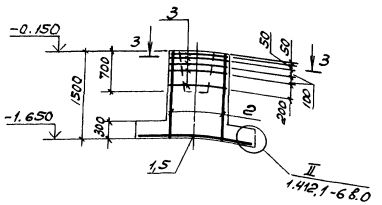

2 - 2

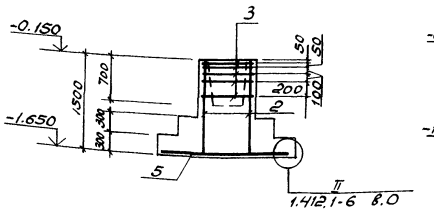

4 - 4

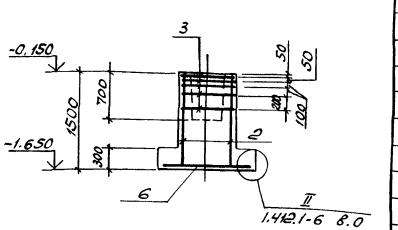

План сеток подошвы Фм 1... Фм 3

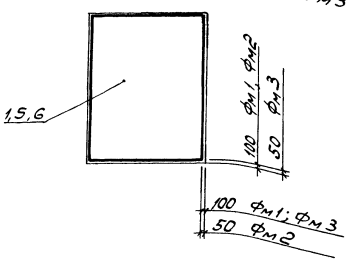

3 - 3

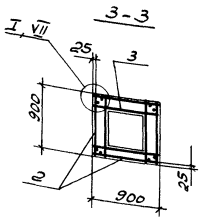

Ведомость расхода стали на элемент, кг

Марка элемента	Изделия арматурные						Всего	Общий расход
	Арматура класса AIII - 35ГС ГОСТ 5781-82*							
	ф6	ф8	ф10	ф12		Итого		
Фм 1	2,88	13,5	28,9	20,64		65,92	65,92	65,92
Фм 3	2,88	13,5	23,2	20,64		60,22	60,22	60,22
Фм 2	2,88	13,5	19,62	20,64		56,64	56,64	56,64

1. Узлы замаркированы по серии 1.412.1-6 вып.0
2. Поз. 4 см. узел VII по серии 1.412.1-6 вып. 0

Спецификация фундаментов Фм 1..., Фм 3

Формат	Зона	Поз.	Обозначение	Наименование	Кол.	Прим.
				Фм 1 (ФС 21.1)		
				Сборочные единицы		
				Сетки арматурные		
		1	1.412.1-6 вып. 2	С 1-44	1	
		2	1.412.1-6 вып. 2	С 2-1	4	
		3	1.412.1-6 вып. 2	С 3-1	5	
				Детали:		
		4*		ф10 AIII ГОСТ 5781-82* l=1180	4	0,73 кг
				Материалы:		
				Бетон класса В15, марки F50	2,4 м³	
				Фм 3 (ФС 21.1)		
				Сборочные единицы		
				Сетки арматурные		
		5	1.412.1-6 вып. 2	С 1-23	1	
		2	1.412.1-6 вып. 2	С 2-1	4	
		3	1.412.1-6 вып. 2	С 3-1	5	
				Детали:		
		4*		ф10 AIII ГОСТ 5781-82* l=1180	4	0,73 кг
				Материалы:		
				Бетон класса В15, марки F50	2,3 м³	
				Фм 2 (ФС 21.1)		
				Сборочные единицы		
				Сетки арматурные		
		6	1.412.1-6 вып. 2	С 1-2	1	
		2	1.412.1-6 вып. 2	С 2-1	4	
		3	1.412.1-6 вып. 2	С 3-1	5	
				Детали:		
				ф10 AIII ГОСТ 5781-82* l=1180	4	0,73 кг
				Материалы:		
				Бетон класса В15, марки F50	1,6 м³	

Инв. № подл. | Подп. и дата | Взам. инв. №

Привязан

Инв. №

ГИП	Бетехтин		
Рук. бр.	Сидорова		
Гл. спец.	Питьев		
Рук. гр.	Пятковский		10.91
Ведущ. инж.	Белоглазов		
Инж.	Чучелина		

503-1-98.13.91 - КМ

Гараж на 5 автомобилей и 5 тракторов

Здание гаража | Стадия: РП | Лист: 6 | Листов:

Фундаменты Фм 1...Фм 3

Новосибирское арендное предприятие ГИПРОАВТОТРАНС

Копировал

Формат А2

Альбом 2

ФМ4

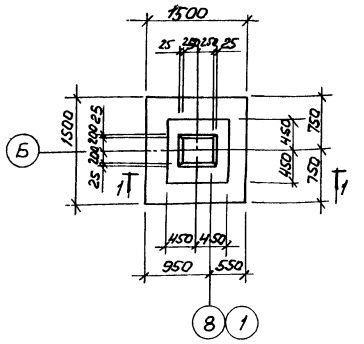

ФМ5

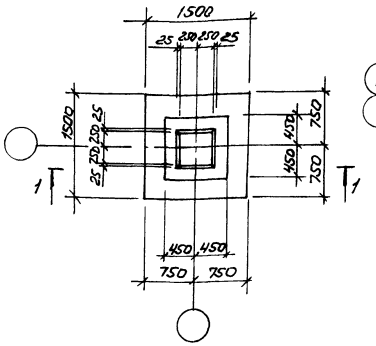

ФМ6

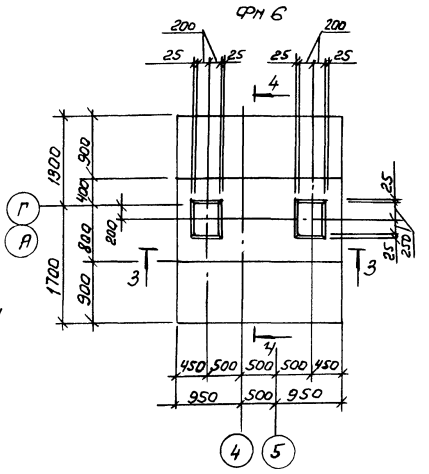

1-1

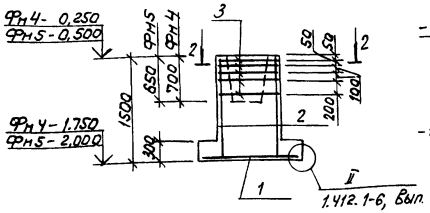

3-3

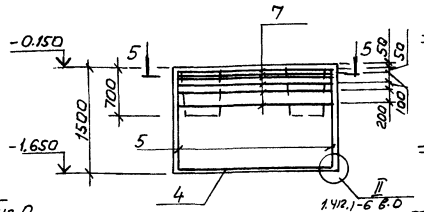

4-4

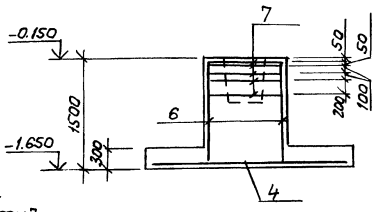

ФМ7

2-2

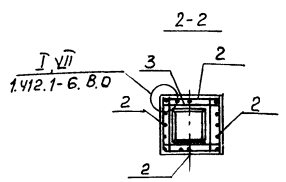

5-5

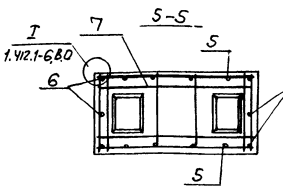

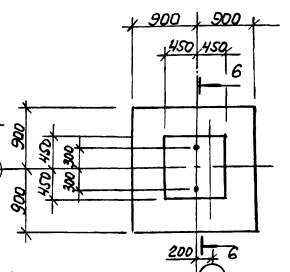

6-6

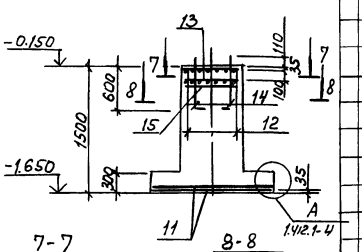

7-7

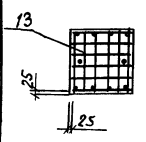

8-8

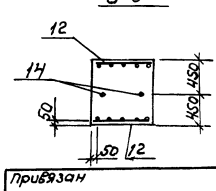

Ведомость расхода стали на элемент, кг

Марка элемента	Изделия арматурные: Арматура класса AI, ГОСТ 5781-82* ф6	итого	AIII-35ГС ф6	ф8	ф10	ф12	итого	Все-го	Изделия закладные: Арматура класса AI, ГОСТ 5781-82* ф10	итого	Прокат марки ВСт3кп2 ГОСТ 19903-74* -60х8	итого	ГОСТ 2590-88 болт М24	итого	ГОСТ 5915-70* гайка М24	итого	Все-го	Общий расход
ФМ4, ФМ5			2,88	13,5	17,3	20,64	54,32	54,32										54,32
ФМ6			1,92	3969	43,6	41,22	126,43	126,43										126,43
ФМ7	7,0	7,0	3,4		19,4	15,6	38,4	45,4	8,78	8,78	0,92	0,92	5,46	5,46	0,42	0,42	15,58	60,98

позиции 8, 9, 10 см. узел VII, VIII по серии 1.412.1-6 вып. 0

Спецификация на монолитные фундаменты ФМ4... ФМ6

Формат	Зона	Поз.	Обозначение	Наименование	Кол. шт.	Примечание
				ФМ4, ФМ5		
				Сборочные единицы		
				Сетки арматурные		
		1	1.412.1-6, 2-1	С1-1	1	
		2	1.412.1-6.2-3	С2-1	4	
		3	1.412.1-6, 2-4	С3-1	5	
				Детали		
		8*		ф10АIII ГОСТ 5781-82* ℓ=1180	4	0,73кг
				Материалы:		
				Бетон класса В15 марки F50	1,8	м³
				ФМ6		
				Сборочные единицы		
				сетки арматурные		
		4	1.412.1-6.2-1	С1-101	1	
		5	КЖИ-С2	С2	2	
		6	1.412.1-6.2-3	С2-57	2	
		7	КЖИ-С3	С3	5	
				Детали		
		9*		ф10АIII ГОСТ 5781-82* ℓ=1400	8	0,86кг
		10*		ф10АIII ГОСТ 5781-82* ℓ=1150	2	0,71кг
				Материалы:		
				Бетон класса В15 марки F50	5,6	м³
				ФМ7		
				Сборочные единицы		
				Сетки арматурные		
		11	1.410-3, Вып. 1	1С 10/6 165х175	2	
		12	1.410-3, Вып. 1	1С 12/6 85х175	2	
		13	1.412.1-4	СН-6АI	2	
		14	1.412.1-4	Закладной элемент МН1	2	
		15	1.412.1-4.080	Соединительный элемент ММ1	4	
		16	1.412.1-4.080	ММ2	4	
		17	1.412.1-4.080	ММ3	4	
				Материалы:		
				Бетон класса В15 марки F50	2,2	м³

ГИП	Бетехтин	
Рук. бр.	Сидоров	
Гл. спец.	Питьев	
Рук. гр.	Пяткова	10.91
Вед. инж.	Белоглазов	

503-1-98.13.91-КЖ

Гараж на 5 автомобилей и 5 тракторов

Здание гаража

Стадия	Лист	Листов
РП	7	

Фундаменты ФМ4... ФМ7

Новосибирское арендное предприятие ГИПРОАВТОТРАНС

Привязан

Инв. №

Копировал

Формат А2

Альбом 2

Схема расположения элементов подземного хозяйства

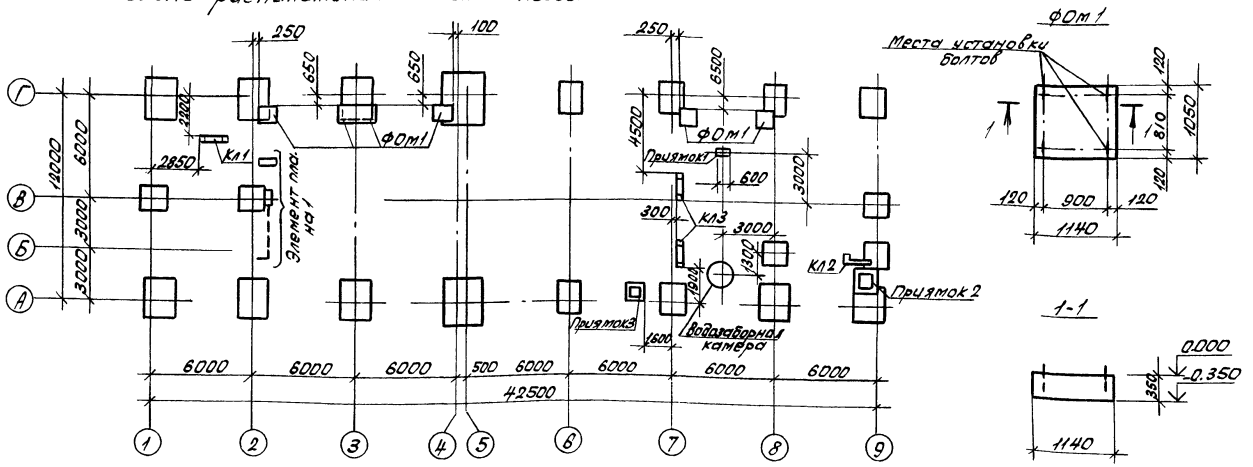

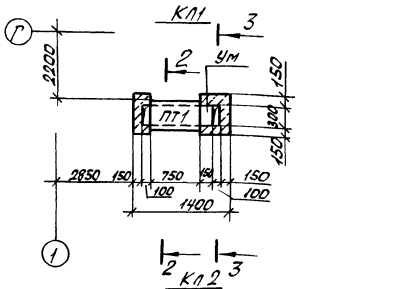

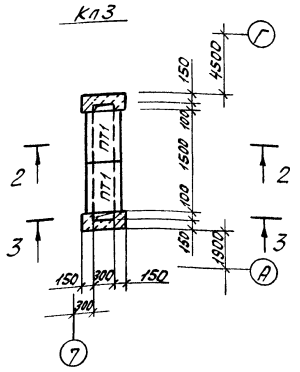

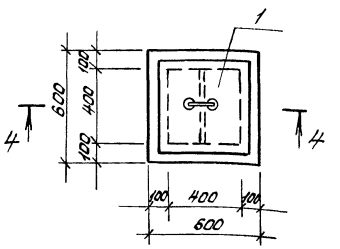

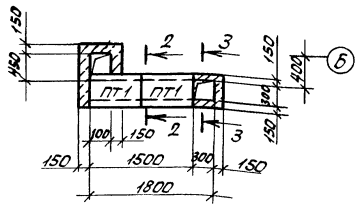

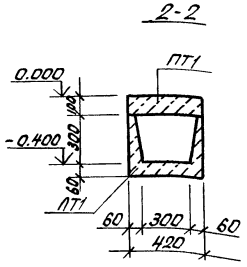

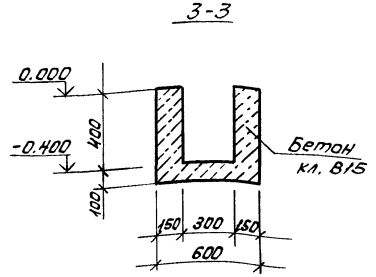

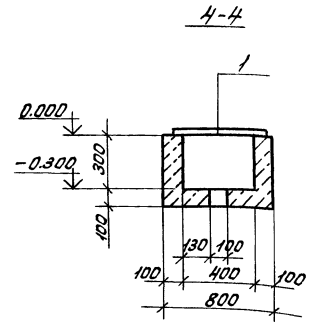

Спецификация к схеме расположения элементов

Марка поз.	Обозначение	Наименование	Кол. шт.	Масса ед., кг	Примечание
		Плиты			
ПТ1	3.006.1-2.87.2-2	П2-15	7	80	
		Лотки			
ЛТ1	3.006.1-2.87.2-2	Л19-8	7	110	
		Каналы			
КЛ1	Лист 8	КЛ1	1		
КЛ2	Лист 8	КЛ2	1		
КЛ3	Лист 8	КЛ3	2		
	Лист 10	Приямок 1	1		
	Лист 9	2	1		
	Лист 9	3	1		
	Лист 9	4	1		
	Лист 9	5	1		
ФОм1	Лист 8,9	Фундамент ФОм1	8		
	Лист 10	Водозаборная камера	1		
	Лист 8,9	Лючок Л1	4		
Поз.1	503 -КНН-МК1	Крышка МК1	4	13,7	
Поз.2	ГОСТ 8568-77	Сталь листовая рифленая - δ = 5мм	1,3 м²	59 кг	
Поз.3	ГОСТ 1839-80	Трубы асбесто-цементные ф 100 L=1800	8		

1. При устройстве фундаментов под оборудование, каналов, приямков, земляные работы выполнять в соответствии с указаниями СНиП 3.03.01-87 СНиП 3.02.01-87 с учетом мероприятий по полному сохранению естественной структуры грунтов основания.
2. Обратную засыпку производить материковым грунтом без строительного мусора с послойным трамбованием до получения плотности скелета грунта $\rho_м = 1,67$ т/м³.
3. Под монолитные бетонные фундаменты оборудования, приямки выполнить подготовку из щебня толщиной 100 мм, втрамбованного в грунт.
4. Сборные железобетонные лотки канала укладывать на песчаную подготовку толщиной 100 мм.
5. Сборные железобетонные плиты перекрытия укладывать на цементном растворе марки 50 с тщательной заливкой швов.
6. Стены каналов, приямков, соприкасающиеся грунтом, обмазать горячим битумом за 2 раза.
7. Расположение лючков см. сантехнический чертеж.
8. Монолитные участки каналов выполнять из бетона класса В15 толщиной 80 мм, с армированием 5Вр1 шаг 100 мм. Расход бетона - 0,02 м³ арматуры - 1,4 кг.

ГИП	Белехтин		503-1-98.13.91-КН	
Рук.бр.	Сидорова		Гараж на 5 автобусов и 5 тракторов	
Гл.спец.	Литвев			Стадия / Лист / Листов
Рук.гр.	Пяткова	10.91	Здание гаража	РП / 8 /
Вед.инж.	Белоглазова		Схема расположения элементов подземного хозяйства КН1÷КН3, Лючок1	Новосибирское арендное предприятие ГИПРОАВТОТРАНС

Привязан

Инв.№

Инв.№ подл. | Подпись и дата | Взам.инв.№

Рук.сант.гр. Былова

Копировал Севастьянова Формат А2

Альбом 2

Элемент плана №1

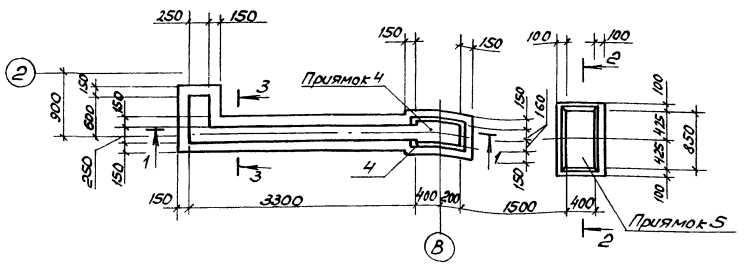

1 - 1

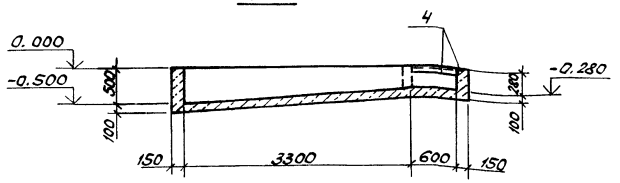

2-2

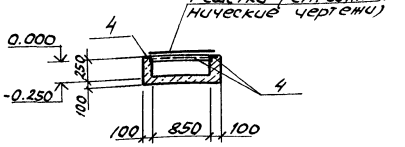

3-3

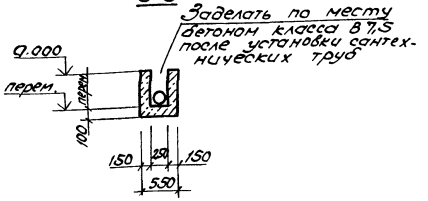

Приямок 2

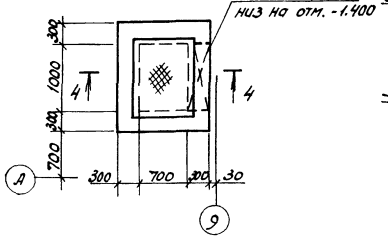

4-4

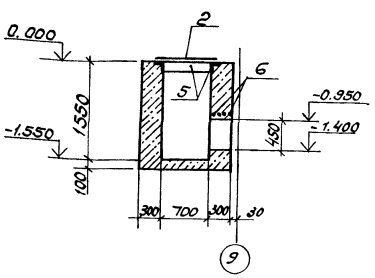

Приямок 3

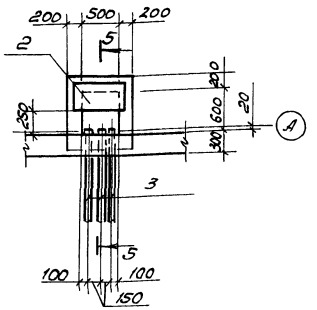

5-5

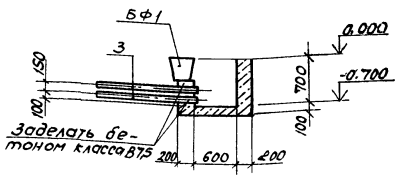

Спецификация на монолитные конструкции

Формат	Зона	Поз.	Обозначение	Наименование	Кол. шт.	Примечание
				Фом 1		
				Материалы:		
				Бетон класса В15 марки F50	0,42	м³
				Приямок 2		
				Сборочные единицы		
				Изделие закладное		
		5	1.400 -15, Вып. 1	МН 555	3,8	м
		6		ФЮАIII ГОСТ 5781-82* ℓ=1400	5	0,86кг
				Материалы:		
				Бетон класса В15 марки F50	2,2	м³
				Приямок 3		
				Материалы:		
				Бетон класса В15 марки F50	0,4	м³
				Приямок 4		
				Сборочные единицы		
				Изделие закладное		
		4	1.400 -15 Вып. 1	МН 553	1,9	м
				Материалы:		
				Бетон класса В15 марки F50	0,8	м³
				Приямок 5		
				Сборочные единицы:		
				Изделие закладное		
		4	1.400 -15 Вып. 1	МН 553	2,9	м
				Материалы:		
				Бетон класса В15 марки F50	0,14	м³
				Лючок Л1		
				Материалы:		
				Бетон класса В15 марки F50	0,1	м³

Марка элемента	Изделия закладные										Всего	Общий расход
	Арматура класса AI, ГОСТ 5781-82*			A-III, 25Г2С ГОСТ 8509-86			Прокат марки Вст3пс6					
	ф6		Итого	ф8	ф10	Итого	L50х5	L63х5		Итого		
Приямок 5				1,0		1,0	10,9			10,9	11,9	11,9
Приямок 4				0,6		0,6	7,2			7,2	7,8	7,8
Приямок 2	0,45		0,45	0,64	4,32	4,96		9,9		9,9	15,31	15,31

ГИП	Бетехтин		503-1-98.13.91 - КНІ
Рук.бр.	Сиборова		Гараж на 5 автобусов и 5 тракторов
Гл.спец.	Литьев		Здание гаража
Рук.гр.	Пяткова	10.91	Стадия: РП; Лист: 9; Листов:
Вед.инж.	Белоглазова		Подземное хозяйство. Элемент плана 1. Приямки 2, 3, 4, 5.
			Новосибирское арендное предприятие УПРОДАВТОТРАНС

Привязан

Инв. №

Копировал

Формат А2

Альбом 2

Инв.№ подл. | Подп. и дата | Взам. инв.№ | Альбом 2 ОВ, ВК, ТМ, ЭМ, ЭОМ, ГСВ, сант. ЭС | Альбом 2 ТХ

Альбом 2

Водозаборная камера

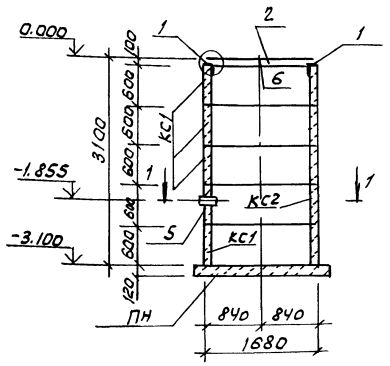

Приямок 1

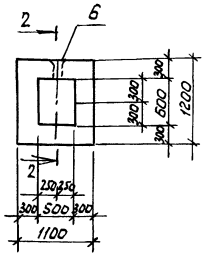

2-2

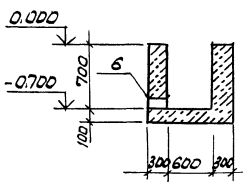

1-1

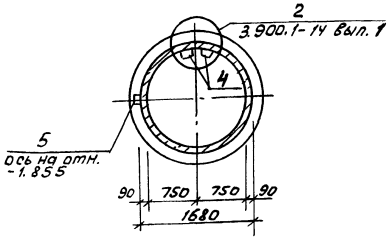

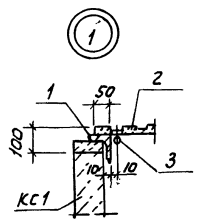

1. Кольца водозаборной камеры устанавливать на цементном растворе марки 200 с последующей проклейкой швов тиоколовой лентой на тиоколовом герметике АМ-0,5
2. Наружные поверхности, соприкасающиеся с грунтом обмазать горячим битумом за 2 раза.

Спецификация на водозаборную камеру

Марка поз.	Обозначение	Наименование	Кол.	Масса ед. кг.	Прим.
ПН	3.900.1-14 вып.1	Плита днища ПН15	1	950	
КС1	3.900.1-14 вып.1	Кольцо стеновое КС15.6	4	660	
КС2	3.900.1-14 вып.1	Кольцо стеновое КС15.6Б	1	550	
1		L63×5, ГОСТ 8509-86, ℓ=5500	1	31,5	
2		рифл. ст. Б-Ⅰ-Ⅾнн ГОСТ 8568-77*	2,6 м²	110,0	
3		ф10 АⅠ, ГОСТ 5781-82*, ℓ=5000	1	3,2	
4	3.900.1-14 вып.1	Изделие закладное МН-1	12	0,8	
5		тр. 150×4,5, ГОСТ 8732-78*, ℓ=150	1	2,7	

Спецификация на монолитные конструкции

Формат	Зона	Поз.	Обозначение	Наименование	Кол.	Прим.
				Приямок 1 - шт. 1		
				Сборочные единицы:		
				Изделие закладное		
		6	5.900-2	Ду150 ℓ=300	1	
				Материалы:		
				Бетон класса В15 марки F50	0,85	м³

Ведомость расхода стали на элемент, кг

Марка элемента	Изделия закладные								Всего	Общий расход
	Прокат марки Вст3пс6									
	ГОСТ 103-76*			ГОСТ 10704-76*			ГОСТ 2590-88			
	-10		Итого	Гр. 0 273×6а		Итого	ф8	Итого		
Приямок 1	2,7		2,7	11,9		11,9	1,41	1,41	27,51	27,51

ГИП	Бетехтин		503-1-98.13.91-КМ
Рук. бр.	Сидорова		Гараж на 5 автомобилей и 5 тракторов
Гл. спец.	Питьев		Здание гаража
Рук. гр.	Пяткова	10.91	Стадия: РП; Лист: 10; Листов:
Вед. инж.	Белоглазова		Подземное хозяйство водозаборная камера приямок 1
			Новосибирское арендное предприятие ГИПРОАВТОТРАНС

Привязан

Инв. № подл. | Подпись и дата | Взам. инв. №

Копировал

Формат А2

Альбом 2

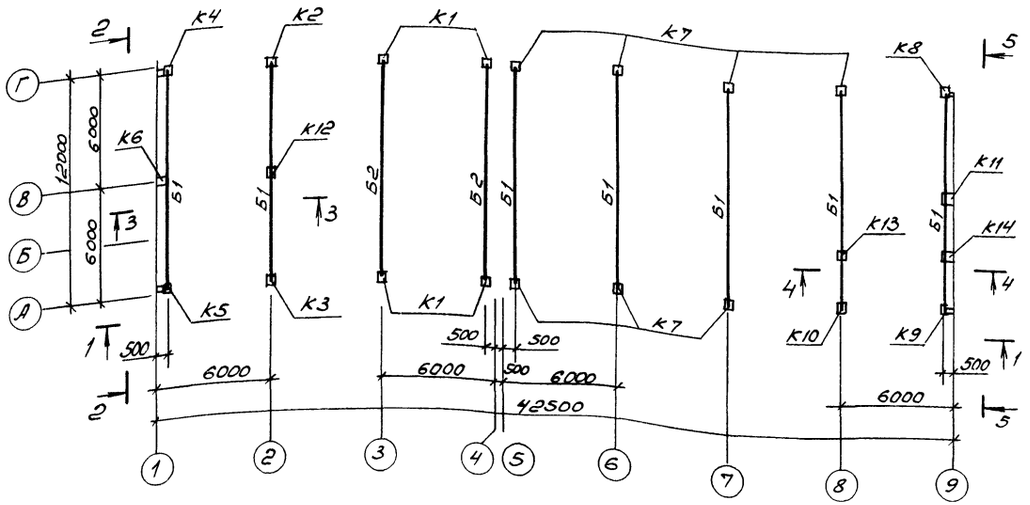

1 - 1

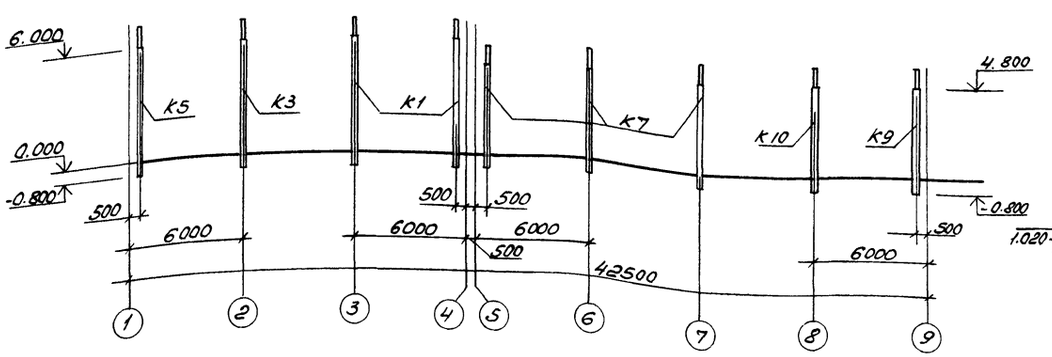

3 - 3

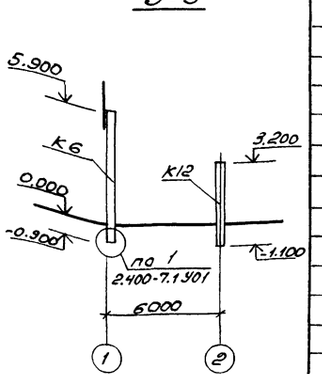

4 - 4

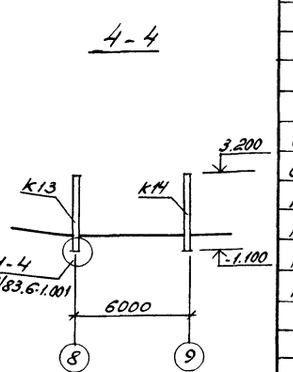

2 - 2

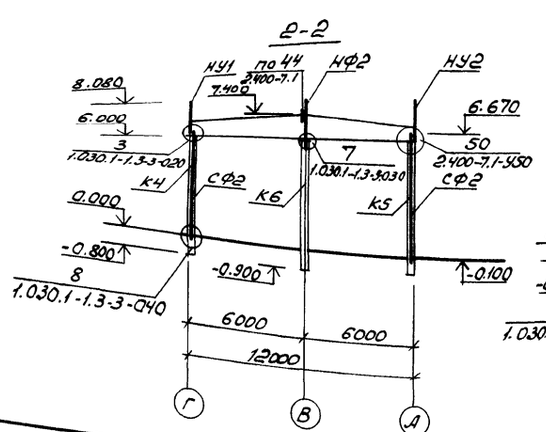

5 - 5

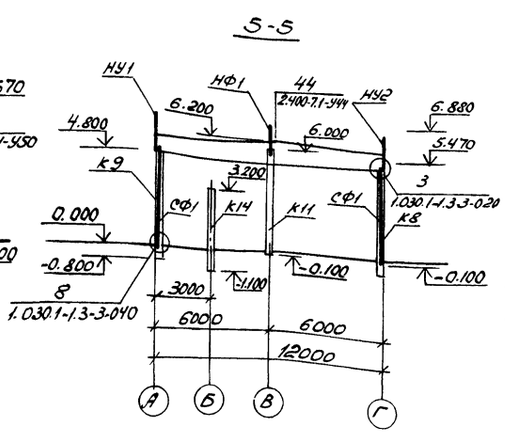

1. Монтаж конструкций производить в соответствии с указаниями СНиП 3.03.01-87 и примененных серий.
2. Сварку производить электродами Э42 по ГОСТ 9467-75.
3. Монтажные швы приняты hш = 8мм и выполняются после окончательной выверки конструкций.
4. К балкам Б1; Б2 приварить соединительные изделия МС58, МС59 по 2.400-7.0-17

Привязан

Инв. №

Спецификация к схеме расположения элементов каркаса

Марка	Обозначение	Наименование	Кол.	Масса	Прим.
		Колонны			
К1	503-1-98.1391-КЖИ К1... К4	1К60-3М2-1	4	2000	
К2	КЖИ К1... К4	1К60-4М2-2	1	2000	
К3	КЖИ К1... К4	1К60-4М2-3	1	2000	
К4	КЖИ К1... К4	1К60-4М2-4	1	2000	
К5	КЖИ К5... К9	1К60-4М2-5	1	2000	
К6	КЖИ К5... К9	1К60-4М2-6	1	2000	
К7	КЖИ К5... К9	1К48-3М2-1	7	1300	
К8	КЖИ К5... К9	1К48-3М2-2	1	1300	
К9	КЖИ К5... К9	1К48-4М2-1	1	1300	
К10	КЖИ К10... К14	1К48-4М2-2	1	1300	
К11	КЖИ К10... К14	1КФ61-1-1	1	1400	
К12	КЖИ К10... К14	1КБ4.33-1-1	1	1730	
К13	КЖИ К10... К14	1КБ4.33-1-2	1	1730	
К14	КЖИ К10... К14	1КБ4.33-1-3	1	1730	
		Балки			
Б1	КЖИ 2БДР12-6АIIIВт(Н)-1	2БДР12-6АIIIВт(Н)-1	7	5000	
Б2	КЖИ 2БДР12-6АIIIВт(Н)-2	2БДР12-6АIIIВт(Н)-2	2	5000	
		Стойки и насадки			
СФ1	1.030.1-1 вып. 4-2	СФ2	2	300,4	
СФ2	1.030.1-1 вып. 4-2	СФ4	2	359,1	
НУ1	1.030.1-1 вып. 4-1	НУ5	2	37,2	
НУ2	1.030.1-1 вып. 4-1	НУ6	2	37,2	
НФ1	1.030.1-1, 4-1-010	НФ1	1	29,7	
НФ2	503-1-98.13.91- КЖИ НФ2	НФ2	1	99,6	
		Изделия соединительные			
4	1.030.1-1.4-1-240	Т24	24	1,7	
МС2	2.400-7.2-02	МС2	1	5,7	
МС33	2.400-7.2-12	МС33	2	4,2	
МС34	2.400-7.2-12	МС34	2	4,2	
МС46	2.400-7.2-16	МС46	2	22,0	
МС52	2.400-7.2-19	МС52	18	1,6	
МС58	2.400-7.2-10	МС58	36	8,4	
МС59	2.400-7.2-10	МС59	18	15,54	
7	1.030.1-1 3-3	Полоса 20х70 ГОСТ 103-76 С Р-70	4	0.8	
	ГОСТ 5915-70*	Гайка М24.5	4		
	ГОСТ 11371-78	Шайба 24.01.05	4		
	ГОСТ 7798-70*	Болт М12	8		
	ГОСТ 5915-70*	Гайка М12	8		
	ГОСТ 11371-78	Шайба М12	8		

ГИП	Бетехтин		503-1-98.13.91-КЖИ
Рук.гр.	Сидорова		Гараж на 5 автомобилей и 5 тракторов
Гл.спец.	Питьева		Здание гаража — Стадия: РП; Лист: 11; Листов:
Рук.гр.	Паткова		Схема расположения колонн. Сечения 1-1... 4-4
Вед.инж.	Белоглазова		Новосибирское арендное предприятие ГИПРОАВТОТРАНС

Копировал

Формат А2

Инв. № подл. | Подпись и дата | Взам.инв.№

Альбом 2

Схема расположения плит покрытия

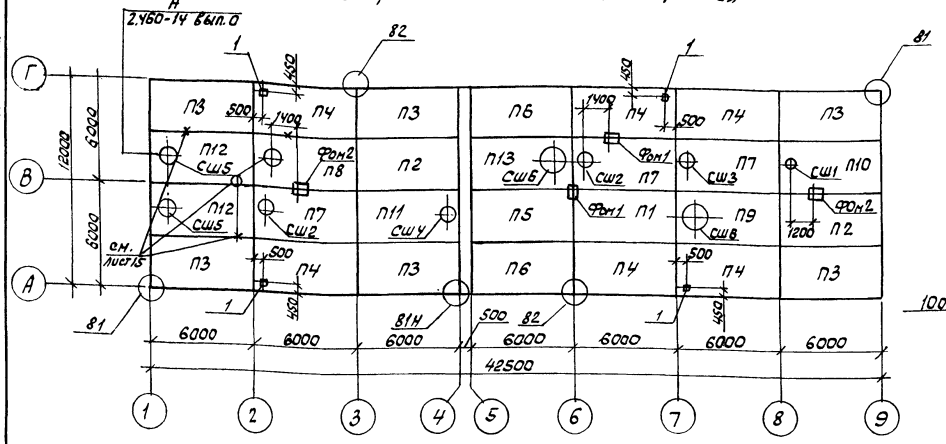

Схема расположения плит перекрытия

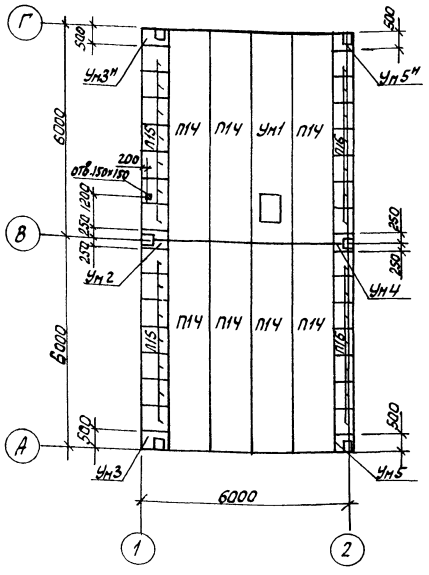

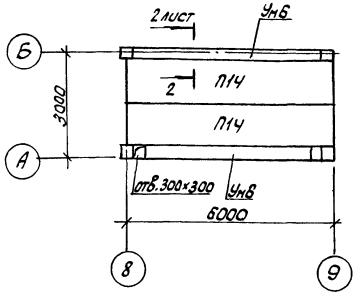

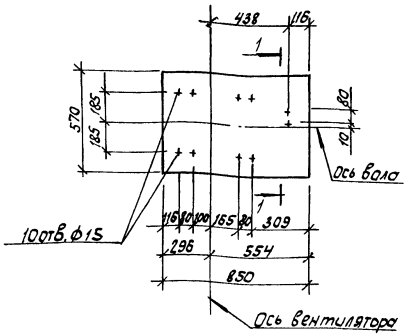

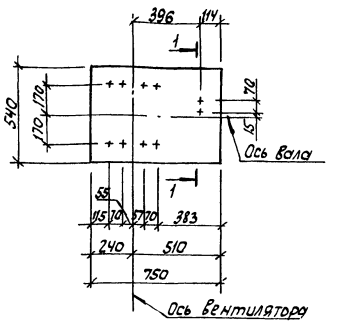

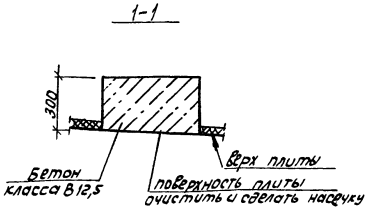

1. Швы между плитами заделать цементным раствором
2. Узлы замаркированы по серии 2.400-7 в.1
3. Разбивку отверстий под болты оборудования в фундаментах уточнить после получения оборудования и выполнить методом сверления
4. Отв.1 размером 100×100 пробить по месту.
5. Радиостойку СК1 и узел установки см. лист КЖ-16

Спецификация к схеме расположения плит покрытия и перекрытия

Марка, поз.	Обозначение	Наименование	Кол.	Масса, ед, кг	Прим.
		Плиты покрытия			
П1	1.465.1-10/82 вып. 1	1ПГ3АIIIвТ-80ПФН-75П	1	3630	
П2	503-1-98.13.91 - КЖИ-П2	1ПГ3АIIIвТ-80ПФН-75П-1	2	3630	
П3	КЖИ-П3	1ПГ3АIIIвТ-80ПФН-75П-2	6	3630	
П4	КЖИ-П4	1ПГ3АIIIвТ-80ПФН-75П-3	6	3630	
П5	КЖИ-5	1ПГ4АIIIвТ-80ПФН-75П-1	1	3630	
П6	КЖИ-П6	1ПГ4АIIIвТ-80ПФН-75П-2	2	3630	
П7	1.465.1-10/82 вып.1	1ПВ7.4АIIIвТ-80ПФН-75П	3	4100	
П8	1.465.1-10/82 вып.1	1ПВ10.4АIIIвТ-80ПФН-75П	1	4240	
П9	1.465.1-10/82 вып.1	1ПВ14.4АIIIвТ-80ПФН-75П	1	4040	
П10	503-1-98.13.91 - КЖИ-П10	1ПВ4.4АIIIвТ-80ПФН-75П-1	1	4100	
П11	КЖИ-П11	1ПВ7.4АIIIвТ-80ПФН-75П-1	1	4000	
П12	КЖИ-П12	1ПВ10.4АIIIвТ-80ПФН-75П-1	2	4240	
П13	КЖИ-П13	1ПВ14.5АIIIвТ-80ПФН-75-1	1	4040	
		Плиты перекрытия			
П14	Шифр 13.263.11	ПК8-60.12	9	2110	
П15	3.006.1-2.87 вып.2	П5д-8Б	14	100	
П16	3.006.1-2.87 вып.2	П4-15Б	14	110	
		Монолитный участок			
Ум1	лист 13	Ум1	1		
Ум2	лист 13	Ум2	1		
Ум3	лист 13	Ум3	2		
Ум4	лист 13	Ум4	1		
Ум5	лист 13	Ум5	2		
Ум6	лист 13	Ум6	2		
		Стаканы			
СШ1	1.494-24 вып.1	СБ 4Б-1	1	160	
СШ2	1.494-24 вып.1	СБ 7Б-1	2	320	
СШ3	1.494-24 вып.1	СБ 7Б-2	1	320	
СШ4	1.494-24 вып.1	СБ 7Б-3	1	340	
СШ5	1.494-24 вып.1	СБ10Б-1	3	280	
СШ6	1.494-24 вып.1	СБ14Б-1	2	460	
Фон1	лист 12	ФОм1	2		$V_б=0,17 м^3$
Фон2	лист 12	ФОм2	2		$V_б=0,15 м^3$
МС1	2.460-14 вып.0	Изделие соединительное МС1	40	0,4	

ГИП	Бетехтин	
Рук. бр.	Сидорова	
Гл. спец.	Литьев	
Рук. гр.	Пяткова	
Вед. инж.	Белоглазова	
Инж.	Чучелина	

Привязан

Инв №

503-1-98.13.91- КЖ

Гараж на 5 автомобилей и 5 тракторов

Здание гаража

Стадия	Лист	Листов
РП	12	

Схема расположения плит покрытия и перекрытия

Новосибирское арендное предприятие ГИПРОАВТОТРАНС

Копировал

Формат А2

Инв. № подл. | Подписи и дата | Взам. инв. № | Рук. сант. зб. | Бульба

Альбом 2

Ум1

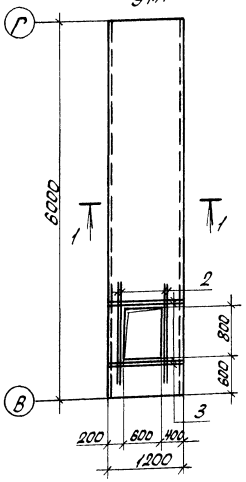

Ум2

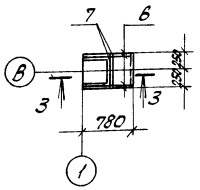

Ум3

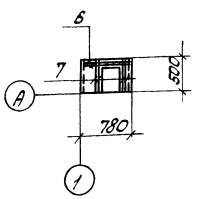

Ум4

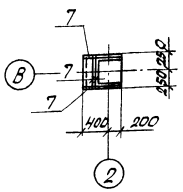

Ум5

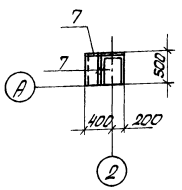

1-1

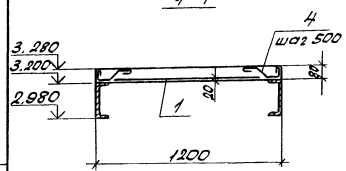

3-3

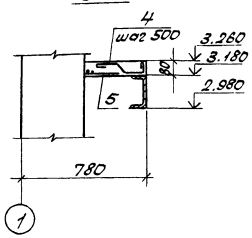

2-2

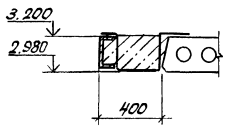

Спецификация на монолитные участки Ум1...Ум6 (начало)

Формат	Зона	Поз.	Обозначение	Наименование	Кол.	Прим.
				Ум1		
				Сборочные единицы		
				Сетка арматурная		
		1	ГОСТ 23279-85	Нс 6АIII-100 / 6АIII-100 115×595	1	
				Детали:		
		2		ф10АIII ГОСТ 5781-82* ℓ=1400	4	
		3		ф10АIII ГОСТ 5781-82* ℓ=1200	4	
		4		ф8АI ГОСТ 5781-82* ℓ=520	26	
				Материалы		
				Бетон класса В15	0,6	м³
				Ум2		
				Сборочные единицы		
				Сетка арматурная		
		5	ГОСТ 23279-85	Нс 6АIII-100 / 6АIII-100 45×175	1	
				Детали		
		6		ф10АIII ГОСТ 5781-82* ℓ=750	2	
		7		ф10АIII ГОСТ 5781-82* ℓ=500	2	
		4		ф8АI ГОСТ 5781-82* ℓ=520	2	
				Материалы		
				Бетон класса В15	0,02	м³
				Ум3		
				Сборочные единицы		
				Сетка арматурная		
		5	ГОСТ 23279-85	Нс 6АIII-100 / 6АIII-100 45×75	1	
				Детали		
		6		ф10АIII ГОСТ 5781-82* ℓ=750	2	
		7		ф10АIII ГОСТ 5781-82* ℓ=500	4	
		4		ф8АI ГОСТ 5781-82* ℓ=520	2	
				Материалы		
				Бетон класса В15	0,02	м³
				Ум4		
				Сборочные единицы		
				Сетка арматурная		
		8	ГОСТ 23279-85	Нс 6АIII-100 / 6АIII-100 45×55	1	
				Детали		
		7		ф10АIII ГОСТ 5781-82* ℓ=500	4	
				Материалы		
				Бетон класса В15	0,001	м³

(Окончание)

Формат	Зона	Поз.	Обозначение	Наименование	Кол.	Прим.
				Ум5		
				Сборочные единицы		
				Сетка арматурная		
		8	ГОСТ 23279-85	Нс 6АIII-100 / 6АIII-100 45×55	1	
				Детали		
		7		ф10АIII ГОСТ 5781-82* ℓ=500	3	
				Материалы		
				Бетон класса В15	0,001	м³
				Ум6		
				Сборочные единицы		
				Сетка арматурная		
		9	ГОСТ 23279-85	Нс 5ВрI-100 / 5ВрI-100 110×595	1	
				Материалы		
				Бетон класса В15	0,4	м³

Ведомость расхода стали на элемент, кг

Марка элемента	Изделия арматурные								Все-го	Общий расход
	Арматура класса									
	АТ-ВСт3сп			АIII-35ГС			ВрI			
	ГОСТ 5781-82*						ГОСТ 6727-80*			
	ф8		Итого	ф6	ф10	Итого	ф5	Итого		
Ум1	5,3		5,3	32,6	6,4	39,0			44,3	44,3
Ум2	0,4		0,4	1,6	1,5	3,1			3,5	3,5
Ум3	0,4		0,4	1,6	2,2	3,8			4,2	4,2
Ум4				1,2	1,2	2,4			2,4	2,4
Ум5				1,2	0,9	2,1			2,1	2,1
Ум6							19,7	19,7	19,7	19,7

Стержень поз.4 приварить к металлическим балкам

Ведомость деталей

Поз	Эскиз
4	80, 100, 90, 150

Привязан

Инв.№ подл. | Подпись и дата | Взам.инв.№

ГИП	Бетехтин		503-1-98.13.91- КЖ
Рук.Гр.	Сидорова		Гараж на 5 автомобилей и 5 тракторов
Гл.спец.	Питьев		Здание гаража — Стадия: РП; Лист: 13; Листов:
Рук.гр.	Пяткова		Монолитные участки Ум1...Ум6
Вед.инж.	Белоглазова		Новосибирское арендное предприятие ГИПРОАВТОТРАНС
Инж.	Чучелина		

Альбом 2

Схема расположения стеновых панелей по оси А

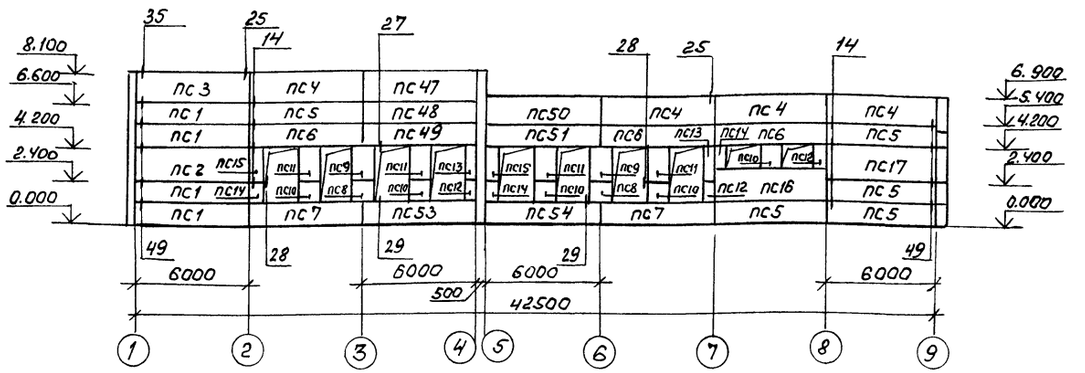

Схема расположения стеновых панелей по оси 1

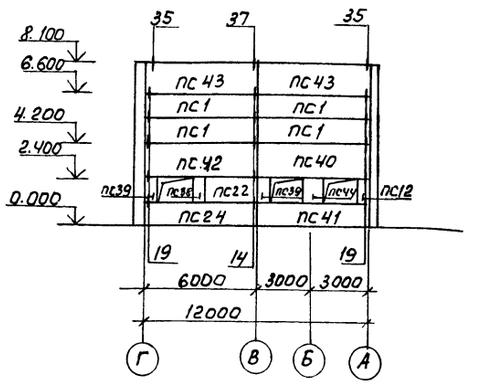

Схема расположения стеновых панелей по оси В

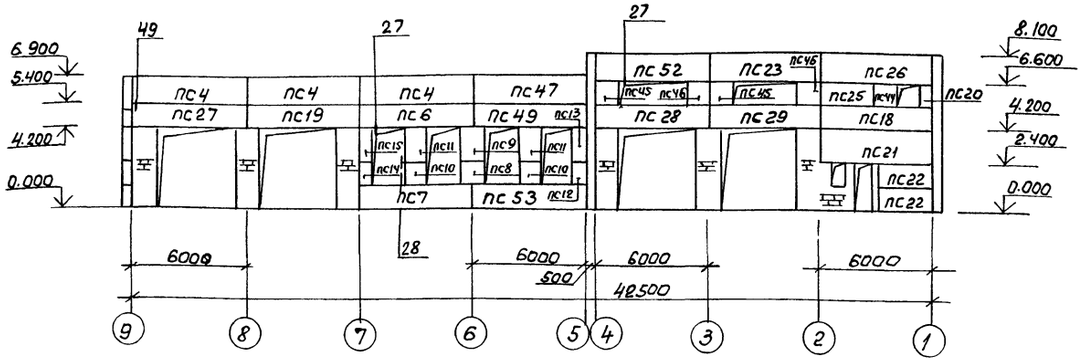

Схема расположения стеновых панелей по оси 9

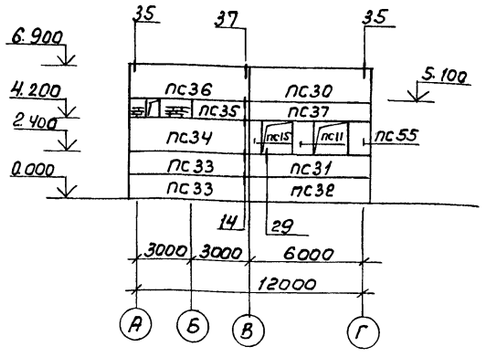

1. Узлы, кроме оговоренных, приняты по серии 1.030.1-1 вып. 3-3
2. Сварку металлических изделий производить электродами Э42 по ГОСТ 9467-75. Высота шва не более наименьшей толщины свариваемых элементов
3. Кирпичную кладку выполнить до монтажа панелей
4. Спецификацию см. лист 15

				503-1-98.13.91- КЖ	
ГИП	Бегехтин			Гараж на 5 автомобилей и 5 тракторов	
Рук. бр.	Сидорова				
Гл. спец.	Литьев			Здание гаража	стадия: РП; лист: 14; листов:
Рук. гр.	Пяткова				
Вед. инж.	Белоглазова			Схемы расположения стеновых панелей по осям А, В, 1, 9	Новосибирское арендное предприятие ГИПРОАВТОТРАНС
Инж.	Смельчакова				

Привязан

Инв. №

Инв. № подл. | Подпись и дата | Взам. инв. №

Копировал

Формат А2

Альбом 2

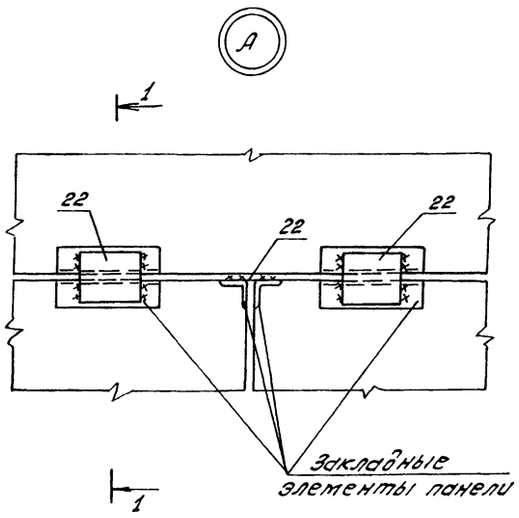

1-1

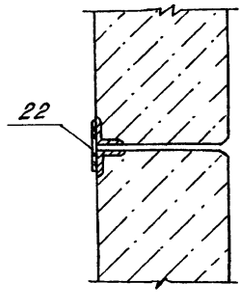

Спецификация к схемам расположения стеновых панелей по осям А, В, 1, 9

/окончание/

Марка, поз.	Обозначение	Наименование	кол.	Масса ед.кг	Примечание
ПС32	1.030.1-1, 1-1 25.02	ПС63.5.12.3.0-6Л-2.31	1	3440	
ПС33	503 - КЖСИ-ПС36, ПС42 (ПС24, ПС33)	ПС63.5.12.3.0-6Л-2.31-2	2	3440	
ПС34	503 - КЖСИ-ПС31, ПС34	ПС63.5.18.3.0-6Л-1.36-1	1	5120	
ПС35	503 - КЖСИ-ПС25, ПС35 (ПС45, ПС46)	ПС30.9.4.0-6Л-53-2	1	1570	
ПС36	503 - КЖСИ (ПС24, ПС33) ПС36, ПС42	ПС63.5.18.3.0-6Л-37-3	1	5120	
ПС37	503 - КЖСИ-ПС28, ПС37	ПС63.5.9.3.0-6Л-37-1	1	2540	
ПС38	1.030.1-1, 1-1. 58-04	2ПС6.12.4.0-Л-60	1	400	
ПС39	503 - КЖСИ ПС20, ПС39 (ПС44, ПС10...ПС15)	2ПС6.12.4.0-Л-60-2	2	750	
ПС40	503 - КЖСИ-ПС26, ПС7, ПС16 (ПС40, ПС41)	ПС60.18.4.0-6Л-37-2	1	6360	
ПС41	503 - КЖСИ ПС6, ПС7, ПС16 (ПС40, ПС41)	ПС60.12.4.0-6Л-36-3	1	3210	
ПС42	503 - КЖСИ ПС36, ПС42 (ПС24, ПС33)	ПС60.18.4.0-6Л-37-4	1	6360	
ПС43	1.030.1-1. 1-1. 06. 07	ПС60.15.4.0-6Л-31	2	5290	
ПС44	503 - КЖСИ-ПС20, ПС39 (ПС44, ПС10...ПС15)	2ПС12.12.4.0-Л-59.1	2	1250	
ПС45	503 - КЖСИ ПС25, ПС35 (ПС45, ПС46)	2ПС.12.12.3.0-Л-59-2	2	630	
ПС46	503 - КЖСИ ПС25, ПС35 (ПС45, ПС46)	2ПС12.12.3.0-Л-59-3	2	630	
ПС47	503 - КЖСИ-ПС53, ПС54 (ПС47...ПС51)	ПС60.15.3.0-6Л-34-1	2	4020	
ПС48	503 - КЖСИ-ПС53, ПС54 (ПС47...ПС51)	ПС60.12.30-6Л-31-1	1	3210	
ПС49	503 - КЖСИ-ПС53, ПС54 (ПС47...ПС54)	ПС60.12.3.0-6Л-37-5	2	3210	
ПС50	503 - КЖСИ ПС53, ПС54 (ПС47...ПС51)	ПС60.15.3.0-6Л-34-2	1	4020	
ПС51	503 - КЖСИ ПС53, ПС54 (ПС47...ПС51)	ПС60.12.3.0-6Л-37-4	1	3210	
ПС52	503 - КЖСИ ПС23, ПС52 (ПС29)	ПС60.15.3.0-6Л-39-2	1	4020	
ПС53	503 - КЖСИ ПС53, ПС54 (ПС47...ПС51)	ПС60.12.3.0-6Л-36-2	2	3210	
ПС54	503 - КЖСИ ПС53, ПС54 (ПС47...ПС51)	ПС60.12.3.0-6Л-36-3	1	3210	
ПС55	1.030.1-1. 1-1 64-07	2ПС9.3.18.3.0-Л-72	1	750	
		Изделия соединительные			
Т3	1.030.1-1.4-1-120	Т3	90	0,40	
Т5	1.030.1-1, 4-1-130	Т5	16	0,40	
Т8	1.030.1-1, 4-1-140	Т8	4	0,50	
Т19	1.030.1-1.4-1-220-02	Т19	24	0,50	
поз.19		-8х80х140 ГОСТ 19903-74*	88	0,71	
поз.22		-8х140х140 ГОСТ 19903-74*	24	1,23	

/начало/

Марка, поз.	Обозначение	Наименование	кол.	Масса ед.кг.	Примечание
		Панели стеновые			
ПС1	1.030.1-1,1-1 05-16	ПС60.12.4.0-6Л-31	8	4220	
ПС2	1.030.1-1, 1-1 07-11	ПС60.18.4.0-6Л-31	1	6360	
ПС3	1.030.1-1. 1-1 06-10	ПС60.15.4.0-6Л-34	1	5290	
ПС4	1.030.1-1.1-1 06-07	ПС60.15.3.0-6Л-34	7	4020	
ПС5	1.030.1-1, 1-1 06-07	ПС60.12.3.0-6Л-31	5	4020	
ПС6	503- - КЖСИ ПС6, ПС7, ПС16 (ПС40, ПС41)	ПС60.12.30-6Л-37-1	4	3210	
ПС7	503 - КЖСИ-ПС6, ПС7, ПС16 (ПС40, ПС41)	ПС60.12.3.0-6Л-36-1	3	3210	
ПС8	1.030.1-1, 1-1 60 02	2ПС12.12.3.0-Л-59	3	630	
ПС9	1.030, 1-1, 1-1 61-02	2ПС12.18.3.0-Л-59	3	940	
ПС10	503- - КЖСИ ПС20, ПС39 (ПС44, ПС10...ПС15)	2ПС12.12.3.0-Л-59-1	7	630	
ПС11	503- - КЖСИ ПС20, ПС39 (ПС44, ПС10...ПС15)	2ПС12.18.3.0-Л-59-1	7	940	
ПС12	503- - КЖСИ ПС20, ПС39 (ПС44, ПС10...ПС15)	2ПС6.12.3.0-Л-60-1	5	310	
ПС13	503- - КЖСИ ПС20, ПС39 (ПС44, ПС10...ПС15)	2ПС6.18.3.0-Л-60-1	3	460	
ПС14	503- - КЖСИ ПС20, ПС39 (ПС44, ПС10...ПС15)	2ПС6.12.3.0-Л-60-2	4	310	
ПС15	503- - КЖСИ ПС20, ПС39 (ПС44, ПС10...ПС15)	2ПС6.18.3.0-Л-60-2	4	460	
ПС16	503 - КЖСИ ПС6, ПС7, ПС10 (ПС40, ПС41)	ПС60.18.3.0-6Л-36-1	1	4830	
ПС17	1.030.1-1. 1-1. 07. 08	ПС60.18.3.0-6Л-31	1	4830	
ПС18	503- - КЖСИ ПС18, ПС19	ПС60.12.4.0-6Л-36-1	1	4220	
ПС19	503 - КЖСИ-ПС18, ПС19	ПС60 12.3.0-6Л-37-2	1	3210	
ПС20	503 - КЖСИ-ПС20, ПС39 (ПС44, ПС10...ПС15)	2ПС6.12.40-Л-60-1	1	400	
ПС21	503 - КЖСИ- ПС22 (ПС24)	ПС60.18.4.0-6Л-37-1	1	6360	
ПС22	503 - КЖСИ-ПС22 (ПС24)	ПС30.12.4.0-6Л-53-1	3	2100	
ПС23	503- - КЖСИ-ПС52 (ПС29, ПС23)	ПС60.15.3.0-6Л-39-1	1	4020	
ПС24	503 - КЖСИ-ПС36, ПС42 (ПС24, ПС33)	ПС60.12.4.0-6Л-36-2	1	4220	
ПС25	503 - КЖСИ-ПС25, ПС35 (ПС45, ПС46)	ПС30.12.4.0-6-53-2	1	2100	
ПС26	503- - КЖСИ ПС26, ПС27	ПС60.15.4.0-6Л-39-1	1	5290	
ПС27	503- - КЖСИ-ПС26, ПС27	ПС60.12.3.0-6Л-37-3	1	3210	
ПС28	503 - КЖСИ-ПС28, ПС37	ПС60.12.3.0-6Л-38-2	1	3210	
ПС29	503 - КЖСИ ПС52 (ПС29, ПС23)	ПС60.12.3.0-6Л-38-1	1	3210	
ПС30	1.030.1-1.1-1. 25.03	ПС63.5.18.3.0-6Л-2-31	1	5120	
ПС31	503- - КЖСИ-ПС31, ПС34	ПС63.5.12.3.0-6Л-2.36-1	1	3440	

ГИП	Бетехтин	
Рук. бр.	Сидорова	
Гл. спец.	Питьев	
Рук. гр.	Пяткова	
Вед. инж.	Белоглазова	
Инженер	Степычкова	

503 - 1 - 98.13.91 - КЖС

Гараж на 5 автомобилей и 5 тракторов с открытой стоянкой

Здание гаража

Стадия	Лист	Листов
РП	15	

Узел „А". Спецификация.

Новосибирское арендное предприятие ГИПРОАВТОТРАНС

Привязан

Инв. №

Инв. № подл. | Подпись и дата | Взам. инв. №

копировал Лущ

Формат А2

Альбом 2

Схема расположения стойки СК1

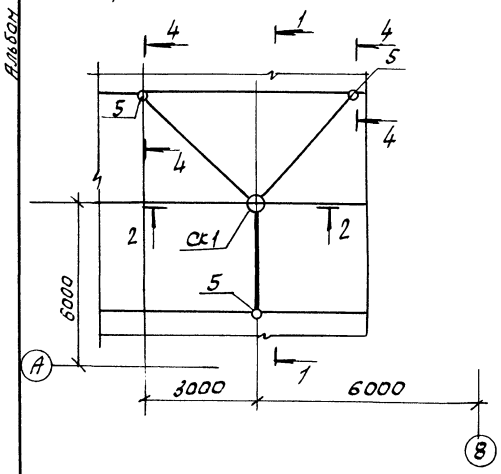

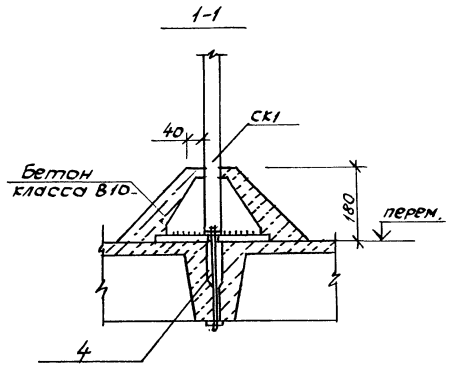

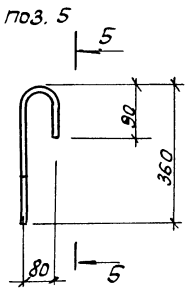

5-5

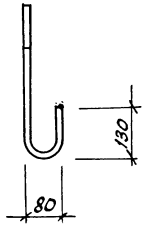

Спецификация к схеме расположения стойки СК1

Марка поз.	Обозначение	Наименование	Кол.	Масса ед., кг	Примечание
		Трубостойка СК1			
1	без черт.	Тр ф76×5 ГОСТ 10704-76* / Ст3кп3-1 ГОСТ 535-88			
		ℓ=890	1	7,796	
2	без черт.	-10×250 ГОСТ 82-70* / Ст3кп3-1 ГОСТ 535-88 ℓ=200	1	5,89	
3	без черт.	-8×100 ГОСТ 82-70* / Ст3кп3-1 ГОСТ 535-88 ℓ=120	4	0,75	
4	ГОСТ 7798-70*	Болт М20	2	0,8	
5		ф14АI ГОСТ 5781-82* ℓ=740	3	0,9	
		Материалы			
		Бетон класса В10		0,04 м³	

2-2

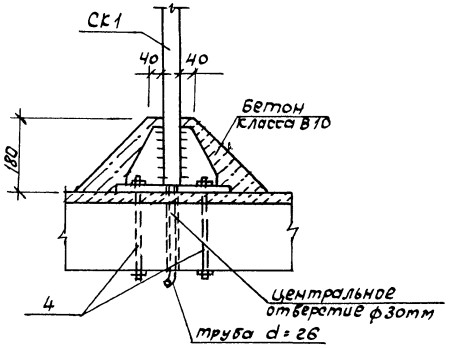

СК1

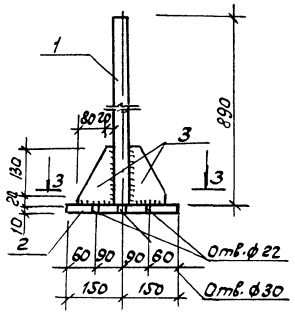

4-4

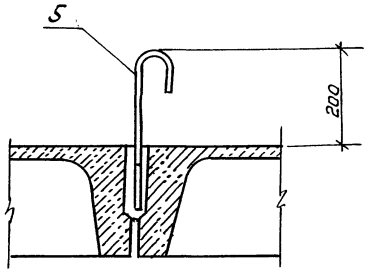

3-3

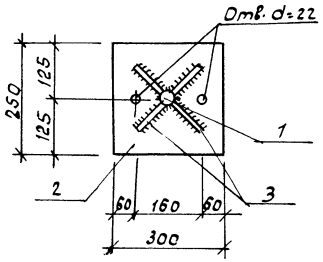

Сварку производить электродами Э42 по ГОСТ 9467-75*, высота сварного шва $h_ш$=5мм

ГИП	Бетехтин		503-1-98.13.91-КНИ
Рук.бр.	Сиворова		Гараж на 5 автомобилей и 5 тракторов с открытой стоянкой
Гл.спец.	Литвев		
Рук.гр.	Пятков		Здание гаража
Вед.инж.	Белоглазова		Стадия: РП; Лист: 16; Листов:
			Схема расположения стойки СК1
			Новосибирское арендное предприятие ГИПРОАВТОТРАНС

Привязан

Инв. №

Инв. № подл. | Подпись и дата | Взам. инв. №

Копировал Б4 - Формат А2

Альбом 2

Ведомость рабочих чертежей основного комплекта КМ

Лист	Наименование	Примечание
1	Общие данные /начало/	
2	Общие данные /продолжение/	
3.	Общие данные /продолжение/	
4	Общие данные /окончание/	
5	Схема расположения путей подвесного крана, лестницы Л3, ворот.	
6	Схема расположения металлических балок перекрытия.	
7	Схема расположения лестницы Л1, Л2	

Ведомость ссылочных и прилагаемых документов

Обозначение	Наименование	Примечан
1.020-1/83 вып. 7-1	Конструкции каркаса мелкивидового применения для многоэтажных общественных зданий производственных и вспомогательных зданий промышленных предприятий	
1.426.2-6 вып. 1	Балки подвесного транспорта	
1.438 1-3 вып.1	Балки обвязочные железобетонные для зданий промышленных предприятий.	
1.450.3-6 вып.0,1	Лестницы, площадки, стремянки и ограждения стальные производственных зданий промышленных предприятий.	
1.435.9-17 вып. 0,1	Ворота распашные	

Ведомость металлоконструкций по видам профилей

Наименование конструкций по номенклатуре Прейскурант N01-09	Позиции по прейскуранту N 01-02	№ пп	Код конструкции	Масса конструкций, т												Количество шт.	Серия типовых конструкций
				Всего стали подвижной и вязкой пр.	по видам профилей стали										Всего		
					Балки и швеллеры	Крупносортная сталь	Среднесортная сталь	Мелкосортная сталь	Толстолистовая сталь	Универсальная сталь	Тонколистовая сталь	Гнутые/гнутосварные	Трубы	Прочие			
1	2	3	4	5	6	7	8	9	10	11	12	13	14	15	16	17	18
Типовые конструкции																	
Ворота															2,74		1.435.9-17 в.1
Лестницы площадки, ограждения			526392						0,01			0,272		0,18	0,462		1.450.3-6 в.1
Нетиповые конструкции																	
Пути подвесного крана			526235		0,763	0,015			0,158			0,063			1.008		1.426.2-6 в.1
Балки перекрытия			526233		2,851				0,355						3,238		
Стойки и балки лестниц			526392		0,325	0,07	0,037		0,103						0,54		
Итого:					3,939	0,085	0,037		0,626			0,335		0,18	7,988		
Контрольная сумма:																	

Общие указания:

1. За относительную отметку 0.000 принят уровень чистого пола соответствующий абсолютной отметке ▭.
2. При расчёте и подборе конструкций учтены следующие нагрузки:
   - нормативное значение веса снегового покрова для IV географического района - 1,5 кПа (150 кгс/м²)
   - нормативное значение ветрового давления для III географического района - 0,38 кПа (38 кгс/м²)
   - расчётная температура наружного воздуха минус 40°С
   - расчётная сейсмичность не более 6 балов.
3. Проектирование стальных конструкций выполнено в соответствии с требованиями СНиП II-23-81.
4. Конструкции сварные. Сварку производить электродами типа Э-42А по ГОСТ 9467-75*.
   Монтаж конструкций производить на болтах нормальной точности и на сварке.
   Болты плотно затянуть и нарезку расчеканить
5. Все стальные конструкции прогрунтовать на заводе-изготовителе с последующей окраской масляной краской за 2 раза.
6. Монтаж конструкций производить в соответствии со СНиП 3.03.01-87.

Типовой проект разработан в соответствии с действующими нормами и правилами и предусматривает мероприятия, обеспечивающие пожарную безопасность при эксплуатации здания.

Главный инженер проекта: /Бетехтин В.Р./

Инв. № подл. | Подп. и дата | Взам. инв. №

Инв. №			
ГИП	Бетехтин		
Рук. бр.	Сидорова		
Гл. спец.	Литьев		
Рук. гр.	Паткова		Ш.91
Вед. инж.	Белоглазова		
Инж.	Чучелина		

Привязан

503-1-98.13.91 - КМ

Гараж на 5 автомобилей и 5 тракторов

Здание гаража

Стадия	Лист	Листов
РП	1	7

Общие данные /начало/

Новосибирское арендное предприятие ГИПРОАВТОТРАНС

Копировал

Формат А2

Альбом 2

Вид профиля и ГОСТ, ТУ	Марка металла и ГОСТ	Обозначение и размер профиля мм	№ п.п.	Код: Марки металла	Код: Вида профиля	Код: Размера профиля	Количество, шт.	Длина, мм	Масса металла по элементам конструкции: Пути подвесного крана	Балки перекрытия	Стойки и балки лестниц				Общая масса, т	Масса потребности в металле по кварталам (заполняется изготовителем): I	II	III	IV	Заполняется ВЦ
									Код элемента конструкций											
1	2	3	4	5	6	7	8	9	526235	526233	526392									
Двутавры стальные горячекатаные с параллельными гранями полок ГОСТ 26020-83	С285 ГОСТ 27772-88	I 40Ш1	1							0,519					0,519					
		I 30Ш3	2							0,71					0,71					
		I 30Ш1	3							0,257					0,257					
	Итого:		4	087019						1,486					1,486					
Всего профиля:			5		092505					1,486					1,486					
Балки двутавровые для монорельсов ГОСТ 19425-74*	С345 ГОСТ 27772-88	I 36М	6						0,741						0,741					
	Итого:		7	087010					0,741						0,741					
Всего профиля:			8		092500				0,741						0,741					
Сталь горячекатаная Балки двутавровые ГОСТ 8239-89	С245 ГОСТ 27772-88	I 16	9								0,198				0,198					
	Итого:		10	1087018							0,198				0,198					
Всего профиля:			11		092500						0,198				0,198					
Сталь горячекатаная Швеллеры ГОСТ 8240-89	С255 ГОСТ 27772-88	[22	12							0,244					0,244					
		[20	13							1,038					1,038					
	Итого:		14	087019						1,282					1,282					
	С245 ГОСТ 27772-88	[16	15								0,118				0,118					
	Итого:		16	087018							0,118				0,118					
Всего профиля			17		092500					1,282	0,118				1,4					
Сталь прокатная угловая равнополочная ГОСТ 8509-86	С245 ГОСТ 27772-88	L 50×5	18						0,009						0,009					
		L 100×7	19						0,006		0,002				0,008					
		L 63×5	20								0,066				0,066					
	Итого:		21	087018					0,015		0,068				0,083					
Всего профиля:			22		093100				0,015		0,068				0,083					
Швеллеры стальные гнутые равнополочные ГОСТ 8278-83*	С285 ГОСТ 27772-88	[80×50×4	23						0,062						0,062					
	Итого:		24	087019					0,062						0,062					
Всего профиля:			25		112100				0,062						0,062					

Инв. № подл. | Подпись и дата | Взам. инв. №

ГИП	Бетехтин		503-1-98.13.91- КМ
Рук. бр.	Сидорова		
Гл. спец.	Питьев		Гараж на 5 автомобилей и 5 тракторов
Рук. гр.	Пяткова		
Вед. инж.	Белоглазова		Здание гаража — Стадия: РП; Лист: 2; Листов:
Инж.	Чучелина		Общие данные (продолжение) — Новосибирское арендное предприятие ГИПРОАВТОТРАНС

Привязан

Инв. №

Копировал Севастьянова Формат А2

Альбом 2

Вид профиля ГОСТ, ТУ	Марка металла и ГОСТ	Обозначение и размер профиля, мм	№ п.п.	Код: Марки металла	Код: Вида профиля	Код: Размера профиля	Количество, шт	Длина, мм	Масса металла по элементам конструкций: Пути подвесного крана	Балки перекрытия	Стойки и балки лестниц				Общая масса, т	Масса потребности в металле по кварталам (заполняется изготовителем): I	II	III	IV	Заполняется ВЦ
									Код	элемента конструкций										
1	2	3	4	5	6	7	8	9	526235	526235	526332									
Сталь листовая горячекатаная ГОСТ 19903-74*	С 285 ГОСТ 27772-88	-δ=8	26						0,045						0,045					
		-δ=10	27							0,124					0,124					
		-δ=12	28							0,193					0,193					
		-δ=16	29						0,109	0,028					0,137					
	Итого:		30	0870119					0,154	0,345					0,499					
	С 255 ГОСТ 27772-88	-δ=6	31								0,01				0,01					
		-δ=14	32								0,033				0,033					
		-δ=20	33								0,057				0,057					
	Итого:		34	0870119							0,09				0,09					
Всего профиля:			35		097100				0,154	0,345	0,10				0,599					
Сталь горячекатаная круглая ГОСТ 2590-80	С 245 ГОСТ 27772-88	В20	36								0,036				0,036					
	Итого:		37	0870118							0,036				0,036					
Всего профиля:			38		093800						0,036				0,036					
Всего масса металла:			39						0,972	3,113	0,52				4,605					
Лестницы, площадки, ограждения	лист 4		40												0,462					
Ворота	лист 6		41												2,74					
Итого масса металла:			42												7,807					
В том числе по маркам:	С 245		43	0870118					0,015		0,42				0,435					
	С 255		44	0870119						1,282	0,10				1,382					
	С 285		45	0870119					0,216	1,831					2,047					
	С 345		46	0870110					0,741						0,741					
Масса поставки элементов по кварталам (заполняется заказчиком)		I																		
		II																		
		III																		
		IV																		

Инв. № подл. | Подп. и дата | Взам. инв. №

Привязан

Инв. №

ГИП	Бетехтин		
Рук. бр.	Сидорова		
Гл. спец.	Питьев		
Рук. гр.	Пяткова		10.91
Вед. инж.	Белоглазов		
Инж.	Чучемина		

503-1-98.13.91-КМ

Гараж на 5 автомобилей и 5 тракторов

Здание гаража

Стадия	Лист	Листов
РП	3	

Общие данные (продолжение)

Новосибирское арендное предприятие ГИПРОАВТОТРАНС

Копировал

Формат А2

Альбом 2

Вид профиля и ГОСТ, ТУ	Марка металла и ГОСТ	Обозначение и размер профиля мм	№ п/п	Код: Марки металла	Код: Вида профиля	Код: Размера профиля	Количество, шт.	Длина, мм	Масса металла по элементам конструкций. Код элемента конструкций: 526392 (Лестничные марши)	526393 (Площадки)	526394 (Ограждения)				Общая масса, т	Масса потребности в металле по кварталам (заполняется изготовителем) I	II	III	IV	Заполняется ВЦ
1	2	3	4	5	6	7	8	9												
Сталь листовая горячекатаная ГОСТ 19903-74*	ВСт3кп2 ГОСТ 14637-89*	-δ=3	1							0,005					0,005					
		-δ=6	2						0,005						0,005					
	Итого:		3	087016					0,005	0,005					0,01					
Всего профиля:			4		097100				0,005	0,005					0,01					
Швеллеры стальные гнутые равнополочные ГОСТ 8278-83*	ВСт3кп2 ГОСТ 14474-76*	[160×50×4	5						0,152						0,152					
		[100×50×3	6							0,021					0,021					
	Итого:		7	087016					0,152	0,021					0,173					
Всего профиля:			8		112100				0,152	0,021					0,173					
Швеллеры стальные гнутые неравнополочные ГОСТ 8281-80*	ВСт3кп2 ГОСТ 14474-76*	[50×40×12×2,5	9								0,051				0,051					
	Итого:		10	087016							0,051				0,051					
Всего профиля:			11		112100						0,051				0,051					
Профили гнутые корытные равнополочные ГОСТ 8283-77*	ВСт3кп2 ГОСТ 14474-76*	[90×30×22×2	12								0,009				0,009					
		[32×20×17×2	13								0,019				0,019					
	Итого:		14	087016							0,028				0,028					
Всего профиля:			15		112100						0,028				0,028					
Уголки стальные гнутые равнополочные ГОСТ 19771-74*	ВСт3кп2 ГОСТ 14474-76*	L 70×4	16						0,007	0,013					0,02					
	Итого:		17	087016					0,007	0,013					0,02					
Всего профиля:			18		112100				0,007	0,013					0,02					
Профиль ГС-280 ТУ-14-2-815-88	ВСт3кп2 ГОСТ 16523-89	ГС-280	19						0,144						0,144					
	Итого:		20	087016					0,144						0,144					
Всего профиля:			21		097100				0,144						0,144					
Профиль ГЛЗ-150 ТУ-14-2-814-88	ВСт3кп2 ГОСТ 16523-89	ГЛЗ-150	22							0,036					0,036					
	Итого:		23	087016						0,036					0,036					
Всего профиля			24		097100					0,036					0,036					
Всего масса металла:			25						0,308	0,075	0,079				0,462					
В том числе по маркам	ВСт3кп2 ГОСТ 14637-89*		26						0,005	0,005					0,01					
	ВСт3кп2 ГОСТ 14474-76*		27						0,159	0,034	0,079				0,272					
	ВСт3кп2 ГОСТ 16523-89		28						0,144	0,036					0,18					
Масса поставки элементов по кварталам (заполняется заказчиком)		I																		
		II																		
		III																		
		IV																		

Привязан

Инв. №

Инв. № подл. | Подп. и дата | Взам. инв. №

ГИП	Бетехтин		503-1-98.13.91 -КМ
Рук.гр.	Сидорова		Гараж на 5 автомобилей и 5 тракторов
Гл.спец.	Литьев		Здание гаража
Рук.гр.	Патюкова		Стадия: РП; Лист: 4; Листов:
Вед.инж.	Белогазова		Общие данные (окончание)
Инж.	Чучелина		Новосибирское арендное предприятие ГИПРОАВТОТРАНС

Копировал Лед Формат А2

Альбом 2

Схема расположения путей подвесного крана

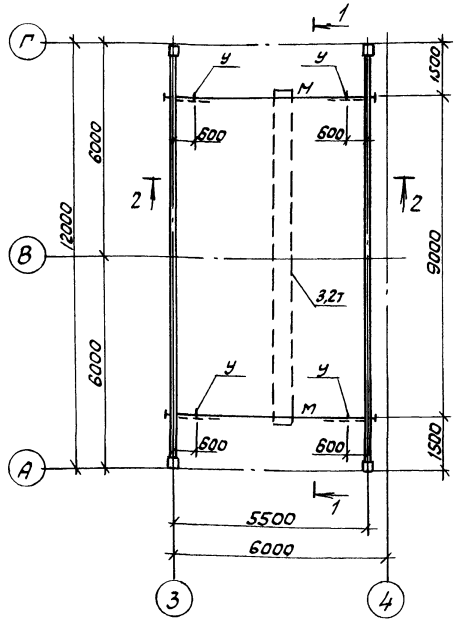

1-1

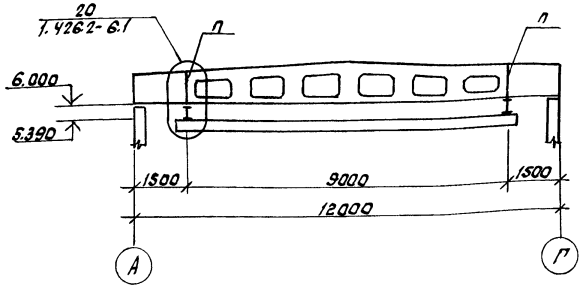

2-2

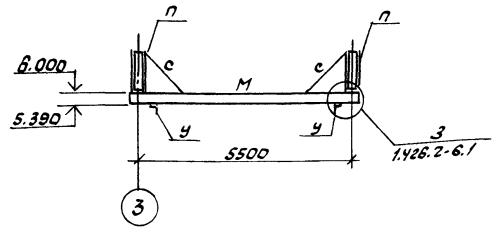

Ведомость элементов

Марка	Сечение эскиз	Поз.	Состав	Опорные усилия M, тсм	N, тс	Q, тс	Группа констр.	Марка металла	Примечание
М	I		I36М			3,5	1	С255	
П	][		2[80×50×4	0,15	6,0		3	С285	
	—		-δ=16				3	С345-3	
	—		-δ=8				3	С345-3	
С	L		L63×5	по гибкости			3	С285	
У	сечение и конструкцию см. 1.426.2-6.1, 49КМ						4	С255	
а	L		L 63×5	конструктивно			4	С245	
б	L		L100×7	конструктивно			4	С245	
в	○		В20	конструктивно			4	С255	
г	—		-6×100	конструктивно			4	С255	
			Ворота						
В1	1.435.9-17 вып.1		ВР42×42-Т (4шт)				4	С235	

Схема расположения лестницы Л3

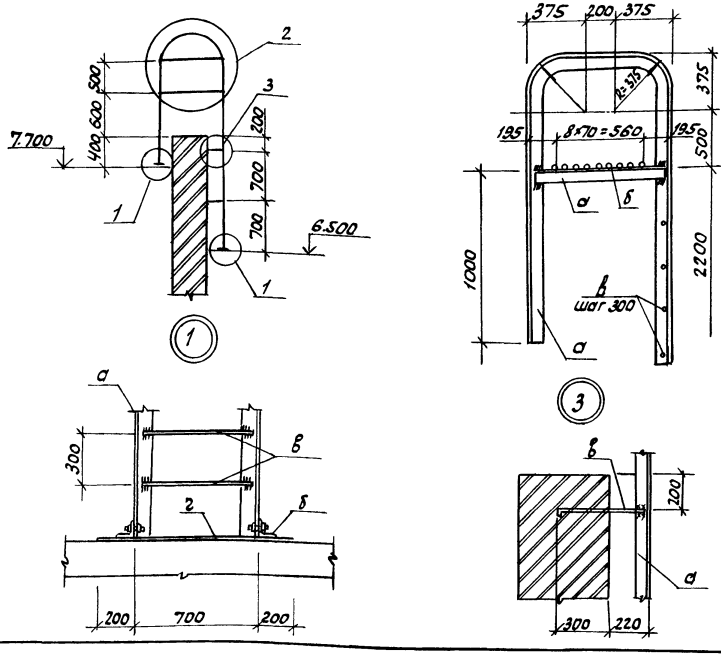

Схема расположения ворот

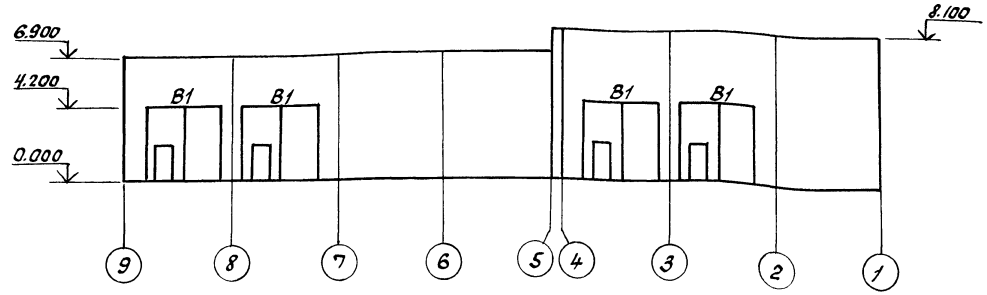

1. Подкрановые пути крепить на болтах нормальной точности по ГОСТ 15589-70*, $d_{болта}$ =16мм
2. Сварку производить электродами Э-42А по ГОСТ 9467-75* Высота сварных швов $h_ш$ = 6мм
3. Все стальные элементы, кроме гаповых поверхностей, окрасить масляной краской за 2 раза.

ГИП	Бетехтин		
Рук. бр.	Сидорова		
Гл. спец.	Литвер		
Рук. гр.	Пяткова		10.91
Вед. инж.	Белоглазов		
Инж.	Чучелина		

Привязан

Инв. №

503-1-98.13.91-КМ

Гараж на 5 автомобилей и 5 тракторов

Здание гаража

стадия	лист	листов
РП	5	

Схема расположения путей подвесного крана, лестницы Л3, Ворот

Новосибирское арендное предприятие ГИПРОАВТОТРАНС

Копировал

Формат А2

Инв. № подл. | Подпись и дата | Взам. инв. № | Гл. спец. ТХ Крайнова

Альбом 2

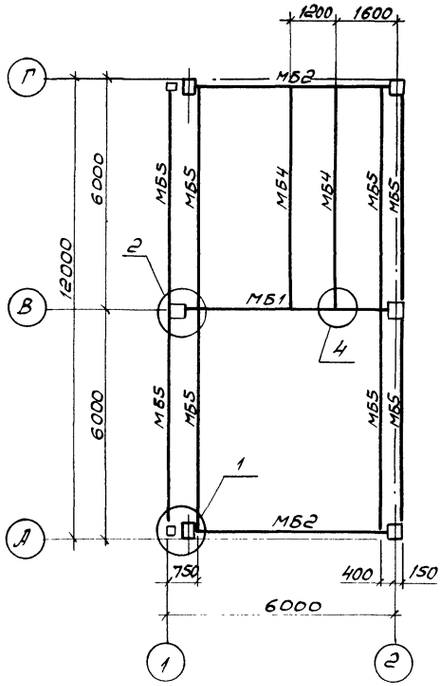

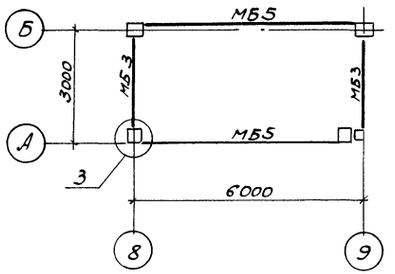

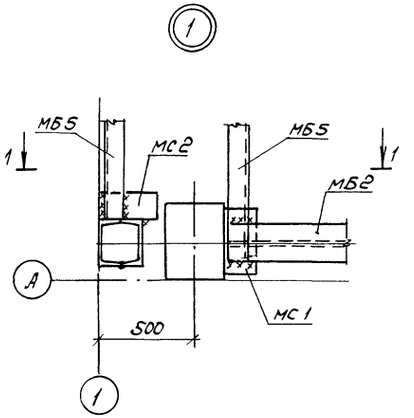

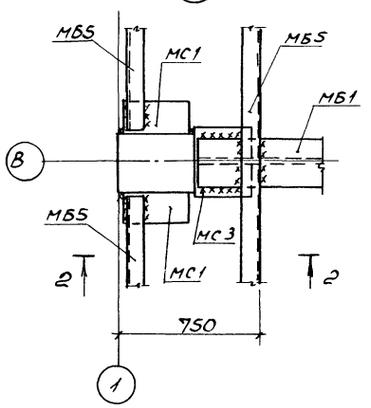

1-1

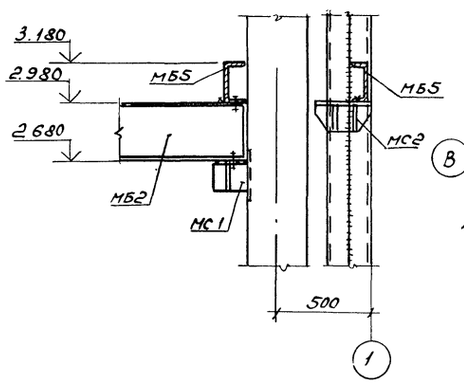

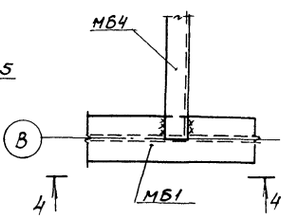

4-4

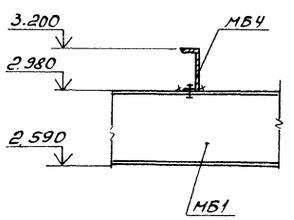

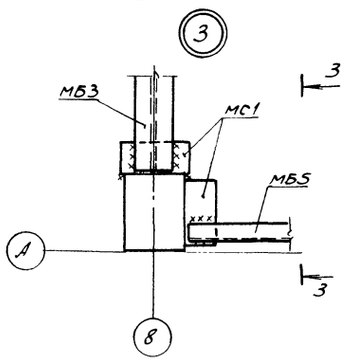

3-3

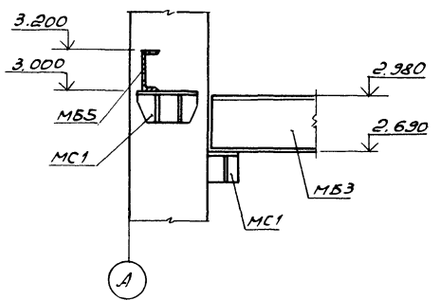

2-2

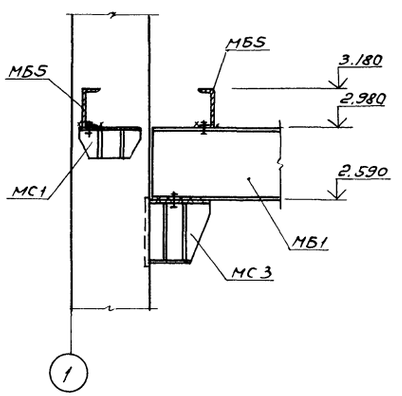

Ведомость элементов

Марка	Сечение: Эскиз	Поз.	Состав	Опорные усилия: M, тсм	N, тс	Q, тс	Группа констр.	Марка металла	Примечание
МБ1	I		I 40Ш1	19,61		14,52	2	С345-1	
МБ2	I		I 30Ш3	11,94		8,8	2	С345-1	
МБ3	I		I 30Ш1	2,76		4,25	2	С345-1	
МБ4	[		[22	конструктивно			2	С255	
МБ5	[		[20	конструктивно			2	С255	
МС1	1.020-1/83 вып.7-1 мс 28 (17шт.)						2	С285	
МС2	1.020-1/83 вып.7-1 мс 27 (3шт.)						2	С285	
МС3	1.438.1-3 вып.1 ОКС 2 (2шт.)						2	С285	

Взам. Инв.№ | Подп. и дата | Инв.№ подл.

Привязан

Инв. №

ГИП	Бетехтин		503-1-98.13.91 -КМ
Рук.бр.	Сидорова		Гараж на 5 автомобилей и 5 тракторов
Гл.спец	Питьев		Здание гарага
Рук.гр.	Пяткова	10.91	Стадия: РП; Лист: 6; Листов:
Вед.инж	Белоглазова		Схема расположения металлических балок перекрытия
Инж.	Чучелина		Новосибирское арендное предприятие ГИПРОАВТОТРАНС

Копировал Ле Формат А2

Альбом 2

Схема расположения лестницы

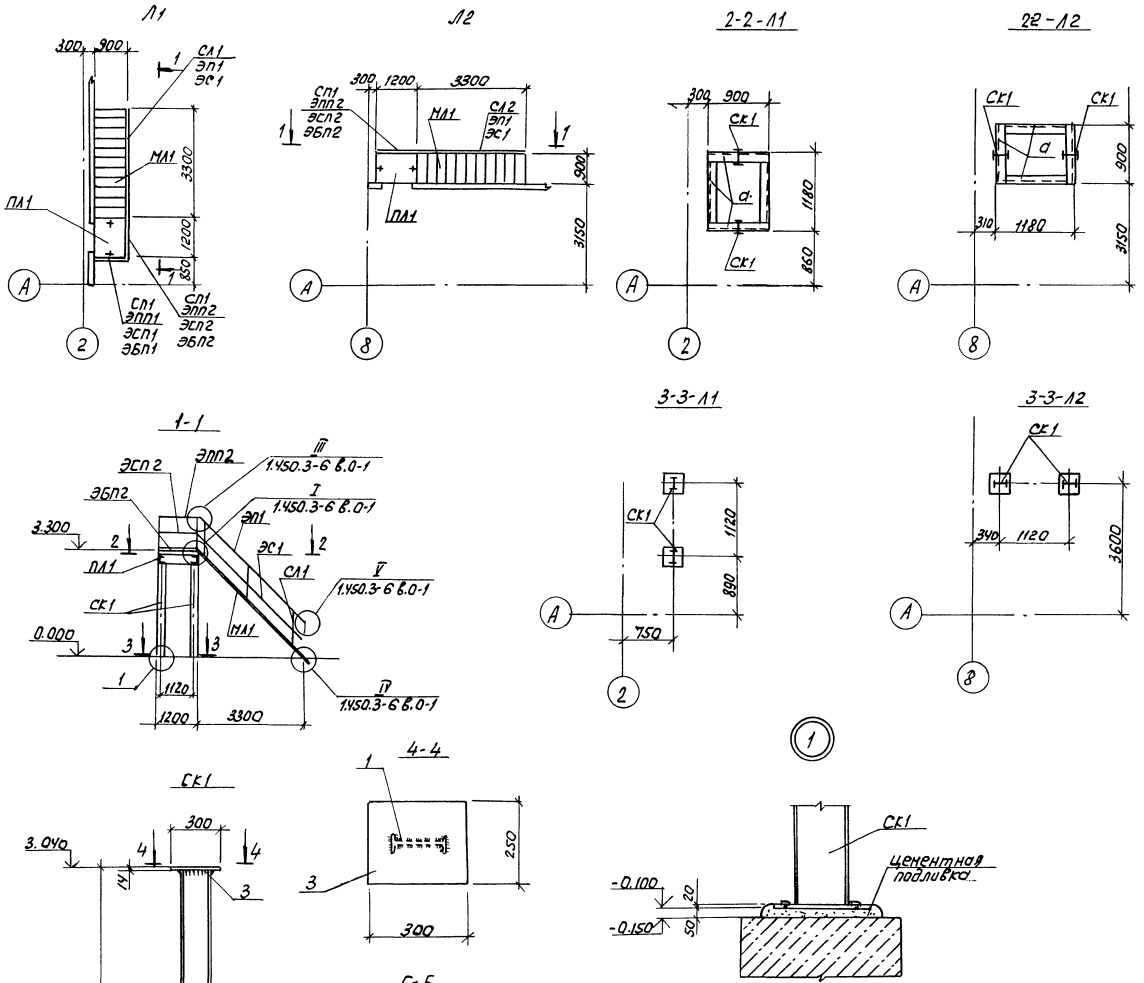

Ведомость элементов									
Марка	Сечение			Опорные усилия			группа констр.	Марка металла	Примечание
	Эскиз	поз.	Состав	M тсм	N тс	Q тс			
	Марш лестничный								
МЛ1	1.450.3-6 вып.1		ЛХФ45-36.9 (2шт)				4	С235	
	Площадка								
ПЛ1	1.450.3-6 вып.1		ПХФ-12.9 (2шт)				4	С235	
	Ограждения								
СЛ1	1.450.3-6 вып.1		СЛХ45Л (3шт)				4	С235	
СЛ2	1.450.3-6 вып.1		СЛХ45П (3шт)				4	С235	
ЭП1	1.450.3-6 вып.1		ЭПЛХ45-36 (2шт)				4	С235	
ЭС1	1.450.3-6 вып.1		ЭСЛХ45-36 (2шт)				4	С235	
СП1	1.450.3-6 вып.1		СПХ (6шт)				4	С235	
ЭПП1	1.450.3-6 вып.1		ЭППХ-9 (1шт)				4	С235	
ЭПП2	1.450.3-6 вып.1		ЭППХ-12 (2шт)				4	С235	
ЭСП1	1.450.3-6 вып.1		ЭСПХ-9 (1шт)				4	С235	
ЭСП2	1.450.3-6 вып.1		ЭСПХ-12 (2шт)				4	С235	
ЭБП1	1.450.3-6 вып.1		ЭБПХ-9 (1шт)				4	С235	
ЭБП2	1.450.3-6 вып.1		ЭБПХ-12 (2шт)				4	С235	
	Элементы крепления								
	1.450.3-6 вып.1		ДПУХ-45 (4шт)				4	С235	
	1.450.3-6 вып.1		ДСУХ-45 (2шт)				4	С235	
	1.450.3-6 вып.1		ДПУХ-90 (2шт)				4	С235	
	1.450.3-6 вып.1		ДСУХ-90 (2шт)				4	С235	
	1.450.3-6 вып.1		ДБУХ-90 (2шт)				4	С235	
СК1 (4шт)	I	1	I16	конструктивно			4	С245	
	—	2	-δ=20	конструктивно			4	С245	
	—	3	-δ=14	конструктивно			4	С245	
а	[		[16	конструктивно			4	С245	

ГИП	Бетехтин		503-1-98.13.91- КН
Рук. бр.	Сидорова		Гараж на 5 автомобилей и 5 тракторов
Гл. спец.	Питьев		
Рук. гр.	Пяткова	10.91	Здание гаража
Вед. инж.	Белоглазова		Стадия: РП; Лист: 7; Листов:
Инж.	Чучелина		Схема расположения лестницы Л1, Л2
			Новосибирское арендное предприятие ГИПРОАВТОТРАНС

Привязан

Инв. №

Копировал

Формат А2

Инв. № подл. | Подпись и дата | Взам. инв. №

Альбом 2

Ведомость рабочих чертежей основного комплекта ОВ

Лист	Наименование	Примечание
1	Общие данные (начало)	
2	Общие данные (продолжение)	
3	Общие данные (продолжение)	
4	Общие данные (продолжение)	
5	Общие данные (окончание)	
6	Отопление, вентиляция. План на отм. 0.000	
	Элементы плана кровли	
7	Схемы систем отопления и теплоснабжения	
	установок П1... П3	
8	Схема системы теплоснабжения установок У1. У6	
9	Схемы систем П1... П3, У1... У6, В1... В5, В7... В9, ВЕ1... ВЕ12	
10	Установки систем П1... П3, В4, В9	
11	Спецификация отопительно-вентиляционных	
	установок систем П1... П3; В4; В9	
12	Виброизолирующие основания под пластмассовый	
	вентилятор	
13	ИТП. План на отм. 0.000. Разрез 1-1. Принципиальная	
	схема трубопроводов	

Ведомость ссылочных и прилагаемых документов

Обозначение	Наименование	Примечание
	Ссылочные документы	
серия 5.904-12	Приточные вентиляционные ка-	
вып. 1-1; 1-15, 1-28; 1-35	меры производительностью от	
	3,5 до 125 тыс. м³/ч	
серия 4.904-69	Детали крепления санитарно-	
	-технических приборов и тру-	
	бопроводов	
серия 5.903-1	Узлы обвязки регулирующих кла-	
	панов на трубопроводах теплос-	
	набжения калориферных уста-	
	новок	
серия 5.903-2	Воздухосборники для систем	
вып. 0,1	отопления и теплоснабжения	
	вентиляционных установок	

Обозначение	Наименование	Примечание
серия 5.904-45	Узлы прохода вентиляционных	
	шахт через покрытия зданий	
	Узлы прохода общего назначения	
серия 5.904-38	Гибкие вставки к центробеж-	
	ным вентиляторам	
серия 5.904-4	Двери и люки для вентиляци-	
	онных камер	
серия 5.904-1	Детали крепления воздухо-	
вып. 0,1	водов	
серия 1.494-10	Решетки щелевые, регулирующие ТипР	
серия 1.494-27 вып 3	Воздухоприемные устройства с подвес-	
	ными утепленными клапанами	
серия 1.494-38 вып. 0,1	Воздухораспределительные эжекционные	
	панельные штампованные. Тип ВЭПш	
серия 5.904-29	Установка эжекторов низкого давления	
	Рабочие чертежи	
серия 4.904-37	Местные отсосы при ручной электросварке	
серия 1.494-39	Дроссель-клапаны с ручным управлением	
	круглого и прямоугольного сечения	
серия 1.494-35 вып. 0,2	Эжекторы низкого давления производи-	
	тельностью 1-12 тыс м³/ч	
серия 5.904-51 вып. 1	Зонты и дефлекторы вентиляцион-	
	ных систем	
серия 1.494-2 вып. 11, 12	Унифицированные воздушно-тепловые	
	завесы для ворот промышленных зданий	
серия 4.903-10 вып. 8, 1, 3	Изделия и детали трубопроводов для	
	тепловых сетей	
серия 7.903-9-2	Тепловая изоляция трубопроводов с	
	положительными температурами	
серия 3-900-9	Опорные конструкции и средства крепления	
	стальных трубопроводов внутренних	
	санитарно-технических систем	
серия 3.903-13	Опорные конструкции под водоподогре-	
	ватели	
Сборник 50	Приборы для измерения и регулирова-	
	ния давления, разряжения и расхода	
	Установка закладных конструкций	
	на технологическом оборудовании и	
	трубопроводах. Узлы и детали	
	Прилагаемые документы:	
503 ОВ.СО	Спецификация оборудования	Альбом
503 ОВ.ВМ	Ведомость потребности в материалах	Альбом

Общие указания

основные показатели по чертежам отопления и вентиляции

Наименование здания (сооружения) помещения	Объем м³	Периоды года при t н°с	Расход тепла, Вт (ккал/ч)				Расход холода, Вт (ккал/ч)	Установлен. мощн. эл. двигат. кВт
			На отопление	На вентиляцию*	На горячее водоснабжение**	Общий		
Здание	372159	-40°с	112600	706395	114840	933835		57,67
гаража			(97070)	(608960)	(99000)	(805030)		

* в том числе на воздушно-тепловые завесы 373105 Вт (321640 ккал/ч)

Проект отопления и вентиляции разработан для района с температурой наружного воздуха минус 40°с

Внутренние температуры воздуха в помещениях приняты по ГОСТ 12.1.005-76, СНиП 2.09.04-87. Теплоснабжение - от внешних тепловых сетей через индивидуальный тепловой пункт. Теплоносителем для систем отопления и теплоснабжения калориферов принята перегретая вода с температурами 130°с (т1) - 70°с (т2). Температура воды для горячего водоснабжения плюс 60°с. Приготовление горячей воды осуществляется в водоводяных подогревателях, установленных в тепловом пункте, подключенных к тепловым сетям по параллельной схеме. Данный проект выполнен в соответствии со СНиП 2.04-05-86, СНиП 2.09.04-87 и ОНТП-01-86

Потери напора в системе отопления составляют 95050 Па (9505 кг/м²); в системе теплоснабжения установок П1... П3; У1... У6 - 150000 Па (15000 кгс/м²)

Трубопроводы систем отопления, прокладываемые в каналах изолируются ровингом (жгутом) из стеклянных комплексных нитей толщиной 30 мм, подающие трубопроводы систем теплоснабжения диаметром 50 и более - шнуром из минеральной ваты в оплетке изнутри стеклянной, толщиной 50 мм. Покровный слой - стеклопластик рулонный РСТ. Перед изоляцией на трубопроводы наносится антикоррозийное покрытие масляно-битумное в два слоя по грунту ГФ-021 в один слой. Неизолированные трубопроводы окрашиваются краской БТ-177 по грунту лаком БТ-577.

Водоподогреватели изолируются матами минераловатными прошивными в обкладках из металлической сетки толщиной 40 мм. Покровный слой - штукатурка асбестоцементным раствором, оклейка хлопчатобумажной тканью и окраска без грунта краской ПФ-170. Воздуховоды систем вентиляции выполняются металлическими толщиной стали согласно СНиП 2.04.05-86 и окрашиваются краской ПФ-170.

Монтаж и приемку систем отопления и вентиляции вести в соответствии со СНиП 3.05.01-85.

** в том числе на оборотное водоснабжение 69600 Вт (60000 ккал/ч)

Проект разработан в соответствии с действующими нормами и правилами и предусматривает взрывную, взрывопожарную и пожарную безопасность при эксплуатации здания

Главный инженер проекта [подпись] /Бетехтин/

Инв. № подл.	Подпись и дата	Взам. инв. №		

Инв. №		
ГИП	Бетехтин	[подпись]
Рук. бр.	Сидорова	[подпись]
Зав. сект.	Бульба	[подпись]
Вед. инж.	Павлова	[подпись]
Н. контр.	Ус	[подпись]

Примечание

503 - 1 - 98. 13. 91 - ОВ

Гараж 5 автомобилей и 5 тракторов

Здание гаража	Стадия	Лист	Листов
	РП	1	13

Общие данные (начало)

Новосибирское проектное предприятие ГИПРОАВТОТРАНС

копировал [подпись]

Формат А2

Альбом 2

План схема

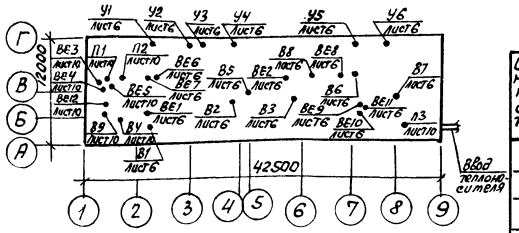

ХАРАКТЕРИСТИКА ОТОПИТЕЛЬНО-ВЕНТИЛЯЦИОННЫХ СИСТЕМ

Обозначение системы	Кол. систем	Наименование обслуживаемого помещения (технологического оборудования)	Тип установки	Вентилятор: Тип, исполн. взрывозащите	Вентилятор: №	Вентилятор: Схема исполнен.	Вентилятор: положение	Вентилятор: L, м³/ч	Вентилятор: P, пА (кгс/м²)	Вентилятор: n, об/мин	Электродвигатель: Тип, исполнение по взрывозащите	Электродвигатель: N, кВт	Электродвигатель: n, об/мин	Воздухонагреватель: Тип	Воздухонагреватель: №	Воздухонагреватель: Кол.	Воздухонагреватель: Т-ра нагрева, °С от	Воздухонагреватель: Т-ра нагрева, °С до	Воздухонагреватель: Расход тепла (ккал/ч)	Воздухонагреватель: ΔP, пА (кгс/м²)	Фильтр: Тип	Фильтр: №	Фильтр: Кол.	Фильтр: ΔP, (кгс/м²)	Примечание
П1	1	Участок ТО и ТР	Е5.090-2	В.Ц4-75	5	1	Л0°	3950	590 (59)	1400	4А80А4	1,1	1400	КСк4-02	10	1	-40	+41,5	107550 (92715)	34,8 (3,48)	—	—	—	—	
П2	1	Кузнечно-сварочный участок, участок ремонта электрооборудования, слесарно-механический участок, гардероб уличной, домашней и специальной одежды, коридоры, венткамер	Е6,3090-2б	В.Ц4-75	6,3	1	Л0°	10310	700 (70	1420	4А100L4	4	1420	КСк4-02	10	1	-40	+16,71	195330 (168390)	178,4 (17,84)	—	—	—	—	
П3	1	Помещение автомобиля-мастерской, пост мойки, венткамера	Е5.090-2	В.Ц4-75	5	1	Пр0°	3555	600 (60)	1400	4А80А4	1,1	1400	КСк3	10-02	1	-40	+31,3	84680 (73000)	21,7 (2,17)	—	—	—	—	
У1...У4	4	Участок ТО и ТР	Е6,3105-2	В.Ц4-75	6,3	1	Л180° Пр180°	16000	1000 (100)	1455	4А132S4	7,5	1455	КВБ-П	8Б	4	+16	+50,9	186550 (160820)	233 (23,3)	—	—	—	—	
У5; У6	2	Пост мойки	Е6,3105-2	В.Ц4-75	6,3	1	Л180° Пр180°	16000	1000 (100)	1455	4А132S4	7,5	1455	КВБ-П	8Б	4	+16	+50,9	186550 (160820)	233 (23,3)	—	—	—	—	
В1	1	Участок ТО и ТР		В.Ц4-70	3,15	1	Пр0°	1240	240 (24)	1370	В63А4 2ExdIIAT3	0,25	1370	—	—	—	—	—	—	—	—	—	—	—	
В2	1	Участок ТО и ТР		ВКР	4А	—	—	2805	140 (14)	910	АИР71А6У2	0,37	910	—	—	—	—	—	—	—	—	—	—	—	Угол выхода лапаток 45°
В3	1	Кузнечно-сварочный участок	Е4110-1Б	В.Ц4-75	4	1	Пр0°	2000	250 (25)	935	4А71А6	0,37	935	—	—	—	—	—	—	—	—	—	—	—	
В4	1	Кузнечно-сварочный участок		В-Ц4-76	3К	1	Пр0°	530	550 (55)	1380	4А63А4	0,25	1380	—	—	—	—	—	—	—	—	—	—	—	

ГИП	Бетехтин	
Рук. бр.	Сидорова	
Зав. сек.	Бульба	
Вед. инж.	Павлова	
Вед. инж.	Ус	

Привязан

Инв. №

503-1-98.13.91-ОВ

Гараж на 5 автомобилей и 5 тракторов

Здание гаража

Стадия	Лист	Листов
РП	2	

Общие данные (продолжение)

Новосибирское арендное предприятие «ГИПРОАВТОТРАНС»

Копировал

Формат А2

Инв. № подл. | Подпись и дата | Взам. инв. №

Обозначение системы	Кол. систем	Наименование обслуживаемого помещения (технологического оборудования)	Тип установки	Вентилятор: Тип, исполнение взрывозащиты	№	Схема исполнения	Положение	L, м³/ч	Р, кгс/м² (Па)	n, об/мин	Электродвигатель: Тип, исполнение по взрывозащите	N, кВт	n, об/мин	Воздухонагреватель: Тип	№	Кол.	Т-ра нагрева °С от	Т-ра нагрева °С до	Расход тепла, (ккал/ч)	ΔР, кгс/м² (Па)	Фильтр: Тип	№	Кол.	ΔР, кгс/м² (Па)	Примечание
В5	1	Слесарно-механический участок	—	—	—	—	—	650	—	2850	АИР80А2	1,5	2860	—	—	—	—	—	—	—	—	—	—	—	Пылеулавливающий агрегат ПА-212М
В6	1	Пост мойки	крышный	осевой	4	—	—	2330	70 (7)	1320	АИР63А4У2	0,25	1320	—	—	—	—	—	—	—	—	—	—	—	
В7	1	Помещение автомобиля – мастерская	Е3,15100-	В-Ц4-75	3,15	1	Пр0°	1150	300 (30)	1400	4АА56В4	0,18	1400	—	—	—	—	—	—	—	—	—	—	—	
В8	1	Участок ремонта электрооборудования	Е4110-25	В-Ц4-75	4	1	Пр90°	2160	700 (70)	1410	4А80А4	1,1	1410	—	—	—	—	—	—	—	—	—	—	—	
В9	1	Участок ремонта электрооборудования		В-Ц4-76	5К	1	Пр0°	1800	320 (32)	950	4А100L6	2,2	950	—	—	—	—	—	—	—	—	—	—	—	
ВЕ1	1	Участок ТО и ТР	—	—	—	—	—	500	—	—	—	—	—	—	—	—	—	—	—	—	—	—	—	—	
ВЕ2	1	Кузнечно-сварочный участок	Д315.	00.000	-02	—	—	2500	—	—	—	—	—	—	—	—	—	—	—	—	—	—	—	—	
ВЕ3	1	Конторское помещение	Д315.	00.000	—	—	—	40	—	—	—	—	—	—	—	—	—	—	—	—	—	—	—	—	
ВЕ4	1	Помещение охраны	Д315.	00.000	—	—	—	20	—	—	—	—	—	—	—	—	—	—	—	—	—	—	—	—	
ВЕ5	1	Санузел	Д315.	00.000	—	—	—	50	—	—	—	—	—	—	—	—	—	—	—	—	—	—	—	—	
ВЕ6	1	Душевая с преддушевой	Д315.	00.000	—	—	—	150	—	—	—	—	—	—	—	—	—	—	—	—	—	—	—	—	
ВЕ7	1	Гардероб уличной, домашней и специальной одежды	Д315.	00.000	—	—	—	80	—	—	—	—	—	—	—	—	—	—	—	—	—	—	—	—	
ВЕ8	1	Кладовая	Д315.	00.000	—	—	—	75	—	—	—	—	—	—	—	—	—	—	—	—	—	—	—	—	
ВЕ9	1	Инвентарная	Д315.	00.000	—	—	—	30	—	—	—	—	—	—	—	—	—	—	—	—	—	—	—	—	
ВЕ10	1	Электрощитовая	Д315.	00.000	—	—	—	60	—	—	—	—	—	—	—	—	—	—	—	—	—	—	—	—	
ВЕ11	1	Индивидуальный тепловой пункт	Д315.00.	000	—	—	—	90	—	—	—	—	—	—	—	—	—	—	—	—	—	—	—	—	
ВЕ12	1	Венткамера	Д315.00.	000	—	—	—	160	—	—	—	—	—	—	—	—	—	—	—	—	—	—	—	—	

ГИП	Бетехтин	
Рук. гр.	Сидорова	
Зав. сек.	Бульва	
Вед. инж.	Павлова	
Вед. инж.	Ус	

503-1-98.13.91- ОВ

Гараж на 5 автомобилей и 5 тракторов

Здание гаража

Стадия	Лист	Листов
РП	3	

Общие данные (продолжение)

Новосибирское архивное предприятие ГИПРОАВТОТРАНС

Привязан

Инв. №

Инв. № подл. | Подп. и дата | Взам. инв. №

Копировал

Формат А2

Альбом 2

РАСЧЕТ ВОЗДУХООБМЕНОВ ПО ВРЕДНОСТЯМ

Таблица 1

Наименование помещения	Источник выделения вредностей	Вредные вещества	Данные для определения количества вредных веществ: Кол-во выездов в час	Удельный выброс g	Условный пробег автомобиля L, км	Коэффициент, учитывающий влияние скорости обтекания Кс	Количество вредных веществ выделяющихся в помещении M, г/ч: По формуле	Прорыв отработанных отсосов	По технологическ. данным	Всего	Концентрация в уходящем воздухе, Сух мг/м³	Концентрация в приточном воздухе, Сп мг/м³	Воздухообмен: Формула для расчета L = M·10³/(Сух−Сп)	Объем воздуха м³/ч	Примечания
Участок ТО и ТР	Автомобиль ЗИЛ-431410	Окись углерода	1	110	0,06	1,4	9,24	1,94	–	10,78	20	6	10,78·10³/20−6	770	Воздухообмен принят в объеме 3950 м³/ч из условия воздушного отопления
		Окислы азота		4,9		1,0	0,294	0,049	–	0,343	5	1,5	0,343·10³/5−1,5	98	
		Углеводороды		22,2		1,2	1,5984	0,2664	–	1,8648	300	90	1,8648·10³/300−90	8,88	
	Трактор Т-130	Окись углерода	1	35,6	0,06	1,4	2,99	0,498	–	3,488	20	6	3,488·10³/20−6	249	
		Окислы азота		7,7		1,0	0,462	0,077	–	0,539	5	1,5	0,539·10³/5−1,5	154	
		Углеводороды		11,5		1,2	8,28	1,38	–	9,66	300	90	9,66·10³/300−90	46	
Пост мойки	Автомобиль ЗИЛ-431410	Окись углерода	2	110	0,080	1,4	24,64	–	–	24,64	20	6	24,64·10³/20−6	1760	Воздухообмен принят в объеме 2330 м³/ч из условия растворения окиси углерода до предельно-допустимой концентрации
		Окислы азота		4,9		1,0	0,784	–	–	0,784	5	1,5	0,784·10³/5−1,5	224	
		Углеводороды		22,2		1,2	4,262	–	–	4,262	300	90	4,262·10³/300−90	20	
	Трактор Т-130	Окись углерода	2	35,6		1,4	7,974	–	–	7,974	20	6	7,974·10³/20−6	570	
		Окислы азота		7,7		1,0	1,232	–	–	1,232	5	1,5	1,232·10³/5−1,5	352	
		Углеводороды		11,5		1,2	2,208	–	–	2,208	300	90	2208·10³/300−90	11	
Помещение автомобиля мастерской	Автомобиль ЗИЛ-431410	Окись углерода	1	110	0,82	1,4	126,28	–	–	126,28	200	6	126,28·10³/200−6	650	Воздухообмен принят в объеме 1150 м³/ч
		Окислы азота		4,9		1,0	4,018	–	–	4,018	5	1,5	4,018·10³/5−1,5	1150	
		Углеводороды		22,2		1,2	21,84	–	–	21,84	300	90	21,84·10³/300−90	104	

Таблица 2

Наименование помещения	Источник выделения вредностей	Вредные вещества	Данные для определения количества вредных веществ: Количество используемых электродов, кг	Количество вредных веществ, выделяющихся при использовании 1 кг электродов, г/кг	Количество вредных веществ выделяющихся в помещении, Z г/ч	Концентрация в уходящем воздухе, Сух мг/м³	Концентрация в приточном воздухе Сп, мг/м³	Воздухообмен: Формула для расчета L = Z·10³/(Сух−Сп)	Объем воздуха, м³/ч	Примечания
Кузнечно-сварочный участок	Электросварка	Марганец и его окислы	0,3	0,51	0,51×0,3	0,05	0,015	0,153·10³/0,05−0,015	4370	Воздухообмен принят в объеме 5030 м³/ч – по местным отсосам

ГИП	Бетехтин		503-1-98.13.91-ОВ
Рук. гр.	Сидорова		Гараж на 5 автомобилей и 5 тракторов
Зав. сект.	Булыба		
Вед. инж.	Павлова		Здание гаража — стадия Рп, лист 4, листов
Вед. инж.	Ус		Общие данные (продолжение) — Новосибирское арендное предприятие ГИПРОАВТОТРАНС

Привязан

Инв. №

Инв. № подл. | Подпись и дата | Взам. инв. №

Копировал бл-

Формат А2

Альбом 2

Местные отсосы от технологического оборудования

Технологическое оборудование			Характеристика выделяющихся вредностей	Объем вытяжки, м3/ч		Характеристика местного отсоса		Обозначение системы	Примечание
Поз.	Наименование	Кол.		На ед. оборуд.	Всего	Обозначение	Применяемые документы		
			Участок ТО и ТР						
12	Электровулканизатор Ш-113	1	Пары бензина	1240	1240	панель равномерного всасывания 1ПБ (2шт)	Серия 4.904-37	В1	
	Пост обслуживания автомобилей	1	Окись углерода окислы азота	500	500	Напольный отсос выхлопных газов		ВЕ1	
			Кузнечно-сварочный участок						
3	Стол для электросварочных работ ОКС-7523	1	Окислы азота и марганца	2000	2000	Панель равномерного всасывания 1П9 Нижний отсос	Серия 4.904-37	В3	
6	Ванна для закалки деталей в воде 5138	1	Влага	530	530	Панель равномерного всасывания 1ПБ	Серия 4.904-37	В4	
7	Горн кузнечный на один огонь 6093	1	Окись углерода	2500	2500	Зонт		ВЕ2	Предусмотрен в оборудовании
			Участок ремонта электрооборудования						
1	Шкаф для зарядки аккумуляторов по типу Э-409	1	Пары водопровода	2160	2160	шкафное укрытие		В8	Предусмотрена в оборудовании
5	Верстак электрика Р503	1	Пары соляной и серной кислот, аэрозоль свинца	1800	1800	Панель равномерного всасывания 1П9	Серия 4.904-37	В9	
			Слесарно-механический участок						
9	Станок точильно-шлифовальный ОМР-86		Абразивная и металлическая пыль	650	650	Пылеулавливающий агрегат		В5	ПА 2-12М

ГНП	Бетехтин	
Рук. бр.	Сидорова	
Зав. сект.	Бульба	
Вед. инж.	Павлова	
Вед. инж.	Ус	

Привязан

Инв. №

503-1-98.13.91-ОВ

Гараж на 5 автомобилей и 5 тракторов

Здание гаража	Стадия	Лист	Листов
	РП	5	

Общие данные (окончание)

Новосибирское арендное предприятие ГИПРОАВТОТРАНС

Инв. № подл. | Подпись и дата | Взам. инв. №

Копировал Бр-

Формат А2

Альбом 2

План на отм. 0.000

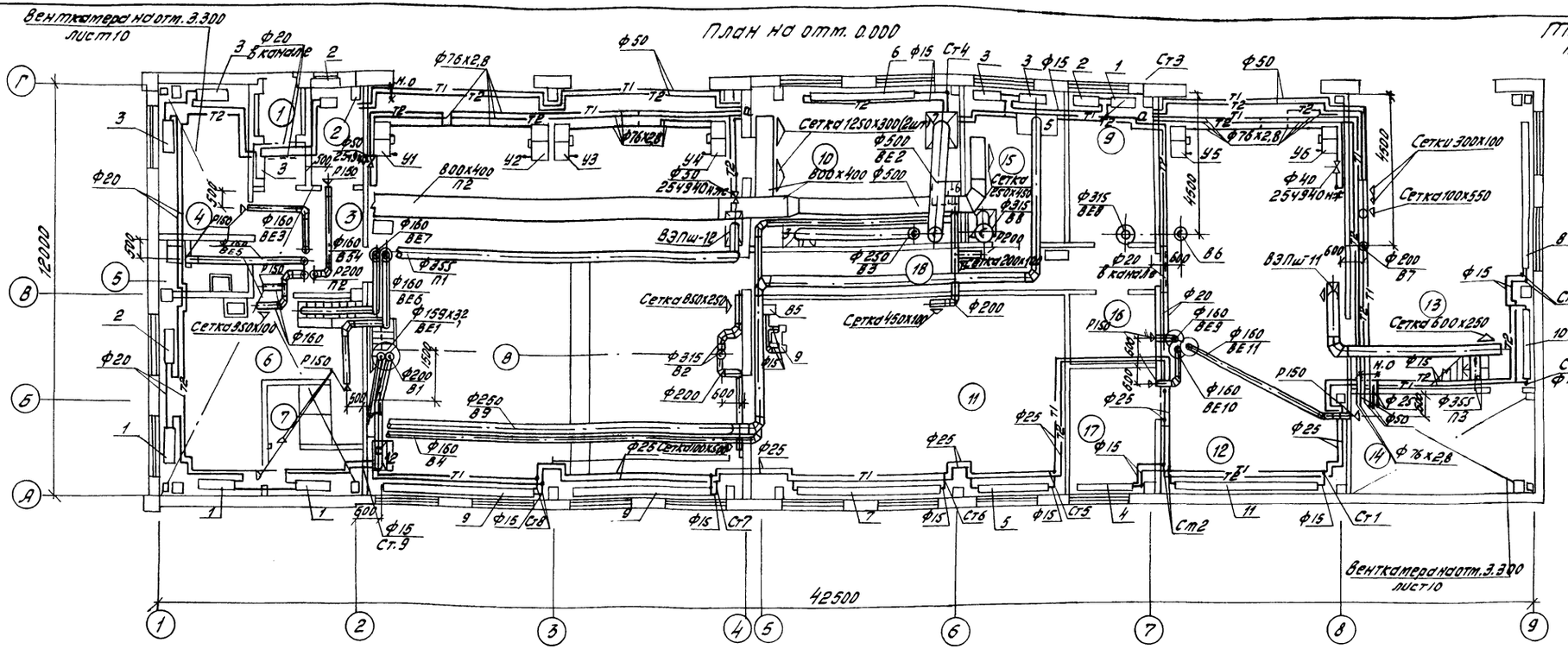

Таблица нагревательных приборов

№№ поз. обозн. на плане	Наименование приборов
1	Радиатор РСГ2-1-3
2	Радиатор РСГ2-1-4
3	Радиатор РСГ2-1-6
4	Регистр из двух гладких труб ГОСТ 10704-76*
	диаметром 159х3,2
	длиной 2,5 м
5	Тоже, из трех труб
	длиной 3 м
6	-"-, длиной 3,5 м
7	-"-, длиной 5 м
8	-"-, из четырех
	труб длиной 4,5 м
9	-"- длиной 5 м
10	-"-, из пяти
	труб, длиной 2,5 м
11	-"- длиной 5 м

Экспликация помещений

Номер по плану	Наименование	Категория производства по взрывной, взрыво-пожарной и пожарной опасности
1	Тамбур	
2	Помещение охраны	
3	Вестибюль	
4	Конторское помещение	
5	Санузел	
6	Гардероб уличной, домашней и специальной одежды	
7	Душевая с преддушевой	
8	Участок ТО и ТР	В
9	Кладовая	В
10	Кузнечно-сварочный участок	Г
11	Слесарно-механический участок	Д
12	Пост мойки	В
13	Помещение автомобиля-мастерской	В
14	Индивидуальный тепловой пункт	
15	Участок ремонта электрооборудования	Д
16	Инвентарная	
17	Электрощитовая	
18	Коридор	

Элементы плана кровли

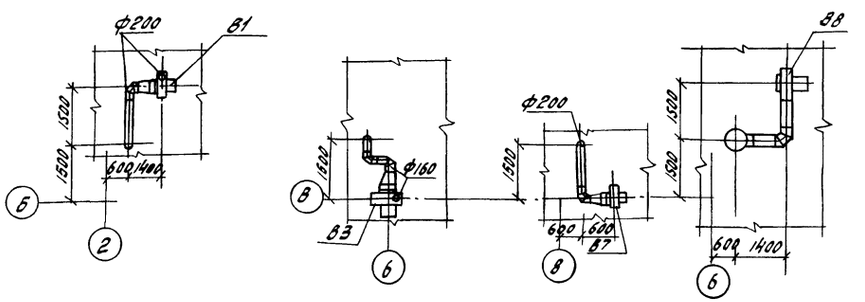

ГИП	Бетехтин		503-1-98.13.91-ОВ
Рук. гр.	Сидорова		Гараж на 5 автомобилей и 5 тракторов
Зав. сект.	Бульба		Здание гаража
Вед. инж.	Павлова		Стадия: РП; Лист: 6; Листов:
Вед. инж.	Ус		Отопление. Вентиляция. План на отм. 0.000. Элементы плана кровли
			Новосибирское проектное предприятие ГИПРОАВТОТРАНС

Привязан

Инв. №

Копировал Мурз

Формат А2

Альбом 2

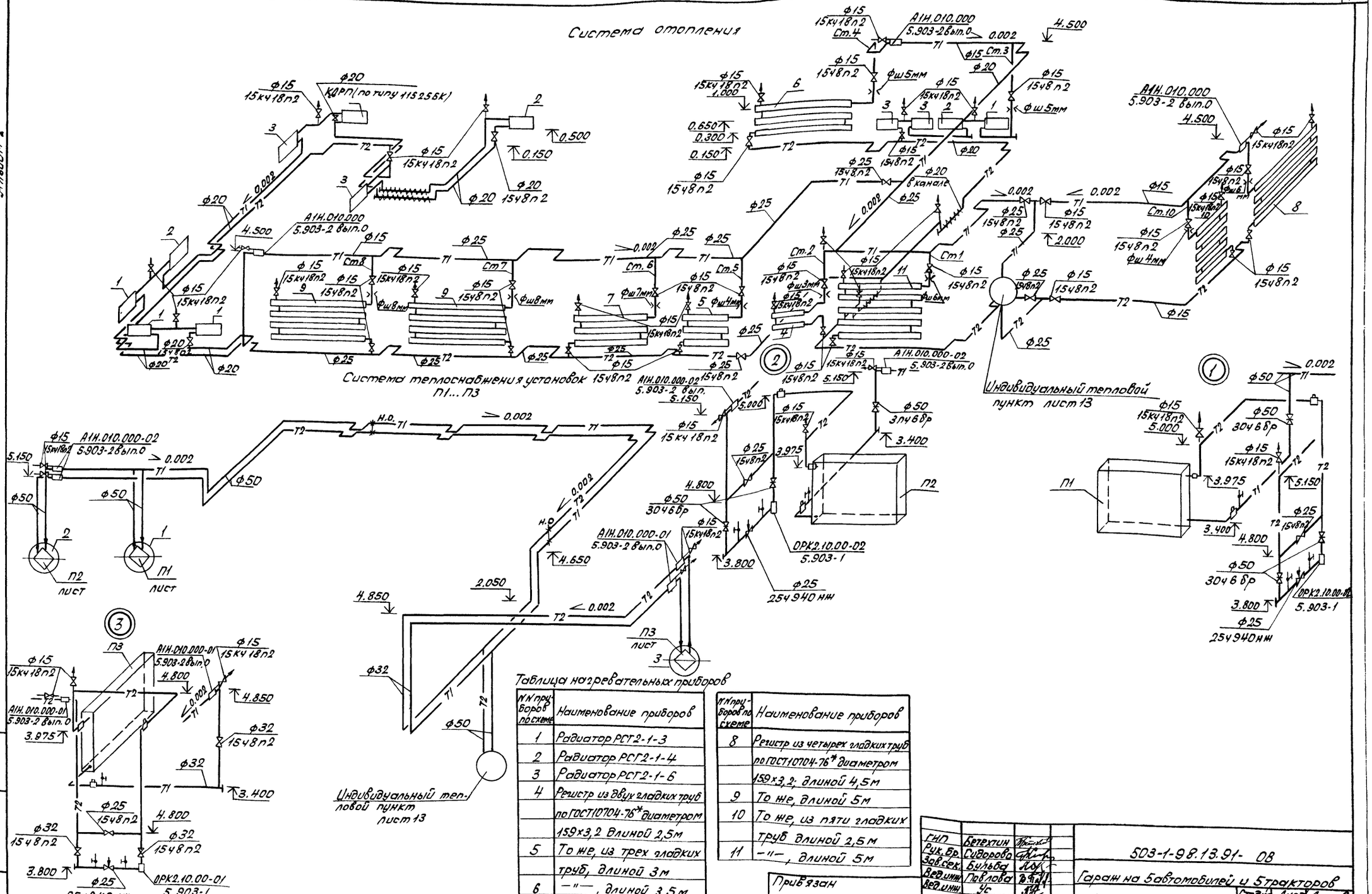

Таблица нагревательных приборов

№№ приборов по схеме	Наименование приборов
1	Радиатор РСГ2-1-3
2	Радиатор РСГ2-1-4
3	Радиатор РСГ2-1-6
4	Регистр из двух гладких труб по ГОСТ 10704-76* диаметром 159х3,2 длиной 2,5м
5	То же, из трех гладких труб, длиной 3м
6	—"—, длиной 3,5м
7	—"—, длиной 5м
8	Регистр из четырех гладких труб по ГОСТ 10704-76* диаметром 159х3,2; длиной 4,5м
9	То же, длиной 5м
10	То же, из пяти гладких труб длиной 2,5м
11	—"—, длиной 5м

ГИП	Бетехтин		
Рук.Гр.	Сидорова		
Зав.сек.	Бульба		
Вед.инж.	Павлова		
Вед.инж.	Чс		

Привязан

Инв.№

Инв.№ подл. | Подпись и дата | Взам.инв.№

503-1-98.13.91- ОВ

Гараж на 5автомобилей и 5тракторов

Здание гаража

Стадия	Лист	Листов
РП	7	

Схемы систем отопления и теплоснабжения установок П1..П3

Новосибирское арендное предприятие ГИПРОАВТОТРАНС

Копировал Севастьянова Формат А3

Альбом 2

Система теплоснабжения установок У1... У6

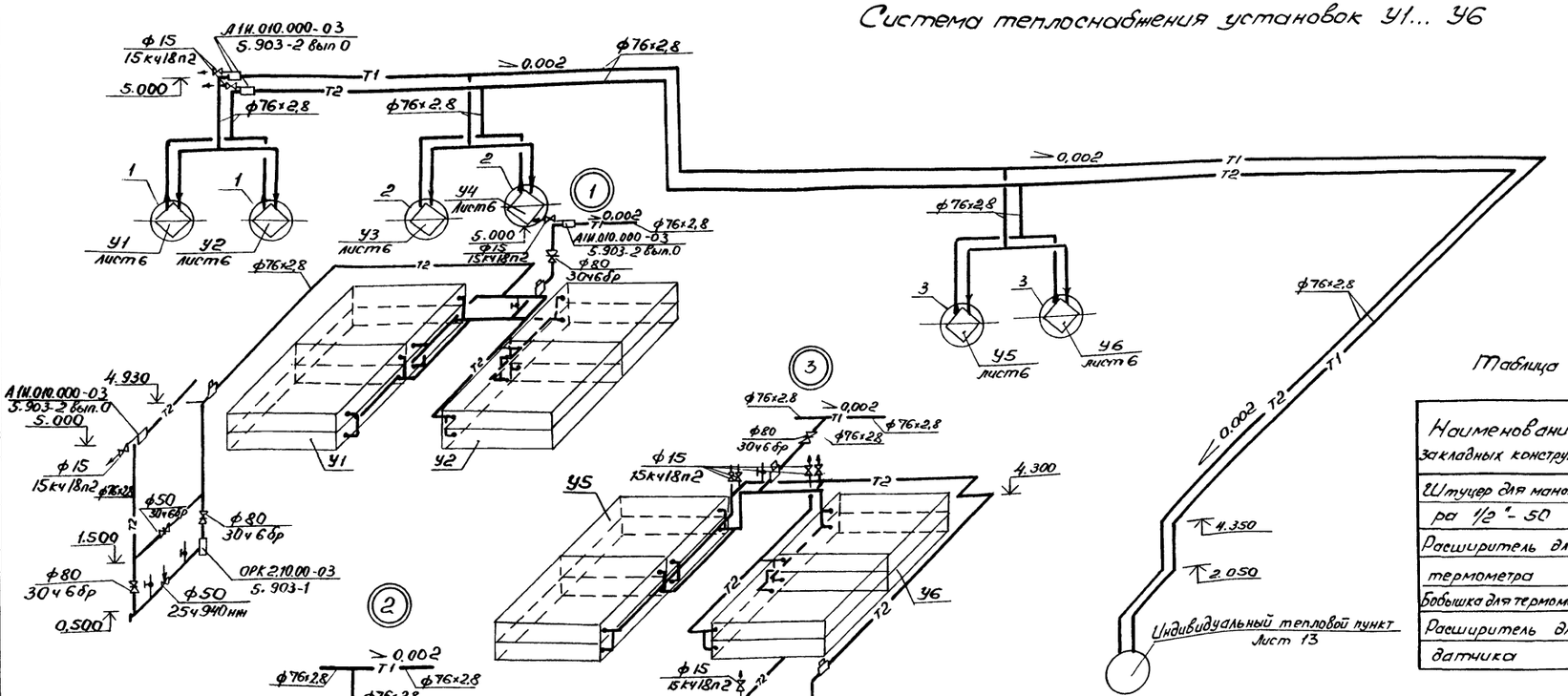

Таблица закладных конструкций

Наименование закладных конструкций	Диаметр труб	Номера чертежей закладных конструкций	Условное обозначение
Штуцер для манометра 1/2" - 50	32; 50; 76х2,8	3К4-У6-70	
Расширитель для термометра	32	6.5-3К4-2-75	
	50	8-3К4-3-75	
Бобышка для термометра	76х2,8	10-3К4-1-75	
Расширитель для датчика	32	А12.А018.010-04	
	50	А12.А018.010-12	

ГИП	Бретхтин		503-1-98.13.91-ОВ	
Рук бр.	Сидорова		Гараж на 5 автомобилей и 5 тракторов	
Зав сек	Бульба		Здание гаража	Стадия: РП; Лист: 8; Листов:
Вед инж	Павлова		Схема системы теплоснабжения установок У1...У6	Новосибирское арендное предприятие ГИПРОАВТОТРАНС
Вед инж	Ус			

Привязан

Инв. №

Инв.№ подл. | Подп. и дата | Взам. Инв.№

Копировал

Формат А2

Альбом 2

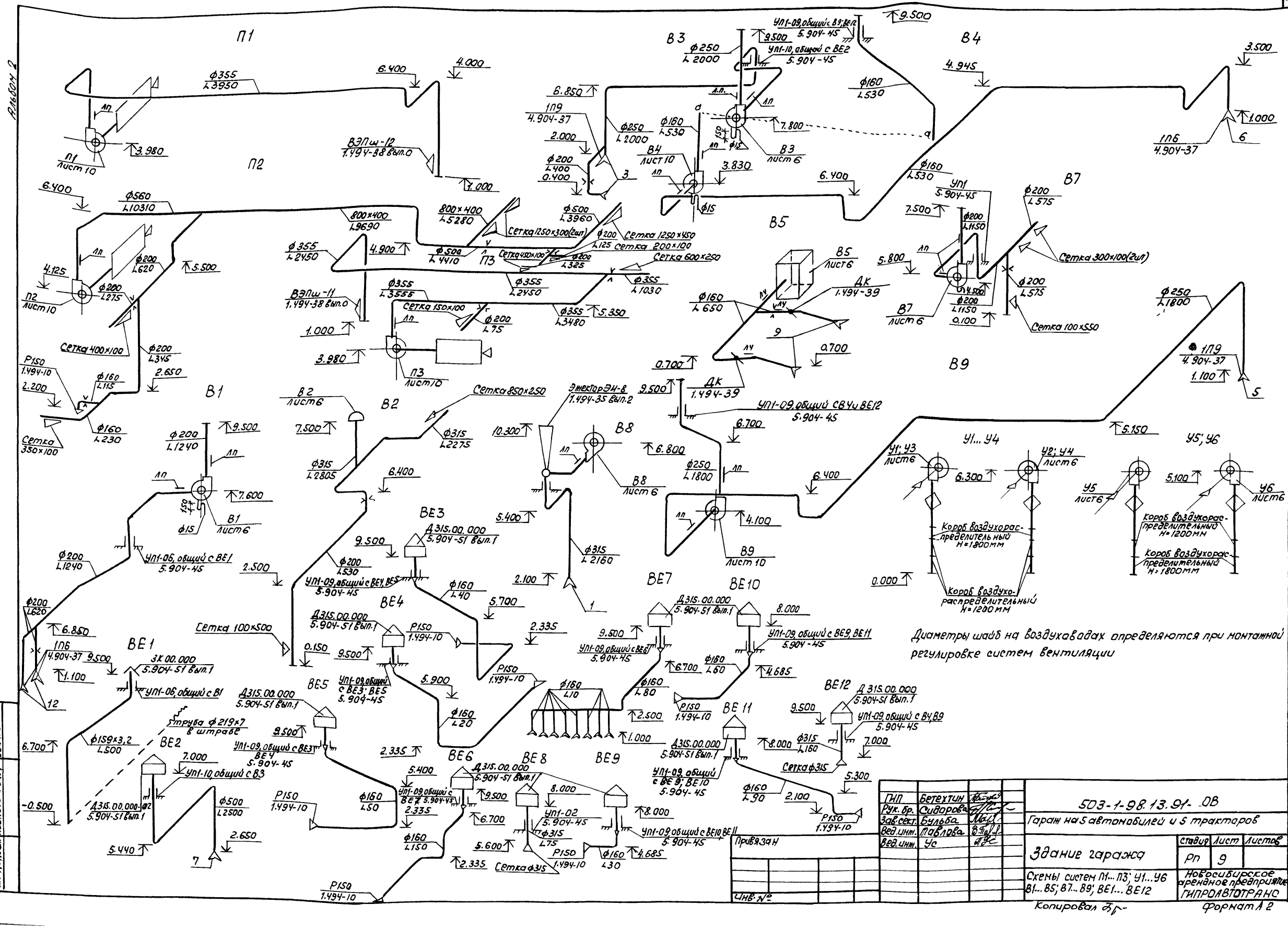
П1
П2
П3
В1
В2
В3
В4
В5
В7
В8
В9
ВЕ1
ВЕ2
ВЕ3
ВЕ4
ВЕ5
ВЕ6
ВЕ7
ВЕ8
ВЕ9
ВЕ10
ВЕ11
ВЕ12
У1... У4
У5; У6
Ф560 L10310
Ф355 L3950
Ф500 L3960
Ф500 L4410
Ф355 L2450
Ф355 L3555
Ф355 L2950
Ф355 L3480
Ф355 L1030
800×400 L9690
800×400 L5280
Сетка 1250×300(2шт)
Ф200 L125 Сетка 1250×450
Сетка 450×100
Ф200 L325
Сетка 600×250
Сетка 150×100
Ф200 L75
Ф200 L620
Ф200 L275
Сетка 400×100
Ф200 L345
Ф160 L115
Ф160 L230
Сетка 350×100
Ф200 L1240
Ф200 L1240
Ф200 L620
Ф315 L2275
Ф315 L2805
Сетка 850×250
Ф200 L530
Ф160 L40
Ф160 L80
Ф160 L10
Ф160 L20
Ф500 L2500
Ф160 L450
Ф160 L150
Ф160 L530
Ф250 L2000
Ф160 L530
Ф160 L650
Ф250 L1800
Ф315 L2160
Ф160 L60
Ф160 L90
Ф160 L30
Ф200 L575
Ф200 L1150
Ф200 L575
Ф200 L1150
Ф250 L1800
Ф315 L160
Сетка Ф315
Сетка 300×100(2шт)
Сетка 100×550
Труба Ф219×7 в штрабе
Ф159×3,2 L500
Эжектор ЭН-8 1.494-35 Вып.2
УП1-09, общий с ВЕ12 5.904-45
УП1-10, общей с ВЕ2 5.904-45
УП1-09, общий с ВЕ1, ВЕ5 5.904-45
УП1-06, общий с ВЕ1 5.904-45
УП1-06, общий с В1
УП1-09, общий с ВЕ3 ВЕ4 5.904-45
УП1-10, общий с В3
УП1-09, общий с ВЕ6 5.904-45
УП1-02 5.904-45
УП1-09, общий с ВЕ10 ВЕ11 5.904-45
УП1-09, общий с ВЕ7 5.904-45
УП1-09, общий с ВЕ9, ВЕ11 5.904-45
УП1-09, общий с В4, В9 5.904-45
УП1-09, общий с ВЕ9, ВЕ10 5.904-45
УП1 5.904-45
3К 00.000 5.904-51 Вып.1
Д315.00.000 5.904-51 Вып.1
Д315.00.000-02 5.904-51 Вып.1
Д315.00.000 5.904-51 Вып.1
Д315.00.000 5.904-51 Вып.1
Д315.00.000 5.904-51 Вып.1
Д315.00.000 5.904-51 Вып.1
Д315.00.000 5.904-51 Вып.1
Д315.00.000 5.904-51 Вып.1
Дк 1.494-39
Дк 1.494-39
Р150 1.494-10
Короб воздухораспределительный Н=1800мм
Короб воздухораспределительный Н=1200мм
Короб воздухораспределительный Н=1800мм
Короб воздухораспределительный Н=1200мм
1П9 4.904-37
1П6 4.904-37
1П6 4.904-37
П1 лист 10
П2 лист 10
П3 лист 10
В1 лист 6
В2 лист 6
В3 лист 6
В4 лист 10
В5 лист 6
В7 лист 6
В8 лист 6
В9 лист 10
У1; У3 лист 6
У2; У4 лист 6
У5 лист 6
У6 лист 6
ВЭПш-11 1.494-38 Вып.0
ВЭПш-12 1.494-38 Вып.0
Сетка 1250×300
Сетка 850×250
Сетка Ф315
Сетка 100×500
Сетка 150×100
Сетка 400×100
Сетка 350×100
Сетка 300×100(2шт)
Сетка 100×550
Ф200 L1240
Ф200 L530
Ф200 L620
Ф200 L1240
Ф200 L620
Ф200 L275
Ф200 L345
Ф200 L75
Ф200 L325
Ф200 L575
Ф200 L1150
Ф200 L575
Ф200 L1150
Ф160 L115
Ф160 L230
Ф160 L40
Ф160 L80
Ф160 L10
Ф160 L20
Ф160 L450
Ф160 L1150
Ф160 L530
Ф160 L650
Ф160 L60
Ф160 L90
Ф160 L30
Ф160 L1150
Ф160 L530
Ф250 L2000
Ф250 L1800
Ф250 L1800
Ф315 L2275
Ф315 L2805
Ф315 L2160
Ф315 L75
Ф315 L160
Ф315 L1150
Ф500 L2500
Ф500 L3960
Ф500 L4410
Ф159×3,2 L500
Ф200 L1240
Ф200 L530
Ф200 L1240
Ф200 L620
Ф200 L620
Ф200 L275
Ф200 L345
Ф200 L75
Ф200 L325
Ф200 L575
Ф200 L1150
Ф200 L575
Ф200 L1150
Ф160 L115
Ф160 L230
Ф160 L40
Ф160 L80
Ф160 L10
Ф160 L20
Ф160 L450
Ф160 L1150
Ф160 L530
Ф160 L650
Ф160 L60
Ф160 L90
Ф160 L30
Ф160 L1150
Ф160 L530
Ф250 L2000
Ф250 L1800
Ф250 L1800
Ф315 L2275
Ф315 L2805
Ф315 L2160
Ф315 L75
Ф315 L160
Ф315 L1150
Ф500 L2500
Ф500 L3960
Ф500 L4410
Ф159×3,2 L500
9.500
7.600
6.400
4.000
3.980
7.000
6.400
6.850
4.125
5.500
2.650
2.200
9.500
7.500
6.400
2.500
6.850
9.500
1.100
12
6.700
7.000
-0.500
5.440
2.650
7
9.500
6.400
5.400
9.500
2.500
5.700
2.335
9.500
0.150
5.900
9.500
2.335
5.400
2.335
2.335
5.600
9.500
6.700
8.000
6.700
5.400
2.335
2.335
Р150 1.494-10
Р150 1.494-10
Р150 1.494-10

Альбом 2

План на отм 3.300

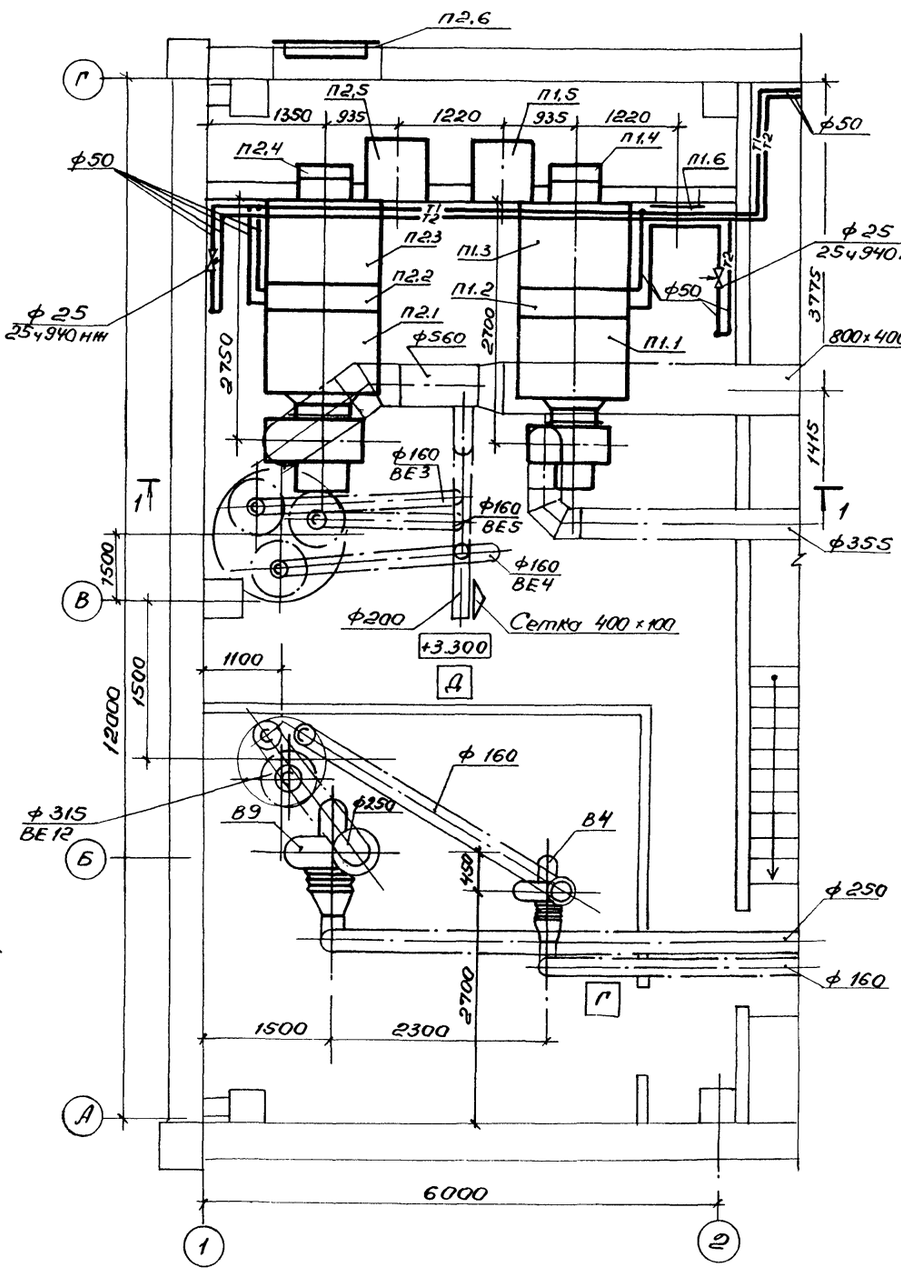

Разрез 1-1

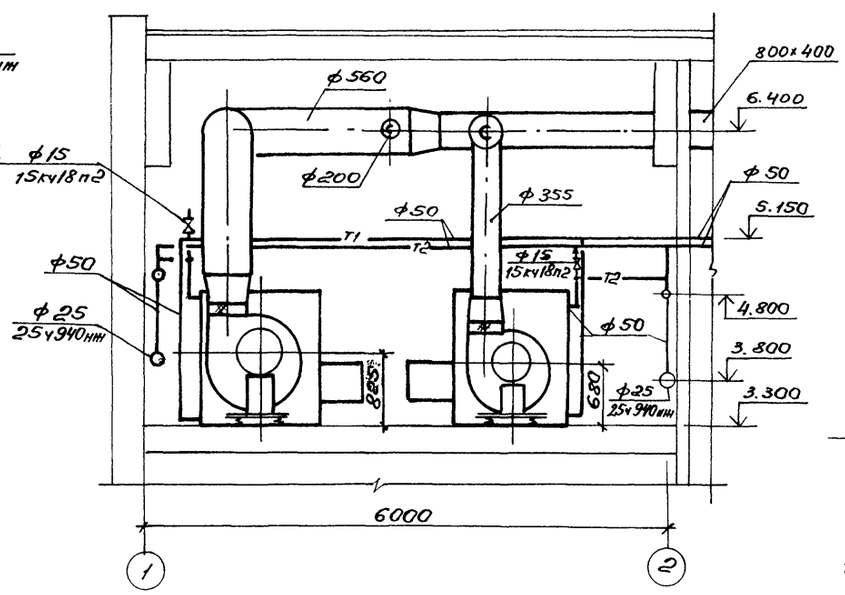

Разрез 2-2

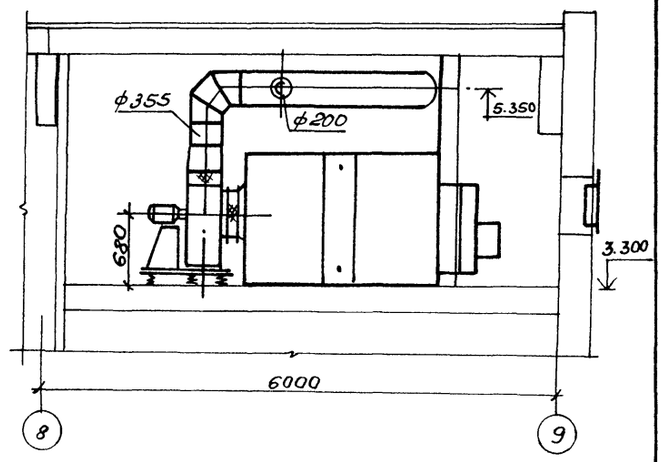

План на отм. 3,300

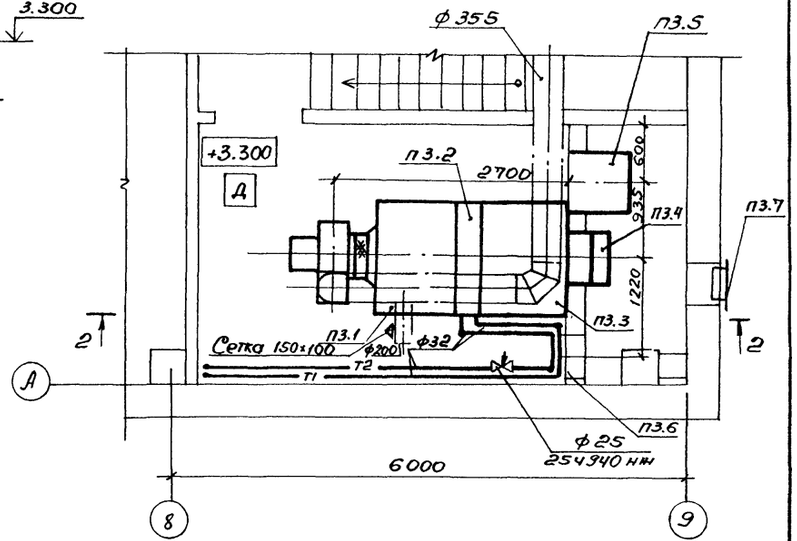

ГИП	Бетехтин		5.03-1-98 13.91-ОВ	
Рук. гр.	Сидорова		Гараж на 5 автомобилей и 5 тракторов	
Зав. сек	Бульба			
Вед. инж	Павлова		Здание гаража	Стадия: РП; Лист: 10; Листов:
Вед. инж	Ус			
Привязан			Установки систем П1...П3; В4; В9	Новосибирское арендное предприятие ГИПРОАВТОТРАНС
Инв №				

Копировал

Формат А2

Гл. спец. К3 Питьев
Зав. сект. ЭТЗ Смирнова
Зав. сект. А3 Ершов

Взам. Инв №
Подп. и дата
Инв. № подл.

Альбом 2

Спецификация отопительно-вентиляционных установок

Марка, поз.	Обозначение	Наименование	Кол.	Масса ед. кг	Примечание
		П1 (2 ПК10, левое исполнение)			
П1.1	Серия 5.904-12 вып.1-1	Секция соединительная А1А.180.000 с вентиляторной установкой ES.090-2, с гибкими вставками	1	237	
П1.2	Серия 5.904-12 вып.1-15	Секция калориферная А1А.188.000-03 с одним калорифером КСк-10-02	1	262	
П1.3	Серия 5.904-12 вып.1-28	Секция приемная А1А.223.000	1	130,5	
П1.4	Серия 5.904-12 вып.1-35	Установка клапана воздушного утепленного А1УМ036.000	1	79,3	
П1.5	Серия 5.904-12 вып.1-35	Коробка привода утепленной заслонки А3Д.121.000	1	91,5	
П1.6	Серия 5.904-4	Дверь герметическая утепленная Дус 1,25×0,5	1	33,6	
		П2 (2 ПК10, правое исполнение)			
П2.1	Серия 5.904-12 вып.1-1	Секция соединительная А1А.180.000-02 с вентиляторной установкой Е6,3.090-26	1	388	
П2.2	Серия 5.904-12 вып.1-15	Секция калориферная А1А.188.000-03 с одним калорифером КСк-10-02	1	262	
П2.3	Серия 5.904-12 вып.1-28	Секция приемная А1А.223.000	1	130,5	
П2.4	Серия 5.904-12 вып.1-35	Установка клапана воздушного утепленного А1УМ036.000	1	79,3	
П2.5	Серия 5.904-12 вып.1-35	Коробка привода утепленной заслонки А3Д.121.000	1	91,5	
П2.6	Серия 1.494-27 вып.3	Решетки жалюзийные неподвижные 150×580	12	1,13	

продолжение

Марка, поз.	Обозначение	Наименование	Кол.	Масса ед. кг	Примечание
		П3 (2 ПК10, левое исполнение)			
П3.1	Серия 5.904-12 вып.1-1	Секция соединительная А1А.180.000 с вентиляторной установкой ES.090-2 с гибкими вставками	1	237	
П3.2	Серия 5.904-12 вып.1-15	Секция калориферная А1А.188.000-02 с одним калорифером КСк 3-10-02	1	214	
П3.3	Серия 5.904-12 вып.1-28	Секция приемная А1А.223.000	1	130,5	
П3.4	Серия 5.904-12 вып.1-35	Установка клапана воздушного утепленного А1УМ.036.000	1	79,3	
П3.5	Серия 5.904-12 вып.1-35	Коробка привода утепленной заслонки А3Д.121.000	1	91,5	
П3.6	Серия 5.904-4	Дверь герметическая утепленная Дус 1,25×0,5	1	33,6	
П3.7	Серия 1.494-27 вып.3	Решетки жалюзийные неподвижные 150×580	3	1,13	
		В4			
В4.1		Вентилятор радиальный коррозионностойкий пластмассовый В.Ц4-76 №3к, исполнение 1, диаметр колеса Днон. Пр 0° с виброизоляторами, с электродвигателем 4А63А4, 1380 об/мин; 0,25 кВт	1	43,3	

Марка, поз.	Обозначение	Наименование	Кол.	Масса ед. кг	Примечание
		В9			
В9.1		Вентилятор радиальный коррозионностойкий пластмассовый В.Ц4-76 №5к, исполнение 1, диаметр колеса Днон. Пр 0° с виброизоляторами, с электродвигателем 4А100L6, 950 об/мин 2,2 кВт	1	137	

Привязан

Инв. №

ГИП	Бегетхин	
Рук. гр.	Суворова	
Зав. сект.	Бульба	
Вед. инж.	Павлова	
Вед. инж.	Уо	

503-1-98.13.91-ОВ

Гараж на 5 автомобилей и 5 тракторов

Здание гаража

Стадия	Лист	Листов
РП	11	

Спецификация отопительно-вентиляционных установок систем П1...П3, В4, В9

Новосибирское отраслевое предприятие ГИПРОАВТОТРАНС

Копировал [illegible] Формат А2

Инв. № подл. | Подпись и дата | Взам. инв. №

Альбом 2

Общий вид

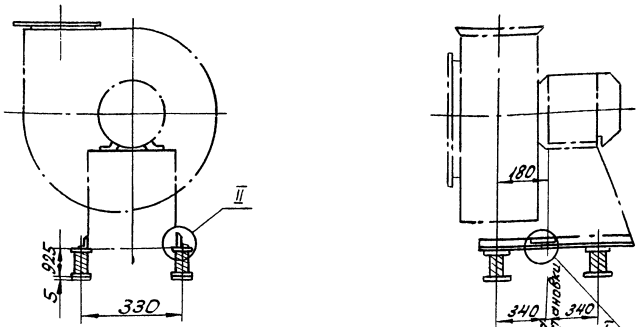

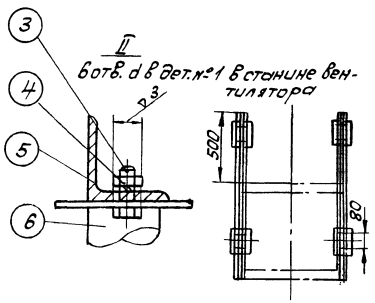

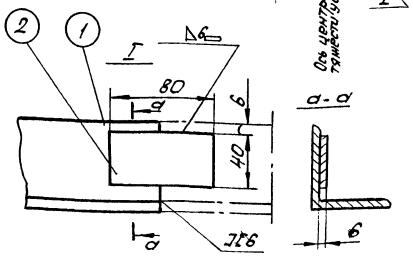

№ вентилятора					3к	5к
Тип электродвигателя					4А 63 А4	4А 100 L6
Вес установки кг					43,3	106,42
Число оборотов вентилятора n об/мин.					1380	950
Частота собственных вертикальных колебаний ν кол/мин.					155	155
n о/п z					6	6
Деформация виброизоляторов (в мм)					37	37
Изделие				Обозн.	1Д049	1Д049
				Вес кг	6,42	6,42
К-во п/п	Наименование	Форм.	Матер.		—	—
1	Уголок ГОСТ 8509-72*	2	Сталь Ст.3	Обозн.	1Д049.1	1Д049.1
				Профиль	80х50х5	80х50х5
				ℓ мм	550	550
				Вес кг	(1,33) 2,66	(1,33) 2,66
2	Полоса 40х8 ГОСТ 103-76*	2	Сталь Ст.3	Обозн.	—	—
				Вес кг	—	—
3	Болт ГОСТ 7798-70*	8	Сталь Ст.3	Размер	М8х25	М8х25
				Вес кг	(0,018) 0,128	(0,018) 0,128
4	Гайка ГОСТ 5915-70*	8	Сталь Ст.3	Размер	М8	М8
				Вес кг	(0,006) 0,048	(0,006) 0,048
5	Шайба пружинная ГОСТ 6402-70*	8	Сталь 65Г	Размер	8	8
				Вес кг	(0,001) 0,008	(0,001) 0,008
6	Виброизолятор	4	Разный	Обозн.	Д040	Д040
				Вес кг	(0,893) 3,572	(0,893) 3,572

1. Виброизоляторы крепить к перекрытию не требуется.
2. В скобках в таблице показан вес одной детали, без скобки – общий вес.
3. При индустриальном изготовлении электросварка автоматическая в среде углекислого газа. Катет шва равен меньшей толщине свариваемого металла. При индивидуальном изготовлении, при невозможности осуществления сварки в среде углекислого газа, сварку производить по внутренней окружности труб, прерывистым швом. Общая длина шва не менее 0,3 окружности трубы.

	ГИП	Бетехтин		503-1-98.13.91-ОВ	
	Рук.Гр.	Сидорова		Гараж на 5 автомобилей и 5 тракторов	
	Зав.сек.	Бульба		Здание гаража	Стадия: РП; Лист: 12; Листов:
	Ведущ.	Павлова		Виброизолирующие основания под пластмассовый вентилятор	Новосибирское арендное предприятие ГИПРОАВТОТРАНС
	Ведущ.	Ус			

Привязан

Инв. №

Инв. № подл. | Подпись и дата | Взам. инв. №

Копировал Севастьянова Формат А2

Альбом 2

Принципиальная схема трубопроводов

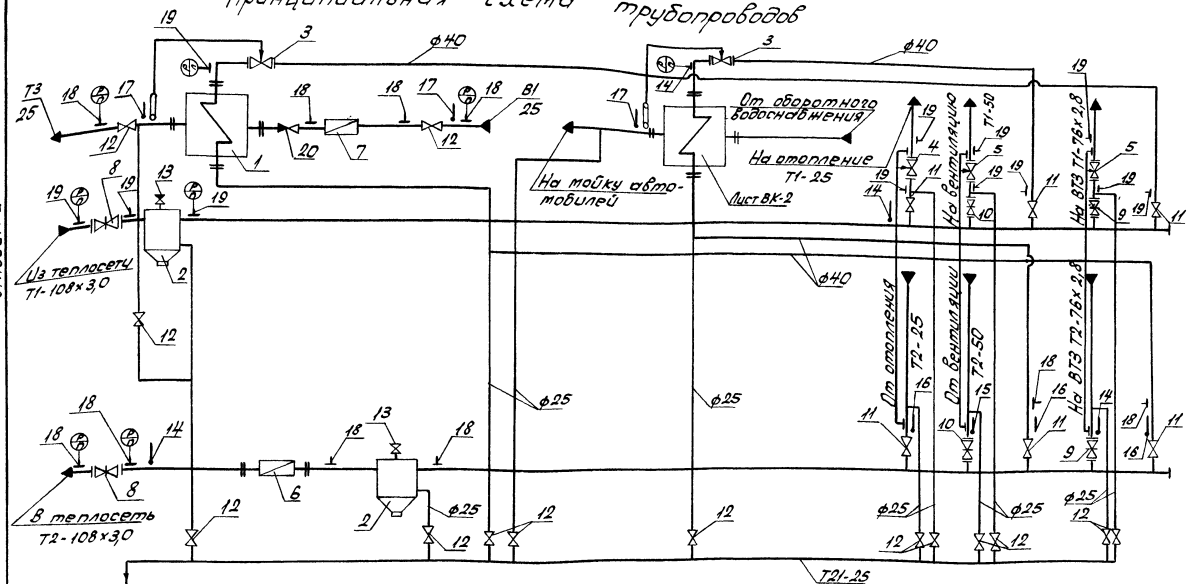

План на отм. 0.000

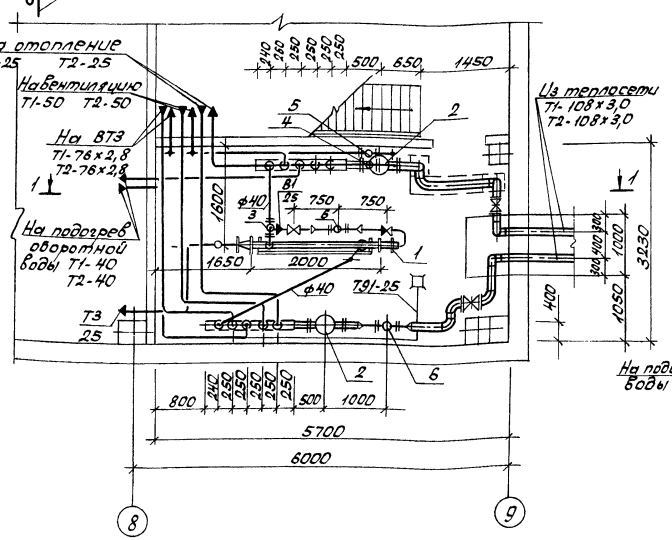

Разрез 1-1

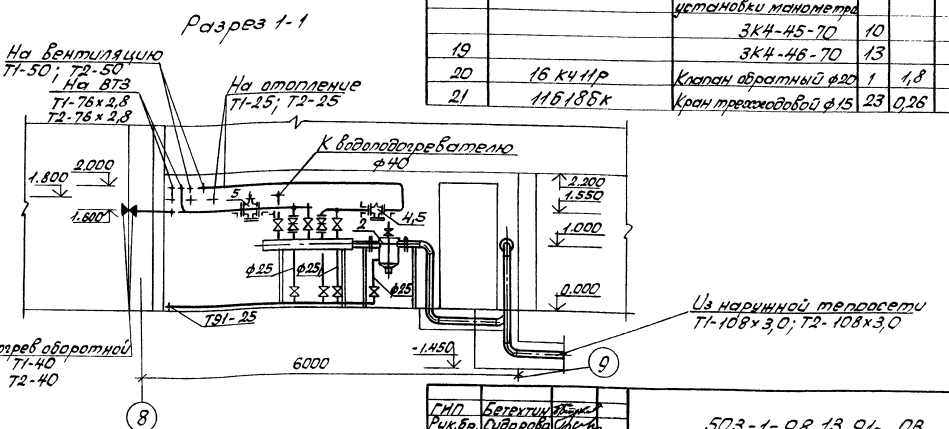

Спецификация оборудования

Марка поз.	Обозначение	Наименование	Кол. во	Марка ед. кг	Примечание
1	1-57×2000-Р-3 ТУ400-28-429-82Е	Водоподогреватель ф50	1	970	
2	Т34,05	Грязевик ф100	2	59,2	
3	РТ-25	Регулятор температуры ф25	2	28,0	
4	УРРД-М	Регулятор давления ф25	1	14,0	
5		ф50	2	15,0	
6	СТВГ-80	Счетчик воды ф80	1	18,7	
7	ВСКМ-25	ф25	1	5,0	
8	30С41НЖ	Задвижка ф100	2	52,0	
9	31ч6бр	ф80	2	28,0	
10		ф50	2	17,0	
11	15кч18п2	Клапан ф40	4	2,7	
12		ф25	16	1,75	
13		ф15	2	0,75	
14		Деталь закладная для установки термометра 10-3К4-1-75	3		
15		8-3К4-3-75	1		
16		3-3К4-3-75	2		
17		63-3К4-2-75	4		
18		Деталь закладная для установки манометра 3К4-45-70	10		
19		3К4-46-70	13		
20	16кч11р	Клапан обратный ф20	1	1,8	
21	11б18бк	Кран трехходовой ф15	23	0,26	

ГИП	Бетехтин	
Рук.бр.	Сидорова	
Зав.сек.	Бульба	
Инжен.	Смотракова	
Вед.инж.	Ус	

Привязан

Инв. №

503-1-98.13.91-08

Гараж на 5 автомобилей и 5 тракторов

Здание гаража

Стадия	Лист	Листов
РП	13	

ИТП. План на отм. 0.000. Разрез 1-1. Принципиальная схема трубопроводов

Новосибирское арендное предприятие ГИПРОАВТОТРАНС

Инв. № подл. | Подпись и дата | Взам. инв. №

Гл. спец. | Зав. сек. ТА3 | Зав. сек. ЭТ3 | Питьев | Ершов | Смирнов

Копировал Севастьянова Формат А2

Альбом 2

Ведомость рабочих чертежей основного комплекта марки ВК

Лист	Наименование	Примечание
1	Общие данные (начало)	
2	Общие данные (окончание)	
3	План на отм. 0.000	
4	Схемы систем В1, В5	
5	Схемы систем К2, К3. План кровли.	
6	Схемы систем Т3, К1. Таблица колодцев	

Ведомость ссылочных и прилагаемых документов

Обозначение	Наименование	Примечание
	Ссылочные документы	
Серия 4.900-10 Вып. I-IV	Внутреннее санитарно-техническое оборудование	
Серия 5.901-1 Материалы для проектиров.	Водомерные узлы	
Модель КГ150 Гипроавтотранс г. Новосибирск	Бадья	
	Прилагаемые документы	
503-ВКСО	Спецификация оборудования	
503-ВК.ВМ	Ведомость потребности в материалах	

Общие указания

1. Исходными данными для разработки рабочих чертежей является задание на проектирование.
2. Расчет систем водопровода и канализации выполнен на основании строительных норм и правил СНиП 2.04.01-85; 2.04.02-84; 2.04.03-85; СН 478-80.
3. Основные показатели по чертежам водопровода и канализации.

Наименование системы	Потребный напор на вводе, м	Расчетный расход				Установленная мощн. электродвигателей, кВт	Примечание
		м³/сут	м³/ч	л/с	при пожаре л/с		
1. Водопровод хозяйственно-питьевой производственно-противопожарный							
а) хозяйственно-питьевые нужды	13,0	1,47	1,42	0,84	0,44	0,8	
б) производственные расходы	6,0	0,97	0,49	0,34	—	—	
в) полив территории		3,55					
г) внутреннее пожаротушение	22,0	—	—	—	5	—	
Всего:		5,99	1,91	1,18	5,44		
в том числе горячее водоснабжение	13,0	0,65	0,78	0,48	—	—	
Наружное пожаротушение	10,0	—	—	—	10		
2. Канализация							
а) бытовая	—	1,47	1,42	2,34	—	—	
б) дождевая		—	—	3,02	—	—	
3. Оборотное водоснабжение	—	9,7	4,85	1,45	—	1,1	

4. Монтаж внутренних санитарно-технических систем производить в соответствии со СНиП 3.05.01-85; СН 478-80.
5. Трубопроводы систем В1, Т3 проложить с уклоном 0,002 к водоразборным точкам.
6. Внутренние сети водопровода и канализации запроектированы:
- системы В1, Т3 - из труб водогазопроводных оцинкованных под накатку резьбы. Ввод системы В1 выполнен из стальных электросварных труб;
- система В4, В5, К4 - из стальных электросварных, чугунных напорных труб;
- система К2 - из чугунных канализационных труб (подвесная сеть), стояки из асбестоцементных труб; и пластмассовых канализационных
- системы К1, К3 - из труб пластмассовых, стояки из асбестоцементных труб.
7. Стальные трубы окрасить краской ПФ-170 на 2 раза.
8. Магистральные сети Т3 изолировать шнуром теплоизоляционным из минеральной ваты в оплетке из стеклянной нити Ø 30мм с покровным слоем из стеклопластика рулонного δ 2мм.
9. Очистные сооружения для сточных вод от мойки автомобилей производительностью 1,5 л/сек. приняты по ТП 902-2-416.86.

Проект разработан в соответствии с действующими нормами и правилами и предусматривает мероприятия, обеспечивающие пожарную безопасность при эксплуатации здания.

Главный инженер проекта (Бетехтин)

Привязан:

Инв. №

ГИП	Бетехтин	
Рук. бр.	Субарова	
Зав. сек.	Булыва	
Инж.	Кучумова	
Н. контр.	Булыва	

503-1-98.13.91-ВК

Гараж на 5 автомобилей и 5 тракторов

Здание гаража

Стадия	Лист	Листов
РП	1	6

Общие данные (начало)

Новосибирское арендное предприятие ГИПРОАВТОТРАНС

Инв. № подл. | Подпись и дата | Взам. инв. №

Копировал Севастьянова Формат А2

Альбом 2

Данные по производственному водопотреблению и водоотведению

№ потребителя по плану	Наименование потребителя	Количество потребителей	Количество часов работы в сутки	Водопотребление: Требования к качеству воды	Потребный напор у потребителя, м	Режим водопотребления	Расход воды на одного потребителя, м³/ч	Из водопровода: м³/сут.	м³/ч	л/с	Из оборотного водоснабжения: м³/сут	м³/ч	л/с	Водоотведение: Характеристика сточных вод	Режим водоотведения	Пополнение оборотной системы: м³/сут	м³/ч	л/с	Концентрация загрязнений сточных вод после локальных сооружений	Примечание
						Пост мойки (4 автомобиля в час)														
4-2	Щетка моечная М-906	1	2	техническая	5÷6	непрерыв.	0,35	—	—	—	0,7	0,35	0,2	Н.П.-185 мг/л; В.В.-3640 мг/л; ТЭС-0,02 мг/л	непрерыв.	—	—	—	Н.П.-7,5 мг/л; В.В.-34 мг/л; ТЭС-0,001 мг/л	
1-1	Установка моечная для автомобилей М-217	1	2	техническая	5÷6	непрерыв.	4,5	—	—	—	9,0	4,5	1,25	Н.П.-185 мг/л; В.В.-5640 мг/л; ТЭС-0,02 мг/л	непрерыв	—	—	—	Н.П.-7,5 мг/л; В.В.-34 мг/л; ТЭС-0,001 мг/л	
	Мойка пола-пополнение оборотной системы		1			периодич.		0,11	0,11	0,3	—	—	—			0,11	0,11	0,3		
								0,54	0,22	0,3*	—	—	—			0,54	0,22	0,3*		
	Всего							0,65	0,33	0,3	9,7	4,85	1,45			0,65	0,33	0,3		
	Кузнечно-сварочный	цех																		
2-6	Ванна для закалки деталей в воде 5138	1	2 раза в нед. по 30 мин			периодич.		0,4*	0,4*	0,11*	—	—	—	В.В.-1000 мг/л		0,4*	0,4*	0,11*	В.В.-34 мг/л	
	Участок ремонта электрооборудования																			
3-3	Аквадистилятор ДЭ-4-2	1	2			непрерыв		0,32	0,16	0,04	—	—	—			0,32	0,16	0,04		
	Итого							0,97	0,49	0,34	9,7	4,85	1,45			0,97	0,49	0,34		

1. *- расходы не учтены в суммарных расходах, так как не совпадают по времени.
2. При сбросе производственных стоков из ванны п. 2-6, пополнение из водопровода не производится
3. В таблице приняты следующие сокращения: в.в-взвешенные вещества, н.п- нефтепродукты, ТЭС- тетраэтилсвинец.
4. Требования к качеству воды: взвешенные вещества - 70 мг/л, нефтепродукты - 20 мг/л, тетраэтил свинец - 0,001 мг/л.

Инв.№ подл. | Подп. и дата | Взам. инв.№

ГИП	Бетехтин		503-1-98.13.91- ВК
Рук.бр	Сидорова		Гараж на 5 автомобилей и 5 тракторов
Завсек.	Булыба		Здание гаража — Стадия: РП; Лист: 2; Листов:
Инжен.	Кучумова		Общие данные (окончание) — Новосибирское арендное предприятие ГИПРОАВТОТРАНС

Копировал

Формат А2

Альбом 2

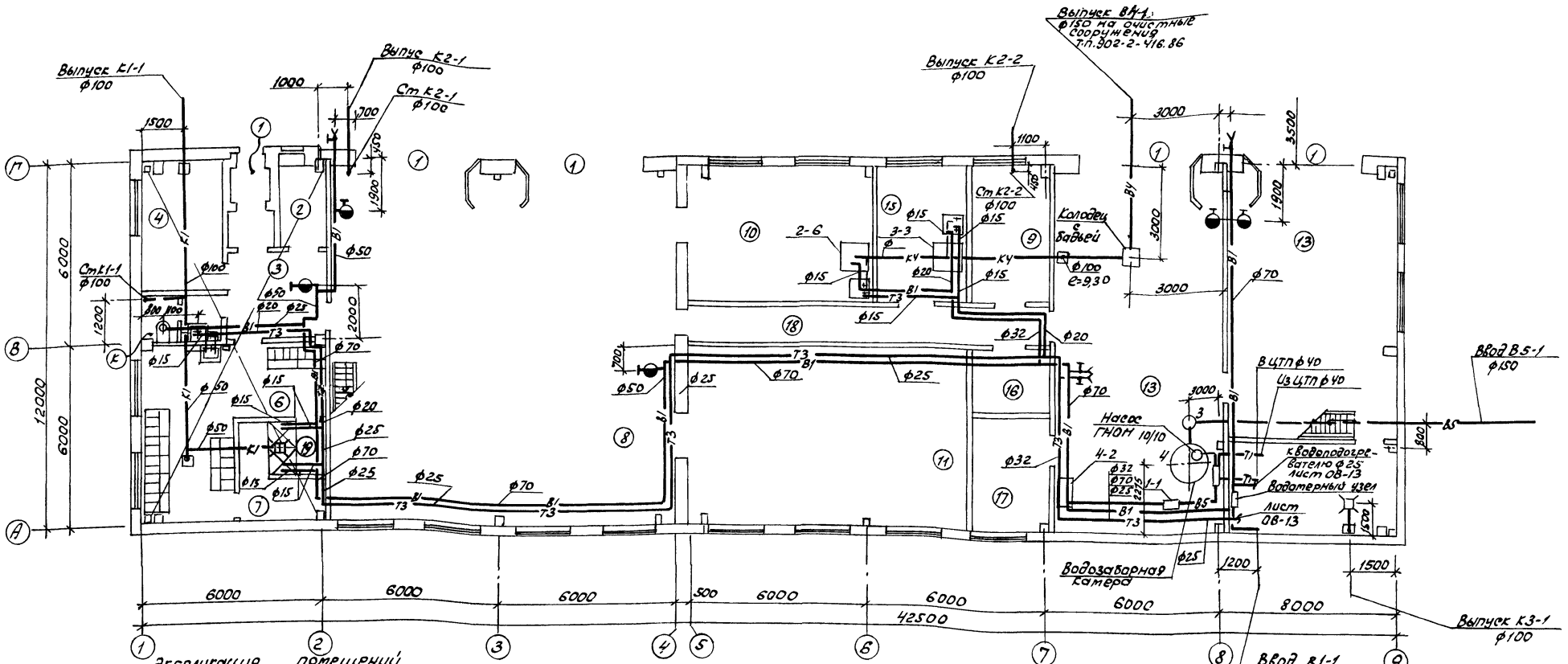

Экспликация помещений

Номер по плану	Наименование	Категория производства по взрывной, взрывопожарной и пожарной опасности
1	Тамбур	
2	Помещение охраны	
3	Вестибюль	
4	Конторское помещение	
5	Санузел	
6	Гардероб уличной, домашней одежды гр IБ, IВ, IIIБ	
7	Преддушевая	
8	Участок ТО и ТР	В
9	Кладовая	В
10	Кузнечно-сварочный участок	Г
11	Слесарно-механический участок	Д
12	Пост мойки	В

Номер по плану	Наименование	Категория производства по взрывной, взрывопожарной и пожарной опасности
13	Помещение автомобиля мастерской	В
14	Индивидуальный тепловой пункт	
15	Участок ремонта электрооборудования	Д
16	Инвентарная	
17	Электрощитовая	
18	Коридор	
19	Душевая	

Экспликация технологического оборудования

N поз.	Наименование	
1-1	Установка моечная для автомобилей	М 217
4-2	Щетка моечная	М 906
3-3	Аквадистиллятор	ДЭ-4-2
2-6	Ванна для закалки деталей в воде	5138

Гл. спец.	Войтович	
Гл. спец.	Литьев	
Зав. сект.	Ершов	

Инв. № подл. | Подпись и дата | Взам. инв. №

Привязан

Инв. №

ГИП	Бетехтин	
Рук. бр.	Сидорова	
Зав. сект.	Бульба	
Инж.	Кучумова	

503-1-98.13.91- ВК

Гараж на 5 автомобилей и 5 тракторов

Здание гаража

Стадия	Лист	Листов
РП	3	

План на отм. 0.000

Новосибирское арендное предприятие ГИПРОАВТОТРАНС

Копировал

Формат А2

Альбом 2

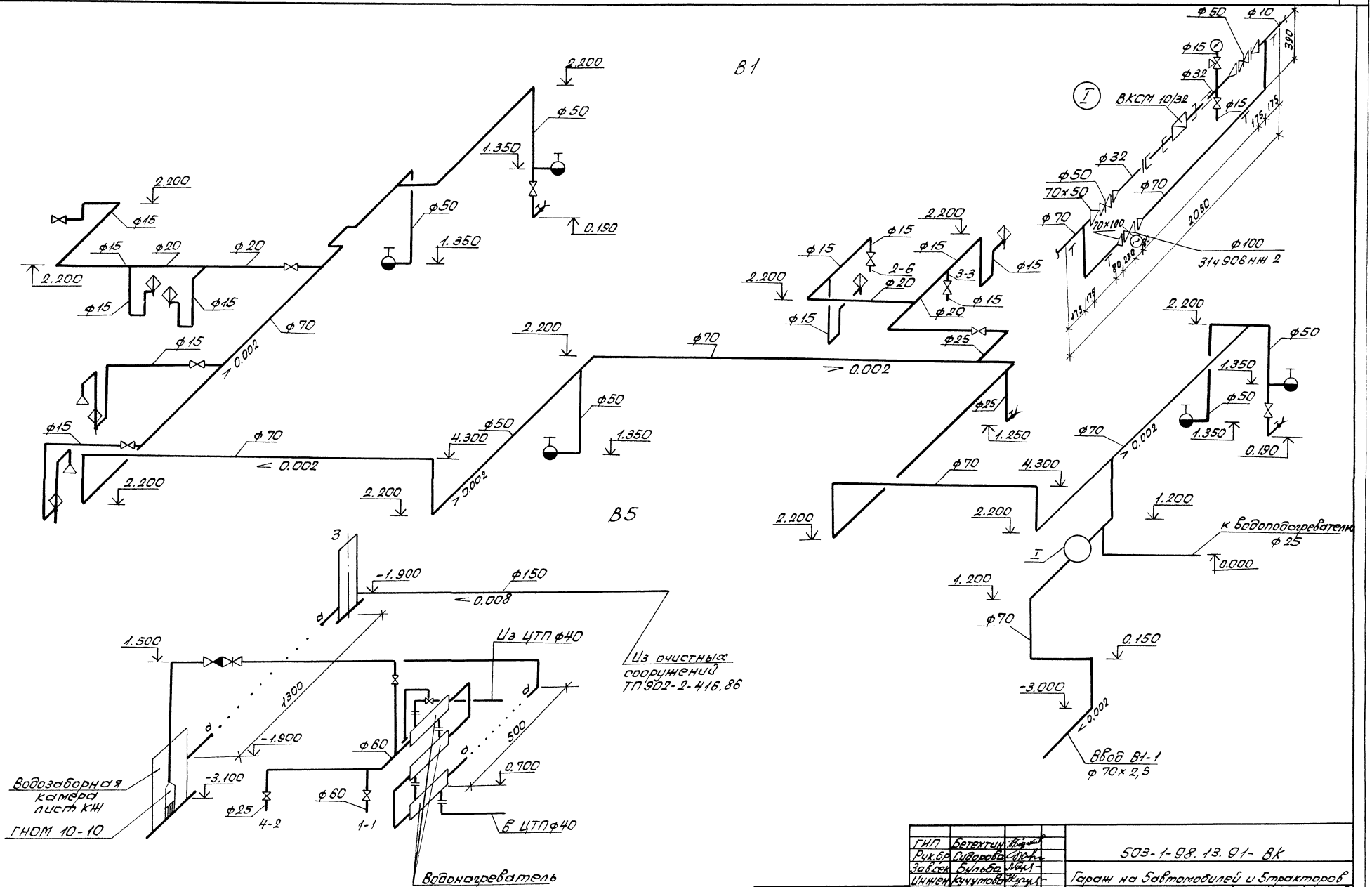

ГИП	Бетехтин			503-1-98.13.91-ВК	
Рук.гр	Сидорова			Гараж на 5автомобилей и 5тракторов	
Зав.сек	Бульба			Здание гаража	Стадия: РП; Лист: 4; Листов:
Инжен	Кучумова			Схемы систем В1, В5	Новосибирское арендное предприятие ГИПРОАВТОТРАНС

Привязан

Инв.№ подл. | Подпись и дата | Взам.инв.№

Копировал Севастьянова Формат А2

Альбом 2

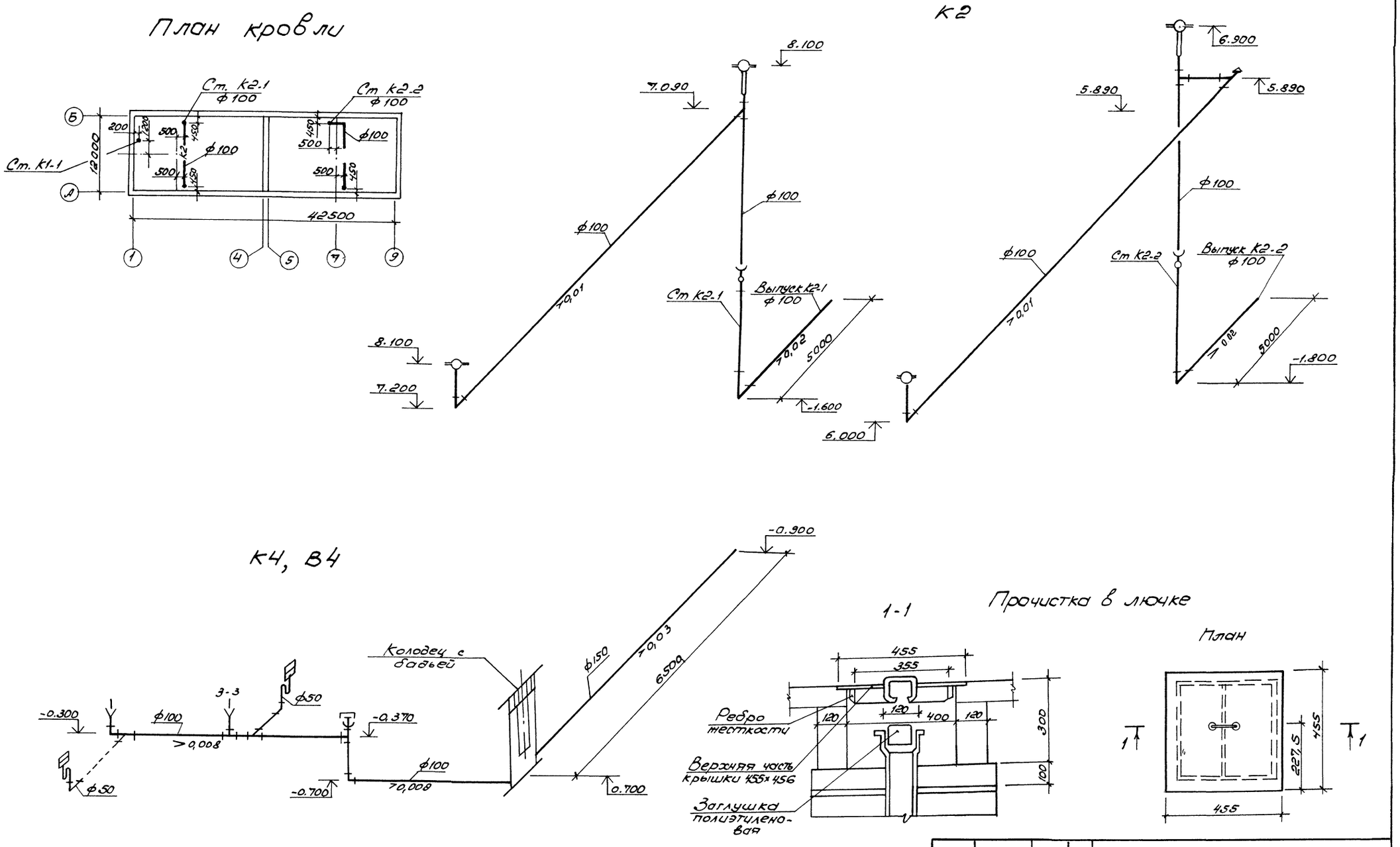

ГИП	Бетехтин		503-1-98.13.91 -ВК
Рук.бр.	Сидорова		Гараж на 5 автомобилей и 5 тракторов
Зав.сек.	Бульба		
Инж.	Кучумова		Здание гаража — Стадия: РП; Лист: 5; Листов:
Привязан			Схемы систем К2, К3. План кровли — Новосибирское арендное предприятие ГИПРОАВТОТРАНС
Инв. №			

Копировал

Формат А2

Гл. спец. Зав. сект. Зам. Инв. Подп. и дата Инв. № подл.

Альбом 2

ТЗ

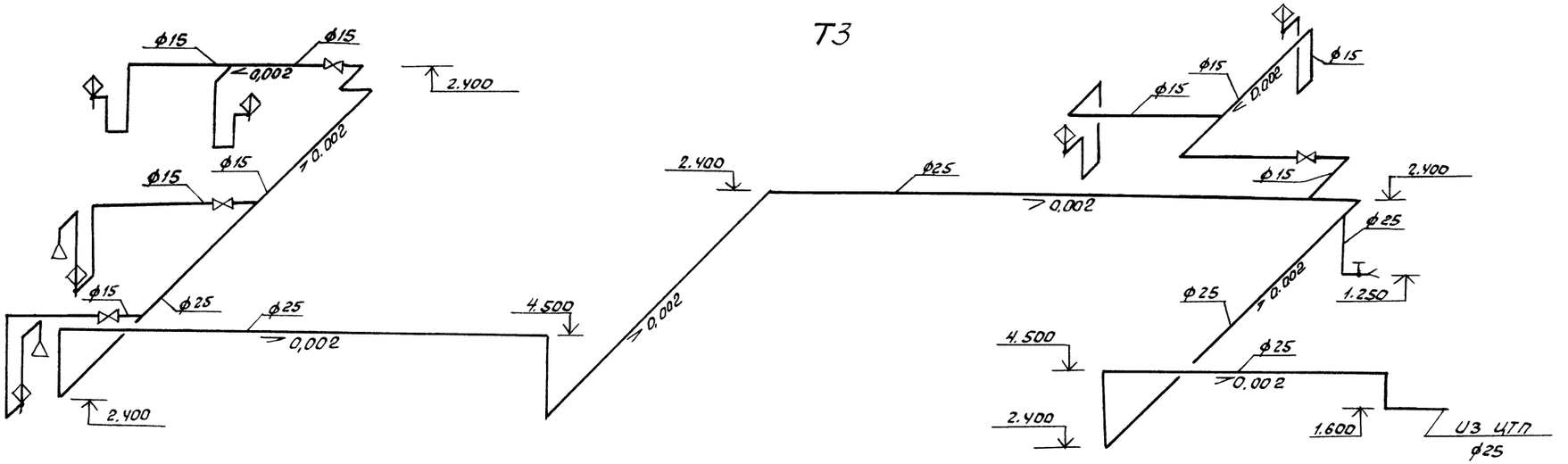

К1

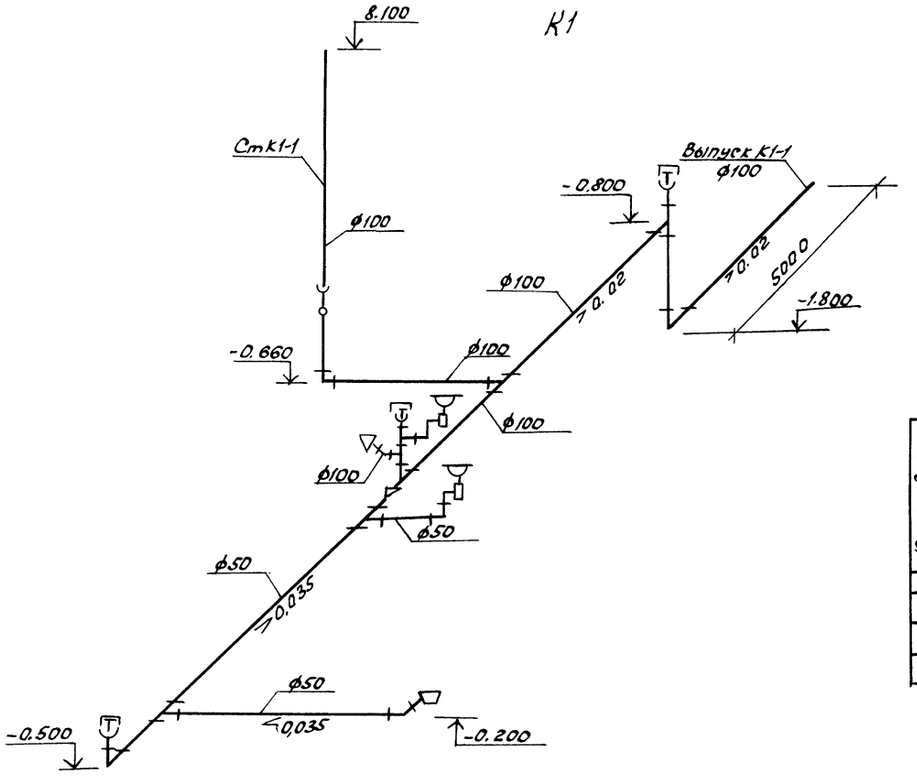

К3

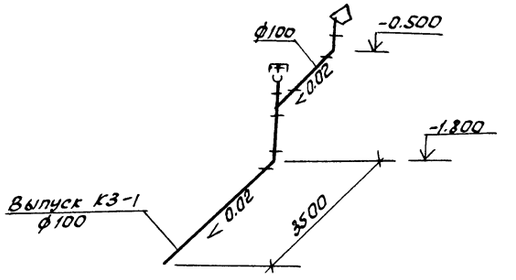

Таблица колодцев

№ колодца по плану	Марка колодца	Глубина заложения низа трубы, мм	Полная глубина колодца, Н мм	Глубина лотка, hл	Диаметр колодца	Высота рабочей части Нр, мм	Высота горловины hг, мм	Расход материалов: Днище — Объем бетона на лоток, м3	Днище — Сборные железобетонные элементы: ПН-10	ПН-15	Рабочая часть: КС10-3	КС10-6	КС10-9	Плита перекрытия: ПП10-1	ПП15-1	Горловина: К06	ПО-10	КС7-3	КС7-9	Тиллюко: Л	Т	Марка стремянки	Скобы
1	2	3	4	5	6	7	8	9															
							В5																
3	1	1900	2100	200	1000	1500	600	0.36	–	1	–	1	1	1	–	2	–	1	–	–	1	С-03	2

ГИП	Бетехтин		503-1-98.13.91- ВК
Рук. Бр.	Сидорова		Гарам на 5 автомобилей и 5 тракторов
Зав. сект	Бульба		Здание гаража — Стадия: РП; Лист: 6; Листов:
Инж.	Кучумова		Схемы систем ТЗ, К1 Таблица колодцев — Новосибирское арендное предприятие ГИПРОАВТОТРАНС

Привязан

Инв. №

Подпись и дата | Взам. инв. №

Инв. № подл.

gost.e-ecolog.ru

Копировал

Формат А2