ТИПОВОЙ ПРОЕКТ

409-29-61

АВТОМАТИЗИРОВАННЫЙ ПРИРЕЛЬСОВЫЙ СКЛАД ЦЕМЕНТА ВМЕСТИМОСТЬЮ 360/240 тонн

Альбом VI

НЕСТАНДАРТИЗИРОВАННОЕ ОБОРУДОВАНИЕ

ВЫПУСК 8

7607/14
КФ ЦИТП
gost.e-ecolog.ru

ЦЕНТРАЛЬНЫЙ ИНСТИТУТ ТИПОВОГО ПРОЕКТИРОВАНИЯ
ГОССТРОЯ СССР
КИЕВСКИЙ ФИЛИАЛ
г. Киев-57 ул. Эжена Потье № 12

34/12
Заказ № 141 Инв. № 7607/14 Тираж 900
Сдано в печать 6 I 1984 Цена 4-64

ТИПОВОЙ ПРОЕКТ
409-29-61
АВТОМАТИЗИРОВАННЫЙ ПРИРЕЛЬСОВЫЙ СКЛАД ЦЕМЕНТА ВМЕСТИМОСТЬЮ 360/240 тонн

АЛЬБОМ VI ВЫПУСК 8

СОСТАВ ПРОЕКТА

АЛЬБОМ I	ОБЩИЕ ДАННЫЕ. ТЕХНОЛОГИЧЕСКАЯ ЧАСТЬ. ПРОМПРОВОДКИ.
АЛЬБОМ II	АРХИТЕКТУРНО-СТРОИТЕЛЬНАЯ И САНИТАРНО-ТЕХНИЧЕСКАЯ ЧАСТИ. ВЫПУСК 1-ИНВЕНТАРНЫЙ ВАРИАНТ /В МЕТАЛЛЕ/. ВЫПУСК 2-СТАЦИОНАРНЫЙ ВАРИАНТ /В СБОРНОМ ЖЕЛЕЗОБЕТОНЕ/.
АЛЬБОМ III	СТРОИТЕЛЬНЫЕ ИЗДЕЛИЯ
АЛЬБОМ IV	ЭЛЕКТРОТЕХНИЧЕСКАЯ ЧАСТЬ.
АЛЬБОМ V	ЭЛЕКТРОТЕХНИЧЕСКАЯ ЧАСТЬ. ЗАДАНИЕ ЗАВОДУ-ИЗГОТОВИТЕЛЮ.
АЛЬБОМ VI	НЕСТАНДАРТИЗИРОВАННОЕ ОБОРУДОВАНИЕ ВЫПУСКИ 1,2,3,4,5,6,7,8.
АЛЬБОМ VII	ЗАКАЗНЫЕ СПЕЦИФИКАЦИИ. ВЫПУСК 1-НА ТЕХНОЛОГИЧЕСКОЕ, ЭЛЕКТРОТЕХНИЧЕСКОЕ ОБОРУДОВАНИЕ И ПРОМПРОВОДКИ. ВЫПУСК 2-НА САНИТАРНО-ТЕХНИЧЕСКОЕ ОБОРУДОВАНИЕ.
АЛЬБОМ VIII	СМЕТЫ К АРХИТЕКТУРНО-СТРОИТЕЛЬНОЙ И САНИТАРНО-ТЕХНИЧЕСКОЙ ЧАСТЯМ. ВЫПУСК 1-ИНВЕНТАРНЫЙ ВАРИАНТ /В МЕТАЛЛЕ/. ВЫПУСК 2- СТАЦИОНАРНЫЙ ВАРИАНТ /В СБОРНОМ ЖЕЛЕЗОБЕТОНЕ/.
АЛЬБОМ IX	ОБЪЕКТНЫЕ СМЕТЫ. СМЕТЫ НА ПРИОБРЕТЕНИЕ И МОНТАЖ ТЕХНОЛОГИЧЕСКОГО ЭЛЕКТРОТЕХНИЧЕСКОГО ОБОРУДОВАНИЯ И ПРОМПРОВОДОК, ВЫПУСКИ 1,2.

РАЗРАБОТАН ВСЕСОЮЗНЫМ ПРОЕКТНО-КОНСТРУКТОРСКИМ ИНСТИТУТОМ ГИПРОСТРОММАШИНА
ГЛАВНЫЙ ИНЖЕНЕР ИНСТИТУТА /Мацьковой/
ГЛАВНЫЙ ИНЖЕНЕР ПРОЕКТА /Ястремская/

УТВЕРЖДЕН ГОССТРОЕМ СССР ПРОТОКОЛ ОТ 2.07.79г. №35
ВВЕДЕН В ДЕЙСТВИЕ С 30.11.1979г. ИН-ТОМ ГИПРОСТРОММАШИНА ПРИКАЗ ОТ 13.08.79г. № 63.

К.Ф. ЦИТП ИНВ. N 7607/14

СОДЕРЖАНИЕ

Обозначение	Наименование	Лист
409-29-61 ТН-1 000СБ	Затвор секторный	4
409-29-61 ТН-1 010СБ	Корпус	6
409-29-61 ТН-1 020СБ	Корпус	7
409-29-61 ТН-1 030СБ	Затвор	8
409-29-61 ТН-1 040СБ	Рычаг	8
409-29-61 ТН-1 001	Прокладка	9
409-29-61 ТН-1 002	Накладка	9
409-29-61 ТН-1 005	Прокладка	9
409-29-61 ТН-1 006	Прокладка	9
409-29-61 ТН-1 003	Прокладка	10
409-29-61 ТН-1 004	Прокладка	10
409-29-61 ТН-1 007	Планка	10
409-29-61 ТН-1 008	Планка	10
409-29-61 ТН-1 009	Планка	11
409-29-61 ТН-1 011	Планка	11
409-29-61 ТН-1 012	Крышка	11
409-29-61 ТН-1 013	Кольцо	11
409-29-61 ТН-1 014	Полуось	12
409-29-61 ТН-1 019	Прокладка	12
409-29-61 ТН-1 021	Крышка	12
409-29-61 ТН-1 015	Шайба упорная	13
409-29-61 ТН-1 017	Осегержатель	13
409-29-61 ТН-1 018	Полуось	13
409-29-61 ТН-1 022	Рукав	14
409-29-61 ТН-1 034	Скоба	14
409-29-61 ТН-1 051	Обод	14
409-29-61 ТН-1 055	Кольцо	14
409-29-61 ТН-1 031	Втулка	15
409-29-61 ТН-1 032	Втулка	15
409-29-61 ТН-1 046	Ребро	15
409-29-61 ТН-1 047	Косынка	15
409-29-61 ТН-1 033	Планка	16
409-29-61 ТН-1 035	Ребро	16
409-29-61 ТН-1 036	Стенка	16
409-29-61 ТН-1 042	Стенка	17
409-29-61 ТН-1 043	Обод	17
409-29-61 ТН-1 048	Стенка	17
409-29-61 ТН-1 049	Стенка	17
409-29-61 ТН-1 056	Сектор	18
409-29-61 ТН-1 057	Крышка	18
409-29-61 ТН-1 061	Втулка	18
409-29-61 ТН-1 062	Плечо	18
409-29-61 ТН-1 063	Ручка	19
409-29-61 ТН-1 000	Затвор секторный	19
409-29-61 ТН-1 010	Корпус	20
409-29-61 ТН-1 020	Корпус	20
409-29-61 ТН-1 030	Затвор	20
409-29-61 ТН-1 040	Рычаг	20
409-29-61 ТН-1 000ВП	Затвор секторный	21
409-29-61 ТН-1 000ВС	Затвор секторный	21
409-29-61 ТН-13 000СБ	Труба соединительная	22
409-29-61 ТН-13 010СБ	Раструб	23
409-29-61 ТН-13 001	Прокладка	24
409-29-61 ТН-13 000	Труба соединительная	24
409-29-61 ТН-13 010	Раструб	24
409-29-61 ТН-13 000ВП	Труба соединительная	25
409-29-61 ТН-13 000ВС	Труба соединительная	25
409-29-61 ТН-19 000СБ	Аэродорожка	26
409-29-61 ТН-19 010СБ	Корпус	27
409-29-61 ТН-19 020СБ	Поддон	28
409-29-61 ТН-19 030СБ	Рама прижимная	28
409-29-61 ТН-19 001	Прокладка	29
409-29-61 ТН-19 002	Прокладка	29
409-29-61 ТН-19 004	Прокладка	29
409-29-61 ТН-19 005	Прокладка	29
409-29-61 ТН-19 003	Перегородка	30
409-29-61 ТН-19 030	Рама прижимная	30
409-29-61 ТН-19 108	Связь	31
409-29-61 ТН-19 011	Прокушина	31

Обозначение	Наименование	Лист
409-29-61 ТН-19 012	Воздухораспределитель	31
409-29-61 ТН-19 013	Перегородка	31
409-29-61 ТН-19 000	Аэродорожка	32
409-29-61 ТН-19 010	Корпус	32
409-29-61 ТН-19 020	Поддон	32
409-29-61 ТН-19 000ВП	Аэродорожка	33
409-29-61 ТН-19 000ВС	Аэродорожка	33
409-29-61 ТН-20 000СБ	Обогреватель донного и бокового разрыхлителя	34
409-29-61 ТН-20 010СБ	Бак	36
409-29-61 ТН-20 020СБ	Крышка	37
409-29-61 ТН-20 030СБ	Бак	38
409-29-61 ТН-20 040СБ	Обогреватель	39
409-29-61 ТН-20 050СБ	Корпус	39
409-29-61 ТН-20 060СБ	Кожух	40
409-29-61 ТН-20 048	Обечайка	40
409-29-61 ТН-20 001	Втулка	41
409-29-61 ТН-20 002	Шайба	41
409-29-61 ТН-20 003	Сапун	41
409-29-61 ТН-20 006	Пробка	41
409-29-61 ТН-20 003	Сальник	42
409-29-61 ТН-20 004	Шпильки	42
409-29-61 ТН-20 007	Прокладка	42
409-29-61 ТН-20 008	Прокладка	42
409-29-61 ТН-20 009	Прокладка	43
409-29-61 ТН-20 015	Бабышка	43
409-29-61 ТН-20 018	Обшивка	43
409-29-61 ТН-20 028	Бабышка	43
409-29-61 ТН-20 016	Прокушина	44
409-29-61 ТН-20 017	Брус	44
409-29-61 ТН-20 019	Стенка	44
409-29-61 ТН-20 021	Обшивка	44
409-29-61 ТН-20 027	Панель	45
409-29-61 ТН-20 034	Обшивка	45
409-29-61 ТН-20 035	Плата	45
409-29-61 ТН-20 041	Втулка	45
409-29-61 ТН-20 042	Плита	46
409-29-61 ТН-20 046	Втулка	46
409-29-61 ТН-20 047	Стенка	46
409-29-61 ТН-20 000	Обогреватель донного и бокового разрыхлителя	47
409-29-61 ТН-20 010	Бак	47
409-29-61 ТН-20 020	Крышка	48
409-29-61 ТН-20 030	Бак	48
409-29-61 ТН-20 040	Обогреватель	48
409-29-61 ТН-20 050	Корпус	49
409-29-61 ТН-20 060	Кожух	49
409-29-61 ТН-20 000ВП	Обогреватель донного и бокового разрыхлителя	50
409-29-61 ТН-20 000ВС	Обогреватель донного и бокового разрыхлителя	50
409-29-61 ТН-31 000СБ	Обогреватель указателя уровня УКМ	51
409-29-61 ТН-31 010СБ	Корпус	53
409-29-61 ТН-31 001	Планка	54
409-29-61 ТН-31 002	Крышка	54
409-29-61 ТН-31 003	Прокладка	54
409-29-61 ТН-31 004	Сальник	55
409-29-61 ТН-31 005	Шайба	55
409-29-61 ТН-31 006	Втулка	55
409-29-61 ТН-31 012	Втулка	55
409-29-61 ТН-31 011	Опора	56
409-29-61 ТН-31 015	Фланец	56
409-29-61 ТН-31 018	Прокладка	56
409-29-61 ТН-31 013	Обечайка	57
409-29-61 ТН-31 014	Дно	57
409-29-61 ТН-31 017	Прокладка	57
409-29-61 ТН-31 019	Обечайка	57
409-29-61 ТН-31 016	Дно	58
409-29-61 ТН-31 010	Корпус	58
409-29-61 ТН-31 000ВЗ	Обогреватель указателя уровня УКМ	58
409-29-61 ТН-31 000	Обогреватель указателя уровня УКМ	59
409-29-61 ТН-31 000ВП	Обогреватель указателя уровня УКМ	60
409-29-61 ТН-31 000ВС	Обогреватель указателя уровня УКМ	60

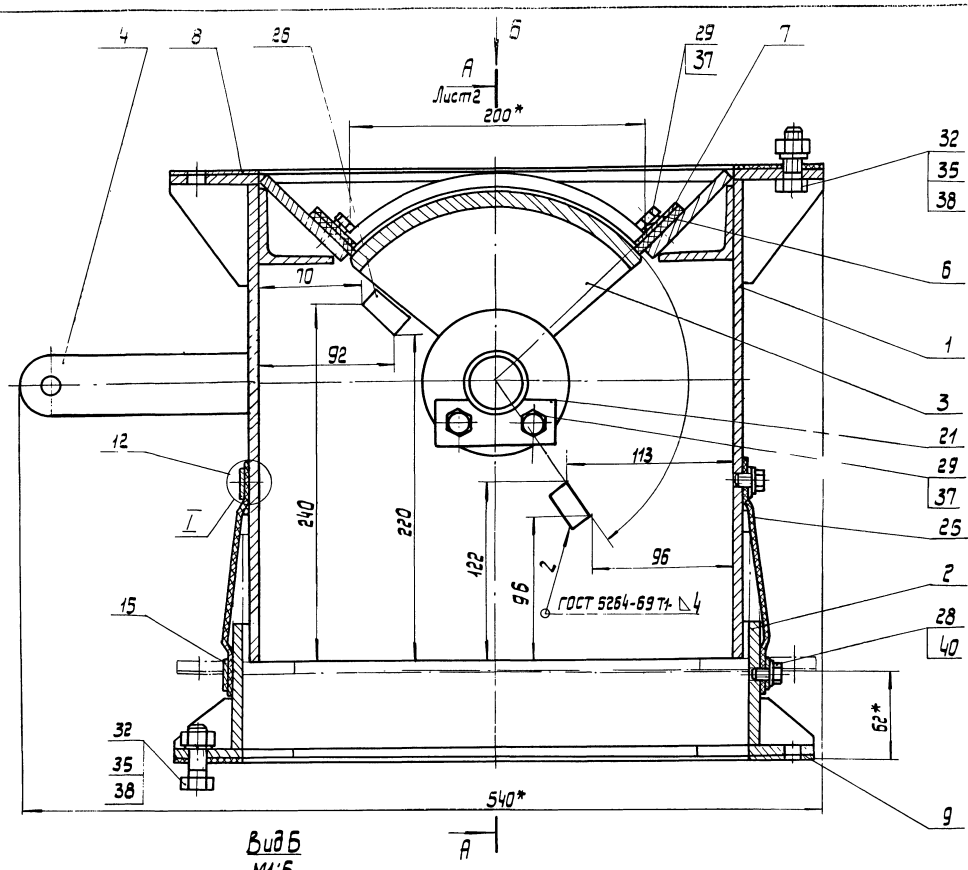

Вид Б
М1:5

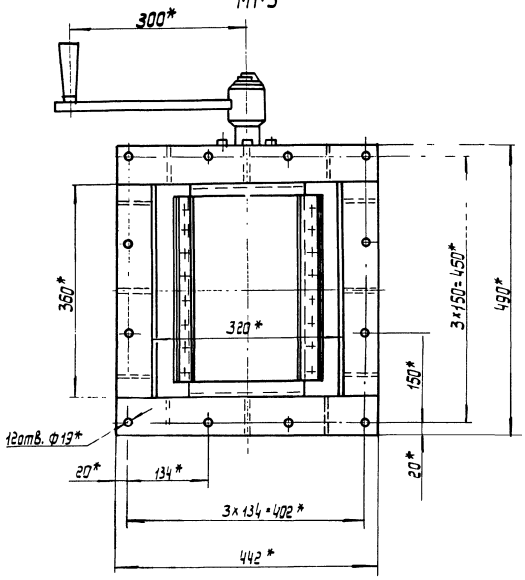

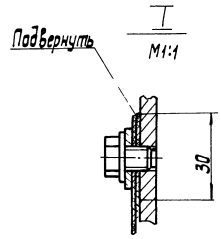

1.* Размеры для справок.

2. Неуказанные предельные отклонения размеров: $\pm\frac{IT16}{2}$.

4
7607/14

Изм	Лист	№ докум.	Подп.	Дата	409-29-61 ТН-1	000 СБ	
Разраб.		Хаскина		07.16	Затвор секторный Сборочный чертеж	Лит.	Масса 75	Масштаб 1:2
Пров.		Гольдштейн		07.16			
Т.контр.		Бурле		08.16		Лист1	Листов2
Рук.		Линник		08.16		Гипростроммашина г. Киев	
Н.контр.		Бак		08.16			
утв.		Линник		08.16			

Копировал: Усова

Формат 22

409-29-61 ТН-1 000 СБ

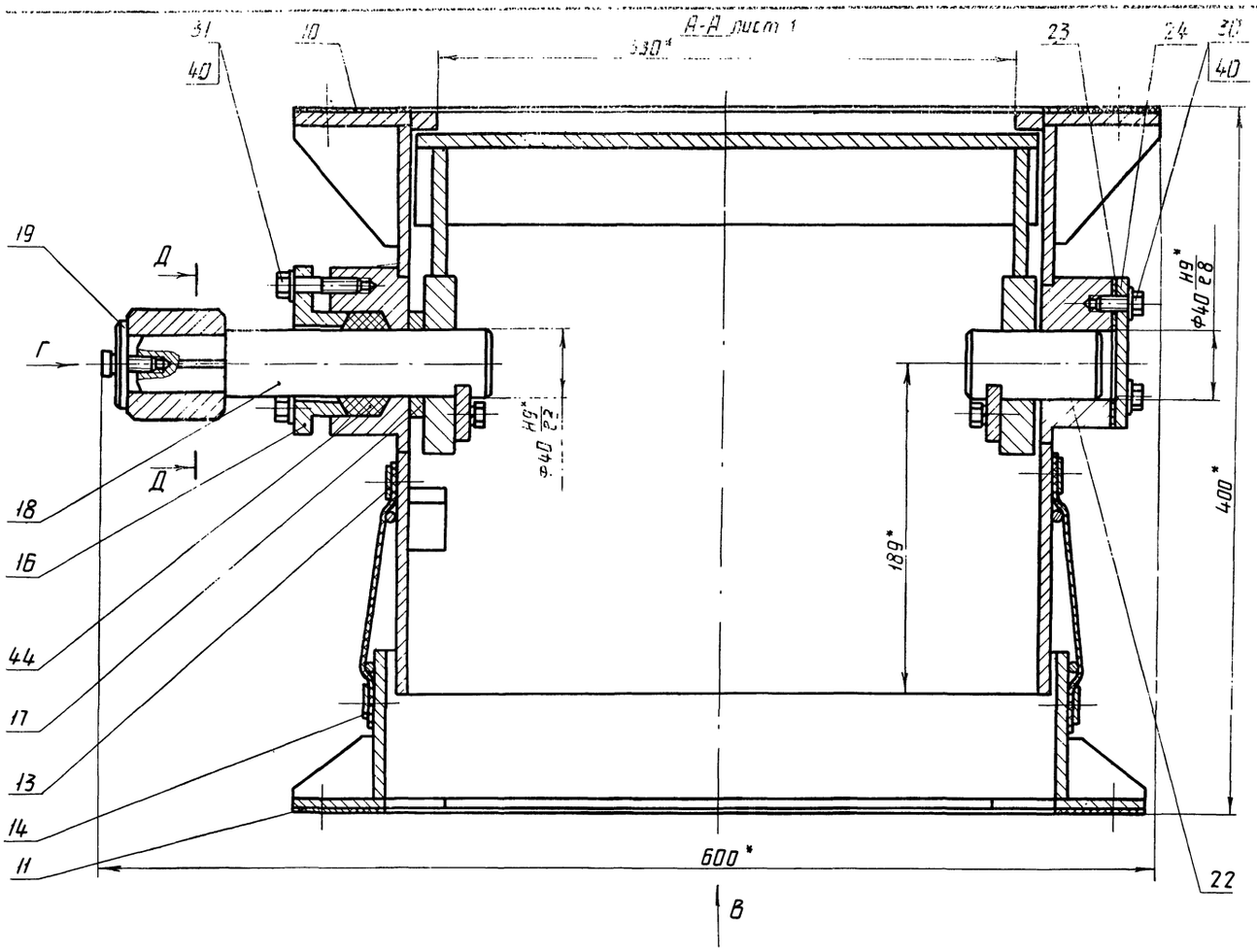

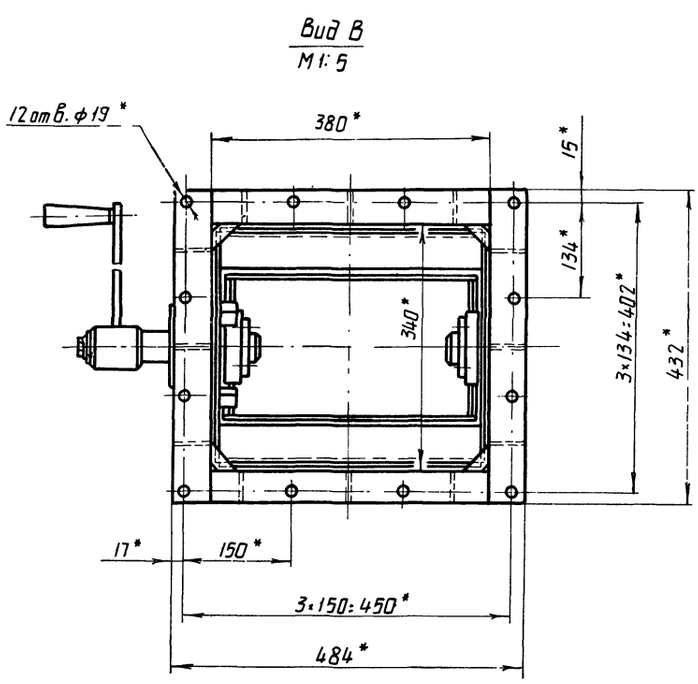

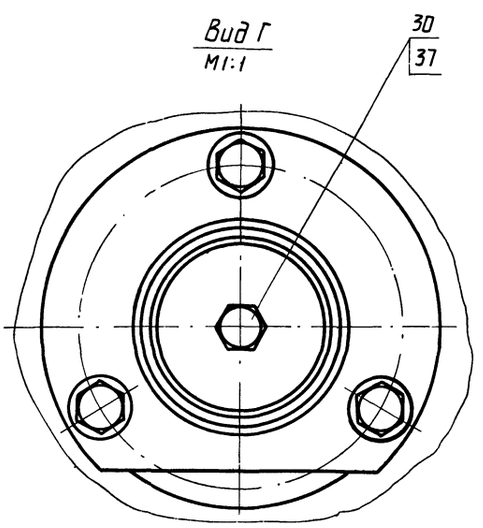

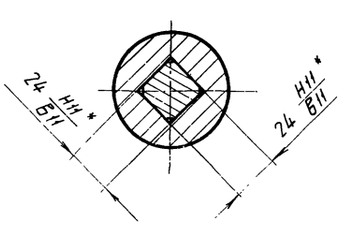

409-29-61 ТН-1 ООО СБ

5

7607/14

Изм.	Лист	№ докум.	Подп.	Дата	409-29-61 ТН-1 ООО СБ
Разраб.		Хаскина			Лит. / Масса / Масштаб
Пров.		Гольдштейн			
Т.контр.		Бурле			Лист 2 / Листов
Рук.		Линник			Гипростроммашина г. Киев
Н.контр.		Бак			
Утв.		Линник			
Копир.		Олейник			Формат 22

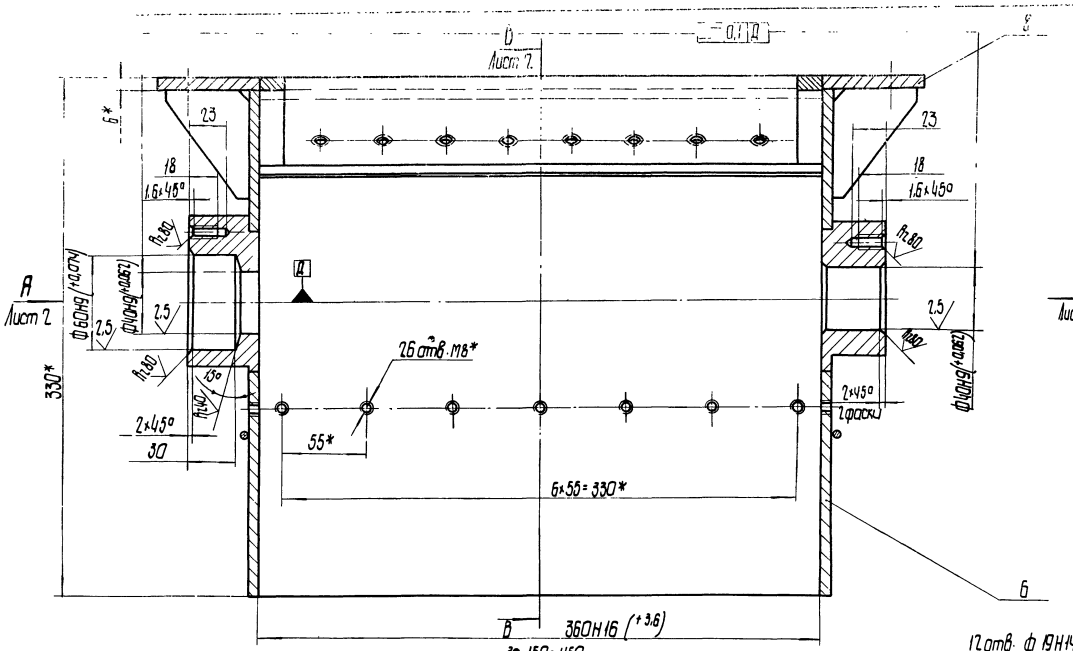

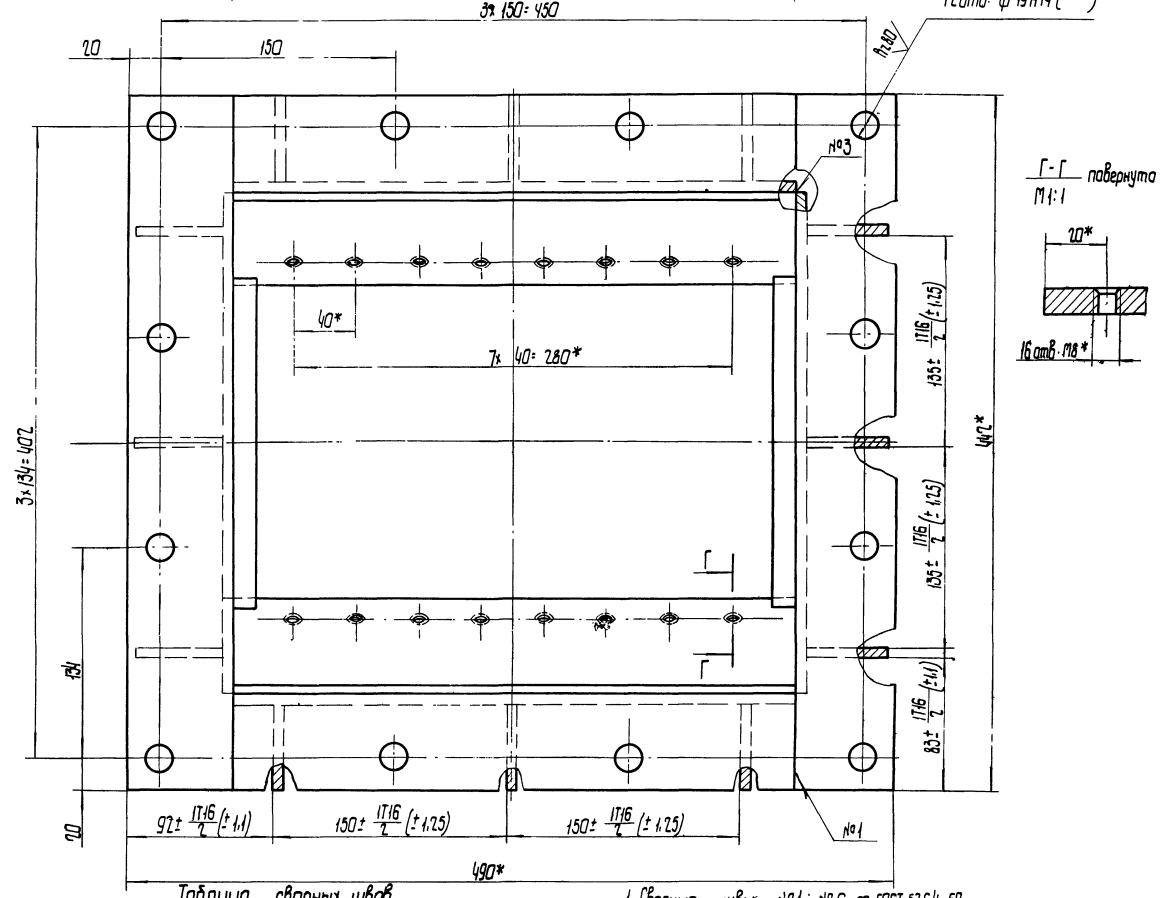

Таблица сварных швов

Номер шва	Условное обозначение	Требования к шву	Кол. швов
1	С2		4
2	С2 Rz 80		2
3	У4-△4		4
4	Т1-△4		6
5	Т1-△4 ○		18
6	Т1-△4	По замкнутой линии	1
7	У1		2
8	Т1		2
9	Нестандартный	По замкнутой линии разъема	1

1. Сварные швы №1÷№6 по ГОСТ 5264-69.
2. Сварка швов №7, №8 по ГОСТ 11534-75.
3. Сварка шва №9 ручная электродуговая.
4. * Размеры для справок.
5. Неуказанные предельные отклонения размеров: ±1T14/2.
6. Масса наплавленного металла 1,5 кг.

6

7607/14

409-29-61 ТН-1 0100Б

Корпус

Сварочный чертеж

Лит.	Масса	Масштаб
	46	1:2

Лист 1 Листов 2

Копировал

Формат А3

409-29-61 ТН-1 010СБ

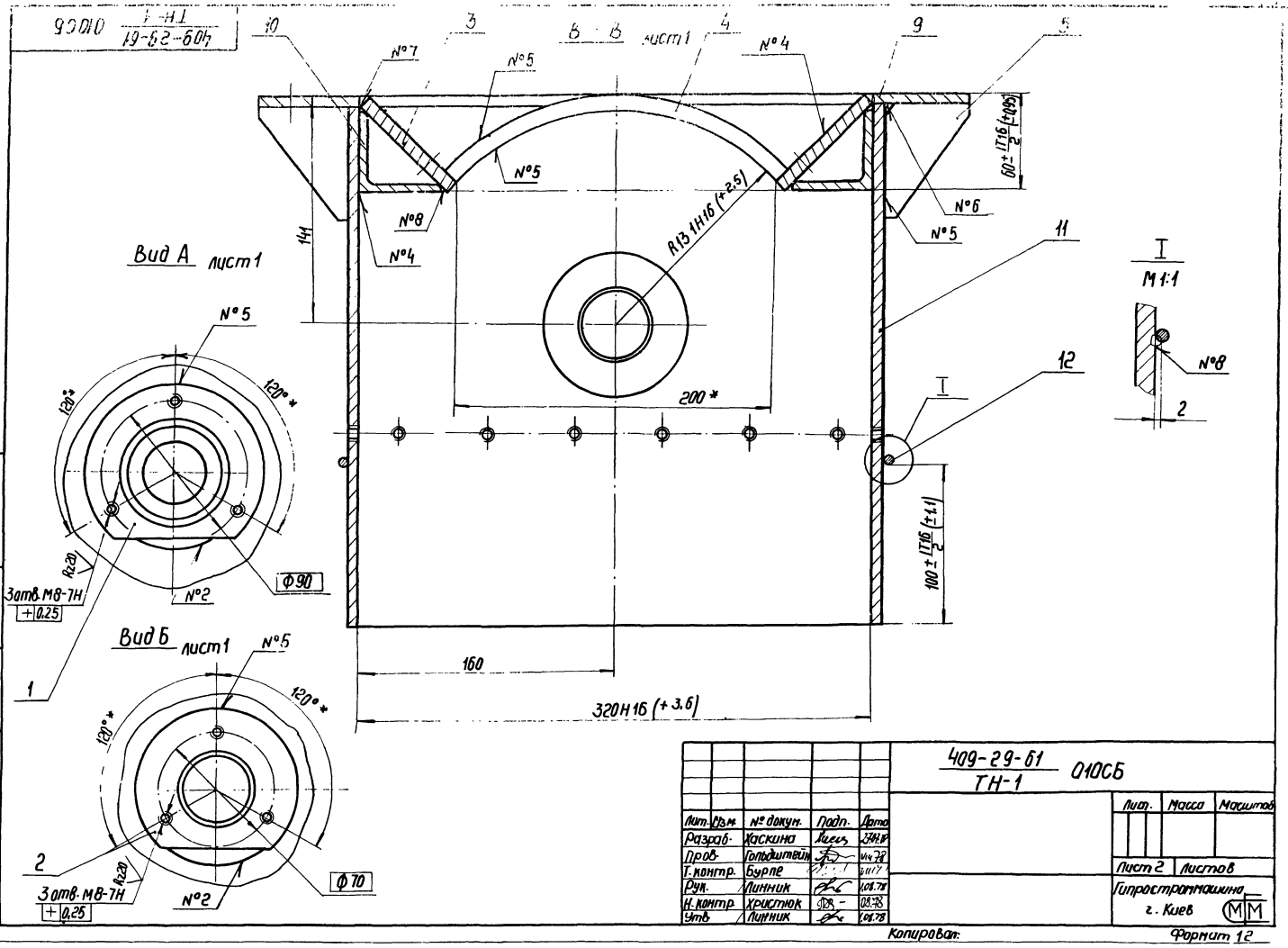

Изм.	Лист	№ докум.	Подп.	Дата
Разраб.		Хаскина		27.07.78
Пров.		Гольдштейн		14.7.78
Т. контр.		Бурле		1.11.78
Рук.		Линник		1.08.78
Н. контр.		Христюк		08.78
Утв.		Линник		1.08.78

409-29-61 ТН-1 010СБ

Лит. | Масса | Масштаб

Лист 2 | Листов

Гипростроммашина г. Киев

Копировал: Формат 12

409-29-61 ТН-1 020СБ

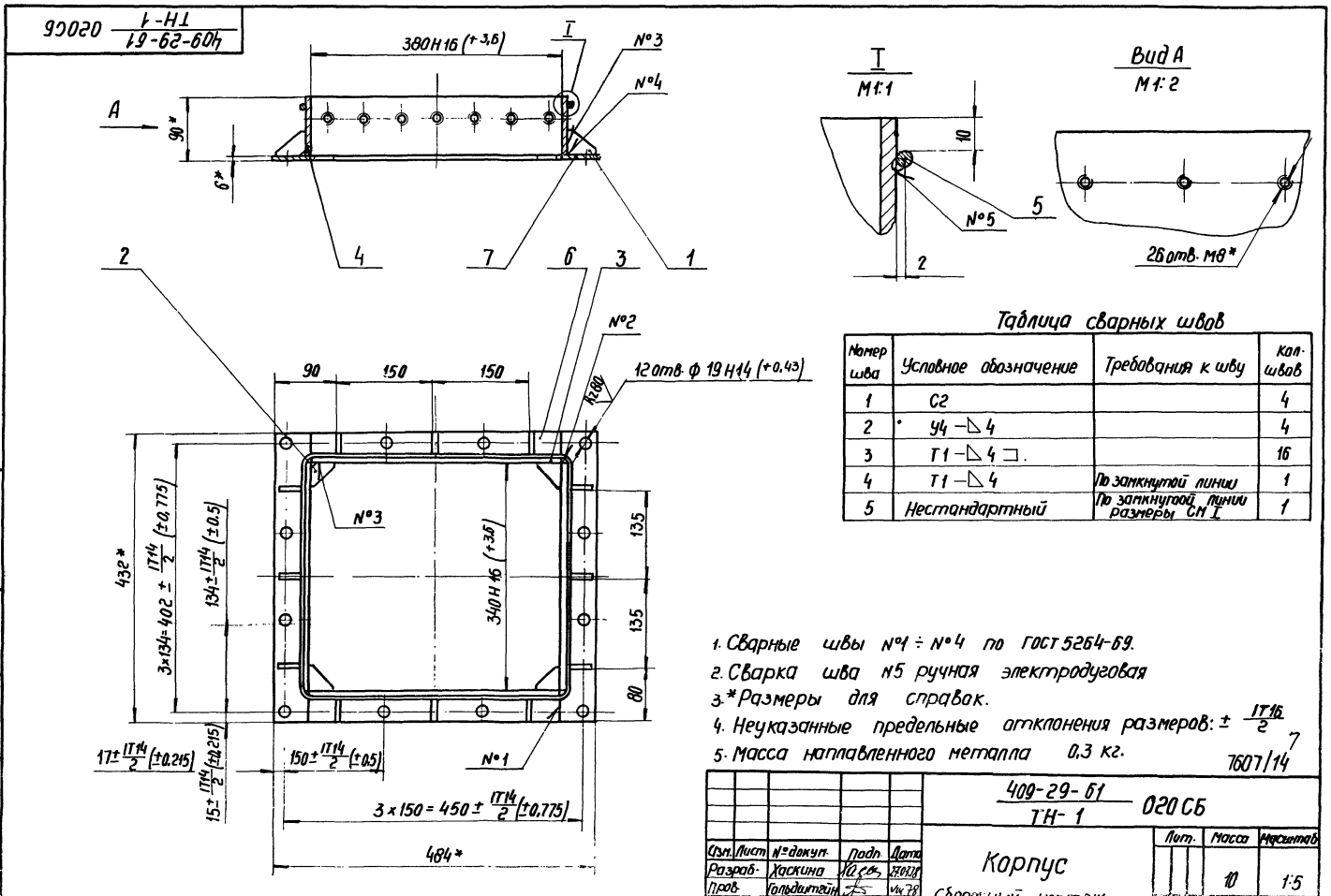

Таблица сварных швов

Номер шва	Условное обозначение	Требования к шву	Кол. швов
1	С2		4
2	У4 — ◺4		4
3	Т1 — ◺4 ⊐.		16
4	Т1 — ◺4	По замкнутой линии	1
5	Нестандартный	По замкнутой линии размеры СМ I	1

1. Сварные швы №1 ÷ №4 по ГОСТ 5264-69.
2. Сварка шва №5 ручная электродуговая
3. *Размеры для справок.
4. Неуказанные предельные отклонения размеров: ± IT16/2
5. Масса наплавленного металла 0,3 кг.

7607/14

409-29-61 ТН-1 020СБ

Изм.	Лист	№ докум.	Подп.	Дата
Разраб.		Хаскина		27.07.78
Пров.		Гольдштейн		14.7.78
Т. контр.		Бурле		1.11.78
Рук.		Линник		1.08.78
Н. контр.		Христюк		08.78
Утв.		Линник		1.09.78

Корпус

Сборочный чертеж

Лит. | Масса 10 | Масштаб 1:5

Лист | Листов 1

Гипростроммашина г. Киев

409-29-61 ТН-1 · 040СБ

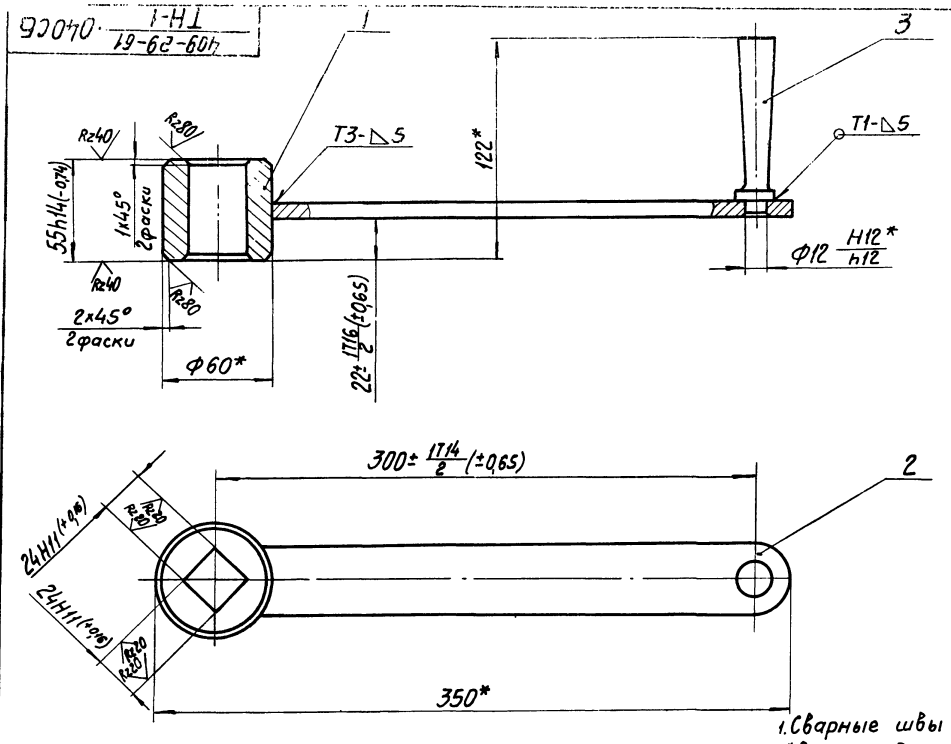

1. Сварные швы по ГОСТ 5264-69.
2. * Размеры для справок.
3. Масса наплавленного металла 0,02 кг.

Изм.	Лист	№ докум.	Подп.	Дата
Разраб.		Хаскина		27.07.78
Пров.		Гольдштейн		27.07.78
Т.контр.		Бурлов		27.07.78
Рук.		Линник		08.78
Н.контр.		Бак		08.78
Утв.		Линник		08.78

409-29-61 ТН-1 · 040СБ

Рычаг
Сборочный чертеж

Лит.	Масса	Масштаб
	2,5	1:2

Лист | Листов 1

Гипростроммашина г. Киев

Копировал | Формат 12

409-29-61 ТН-1 · 030СБ

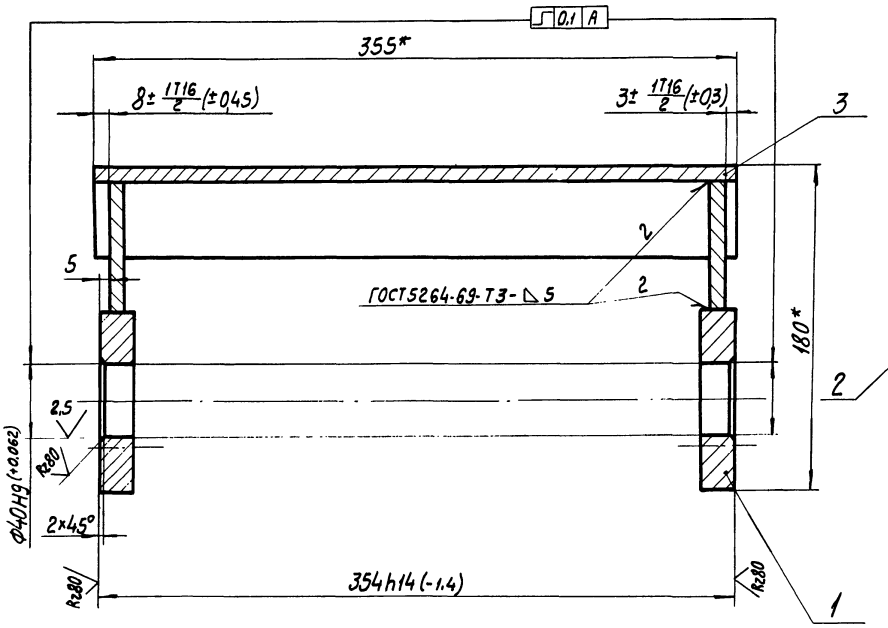

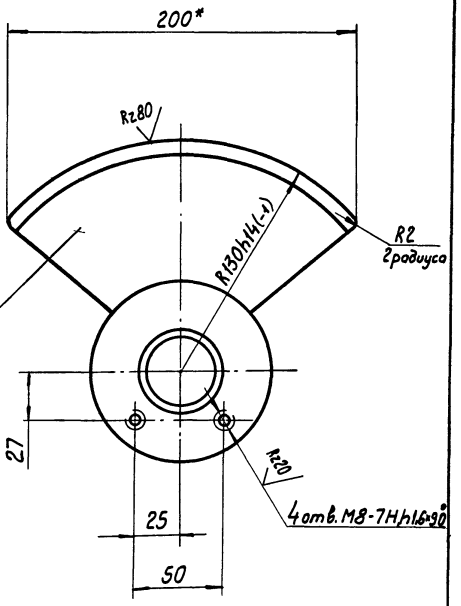

1. Отжечь.
2. * Размеры для справок.
3. Неуказанные предельные отклонения размеров ±IT14/2
4. Масса наплавленного металла 0,05 кг.

8

7607/14

Изм.	Лист	№ докум.	Подп.	Дата
Разраб.		Хаскина		27.07.78
Пров.		Гольдштейн		27.07.78
Т.контр.		Бурлов		27.07.78
Рук.		Линник		08.78
Н.контр.		Бак		08.78
Утв.		Линник		08.78

409-29-61 ТН-1 · 030СБ

Затвор
Сборочный чертеж

Лит.	Масса	Масштаб
	5,5	1:2

Лист | Листов 1

Гипростроммашина г. Киев

Копировал Трусинская | Формат 12

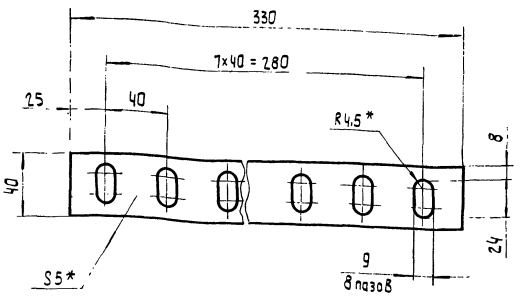

* Размер для справок.

Изм.	Лист	№ докум.	Подп.	Дата
Разраб.		Хаскина		7.08.78
Пров.		Гольштейн		IX 78
Т.контр.		Бурле		
Рук.		Линчик		
Н.контр.		Бак		
Утв.				

409-29-61 ТН-1 001

Прокладка

Лит.	Масса	Масштаб
	0,1	1:2
Лист	Листов 1	

Пластина 2 лист СМК Ш - М - 5.2.9 ГОСТ 7338-77

Гипростроммашина г. Киев

Копировал: Усова Формат 11

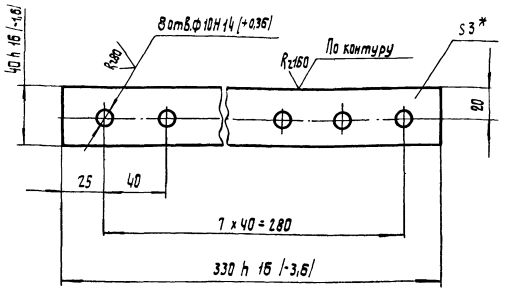

1. * Размер для справок.
2. Неуказанные предельные отклонения размеров: $\pm \frac{IT14}{2}$

Изм.	Лист	№ докум.	Подп.	Дата
Разраб.		Хаскина		7.08.78
Пров.		Гольштейн		IX 78
Т.контр.		Бурле		
Рук.		Линчик		
Н.контр.		Бак		
Утв.				

409-29-61 ТН-1 002

Накладка

Лит.	Масса	Масштаб
	0,3	1:2
Лист	Листов 1	

Лист Б-ПН-3 ГОСТ 19903-74 / I-IV-Н ГОСТ 16523-70

Гипростроммашина г. Киев

Копировал: Усова Формат 11

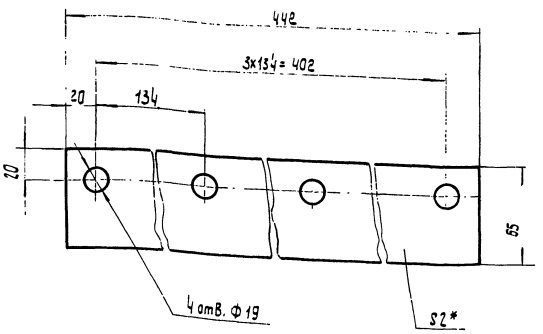

* Размер для справок.

Изм.	Лист	№ докум.	Подп.	Дата
Разраб.		Хаскина		7.08.78
Пров.		Гольштейн		IX 78
Т.контр.		Бурле		
Рук.		Линчик		
Н.контр.		Бак		
Утв.				

409-29-61 ТН-1 005

Прокладка

Лит.	Масса	Масштаб
	0,1	1:2
Лист	Листов 1	

Пластина 1 лист СМК Ш - М - 2.9.9 ГОСТ 7338-77

Гипростроммашина г. Киев

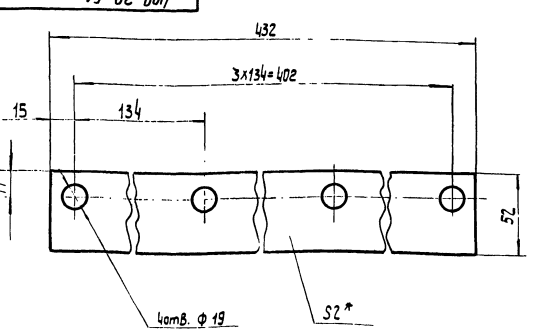

* Размер для справок.

Изм.	Лист	№ докум.	Подп.	Дата
Разраб.		Хаскина		7.08.78
Пров.		Гольштейн		IX 78
Т.контр.		Бурле		
Рук.		Линчик		
Н.контр.		Бак		
Утв.				

409-29-61 ТН-1 006

Прокладка

Лит.	Масса	Масштаб
	0,06	1:2
Лист	Листов 1	

Пластина 1 лист ТМ КШ - М - 2.9.9 ГОСТ 7338-77

Гипростроммашина г. Киев

Копировал: Усова Формат 11

9

7607/14

409-29-61 ТН-1 003

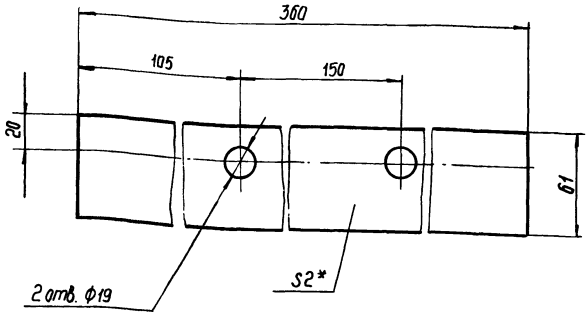

*Размер для справок.

Изм.	Лист	№ докум.	Подп.	Дата
Разраб.		Хаскина		10.78
Пров.		Гольдштейн		10.78
Т.контр.		Бурле		10.78
Рук.		Линник		10.78
Н.контр.		Христюк		10.78
Утв.				

409-29-61 ТН-1 003

Прокладка

Лит.	Масса	Масштаб
	0,065	1:2
Лист	Листов 1	

Пластина I, лист ТМКЩ-М-2.9.9. ГОСТ 7338-77

Гипростроммонтаж г. Киев

Копировал: Формат 11

409-29-61 ТН-1 004

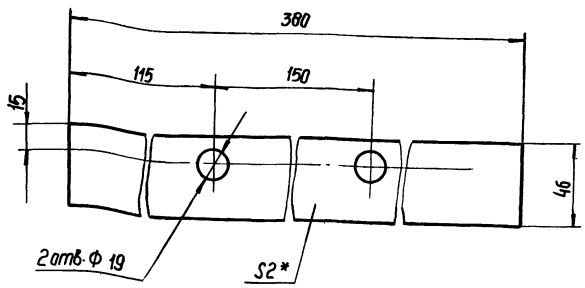

*Размер для справок.

Изм.	Лист	№ докум.	Подп.	Дата
Разраб.		Хаскина		10.78
Пров.		Гольдштейн		10.78
Т.контр.		Бурле		10.78
Рук.		Линник		10.78
Н.контр.		Христюк		10.78
Утв.				

409-29-61 ТН-1 004

Прокладка

Лит.	Масса	Масштаб
	0,05	1:2
Лист	Листов 1	

Пластина I, лист ТМКЩ-М-2.5.9 ГОСТ 7338-77

Гипростроммонтаж г. Киев

Копировал: Формат 11

409-29-61 ТН-1 007

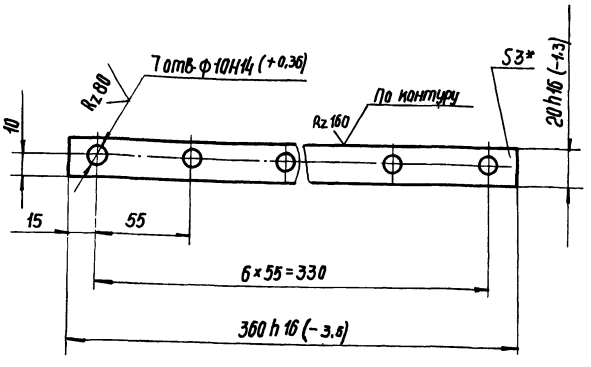

1.* Размер для справок.

2. Неуказанные предельные отклонения размеров: $\pm \frac{IT14}{2}$.

Изм.	Лист	№ докум.	Подп.	Дата
Разраб.		Хаскина		10.78
Пров.		Гольдштейн		10.78
Т.контр.		Бурле		10.78
Рук.		Линник		10.78
Н.контр.		Христюк		10.78
Утв.				

409-29-61 ТН-1 007

Планка

Лит.	Масса	Масштаб
	0,17	1:2
Лист	Листов 1	

Лист Б-ПН-3 ГОСТ 19903-74 1-IV-Н ГОСТ 16523-70

Гипростроммонтаж г. Киев

Копировал: Формат 11

409-29-61 ТН-1 008

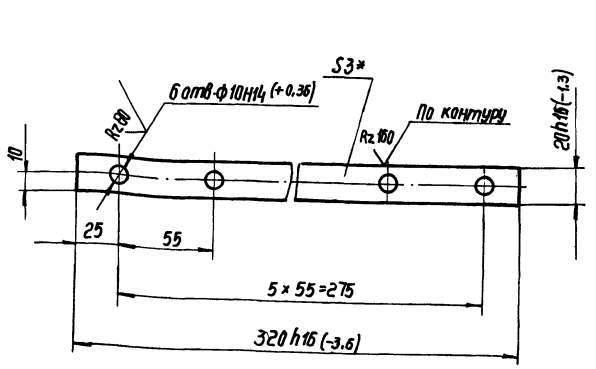

1.* Размер для справок.

2. Неуказанные предельные отклонения размеров: $\pm \frac{IT14}{2}$.

Изм.	Лист	№ докум.	Подп.	Дата
Разраб.		Хаскина		10.78
Пров.		Гольдштейн		10.78
Т.контр.		Бурле		10.78
Рук.		Линник		10.78
Н.контр.		Христюк		10.78
Утв.				

409-29-61 ТН-1 008

Планка

Лит.	Масса	Масштаб
	0,15	1:2
Лист	Листов 1	

Лист Б-ПН-3 ГОСТ 19903-74 1-IV-Н ГОСТ 16523-70

Гипростроммонтаж г. Киев

Копировал: Бочкова Формат 11

409-29-61 ТН-1 · 009

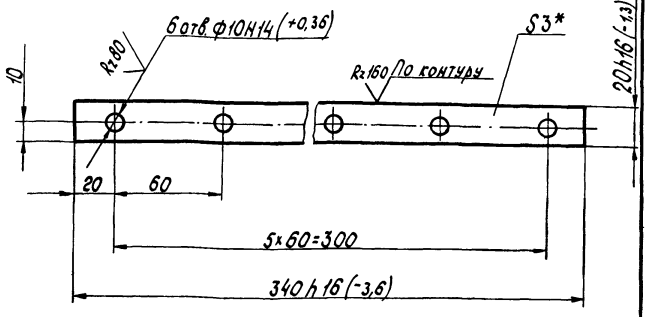

1.*Размер для справок.

2. Неуказанные предельные отклонения размеров: ±IT14/2

Изм.	Лист	№ докум.	Подп.	Дата
Разраб.		Каскина		08.78
Пров.		Гольдштейн		08.78
Т.контр.		Бурле		08.78
Рук.		Линник		08.78
Н.контр.		Христюк		08.78
Утв.				

409-29-61 ТН-1 · 009

Планка

Лит.	Масса	Масштаб
	0,15	1:2
Лист	Листов 1	

Гипростроммашина г. Киев

Лист Б-ПН-3 ГОСТ 19903-74 1-Ñ-Н ГОСТ 16523-70

Копировал: Формат 11

409-29-61 ТН-1 · 011

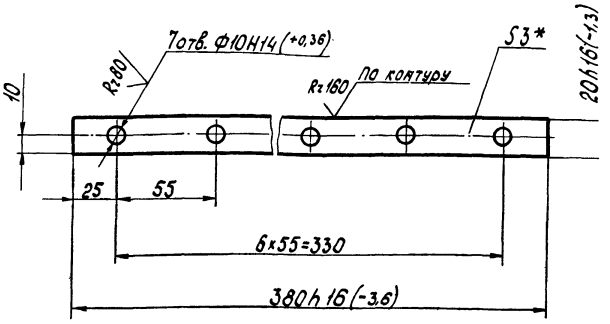

1.*Размер для справок.

2. Неуказанные предельные отклонения размеров ±IT14/2.

Изм.	Лист	№ докум.	Подп.	Дата
Разраб.		Каскина		08.78
Пров.		Гольдштейн		08.78
Т.контр.		Бурле		08.78
Рук.		Линник		08.78
Н.контр.		Христюк		08.78
Утв.				

409-29-61 ТН-1 · 011

Планка

Лит.	Масса	Масштаб
	0,175	1:2
Лист	Листов 1	

Гипростроммашина г. Киев

Лист Б-ПН-3 ГОСТ 19903-74 1-Ñ-Н ГОСТ 16523-70

Копировал: Формат 11

409-29-61 ТН-1 · 012

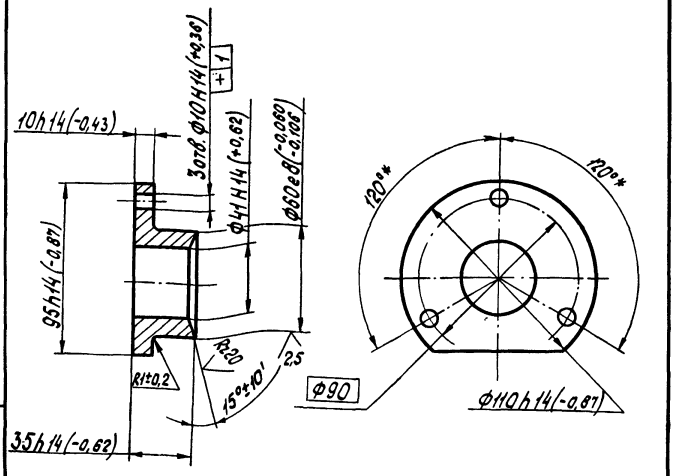

*Размеры для справок.

Изм.	Лист	№ докум.	Подп.	Дата
Разраб.		Каскина		08.78
Пров.		Гольдштейн		08.78
Т.конт.		Бурле		08.78
Рук.		Линник		08.78
Н.контр.		Христюк		08.78
Утв.				

409-29-61 ТН-1 · 012

Крышка

Лит.	Масса	Масштаб
	0,4	1:2
Лист	Листов 1	

Ст 3 ГОСТ 380-71

Гипростроммашина г. Киев

Копировал: Формат 11

409-29-61 ТН-1 · 013

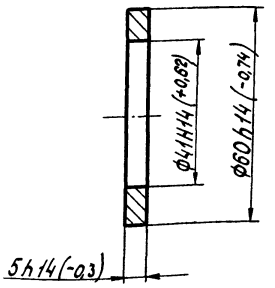

Изм.	Лист	№ докум.	Подп.	Дата
Разраб.		Каскина		08.78
Провер.		Гольдштейн		08.78
Т.контр.		Бурле		08.78
Рук.		Линник		08.78
Н.контр.		Христюк		08.78
Утв.				

409-29-61 ТН-1 · 013

Кольцо

Лит.	Масса	Масштаб
	0,085	1:1
Лист	Листов	

Ст 3 пс ГОСТ 380-71

Гипростроммашина г. Киев

Копировал: Формат 11

11

7607/14

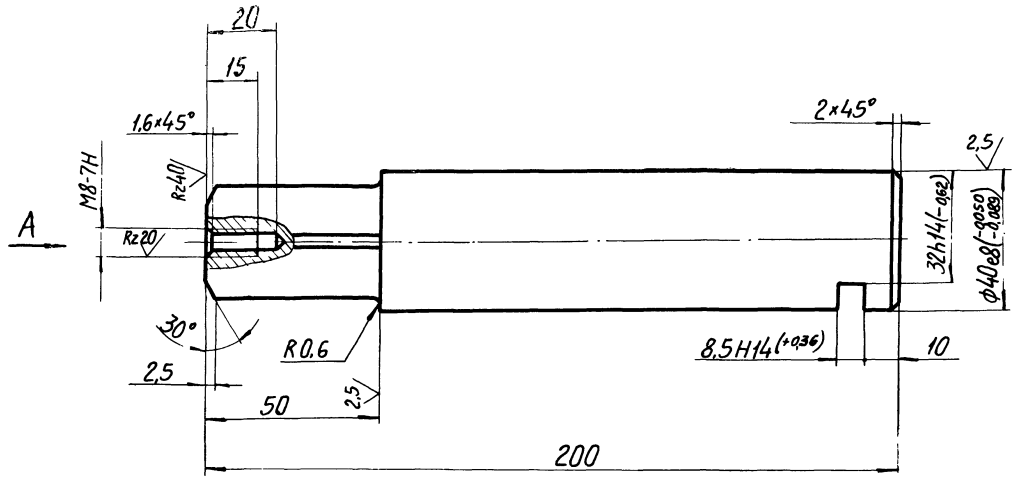

Вид А

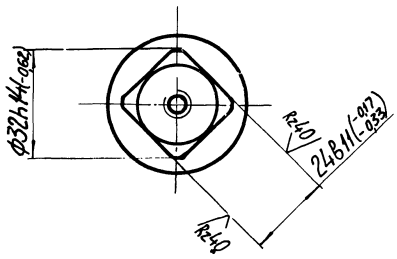

Неуказанные предельные отклонения размеров: $\pm\frac{IT14}{2}$

				409-29-61 ТН-1 · 014			
Изм.	Лист	№ докум.	Подп.	Дата	Полуось	Лит.	Масса 1,8	Масштаб 1:1
Разраб.		Хаскина		7.08.78				
Пров.		Гольдштейн		14.11.78		Лист	Листов 1
Т.контр.		Бурле		17.11.78			
Рук.		Линник		08.12.78	Ст.3пс ГОСТ380-71	Гипростроммашина г.Киев	
Н.контр.		Бак		09.12.78			
Утв.							

Копировал Формат 12

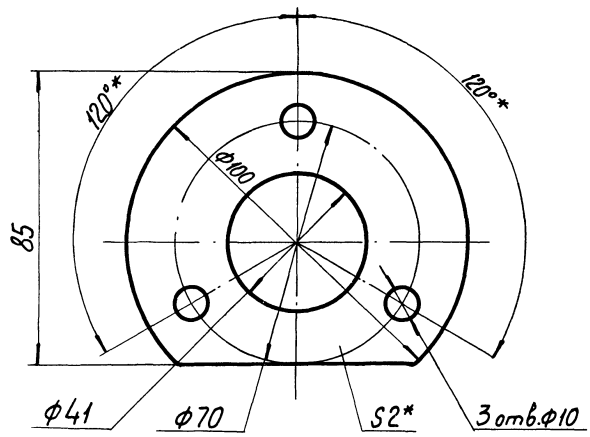

*Размер для справок

409-29-61 ТН-1 · 019

Изм.	Лист	№ докум.	Подп.	Дата	Лит.	Масса	Масштаб

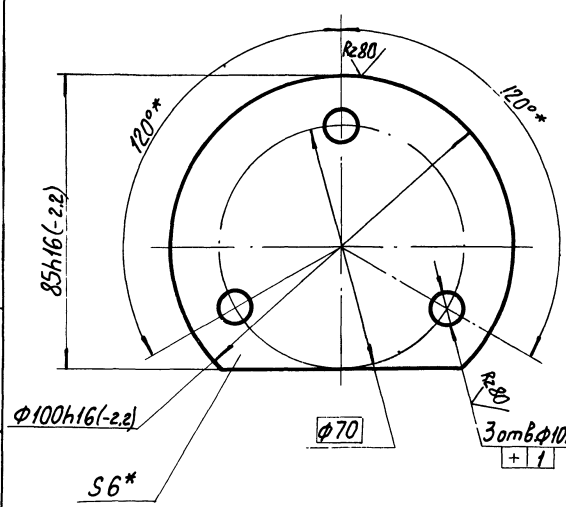

*Размер для справок.

7607/14 12

409-29-61 ТН-1 · 021

Изм.	Лист	№ докум.	Подп.	Дата	Лит.	Масса	Масштаб

Взам.инв.№ | Инв.№ дубл. | Подп. и дата | Инв.№ подл.

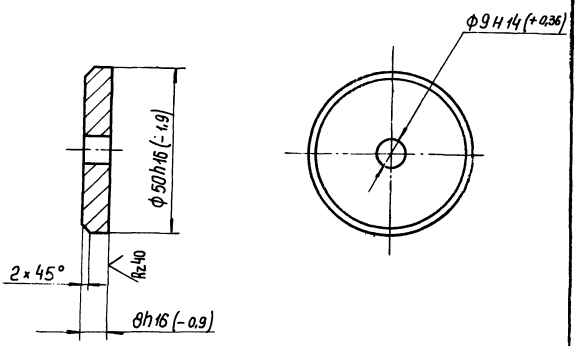

				409-29-61 ТН-1	015		
Изм.	Лист	№ докум.	Подп.	Дата	Шайба упорная	Лит.	Масса	Масштаб
Разраб.		Хоскина		08.79			0,1	1:1
Пров.		Гайдашевский		08.79		Лист	Листов 1
Т. контр.		Буров		08.79			
Рук.		Линник		08.79	Ст. 3 пс ГОСТ 380-71	Гипростроммаш г. Киев	
Н. контр.		Бак		08.79			
Утв.							

Копировал: Формат 11

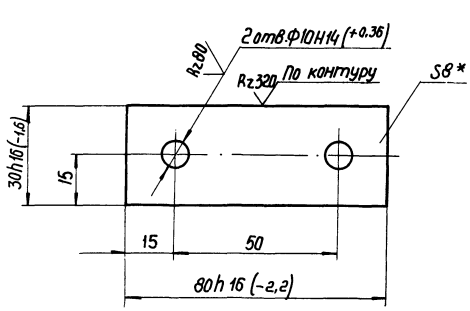

1.* Размер для справок

2. Неуказанные предельные отклонения размеров: $\pm\frac{IT14}{2}$

				409-29-61 ТН-1	017		
Изм.	Лист	№ докум.	Подп.	Дата	Подвеска	Лит.	Масса	Масштаб
Разраб.		Хоскина					0,15	1:1
Пров.		Гайдашевский				Лист	Листов 1
Т. контр.		Буров					
Рук.		Линник				Гипростроммаш г. Киев	
Н. контр.		Бак					
Утв.							

Копировал: Формат 11

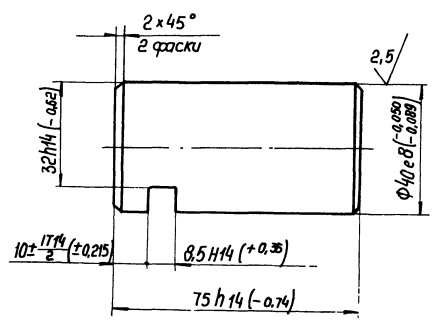

				409-29-61 ТН-1	018		
Изм.	Лист	№ докум.	Подп.	Дата	Болтусь	Лит.	Масса	Масштаб
Разраб.		Хоскина					0,14	1:1
Пров.		Гайдашевский				Лист	Листов 1
Т. контр.		Буров					
Рук.		Линник				Гипростроммаш г. Киев	
Н. контр.		Бак					
Утв.							

Копировал: Формат 11

13
7607/14

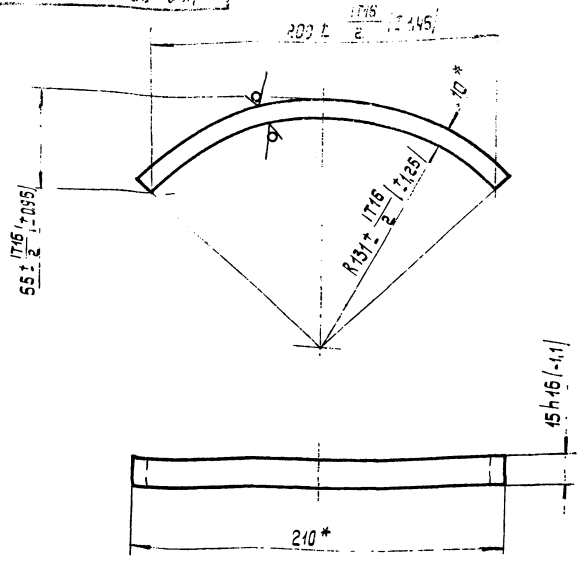

* Размеры для справок.

				409-29-61 ТН-1 .034			
Изм.	Лист	№ докум.	Подп.	Дата	Скоба	Лит.	Масса	Масштаб
Разраб.		Хаскина		7.08.78			0,4	1:2
Пров.		Гольдштейн		1х.78		Лист	Листов 1
Т.контр.		Бурле		10.11.78			
Рук.		Линчик		08.78	Лист Б-ПН-10 ГОСТ 19903-74	Гипростроммашина г. Киев	
Н.контр.		Христюк		08.78	Ст.3 пс ГОСТ 14637-69		
Утв.							

Копировал: Усова Формат 11

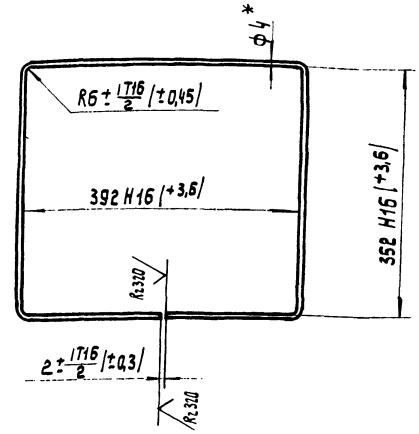

1. Длина развертки – 1490 мм.*
2. * Размеры для справок.

				409-29-61 ТН-1 051			
Изм.	Лист	№ докум.	Подп.	Дата	Обод	Лит.	Масса	Масштаб
Разраб.		Хаскина		7.08.78			0,14	1:5
Пров.		Гольдштейн		1х.78		Лист	Листов 1
Т.контр.		Бурле		10.11.78			
Рук.		Линчик		08.78	Проволока 04 ГОСТ 3282-74	Гипростроммашина г. Киев	
Н.контр.		Христюк		08.78			
Утв.							

Копировал: Усова Формат 11

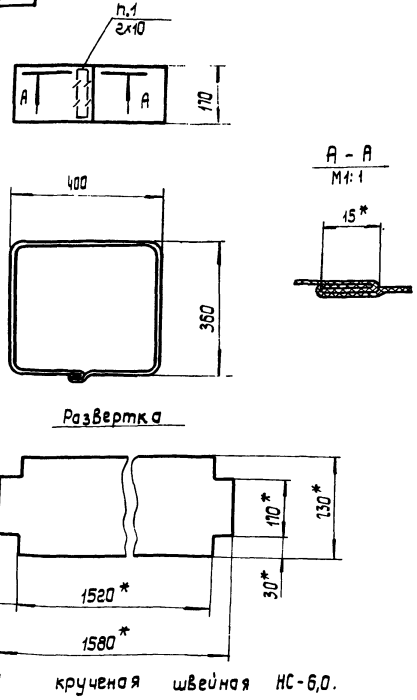

1. Нить стеклянная крученая швейная НС-6,0. СТУ 14-426-63.
2. * Размеры для справок.

				409-29-61 ТН-1 .022			
Изм.	Лист	№ докум.	Подп.	Дата	Рукав	Лит.	Масса	Масштаб
Разраб.		Хаскина		7.08.78			0,3	1:10
Пров.		Гольдштейн		1х.78		Лист	Листов 1
Т.контр.		Бурле		10.11.78			
Рук.		Линчик		08.78	Ткань арамидная ТСВМ-Р-Т ТУ 17-21-1015-75	Гипростроммашина г. Киев	
Н.контр.		Христюк		08.78			
Утв.							

Копировал: Усова Формат 11

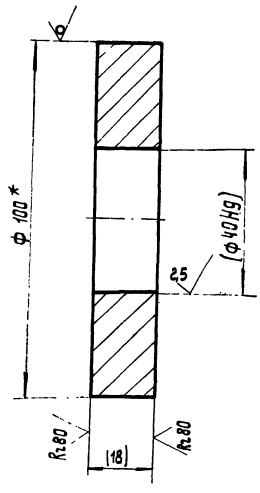

Размеры в скобках – после сборки.

7607/14 14

				409-29-61 ТН-1 .055			
Изм.	Лист	№ докум.	Подп.	Дата	Кольцо	Лит.	Масса	Масштаб
Разраб.				7.08.78			1,2	1:1
Пров.		Гольдштейн		1х.78		Лист	Листов 1
Т.контр.		Бурле		10.11.78			
Рук.		Линчик		08.78	Круг $\frac{A.16}{Ст.3пс}$ ГОСТ 2590-71 ГОСТ 535-58	Гипростроммашина г. Киев	
Н.контр.		Христюк		08.78			

Копировал: Усова Формат 11

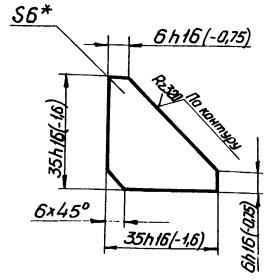

* Размер для справок

Изм.	Лист	№ докум.	Подп.	Дата
Разраб.		Меньшиков		11.07.74
Пров.		Гольдштейн		08.7.74
Т. контр.		Бурле		08.7.74
Рук.		Линник		08.7.74
Н. контр.		Бак		08.7.74
Утв.				

409-29-61 ТН-1 -047

Косынка

Лит.	Масса	Масштаб
	0,028	1:1
Лист	Листов 1	

Лист Б-ПН-Б ГОСТ 19903-74
Ст.3пс ГОСТ 14637-69

Гипростроммашина г. Киев

Копировал Формат 11

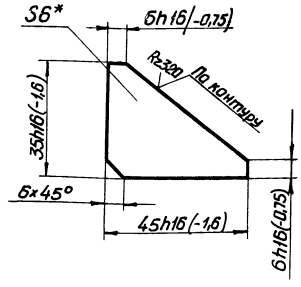

* Размер для справок

Изм.	Лист	№ докум.	Подп.	Дата
Разраб.		Меньшиков		11.07.74
Пров.		Гольдштейн		08.7.74
Т. контр.		Бурле		08.7.74
Н. контр.		Бак		08.7.74
Рук.		Линник		08.7.74
Утв.				

409-29-61 ТН-1 -046

Ребро

Лит.	Масса	Масштаб
	0,036	1:1
Лист	Листов 1	

Лист Б-ПН-Б ГОСТ 19903-74
Ст.3пс ГОСТ 14637-69

Гипростроммашина г. Киев

Копировал Формат 11

Инв. N подл. | Подп. и дата | Взам. инв. N | Инв. N дубл. | Подп. и дата

409-29-61 ТН-1 032

Rz 80 (√)

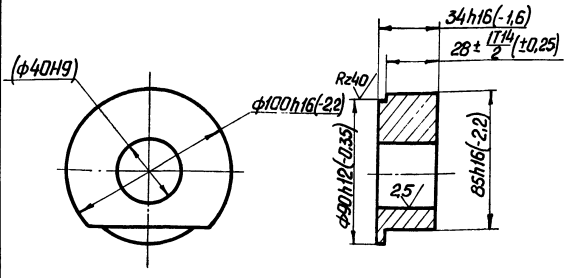

Размеры в скобках после сборки

Изм.	Лист	№ докум.	Подп.	Дата
Разраб.				
Пров.				
Т. контр.				
Рук.				
Н. контр.				
Утв.				

409-29-61 ТН-1 032

Втулка

Лит.	Масса	Масштаб
	12	1:2
Лист	Листов 1	

Лист Б-ПН-Б ГОСТ 19903-74
Ст.3пс ГОСТ 14637-69

Гипростроммашина г. Киев

Копировал Формат 11

409-29-61 ТН-1 031

Rz 80 (√)

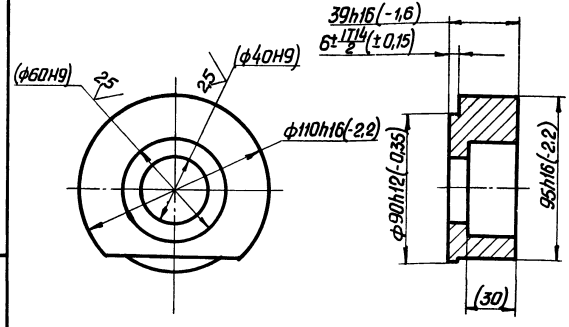

Размеры в скобках после сборки

Изм.	Лист	№ докум.	Подп.	Дата
Разраб.				
Пров.				
Т. контр.				
Рук.				
Н. контр.				
Утв.				

409-29-61 ТН-1 031

Втулка

Лит.	Масса	Масштаб
	1,4	1:2
Лист	Листов 1	

Гипростроммашина г. Киев

Формат 11

409-29-61 ТН-1 · 036

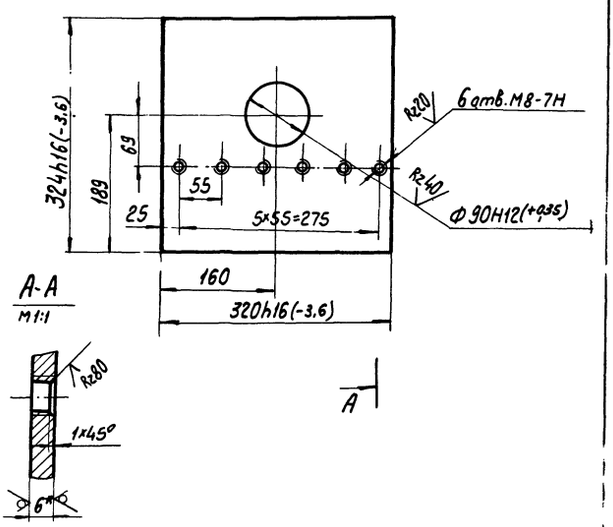

А-А
М1:1

1.*Размер для справок.

2.Неуказанные предельные отклонения размеров: ± IT14/2

Изм.	Лист	№ докум.	Подп.	Дата
Разраб.		Меньшиков		27.02.78
Пров.		Гольдштейн		4.III.78
Т.контр.		Бурле		4.III.78
Рук.		Линник		28.7.78
Н.контр.		Христюк		08.78
Утв.				

Стенка

Лит.	Масса	Масштаб
	4,8	1:5

Лист | Листов 1

Лист Б-ПН-6 ГОСТ 19903-74 Ст3пс ГОСТ 14637-69

Гипростроммашина г.Киев

Копировал Формат А1

409-29-61 ТН-1 · 033

Rz320

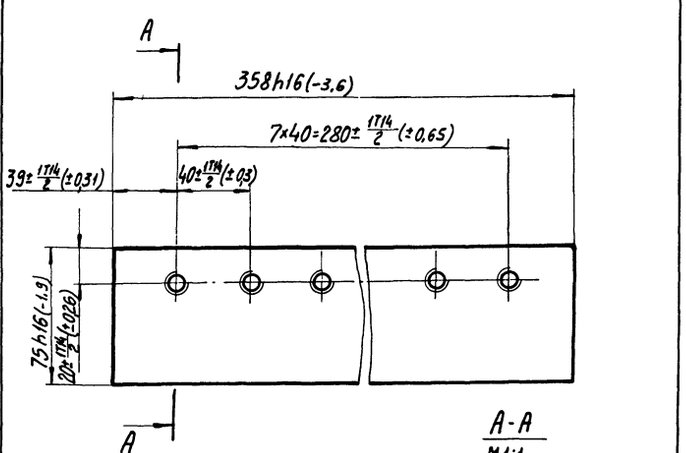

А-А
М1:1

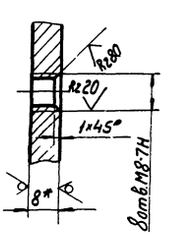

*Размер для справок.

Изм.	Лист	№ докум.	Подп.	Дата
Разраб.		Меньшиков		
Пров.		Гольдштейн		
Т.контр.		Бурле		
Рук.		Линник		
Н.контр.		Христюк		
Утв.				

409-29-61 ТН-1 · 033

Планка

Лит.	Масса	Масштаб
	1,26	1:2

Лист | Листов 1

Гипростроммашина г.Киев

409-29-61 ТН-1 · 035

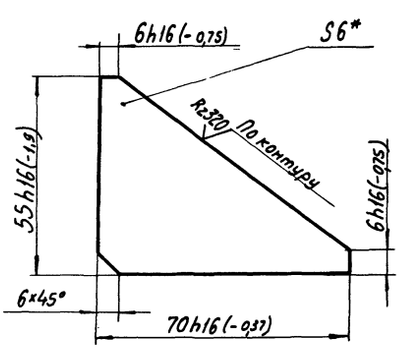

*Размер для справок.

Изм.	Лист	№ докум.	Подп.	Дата
Разраб.		Меньшиков		
Пров.		Гольдштейн		
Т.контр.		Бурле		
Рук.		Линник		
Н.контр.		Христюк		
Утв.				

409-29-61 ТН-1 · 035

Ребро

Лит.	Масса	Масштаб
	0,09	1:1

Лист | Листов 1

Гипростроммашина г.Киев

16
7607/14

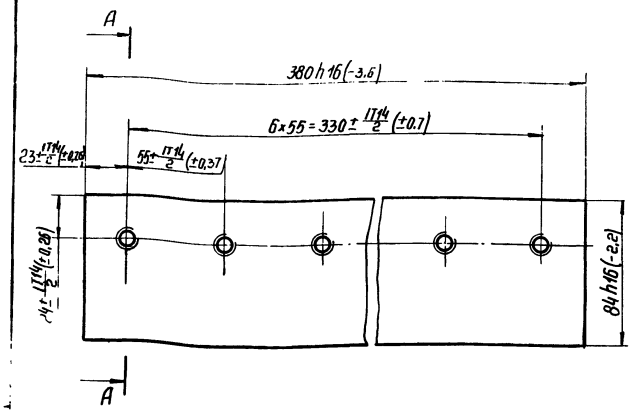

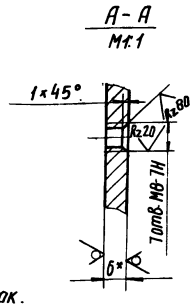

* Размер для справок.

				409-29-61 ТН-1	048		
Изм.	Лист	№ докум.	Подп.	Дата	Стенка	Лит.	Масса 0,13	Масштаб 1:2
Разраб.		Стецюк		10.77				
Пров.		Татимова		07.78		Лист	Листов 1
Т.контр.		Ржавский		07.78			
Рук.		Татимова		07.78	Лист Б-ПН-Б ГОСТ 19903-74 Ст.3 ПС ГОСТ 14637-69	Гипростроммашина г. Киев	
Н.контр.		Красавина		07.78			
Утв.							

Копировал: Белова Формат 11

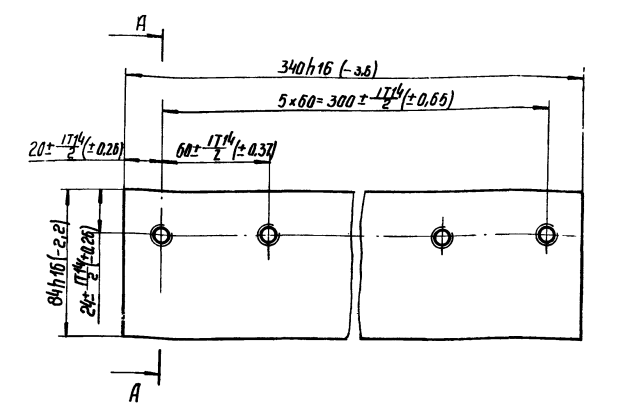

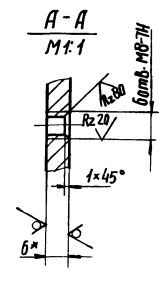

* Размер для справок.

				409-29-61 ТН-1	049		
Изм.	Лист	№ докум.	Подп.	Дата	Стенка	Лит.	Масса 0,14	Масштаб 1:2
Разраб.		Стецюк		10.77				
Пров.		Татимова		07.78		Лист	Листов 1
Т.контр.		Ржавский		07.78			
Рук.		Татимова		07.78	Лист Б-ПН-Б ГОСТ 19903-74 Ст.3 ПС ГОСТ 14637-69	Гипростроммашина г. Киев	
Н.контр.		Красавина		07.78			
Утв.							

Копировал: Белова Формат 11

Инв.№ подл. | Подп. и дата | Взам. инв.№ | Инв.№ дубл. | Подп. и дата

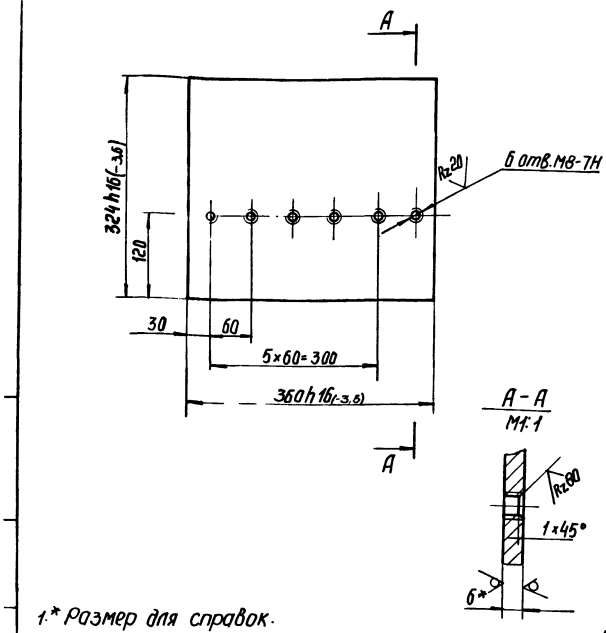

1.* Размер для справок.

2. Неуказанные предельные отклонения размеров: ± IT14/2.

				409-29-61 ТН-1	042		
Изм.	Лист	№ докум.	Подп.	Дата	Стенка	Лит.	Масса 5,48	Масштаб 1:5
Разраб.		Стецюк		10.77				
Пров.		Татимова		07.78		Лист	Листов 1
Т.контр.		Ржавский		07.78			
Рук.		Татимова		07.78	Лист Б-ПН-Б ГОСТ 19903-74 Ст.3 ПС ГОСТ 14637-69	Гипростроммашина г. Киев	
Н.контр.		Красавина		07.78			
Утв.							

Копировал: Белова Формат 11

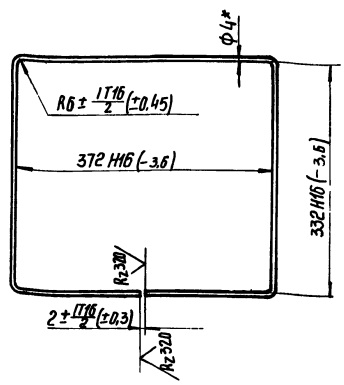

1. Длина развертки - 1408 мм*

2*Размер для справок.

17

7607/14

				409-29-61 ТН-1	043		
Изм.	Лист	№ докум.	Подп.	Дата	Обод	Лит.	Масса 0,04	Масштаб 1:5
Разраб.		Стецюк		10.77				
Пров.		Татимова		07.78		Лист	Листов 1
Т.контр.		Ржавский		07.78			
Рук.		Татимова		07.78	Проволока Ø4 ГОСТ 3282-74	Гипростроммашина г. Киев	
Н.контр.		Красавина		07.78			
Утв.							

Копировал: Белова Формат 11

Инв.№ подл. | Подп. и дата | Взам. инв.№ | Инв.№ дубл. | Подп. и дата

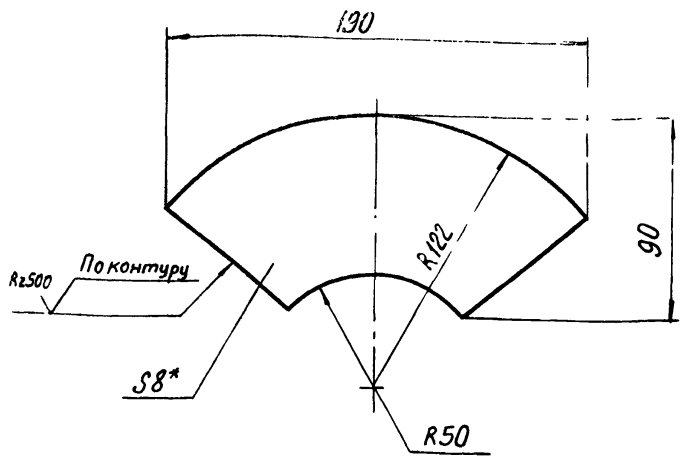

1.*Размер для справок.

2. Предельные отклонения размеров: валов - h16, остальных - $\pm \frac{IT16}{2}$

409-29-61 ТН-1 · 056

Сектор

Изм.	Лист	№ докум.	Подп.	Дата
Разраб.		Хаскина		27.07.78
Пров.		Гольдштейн		27.07.78
Т.контр.		Бурле		27.07.78
Рук.		Линник		08.08.78
Н.контр.		Христюк		08.08.78
Утв.				

Лит.	Масса	Масштаб
	0,8	1:2
Лист	Листов 1	

Лист Б-ПН-8 ГОСТ 19903-74 / Ст3пс ГОСТ 14637-69

Гипростроммашина г. Киев

Копировал Формат 11

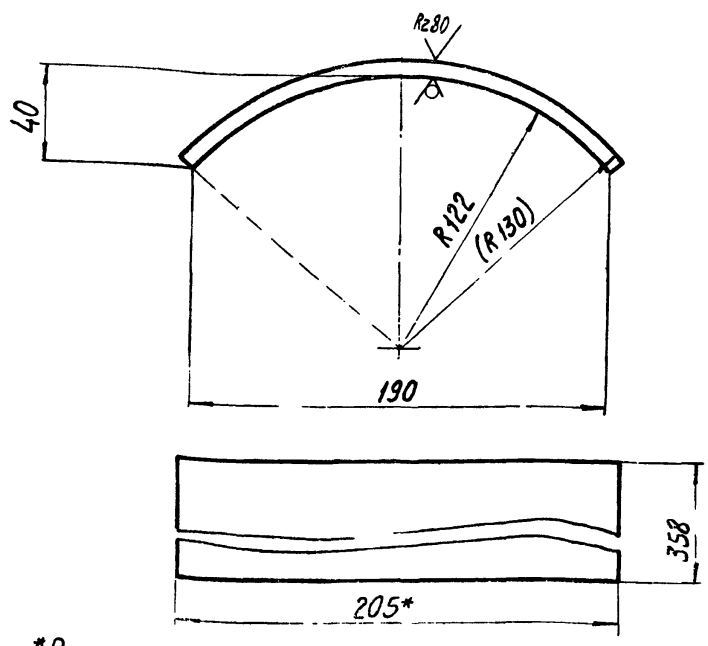

1.*Размер для справок.

2. Размеры в скобках - после сборки.

3. Предельные отклонения размеров: валов - h16; остальных - $\pm \frac{IT16}{2}$

Инв.№ подл. | Подп. и дата | Взам. инв.№ | Инв.№ дубл. | Подп. и дата

409-29-61 ТН-1 · 057

Крышка

Изм.	Лист	№ докум.	Подп.	Дата
Разраб.		Хаскина		27.07.78
Пров.		Гольдштейн		27.07.78
Т.контр.		Бурле		27.07.78
Рук.		Линник		08.08.78
Н.контр.		Христюк		08.08.78
Утв.				

Лит.	Масса	Масштаб
	5	1:2
Лист	Листов 1	

Ст.3 пс ГОСТ 380-71

Гипростроммашина г. Киев

Копировал. Формат 11

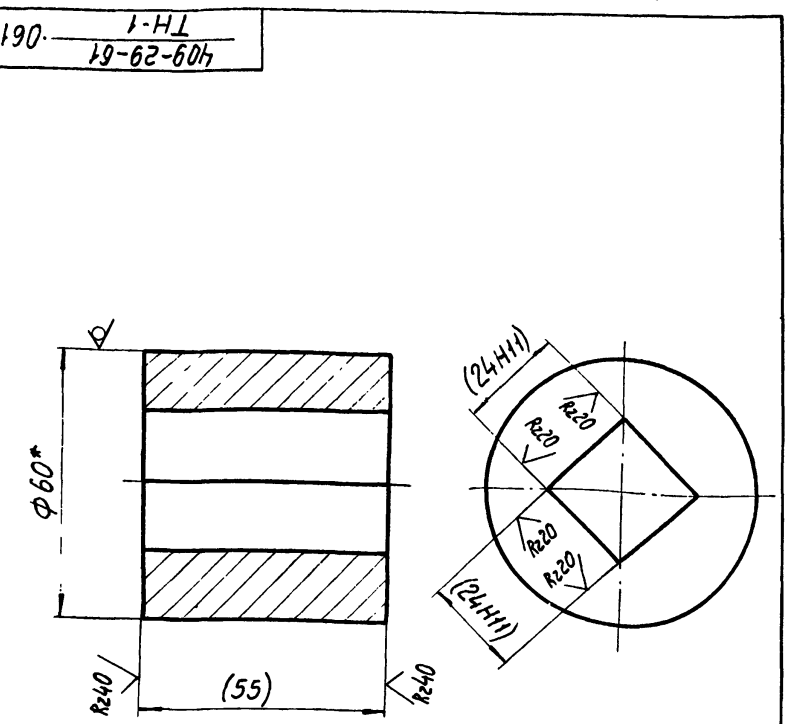

Размеры в скобках - после сборки

409-29-61 ТН-1 · 061

Втулка

Изм.	Лист	№ докум.	Подп.	Дата
Разраб.		Хаскина		27.07.78
Пров.		Гольдштейн		27.07.78
Т.контр.		Бурле		27.07.78
Рук.		Линник		08.08.78
Н.контр.		Христюк		08.08.78
Утв.				

Лит.	Масса	Масштаб
	1:2	1:1
Лист	Листов 1	

Круг В60 ГОСТ 2590-71 / Ст3пс ГОСТ 535-57

Гипростроммашина г. Киев

Копировал Формат 11

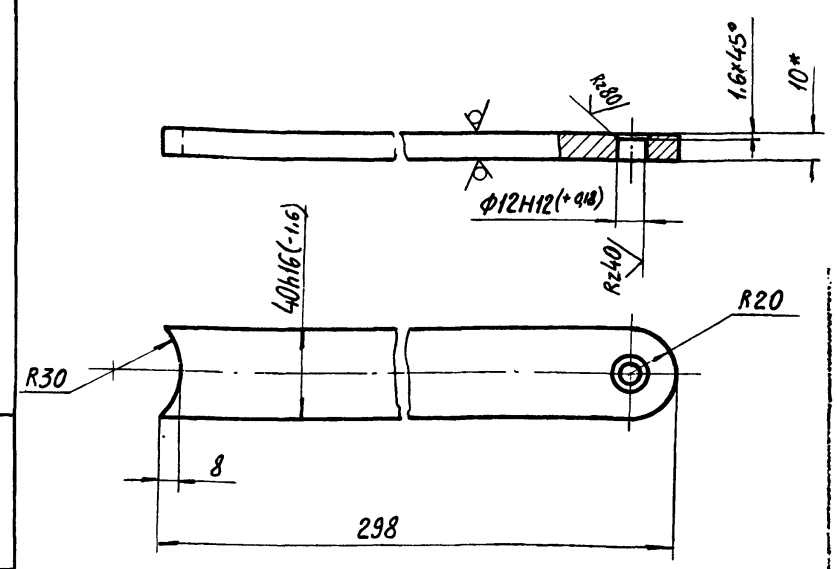

1.*Размер для справок.

2. Неуказанные предельные отклонения размеров - $\pm \frac{IT16}{2}$.

18

7607/14

Взам. инв.№ | Инв.№ дубл. | Подп. и дата | Подп. и дата

409-29-61 ТН-1 · 062

Плечо

Изм.	Лист	№ докум.	Подп.	Дата
Разраб.		Хаскина		27.07.78
Пров.		Гольдштейн		27.07.78
Т.контр.		Бурле		27.07.78
Рук.		Линник		08.08.78
Н.контр.		Христюк		08.08.78
Утв.				

Лит.	Масса	Масштаб
	1	1:2
Лист	Листов 1	

Лист 11-10 ГОСТ 19903-74 / Ст3пс ГОСТ 14637-69

Гипростроммашина г. Киев

Копировал Формат 11

409-29-61 ТН-1 · 063

Rz80 (V)

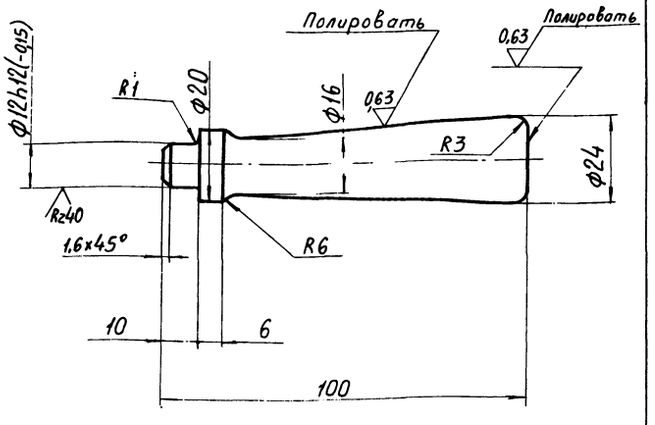

Неуказанные предельные отклонения размеров: валов – h16; остальных – $\pm \frac{IT16}{2}$.

Изм.	Лист	№ докум.	Подп.	Дата	409-29-61 ТН-1 · 063	Лит.	Масса	Масштаб
Разраб.		Хаскина		27.07.78	Ручка		0,25	1:1
Пров.		Гольдштейн		08.78		Лист	Листов 1	
Т.контр.		Бурле		08.78		Гипростроммашина		
Рук.		Линник		08.78	Ст.3пс ГОСТ380-71	г.Киев		
Н.контр.		Христюк		06.78				
Утв.								

Копировал Формат 11

Формат	Зона	Позиц.	Обозначение	Наименование	Колич.	Примечан.
				Документация		
22			409-29-61 ТН-1 000СБ	Сборочный чертеж		2л
12			409-29-61 ТН-1 000ВС	Ведомость спецификаций		
12			409-29-61 ТН-1 · 000ВП	Ведомость покупных изделий		
				Сборочные единицы		
11		1	409-29-61 ТН-1 · 010	Корпус	1	
11		2	409-29-61 ТН-1 · 020	Корпус	1	
11		3	409-29-61 ТН-1 · 030	Затвор	1	
11		4	409-29-61 ТН-1 · 040	Рычаг	1	
				Детали		
11		6	409-29-61 ТН-1 · 001	Прокладка	2	
11		7	409-29-61 ТН-1 · 002	Накладка	2	
11		8	409-29-61 ТН-1 · 003	Прокладка	2	
11		9	409-29-61 ТН-1 · 004	Прокладка	2	
11		10	409-29-61 ТН-1 · 005	Прокладка	2	
11		11	409-29-61 ТН-1 · 006	Прокладка	2	
11		12	409-29-61 ТН-1 · 007	Планка	2	

Подп. и дата | Инв. № дубл. | Взам. инв. № | Подп. и дата | Инв. № подл.

Изм.	Лист	№ докум.	Подп.	Дата	409-29-61 ТН-1 · 000	Лит.	Лист	Листов
Разраб.		Хаскина		27.07.78	Затвор секторный		1	3
Пров.		Гольдштейн		08.78		Гипростроммашина		
Рук.		Линник		08.78		г.Киев		
Н.контр.		Бак		08.78				
Утв.		Линник		08.78				

Копировал Формат 11

Формат	Зона	Позиц.	Обозначение	Наименование	Колич.	Примечан.
11		13	409-29-61 ТН-1 · 008	Планка	2	
11		14	409-29-61 ТН-1 · 009	Планка	2	
11		15	409-29-61 ТН-1 · 011	Планка	2	
11		16	409-29-61 ТН-1 · 012	Крышка	1	
11		17	409-29-61 ТН-1 · 013	Кольцо	1	
12		18	409-29-61 ТН-1 · 014	Полуось	1	
11		19	409-29-61 ТН-1 · 015	Шайба упорная	1	
11		21	409-29-61 ТН-1 · 017	Оседержатель	2	
11		22	409-29-61 ТН-1 · 018	Полуось	1	
11		23	409-29-61 ТН-1 · 019	Прокладка	1	
11		24	409-29-61 ТН-1 · 021	Крышка	1	
11		25	409-29-61 ТН-1 · 022	Рукав	1	
БЧ		26	409-29-61 ТН-1 · 023	Упор		
				Лист Б-ПН-20 ГОСТ19903-74		
				Ст.3пс ГОСТ14637-69		
				15h16(-1,1)x30h16(-1,6)	2	0,07кг
				Стандартные изделия		
				Болты ГОСТ 7798-70		
		28		М8×10.46	52	0,009кг
		29		М8×20.46	20	0,013кг
		30		М8×30.46	4	0,016кг
		31		М8×40.46	3	0,021кг
		32		М16×40.46	24	0,048кг
		35		Гайка М16.5		
				ГОСТ5915-70	24	0,015кг
				Шайбы ГОСТ6402-70		
		37		8.65Г	21	0,001кг
		38		16.65Г	24	0,003кг

Изм.	Лист	№ докум.	Подп.	Дата	409-29-61 ТН-1 · 000	Лист 2

Копировал Формат 11

Формат	Зона	Позиц.	Обозначение	Наименование	Колич.	Примечан.
		40		Шайба 8.01		
				ГОСТ 11371-68	58	0,002кг
				Материалы		
		44		Набивка многослойно-плетенная марки АПФ8		
				ГОСТ 5152-66	0,3	м.

Подп. и дата | Инв. № дубл. | Взам. инв. № | Подп. и дата | Инв. № подл.

19

7607/14

Изм.	Лист	№ докум.	Подп.	Дата	409-29-61 ТН-1 · 000	Лист 3

Копировал Трибинская Формат 11

Формат	Зона	Позиц.	Обозначение	Наименование	Колич.	Примечан.
				Документация		
*)			409-29-61 ТН-1 · 010СБ	Сборочный чертеж		*) 22ф, 12ф
				Детали		
11		1	409-29-61 ТН-1 · 031	Втулка	1	
11		2	409-29-61 ТН-1 · 032	Втулка	1	
11		3	409-29-61 ТН-1 · 033	Планка	2	
11		4	409-29-61 ТН-1 · 034	Скоба	2	
11		5	409-29-61 ТН-1 · 035	Ребро	12	
11		6	409-29-61 ТН-1 · 036	Стенка	2	
Б4		8	409-29-61 ТН-1 · 038	Полоса		
				Лист Б-ПН-6 ГОСТ 19903-74		
				Ст3пс ГОСТ 14637-69		
				65h16(-1,9)×442h16(4)	2	1,35 кг
Б4		9	409-29-61 ТН-1 · 039	Полоса		
				Лист Б-ПН-6 ГОСТ 19902-74		
				Ст3пс ГОСТ 14637-69		
				61h16(-1,9)×360h16(-3,6)	2	1 кг
Б4		10	409-29-61 ТН-1 · 041	Уголок		
				Уголок Б-50×50×5 ГОСТ 8509-72		
				Ст3пс ГОСТ 535-58		
				С=358h16(-3,6)	2	1,35 кг
11		11	409-29-61 ТН-1 · 042	Стенка	2	
11		12	409-29-61 ТН-1 · 043	Обод	1	

Подп. и дата | Инв. № дубл. | Взам. инв. № | Подп. и дата | Инв. № подл.

Изм.	Лист	№ докум.	Подп.	Дата
Разраб.		Хаскина		9.07.78
Пров.		Гольдштейн		18.78
Рук.		Линник		08.78
Н. контр.		Бак		08.78
Утв.		Линник		08.78

409-29-61 ТН-1 · 010

Корпус

Лит.	Лист	Листов
		1

Гипростроммашина г. Киев

Копировал Формат А1

Формат	Зона	Позиц.	Обозначение	Наименование	Колич.	Примеч.
				Документация		
12			409-29-61 ТН-1 · 020СБ	Сборочный чертеж		
				Детали		
11		1	409-29-61 ТН-1 · 046	Ребро	12	
11		2	409-29-61 ТН-1 · 047	Косынка	4	
11		3	409-29-61 ТН-1 · 048	Стенка	2	
11		4	409-29-61 ТН-1 · 049	Стенка	2	
11		5	409-29-61 ТН-1 · 051	Обод	1	
Б4		6	409-29-61 ТН-1 · 052	Полоса		
				Лист Б-ПН-6 ГОСТ 19903-74		
				Ст3пс ГОСТ 14637-69		
				46h16(-1,6)×380h16(-3,6)	2	0,8 кг.
Б4		7	409-29-61 ТН-1 · 053	Полоса		
				Лист Б-ПН-6 ГОСТ 19903-74		
				Ст3пс ГОСТ 14637-69		
				52h16(-1,6)×432h16(-4)	2	1 кг

Подп. и дата | Инв. № дубл. | Взам. инв. № | Подп. и дата | Инв. № подл.

Изм.	Лист	№ докум.	Подп.	Дата
Разраб.		Хаскина		9.07.78
Пров.		Гольдштейн		18.78
Рук.		Линник		08.78
Н. контр.		Бак		08.78
Утв.		Линник		08.78

409-29-61 ТН-1 · 020

Корпус

Лит.	Лист	Листов
		1

Гипростроммашина г. Киев

Копировал Формат А1

Формат	Зона	Позиц.	Обозначение	Наименование	Колич.	Примечан.
				Документация		
12			409-29-61 ТН-1 · 030СБ	Сборочный чертеж		
				Детали		
11		1	409-29-61 ТН-1 · 055	Кольцо	2	
11		2	409-29-61 ТН-1 · 056	Сектор	2	
11		3	409-29-61 ТН-1 · 057	Крышка	1	

Подп. и дата | Инв. № дубл. | Взам. инв. № | Подп. и дата | Инв. № подл.

Изм.	Лист	№ докум.	Подп.	Дата
Разраб.		Хаскина		9.07.78
Пров.		Гольдштейн		18.78
Рук.		Линник		08.78
Н. контр.		Бак		08.78
Утв.		Линник		08.78

409-29-61 ТН-1 · 030

Затвор

Лит.	Лист	Листов
		1

Гипростроммашина г. Киев

Формат	Зона	Позиц.	Обозначение	Наименование	Колич.	Примеч.
				Документация		
12			409-29-61 ТН-1 · 040СБ	Сборочный чертеж		
				Детали		
11		1	409-29-61 ТН-1 · 061	Втулка	1	
11		2	409-29-61 ТН-1 · 062	Плечо	1	
11		3	409-29-61 ТН-1 · 063	Ручка	1	

20
7607/14

Подп. и дата | Инв. № дубл. | Взам. инв. № | Подп. и дата | Инв. № подл.

Изм.	Лист	№ докум.	Подп.	Дата
Разраб.		Хаскина		9.07.78
Пров.		Гольдштейн		18.78
Рук.		Линник		08.78
Н. контр.		Бак		08.78
Утв.		Линник		08.78

409-29-61 ТН-1 · 040

Рычаг

Лит.	Лист	Листов
		1

Гипростроммашина г. Киев

№ строки	Обозначение	Наименование	Куда входит: Обозначение	Кол.	Примечание
1	409-29-61 ТН-1 .000	Затвор секторный		1	
2					
3	409-29-61 ТН-1 .010	Корпус		1	
4	409-29-61 ТН-1 .020	Корпус		1	
5	409-29-61 ТН-1 .030	Затвор		1	
6	409-29-60 ТН-1 .040	Рычаг		1	
7					
8					
9					
10					
11					
12					
13					
14					
15					
16					
17					
18					
19					
20					
21					
22					
23					
24					

Инв.№подл. | Подп. и дата | Взам.инв.№ | Инв.№дубл. | Подп. и дата

Изм.	Лист	№ докум.	Подп.	Дата
Разраб.		Хаскина		7.08.78
Пров.		Гольдштейн		8.78
Рук.		Линник		08.78
Н.контр.		Бак		0878
Утв.		Линник		0878

409-29-61 ТН-1 .000ВС

Затвор секторный

Ведомость спецификаций

Лит.	Лист	Листов
		1

Гипростроммашина г. Киев

Копировал

Формат 12

№ строки	Наименование	Обозначение документа на поставку	Поставщик	Куда входит (обозначение)	Количество: на изделие	в комплекты	на регулир.	Всего	Примечание
1	Крепежные изделия								
2									
3	Болт М8×10.46	ГОСТ 7798-70			52			52	
4	М8×20.46				24			24	
5	М8×40.46				3			3	
6	М16×40.46				24			24	
7									
8	Гайка М16.5	ГОСТ 5915-70			24			24	
9									
10	Шайба 8.65Г	ГОСТ 6402-70			21			21	
11	16.65Г				24			24	
12									
13	Шайба 8.01	ГОСТ 11371-68			58			58	
14									
15									
16									
17									
18									
19									
20									
21									
22									
23									
24									
25									
26									

7607/14

Изм.	Лист	№ докум.	Подп.	Дата
Разраб.		Хаскина		7.08.78
Пров.		Гольдштейн		8.78
Рук.		Линник		08.78
Н.контр.		Бак		08.78
Утв.		Линник		0878

409-29-61 ТН-1 .000ВП

Затвор секторный

Ведомость покупных изделий

Лит.	Лист	Листов
		1

Гипростроммашина г. Киев

Копировал Трубинская

Формат 12

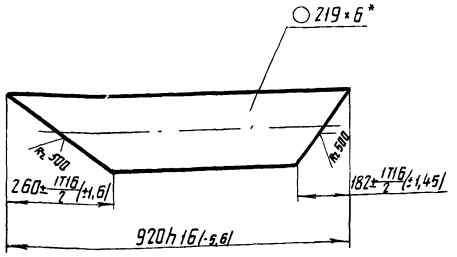

* Размер для справок

				409-29-61 ТН-13	002		
Изм.	Лист	№докум.	Подп.	Дата	Патрубок	Лит.	Масса 27	Масштаб 1:10
Разраб.		Нечваловская		27.07.78				
Пров.		Татимова		4.08.78		Лист	Листов
Т.контр.		Бурле		04.08.78	Труба 219×6 ГОСТ 8732-70 А Ст. 2пс ГОСТ 8731-74	Гипростроммашина г. Киев	
Рук.		Татимова		4.08.78			
Н.контр.		Христюк		08.08.78			
Утв.							

Формат 11

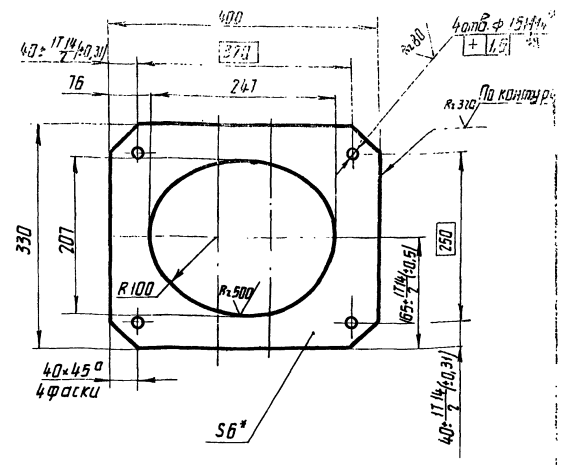

1.* Размер для справок

2. Неуказанные предельные отклонения размеров: отверстий H16, валов h16, остальных ± 17.16/2

				409-29-61 ТН-13	003		
Изм.	Лист	№докум.	Подп.	Дата	Фланец	Лит.	Масса 5	Масштаб 1:5
Разраб.		Нечваловская		27.07.78				
Пров.		Татимова		4.08.78		Лист	Листов 1
Т.контр.		Бурле		04.08.78	Лист 6-ПН-6 ГОСТ 19903-74 Ст 3пс ГОСТ 14637-69	Гипростроммашина г. Киев	
Рук.		Татимова		4.08.78			
Н.контр.		Христюк		08.08.78			
Утв.							

Инв. № подл. | Подп. и дата | Взам. инв. № | Инв. № дубл. | Подп. и дата

Формат 11

409-29-61 ТН-13 000СБ

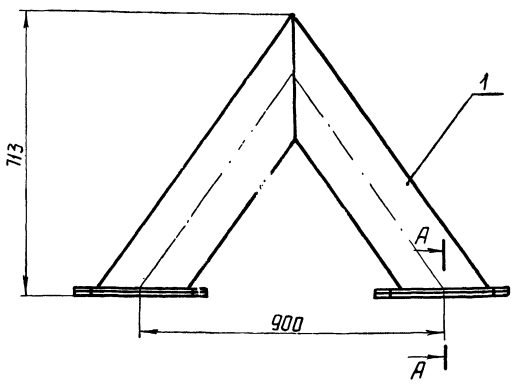

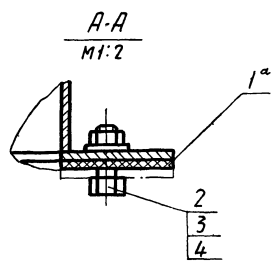

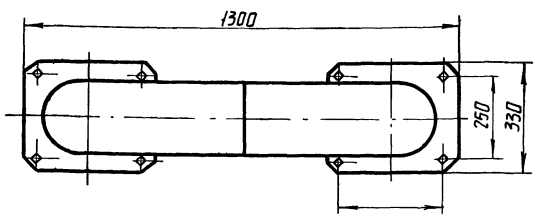

Размеры для справок.

22

7607/14

				409-29-61 ТН-13	000СБ		
Изм.	Лист	№докум.	Подп.	Дата	Труба соединительная Сборочный чертеж	Лит.	Масса 65	Масштаб 1:10
Разраб.		Нечваловская		27.07.78				
Пров.		Татимова		4.08.78		Лист	Листов 1
Т.контр.		Бурле		04.08.78		Гипроспроммашина г. Киев	
Рук.		Татимова		4.08.78			
Н.контр.		Христюк		08.08.78			
Утв.		Линник		08.08.78			
Копир		Олейник					

Формат А2

409-29-61 / ТН-13 .010СБ

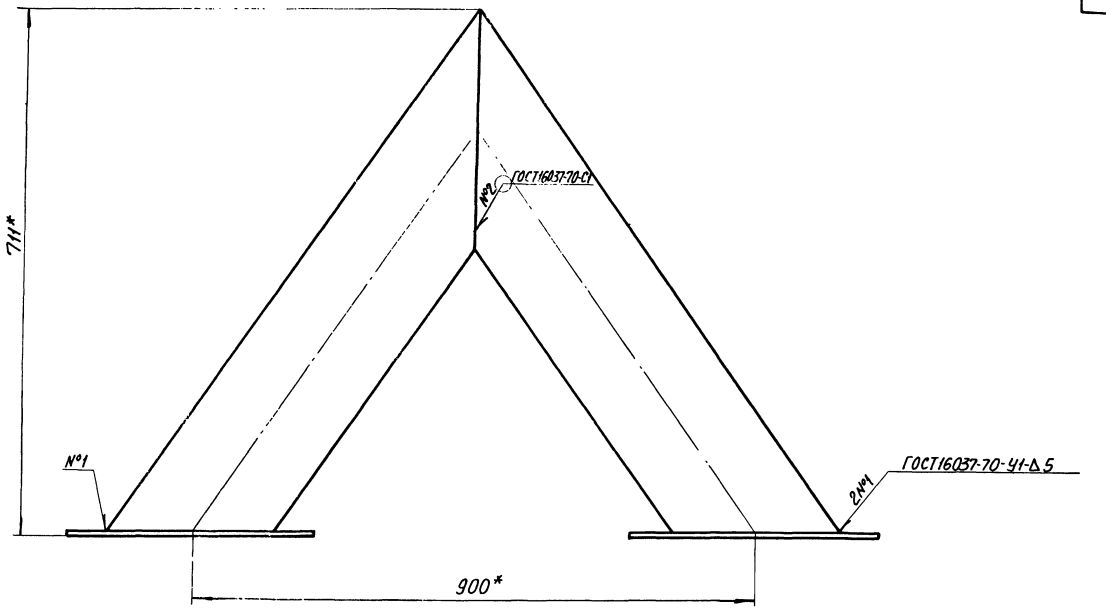

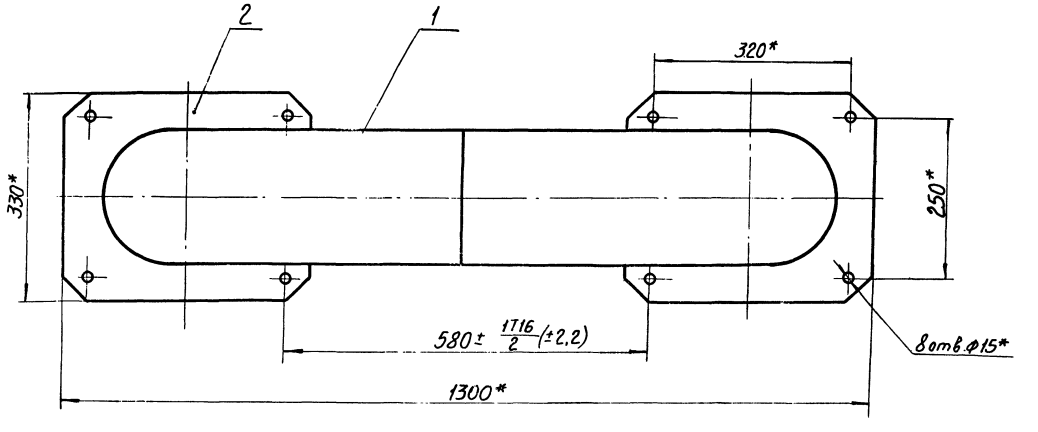

1.*Размеры для справок.

2.Масса наплавленного металла - 0,15 кг.

23
7607/14

					409-29-61 / ТН-13 .010СБ			
изм.	Лист	№ докум.	Подп.	Дата	Раструб Сборочный чертеж	Лит.	Масса	Масштаб
Разраб.		Нечволодова		31.07.78			64	1:5
Пров.		Татимова		4.08.78		Лист	Листов 1	
Т.контр.		Бурле		4.08.78		Гипростроммашина		
Рук.		Татимова		4.08.78		г.Киев		
Н.контр.		Христюк		08.78				
Утв.		Линник		08.78				

409-29-61 ТН-13 001

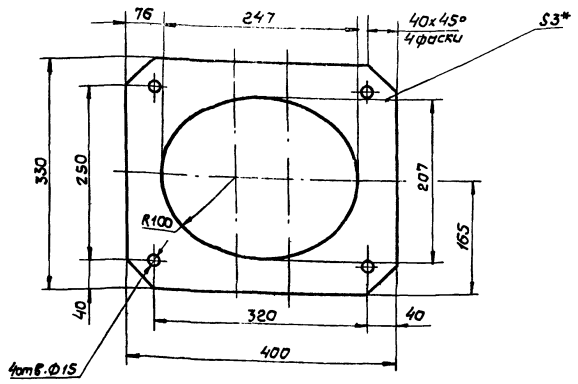

*Размер для справок.

Изм.	Лист	№ докум.	Подп.	Дата
Разраб.		Нечволодова		07.78
Пров.		Татимова		07.78
Т.контр.		Бурле		07.78
Рук.		Татимова		07.78
Н.контр.		Христюк		07.78
Утв.				

409-29-61 ТН-13 001

Прокладка

Лит.	Масса	Масштаб
	0,45	1:5

Лист	Листов 1

Пластина 1, лист;
ТМКЩ-М-3.9.9 ГОСТ 7338-77

Гипростроммашина г. Киев

Копировал Формат 11

Формат	Зона	Позиция	Обозначение	Наименование	Кол.	Примечание
				Документация		
12			409-29-61 ТН-13 000СБ	Сборочный чертеж		
				Сборочные единицы		
11		1	409-29-61 ТН-13 010	Раструб	1	
				Детали		
11		1а	409-29-61 ТН-13 001	Прокладка	2	
				Стандартные изделия		
		2		Болт М12х30.46 ГОСТ 7798-70	8	
		3		Гайка М12.5(0СТ)5915-70	8	
		4		Шайба 12.04 ГОСТ 11371-68	8	

Инв.№ подл. | Подп. и дата | Взам.инв.№ | Инв.№ дубл. | Подп. и дата

Изм.	Лист	№ докум.	Подп.	Дата
Разраб.		Нечволодова		07.78
Пров.		Татимова		07.78
Рук.		Татимова		07.78
Н.контр.		Христюк		07.78
Утв.		Линник		07.78

409-29-61 ТН-13 000

Труба соединительная

Лит.	Лист	Листов
		1

Гипростроммашина г. Киев

Копировал Формат 11

Формат	Зона	Позиция	Обозначение	Наименование	Кол.	Примечание
				Документация		
22			409-29-61 ТН-13 010СБ	Сборочный чертеж		
				Детали		
11		1	409-29-61 ТН-13 002	Патрубок	2	
11		2	409-29-61 ТН-13 003	Фланец	2	

Инв.№ подл. | Подп. и дата | Взам.инв.№ | Инв.№ дубл. | Подп. и дата

24

7607/14

Изм.	Лист	№ докум.	Подп.	Дата
Разраб.		Нечволодова		07.78
Пров.		Татимова		07.78
Рук.		Татимова		07.78
Н.контр.		Христюк		07.78
Утв.		Линник		07.78

409-29-61 ТН-13 010

Раструб

Лит.	Лист	Листов
		1

Гипростроммашина г. Киев

Копировал Формат 11

№ строки	Обозначение	Наименование	Куда входит: Обозначение	Куда входит: кол	Общее кол.	Примечание
1	409-29-61 ТН-13 .000	Труба соединительная			1	
2						
3	409-29-61 ТН-13 .010	Раструб			1	
4						
5						
6						
7						
8						
9						
10						
11						
12						
13						
14						
15						
16						
17						
18						
19						
20						
21						
22						
23						
24						

Инв. № подл. | Подп. и дата | Взам. инв. № | Инв. № дубл. | Подп. и дата

Изм.	Лист	№ докум.	Подп.	Дата
Разраб.		Неволодова		18.7.78
Пров.		Татимова		02.78
Рук.		Татимова		07.78
Н.контр.		Христюк		07.78
Утв.		Линник		07.78

409-29-61 ТН-13 .000ВС

Труба соединительная.

Ведомость спецификаций

Лит.	Лист.	Листов
		1

Гипростроммашина г. Киев

Копировал

Формат 12

№ строки	Наименование	Обозначение документа на поставку	Поставщик	Куда входит (обозначение)	Количество: на изделие	в компл.	на регул.	Всего	Примечание
1	Крепежные изделия								
2									
3	Болт М12х30.46	ГОСТ 7798-70		409-29-61 ТН-13 .000	8			8	
4									
5	Гайка М12.5	ГОСТ 5915-70		409-29-61 ТН-13 .000	8			8	
6									
7	Шайба 12.01	ГОСТ 11371-68		409-29-61 ТН-13 .000	8			8	
8									
9									
10									
11									
12									
13									
14									
15									
16									
17									
18									
19									
20									
21									
22									
23									
24									
25									
26									

25

7607/14

Инв. № подл. | Подп. и дата | Взам. инв. № | Инв. № дубл. | Подп. и дата

Изм.	Лист	№ докум.	Подп.	Дата
Разраб.		Неволодова		18.7.78
Пров.		Татимова		02.78
Рук.		Татимова		07.78
Н.контр.		Христюк		07.78
Утв.		Линник		07.78

409-29-61 ТН-13 .000ВП

Труба соединительная

Ведомость покупных изделий

Лит.	Лист	Листов
		1

Гипростроммашина г. Киев

Копировал

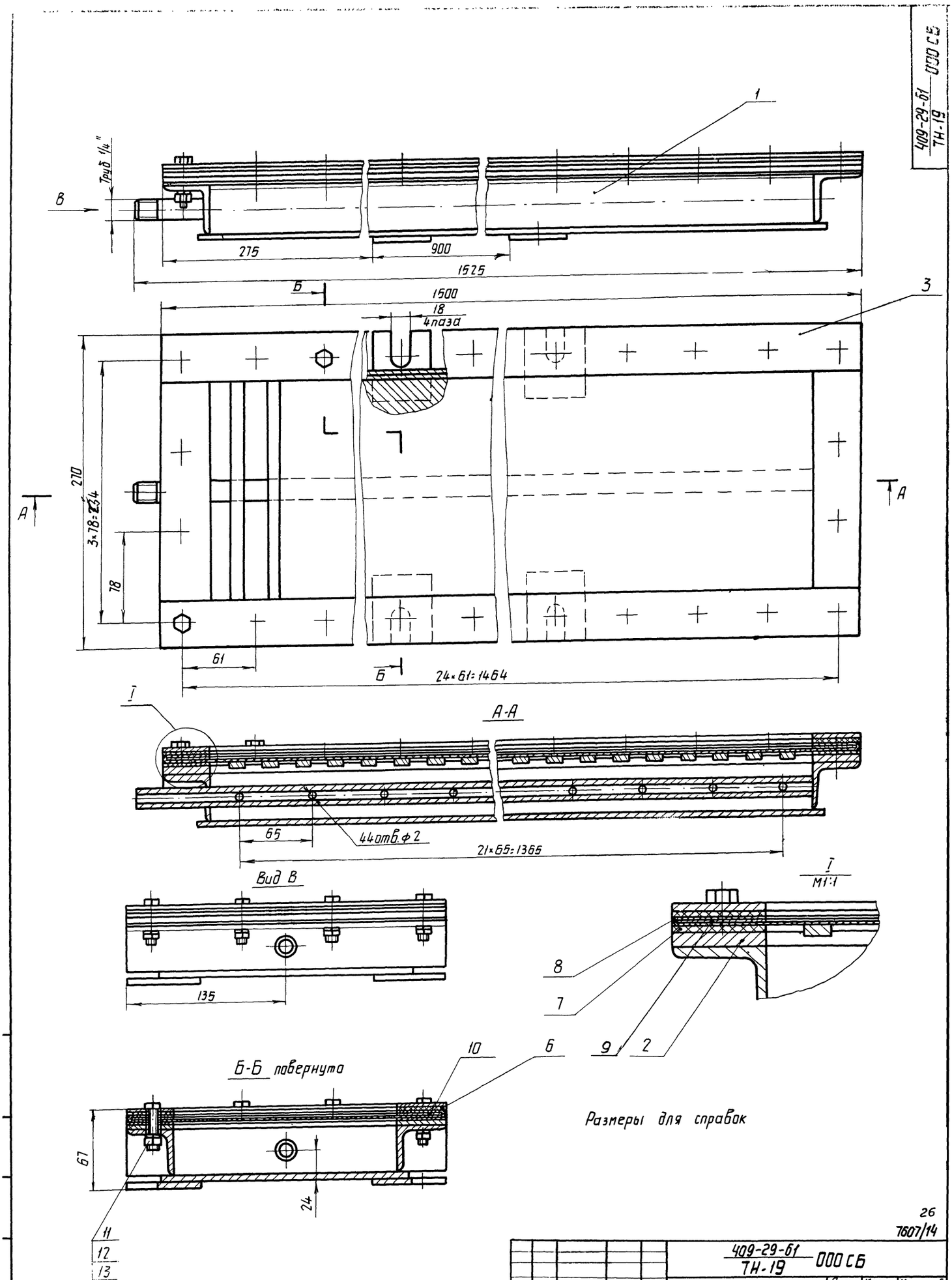

26
7607/14

					409-29-61 ТН-19 ООО СБ			
Изм	Лист	№ докум.	Подп.	Дата	Аэродорожка	Лит.	Масса	Масштаб
Разраб		Усманова		27.07.78			40	1:2
Пров.		Татимова		1.08.78	Сборочный чертеж	Лист	Листов 1	
Т.контр.		Бурле		04.07.78		Гипростроммашина г. Киев		
Рук.		Линник		1.08.78				
Н.контр.		Христюк		08.78				
Утв.		Линник						
Копир.		Алейник						

Формат 22

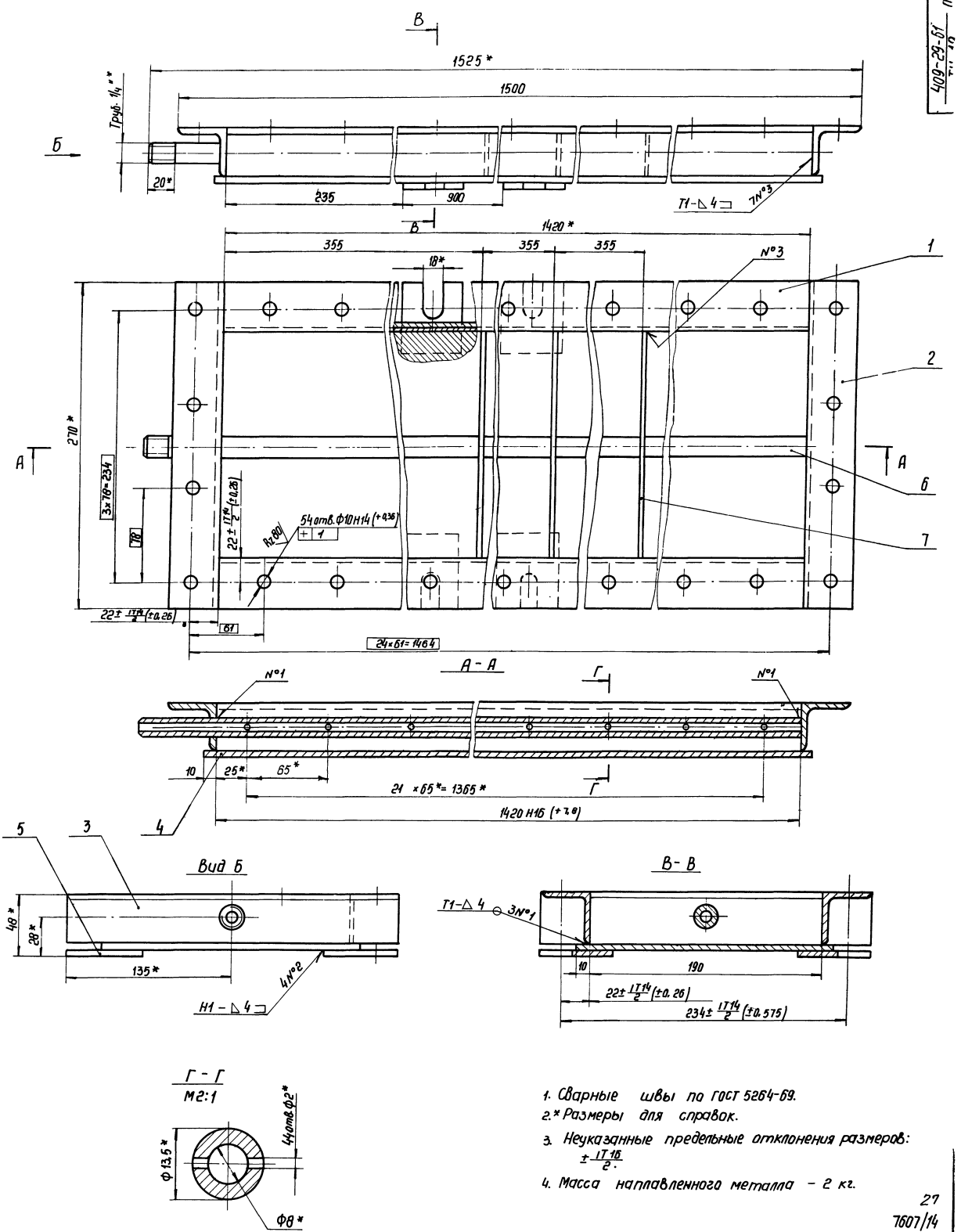

1. Сварные швы по ГОСТ 5264-69.
2. * Размеры для справок.
3. Неуказанные предельные отклонения размеров: ±IT16/2.
4. Масса наплавленного металла – 2 кг.

27
7607/14

					409-29-61 ТН-19	010 СБ	
Изм.	Лист	№ докум.	Подп.	Дата	Корпус	Лит.	Масса	Масштаб
Разраб.		Установа		21.07.71			28	1:2
Пров.		Татинова		1.08.71	Сборочный чертеж			
Т. контр.		Бурле		1.08.71		Лист	Листов 1
Рук.		Татитова		1.08.71		Гипростроммашина г. Киев	
Н. контр.		Христюк		18.08.71			
Утв.		Линник		08.71			

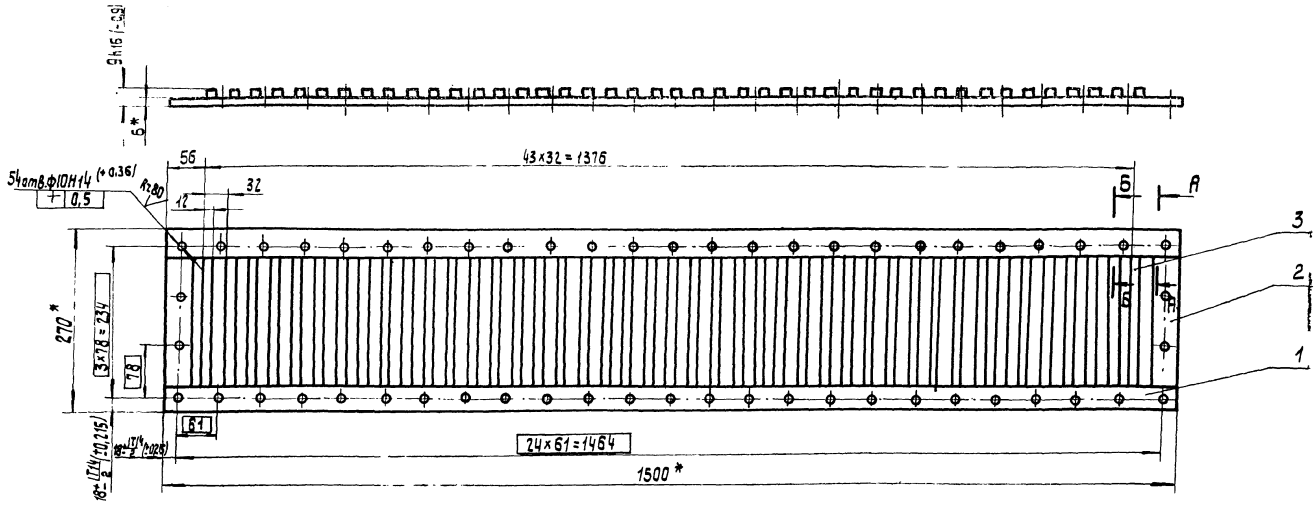

А – А
М 1:1

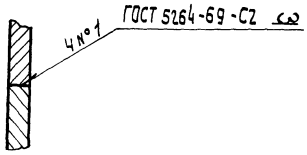

Б – Б
М 1:1

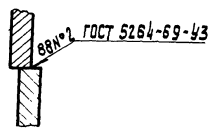

1. * Размеры для справок.
2. Неуказанные предельные отклонения размеров: $\pm \frac{IT16}{2}$.
3. Масса наплавленного металла – 1,1 кг

Изм.	Лист	№ докум.	Подп.	Дата	409-29-61 ТН-19 020 СБ			
Разраб.		Усманова		2.10.78	Поддон Сборочный чертеж	Лит.	Масса	Масштаб
Пров.		Татимова		05.78			11	1:5
Т.контр.		Бурле		10.78		Лист	Листов 1	
Рук.		Татимова		10.78		Гипростроммашина г. Киев		
Н.контр.		Христюк		10.78				
Утв.		Линник		08.78				

Калировал: Усова

Формат 12

409-29-61 ТН-19 030 СБ

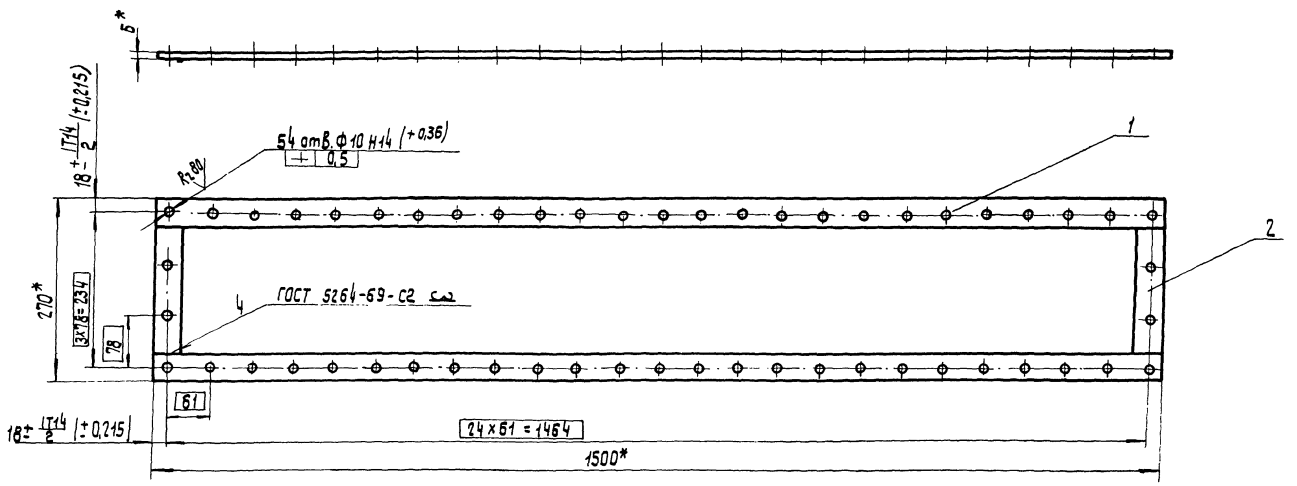

1. * Размеры для справок.
2. Масса наплавленного металла – 0,4 кг.

28

760714

Изм.	Лист	№ докум.	Подп.	Дата	409-29-61 ТН-19 030 СБ			
Разраб.		Усманова		2.10.78	Рама прижимная Сборочный чертеж	Лит.	Масса	Масштаб
Пров.		Татимова		10.78			4,2	1:5
Т.контр.		Бурле		10.78		Лист	Листов 1	
Рук.		Татимова		10.78		Гипростроммашина г. Киев		
Н.контр.		Христюк		10.78				
Утв.		Линник		08.78				

Калировал: Усова

Формат 12

409-29-61 / ТН-19 004

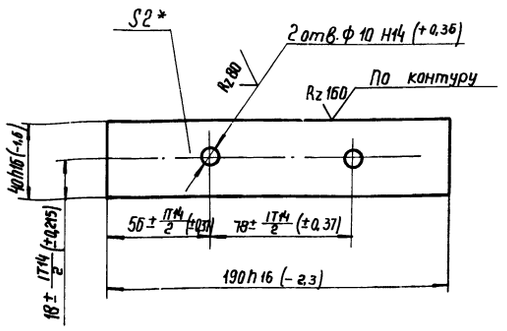

* Размер для справок.

изм.	Лист	№ докум.	Подп.	Дата	409-29-61 / ТН-19 004		
Разраб.		Усманова		27.07.78	Прокладка	Лит.	Масса 0,12	Масштаб 1:2
Пров.		Татимова		1.08.78		Лист	Листов 1
Т.контр.		Бурле		29.07.78			
Рук.		Татимова		1.08.78	Лист Б-ПН-2 ГОСТ 19903-74 / I-IV-Н ГОСТ 16523-70	Гипростроммашина г. Киев	
Н.контр.		Христюк		08.78			
Утв.							

Копировал: Формат 11

409-29-61 / ТН-19 005

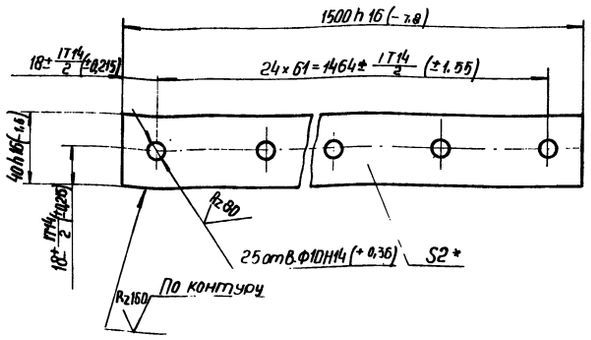

* Размер для справок.

изм.	Лист	№ докум.	Подп.	Дата	409-29-61 / ТН-19 005		
Разраб.		Усманова		27.07.78	Прокладка	Лит.	Масса 0,44	Масштаб 1:2
Пров.		Татимова		1.08.78		Лист	Листов 1
Т.контр.		Бурле		29.07.78			
Рук.		Татимова		1.08.78	Лист Б-ПН-2 ГОСТ 19903-74 / I-IV-Н ГОСТ 16523-70	Гипростроммашина г. Киев	
Н.контр.		Христюк		08.78			
Утв.							

Подп. и дата | Инв. № дубл. | Взам. инв. № | Подп. и дата | Инв. № подл.

Копировал: Формат 11

409-29-61 / ТН-19 002

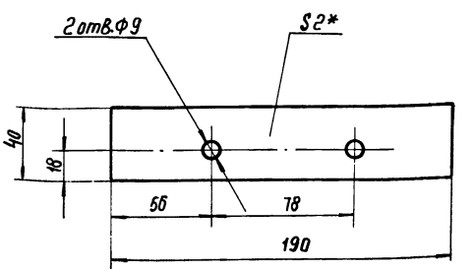

* Размер для справок

изм.	Лист	№ докум.	Подп.	Дата	409-29-61 / ТН-19 002		
Разраб.		Усманова		27.07.78	Прокладка	Лит.	Масса 0,024	Масштаб 1:2
Пров.		Татимова		1.08.78		Лист	Листов 1
Т.контр.		Бурле		29.07.78			
Рук.		Татимова		1.08.78	Пластина I лист ТМХ1-М-2; 99 ГОСТ 7338-77	Гипростроммашина г. Киев	
Н.контр.		Христюк		08.78			
Утв.							

Формат 11

409-29-61 / ТН-19 001

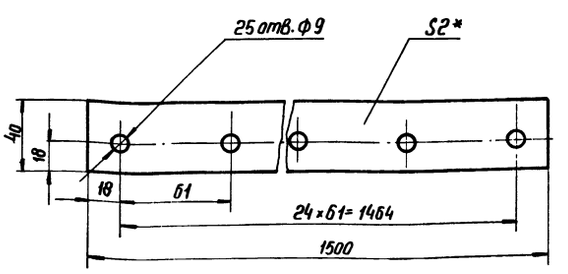

* Размер для справок

29
7607/14

изм.	Лист	№ докум.	Подп.	Дата	409-29-61 / ТН-19 001		
Разраб.		Усманова		27.07.78	Прокладка	Лит.	Масса 0,18	Масштаб 1:2
Пров.		Татимова		1.08.78		Лист	Листов 1
Т.контр.		Бурле		29.07.78			
Рук.		Татимова		1.08.78	Пластина I лист ТМХ1-М-2; 99 ГОСТ 7338-77	Гипростроммашина г. Киев	
Н.контр.		Христюк		08.78			
Утв.							

Подп. и дата | Инв. № дубл. | Взам. инв. № | Подп. и дата | Инв. № подл.

Формат 11

Формат	Зона	Поз.	Обозначение	Наименование	Кол.	Примечание
				Документация		
12			409-29-61 ТН-19 030 СБ	Сборочный чертеж		
				Детали		
Б4		1	409-29-61 ТН-19 015	Планка		
				Полоса Б-2 6х40 ГОСТ 103-76		
				Ст.3кп ГОСТ 535-58		
				L=1500 h16-7.8/	2	2,8кг
Б4		2	409-29-61 ТН-19 016	Планка		
				Полоса Б-2 6х40 ГОСТ 103-76		
				Ст.3кп ГОСТ 535-58		
				L=186 h16/-2.5/	2	0,35кг

Подп. и дата | Инв. № дубл. | Взам. инв. № | Подп. и дата | Инв. № подл.

Изм.	Лист	№ докум.	Подп.	Дата
Разраб.		Усманова		7.08.78
Пров.		Татимова		8.08.78
Рук.		Татимова		08.78
Н.контр.		Христюк		08.78
Утв.		Линник		08.78

409-29-61 ТН-19 · 030

Рама прижимная

Лит.	Лист	Листов
		1

Гипростроммашина г. Киев

Копировал: Усова Формат А1

409-29-61 ТН-19 003

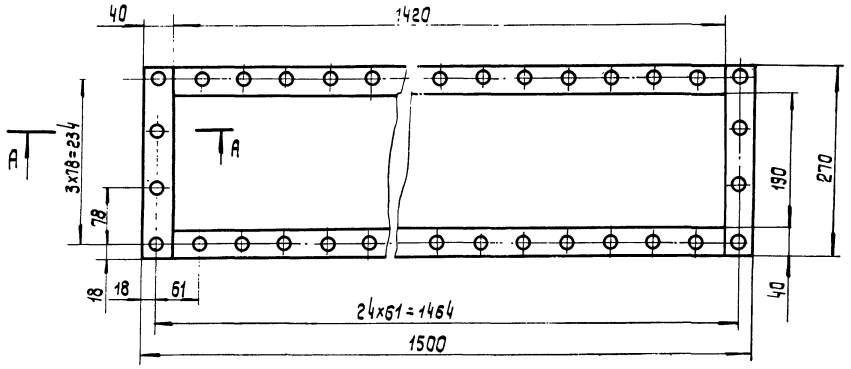

А - А
М 5:1

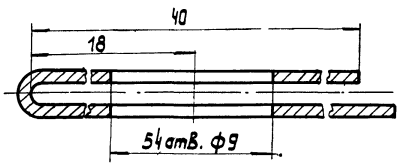

Развертка
М 1:10

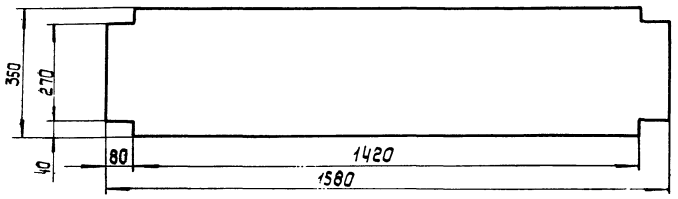

30
7607/14

409-29-61 ТН-19 003

Изм.	Лист	№ докум.	Подп.	Дата
Разраб.		Усманова		7.08.78
Пров.		Татимова		8.08.78
Т.контр.		Бурле		15.08.78
Рук.		Татимова		08.78
Н.контр.		Христюк		08.78
Утв.				

Перегородка

Лит.	Масса	Масштаб
	0,06	1:5
Лист	Листов 1	

Ткань капроновая Артикул 1545

Гипростроммашина г. Киев

409-29-61 ТН-19 011

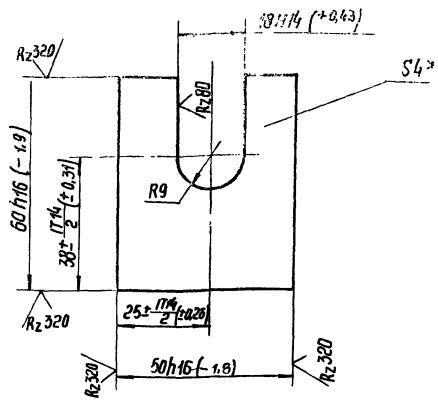

* Размер для справок

					409-29-61 ТН-19 011			
изм.	Лист	№ докум.	Подп.	Дата	Проушина	Лит.	Масса	Масштаб
Разраб.		Усманова		2.07.78			0,06	1:1
Пров.		Татимова		1.08.78		Лист	Листов 1	
Т.контр.		Бурле						
Рук.		Татимова		1.08.78	Лист Б-ПН-4 ГОСТ 19903-74 Ст.3ПС ГОСТ 14637-69	Гипростроммашина г. Киев		
Н.контр.		Христюк		08.78				
Утв.								

Инв.№ подл. | Подп. и дата | Взам. инв.№ | Инв.№ дубл. | Подп. и дата

Копировал: Формат 11

409-29-61 ТН-19 012

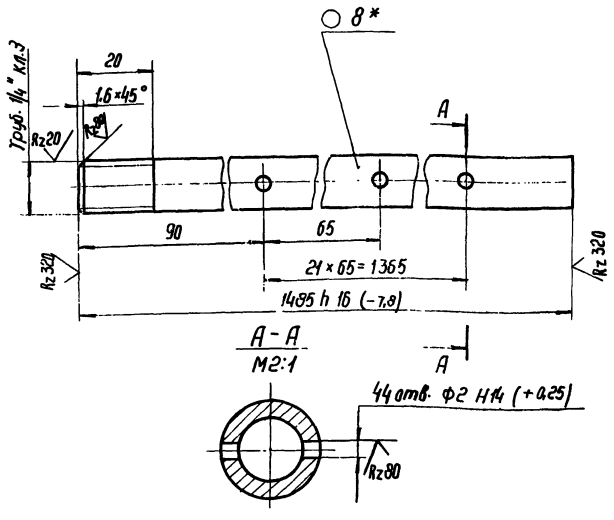

1.* Размер для справок.
2. Неуказанные предельные отклонения размеров: ± IT14/2.

					409-29-61 ТН-19 012			
изм.	Лист	№ докум.	Подп.	Дата	Воздухораспределитель	Лит.	Масса	Масштаб
Разраб.		Усманова		2.07.78			0,9	1:1
Пров.		Татимова		1.08.78		Лист	Листов 1	
Т.контр.		Бурле						
Рук.		Татимова		1.08.78	Труба 8 ГОСТ 3262-75	Гипростроммашина г. Киев		
Н.контр.		Христюк		08.78				
Утв.								

Копировал: Формат 11

409-29-61 ТН-19 008

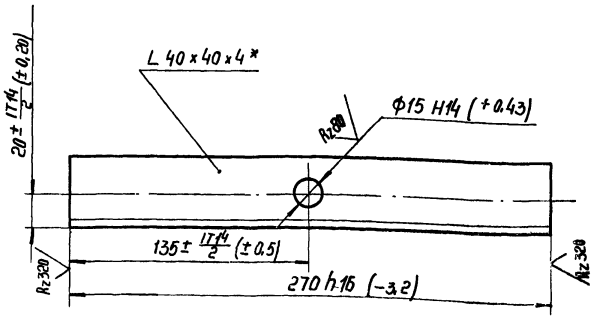

* Размер для справок

31

7607/14

					409-29-61 ТН-19 008			
изм.	Лист	№ докум.	Подп.	Дата	Связь	Лит.	Масса	Масштаб
Разраб.		Усманова		2.07.78			0,65	1:2
Пров.		Татимова		1.08.78		Лист	Листов 1	
Т.контр.		Бурле						
Рук.		Татимова		1.08.78	Уголок Б-40×40×4 ГОСТ 8509-72 Ст.3ПС ГОСТ 535-58	Гипростроммашина г. Киев		
Н.контр.		Христюк		08.78				
Утв.								

Инв.№ подл. | Подп. и дата | Взам.инв.№ | Инв.№ дубл. | Подп. и дата

Копировал: Формат 11

Формат	Зона	Позиц.	Обозначение	Наименование	Колич.	Примечан
				Документация		
22			409-29-61 ТН-19 .000СБ	Сборочный чертеж.		
12			409-29-61 ТН-19 .000ВС	Ведомость спецификаций		
12			409-29-61 ТН-19 .000ВП	Ведомость покупных изделий.		
				Сборочные единицы		
11		1	409-29-61 ТН-19 .010	Корпус	1	
11		2	409-29-61 ТН-19 .020	Поддон	1	
11		3	409-29-61 ТН-19 .030	Рама прижимная	1	
				Детали		
11		6	409-29-61 ТН-19 .001	Прокладка	4	
11		7	409-29-61 ТН-19 .002	Прокладка	4	
12		8	409-29-61 ТН-19 .003	Перегородка	2	
11		9	409-29-61 ТН-19 .004	Прокладка	2	
11		10	409-29-61 ТН-19 .005	Прокладка	2	

Изм.	Лист	№ докум.	Подп.	Дата
Разраб.		Усманова		10.11.78
Пров.		Татимова		17.11.78
Рук.		Татимова		08.78
Н.контр.		Христюк		08.78
Утв.		Линник		08.78

409-29-61 ТН-19 .000

Аэродорожка

Лит.	Лист	Листов
	1	2

Типростроммашина г.Киев

Копировал Формат 11

Формат	Зона	Позиц.	Обозначение	Наименование	Колич.	Примечан
				Стандартные изделия		
		11		Болт М8х35.46 ГОСТ 7798-70	54	0,026кг
		12		Гайка М8.5 ГОСТ 5915-70	54	0,024кг
		13		Шайба 8.65Г ГОСТ 6402-70	54	0,054кг

Инв.№ подл. | Подп. и дата | Взам. инв.№ | Инв.№ дубл. | Подп. и дата

409-29-61 ТН-19 .000

Лист 2

Изм. Лист № докум. Подп. Дата

Копировал Формат 11

Формат	Зона	Позиц.	Обозначение	Наименование	Колич.	Примечан.
				Документация		
12			409-29-61 ТН-19 .020СБ	Сборочный чертеж		
				Детали		
Б4		1	409-29-61 ТН-19 .015	Планка		
				Полоса Б-2 6х401ОСТ 103-76		
				Ст3пс ГОСТ 535-58		
				L=1500 h16 (-7,8)	2	2,8кг
Б4		2	409-29-61 ТН-19 .016	Планка		
				Полоса Б-2 6х401ОСТ 103-76		
				Ст3пс ГОСТ 535-58		
				L=186 h16 (-2,5)	2	0,35кг
Б4		3	409-29-61 ТН-19 .017	Перегородка		
				Полоса Б-2 6х12 ГОСТ 103-76		
				Ст3пс ГОСТ 535-58		
				L=190 h16 (-2,9)	44	0,1кг

409-29-61 ТН-19 .020

Поддон

Изм.	Лист	№ докум.	Подп.	Дата
Разраб.		Усманова		
Пров.		Татимова		17.11.78
Рук.		Татимова		08.78
Н.контр.		Христюк		08.78
Утв.		Линник		08.78

Лит.	Лист	Листов
	1	1

Типростроммашина г.Киев

Копировал Формат 11

Формат	Зона	Позиц.	Обозначение	Наименование	Колич.	Примечан
				Документация		
22			409-29-61 ТН-19 .010СБ	Сборочный чертеж		
				Детали		
Б4		1	409-29-61 ТН-19 .006	Балка		
				Уголок Б4 0х40х4 ГОСТ 8509-72		
				Ст3пс ГОСТ 535-58		
				L=1420 h16 (-7,8)	2	7кг
Б4		2	409-29-61 ТН-19 .007	Связь		
				Уголок Б-40х40х4 ГОСТ 8509-72		
				Ст3пс ГОСТ 535-58		
				L=270 h16 (-3,2)	1	0,65кг
11		3	409-29-61 ТН-19 .008	Связь	1	
Б4		4	409-29-61 ТН-19 .009	Опора		
				Лист Б-ПН-4 ГОСТ 19903-74		
				Ст3пс ГОСТ 14637-69		
				210 h16 (-2,9) х 1440 h16 (-7,8)	1	9,5кг
11		5	409-29-61 ТН-19 .011	Проушина	4	
11		6	409-29-61 ТН-19 .012	Воздухораспределитель	1	
11		7	409-29-61 ТН-19 .013	Перегородка	3	

Инв.№ подл. | Подп. и дата | Взам. инв.№ | Инв.№ дубл. | Подп. и дата

32

7607/14

409-29-61 ТН-19 .010

Корпус

Изм.	Лист	№ докум.	Подп.	Дата
Разраб.		Усманова		10.11.78
Пров.		Татимова		17.11.78
Рук.		Татимова		08.78
Н.контр.		Христюк		08.78
Утв.		Линник		08.78

Лит.	Лист	Листов
	1	1

Типростроммашина г.Киев

Копировал Трубинская Формат 11

№ строки	Наименование	Обозначение	Кол	Примечание
1	[illegible]	[illegible]		
2	[illegible]	[illegible]		
3	[illegible]	[illegible]	1	
4	[illegible]	[illegible]	1	
5	[illegible]	[illegible]	1	
6				
7				
8				
9				
10				
11				
12				
13				
14				
15				
16				
17				
18				
19				
20				
21				
22				
23				
24				

Изм.	Лист	№ докум.	Подп.	Дата
Разраб.		Усманова		9.08.78
Пров.		Татимова		08.78
Рук.		Татимова		08.78
Н. контр.		Христюк		08.78
Утв.		Линник		08.78

409-29-61 ТН-19 ОВ ВС

Аэродорожка

Ведомость спецификаций

Лит.	Лист	Листов
		1

Гипростроммашина г. Киев

Копировал

Формат А2

№ строки	Наименование	Обозначение документа на поставку	Поставщик	Куда входит (обозначение)	Количество: на изделие	Количество: в комплекты	Количество: на регулир.	Количество: Всего	Примечание
1	Крепежные изделия								
2									
3	Болт М8х35.46	ГОСТ 7798-70			54			54	
4									
5	Гайка. М8.5	ГОСТ 5915-70			54			54	
6									
7	Шайба 8. 65Г	ГОСТ 6402-70			54			54	
8									
9									
10	Ткань капроновая	Артикул 1545			0,128			0,128	кг
11									
12									
13									
14									
15									
16									
17									
18									
19									
20									
21									
22									
23									
24									
25									
26									

33

7607/14

Изм.	Лист	N докум.	Подп.	Дата
Разраб.		Усманова		9.08.78
Пров.		Татимова		08.78
Рук.		Татимова		08.78
Н. контр.		Христюк		08.78
Утв.		Линник		08.78

409-29-61 ТН-19 ОВ ВП

Аэродорожка

Ведомость покупных изделий

Лит.	Лист	Листов
		1

Гипростроммашина г. Киев

Копировал

Формат А2

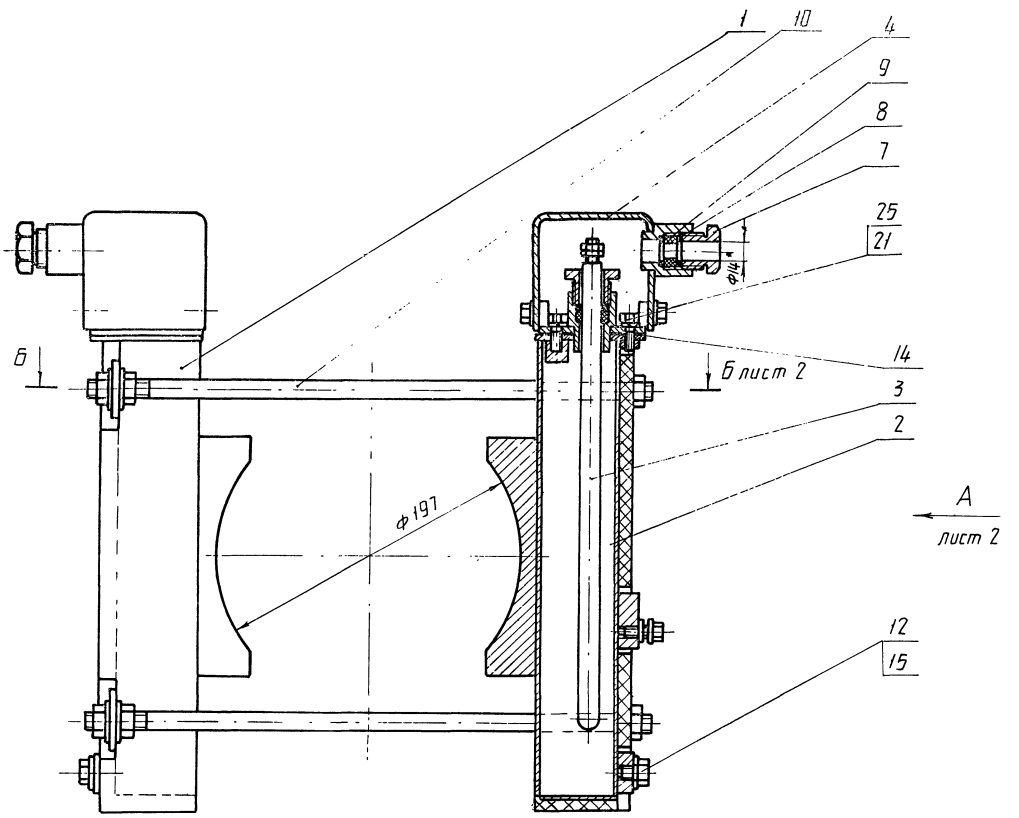

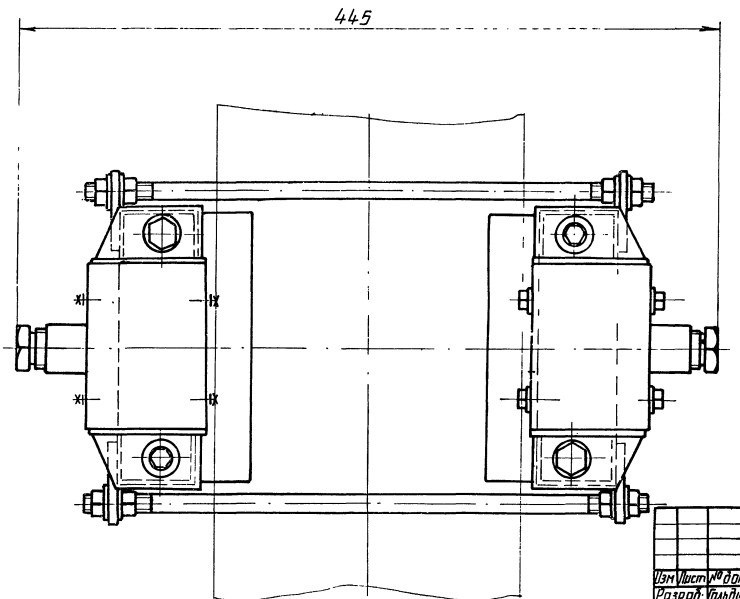

Техническая характеристика

1. Нагреватель:
   - тип: ТЭН-60А13/0,63И220 N439
   - напряжение питания, В: 220
   - мощность, квт: 0,63
   - количество, шт: 2
2. Теплоноситель:
   - вид: масло трансформаторное ГОСТ 982-68
   - объем, л: 2,8
3. Габаритные размеры мм (не более):
   - длина: 445
   - ширина: 230
   - высота: 385
4. Масса без теплоносителя, кг (не более): 15

Технические требования.

Размеры для справок.

34
7607/14

Изм.	Лист	№ докум.	Подп.	Дата	409-29-61 ТН-20 ООО СБ		
Разраб.		Гольштейн		12.78	Обогреватель донного и бокового разгружателя. Сборочный чертеж	Лит.	Масса 15	Масштаб 1:2
Пров.		Графиков		12.78				
Т.контр.		Бурле		12.78		Лист 1	Листов 2	
Рук.		Гатинова		12.78		Гипростроммашина г. Киев		
Н.контр.		Христюк		12.78				
Утв.		Линник		12.78				

Копировал

Вид А лист 1

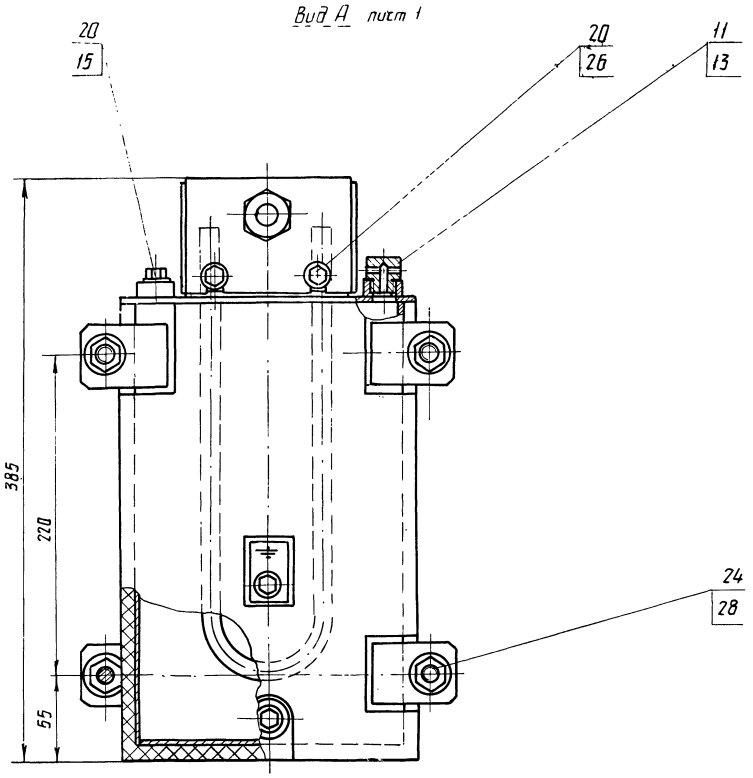

Б-Б лист 1

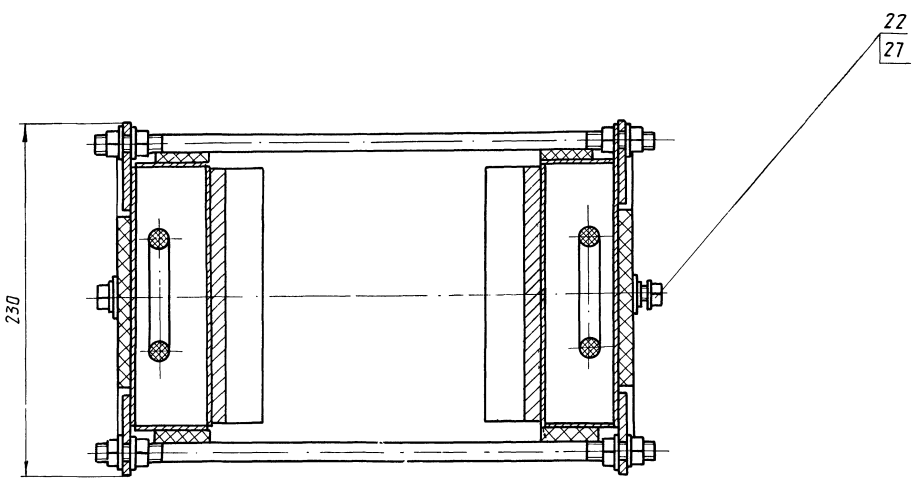

409-29-61 ТН-20 ООО СБ

35

7607/14

					409-29-61 / ТН-20 — ООО СБ		
Изм.	Лист	№ докум.	Подп.	Дата		Лит.	Масса	Масштаб
Разраб.		Гольдштейн		07.78				
Пров.		Графимов		07.78				
Т.контр.		Бурле		07.78		Лист 2	Листов 6	
Рук		Филипова		07.78		Гипростроймашина		
Н.контр.		Христюк		07.78		г. Киев		
Утв.		Линник		07.78				
Копир.		Перечин						

409-29-61 ТН-20

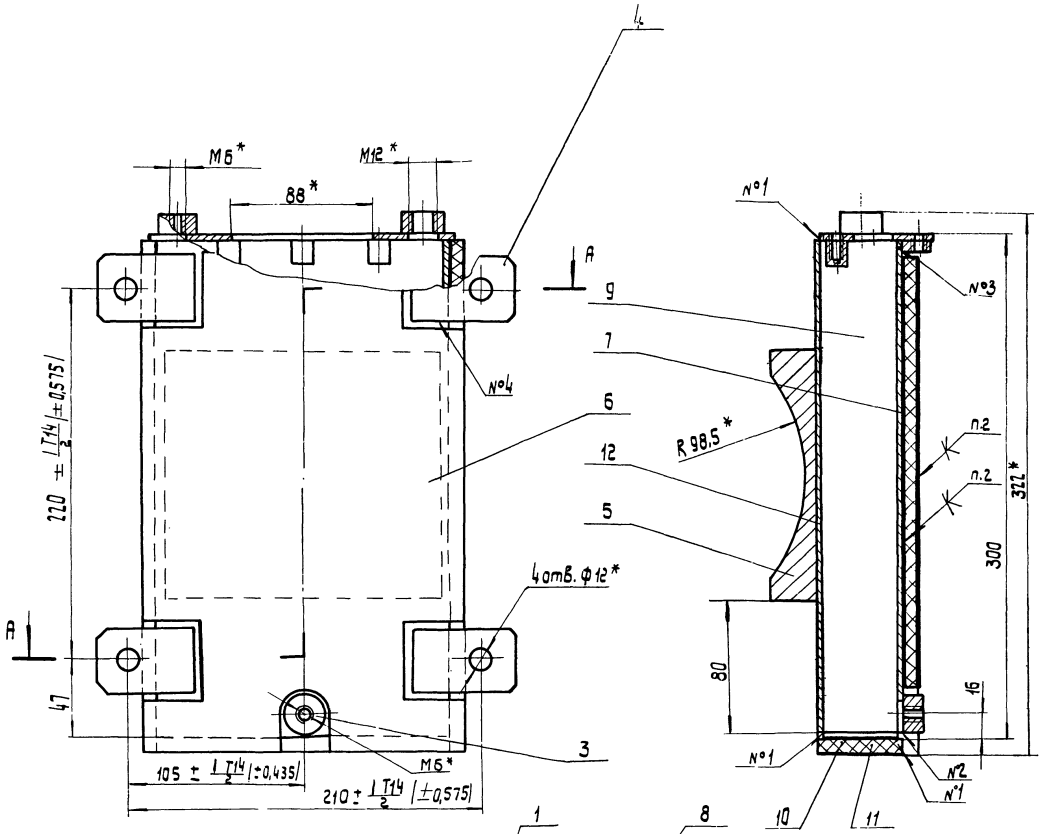

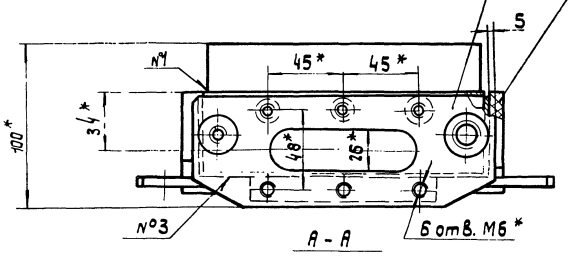

А - А

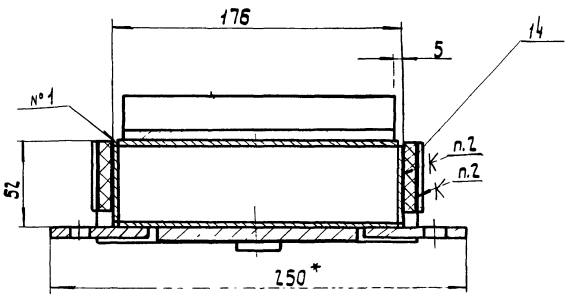

Таблица сварных швов

Номер шва	Условное обозначение	Требования к шву	Кол. швов
1	У4 - △2		9
2	Т1 - △2	По замкнутой линии	1
3	Т1 - △2 ⊐		2
4	Н1 - △2 ⊐		4

1. Сварные швы по ГОСТ 14771-76.
2. Клей № 88 -НП ТУ-38 -105 -540-73.
3. * Размеры для справок.
4. Неуказанные предельные отклонения размеров: ± IT16/2.
5. Покрытие:
грунтовка ГФ-020 красно-коричневая ГОСТ 4056 -63. IV.С1.
эмаль ПФ-115 серо-голубая ГОСТ 6465-76; IV С1.
6. После сварки, перед приклейкой теплоизоляционного картона, проверить швы на водонепроницаемость. Течь не допускается.
7. Масса наплавленного металла - 0,1кг.

30
7607/14

					409-29-61 ТН-20	010 СБ.	
Изм.	Лист	№ докум.	Подп.	Дата	Бак	Лит.	Масса / Масштаб
Разраб.		Гольштейн		04.78			5 / 1:2
Пров.		Трофимов		04.78	Сборочный чертёж	Лист	Листов 1
Т.контр.		Бурле		04.78		Гипростроммашина г. Киев	
Рук.		Татимова		04.78			
Н.контр.		Христова		04.78			
Утв.		Линник		04.78			

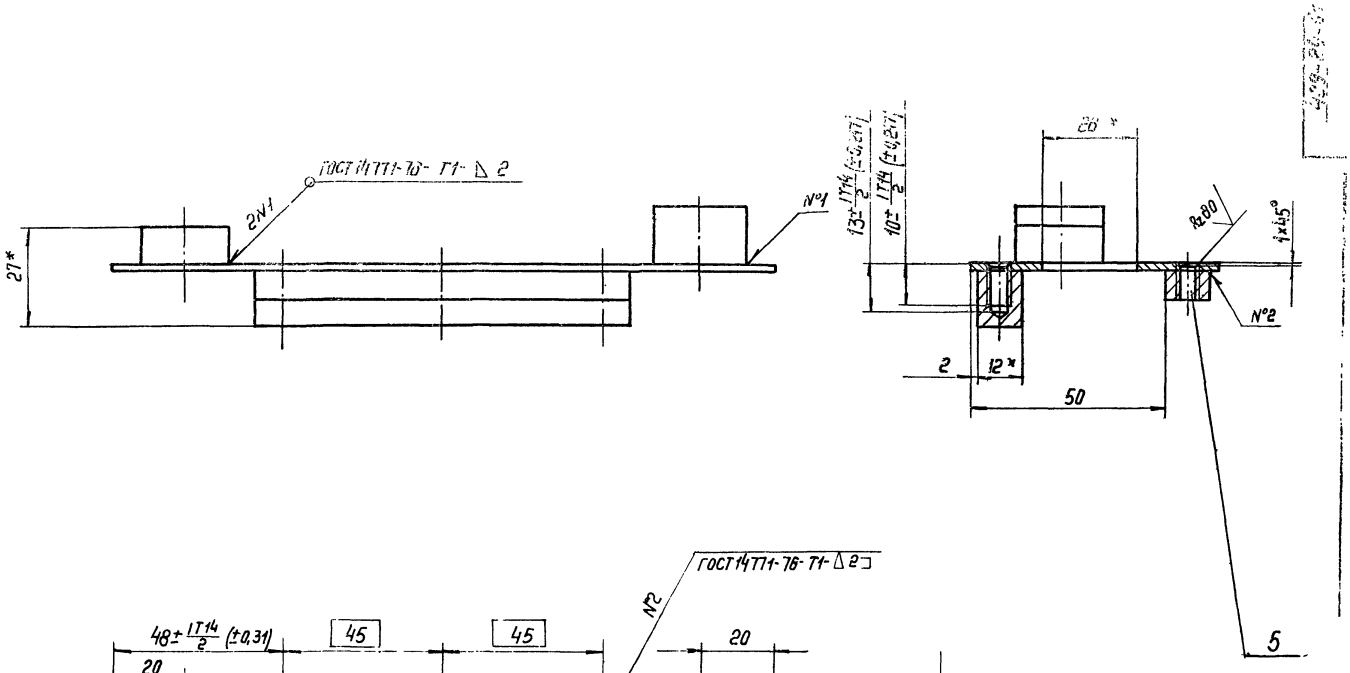

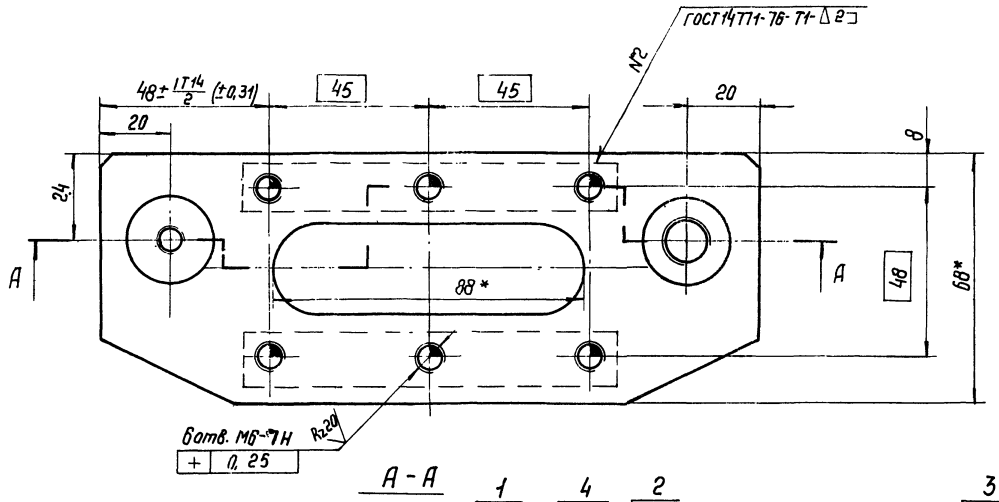

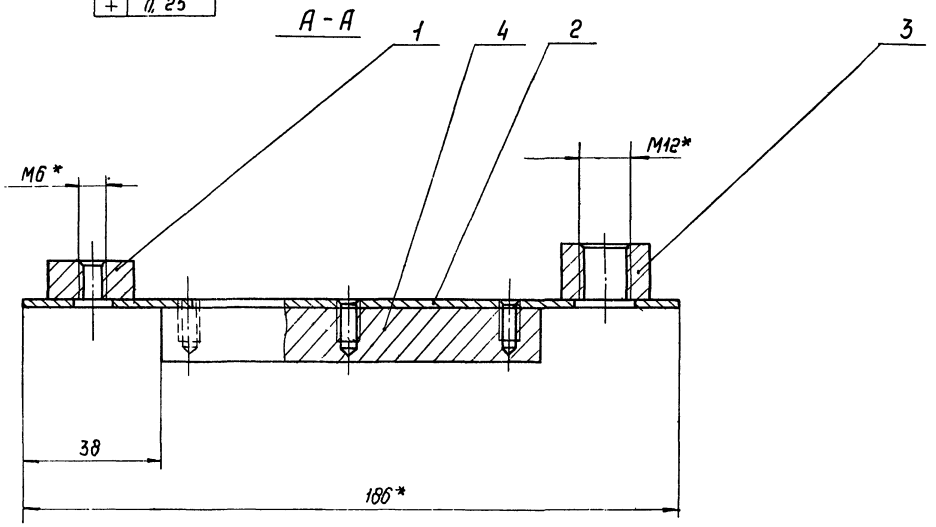

1. * Размеры для справок
2. Неуказанные предельные отклонения размеров ± IT16/2
3. Масса наплавленного металла - 0,1 кг.

37

7607/14

					409-29-61 ТН-20 020 СБ		
Изм.	Лист	№ докум.	Подп.	Дата	Крышка	Лит.	Масса	Масштаб
Разраб.		Гольдштейн		07.78			0,6	1:1
Пров.		Графинов		07.78	Сварочный чертеж			
Т. контр.		Бурле		07.78		Лист	Листов 1	
Рук.		Тагунова		07.78		Гипростроммашина г. Киев		
Н. контр.		Христиах		07.78				
Утв.		Линник		07.78				

Копировал: Белова

Формат А3

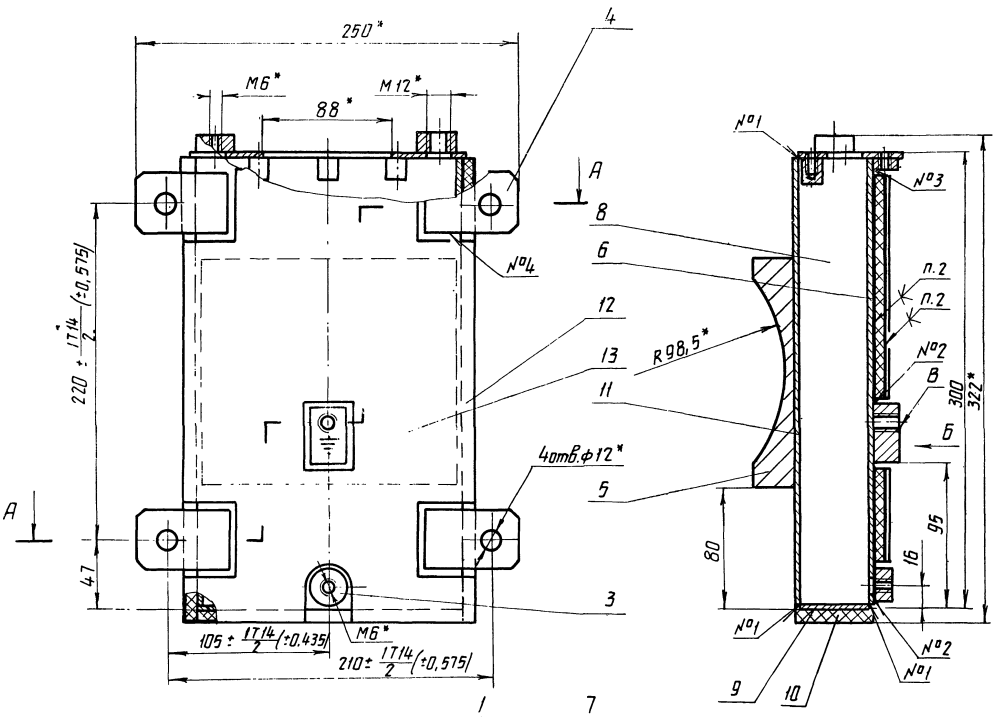

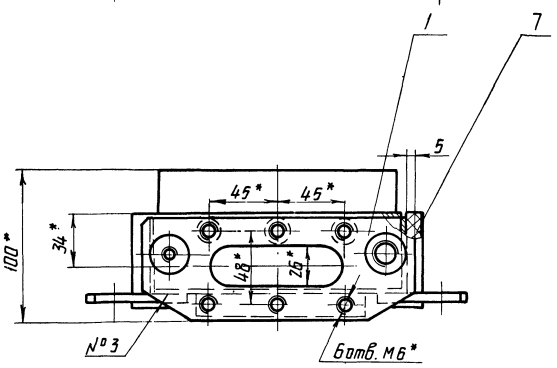

А-А

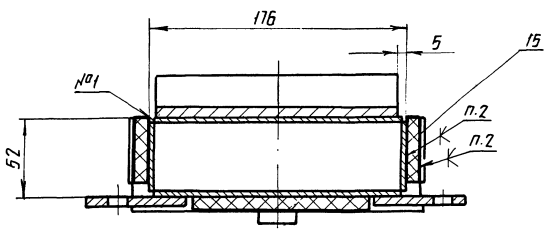

Вид Б
M 2:1

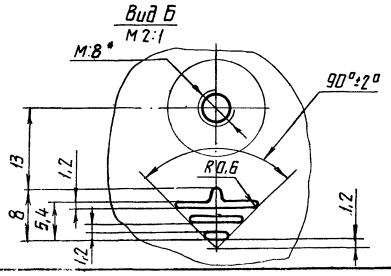

Таблица сварных швов

Номер шва	Условное обозначение	Требования к шву	Кол. швов
1	У4-◺2		9
2	Т1-◺2	По замкнутой линии	2
3	Т1-◺2 ⊐		2
4	Н1-◺2 ⊐		4

1. Сварные швы по ГОСТ 14771-76
2. Клей № 88 - НП ТУ 38-105-540-73
3. * Размеры для справок.
4. Неуказанные предельные отклонения размеров ± IT16/2.
5. Покрытие:
   грунтовка ГФ-020 красно-коричневая ГОСТ 4056-63. IV. C_1
   эмаль ПФ-115 серо-голубая ГОСТ 6465-76. IV. C_1
6. Знак заземления нанести по трафарету эмалью красной НЦ-132А ГОСТ 6631-74
7. После покрытия поверхность „В" зачистить доблеска и нанести смазку ПВК ГОСТ 19537-74
8. После сварки, перед приклейкой теплоизоляционного картона проверить швы на водонепроницаемость. Течь не допускается
9. Масса наплавленного металла 0,1 кг.

38
7607/14

Изм.	Лист	№ докум.	Подп.	Дата	409-29-61 ТН-20 030 СБ			
Разраб.		Гольдштейн		07.78	Бак	Лит.	Масса	Масштаб
Пров.		Трофимов		07.78			5	1:2
Т.контр.		Бурле		07.78	Сборочный чертеж	Лист	Листов 1	
Рук.		Татимова		07.78		Гипростроммашина г. Киев		
Н.контр.		Христюк		07.78				
Утв.		Линник		07.78				

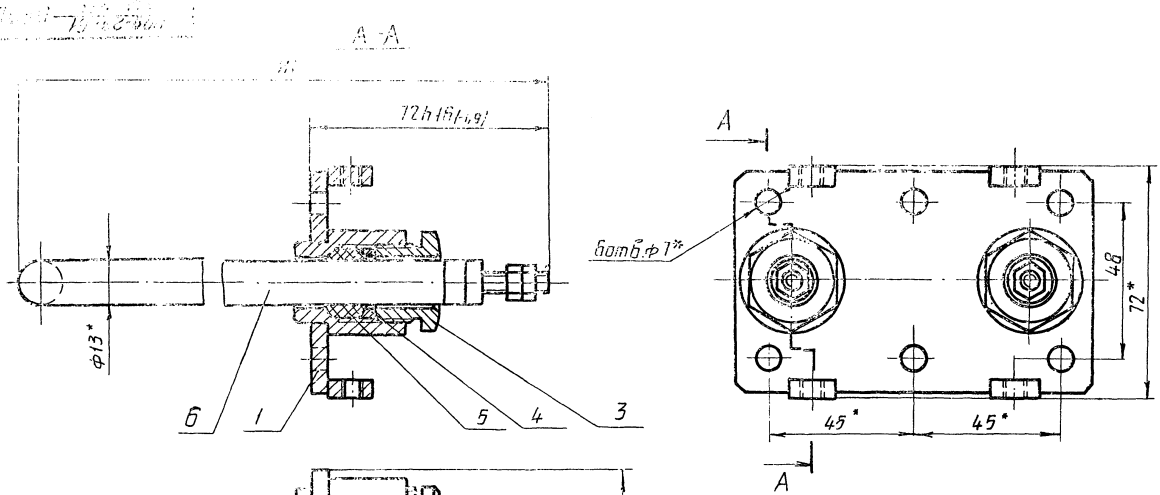

*Размеры для справок

					409-29-61 ТН-20 040 СБ			
Изм	Лист	№ докум.	Подп.	Дата	Обогреватель	Лит.	Масса	Масштаб
Разраб.		Гольдштейн		01.78			1	1:1
Пров.		Трофимов		01.78	Сборочный чертеж	Лист	Листов 1	
Т.контр.		Бирле		01.78		Гипростроммашина г. Киев		
Рук.		Гатинова		01.78				
Н.контр.		Христюк		01.78				
Утв.		Линник		02.78				

Копировал Формат 12

409-29-61 ТН-20 050СБ

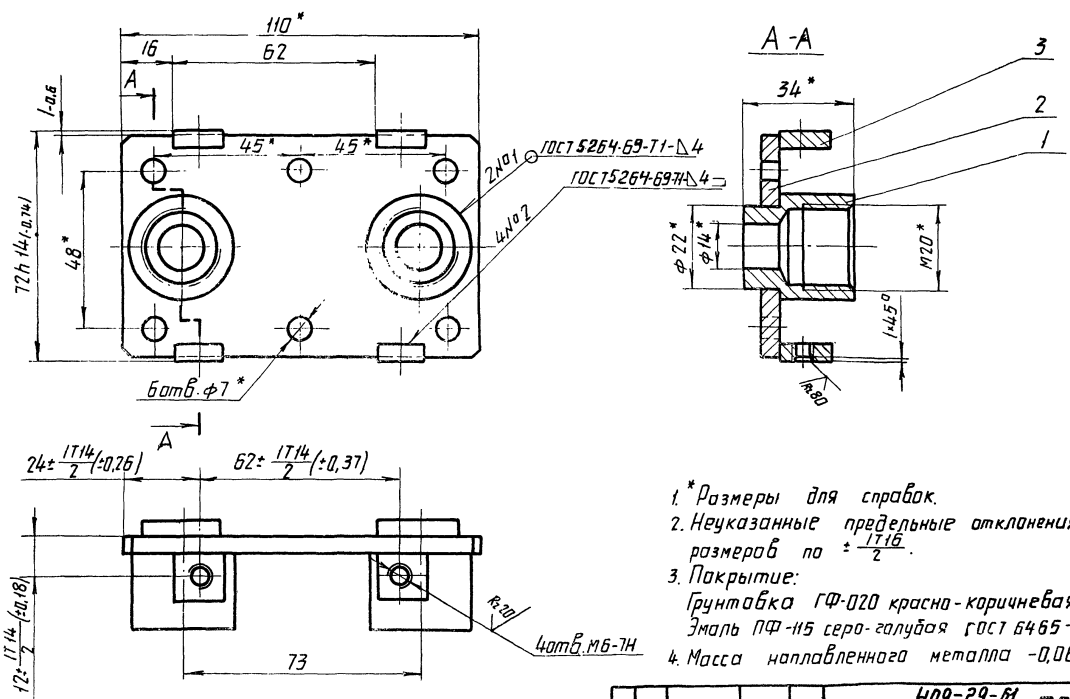

1. *Размеры для справок.
2. Неуказанные предельные отклонения размеров по ±IT16/2.
3. Покрытие:
   Грунтовка ГФ-020 красно-коричневая ГОСТ 4056-63 IV Cl.
   Эмаль ПФ-115 серо-голубая ГОСТ 6465-76 IV Cl.
4. Масса наплавленного металла -0,06 кг

39
7607/14

					409-29-61 ТН-20 050 СБ			
Изм	Лист	№ докум.	Подп.	Дата	Корпус	Лит.	Масса	Масштаб
Разраб.		Гольдштейн		12.78			0,8	1:1
Пров.		Трофимов		12.78	Сборочный чертеж	Лист	Листов 1	
Т.контр.		Бирле		12.78		Гипростроммашина г. Киев		
Рук.		Гатинова		01.79				
Н.контр.		Христюк		01.79				
Утв.		Линник		02.79				

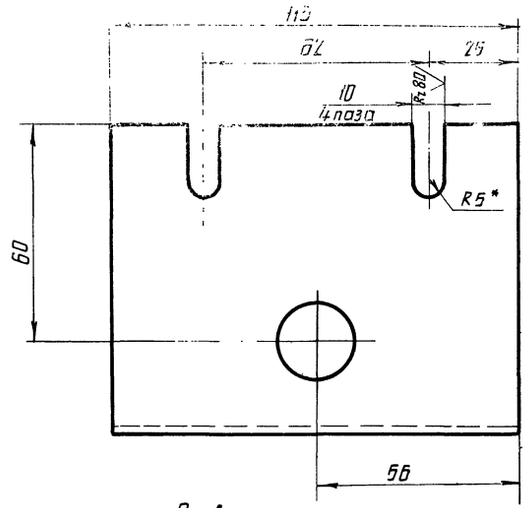

Развертка
М1:2

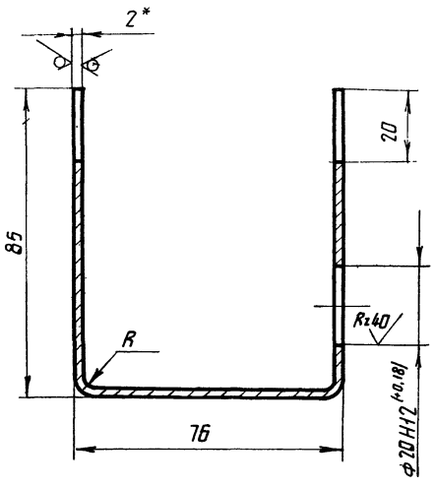

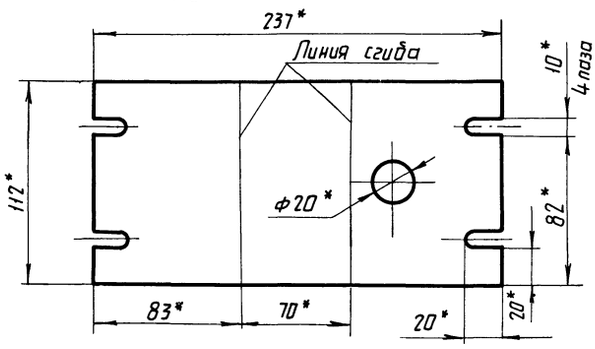

1. * Размеры для справок.
2. Неуказанные предельные отклонения размеров: отверстий - H16, валов - h16, остальных $\pm \frac{IT16}{2}$.

					409-29-61 ТН-20 048			
Изм.	Лист	№докум.	Подп.	Дата	Обечайка	Лит.	Масса	Масштаб
Разраб.		Гольбштейн		01.78			0,5	1:1
Пров.		Трофимов		02.78		Лист	Листов 1	
Т.контр.		Бурле		02.78	Лист 6-ПН-2 ГОСТ 19903-74	Гипростроммашина г. Киев		
Рук.		Татимова		02.78	1-Ⅳ-Н ГОСТ 15623-70			
Н.контр.		Христюк		02.78				
Утв.								

Копировал Формат А2

409-29-61 ТН-20 030С6

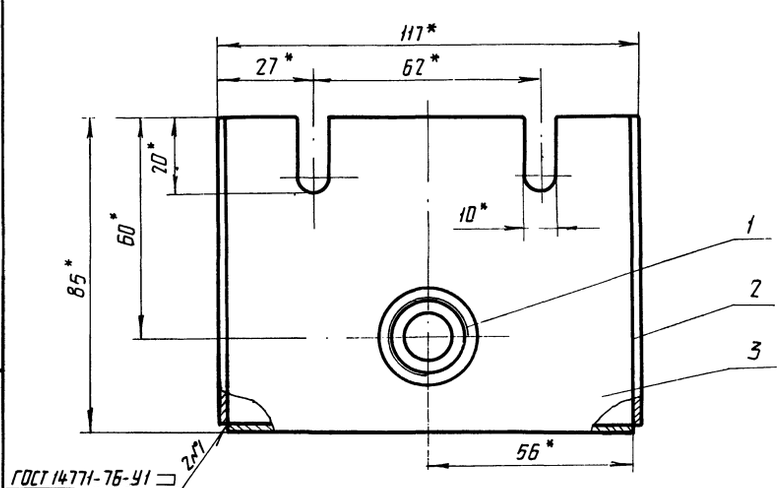

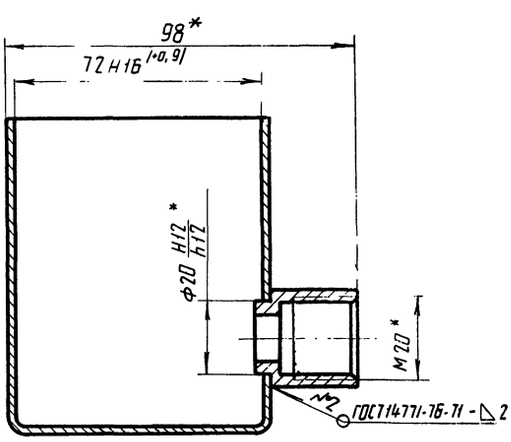

1. * Размеры для справок.
2. Покрытие:
   грунтовка ГФ-20 красно-коричневая ГОСТ 4056-63 Ⅳ. C_1,
   эмаль ПФ 115 серо-голубая ГОСТ 6465-76 Ⅳ С1.
3. Масса наплавленного металла - 0,06 кг.

40
7607/14

					409-29-61 ТН-20 060 СБ			
Изм.	Лист	№докум.	Подп.	Дата	Кожух	Лит.	Масса	Масштаб
Разраб.		Гольбштейн		07.78	Сборочный чертеж		0,65	1:1
Пров.		Трофимов		07.78		Лист	Листов 1	
Т.контр.		Бурле		07.78		Гипростроммашина г. Киев		
Рук.		Татимова		07.78				
Н.контр.		Христюк		07.78				
Утв.		Линник		07.78				

Копировал Лейнцк

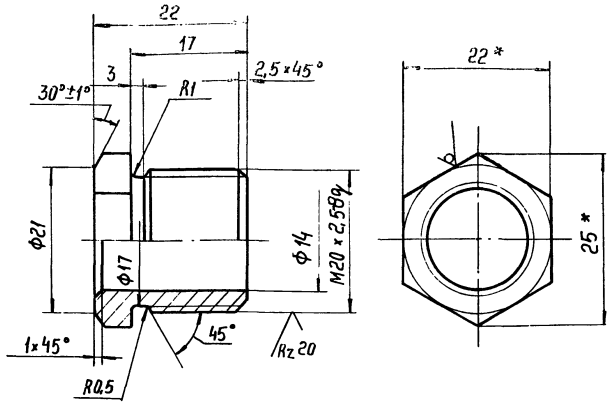

1.* Размеры для справок

2. Неуказанные предельные отклонения размеров: отверстий - H14, валов - h 14, остальных $\pm \frac{IT14}{2}$

					409-29-61 ТН-20 001			
Изм.	Лист	№ докум.	Подп.	Дата	Втулка	Лит.	Масса	Масштаб
Разраб.		Гольдштейн					0,07	2:1
Пров.		Трофимов				Лист	Листов 1	
Т.контр.		Бурле						
Рук.		Татимова			Шестигран- ник 22 ГОСТ 2879-69 45 ГОСТ 1050-71	Гипростроммашина г. Киев		
Н.контр.		Христюк						
Утв.								

Копировал: Формат 11

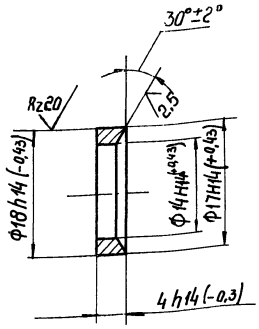

					409-29-61 ТН-20 002			
Изм.	Лист	№ докум.	Подп.	Дата	Шайба	Лит.	Масса	Масштаб
Разраб.		Гольдштейн					0,001	2:1
Пров.		Трофимов				Лист	Листов 1	
Т.контр.		Бурле						
Рук.		Татимова			Ст.3 пс ГОСТ 380-71	Гипростроммашина г. Киев		
Н.контр.		Христюк						

Копировал: Формат 11

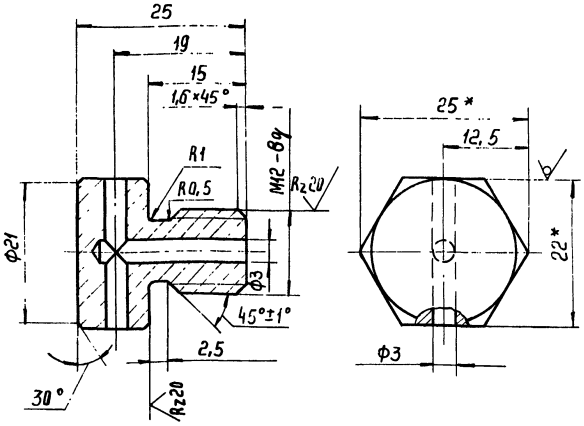

1.* Размеры для справок

2. Неуказанные предельные отклонения размеров: отверстий - H14, валов - h 14 остальных $\pm \frac{IT14}{2}$

					409-29-61 ТН-20 005			
Изм.	Лист	№ докум.	Подп.	Дата	Сапун	Лит.	Масса	Масштаб
Разраб.		Гольдштейн					0,08	2:1
Пров.		Трофимов				Лист	Листов 1	
Т.контр.		Бурле						
Рук.		Таглимова			Шестигран- ник 22 ГОСТ 2879-69 45 ГОСТ 1050-74	Гипростроммашина г. Киев		
Н.контр.		Христюк						

Копировал: Формат 11

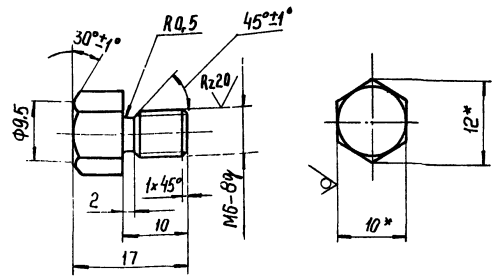

1.* Размеры для справок

2. Неуказанные предельные отклонения размеров: отверстий - H14, валов - h 14, остальных $\pm \frac{IT14}{2}$

					409-29-61 ТН-20 006			
Изм.	Лист	№ докум.	Подп.	Дата	Пробка	Лит.	Масса	Масштаб
Разраб.		Гольдштейн					0,01	2:1
Пров.		Трофимов				Лист	Листов 1	
Т.контр.		Бурле						
Рук.		Таглимова			Шестигран- ник 10 ГОСТ 2879-69 45 ГОСТ 1050-74	Гипростроммашина г. Киев		
Н.контр.		Христюк						

Копировал: Формат 11

7607/14 41

409-29-61 ТН-20 003

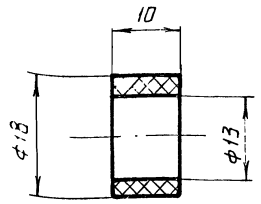

Изм.	Лист	№ докум.	Подп.	Дата
Разраб.		Вольштейн		07.18
Пров.		Графимов		07.18
Т.контр.		Бурле		07.18
Рук.		Татимова		07.18
Н.контр.		Христюк		07.18
Утв.				

Сальник

Лит.	Масса	Масштаб
	0,005	2:1
Лист	Листов 1	

Ткань асбестовая АТ.-3 ГОСТ 6102-67

Гипростроммашина г. Киев

Копировал Формат А4

409-29-61 ТН-20 004

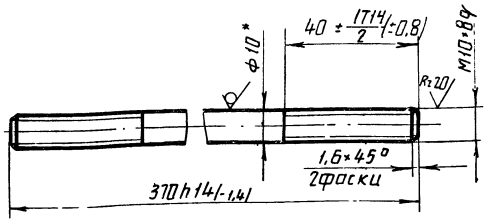

*Размер для справок.

Изм.	Лист	№ докум.	Подп.	Дата
Разраб.		Вольштейн		07.18
Пров.		Графимов		07.18
Т.контр.		Бурле		07.18
Рук.		Татимова		07.18
Н.контр.		Христюк		07.18
Утв.				

Шпилька

Лит.	Масса	Масштаб
	0,1	1:1
Лист	Листов 1	

Круг В 10 ГОСТ 2590-71 Ст.3 пс ГОСТ 535-58

Гипростроммашина г. Киев

Копировал Формат А4

409-29-61 ТН-20 007

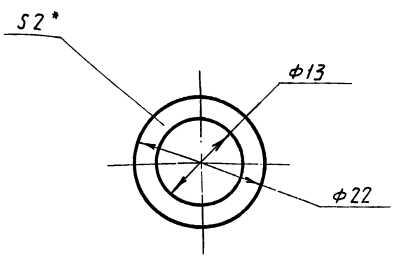

*Размер для справок

Изм.	Лист	№ докум.	Подп.	Дата
Разраб.		Вольштейн		07.18
Пров.		Графимов		07.18
Т.контр.		Бурле		07.18
Рук.		Татимова		07.18
Н.контр.		Христюк		07.18
Утв.				

Прокладка

Лит.	Масса	Масштаб
	0,002	2:1
Лист	Листов 1	

Паронит ПМБ-2 ГОСТ 481-71

Гипростроммашина г. Киев

Копировал Формат А4

409-29-61 ТН-20 008

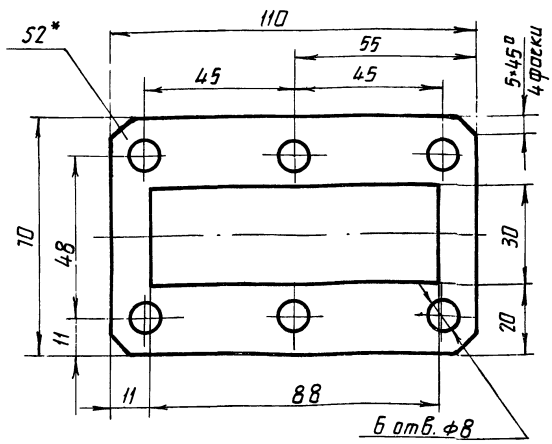

*Размер для справок

Изм.	Лист	№ докум.	Подп.	Дата
Разраб.		Вольштейн		07.18
Пров.		Графимов		07.18
Т.контр.		Бурле		07.18
Рук.		Татимова		07.18
Н.контр.		Христюк		07.18
Утв.				

Прокладка

Лит.	Масса	Масштаб
	0,006	1:1
Лист	Листов 1	

Паронит ПМБ-2 ГОСТ 481-71

Гипростроммашина г. Киев

Копировал Формат А4

42

7607/14

409-29-61 ТН-20 028

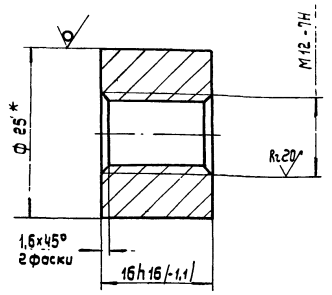

* Размер для справок.

Изм.	Лист	№ докум.	Подп.	Дата
Разраб.		Гольдштейн		02.78
Пров.		Трофимов		02.78
Т.контр.		Бурле		02.78
Рук.		Татимова		02.78
Н.контр.		Христюк		
Утв.				

409-29-61 ТН-20 028

Бабышка

Лит.	Масса	Масштаб
	0,04	2:1
Лист	Листов 1	

Круг В 25 ГОСТ 2590-71 / Ст.3пс ГОСТ 535-58

Гипростроммашина г. Киев

Копировал: Усова Формат 11

409-29-61 ТН-20 015

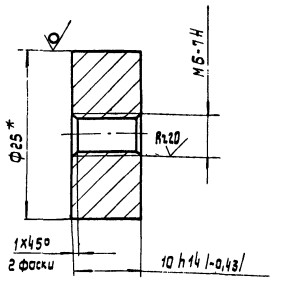

* Размер для справок.

Изм.	Лист	№ докум.	Подп.	Дата
Разраб.		Гольдштейн		02.78
Пров.		Граф имов		02.78
Т.контр.		Бурле		02.78
Рук.		Татимова		02.78
Н.контр.		Христюк		02.78
Утв.				

409-29-61 ТН-20 015

Бабышка

Лит.	Масса	Масштаб
	0,03	2:1
Лист	Листов 1	

Круг В25 ГОСТ 2590-71 / Ст.3 пс ГОСТ 535-58

Гипростроммашина г. Киев

Копировал: Усова Формат 11

409-29-61 ТН-20 009

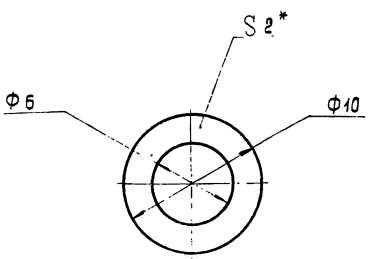

* Размер для справок.

Изм.	Лист	№ докум.	Подп.	Дата
Разраб.		Гольдштейн		02.78
Пров.		Трофимов		02.78
Т.контр.		Бурле		02.78
Рук.		Татимова		02.78
Н.контр.		Христюк		02.78
Утв.				

409-29-61 ТН-20 009

Прокладка

Лит.	Масса	Масштаб
	0,001	4:1
Лист	Листов 1	

Паронит ПМБ-2 ГОСТ 481-71

Гипростроммашина г. Киев

Копировал: Усова Формат 11

409-29-61 ТН-20 018

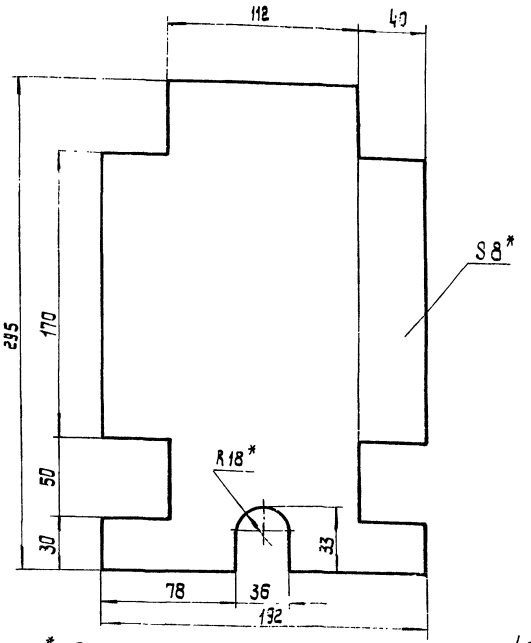

* Размеры для справок.

43
7607/14

Изм.	Лист	№ докум.	Подп.	Дата
Разраб.		Гольдштейн		02.78
Пров.		Графимов		02.78
Т.контр.		Бурле		02.78
Рук.		Татимова		02.78
Н.контр.		Христюк		02.78
Утв.				

409-29-61 ТН-20 018

Обшивка

Лит.	Масса	Масштаб
	0,05	1:2
Лист	Листов 1	

Базальтовый теплоизоляционный картон БТК-1-8 ТУ 21 УССР 214-75

Гипростроммашина г. Киев

Копировал: Усова Формат 11

Инв. № подл. | Подп. и дата | Взам. инв. № | Инв. № дубл. | Подп. и дата

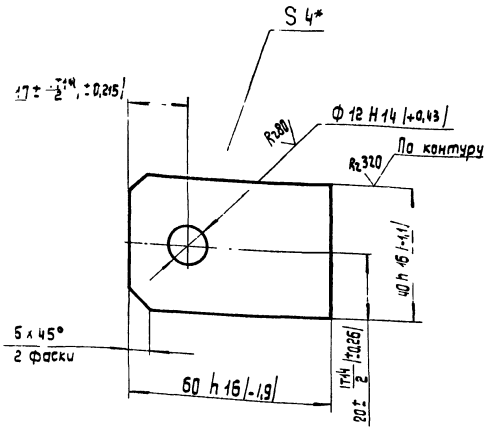

* Размер для справок.

Изм.	Лист	№ докум.	Подп.	Дата	409-29-61 ТН-20 .016			
Разраб.		Гольдштейн		07.78	Прокладка	Лит.	Масса	Масштаб
Пров.		Трофимов		07.78			0,07	1:1
Т.контр.		Бурле		07.78		Лист	Листов 1	
Рук.		Татимова		07.78	Лист Б-ПН-4 ГОСТ 19903-74 Ст.3пс ГОСТ 14637-89	Гипростроммашина г. Киев		
Н.контр.		Христюк		07.78				
Утв.								

Копировал: Усова Формат 11

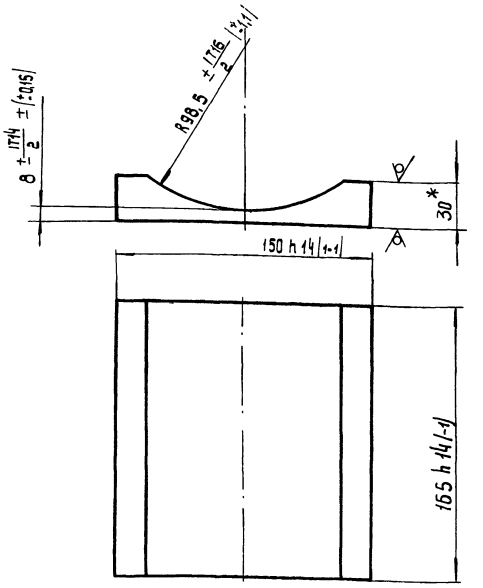

* Размер для справок.

Изм.	Лист	№ докум.	Подп.	Дата	409-29-61 ТН-20 .017			
Разраб.		Гольдштейн		07.78	Брус	Лит.	Масса	Масштаб
Пров.		Трофимов		07.78			2,1	1:2
Т.контр.		Бурле		07.78		Лист	Листов 1	
Рук.		Татимова		07.78	Лист Б-ПН-30 ГОСТ 19903-74 Ст.3пс ГОСТ 14637-89	Гипростроммашина г. Киев		
Н.контр.		Христюк		07.78				
Утв.								

Копировал: Усова Формат 11

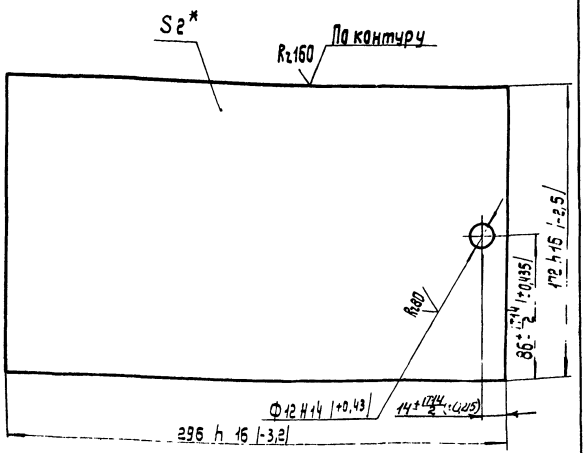

* Размер для справок.

Изм.	Лист	№ докум.	Подп.	Дата	409-29-61 ТН-20 .019			
Разраб.		Гольдштейн		07.78	Стенка	Лит.	Масса	Масштаб
Пров.		Трофимов		07.78			0,8	1:2
Т.контр.		Бурле		07.78		Лист	Листов 1	
Рук.		Татимова		07.78	Лист Б-ПН-2 ГОСТ 19903-74 1-У-Н ГОСТ 16523-70	Гипростроммашина г. Киев		
Н.контр.		Христюк		07.78				
Утв.								

Копировал: Усова Формат 11

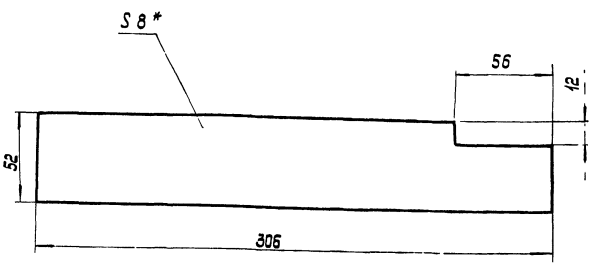

* Размер для справок.

Изм.	Лист	№ докум.	Подп.	Дата	409-29-61 ТН-20 .021			
Разраб.		Гольдштейн		07.78	Обшивка	Лит.	Масса	Масштаб
Пров.		Трофимов		07.78			0,016	1:2
Т.контр.		Бурле		07.78		Лист	Листов 1	
Рук.		Татимова		07.78	Обшивка металлическая плоская. Круглая БТК 98.74.57 Усст 8-1-75	Гипростроммашина г. Киев		
Н.контр.		Христюк		07.78				
Утв.								

Взам. инв. № | Инв. № подл. | Подп. и дата

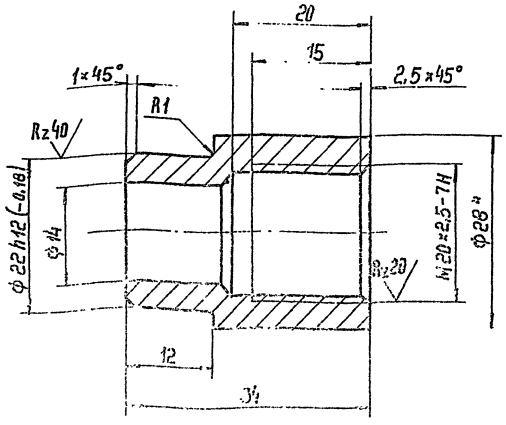

1.*Размер для справок
2. Неказанные предельные отклонения размеров: отверстий - H14, валов h14, остальных ± IT14/2

409-29-61 ТН-20 044

Втулка

Лит.	Масса	Масштаб
	0,05	2:1

Лист | Листов 1

Круг В 28 ГОСТ 2590-71
Ст.3 пс ГОСТ 535-79

Упростроймашина г. Киев

Копировал: Формат 11

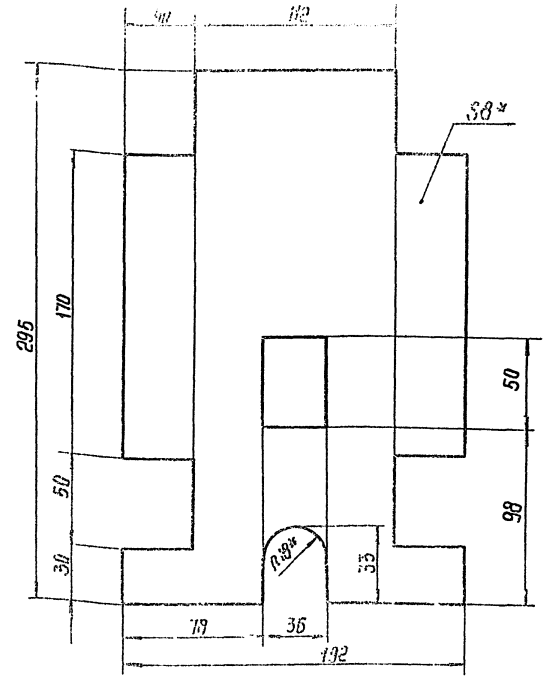

* Размеры для справок.

409-29-61 ТН-20 034

Обшивка

Лит.	Масса	Масштаб
	0,05	1:2

Лист | Листов 1

Базальтовый теплоизоляционный картон БТК1-8 ТУ 21 УССР 914-75

Упростроймашина г. Киев

Формат 11

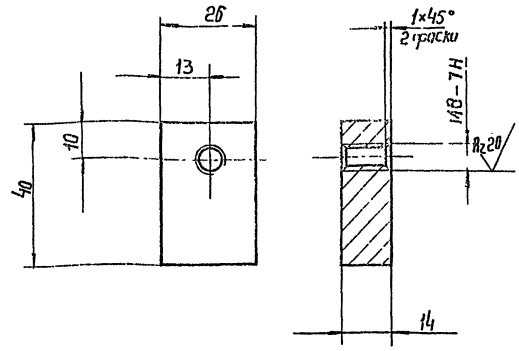

Неуказанные предельные отклонения размеров: валов - h 14, остальных ± IT14/2

409-29-61 ТН-20 035

Плата

Лит.	Масса	Масштаб
	0,11	1:1

Лист | Листов 1

Ст.3 пс ГОСТ 380-71

Упростроймашина г. Киев

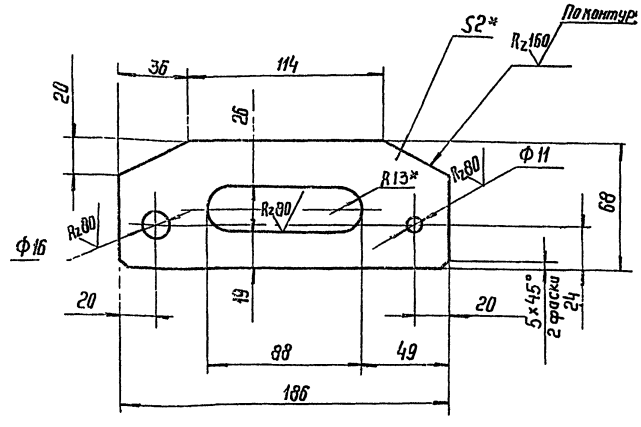

1.*Размеры для справок
2. Неуказанные предельные отклонения размеров: отверстий - H14, валов- h14, остальных ± IT14/2

409-29-61 ТН-20 027

Панель

Лит.	Масса	Масштаб
	0,18	1:2

Лист | Листов 1

Упростроймашина г. Киев

Лист 5 ГОСТ 19903-74
Лист-Н ГОСТ 19523-70

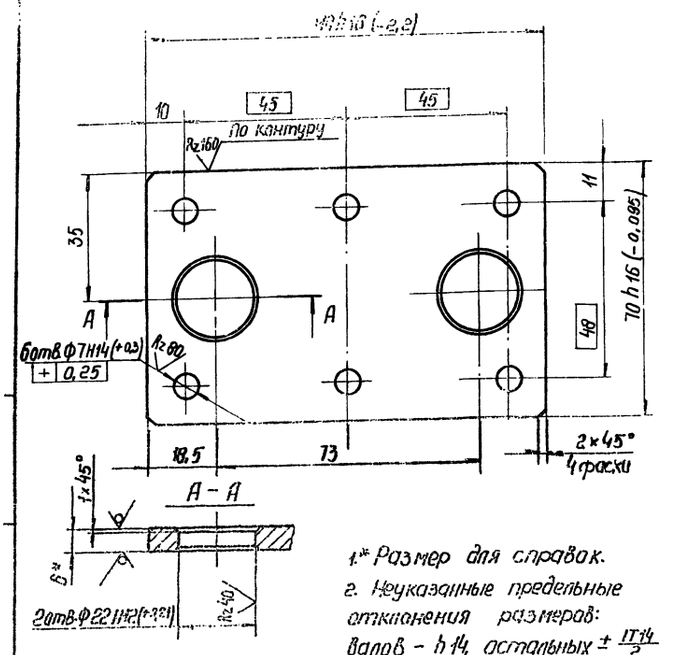

1.* Размер для справок.
2. Неуказанные предельные отклонения размеров: валов – h14, остальных $\pm \frac{IT14}{2}$.

					409-29-61 ТН-20		042		
Изм.	Лист	№ докум.	Подп.	Дата	Плита	Лит.	Масса	Масштаб	
Разраб.	Гольдштейн			07.78			0,35	1:1	
Пров.	Графинов			07.78		Лист	Листов 1		
Т.контр.	Бурле			07.78					
Рук.	Татинова			07.78	Б-ПН-5 ГОСТ 19903-74	Гипростроммашина г. Киев			
Н.контр.	Христюк			07.78	Лист Ст.3 ПС ГОСТ 14637-69				
Утв.									

Копировал: Формат 11

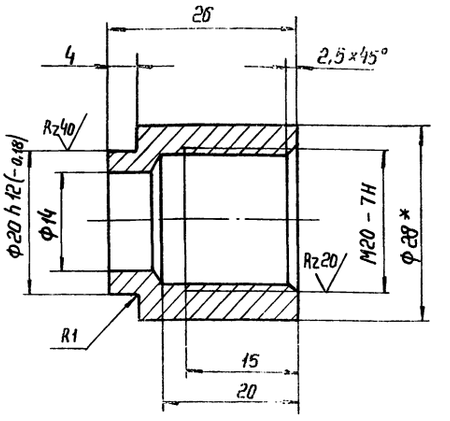

1.* Размер для справок
2. Неуказанные предельные отклонения размеров: отверстий – H14, валов – h14, остальных $\pm \frac{IT14}{2}$.

					409-29-61 ТН-20		046		
Изм.	Лист	№ докум.	Подп.	Дата	Втулка	Лит.	Масса	Масштаб	
Разраб.	Гольдштейн			07.78			0,04	2:1	
Пров.	Графинов			07.78		Лист	Листов 1		
Т.контр.	Бурле			07.78					
Рук.	Татинова			07.78	В 28 ГОСТ 2590-71	Гипростроммашина г. Киев			
Н.контр.	Христюк			07.78	Круг Ст. 3 ПС ГОСТ 535-58				
Утв.									

Инв.№ подл. | Подп. и дата | Взам.инв.№ | Инв.№ дубл. | Подп. и дата

409-29-61 ТН-20 047

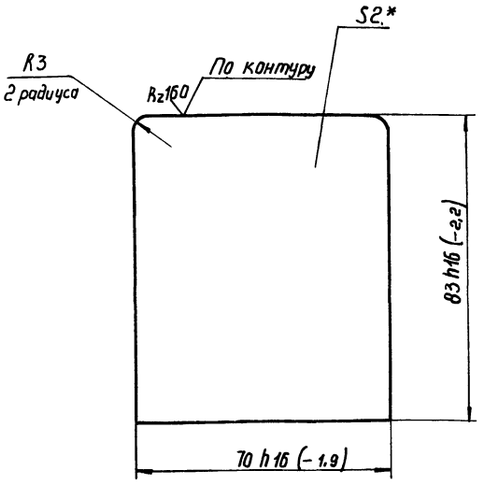

*Размер для справок

46
7607/14

					409-29-61 ТН-20		047		
Изм.	Лист	N докум.	Подп.	Дата	Стенка	Лит.	Масса	Масштаб	
Разраб.	Гольдштейн			07.78			0,09	1:1	
Пров.	Графинов			07.78		Лист	Листов 1		
Т. контр.	Бурле			07.78					
Рук.	Татинова			07.78	Б-ПН-2 ГОСТ 19903-74	Гипростроммашина г. Киев			
Н.Контр.	Христюк			07.78	Лист I-IV -Н ГОСТ 16523-70				
Утв.									

Инв.№ подл. | Подп. и дата | Взам.инв.№ | Инв.№ дубл. | Подп. и дата

Копировал: Белова Формат 1

Формат	Зона	Позиция	Обозначение	Наименование	Колич.	Примечание
				Документация		
22			409-29-61 ТН-20 010 СБ	Сборочный чертеж		
				Сборочные единицы		
11		1	409-29-61 ТН-20 020	Крышка	1	
				Детали		
11		3	409-29-61 ТН-20 015	Бобышка	1	
11		4	409-29-61 ТН-20 016	Прокладка	4	
11		5	409-29-61 ТН-20 017	Брус	1	
11		6	409-29-61 ТН-20 018	Обшивка	1	
11		7	409-29-61 ТН-20 019	Стенка	1	
11		8	409-29-61 ТН-20 021	Обшивка	2	
Б4		9	409-29-61 ТН-20 022	Стенка		
				Лист Б-ПН-2 ГОСТ 19903-74		
				I-IV-Н ГОСТ 16523-70		
				48h16(-1,6)×295h16(-3,2)	2	0,22 кг
Б4		10	409-29-61 ТН-20 023	Дно		
				Лист Б-ПН-2 ГОСТ 19903-74		
				I-IV-Н ГОСТ 16523-70		
				48h16(-1,6)×172h16(-2,5)	1	0,13 кг

409-29-61 ТН-20 010

Изм.	Лист	№ докум.	Подп.	Дата
Разраб.		Гольдштейн		01.78
Пров.		Графимов		01.78
Рук.		Татинова		01.78
Н.контр.		Христюк		01.78
Утв.		Линник		01.78

Бак

Лит. | Лист 1 | Листов 2

Гипростроммашина г. Киев

Копировал Формат 11

Формат	Зона	Позиция	Обозначение	Наименование	Колич.	Примечание
				Стандартные изделия		
				Болты ГОСТ 7796-70		
		20		М6×10.46.029	12	0,0047 кг
		21		М6×16.46.029	10	0,007 кг
		22		М8×20.46.029	1	0,01 кг
		24		Гайка М10.5.029 ГОСТ 5915-70	8	0,012 кг
		25		Шайба 6.65Г ГОСТ 6402-70	12	0,0005 кг
				Шайбы ГОСТ 11371-68		
		26		6.01.029	10	0,0008 кг
		27		8.01.029	2	0,002 кг
		28		10.01.029	8	0,004 кг

409-29-61 ТН-20 000

Изм. | Лист | № докум. | Подп. | Дата

Лист 2

Копировал Формат 11

Формат	Зона	Позиция	Обозначение	Наименование	Колич.	Примечание
Б4		11	409-29-61 ТН-20 024	Обшивка		
				базальтовый		
				теплоизоляционный		
				картон БТК 1-8		
				ТУ 21 УССР 9 14-75		
				52×192	1	0,1 кг
Б4		12	409-29-61 ТН-20 025	Стенка		
				Лист Б-ПН-3 ГОСТ 19903-74		
				I-IV-Н ГОСТ 16523-70		
				172h16(-2,5)×295h16(-3,2)	1	0,8 кг
				Материалы		
		14		Стеклолакоткань ЛСММ 105/120 0,2×690 ГОСТ 10156-70	0,2	м

47

7607/14

409-29-61 ТН-20 010

Изм. | Лист | № докум. | Подп. | Дата

Лист 2

Формат 11

Формат	Зона	Позиция	Обозначение	Наименование	Колич.	Примечание
				Документация		
22			409-29-61 / ТН-20 — 030СБ	Сборочный чертеж		
				Сборочные единицы		
11		1	409-29-61 / ТН-20 — 020	Крышка	1	
				Детали		
11		3	409-29-61 / ТН-20 — 015	Бобышка	2	
11		4	409-29-61 / ТН-20 — 016	Проушина	4	
11		5	409-29-61 / ТН-20 — 017	Брус	1	
11		6	409-29-61 / ТН-20 — 019	Стенка	1	
11		7	409-29-61 / ТН-20 — 021	Обшивка	2	
БЧ		8	409-29-61 / ТН-20 — 022	Стенка		
				Лист Б-ПН-2 ГОСТ 19903-74		
				I-IV-Н ГОСТ 16523-70		
				48h16(-1,6)×295h16(-3,2)	2	0,2кг
БЧ		9	409-29-61 / ТН-20 — 023	Дно		
				Лист Б-ПН-2 ГОСТ 19903-74		
				I-IV-Н ГОСТ 16523-70		
				48h16(-1,6)×172h16(-2,5)	1	0,1кг
БЧ		10	409-29-61 / ТН-20 — 024	Обшивка		
				Базальтовый теплоизоляционный картон ЕТК-1-8		
				ТУ21 УССР 914-75		
				52×192	1	0,1кг

409-29-61 / ТН-20 — 030

Изм	Лист	№ докум	Подп	Дата
Разраб		Гольдштейн		
Пров		Трофимов		
Рук		Татимова		
Н.контр		Христюк		
Утв		Линник		

Бак

Лит	Лист	Листов
	1	2

Гипростроммашина г. Киев (М|М)

Копировал — Формат

Формат	Зона	Позиция	Обозначение	Наименование	Колич.	Примечание
БЧ		11	409-29-61 / ТН-20 — 025	Стенка		
				Лист Б-ПН-2 ГОСТ 19903-74		
				I-IV-Н ГОСТ 16523-70		
				172h16(-2,5)×295h16(-3,2)	1	0,8кг
11		12	409-29-61 / ТН-20 — 034	Обшивка	1	
11		13	409-29-61 / ТН-20 — 035	Плато	1	
				Материалы		
		15		Стеклолакотнань		
				ЛСММ 105/120		
				0,2×690		
				ГОСТ 10156-70	0,2	м

Подп. и дата | Инв. № дубл. | Взам. инв. № | Подп. и дата | Инв. № подл.

409-29-61 / ТН-20 — 030

Изм	Лист	№ докум	Подп	Дата

Лист 2

Копировал — Формат 11

Формат	Зона	Позиция	Обозначение	Наименование	Колич.	Примечание
				Документация		
12			409-29-61 / ТН-20 — 040СБ	Сборочный чертеж		
				Сборочные единицы		
11		1	409-29-61 / ТН-20 — 050	Корпус	1	
				Детали		
11		3	409-29-61 / ТН-20 — 001	Втулка	2	
11		4	409-29-61 / ТН-20 — 002	Шайба	2	
11		5	409-29-61 / ТН-20 — 003	Сальник	2	
				Прочие изделия		
		6		Электронагреватель		
				ТЭН-60А13/0,5211229		
				N439 ГОСТ 13268-74	1	0,49кг
				Материалы		
		7				
		7		Набивка плетеная АМБ-5		
				ГОСТ 5152-77	0,24	м 0,005кг

409-29-61 / ТН-20 — 040

Изм	Лист	№ докум	Подп	Дата
Разраб		Гольдштейн		
Пров		Трофимов		
Рук		Татимова		
Н.контр		Христюк		
Утв		Линник		

Обогреватель

Лит	Лист	Листов
		1

Гипростроммашина г. Киев (М|М)

Подп. и дата | Инв. № дубл. | Взам. инв. № | Подп. и дата | Инв. № подл.

Формат	Зона	Позиция	Обозначение	Наименование	Колич.	Примечание
				Документация		
12			409-29-61 / ТН-20 — 020СБ	Сборочный чертеж		
				Детали		
11		1	409-29-61 / ТН-20 — 015	Бобышка	1	
11		2	409-29-61 / ТН-20 — 027	Панель	1	
11		3	409-29-61 / ТН-20 — 028	Бобышка	1	
БЧ		4	409-29-61 / ТН-20 — 029	Брусок		
				Лист Б-ПН-12 ГОСТ 19903-74		
				Ст 3пс ГОСТ 14637-69		
				14h16(-1,1)×110h16(-2,2)	1	0,14кг
БЧ		5	409-29-61 / ТН-20 — 031.	Брусок		
				Лист Б-ПН-12 ГОСТ 19903-74		
				Ст 3пс ГОСТ 14637-69		
				8h16(-0,9)×110h16(-2,2)	1	0,08кг
						48
						7607/14

409-29-61 / ТН-20 — 020

Изм	Лист	№ докум	Подп	Дата
Разраб		Гольдштейн		
Пров		Трофимов		
Рук		Татимова		
Н.контр		Христюк		
Утв		Линник		

Крышка

Лит	Лист	Листов
		1

Гипростроммашина г. Киев (М|М)

Копировал — Формат 11

Формат	Зона	Позиц.	Обозначение	Наименование	Колич.	Примечан.
				Документация		
12			409-29-61 / ТН-20 ·060СБ	Сборочный чертёж		
				Детали		
11		1	409-29-61 / ТН-20 ·046	Втулка	1	
11		2	409-29-61 / ТН-20 ·047	Стенка	2	
12		3	409-29-61 / ТН-20 ·048	Обечайка	1	

Изм	Лист	№ докум.	Подп.	Дата
Разраб.		Гольдштейн		07.78
Пров.		Трофимов		07.78
Рук.		Татимова		07.78
Н.контр		Христюк		07.78
Утв.		Линник		07.78

409-29-61 / ТН-20 ·060

Кожух

Лит.	Лист	Листов.
		1

Гипростроммашина г. Киев

Формат	Зона	Позиц.	Обозначение	Наименование	Колич.	Примечан
				Документация		
12			409-29-61 / ТН-20 ·050СБ	Сборочный чертеж		
				Детали		
11		1	409-29-61 / ТН-20 ·041	Втулка	2	
11		2	409-29-61 / ТН-20 ·042	Плита	1	
Б4		3	409-29-61 / ТН-20 ·043	Платик		
				Лист Б-ПН-5ГОСТ19903-74		
				Ст3пс1ОСТ14637-59		
				15h16(-1.1)×15h16(-1.1)	4	0,01кг

49

7607/14

Изм	Лист	№ докум.	Подп.	Дата
Разраб.		Гольдштейн		07.78
Пров.		Трофимов		07.78
Рук.		Татимова		07.78
Н.контр		Христюк		07.78
Утв.		Линник		07.78

409-29-61 / ТН-20 ·050

Корпус

Лит.	Лист	Листов
		1

Гипростроммашина г. Киев

Подп. и дата | Инв. № дубл. | Взам. инв. № | Подп. и дата | Инв. № подл.

№ строки	Обозначение	Наименование	Куда входит (обозначение)	Кол.	Количество
1	409-29-61 ТН-20 .000	Обогреватель донного и бокового разгрузителя			1
2					
3	409-29-61 ТН-20 .010	Бак			1
4	409-29-61 ТН-20 .020	Крышка	409-29-61 ТН-20 .010	1	1
5	409-29-61 ТН-20 .030	Бак			1
6	409-29-61 ТН-20 .040	Обогреватель			1
7	409-29-61 ТН-20 .050	Корпус	409-29-67 ТН-20 .040	1	1
8	409-29-61 ТН-20 .060	Кожух			1
9					
10					
11					
12					
13					
14					
15					
16					
17					
18					
19					
20					
21					
22					
23					
24					

Инв. № подл. | Подп. и дата | Взам. инв. № | Инв. № дубл. | Подп. и дата

Изм.	Лист	№ докум.	Подп.	Дата
Разраб.		Гольдштейн		07.78
Пров.		Трофимов		07.78
Рук.		Татинова		07.78
Н. контр.		Христюк		07.78
Утв.		Линник		07.78

409-29-61 ТН-20 .000ВС

Обогреватель донного и бокового разгружателя. Ведомость спецификаций

Лит.	Лист	Листов
		1

Гипростроммашина г. Киев

Копировал Формат 12

№ строки	Наименование	Обозначение документа на поставку	Поставщик	Куда входит (обозначение)	Количество: на изделие	в комплекты	на регулир.	Всего	Примечание
1	Крепёжные изделия								
2									
3	Болт М6х10.46.029	ГОСТ 7798-70			12			12	
4	М6х16.46.029				10			10	
5	М8х20.46.029				1			1	
6									
7	Гайка М10.5.029	ГОСТ 5915-70			8			8	
8									
9	Шайба 6.65Г	ГОСТ 6402-70			12			12	
10									
11	Шайба 6.01.029	ГОСТ 11371-68			10			10	
12	8.01.029				2			2	
13	10.01.029				8			8	
14									
15	Электронагреватель	ГОСТ 13268-74	Миасский электромеханический завод		2			2	
16	ТЭН-60А13./0,63 И220 N439								
17			"Миассэлектроаппарат"						
18			г. Миасс-6, Челябинской обл.						
19									
20									
21									
22									
23									
24									
25									
26									

50

7607/14

Изм.	Лист	№ докум.	Подп.	Дата
Разраб.		Гольдштейн		07.78
Пров.		Трофимов		07.78
Рук.		Татинова		07.78
Н. контр.		Христюк		07.78
Утв.		Линник		07.78

409-29-61 ТН-20 .000ВП.

Обогреватель донного и бокового разгружателя. Ведомость покупных изделий

Лит.	Лист	Листов
		1

Гипростроммашина г. Киев

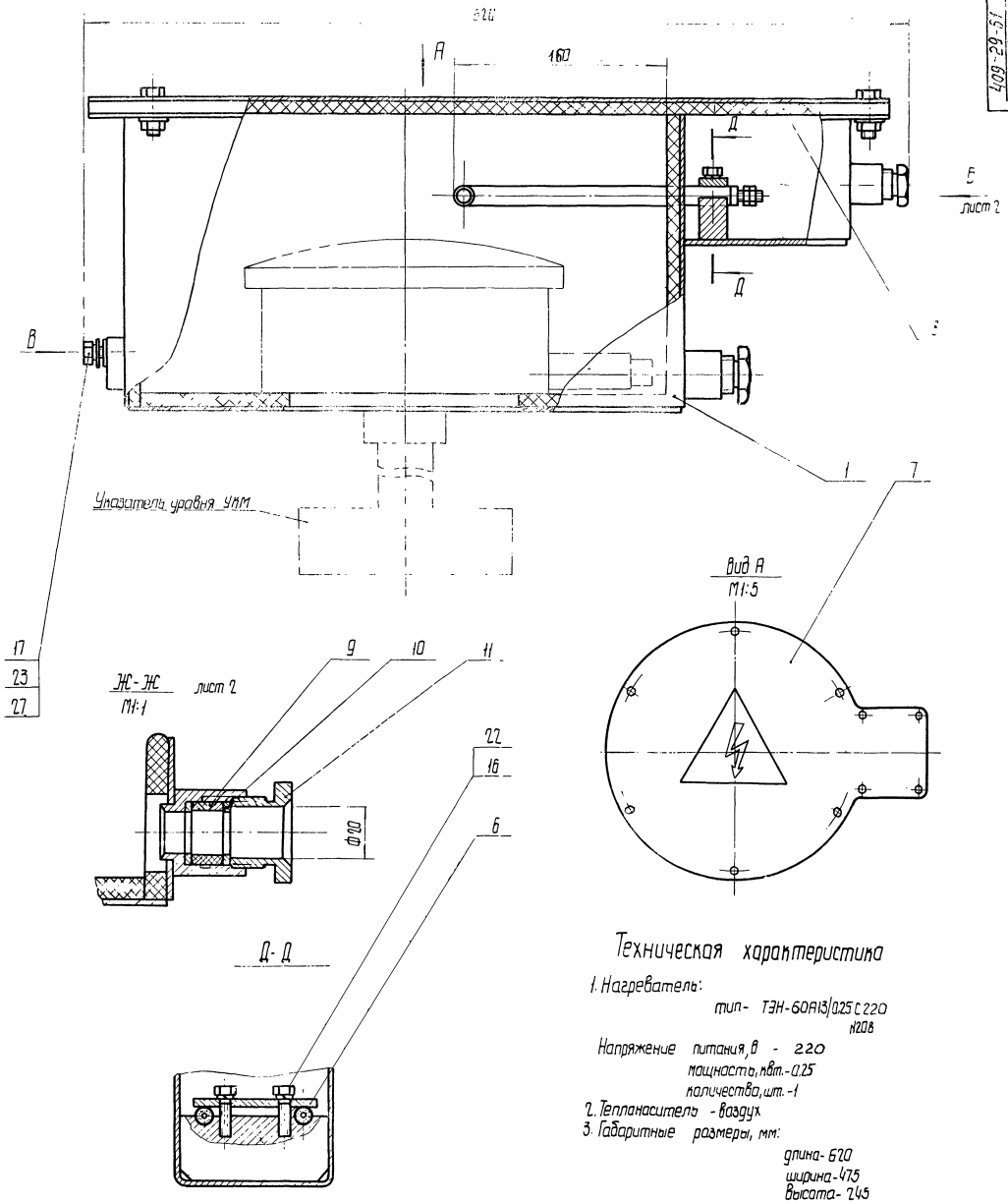

Техническая характеристика

1. Нагреватель:

тип- ТЭН-60А13/0.25 С 220
N208

Напряжение питания, В - 220
мощность, квт.-0.25
количества, шт.-1

2. Тепланаситель - воздух
3. Габаритные размеры, мм:

длина- 620
ширина-475
высота- 245

4. Масса кг, не более 18

Технические требования

Размеры для справок.

51
7607 '14

					409-29-61 / ТН-31 - 000СБ			
Изм	Лист	№ докум.	Подп.	Дата	Обогреватель указателя уровня УКМ Сборочный чертеж	Лит	Масса	Масштаб
Разраб.		Гольдштейн		20.8.78			18	
Пров.		Трофимов		08.79		Лист 1		Листов
Т.контр.		Бурле		08.79				
Рук.		Татумова		08.79				
Н.контр.		Бок		08.79				
Утв.		Линник						

409-29-61
ТН-31

Вид б

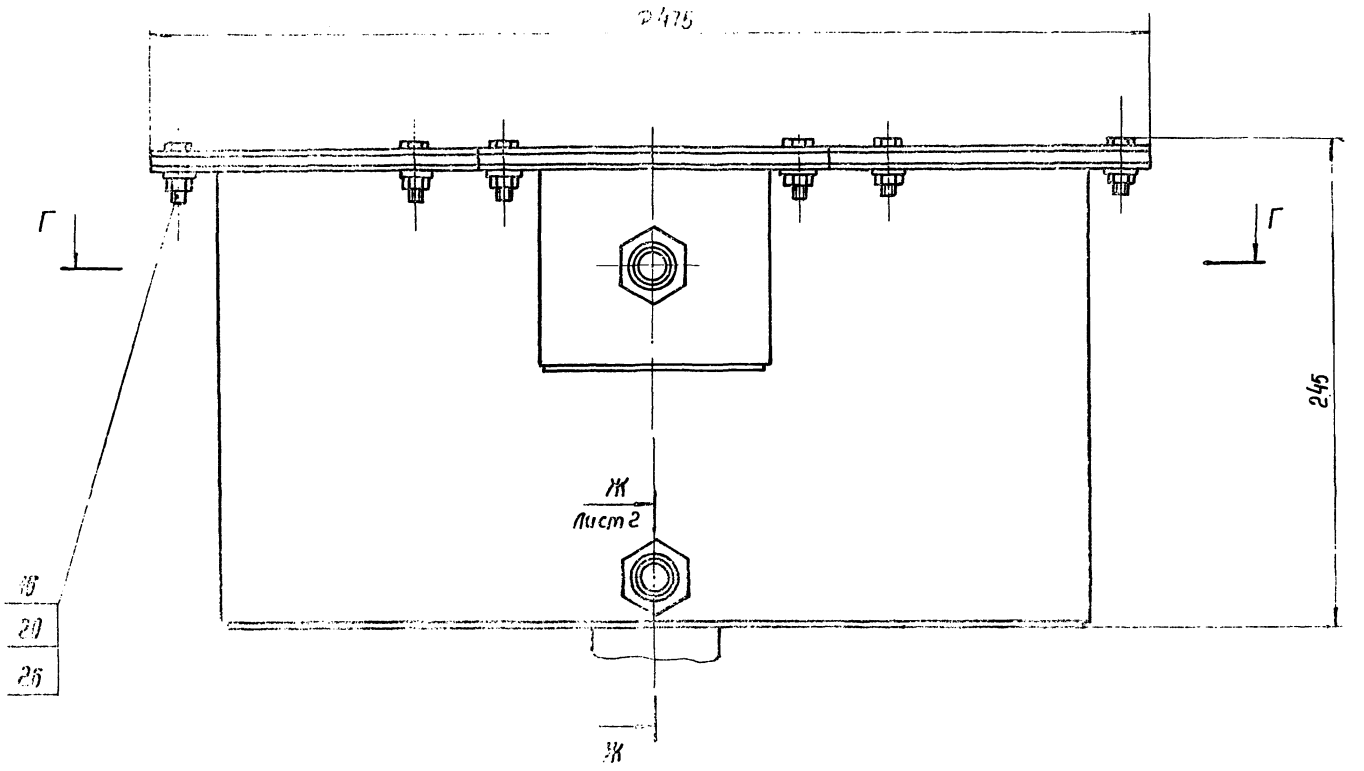

Г – Г

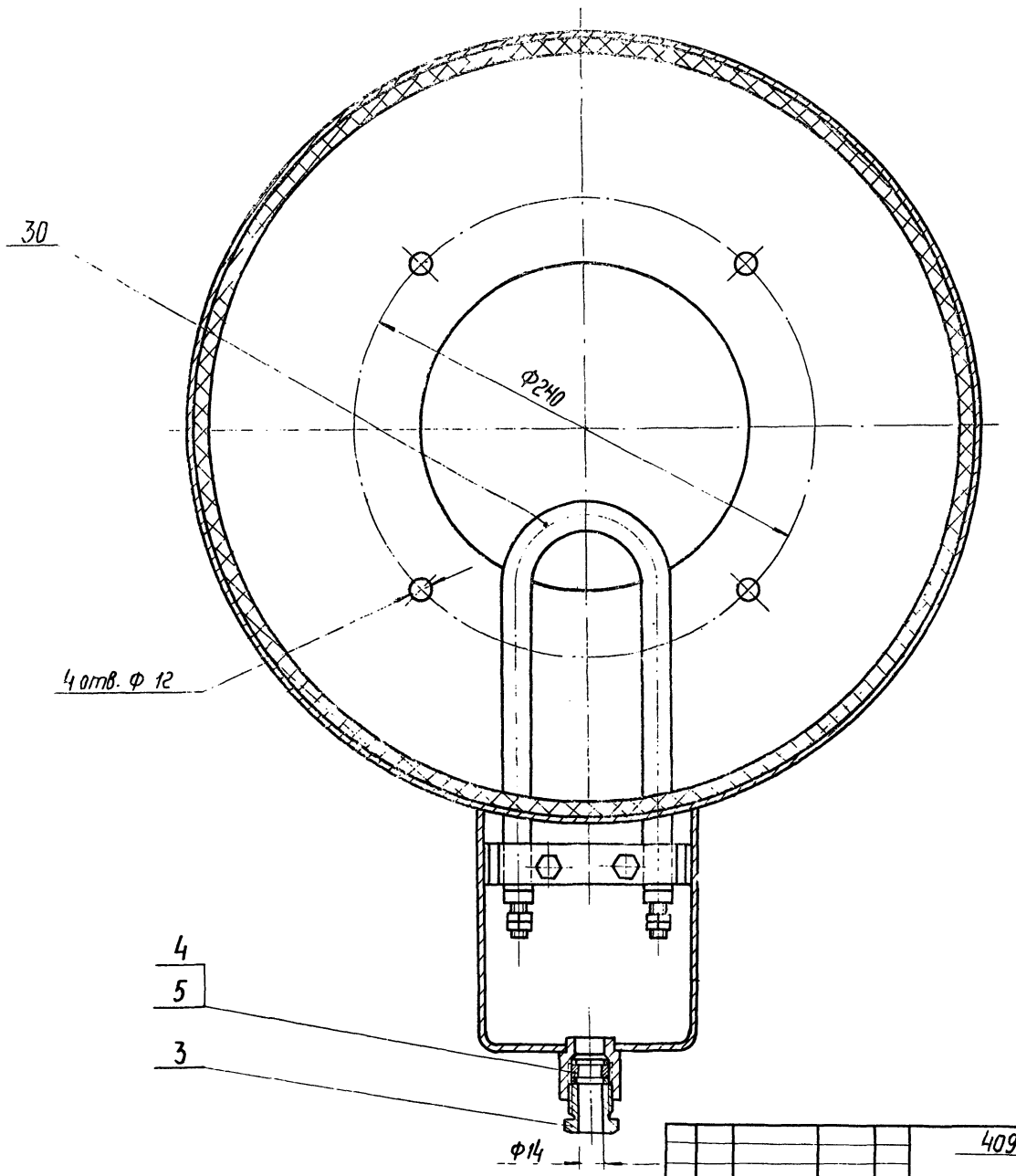

409-29-61
ТН-31

52
7607/14

Изм.	Лист	N докум.	Подп.	Дата
Разраб.		Гольдштейн		08.79
Пров.		Трофимов		08.79
Т.контр.		Бурле		08.79
Рук.		Татинова		08.79
Н.контр.		Бак		08.79
Утв.		Линник		08.79

000СБ

Лит.	Масса	Масштаб
	—	—

Лист 2 | Листов

Гипростроммашина
г. Киев

Копировал Белова

Формат А2

409-29-61 ТН-31 010СБ

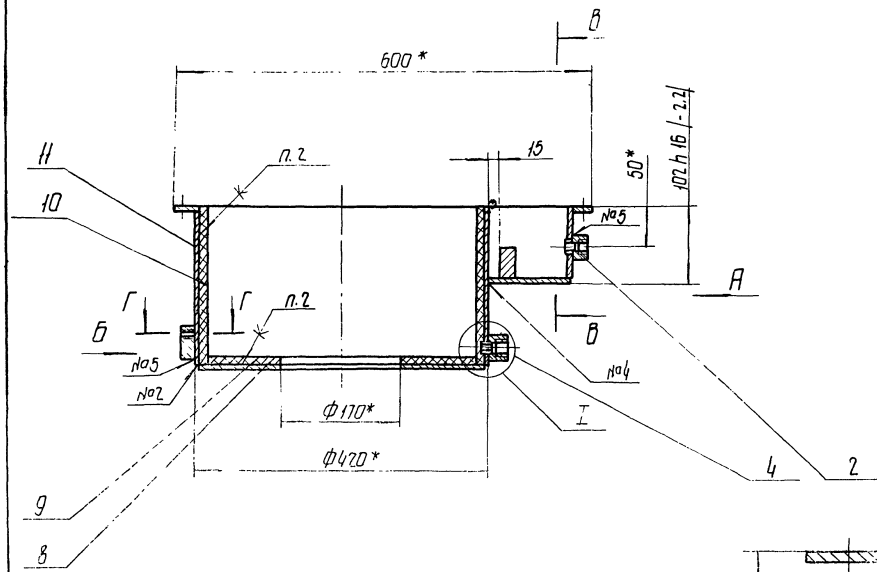

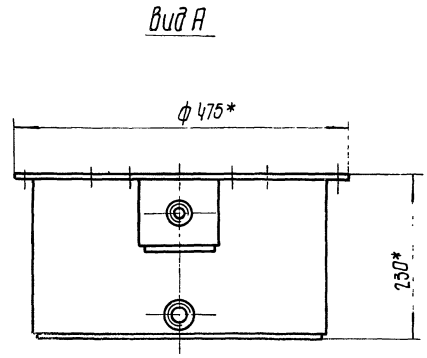

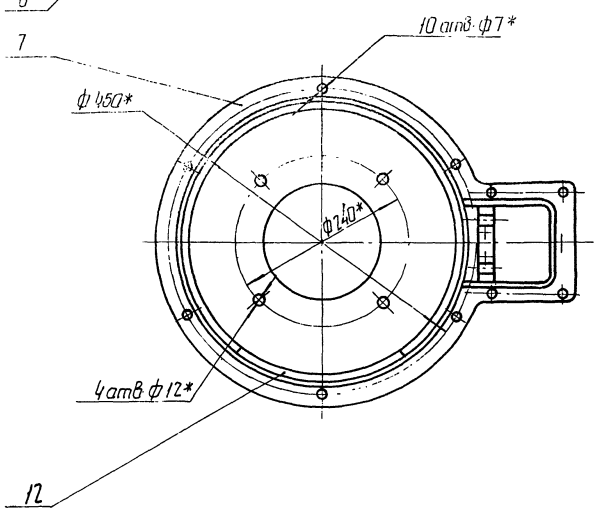

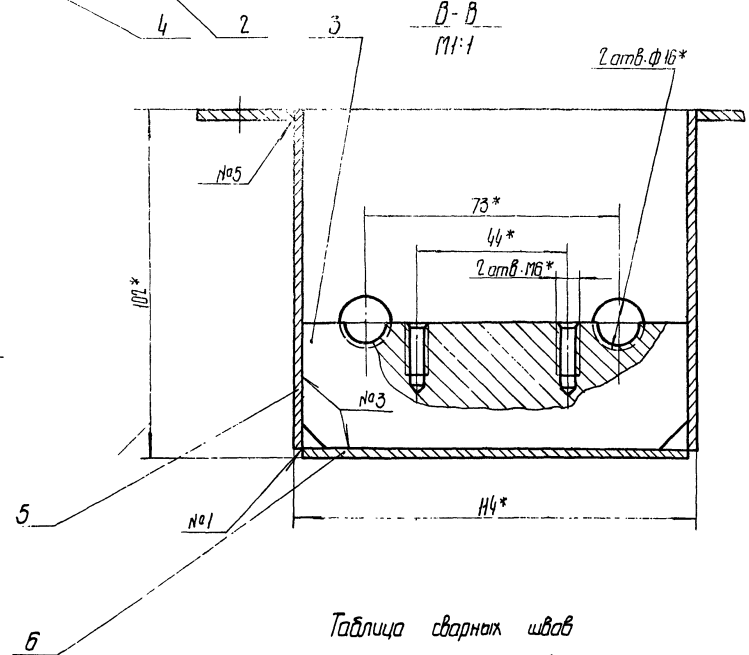

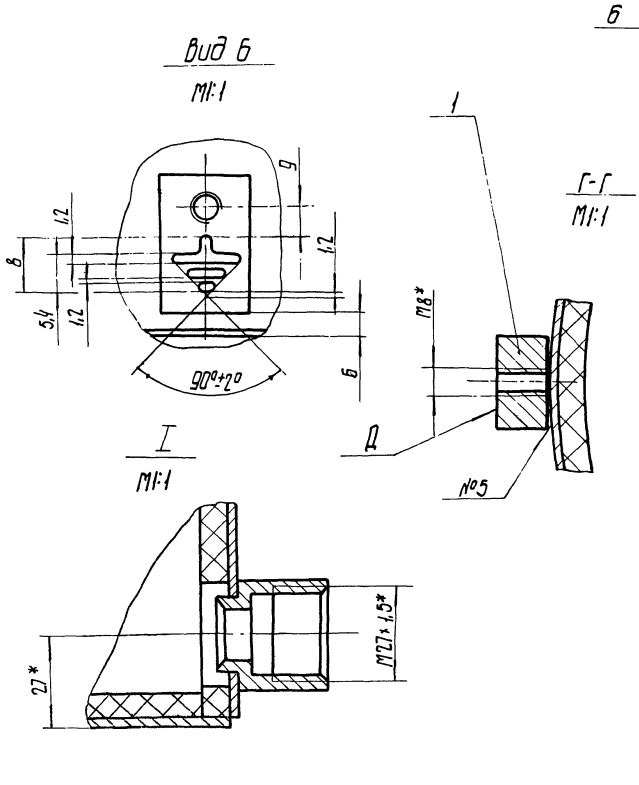

Таблица сварных швов

№ шва	Условное обозначение шва	Требование к шву	Кол.
1	У4-◺ 2 ⊐		1
2	У4-◺ 2		2
3	Т1-◺ 2		2
4	Т1-◺ 2 ⊐		1
5	Т1-◺ 2	По замкнутой линии	4

1. Сварные швы по ГОСТ 14771-76.
2. Клей №88- НПТУ- 38-105-540-73.
3.* Размеры для справок.
4. Неуказанные предельные отклонения размеров $\pm \frac{IT16}{2}$
5. Покрытие.
   Грунтовка ГФ-020 красно-коричневая ГОСТ 4056-63 IV с,
   Эмаль ПФ-115 сера-голубая ГОСТ 6465-76 IV.С$_1$
6. Знак заземления нанести по трафарету эмалью красной НЦ-132П. ГОСТ 6631-74.
7. После покрытия поверхность „Д" зачистить до блеска и нанести смазку ПВК ГОСТ 19537-74.
8. Масса наплавленного металла - 0,4 кг.

53
7607/14

Изм	Лист	№ докум.	Подп.	Дата
Разраб.		Гольдштейн		26.8.78
Пров.		Трофимов		08.78
Т.контр.		Бурже		08.78
Рук.		Татимова		08.78
Н.контр.		Бак		08.78
Утв.		Линник		08.78

409-29-61 / ТН-31 - 010СБ

Корпус
Сборочный чертеж

Лит.	Масса	Масштаб
	11	1:5

Лист | Листов 1

Гипростроммашина г. Киев

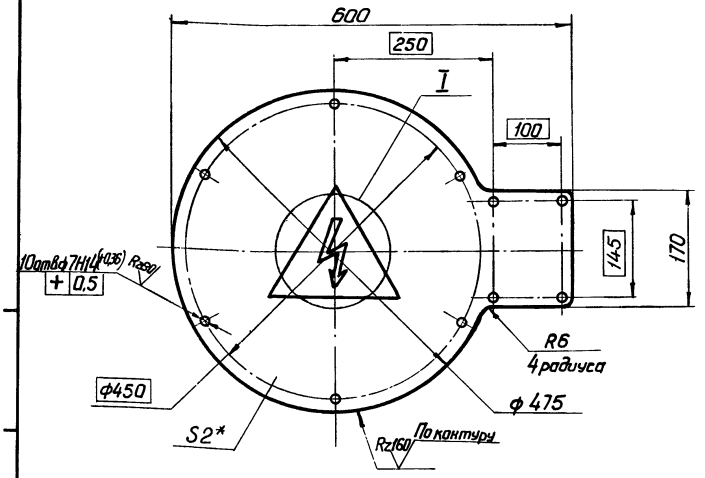

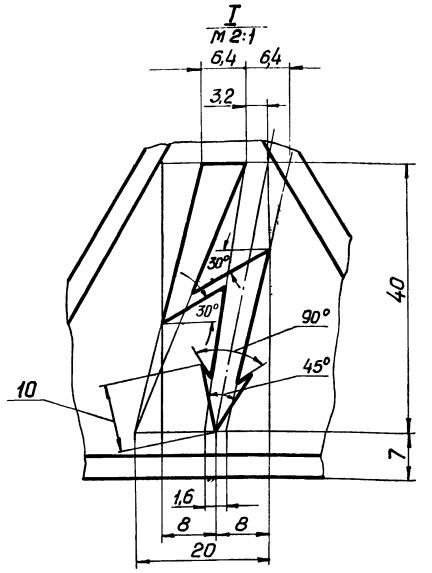

1.* Размер для справок.
2. Неуказанные предельные отклонения размеров: валов h16
3. Покрытие:
грунтовка ГФ-020 красно-коричневая ГОСТ 4056-63. IV, C_1
эмаль ПФ-115 серо-голубая ГОСТ 6465-76. IV. C_1
4. Знак „Осторожно! Электрический ток"
нанести по ГОСТ 15548-70 Сторона треугольника 80мм.

					409-29-61 ТН-31 002		
Изм.	Лист	N докум.	Подп.	Дата	Крышка	Лит	Масса 2,8 / Масштаб 1:5
Разраб.		Гольдштейн		26.02.78			
Пров.		Трофимов		08.78		Лист	Листов 1
Т.контр.		Бурле		08.78			
Рук.		Татимова		08.78	Лист 6-ПН-2 ГОСТ 19903-74	Гипростроммашина	
Н.контр.		Бак		08.78	1-IV-Н ГОСТ 16523-70	г. Киев	
Утв.							

Копировал Формат 12

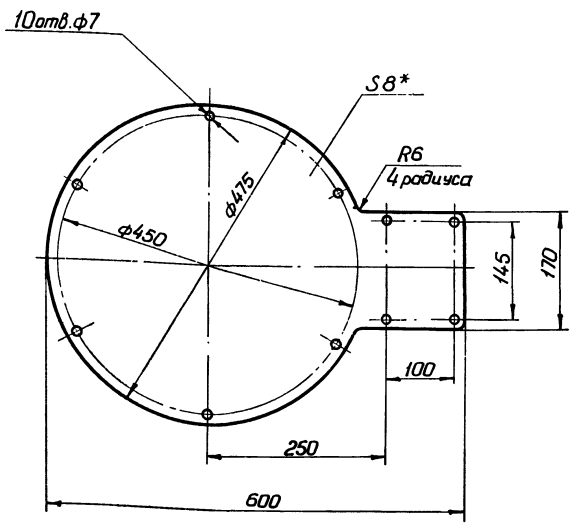

*Размер для справок

					409-29-61 ТН-31 003		
Изм.	Лист	N докум.	Подп.	Дата	Прокладка	Лит.	Масса 0,08 / Масштаб 1:5
Разраб.		Гольдштейн		26.02.78			
Пров.		Трофимов		08.78		Лист	Листов 1
Т.контр.		Бурле		08.78			
Рук.		Татимова		08.78	Базальтовый теплоизоляционный картон БТК-1-8 ТУ 21 УССР 914-75	Гипростроммашина	
Н.контр.		Бак		08.78		г. Киев	
Утв.							

Копировал Формат 11

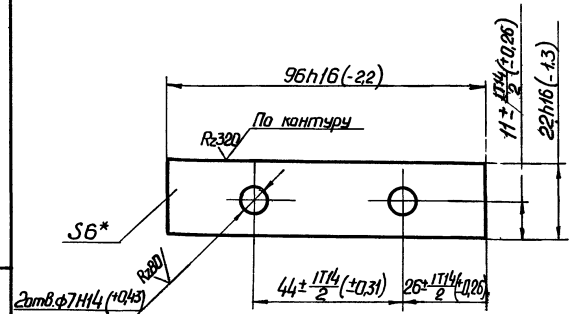

*Размер для справок

54
7607/14

					409-29-61 ТН-31 001		
Изм.	Лист	N докум.	Подп.	Дата	Планка	Лит	Масса 0,1 / Масштаб 1:1
Разраб.		Гольдштейн		26.02.78			
Пров.		Трофимов		08.78		Лист	Листов 1
Т.контр.		Бурле		08.78			
Рук.		Татимова		08.78	Лист 6-ПН-6 ГОСТ 19903-74 Ст.3пс ГОСТ 14637-69	Гипростроммашина	
Н.контр.		Бак		08.78		г. Киев	
Утв.							

Копировал Формат 11

Инв. N подл. | Подп. и дата | Взам. инв. N | Инв. N дубл. | Подп. и дата

409-29-61 ТН-31 012

Rz80 (√)

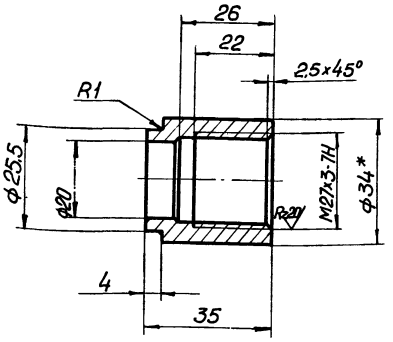

1.* Размер для справок.
2. Неуказанные предельные отклонения размеров: валов - h14, отверстий - H14, остальных ± IT14/2

Изм.	Лист	№ докум.	Подп.	Дата	409-29-61 ТН-31 012			
Разраб.		Гольдштейн		26.8.78	Втулка	Лит.	Масса 0,08	Масштаб 1:1
Пров.		Трофимов		08.78		Лист	Листов 1	
Т.контр.		Бурле		08.78	Круг В.34 ГОСТ 2590-71 / Ст3пс ГОСТ 535-58	Гипростроммашина г. Киев		
Рук.		Татимова		08.78				
Н.контр.		Бак		08.78				
Утв.								

Копировал Формат 11

409-29-61 ТН-31 006

Rz80 (√)

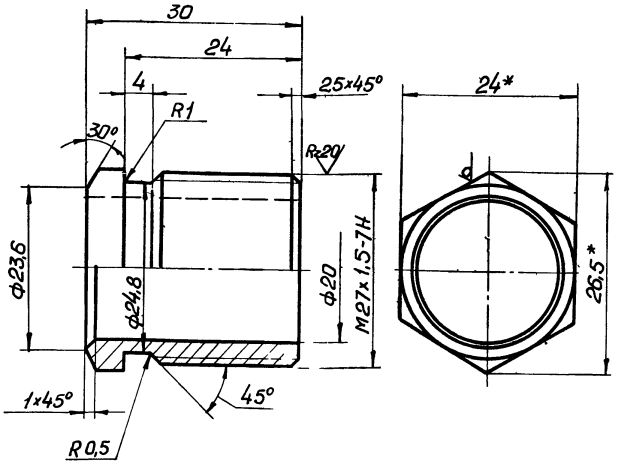

1* Размеры для справок
2. Неуказанные предельные отклонения размеров: валов - h14, отверстий - H14, остальных ± IT14/2

Изм.	Лист	№ докум.	Подп.	Дата	409-29-61 ТН-31 006			
Разраб.		Гольдштейн		26.8.78	Втулка	Лит.	Масса 0,1	Масштаб 2:1
Пров.		Трофимов		08.78		Лист	Листов 1	
Т.контр.		Бурле		08.78	Шестигранник 24 ГОСТ 2879-69 / 45-2-б ГОСТ 1050-74	Гипростроммашина г. Киев		
Рук.		Татимова		08.78				
Н.контр.		Бак		08.78				
Утв.								

Копировал Формат 11

409-29-61 ТН-31 004

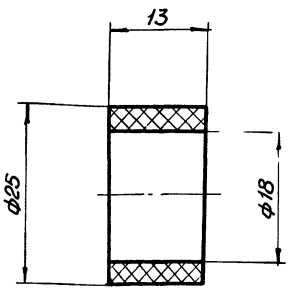

Изм.	Лист	№ докум.	Подп.	Дата	409-29-61 ТН-31 004			
Разраб.		Гольдштейн		26.8.78	Сальник	Лит.	Масса 0,07	Масштаб 2:1
Пров.		Трофимов		08.78		Лист	Листов 1	
Т.контр.		Бурле		08.78	Ткань асбестовая АТ-3 ГОСТ 6102-67	Гипростроммашина г. Киев		
Рук.		Татимова		08.78				
Н.контр.		Бак		08.78				
Утв.								

409-29-61 ТН-31 005

Rz80 (√)

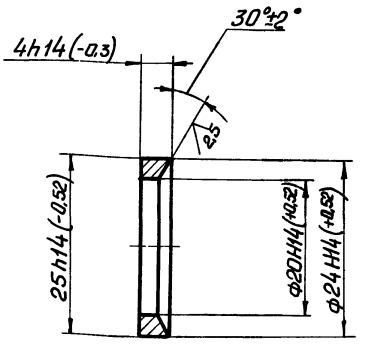

55
7607/14

Изм.	Лист	№ докум.	Подп.	Дата	409-29-61 ТН-31 005			
Разраб.		Гольдштейн		26.8.78	Шайба	Лит.	Масса 0,005	Масштаб 2:1
Пров.		Трофимов		08.78		Лист	Листов 1	
Т.контр.		Бурле		08.78	Ст3пс ГОСТ 380-71	Гипростроммашина г. Киев		
Рук.		Татимова		08.78				
Н.контр.		Бак		08.78				
Утв.								

Инв.№подл. | Подп. и дата | Взам. инв.№ | Инв.№ дубл. | Подп. и дата

409-29-61 ТН-31 011

Rz80 (V)

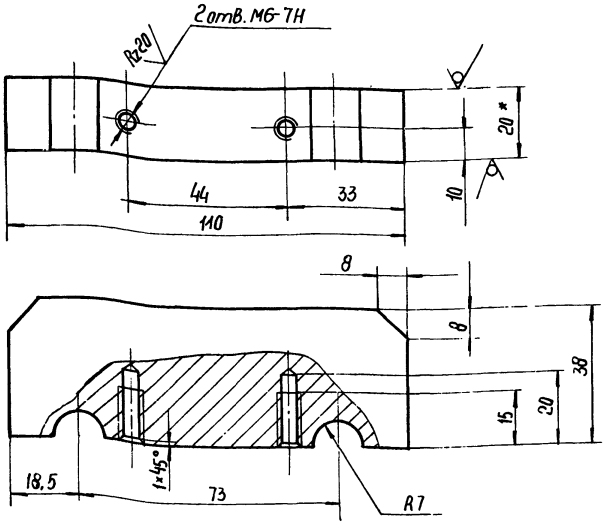

1. * Размер для справок
2. Неуказанные предельные отклонения размеров: валов - h14, остальных $\pm \frac{IT14}{2}$

Изм.	Лист	№ докум.	Подп.	Дата
Разраб.	Гольдштейн			28.12.78
Пров.	Трофимов			03.79
Т.контр.	Бурле			03.79
Рук.	Татимова			03.79
Н.контр.	Бак			03.79
Утв.				

409-29-61 ТН-31 011

Опора

Лит.	Масса	Масштаб
	0,7	1:1

Лист | Листов 1

Б-ПН-20 ГОСТ 19903-74
Лист Ст.3ПС ГОСТ 14637-69

Гипростроммашина г. Киев

Копировал: Формат 11

409-29-61 ТН-31 018

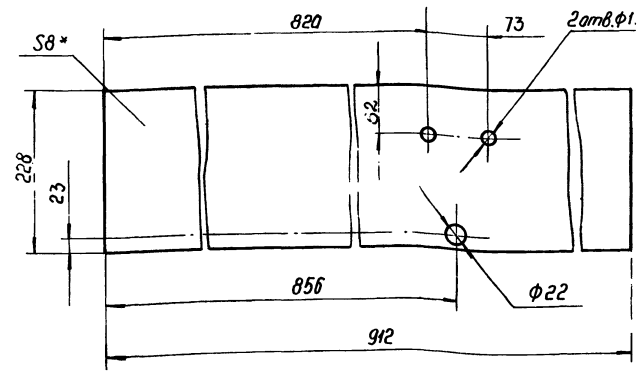

* Размер для справок

Изм.	Лист	№ докум.	Подп.	Дата
Разраб.	Гольдштейн			28.12.78
Пров.	Трофимов			03.79
Т.контр.	Бурле			03.79
Рук.	Татимова			03.79
Н.контр.	Бак			03.79
Утв.				

409-29-61 ТН-31 018

Прокладка

Лит.	Масса	Масштаб
	0,2	1:5

Лист | Листов 1

Базальтовый теплоизоляционный картон БТК-1,-8ТУ21УССР 914-75

Гипростроммашина г. Киев

Копировал: Формат 11

409-29-61 ТН-31 015

Rz80 (V)

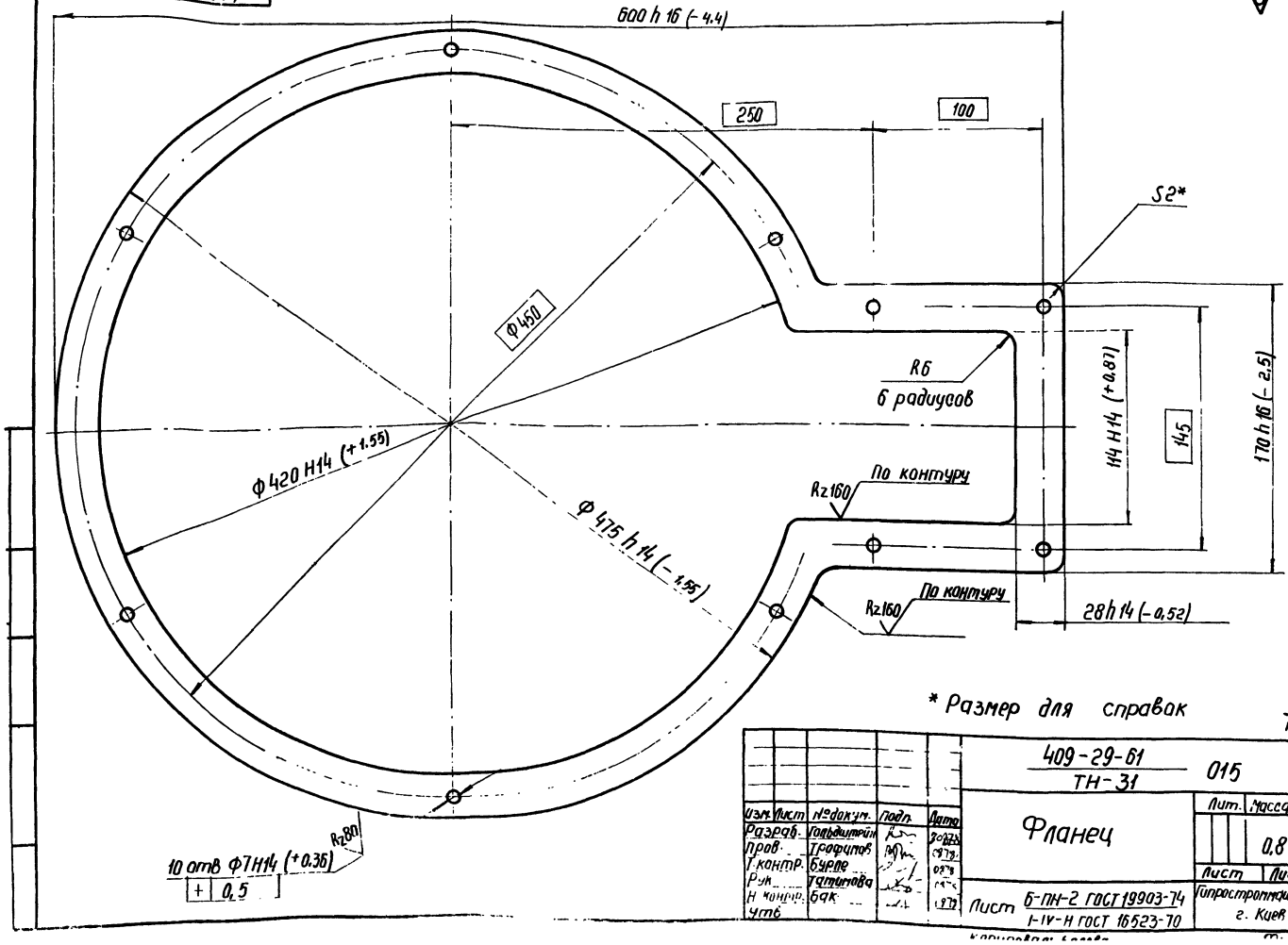

* Размер для справок

56
7607/14

Изм.	Лист	№ докум.	Подп.	Дата
Разраб.	Гольдштейн			28.12.78
Пров.	Трофимов			03.79
Т.контр.	Бурле			03.79
Рук.	Татимова			03.79
Н.контр.	Бак			03.79
Утв.				

409-29-61 ТН-31 015

Фланец

Лит.	Масса	Масштаб
	0,8	1:2

Лист | Листов 1

Лист Б-ПН-2 ГОСТ 19903-74
I-IV-Н ГОСТ 16523-70

Гипростроммашина г. Киев

Копировал: Формат 11

409-29-61 ТН-31 017

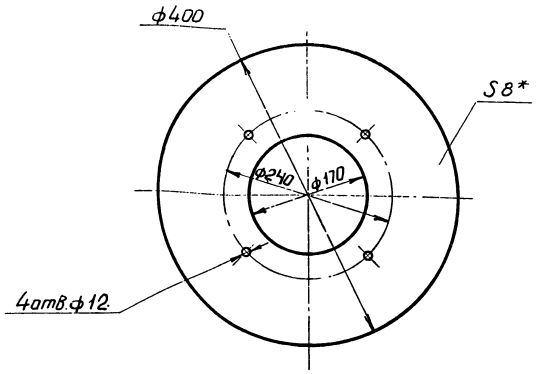

*Размер для справок

Изм	Лист	№ докум	Подп.	Дата	409-29-61 ТН-31 017	Лит.	Масса	Масштаб
Разраб.		Гольдштейн		26.7.78	Прокладка		0,06	1:5
Пров.		Трофимов		08.78		Лист	Листов 1	
Т.контр		Бурле		08.78				
Рук.		Татимова		08.78	Базальтовый теплоизоляционный картон БТК-1-8ТУ21УССР 914-75	Гипростроммашина г.Киев		
Н.контр.		Бак		08.78				
Утв.								

Копировал формат 11

409-29-61 ТН-31 013

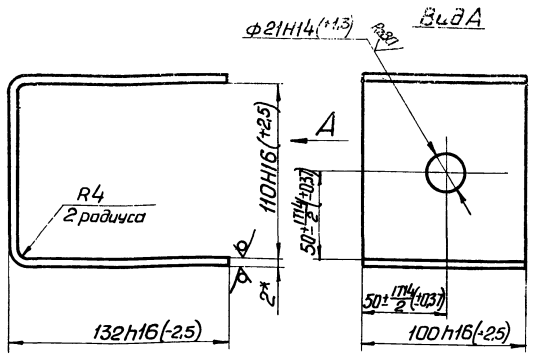

1. Длина развертки ~370 *мм
2. *Размеры для справок.

Изм	Лист	№ докум	Подп.	Дата	409-29-61 ТН-31 013	Лит.	Масса	Масштаб
Разраб.		Гольдштейн		26.7.78	Обечайка		0,6	1:2
Пров.		Трофимов		08.78		Лист	Листов 1	
Т.контр.		Бурле		08.78				
Рук.		Татимова		08.78	Лист Б-ПН-2 ГОСТ19903-74 I-IV-Н ГОСТ16523-70	Гипростроммашина г.Киев		
Н.контр.		Бак		08.78				
Утв.								

Инв.№подл. | Подп. и дата | Взам.инв.№ | Инв.№дубл. | Подп. и дата

Копировал формат 11

409-29-61 ТН-31 014

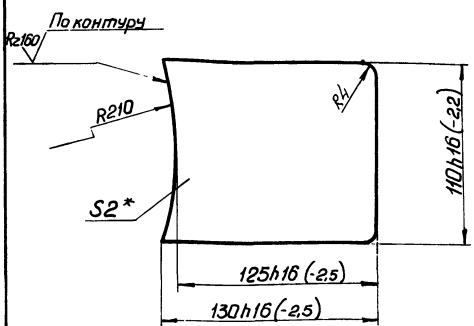

1.*Размер для справок

Изм	Лист	№ докум	Подп.	Дата	409-29-61 ТН-31 014	Лит.	Масса	Масштаб
Разраб.		Гольдштейн		26.7.78	Дно		0,2	1:2
Пров.		Трофимов		08.78		Лист	Листов 1	
Т.контр.		Бурле		08.78				
Рук.		Татимова		08.78	Лист Б-ПН-2 ГОСТ19903-74 I-IV-Н ГОСТ16523-70	Гипростроммашина г.Киев		
Н.контр.		Бак		08.78				
Утв.								

Копировал формат 11

409-29-61 ТН-31 019

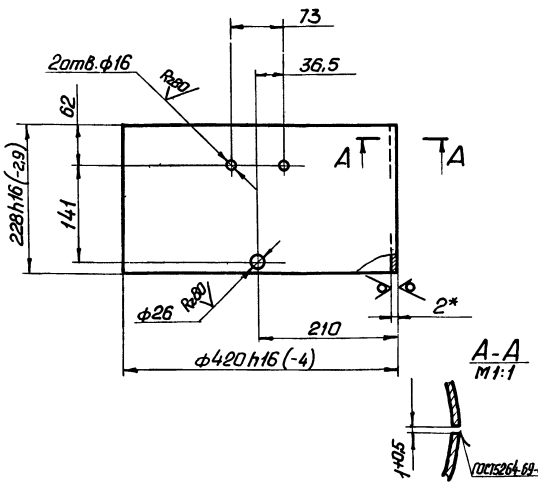

1. Длина развертки - 1311 мм.*
2. *Размеры для справок.
3. Неуказанные предельные отклонения размеров: отверстий - Н14, остальных ± ІТ14/2 57

7607/14

Изм	Лист	№ докум	Подп.	Дата	409-29-61 ТН-31 019	Лит.	Масса	Масштаб
Разраб.		Гольдштейн		26.7.78	Обечайка		4,5	1:5
Пров.		Трофимов		08.78		Лист	Листов 1	
Т.контр.		Бурле		08.78				
Рук.		Татимова		08.78	Лист Б-ПН-2 ГОСТ19903-74 I-IV-Н ГОСТ16523-70	Гипростроммашина г.Киев		
Н.контр.		Бак		08.78				
Утв.								

Инв.№подл. | Подп. и дата | Взам.инв.№ | Инв.№дубл. | Подп. и дата

Копировал формат 11

Формат	Зона	Позиция	Обозначение	Наименование	Кол.	Примечание
				Документация		
22			409-29-61 ТН-31 — 010 СБ	Сборочный чертеж		
				Детали		
11		1	409-29-61 ТН-20 — 035	Плато	1	
11		2	409-29-61 ТН-20 — 046	Втулка	1	
11		3	409-29-61 ТН-31 — 011	Опора	1	
11		4	409-29-61 ТН-31 — 012	Втулка	1	
11		5	409-29-61 ТН-31 — 013	Обечайка	1	
11		6	409-29-61 ТН-31 — 014	Дно	1	
12		7	409-29-61 ТН-31 — 015	Фланец	1	
11		8	409-29-61 ТН-31 — 016	Дно	1	
11		9	409-29-61 ТН-31 — 017	Прокладка	1	
11		10	409-29-61 ТН-31 — 018	Прокладка	1	
11		11	409-29-61 ТН-31 — 019	Обечайка	1	
БЧ		12	409-29-61 ТН-31 — 021	Прокладка		
				базальтовый теплоизоляционный картон		
				БТК-1-8		
				ТУ 21 УССР 914-75		
				228×370	1	0,4 кг

Инв. № подл. | Подп. и дата | Взам. инв. № | Инв. № дубл. | Подп. и дата

Изм.	Лист	№ докум.	Подп.	Дата
Разраб.		Гольдштейн		26.8.78
Пров.		Трофимов		09.78
Рук.		Татимова		09.78
Н. контр.		Бак		09.78
Утв.		Линник		09.78

409-29-61 ТН-31 — 010

Корпус

Лит.	Лист	Листов
		1

Гипростроммашина г. Киев

Копировал — Формат 11

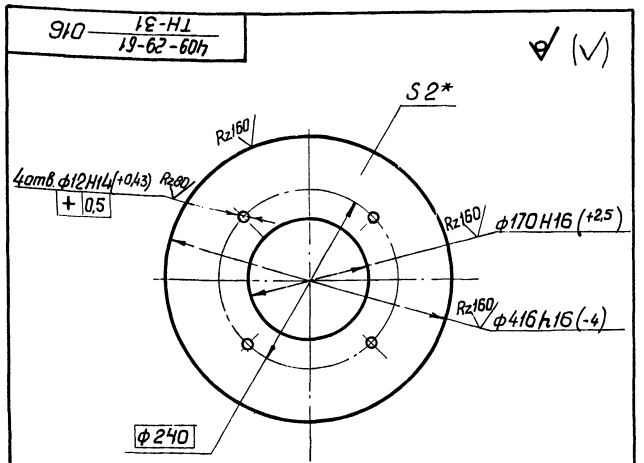

*Размер для справок

409-29-61 ТН-31 — 016

Дно

Изм.	Лист	№ докум.	Подп.	Дата
Разраб.		Гольдштейн		26.8.78
Пров.		Трофимов		09.78
Т. контр.		Бурле		09.78
Рук.		Татимова		09.78
Н. контр.		Бак		09.78
Утв.				

Лит.	Масса	Масштаб
	1,8	1:5
Лист	Листов 1	

Лист 6-ПН-2 ГОСТ 19903-74 / Т-IV-Н ГОСТ 16523-70

Гипростроммашина г. Киев

Копировал — Формат 11

№ строки	Формат	Обозначение	Наименование	Куда входит: Обозначение	Кол.	Общ. кол.	Примечание
1	11	409-29-61 ТН-20 — 001	Втулка			1	
2	11	409-29-61 ТН-20 — 002	Шайба			2	
3	11	409-29-61 ТН-20 — 003	Сальник			1	
4	11	409-29-61 ТН-20 — 035	Плато	409-29-61 ТН-31 — 010	1	1	
5	11	409-29-61 ТН-20 — 046	Втулка	409-29-61 ТН-31 — 010	1	1	
6							
7							
8							
9							
10							
11							
12							
13							
14							
15							
16							
17							
18							
19							
20							
21							
22							
23							
24							
25							
26							
27							

58

1607/14

Инв. № подл. | Подп. и дата | Взам. инв. № | Инв. № дубл. | Подп. и дата

Изм.	Лист	№ докум.	Подп.	Дата
Разраб.		Гольдштейн		26.8.78
Пров.		Трофимов		09.78
Рук.		Татимова		09.78
Н. контр.		Бак		09.78
Утв.		Линник		09.78

409-29-61 ТН-31 — 000ВЗ

Обогреватель указателя уровня УКМ

Ведомость заимствованных изделий

Лит.	Лист	Листов
		1

Гипростроммашина г. Киев

Копировал — Формат 11

Формат	Зона	Позиция	Обозначение	Наименование	Колич.	Примечание
				Документация		
22			409-29-61 ТН-31 000 СБ	Сборочный чертеж		2л *
12			409-29-61 ТН-31 000 ВС	Ведомость специфи-		
				каций		
12			409-29-61 ТН-31 000 ВП	Ведомость покуп-		
				ных изделий		
11			409-29-61 ТН-31 000 ВЗ	Ведомость заимст-		
				вованных изделий		
				Сборочные единицы		
11		1	409-29-61 ТН-31 010	Корпус	1	
				Детали		
11		3	409-29-61 ТН-20 001	Втулка	1	
11		4	409-29-61 ТН-20 002	Шайба	2	
11		5	409-29-61 ТН-20 003	Сальник	1	
11		6	409-29-61 ТН-31 001	Планка	1	
11		7	409-29-61 ТН-31 002	Крышка	1	
11		8	409-29-61 ТН-31 003	Прокладка	1	
11		9	409-29-61 ТН-31 004	Сальник	1	
11		10	409-29-61 ТН-31 005	Шайба	2	
11		11	409-29-61 ТН-31 006	Втулка	1	

Изм.	Лист	№ докум.	Подп.	Дата
Разраб.	Гальдштейн			26.8.79
Пров.	Трофимов			09.79
Рук.	Гатилова			08.79
Н. контр.	Бак			08.79
Утв.	Линник			08.79

409-29-61 ТН-31 — 000

Обогреватель указателя уровня УКМ

Лит	Лист	Листов
	1	2

Гипростроммашина г. Киев

Формат	Зона	Позиция	Обозначение	Наименование	Колич.	Примечание
				Стандартные изделия		
				Болты ГОСТ 7798-70		
		16		М6×25 46.029	12	0,0078кг
		17		М8×20. 46.029	1	0,0132кг
		20		Гайка М6. 5. 029 ГОСТ 5915-70	10	0,0024кг
				Шайбы ГОСТ 6402-70		
		22		6. 65Г 029	2	0,0005кг
		23		8. 65Г 029	1	0,001кг
				Шайбы ГОСТ 11371-68		
		26		6.01.029	10	0,00085кг
		27		8.01.029	2	0,0023кг
		30		Электронагреватель ТЭН-60.А13/0,25С220 N208, ГОСТ 13268-74	1	0,32кг

Инв. № подл. | Подп. и дата | Взам. инв. № | Инв. № дубл. | Подп. и дата

59

7607/14

Изм.	Лист	№ докум.	Подп.	Дата

409-29-61 ТН-31 — 000

Лист 2

Копировал

Формат 11

№ строки	Обозначение	Наименование	Куда входит: Обозначение	Куда входит: Кол.	Общее кол.	Примечание
1	409-29-61 ТН-31 — 000	Обогреватель указателя уровня			1	
2						
3	409-29-61 ТН-31 — 010	Корпус			1	
4						
5						
6						
7						
8						
9						
10						
11						
12						
13						
14						
15						
16						
17						
18						
19						
20						
21						
22						
23						
24						

Изм.	Лист	№ докум.	Подп.	Дата
Разраб.		Гольдштейн		26.12.78
Пров.		Трофимов		08.78
Рук.		Татимова		08.78
Н.контр.		Бак		08.78
Утв.		Линник		08.78

409-29-61 ТН-31 — 000 ВС

Обогреватель указателя уровня УКМ

Ведомость спецификаций

Лит.	Лист	Листов
		1

Гипростроммашина г. Киев

Копировал — Формат 12

№ строки	Наименование	Обозначение документа на поставку	Поставщик	Куда входит (обозначение)	Количество: на изделие	в комплекты	на регулир.	Всего	Примечание
1	Крепежные изделия								
2									
3	Болт М6х25.46.029	ГОСТ 7798-70			12			12	
4	М8х20.46.029				1			1	
5									
6	Гайка М6.5.029	ГОСТ 5915-70			10			10	
7									
8	Шайба 6.65Г 029	ГОСТ 6402-70			2			2	
9	8.65Г 029				1			1	
10									
11	Шайба 6.01.029	ГОСТ 11371-68			10			10	
12	8.01.029				2			2	
13									
14									
15									
16									
17									
18	Электронагреватель	ГОСТ 13268-74							
19	ТЭН-60А13/0,25 С220, N208		Миасский электромеханический завод "Миассэлектроаппарат" г. Миасс-6, Челябинской обл.		1			1	
20									
21									
22									
23									
24									
25									
26									

60

7607

Изм.	Лист	Ндокум.	Подп.	Дата
Разраб.		Гольдштейн		26.12.78
Пров.		Трофимов		08.78
Рук.		Татимова		08.78
Н.контр.		Бак		08.78
Утв.		Линник		08.78

409-29-61 ТН-31 — 000 ВП

Обогреватель указателя уровня УКМ

Ведомость покупных изделий

Лит.	Лист

Гипростроммашина г. Киев

gost.e-ecolog.ru