ТИПОВОЙ ПРОЕКТ

409-29-61

АВТОМАТИЗИРОВАННЫЙ ПРИРЕЛЬСОВЫЙ СКЛАД ЦЕМЕНТА ВМЕСТИМОСТЬЮ 360/240 тонн

Альбом VI

НЕСТАНДАРТИЗИРОВАННОЕ ОБОРУДОВАНИЕ

ВЫПУСК 7

7607/13
Цена 5.09

gost.e-ecolog.ru

КФ ЦИТП инв. № 7607/13

ЦЕНТРАЛЬНЫЙ ИНСТИТУТ ТИПОВОГО ПРОЕКТИРОВАНИЯ
ГОССТРОЯ СССР
КИЕВСКИЙ ФИЛИАЛ
г. Киев-57, ул Эжена Потье, № 12

628
Заказ № 5368 инв № 7607/13 тираж 3200
Сдано в печать 18.09 1980 г. цена 5-09

ТИПОВОЙ ПРОЕКТ
409-29-61
АВТОМАТИЗИРОВАННЫЙ ПРИРЕЛЬСОВЫЙ СКЛАД ЦЕМЕНТА ВМЕСТИМОСТЬЮ 360/240 тонн

АЛЬБОМ VI ВЫПУСК 7
СОСТАВ ПРОЕКТА

АЛЬБОМ I — ОБЩИЕ ДАННЫЕ. ТЕХНОЛОГИЧЕСКАЯ ЧАСТЬ ПРОМПРОВОДКИ

АЛЬБОМ II — АРХИТЕКТУРНО-СТРОИТЕЛЬНАЯ И САНИТАРНО-ТЕХНИЧЕСКАЯ ЧАСТИ
ВЫПУСК 1-ИНВЕНТАРНЫЙ ВАРИАНТ /В МЕТАЛЛЕ/
ВЫПУСК 2-СТАЦИОНАРНЫЙ ВАРИАНТ /В СБОРНОМ ЖЕЛЕЗОБЕТОНЕ/

АЛЬБОМ III — СТРОИТЕЛЬНЫЕ ИЗДЕЛИЯ

АЛЬБОМ IV — ЭЛЕКТРОТЕХНИЧЕСКАЯ ЧАСТЬ.

АЛЬБОМ V — ЭЛЕКТРОТЕХНИЧЕСКАЯ ЧАСТЬ. ЗАДАНИЕ ЗАВОДУ-ИЗГОТОВИТЕЛЮ

АЛЬБОМ VI — НЕСТАНДАРТИЗИРОВАННОЕ ОБОРУДОВАНИЕ ВЫПУСКИ 1,2,3,4,5,6,7,8

АЛЬБОМ VII — ЗАКАЗНЫЕ СПЕЦИФИКАЦИИ.
ВЫПУСК 1-НА ТЕХНОЛОГИЧЕСКОЕ, ЭЛЕКТРОТЕХНИЧЕСКОЕ ОБОРУДОВАНИЕ И ПРОМПРОВОДКИ.
ВЫПУСК 2-НА САНИТАРНО-ТЕХНИЧЕСКОЕ ОБОРУДОВАНИЕ

АЛЬБОМ VIII — СМЕТЫ К АРХИТЕКТУРНО-СТРОИТЕЛЬНОЙ И САНИТАРНО-ТЕХНИЧЕСКОЙ ЧАСТЯМ.
ВЫПУСК 1-ИНВЕНТАРНЫЙ ВАРИАНТ /В МЕТАЛЛЕ/
ВЫПУСК 2-СТАЦИОНАРНЫЙ ВАРИАНТ /В СБОРНОМ ЖЕЛЕЗОБЕТОНЕ/

АЛЬБОМ IX — ОБЪЕКТНЫЕ СМЕТЫ. СМЕТЫ НА ПРИОБРЕТЕНИЕ И МОНТАЖ ТЕХНОЛОГИЧЕСКОГО ЭЛЕКТРОТЕХНИЧЕСКОГО ОБОРУДОВАНИЯ И ПРОМПРОВОДОК ВЫПУСКИ 1,2.

РАЗРАБОТАН ВСЕСОЮЗНЫМ ПРОЕКТНО-КОНСТРУКТОРСКИМ ИНСТИТУТОМ ГИПРОСТРОММАШИНА
ГЛАВНЫЙ ИНЖЕНЕР ИНСТИТУТА /МАЦЬКОВОЙ/
ГЛАВНЫЙ ИНЖЕНЕР ПРОЕКТА /ЯСТРЕМСКАЯ/

УТВЕРЖДЕН ГОССТРОЕМ СССР ПРОТОКОЛ ОТ 2.07.79г. №35
ВВЕДЕН В ДЕЙСТВИЕ С 30.11.1979
ИН-ТОМ ГИПРОСТРОММАШИНА ПРИКАЗ ОТ 13.08.79г. № 83

КФ ЦИТП инв. N 7607/13

СОДЕРЖАНИЕ

Обозначение	Наименование	Лист
409-29-61 ТН-41 000 СБ	Рукав приемный	5
409-29-61 ТН-41 010 СБ	Течка	8
409-29-61 ТН-41 020 СБ	Воронка	9
409-29-61 ТН-41 030 СБ	Корпус	10
409-29-61 ТН-41 050 СБ	Тройник	10
409-29-61 ТН-41 040 СБ	Кронштейн	11
409-29-61 ТН-41 001	Вилка	11
409-29-61 ТН-41 003	Шайба	11
409-29-61 ТН-41 002	Палец	12
409-29-61 ТН-41 004	Палец	12
409-29-61 ТН-41 006	Прокладка	12
409-29-61 ТН-41 009	Ниппель	12
409-29-61 ТН-41 005	Ниппель	13
409-29-61 ТН-41 007	Прокладка	13
409-29-61 ТН-41 008	Прокладка	13
409-29-61 ТН-41 011	Скоба	13
409-29-61 ТН-41 012	Стенка	14
409-29-61 ТН-41 013	Стенка	14
409-29-61 ТН-41 018	Уплотнение	14
409-29-61 ТН-41 019	Уплотнение	14
409-29-61 ТН-41 017	Рукав	15
409-29-61 ТН-41 026	Стенка	15
409-29-61 ТН-41 027	Стенка	15
409-29-61 ТН-41 021	Планка	16
409-29-61 ТН-41 022	Планка	16
409-29-61 ТН-41 023	Планка	16
409-29-61 ТН-41 024	Планка	16
409-29-61 ТН-41 028	Уголник	17
409-29-61 ТН-41 029	Окантовка	17
409-29-61 ТН-41 031	Уголник	17
409-29-61 ТН-41 032	Окантовка	17
409-29-61 ТН-41 033	Прошина	18
409-29-61 ТН-41 038	Окантовка	18
409-29-61 ТН-41 044	Ребро	18
409-29-61 ТН-41 047	Ниппель	18
409-29-61 ТН-41 048	Ниппель	19
409-29-61 ТН-41 000	Рукав приемный	19
409-29-61 ТН-41 010	Течка	19
409-29-61 ТН-41 020	Воронка	20
409-29-61 ТН-41 030	Корпус	20
409-29-61 ТН-41 040	Кронштейн	20
409-29-61 ТН-41 050	Тройник	20

Обозначение	Наименование	Лист
409-29-61 ТН-41 000 ВП	Рукав приемный	21
409-29-61 ТН-41 000 ВС	Рукав приемный	21
409-29-61 ТН-43 000 СБ	Установка конечного выключателя на ПДД	22
409-29-61 ТН-43 010 СБ	Кронштейн	23
409-29-61 ТН-43 020 СБ	Упор	23
409-29-61 ТН-43 001	Стенка	23
409-29-61 ТН-43 002	Стойка	24
409-29-61 ТН-43 003	Ребро	24
409-29-61 ТН-43 004	Стойка	24
409-29-61 ТН-43 005	Ребро	24
409-29-61 ТН-43 006	Втулка	25
409-29-61 ТН-43 000	Установка конечного выключателя на ПДД	25
409-29-61 ТН-43 010	Кронштейн	25
409-29-61 ТН-43 020	Упор	25
409-29-61 ТН-43 000 ВП	Установка конечного выключателя на ПДД	26
409-29-61 ТН-43 000 ВС	Установка конечного выключателя на ПДД	26
409-29-61 ТН-49 000 СБ	Обогреватель воздухораспределителя	27
409-29-61 ТН-49 010 СБ	Бак	28
409-29-61 ТН-49 020 СБ	Крышка	29
409-29-61 ТН-49 020	Крышка	29
409-29-61 ТН-49 000 ВЗ	Обогреватель воздухораспределителя	29
409-29-61 ТН-49 001	Плита	30
409-29-61 ТН-49 005	Корпус	30
409-29-61 ТН-49 006	Крышка	30
409-29-61 ТН-49 007	Плита	30
409-29-61 ТН-49 008	Ребро	31
409-29-61 ТН-49 012	Обшивка	31
409-29-61 ТН-49 013	Обшивка	31
409-29-61 ТН-49 019	Обшивка	31
409-29-61 ТН-49 011	Стенка	32
409-29-61 ТН-49 018	Обшивка	32
409-29-61 ТН-49 025	Пластина	32
409-29-61 ТН-49 000	Обогреватель воздухораспределителя	33

Обозначение	Наименование	Лист
409-29-61 ТН-63 000 ВЛ	Обогреватель воздухораспределителя	34
409-29-61 ТН-63 000 ВС	Обогреватель воздухораспределителя	34
409-29-61 ТН-63 000 СБ	Площадка передвижная	35
409-29-61 ТН-63 010 СБ	Лестница	37
409-29-61 ТН-63 020 СБ	Стойка	39
409-29-61 ТН-63 069	Подкос левый	39
409-29-61 ТН-63 071	Подкос правый	39
409-29-61 ТН-63 030 СБ	Тележка	40
409-29-61 ТН-63 040 СБ	Ролик в сборе	41
409-29-61 ТН-63 050 СБ	Вилка	42
409-29-61 ТН-63 060 СБ	Подшипник	42
409-29-61 ТН-63 070 СБ	Корпус	43
409-29-61 ТН-63 098	Плита	43
409-29-61 ТН-63 099	Втулка	43
409-29-61 ТН-63 080 СБ	Ролик в сборе	44
409-29-61 ТН-63 090 СБ	Вилка	44
409-29-61 ТН-63 001	Рукоятка	45
409-29-61 ТН-63 002	Палец	45
409-29-61 ТН-63 003	Шкворень	45
409-29-61 ТН-63 004	Флажок	45
409-29-61 ТН-63 005	Палец	46
409-29-61 ТН-63 006	Ось	46
409-29-61 ТН-63 007	Втулка	46
409-29-61 ТН-63 009	Втулка	46
409-29-61 ТН-63 008	Ось	47
409-29-61 ТН-63 011	Винт	47
409-29-61 ТН-63 012	Маховик	47
409-29-61 ТН-63 013	Шайба	47
409-29-61 ТН-63 017	Стойка	48
409-29-61 ТН-63 018	Боковина	46
409-29-61 ТН-63 019	Боковина	48
409-29-61 ТН-63 022	Щека	48
409-29-61 ТН-63 021	Поручень	49
409-29-61 ТН-63 023	Ребро	49
409-29-61 ТН-63 033	Опора	49
409-29-61 ТН-63 024	Наба	50
409-29-61 ТН-63 025	Проушина	50
409-29-61 ТН-63 027	Ребро	50
409-29-61 ТН-63 032	Поперечина	50
409-29-61 ТН-63 026	Ребро	51
409-29-61 ТН-63 028	Проушина	51
409-29-61 ТН-63 029	Связь	51
409-29-61 ТН-63 034	Связь	51

Обозначение	Наименование	Лист
409-29-61 ТН-63 031	Подкос	52
409-29-61 ТН-63 042	Подкос	52
409-29-61 ТН-63 045	Заглушка	53
409-29-61 ТН-63 046	Втулка	53
409-29-61 ТН-63 047	Ось	53
409-29-61 ТН-63 048	Уголькик	53
409-29-61 ТН-63 055	Ребро	54
409-29-61 ТН-63 056	Пластина	54
409-29-61 ТН-63 057	Ребро	54
409-29-61 ТН-63 058	Щека	54
409-29-61 ТН-63 059	Стойка	55
409-29-61 ТН-63 063	Ребро	55
409-29-61 ТН-63 064	Проушина	55
409-29-61 ТН-63 073	Поперечина	55
409-29-61 ТН-63 061	Раскос	56
409-29-61 ТН-63 062	Поперечина	55
409-29-61 ТН-63 065	Стойка правая	56
409-29-61 ТН-63 066	Стойка левая	56
409-29-61 ТН-63 081	Ролик	57
409-29-61 ТН-63 082	Крышка	57
409-29-61 ТН-63 083	Палец	57
409-29-61 ТН-63 084	Втулка	57
409-29-61 ТН-63 085	Прокладка	58
409-29-61 ТН-63 086	Шайба	58
409-29-61 ТН-63 087	Шайба	58
409-29-61 ТН-63 102	Щека	58
409-29-61 ТН-63 091	Ось	59
409-29-61 ТН-63 092	Плита	59
409-29-61 ТН-63 093	Щека	59
409-29-61 ТН-63 096	Втулка	59
409-29-61 ТН-63 000	Площадка передвижная	60
409-29-61 ТН-63 010	Лестница	60
409-29-61 ТН-63 020	Стойка	61
409-29-61 ТН-63 030	Тележка	61
409-29-61 ТН-63 050	Вилка	61
409-29-61 ТН-63 040	Ролик в сборе	62
409-29-61 ТН-63 060	Подшипник	62
409-29-61 ТН-63 070	Корпус	62
409-29-61 ТН-63 080	Ролик в сборе	63
409-29-61 ТН-63 090	Вилка	63
409-29-61 ТН-63 000 ВЛ	Площадка передвижная	64
409-29-61 ТН-63 000 ВС	Площадка передвижная	64
409-29-61 ТН-64 000 СБ	Рама	65
409-29-61 ТН-64 000	Рама	66

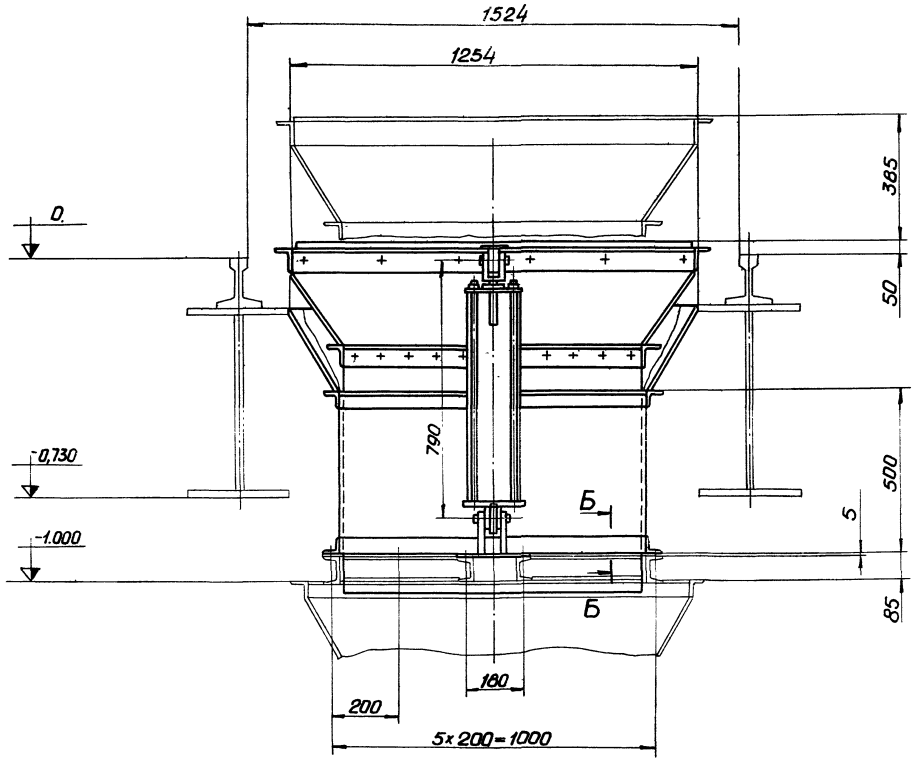

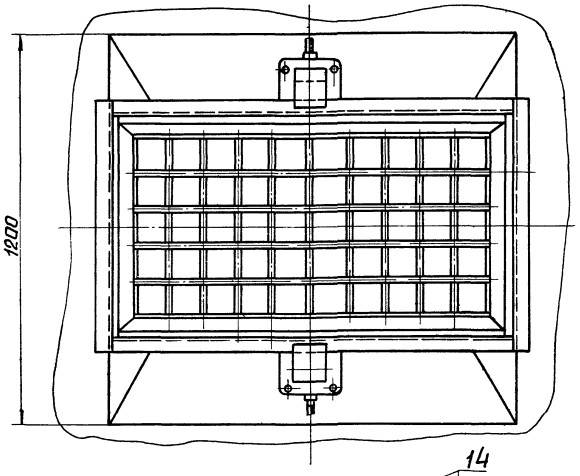

Б-Б
М1:1

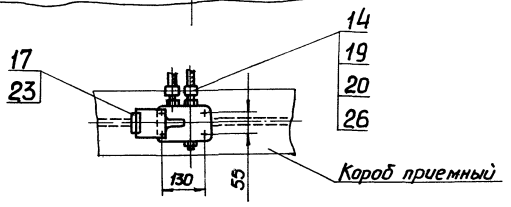

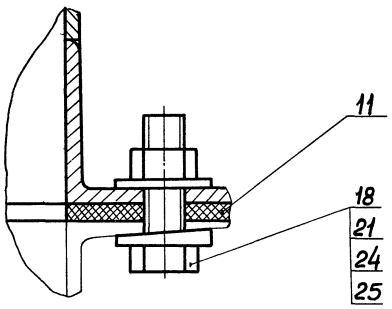

1. Размеры для справок.
2. Воздухораспределитель поз. 30 устанавливается на коробе приемном ТН-27
3. Масса наплавленного металла – 0,2кг

5

7607/13

					409-29-61 ТН-41 ОООСБ			
Изм.	Лист	№ докум.	Подп.	Дата	Рукав приемный Сборочный чертеж	Лит.	Масса	Масштаб
Разраб.		Меньшиков		11.78			310	1:10
Пров.		Татимова		11.78		Лист 1	Листов 3	
Т.контр.		Бурле		11.78				
Рук.		Линник		11.78		Гипростроммашина г. Киев		
Н.контр.		Христюк		11.78				
Утв.		Линник		11.78				

Копировал

Формат А2

409-29-61 ТН-41 ООО СБ

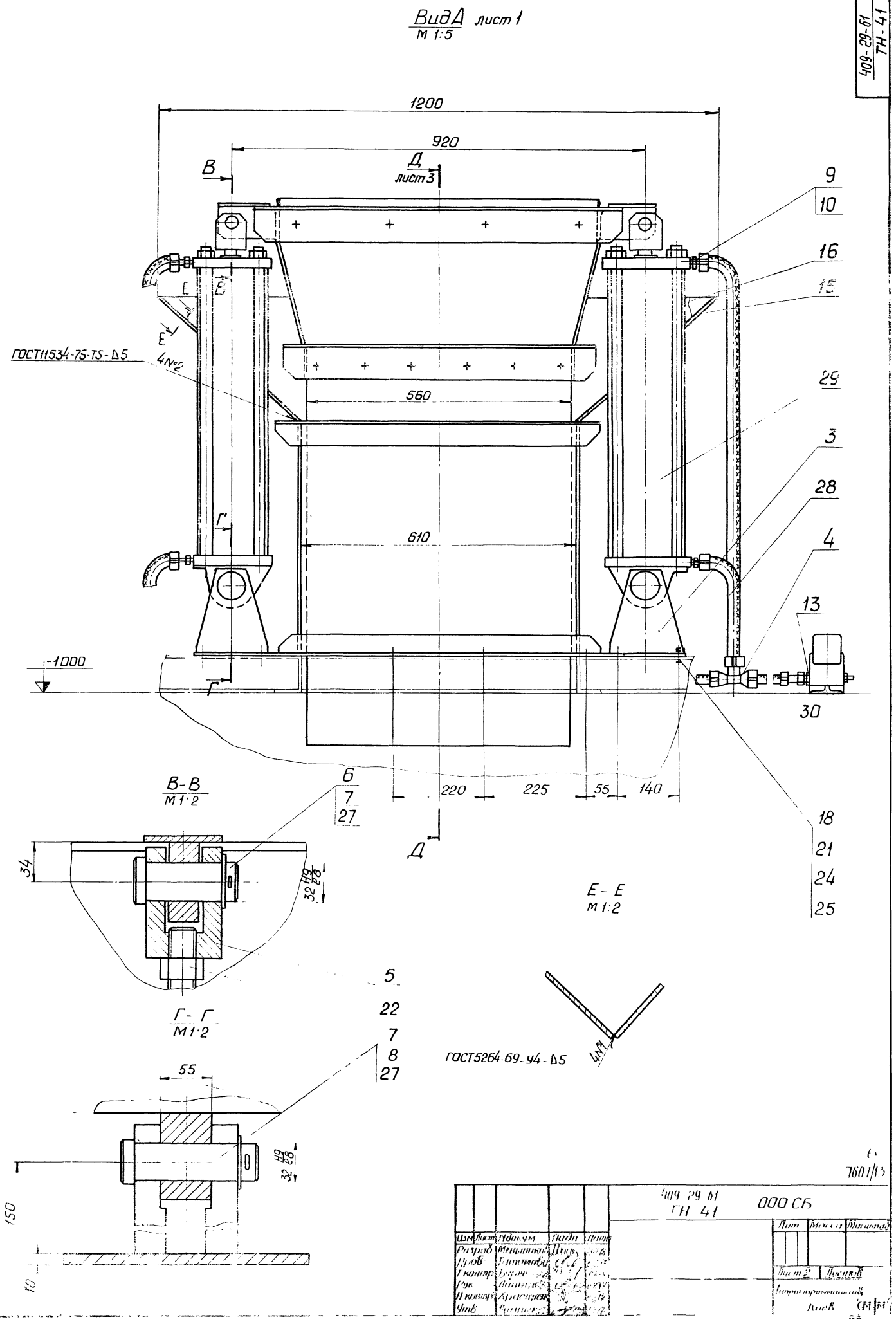

7601/13

409-29-61 ТН-41 ООО СБ

Изм	Лист	N докум	Подп	Дата
Разраб		Мельников		
Пров		Татаков		
Г контр		Бурле		
Рук		Данилов		
Н контр		Красилов		
Утв		Данилов		

Лит	Масса	Масштаб

Лист 2 Листов

Гипрострамонтажный

Киев

409-29-61 ТН-41 · 020СБ

Вид А лист 1

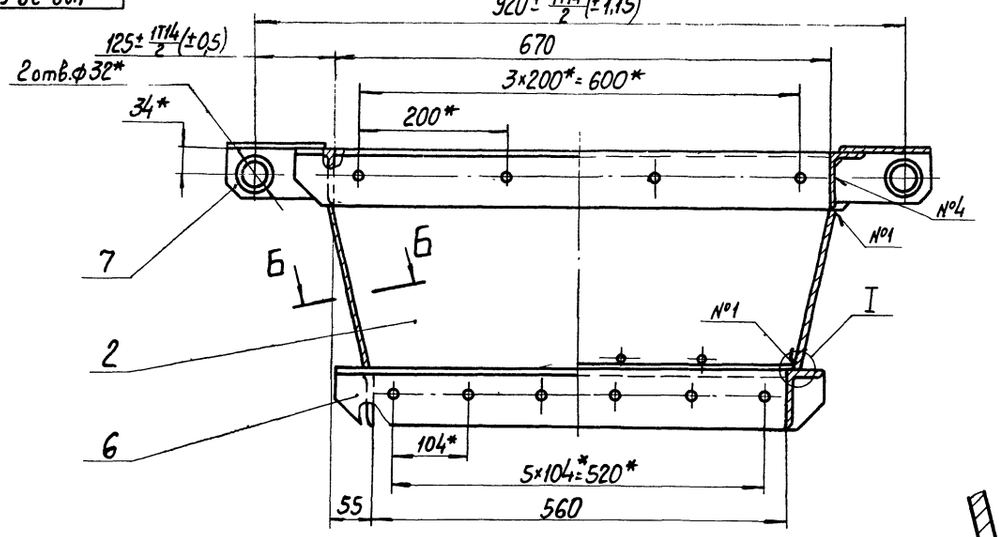

В-В
М 2:1 лист 1

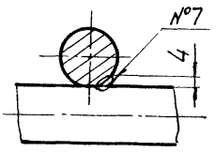

Б-Б
М 1:1

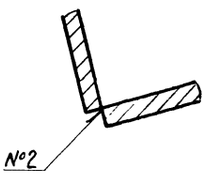

I
М 1:1

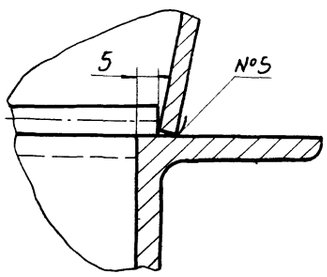

					409-29-61 ТН-41 · 020СБ			
Изм.	Лист	№ докум.	Подп.	Дата		Лит.	Масса	Масштаб
Разраб.		Меньшиков		9.08.78				
Пров.		Татимова		08.78				
Т.контр.		Бурле		08.78		Лист 2	Листов	
Рук.		Линник		08.78		Гипростроммашина г. Киев		
Н.контр.		Христюк		08.78				
Утв.		Линник		08.78				

Копировал Формат А2

409-29-61 ТН-41 · 000СБ

Д-Д лист 2

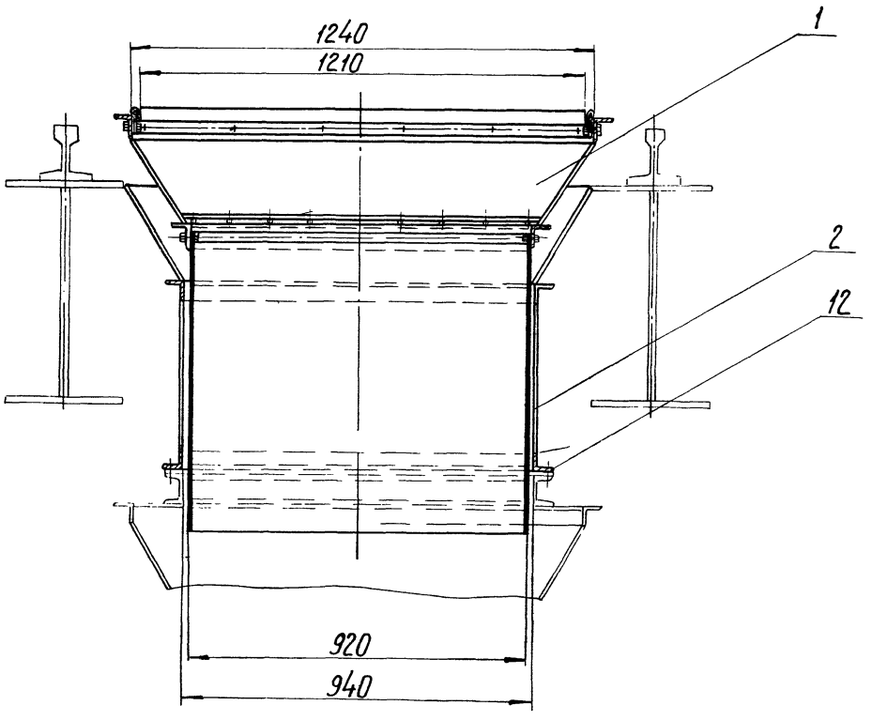

7607/13 7

					409-29-61 ТН-41 · 000СБ			
Изм.	Лист	№ докум.	Подп.	Дата		Лит	Масса	Масштаб
Разраб.		Меньшиков		9.08.78				
Пров.		Татимова		08.78				
Т контр.		Бурле		09.78		Лист 3	Листов 6	
Рук.		Линник		08.78		Гипростроммашина г. Киев		
Н контр.		Христюк		08.78				
Утв.		Линник		08.78				

Копировал Трубинская Формат А2

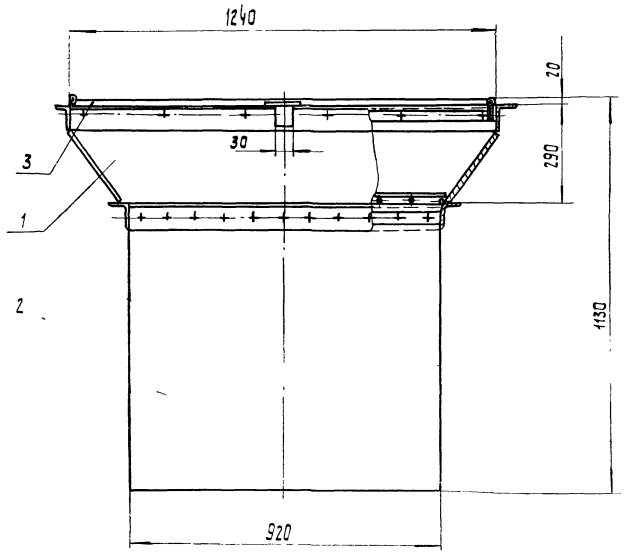

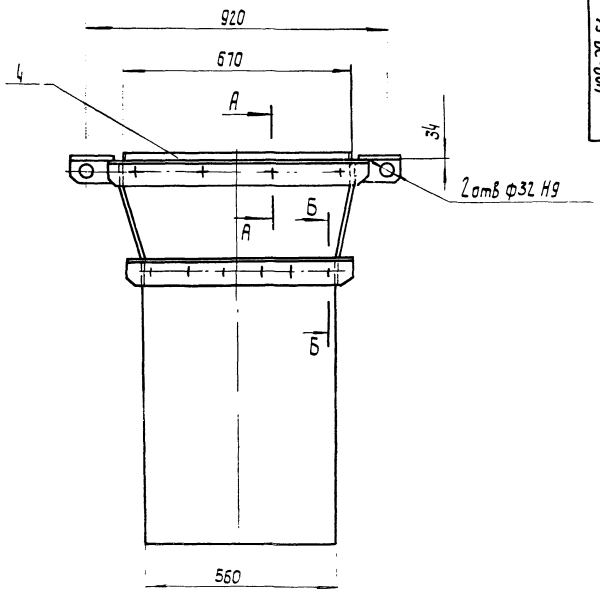

А - А
М1:1

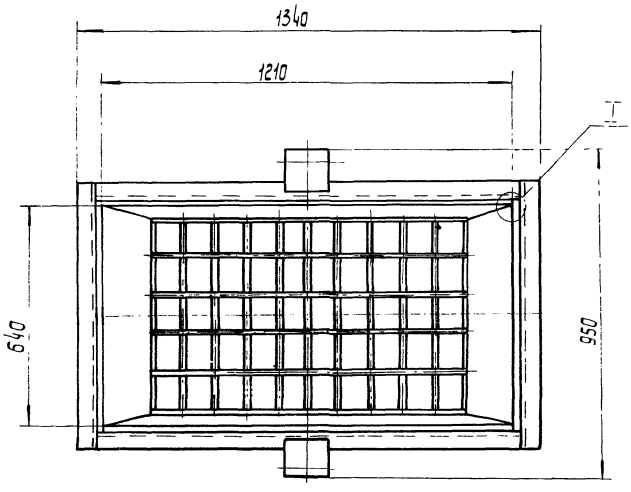

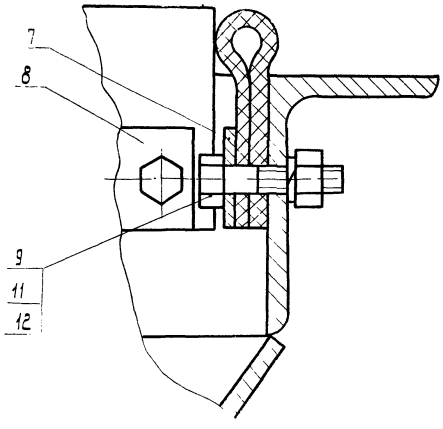

I
М1:1

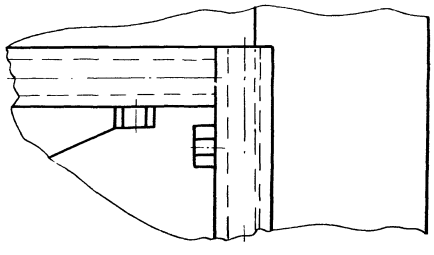

Б - Б
М1:1

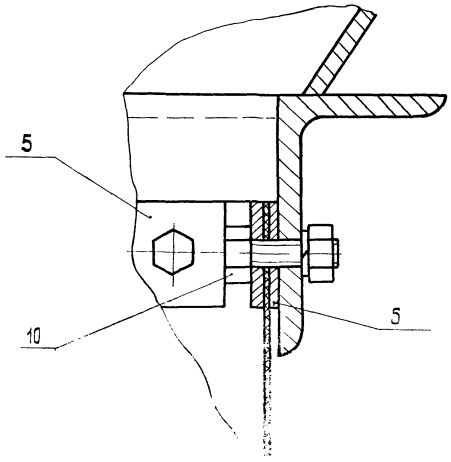

Размеры для справок.

8
7607/13

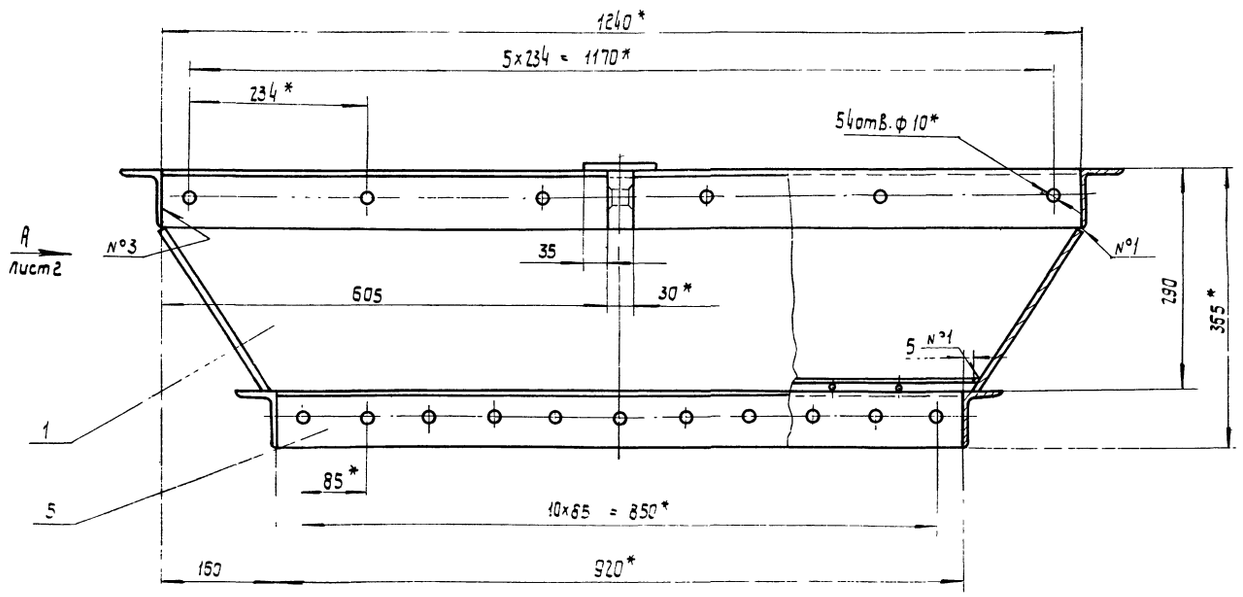

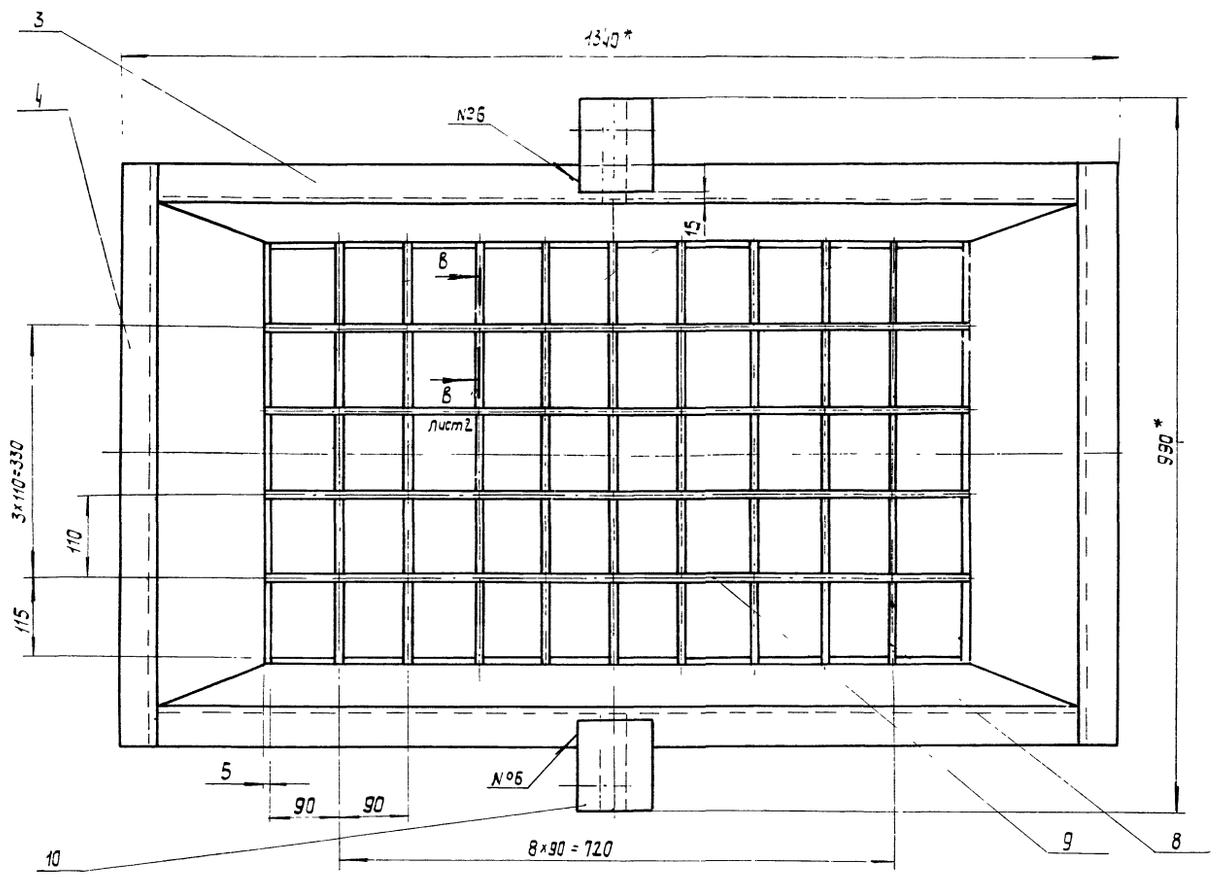

Таблица сварных швов

Номер шва	Условное обозначение	Требования к шву	Кол. швов
1	У1 - △5		30
2	У4 - △5		4
3	Т1 - △5		8
4	Т3 - △5		2
5	Т5 - △5		4
6	Н1 - △5		2
7	Нестандартный	Размеры см. разрез В-В	36

1. Сварные швы №2, №3, №4, №6 по ГОСТ 5264-69.
2. Сварные швы №1, №5 по ГОСТ 11534-75.
3. Сварка шва №7 ручная дуговая.
4. *Размеры для справок.
5. Неуказанные предельные отклонения размеров: валов - h16, остальных ± IT16/2
6. Масса наплавленного металла - 8 кг.

9
7607/13

					409-29-61 ТН-41	020СБ	
Изм	Лист	№ докум.	Подп.	Дата	Воронка	Лит.	Масса 74	Масштаб 1:5
Разраб		Меньшиков		4.09.78				
Пров		Татимова		4.09.78		Лист 1	Листов 2	
Т. контр.		Бурле		5.09.78				
Рук.		Линник		08.78		Гипростроммашина г. Киев		
Н. контр.		Христюк		08.78				
Утв.		Линник		08.78				

Копировал Усова

Формат А2

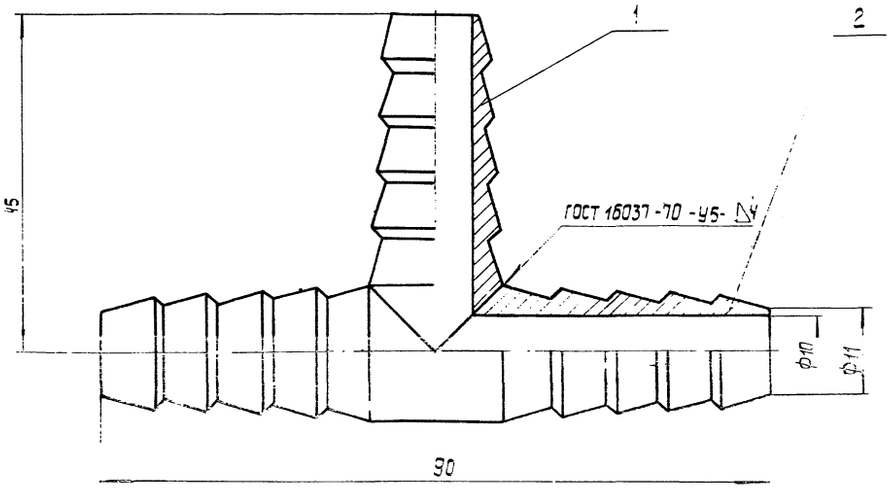

1. Размеры для справок.
2. Масса наплавленного металла - 0,001кг

				409-29-61 ТН-41		030 СБ	
Изм.	Лист	№ докум.	Подп.	Дата			
Разраб.		Меньшиков			Корпус	Лит.	Масса 0,15	Масштаб 2:1
Пров.		Татьянова			Сборочный чертеж	Лист	Листов 1	
Т.контр.		Бурле				Гипростроммашина г. Киев		
Рук.		Лунник						
Н.контр.		Христюк						
Утв.		Лунник						

Копировал: Усова Формат А2

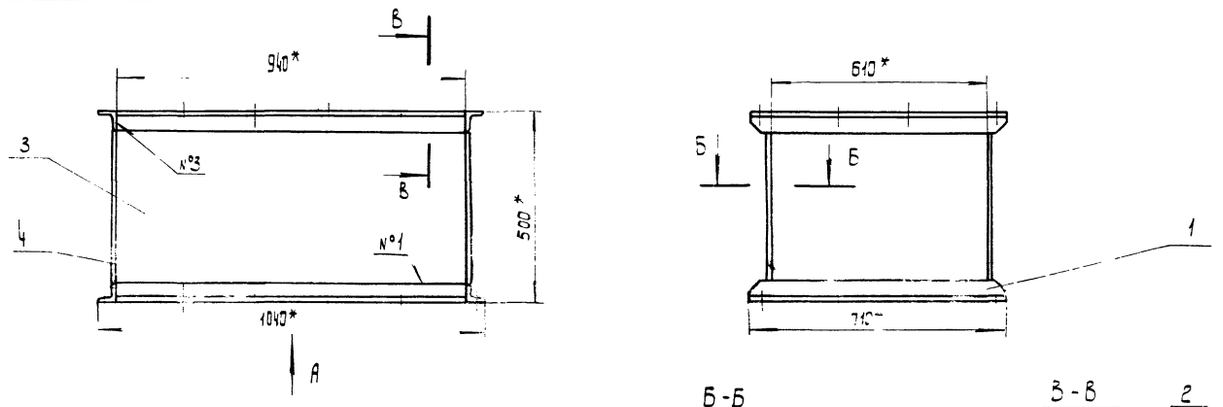

Вид А

Б-Б
М 1:1

В-В
М 1:1

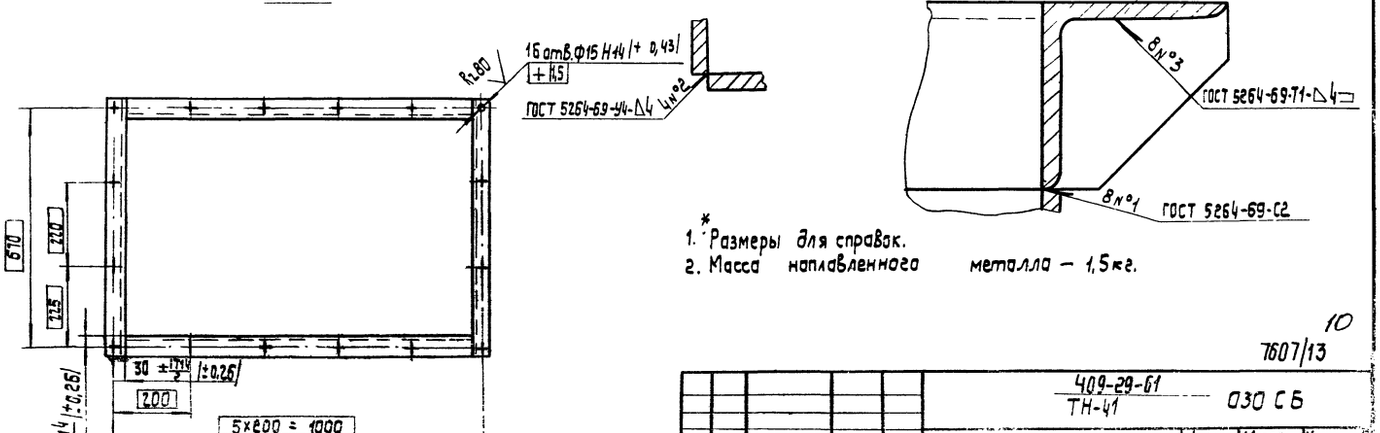

1. * Размеры для справок.
2. Масса наплавленного металла — 1,5кг.

10
7607/13

				409-29-61 ТН-41		030 СБ	
Изм.	Лист	№ докум.	Подп.	Дата			
Разраб.		Меньшиков			Корпус	Лит.	Масса 65	Масштаб 1:10
Пров.		Татьянова			Сборочный чертеж	Лист	Листов 1	
Т.контр.		Бурле				Гипростроммашина г. Киев		
Рук.		Лунник						
Н.контр.		Христюк						
Утв.		Лунник						

Копировал: Усова Формат А2

409-29-61 ТН-41 · 001

Rz80

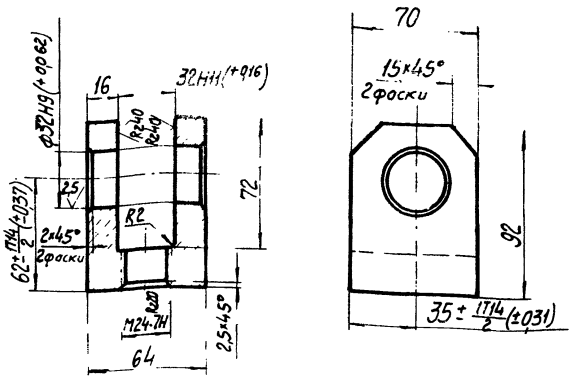

Неуказанные предельные отклонения размеров валов-h16, остальных-±IT16/2.

Изм.	Лист	№ докум.	Подп.	Дата
Разраб.		Меньшиков		4.09.78
Пров.		Татимова		13.09.78
Т.контр.		Бурле		5.09.78
Рук.		Линник		08.78
Н.контр.		Христюк		08.78
Утв.				

409-29-61 ТН-41 · 001

Вилка

Лит.	Масса	Масштаб
	1,7	1:2
Лист	Листов 1	

Ст3пс ГОСТ 380-71

Гипростроммашина г. Киев

Копировал

Формат 11

409-29-61 ТН-41 · 003

Rz80

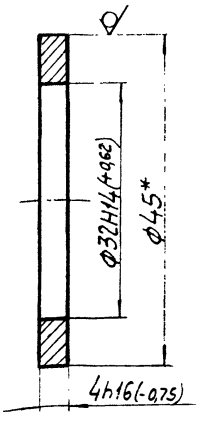

*Размер для справок.

Изм.	Лист	№ докум.	Подп.	Дата
Разраб.		Меньшиков		4.09.78
Пров.		Татимова		13.09.78
Т.контр.		Бурле		5.09.78
Рук.		Линник		08.78
Н.контр.		Христюк		08.78
Утв.				

409-29-61 ТН-41 · 003

Шайба

Лит.	Масса	Масштаб
	0,03	2:1
Лист	Листов 1	

Круг В45 ГОСТ 2590-71 / Ст3пс ГОСТ 535-58

Гипростроммашина г. Киев

Копировал

Формат 11

Инв.№ подл. | Подп. и дата | Взам. инв.№ | Инв.№ дубл. | Подп. и дата

409-29-61 ТН-41 · 040СБ

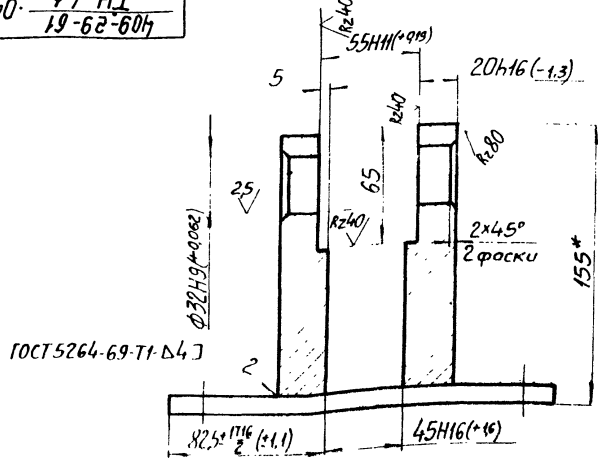

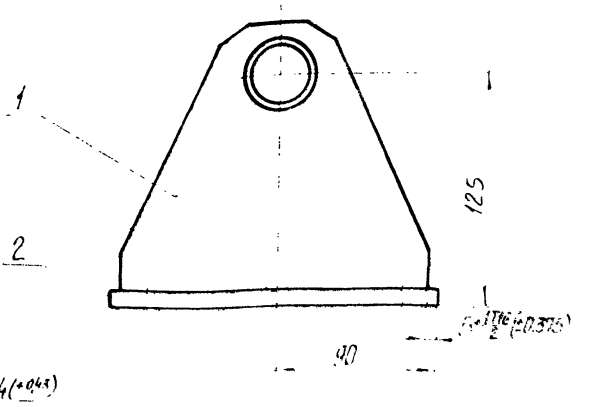

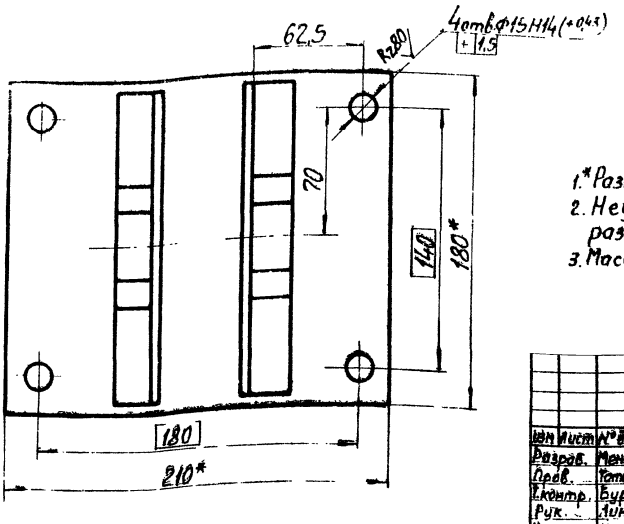

1. *Размеры для справок
2. Неуказанные предельные отклонения размеров: ±IT14/2
3. Масса наплавленного металла 0,02 кг.

11

7607/13

Изм.	Лист	№ докум.	Подп.	Дата
Разраб.		Меньшиков		4.09.78
Пров.		Татимова		13.09.78
Т.контр.		Бурле		5.09.78
Рук.		Линник		08.78
Н.контр.		Христюк		08.78
Утв.		Линник		5.09.78

409-29-61 ТН-41 · 040СБ

Кронштейн

Сборочный чертеж

Лит.	Масса	Масштаб
	8	1:2
Лист	Листов 1	

Гипростроммашина г. Киев

Копировал

Формат 11

900 ТН-41 / 409-29-61

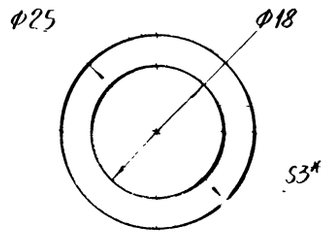

*Размер для справок.

409-29-61 / ТН-41 · 006

Изм	Лист	№ докум	Подп.	Дата
Разраб.		Меньшиков		
Пров.		Татимова		
Т.контр.		Бурле		
Рук.		Линник		
Н.контр.		Христюк		
Утв.				

Прокладка

Пластина I, Лист ТКМЦ-М-3, 9.9 ГОСТ 7337-77

Лит. | Масса | Масштаб 2:1

Лист | Листов 1

Гипростроммашина г.Киев

копировал | Формат 11

600 ТН-41 / 409-29-61

Rz40

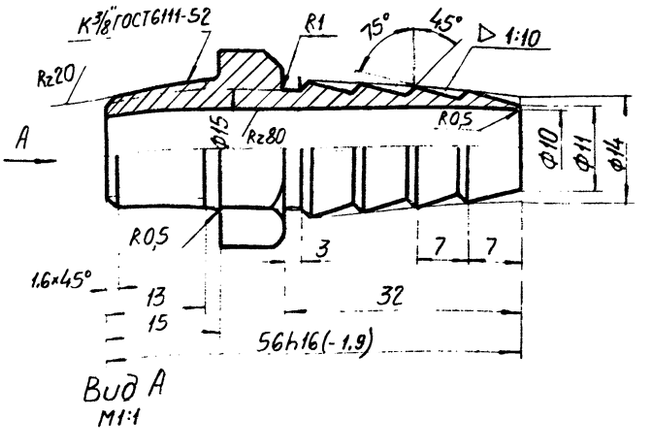

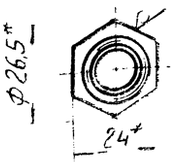

1.* Размеры для справок.
2. Неуказанные предельные отклонения размеров отверстия H14, валов h14, остальных $\pm\frac{IT14}{2}$

409-29-61 / ТН-41 · 009

Изм	Лист	№ докум	Подп.	Дата
Разраб.		Меньшиков		
Пров.		Татимова		
Т.контр.		Бурле		
Рук.		Линник		
Н.контр.		Христюк		
Утв.				

Ниппель

Шестигранник 24-4ГОСТ8560-67 / 45-2-6ГОСТ1051-73

Лит. | Масса 0,15 | Масштаб 2:1

Лист | Листов 1

Гипростроммашина г.Киев

копировал | Формат 11

Взам.инв.№ | Подп. и дата | Инв.№ дубл. | Подп. и дата

400 ТН-41 / 409-29-61

Rz80

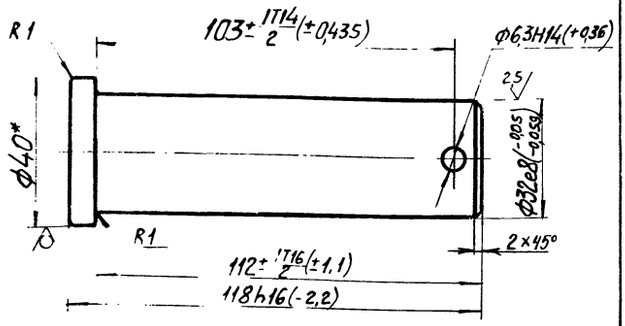

*Размер для справок.

409-29-61 / ТН-41 · 004

Изм	Лист	№ докум	Подп.	Дата
Разраб.		Меньшиков		
Пров.		Татимова		
Т.контр.		Бурле		
Рук.		Линник		
Н.контр.		Христюк		
Утв.				

Палец

Круг 340ГОСТ2590-71 / Сталь 40ГОСТ1050-74

Лит. | Масса 0,7 | Масштаб 1:1

Лист | Листов 1

Гипростроммашина г.Киев

копировал | Формат 11

200 ТН-41 / 409-29-61

Rz80

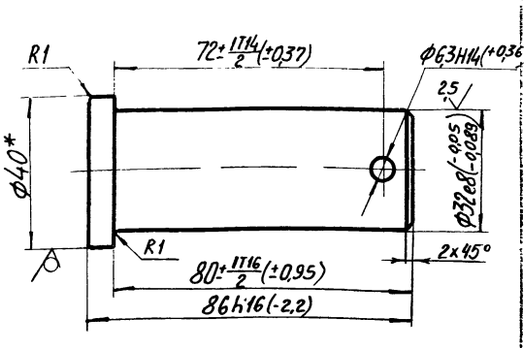

*Размер для справок.

12

7607/13

409-29-61 / ТН-41 · 002

Изм	Лист	№ докум	Подп.	Дата
Разраб.		Меньшиков		
Пров.		Татимова		
Т.контр.		Бурле		
Рук.		Линник		
Н.контр.		Христюк		
Утв.				

Палец

Круг 340ГОСТ 2590-71 / Сталь 40ГОСТ1050-74

Лит. | Масса 0,6 | Масштаб 1:1

Лист | Листов 1

Гипростроммашина г.Киев

копировал | Формат 11

Взам.инв.№ | Подп. и дата | Инв.№ дубл. | Подп. и дата

409-29-61 / ТН-41 · 005

Rz40 (√)

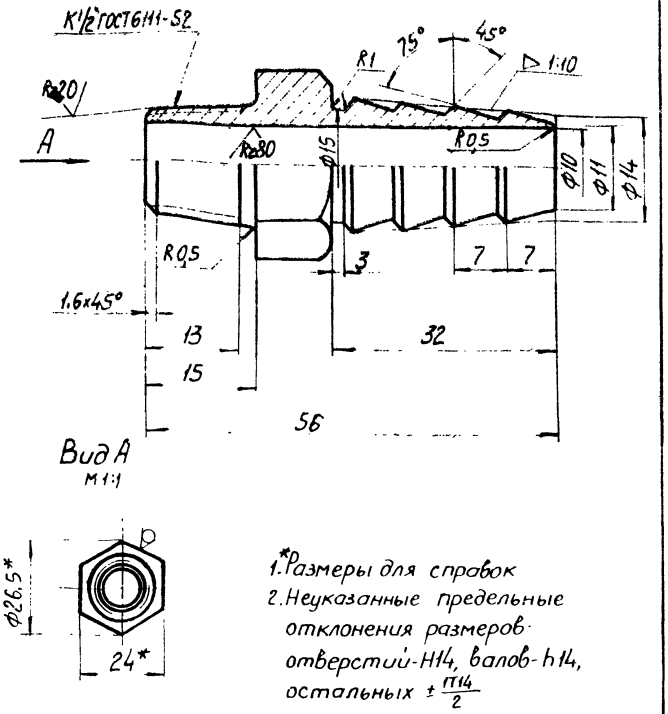

1. *Размеры для справок
2. Неуказанные предельные отклонения размеров: отверстий-Н14, валов-h14, остальных ± $\frac{IT14}{2}$

Изм	Лист	№ докум.	Подп.	Дата	409-29-61 / ТН-41 · 005	Лит.	Масса	Масштаб
Разраб.		Меньшиков		4.08.78	Ниппель		0,15	2:1
Пров.		Татимова		08.78		Лист	Листов 1	
Т.контр.		Бурле		08.78				
Рук.		Линник		08.78	Шестигранник 24-4 ГОСТ 8560-67	Гипростроммашина		
Н.контр.		Христюк		08.78	45-2-6 ГОСТ 1051-73	г. Киев		
Утв.								

Копировал Формат 11

409-29-61 / ТН-41 · 011

Rz80 (√)

Развертка

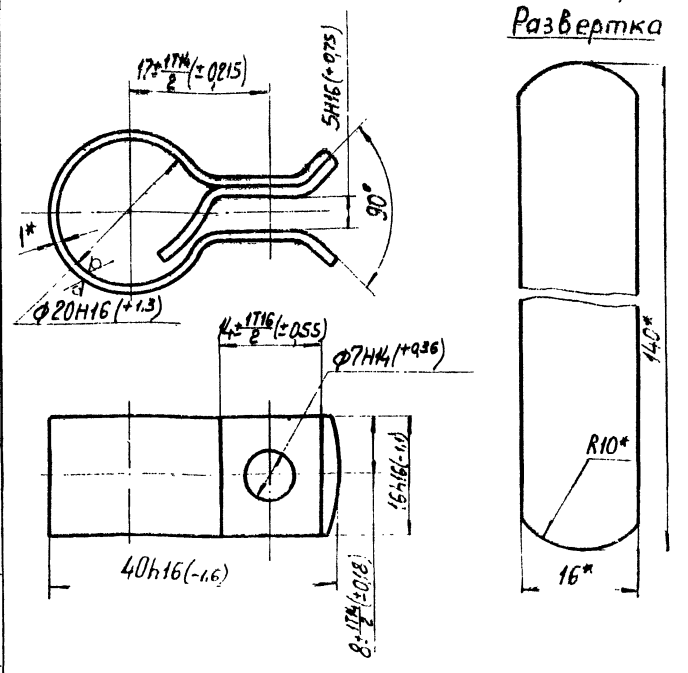

*Размеры для справок.

Изм	Лист	№ докум.	Подп.	Дата	409-29-61 / ТН-41 · 011	Лит.	Масса	Масштаб
Разраб.		Меньшиков		4.08.78	Скоба		0,02	2:1
Пров.		Татимова		08.78		Лист	Листов 1	
Т.контр.		Бурле		08.78				
Рук.		Линник		08.78	Лист Б-ПН-1 ГОСТ 1990-3-74	Гипростроммашина		
Н.контр.		Христюк		08.78	1-IV-Н ГОСТ 16523-70	г. Киев		
Утв.								

Подп. и дата | Взам. инв. № | Инв. № дубл. | Подп. и дата | Инв. № подл.

Копировал Формат 11

409-29-61 / ТН-41 · 008

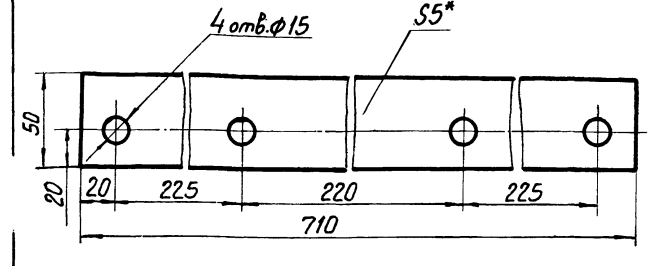

*Размер для справок

Изм	Лист	№ докум.	Подп.	Дата	409-29-61 / ТН-41 · 008	Лит.	Масса	Масштаб
Разраб.		Меньшиков		4.08.78	Прокладка		0,2	1:2
Пров.		Татимова		08.78		Лист	Листов 1	
Т.контр.		Бурле		08.78				
Рук.		Линник		08.78	Пластина I, Лист ТКМЩ-М-5.9.9 ГОСТ 7337-77	Гипростроммашина		
Н.контр.		Христюк		08.78		г. Киев		
Утв.								

Копировал Формат 11

409-29-61 / ТН-41 · 007

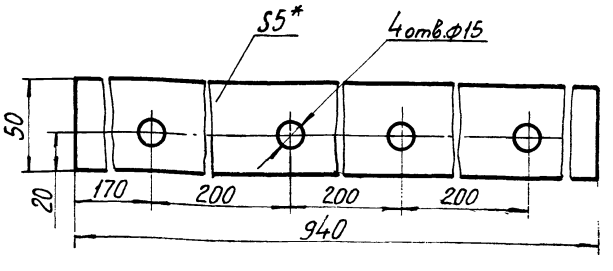

*Размер для справок.

13

Т607/13

Изм	Лист	№ докум.	Подп.	Дата	409-29-61 / ТН-41 · 007	Лит.	Масса	Масштаб
Разраб.		Меньшиков		4.08.78	Прокладка		0,3	1:2
Пров.		Татимова		08.78		Лист	Листов 1	
Т.контр.		Бурле		08.78				
Рук.		Линник		08.78	Пластина I, Лист ТМКЩ-М-5,9.9 ГОСТ 7337-77	Гипростроммашина		
Н.контр.		Христюк		08.78		г. Киев		
Утв.								

Подп. и дата | Взам. инв. № | Инв. № дубл. | Подп. и дата | Инв. № подл.

Копировал Трубинская Формат 11

409-29-61 ТН-41 019

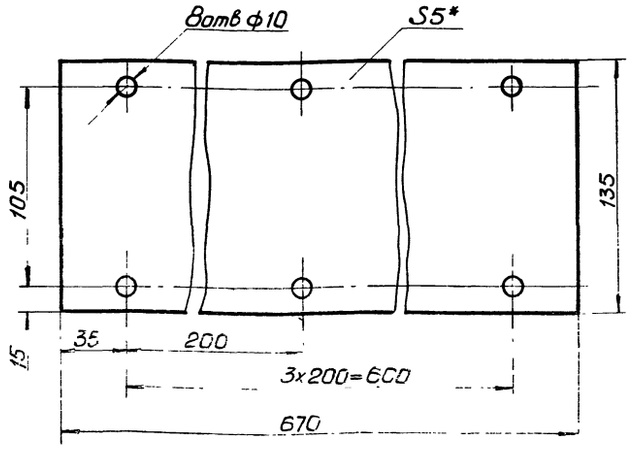

*Размер для справок

| | | |

409-29-61 ТН-41 027

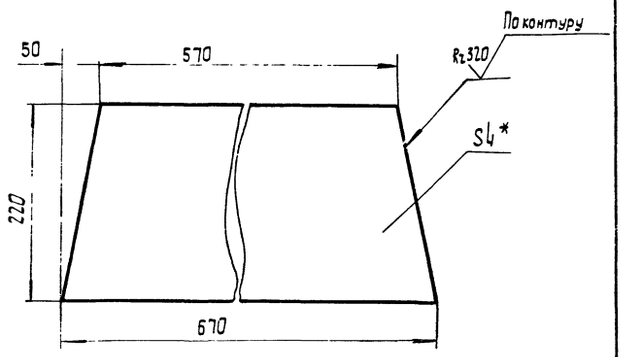

1.* Размер для справок

2. Предельные отклонения размеров валов h16, остальных ± IT16/2

Изм.	Лист	№ докум.	Подп.	Дата
Разраб.		Меньшиков		4.08.78
Пров.		Татимова		11.08.78
Т.контр.		Бурлё		08.78
Рук.		Личник		08.78
Н.контр.		Христюк		08.78
Утв.				

409-29-61 ТН-41 027

Стенка

Лит	Масса	Масштаб
	4,5	1:5

Лист Листов 1

Лист Б-ПН-4 ГОСТ 19903-74
Ст.3пс ГОСТ 14637-69

Гипростроммашина г. Киев

Копировал: Усова Формат 11

409-29-61 ТН-41 026

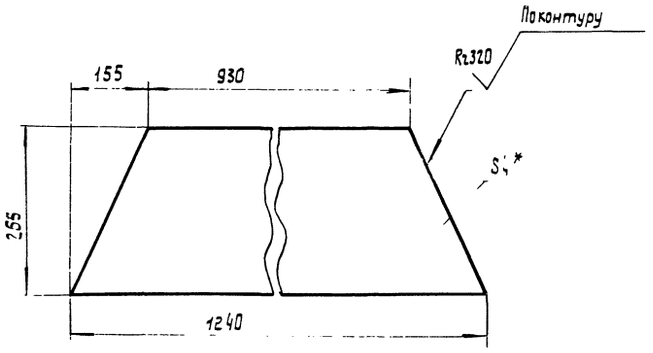

1.* Размер для справок

2. Предельные отклонения размеров валов h16, остальных ± IT16/2

Изм.	Лист	№ докум.	Подп.	Дата
Разраб.		Меньшиков		4.08.78
Пров.		Татимова		11.08.78
Т.контр.		Бурлё		08.78
Рук.		Личник		08.78
Н.контр.		Христюк		08.78

409-29-61 ТН-41 026

Стенка

Лит	Масса	Масштаб
	10,3	1:5

Лист Листов 1

Лист Б-ПН-4 ГОСТ 19903-74
Ст.3пс ГОСТ 14637-69

Гипростроммашина г. Киев

Копировал: Усова Формат 11

409-29-61 ТН-41 017

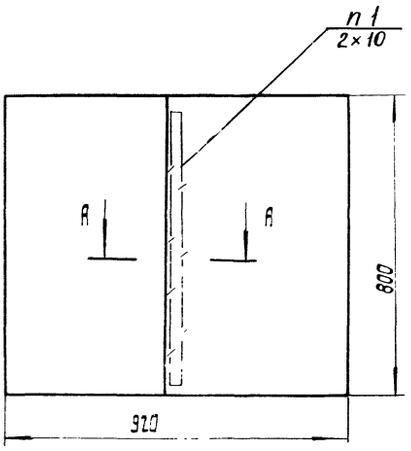

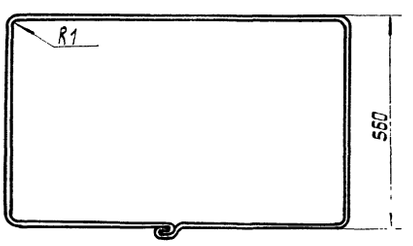

Развертка

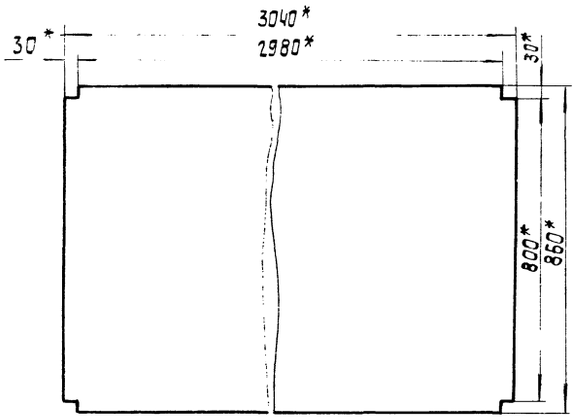

А - А
М1:1

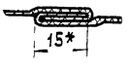

1. Нить стеклянная крученая швейная НС-6,0 СТУ 14-426-63.
2. *Размеры для справок

15

7607/13

Изм.	Лист	№ докум.	Подп.	Дата
Разраб.		Меньшиков		4.08.78
Пров.		Татимова		11.08.78
Т.контр.		Бурлё		08.78
Рук.		Личник		08.78
Н.контр.		Христюк		08.78
Утв.				

409-29-61 ТН-41 017

Рукав

Лит.	Лист	Масштаб
	2	1:10

Лист Листов 1

Ткань фильтровальная из стеклянного волокна [illegible] ГОСТ 19145-74

Гипростроммашина г. Киев

Копировал: [illegible] Формат 11

409-29-61 ТН-41 024

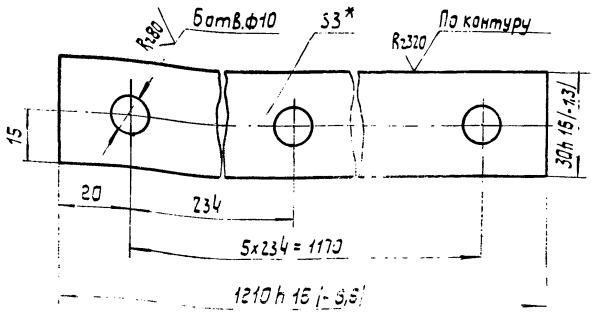

1. * Размер для справок.
2. Неуказанные предельные отклонения размеров: отверстий — H14, остальных ± IT14/2.

Изм.	Лист	№ докум.	Подп.	Дата	409-29-61 ТН-41 024		
Разраб.		Мельшиков			Планка	Лит.	Масса 0,85	Масштаб 1:1
Пров.		Татимова				Лист	Листов 1
Т.контр.		Бурле			Лист Б-ПН-3 ГОСТ 19903-74 / 1-IV-Н ГОСТ 16523-70	Гипростроммашина г. Киев
Рук.		Линник				
Н.контр.		Христюк				
Утв.						

Копировал: Усова Формат 11

409-29-61 ТН-41 023

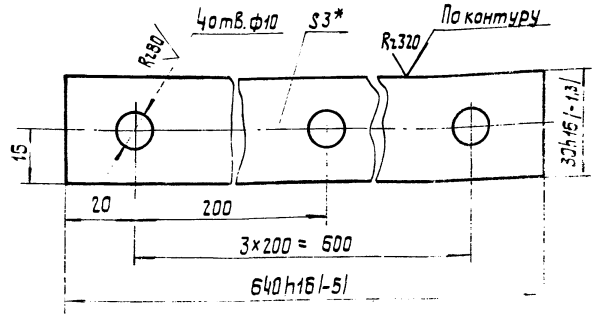

1. * Размер для справок.
2. Неуказанные предельные отклонения размеров: отверстий — H14, остальных ± IT14/2.

Изм.	Лист	№ докум.	Подп.	Дата	409-29-61 ТН-41 023		
Разраб.		Мельшиков			Планка	Лит.	Масса 0,45	Масштаб 1:1
Пров.		Татимова				Лист	Листов 1
Т.контр.		Бурле			Лист Б-ПН-3 ГОСТ 19903-74 / 1-IV-Н ГОСТ 16523-70	Гипростроммашина г. Киев
Рук.		Линник				
Н.контр.		Христюк				
Утв.						

Копировал: Усова Формат 11

Взам.инв.№ | Инв.№ дубл. | Подп. и дата | Инв.№ подл. | Подп. и дата

409-29-61 ТН-41 022

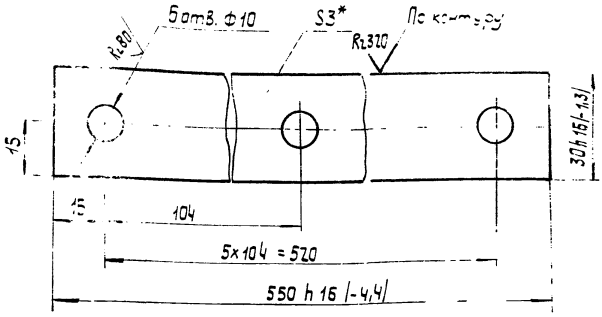

1. * Размер для справок.
2. Неуказанные предельные отклонения размеров: отверстий — H14, остальных ± IT14/2.

Изм.	Лист	№ докум.	Подп.	Дата	409-29-61 ТН-41 022		
Разраб.		Мельшиков			Планка	Лит.	Масса 0,4	Масштаб 1:1
Пров.		Татимова				Лист	Листов 1
Т.контр.		Бурле			Лист Б-ПН-3 ГОСТ 19903-74 / 1-IV-Н ГОСТ 16523-70	Гипростроммашина г. Киев
Рук.		Линник				
Н.контр.		Христюк				
Утв.						

409-29-61 ТН-41 021

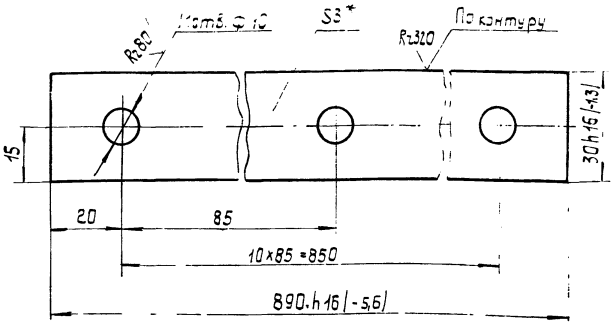

1. * Размер для справок.
2. Неуказанные предельные отклонения размеров. отверстий — H14, остальных ± IT14/2.

Изм.	Лист	№ докум.	Подп.	Дата	409-29-61 ТН-41 021		
Разраб.		Мельшиков			Планка	Лит.	Масса 0,65	Масштаб 1:1
Пров.		Татимова				Лист	Листов 1
Т.контр.		Бурле			Лист Б-ПН-3 ГОСТ 19903-74 / 1-IV-Н ГОСТ 16523-70	Гипростроммашина г. Киев
Рук.		Линник				
Н.контр.		Христюк				
Утв.						

Взам.инв.№ | Инв.№ дубл. | Подп. и дата | Инв.№ подл. | Подп. и дата

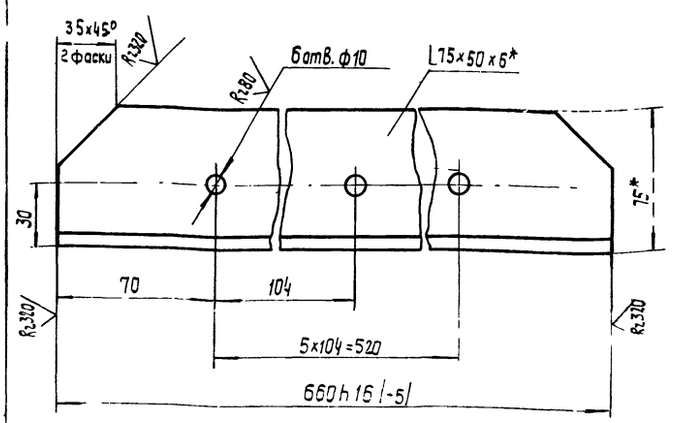

1.* Размеры для справок.
2. Неуказанные предельные отклонения размеров: отверстий H14, остальных ± IT14/2.

Изм.	Лист	№ докум.	Подп.	Дата
Разраб.		Меньшиков		
Пров.		Татимова		11.07.78
Т.контр.		Бурле		12.07.78
Рук.		Линник		07.78
Н.контр.		Христюк		09.78
Утв.				

409-29-61 ТН-41 032

Окантовка

Лит.	Масса	Масштаб
	3,7	1:2
Лист	Листов 1	

Уголок 75х50х6 ГОСТ 8510-72 / Ст.3пс ГОСТ 535-58

Гипрастроммашина г. Киев

Копировал: Усова Формат 11

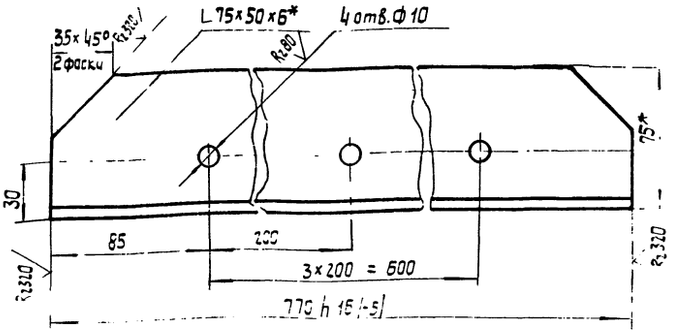

1.* Размеры для справок.
2. Неуказанные предельные отклонения размеров: отверстий H14, остальных ± IT14/2.

Изм.	Лист	№ докум.	Подп.	Дата
Разраб.		Меньшиков		
Пров.		Татимова		11.07.78
Т.контр.		Бурле		12.07.78
Рук.		Линник		08.78
Н.контр.		Христюк		08.78
Утв.				

409-29-61 ТН-41 029

Окантовка

Лит.	Масса	Масштаб
	4,5	1:2
Лист	Листов 1	

Уголок 75х50х5 ГОСТ 8510-72 / Ст.3 пс ГОСТ 535-58

Гипрастроммашина г. Киев

Копировал: Усова Формат 11

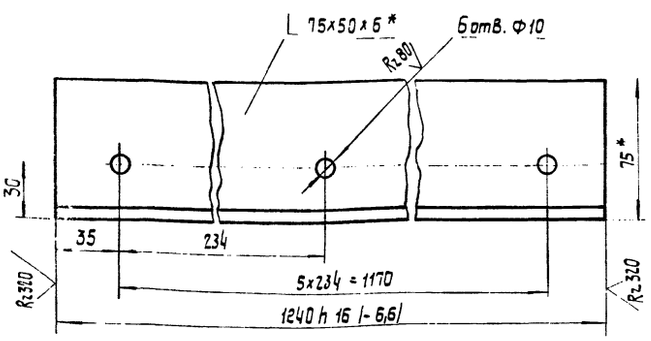

1.* Размеры для справок.
2. Неуказанные предельные отклонения размеров: отверстий H14, остальных ± IT14/2.

Изм.	Лист	№ докум.	Подп.	Дата
Разраб.				
Пров.				
Т.контр.				
Рук.				
Н.контр.				
Утв.				

409-29-61 ТН-41 028

Угольник

Лит.	Масса	Масштаб
	7	1:2
Лист	Листов 1	

Уголок 75х50х6 ГОСТ 8510-72 / Ст.3 пс ГОСТ 535-58

Гипрастроммашина г. Киев

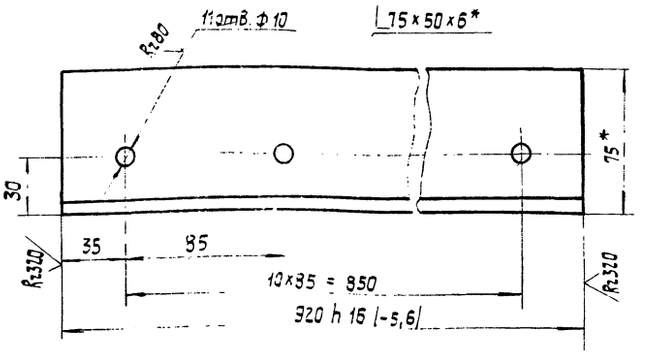

1.* Размеры для справок.
2. Неуказанные предельные отклонения размеров отверстий H14, остальных ± IT14/2.

17

7607/13

Изм.	Лист	№ докум.	Подп.	Дата
Разраб.		Меньшиков		
Пров.		Татимова		11.07.78
Т.контр.		Бурле		12.07.78
Рук.		Линник		08.78
Н.контр.		Христюк		08.78
Утв.				

409-29-61 ТН-41 031

Угольник

Лит.	Масса	Масштаб
	5,2	1:2
Лист	Листов 1	

Уголок 75х50х5 ГОСТ 8510-72 / Ст.3 пс ГОСТ 535-58

Гипрастроммашина г. Киев

Копировал: Усова Формат 11

Взам. инв. № | Инв. № дубл. | Подп. и дата

409-29-61 / ТН-41 — 047

Rz40 (√)

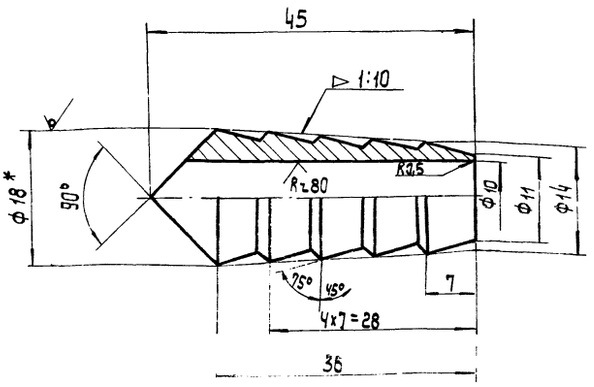

1.* Размер для справок.
2. Предельные отклонения размеров: отверстий H14, валов h 14, остальных ± IT14/2.

					409-29-61 / ТН-41 — 047		
Изм.	Лист	№ докум.	Подп.	Дата	Наппель	Лит.	Масса: 0,05 / Масштаб: 2:1
Разраб.		Меньшиков					
Разраб.		Татимова		08.78		Лист	Листов 1
Т. контр.		Бурле		08.78			
Рук.		Линник		08.78	Круг 18-4 ГОСТ 7417-75	Гипростроммашина	
Н. контр.		Христюк		08.78	45-2-6 ГОСТ 1051-73	г. Киев	
Утв.							

Формат 11

409-29-61 / ТН-41 — 044

(√)

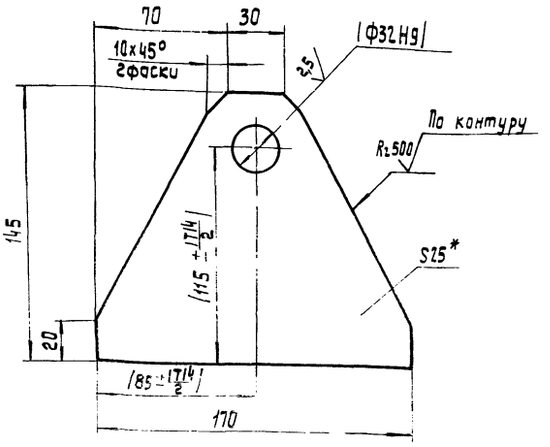

1.* Размер для справок.
2. Размеры в скобках - после сборки
3. Неуказанные предельные отклонения размеров валов h 16, остальных ± IT16/2.

					409-29-61 / ТН-41 — 044		
Изм.	Лист	№ докум.	Подп.	Дата	Ребро	Лит.	Масса: 2,5 / Масштаб: 1:2
Разраб.		Меньшиков					
Пров.		Татимова		08.78		Лист	Листов 1
Т. контр.		Бурле		08.78			
Рук.		Линник		08.78	Лист Б-ПН-25 ГОСТ 19903-74	Гипростроммашина	
Н. контр.		Христюк		08.78	Ст.3пс ГОСТ 14637-69	г. Киев	
Утв.							

Формат 11

409-29-61 / ТН-41 — 038

(√)

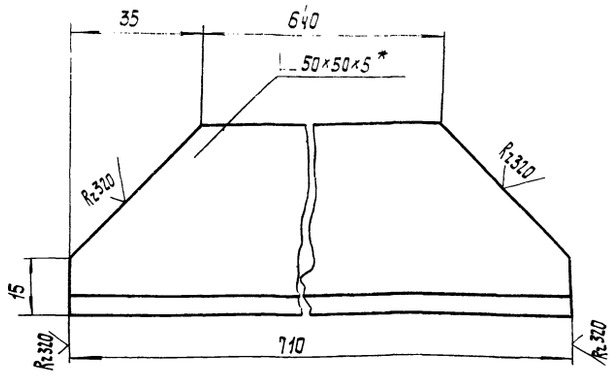

1.* Размер для справок.
2. Предельные отклонения размеров валов - h 16, остальных - ± IT16/2.

					409-29-61 / ТН-41 — 038		
Изм.	Лист	№ докум.	Подп.	Дата	Окантовка	Лит.	Масса: 27 / Масштаб: 1:1
Разраб.		Меньшиков					
Пров.		Татимова		08.78		Лист	Листов 1
Т. контр.		Бурле					
Рук.		Линник			Лист 50×50×5 ГОСТ 2809-72	Гипростроммашина	
Н. контр.		Христюк			Ст.3пс ГОСТ 535-58	г. Киев	
Утв.							

409-29-61 / ТН-41 — 033

Rz80 (√)

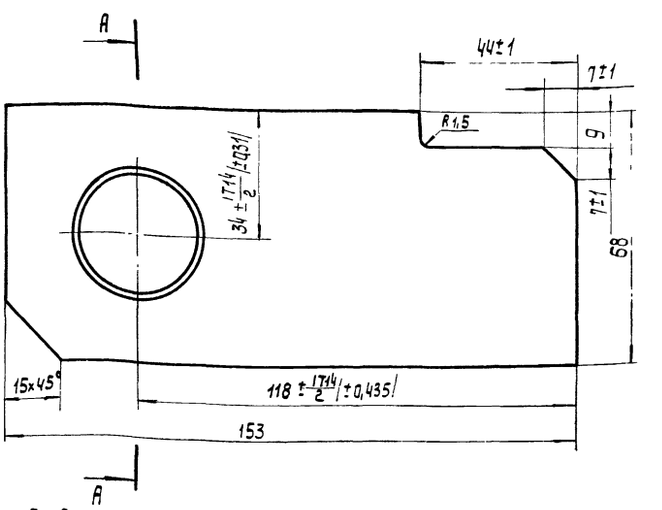

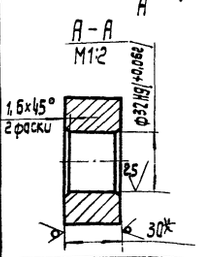

1.* Размер для справок.
2. Неуказанные предельные отклонения размеров: валов - h16, остальных - ± IT16/2

18
7607/13

					409-29-61 / ТН-41 — 033		
Изм.	Лист	№ докум.	Подп.	Дата	Прошина	Лит.	Масса: 2,5 / Масштаб: 1:1
Разраб.		Меньшиков					
Пров.		Татимова		08.78		Лист	Листов 1
Т. контр.		Бурле		08.78			
Рук.		Линник		08.78	Лист Б-ПН-30 ГОСТ 19903-74	Гипростроммашина	
Н. контр.		Христюк		08.78	Ст.3пс ГОСТ 14637-69	г. Киев	
Утв.							

Подп. и дата | Инв. № дубл. | Взам. инв. № | Подп. и дата | Инв. № подл.

409-29-61 ТН-41 .048

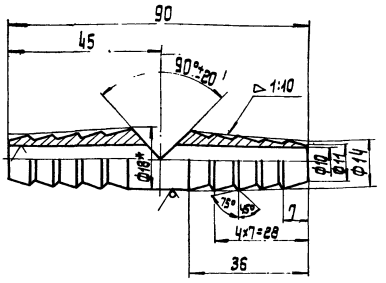

1. * Размер для справок.
2. Предельные отклонения размеров: отверстий H14, валов h14; остальных ±IT14/2.

Изм.	Лист	№ докум.	Подп.	Дата
Разраб.		Меньшиков		
Пров.		Татимова		
Т.контр		Бурле		
Рук.		Линник		
Н.контр.		Христюк		
Утв.				

409-29-61 ТН-41 .048

Ниппель

Лит.	Масса	Масштаб
	0,1	1:1

Лист | Листов 1

Круг 18-Ч ГОСТ 7417-75 / 45-В ГОСТ 1051-73

Гипростроммашина г. Киев

Копировал: Усова Формат 11

Формат	Зона	Поз.	Обозначение	Наименование	Кол.	Примечан.
				Документация		
22			409-29-61 ТН-41 000СБ	Сборочный чертеж		25л.
12			409-29-61 ТН-41 000ВС	Ведомость спецификаций		
12			409-29-61 ТН-41 000ВП	Ведомость покупных изделий		
				Сборочные единицы		
11		1	409-29-61 ТН-41 010	Течка	1	
11		2	409-29-61 ТН-41 030	Корпус	1	
11		3	409-29-61 ТН-41 040	Кронштейн	2	
11		4	409-29-61 ТН-41 050	Тройник	2	
				Детали		
11		5	409-29-61 ТН-41 001	Вилка	2	
11		6	409-29-61 ТН-41 002	Палец	2	
11		7	409-29-61 ТН-41 003	Шайба	4	
11		8	409-29-61 ТН-41 004	Палец	2	
11		9	409-29-61 ТН-41 005	Ниппель	4	
11		10	409-29-61 ТН-41 006	Прокладка	4	
11		11	409-29-61 ТН-41 007	Прокладка	2	
11		12	409-29-61 ТН-41 008	Прокладка	2	

Инв.№ подл. | Подп. и дата | Взам. инв.№ | Инв.№ дубл. | Подп. и дата

409-29-61 ТН-41 .000

Изм.	Лист	№ докум.	Подп.	Дата
Разраб.		Меньшиков		
Пров.		Татимова		
Рук.		Линник		
Н.контр.		Христюк		
Утв.		Линник		

Рукав приемный

Лит.	Лист	Листов
	1	2

Гипростроммашина г. Киев

Копировал: Усова Формат 11

Формат	Зона	Поз.	Обозначение	Наименование	Кол.	Примечан.
11		13	409-29-61 ТН-41 009	Ниппель	3	
11		14	409-29-61 ТН-41 011	Гайка	12	
11		15	409-29-61 ТН-41 012	Стенка	4	
11		16	409-29-61 ТН-41 013	Стенка	2	
				Стандартные изделия		
				Болты ГОСТ 7798-70		
		17		М8х35.46	4	0,02кг
		18		М12х40.46	24	0,05кг
		19		Винт М6х20.46 ГОСТ 17473-72	12	0,06кг
				Гайки ГОСТ 5915-70		
		20		М6.5	12	0,002кг
		21		М 12,5	24	0,012кг
		22		М24.5	2	0,03кг
				Шайбы ГОСТ 6402-70		
		23		8.65Г	4	0,001кг
		24		12.65Г	24	0,003кг
		25		Шайба 12.01 ГОСТ 10906-66	24	0,003кг
		26		Шайба 6.01 ГОСТ 11371-68	12	0,009кг
		27		Шплинт 6.3х36 ГОСТ 397-66	4	0,01кг
		28		Рукав Г10 Ф12 ГОСТ 18698-73	6м	0,4кг
		29		Пневмоцилиндр 1012-160х500 ГОСТ 15608-70	2	60кг
				Прочие изделия		
		30		Воздухораспределитель В64-23	1	3,5кг

Инв.№ подл. | Подп. и дата | Взам. инв.№ | Инв.№ дубл. | Подп. и дата

409-29-61 ТН-41 000

Изм.	Лист	№ докум.	Подп.	Дата

Дата 2

Копировал: Усова Формат 11

Формат	Зона	Поз.	Обозначение	Наименование	Кол.	Примечан.
				Документация		
21			409-29-61 ТН-41 010СБ	Сборочный чертеж		
				Сборочные единицы		
11		1	409-29-61 ТН-41 020	Воронка	1	
				Детали		
12		2	409-29-61 ТН-41 017	Рукав	1	
11		3	409-29-61 ТН-41 018	Уплотнение	2	
11		4	409-29-61 ТН-41 019	Уплотнение	2	
11		5	409-29-61 ТН-41 021	Планка	4	
11		6	409-29-61 ТН-41 022	Планка	4	
11		7	409-29-61 ТН-41 023	Планка	2	
11		8	409-29-61 ТН-41 024	Планка	2	
				Стандартные изделия		
				Болты ГОСТ 7798-70		19
		9		М8х25.46	20	0,018кг
		10		М8.35.46	34	0,020кг
		11		Гайка М.5 ГОСТ 5915-70	54	0,008кг
		12		Шайба 8.65Г ГОСТ 6402-70	54	0,001кг
						7607/13

Инв.№ подл. | Подп. и дата | Взам. инв.№ | Инв.№ дубл. | Подп. и дата

409-29-61 ТН-41 010

Изм.	Лист	№ докум.	Подп.	Дата
Разраб.		Меньшиков		
Пров.		Татимова		
Рук.		Линник		
Н.контр.		Христюк		
Утв.		Линник		

Течка

Лит.	Лист	Листов
	1	

Гипростроммашина г. Киев

Копировал: Усова Формат 11

Формат	Зона	Позиц.	Обозначение	Наименование	Колич.	Примечан.
				Документация		
						*22-1л
*			409-29-61 ТН-41 .020СБ	Сборочный чертеж		12-1л.
				Детали		
11		1	409-29-61 ТН-41 .026	Стенка	2	
11		2	409-29-61 ТН-41 .027	Стенка	2	
11		3	409-29-61 ТН-41 .028	Угольник	2	
11		4	409-29-61 ТН-41 .029	Окантовка	2	
11		5	409-29-61 ТН-41 .031	Угольник	2	
11		6	409-29-61 ТН-41 .032	Окантовка	2	
11		7	409-29-61 ТН-41 .033	Проушина	2	
БЧ		8	409-29-61 ТН-41 .034	Пруток		
				Круг Б.8 ГОСТ 2590-71		
				Ст3пс ГОСТ 535-58		
				ℓ=570 h16(-4,4)	9	0,23 кг
БЧ		9	409-29-61 ТН-41 .035	Пруток		
				Круг Б.8 ГОСТ 2590-71		
				Ст3пс ГОСТ 535-58		
				ℓ=930 h16(-5,6)	4	0,37 кг
БЧ		10	409-29-61 ТН-41 .036	Платик		
				Лист Б-ПН-8 ГОСТ 19903-74		
				Ст3пс ГОСТ 14637-69		
				100 h16(-22)×125 h16(-2,5)	2	0,8 кг

изм.	Лист	№ докум.	Подп.	Дата
Разраб.		Меньшиков		4.08.78
Пров.		Татимова		13.08.78
Рук.		Линник		08.78
Н.контр.		Христюк		08.78
Утв.		Линник		09.78

409-29-61 ТН-41 .020

Воронка

Лит.	Лист	Листов
		1

Гипростроммашина г. Киев

Копировал

Формат 11

Формат	Зона	Позиц.	Обозначение	Наименование	Колич.	Примечан.
				Документация		
12			409-29-61 ТН-41 .030СБ	Сборочный чертеж		
				Детали		
11		1	409-29-61 ТН-41 .038	Окантовка	4	
БЧ		2	409-29-61 ТН-41 .039	Окантовка		
				Уголок 50×50×5 ГОСТ 8509-72		
				Ст3пс ГОСТ 535-58		
				ℓ=940 h16(-5,6)	4	3,6 кг
БЧ		3	409-29-61 ТН-41 .041	Стенка		
				Лист Б-ПН-4 ГОСТ 19903-74		
				Ст3пс ГОСТ 14637-69		
				400 h16(-3,6)×940 h16(-5,6)	2	11,8 кг
БЧ		4	409-29-61 ТН-41 .042	Стенка		
				Лист Б-ПН-4 ГОСТ 19903-74		
				Ст3пс ГОСТ 14637-69		
				400 h16(-3,6)×610 h16(-4,4)	2	7,7 кг

изм.	Лист	№ докум.	Подп.	Дата
Разраб.		Меньшиков		4.08.78
Пров.		Татимова		13.08.78
Рук.		Линник		08.78
Н.контр.		Христюк		08.78
Утв.		Линник		09.78

409-29-61 ТН-41 .030

Корпус

Лит.	Лист	Листов
	1	1

Гипростроммашина г. Киев

Копировал

Формат 11

Формат	Зона	Позиц.	Обозначение	Наименование	Колич.	Примечан.
				Документация		
12			409-29-61 ТН-41 .040СБ	Сборочный чертеж		
				Детали		
11		1	409-29-61 ТН-41 .044	Ребро	2	
БЧ		2	409-29-61 ТН-41 .045	Пластина		
				Лист Б-ПН-10 ГОСТ 19903-74		
				Ст3пс ГОСТ 14637-69		
				180 h16(-2,5)×210 h16(-2,9)	1	3 кг

изм.	Лист	№ докум.	Подп.	Дата
Разраб.		Меньшиков		4.08.78
Пров.		Татимова		13.08.78
Рук.		Линник		08.78
Н.контр.		Христюк		08.78
Утв.		Линник		09.78

409-29-61 ТН-41 .040

Кронштейн

Лит.	Лист	Листов
		1

Гипростроммашина г. Киев

Копировал

Формат 11

Формат	Зона	Позиц.	Обозначение	Наименование	Колич.	Примечан.
				Документация		
22			409-29-61 ТН-41 .050СБ	Сборочный чертеж		
				Детали		
11		1	409-29-61 ТН-41 .047	Ниппель	1	
11		2	409-29-61 ТН-41 .048	Ниппель	1	

20

7607/13

изм.	Лист	№ докум.	Подп.	Дата
Разраб.		Меньшиков		4.08.78
Пров.		Татимова		13.08.78
Рук.		Линник		08.78
Н.контр.		Христюк		08.78
Утв.		Линник		09.78

409-29-61 ТН-41 .050

Тройник

Лит.	Лист	Листов
	1	1

Гипростроммашина г. Киев

Копировал

Формат 11

№ строки	Обозначение	Наименование	Куда входит: Обозначение	Куда входит: кол.	Общее кол.	Примечание
1	409-29-61 ТН-41 ·000	Рукав приемный			1	
2						
3	409-29-61 ТН-41 ·010	Течка			1	
4	409-29-61 ТН-41 ·020	Воронка	409-29-61 ТН-41 ·010	1	1	
5	409-29-61 ТН-41 ·030	Корпус			1	
6	409-29-61 ТН-41 ·040	Кронштейн			2	
7	409-29-61 ТН-41 ·050	Тройник			2	
8						
9						
10						
11						
12						
13						
14						
15						
16						
17						
18						
19						
20						
21						
22						
23						
24						

Изм.	Лист	№ докум.	Подп.	Дата
Разраб.		Меньшиков		9.08.78
Пров.		Татимова		08.78
Рук.		Линник		08.78
Н.контр.		Христюк		08.78
Утв.		Линник		08.78

409-29-61 ТН-41 ·000ВС

Рукав приемный

Ведомость спецификации.

Лит.	Лист	Листов
		1

Гипростроммашина г.Киев

Копировал Формат 12

№ строки	Наименование	Обозначение документа на поставку	Поставщик	Куда входит (обозначение)	Количество: на изделие	Количество: в комплекты	Количество: на регулир.	Количество: Всего	Примечание
1	Воздухораспределитель В 64-23		Московский опытный завод пневмоаппаратов		1			1	
2									
3									
4	Рукав Г10Ф12	ГОСТ 18698-73			6			6	м
5	Пневмоцилиндр 1012-160×500	ГОСТ 15608-70			2			2	
6									
7	Крепежные изделия								
8									
9	Болт М8×35.46	ГОСТ 7798-70			4			4	
10	М12×40.46				24			24	
11	Винт М6×20.46	ГОСТ 17473-72			12			12	
12	Гайка М6.5	ГОСТ 5915-70			12			12	
13	М12.5				24			24	
14	М24.5				2			2	
15	Шайба 8.65Г	ГОСТ 6402-70			4			4	
16	12.65Г				24			24	
17	Шайба 12.01	ГОСТ 10906-66			24			24	
18	Шайба 6.01	ГОСТ 11371-68			12			12	
19	Шплинт 6.3×36	ГОСТ 397-66			4			4	
20									
21									
22									
23									
24									
25									
26									

7607/13

Изм.	Лист	№ докум.	Подп.	Дата
Разраб.		Меньшиков		9.08.78
Пров.		Татимова		08.78
Рук.		Линник		08.78
Н.контр.		Христюк		08.78
Утв.		Линник		08.78

409-29-61 ТН-41 ·000ВП

Рукав приемный

Ведомость покупных изделий

Лит.	Лист	Листов
		1

Гипростроммашина г.Киев

Копировал Тернинская Фор

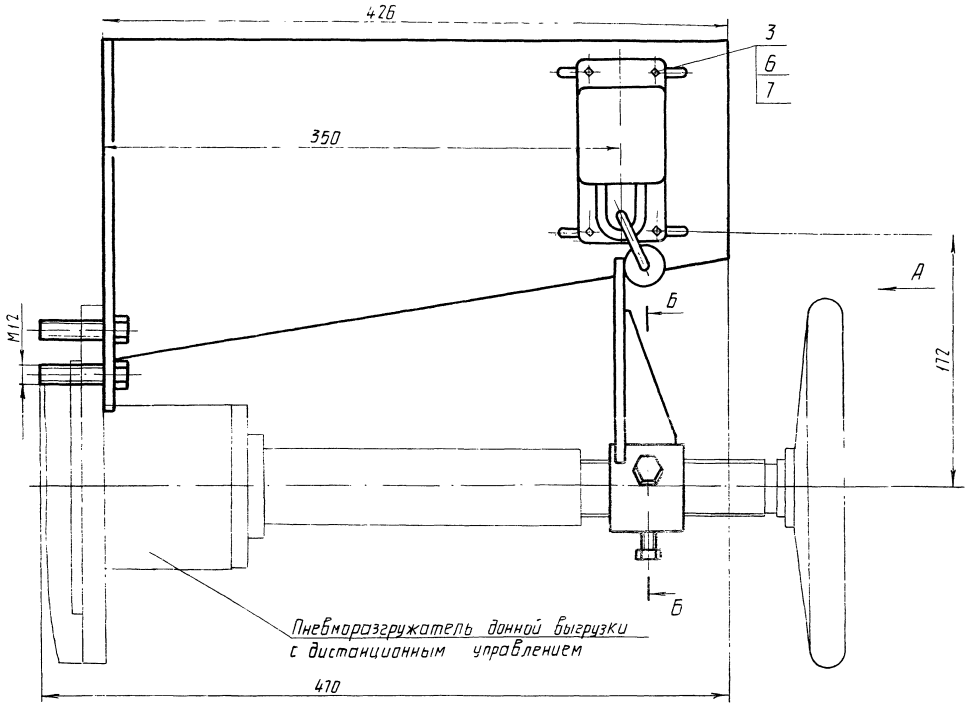

Вид А

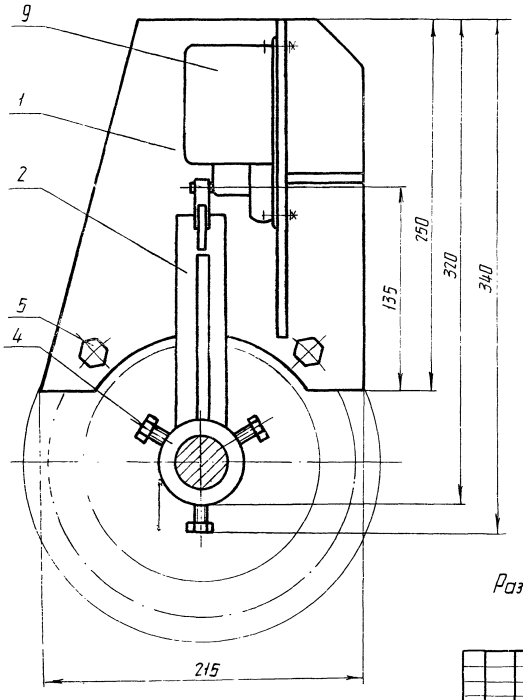

Б-Б
М1:1

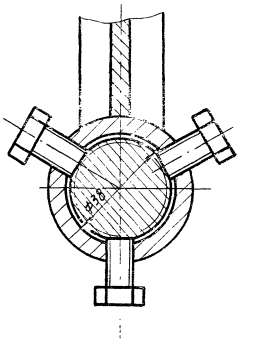

Размеры для справок.

22
7607/13

				409-29-61 ТН-43	ООО СБ		
Изм	Лист	№ докум.	Подп.	Дата	Установка конечного выключателя на ПДД Сборочный чертеж	Лит.	Масса 7,0	Масштаб 1:2
Разраб.		Меньшиков		27.02.78				
Пров.		Вайнштейн		27.02.78				
Т.контр.		Бурле		27.02.78		Лист	Листов 1	
Рук.		Линник		4.06.78		Гипростроммашина г. Киев		
Н.контр.		Христюк		05.78				
Утв.		Линник		5.06.78				

409-29-61 ООО СБ
ТН-43

409-29-61 ТН-43 · 010СБ

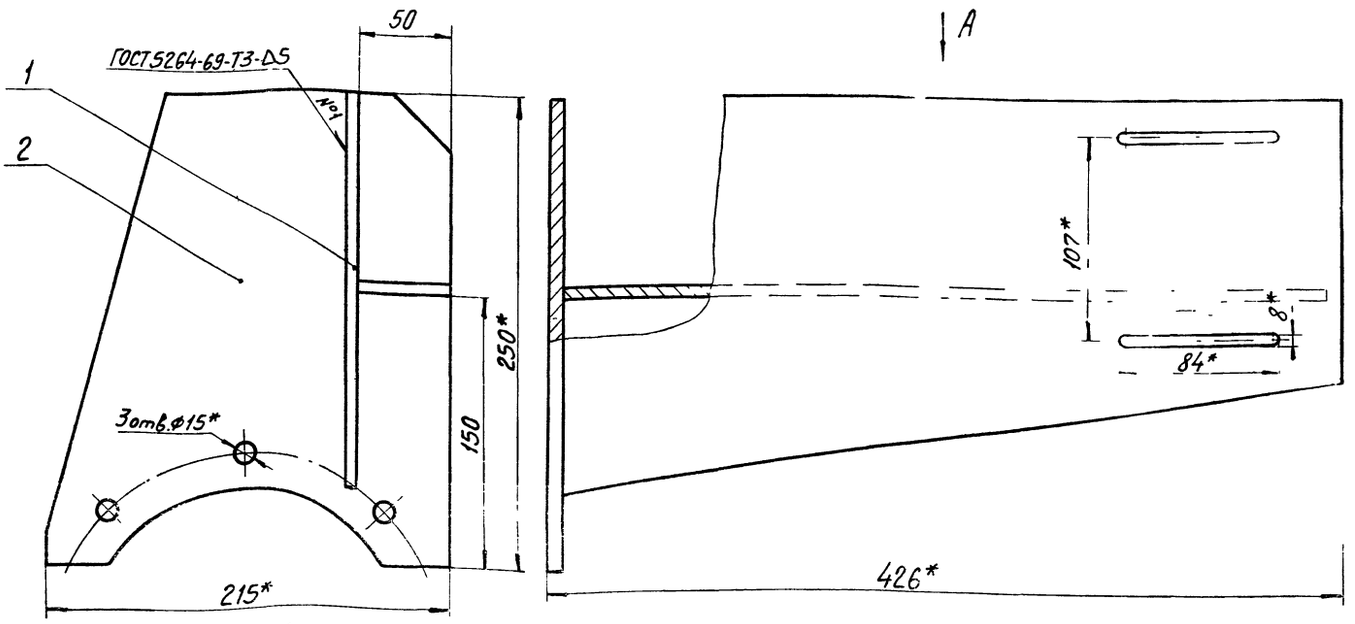

Вид А
М1:5

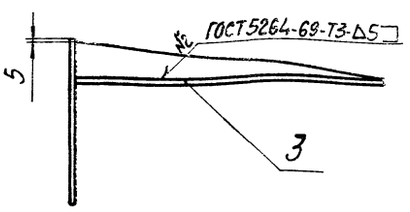

1.*Размеры для справок
2. Масса наплавленного металла 0,2 кг.
3. Предельные отклонения размеров: ± IT16/2

					409-29-61 ТН-43 · 010СБ		
Изм.	Лист	№ докум.	Подп.	Дата	Кронштейн Сборочный чертеж	Лит.	Масса 6	Масштаб 1:2
Разраб.		Меньшиков		9.07.78				
Пров.		Вайнштейн		11.07.78		Лист	Листов 1
Т.контр.		Бурле		12.07.78		Гипростроммашина г.Киев	
Рук.		Линник		07.78			
Н.контр.		Христюк		07.78			
Утв.		Линник		07.78			

Копировал

Формат А2

409-29-61 ТН-43 · 001

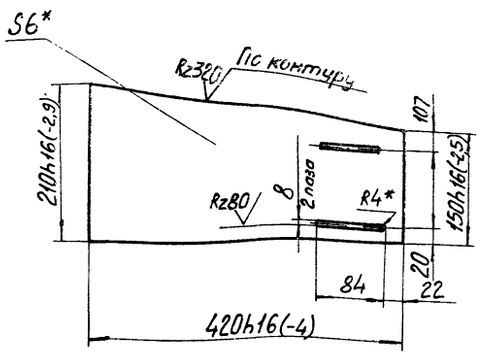

1.*Размер для справок
2. Неуказанные предельные отклонения размеров отверстий: Н14, остальных ± IT14/2

					409-29-61 ТН-43 · 001		
Изм.	Лист	№ докум.	Подп.	Дата	Стенка	Лит.	Масса 36	Масштаб 1:5
Разраб.		Меньшиков		9.07.78				
Пров.		Вайнштейн		11.07.78		Лист	Листов 1
Т.контр.		Бурле		12.07.78		Гипростроммашина г.Киев	
Рук.		Линник		07.78			
Н.контр.		Христюк		07.78			
Утв.							

Лист Б-ПН-6ГОСТ19903-74
Ст3пс ГОСТ 14637-69

409-29-61 ТН-43 · 020СБ

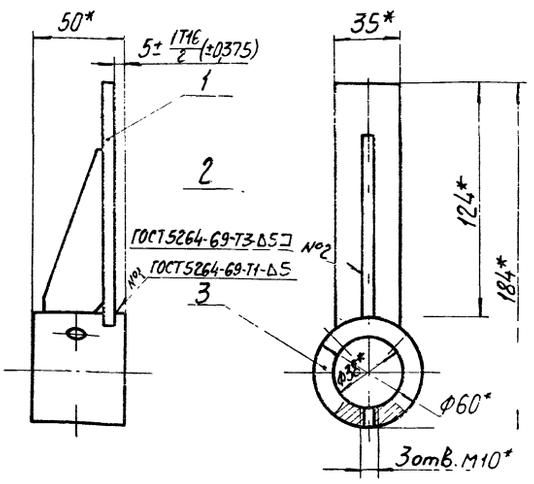

1. Сварные швы по ГОСТ 5264-69
2.* Размеры для справок.
3. Масса наплавленного металла 0,07 кг.

					409-29-61 ТН-43 · 020СБ		
Изм.	Лист	№ докум.	Подп.	Дата	Упор Сборочный чертеж	Лит.	Масса 1,0	Масштаб 1:2
Разраб.		Меньшиков		9.07.78				
Пров.		Вайнштейн		11.07.78		Лист	Листов 1
Т.контр.		Бурле		12.07.78		Гипростроммашина г.Киев	
Рук.		Линник		07.78			
Н.контр.		Христюк		07.78			
Утв.		Линник		07.78			

Копировал Трубинская

Формат А1

Инв.№ подл. | Подп. и дата | Взам. инв.№ | Инв.№ дубл. | Подп. и дата

23

7607/13

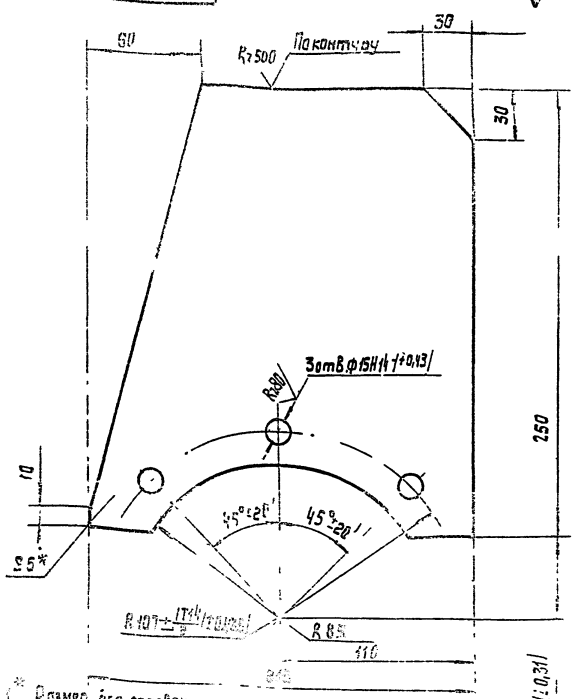

1.* Размер для справок

2. Неуказанные предельные отклонения размеров: валов h16, остальных ± IT16/2

Изм.	Лист	№ докум.	Подп.	Дата
Разраб.		Меньшиков		08.78
Пров.		Байнштейн		08.78
Т.контр.		Бурле		08.78
Рук.		Линчик		08.78
Н.контр.		Христюк		08.78
Утв.				

409-29-61 ТН-43 002

Стойка

Лит.	Масса	Масштаб
	1,9	1:2
Лист	Листов 1	

Лист. Б-ПН-Б ГОСТ 19903-74 Ст.3пс ГОСТ 14637-69

Гипростроммашина г. Киев

Копировал: Формат А1

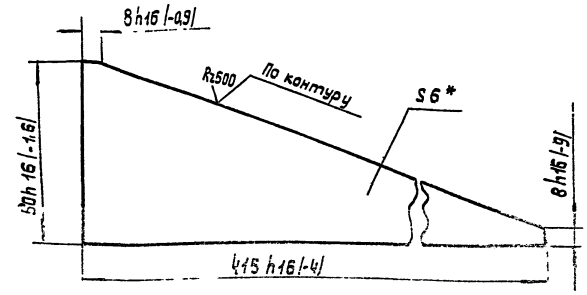

* Размер для справок

Изм.	Лист	№ докум.	Подп.	Дата
Разраб		Меньшиков		08.78
Пров.		Байнштейн		08.78
Т.контр		Бурле		08.78
Рук.		Линчик		08.78
Н.контр.		Христюк		08.78
Утв				

409-29-61 ТН-43 003

Ребро

Лит.	Масса	Масштаб
	0,5	1:1
Лист	Листов 1	

Лист. Б-ПН-Б ГОСТ 19903-74 Ст.3 пс ГОСТ 14637-69

Гипростроммашина г. Киев

Копировал: Формат А1

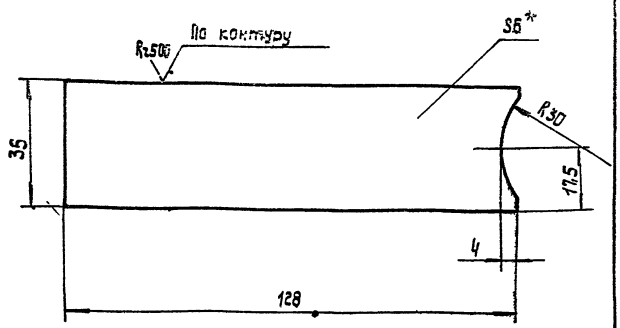

1.* Размер для справок

2. Предельные отклонения размеров валов h16, остальных ± IT16/2

Изм.	Лист	№ докум.	Подп.	Дата
Разраб.		Меньшиков		08.78
Пров.		Байнштейн		08.78
Т.контр.		Бурле		08.78
Рук.		Линчик		08.78
Н.контр.		Христюк		08.78
Утв.				

409-29-61 ТН-43 004

Стойка

Лит.	Масса	Масштаб
	0,2	1:1
Лист	Листов 1	

Лист. Б-ПН-Б ГОСТ 19903-74 Ст.3пс ГОСТ 14637-69

Гипростроммашина г. Киев

Копировал: Формат А1

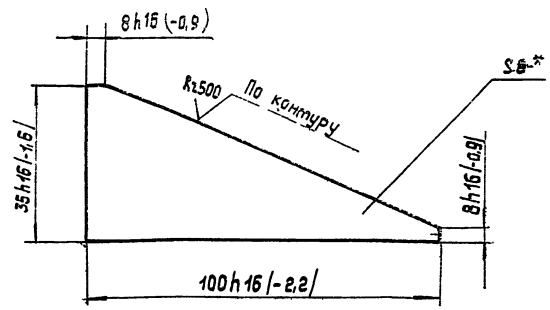

* Размер для справок

24

1607/15

Изм.	Лист	№ докум.	Подп.	Дата
Разраб.		Меньшиков		08.78
Пров.		Байнштейн		08.78
Т.контр.		Бурле		08.78
Рук.		Линчик		08.78
Н.контр.		Христюк		08.78
Утв.				

409-29-61 ТН-43 005

Ребро

Лит.	Масса	Масштаб
	0,1	1:1
Лист	Листов 1	

Лист. Б-ПН-Б ГОСТ 19903-74 Ст.3пс ГОСТ 14637-69

Гипростроммашина г. Киев

Копировал: Усова Формат А1

409-29-61 / ТН-43 — 006

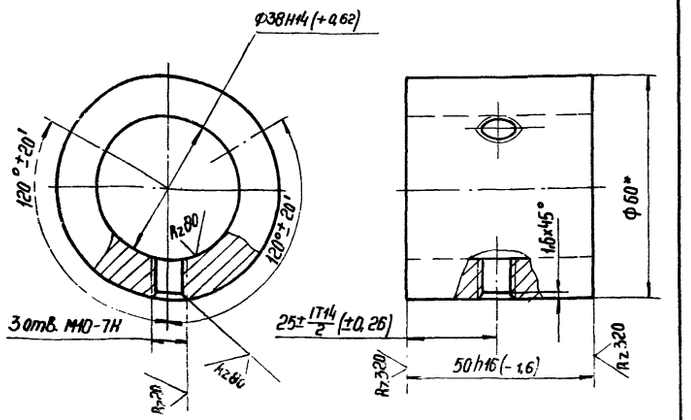

* Размер для справок

Изм.	Лист	№ докум.	Подп.	Дата	409-29-61 / ТН-43 — 006	Лит.	Масса	Масштаб
Разраб.		Меньшиков		27.08.78	Втулка		0,7	1:1
Пров.		Вайнштейн		08.78		Лист	Листов 1	
Т.контр.		Бурле		08.78				
Рук.		Линник		08.78	Круг ВБС ГОСТ 2590-71	Гипростроммашина г. Киев		
Н.контр.		Христюк		08.78	Ст. 3 ПС ГОСТ 535-58			
Утв.								

Копировал: Формат 11

Формат	Зона	Позиция	Обозначение	Наименование	Колич.	Примечание
				Документация		
22			409-29-61 / ТН-43 — 000 СБ	Сборочный чертеж		
12			409-29-61 / ТН-43 — 000 ВС	Ведомость спецификаций		
12			409-29-61 / ТН-43 — 000 ВП	Ведомость покупных изделий		
				Сборочные единицы		
12		1	409-29-61 / ТН-43 — 010	Кронштейн	1	
11		2	409-29-61 / ТН-43 — 020	Упор	1	
				Стандартные изделия		
				Болты ГОСТ 7798-70		
		3		М6×25.46	4	0,008 кг
		4		М10×16.46	3	0,023 кг
		5		М12×45.46	3	0,057 кг
		6		Гайка М6.5 ГОСТ 5915-70	4	0,0025 кг
		7		Шайба 6.01 ГОСТ 11371-68	4	0,0008 кг
				Прочие изделия		
		8		Выключатель ВК-300 А		
				Исп. I. ступень 2 ход вправо		
				ТУ-16 526.351-71	1	

Изм.	Лист	№ докум.	Подп.	Дата	409-29-61 / ТН-43 — 000	Лит.	Лист	Листов
Разраб.		Меньшиков		27.08.78	Установка конечного выключателя ПДД			1
Пров.		Вайнштейн		08.78		Гипростроммашина г. Киев		
Рук.		Линник		08.78				
Н.контр.		Христюк		08.78				
Утв.		Линник		08.78				

Подп. и дата | Инв. № дубл. | Взам. инв. № | Подп. и дата | Инв. № подл.

Копировал: Формат 11

Формат	Зона	Позиция	Обозначение	Наименование		Примечание
				Документация		
12			409-29-61 / ТН-43 — 010 СБ	Сборочный чертеж		
				Детали		
11		1	409-29-61 / ТН-43 — 001	Стенка	1	
11		2	409-29-61 / ТН-43 — 002	Стойка	1	
11		3	409-29-61 / ТН-43 — 003	Ребро		

Изм.	Лист	№ докум.	Подп.	Дата	409-29-61 / ТН-43 — 010	Лит.	Лист	Листов
Разраб.		Меньшиков		27.08.78	Кронштейн			1
Пров.		Вайнштейн		08.78		Гипростроммашина г. Киев		
Рук.		Линник		08.78				
Н.контр.		Христюк		08.78				
Утв.		Линник		08.78				

Копировал: Формат 11

Формат	Зона	Позиция	Обозначение	Наименование	Колич.	Примечание
				Документация		
11			409-29-61 / ТН-43 — 020 СБ	Сборочный чертеж		
				Детали		
11		1	409-29-61 / ТН-43 — 004	Стойка	1	
11		2	409-29-61 / ТН-43 — 005	Ребро	1	
11		3	409-29-61 / ТН-43 — 006	Втулка	1	

25

7607/13

Изм.	Лист	№ докум.	Подп.	Дата	409-29-61 / ТН-43 — 020	Лит.	Листов	Листов
Разраб.		Меньшиков		27.08.78	Упор			1
Пров.		Вайнштейн		08.78		Гипростроммашина г. Киев		
Рук.		Линник		08.78				
Н.контр.		Христюк		08.78				
Утв.		Линник		08.78				

Подп. и дата | Инв. № дубл. | Взам. инв. № | Подп. и дата | Инв. № подл.

Копировал: Белова Формат 11

№	Обозначение	Наименование	Куда входит: Обозначение	Куда входит: кол.	Общее кол	Примечание
1	409-29-61 ТН-43 .000	Установка конечного выключателя на ПДД			1	
2						
3	409-29-61 ТН-43 .010	Кронштейн			1	
4	409-29-61 ТН-43 .020	Упор			1	
5						
6						
7						
8						
9						
10						
11						
12						
13						
14						
15						
16						
17						
18						
19						
20						
21						
22						
23						
24						

Изм	Лист	№ докум.	Подп.	Дата	409-29-61 ТН-43 .000ВС		
Разраб.		Меньшиков		27.12.78	Установка конечного выключателя на ПДД. Ведомость спецификаций	Лит.	Лист 1	Листов
Пров.		Вайнштейн		08.78		Гипростроммашина г. Киев		
Рук.		Линник		08.78				
Н.контр.		Христюк		08.78				
Утв.		Линник		08.78				

Копировал Формат А2

№ строки	Наименование	Обозначение документа на поставку	Поставщик	Куда входит (обозначение)	Количество: на изделие	Количество: на регулир.	Количество: всего	Примечание
1								
2	Крепежные изделия							
3								
4	Болты М6×25.46	ГОСТ 7798-70			4		4	
5	М10×16.46				3		3	
6	М12×45.46				3		3	
7								
8	Гайка М6.5	ГОСТ 5915-70			4		4	
9								
10	Шайба 6.01	ГОСТ 11371-68			4		4	
11								
12	Электрооборудование							
13								
14	Выключатель ВК-300А	ТУ-16.526.351-74			1		1	
15	исп. I ступень 2 ход вправо							
16								
17								
18								
19								
20								
21								
22								
23								
24								
25								
26								26

7607/13

Изм	Лист	№ докум.	Подп.	Дата	409-29-61 ТН-43 .000ВП		
Разраб		Меньшиков		27.12.78	Установка конечного выключателя на ПДД. Ведомость покупных изделий.	Лит.	Лист 1	Листов
Пров.		Вайнштейн		08.78		Гипростроммашина г. Киев		
Рук.		Линник		08.78				
Н.контр.		Христюк		08.78				
Утв.		Линник		08.78				

Копировал Трубинская Формат А2

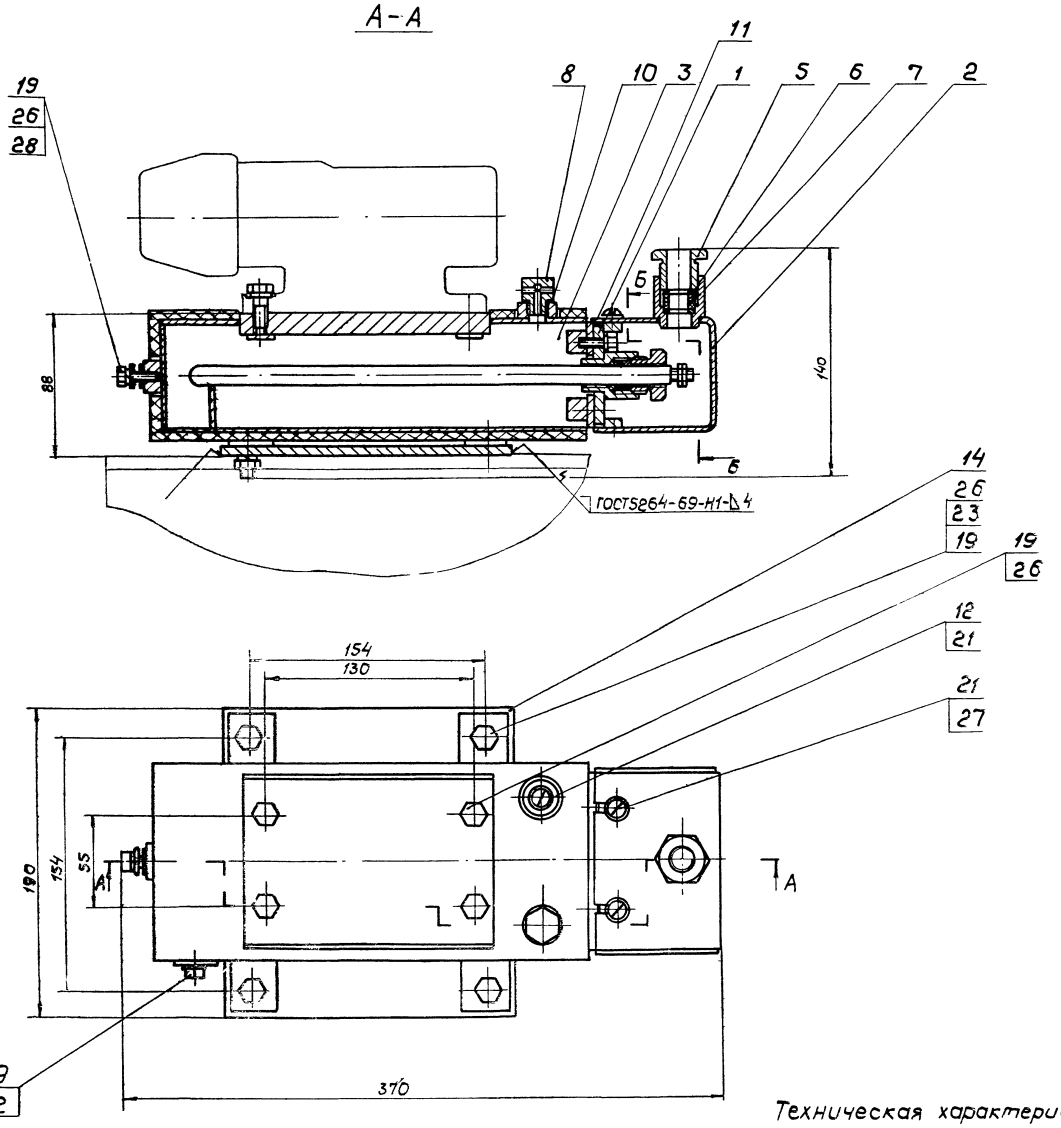

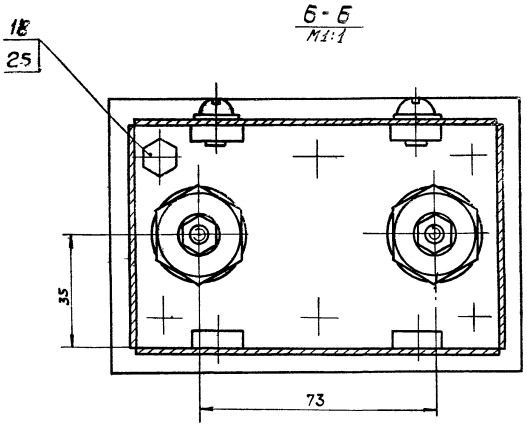

Техническая характеристика

1. Нагреватель:
   - тип: ТЭН-60А13/Ф63И220,N435
   - напряжение питания, В: 220
   - мощность, квт: 0,63
   - количество, шт.: 1
2. Теплоноситель:
   - тип: масло трансформаторное ГОСТ 982-68
   - объем, л: 1,6
3. Габаритные размеры, мм:
   - длина: 370
   - ширина: 190
   - высота: 140
4. Масса, кг (без теплоносителя) не более: 8,5

Технические требования

Размеры для справок.

27

7607/13

				409-29-61 ТН-49 ООО СБ			
Изм.	Лист	№докум.	Подп.	Дата	Обогреватель воздухораспределителя Сборочный чертеж	Лит.	Масса 8,5	Масштаб 1:2
Разраб.	Гольштейн			08.78				
Пров	Трофимов			08.78		Лист	Листов 1
Т. контр.	Бурле			08.78		Гипростроммашина г. Киев	
Рук.	Тетимова			08.78			
Н. контр.	Христюк			08.78			
Утв	Линник			08.78			

Копировал

Формат А3

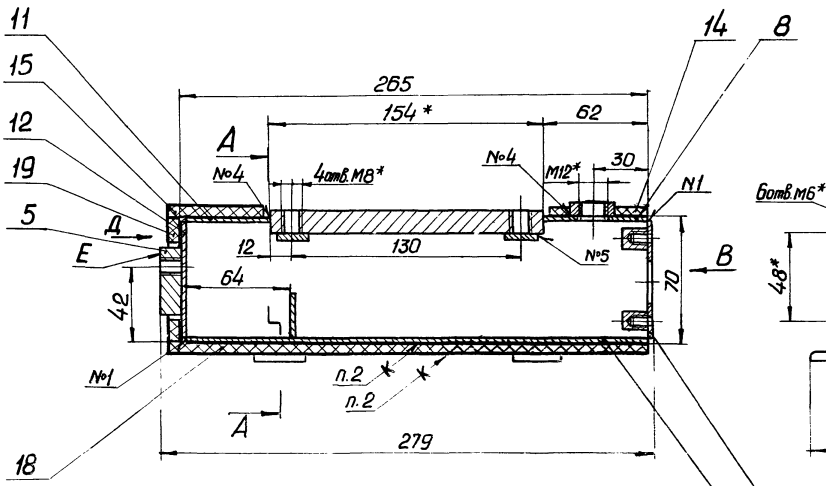

Вид В

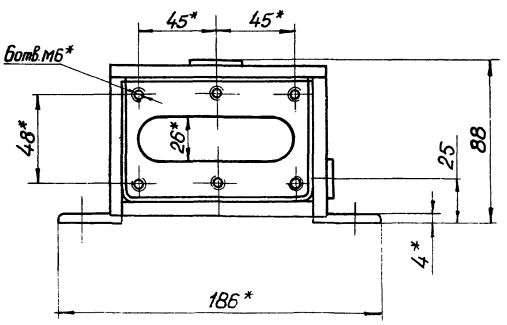

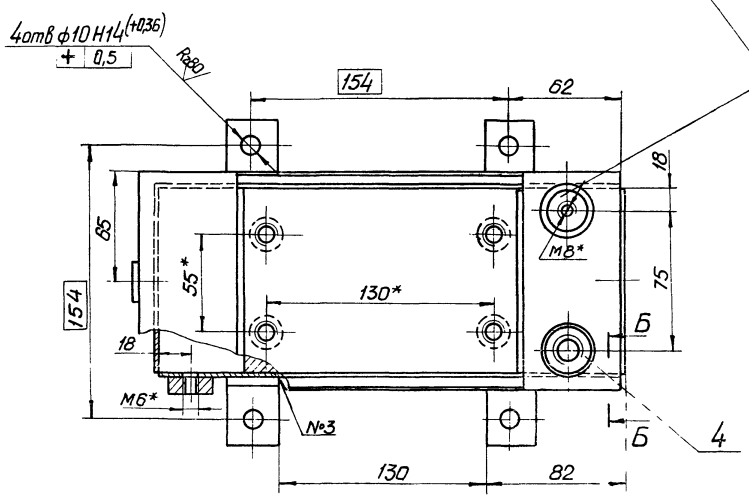

Таблица сварных швов

Номер шва	Обозначение шва	Требования к шву	Кол-во швов
1	У4 – △2	По замкнутой линии	2
2	У4 – △2		4
3	Т1 – △2		13
4	Т1 – △2	По замкнутой линии	5
5	Н1 – △2	По замкнутой линии	4

А-А

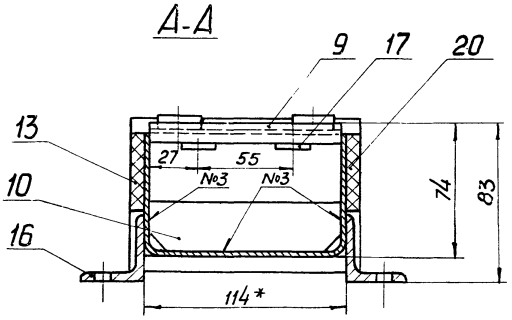

Б-Б
М 1:1

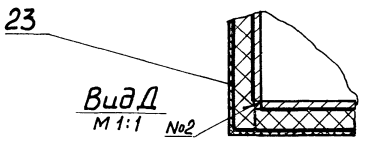

Вид Д
М 1:1

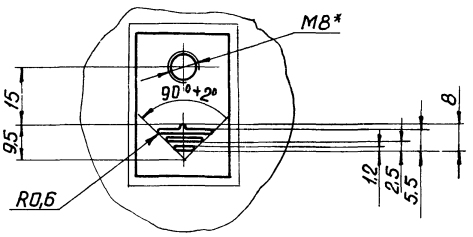

1. Сварные швы по ГОСТ 14771-76 .
2. Клей №88-НП .ТУ 38-105-540-73
3* Размеры для справок.
4. Неуказанные предельные отклонения размеров: валов: h16, остальных $\pm \frac{IT16}{2}$.
5. Покрытие : грунтовка ГФ-020 красно-коричневая ГОСТ4056-63. IV. С1; эмаль ПФ-115 серо-голубая ГОСТ6465-76. IV. С1.
6. Знак заземления нанести по трафарету эмалью красной НЦ-132П ГОСТ 8631-74
7. После покрытия поверхность Е зачистить до блеска и нанести смазку ПВК ГОСТ19537-74
8. После сварки, перед приклейкой асбестового картона, проверить на водонепроницаемость. Течь не допускается.
9. Масса наплавленного металла – 0,05кг.

28
7607/13

Изм.	Лист	№ докум.	Подп.	Дата
Разраб.		Ушьдштейм		08.78
Пров.		Трофимов		08.78
Т.контр.		Бурле		08.78
Рук.		Татимова		08.78
Н.контр.		Христюк		08.78
Утв.		Линник		08.78

409-29-61 ТН-49 — 010 СБ

Бак
Сварочный чертеж

Лит.	Масса	Масштаб
	4,8	1:2
Лист	Листов 1	

Гипростроммашина г. Киев

Копировал: Олейник Формат А2

№ строки	Формат	Обозначение	Наименование	Куда входит: Обозначение	Куда входит: кол.	Общ. кол.	Примечание
1	12	409-29-61 ТН-20 040	Обогреватель			1	
2	12	409-29-61 ТН-20 060	Кожух			1	
3							
4	11	409-29-61 ТН-20 001	Втулка			1	
5	11	409-29-61 ТН-20 002	Шайба			2	
6	11	409-29-61 ТН-20 003	Сальник			1	
7	11	409-29-61 ТН-20 005	Сапун			1	
8	11	409-29-61 ТН-20 006	Прокладка			1	
9	11	409-29-61 ТН-20 007	Прокладка			1	
10	11	409-29-61 ТН-20 008	Прокладка			1	
11	11	409-29-61 ТН-20 009	Прокладка			2	
12	11	409-29-61 ТН-20 015	Бобышка	409-29-61 ТН-49 010	2	2	
13	11	409-29-61 ТН-20 028	Бобышка	409-29-61 ТН-49 010	1	1	
14	11	409-29-61 ТН-20 035	Плата	409-29-61 ТН-49 010	1	1	
15							
16							
17							
18							
19							
20							
21							
22							
23							
24							
25							
26							
27							
28							

409-29-61 ТН-49 000 ВЗ

Изм.	Лист	№ докум.	Подп.	Дата
Разраб.		Гольдштейн		7.78
Пров.		Трофимов		08.78
Рук.		Татимова		08.78
Н.контр.		Христюк		08.78
Утв.		Линник		09.78

Обогреватель воздухораспределителя

Ведомость заимствованных изделий.

Лит.	Лист	Листов
		1

Гипростроммашина г. Киев

Копировал Формат 11

Формат	Зона	Позиция	Обозначение	Наименование	Кол.	Примечан.
				Документация		
12			409-29-61 ТН-49 020СБ	Сборочный чертеж		
				Детали		
11		1	409-29-61 ТН-49 025	Пластина	1	
Б4		2	409-29-61 ТН-49 026	Бобышка		
				Круг В 12 ГОСТ 2590-71 Ст.3пс2 ГОСТ 535-58		
				ℓ = 15 h 16 (-1,1)	6	0,01 кг

409-29-61 ТН-49 020

Изм.	Лист	№ докум.	Подп.	Дата
Разраб.		Гольдштейн		07.78
Пров.		Трофимов		08.78
Рук.		Татимова		08.78
Н.контр.		Христюк		08.78
Утв.		Линник		09.78

Крышка

Лит.	Лист	Листов
	1	1

Гипростроммашина г. Киев

Копировал Формат 11

Инв.№ подл. | Подп. и дата | Взам. инв.№ | Инв.№ дубл. | Подп. и дата

409-29-61 ТН-20 020СБ

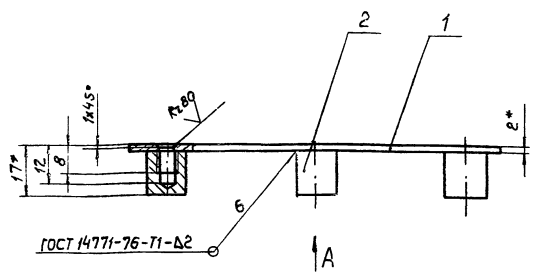

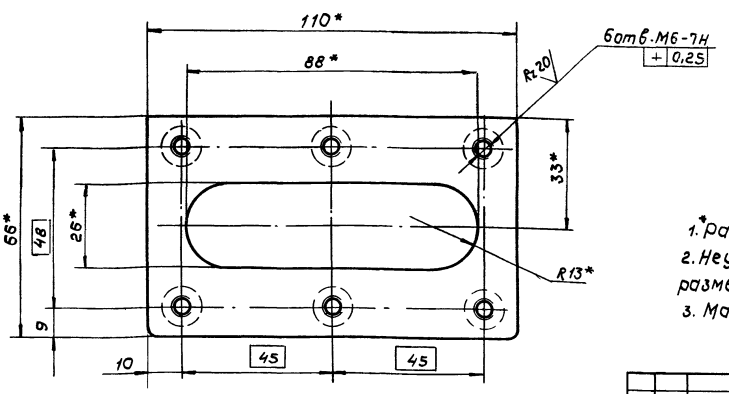

Вид А

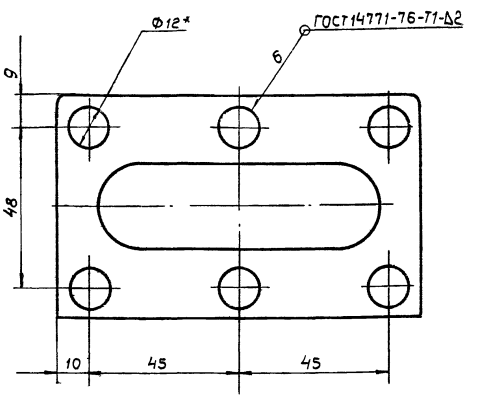

1. *Размеры для справок.
2. Неуказанные предельные отклонения размеров: $\pm \frac{IT16}{2}$.
3. Масса наплавленного металла - 0,05 кг.

29
7607/13

409-29-61 ТН-49 020СБ

Изм.	Лист	№ докум.	Подп.	Дата
Разраб.		Гольдштейн		07.78
Пров.		Трофимов		08.78
Т.контр.		Бурле		08.78
Рук.		Татимова		08.78
Н.контр.		Христюк		08.78
Утв.		Линник		08.78

Крышка
Сборочный чертеж

Лит.	Масса	Масштаб
	0,15	1:1
Лист	Листов 1	

Гипростроммашина г. Киев

Копировал

409-29-61 ТН-49 006

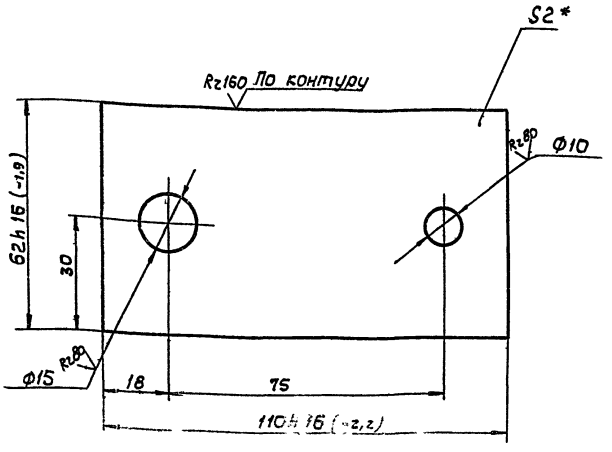

1. * Размер для справок.
2. Неуказанные предельные отклонения размеров: отверстий $H14$, остальных $\pm\frac{IT14}{2}$.

Изм.	Лист	№ докум.	Подп.	Дата	409-29-61 ТН-49 006		
Разраб.		Гольдштейн		08.78	Крышка	Лит.	Масса 0,1	Масштаб 1:1
Пров.		Трофимов		08.78		Лист	Листов 1
Т.контр.		Бурле		08.78		Гипростроммашина г. Киев	
Рук.		Татимова		08.78			
Н.контр.		Христюк		08.78	Лист Б-ПН-2 ГОСТ 19903-74 / I-IУ-Н ГОСТ 16523-70		
Утв.							

Инв.№ подл. | Подп. и дата | Взам. инв.№ | Инв.№ дубл. | Подп. и дата

Копировал Формат А1

409-29-61 ТН-49 005

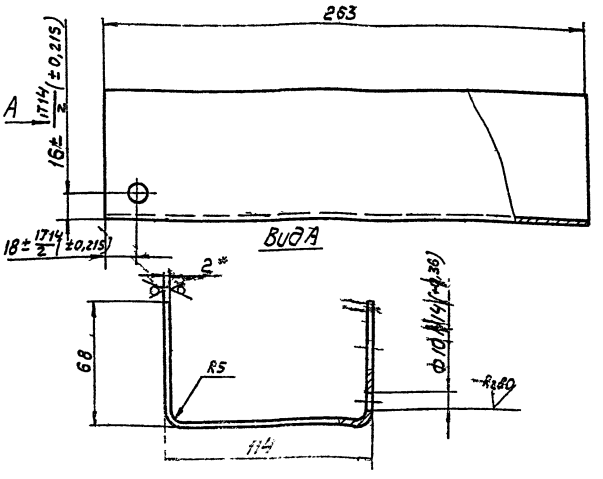

1. Длина развертки - 243мм
2. * Размеры для справок.
3. Неуказанные предельные отклонения размеров: $\pm\frac{IT16}{2}$.

Изм.	Лист	№ докум.	Подп.	Дата	409-29-61 ТН-49 005		
Разраб.		Гольдштейн		08.78	Корпус	Лит.	Масса 1	Масштаб 1:2
Пров.		Трофимов		08.78		Лист	Листов 1
Т.контр.		Бурле		08.78		Гипростроммашина г. Киев	
Рук.		Татимова		08.78			
Н.контр.		Христюк		08.78	Лист Б-ПН-2 ГОСТ 19903-74 / I-IУ-Н ГОСТ 16523-70		
Утв.							

Инв.№ подл. | Подп. и дата | Взам. инв.№ | Инв.№ дубл. | Подп. и дата

Копировал Формат А1

409-29-61 ТН-49 007

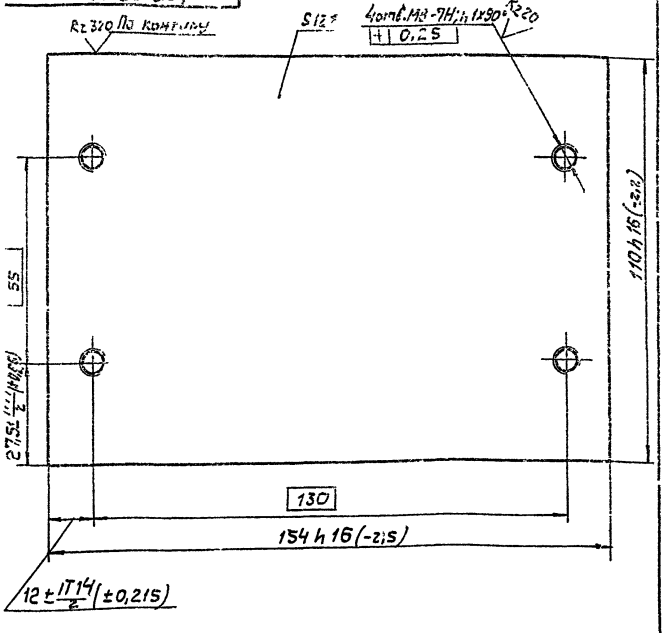

* Размер для справок.

Изм.	Лист	№ докум.	Подп.	Дата	409-29-61 ТН-49 007		
Разраб.		Гольдштейн		08.78	Плита	Лит.	Масса 1,6	Масштаб 1:1
Пров.		Трофимов		08.78		Лист	Листов 1
Т.контр.		Бурле		08.78		Гипростроммашина г. Киев	
Рук.		Татимова		08.78			
Н.контр.		Христюк		08.78	Лист Б-ПН-12 ГОСТ 19903-74 / Ст.3пс ГОСТ 14637-69		
Утв.							

Инв.№ подл. | Подп. и дата | Взам. инв.№ | Инв.№ дубл. | Подп. и дата

Копировал Формат А1

409-29-61 ТН-49 001

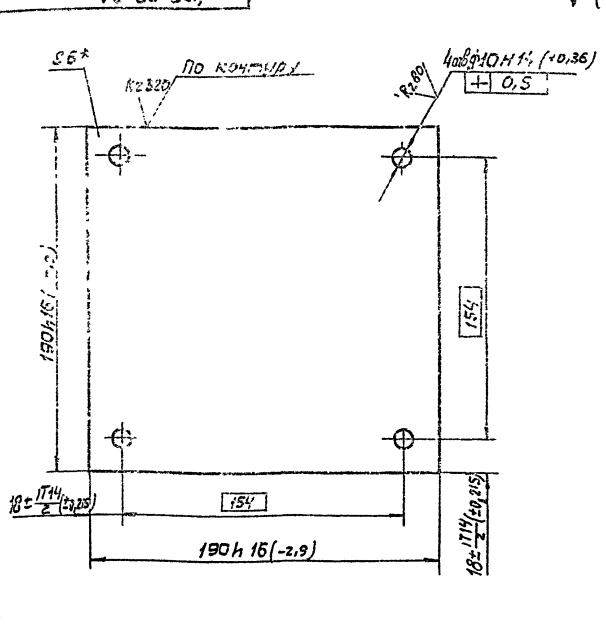

* Размер для справок.

Изм.	Лист	№ докум.	Подп.	Дата	409-29-61 ТН-49 001		
Разраб.		Гольдштейн		08.78	Плита	Лит.	Масса 1,7	Масштаб 1:2
Пров.		Трофимов		08.78		Лист	Листов 1
Т.контр.		Бурле		08.78		Гипростроммашина г. Киев	
Рук.		Татимова		08.78			
Н.контр.		Христюк		08.78	Лист Б-ПН-6 ГОСТ 19903-74 / Ст.3пс ГОСТ 14637-69		
Утв.							

Инв.№ подл. | Подп. и дата | Взам. инв.№ | Инв.№ дубл. | Подп. и дата

Копировал Формат А1

210 — 67-НТ / 19-62-60h

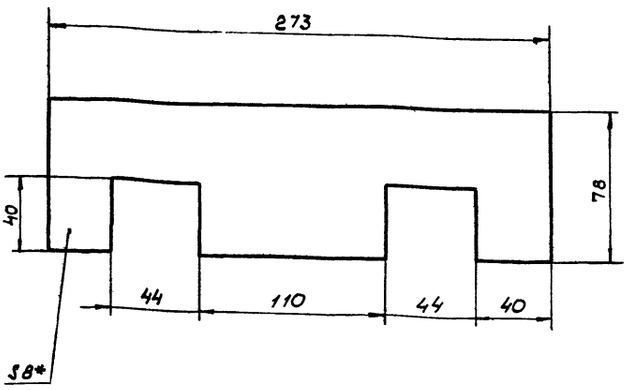

* Размер для справок.

				409-29-61 ТН-49 012		
Изм. Лист	№ докум.	Подп.	Дата	Обшивка	Лит.	Масса 0,03	Масштаб 1:2
Разраб.	Гольдштейн		08.78		Лист	Листов 1
Пров.	Трофимов		08.78		Гипростроммашина г. Киев
Т.контр.	Бурле		08.78		
Рук.	Татимова		08.78		
Н.контр.	Христюк		08.78		
Утв.					

Базальтовый теплоизоляционный картон БТК-1-В ТУ21 УССР 914-75

Копировал Формат 11

610 — 67-НТ / 19-62-60h

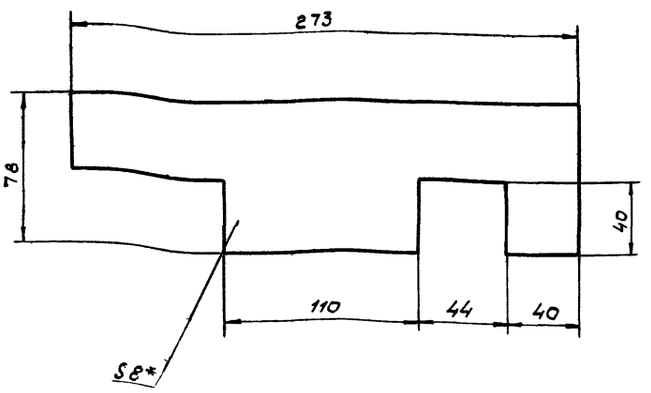

* размер для справок.

				409-29-61 ТН-49 019		
Изм. Лист	№ докум.	Подп.	Дата	Обшивка	Лит.	Масса 0,03	Масштаб 1:2
Разраб.	Гольдштейн		08.78		Лист	Листов 1
Пров.	Трофимов		08.78		Гипростроммашина г. Киев
Т.контр.	Бурле		08.78		
Рук.	Татимова		08.78		
Н.контр.	Христюк		08.78		
Утв.					

Базальтовый теплоизоляционный картон БТК-1-В ТУ21 УССР 914-75

Копировал Формат 11

Инв. № подл. | Подп. и дата | Взам. инв. № | Инв. № дубл. | Подп. и дата

013 — 67-НТ / 19-62-60h

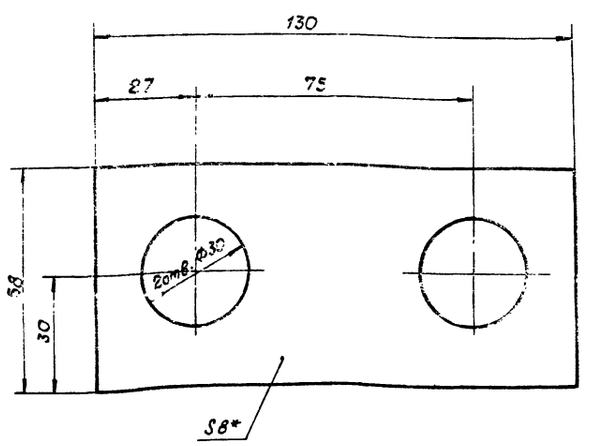

* размер для справок.

				409-29-61 ТН-49 013		
Изм. Лист	№ докум.	Подп.	Дата	Обшивка	Лит.	Масса 0,03	Масштаб 1:1
Разраб.	Гольдштейн		08.78		Лист	Листов 1
Пров.	Трофимов		08.78		Гипростроммашина г. Киев
Т.контр.	Бурле		08.78		
Рук.	Татимова		08.78		
Н.контр.	Христюк		08.78		
Утв.					

Базальтовый теплоизоляционный картон БТК-1-В ТУ21 УССР 914-75

800 — 67-НТ / 19-62-60h

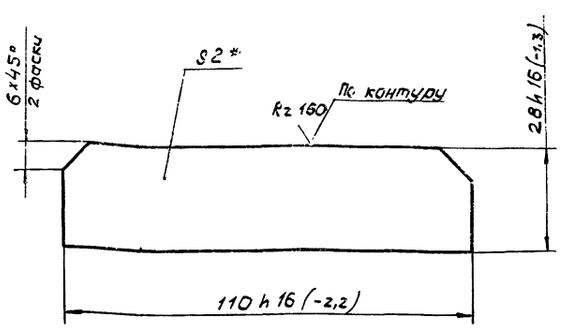

* Размер для справок.

31
7607/13

				409-29-61 ТН-49 008		
Изм. Лист	№ докум.	Подп.	Дата	Ребро	Лит.	Масса 0,05	Масштаб 1:1
Разраб.	Гольдштейн		08.78		Лист	Листов 1
Пров.	Трофимов		08.78		Гипростроммашина г. Киев
Т.контр.	Бурле		08.78		
Рук.	Татимова		08.78		
Н.контр.	Христюк		08.78		
Утв.					

Лист Б-ПН-2 ГОСТ 19903-74 / I-IV-Н ГОСТ 16523-70

409-29-61 / ТН-49 — 011

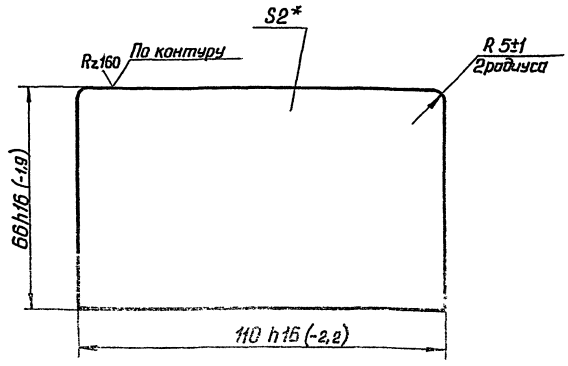

*Размер для справок

Изм.	Лист	№ докум.	Подп.	Дата
Разраб.		Гольдштейн		08.78
Пров.		Трофимов		08.78
Т.контр.		Бурле		08.78
Рук.		Татимова		08.78
Н.контр.		Христюк		08.78
Утв.				

409-29-61 / ТН-49 — 011

Стенка

Лит.	Масса	Масштаб
	0,11	1:1

Лист | Листов 1

Лист Б-ПН-2 ГОСТ 19903-74 / I-IV-II ГОСТ 16523-70

Гипростроммашина г.Киев

формат 11

409-29-61 / ТН-49 — 018

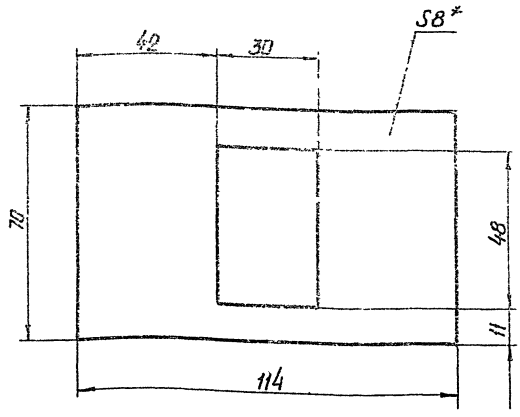

*Размер для справок

409-29-61 / ТН-49 — 025

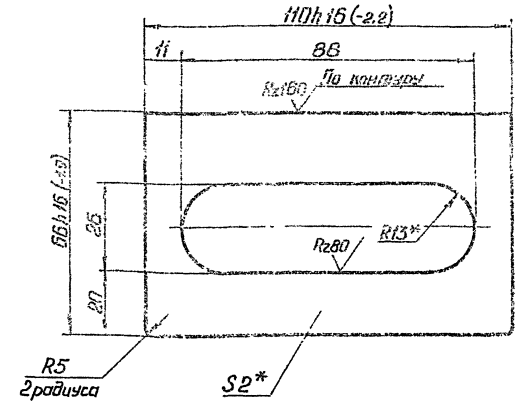

1.*Размер для справок.
2.Неуказанные предельные отклонения размеров:
отверстий - Н14, остальных - $\pm\frac{IT14}{2}$;

32
7607/13

409-29-61 / ТН-49 — 018

Обшивка

Лит.	Масса	Масштаб
	0,02	1:1

Лист | Листов 1

Базальтовый теплоизоляционный картон БТК-1-8 ТУ21 УССР 914-75

Гипростроммашина г.Киев

Копировал | Формат 11

409-29-61 / ТН-49 — 025

Пластина

Лит.	Масса	Масштаб
	0,07	1:1

Лист | Листов 1

Лист Б-ПН-2 ГОСТ 19903-74 / I-IV-II ГОСТ 16523-70

Гипростроммашина г.Киев

Копировал | Формат 11

Формат	Зона	Позиц.	Обозначение	Наименование	Колич.	Примеч.
				Документация		
22			409-29-61 / ТН-49 · 010СБ	Сборочный чертеж		
				Сборочные единицы		
11		1	409-29-61 / ТН-49 · 020	Крышка	1	
				Детали		
11		3	409-29-61 / ТН-20 · 015	Бобышка	2	
11		4	409-29-61 / ТН-20 · 028	Бобышка	1	
11		5	409-29-61 / ТН-20 · 035	Плато	1	
11		7	409-29-61 / ТН-49 · 005	Корпус	1	
11		8	409-29-61 / ТН-49 · 006	Крышка	1	
11		9	409-29-61 / ТН-49 · 007	Плита	1	
11		10	409-29-61 / ТН-49 · 008	Ребро	1	
БЧ		11	409-29-61 / ТН-49 · 009	Крышка		
				Лист Б-ПН-2 ГОСТ 19903-74		
				1-IV-Н ГОСТ 16523-70		
				47h16(-1,6)×110h16(-2,2)	1	0,08 кг
11		12	409-29-61 / ТН-49 · 011	Стенка	1	
11		13	409-29-61 / ТН-49 · 012	Обшивка	1	
11		14	409-29-61 / ТН-49 · 013	Обшивка	1	

409-29-61 / ТН-49 · 010

Изм.	Лист	№ докум.	Подп.	Дата
Разраб.		Гольдштейн		08.78
Пров.		Трофимов		08.78
Рук.		Татимова		08.78
Н.контр.		Христюк		08.78
Утв.		Линник		08.78

Бак

Лит.	Лист	Листов
	1	2

Гипростроммашина г. Киев

Копировал Формат 11

Формат	Зона	Позиц.	Обозначение	Наименование	Колич.	Примеч.
БЧ		15	409-29-61 / ТН-49 · 014	Обшивка		
				базальтовый		
				теплоизоляционный		
				картон БТК-1-8		
				ТУ21УССР 914-75		
				54×130	1	0,04 кг
БЧ		16	409-29-61 / ТН-49 · 015	Лапа		
				Уголок Б 36×36×4 ГОСТ 8909-72		
				Ст3пс ГОСТ 535-58		
				L=24h16(-1,3)	4	0,05 кг
БЧ		17	409-29-61 / ТН-49 · 016	Заглушка		
				Лист Б-ПН-2 ГОСТ 19903-74		
				1-IV-Н ГОСТ 16523-70		
				Ф16h16(-1,1)	4	0,003
БЧ		18	409-29-61 / ТН-49 · 017	Обшивка		
				Базальтовый		
				теплоизоляционный		
				картон БТК-1-8		
				ТУ21УССР 914-75		
				114×273	1	0,1 кг
11		19	409-29-61 / ТН-49 · 018	Обшивка	1	
11		20	409-29-61 / ТН-49 · 019	Обшивка	1	
				Материалы		
		23		Стеклолакоткань		
				ЛСМ 105/120		
				ГОСТ 10156-70		
				0,20×690	0,2	м

Подп. и дата | Инв. № дубл. | Взам. инв. № | Подп. и дата | Инв. № подл.

409-29-61 / ТН-49 · 010

Изм.	Лист	№ докум.	Подп.	Дата

Лист 2

Копировал Формат

Формат	Зона	Позиц.	Обозначение	Наименование	Колич.	Примечан.
				Документация		
22			409-29-61 / ТН-49 · 000СБ	Сборочный чертеж		
12			409-29-61 / ТН-49 · 000ВС	Ведомость		
				спецификаций		
12			409-29-61 / ТН-49 · 000ВП	Ведомость по-		
				купных изделий		
11			409-29-61 / ТН-49 · 000ВЗ	Ведомость за-		
				имствованных		
				изделий		
				Сборочные единицы		
11		1	409-29-61 / ТН-20 · 040	Обогреватель	2	
11		2	409-29-61 / ТН-20 · 060	Кожух	2	
11		3	409-29-61 / ТН-49 · 010	Бак	1	
				Детали		
11		5	409-29-61 / ТН-20 · 001	Втулка	1	
11		6	409-29-61 / ТН-20 · 002	Шайба	2	
11		7	409-29-61 / ТН-20 · 003	Сальник	1	
11		8	409-29-61 / ТН-20 · 005	Сапун	1	
11		9	409-29-61 / ТН-20 · 006	Пробка	1	
11		10	409-29-61 / ТН-20 · 007	Прокладка	1	

409-29-61 / ТН-49 · 000

Изм.	Лист	№ докум.	Подп.	Дата
Разраб.		Гольдштейн		08.78
Пров.		Трофимов		08.78
Рук.		Татимова		08.78
Н.контр.		Христюк		08.78
Утв.		Линник		08.78

Обогреватель воздухораспределителя

Лит.	Лист	Листов
	1	2

Гипростроммашина г. Киев

Копировал Формат 11

Формат	Зона	Позиц.	Обозначение	Наименование	Колич.	Примеч.
11		11	409-29-61 / ТН-20 · 008	Прокладка	1	
11		12	409-29-61 / ТН-20 · 009	Прокладка	2	
11		14	409-29-61 / ТН-49 · 001	Плита	1	
				Стандартные изделия		
				Болты ГОСТ 7798-70		
		18		М6×10.46.029	6	0,006 кг
		19		М8×20.46.029	9	0,013 кг
		21		Винт М6×10.46.029		
				ГОСТ 17473-72	5	0,003 кг
		23		Гайка М8.5.029		
				ГОСТ 5915-70	4	0,008 кг
				Шайбы ГОСТ 6402-70		
		25		6.65Г.029	6	0,0008 кг
		26		8.65Г.029	9	0,0016 кг
				Шайбы ГОСТ 11371-68		
		27		6.01.029	4	0,0008 кг
		28		8.01.029	2	0,0023 кг
						33
						7607/13

Подп. и дата | Инв. № дубл. | Взам. инв. № | Подп. и дата | Инв. № подл.

409-29-61 / ТН-49 · 000

Изм.	Лист	№ докум.	Подп.	Дата

Лист 2

Копировал Формат

Строки	Обозначение	Наименование	Куда входит: Обозначение	Кол.	Общее кол.	Примечание
1	409-29-61 ТН-49 — 000	Обогреватель воздухораспределителя			1	
2						
3	409-29-61 ТН-20 — 040	Обогреватель			2	
4	409-29-61 ТН-20 — 060	Кожух			2	
5	409-29-61 ТН-49 — 010	Бак			1	
6	409-29-61 ТН-49 — 020	Крышка	409-29-61 ТН-49 — 010	1	1	
7						
8						
9						
10						
11						
12						
13						
14						
15						
16						
17						
18						
19						
20						
21						
22						
23						
24						

Изм.	Лист	№ докум.	Подп.	Дата
Разраб.		Горбштейн		08.78
Пров.		Графимов		08.78
Рук.		Тетимова		08.78
Н.контр.		Христюн		08.78
Утв.		Линник		08.78

409-29-61 ТН-49 ОООВС

Обогреватель воздухораспределителя

Ведомость спецификаций

Лит. | Лист | Листов: 1

Гипростроммашина г. Киев

Копировал

Формат 12

№ строки	Наименование	Обозначение документа на поставку	Поставщик	Куда входит / обозначение /	Количество: на изделие	в комплекте	на регулир.	Всего	Примечание
1	Крепежные изделия								
2									
3	Болт М8×10.46.029	ГОСТ 7798-70			6			6	
4	М8×20.46.029				9			9	
5									
6	Винт М6×10.46.029	ГОСТ 17473-72			5			5	
7									
8	Гайка М8.5.029	ГОСТ 5915-70			4			4	
9									
10	Шайба 6.65Г.029	ГОСТ 6402-70			6			6	
11	8.65Г.029				9			9	
12									
13	Шайба 6.01.029	ГОСТ 11371-68			4			4	
14	8.01.029				2			2	
15									
16									
17	Электронагреватель	ГОСТ 13268-74	Минский электро-						
18	ТЭН-60А13/0,63И220, №439		механический завод						
19			„Минскэлектроаппарат"						
20			г. Минск-6, Челябинской обл.		1			1	
21									
22									
23									
24									
25									
26									

3.

7607/1

Изм.	Лист	№ докум.	Подп.	Дата
Разраб.		Гольштейн		08.78
Пров.		Графимов		08.78
Рук.		Тетимова		08.78
Н.контр.		Христюн		08.78
Утв.		Линник		08.78

409-29-61 ТН-49 ОООВП

Обогреватель воздухораспределителя

Ведомость покупных изделий

Лит. | Лист | Листов: 1

Гипростроммашина г. Киев

Копировал

Формат 12

409-29-61 ТН-63 ОООСБ

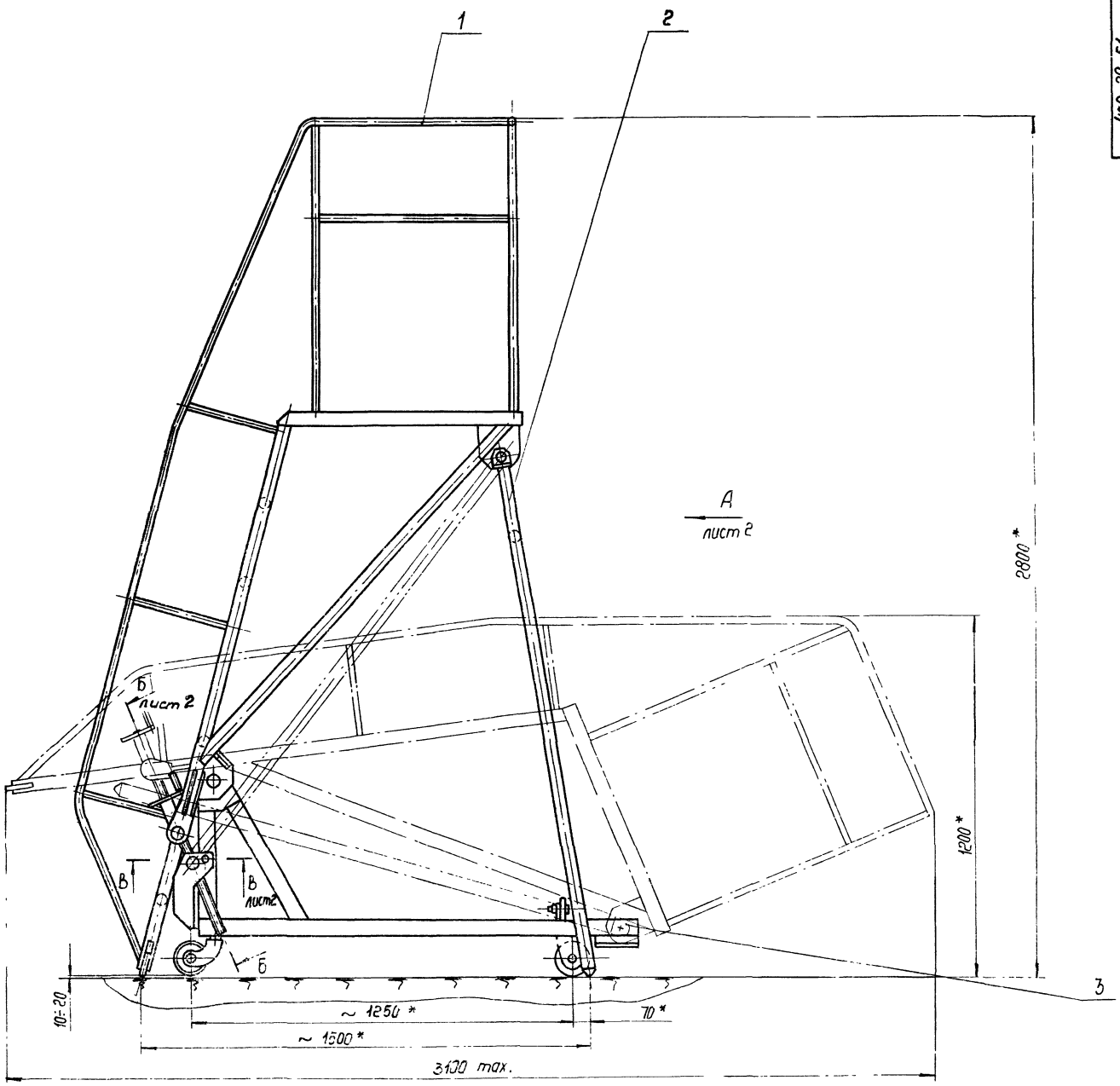

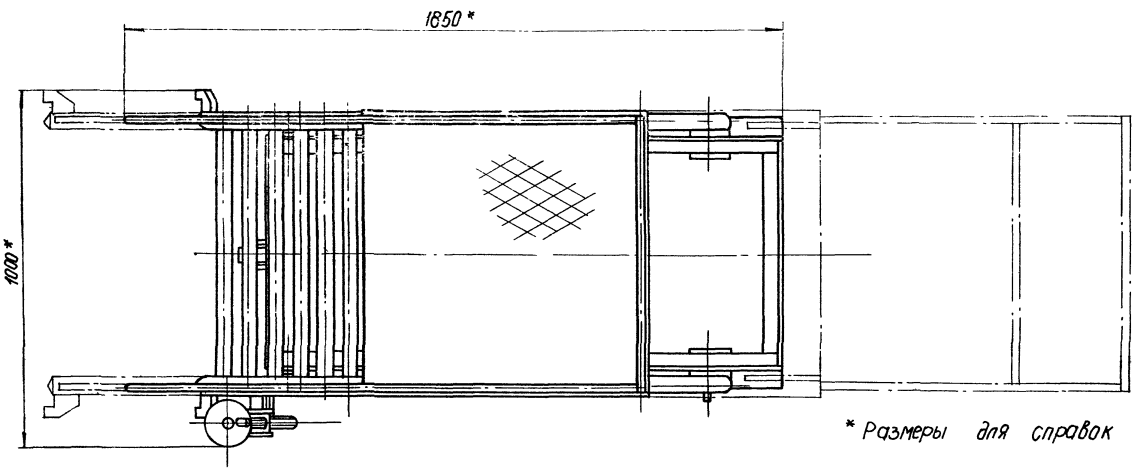

* Размеры для справок

35
7607/13

					409-29-61 ТН-63 ОООСБ		
Изм.	Лист	№ докум.	Подп.	Дата	Площадка передвижная Сборочный чертеж	Лит.	Масса	Масштаб
Разраб.		Гольдштейн		11.78			170	1:10
Пров.		Татинова		11.78		Лист 1	Листов 2	
Т.контр.		Бырле		11.78		Гипростроммонтаж г. Киев		
Рук.		Татинова		11.78				
Н.контр.		Христюк		11.78				
Утв.		Линник		11.78				

Копировал Берез

Вид А лист 1

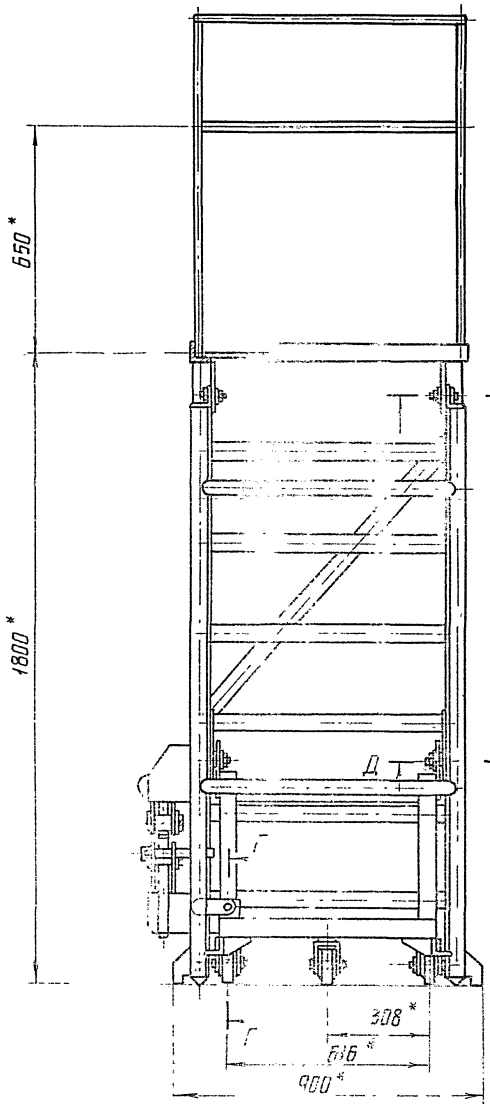

Б-Б / М1:2 повернуто, лист 1

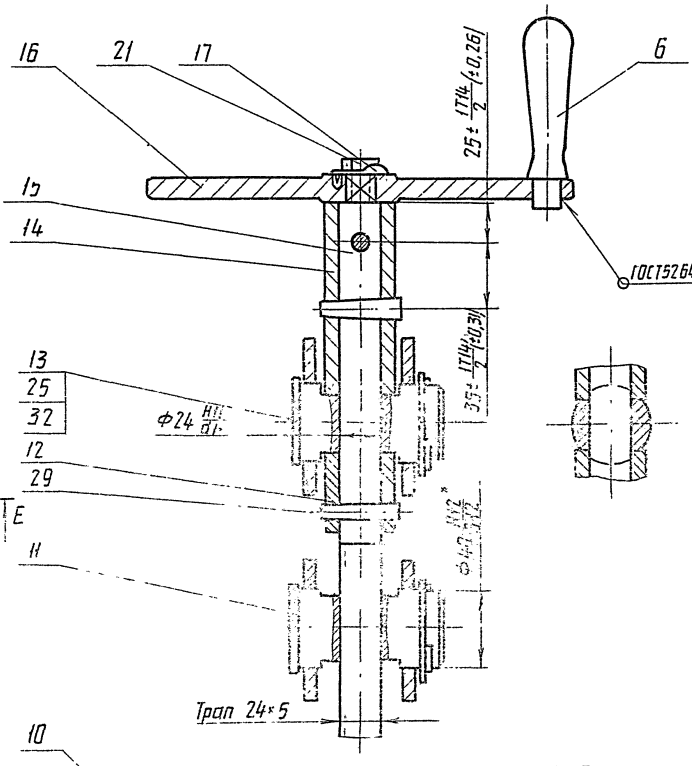

Д-Д / М1:2

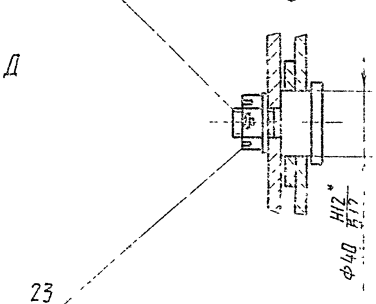

Е-Е / М1:2

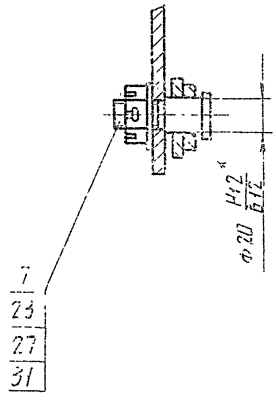

Б-В / М1:1 лист 1

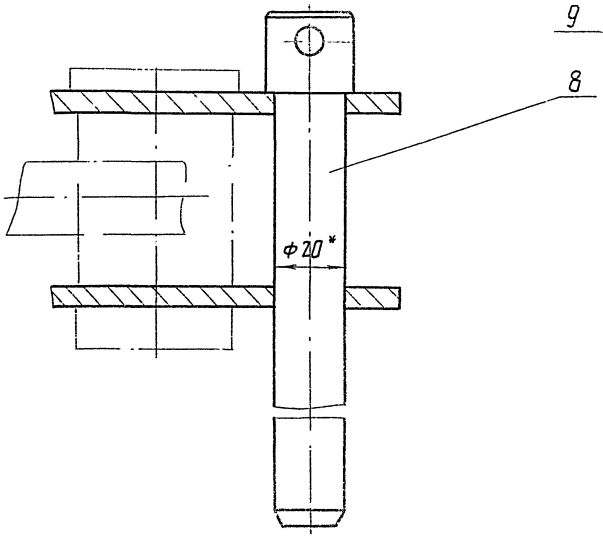

Г-Г / М1:2

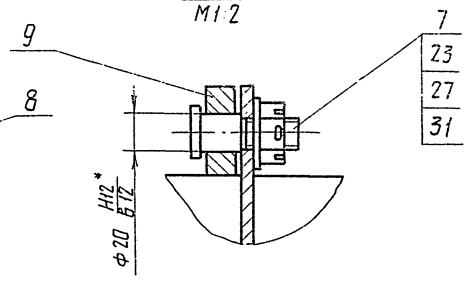

1607/13 36

					409-29-61 ТН-63 ООО СБ		
Изм.	Лист	№ докум.	Подп.	Дата			
Разраб.		Гальдштейн		11.78		Лит.	Масса	Масштаб
Пров.		Татинова		11.78				
Т.контр.		Бирле		11.78		Лист 2	Листов	
Рук.		Татинова		11.78				
Н.контр.		Христюк		11.78		Гипростроммашина г. Киев		
Утв.		Линчук		11.78				

Копир. Олейник Формат А2

409-29-61 ТН-63 — 010СБ

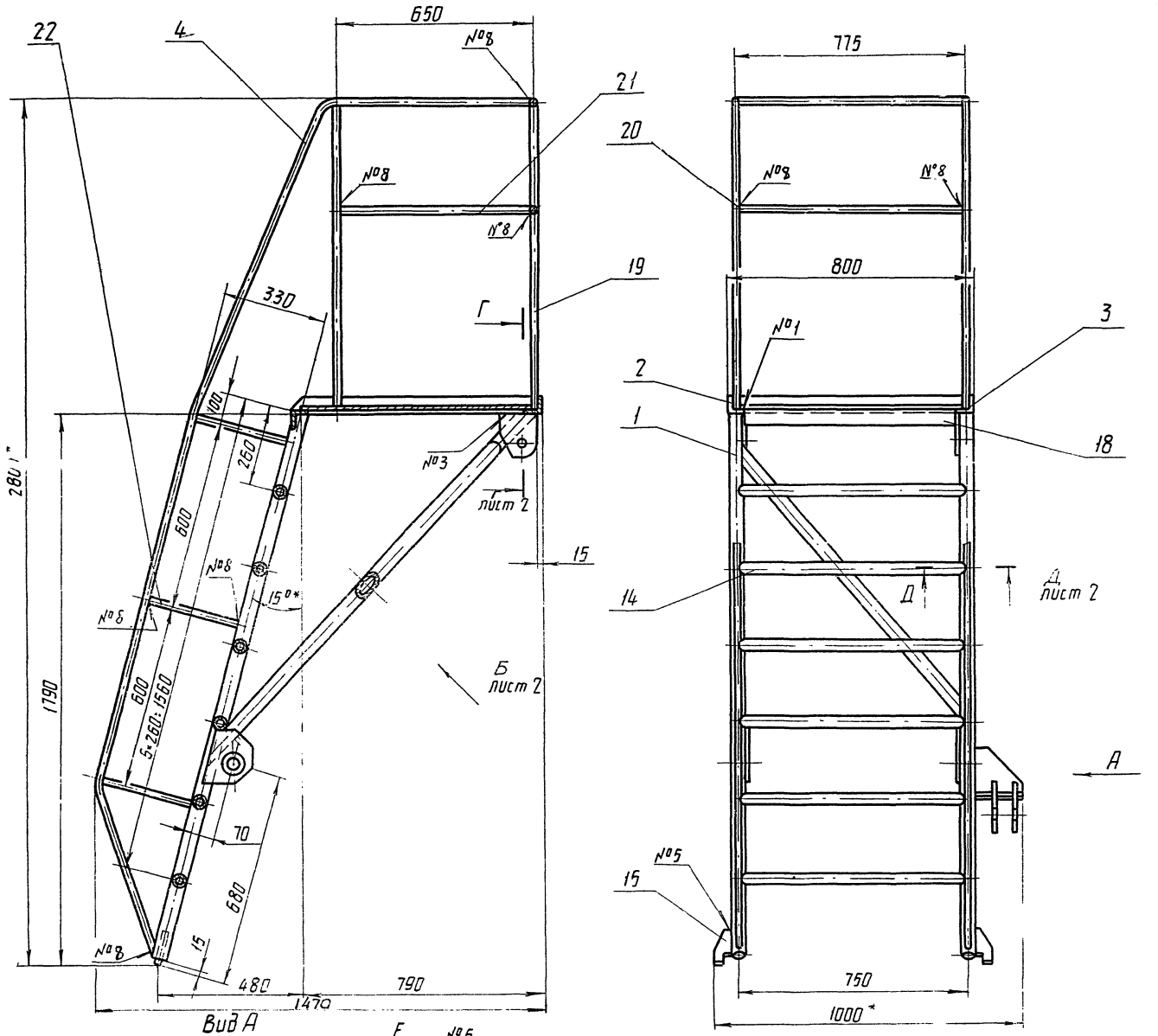

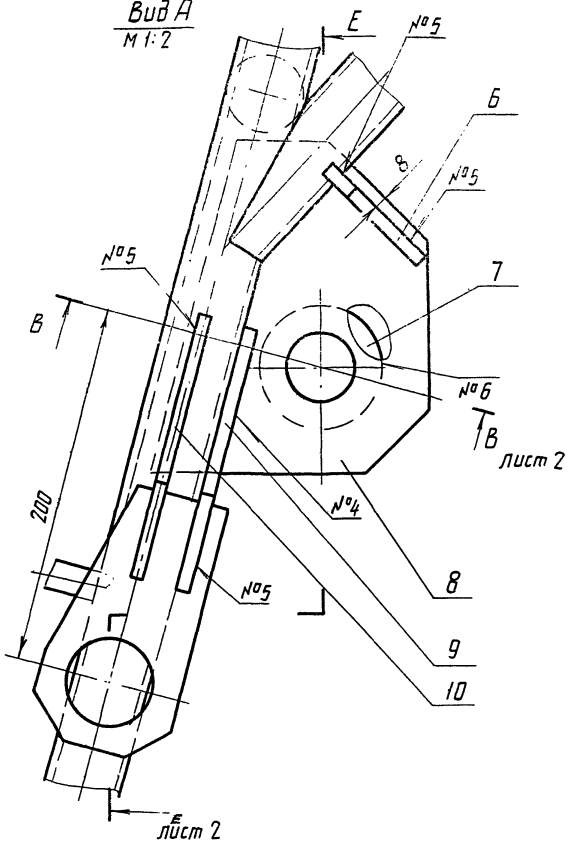

Таблица сварных швов.

Номер шва	Условное обозначение	Требования к шву	Кол. швов
1	С2		4
2	У4 △4		4
3	Т1- △4 ▭		6
4	Т1- △6		2
5	Т3- △4		11
6	Н1- △4	По замкнутой линии	3
7	Нестандартный	Размеры см. сеч. В-В	52
8	Нестандартный	По замкнутому контуру размеры см. сеч. Г-Г	45

1. Сварные швы №№ 1, 2, 3, 4, 5, 6 по ГОСТ 5264-69.
2. Сварка швов №№ 7,8 ручная дуговая
3 *Размеры для справок.
4. Неуказанные предельные отклонения размеров: $\pm \frac{IT16}{2}$.
5. Масса наплавленного металла -2кг.

37
7607/13

					409-29-61 ТН-63 — 010СБ		
Изм.	Лист	№ докум.	Подп.	Дата	Лестница	Лит.	Масса / Масштаб
Разраб.		Ольбштейн		XI-78			95 / 1:10
Пров.		Татинова		XI-78	Сборочный чертеж	Лист 1	Листов 2
Т.контр.		Бурле		XI-78		Гипростроммашина г. Киев	
Рук.		Татинова		XI-78			
Н.контр.		Христюк		XI-78			
Утв.		Линник		„ 78			

Копир. Олейник

Формат А2

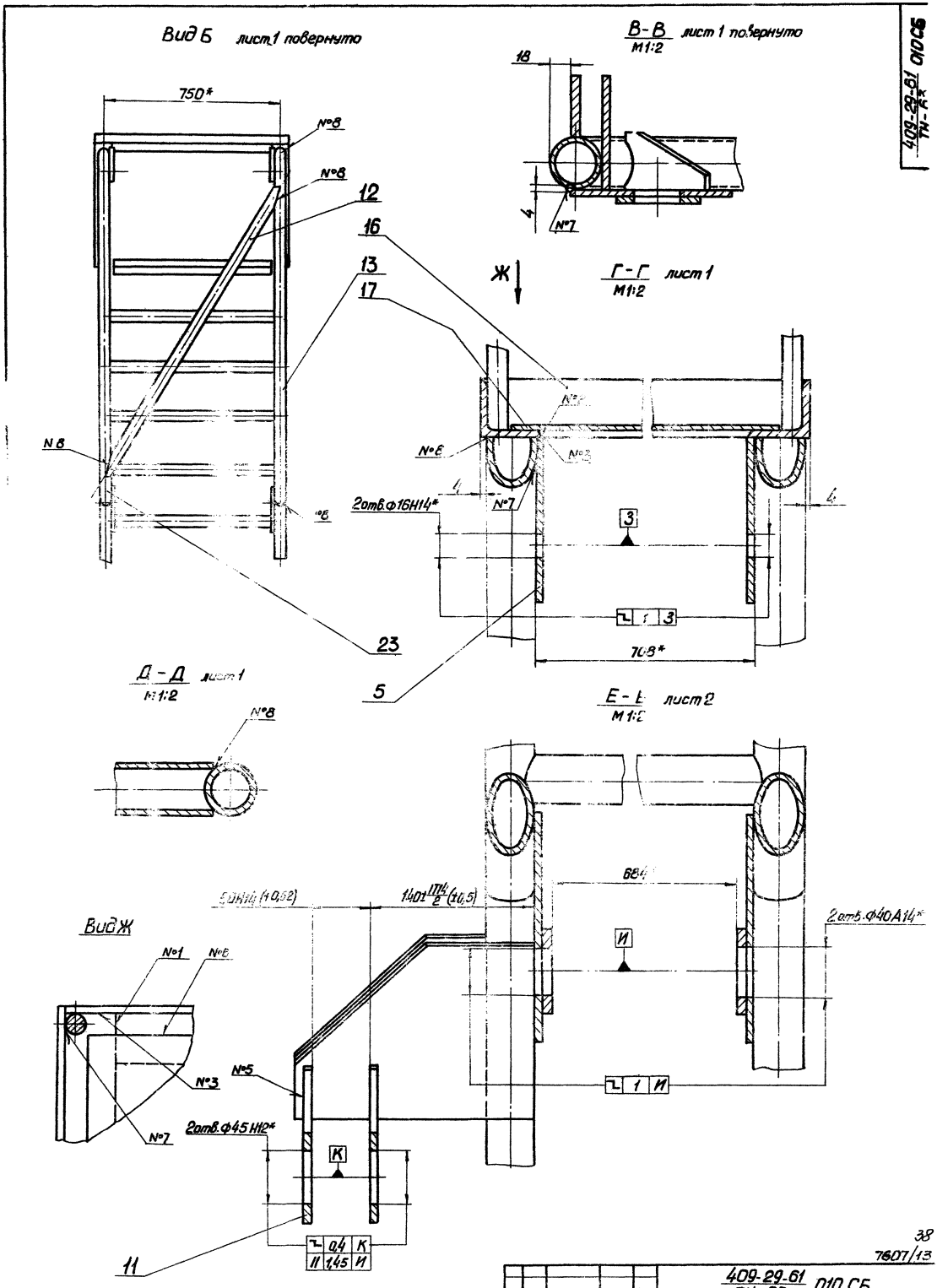

409-29-61 010СБ
ТН-63

38
7607/13

					409-29-61 ТН-63 010 СБ		
Изм.	Лист	№ докум.	Подп.	Дата		Лит.	Масса	Масштаб
Разраб.		Гольдштейн		11.78			—	—
Пров.		Татимова		11.78				
Т. контр.		Бурле		11.78		Лист 2	Листов	
Рук.		Татимова		11.78		Гипростроммонтаж		
Н. контр.		Христюк		11.78		г. Киев		
Утв.		Ликник		11.78				

Формат 22

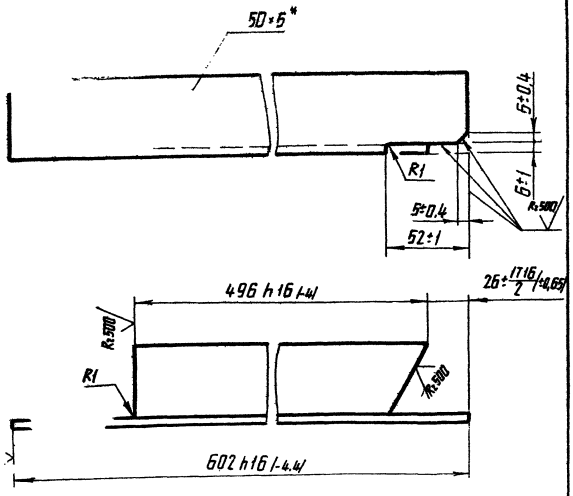

* Размер для справок.

				409-29-61 ТН-63 069			
Изм.	Лист	№ докум.	Подп.	Дата	Подкос левый	Лит.	Масса	Масштаб
Разраб.		Хаскина		11.78			2	1:2
Пров.		Татинова		11.78		Лист	Листов 1
Т.контр.		Бурле		11.78			
Рук.		Татинова		11.78	Уголок Б-50×50×5 ГОСТ 8509-72 / Ст. 3пс ГОСТ 535-58	Гипростроммашина г. Киев	
Н.контр.		Христюк		11.78			
Утв.							

Копировал Формат 11

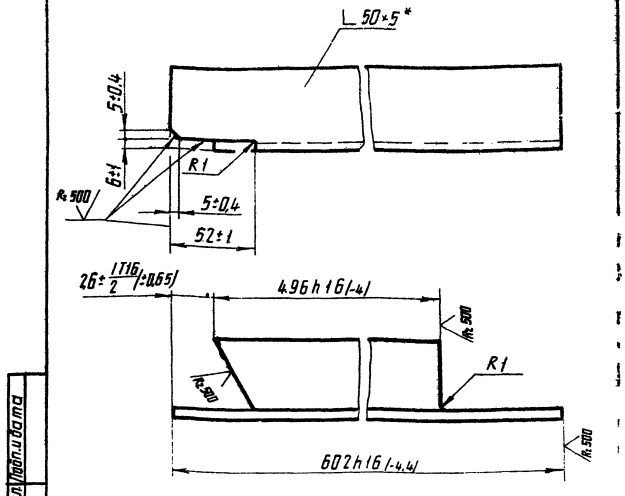

* Размер для справок.

Инв.№ подл. | Подп. и дата | Взам. инв.№ | Инв.№ дубл. | Подп. и дата

				409-29-61 ТН-63 071			
Изм.	Лист	№ докум.	Подп.	Дата	Подкос правый	Лит.	Масса	Масштаб
Разраб.		Хаскина		11.78			2	1:2
Пров.		Татинова		11.78		Лист	Листов 1
Т.контр.		Бурле		11.78			
Рук.		Татинова		11.78	Уголок Б-50×50×5 ГОСТ 8509-72 / Ст. 3пс ГОСТ 535-58	Гипростроммашина г. Киев	
Н.контр.		Христюк		11.78			
Утв.							

Копировал Формат 11

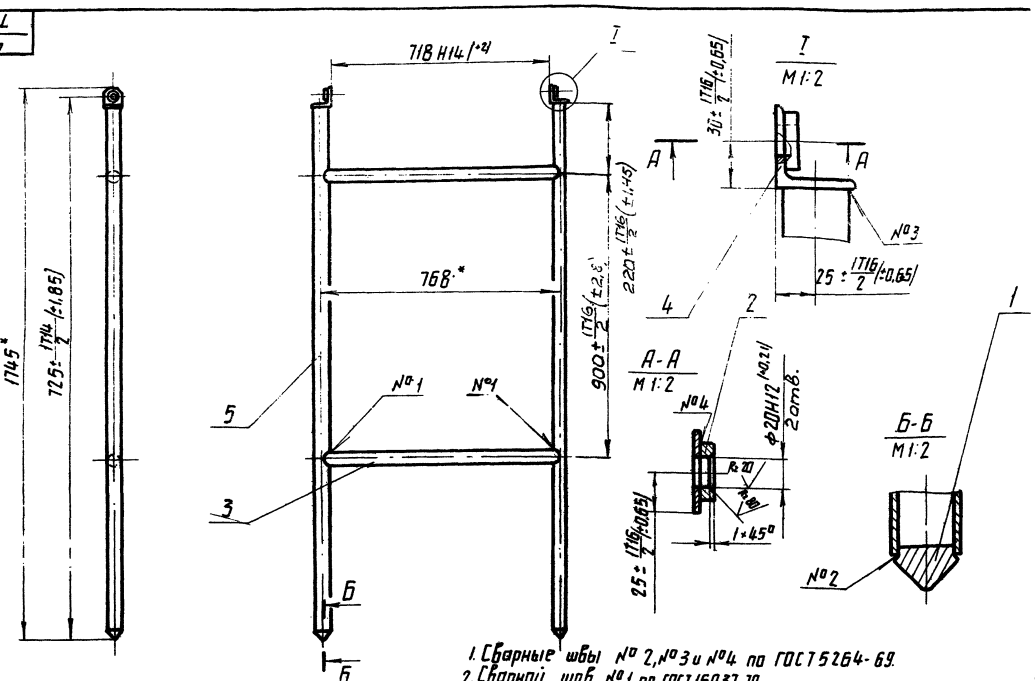

1. Сварные швы №2, №3 и №4 по ГОСТ 5264-69.
2. Сварной шов №1 по ГОСТ 16037-70.
3. *Размеры для справок.
4. Масса наплавленного металла - 0,2 кг.

39
7607/13

Таблица сварных швов.

Номер шва	Условное обозначение	Требования к шву	Кол. швов
1	У4 - △3	По замкнутой линии	4
2	У6	По замкнутой линии	2
3	Т1-△3	По замкнутой линии	2
4	Н1-△5	По замкнутой линии	2

				409-29-61 ТН-63 020СБ			
Изм.	Лист	№ докум.	Подп.	Дата	Стойка Сборочный чертеж	Лит.	Масса	Масштаб
Разраб.		Хаскина		11.78			16	1:10
Пров.		Татинова		11.78		Лист	Листов 1
Т.контр.		Бурле		11.78			
Рук.		Татинова		11.78		Гипростроммашина г. Киев	
Н.контр.		Христюк		11.78			
Утв.		Пинник		11.78			

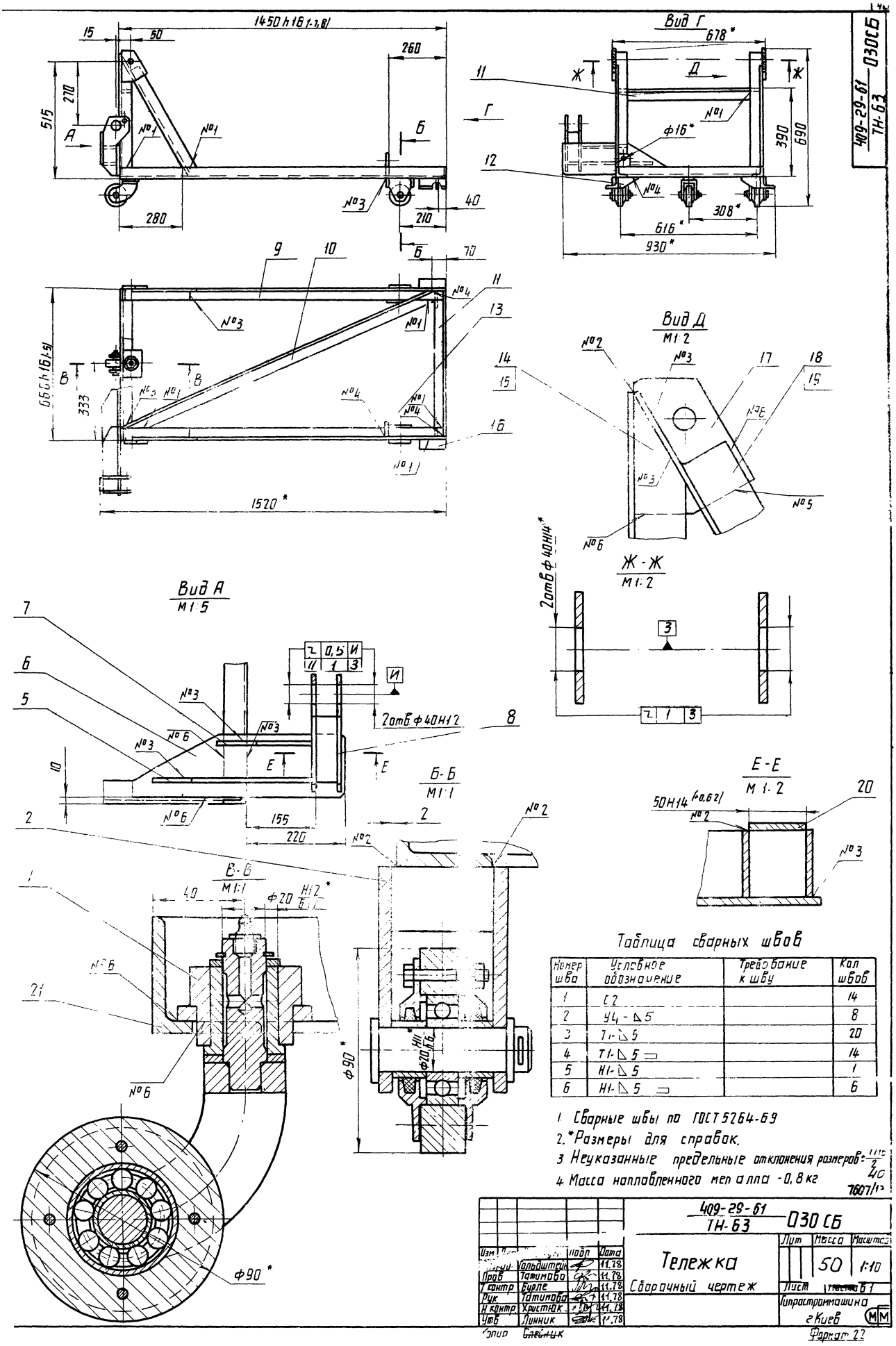

Таблица сварных швов

Номер шва	Условное обозначение	Требование к шву	Кол швов
1	С2		14
2	У4 - ◺5		8
3	Т1-◺5		20
4	Т1-◺5 ⊐		14
5	Н1-◺5		1
6	Н1-◺5 ⊐		6

1. Сварные швы по ГОСТ 5264-69
2. *Размеры для справок.
3. Неуказанные предельные отклонения размеров: $\frac{1115}{2}$
4. Масса наплавленного металла - 0,8 кг

7607/1

Изм	Лист	Подп	Дата	409-29-61 ТН-63	030 СБ
Разраб	Гольдштейн		11.78	Тележка	Лит / Масса 50 / Масштаб 1:10
Пров	Татимова		11.78	Сборочный чертеж	Лист / Листов 1
Т контр	Бурле		11.78		Гипростроммашина г Киев
Рук	Татимова		11.78		
Н контр	Христюк		11.78		
Утв	Линник		11.78		

Копир Слесник

Формат 22

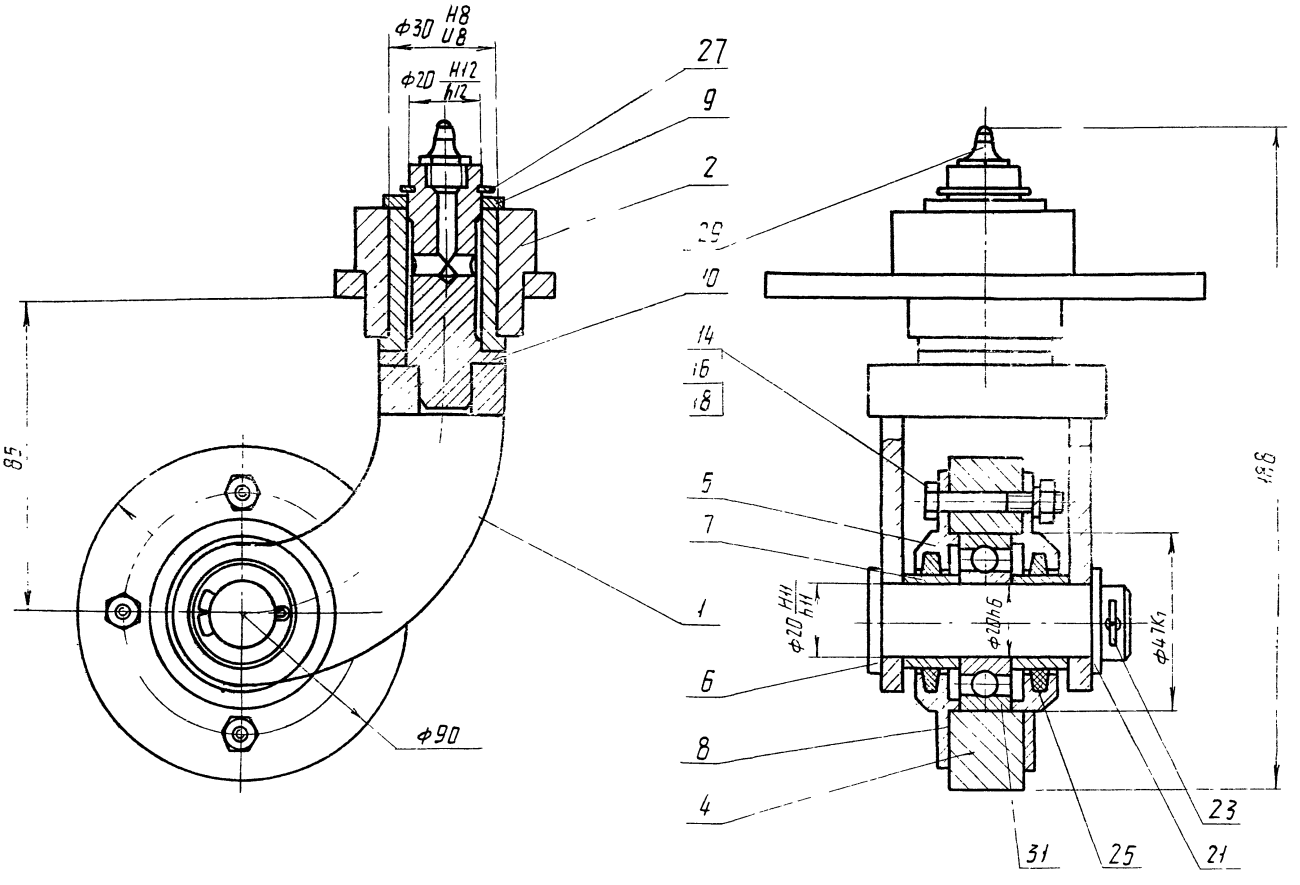

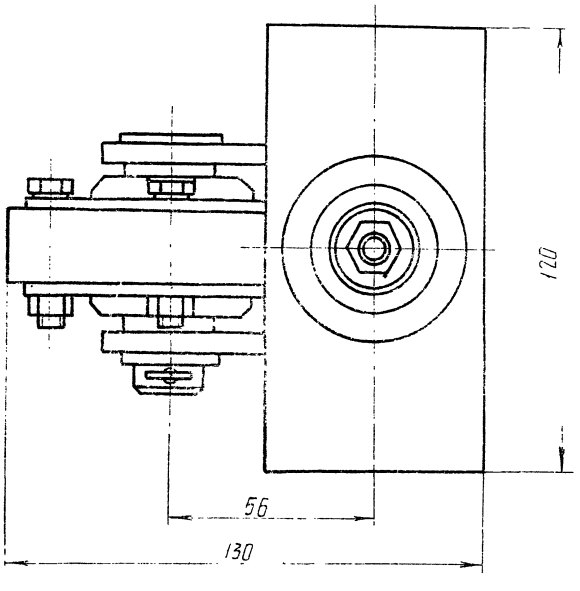

Размеры для справок

41

					409-29-61 ТН-63			040СБ
Изм	Лист	№ докум	Подп	Дата	Ролик в сборе	Лит	Масса	Масшт
Разраб		Зильберт					4,2	11
Пров		Гольдштейн			Сборочный чертёж	Лист	Листов 1	
Т.контр		Бурле						
Рук		Татимова				Гипростроммашина г. Киев		
Н.контр		Христюк						
У-б		Ронник						

409-29-61 ТН-63 .060С6

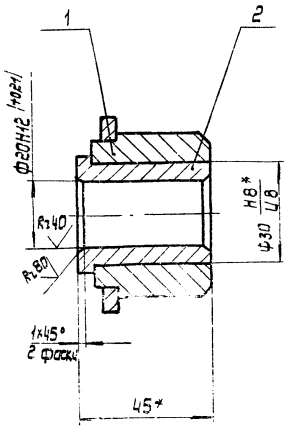

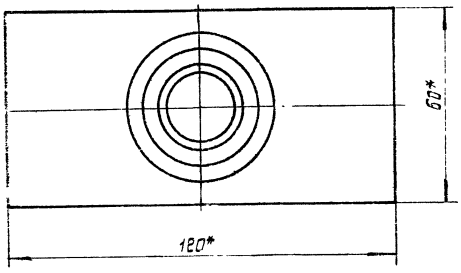

*Размеры для справок.

					409-29-61 ТН-63 .060С6		
					Подшипник Сборочный чертеж	Лит.	Масса 0,6 / Масштаб 1:1
Изм.	Лист	№ докум.	Подп.	Дата		Лист	Листов 1
Разраб.		Зильберг		11.78		Гипростроммашина г. Киев	
Пров.		Гольдштейн		11.78			
Т. контр.		Бурле		11.78			
Рук.		Татимова		11.78			
Н. контр.		Христюк		11.78			
Утв.		Линник		11.78			

Копировал: Усова Формат А2

409-29-61 ТН-63 .050С6

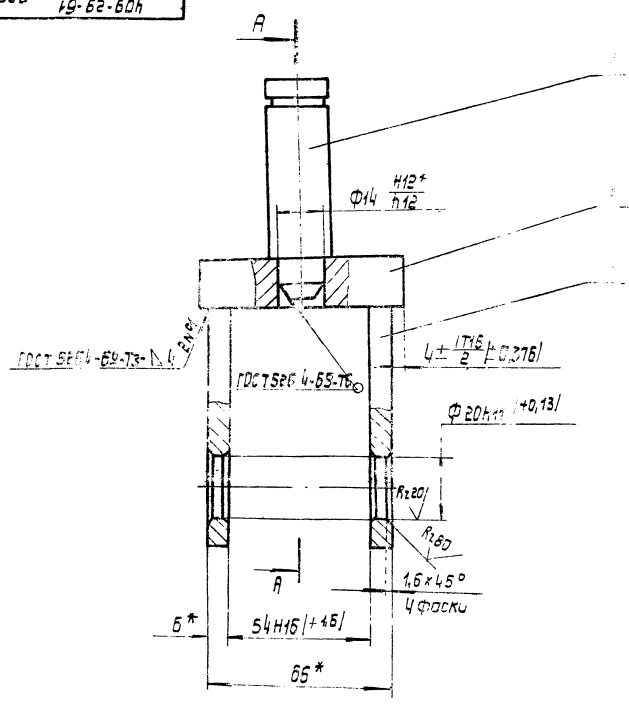

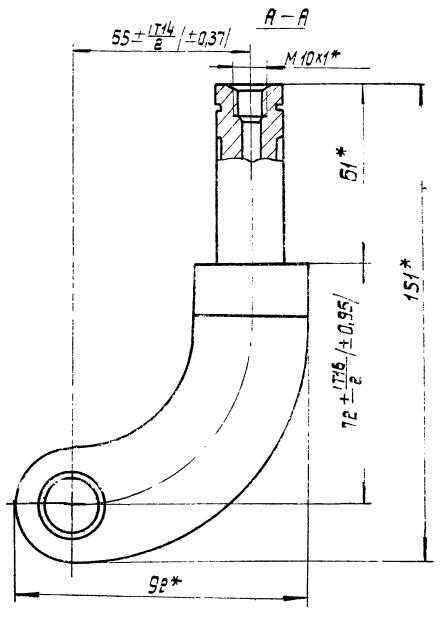

1.* Размеры для справок.

2. Масса наплавленного металла - 0,05 кг.

4Г 7607/13

					409-29-61 ТН-63 050С6		
					Вилка Сборочный чертеж	Лит.	Масса 0,6 / Масштаб 1:1
Изм.	Лист	№ докум.	Подп.	Дата		Лист	Листов 1
Разраб.		Зильберг		11.78		Гипростроммашина г. Киев	
Пров.		Гольдштейн		11.78			
Т. контр.		Бурле		11.78			
Рук.		Татимова		11.78			
Н. контр.		Христюк		11.78			
Утв.		Линник		11.78			

Копировал: Усова Формат А2

409-29-61 / ТН-63 098

Rz320 (√)

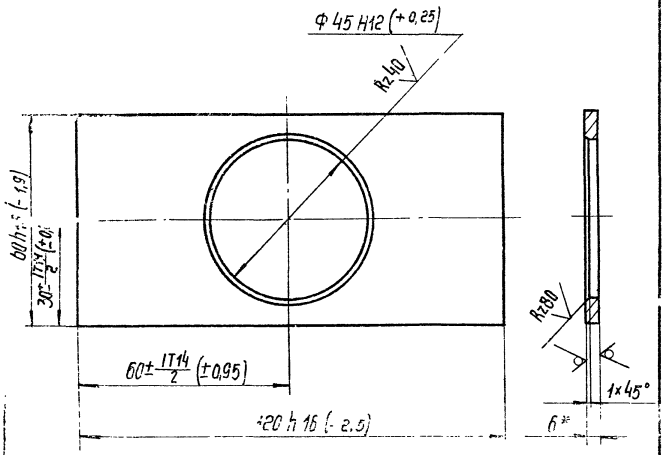

* Размер для справок.

					409-29-61 / ТН-63 . 098			
изм.	Лист	№ докум.	Подп.	Дата	Плита	Лист	Масса	Масштаб
Разраб.		Кулида		11.78			0,3	1:1
Пров.		Гольдштейн		11.78		Лист	Листов 1	
Т.контр.		Бурле		11.78				
Рук.		Татимова		11.78	Лист Б-ПН-6 ГОСТ 19903-74 / Ст.3ПС ГОСТ 14637-69	Гипростроммашина г. Киев		
Н.контр.		Христюк		11.78				

Копировал: Формат 11

409-29-61 / ТН-63 099

Rz80 (√)

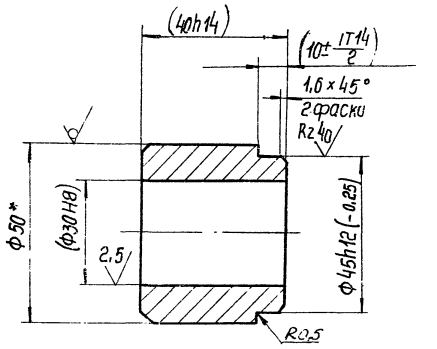

1* Размер для справок
2. Размеры в скобках- после сборки

					409-29-61 / ТН-63 . 099			
изм.	Лист	№ докум.	Подп.	Дата	Втулка	Лит.	Масса	Масштаб
Разраб.		Кулида		11.78			0,35	1:1
Пров.		Гольдштейн		11.78		Лист	Листов 1	
Т.контр.		Бурле		11.78				
Рук.		Татимова		11.78	Круг В 50 ГОСТ 2590-71 / Ст.3ПС ГОСТ 535-58	Гипростроммашина г. Киев		
Н.контр.		Христюк		11.78				
Утв.								

Инв.№ подл. | Подп. и дата | Взам.инв.№ | Инв.№ дубл. | Подп. и дата

Копировал: Формат 11

409-29-61 / ТН-63 070СБ

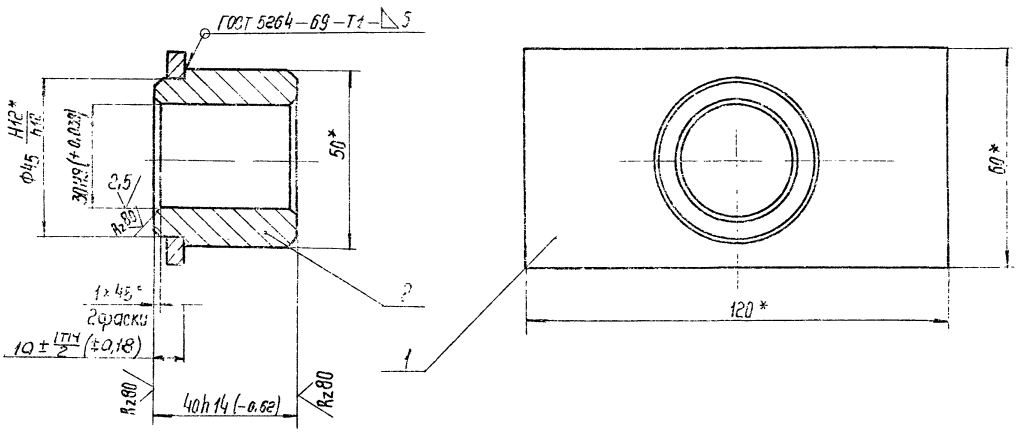

1.* Размеры для справок
2. Масса наплавленного металла - 0,01 кг.

43
7607/13

					409-29-61 / ТН-63 070СБ			
изм.	Лист	№ докум.	Подп.	Дата	Корпус	Лит.	Масса	Масштаб
Разраб.		Зильберт		11.78	Сборочный чертеж		0,6	1:1
Пров.		Гольдштейн		11.78		Лист	Листов 1	
Т.контр.		Бурле		11.78				
Рук.		Татимова		11.78		Гипростроммашина г. Киев		
Н.контр.		Красавина		11.78				
Утв.		Линник		11.78				

409-29-61 ТН-63 090С6

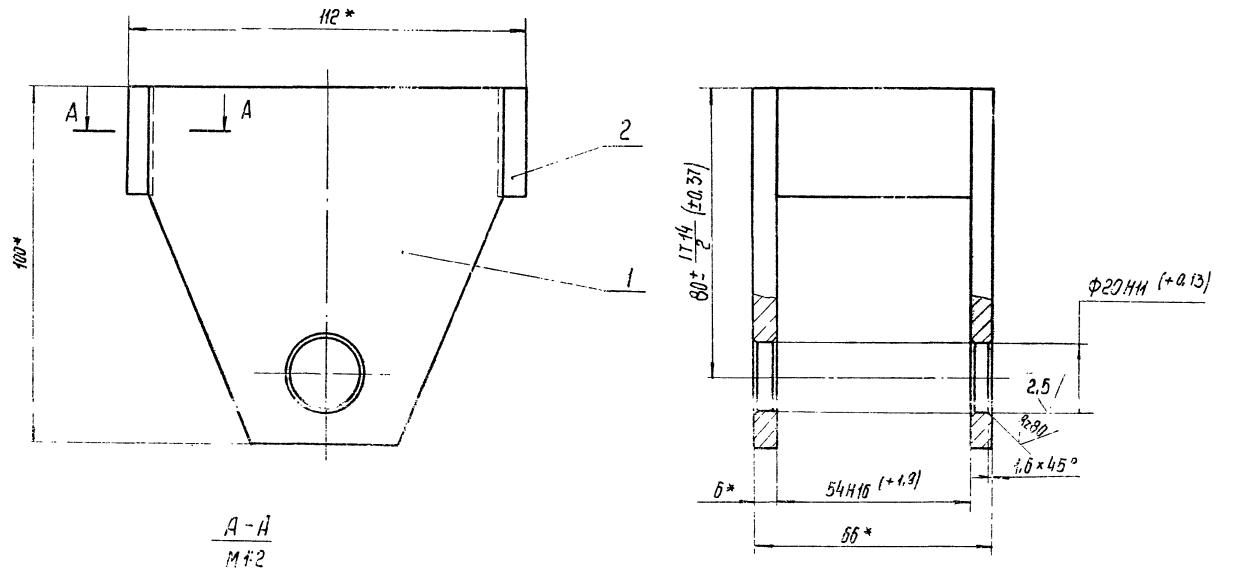

А – А
М 1:2

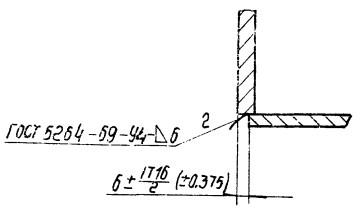

1.* Размеры для справок

2. Масса наплавленного металла – 0,01 кг.

					409-29-61 ТН-63	090С6	
Изм.	Лист	№ докум.	Подп.	Дата	Вилка	Лит.	Масса	Масштаб
Разраб.		Зильберт		11.78			1	1:1
Пров.		Гольдштейн		11.78	Сварочный чертеж	Лист	Листов 1	
Т.контр.		Бурле		11.78		Типпространмашина г. Киев		
Рук.		Татинова		11.78				
Н.контр.		Христюк		11.78				
Утв.		Линник		11.78				

Копировал: Формат А2

409-29-61 ТН-63 080С6

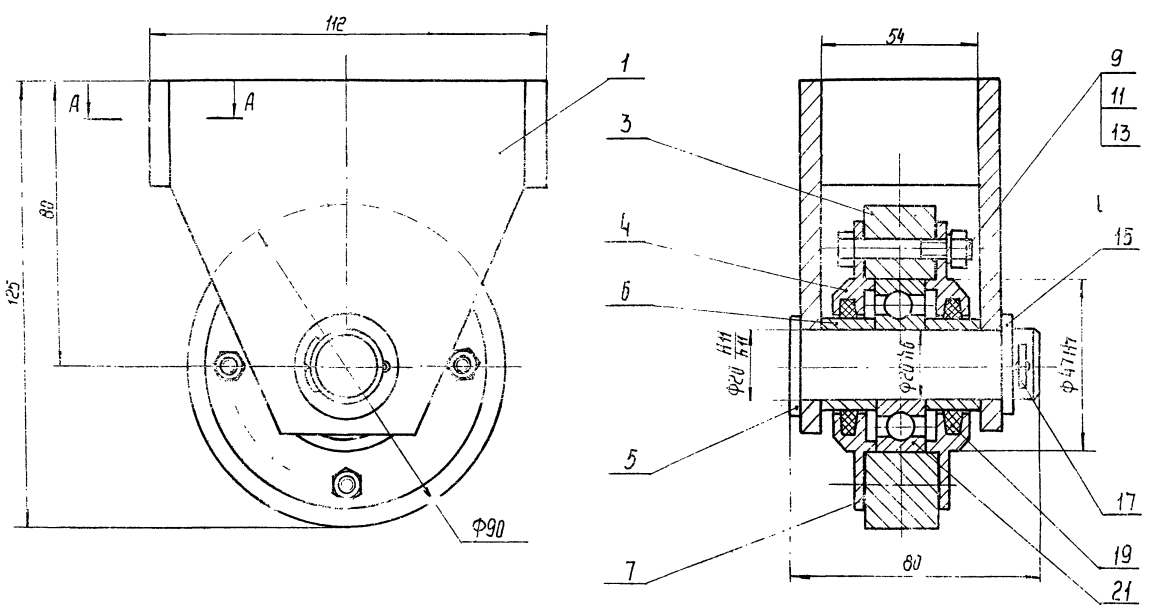

Размеры для справок.

44

7607/13

					409-29-61 ТН-63	080С6	
Изм.	Лист	№ докум.	Подп.	Дата	Ролик в сборе	Лит	Масса	Масштаб
Разраб.		Зильберт		11.78			3,8	1:1
Пров.		Гольдштейн		11.78	Сборочный чертеж	Лист	Листов 1	
Т.контр.		Бурле		11.78		Типпространмашина г. Киев		
Рук.		Татинова		11.78				
Н.контр.		Христюк		11.78				
Утв.		Линник		11.78				

Копировал: Белова Формат А2

409-29-61 ТН-63 .004

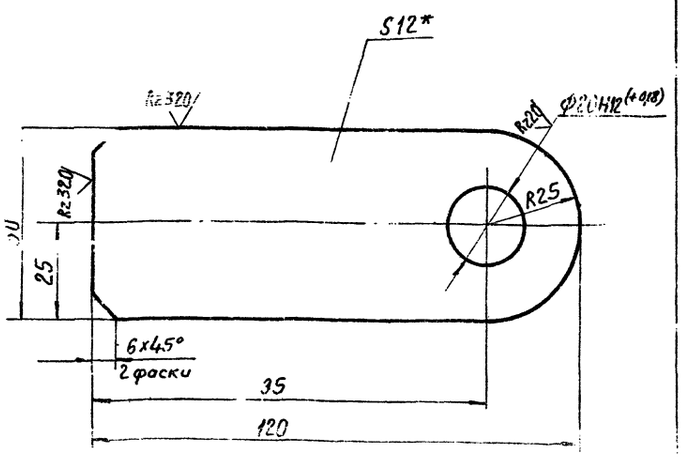

1.*Размер для справок.

2.Неуказанные предельные отклонения размеров: валов h16, остальных ± IT16/2.

				409-29-61 ТН-63 .004			
Изм.	Лист	№докум.	Подп.	Дата	Флажок	Лит.	Масса 0,5	Масштаб 1:1
Разраб.		Зильберт				Лист	Листов 1
Пров.		Гельштейн				Гипростроммашина г. Киев
Т.контр.		Бурле				
Рук.		Татинова			Лист Б-ПН-12 ГОСТ 19903-74 / Ст3пс ГОСТ 535-58	
Н.контр.		Христюк				
Утв.						

Копировал Формат А1

409-29-61 ТН-63 .003

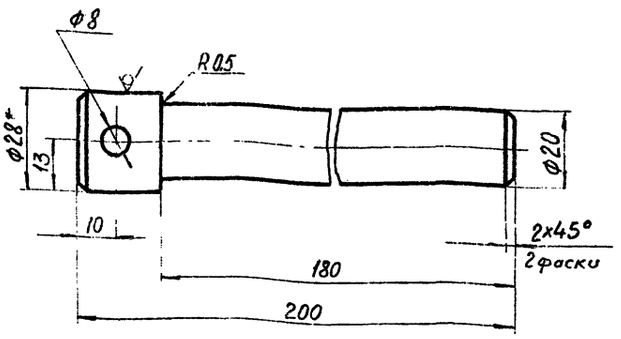

1.*Размер для справок.

2.Предельные отклонения размеров: отверстий H14, валов h14, остальных ± IT14/2.

				409-29-61 ТН-63 .003			
Изм.	Лист	№докум.	Подп.	Дата	Шкворень	Лит.	Масса 0,5	Масштаб 1:1
Разраб.		Зильберт				Лист	Листов 1
Пров.		Гельштейн				Гипростроммашина г. Киев
Т.контр.		Бурле				
Рук.		Татинова			Круг В28 ГОСТ 2590-71 / Ст3пс ГОСТ 535-58	
Н.контр.		Христюк				
Утв.						

Копировал Формат А1

409-29-61 ТН-63 .002

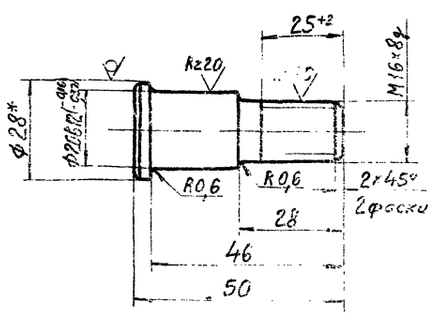

1.*Размер для справок.

2.Неуказанные предельные отклонения размеров: валов h14, остальных ± IT14/2.

				409-29-61 ТН-63 .002			
Изм.	Лист	№докум.	Подп.	Дата	Палец	Лит.	Масса 0,1	Масштаб 1:1
Разраб.		Зильберт				Лист	Листов 1
Пров.		Гельштейн				Гипростроммашина г. Киев
Т.контр.		Бурле				
Рук.		Татинова			Круг В28 ГОСТ 2590-71 / Сталь 45 ГОСТ 1050-74	
Н.контр.		Христюк				
Утв.						

Копировал Формат А1

409-29-61 ТН-63 .001

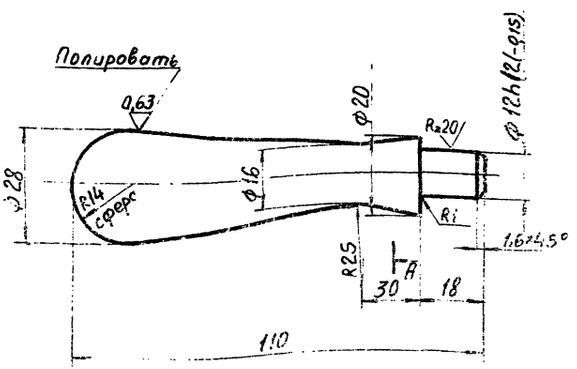

1.Неуказанные предельные отклонения размеров: валов h14, остальных ± IT14/2.

1601/13

				409-29-61 ТН-63 .001			
Изм.	Лист	№докум.	Подп.	Дата	Рукоятка	Лит.	Масса 0,2	Масштаб 1:1
Разраб.		Зильберт				Лист	Листов 1
Пров.		Гельштейн				Гипростроммашина г. Киев
Т.контр.		Бурле				
Рук.		Татинова			Ст3пс ГОСТ 380-71	
Н.контр.		Христюк				
Утв.						

Копировал Формат А1

005 · 409-29-61 ТН-63

Rz80 (√)

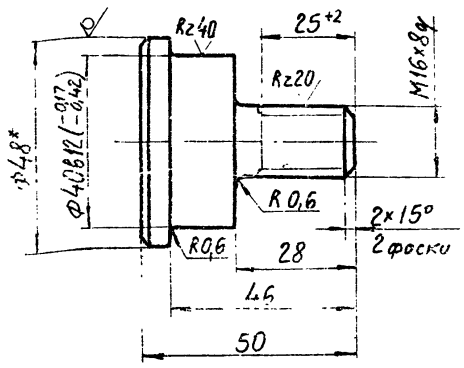

1* Размер для справок.

2 Неуказанные предельные отклонения размеров: валов h14, остальных ± IT14/2

				409-29-61 ТН-63 · 005			
Изм.	Лист	№докум.	Подп.	Дата			
Разраб.		Зильберт		06.78	Палец	Лит.	Масса 0,3	Масштаб 1:1
Пров.		Гольдштейн		06.78				
Т.контр.		Бурле		08.78		Лист	Листов 1
Рук.		Татимова		08.78	В48 ГОСТ 2590-71	Гипростроммашина г.Киев
Н.контр.		Христюк		08.78	Круг Ст3пс ГОСТ 535-58	
Утв.						

Копировал

Формат 11

900 · 409-29-61 ТН-63

Rz80 (√)

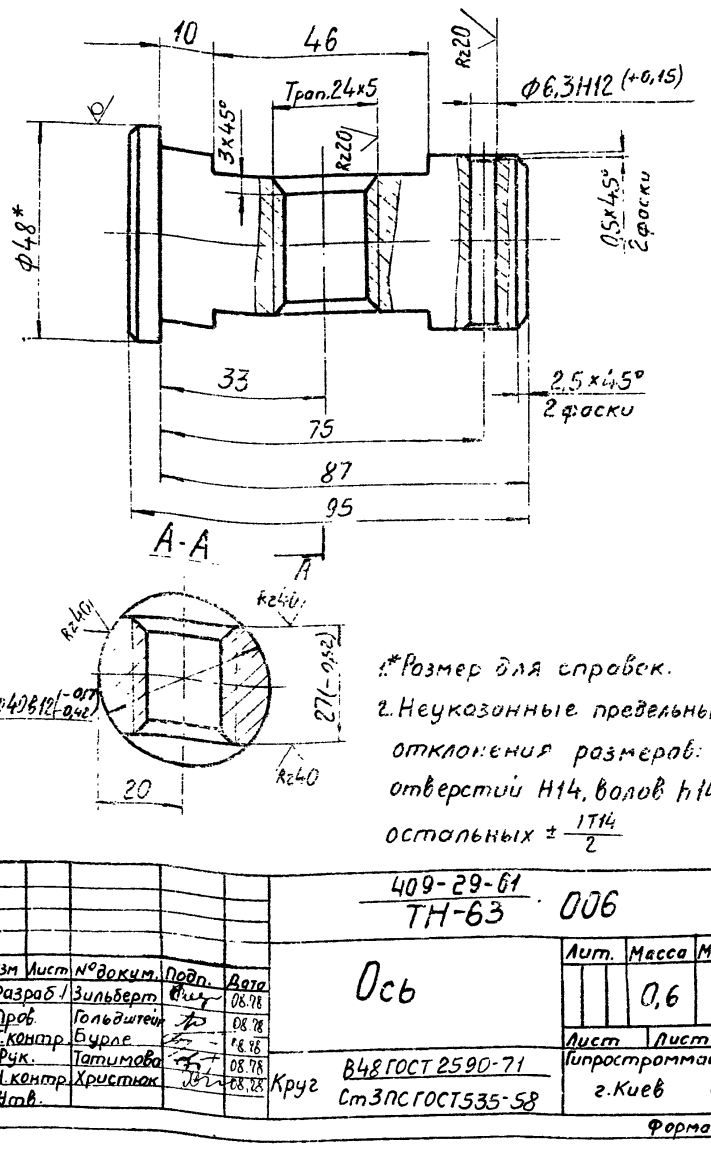

1* Размер для справок.

2. Неуказанные предельные отклонения размеров: отверстий H14, валов h14, остальных ± IT14/2

				409-29-61 ТН-63 · 006			
Изм.	Лист	№докум.	Подп.	Дата			
Разраб.		Зильберт		08.78	Ось	Лит.	Масса 0,6	Масштаб 1:1
Пров.		Гольдштейн		08.78				
Т.контр.		Бурле		08.78		Лист	Листов 1
Рук.		Татимова		08.78	В48 ГОСТ 2590-71	Гипростроммашина г.Киев
Н.контр.		Христюк		08.78	Круг Ст3пс ГОСТ 535-58	
Утв.						

Формат 11

007 · 409-29-61 ТН-63

Rz80 (√)

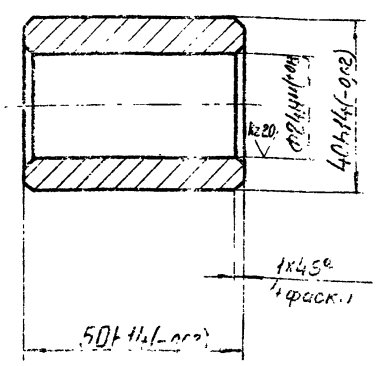

				409-29-61 ТН-63 · 007			
Изм.	Лист	№докум.	Подп.	Дата			
Разраб.		Григорьева		06.78	Втулка	Лит.	Масса 0,3	Масштаб 1:1
Пров.		Гольдштейн		06.78				
Т.контр.		Бурле		08.78		Лист	Листов 1
Рук.		Татимова		08.78	Ст3пс ГОСТ 380-71	Гипростроммашина г.Киев
Н.контр.		Христюк		08.78		
Утв.						

Копировал

Формат 11

600 · 409-29-61 ТН-63

Rz80 (√)

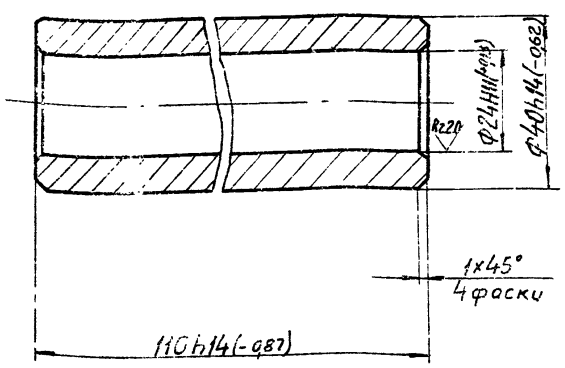

Инв.№ подл. | Подп. и дата | Взам.инв.№ | Инв.№ дубл. | Подп. и дата

				409-29-61 ТН-63 · 009			
Изм.	Лист	№докум.	Подп.	Дата			
Разраб.		Григорьева		06.78	Втулка	Лит.	Масса 0,7	Масштаб 1:1
Пров.		Гольдштейн		08.78				
Т.контр.		Бурле		08.78		Лист	Листов 1
Рук.		Татимова		08.78	Ст3пс ГОСТ 380-71	Гипростроммашина г.Киев
Н.контр.		Христюк		08.78		
Утв.						

Копировал Трубинская

Формат 11

409-29-61 / ТН-63 · 013

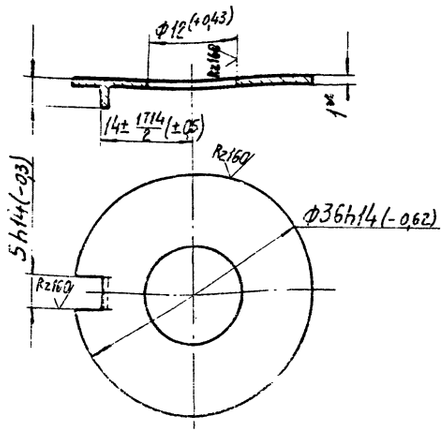

*Размер для справок.

Изм.	Лист	№ докум.	Подп.	Дата	409-29-61 / ТН-63 · 013		
Разраб.		Вильберт		11.78	Шайба	Лит.	Масса 0,005	Масштаб 2:1
Пров.		Гольдштейн		11.78		Лист	Листов 1
Т.контр.		Бурле		11.78		Гипростроммашина г. Киев	
Рук.		Татимова		11.78	Лист 6-ПН-1 ГОСТ 19903-74 / 1-IV-Н ГОСТ 16523-70		
Н.контр.		Христюк		11.78			
Утв.							

Копировал Формат 11

409-29-61 / ТН-63 · 012

Rz80

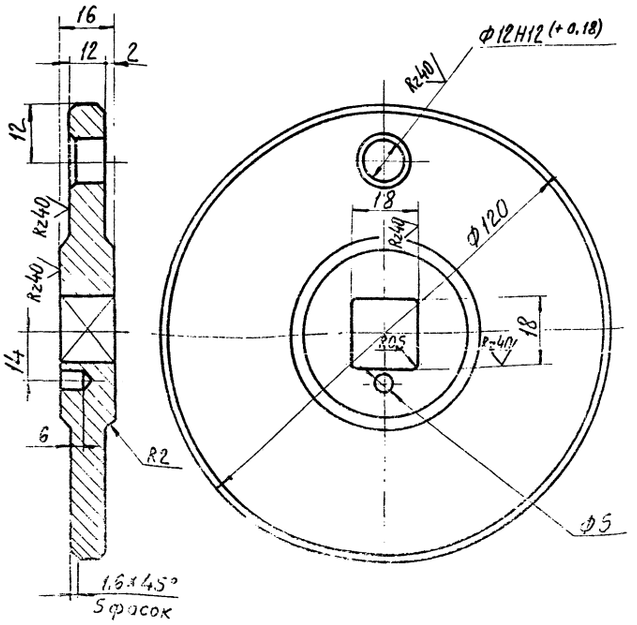

Неуказанные предельные отклонения размеров: отверстий H14, валов h14, остальных ± 1T14/2

Изм.	Лист	№ докум.	Подп.	Дата	409-29-61 / ТН-63 · 012		
Разраб.		Вильберт		11.78	Маховик	Лит.	Масса 1	Масштаб 1:1
Пров.		Гольдштейн		11.78		Лист	Листов 1
Т.контр.		Бурле		11.78		Гипростроммашина г. Киев	
Рук.		Татимова		11.78	Ст.3пс ГОСТ 380-71		
Н.контр.		Христюк		11.78			
Утв.							

Инв.№ подл. | Подп. и дата | Взам.инв.№ | Инв.№ дубл. | Подп. и дата

Копировал Формат 11

409-29-61 / ТН-63 · 011

Rz80

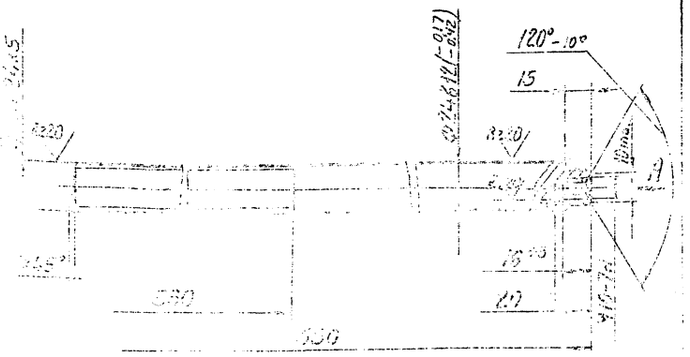

Вид А
М1:1

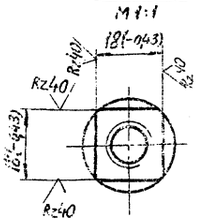

Неуказанные предельные отклонения размеров валов-h14, остальных ± 1T14/2.

Изм.	Лист	№ докум.	Подп.	Дата	409-29-61 / ТН-63 · 011		
Разраб.		Григорьева		11.78	Винт	Лит.	Масса 1,8	Масштаб 1:2
Пров.		Гольдштейн		11.78		Лист	Листов 1
Т.контр.		Бурле		11.78		Гипростроммашина г. Киев	
Рук.		Татимова		11.78	Ст3пс ГОСТ 380-71		
Н.контр.		Христюк		11.78			
Утв.							

Копировал Формат 11

409-29-61 / ТН-63 · 008

Rz80

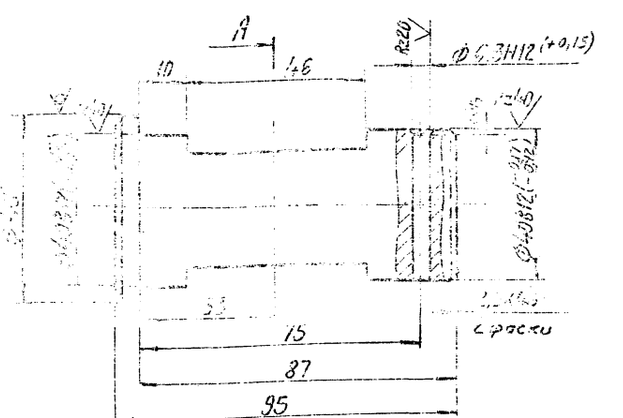

А-А

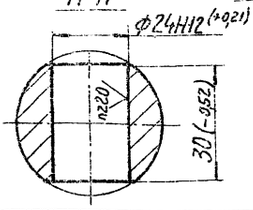

1.*Размер для справок.
2. Неуказанные предельные отклонения размеров: отверстий H14, валов h14, остальных ± 1T14/2.

4 г
7507/13

Изм.	Лист	№ докум.	Подп.	Дата	409-29-61 / ТН-63 · 008		
Разраб.		Григорьева		11.78	Ось	Лит.	Масса 0,6	Масштаб 1:1
Пров.		Гольдштейн		11.78		Лист	Листов 1
Т.контр.		Бурле		11.78		Гипростроммашина г. Киев	
Рук.		Татимова		11.78	Круг В48 ГОСТ 2590-71 / Сталь 45 ГОСТ 1050-74		
Н.контр.		Христюк		11.78			
Утв.							

Инв.№ подл. | Подп. и дата | Взам.инв.№ | Инв.№ дубл. | Подп. и дата

Копировал Трубинская Фор

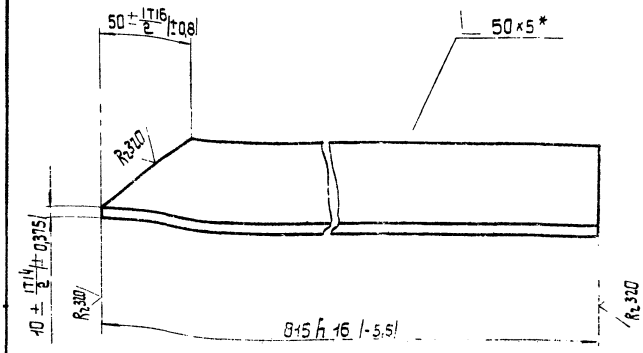

* Размер для справок.

Изм.	Лист	№ докум.	Подп.	Дата
Разраб.		Григорьева		11.78
Пров.		Татимова		11.78
Т.контр.		Бурле		11.78
Рук.		Татимова		11.78
Н.контр.		Христюк		11.78
Утв.				

409-29-61 ТН-63 .018

Бокавина

Лит.	Масса	Масштаб
	2,9	1:2
Лист	Листов 1	

Уголок 50х50х5 ГОСТ 8509-72 / Ст.3пс ГОСТ 535-58

Гипростроммашина г. Киев

Копировал: Усова Формат А1

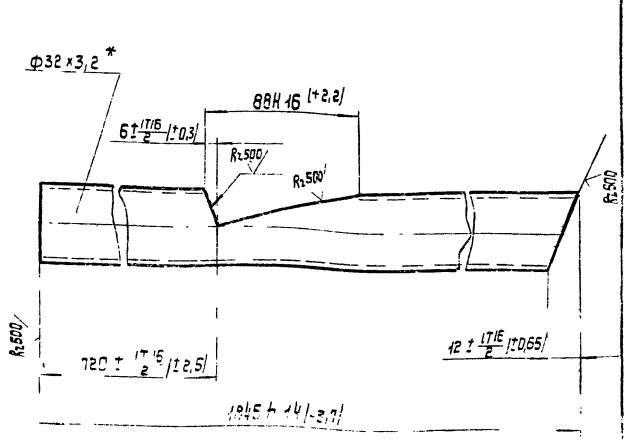

* Размер для справок

Изм.	Лист	№ докум.	Подп.	Дата
Разраб.		Григорьева		11.78
Пров.		Гольдштейн		11.78
Т.контр.		Бурле		11.78
Рук.		Татимова		11.78
Н.контр.		Христюк		11.78
Утв.				

409-29-61 ТН-63 .017

Стойка

Лит.	Масса	Масштаб
	5,5	1:2
Лист	Листов 1	

Труба 32 ГОСТ 3262-75

Гипростроммашина г. Киев

Копировал: Усова Формат А1

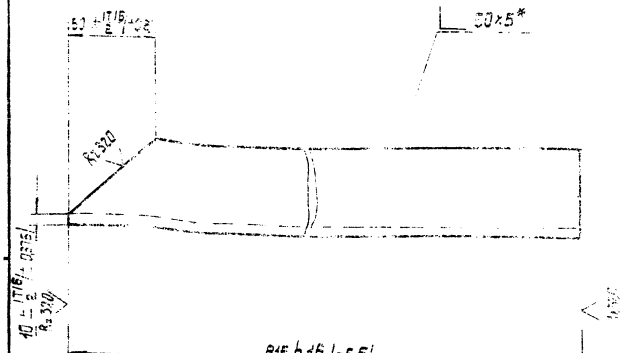

* Размер для справок.

Изм.	Лист	№ докум.	Подп.	Дата
Разраб.		Григорьева		11.78
Пров.		Гольдштейн		11.78
Т.контр.		Бурле		11.78
Рук.		Татимова		11.78
Н.контр.		Христюк		11.78
Утв.				

409-29-61 ТН-63 .019

Бокавина

Лит.	Масса	Масштаб
	2,9	1:2
Лист	Листов	

Уголок Б-50х50х5 ГОСТ 8509-72 / Ст.3пс ГОСТ 535-58

Гипростроммашина г. Киев

Копировал: Усова Формат А1

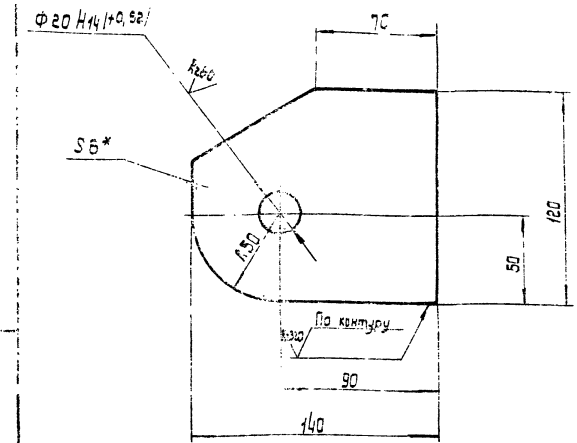

1.* Размер для справок.

2. Неуказанные предельные отклонения размеров: валов - h16, остальных ± IT16/2.

Изм.	Лист	№ докум.	Подп.	Дата
Разраб.		Григорьева		11.78
Пров.		Гольдштейн		11.78
Т.контр.		Бурле		11.78
Рук.		Татимова		11.78
Н.контр.		Христюк		11.78
Утв.				

409-29-61 ТН-63 .022

Щека

Лит.	Масса	Масштаб
	0,08	1:2
Лист	Листов 1	

Лист Б-ПН-Б ГОСТ 19903-74 / Ст.3пс ГОСТ 14637-69

Гипростроммашина г. Киев

Копировал: Усова Формат А1

409-29-61 ТН-63 .021

Rz 320

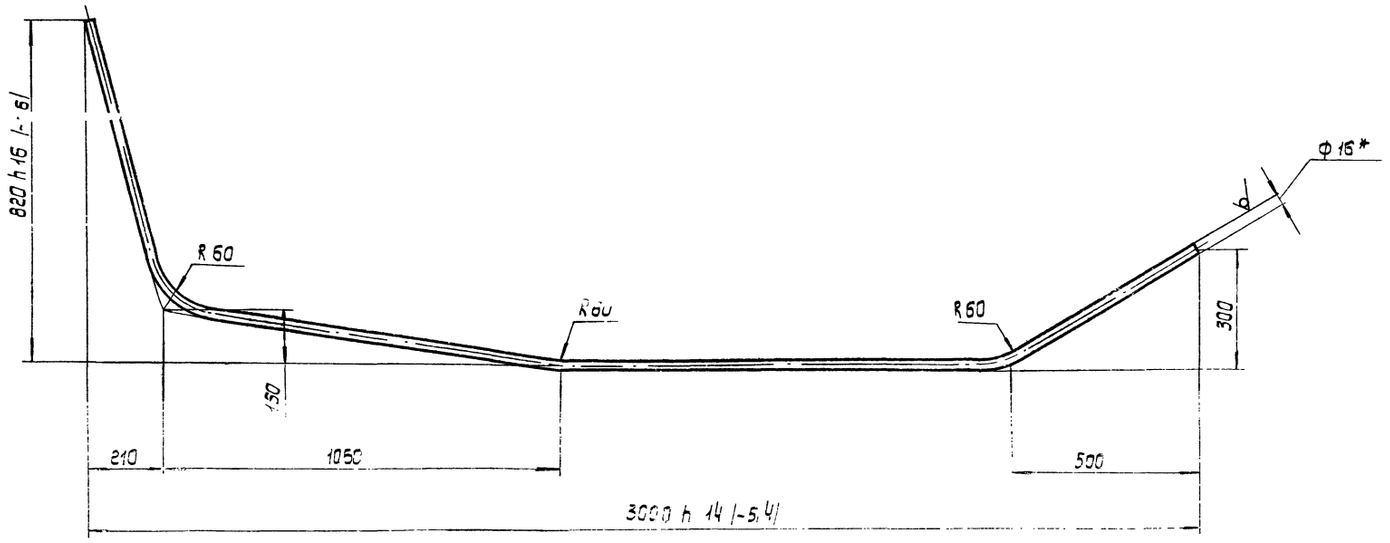

1. Длина развертки ~ 3550 мм.
2. * Размеры для справок.
3. Неуказанные предельные отклонения размеров: $\pm \frac{IT16}{2}$

Изм.	Лист	№ докум.	Подп.	Дата
Разраб.		Григорьева		XII.78
Пров.		Гольдштейн		XII.78
Т.контр.		Бурле		XII.78
Рук.		Татимова		XII.78
Н.контр.		Христюк		XII.78
Утв.				

409-29-61 ТН-63 .021

Поручень

Лит.	Масса	Масштаб
	5,5	1:10
Лист	Листов 1	

Круг В 16 ГОСТ 2590-71 / Ст.3 пс ГОСТ 535-58

Гипростроммашина г. Киев

Копировал: Усова Формат А2

409-29-61 ТН-63 .033

Rz 320

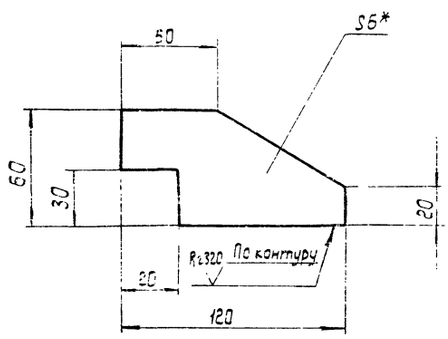

1 * Размер для справок.

2. Неуказанные предельные отклонения размеров: Валов h 15, остальных $\pm \frac{IT16}{2}$.

Изм.	Лист	№ докум.	Подп.	Дата
Разраб.		Григорьева		XII.78
Пров.		Гольдштейн		XII.78
Т.контр.		Бурле		XII.78
Рук.		Татимова		XII.78
Н.контр.		Христюк		XII.78
Утв.				

409-29-61 ТН-63 .033

Опора

Лит.	Масса	Масштаб
	0,09	1:2
Лист	Листов 1	

Лист Б-ПН-Б ГОСТ 19903-74 / Ст.3 пс ГОСТ 14637-69

Гипростроммашина г. Киев

Копировал: Усова Формат А3

409-29-61 ТН-63 .023

Rz 320

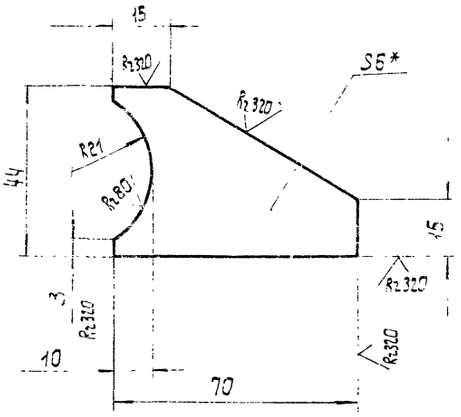

1 * Размер для справок.

2. Неуказанные предельные отклонения размеров: остальных $\pm \frac{IT16}{2} \pm$.

49

7607/13

Изм.	Лист	№ докум.	Подп.	Дата
Разраб.		Григорьева		XII.78
Пров.		Гольдштейн		XII.78
Т.контр.		Бурле		XII.78
Рук.		Татимова		XII.78
Н.контр.		Христюк		XII.78
Утв.				

409-29-61 ТН-63 .023

Ребро

Лит.	Масса	Масштаб
	0,07	1:1
Лист	Листов 1	

Лист Б-ПН-Б ГОСТ 19903-74 / Ст.3 пс ГОСТ 14637-69

Гипростроммашина г. Киев

Копировал: Усова Формат А3

Инв.№ подл. | Подп. и дата | Взам.инв.№ | Инв.№ дубл. | Подп. и дата

409-29-61 / ТН-63 · 024

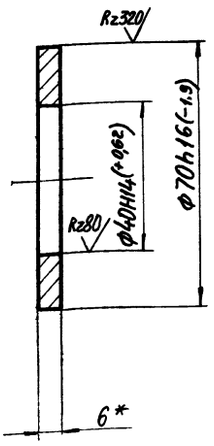

*Размер для справок.

Изм	Лист	№ докум.	Подп.	Дата
Разраб.		Григорьева		XII.78
Пров.		Гольдштейн		XII.78
Т.контр.		Бурле		XII.78
Рук.		Татимова		XII.78
Н.контр.		Христюк		XII.78
Утв.				

409-29-61 / ТН-63 · 024

Наба

Лит.	Масса	Масштаб
	0,03	1:1

Лист | Листов 1

Лист Б-ПН-6 ГОСТ 19903-74 / Ст3пс ГОСТ 535-58

Гипростроммашина г. Киев

Копировал

Формат 11

409-29-61 / ТН-63 · 025

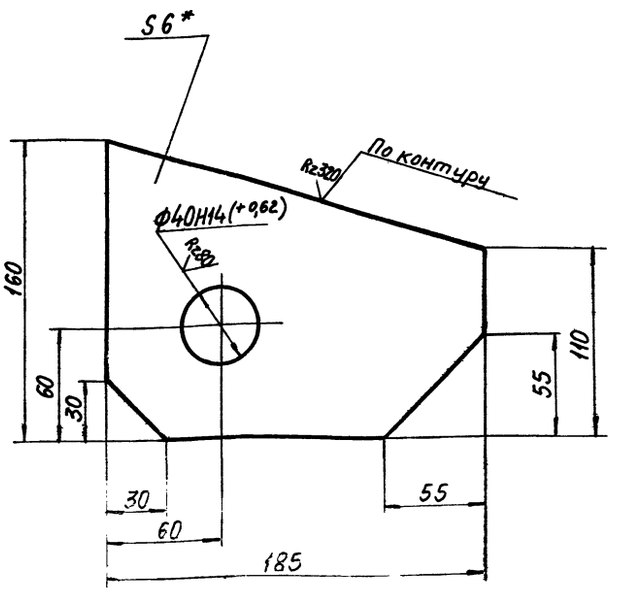

1.*Размер для справок.

2. Неуказанные предельные отклонения размеров: валов - h16, остальных $\pm\frac{IT16}{2}$

Изм	Лист	№ докум.	Подп.	Дата
Разраб.		Григорьева		XII.78
Пров.		Гольдштейн		XII.78
Т.контр.		Бурле		XII.78
Рук.		Татимова		XII.78
Н.контр.		Христюк		XII.78
Утв.				

409-29-61 / ТН-63 · 025

Проушина

Лит.	Масса	Масштаб
	1	1:2

Лист | Листов 1

Лист Б-ПН-6 ГОСТ 19903-74 / Ст.3пс ГОСТ 14637-69

Гипростроммашина г. Киев

Копировал

Формат 11

409-29-61 / ТН-63 · 032

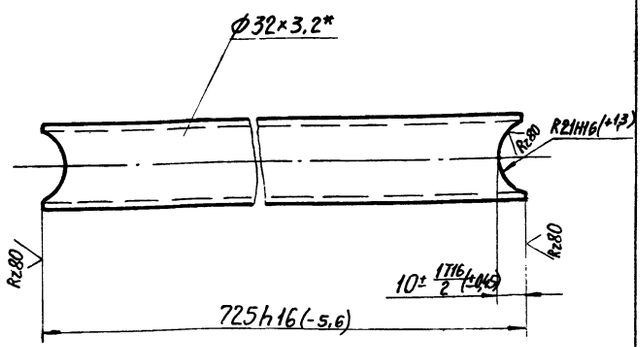

*Размер для справок.

Изм	Лист	№ докум.	Подп.	Дата
Разраб.		Григорьева		XII.78
Пров.		Гольдштейн		XII.78
Т.контр.		Бурле		XII.78
Рук.		Татимова		XII.78
Н.контр.		Христюк		XII.78
Утв.				

409-29-61 / ТН-63 · 032

Поперечина

Лит.	Масса	Масштаб
	2	1:2

Лист | Листов

Труба 32×3,2 ГОСТ 3262-75

Гипростроммашина г. Киев

Копировал

Формат 11

409-29-61 / ТН-63 · 027

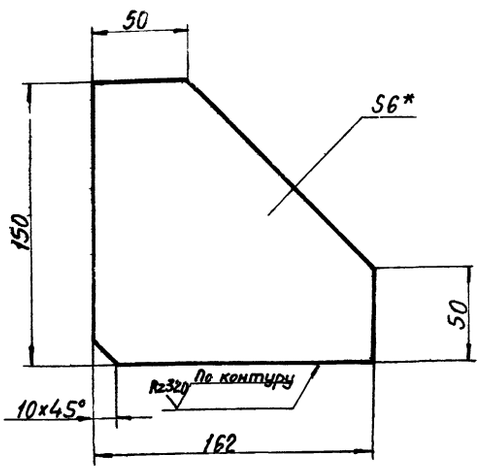

1.*Размер для справок.

2. Предельные отклонения размеров: валов - h16, остальных $\pm\frac{IT16}{2}$

50

7607/13

Изм	Лист	№ докум.	Подп.	Дата
Разраб.		Григорьева		XII.78
Пров.		Гольдштейн		XII.78
Т.контр.		Бурле		XII.78
Рук.		Татимова		XII.78
Н.контр.		Христюк		XII.78
Утв.				

409-29-61 / ТН-63 · 027

Ребро

Лит.	Масса	Масштаб
	0,8	1:2

Лист | Листов

Лист Б-ПН-6 ГОСТ 19903-74 / Ст.3пс ГОСТ 14637-69

Гипростроммашина г. Киев

Копировал

Формат 11

409-29-61 ТН-63 · 029

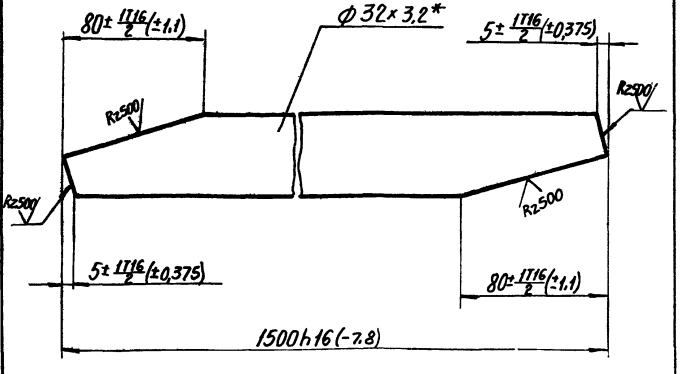

*Размер для справок.

Изм.	Лист	№ докум.	Подп.	Дата
Разраб.		Григорьева		XII.78
Пров.		Татимова		XII.78
Т.контр.		Бурле		XII.78
Рук.		Татимова		XII.78
Н.контр.		Христюк		XII.78
Утв.				

409-29-61 ТН-63 · 029

Связь

Лит.	Масса	Масштаб
	4,8	1:2
Лист	Листов 1	

Труба 32 ГОСТ 3262-75

Гипростроммашина г. Киев

Копировал Формат 11

409-29-61 ТН-63 · 026

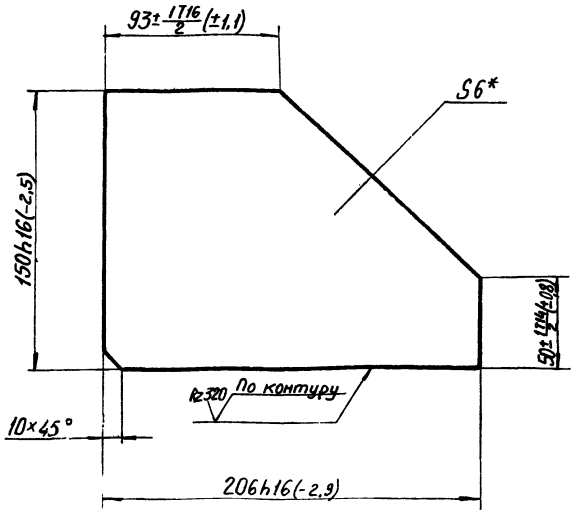

*Размер для справок

Изм.	Лист	№ докум.	Подп.	Дата
Разраб.		Григорьева		XII.78
Пров.		Татимова		XII.78
Т.контр.		Бурле		XII.78
Рук.		Татимова		XII.78
Н.контр.		Христюк		XII.78
Утв.				

409-29-61 ТН-63 · 026

Ребро

Лит.	Масса	Масштаб
	0,9	1:2
Лист	Листов 1	

Лист Б-ПН-6 ГОСТ 19903-74 / Ст 3пс ГОСТ 14637-69

Гипростроммашина г. Киев

Копировал Формат 11

409-29-61 ТН-63 · 034

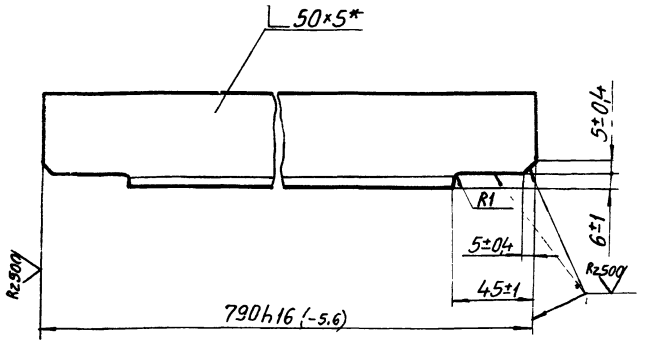

*Размер для справок.

Изм.	Лист	№ докум.	Подп.	Дата
Разраб.		Григорьева		XII.78
Пров.		Татимова		XII.78
Т.контр.		Бурле		XII.78
Рук.		Татимова		XII.78
Н.контр.		Христюк		XII.78
Утв.				

409-29-61 ТН-63 · 034

Связь

Лит.	Масса	Масштаб
	3	1:2
Лист	Листов 1	

Уголок Б.50×50×5 ГОСТ 8509-72 / Ст 3пс ГОСТ 535-58

Гипростроммашина г. Киев

Копировал Формат 11

409-29-61 ТН-63 · 028

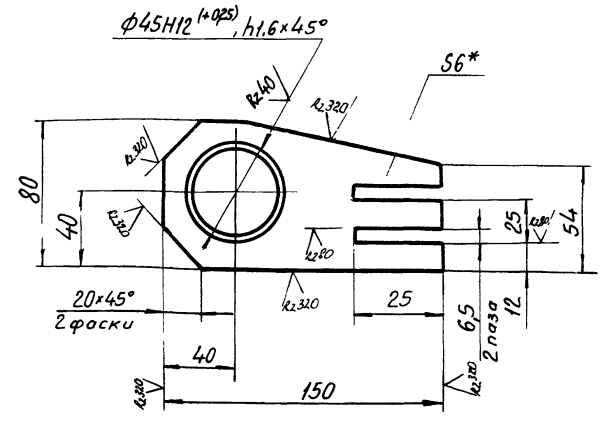

1.*Размер для справок.

2. Неуказанные предельные отклонения размеров: валов - h16, остальных ± IT16/2 · 51

7607/13

Изм.	Лист	№ докум.	Подп.	Дата
Разраб.		Григорьева		XII.78
Пров.		Татимова		XII.78
Т.контр.		Бурле		XII.78
Рук.		Татимова		XII.78
Н.контр.		Христюк		XII.78
Утв.				

409-29-61 ТН-63 · 028

Проушина

Лит.	Масса	Масштаб
	0,4	1:2
Лист	Листов 1	

Лист Б-ПН-6 ГОСТ 19903-71 / Ст 3пс ГОСТ 14637-69

Гипростроммашина г. Киев

Копировал Трубинская Формат 11

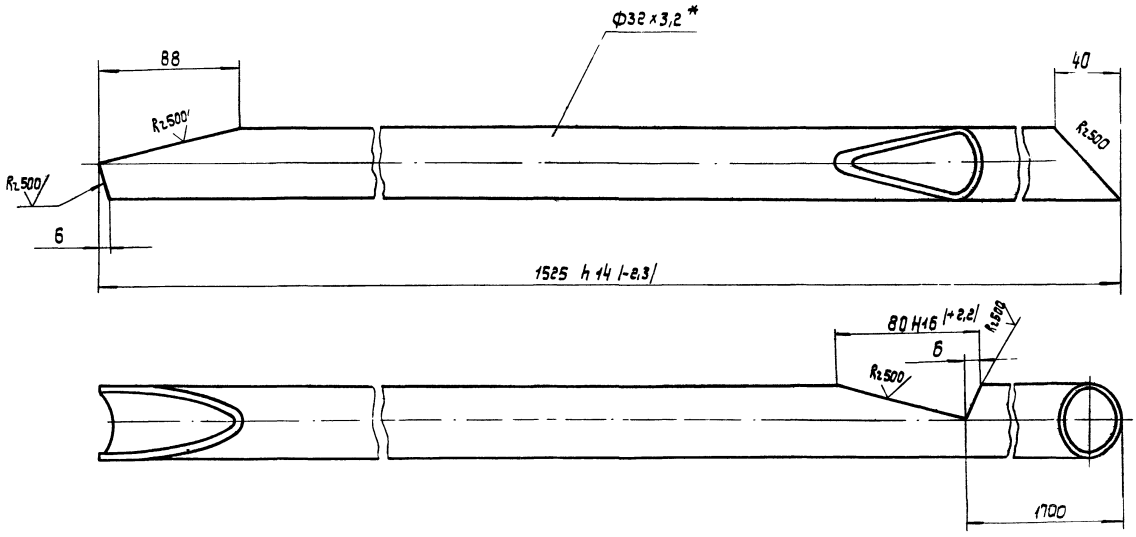

1. * Размер для справок.
2. Неуказанные предельные отклонения размеров: $\pm \frac{IT16}{2}$.

Изм.	Лист	№ докум.	Подп.	Дата
Разраб.		Григорьева		XII.78
Пров.		Татимова		XII.78
Т. контр.		Бурле		XII.78
Рук.		Татимова		XII.78
Н. контр.		Христюк		XII.78
Утв.				

409-29-61 ТН-63 .031

Подкос

Лит.	Масса	Масштаб
	4,3	1:2
Лист	Листов 1	

Труба ГОСТ 3262-75

Гипростроммашина г. Киев

Копировал: Усова Формат 12

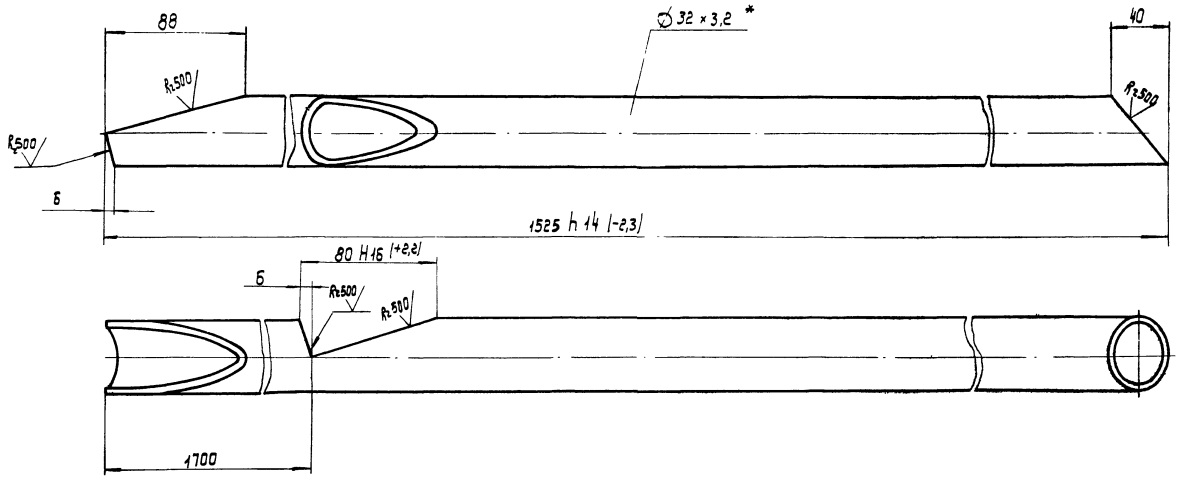

1. * Размер для справок.
2. Неуказанные предельные отклонения размеров: $\pm \frac{IT16}{2}$.

52

7607/13

Изм.	Лист	№ докум.	Подп.	Дата
Разраб.		Григорьева		XII.78
Пров.		Татимова		XII.78
Т. контр.		Бурле		XII.78
Рук.		Татимова		XII.78
Н. контр.		Христюк		XII.78
Утв.				

409-29-61 ТН-63 .042

Подкос

Лит.	Масса	Масштаб
	4,3	1:2
Лист	Листов 1	

Труба ГОСТ 3262-75

Гипростроммашина г. Киев

Копировал: Усова Формат 12

409-29-61 ТН-63 .045

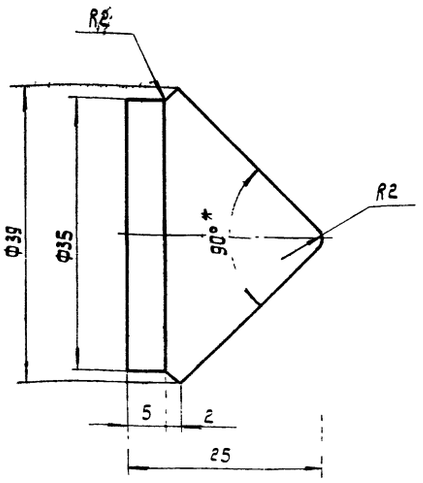

1 * Размер для справок

2 Предельные отклонения размеров валов h14, остальных $\pm\frac{IT14}{2}$

Изм	Лист	№ докум.	Подп.	Дата
Разраб.		Хаскина		11.78
Пров.		Татимова		11.78
Т.контр.		Бурле		11.78
Рук.		Татимова		11.78
Н.контр.		Христюк		11.78
Утв.				

Заглушка

Лит.	Масса	Масштаб
	0,1	2:1
Лист	Листов 1	

Ст.3пс ГОСТ 380-71

Гипростроммашина г. Киев

Копировал: Усова Формат А1

409-29-61 ТН-63 .046

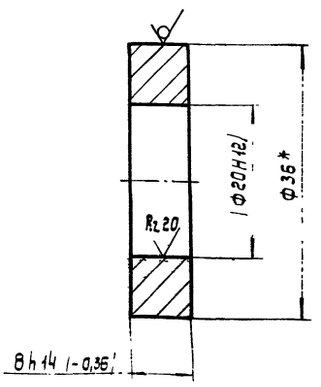

1 * Размер для справок.

2 Размер В скобках - после сборки.

Изм	Лист	№ докум.	Подп.	Дата
Разраб.		Хаскина		11.78
Пров.		Татимова		11.78
Т.контр.		Бурле		11.78
Рук.		Татимова		11.78
Н.контр.		Христюк		11.78
Утв.				

Втулка

Лит.	Масса	Масштаб
	0,06	2:1
Лист	Листов 1	

Круг В36 ГОСТ 2590-71 / Ст 3 пс ГОСТ 535-58

Гипростроммашина г. Киев

Копировал: Усова Формат А1

409-29-61 ТН-63 .047

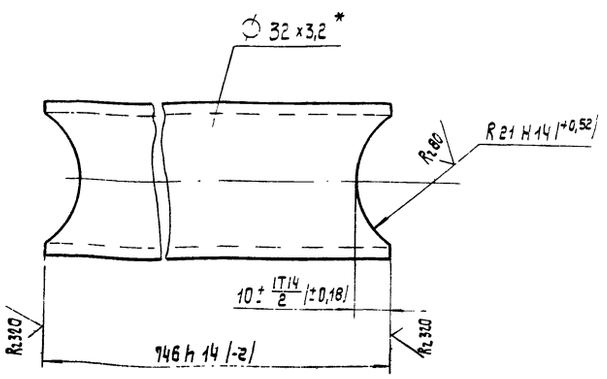

* Размер для справок.

Изм	Лист	№ докум.	Подп.	Дата
Разраб.		Хаскина		11.78
Пров.		Татимова		11.78
Т.контр.		Бурле		11.78
Рук.		Татимова		11.78
Н.контр.		Христюк		11.78
Утв.				

Связь

Лит.	Масса	Масштаб
	2	1:1
Лист	Листов 1	

Труба 32х3,2 ГОСТ 3262-75

Гипростроммашина г. Киев

Копировал: Усова Формат А1

409-29-61 ТН-63 .043

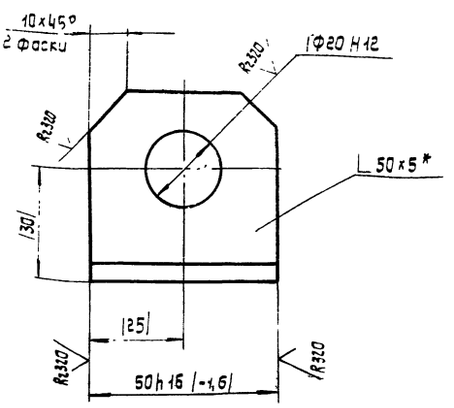

1.* Размер для справок.

2. Размеры В скобках - после сборки.

Изм	Лист	№ докум.	Подп.	Дата
Разраб.		Хаскина		11.78
Пров.		Татимова		11.78
Т.контр.		Бурле		11.78
Рук.		Татимова		11.78
Н.контр.		Христюк		11.78
Утв.				

Уголник

Лит.	Масса	Масштаб
	0,2	1:1
Лист	Листов 1	

Уголок Б-50х50х5 ГОСТ 8509-72 / Ст 3пс ГОСТ 535-58

Гипростроммашина г. Киев

Копировал Формат А1

53

7607/13

409-29-61 / ТН-63 · 055

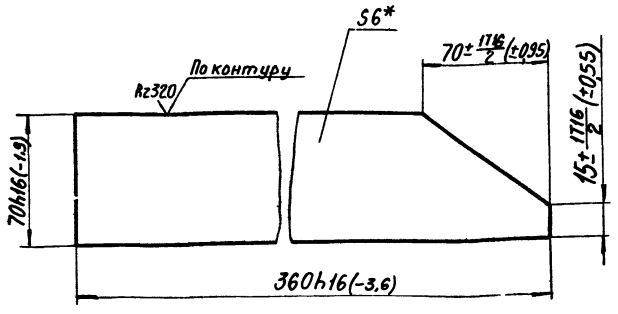

*Размер для справок.

Изм	Лист	№докум.	Подп.	Дата
Разраб.		Стесюк	Стец	11.78
Пров.		Гольдштейн		11.78
Т.контр		Бурле		11.78
Рук.		Татимова		11.78
Н.контр.		Христюк		11.78
Утв.				

409-29-61 / ТН-63 · 055

Ребро

Лит.	Масса	Масштаб
	0,94	1:2

Лист | Листов 1

Лист Б-ПН-6 ГОСТ 19903-74 / Ст.3пс ГОСТ 14637-69

Гипростроммашина г.Киев

Копировал | Формат 11

409-29-61 / ТН-63 · 056

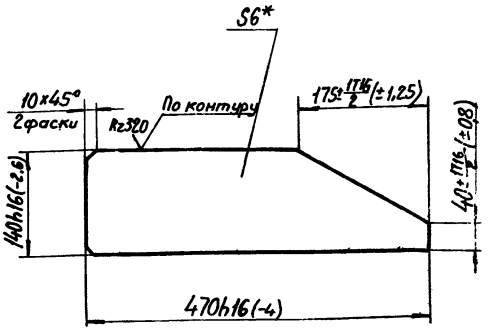

*Размер для справок.

Изм	Лист	№докум.	Подп.	Дата
Разраб.		Стесюк	Стец	11.78
Пров.		Гольдштейн		11.78
Т.контр		Бурле		11.78
Рук.		Татимова		11.78
Н.контр.		Христюк		11.78
Утв.				

409-29-61 / ТН-63 · 056

Пластина

Лит.	Масса	Масштаб
	2,2	1:5

Лист | Листов 1

Лист Б-ПН-6 ГОСТ 19903-74 / Ст3пс ГОСТ 14637-69

Гипростроммашина г.Киев

Копировал | Формат 11

Инв.№подл. | Подп. и дата | Взам.инв.№ | Инв.№дубл. | Подп. и дата

409-29-61 / ТН-63 · 057

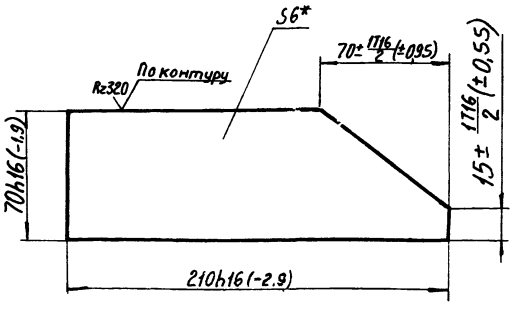

*Размер для справок.

Изм	Лист	№докум.	Подп.	Дата
Разраб.		Стесюк	Стец	11.78
Пров.		Татимова		11.78
Т.контр		Бурле		11.78
Рук.		Татимова		11.78
Н.контр		Христюк		11.78
Утв.				

409-29-61 / ТН-63 · 057

Ребро

Лит.	Масса	Масштаб
	0,52	1:2

Лист | Листов 1

Лист Б-ПН-6 ГОСТ 19903-74 / Ст3пс ГОСТ 14637-69

Гипростроммашина г.Киев

Копировал | Формат 11

409-29-61 / ТН-63 · 068

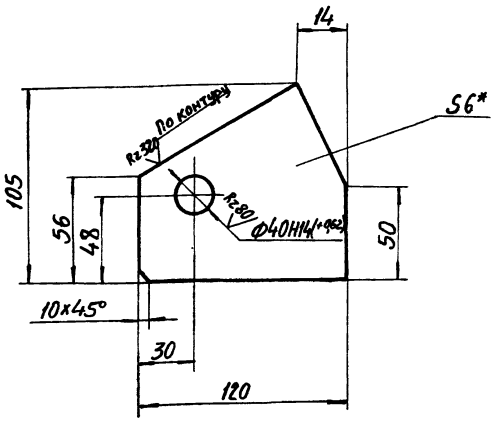

1.*Размер для справок.

2. Неуказанные предельные отклонения размеров: валов h16, остальных ± 1T16/2.

54

7607/13

Изм	Лист	№докум.	Подп.	Дата
Разраб.		Стецюк	Стец	11.78
Пров.		Татимова		11.78
Т.контр		Бурле		11.78
Рук.		Татимова		11.78
Н.контр		Христюк		11.78
Утв				

409-29-61 / ТН-63 · 068

Щека

Лит.	Масса	Масштаб
	0,38	1:2

Лист | Листов 1

Лист Б-ПН-6 ГОСТ 19903-74 / Ст3пс ГОСТ 14637-69

Гипростроммашина г.Киев

Копировал Грубинская | Формат 11

Инв.№подл. | Подп. и дата | Взам.инв.№ | Инв.№дубл. | Подп. и дата

409-29-61 ТН-63 .073

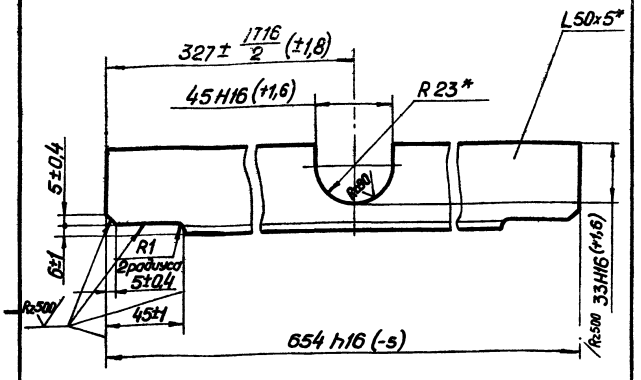

*Размер для справок

Изм.	Лист	№ докум.	Подп.	Дата
Разраб.		Усманова		11.78
Пров.		Татимова		11.78
Т.контр.		Бурле		11.78
Рук.		Татимова		11.78
Н.контр.		Христюк		11.78
Утв.				

409-29-61 ТН-63 073

Поперечина

Лит.	Масса	Масштаб
	2,5	1:2
Лист	Листов	

Уголок Б-50х50х5 ГОСТ 8509-72 / Ст3пс ГОСТ 535-58

Гипростроммашина г. Киев

Копировал Формат 11

409-29-61 ТН-63 064

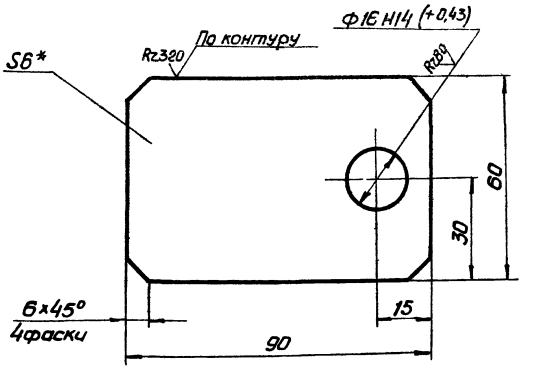

1.*Размер для справок
2. Неуказанные предельные отклонения размеров: валов h16, остальных ± 17/16/2

Изм.	Лист	№ докум.	Подп.	Дата
Разраб.		Усманова		11.78
Пров.		Татимова		11.78
Т.контр.		Бурле		11.78
Рук.		Татимова		11.78
Н.контр.		Христюк		11.78
Утв.				

409-29-61 ТН-63 .064

Проушина

Лит	Масса	Масштаб
	0,3	1:1
Лист	Листов 1	

Лист Б-ПН-6 ГОСТ 19903-74 / Ст3пс ГОСТ 14637-69

Гипростроммашина г. Киев

Копировал Формат 11

Инв.№подл. | Подп. и дата | Взам. инв.№ | Инв.№дубл. | Подп. и дата

409-29-61 ТН-63 .063

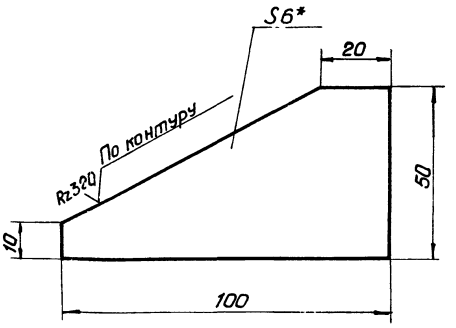

1.* Размер для справок
2. Предельные отклонения размеров: h16, остальных ± 17/16/2

Изм.	Лист	№ докум.	Подп.	Дата
Разраб.		Усманова		11.78
Пров.		Татимова		11.78
Т.контр.		Бурле		11.78
Рук.		Татимова		11.78
Н.контр.		Христюк		11.78
Утв.				

409-29-61 ТН-63 .063

Ребро

Лит	Масса	Масштаб
	0,2	1:1
Лист	Листов 1	

Лист Б-ПН-6 ГОСТ 19903-74 / Ст3пс ГОСТ 14637-69

Гипростроммашина г. Киев

Копировал Формат 11

409-29-61 ТН-63 .058

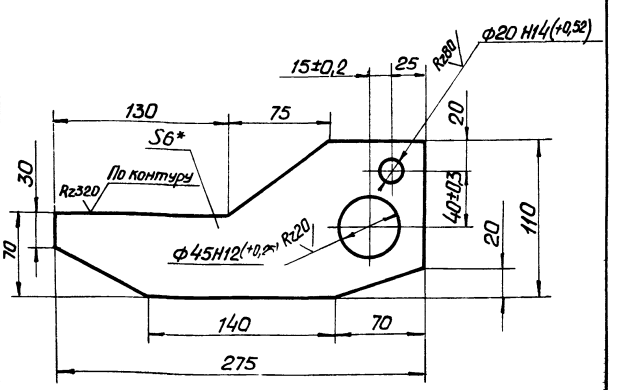

1*Размер для справок
2. Неуказанные предельные отклонения размеров: валов h16, остальных ± 17/16/2.

55
7607/13

Изм.	Лист	№ докум.	Подп.	Дата
Разраб.		Усманова		11.78
Пров.		Татимова		11.78
Т.контр.		Бурле		11.78
Рук.		Татимова		11.78
Н.контр.		Христюк		11.78
Утв.				

409-29-61 ТН-63 .058

Стойка

Лит	Масса	Масштаб
	1,1	1:2,5
Лист	Листов 1	

Лист Б-ПН-6 ГОСТ 19903-74 / Ст3пс ГОСТ 14637-69

Гипростроммашина г. Киев

Копировал Формат 11

Инв.№подл. | Подп. и дата | Взам. инв.№ | Инв.№дубл. | Подп. и дата

409-29-61 ТН-63 · 061

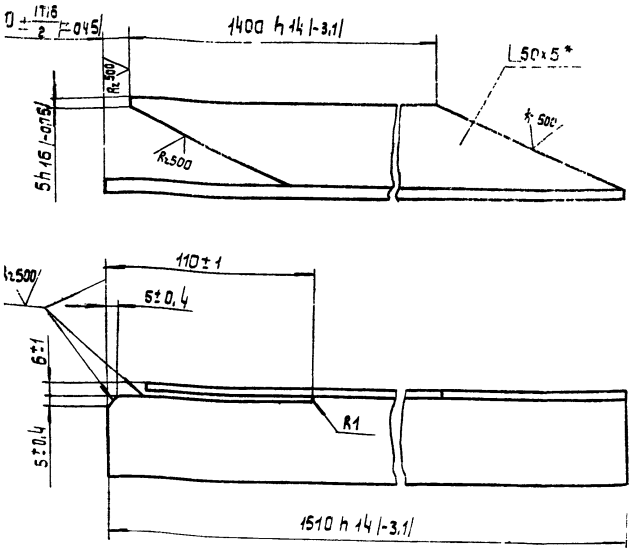

* Размер для справок.

Изм.	Лист	№ докум.	Подп.	Дата
Разраб.		Хаскина		XII.78
Пров.		Татимова		XII.78
Т.контр.		Бурле		XII-78
Рук.		Татимова		XII-78
Н.контр.		Христюк		XII-78
Утв.				

409-29-61 ТН-63 · 061

Раскос

Лит.	Масса	Масштаб
	5,5	1:2
Лист	Листов 1	

Уголок Б-50×50×5 ГОСТ 8509-72 / Ст.3пс ГОСТ 535-58

Гипростроммашина г. Киев

Копировал: Усова Формат 11

409-29-61 ТН-63 · 062

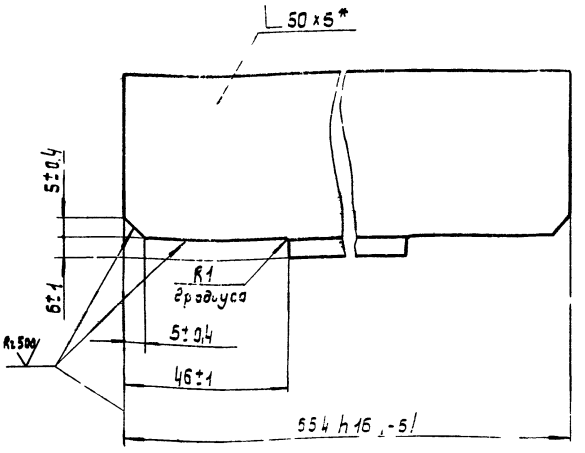

* Размер для справок.

Изм.	Лист	№ докум.	Подп.	Дата
Разраб.		Хаскина		XII.78
Пров.		Татимова		XII.78
Т.контр.		Бурле		XII.78
Рук.		Татимова		XII.78
Н.контр.		Христюк		XII.78
Утв.				

409-29-61 ТН-53 062

Поперечина

Лит.	Масса	Масштаб
	2,5	1:1
Лист	Листов 1	

Уголок Б-50×50×5 ГОСТ 8509-72 / Ст3пс ГОСТ 535-58

Гипростроммашина г. Киев

Копировал: Усова Формат 11

409-29-61 ТН-63 · 065

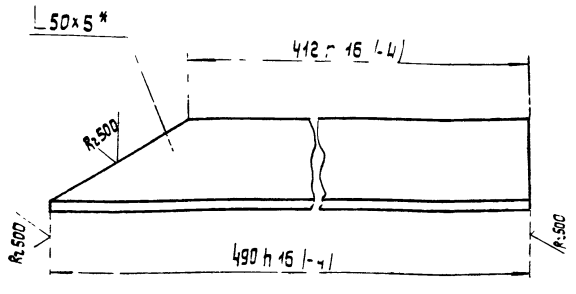

* Размер для справок.

Изм.	Лист	№ докум.	Подп.	Дата
Разраб.		Хаскина		XII.78
Пров.		Татимова		XII.78
Т.контр.		Бурле		XII.78
Рук.		Татимова		XII.78
Н.контр.		Христюк		XII.78
Утв.				

409-29-61 ТН-63 · 065

Стойка правая

Лит.	Масса	Масштаб
	1,8	1:2
Лист	Листов 1	

Уголок Б-50×50×5 ГОСТ 8509-72 / Ст3пс ГОСТ 535-58

Гипростроммашина г. Киев

Копировал: Формат 11

409-29-61 ТН-63 · 066

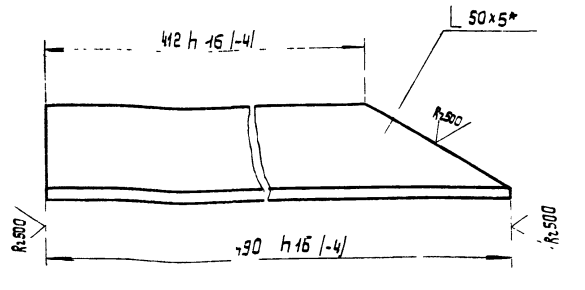

* Размер для справок.

56

7607/13

Изм.	Лист	№ докум.	Подп.	Дата
Разраб.		Хаскина		XII.78
Пров.		Татимова		XII.78
Т.контр.		Бурле		XII.78
Рук.		Татимова		XII.78
Н.контр.		Христюк		XII.78
Утв.				

409-29-61 ТН-63 · 066

Стойка левая

Лит.	Масса	Масштаб
	1,8	1:1
Лист	Листов 1	

Уголок Б-50×50×5 ГОСТ 8509-72 / Ст3пс ГОСТ 535-58

Гипростроммашина г. Киев

Копировал: Формат 11

409-29-61 ТН-63 083

Rz 80 (√)

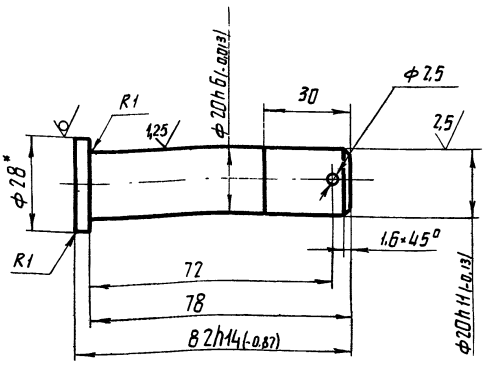

1. *Размер для справок
2. Неуказанные предельные отклонения размеров отверстий H14, остальных $\pm \frac{IT14}{2}$

Изм.	Лист	№ докум.	Подп.	Дата
Разраб.		Зильберт		XII 78
Пров.		Гольдштейн		XII. 78
Т.контр.		Бурле		XII. 78
Рук.		Татимова		XII. 78
Н.контр.		Христюк		XII 78
Утв.				

Палец

Лит.	Масса	Масштаб
	0,2	1:1
Лист	Листов 1	

Круг В 28 ГОСТ 2590-71
Ст 3пс ГОСТ 535-58

Гипростроммашина г. Киев

Копировал

Формат 11

409-29-61 ТН-63 084

Rz 80 (√)

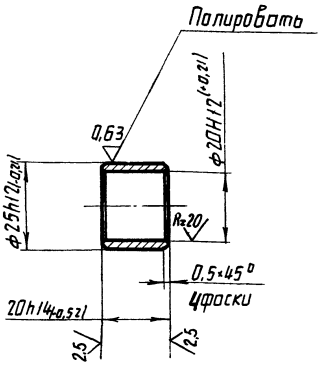

Изм.	Лист	№ докум.	Подп.	Дата
Разраб.		Зильберт		XII.78
Пров.		Гольдштейн		XII.78
Т.контр.		Бурле		XII.78
Рук.		Татимова		XII.78
Н.контр.		Христюк		XII.78
Утв.				

Втулка

Лит.	Масса	Масштаб
	0,03	1:1
Лист	Листов 1	

Ст 3пс ГОСТ 380-71

Гипростроммашина г. Киев

Копировал

Формат 11

409-29-61 ТН-63 081

Rz 80 (√)

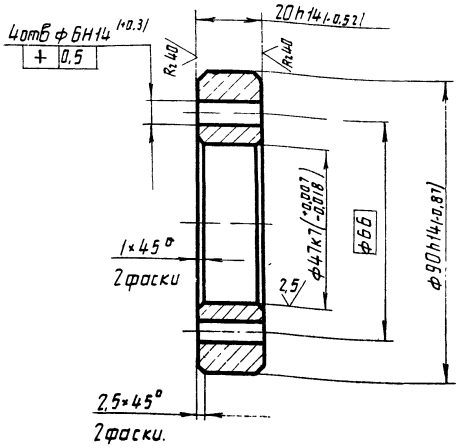

Изм.	Лист	№ докум.	Подп.	Дата
Разраб.		Зильберт		XII.78
Пров.		Гольдштейн		XII.78
Т.контр.		Бурле		XII.78
Рук.		Татимова		XII.78
Н.контр.		Христюк		XII.78
Утв.				

Ролик

Лит.	Масса	Масштаб
	0,7	1:1
Лист	Листов 1	

Ст 3пс ГОСТ 380-71

Гипростроммашина г. Киев

409-29-61 ТН-63 082

Rz 80 (√)

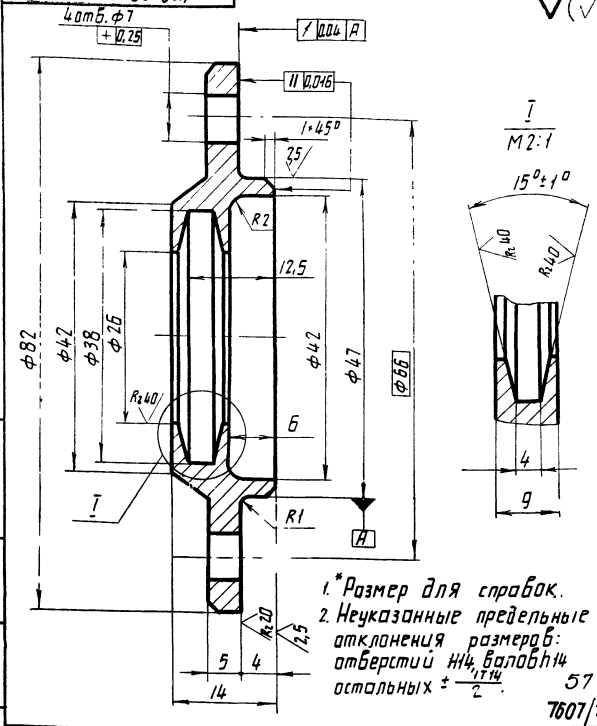

1. *Размер для справок.
2. Неуказанные предельные отклонения размеров: отверстий $H14_{IT14}$, валов h14 остальных $\pm \frac{IT14}{2}$.

57
7607/13

Изм.	Лист	№ докум.	Подп.	Дата
Разраб.		Зильберт		XII.78
Пров.		Гольдштейн		XII.78
Т.контр.		Бурле		XII.78
Рук.		Татимова		XII.78
Н.контр.		Христюк		XII.78
Утв.				

Крышка

Лит.	Масса	Масштаб
	0,7	2:1
Лист	Листов 1	

Ст 3пс ГОСТ 380-71

Гипростроммашина г. Киев

409-29-61 / ТН-63 086

Rz80

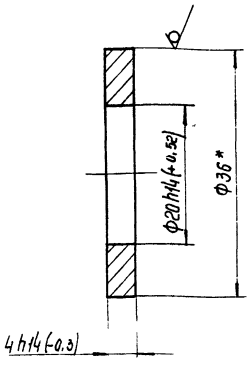

* Размер для справок.

				409-29-61 / ТН-63	086		
Изм	Лист	№ докум	Подп	Дата	Шайба	Лит	Масса 0,03 / Масштаб 2:1
Разраб.		Кулида		11.78		Лист	Листов 1
Пров.		Гольдштейн		11.78			
Т.контр.		Бурле		11.78			
Рук.		Татимова		11.78	Круг В36 ГОСТ 2590-71 / Ст3ПС ГОСТ 535-58	Гипростроммашина г. Киев	
Н.контр.		Христюк		11.78			

Копировал: Формат 11

409-29-61 / ТН-63 087

Rz80

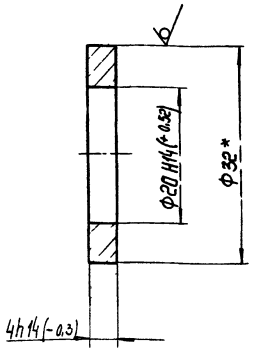

* Размер для справок.

				409-29-61 / ТН-63	087		
Изм	Лист	№ докум	Подп	Дата	Шайба	Лит	Масса 0,02 / Масштаб 2:1
Разраб		Кулида		11.78		Лист	Листов 1
Пров		Гольдштейн		11.78			
Т.контр.		Бурле		11.78			
Рук.		Татимова		11.78	Круг В32 ГОСТ 2590-71 / Ст.3 ПС ГОСТ 535-58	Гипростроммашина г. Киев	
Н.контр.		Христюк		11.78			
Утв							

Инв. № подл. | Подп. и дата | Взам. инв. № | Инв. № дубл. | Подп. и дата

Копировал: Формат 11

409-29-61 / ТН-63 085

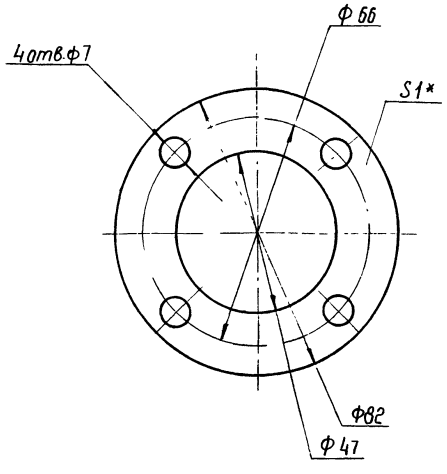

* Размер для справок

				409-29-61 / ТН-63	085		
Изм.	Лист	№ докум	Подп	Дата	Прокладка	Лит.	Масса 0,03 / Масштаб 1:1
Разраб.		Зильберт		11.78		Лист	Листов 1
Пров.		Гольдштейн		11.78			
Т.контр.		Бурле		11.78			
Рук.		Татимова		11.78	Картон Б-1 ГОСТ 9347-74	Гипростроммашина г. Киев	
Н.контр.		Христюк		11.78			
Утв							

Копировал: Формат 11

409-29-61 / ТН-63 102

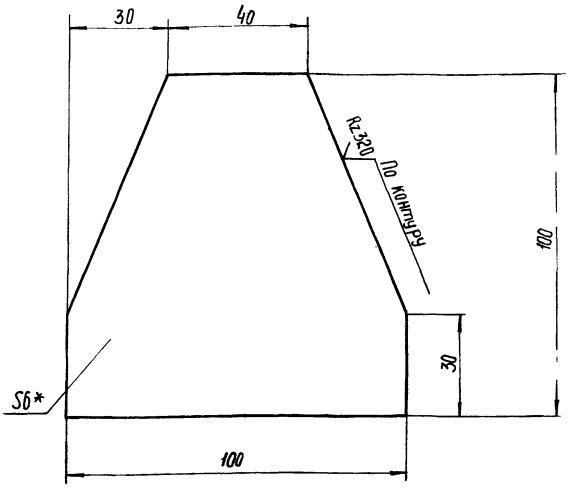

1* Размер для справок.
2* Предельные отклонения размеров: валов h 16, остальных ± IT16/2

58
7607/13

				409-29-61 / ТН-63	102		
Изм	Лист	№ докум	Подп.	Дата	Щека	Лит.	Масса 0,4 / Масштаб 1
Разраб		Зильберт		11.78		Лист	Листов 1
Пров		Гольдштейн		11.78			
Т.контр.		Бурле		11.78			
Рук.		Татимова		11.78	Лист Б-ПН-6 ГОСТ 19903-74 / Ст.3 ПС ГОСТ 14637-69	Гипростроммашина г. Киев	
Н.контр.		Христюк		11.78			
Утв.							

Инв. № подл. | Подп. и дата | Взам. инв. № | Инв. № дубл. | Подп. и дата

Копировал: Белова Формат 11

091 · 409-29-61 ТН-63

Rz80 (V)

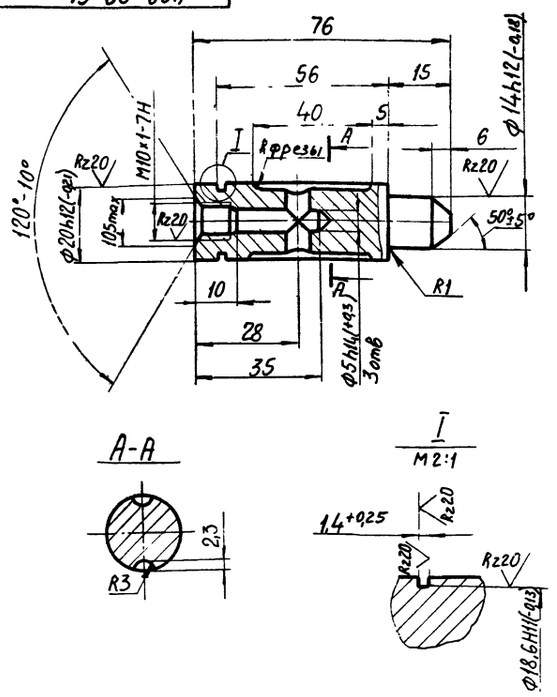

Неуказанные предельные отклонения размеров: отверстий-H14, валов-h14; остальных-$\pm\frac{IT14}{2}$.

				409-29-61 ТН-63 · 091			
Изм.	Лист	№ докум.	Подп.	Дата			
Разраб.		Кулида		08.78	Ось	Лит.	Масса 0,2 / Масштаб 1:1
Пров.		Гольдштейн		08.78			
Т.контр.		Бурле		08.78		Лист	Листов 1
Рук.		Татимова		08.78		Гипростроммашина г. Киев	
Н.контр.		Христюк		08.78	Сталь 20ПС ГОСТ1050-74		
Утв.							

Копировал Формат 11

960 · 409-29-61 ТН-63

(V)

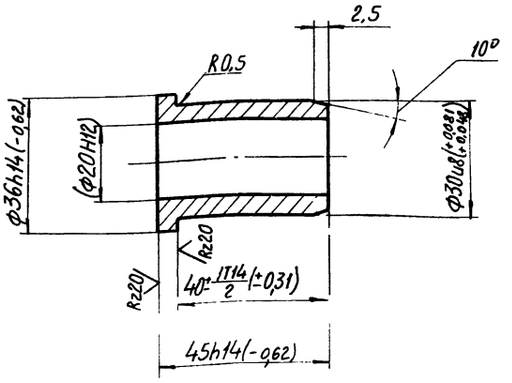

Размер в скобках - после сборки

				409-29-61 ТН-63 · 096			
Изм.	Лист	№ докум.	Подп.	Дата			
Разраб.		Кулида		08.78	Втулка	Лит.	Масса 0,15 / Масштаб 1:1
Пров.		Гольдштейн		08.78			
Т.контр.		Бурле		08.78		Лист	Листов 1
Рук.		Татимова		08.78		Гипростроммашина г. Киев	
Н.контр.		Христюк		08.78	АС4-1 ГОСТ 1585-70		
Утв.							

Копировал Формат 11

Инв.№ подл. | Подп. и дата | Взам. инв.№ | Инв.№ дубл. | Подп. и дата

260 · 409-29-61 ТН-63

Rz80 (V)

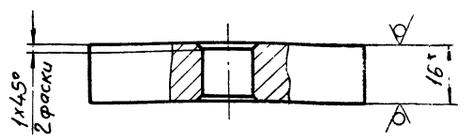

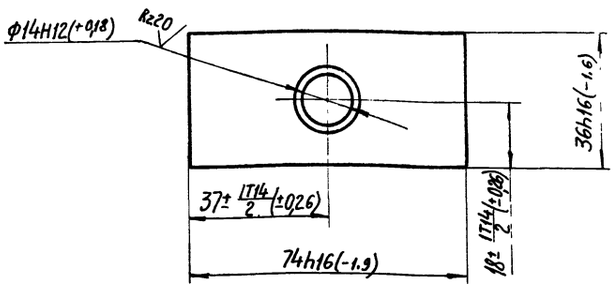

*Размер для справок.

				409-29-61 ТН-63 · 092			
Изм.	Лист	№ докум.	Подп.	Дата			
Разраб.		Кулида		08.78	Плита	Лит.	Масса 0,2 / Масштаб 1:1
Пров.		Гольдштейн		08.78			
Т.контр.		Бурле		08.78		Лист	Листов 1
Рук.		Татимова		08.78		Гипростроммашина г. Киев	
Н.контр.		Христюк		08.78	Лист Б-ПН-16 ГОСТ 19903-74 Ст 3пс ГОСТ 14637-69		
Утв.							

Формат 11

093 · 409-29-61 ТН-63

(V)

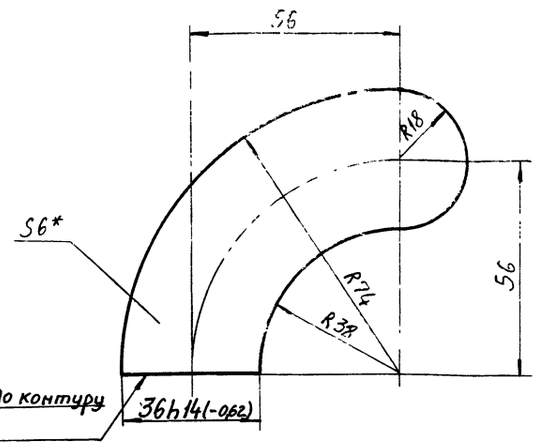

1.* Размер для справок.

2. Неуказанные предельные отклонения размеров: $\pm\frac{IT14}{2}$

59

7607/13

				409-29-61 ТН-63 · 093			
Изм.	Лист	№ докум.	Подп.	Дата			
Разраб.		Кулида		08.78	Щека	Лит.	Масса 0,1 / Масштаб 1:1
Пров.		Гольдштейн		08.78			
Т.контр.		Бурле		08.78		Лист	Листов 1
Рук.		Татимова		08.78		Гипростроммашина г. Киев	
Н.контр.		Христюк		08.78	Лист Б-ПН-6 ГОСТ 19903-70 Ст 3пс ГОСТ 14637-69		
Утв.							

Формат 11

Инв.№ подл. | Подп. и дата | Взам. инв.№ | Инв.№ дубл. | Подп. и дата

Формат	Зона	Позиц.	Обозначение	Наименование	Колич.	Примечание
				Документация		
22			409-29-61 ТН-63 .000СБ	Сборочный чертеж		
12			409-29-61 ТН-63 .000ВС	Ведомость спецификаций		
12			409-29-61 ТН-63 .000ВП	Ведомость покупных изделий		
				Сборочные единицы		
11		1	409-29-61 ТН-63 .010	Лестница	1	
11		2	409-29-61 ТН-63 .020	Стойка	1	
11		3	409-29-61 ТН-63 .030	Тележка	1	
				Детали		
11		6	409-29-61 ТН-63 .001	Рукоятка	1	
11		7	409-29-61 ТН-63 .002	Палец	3	
11		8	409-29-61 ТН-63 .003	Шкворень	1	
11		9	409-29-61 ТН-63 .004	Флажок	1	
11		10	409-29-61 ТН-63 .005	Палец	2	
11		11	409-29- ТН-63 .006	Ось	1	
11		12	409-29-61 ТН-63 .007	Втулка	1	
11		13	409-29-61 ТН-63 .008	Ось	1	
11		14	409-29-61 ТН-63 .009	Втулка	1	
11		15	409-29-61 ТН-63 .011	Винт	1	
11		16	409-29-61 ТН-63 .012	Маховик	1	
11		17	409-29-61 ТН-63 .013	Шайба	1	

409-29-61 ТН-63 .000

Изм.	Лист	№ докум.	Подп.	Дата
Разраб.		Гольдштейн		XII.78
Пров.		Татимова		XII.78
Рук.		Татимова		XII.78
Н.контр.		Христюк		XII.78
Утв.		Линник		XII.78

Площадка передвижная

Лит.	Лист	Листов
	1	2

Гипростроммашина г. Киев

Копировал Формат А4

Формат	Зона	Позиц.	Обозначение	Наименование	Колич.	Примеч.
				Стандартные изделия		
		21		Болт М10х14.46 ГОСТ 7798-70	1	0,022кг
		23		Гайка М16.5 ГОСТ 5919-73	5	0,073кг
		25		Шайба 40 ГОСТ 9649-66	2	0,043кг
		27		Шайба 16.01 ГОСТ 11371-68	5	0,011кг
		29		Штифт 6х45 ГОСТ 3129-70	3	0,01кг
		31		Шплинт ГОСТ 397-6 4х32		0,007кг
		32		63х55	2	0,013кг

Инв.№ подл. | Подп. и дата | Взам. инв.№ | Инв.№ дубл. | Подп. и дата

409-29-61 ТН-63 .000 Лист 2

Изм. Лист № докум. Подп. Дата

Копировал Формат А4

Формат	Зона	Позиц.	Обозначение	Наименование	Колич.	Примечан.
				Документация		
22			409-29-61 ТН-63 .010СБ	Сборочный чертеж		2л.
				Детали		
11		1	409-29-61 ТН-63 .017	Стойка	2	
11		2	409-29-61 ТН-63 .018	Боковина	1	
11		3	409-29-61 ТН-63 .019	Боковина	1	
12		4	409-29-61 ТН-63 .021	Поручень	2	
11		5	409-29-61 ТН-63 .022	Щека	2	
11		6	409-29-61 ТН-63 .023	Ребро	2	
11		7	409-29-61 ТН-63 .024	Наба	2	
11		8	409-29-61 ТН-63 .025	Проушина	2	
11		9	409-29-61 ТН-63 .026	Ребро	1	
11		10	409-29-61 ТН-63 .027	Ребро	1	
11		11	409-29-61 ТН-63 .028	Проушина	2	
11		12	409-29-61 ТН-63 .029	Связь	1	
12		13	409-29-61 ТН-63 .031	Подкос	1	
11		14	409-29-61 ТН-63 .032	Поперечина	6	
11		15	409-29-61 ТН-63 .033	Опора	2	
11		16	409-29-61 ТН-63 .034	Связь	1	
Б4		17	409-29-61 ТН-63 .035	Настил		
				Лист РР 4х1000х2500 Ст3кп2 ГОСТ 8568-57		
				750h16(-5)х770h16(-5)	1	17,5кг

409-29-61 ТН-63 .010

Изм.	Лист	№ докум.	Подп.	Дата
Разраб.		Гольдштейн		XII.78
Пров.		Татимова		XII.78
Рук.		Татимова		XII.78
Н.контр.		Христюк		XII.78
Утв.		Линник		XII.78

Лестница

Лит.	Лист	Листов
	1	2

Гипростроммашина г. Киев

Копировал Формат А4

Формат	Зона	Позиц.	Обозначение	Наименование	Колич.	Примечан.
Б4		18	409-29-61 ТН-63 .036	Связь Уголок Б-50х50х5 ГОСТ 8509-72 Ст3пс ГОСТ 535-58 L=700 h16 (-5)	1	2,65кг
Б4		19	409-29-61 ТН-63 .037	Стойка Круг В16 ГОСТ 2590-71 Ст3пс ГОСТ 535-58 990 h16 (-5.6)	4	1,55кг
Б4		20	409-29-61 ТН-63 .038	Перекладина Круг В16 ГОСТ 2590-71 Ст3пс ГОСТ 535-53 760 h16 (-5)	2	1,2кг
Б4		21	409-29-61 ТН-63 .039	Связь Круг В16 ГОСТ 2590-71 Ст3пс ГОСТ 535-58 L=635 h16 (-5)	2	1кг
Б4		22	409-29-61 ТН-63 .041	Связь Круг В16 ГОСТ 2590-71 Ст3пс ГОСТ 535-58 L=300 h16 (-3,2)	6	0,5кг
12		23	409-29-61 ТН-63 .042	Подкос	1	

Инв.№ подл. | Подп. и дата | Взам. инв.№ | Инв.№ дубл. | Подп. и дата

60

760713

409-29-61 ТН-63 .010 Лист 2

Изм. Лист № докум. Подп. Дата

Копировал Формат А4

Формат	Зона	Позиц.	Обозначение	Наименование	Колич.	Примечан.
				Документация		
22			409-29-61 ТН-63 · 030СБ	Сборочный чертеж		
				Сборочные единицы		
11		1	409-29-61 ТН-63 · 040	Ролик в сборе	1	
11		2	409-29-61 ТН-63 · 080	Ролик в сборе	2	
				Детали		
11		5	409-29-61 ТН-63 · 055	Ребро	1	
11		6	409-29-61 ТН-63 · 056	Пластина	1	
11		7	409-29-61 ТН-63 · 057	Ребро	1	
11		8	409-29-61 ТН-63 · 058	Стойка	2	
БЧ		9	409-29-61 ТН-63 · 059	Боковина		
				Уголок Б-50х50х5 ГОСТ 8509-72		
				Ст3пс ГОСТ 535-58		
				L = 1450 h16(-5)	2	5,7 кг
11		10	409-29-61 ТН-63 · 061	Раскос	1	
11		11	409-29-61 ТН-63 · 062	Поперечина	2	
11		12	409-29-61 ТН-63 · 063	Ребро	2	
11		13	409-29-61 ТН-63 · 064	Проушина	1	
11		14	409-29-61 ТН-63 · 065	Стойка правая	1	
11		15	409-29-61 ТН-63 · 066	Стойка левая	1	

Изм.	Лист	№ докум.	Подп.	Дата
Разраб.	Гольдштейн			XII.78
Пров.	Татимова			XII.78
Рук.	Татимова			XII.78
Н.контр.	Христюк			XII.78
Утв.	Линник			XII.78

409-29-61 ТН-63 · 030

Тележка

Лит	Лист	Листов
	1	2

Гипростроммашина г. Киев

Копировал Формат 11

Формат	Зона	Позиц.	Обозначение	Наименование	Колич.	Примечан.
БЧ		16	409-29-61 ТН-63 · 067	Упор		
				Уголок Б-50х50х5 ГОСТ 8509-72		
				Ст3пс ГОСТ 535-58		
				L = 120 h16(-2,2)	2	0,45 кг
11		17	409-29-61 ТН-63 · 068	Щека	2	
11		18	409-29-61 ТН-63 · 069	Подкос левый	1	
11		19	409-29-61 ТН-63 · 071	Подкос правый	1	
БЧ		20	409-29-61 ТН-63 · 072	Пластина		
				Лист Б-ПН-6 ГОСТ 19903-74		
				Ст3пс ГОСТ 14637-69		
				50 h16(-1,6) x 140 h16(-2,5)	1	0,3 кг
11		21	409-29-61 ТН-63 · 073	Поперечина	1	

Инв. № подл. | Подп. и дата | Взам. инв. № | Инв. № дубл. | Подп. и дата

Изм.	Лист	№ докум.	Подп.	Дата

409-29-61 ТН-63 · 030

Лист 2

Копировал Формат 11

Формат	Зона	Позиц.	Обозначение	Наименование	Колич.	Примечан.
				Документация		
12			409-29-61 ТН-63 · 020СБ	Сборочный чертеж		
				Детали		
11		1	409-29-61 ТН-63 · 045	Заглушка	2	
11		2	409-29-61 ТН-63 · 046	Втулка	2	
11		3	409-29-61 ТН-63 · 047	Связь	2	
11		4	409-29-61 ТН-63 · 048	Угольник	2	
БЧ		5	409-29-61 ТН-63 · 049	Стойка		
				Труба 32х3,2 ГОСТ 3262-75		
				L = 1675 h14(-3,7)	2	5 кг

Изм.	Лист	№ докум.	Подп.	Дата
Разраб.	Хаскина			XII.78
Пров.	Татимова			XII.78
Рук.	Татимова			XII.78
Н.контр	Христюк			XII.78
Утв.	Линник			XII.78

409-29-61 ТН-63 · 020

Стойка

Лит	Лист	Листов
		1

Гипростроммашина г. Киев

Копировал Формат 11

Формат	Зона	Позиц.	Обозначение	Наименование	Колич.	Примечан.
				Документация		
12			409-29-61 ТН-63 · 050СБ	Сборочный чертеж		
				Детали		
11		1	409-29-61 ТН-63 · 091	Ось	1	
11		2	409-29-61 ТН-63 · 092	Плита	1	
11		3	409-29-61 ТН-63 · 093	Щека	2	

Инв. № подл. | Подп. и дата | Взам. инв. № | Инв. № дубл. | Подп. и дата

61

7607/13

Изм.	Лист	№ докум.	Подп.	Дата
Разраб.	Зильберт			XII.78
Пров.	Гольдштейн			XII.78
Рук.	Татимова			XII.78
Н.контр	Христюк			XII.78
Утв.	Линник			XII.78

409-29-61 ТН-63 · 050

Вилка

Лит	Лист	Листов
		1

Гипростроммашина г. Киев

Копировал Формат 11

Формат	Зона	Позиц.	Обозначение	Наименование	Колич.	Примечан.
				Документация		
22			409-29-61 ТН-63 ·040СБ	Сборочный чертеж		
				Сборочные единицы		
11		1	409-29-61 ТН-63 ·050	Вилка	1	
11		2	409-29-61 ТН-63 ·060	Подшипник	1	
				Детали		
11		4	409-29-61 ТН-63 ·081	Ролик	1	
11		5	409-29-61 ТН-63 ·082	Крышко	2	
11		6	409-29-61 ТН-63 ·083	Палец	1	
11		7	409-29-61 ТН-63 ·084	Втулка	2	
11		8	409-29-61 ТН-63 ·085	Прокладка	2	
11		9	409-29-61 ТН-63 ·086	Шайба	1	
11		10	409-29-61 ТН-63 ·087	Шайба	1	
				Стандартные изделия		
		14		Болт М6×40.46 ГОСТ 7798-70	4	0,001 кг

Изм.	Лист	№ докум.	Подп.	Дата
Разраб.		Зильберт	Зильб	11.78
Пров.		Гольдштейн		11.78
Рук.		Татимова		11.78
Н.контр.		Христюк		11.78
Утв.		Линник		11.78

409-29-61 ТН-63 ·040

Ролик в сборе

Лит	Лист	Листов
	1	2

Гипростроммашина г. Киев

Копировал

Формат А1

Формат	Зона	Позиц.	Обозначение	Наименование	Колич.	Примеч
		16		Гайка М6.5. ГОСТ 5915-70	4	0,0005кг
		18		Шайба 6.65Г ГОСТ 6402-70	4	0,0008кг
		21		Шайба 20.01 ГОСТ 11371-68	1	0,0007кг
		23		Шплинт 2,5×2,2 ГОСТ 397-66	1	0,0009кг
		25		Кольцо СП21-31-3 ГОСТ 6308-71	2	0,0005кг
		27		Кольцо А20 ГОСТ 13942-68	1	0,0016кг
		29		Масленка 1.2 Ц6 ГОСТ 19853-74	1	0,009кг
		31		Подшипник №204 ГОСТ 8338-75	1	0,1кг

Подп. и дата | Инв. № дубл. | Взам. инв. № | Подп. и дата | Инв. № подл.

Изм.	Лист	№ докум.	Подп.	Дата

409-29-61 ТН-63 ·040

Лист 2

Копировал

Формат А1

Формат	Зона	Позиц.	Обозначение	Наименование	Колич.	Примеч.
				Документация		
12			409-29-61 ТН-63 ·060СБ	Сборочный чертеж		
				Сборочные единицы		
11		1	409-29-61 ТН-63 ·070	Корпус	1	
				Детали		
11		2	409-29-61 ТН-63 ·096	Втулка	1	

Изм.	Лист	№ докум.	Подп.	Дата
Разраб.		Зильберт	Зильб	11.78
Пров.		Гольдштейн		11.78
Рук.		Татимова		11.78
Н.контр.		Христюк		11.78
Утв.		Линник		11.78

409-29-61 ТН-63 ·060

Подшипник

Лит	Лист	Листов
		1

Гипростроммашина г. Киев

Копировал

Формат А1

Формат	Зона	Позиц.	Обозначение	Наименование	Колич.	Примеч.
				Документация		
12			409-29-61 ТН-63 ·070СБ	Сборочный чертеж		
				Детали		
11		1	409-29-61 ТН-63 098	Плита	1	
11		2	409-29-61 ТН-63 ·099	Втулка	1	

62

1607/13

Подп. и дата | Инв. № дубл. | Взам. инв. № | Подп. и дата | Инв. № подл.

Изм.	Лист	№ докум.	Подп.	Дата
Разраб.		Зильберт	Зильб	11.78
Пров.		Гольдштейн		11.78
Рук.		Татимова		11.78
Н.контр.		Христюк		11.78
Утв.		Линник		11.78

409-29-61 ТН-63 ·070

Корпус

Лит.	Лист	Листов
		1

Гипростроммашина г. Киев

Копировал Трубникова

Формат А1

Формат	Зона	Поз.	Обозначение	Наименование	Кол.	Примечан.
				Документация		
12			409-29-61 ТН-63 090СБ	Сборочный чертеж		
				Детали		
11		1	409-29-61 ТН-63 102	Щека	2	
Б4		2	409-29-61 ТН-63 103	Связь		
				Лист Б-ПН10 ГОСТ 19903-74		
				Ст.3 пс ГОСТ 14637-69		
				30 h 16 (-1,6)×55 h14 (-0,74)	2	0,1 кг

Инв. № подл. | Подп. и дата | Взам. инв. № | Инв. № дубл. | Подп. и дата

Изм.	Лист	№ докум.	Подп.	Дата
Разраб		Зильберг		XII.78
Пров.		Гольдштейн		XII.78
Рук.		Татимова		XII.78
Н.контр.		Христюк		XII.78
Утв.		Линник		XII.78

409-29-61 ТН-63 · 090

Вилка

Лит.	Лист	Листов
		1

Гипростроммашина г. Киев

Копировал: Усова Формат А1

Формат	Зона	Поз.	Обозначение	Наименование	Кол.	Примечание
				Документация		
12			409-29-61 ТН-63 080СБ	Сборочный чертеж		
				Сборочные единицы		
11		1	409-29-61 ТН-63 090	Вилка		
				Детали		
11		3	409-29-61 ТН-63 081	Ролик	1	
11		4	409-29-61 ТН-63 082	Крышка	2	
11		5	409-29-61 ТН-63 083	Палец	1	
11		6	409-29-61 ТН-63 084	Втулка	2	
11		7	409-29-61 ТН-63 085	Прокладка	2	
				Стандартные изделия		
		9	Болт М6 х 40.46 ГОСТ 7798-70		4	0,001 кг
		11	Гайка М6.5 ГОСТ 5915-70		4	0,0005 кг

Изм.	Лист	№ докум.	Подп.	Дата
Разраб.		Зильберг		XII.78
Пров.		Гольдштейн		XII.78
Рук.		Татимова		XII.78
Н.контр.		Христюк		XII.78
Утв.		Линник		XII.78

409-29-61 ТН-63 080

Ролик в сборе

Лит.	Лист	Листов
	1	2

Гипростроммашина г. Киев

Копировал: Усова Формат А1

Формат	Зона	Поз.	Обозначение	Наименование	Кол.	Примечан.
		13		Шайба 6.65 Г ГОСТ 6402-70	4	0,0008 кг
		15		Шайбы ГОСТ 11371-68	1	0,0007 кг
		17		Шплинт 2,5×22 ГОСТ 397-66	1	0,0009 кг
		19		Кольцо СП21-31-3 ГОСТ 6308-71	2	0,0006 кг
		21		Подшипник №204 ГОСТ 8338-75	1	0,1 кг

Инв. № подл. | Подп. и дата | Взам. инв. № | Инв. № дубл. | Подп. и дата

Изм.	Лист	№ докум.	Подп.	Дата

409-29-61 ТН-63 080

Лист 2

63

7607/15

Копировал: Усова Формат А1

№ строки	Наименование	Код ОКП	Обозначение документа на поставку	Поставщик	Куда входит (обозначение)	Количество: на изделие	Количество: в комплекты	Количество: на регулир.	Количество: Всего	Примечание
1	Масленка 1.246		ГОСТ 19853-74		409-29-61 ТН-63 .040	1			1	
2	Подшипник №204		ГОСТ 8338-75		409-29-61 ТН-63 .040	1			1	
3					409-29-61 ТН-63 .080	1			1	
4	Кольца								2	
5										
6	Кольцо СП21-31-3		ГОСТ 6308-71		409-29-61 ТН-63 .040	2			2	
7					409-29-61 ТН-63 .080	2			2	
8									4	
9	Кольцо А20		ГОСТ 13942-68		409-29-61 ТН-63 .040	1			1	
10										
11	Крепежные изделия									
12										
13	Болт М6х40.46		ГОСТ 7798-70		409-29-61 ТН-63 .040	4			4	
14					409-29-61 ТН-63 .080	4			4	
15									8	
16	М10х14.46					1			1	
17										
18	Гайка М16.5		ГОСТ 5915-70		409-29-61 ТН-63 .040	4			4	
19					409-29-61 ТН-63 .080	4			4	
20									8	
22	М16.5		ГОСТ 5919-73			5			5	
23										
24										

Изм.	Лист	№ докум.	Подп.	Дата
Разраб.		Григорьева		11.79
Пров.		Татимова		11.79
Рук.		Татимова		11.79
Н.контр.		Христюк		11.79
Утв.		Лимник		11.79

409-29-61 ТН-63 .000 ВП

Площадка передвижная

Ведомость покупных изделий

Лит.	Лист	Листов
	1	2

Гипростроммашина г. Киев

Копировал: Усова

Формат 11

№ строки	Наименование	Код ОКП	Обозначение документа на поставку	Поставщик	Куда входит (обозначение)	Количество: на изделие	Количество: в комплекты	Количество: на регулир	Количество: Всего	Примечание
1	Шайба 6.65Г		ГОСТ 6402-70		409-29-61 ТН-63 .040	4			4	
2					409-29-61 ТН-63 .080	4			4	
3									8	
4	Шайба 40		ГОСТ 9649-66			2			2	
5	6.01		ГОСТ 11371-68		409-29-61 ТН-63 .040	4			4	
6					409-29-61 ТН-63 .080	4			4	
7									8	
8	16.01					5			5	
9	20.01				409-29-61 ТН-63 .040	1			1	
10					409-29-61 ТН-63 .080	1			1	
11									2	
12	Шплинт 2,5х22		ГОСТ 397-66		409-29-61 ТН-63 .040	1			1	
13					409-29-61 ТН-63 .080	1			1	
14									2	
15	4х32					5			5	
16	6,3х55					2			2	
17										
18	Штифт 6х45		ГОСТ 3129-70			3			3	
19										
20										
21										
22										
23										
24										
25										
26										
27										
28										
29										
30										

64

7607/13

Изм.	Лист	№ докум.	Подп.	Дата

409-29-61 ТН-63 .000 ВП

Лист 2

Копировал

Формат

№ строки	Обозначение	Наименование	Куда входит: Обозначение	Куда входит: Кол.	Общее кол.	Примечание
1	409-29-61 / ТН-63 000	Площадка передвижная			1	
2						
3	409-29-61 / ТН-63 010	Лестница			1	
4	409-29-61 / ТН-63 020	Стойка			1	
5	409-29-61 / ТН-63 030	Тележка			1	
6	409-29-61 / ТН-63 040	Ролик в сборе			1	
7	409-29-61 / ТН-63 050	Вилка	ТН-63 040		1	
8	409-29-61 / ТН-63 060	Подшипник	ТН-63 040		1	
9	409-29-61 / ТН-63 070	Корпус	ТН-63 060		1	
10	409-29-61 / ТН-63 080	Ролик в сборе			2	
11	409-29-61 / ТН-63 090	Вилка	ТН-63 080		1	
12						
13						
14						
15						
16						
17						
18						
19						
20						
21						
22						
23						
24						65

7607/13

Изм	Лист	№ докум.	Подп.	Дата	409-29-61 / ТН-63 000 ВС			
Разраб.		Григорьева		12.78	Площадка передвижная	Лит.	Лист	Листов 1
Пров.		Татинова		2.78				
Рук.		Татинова		2.78		Гипростроммашина		
Н.контр.		Христюк		2.78				
Утв.		Линник		2.78	Ведомость спецификаций			

Копировал Усова

gost.e-ecolog.ru