ТИПОВОЙ ПРОЕКТ
409-29-61

АВТОМАТИЗИРОВАННЫЙ ПРИРЕЛЬСОВЫЙ СКЛАД ЦЕМЕНТА ВМЕСТИМОСТЬЮ 360/240 тонн

Альбом VI

НЕСТАНДАРТИЗИРОВАННОЕ ОБОРУДОВАНИЕ

ВЫПУСК 6

7607/12

gost.e-ecolog.ru

К.Ф. ЦИТП инв. N 7607/12

ТИПОВОЙ ПРОЕКТ
409-29-61
АВТОМАТИЗИРОВАННЫЙ ПРИРЕЛЬСОВЫЙ СКЛАД ЦЕМЕНТА ВМЕСТИМОСТЬЮ 360/240 тонн

АЛЬБОМ VI ВЫПУСК 6

СОСТАВ ПРОЕКТА

АЛЬБОМ I	ОБЩИЕ ДАННЫЕ. ТЕХНОЛОГИЧЕСКАЯ ЧАСТЬ ПРОМПРОВОДКИ.
АЛЬБОМ II	АРХИТЕКТУРНО-СТРОИТЕЛЬНАЯ И САНИТАРНО-ТЕХНИЧЕСКАЯ ЧАСТИ. ВЫПУСК 1-ИНВЕНТАРНЫЙ ВАРИАНТ /В МЕТАЛЛЕ/. ВЫПУСК 2-СТАЦИОНАРНЫЙ ВАРИАНТ /В СБОРНОМ ЖЕЛЕЗОБЕТОНЕ/.
АЛЬБОМ III	СТРОИТЕЛЬНЫЕ ИЗДЕЛИЯ
АЛЬБОМ IV	ЭЛЕКТРОТЕХНИЧЕСКАЯ ЧАСТЬ.
АЛЬБОМ V	ЭЛЕКТРОТЕХНИЧЕСКАЯ ЧАСТЬ. ЗАДАНИЕ ЗАВОДУ-ИЗГОТОВИТЕЛЮ.
АЛЬБОМ VI	НЕСТАНДАРТИЗИРОВАННОЕ ОБОРУДОВАНИЕ ВЫПУСКИ 1,2,3,4,5,6,7,8.
АЛЬБОМ VII	ЗАКАЗНЫЕ СПЕЦИФИКАЦИИ: ВЫПУСК 1-НА ТЕХНОЛОГИЧЕСКОЕ, ЭЛЕКТРОТЕХНИЧЕСКОЕ ОБОРУДОВАНИЕ И ПРОМПРОВОДКИ. ВЫПУСК 2-НА САНИТАРНО-ТЕХНИЧЕСКОЕ ОБОРУДОВАНИЕ.
АЛЬБОМ VIII	СМЕТЫ К АРХИТЕКТУРНО-СТРОИТЕЛЬНОЙ И САНИТАРНО-ТЕХНИЧЕСКОЙ ЧАСТЯМ. ВЫПУСК 1-ИНВЕНТАРНЫЙ ВАРИАНТ /В МЕТАЛЛЕ/. ВЫПУСК 2-СТАЦИОНАРНЫЙ ВАРИАНТ /В СБОРНОМ ЖЕЛЕЗОБЕТОНЕ/.
АЛЬБОМ IX	ОБЪЕКТНЫЕ СМЕТЫ. СМЕТЫ НА ПРИОБРЕТЕНИЕ И МОНТАЖ ТЕХНОЛОГИЧЕСКОГО, ЭЛЕКТРОТЕХНИЧЕСКОГО ОБОРУДОВАНИЯ И ПРОМПРОВОДОК, ВЫПУСКИ 1,2.

РАЗРАБОТАН ВСЕСОЮЗНЫМ ПРОЕКТНО-КОНСТРУКТОРСКИМ ИНСТИТУТОМ ГИПРОСТРОММАШИНА
ГЛАВНЫЙ ИНЖЕНЕР ИНСТИТУТА /Мацьковский/
ГЛАВНЫЙ ИНЖЕНЕР ПРОЕКТА /Ястремская/

УТВЕРЖДЕН ГОССТРОЕМ СССР ПРОТОКОЛ ОТ 20.7.79г. №35
ВВЕДЕН В ДЕЙСТВИЕ С 30.11.1979г. ИН-ТОМ ГИПРОСТРОММАШИНА ПРИКАЗ ОТ 13.08.79г. № 63.

К.Ф ЦНТП инв.№ 7607/12

СОДЕРЖАНИЕ

Обозначение	Наименование	Лист
409-29-61 ТН-26 000СБ	Устройство для остановки вагонов	5
409-29-61 ТН-26 010СБ	Кронштейн	6
409-29-61 ТН-26 020СБ	Рычаг	6
409-29-61 ТН-26 030СБ	Ограждение	7
409-29-61 ТН-26 001	Противовес	7
409-29-61 ТН-26 002	Ось	7
409-29-61 ТН-26 003	Стойка	8
409-29-61 ТН-26 006	Хвостовик	8
409-29-61 ТН-26 007	Рычаг	8
409-29-61 ТН-26 008	Втулка	8
409-29-61 ТН-26 009	Палец	9
409-29-61 ТН-26 011	Стенка	9
409-29-61 ТН-26 000	Устройство для остановки вагонов	9
409-29-61 ТН-26 010	Кронштейн	10
409-29-61 ТН-26 020	Рычаг	10
409-29-61 ТН-26 030	Ограждение	10
409-29-61 ТН-26 000ВП	Устройство для останов-ки вагонов	11
409-29-61 ТН-26 000ВС	Устройство для остановки вагонов	11
409-29-61 ТН-28 000СБ	Затвор секторный	12
409-29-61 ТН-28 010СБ	Корпус	14
409-29-61 ТН-28 020СБ	Корпус	16
409-29-61 ТН-28 030СБ	Затвор	17
409-29-61 ТН-28 021	Стенка	17
409-29-61 ТН-28 022	Стенка	17
409-29-61 ТН-28 001	Прокладка	18
409-29-61 ТН-28 002	Планка	18
409-29-61 ТН-28 003	Прокладка	18
409-29-61 ТН-28 004	Прокладка	18
409-29-61 ТН-28 005	Прокладка	19
409-29-61 ТН-28 006	Прокладка	19
409-29-61 ТН-28 007	Планка	19
409-29-61 ТН-28 008	Планка	19
409-29-61 ТН-28 009	Планка	20

Обозначение	Наименование	Лист
409-29-61 ТН-28 011	Планка	20
409-29-61 ТН-28 012	Рукав	20
409-29-61 ТН-28 017	Планка	21
409-29-61 ТН-28 018	Скоба	21
409-29-61 ТН-28 019	Ребро	21
409-29-61 ТН-28 031	Стенка	21
409-29-61 ТН-28 035	Обод	22
409-29-61 ТН-28 032	Стенка	22
409-29-61 ТН-28 035	Ребро	22
409-29-61 ТН-28 036	Обод	22
409-29-61 ТН-28 026	Косынка	23
409-29-61 ТН-28 000	Затвор секторный	23
409-29-61 ТН-28 041	Кольцо	24
409-29-61 ТН-28 042	Сектор	24
409-29-61 ТН-28 043	Крышка	24
409-29-61 ТН-28 000 ВЗ	Затвор секторный	24
409-29-61 ТН-28 010	Корпус	25
409-29-61 ТН-28 020	Корпус	25
409-29-61 ТН-28 030	Затвор	25
409-29-61 ТН-28 000ВП	Затвор секторный	26
409-29-61 ТН-28 000ВС	Затвор секторный	26
409-29-61 ТН-30 000МЧ	Цементопровод для загрузки автоцементовозов	27
409-29-61 ТН-30 010СБ	Затвор	29
409-29-61 ТН-30 020СБ	Корпус	30
409-29-61 ТН-30 030СБ	Рычаг	31
409-29-61 ТН-30 040СБ	Опора	31
409-29-61 ТН-30 050СБ	Корпус	31
409-29-61 ТН-30 060СБ	Кронштейн	32
409-29-61 ТН-30 070СБ	Штурвал	32
409-29-61 ТН-30 046	Обод	32
409-29-61 ТН-30 080СБ	Зажим	33
409-29-61 ТН-30 090СБ	Скоба	33
409-29-61 ТН-30 049	Хомут	33
409-29-61 ТН-30 051	Ушко	33

Обозначение	Наименование	Лист
409-29-61 ТН-30 100СБ	Вставка	34
409-29-61 ТН-30 110СБ	Наконечник	34
409-29-61 ТН-30 120СБ	Кронштейн	35
409-29-61 ТН-30 130СБ	Вставка	35
409-29-61 ТН-30 013	Ось	35
409-29-61 ТН-30 001	Ребро	36
409-29-61 ТН-30 002	Ребро	36
409-29-61 ТН-30 005	Рукав	36
409-29-61 ТН-30 003	Ниппель	37
409-29-61 ТН-30 004	Прокладка	37
409-29-61 ТН-30 009	Винт	37
409-29-61 ТН-30 014	Обшивка	38
409-29-61 ТН-30 021	Боковина	38
409-29-61 ТН-30 022	Стенка	38
409-29-61 ТН-30 015	Прокладка	39
409-29-61 ТН-30 016	Прокладка	39
409-29-61 ТН-30 035	Втулка	39
409-29-61 ТН-30 041	Основание	39
409-29-61 ТН-30 008	Гайка	40
409-29-61 ТН 30 011	Ось	40
409-29-61 ТН-30 012	Ограничитель	40
409-29-61 ТН-30 027	Пластик	40
409-29-61 ТН-30 031	Боковина	41
409-29-61 ТН-30 032	Ухо	41
409-29-61 ТН-30 037	Щека	41
409-29-61 ТН-30 038	Вставка	41
409-29-61 ТН-30 043	Стенка	42
409-29-61 ТН-30 047	Спица	42
409-29-61 ТН-30 048	Ступица	42
409-29-61 ТН-30 053	Фланец	43
409-29-61 ТН-30 057	Кольцо	43
409-29-61 ТН-30 064	Ниппель	43
409-29-61 ТН-30 065	Ось	43
409-29-61 ТН-30 010	Затвор	44
409-29-61 ТН-30 020	Корпус	44
409-29-61 ТН-30 030	Рычаг	44
409-29-61 ТН-30 040	Опора	45
409-29-61 ТН-30 050	Корпус	45
409-29-61 ТН-30 060	Кронштейн	45
409-29-61 ТН-30 070	Штуцер	45
409-29-61 ТН-30 080	Зажим	46
409-29-61 ТН-30 090	Скоба	46
409-29-61 ТН-30 100	Вставка	46
409-29-61 ТН-30 110	Наконечник	46
409-29-61 ТН-30 120	Кронштейн	47
409-29-61 ТН-30 130	Вставка	47
409-29-61 ТН-30 000ВС	Цементопровод для загрузки автоцементовозов	47
409-29-61 ТН-30 000ВП	Цементопровод для загрузки автоцементовозов	48
409-29-61 ТН-32 000СБ	Блок концевой	49
409-29-61 ТН-32 001	Блок концевой	50

Обозначение	Наименование	Лист
409-29-61 ТН-32 002	Крышка	50
409-29-61 ТН-32 003	Втулка	50
409-29-61 ТН-32 004	Ось	51
409-29-61 ТН-32 005	Плита верхняя	51
409-29-61 ТН-32 006	Плита нижняя	51
409-29-61 ТН-32 007	Плита	51
409-29-61 ТН-32 008	Кольцо	52
409-29-61 ТН-32 009	Втулка	52
409-29-61 ТН-32 011	Ограничитель	52
409-29-61 ТН-32 012	Втулка	52
409-29-61 ТН-32 013	Ось	53
409-29-61 ТН-32 014	Палец	53
409-29-61 ТН-32 015	Скоба	53
409-29-61 ТН-32 016	Прокладка	53
409-29-61 ТН-32 000	Блок концевой	54
409-29-61 ТН-32 000ВП	Блок концевой	54
409-29-61 ТН-33 000СБ	Ролик вертикальный	55
409-29-61 ТН-33 010СБ	Корпус ролика	56
409-29-61 ТН-33 020СБ	Ролик	57
409-29-61 ТН-33 030СБ	Ось	57
409-29-61 ТН-33 001	Втулка	59
409-29-61 ТН-33 002	Ограничитель	58
409-29-61 ТН-33 021	Связь	58
409-29-61 ТН-33 010	Корпус ролика	58
409-29-61 ТН-33 003	Бобышка	59
409-29-61 ТН-33 006	Пластик	59
409-29-61 ТН-33 007	Плита	59
409-29-61 ТН-33 008	Косынка	59
409-29-61 ТН-33 014	Ступица	60
409-29-61 ТН-33 015	Кольцо	60
409-29-61 ТН-33 016	Барабан	60
409-29-61 ТН-33 019	Бобышка	60
409-29-61 ТН-33 000	Ролик вертикальный	61
409-29-61 ТН-33 028	Ролик	61
409-29-61 ТН-33 030	Ось	61
409-29-61 ТН-33 000ВП	Ролик вертикальный	62
409-29-61 ТН-33 000ВС	Ролик вертикальный	62
409-29-61 ТН-35 000СБ	Трап переносной	63
409-29-61 ТН-35 002	Настил	64
409-29-61 ТН-35 006	Скоба	64
409-29-61 ТН-35 000	Трап переносной	64
409-29-61 ТН-36 000СБ	Обогреватель пневмоцилиндра	65
409-29-61 ТН-36 010СБ	Бак	66
409-29-61 ТН-36 020СБ	Бак	68
409-29-61 ТН-36 001	Шпилька	69
409-29-61 ТН-36 007	Брус	69
409-29-61 ТН-36 000	Обогреватель пневмоцилиндра	70
409-29-61 ТН-36 010	Бак	70
409-29-61 ТН-36 020	Бак	71
409-29-61 ТН-36 000ВЗ	Обогреватель пневмоцилиндра	71
409-29-61 ТН-36 000ВП	Обогреватель пневмоцилиндра	72
409-29-61 ТН-36 000ВС	Обогреватель пневмоцилиндра	72

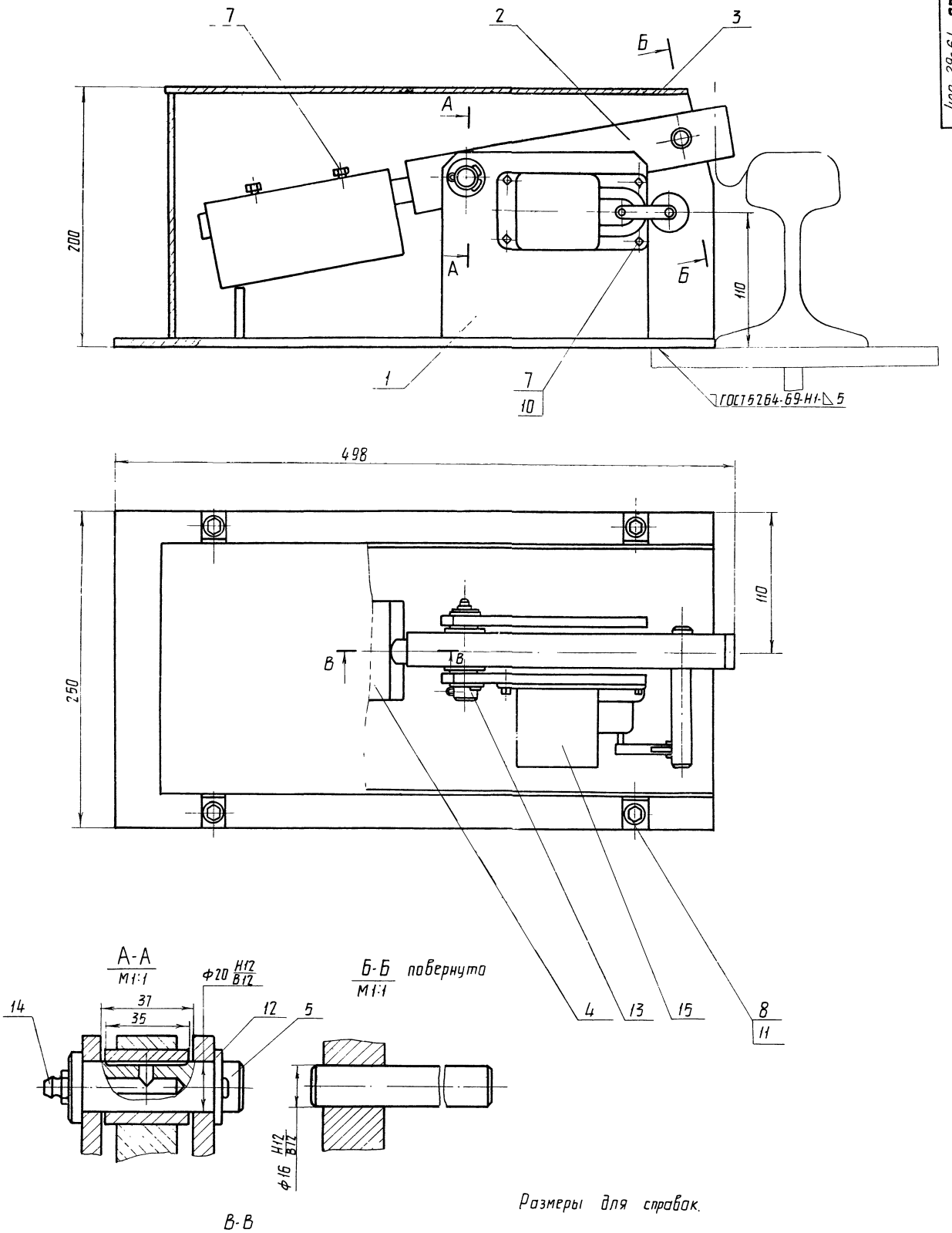

Размеры для справок.

409-29-61 ТН-26 ООО СБ

7607/12 5

Изм.	Лист	№ докум.	Подп.	Дата	409-29-61 ТН-26 ООО СБ		
Разраб.		Меньшиков		15.03.78	Устройство для остановки вагонов	Лит.	Масса 2 0,5	Масштаб 1:2
Пров.		Гольдштейн		V.78	Сборочный чертеж			
Т.контр.		Бурле		VIII.78		Лист	Листов 1	
Рук.		Линник		V.78		Гипростроммашина г. Киев		
Н.контр.		Христюк		08.78				
Утв.		Линник		1.78				
Копир.		Окрушик						

Формат

409-29-61 / ТН-26 - 010СБ

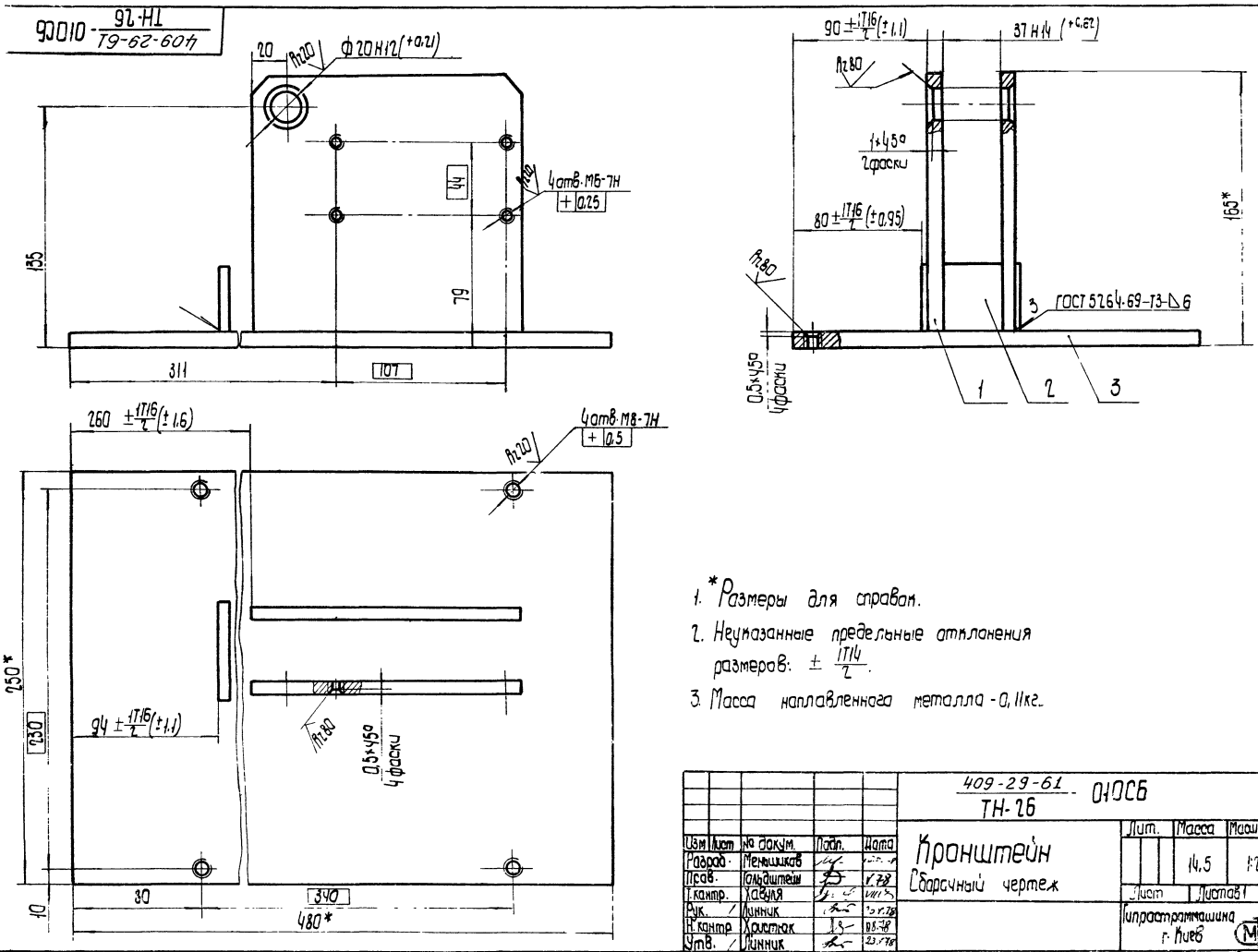

1. *Размеры для справок.
2. Неуказанные предельные отклонения размеров: ± 1T14/2.
3. Масса наплавленного металла - 0,11кг.

Изм	Лист	№ докум.	Подп.	Дата	409-29-61 / ТН-26 - 010СБ	Лит.	Масса	Масштаб
Разраб.		Меньшиков			Кронштейн		14,5	1:2
Пров.		Гольдштейн		V.78	Сборочный чертеж	Лист	Листов 1	
Т.контр.		Хавуля		VIII.78				
Рук.		Линник		23.V.78		Гипростроммашина г. Киев		
Н.контр.		Христюк		08.78				
Утв.		Линник		23.V.78				

формат 12

409-29-61 / ТН-26 - 020СБ

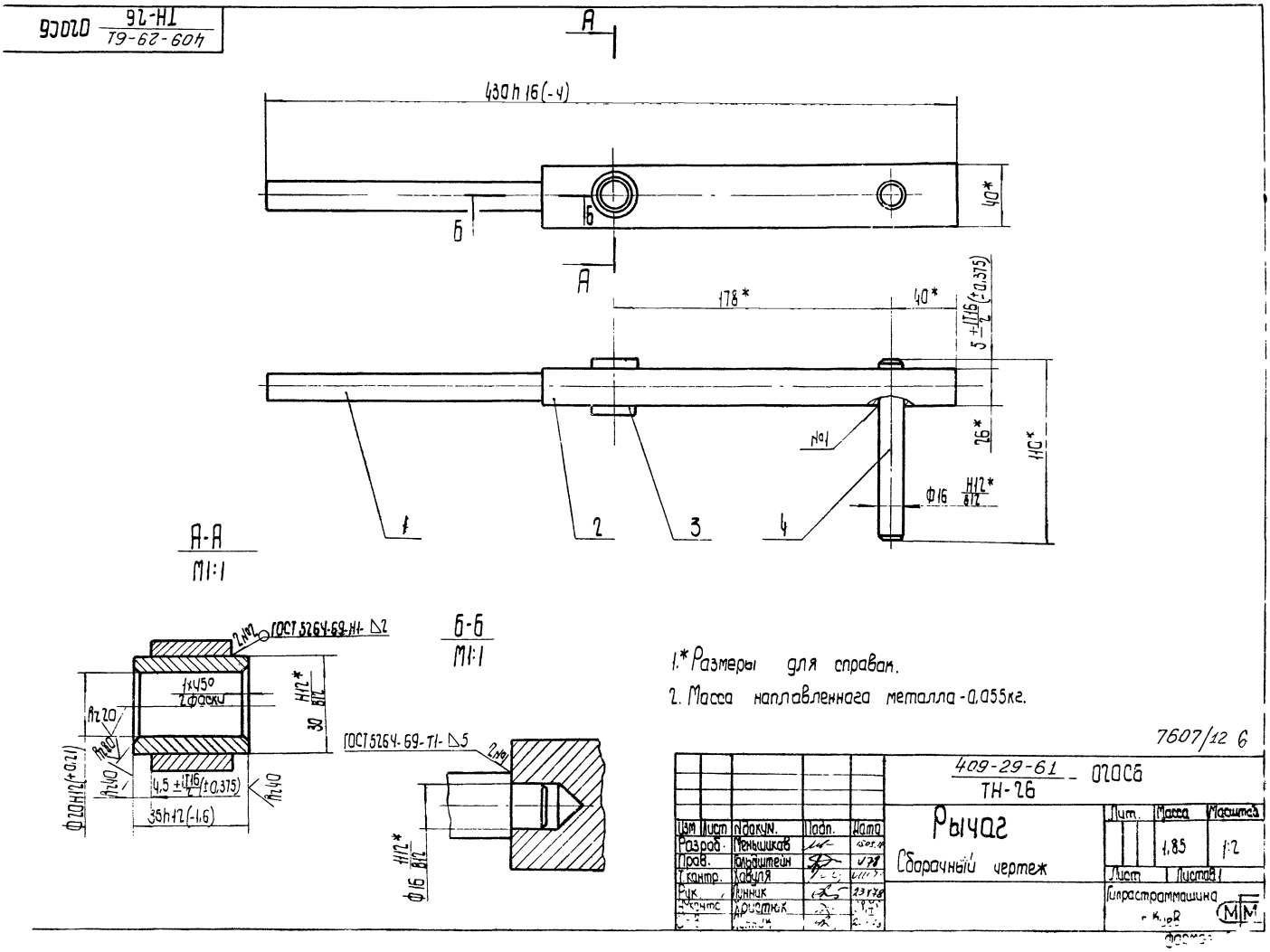

1.* Размеры для справок.
2. Масса наплавленного металла - 0,055кг.

7607/12 6

Изм	Лист	№ докум.	Подп.	Дата	409-29-61 / ТН-26 - 020СБ	Лит.	Масса	Масштаб
Разраб.		Меньшиков			Рычаг		1,85	1:2
Пров.		Гольдштейн		V.78	Сборочный чертеж	Лист	Листов 1	
Т.контр.		Хавуля		VIII.78				
Рук.		Линник		23.V.78		Гипростроммашина г. Киев		
Н.контр.		Христюк						
Утв.		Линник						

формат

100 · 409-29-61 ТН-26

Rz500 (V)

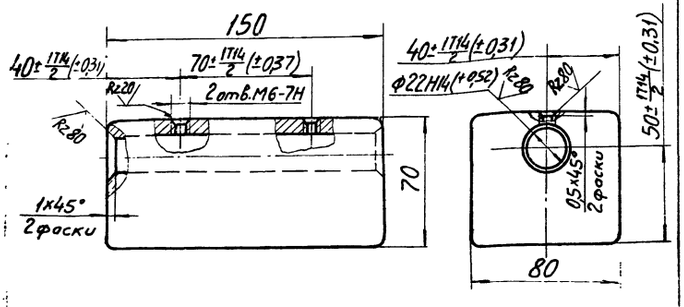

1. Неуказанные литейные радиусы 8 мм.
2. Допускаемые отклонения по размерам, массе и припуски на механическую обработку отливки III класса по ГОСТ 1855-55.
3. Уклоны формовочные - по ГОСТ 3212-57.

					409-29-61 ТН-26 . 001			
Изм	Лист	№ докум.	Подп.	Дата	Противовес	Лит.	Масса	Масштаб
Разраб.		Меньшиков					5,5	1:2
Пров.		Гольдштейн				Лист	Листов 1	
Т.контр.		Бурле				Гипростроммашина г. Киев		
Рук.		Линник						
Н.контр.		Христюк			Сч 15-32 ГОСТ 1412-70			
Утв.								

Копировал Формат А1

200 · 409-29-61 ТН-26

Rz80 (V)

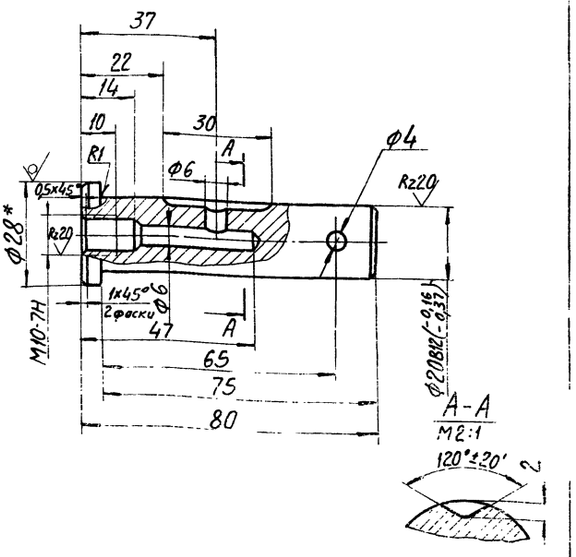

Неуказанные предельные отклонения размеров: отверстий H14, валов h14, остальных ± IT14/2.

					409-29-61 ТН-26 . 002			
Изм	Лист	№ докум.	Подп.	Дата	Ось	Лит.	Масса	Масштаб
Разраб.		Меньшиков					0,23	1:1
Пров.		Гольдштейн				Лист	Листов 1	
Т.контр.		Бурле				Гипростроммашина г. Киев		
Рук.		Линник			Круг В28 ГОСТ 2590-71			
Н.контр.		Христюк			Ст3пс ГОСТ 535-58			
Утв.								

Инв. № подл. | Подп. и дата | Взам. инв. № | Инв. № дубл. | Подп. и дата

Копировал Формат А1

030СБ · 409-29-61 ТН-26

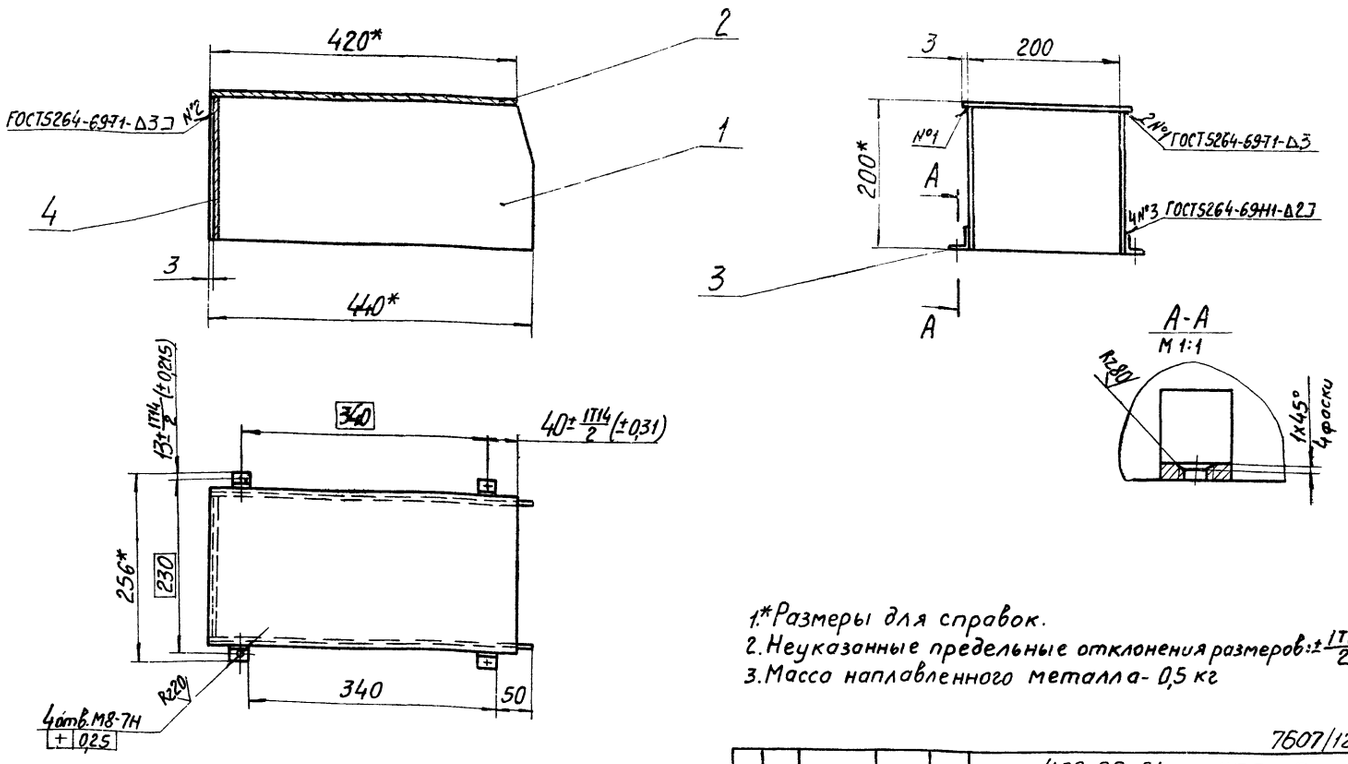

1.* Размеры для справок.
2. Неуказанные предельные отклонения размеров: ± IT16/2
3. Масса наплавленного металла - 0,5 кг

7607/12 7

					409-29-61 ТН-26 . 030 СБ			
Изм	Лист	№ докум.	Подп.	Дата	Ограждение	Лит.	Масса	Масштаб
Разраб.		Меньшиков					7	
Пров.		Гольдштейн				Лист		
Т.контр.		Бурле				Гипрос		
Рук.		Линник			Сборочный чертеж			
Н.контр.		Христюк						
Утв.		Линник						

409-29-61 ТН-26 003

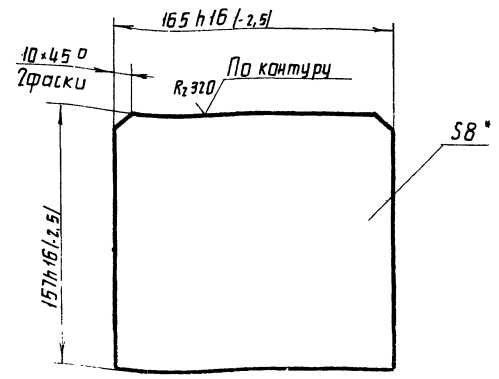

*Размер для справок.

Изм.	Лист	№докум.	Подп.	Дата
Разраб.		Меньшиков		15.03.78
Пров.		Гольштейн		11.78
Т.контр.		Хабуля		11.78
Рук.		Линник		11.78
Н.контр.		Христюк		06.78
Утв.				

409-29-61 ТН-26 003

Стойка

Лит.	Масса	Масштаб
	1,6	1:2
Лист	Листов 1	

Лист Б-ЛН-8 ГОСТ 19903-74 / Ст.3пс ГОСТ 14637-69

Гипростроммашина г. Киев

Формат II

409-29-61 ТН-26 007

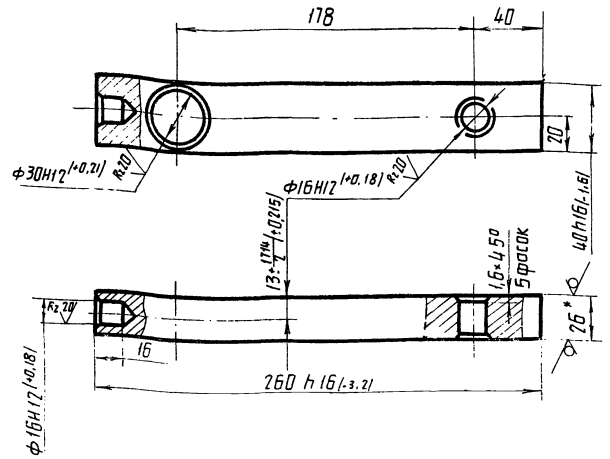

1 *Размер для справок.

2. Неуказанные предельные отклонения размеров: ±IT14/2

Изм.	Лист	№докум.	Подп.	Дата
Разраб.		Меньшиков		15.03.78
Пров.		Гольштейн		11.78
Т.контр.		Хабуля		11.78
Рук.		Линник		11.78
Н.контр.		Христюк		06.78
Утв.				

409-29-61 ТН-26 007

Рычаг

Лит.	Масса	Масштаб
	1,5	1:2
Лист	Листов 1	

Лист Б-ЛН-26 ГОСТ 19903-74 / Ст.3пс ГОСТ 14637-69

Гипростроммашина г. Киев

Формат II

409-29-61 ТН-26 006

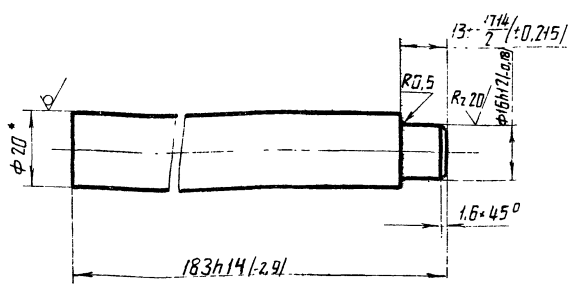

*Размер для справок

Изм.	Лист	№докум.	Подп.	Дата
Разраб.		Меньшиков		15.03.78
Пров.		Гольштейн		11.78
Т.контр.		Хабуля		11.78
Рук.		Линник		11.78
Н.контр.		Христюк		06.78
Утв.				

409-29-61 ТН-26 006

Хвостовик

Лит.	Масса	Масштаб
	0,44	1:1
Лист	Листов 1	

Круг В20 ГОСТ 2590-71 / Ст.3пс ГОСТ 535-58

Гипростроммашина

409-29-61 ТН-26 008

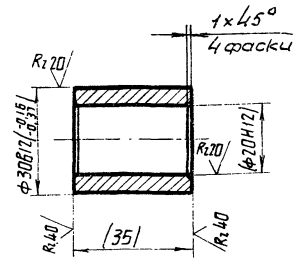

Размеры в скобках - после сборки.

7607/12 8

Изм.	Лист	№докум.	Подп.	Дата
Разраб.		Меньшиков		15.03.78
Пров.		Гольштейн		11.78
Т.контр.		Хабуля		11.78
Рук.		Линник		11.78
Н.контр.		Христюк		06.78
Утв.				

409-29-61 ТН-26 008

Втулка

Лит.	Масса	Масштаб
	0,02	1:1
Лист	Листов 1	

Ст 3пс ГОСТ 380-71

Гипростроммашина г. Киев

600 · 409-29-61 ТН-26

Rz80

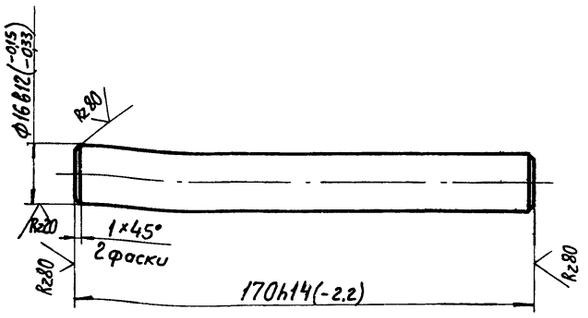

*Размер для справок.

					409-29-61 ТН-26 · 009			
Изм.	Лист	№ докум.	Подп.	Дата	Палец	Лит.	Масса	Масштаб
Разраб.		Меньшиков		15.03.78			0,19	1:1
Пров.		Гольдштейн		1.78		Лист	Листов 1	
Т.контр.		Хавула				Гипростроммашина г. Киев		
Рук.		Линник		VI.78				
Н.контр.		Христюк		08.78	Ст3пс ГОСТ 380-71			
Утв.								

Копировал Формат А1

110 · 409-29-61 ТН-26

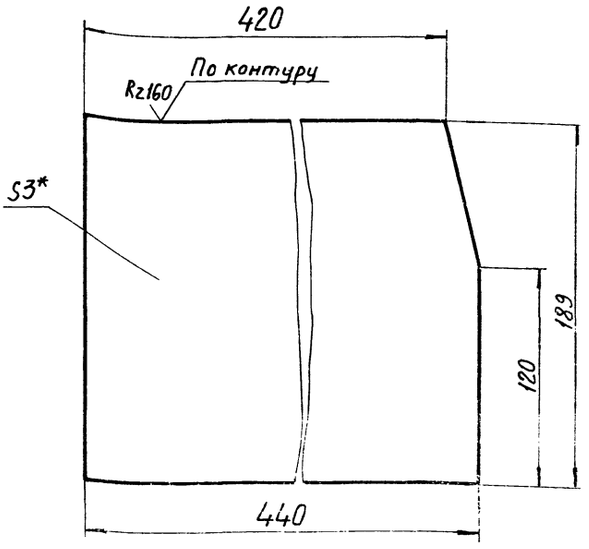

1.*Размер для справок.
2. Предельные отклонения размеров - h16.

					409-29-61 ТН-26 · 011			
Изм.	Лист	№ докум.	Подп.	Дата	Стенка	Лит.	Масса	Масштаб
Разраб.		Меньшиков		15.03.78			1,85	1:2
Пров.		Гольдштейн		V.78		Лист	Листов 1	
Т.контр.		Хавула		VI.78		Гипростроммашина г. Киев		
Рук.		Линник		VI.78	Лист Б-ПН-3 ГОСТ 19903-74			
Н.контр.		Христюк		08.78	1-IV-Н ГОСТ 16523-70			
Утв.								

Копировал Формат А1

Инв.№ подл. | Подп. и дата | Взам. инв.№ | Инв.№ дубл. | Подп. и дата

Формат	Зона	Позиц.	Обозначение	Наименование	Колич.	Примечан.
				Документация		
А2			409-29-61 ТН-26 · 000СБ	Сборочный чертеж		
А2			409-29-61 ТН-26 · 000ВС	Ведомость спецификаций		
А2			409-29-61 ТН-26 · 000ВП	Ведомость покупных изделий		
				Сборочные единицы		
А1		1	409-29-61 ТН-26 · 010	Кронштейн	1	
А1		2	409-29-61 ТН-26 · 020	Рычаг	1	
А1		3	409-29-61 ТН-26 · 030	Ограждение	1	
				Детали		
А1		4	409-29-61 ТН-26 · 001	Противовес	1	
А1		5	409-29-61 ТН-26 · 002	Ось	1	
				Стандартные изделия		
				Болты ГОСТ 7798-70		
		7		М6×12.46	6	0,0051кг
		8		М8×10.46	4	0,0096кг

					409-29-61 ТН-26 · 000			
Изм.	Лист	№ докум.	Подп.	Дата	Устройство для остановки вагонов	Лит.	Лист 1	Листов 2
Разраб.		Меньшиков		15.03.78		Гипростроммашина г. Киев		
Пров.		Гольдштейн		V.78				
Рук.		Линник		VI.78				
Н.контр.		Христюк		08.78				

Формат	Зона	Позиц.	Обозначение	Наименование	Колич.	Примечан.
				Шайбы ГОСТ 11371-68		
		10		6.01	4	0,00085кг
		11		8.01	4	0,0023кг
		12		20.01	1	0,022кг
		13		Шплинт 4×32 ГОСТ 397-66	1	0,0035кг
		14		Масленка 1.2.Ц6 ГОСТ 19853-74	1	0,09кг
		15		Выключатель ВК-300А исп.1 ступ 2 ход впрово ТУ-16.526.351-74.	1	1,2кг

Инв.№ подл. | Подп. и дата | Взам. инв.№ | Инв.№ дубл. | Подп. и дата

					409-29-61 ТН-26 · 000			Лист 6
Изм.	Лист	№ докум.	Подп.	Дата				

9
7607/12

Формат	Зона	Позиция	Обозначение	Наименование	Кол.	Примечание
				Документация		
12			409-29-61 ТН-26 010СБ	Сборочный чертеж		
				Детали		
11		1	409-29-61 ТН-26 003	Стойка	2	
Б4		2	409-29-61 ТН-26 004	Упор		
				Лист Б-ПН-Б ГОСТ 19903-74		
				Ст.3пс ГОСТ 14637-89		
				40h16(-1,6)×60h16(-1,9)	1	0,11 кг
Б4		3	409-29-61 ТН-26 005	Основание		
				Лист Б-ПН-В ГОСТ 19903-74		
				Ст.3пс ГОСТ 14637-89		
				250h16(-2,9)×480h16(-4)	1	8,3 кг

Инв.№ подл. | Подп. и дата | Взам.инв.№ | Инв.№ дубл. | Подп. и дата

Изм.	Лист	№ докум.	Подп.	Дата
Разраб.		Меньшиков		15.03.78
Пров.		Гольдштейн		17.78
Рук.		Линник		VI.78
Н.контр.		Христюк		08.78
Утв.		Линник		VI.78

409-29-61 ТН-26 010

Кронштейн

Лит.	Лист	Листов
		1

Гипростроммашина г.Киев

Формат 11

Формат	Зона	Позиция	Обозначение	Наименование	Кол.	Примечание
				Документация		
12			409-29-61 ТН-26 020СБ	Сборочный чертеж		
				Детали		
11		1	409-29-61 ТН-26 006	Хвостовик	1	
11		2	409-29-61 ТН-26 007	Рычаг	1	
11		3	409-29-61 ТН-26 008	Втулка	1	
11		4	409-29-61 ТН-26 009	Палец	1	

Изм.	Лист	№ докум.	Подп.	Дата
Разраб.		Меньшиков		15.03.78
Пров.		Гольдштейн		17.78
Рук.		Линник		14.06.78
Н.контр.		Христюк		02.78
Утв.		Линник		10.6.78

409-29-61 ТН-26 020

Рычаг

Лит.	Лист	Листов
		1

Гипростроммашина г.Киев

Формат 11

Формат	Зона	Позиция	Обозначение	Наименование	Кол.	Примечание
				Документация		
12			409-29-61 ТН-26 030СБ	Сборочный чертеж		
				Детали		
11		1	409-29-61 ТН-26 011	Стенка	2	
Б4		2	409-29-61 ТН-26 012	Крышка		
				Лист Б-ПН-3 ГОСТ 19903-74		
				1-Ч-Н ГОСТ 16523-70		
				420h16(-2,9)×420h16(-4)	1	2,02 кг
Б4		3	409-29-61 ТН-26 013	Уголок		
				Уголок Б25×25×4 ГОСТ 8509-72		
				Ст.3пс ГОСТ 5525-58		
				L=20h16(-1,3)	4	0,029 кг
Б4		4	409-29-61 ТН-26 014	Стенка		
				Лист Б-ПН-3 ГОСТ 19903-74		
				1-Ч-Н ГОСТ 16523-70		
				197h16(-2,9)×197h16(-2,9)	1	0,9 кг

Изм.	Лист	№ докум.	Подп.	Дата
Разраб.		Меньшиков		15.03.78
Пров.		Гольдштейн		17.78
Рук.		Линник		VI.78
Н.контр.		Христюк		08.78
Утв.		Линник		VI.78

409-29-61 ТН-26 030

Ограждение

Лит.	Лист	Листов
		1

Гипростроммашина г.Киев

Формат 11

№ справки	Обозначение	Наименование	Куда входит (обозначение)	Кол.	Общее кол.	Примечание
1	409-29-61 ТН-26 — 000	Устройство для автоматической остановки вагонов			1	
2						
3						
4	409-29-61 ТН-26 — 010	Кронштейн			1	
5	409-29-61 ТН-26 — 020	Рычаг			1	
6	409-29-61 ТН-26 — 030	Ограждение			1	
7						
8						
9						
10						
11						
12						
13						
14						
15						
16						
17						
18						
19						
20						
21						
22						
23						
24						

Изм.	Лист	№ докум.	Подп.	Дата
Разраб.		Меньшиков		15.3.78
Пров.		Гольдштейн		17.3.78
Рук.		Пинник		21.3.78
Н. контр.		Христюк		18.4.78
Утв.		Пинник		18.4.78

409-29-61 ТН-26 — 000 ВС

Устройство для остановки вагонов

Ведомость спецификаций

Лит.	Лист	Листов
		1

Гипростроммашина г. Киев

Формат А2

№ справки	Наименование	Обозначение документа на поставку	Поставщик	Куда входит (обозначение)	Количество на изделие	Количество в компл.	Количество на рег.	Количество всего	Примечание
1	Масленка 1.2.Ц6	ГОСТ 19853-74			1			1	
2									
3									
4	Крепежные изделия								
5									
6	Болт М6×12.46	ГОСТ 7798-70			6			6	
7	М8×10.46				2			2	
8									
9									
10	Шайба 6.01	ГОСТ 11371-68			4			4	
11	8.01				1			1	
12	20.01				1			1	
13									
14	Шплинт 4×32	ГОСТ 397-66			1			1	
15									
16	Электрооборудование								
17									
18	Выключатель ВК-300А	ТУ-16.526.361-74							
19	исполнение I, ступень 2,								
20	код вправо				1			1	
21									
22									
23									
24									
25									

11

7607/12

Изм.	Лист	№ докум.	Подп.	Дата
Разраб.		Меньшиков		15.3.78
Пров.		Гольдштейн		17.3.78
Рук.		Пинник		17.3.78
Н. контр.		Христюк		18.4.78
Утв.		Пинник		17.4.78
Копир.		Лозовик		

409-29-61 ТН-26 — 000 ВП

Устройство для остановки вагонов

Ведомость покупных изделий

Лит.	Лист	Листов
		1

Гипростроммашина г. Киев

Формат А4

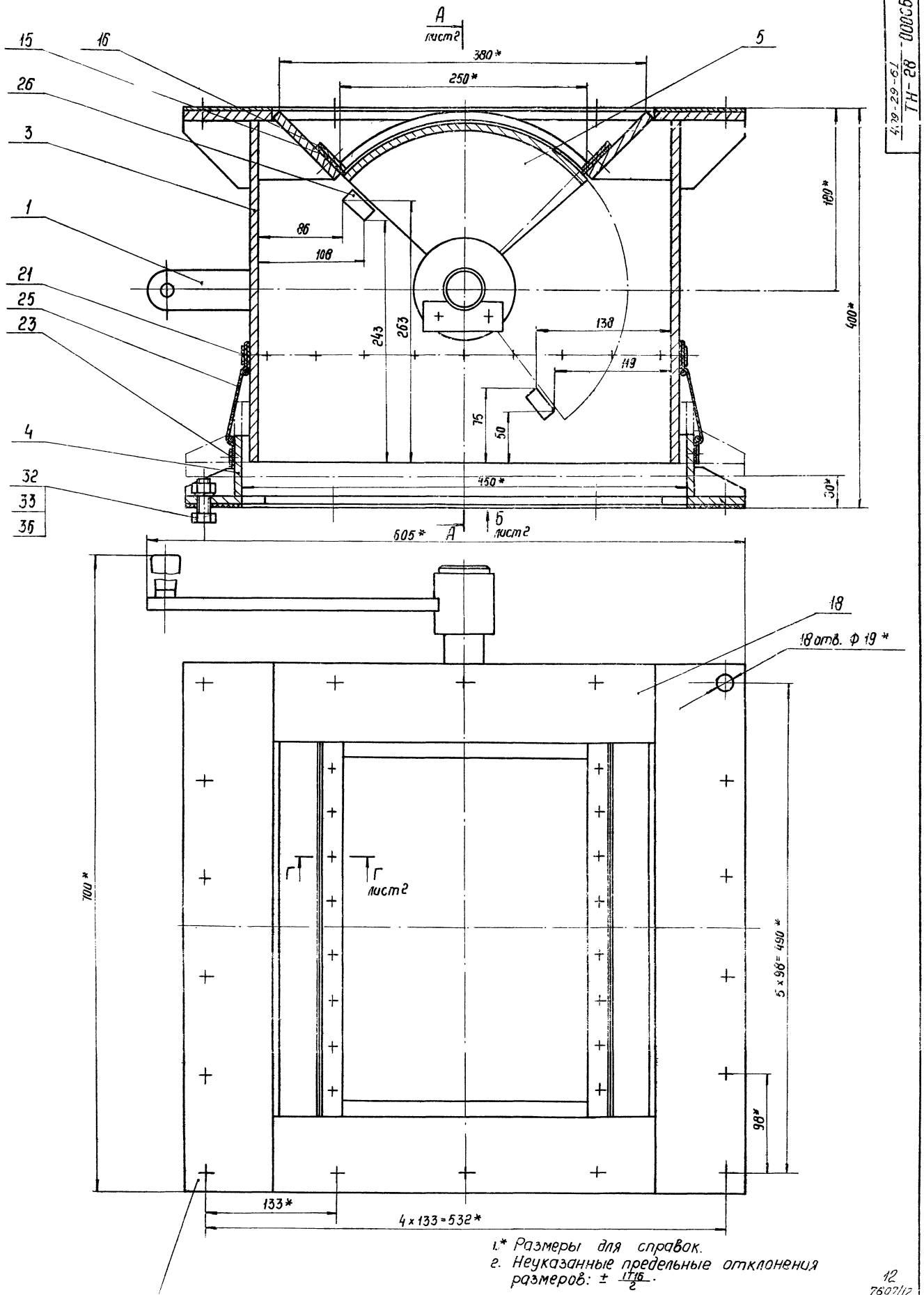

1.* Размеры для справок.
2. Неуказанные предельные отклонения размеров: $\pm \frac{IT16}{2}$.

12
7607/12

					409-29-61 / ТН-28 — 000 СБ			
Изм.	Лист	№ докум.	Подп.	Дата	Затвор секторный	Лит.	Масса	Масштаб
Разраб.		Карбацкий		27.7.78			80	1:2,5
Пров.		Ахрименко		07.78	Сборочный чертеж			
Т.контр.		Бурле		07.78		Лист 1	Листов 2	
Рук.		Линник		07.78		Гипростроммашина		
Н.контр.		Бах		07.78		г. Киев		
Утв.		Линник		07.78				

Копировал: Белова

Формат 22

А – А лист 1

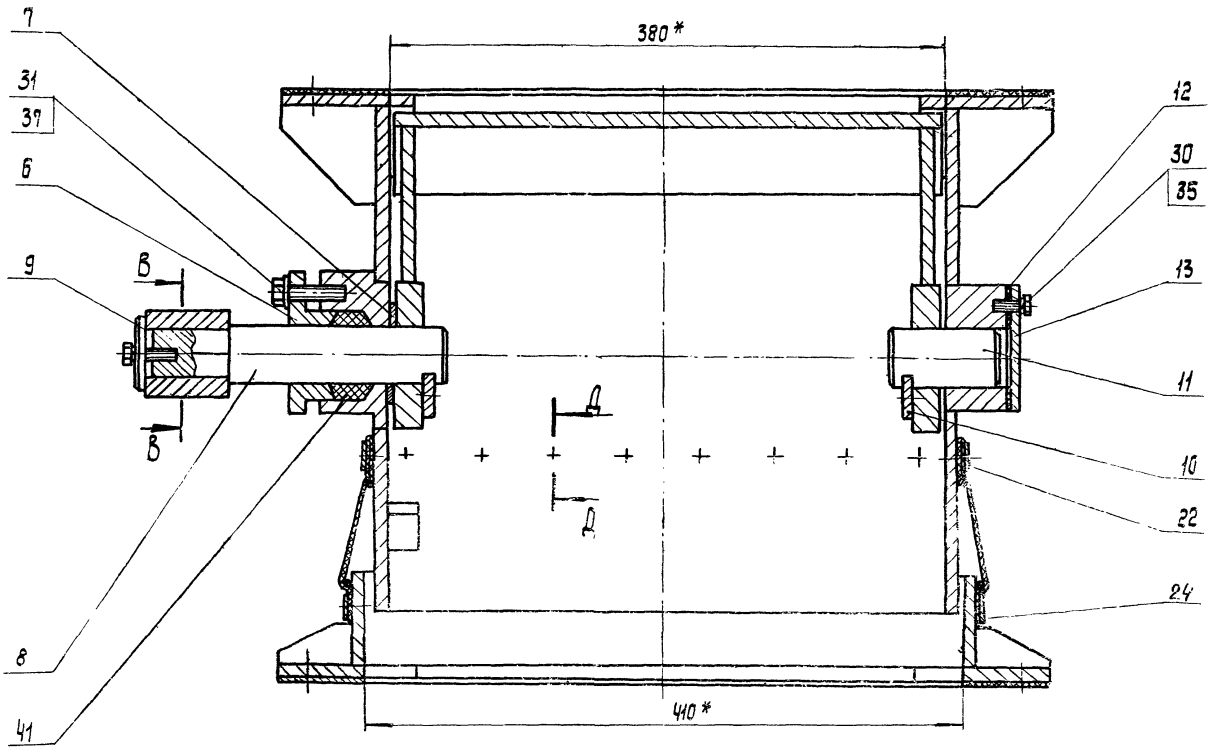

Вид Б лист 1
М1:5

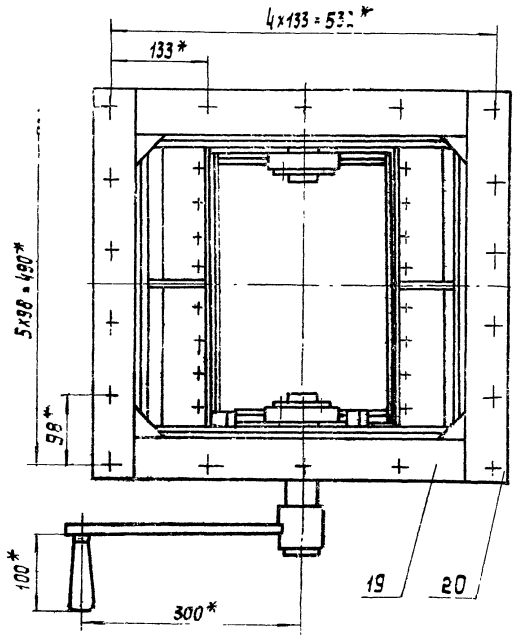

В-В
М1:2

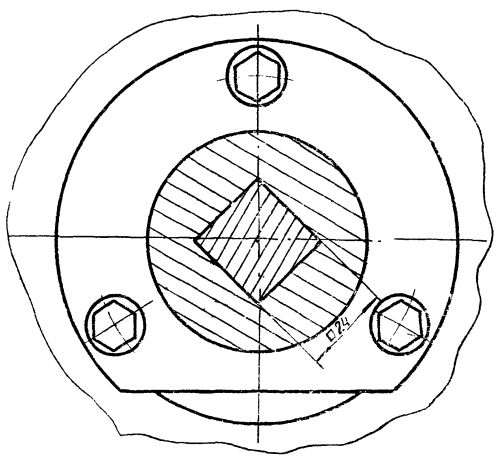

Д – Д
М1:1

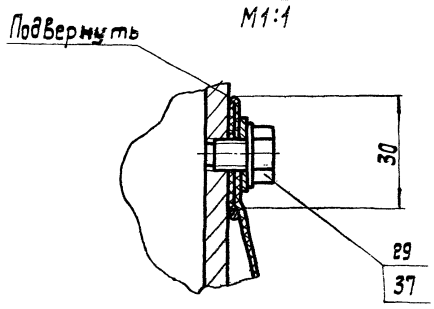

Г – Г лист 1
М1:1

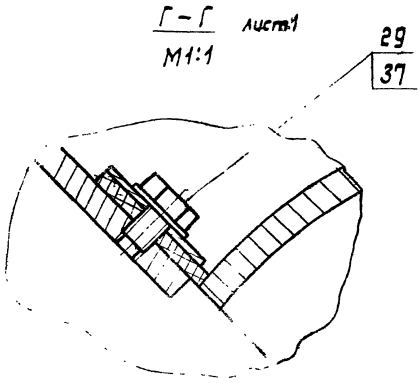

ф3
7607/12

Изм.	Лист	№ докум.	Подп.	Дата	409-29-61 ТН-28 · 000 СБ		
Разраб.		Карвацкий		07.78		Лит.	Масса	Масштаб
Пров.		Архименко		07.78				
Т.контр.		Бурле		07.78		Лист 2	Листов	
Рук.		Линник		07.78		Гипростроммашина г. Киев		
Н.контр.		Бак		07.78				
Утв.		Линник		07.78				

Копировал: Чгова Формат А2

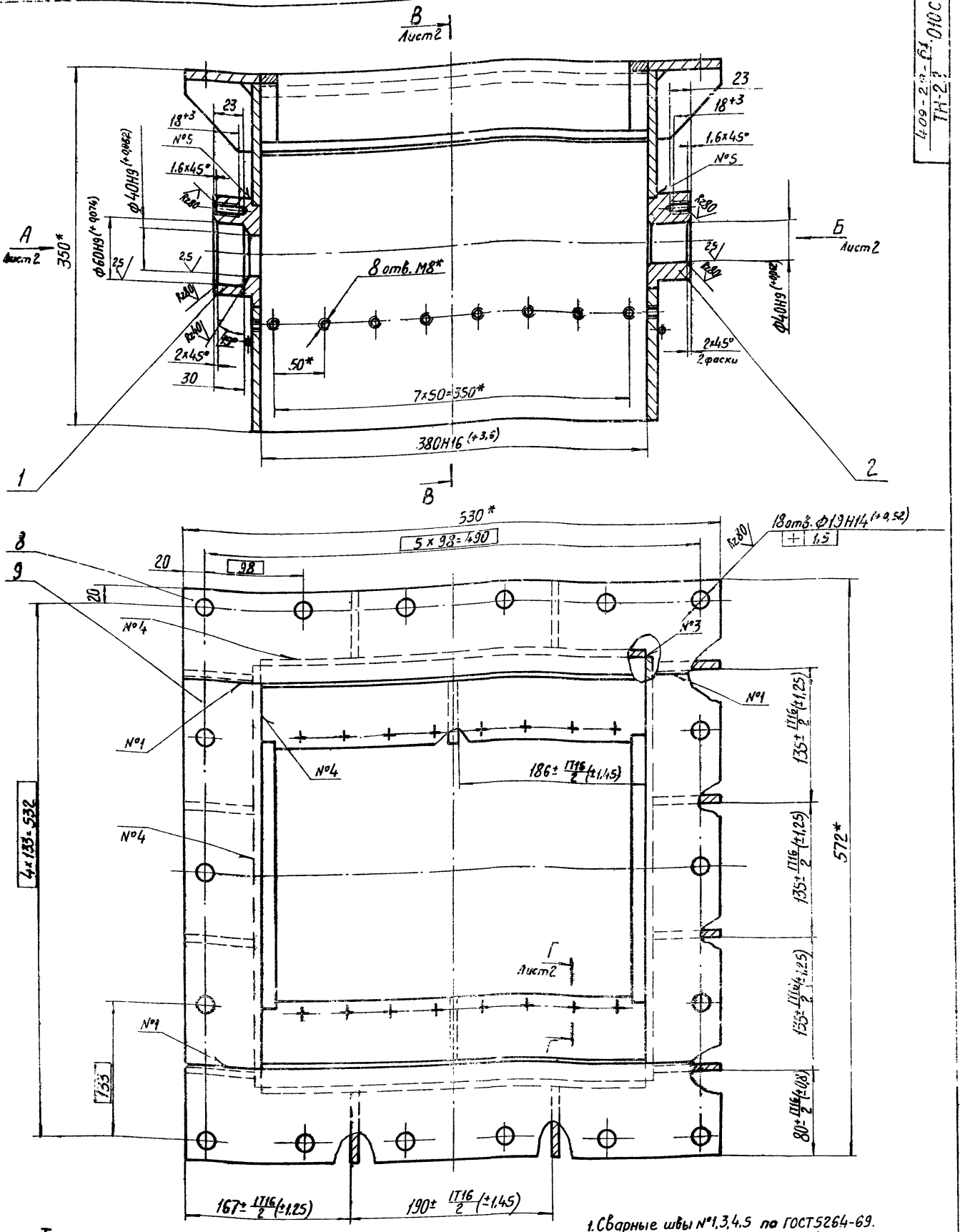

Таблица сварных швов.

Номер шва	Условное обозначение	Требования к шву	Кол. швов
1	С2		4
2	У1		2
3	У4 — ◺4		4
4	Т1 — ◺4		40
5	Т1 — ◺4	по замкнутой линии	2
6	Нестандартный	Размеры см. выносной элемент I	1

1. Сварные швы №1,3,4,5 по ГОСТ 5264-69.
2. Сварные швы №2 по ГОСТ 11534-75.
3. Сварка шва №6 ручная дуговая
4. *Размеры для справок.
5. Неуказанные предельные отклонения размеров $\frac{IT16}{2}$
6. Масса наплавленного металла - 1,5 кг

14

7607/12

409-29-61 / ТН-28 · 010СБ

Изм	Лист	№ докум.	Подп.	Дата
Разраб.		Григорьева		07.78
Пров.		Ахрименко		07.78
Т.контр.		Бурле		07.78
Рук.		Литимова		07.78
Н.контр.		Бах		07.78
Утв.		Линник		07.78

Корпус

Сборочный чертеж

Лит.	Масса	Масштаб
	48	1:25

Лист 1 | Листов 2

Гипростроммашина

г. Киев

Формат 22

В - В лист 1

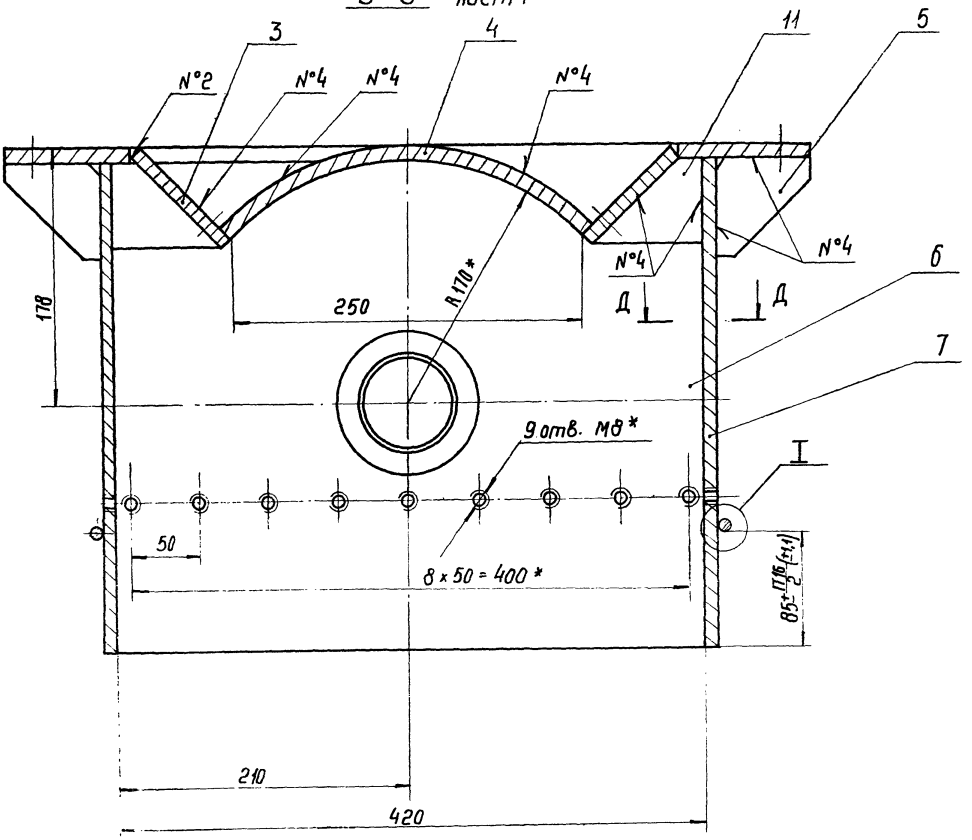

Вид А
М1:2 лист 1

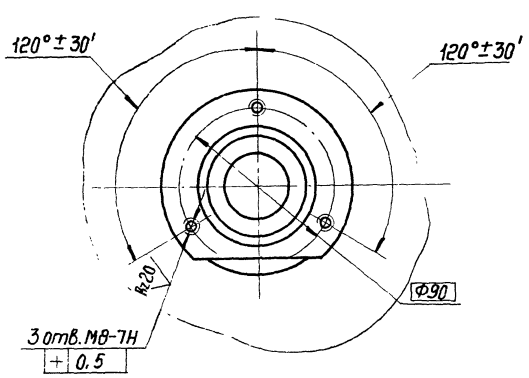

Вид Б
М1:2 лист 1

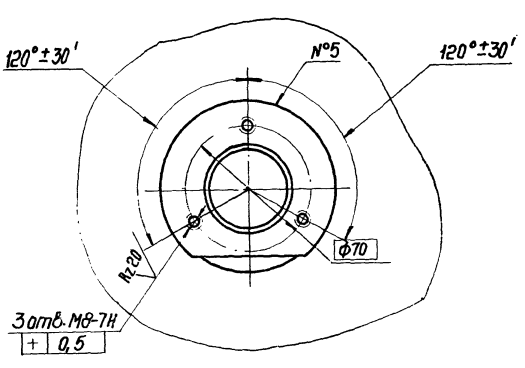

Г - Г
М1:1 повернуто, лист 1

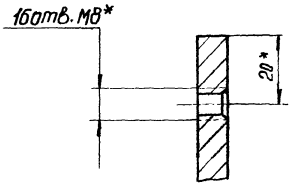

I
М1:1

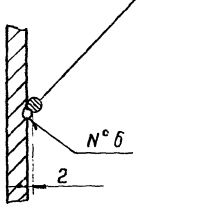

Д - Д
М1:1

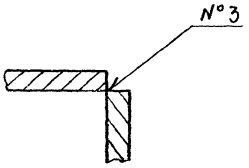

15
7607/12

409-29-61
ТН-28 . 010СБ

Изм.	Лист	№ докум.	Подп.	Дата
Разраб.		Григорьева		
Пров.		Акименко		07.78
Н. контр.		Бурае		07.78
Рук.		Гутитова		07.78
Н. контр.		Бак		07.78
Утв.		Линник		07.78

Лит.	Масса	Масштаб
Лист 2	Листов	
Гипростроммашина г. Киев		

Копировал

Формат А4

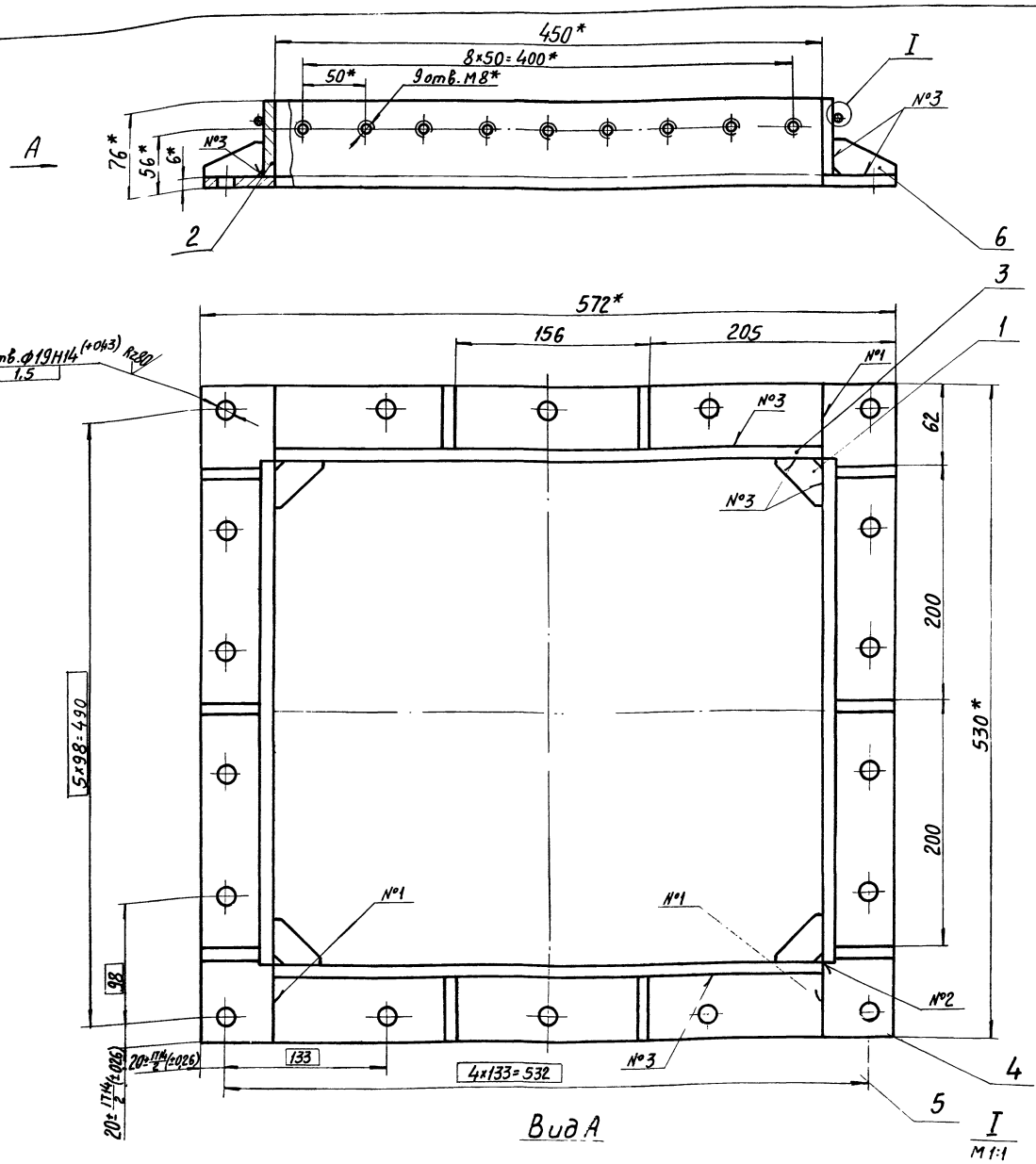

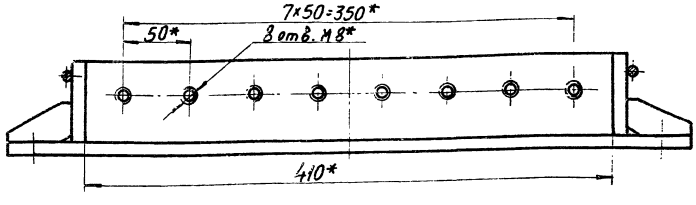

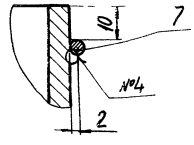

Таблица сварных швов.

Номер шва	Условное обозначение	Требования к шву	Кол. швов
1	С2		4
2	У4 - △ 6		4
3	Т3 - △ 4 ⌐		32
4	Нестандартный шов	Размеры см. выносной элемент I	1

1. Сварные швы по ГОСТ 5264-69, кроме шва №4.
2. Сварка шва №4 ручная дуговая.
3. *Размеры для справок.
4. Неуказанные предельные отклонения размеров: $\pm \frac{IT16}{2}$.
5. Масса наплавленного металла - 0,4 кг.

16

7607/12

409-29-61 ТН-28 · 020СБ

Изм.	Лист	№ докум.	Подп.	Дата
Разраб.		Усманова		7.78
Пров.		Ахрименко		07.78
Т. контр.		Гирле		07.78
Рук.		нова		01.78
Н. контр.				07.78
				07.78

Корпус
Сборочный чертеж

Лит.	Масса	Масштаб
	13	1:2,5
Лист	Листов 1	

Гипростроммашина
г. Киев

Копировал Трубинская

Формат А2

409-29-61 ТН-28 022

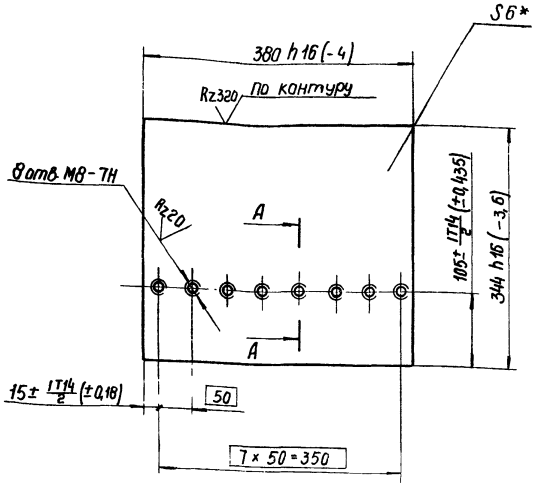

А-А
М1:1

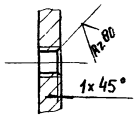

*Размер для справок

				409-29-61 ТН-28 022			
Изм.	Лист	№ докум.	Подп.	Дата	Стенка	Лит.	Масса	Масштаб
Разраб.		Григорьева		9.07.78			6,1	1:5
Пров.		Акименко		07.78		Лист	Листов 1
Т. контр.		Бурпе		07.78			
Рук.		Татимова		07.78	Лист Б-ПН-Б ГОСТ 19903-74 Ст.3пс ГОСТ 14637-69	Гипростроммашина г. Киев	
Н. контр.		Бак		07.78			
Утв.							

Копировал: Формат А1

409-29-61 ТН-28 021

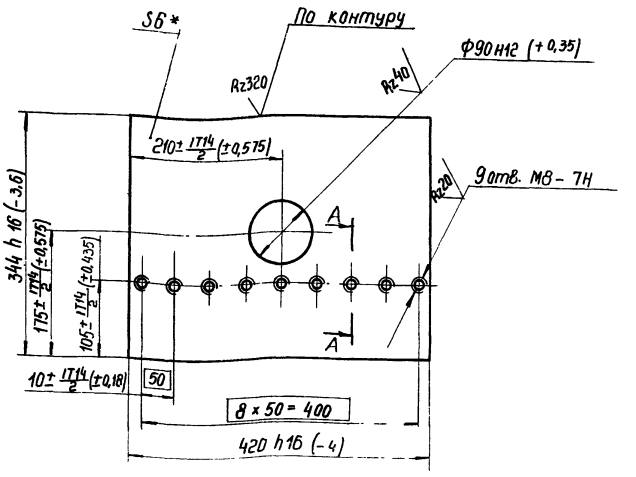

А-А
М1:1

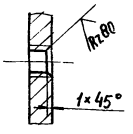

Размер для справок

				409-29-61 ТН-28 021			
Изм.	Лист	№ докум.	Подп.	Дата	Стенка	Лит.	Масса	Масштаб
Разраб.		Григорьева		9.07.78			6,8	1:5
Пров.		Акименко		07.78		Лист	Листов 1
Т. контр.		Бурпе		07.78			
Рук.		Татимова		07.78	Лист Б-ПН-Б ГОСТ 19903-74 Ст.3пс ГОСТ 14637-69	Гипростроммашина г. Киев	
Н. контр.		Бак		07.78			
Утв.							

Копировал: Формат А1

Инв. № подл. | Подп. и дата | Взам. инв. № | Инв. № дубл. | Подп. и дата

409-29-61 ТН-28 030СБ

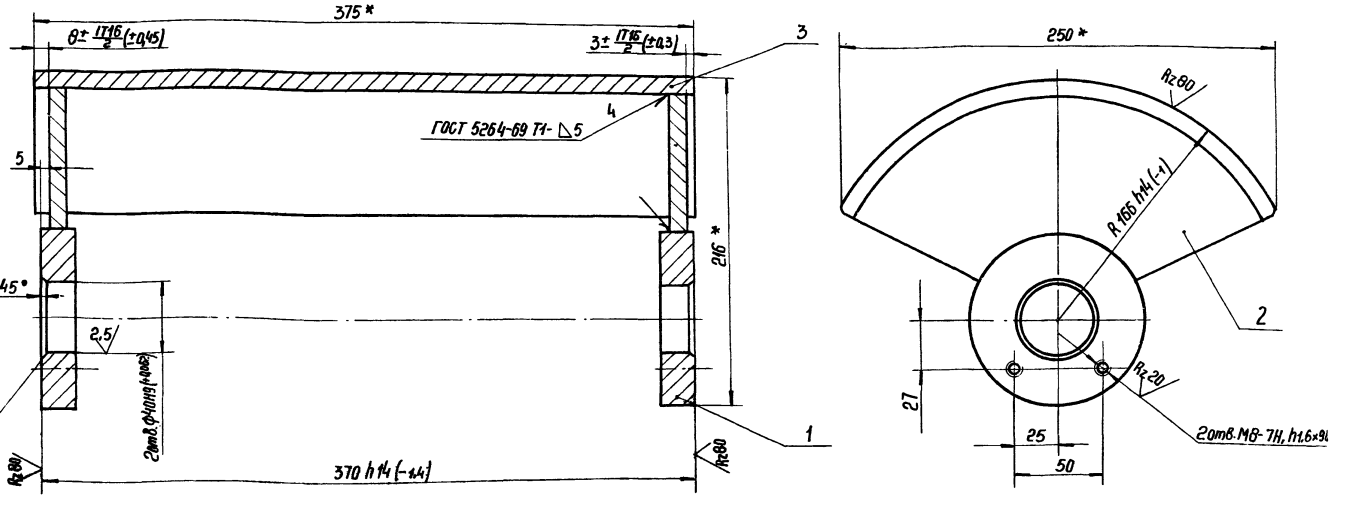

1. *Размеры для справок
2. Неуказанные предельные отклонения размеров: ±IT14/2
3. Масса наплавленного металла – 0,05 кг

17
7607/12

				409-29-61 ТН-28 030СБ			
Изм.	Лист	№ докум.	Подп.	Дата	Затвор Сборочный чертеж	Лит.	Масса	Масштаб
Разраб.		Ланевая		9.07.78			6	1:2
Пров.		Акименко		07.78		Лист	Листов 1
Т. контр.		Бурпе		07.78			
Рук.		Татимова		07.78		Гипростроммашина г. Киев	
Н. контр.		Бак		07.78			
Утв.		Линник		07.78			

Копировал: Белова Формат А1

004 409-29-61 ТН-28

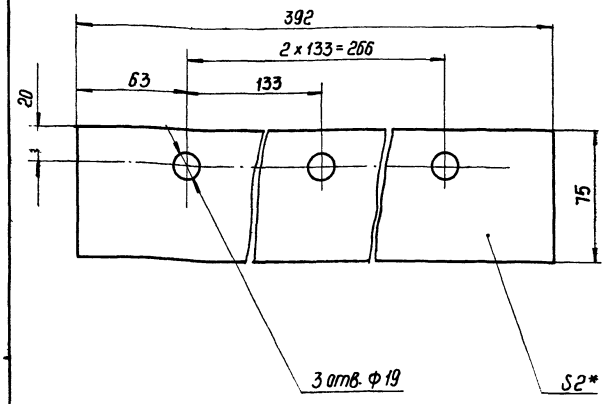

*Размер для справок

Изм.	Лист	№ докум.	Подп.	Дата
Разраб.		Леновая		07.78
Пров.		Ахриенко		07.78
Т.контр.		Бурле		07.78
Рук.		Татиева		07.78
Н.контр.		Бак		07.78
Утв.				

409-29-61 ТН-28 004

Прокладка

Лит.	Масса	Масштаб
	0,4	1:2
Лист	Листов 1	

Пластина I, лист ТМКЦ-М-2.9.9, ГОСТ 7338-77

Гипростроммашина г. Киев

Копировал: Формат 11

003 409-29-61 ТН-28

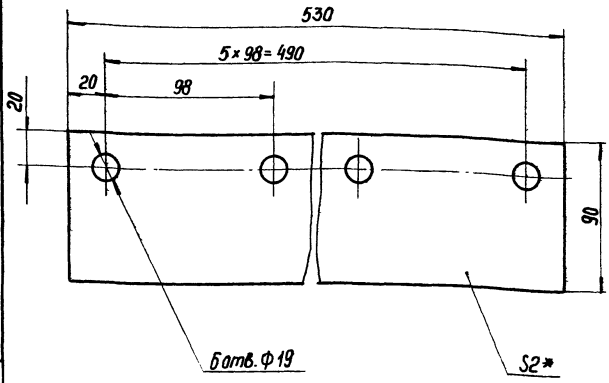

*Размер для справок

Изм.	Лист	№ докум.	Подп.	Дата
Разраб.		Леновая		07.78
Пров.		Ахриенко		07.78
Т.контр.		Бурле		07.78
Рук.		Татиева		07.78
Н.контр.		Бак		07.78
Утв.				

409-29-61 ТН-28 003

Прокладка

Лит.	Масса	Масштаб
	0,75	1:2
Лист	Листов 1	

Пластина I, лист ТМКЦ-М-2.9.9, ГОСТ 7338-77

Гипростроммашина г. Киев

Копировал: Формат 11

Инв.№подл. | Подп. и дата | Взам.инв.№ | Инв.№дубл. | Подп. и дата

002 409-29-61 ТН-28

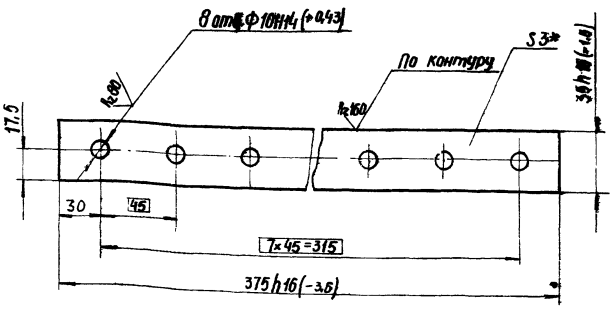

1. * Размер для справок.
2. Неуказанные предельные отклонения размеров: $\pm\frac{IT14}{2}$

Изм.	Лист	№ докум.	Подп.	Дата
Разраб.		Леновая		07.78
Пров.		Ахриенко		07.78
Т.контр.		Бурле		07.78
Рук.		Татиева		07.78
Н.контр.		Бак		07.78
Утв.				

409-29-61 ТН-28 002

Планка

Лит.	Масса	Масштаб
	0,25	1:2
Лист	Листов 1	

Лист Б-ПН-3 ГОСТ 19903-74 I-IV-Н ГОСТ 16523-70

Гипростроммашина г. Киев

Копировал: Формат 11

001 409-29-61 ТН-28

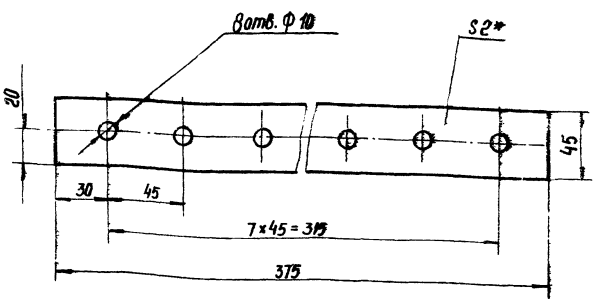

*Размер для справок

18
7607/12

Изм.	Лист	№ докум.	Подп.	Дата
Разраб.		Леновая		07.78
Пров.		Ахриенко		07.78
Т.контр.		Бурле		07.78
Рук.		Татиева		07.78
Н.контр.		Бак		07.78
Утв.				

409-29-61 ТН-28 001

Прокладка

Лит.	Масса	Масштаб
	0,2	1:2
Лист	Листов 1	

Пластина I, лист ТМКЦ-М-2.9.9 ГОСТ 7338-77

Гипростроммашина г. Киев

Копировал: Белова Формат 11

Инв.№подл. | Подп. и дата | Взам.инв.№ | Инв.№дубл. | Подп. и дата

409-29-61 ТН-28 007

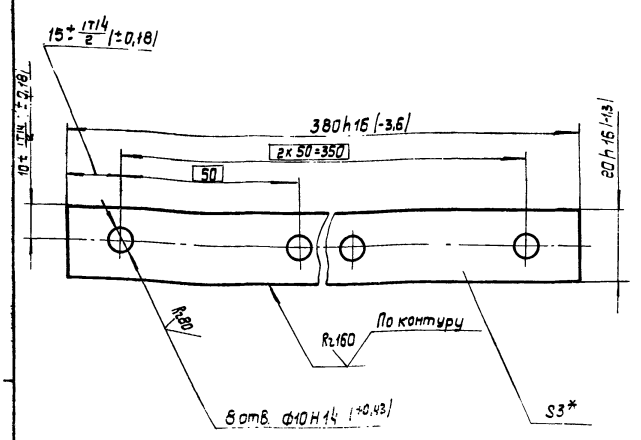

* Размер для справок.

Изм.	Лист	№ докум.	Подп.	Дата
Разраб.		Лановая		27.07.78
Пров.		Акриченко		07.78
Т.контр.		Бурле		07.78
Рук.		Татимова		07.78
Н.контр.		Бак		07.78
Утв.				

409-29-61 ТН-28 007

Планка

Лит.	Масса	Масштаб
	0,17	1:1

Лист | Листов 5

Лист Б-ПН-3 ГОСТ 19903-74 / 1-IУ-Н ГОСТ 16523-70

Гипростроммашина г. Киев

Копировал: Усова Формат А1

409-29-61 ТН-28 008

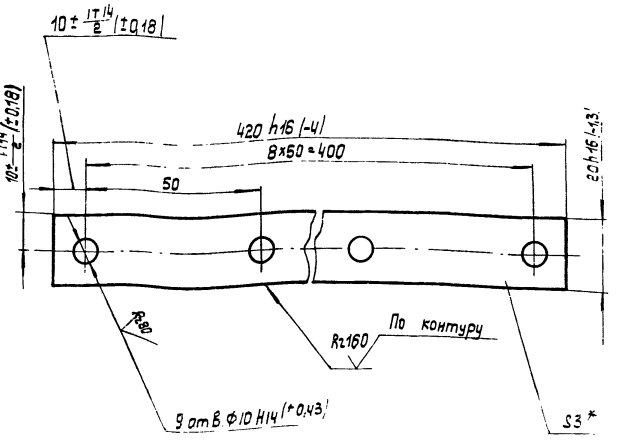

* Размер для справок.

Изм.	Лист	№ докум.	Подп.	Дата
Разраб.		Лановая		27.07.78
Пров.		Акриченко		07.78
Т.контр.		Бурле		07.78
Рук.		Татимова		07.78
Н.контр.		Бак		07.78
Утв.				

409-29-61 ТН-28 008

Планка

Лит.	Масса	Масштаб
	0,18	1:1

Лист | Листов 1

Лист Б-ПН-3 ГОСТ 19903-74 / 1-IУ-Н ГОСТ 16523-70

Гипростроммашина г. Киев

Копировал: Усова Формат А1

409-29-61 ТН-28 006

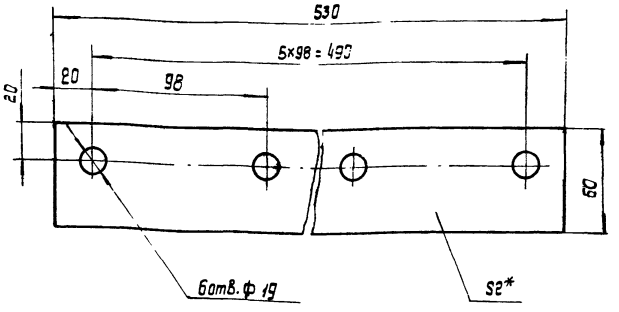

* Размер для справок.

Изм.	Лист	№ докум.	Подп.	Дата
Разраб.		Лановая		27.07.78
Пров.		Акриченко		07.78
Т.контр.		Бурле		07.78
Рук.		Татимова		07.78
Н.контр.		Бак		07.78
Утв.				

409-29-61 ТН-28 006

Прокладка

Лит.	Масса	Масштаб
	0,2	1:2

Лист | Листов 1

Пластина I лист ТМКЦ-М-2.99 ГОСТ 7338-77

Гипростроммашина г. Киев

409-29-61 ТН-28 005

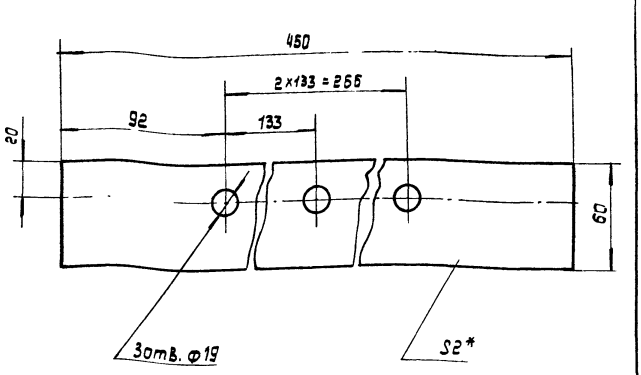

* Размер для справок.

Изм.	Лист	№ докум.	Подп.	Дата
Разраб.		Лановая		27.07.78
Пров.		Акриченко		07.78
Т.контр.		Бурле		07.78
Рук.		Татимова		07.78
Н.контр.		Бак		07.78
Утв.				

409-29-61 ТН-28 005

Подкладка

Лит.	Масса	Масштаб
	0,2	1:2

Лист | Листов 1

Пластина I лист ТМКЦ-М-2.99 ГОСТ 7338-77

Гипростроммашина г. Киев

19

7607/12

Инв. № подл. | Подп. и дата | Взам. инв. № | Инв. № дубл. | Подп. и дата

409-29-61 ТН-28 .012

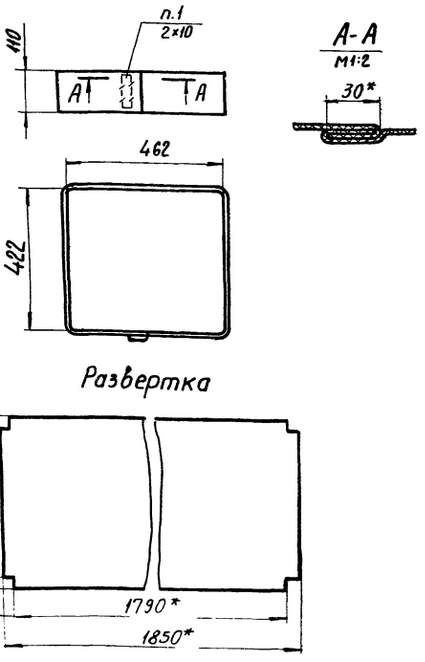

1. Нить стеклянная крученая швейная НС-6,0 ГОСТ 8325-70.
2*Размеры для справок.

					409-29-61 ТН-28 .012			
Изм	Лист	№ докум.	Подп.	Дата				
Разраб.		Лановая		08.78	Рукав	Лит	Масса	Масштаб
Пров.		Ахрименко		08.78			0,7	1:10
Т.контр		Бурле		08.78		Лист	Листов 1	
Рук.		Татимова		08.78	Ткань фильтрованная из стеклянного волокна ТСФ(а)-9п ГОСТ 10146-74	Гипростроммашина г. Киев		
Н.контр.		Бак		08.78				
Утв.								

Копировал Формат 11

409-29-61 ТН-28 .009

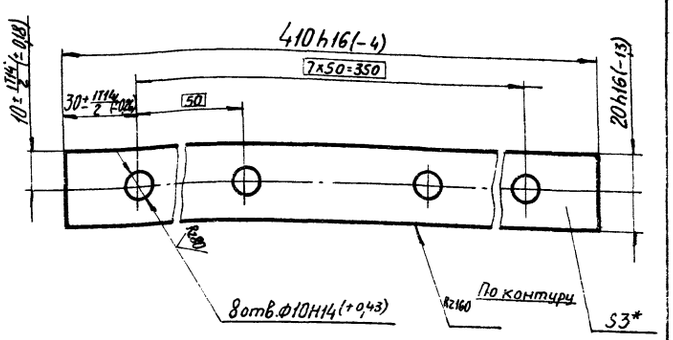

*Размер для справок

					409-29-61 ТН-28 .009			
Изм	Лист	№ докум.	Подп.	Дата				
Разраб.		Лановая		08.78	Планка	Лит.	Масса	Масштаб
Пров.		Ахрименко		08.78			0,2	1:1
Т.контр		Бурле		08.78		Лист	Листов 1	
Рук.		Татимова		08.78	Лист 5-ПН-3 ГОСТ 19903-74 I-IV Н ГОСТ 16523-70	Гипростроммашина г. Киев		
Н.контр.		Бак		08.78				
Утв.								

Копировал Формат 11

409-29-61 ТН-28 .011

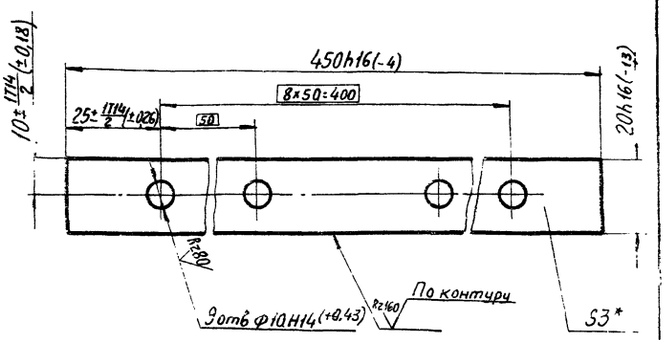

*Размер для справок.

20
7607/12

					409-29-61 ТН-28 .011			
Изм	Лист	№ докум.	Подп.	Дата				
Разраб		Лановая		08.78	Планка	Лит.	Масса	Масштаб
Пров.		Ахрименко		08.78			0,21	1:1
Т.контр		Бурле		08.78		Лист	Листов 1	
Рук.		Татимова		08.78	Лист 5-ПН-3 ГОСТ 19903-74 I-IV-Н ГОСТ 16523-70	Гипростроммашина г. Киев		
Н.контр.		Бак		08.78				
Утв.								

Копировал Трубинская Формат 11

Взам. инв.№ | Инв.№ дубл. | Подп. и дата | Инв.№ подл. | Подп. и дата

409-29-61 ТН-28 .049

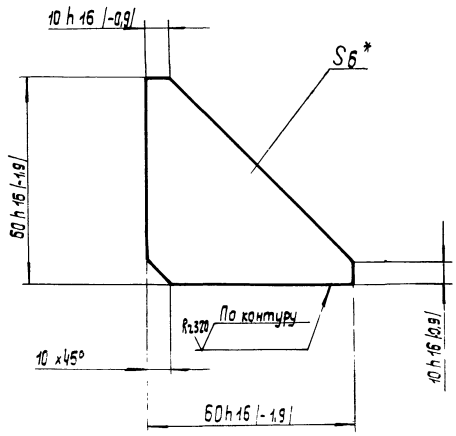

* Размер для справок.

Изм.	Лист	№ докум.	Подп.	Дата
Разраб.		Григорьева		27.07.78
Пров.		Архименко		07.78
Т.контр.		Бурле		07.78
Рук.		Татимова		07.78
Н.контр.		Бак		07.78
Утв.				

409-29-61 ТН-28 .019

Ребро

Лит.	Масса	Масштаб
	0,19	1:1

Лист | Листов 1

Лист 5-ПН-6 ГОСТ 19903-74 Ст.3пс ГОСТ 14637-69

Гипростроммашина г. Киев

Копировал: Усова Формат 11

409-29-61 ТН-28 .048

Rz320

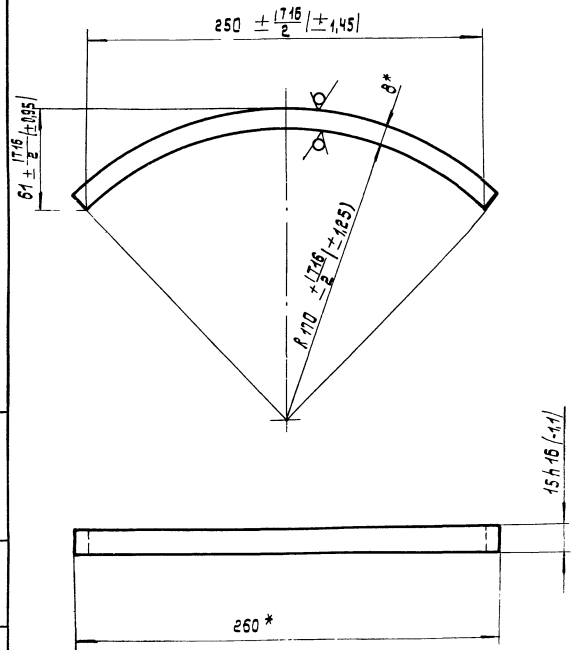

1. Длина развертки 288 мм *.

* Размеры для справок.

Изм.	Лист	№ докум.	Подп.	Дата
Разраб.		Григорьева		27.07.78
Пров.		Архименко		07.78
Т.контр.		Бурле		07.78
Рук.		Татимова		07.78
Н.контр.		Бак		07.78
Утв.				

409-29-61 ТН-28 018

Скоба

Лит.	Масса	Масштаб
	0,27	1:2

Лист | Листов 1

Лист 5-ПН-8 ГОСТ 19903-74 Ст. 3пс ГОСТ 14637-69

Гипростроммашина г. Киев

Копировал: Усова Формат 11

409-29-61 .047

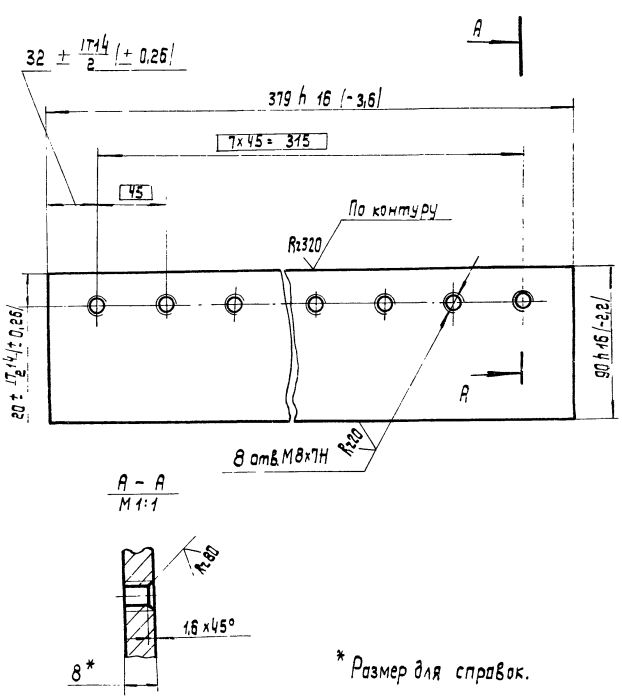

* Размер для справок.

Изм.	Лист	№ докум.	Подп.	Дата
Разраб.		Григорьева		27.07.78
Пров.		Архименко		07.78
Т.контр.		Бурле		07.78
Рук.		Татимова		07.78
Н.контр.		Бак		07.78
Утв.				

409-29-61 ТН-28 .017

Планка

Лит.	Масса	Масштаб
	2,1	1:2

Лист | Листов 1

Лист 5-ПН-8 ГОСТ 19903-74 Ст. 3пс ГОСТ 14637-69

Гипростроммашина Киев

Копировал: Усова Формат 11

409-29-61 ТН-28 .031

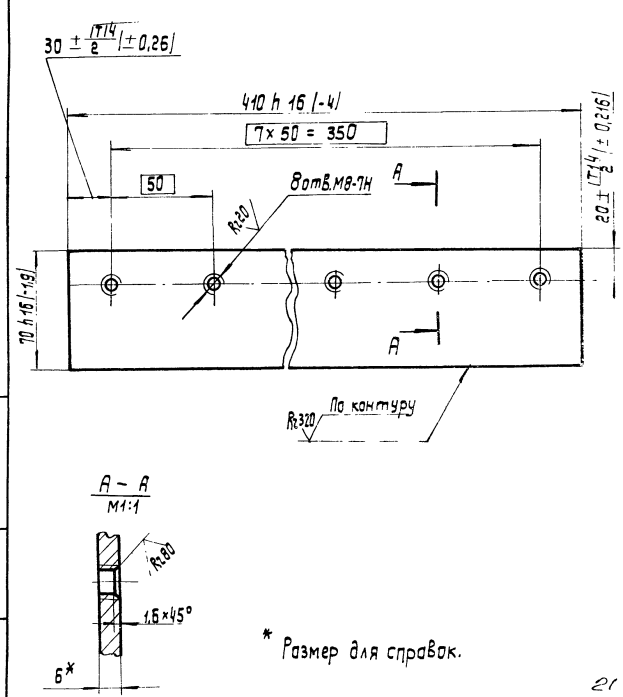

* Размер для справок.

Изм.	Лист	№ докум.	Подп.	Дата
Разраб.		Григорьева		27.07.78
Пров.		Архименко		07.78
Т.контр.		Бурле		07.78
Рук.		Татимова		07.78
Н.контр.		Бак		07.78
Утв.				

409-29-61 ТН-28 .031

Стенка

Лит.	Масса	Масштаб
	1,35	1:2

Лист | Листов 1

Лист 5-ПН-6 ГОСТ 19903-74 Ст. 3пс ГОСТ 14637-69

Гипростроммашина г. Киев

Копировал: Усова Формат 11

409-29-61 ТН-28 .025

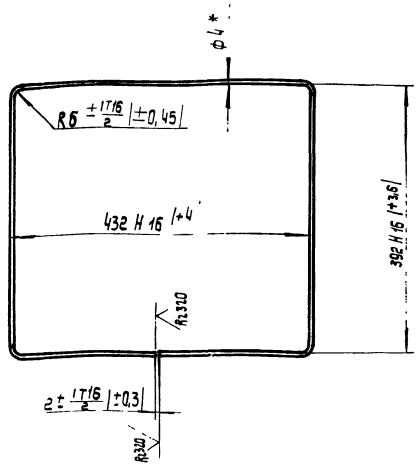

1. Длина развертки - 1650 мм.*
2. * Размеры для справок.

Изм.	Лист	№ докум.	Подп.	Дата
Разраб.		Григорьева		01.78
Пров.		Акрименко		01.78
Т.контр.		Бурле		01.78
Рук.		Татимова		01.78
Н.контр.		Бак		01.78
Утв.				

409-29-61 ТН-28 .025

Обод

Лит.	Масса	Масштаб
	0,2	1:5
Лист	Листов 1	

Проволока Ø4 ГОСТ 3282-74

Гипростроммашина г. Киев

Копировал: Усова Формат 11

409-29-61 ТН-28 .035

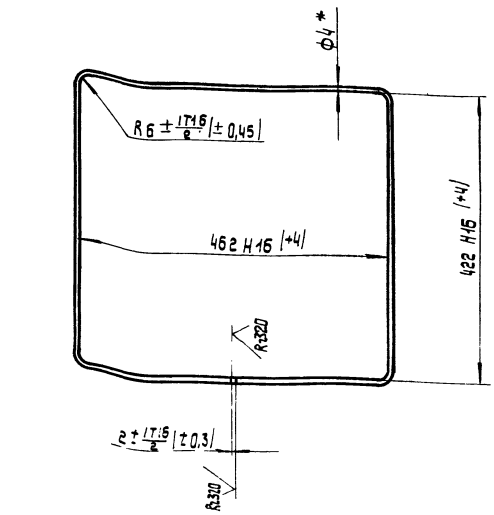

1. Длина развертки ~ 1820 мм.*
2. * Размеры для справок.

Изм.	Лист	№ докум.	Подп.	Дата
Разраб.		Григорьева		01.78
Пров.		Акрименко		01.78
Т.контр.		Бурле		01.78
Рук.		Татимова		01.78
Н.контр.		Бак		01.78
Утв.				

409-29-61 ТН-28 .035

Обод

Лит.	Масса	Масштаб
	0,2	1:5
Лист	Листов 1	

Проволока Ø4 ГОСТ 3282-74

Гипростроммашина г. Киев

Копировал: Усова Формат 11

409-29-61 ТН-28 .032

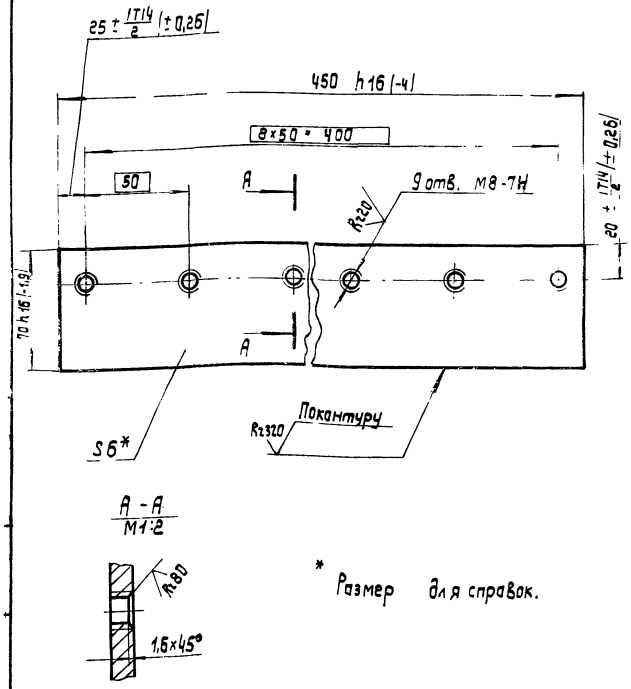

* Размер для справок.

Изм.	Лист	№ докум.	Подп.	Дата
Разраб.		Григорьева		01.78
Пров.		Акрименко		01.78
Т. контр.		Бурле		01.78
Рук.		Татимова		01.78
Н.контр.		Бак		01.78
Утв.				

409-29-61 ТН-28 .032

Стенка

Лит.	Масса	Масштаб
	1,5	1:2
Лист	Листов 1	

Лист Б-ПН-Б ГОСТ 19903-74 Ст.3пс ГОСТ 14637-69

Гипростроммашина г. Киев

Копировал: Усова Формат 11

409-29-61 ТН-28 .035

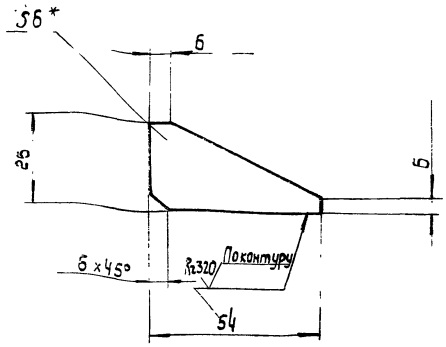

1. * Размер для справок.
2. Предельные отклонения валов h 16.

Изм.	Лист	№ докум.	Подп.	Дата
Разраб.		Григорьева		01.78
Пров.		Акрименко		01.78
Т. контр.		Бурле		01.78
Рук.		Татимова		01.78
Н.контр.		Бак		01.78
Утв.				

409-29-61 ТН-28 .035

Ребро

Лит.	Масса	Масштаб
	0,02	1:1
Лист	Листов 1	

Лист Б-ПН-Б ГОСТ 19903-74. Ст 3пс ГОСТ 14637-69

Гипростроммашина г. Киев

Копировал: Усова Формат 11

22

7607/12

409-29-61 / ТН-28 · 026

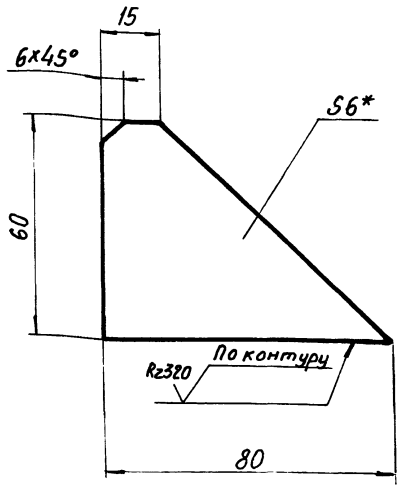

1.* Размер для справок.
2. Предельные отклонения размеров h16.

Изм	Лист	№ докум.		
Разраб.		Григорьева		27.07.78
Пров.		Ахрименко		07.78
Т.контр.		Бурле		07.78
Рук.		Татимова		07.78
Н.контр.		Бак		07.78
Утв.				

409-29-61 / ТН-28 · 026

Косынка

Лит.	Масса	Масштаб
	0,11	1:1

Лист | Листов 1

Лист Б-ПН-6 ГОСТ 19903-74 / Ст3ПС ГОСТ 14637-69

Гипростроммашина г. Киев (М|М)

Копировал — Формат 11

Формат	Зона	Позиц.	Обозначение	Наименование	Колич.	Примечан
				Документация		
22			409-29-61 / ТН-28 · 000СБ	Сборочный чертеж		2л
12			409-29-61 / ТН-28 · 000ВС	Ведомость спецификаций		
12			409-29-61 / ТН-28 · 000ВП	Ведомость покупных изделий		
11			409-29-61 / ТН-28 · 000ВЗ	Ведомость заимствованных изделий		
				Сборочные единицы		
11		1	409-29-61 / ТН-1 · 040	Рычаг	1	
11		3	409-29-61 / ТН-28 · 010	Корпус	1	
11		4	409-29-61 / ТН-28 · 020	Корпус	1	
11		3	409-29-61 / ТН-28 · 030	Затвор	1	
				Детали		
11		6	409-29-61 / ТН-1 · 012	Крышка	1	
11		7	409-29-61 / ТН-1 · 013	Кольцо	1	
12		8	409-29-61 / ТН-1 · 014	Полуось	1	
11		9	409-29-61 / ТН-1 · 015	Шайба упорная	1	
11		10	409-29-61 / ТН-1 · 017	Оседержатель	2	
11		11	409-29-61 / ТН-1 · 018	Полуось	1	

Подп. и дата | Инв. № дубл. | Взам. инв. № | Подп. и дата | Инв. № подл.

Изм.	Лист	№ докум.	Подп.	Дата
Разраб		Карвацкий		27.07.78
Пров.		Ахрименко		07.78
Рук		Линник		07.78
Н.контр.		Бак		07.78
Утв.		Линник		07.78

409-29-61 / ТН-28 · 000

Затвор секторный

Лит.	Лист	Листов
	1	3

Гипростроммашина г. Киев (М|М)

Копировал — Формат 11

Формат	Зона	Позиц.	Обозначение	Наименование	Колич.	Примечан
11		12	409-29-61 / ТН-1 · 019	Прокладка	1	
11		13	409-29-61 / ТН-1 · 021	Крышка	1	
11		15	409-29-61 / ТН-28 · 001	Прокладка	2	
11		16	409-29-61 / ТН-28 · 002	Планка	2	
11		17	409-29-61 / ТН-28 · 003	Прокладка	2	
11		18	409-29-61 / ТН-28 · 004	Прокладка	2	
11		19	409-29-61 / ТН-28 · 005	Прокладка	2	
11		20	409-29-61 / ТН-28 · 006	Прокладка	2	
11		21	409-29-61 / ТН-28 · 007	Планка	2	
11		22	409-29-61 / ТН-28 · 008	Планка	2	
11		23	409-29-61 / ТН-28 · 009	Планка	2	
11		24	409-29-61 / ТН-28 · 011	Планка	2	
11		25	409-29-61 / ТН-28 · 012	Рукав	1	
11		26	409-29-61 / ТН-28 · 013	Упор		
				Лист Б-ПН-20 ГОСТ 19903-74		
				Ст3пс ГОСТ 14637-69		
				15h16(-1,1)x30h16(-1,6)	2	0,07кг
				Стандартные изделия		
				Болты ГОСТ 7798-70		
		29		М8x10.46	84	0,009кг
		30		М8x20.46	3	0,013кг
		31		М8x40.46	3	0,021кг
		32		М16x40.46	36	0,048кг.
		33		Гайка М16.5		
				ГОСТ 5915-70	36	0,015кг
				Шайбы ГОСТ 6402-70		
		35		8.65Г	3	
		36		16.65.Г	36	

Изм	Лист	№ докум.	Подп.	Дата

409-29-61 / ТН-28 · 000 — Лист 2

Копировал — Формат 11

Формат	Зона	Позиц.	Обозначение	Наименование	Колич.	Примечан
		37		Шайба 8 01		
				ГОСТ 11371-68	87	0,002кг
				Материалы		
		41		Набивка многослойно-плетенная марки АПФ8		
				ГОСТ 5152-66	03	м

Подп. и дата | Инв. № дубл. | Взам. инв. № | Подп. и дата | Инв. № подл.

23

7607/12

Изм	Лист	№ докум.	Подп.	Дата

409-29-61 / ТН-28 · 000 — Лист 3

Копировал Трубинская — Формат 11

№ строки	Формат	Обозначение	Наименование	Куда входит: Обозначение	Куда входит: Кол.	Общ. кол.	Примечание
1	12	409-29-61 ТН-1 .040	Рычаг			1	
2							
3	11	409-29-61 ТН-1 .012	Крышка			1	
4	11	409-29-61 ТН-1 .013	Кольцо			1	
5	11	409-29-61 ТН-1 .014	Полуось			1	
6	11	409-29-61 ТН-1 .015	Шайба упорная			1	
7	11	409-29-61 ТН-6 .017	Оседержатель			2	
8	11	409-29-61 ТН-1 .018	Полуось			1	
9	11	409-29-67 ТН-1 .019	Прокладка			1	
10	11	409-29-61 ТН-1 .021	Крышка			1	
11	11	409-29-61 ТН-1 .031	Втулка	ТН-28 .010	1	1	
12	11	409-29-61 ТН-1 .032	Втулка	ТН-28 .010	1	1	
13	11	409-29-61 ТН-1 .047	Косынка	ТН-28 .020	4	4	
14							
15							
16							
17							
18							
19							
20							
21							
22							
23							
24							
25							
26							
27							

409-29-61 ТН-28 .000ВЗ

Изм.	Лист	№ докум.	Подп.	Дата
Разраб.		Григорьева		21.07.78
Пров.		Акрименко		01.78
Рук.		Татимова		07.78
Н.контр.		Бак		07.78
Утв.		Линник		07.78

Затвор секторный.
Ведомость заимствованных изделий

Лит.	Лист	Листов
		1

Гипростроммашина г.Киев

Формат 11

409-29-61 ТН-28 .041

Rz80 ▽(▽)

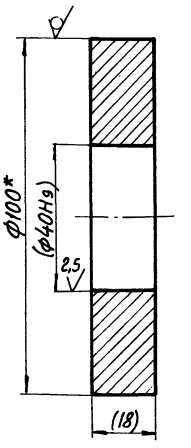

1.*Размер для справок.
2.Размеры в скобках-после сборки.

Изм.	Лист	№ докум.	Подп.	Дата
Разраб.		Лановая		17.07.78
Пров.		Акрименко		01.78
Т.контр.		Бурле		01.78
Рук.		Татимова		01.78
Н.контр.		Бак		01.78
Утв.				

409-29-61 ТН-28 .041

Кольцо

Круг В 100 ГОСТ 2590-71 / Ст3пс ГОСТ 535-58

Лит.	Масса	Масштаб
	1,2	1:1
Лист	Листов 1	

Гипростроммашина г.Киев

Копировал

Формат 11

409-29-61 ТН-28 .042

▽(▽)

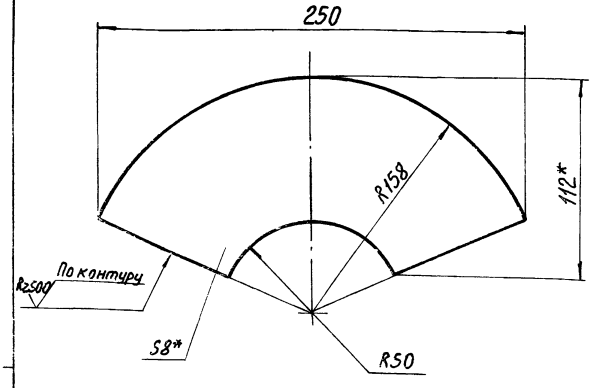

1.Размеры для справок.
2.Предельные отклонения размеров: ± IT16/2

409-29-61 ТН-28 .042

Изм.	Лист	№ докум.	Подп.	Дата
Разраб.		Лановая		21.07.78
Пров.		Акрименко		07.78
Т.контр.		Бурле		07.78
Рук.		Татимова		07.78
Н.контр.		Бак		07.78
Утв.				

Сектор

Лист 5-ПН-8 ГОСТ 19903-74 / Ст3пс ГОСТ 14637-69

Лит.	Масса	Масштаб
	1	1:2
Лист	Листов 1	

Гипростроммашина г.Киев

Копировал

Формат 11

409-29-61 ТН-28 .043

Rz320 ▽(▽)

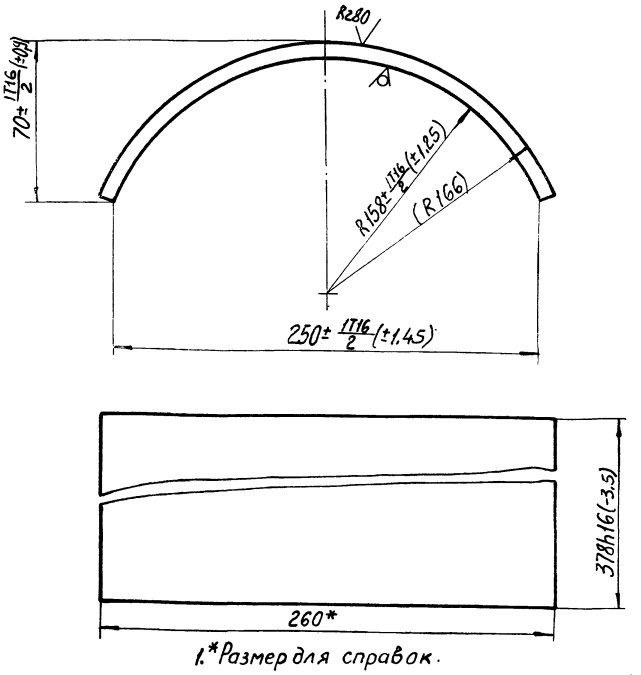

1.*Размер для справок.
2.Размеры в скобках-после сборки.

24
7607/12

409-29-61 ТН-28 .043

Изм.	Лист	№ докум.	Подп.	Дата
Разраб.		Григорьева		14.07.78
Пров.		Акрименко		07.78
Т.контр.		Бурле		07.78
Рук.		Татимова		07.78
Н.контр.		Бак		07.78
Утв.				

Крышка

Ст3пс ГОСТ 380-71

Лит.	Масса	Масштаб
	5,3	1:2
Лист	Листов 1	

Гипростроммашина г.Киев

Копировал Трубинская

Формат 11

Формат	Зона	Позиц.	Обозначение	Наименование	Колич.	Примечан.
				Документация		
22			409-29-61 ТН-1 .010СБ	Сборочный чертеж		2 л.
				Детали		
11		1	409-29-61 ТН-1 .031	Втулка	1	
11		2	409-29-61 ТН-1 .032	Втулка	1	
11		3	409-29-61 ТН-28 .017	Планка	2	
11		4	409-29-61 ТН-28 .018	Скоба	1	
11		5	409-29-61 ТН-28 .019	Ребро	12	
11		6	409-29-61 ТН-28 .021	Стенка	2	
11		7	409-29-61 ТН-28 .022	Стенка	2	
Б4		8	409-29-61 ТН-28 .023	Полоса		
				Лист Б-ПН-6 ГОСТ 19903-74		
				Ст3пс ГОСТ 14637-69		
				90h16(-2,8)×530h16(-4,4)	2	2,3 кг
Б4		9	409-29-61 ТН-28 .024	Полоса		
				Лист Б-ПН-6 ГОСТ 19903-74		
				Ст3пс ГОСТ 14637-69		
				75h16(-1,9)×572h16(-4,4)	2	2 кг
11		10	409-29-61 ТН-28 .025	Обод	1	
11		11	409-29-61 ТН-28 .026	Косынка	2	

Подп. и дата | Инв.№ дубл. | Взам. инв.№ | Подп. и дата | Инв.№ подл.

Изм.	Лист	№ докум.	Подп.	Дата
Разраб.		Григорьева		
Пров.		Ахрименко		07.78
Рук.		Татимова		07.78
Н.контр.		Бак		07.78
Утв.		Линник		07.78

409-29-61 ТН-28 .010

Корпус

Лит.	Лист	Листов
		1

Гипростроммашина г. Киев

Копировал

Формат А4

Формат	Зона	Позиц.	Обозначение	Наименование	Колич.	Примечан.
				Документация		
12			409-29-61 ТН-28 .030СБ	Сборочный чертеж		
				Детали		
11		1	409-29-61 ТН-28 .041	Кольцо	2	
11		2	409-29-61 ТН-28 .042	Сектор	2	
11		3	409-29-61 ТН-28 .043	Крышка	1	

25

7607/12

Подп. и дата | Инв.№ дубл. | Взам. инв.№ | Подп. и дата | Инв.№ подл.

Изм.	Лист	№ докум.	Подп.	Дата
Разраб.		Григорьева		
Пров.		Ахрименко		07.78
Рук.		Татимова		07.78
Н.контр.		Бак		07.78
Утв.		Линник		07.78

409-29-61 ТН-28 .030

Затвор

Лит.	Лист	Листов
		1

Гипростроммашина г. Киев

Копировал Трубинская

Формат А4

Формат	Зона	Позиц.	Обозначение	Наименование	Колич.	Примечан.
				Документация		
12			409-29-61 ТН-28 .020СБ	Сборочный чертеж		
				Детали		
11		1	409-29-61 ТН-1 .047	Косынка	4	
11		2	409-29-61 ТН-28 .031	Стенка	2	
11		3	409-29-61 ТН-28 .032	Стенка	2	
Б4		4	409-29-61 ТН-28 .033	Полоса		
				Лист Б-ПН-6 ГОСТ 19903-74		
				Ст3пс ГОСТ 14637-69		
				530h16(-4,4)×61h16(-1,9)	2	2 кг
Б4		5	409-29-61 ТН-28 .034	Полоса		
				Лист Б-ПН-6 ГОСТ 19903-74		
				Ст3пс ГОСТ 14637-69		
				450h16(-4)×60h16(-1,9)	2	1,8 кг
11		6	409-29-61 ТН-28 .035	Ребро	10	
11		7	409-29-61 ТН-28 .036	Обод	1	

Изм.	Лист	№ докум.	Подп.	Дата
Разраб.		Григорьева		07.78
Пров.		Ахрименко		07.78
Рук.		Татимова		07.78
Н.контр.		Бак		07.78
Утв.		Линник		07.78

409-29-61 ТН-28 .020

Корпус

Лит.	Лист	Листов
		1

Гипростроммашина г. Киев

№ строки	Наименование	Обозначение документа на поставку	Поставщик	Куда входит (обозначение)	Количество: На изделие	Количество: В компл.	Количество: На регулир.	Количество: Всего	Примечание
1	Крепежные изделия								
2									
3	Болт М8×10.46	ГОСТ 7798-70			84			84	
4	М8×70.46				3			3	
5	М8×40.46				3			3	
6	М16×40.46				36			36	
7									
8	Гайка М16.5	ГОСТ 5915-70			36			36	
9									
10	Шайба 8.65Г	ГОСТ 6402-70			3			3	
11									
12	Шайба 8.01	ГОСТ 11371-68			87			87	
13									
14									
15									
16									
17									
18									
19									
20									
21									
22									
23									
24									
25									
26									

Изм.	Лист	№ докум.	Подп.	Дата
Разраб.	Григорьева			06'14
Пров.	Акриненко			06'14
Рук.	Татипова			06'14
Н.контр.	Бак			06'14
Утв.	Лимник			06'14

409-29-61 ТН-28 — ООО ВП

Затвор секторный

Ведомость покупных изделий

Лит.	Лист	Листов
		1

Гипростроммашина г. Киев

Копировал

Формат 12

№ строки	Обозначение	Наименование	Куда входит: Обозначение	Куда входит: Кол.	Общее кол.	Примечание
1	409-29-61 ТН-28 ООО	Затвор секторный			1	
2						
3	409-29-61 ТН-1 040	Рычаг			1	
4						
5	409-29-61 ТН-28 010	Корпус			1	
6	409-29-61 ТН-28 020	Корпус			1	
7	409-29-61 ТН-28 030	Затвор			1	
8						
9						
10						
11						
12						
13						
14						
15						
16						
17						
18						
19						
20						
21						
22						
23						
24						26

7607/12

Изм.	Лист	№ докум.	Подп.	Дата
Разраб.	Григорьева			06'14
Пров.	Акриненко			06'14
Рук.	Татипова			06'14
Н.контр.	Бак			06'14
Утв.	Лимник			06'14

409-29-61 ТН-28 — ООО ВС

Затвор секторный

Ведомость спецификаций

Лит.	Лист	Листов
		1

Гипростроммашина г. Киев

Копир. Шейник

Формат 12

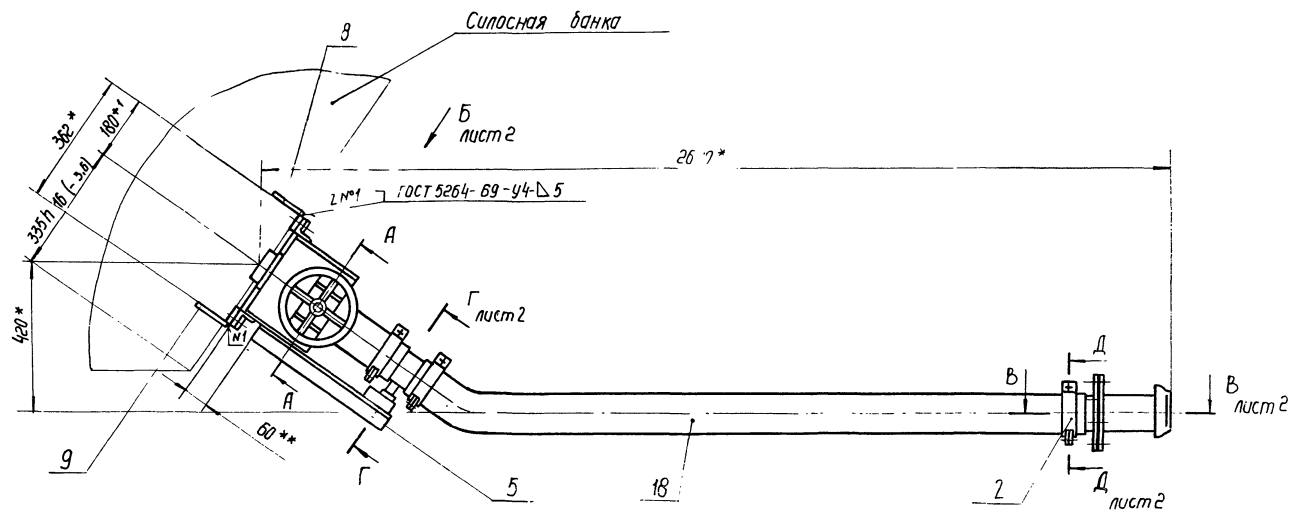

А-А повернуто
М1:2

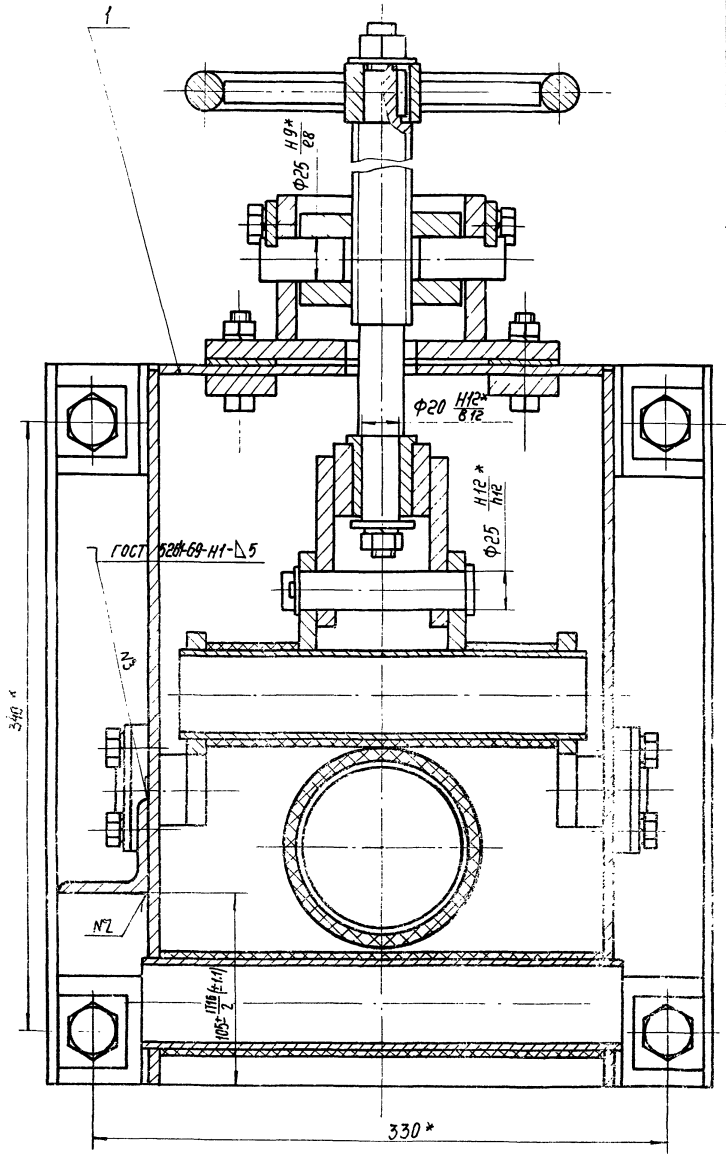

Позиция	Обозначение	Наименование	Колич.	Примечание
		Документация		
*	409-29-61 ТН-30 ООО МЧ	Монтажный чертеж		*22-2 л
	409-29-61 ТН-30 ООО ВС	Ведомость спецификаций	1	
	409-29-61 ТН-30 ООО ВП	Ведомость покупных изделий	1	
		Сборочные единицы		
1	409-29-61 ТН-30 010	Затвор	1	
2	409-29-61 ТН-30 080	Зажим	4	
3	409-29-61 ТН-30 100	Вставка	1	
4	409-29-61 ТН-30 110	Наконечник	1	
5	409-29-61 ТН-30 120	Кронштейн	1	
6	409-29-61 ТН-30 130	Вставка	1	
		Детали		
8	409-29-61 ТН-30 001	Ребро	1	
9	409-29-61 ТН-30 002	Ребро	1	
10	409-29-61 ТН-30 003	Ниппель	1	
11	409-29-61 ТН-30 004	Прокладка	1	
12	409-29-61 ТН-30 005	Рукав	1	
		Стандартные изделия		
14		Болт М12х40.46 ГОСТ 7798-70	16	0,05 кг
15		Гайка М12.5 ГОСТ 5915-70	10	0,015 кг.
16		Шайба 12.01 ГОСТ 11371-68	6	0,006 кг.
		Материалы		
18		Рукав В-2-100-5 ГОСТ 5398-76	2	м; 8 кг.

1.* Размеры для справок.
2.** Размер 60 уточнить при приварке кронштейна поз. 5 после установки вставки поз. 6
3. Масса наплавленного металла – 0,1 кг.

27
7607/12

Изм.	Лист	№ докум.	Подп.	Дата
Разраб.		Вайнштейн		08.78
Пров.		Гольдштейн		08.78
Т. контр.		Бурле		08.78
Рук.		Тютинович		08.78
Н. контр.		Кузьмичева		08.78
Утв.		Линник		08.78

409-29-61/ТН-30 ОООМЧ

Цементопровод для загрузки цементовозов

Монтажный чертеж

Лит.	Масса	Масштаб
	60	1:10
Лист 1	Листов 2	

Гипростроммашина г. Киев

Копировал Белова

Формат А1

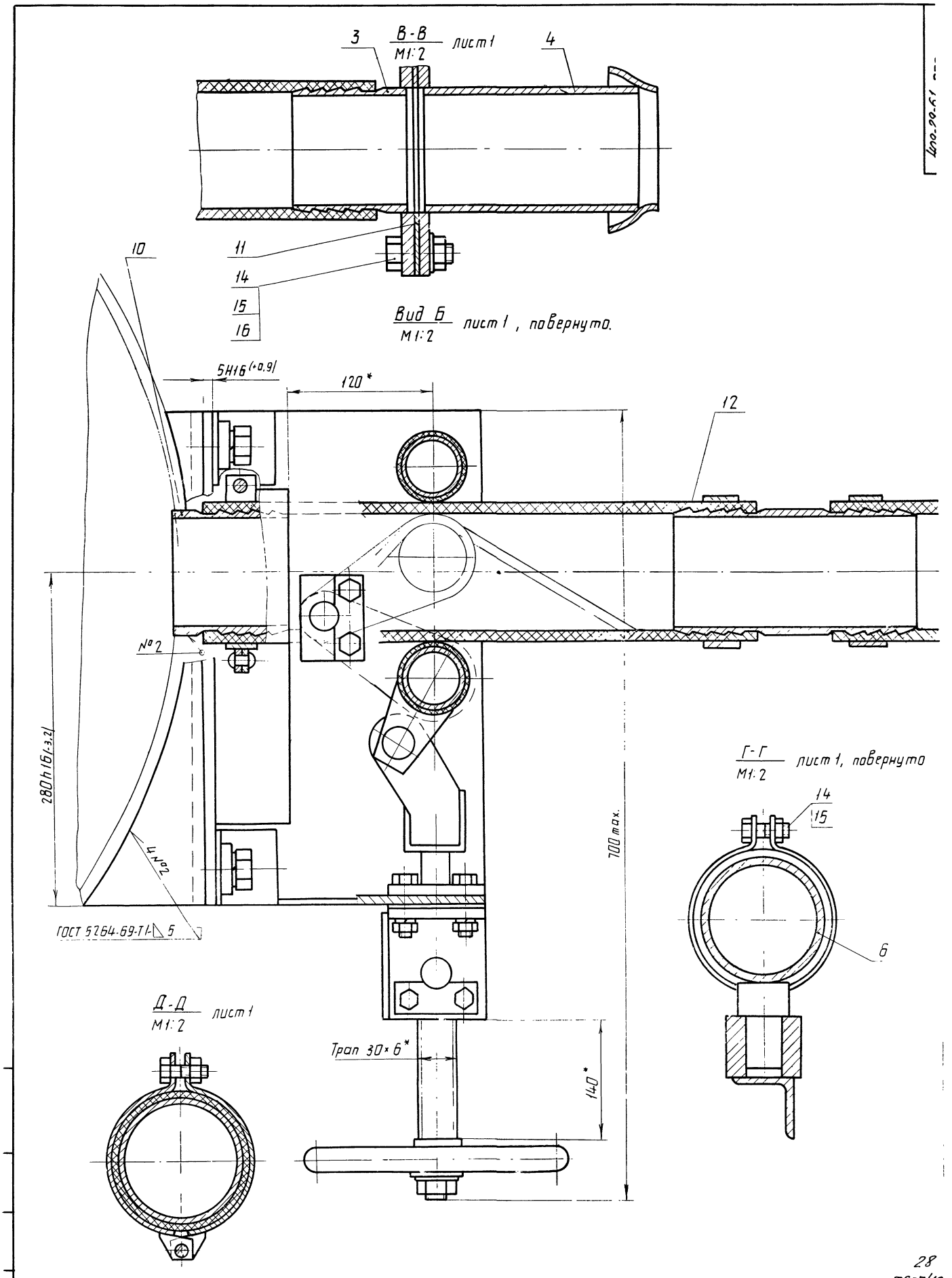

28
7607/12

					409-29-61 ТН-30	ООО МЧ	
Изм	Лист	№ докум.	Подп.	Дата		Лит.	Масса	Масштаб
Разраб.		Вайнштейн		08.78				
Пров.		Гольдштейн		08.78				
Т.контр.		Бурле		08.78		Лист 2	Листов	
Рук		Татимова		08.78		Гипростроммашина		
Н.контр.		Кузьмичева		08.78				
Утв.								

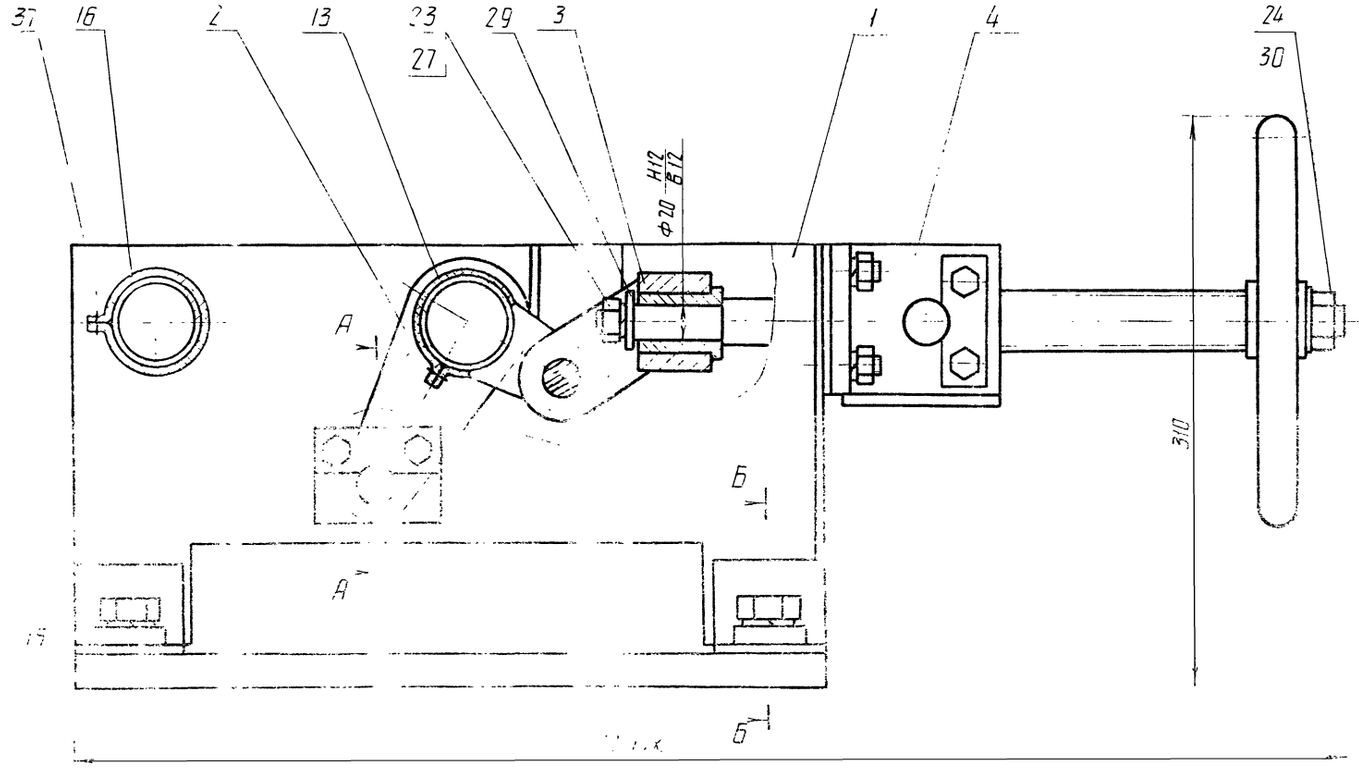

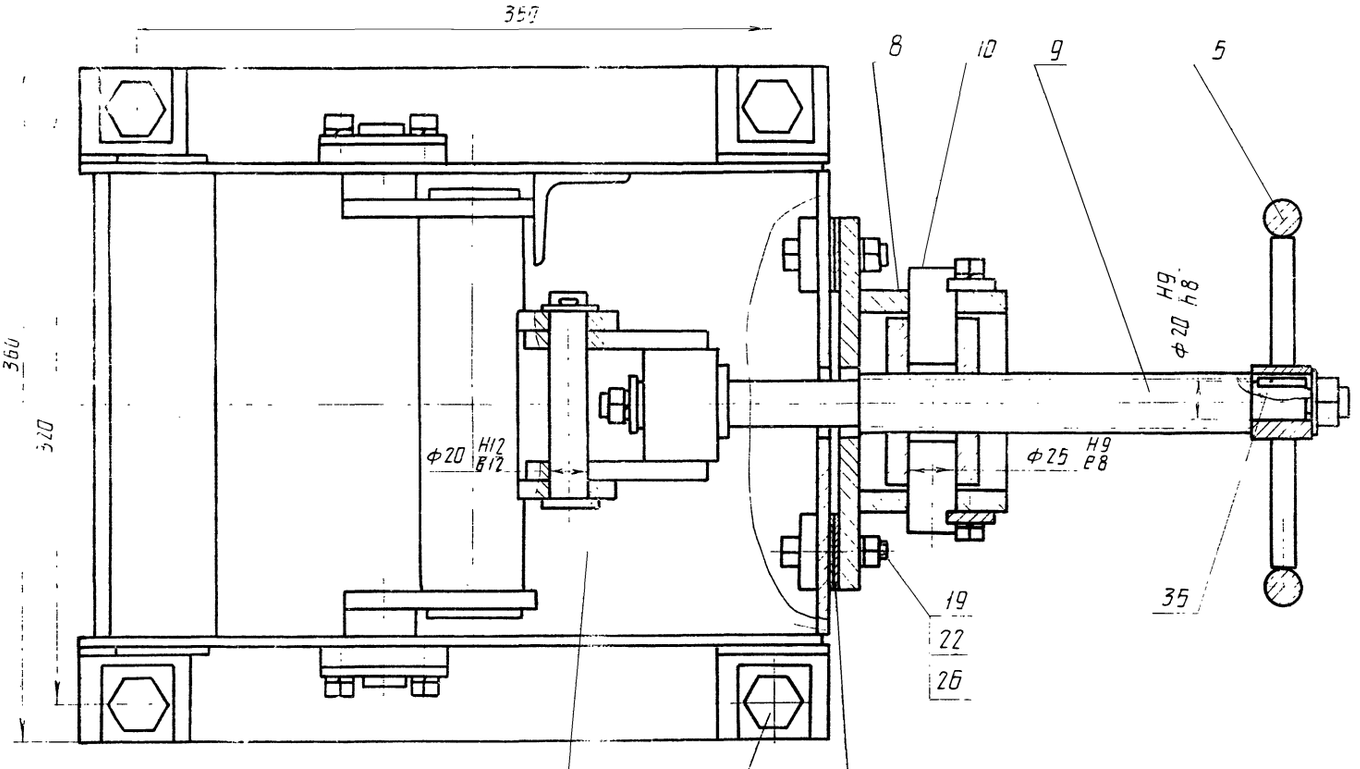

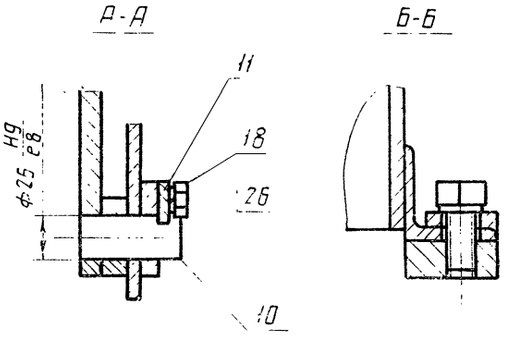

Размеры для справок

29

7607/12

					409-29-61 ТН-30 010 СБ		
Изм.	Лист	№ докум.	Подп.	Дата	Затвор	Лит	Масса	Масшт
Разраб.		Вайнштейн		08.78			35	1:2
Пров.		Гольштейн		08.78				
Т.контр.		Бурле		08.78	Сборочный чертеж	Лист	Листов 1
Рук.		Татимова		08.78			
Н.контр.		Кузнецова		08.78		Полиграфмашина г. Куйбышев	
Утв.				78			

409-29-61 ТН-30 020 СБ

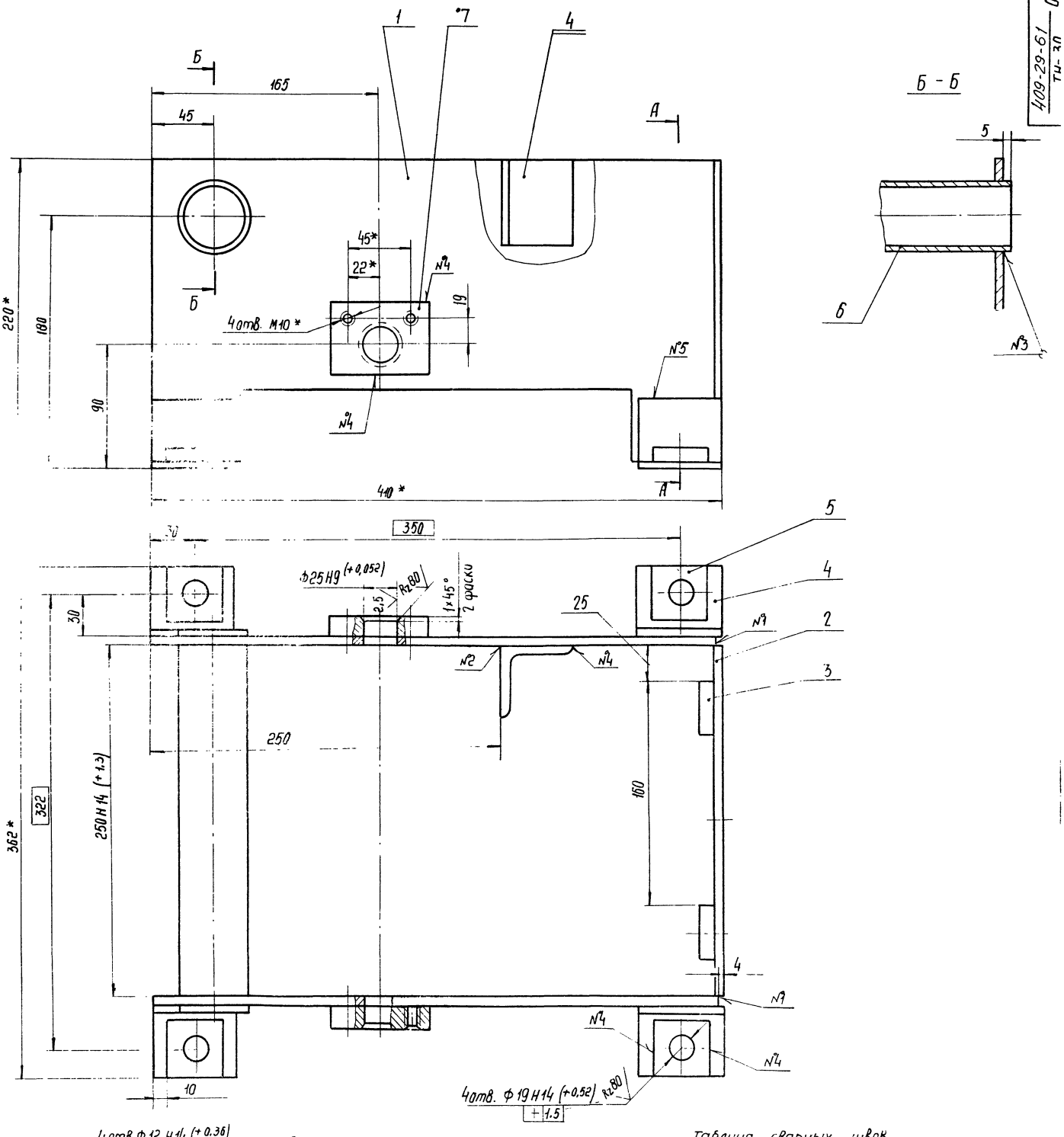

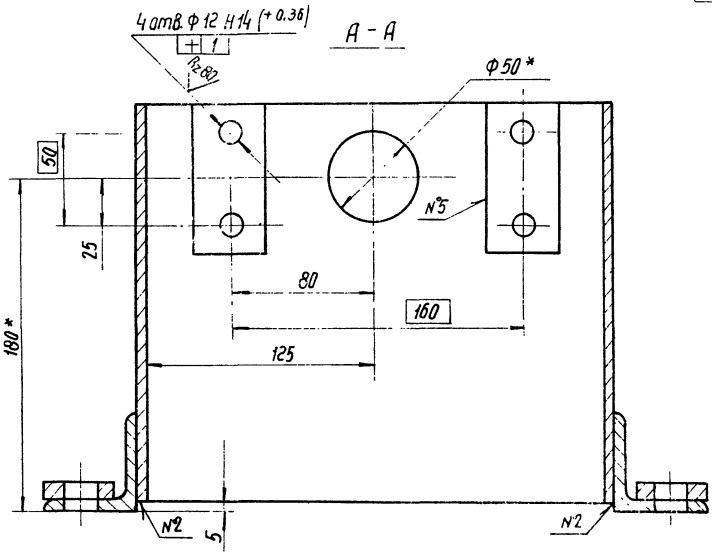

Таблица сварных швов

Номер шва	Условное обозначение	Требование к шву	Кол. швов
1	У2		2
2	Т1 - △4		3
3	Т1 - △4	По замкнутой линии	2
4	Н1 - △4		13
5	Н1 - △4 □		4

1. Сварные швы по ГОСТ 5264-69
2. * Размеры для справок.
3. Неуказанные предельные отклонения размеров $\pm \frac{IT16}{2}$
4. Масса наплавленного металла - 0,2 кг. 30

7607/12

Изм	Лист	№ докум.	Подп.	Дата
Разраб.		Вайнштейн		08.78
Пров.		Гальдштейн		08.78
Т.контр.		Бурле		08.78
Рук.		Гутникова		08.78
Н.контр.		Кузьмичева		08.78
Утв.		Линник		08.78

409-29-61 ТН-30 020 СБ

Корпус
Сборочный чертеж

Лит.	Масса	Масштаб
	11,5	1:2
Лист	Листов 1	

Гипростроммашина г. Киев

Копировал

Формат А1

409-29-61 ТН-30 .0506

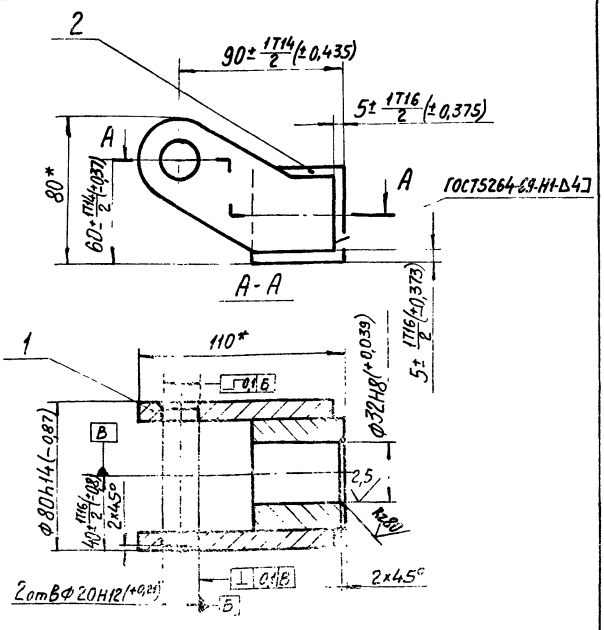

1.* Размеры для справок.
2. Масса наплавленного металла - 0,02 кг

Изм.	Лист	№ докум.	Подп.	Дата	409-29-61 ТН-30 .0506 Корпус Сборочный чертеж.	Лит	Масса 1.3	Масштаб 1:2
Разраб.		Вайнштейн		08.18				
Пров.		Гальдштейн		08.18		Лист	Листов 1	
Т.контр.		Бурле		08.18		Гипростроммашина г. Киев		
Рук.		Татимова		08.18				
Н.контр.		Кузьмичева		08.18				
Утв.								

Копировал Формат А1

409-29-61 ТН-30 .0406

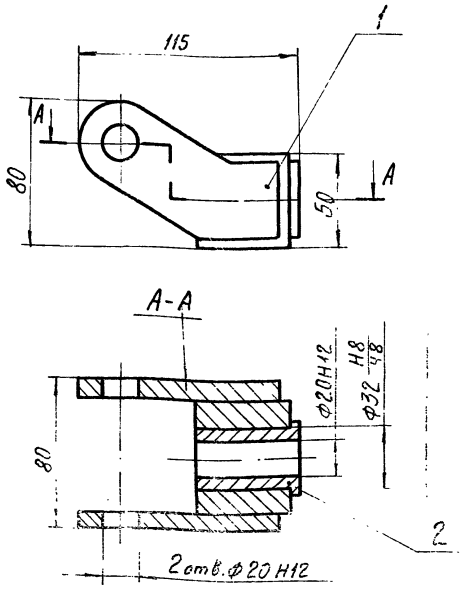

Размеры для справок

Изм.	Лист	№ докум.	Подп.	Дата	409-29-61 ТН-30 .0406 Опора Сборочный чертеж	Лит.	Масса 1,5	Масшт. 1:2
Разраб.		Вайнштейн		08.18				
Пров.		Гальдштейн		08.18		Лист	Листов 1	
Т.контр.		Бурле		08.18		Гипростроммашина г. Киев		
Рук.		Татимова		08.18				
Н.контр.		Кузьмичева		08.18				
Утв.								

Копировал Формат А1

409-29-61 ТН-30 .0306

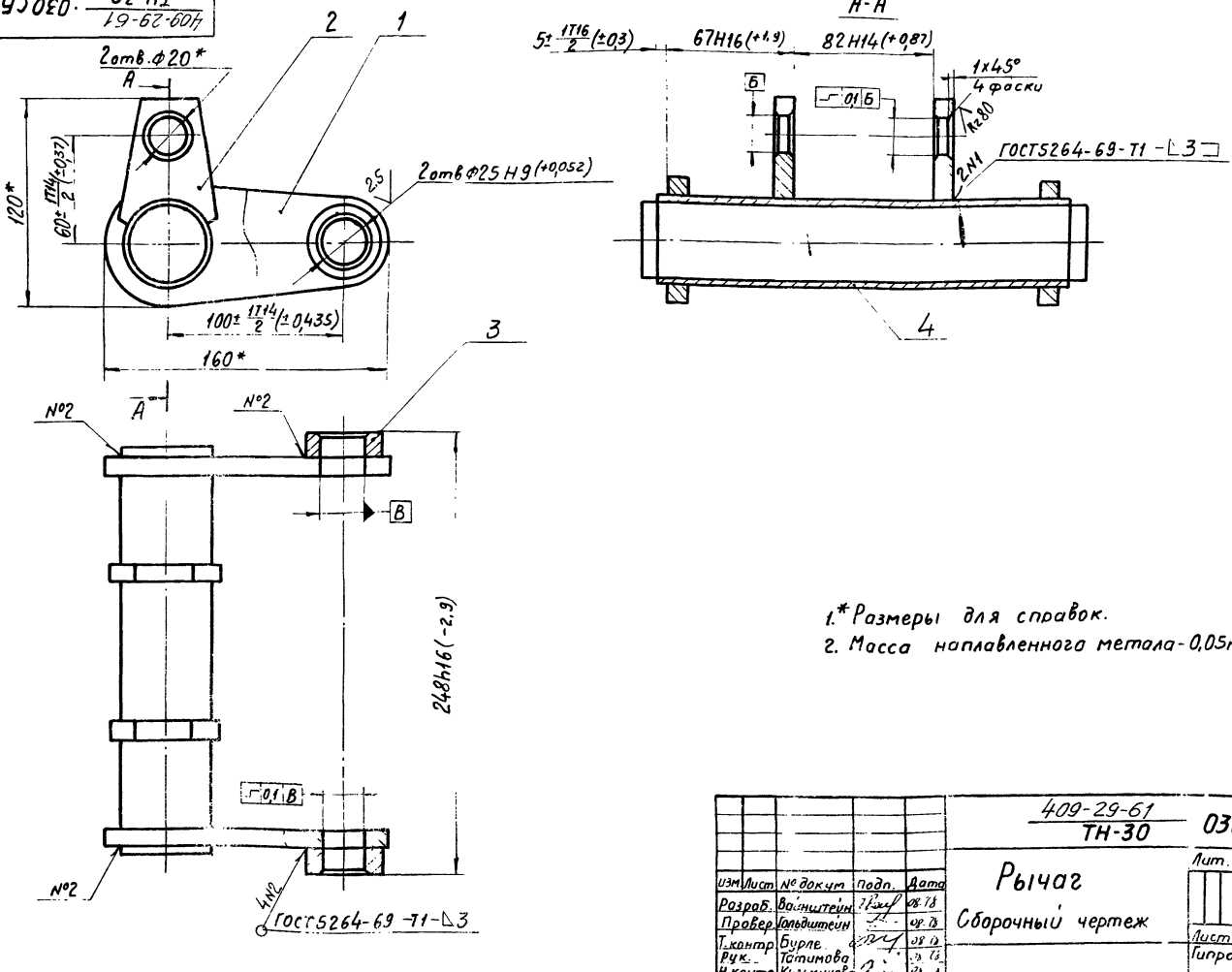

1.* Размеры для справок.
2. Масса наплавленного метала - 0,05мм

31
76.17/12

Изм.	Лист	№ докум.	Подп.	Дата	409-29-61 ТН-30 .0306 Рычаг Сборочный чертеж	Лит.	Масса 3,5	Масштаб 1:2
Разраб.		Вайнштейн		08.18				
Провер.		Гальдштейн		08.18		Лист	Листов 1	
Т.контр.		Бурле		08.18		Гипростроммашина г. Киев		
Рук.		Татимова		08.18				
Н.контр.		Кузьмичева		08.18				
Утв.		Линник		08.18				

409-29-61 ТН-30 .046

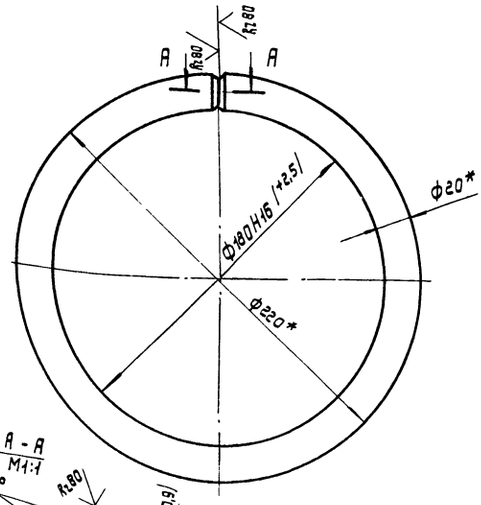

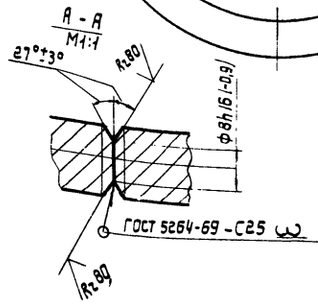

1. Длина развертки 628 мм.*
2.* Размеры для справок.
3. Масса наплавленного металла - 0,01кг.

Изм.	Лист	№ докум.	Подп.	Дата
Разраб.		Вайнштейн		08.78
Пров.		Гольдштейн		08.78
Т.контр.		Бурле		08.78
Рук.		Татимова		08.78
Н.контр.		Кузьмичева		08.78
Утв.				

Обод

Лит.	Масса	Масштаб
	1,6	1:2
Лист	Листов 1	

Круг В20 ГОСТ 2590-71 / Ст. 3пс ГОСТ 535-58

Гипростроммашина г. Киев

Копировал: Усова Формат 11

409-29-61 ТН-30 .070

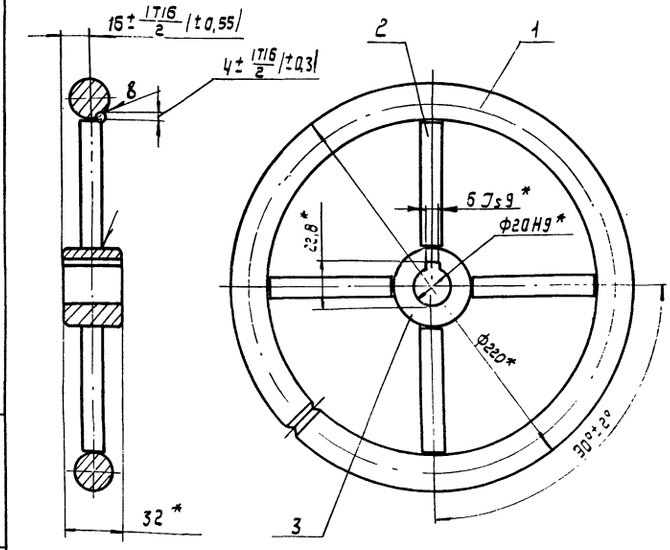

1. Сварка шва в - ручная дуговая.
2.* Размеры для справок.
3. Масса наплавленного металла - 0,35 кг.

Изм.	Лист	№ докум.	Подп.	Дата
Разраб.		Вайнштейн		08.78
Пров.		Гольдштейн		08.78
Т.контр.		Бурле		08.78
Рук.		Татимова		08.78
Н.контр.		Кузьмичева		08.78
Утв.		Линник		08.78

Штурвал
Сборочный чертеж

Лит.	Масса	Масштаб
	1,3	1:2
Лист	Листов 1	

Гипростроммашина г. Киев

Копировал: Усова Формат 11

409-29-61 ТН-30 .060СБ

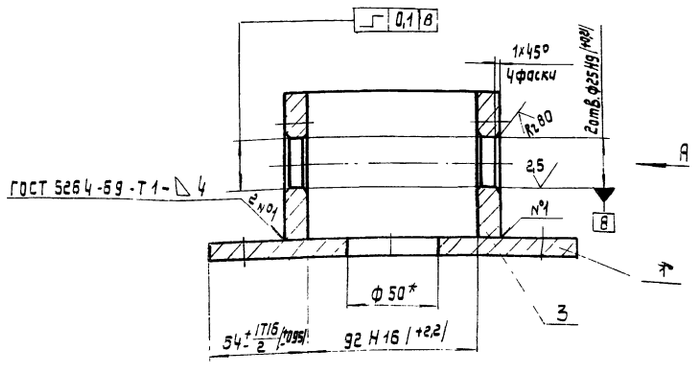

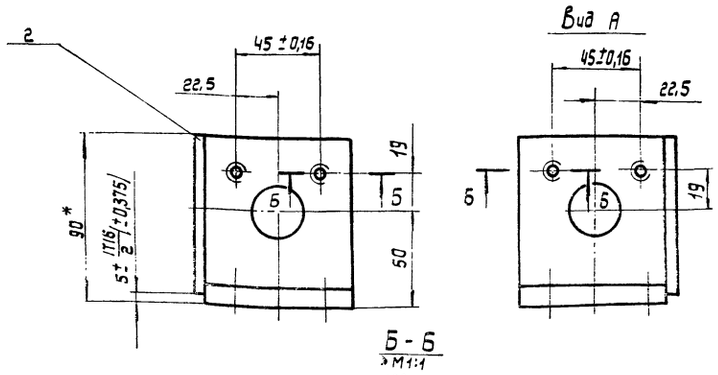

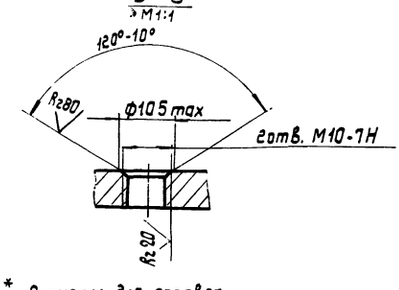

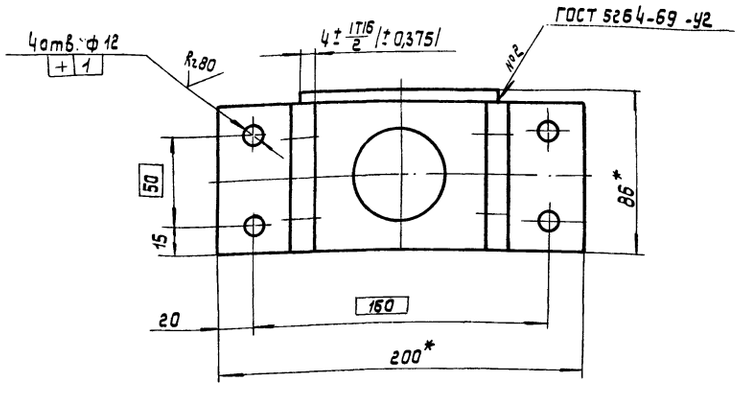

1. * Размеры для справок.
2. Неуказанные предельные отклонения размеров: отверстий - H14, остальных ± IT14/2.
3. Масса наплавленного металла - 0,05кг.

32
7607/12

Изм.	Лист	№ докум.	Подп.	Дата
Разраб.		Вайнштейн		08.78
Пров.		Гольдштейн		08.78
Т. контр.		Бурле		08.78
Рук.		Татимова		08.78
Н.контр.		Кузьмичева		08.78
Утв.		Линник		08.78

409-29-61 ТН-30 .060 СБ

Кронштейн
Сборочный чертеж

Лит.	Масса	Масштаб
	3,2	1:2
Лист	Листов 1	

Гипростроммашина г. Киев

Скопировал: Усова Формат А2

409-29-61 ТН-30 051

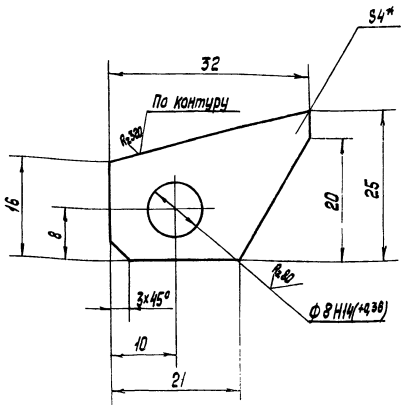

1*Размер для справок.
2 Неуказанные предельные отклонения размеров: валов h16, остальных ± IT16/2.

Изм.	Лист.	№докум.	Подп.	Дата
Разраб.		Вайнштейн		08.78
Пров.		Гольвштейн		08.78
Т.контр.		Бурле		08.78
Рук.		Татчмова		08.78
Н.контр.		Кузьмичева		08.78
Утв.				

409-29-61 ТН-30 051

Ушко.

Лит.	Масса	Масштаб
	0,005	2:1
Лист	Листов 1	

Лист Б-ПН-4 ГОСТ 19903-74 Ст.3 пс ГОСТ 14637-89

Гипростроммашина г.Киев

Копировал: Смилян Формат 11

409-29-61 ТН-30 049

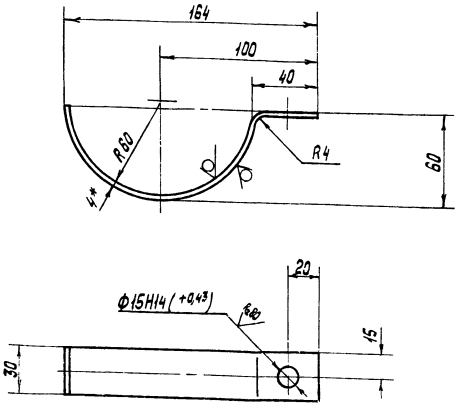

1 Длина развёртки 218 мм.*
2*Размеры для справок.
3 Неуказанные предельные отклонения размеров: валов h 16, остальных ± IT16/2.

Изм.	Лист.	№докум.	Подп.	Дата
Разраб.		Вайнштейн		08.78
Пров.		Гольвштейн		08.78
Т.контр.		Бурле		08.78
Рук.		Татчмова		08.78
Н.контр.		Кузьмичева		08.78
Утв.				

409-29-61 ТН-30 049

Хомут.

Лит.	Масса	Масштаб
	0,2	1:2
Лист	Листов 1	

Лист Б-ПН-4 ГОСТ 19903-74 Ст.3 пс ГОСТ 14637-89

Гипростроммашина г.Киев

Копировал: Смилян Формат 11

090 60 409-29-61 ТН-30

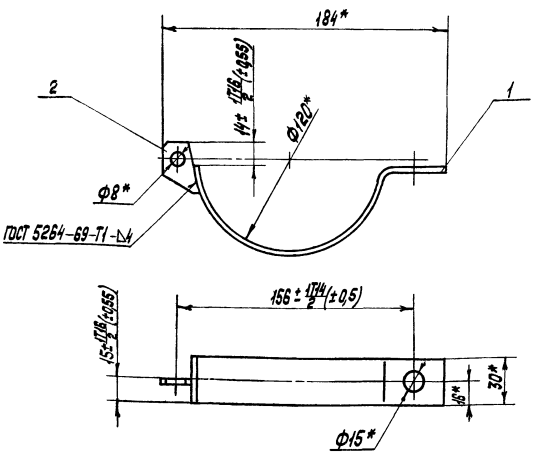

1*Размеры для справок.
2 Масса наплавленного металла — 0,01 кг.

Изм.	Лист.	№докум.	Подп.	Дата
Разраб.		Вайнштейн		08.78
Пров.		Гольвштейн		08.78
Т.контр.		Бурле		08.78
Рук.		Татчмова		08.78
Н.контр.		Кузьмичева		08.78
Утв.				

409-29-61 ТН-30 090 СБ

Скоба.
Сборочный чертёж.

Лит.	Масса	Масштаб
	0,2	1:2
Лист	Листов 1	

Гипростроммашина г.Киев

090 80 409-29-61 ТН-30

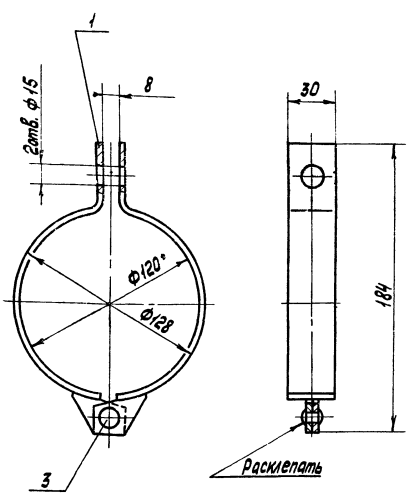

Размеры для справок.

33
7607/12

Изм.	Лист.	№докум.	Подп.	Дата
Разраб.		Вайнштейн		08.78
Пров.		Гольвштейн		08.78
Т.контр.		Бурле		08.78
Рук.		Татчмова		08.78
Н.контр.		Кузьмичева		08.78
Утв.				

409-29-61.1 ТН-30 080 СБ

Зажим.
Сборочный чертёж.

Лит.	Масса	Масштаб
	0,4	1:2
Лист	Листов 1	

Гипростроммашина г.Киев

Копировал: Смилян Формат 11

409-29-61 ТН-30 .100СБ

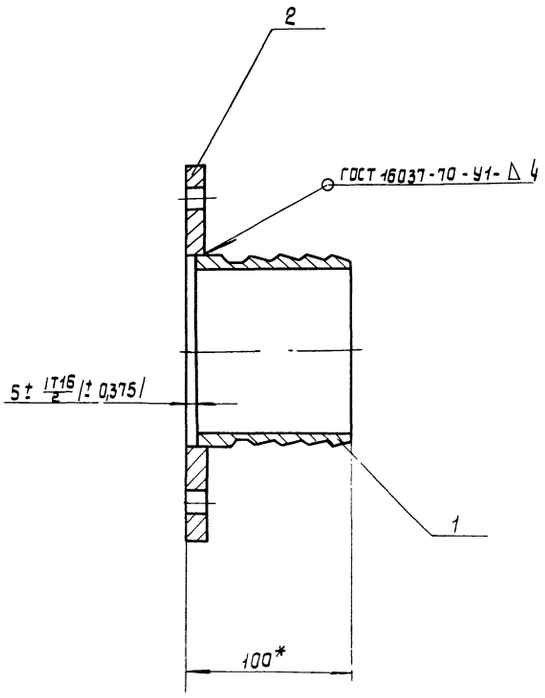

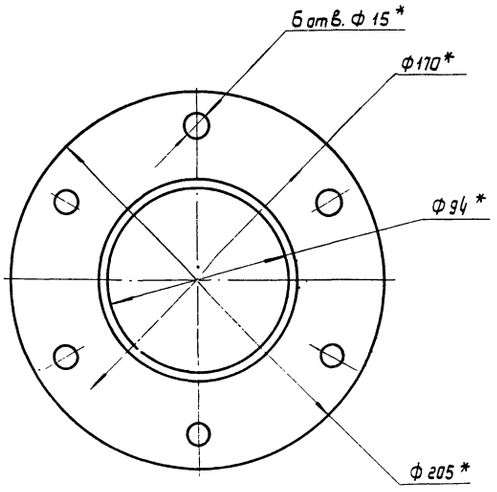

1. * Размеры для справок
2. Масса наплавленного металла - 0,05кг

Изм.	Лист	№ докум.	Подп.	Дата
Разраб.		Григорьева		08.78
Пров.		Татимова		08.78
Т.контр.		Бурле		08.78
Рук.		Татимова		08.78
Н.контр.		Кузьмичева		08.78
Утв.		Линник		08.78

409-29-61 ТН-30 .100СБ

Вставка
Сборочный чертеж

Лит.	Масса	Масштаб
	2,6	1:2

Лист | Листов 1

Гипростроммашина г. Киев

Копировал: Усова Формат 12

409-29-61 ТН-30 .110СБ

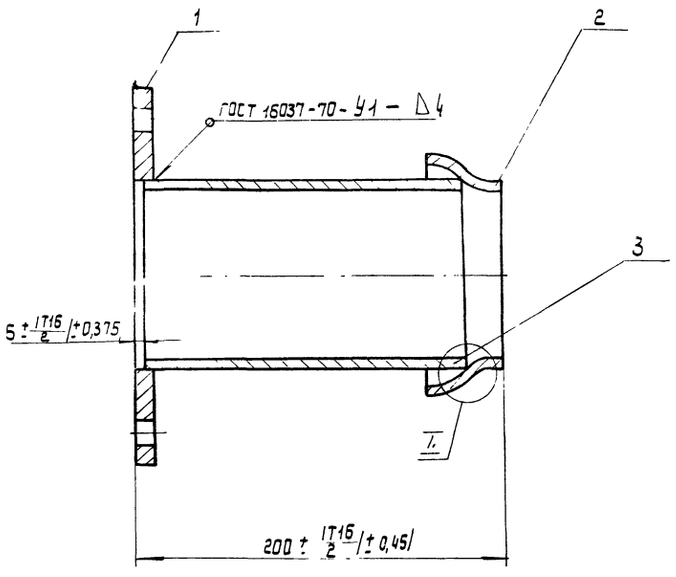

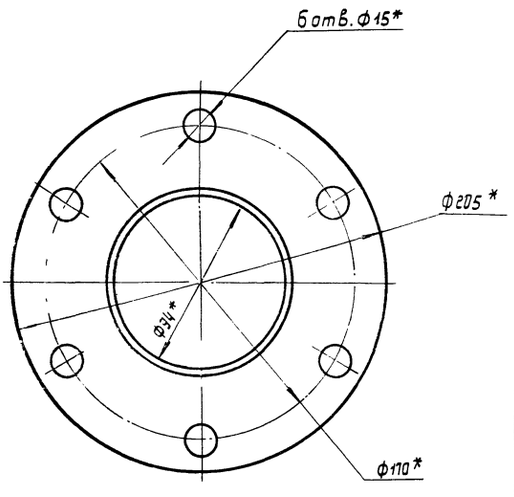

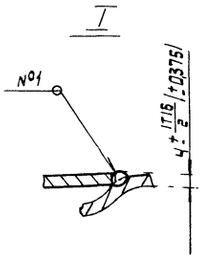

1. Сварка шва №1 - ручная дуговая.
2. * Размеры для справок.
3. Масса наплавленного металла - 0,03кг.

34
7607/12

Изм.	Лист	№ докум.	Подп.	Дата
Разраб.		Григорьева		08.78
Пров.		Татимова		08.78
Т.контр.		Бурле		08.78
Рук.		Татимова		08.78
Н.контр.		Кузьмичева		08.78
Утв.		Линник		08.78

409-29-61 ТН-30 .110СБ

Наконечник
Сборочный чертеж

Лит.	Масса	Масштаб
	4	1:2

Лист | Листов 1

Гипростроммашина г. Киев

Копировал: Усова Формат 12

409-29-61 ТН-30 · 130СБ

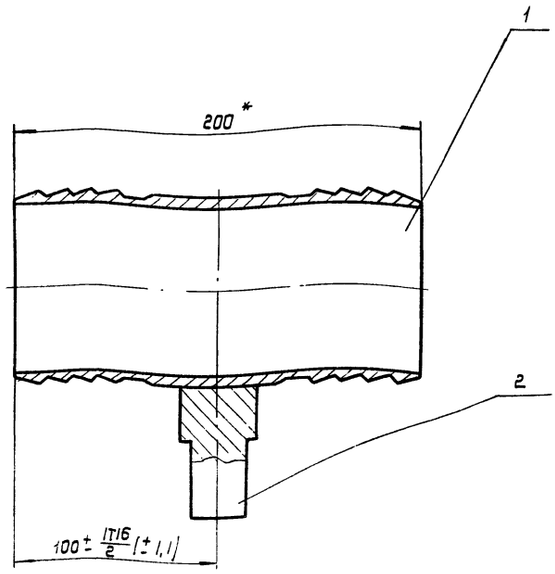

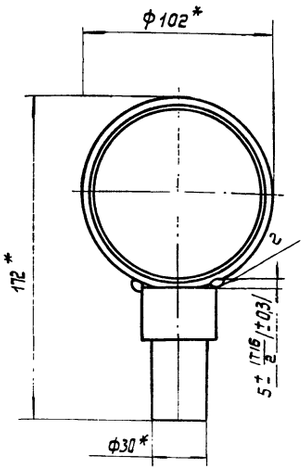

1. Сварка швов ручная дуговая.
2. * Размеры для справок.
3. Масса наплавленного металла - 0,01кг.

					409-29-61 ТН-30	130 СБ	
Изм.	Лист	№ докум.	Подп.	Дата	Вставка	Лит.	Масса 3,2	Масштаб 1:2
Разраб.		Вайнштейн		08.78	Сборочный чертеж	Лист	Листов 1
Пров.		Гольвштейн		08.78		Гипростроммашина г. Киев	
Т. контр.		Бурле		08.78			
Рук.		Татимова		08.78			
Н. контр.		Кузьмичева		08.78			
Утв.		Линник		08.78			

Копировал: Усова Формат 12

409-29-61 ТН-30 · 013

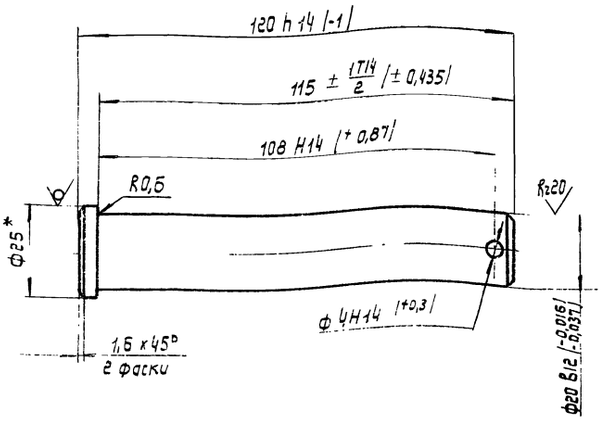

* Размер для справок.

					409-29-61 ТН-30	013	
Изм.	Лист	№ докум.	Подп.	Дата	Ось	Лит.	Масса 0,2	Масштаб 1:1
Разраб.		Вайнштейн		08.78		Лист	Листов 1
Пров.		Гольвштейн		08.78	Круг В25 ГОСТ 2590-71 Ст3пс ГОСТ 535-58	Гипростроммашина г. Киев	
Т. контр.		Бурле		08.78			
Рук.		Татимова		08.78			
Н. контр.		Кузьмичева		08.78			
Утв.		Линник		08.78			

Копировал Усова Формат

409-29-61 ТН-30 · 120СБ

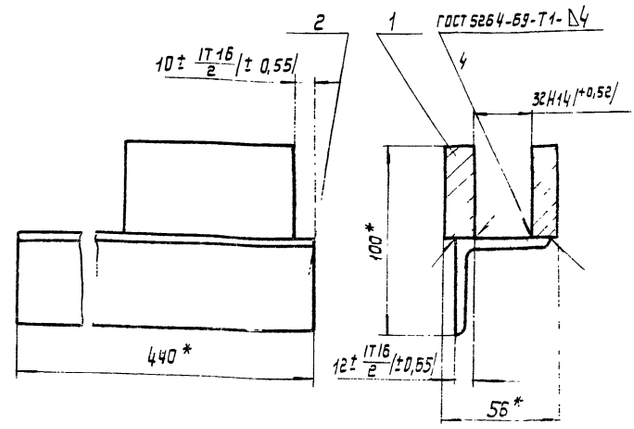

1. * Размеры для справок.
2. Масса наплавленного металла - 0,01кг.

35
7607/12

					409-29-61 ТН-30	120 СБ	
Изм.	Лист	№ докум.	Подп.	Дата	Кронштейн	Лит.	Масса 2,2	Масштаб 1:2
Разраб.		Вайнштейн		08.78	Сборочный чертеж	Лист	Листов 1
Пров.		Гольвштейн		08.78		Гипростроммашина г. Киев	
Т. контр.		Бурле		08.78			
Рук.		Татимова		08.78			
Н. контр.		Кузьмичева		08.78			
Утв.		Линник		08.78			

Копировал Усова Формат

Взам. инв. № | Инв. № дубл. | Подп. и дата | Инв. № подл. | Подп. и дата

409-29-61 ТН-30 005

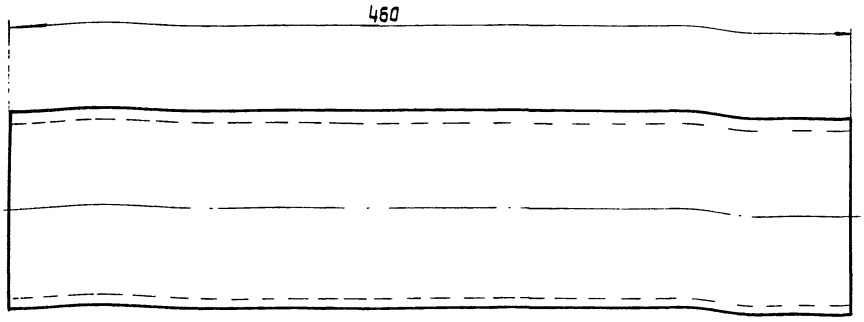

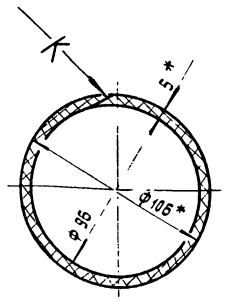

Развертка

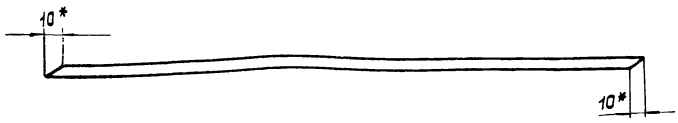

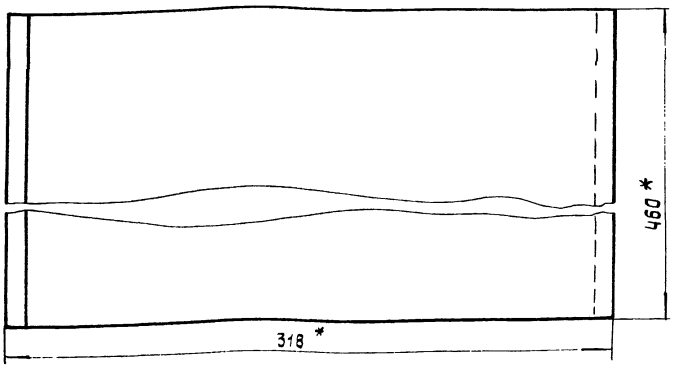

1 Клей №88 НП-ТУ-38-10,5-540-73

г.* Размеры для справок.

Изм.	Лист	№ докум.	Подп.	Дата
Разраб.		Вайнштейн		08.78
Пров.		Гольдштейн		08.78
Т. контр.		Бурле		08.78
Рук.		Татимова		08.78
Н. контр.		Кузьмичева		08.78
Утв.				

409-29-61 ТН-30 .005

Рукав

Лит.	Масса	Масштаб
	0,6	1:2

Лист | Листов 1

Резина листовая БЖ ГОСТ 7338-77 S=5 ТУ 38.005.1166-73

Гипростроммашина г. Киев

Копировал: Усова

Формат 12

409-29-61 ТН-30 .002

(√)

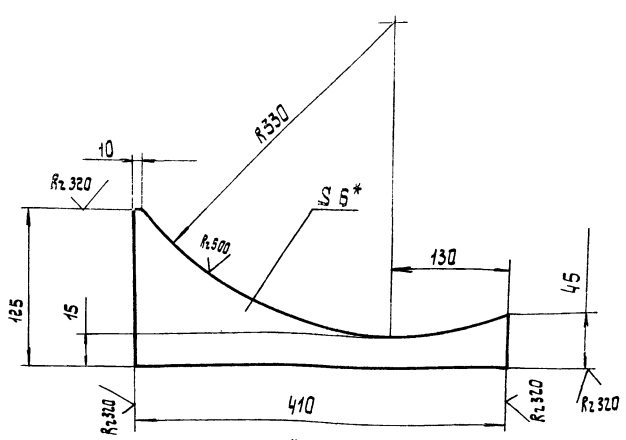

1. *Размер для справок.

2. Предельные отклонения размеров: Валов - h16, остальных $\frac{IT16}{2}$.

Изм.	Лист	№ докум.	Подп.	Дата
Разраб.		Вайнштейн		08.78
Пров.		Гольдштейн		08.78
Т. контр.		Бурле		08.78
Рук.		Татимова		08.78
Н. контр.		Кузьмичева		08.78
Утв.				

409-29-61 ТН-30 002

Ребро

Лит.	Масса	Масштаб
	0,5	1:5

Лист | Листов 1

Лист Б-ПН-6 ГОСТ 19903-74 Ст. 3 пс ГОСТ 14637-69

Гипростроммашина г. Киев

Копировал: Усова

Формат 11

409-29-61 ТН-30 .001

(√)

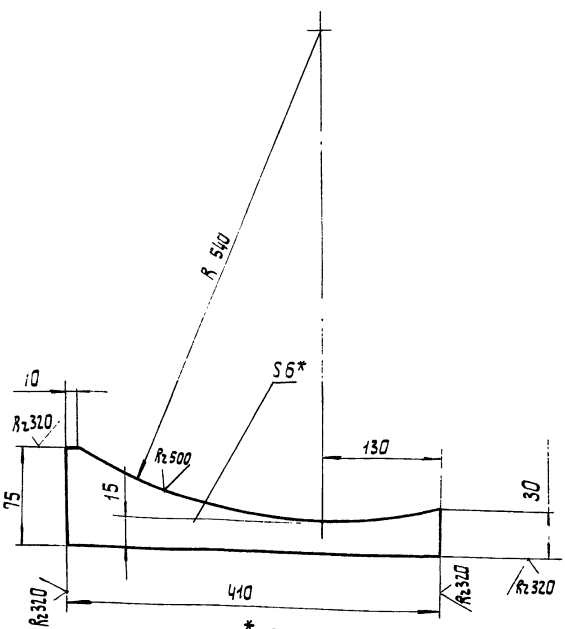

1.* Размер для справок.

2. Предельные отклонения размеров: Валов - h16, остальных: $\pm \frac{IT16}{2}$.

36

7607/12

Изм.	Лист	№ докум.	Подп.	Дата
Разраб.		Вайнштейн		08.78
Пров.		Гольдштейн		08.78
Т. контр.		Бурле		08.78
Рук.		Татимова		08.78
Н. контр.		Кузьмичева		08.78
Утв.				

409-29-61 ТН-30 001

Ребро

Лит.	Масса	Масштаб
	0,6	1:5

Лист | Листов 1

Лист Б-ПН-6 ГОСТ 19903-74 Ст. 3 пс ГОСТ 14637-69

Гипростроммашина г. Киев

Копировал: Усова

Формат 11

Инв. № подл. | Подп. и дата | Взам. инв. № | Инв. № дубл. | Подп. и дата

409-29-61 ТН-30 · 009

Rz80

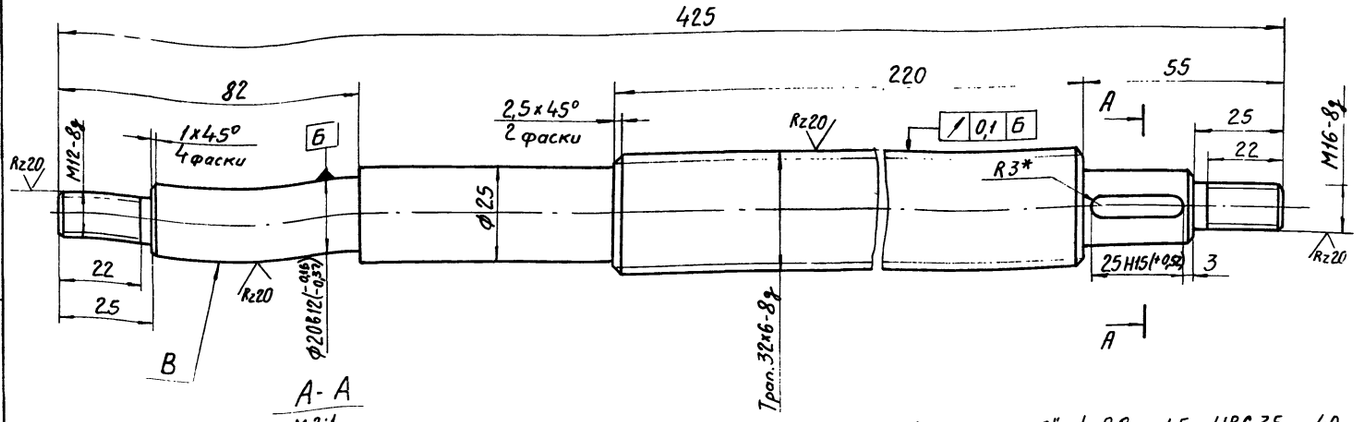

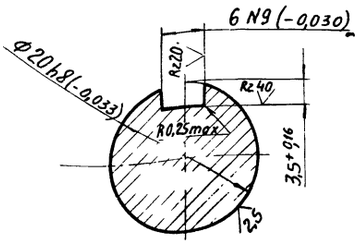

1. Поверхность „В" h 0,8 .... 1,5 HRC 35 .... 40.
2. Неуказанные предельные отклонения размеров: валов - h14, остальных $\pm \frac{IT14}{2}$.

Изм.	Лист	№ докум.	Подп.	Дата	409-29-61 ТН-30 · 009			
Разраб.		Вайнштейн		08.78	Винт	Лит.	Масса	Масштаб
Пров.		Гольдштейн		08.78			2	1:1
Т.контр.		Бурле		08.78		Лист	Листов 1	
Рук.		Татимова		08.78		Гипростроммашина г. Киев		
Н.контр.		Кузьмичева		08.78	Сталь 45 ГОСТ 1050-74			
Утв.								

Копировал Формат 12

409-29-61 ТН-30 · 004

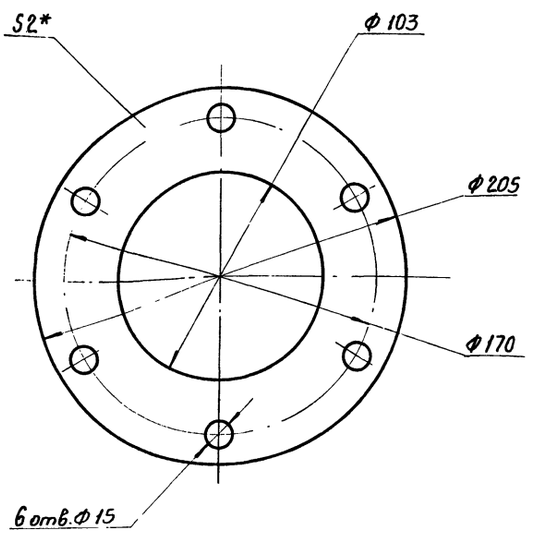

*Размер для справок.

Изм.	Лист	№ докум.	Подп.	Дата	409-29-61 ТН-30 · 004			
Разраб.		Григорьева		08.78	Прокладка	Лит.	Масса	Масштаб
Пров.		Татимова		08.78			0,1	1:2
Т.контр.		Бурле		08.78		Лист	Листов 1	
Рук.		Татимова		08.78	Пластина I, лист ТМКЦ-М-2-9.9 ГОСТ 7338-77	Гипростроммашина г. Киев		
Н.контр.		Кузьмичева		08.78				
Утв.								

Копировал Формат 11

409-29-61 ТН-30 · 003

Rz20

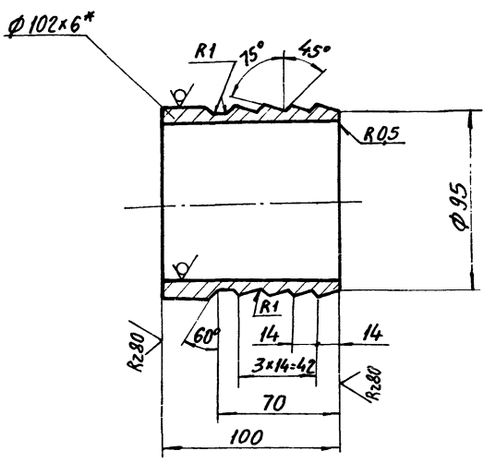

1.* Размер для справок.
2. Предельные отклонения размеров: валов h 14. остальных $\pm \frac{IT14}{2}$

37

7607/12

Взам.инв.№ | Инв.№ подл. | Подп. и дата

Изм.	Лист	№ докум.	Подп.	Дата	409-29-61 ТН-30 · 003			
Разраб.		Григорьева		08.78	Ниппель	Лит.	Масса	Масштаб
Пров.		Татимова		08.78			0,9	1:2
Т.контр.		Бурле		08.78		Лист	Листов 1	
Рук.		Татимова		08.78	Труба 102×6 ГОСТ 8732-70 Ст2пс ГОСТ 8731-74	Гипростроммашина г. Киев		
Н.контр.		Кузьмичева		08.78				
Утв.								

Копировал Трубинская Формат 11

409-29-61 / ТН-30 · 021

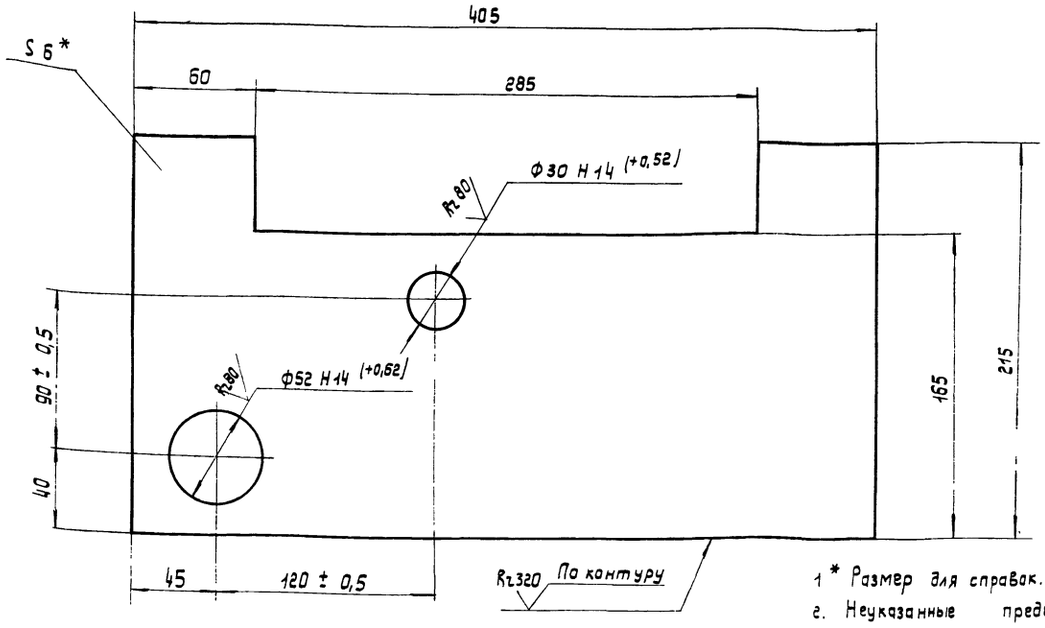

1* Размер для справок.
2. Неуказанные предельные отклонения размеров: валов h 16, остальных ± IT16/2.

Изм.	Лист	№ докум.	Подп.	Дата	409-29-61 / ТН-30 · 021			
Разраб.		Вайнштейн		08.78	Баковина	Лит.	Масса 3,1	Масштаб 1:2
Пров.		Гольдштейн		08.78		Лист	Листов 1	
Т.контр.		Бурле		08.78				
Рук.		Татимова		08.78	Лист Б-ПН-6 ГОСТ 19903-74 / Ст.3пс ГОСТ 14637-69	Гипростроммашина г. Киев		
Н.контр.		Кузьмичева		08.78				
Утв.								

Копировал: Усова Формат 12

409-29-61 / ТН-30 · 022

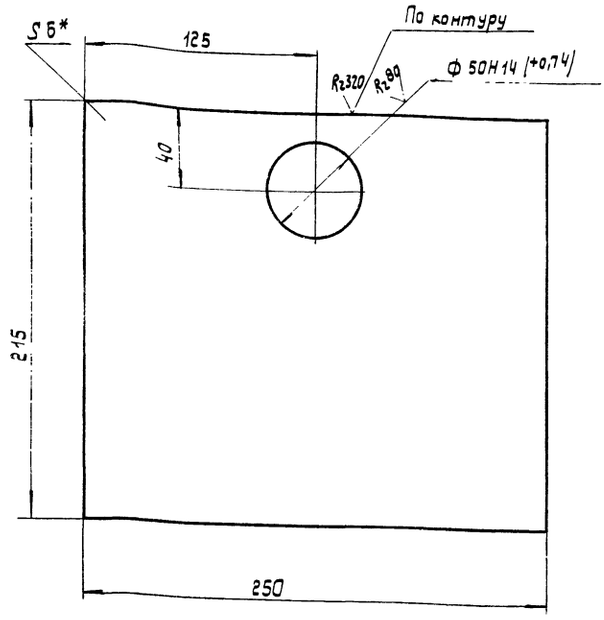

1. *Размер для справок.
2. Неуказанные предельные отклонения размеров: валов h 16, остальных ± IT16/2.

Изм.	Лист	№ докум.	Подп.	Дата	409-29-61 / ТН-30 · 022			
Разраб.		Вайнштейн		08.78	Стенка	Лит.	Масса 2,6	Масштаб 1:2
Пров.		Гольдштейн		08.78		Лист	Листов 1	
Т.контр.		Бурле		08.78				
Рук.		Татимова		08.78	Лист Б-ПН-6 ГОСТ 19903-74 / Ст.3пс ГОСТ 14637-69	Гипростроммашина г. Киев		
Н.контр.		Кузьмичева		08.78				
Утв.								

Копировал: Усова Формат

409-29-61 / ТН-30 · 014

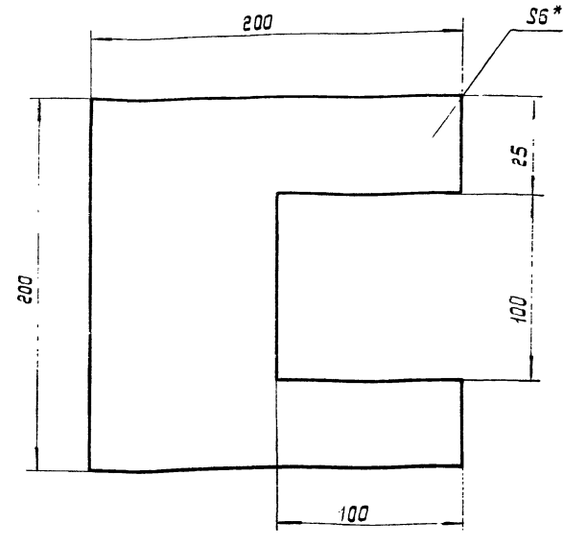

*Размер для справок

38
7607/12

Изм.	Лист	№ докум.	Подп.	Дата	409-29-61 / ТН-30 · 014			
Разраб.		Вайнштейн		08.78	Обшивка	Лит.	Масса 0,25	Масштаб 1:2
Пров.		Гольдштейн		08.78		Лист	Листов 1	
Т.контр.		Бурле		08.78				
Рук.		Татимова		08.78	Пластина I, лист ТМК Ш-М-6-9,9 ГОСТ 7338-77	Гипростроммашина г. Киев		
Н.контр.		Кузьмичева		08.78				

Взам. инв. № | Инв. № дубл. | Подп. и дата | Инв. № дубл. | Подп. и дата

Копировал: Усова Формат 11

409-29-61 ТН-30.016

Rz20

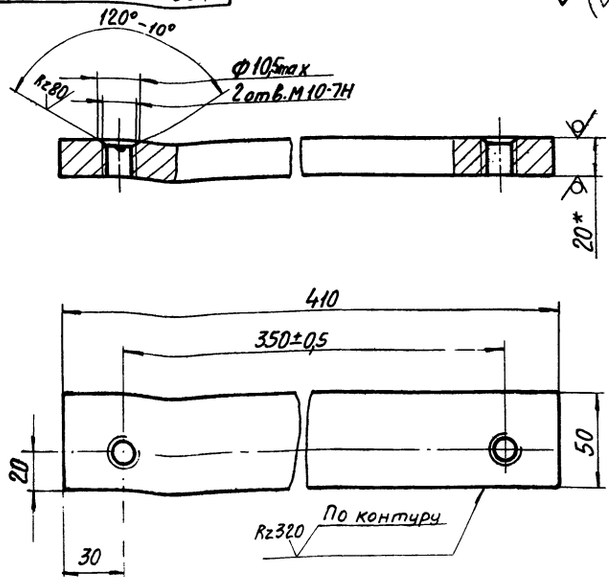

1.*Размер для справок.
2. Неуказанные предельные отклонения размеров: валов h16, остальных ± IT16/2.

				409-29-61 ТН-30 · 016			
Изм.	Лист	№ докум.	Подп.	Дата	Подкладка	Лит.	Масса 3,2	Масштаб 1:2
Разраб.		Вайнштейн		08.78				
Пров.		Гольдштейн		08.78		Лист	Листов 1
Т.контр.		Бурле		08.78		Гипростроммашина г. Киев
Рук.		Татимова		08.78	Лист Б-ПН-20 ГОСТ 19903-74 Ст.3пс ГОСТ 14637-69	
Н.контр.		Кузьмичева		08.78		
Утв.						

Копировал Формат 11

409-29-61 ТН-30.035

Rz80

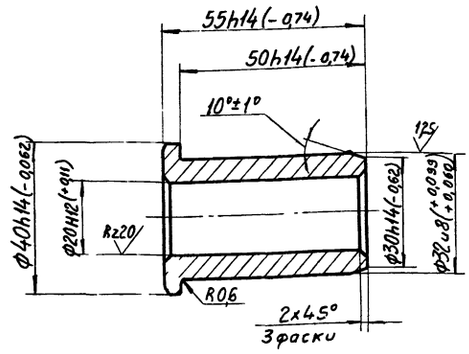

				409-29-61 ТН-30 · 035			
Изм.	Лист	№ докум.	Подп.	Дата	Втулка	Лит.	Масса 0,2	Масштаб 1:1
Разраб.		Вайнштейн		08.78				
Пров.		Гольдштейн		08.78		Лист	Листов 1
Т.контр.		Бурле		08.78		Гипростроммашина г. Киев
Рук.		Татимова		08.78	Чугун АЧС-1 ГОСТ 1585-70	
Н.контр.		Кузьмичева		08.78		
Утв.						

Копировал Формат 11

409-29-61 ТН-30.041

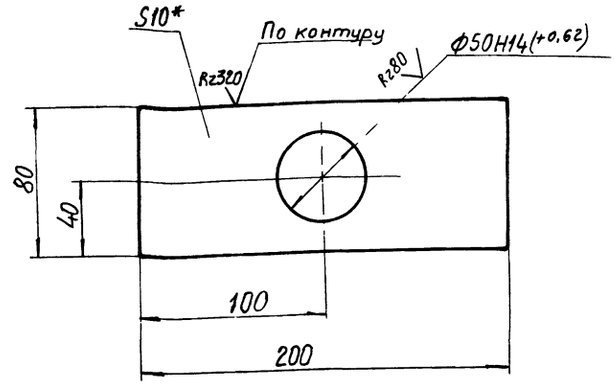

1.*Размер для справок.
2. Неуказанные предельные отклонения, размеров: валов h16, остальных ± IT16/2.

				409-29-61 ТН-30 · 041			
Изм.	Лист	№ докум.	Подп.	Дата	Основание	Лит.	Масса 1	Масштаб 1:2
Разраб.		Кулида		08.78				
Пров.		Вайнштейн		08.78		Лист	Листов 1
Т.контр.		Бурле		08.78		Гипростроммашина г. Киев
Рук.		Татимова		08.78	Лист Б-ПН-10 ГОСТ 19903-74 Ст.3пс ГОСТ 14637-69	
Н.контр.		Кузьмичева		08.78		
Утв.						

Копировал Формат 11

ТН-30.015

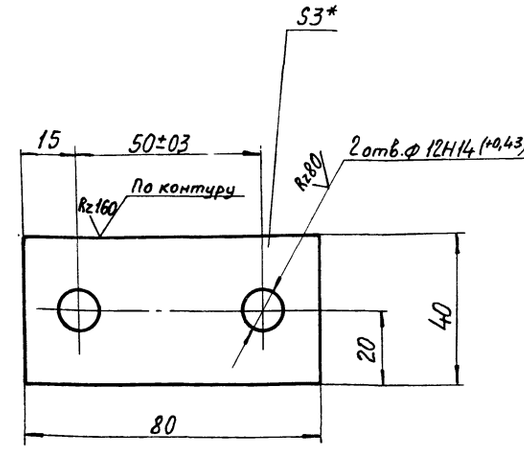

1.*Размер для справок.
2. Неуказанные предельные отклонения размеров: валов h16, остальных ± IT16/2.

39

7607/12

				409-29-61 ТН-30 · 015			
Изм.	Лист	№ докум.	Подп.	Дата	Прокладка	Лит.	Масса 0,1	Масштаб 1:1
Разраб.		Вайнштейн		08.78				
Пров.		Гольдштейн		08.78		Лист	Листов
Т.контр.		Бурле		08.78		Гипростроммашина г. Киев
Рук.		Татимова		08.78	Лист Б-ПН-3 ГОСТ 19903-74 1-IV Н ГОСТ 16523-70	
Н.контр.		Кузьмичева		08.78		

Копировал Рубинская Формат 11

409-29-61 ТН-30 011

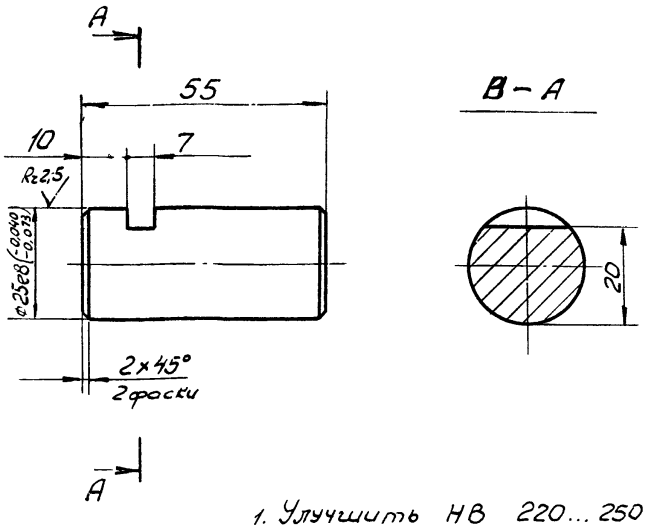

1. Улучшить НВ 220...250
2. Неуказанные предельные отклонения размеров: отверстий H14, валов h14; остальных ± IT14/2.

Изм.	Лист	N докум.	Подп.	Дата
Разраб.		Вайнштейн		08.78
Пров.		Гольдштейн		08.78
Т.контр.		Бурле		08.78
Рук.		Татинова		08.78
Н.контр.		Кузьмичева		08.78
Утв.				

Ось

Лит.	Масса	Масштаб
	0,2	1:1

Лист | Листов 1

Сталь 45 ГОСТ 1050-74

Гипростроммашина г. Киев

Копировал Формат 11

409-29-61 ТН-30 008

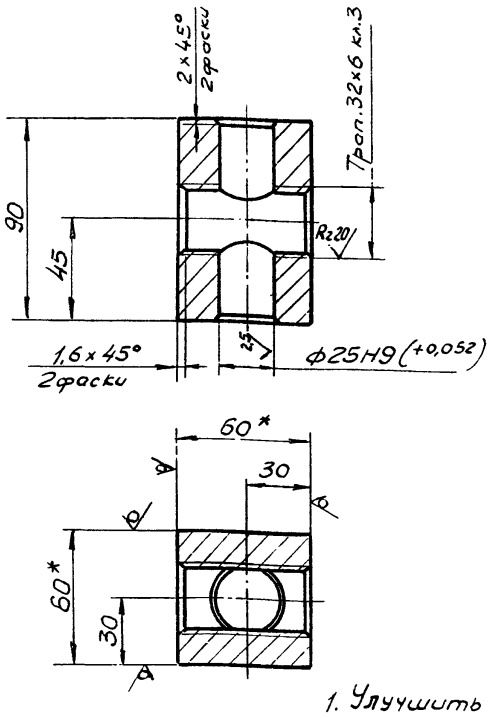

1. Улучшить НВ 220...250
2. * Размеры для справок.
3. Неуказанные предельные отклонения размеров: валов h14, остальных ± IT14/2

Изм.	Лист	N докум.	Подп.	Дата
Разраб.		Вайнштейн		08.78
Пров.		Гольдштейн		08.78
Т.контр.		Бурле		08.78
Рук.		Татинова		08.78
Н.контр.		Кузьмичева		08.78
Утв.				

Гайка

Лит.	Масса	Масш.
	1,3	1:2

Лист | Листов 1

Квадрат B60 ГОСТ 2591-71 / 45 ГОСТ 1050-74

Гипростроммашина г. Киев

Копировал Формат 11

Подп. и дата | Взам. инв. № | Инв. № дубл. | Подп. и дата | Инв. № подл.

409-29-61 ТН-30 012

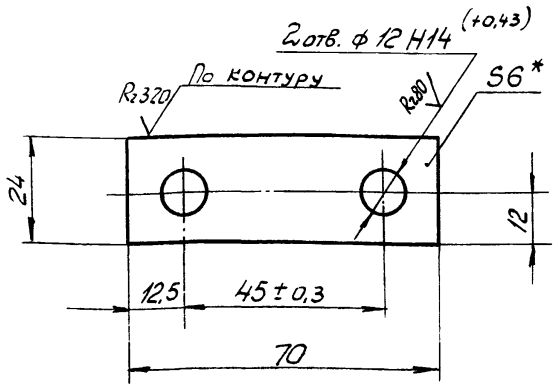

1. * Размер для справок
2. Неуказанные предельные отклонения размеров: валов h16, остальных ± IT16/2.

Изм.	Лист	N докум.	Подп.	Дата
Разраб.		Вайнштейн		08.78
Пров.		Гольдштейн		08.78
Т.контр.		Бурле		08.78
Рук.		Татинова		08.78
Н.контр.		Кузьмичева		08.78
Утв.				

Оседержатель

Лит.	Масса	Масштаб
	0,1	1:1

Лист | Листов 1

Лист Б-ПН-6 ГОСТ 19903-74 Ст3 ГОСТ 14637-69

Гипростроммашина г. Киев

409-29-61 ТН-30 027

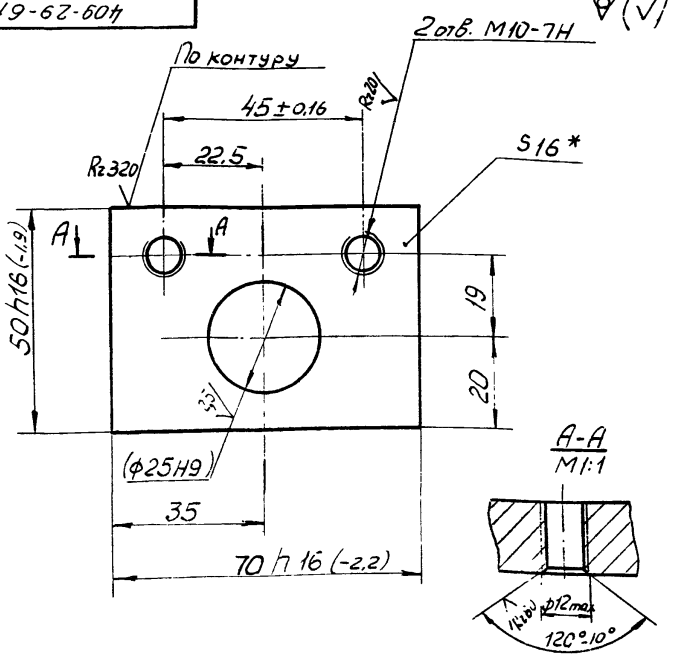

1. * Размер для справок
2. Размер в скобках - после сборки.
3. Неуказанные предельные отклонения размеров: ± IT14/2

Изм.	Лист	N докум.	Подп.	Дата
Разраб.		Вайнштейн		08.78
Пров.		Гольдштейн		08.78
Т.контр.		Бурле		08.78
Рук.		Татинова		08.78
Н.контр.		Кузьмичева		08.78
Утв.				

Платик

Лит.	Масса	Масш.
	0,4	1:1

Лист | Листов 1

Лист Б-ПН-6 ГОСТ 19903-74 Сталь ГОСТ 14637-69

Гипростроммашина г. Киев

Копировал Формат 11

409-29-61 ТН-30 · 038

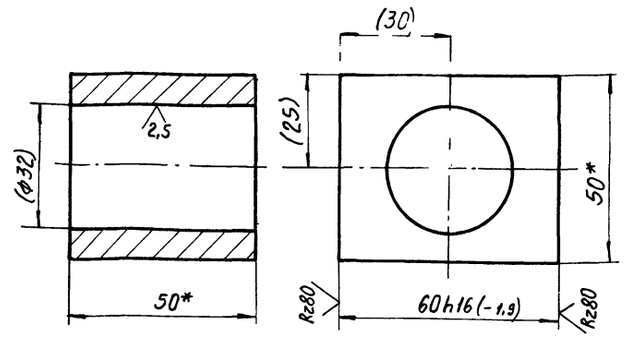

1.* Размеры для справок.
2. Размеры в скобках - после сборки.

Изм.	Лист	№ докум.	Подп.	Дата
Разраб.		Вайнштейн		08.78
Пров.		Гольдштейн		08.78
Т.контр.		Бурле		08.78
Рук.		Татимова		08.78
Н.контр.		Кузьмичев		08.78
Утв.				

409-29-61 ТН-30 · 038

Вставка

Лит.	Масса	Масштаб
	0,6	1:1

Лист | Листов 1

Квадрат В50 ГОСТ 2590-71
Ст3пс ГОСТ 535-58

Гипростроммашина г. Киев

Копировал

Формат 11

409-29-61 ТН-30 · 037

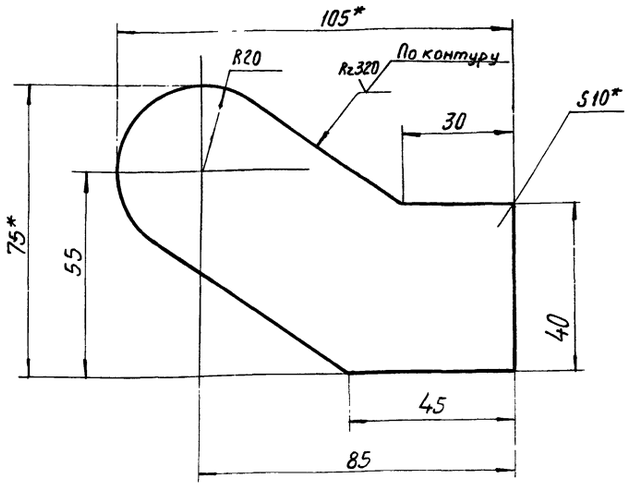

1. Размеры для справок.
2. Предельные отклонения размеров валов h16, остальных ± IT16/2.

Изм.	Лист	№ докум.	Подп.	Дата
Разраб.		Вайнштейн		08.78
Пров.		Гольдштейн		08.78
Т.контр.		Бурле		08.78
Рук.		Татимова		08.78
Н.контр.		Кузьмичев		08.78
Утв.				

409-29-61 ТН-30 · 037

Щека

Лит.	Масса	Масштаб
	0,35	1:1

Лист | Листов 1

Лист Б-ПН-10 ГОСТ 19903-74
Ст3пс ГОСТ 14637-69

Гипростроммашина г. Киев

Копировал

Формат 11

Взам. инв. № | Инв. № дубл. | Подп. и дата | Инв. № подл. | Подп. и дата

409-29-61 ТН-30 · 032

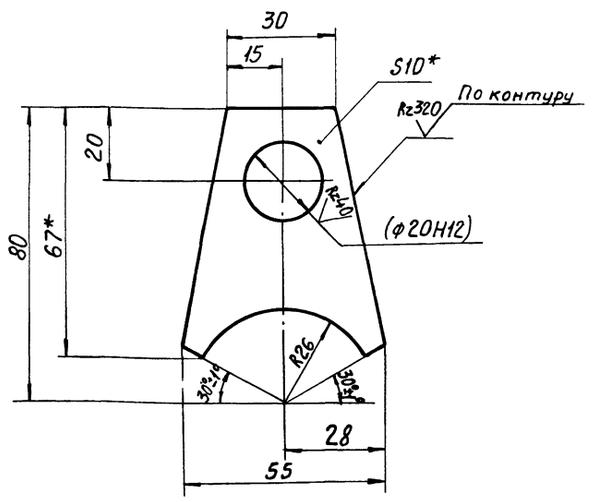

1.* Размеры для справок.
2. Размер в скобках - после сборки.
3. Неуказанные предельные отклонения размеров: валов h16, остальных ± IT16/2

Изм.	Лист	№ докум.	Подп.	Дата
Разраб.		Вайнштейн		08.78
Пров.		Гольдштейн		08.78
Т.контр.		Бурле		08.78
Рук.		Татимова		08.78
Н.контр.		Кузьмичев		08.78
Утв.				

409-29-61 ТН-30 · 032

Ухо

Лит.	Масса	Масштаб
	0,3	1:1

Лист | Листов 1

Лист Б-ПН-10 ГОСТ 19903-74
Ст3пс ГОСТ 14637-69

Гипростроммашина г. Киев

409-29-61 ТН-30 · 031

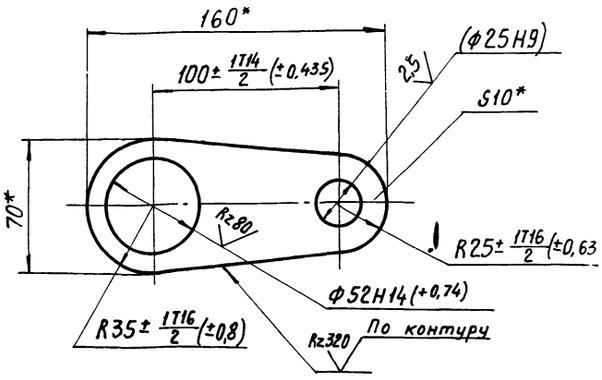

1.* Размеры для справок.
2. Размер в скобках - после сборки.

Изм.	Лист	№ докум.	Подп.	Дата
Разраб.		Вайнштейн		08.78
Пров.		Гольдштейн		08.78
Т.контр.		Бурле		08.78
Рук.		Татимова		08.78
Н.контр.		Кузьмичев		08.78
Утв.				

409-29-61 ТН-30 · 031

Боковина

Лит.	Масса	Масштаб
	0,6	1:2

Лист | Листов 1

Лист Б-ПН-10 ГОСТ 19903-74
Ст.3 пс ГОСТ 14637-69

Гипростроммашина г. Киев

409-29-61 ТН-30 .043

Rz 80 (√)

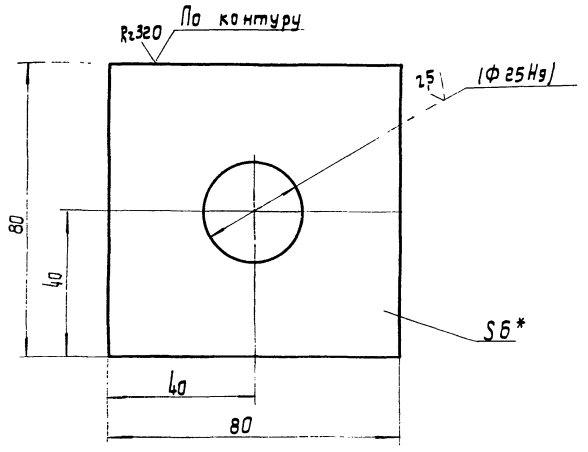

1.* Размер для справок.
2. Размер в скобках - после сборки.
3. Предельные отклонения размеров:
валов h16; остальных $\pm \frac{IT16}{2}$

Инв.№ подл. | Подп. и дата | Взам.инв.№ | Инв.№ дубл. | Подп. и дата

Изм.	Лист	№ докум.	Подп.	Дата
Разраб.		Зильберт		08.78
Пров.		Гольдштейн		08.78
Т.контр.		Бурле		08.78
Рук.		Татимова		08.78
Н.контр.		Кузьмичева		08.78
Утв.				

409-29-61 ТН-30 .013

Стенка

Лит.	Масса	Масштаб
	0,3	1:1
Лист	Листов 1	

Б-ПН-6 ГОСТ 19903-74
Лист Ст.3пс ГОСТ 14637-69

Гипростроммашина г. Киев

Копировал: Усова Формат А1

409-29-61 ТН-30 .048

Rz 80 (√)

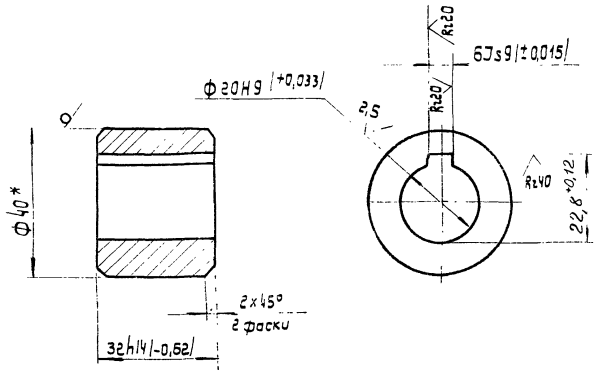

* Размер для справок.

Изм.	Лист	№ докум.	Подп.	Дата
Разраб.		Зильберт		08.78
Пров.		Гольдштейн		08.78
Т.контр.		Бурле		08.78
Рук.		Татимова		08.78
Н.контр.		Кузьмичева		08.78
Утв.				

409-29-61 ТН-30 .048

Ступица

Лит.	Масса	Масштаб
	0,3	1:1
Лист	Листов 1	

Круг В40 ГОСТ 2590-71
Ст.3пс ГОСТ 535-58

Гипростроммашина г. Киев

Копировал: Усова Формат А1

409-29-61 ТН-30 .047

Rz 80 (√)

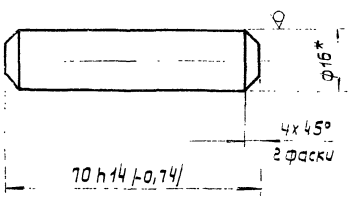

* Размер для справок

42
7607/12

Изм.	Лист	№ докум.	Подп.	Дата
Разраб.		Зильберт		08.78
Пров.		Гольдштейн		08.78
Т.контр.		Бурле		08.78
Рук.		Татимова		09.78
Н.контр.		Кузьмичева		09.78
Утв.				

409-29-61 ТН-30 .047

Стица

Лит.	Масса	Масштаб
	0,01	1:1
Лист	Листов 1	

Круг В16 ГОСТ 2590-71
Ст.3пс ГОСТ 535-58

Гипростроммашина г. Киев

Копировал: Усова Формат А1

409-29-61 ТН-30 .064

Rz 40

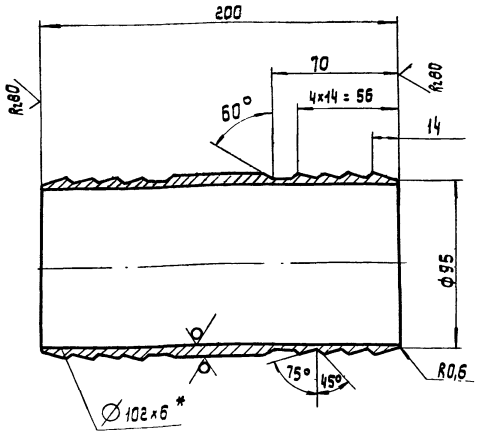

1. * Размер для справок.
2. Предельные отклонения размеров: Валов - h14, остальных $\frac{IT14}{2}$.

Изм.	Лист	№ докум.	Подп.	Дата
Разраб.		Вайнштейн		08.78
Пров.		Гольдштейн		08.78
Т.контр.		Бурле		08.78
Рук.		Татимова		08.78
Н.контр.		Кузьмичева		08.78
Утв.				

409-29-61 ТН-30 064

Ниппель

Лит.	Масса	Масштаб
	2,8	1:2
Лист	Листов 1	

Труба 102×6 ГОСТ 8732-70 А Ст. 2пс ГОСТ 8731-74

Гипростроммашина г. Киев

Копировал: Усова Формат 11

409-29-61 ТН-30 .065

Rz 80

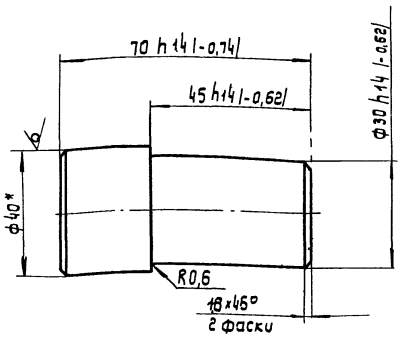

* Размер для справок.

Изм.	Лист	№ докум.	Подп.	Дата
Разраб.		Вайнштейн		08.78
Пров.		Гольдштейн		08.78
Т.контр.		Бурле		08.78
Рук.		Татимова		08.78
Н.контр.		Кузьмичева		08.78
Утв.				

409-29-61 ТН-30 .065

Ось

Лит.	Масса	Масштаб
	0,4	1:1
Лист	Листов 1	

Круг В40 ГОСТ 2590-71 Ст. 3пс ГОСТ 535-58

Гипростроммашина г. Киев

Копировал: Усова Формат 11

409-29-61 ТН-30 .057

Rz 80

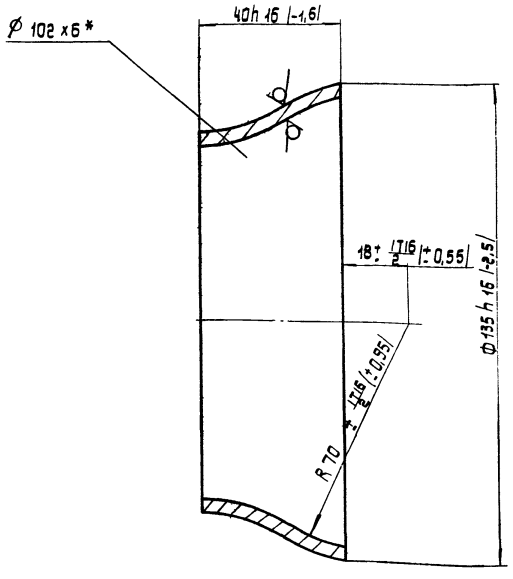

* Размер для справок.

Изм.	Лист	№ докум.	Подп.	Дата
Разраб.		Григорьева		08.78
Пров.		Татимова		08.78
Т.контр.		Бурле		08.78
Рук.		Татимова		08.78
Н.контр.		Кузьмичева		08.78
Утв.				

409-29-61 ТН-30 .057

Кольцо

Лит.	Масса	Масштаб
	0,5	1:1
Лист	Листов 1	

Труба 102×6 ГОСТ 8732-70 А Ст. 2пс ГОСТ 8731-74

Гипростроммашина г. Киев

Копировал: Усова Формат 11

409-29-61 ТН-30 .053

Rz 80

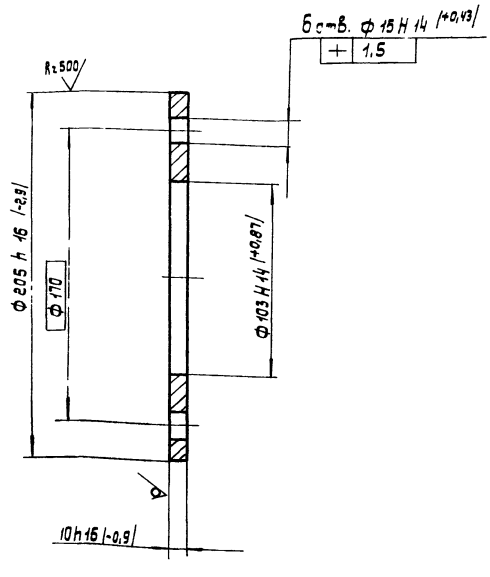

* Размер для справок

43

7607/12

Изм.	Лист	№ докум.	Подп.	Дата
Разраб.		Григорьева		08.78
Пров.		Татимова		08.78
Т.контр.		Бурле		08.78
Рук.		Татимова		08.78
Н.контр.		Кузьмичева		08.78
Утв.				

409-29-61 ТН-30 .053

Фланец

Лит.	Масса	Масштаб
	1,7	1:2
Лист	Листов 1	

Ст. 3пс ГОСТ 380-71

Гипростроммашина г. Киев

Копировал: Усова Формат 11

Формат	Зона	Поз.	Обозначение	Наименование	Кол.	Примеч.
				Документация		
22			409-29-61 ТН-30 .010СБ	Сборочный чертеж		
				Сборочные единицы		
11		1	409-29-61 ТН-30 .020	Корпус	1	
11		2	409-29-61 ТН-30 .030	Рычаг	1	
11		3	409-29-61 ТН-30 .040	Опора	1	
11		4	409-29-61 ТН-30 .060	Кронштейн	1	
11		5	409-29-61 ТН-30 .070	Штурвал	1	
				Детали		
11		8	409-29-61 ТН-30 .008	Гайка	1	
12		9	409-29-61 ТН-30 .009	Винт	1	
11		10	409-29-61 ТН-30 .011	Ось	4	
11		11	409-29-61 ТН-30 .012	Оседержатель	4	
11		12	409-29-61 ТН-30 .013	Ось	1	
11		13	409-29-61 ТН-30 .014	Обшивка	1	
11		14	409-29-61 ТН-30 .015	Прокладка	4	
11		15	409-29-61 ТН-30 .016	Подкладка	2	
БЧ		16	409-29-61 ТН-30 .017	Обшивка		
				Пластина I, лист		
				ТМКЩ-М-6,9.9ГОСТ7338-77		
				200 х250	1	0,3 кг

Изм.	Лист	№ докум.	Подп.	Дата
Разраб.		Вайнштейн		08.78
Пров.		Гольдштейн		08.78
Рук.		Татумова		08.78
Н.контр.		Кузьмичева		08.78
Утв.		Линник		08.78

409-29-61 ТН-30 .010

Затвор

Лит.	Лист	Листов
	1	2

Гипростроммашина г. Киев

Копировал: Усова Формат А1

Формат	Зона	Поз.	Обозначение	Наименование	Кол.	Примеч.
				Стандартные изделия		
		18		Болты ГОСТ 7798-70		
				М10х20.46	8	0,025кг
		19		М10х50.46	4	0,043кг
		20		М16х35.46	4	0,09кг
				Гайки ГОСТ 5915-70		
		22		М10.5	4	0,011кг
		23		М12.5	1	0,015кг
		24		М16.5	1	0,033кг
				Шайбы ГОСТ 6402-70		
		26		10.65Г	12	0,003кг
		27		12.65Г	1	0,005кг
		28		16.65Г	4	0,01кг
				Шайбы ГОСТ 11371-68		
		29		12.01	1	0,006кг
		30		16.01	1	0,011кг
		31		20.01	1	0,023кг
		33		Шплинт 4х28 ГОСТ 397-68	1	0,003кг
		35		Шпонка 6х6х25 ГОСТ 8789-68	1	0,007кг
		37		Проволока 2-1 ГОСТ 3282-74 L=250	2	0,005кг

Взам. инв. № | Инв. № дубл. | Подп. и дата

Изм.	Лист	№ докум.	Подп.	Дата

409-29-61 ТН-30 .010 Лист 2

Копировал: Усова Формат А1

Формат	Зона	Поз.	Обозначение	Наименование	Кол.	Примеч.
				Документация		
22			409-29-61 ТН-30 .020СБ	Сборочный чертеж		
				Детали		
12		1	409-29-61 ТН-30 .021	Бокавина	2	
11		2	409-29-61 ТН-30 .022	Стэнка	1	
БЧ		3	409-29-61 ТН-30 .023	Накладка		
				Лист Б-ПН-10 ГОСТ 19903-74		
				Ст.3пс ГОСТ 14637-69		
				40 h 15 (-1,6) х 80 h 16 (-0,23)	2	0,25кг
БЧ		4	409-29-61 ТН-30 .024	Дапа		
				Уголок Б-50х50х5 ГОСТ 8509-72		
				Ст.3пс ГОСТ 535-58		
				L = 60 h 16 (-1,9)	5	0,2кг
БЧ		5	409-29-61 ТН-30 .025	Платик		
				Лист Б-ПН-10 ГОСТ 19903-74		
				Ст.3пс ГОСТ 14637-69		
				40 h 16 (-1,6) х 40 h 16 (-1,15)	4	0,1кг
БЧ		6	409-29-61 ТН-30 .026	Упор		
				Труба 50х3,5 ГОСТ 8732-70		
				БСт.3пс ГОСТ 8731-74		
				С = 275 h 16 (-3,2)	1	1кг
11		7	409-29-61 ТН-30 .027	Платик	2	

Изм.	Лист	№ докум.	Подп.	Дата
Разраб.		Вайнштейн		08.78
Пров.		Гольдштейн		08.78
Рук.		Татумова		08.78
Н.контр.		Кузьмичева		08.78
Утв.		Линник		08.78

409-29-61 ТН-30 .020

Корпус

Лит.	Лист	Листов
	1	1

Гипростроммашина г. Киев

Копировал: Усова Формат А1

Формат	Зона	Поз.	Обозначение	Наименование	Кол.	Примеч.
				Документация		
12			409-29-61 ТН-30 .030СБ	Сборочный чертеж		
				Детали		
11		1	409-29-61 ТН-30 .031	Бокавина	2	
11		2	409-29-61 ТН-30 .032	Ухо	2	
БЧ		3	409-29-61 ТН-30 .033	Накладка		
				Круг В40 ГОСТ 2590-71		
				Ст.3пс ГОСТ 535-58		
				L = 15 h 15 (-1,1)		0,15кг
БЧ		4	409-29-61 ТН-30 .034	Связь		
				Труба 50х3,5 ГОСТ 8732-70		
				БСт.3пс ГОСТ 8731-74		
				L = 228 h 14 (-1,15)		3,9кг

Взам. инв. № | Инв. № дубл. | Подп. и дата

Изм.	Лист	№ докум.	Подп.	Дата
Разраб.		Вайнштейн		08.78
Пров.		Гольдштейн		08.78
Рук.		Татумова		08.78
Н.контр.		Кузьмичева		08.78
Утв.		Линник		08.78

409-29-61 ТН-30 .030

Рычаг

Лит.	Лист	Листов
	1	1

Гипростроммашина г. Киев

Копировал: Усова Формат А1

Формат	Зона	Позиция	Обозначение	Наименование	Колич.	Примечание
				Документация		
11			409-29-61 ТН-30 040 СБ	Сборочный чертеж		
				Сборочные единицы		
11		1	409-29-61 ТН-30 .050	Корпус	1	
				Детали		
11		2	409-29-61 ТН-30 .035	Втулка	1	

Изм.	Лист	№ докум.	Подп.	Дата	409-29-61 ТН-30 040		
Разраб.		Войнштейн		08.78	Опора	Лит.	Лист	Листов 1
Пров.		Гольдштейн		08.78		Гипростроммашина г. Киев	
Рук.		Татинова		08.78			
Н.контр.		Кузьмичева		08.78			
Утв.		Линник		08.78			

Копировал: Формат 11

Формат	Зона	Позиция	Обозначение	Наименование	Колич.	Примечание
				Документация		
11			409-29-61 ТН-30 050 СБ	Сборочный чертеж		
				Детали		
11		1	409-29-61 ТН-30 .037	Щека	2	
11		2	409-29-61 ТН-30 .038	Вставка	1	

Изм.	Лист	№ докум.	Подп.	Дата	409-29-61 ТН-30 050		
Разраб.		Войнштейн		08.78	Корпус	Лит.	Лист	Листов 1
Пров.		Гольдштейн		08.78		Гипростроммашина г. Киев	
Рук.		Татинова		08.78			
Н.контр.		Кузьмичева		08.78			
Утв.		Линник		08.78			

Копировал: Формат 11

Формат	Зона	Позиция	Обозначение	Наименование	Колич.	Примечание
				Документация		
12			409-29-61 ТН-30 060 СБ	Сборочный чертеж		
				Детали		
11		1	409-29-61 ТН-30 041	Основание	1	
БЧ		2	409-29-61 ТН-30 042	Накладка		
				Лист Б-ТН-12 ГОСТ 19903-74		
				Ст.3 пс ГОСТ 14637-69		
				85h16(-1,3)×100h16(-1,9)	1	0,7 кг.
11		3	409-29-61 ТН-30 .043	Стенка	2	

Изм.	Лист	№ докум.	Подп.	Дата	409-29-61 ТН-30 060		
Разраб.		Войнштейн		08.78	Кронштейн	Лит.	Лист	Листов 1
Пров.		Гольдштейн		08.78		Гипростроммашина г. Киев	
Рук.		Татинова		08.78			
Н.контр.		Кузьмичева		08.78			
Утв.		Линник		08.78			

Копировал: Формат 11

Формат	Зона	Позиция	Обозначение	Наименование	Колич.	Примечание
				Документация		
11			409-29-61 ТН-30 070 СБ	Сборочный чертеж		
				Детали		
11		1	409-29-61 ТН-30 .046	Обод	1	
11		2	409-29-61 ТН-30 .047	Спица	4	
11		3	409-29-61 ТН-30 .048	Ступица	1	

Изм.	Лист	№ докум.	Подп.	Дата	409-29-61 ТН-30 070		
Разраб.		Войнштейн		08.78	Штурвал	Лит.	Лист	Листов 1
Пров.		Гольдштейн		08.78		Гипростроммашина г. Киев	
Рук.		Татинова		08.78			
Н.контр.		Кузьмичева		08.78			
Утв.		Линник		08.78			

Копировал: Белова Формат 11

Формат	Зона	Позиция	Обозначение	Наименование	Колич.	Примечание
				Документация		
11			409-29-61 ТН-30 080 СБ	Сборочный чертеж		
				Сборочные единицы		
11		1	409-29-61 ТН-30 090	Скоба	2	
				Стандартные изделия		
		3		Заклепка 8 х 16, ГОСТ 10299-68	1	0,001 кг.

Изм.	Лист	№ докум.	Подп.	Дата
Разраб		Вайнштейн		08.78
Пров.		Гольдштейн		08.78
Рук.		Татимова		08.78
Н.контр.		Кузьмичева		08.78
Утв.		Ланник		08.78

409-29-61 ТН-30 080

Зажим

Лит.	Лист	Листов
		1

Гипростроммашина г. Киев

Формат	Зона	Позиция	Обозначение	Наименование	Колич.	Примечание
				Документация		
11			409-29-61 ТН-30 090 СБ	Сборочный чертеж		
				Детали		
11		1	409-29-61 ТН-30 049	Хомут	1	
11		2	409-29-61 ТН-30 051	Ушко	1	

Подп. и дата | Взам. инв. № | Инв. № дубл. | Подп. и дата | Инв. № подл.

Изм.	Лист	№ докум.	Подп.	Дата
Разраб		Вайнштейн		08.78
Пров.		Гольдштейн		08.78
Рук.		Татимова		08.78
Н.контр.		Кузьмичева		08.78
Утв.		Ланник		08.78

409-29-61 ТН-30 090

Скоба

Лит.	Лист	Листов
		1

Гипростроммашина г. Киев

Копировал:

Формат 11

Формат	Зона	Позиция	Обозначение	Наименование	Колич.	Примечание
				Документация		
12			409-29-61 ТН-30 100 СБ	Сборочный чертеж		
				Детали		
11		1	409-29-61 ТН-30 003	Ниппель	1	
11		2	409-29-61 ТН-30 053	Фланец	1	

Изм.	Лист	№ докум.	Подп.	Дата
Разраб.		Григорьева		08.78
Пров.		Татимова		08.78
Рук.		Татимова		08.78
Н.контр.		Кузьмичева		08.78
Утв.		Ланник		08.78

409-29-61 ТН-30 100

Вставка

Лит.	Лист	Листов
		1

Гипростроммашина г. Киев

Копировал

Формат 11

Формат	Зона	Позиция	Обозначение	Наименование	Колич.	Примечание
				Документация		
12			409-29-61 ТН-30 110 СБ	Сборочный чертеж		
				Детали		
11		1	409-29-61 ТН-30 053	Фланец	1	
11		2	409-29-61 ТН-30 057	Кольцо	1	
БЧ		3	409-29-61 ТН-30 058	Патрубок Труба 102х4 ГОСТ 8734-75 Б Ст.3 ПС ГОСТ 8733-74 ℓ = 195 h 16 (-2,9)	1	1,9 кг.

Подп. и дата | Взам. инв. № | Инв. № дубл. | Подп. и дата | Инв. № подл.

Изм.	Лист	№ докум.	Подп.	Дата
Разраб.		Григорьева		08.78
Пров.		Гольдштейн		08.78
Рук.		Татимова		08.78
Н.контр.		Кузьмичева		08.78
Утв.		Ланник		08.78

409-29-61 ТН-30 110

Наконечник

Лит.	Лист	Листов
		1

Гипростроммашина г. Киев

46

7607/12

Копировал: Белова

Формат 11

Формат	Зона	Поз.	Обозначение	Наименование	Кол.	Примечан.
				Документация		
11			409-29-61 ТН-30 .120СБ	Сборочный чертеж		
				Детали		
БЧ		1	409-29-61 ТН-30 .061	Стенка		
				Лист Б-ПН-12 ГОСТ19903-74		
				Ст.3пс ГОСТ 14637-69		
				50Н16[-4,9[х90Н16[-2,2[	2	0,4кг
БЧ		2	409-29-61 ТН-30 .062	Подставка		
				Уголок Б-50х50х5 ГОСТ8509-72		
				Ст.3пс ГОСТ 535-58		
				L = 440Н16[-4[	1	1,5кг

Изм.	Лист	№ докум.	Подп.	Дата
Разраб.		Байнштейн		08.78
Пров.		Гальштейн		08.78
Рук.		Татимова		08.78
Н.контр.		Кузьмичева		08.78
Утв.		Линник		08.78

409-29-61 ТН-30 120

Кронштейн

Лит.	Лист	Листов
		1

Типростроммашина г. Киев

Копировал: Усова Формат 11

Формат	Зона	Поз.	Обозначение	Наименование	Кол.	Примеч.
				Документация		
12			409-29-61 ТН-30 130СБ	Сборочный чертеж		
				Детали		
11		1	409-29-61 ТН-30 .064	Ниппель	1	
11		2	409-29-61 ТН-30 .065	Ось	1	

Инв. № подл. | Подп. и дата | Взам. инв. № | Инв. № дубл. | Подп. и дата

Изм.	Лист	№ докум.	Подп.	Дата
Разраб.		Байнштейн		08.78
Пров.		Гальштейн		08.78
Рук.		Татимова		08.78
Н.контр.		Кузьмичева		08.78
Утв.		Линник		08.78

409-29-61 ТН-30 130

Вставка

Лит.	Лист	Листов
		1

Типростроммашина г. Киев

Копировал: Формат 11

№ строки	Обозначение	Наименование	Куда входит: Обозначение	Кол.	Общее кол.	Примечание
1	409-29-61 ТН-30 000МЧ	Цементопровод для загрузки автоцементовозов			1	
2						
3	409-29-61 ТН-30 010	Затвор			1	
4	409-29-61 ТН-30 020	Корпус	409-29-61 ТН-30 010	1	1	
5	409-29-61 ТН-30 030	Рычаг	409-29-61 ТН-30 010	1	1	
6	409-29-61 ТН-30 040	Опора	409-29-61 ТН-30 010	1	1	
7	409-29-61 ТН-30 050	Корпус	409-29-61 ТН-30 040	1	1	
8	409-29-61 ТН-30 060	Кронштейн	409-29-61 ТН-30 010	1	1	
9	409-29-61 ТН-30 070	Штурвал	409-29-61 ТН-30 010	1	1	
10	409-29-61 ТН-30 080	Зажим			4	
11	409-29-61 ТН-30 090	Скоба	409-29-61 ТН-30 090	4	8	
12	409-29-61 ТН-30 100	Цементопровод			1	
13	409-29-61 ТН-30 110	Наконечник			1	
14	409-29-61 ТН-30 120	Кронштейн			1	
15	409-29-61 ТН-30 130	Вставка			1	
16						
17						
18						
19						
20						
21						
22						
23						
24						

7607/12

Изм.	Лист	№ докум.	Подп.	Дата
Разраб.		Байнштейн		08.78
Пров.		Гальштейн		08.78
Рук.		Татимова		08.78
Н.контр.		Кузьмичева		08.78
Утв.		Линник		08.78

409-29-61 ТН-30 000ВС

Цементопровод для загрузки автоцементовозов

Ведомость спецификаций

Лит.	Лист	Листов
		1

Типростроммашина г. Киев

Копировал: Усова Формат 12

№ строки	Наименование	Код ОКП	Обозначение документа на поставку	Поставщик	Куда входит (обозначение)	Количество: на изделие	Количество: в компл.	Количество: на регулир.	Количество: всего	Примечание
1	Крепежные									
2	изделия									
3										
4	Болт М10×20.46		ГОСТ 7798-70		409-29-61/ТН-30 010	8			8	
5	10×50.46				409-29-61/ТН-30 010	4			4	
6	12×40.46					10			10	
7	16×35.46				409-29-61/ТН-30 010	4			4	
8										
9	Гайка М10.5		ГОСТ 5915-70		409-29-61/ТН-30 010	4			4	
10	М12.5					10			10	
11					409-29-61/ТН-30 010	1			1	
12						11			11	
13	М16.5				409-29-61/ТН-30 010	1			1	
14										
15	Шайба 10.65Г		ГОСТ 6402-70		409-29-61/ТН-30 010	12			12	
16	12.65Г				409-29-61/ТН-30 00	1			1	
17	16.65Г				409-29-61/ТН-30 010	4			4	
18										
19	Шайба 12.01		ГОСТ 11371-68			6			6	
20					409-29-61/ТН-30 010	1			1	
22						7			7	
23	16.01				409-29-61/ТН-30 010	1			1	
24	20.01				409-29-61/ТН-30 010	1			1	

Изм.	Лист	№ докум.	Подп.	Дата
Разраб.		Войштейн		8.78
Пров.		Гольштейн		8.78
Рук.		Тытинова		8.78
Н. контр.		Кузьмичева		8.78
Утв.		Гинник		8.78

409-29-61/ТН-30 ОООВП

Цементопровод для загрузки автоцементовозов. Ведомость покупных изделий

Лит.	Лист	Листов
	1	2

Гипростроммонтаж г. Киев

Копировал

Формат 12

№ строки	Наименование	Код ОКП	Обозначение документа на поставку	Поставщик	Куда входит (обозначение)	Количество: на изделие	Количество: в компл.	Количество: на регулир.	Количество: всего	Примечание
1	Шплинт 4×28		ГОСТ 397-66		409-29-61/ТН-30 010	1			1	
2										
3	Шпонка 6×6×25		ГОСТ 8789-68		409-29-61/ТН-30 010	1			1	
4										
5	Проволока 2-1		ГОСТ 3282-74		409-29-61/ТН-30 010	0,5м			0,5м	
6										
7	Заклёпка 8.16		ГОСТ 10299-68		409-29-61/ТН-30 080	4			4	
8										
9	Рукав В-2-100-5		ГОСТ 5398-76			2м			2м	
10										
11										
12										
13										
14										
15										
16										
17										
18										
19										
20										
21										
22										
23										
24										
25										
26										
27										
28										
29										
30										

48

7607/12

Изм.	Лист	№ докум.	Подп.	Дата

409-29-61/ТН-30 ОООВП

Лист 2

Копировал Усова

Формат 12

409-29-61 ООО СБ

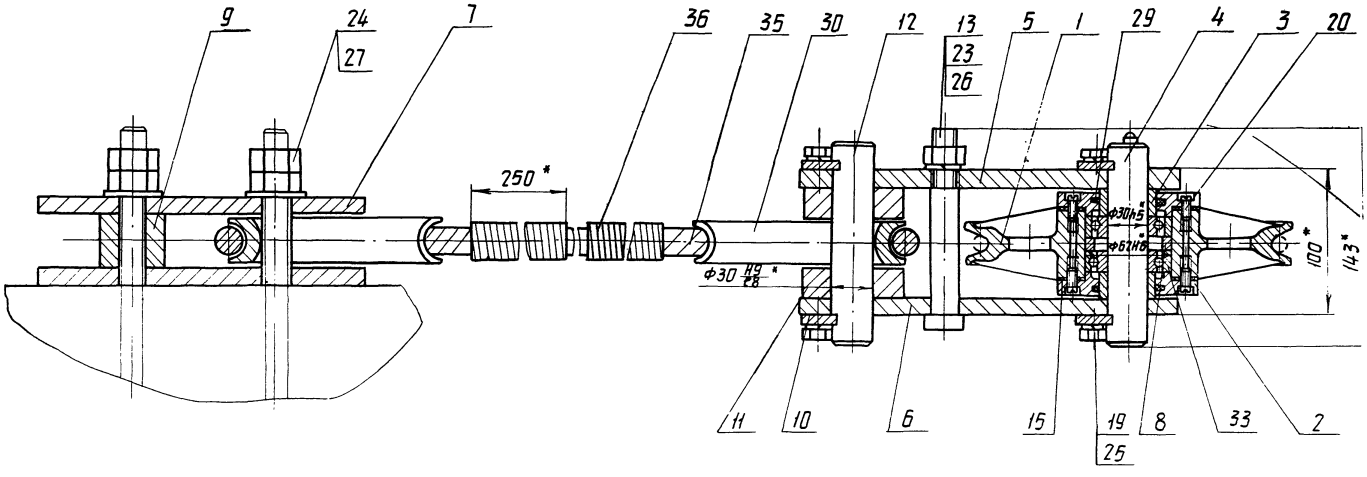

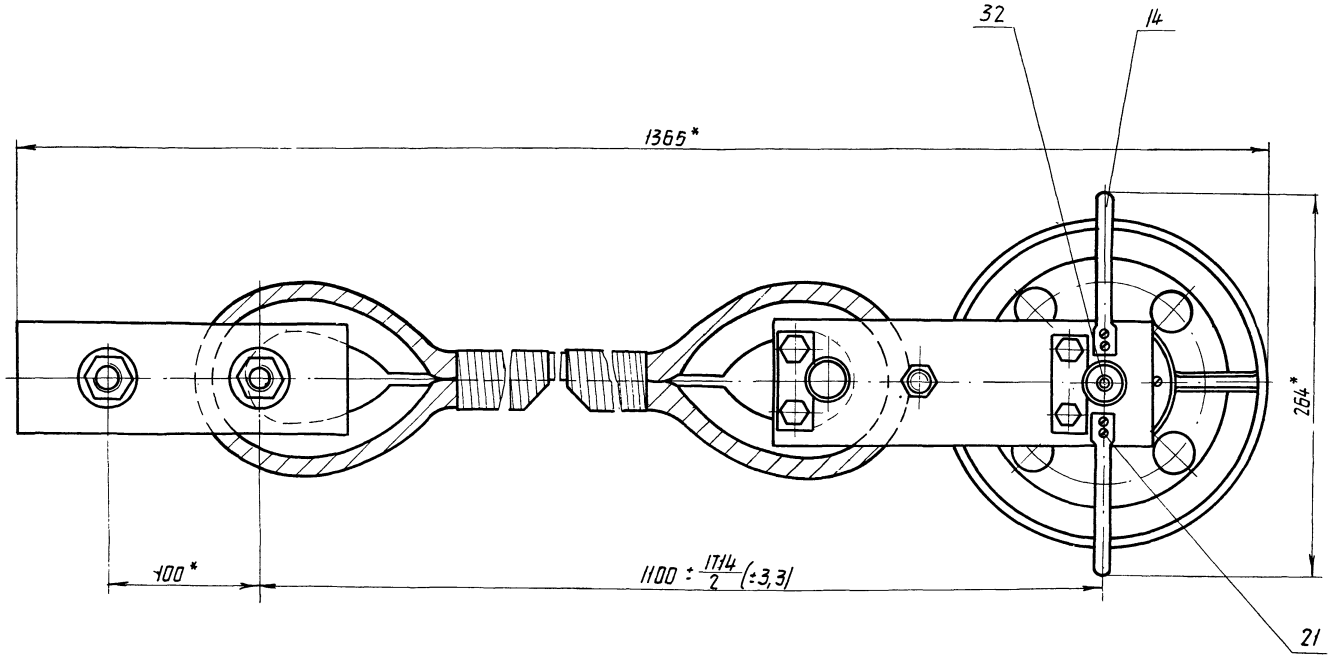

* Размеры для справок.

49
7607/12

					409-29-61 ТН-32	ООО СБ		
Изм.	Лист	№ докум.	Подп.	Дата	Блок концевой Сборочный чертеж	Лит.	Масса	Масштаб
Разраб.		Усманова		27.07.78			30	1:2
Пров.		Гольдштейн		1.08.78		Лист	Листов 1	
Т-контр.		Бурле		1.08.78				
Рук.		Линник		1.08.78		Гипростроммашина г. Киев		
Н. контр.		Бейлинсон		1.08.78				
Утв.		Линник		1.08.78				
Копир.		Олейник						

003 409-29-61 ТН-32

Rz80 (√)

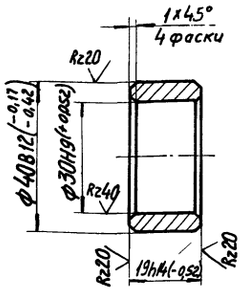

Изм.	Лист	№ докум.	Подп.	Дата	409-29-61 ТН-32 .003			
Разраб.		Установа		27.10.78	Втулка	Лит.	Масса	Масштаб
Пров.		Гольдштейн		07.78			0,04	1:1
Т.контр.		Бурле		07.78		Лист	Листов 1	
Рук.		Линник		07.78		Гипростроммашина г. Киев		
Н.контр.		Бейлинсон		07.78	Ст3пс ГОСТ 380-71			
Утв.								

Копировал Формат 11

002 409-29-61 ТН-32

Rz80 (√)

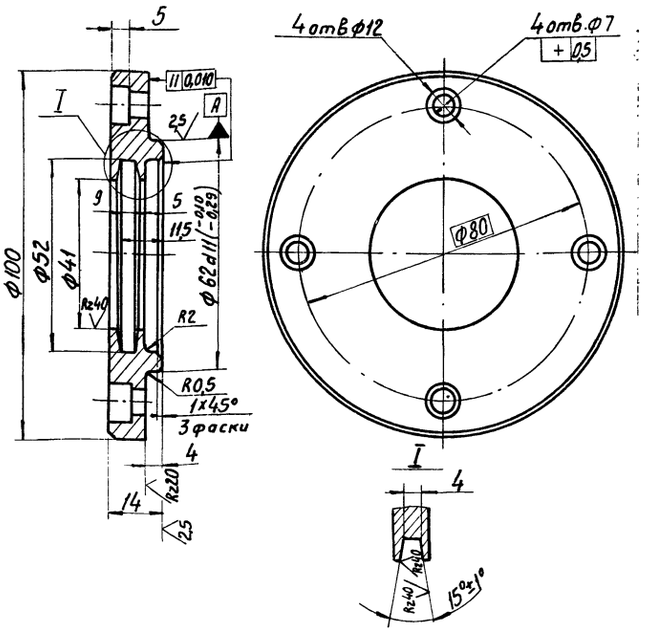

Неуказанные предельные отклонения размеров: отверстий H14, валов h14, остальных $\pm \frac{IT14}{2}$.

Изм.	Лист	№ докум.	Подп.	Дата	409-29-61 ТН-32 .002			
Разраб.		Установа		27.10.78	Крышка	Лит.	Масса	Масштаб
Пров.		Гольдштейн		07.78			0,6	1:1
Т.контр.		Бурле		07.78		Лист	Листов 1	
Рук.		Линник		07.78		Гипростроммашина г. Киев		
Н.контр.		Бейлинсон		07.78	Ст3пс ГОСТ 380-71			
Утв.								

Копировал Формат 11

Инв.№подл. | Подп. и дата | Взам.инв.№ | Инв.№дубл. | Подп. и дата

001 409-29-61 ТН-32

Rz500 (√)

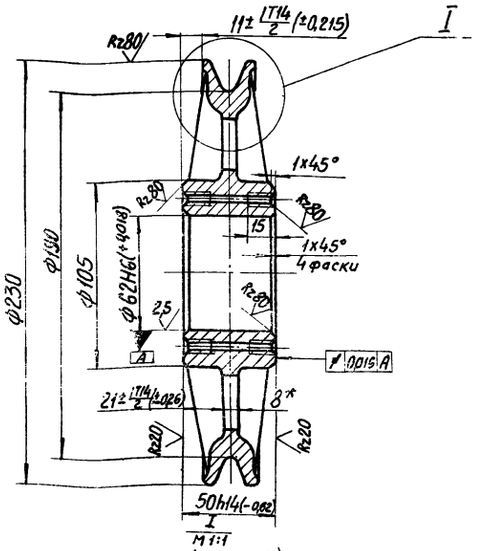

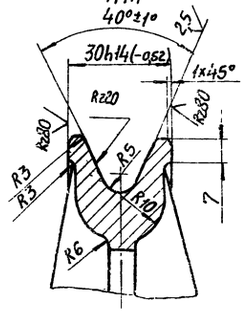

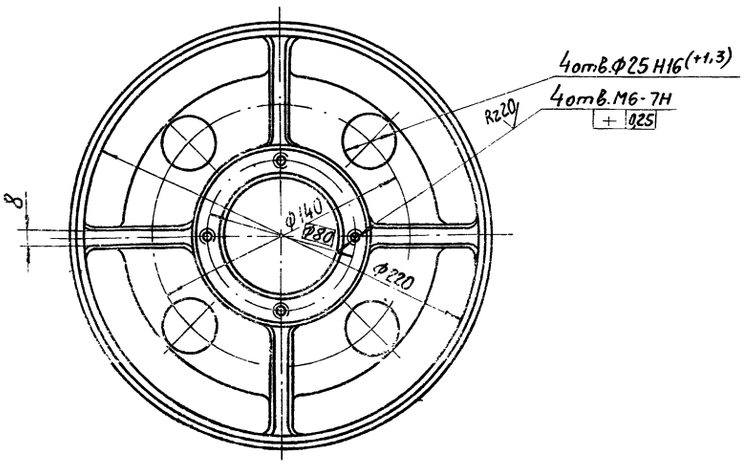

1. Допускаемые отклонения по размерам, массе и припуски на механическую обработку отливки III класса точности по ГОСТ 1855-55.
2. Уклоны формовочные - по ГОСТ 3212-57.
3. *Размер для справок.
4. Неуказанные предельные отклонения размеров: валов - h16; остальных - $\pm \frac{IT16}{2}$.

50
7607/12

Изм.	Лист	№ докум.	Подп.	Дата	409-29-61 ТН-32 .001			
Разраб.		Установа		27.10.78	Блок	Лит.	Масса	Масштаб
Пров.		Гольдштейн		07.78			6,5	1:2
Т.контр.		Бурле		07.78		Лист	Листов 1	
Рук.		Линник		07.78		Гипростроммашина г. Киев		
Н.контр.		Бейлинсон		07.78	СЧ 1836 ГОСТ 1412-70			
Утв.								

Копировал Трубинская Формат 12

409-29-61 ТН-32 · 007

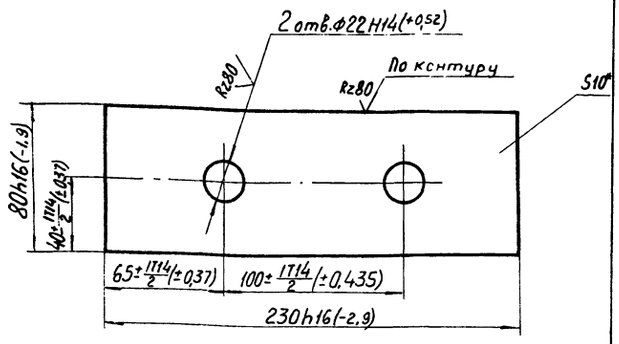

*Размер для справок.

изм.	Лист	№ докум.	Подп.	Дата
Разраб.		Усманова		27.08.18
Пров.		Гольдштейн		08.78
Т.контр.		Бурле		08.78
Рук.		Линник		08.78
Н.контр.		Бейлинсон		08.78
Утв.				

409-29-61 ТН-32 · 007

Плита

Лит.	Масса	Масштаб
	1,45	1:2
Лист	Листов 1	

Лист Б-ПН-10 ГОСТ 19903-74 Ст3пс ГОСТ 14637-69

Гипростроммашина г. Киев

Копировал Формат А1

409-29-61 ТН-32 · 005

Rz80

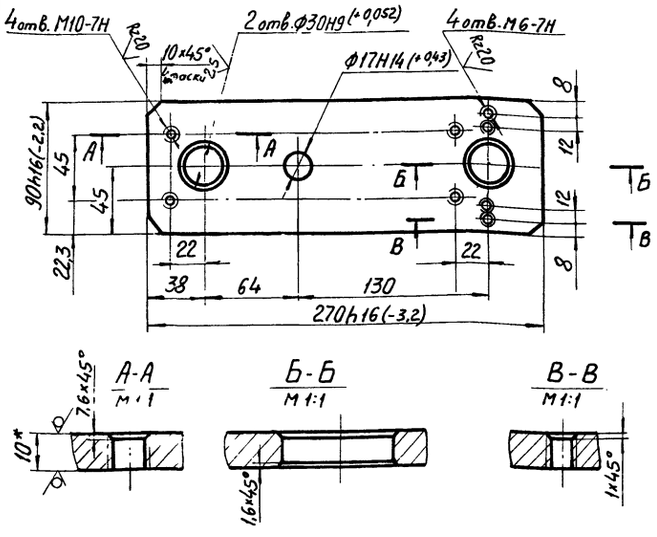

1.*Размер для справок.

2. Неуказанные предельные отклонения размеров ± IT14/2.

изм.	Лист	№ докум.	Подп.	Дата
Разраб.		Усманова		27.08.18
Пров.		Гольдштейн		08.78
Т.контр.		Бурле		08.78
Рук.		Линник		08.78
Н.контр.		Бейлинсон		08.78
Утв.				

409-29-61 ТН-32 · 005

Плита верхняя

Лит.	Масса	Масштаб
	1,8	1:2,5
Лист	Листов 1	

Лист Б-ПН-10 ГОСТ 19903-72 Ст3пс ГОСТ 14637-69

Гипростроммашина г. Киев

Копировал Формат А1

Взам. инв. № | Инв. № дубл. | Подп. и дата | Инв. № подл. | Подп. и дата

409-29-61 ТН-32 · 006

Rz80

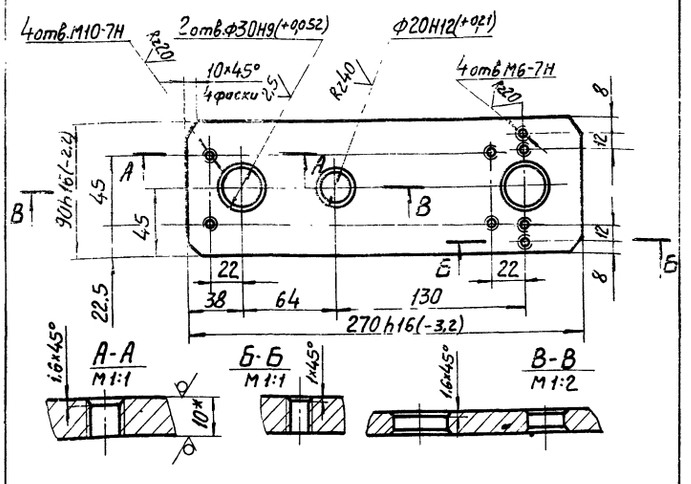

1.*Размер для справок.

2. Неуказанные предельные отклонения размеров: ± IT14/2

изм.	Лист	№ докум.	Подп.	Дата
Разраб.		Усманова		27.08.18
Пров.		Гольдштейн		08.78
Т.контр.		Бурле		08.78
Рук.		Линник		08.78
Н.контр.		Бейлинсон		08.78
Утв.				

409-29-61 ТН-32 · 006

Плита нижняя

Лит.	Масса	Масштаб
	1,8	1:2,5
Лист	Листов 1	

Лист Б-ПН-10 ГОСТ 19903-74 Ст3пс ГОСТ 14637-69

Гипростроммашина г. Киев

Копировал Формат А1

409-29-61 ТН-32 · 004

Rz80

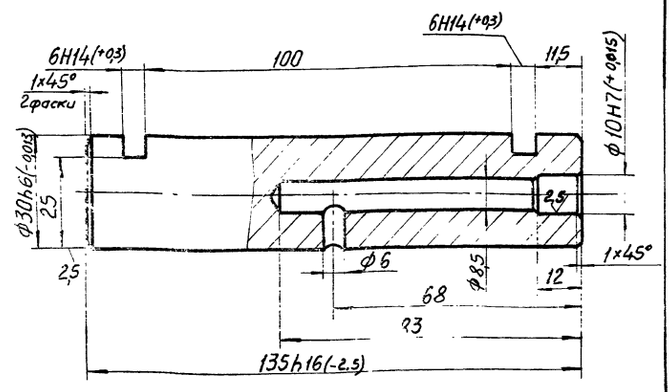

Неуказанные предельные отклонения размеров ± IT14/2

изм.	Лист	№ докум.	Подп.	Дата
Разраб.		Усманова		27.08.18
Пров.		Гольдштейн		08.78
Т.контр.		Бурле		08.78
Рук.		Линник		08.78
Н.контр.		Бейлинсон		08.78
Утв.				

409-29-61 ТН-32 · 004

Ось

Лит.	Масса	Масштаб
	0,7	1:1
Лист	Листов 1	

Сталь 45 ГОСТ 1050-74

Гипростроммашина г. Киев

Копировал Трубинская Формат А1

Взам. инв. № | Инв. № дубл. | Подп. и дата | Инв. № подл. | Подп. и дата

51

7607/12

409-29-61 / ТН-32 — 012

Rz80

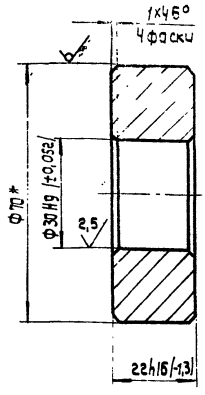

* Размер для справок.

Изм.	Лист	№ докум.	Подп.	Дата	409-29-61 / ТН-32 012	Лит.	Масса	Масштаб
Разраб.	/	Усманова		7.08.78	Втулка		0,56	1:1
Пров.		Гольдштейн		9.78		Лист	Листов 1	
Т.контр.		Бурле		15.08.78				
Рук.		Линник		08.78	Круг В 70 ГОСТ 2590-71	Гипростроммашина г. Киев		
Н.контр.	/	Бейлинсон		08.78	Ст.3пс ГОСТ 535-58			
Утв.								

Копировал: Усова — Формат 11

409-29-61 / ТН-32 — 011

Rz80

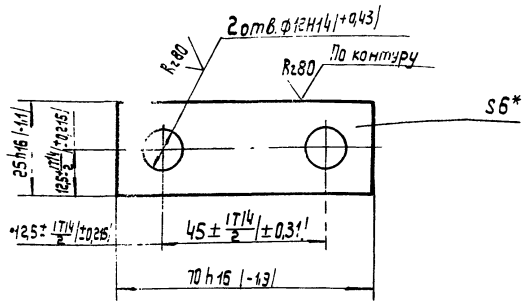

* Размер для справок.

Изм.	Лист	№ докум.	Подп.	Дата	402-29-61 / ТН-32 011	Лит.	Масса	Масштаб
Разраб.	/	Усманова		7.08.78	Оседержатель		0,05	1:1
Пров.		Гольдштейн		1.X.78		Лист	Листов 1	
Т.контр.		Бурле		15.08.78				
Рук.		Линник		08.78	Лист Б-ПН-5 ГОСТ 19903-74	Гипростроммашина г. Киев		
Н.контр.	/	Бейлинсон		08.78	Ст.3пс ГОСТ 14537-69			
Утв.								

Копировал: Усова — Формат 11

Взам. инв. № | Инв. № дубл. | Подп. и дата | Инв. № подл. | Подп. и дата

409-29-61 / ТН-32 — 009

Rz80

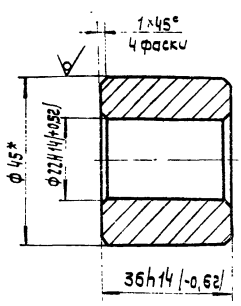

* Размер для справок.

Изм.	Лист	№ докум.	Подп.	Дата	409-29-61 / ТН-32 009	Лит.	Масса	Масштаб
Разраб.	/	Усманова		7.08.78	Втулка		0,34	1:1
Пров.		Гольдштейн		1.X.78		Лист	Листов 1	
Т.контр.		Бурле		15.08.78				
Рук.		Линник		08.78	Круг В 45 ГОСТ 2590-71	Гипростроммашина г. Киев		
Н.контр.	/	Бейлинсон		08.78	Ст.3пс ГОСТ 535-58			
Утв.								

Формат 11

409-29-61 / ТН-32 — 008

Rz80

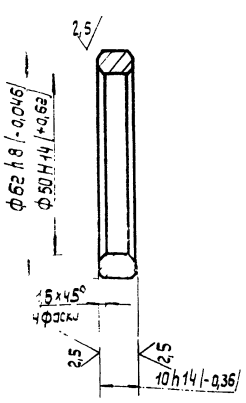

92

7607/12

Изм.	Лист	№ докум.	Подп.	Дата	409-29-61 / ТН-32 008	Лит.	Масса	Масштаб
Разраб.	/	Усманова		7.08.78	Кольцо		0,09	1:1
Пров.		Гольдштейн		1.X.78		Лист	Листов 1	
Т.контр.		Бурле		15.08.78				
Рук.		Линник		08.78	Сталь 45 ГОСТ 1050-74	Гипростроммашина г. Киев		
Н.контр.	/	Бейлинсон		08.78				
Утв.								

Копировал: Усова — Формат 11

Взам. инв. № | Инв. № дубл. | Подп. и дата | Инв. № подл. | Подп. и дата

409-29-61 ТН-32 .016

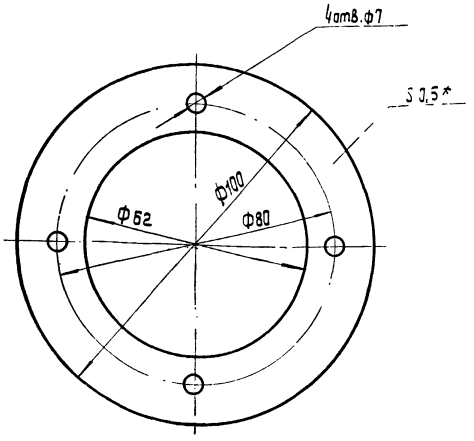

* Размер для справок.

Изм.	Лист	№ докум.	Подп.	Дата
Разраб.		Усманова		7.08.78
Пров.		Гальштейн		11.78
Т.контр.		Бурле		15.08.78
Рук.		Линник		08.78
Н.контр.		Бейлинсон		08.78
Утв.				

Прокладка

Лит.	Масса	Масштаб
	0,001	1:1
Лист	Листов 1	

Картон прокладочный Б 0,5 ГОСТ 9347-74

Гипростроммашина г. Киев

Копировал: Усова Формат 11

409-29-61 ТН-32 .015

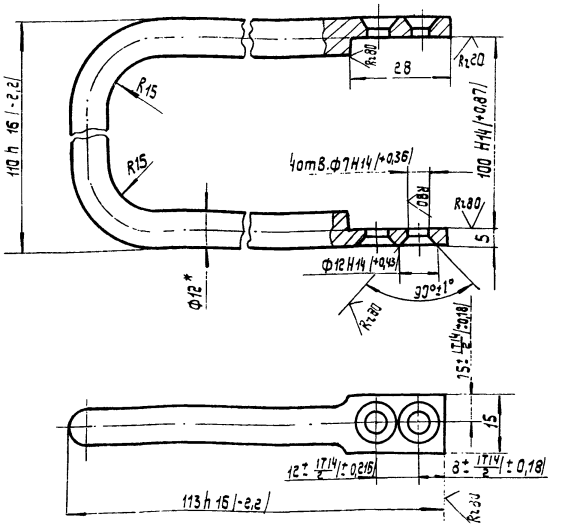

1. Длина развертки - 303 мм *
2. * Размеры для справок.
3. Неуказанные предельные отклонения размеров: $\pm \frac{IT16}{2}$.

Изм.	Лист	№ докум.	Подп.	Дата
Разраб.		Усманова		7.08.78
Пров.		Гальштейн		11.78
Т.контр.		Бурле		15.08.78
Рук.		Линник		08.78
Н.контр.		Бейлинсон		08.78
Утв.				

Скоба

Лит.	Масса	Масштаб
	0,25	1:1
Лист	Листов 1	

Круг В12 ГОСТ 2590-71 Ст.3пс ГОСТ 535-58

Гипростроммашина г. Киев

Копировал: Усова Формат 11

409-29-61 ТН-32 .014

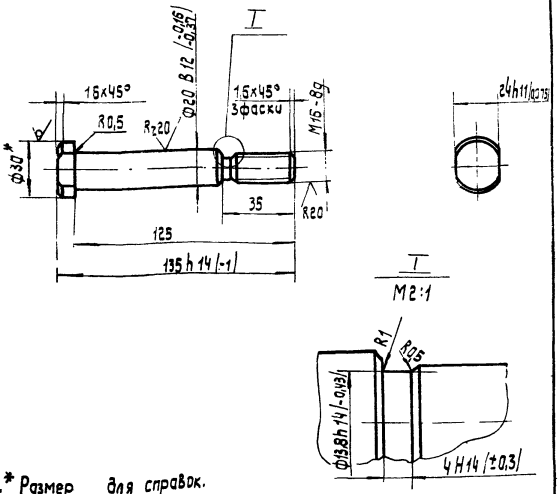

1.* Размер для справок.

2. Неуказанные предельные отклонения размеров: $\pm \frac{IT14}{2}$.

Изм.	Лист	№ докум.	Подп.	Дата
Разраб.		Усманова		7.08.78
Пров.		Гальштейн		11.78
Т.контр.		Бурле		15.08.78
Рук.		Линник		08.78
Н.контр.		Бейлинсон		08.78
Утв.				

Палец

Лит.	Масса	Масштаб
	0,34	1:2
Лист	Листов 1	

Круг В30 ГОСТ 2590-71 Ст.3пс ГОСТ 535-58

Гипростроммашина г. Киев

409-29-61 ТН-32 .013

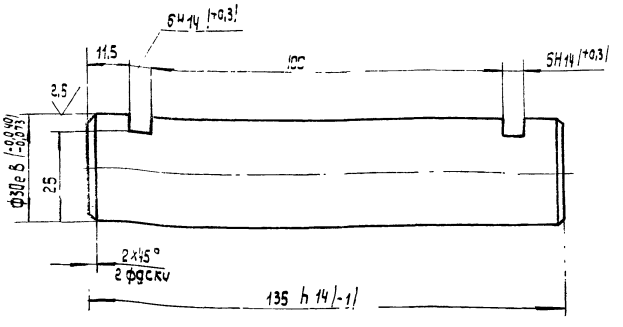

Неуказанные предельные отклонения размеров: $\pm \frac{IT14}{2}$.

Изм.	Лист	№ докум.	Подп.	Дата
Разраб.		Усманова		7.08.78
Пров.		Гальштейн		11.78
Т.контр.		Бурле		15.08.78
Рук.		Линник		08.78
Н.контр.		Бейлинсон		08.78
Утв.				

Ось

Лит.	Масса	Масштаб
	0,73	1:1
Лист	Листов 1	

Сталь 45 ГОСТ 1050-74

Гипростроммашина г. Киев

Формат	Зона	Позиц.	Обозначение	Наименование	Кол.	Примечан.
				Документация		
22			409-29-61 ТН-32 ·000СБ	Сборочный чертеж		
12			409-29-61 ТН-32 ·000ВП	Ведомость покупных изделий.		
				Детали		
12		1	409-29-61 ТН-32 ·001	Блок	1	
11		2	409-29-61 ТН-32 ·002	Кронштейн	2	
11		3	409-29-61 ТН-32 ·003	Втулка	2	
11		4	409-29-61 ТН-32 ·004	Ось	1	
11		5	409-29-61 ТН-32 ·005	Плита верхняя	1	
11		6	409-29-61 ТН-32 ·006	Плита нижняя	1	
11		7	409-29-61 ТН-32 ·007	Плита	2	
11		8	409-29-61 ТН-32 ·008	Кольцо	1	
11		9	409-29-61 ТН-32 ·009	Втулка	1	
11		10	409-29-61 ТН-32 ·011	Оседержатель	4	
11		11	409-29-61 ТН-32 ·012	Втулка	2	
11		12	409-29-61 ТН-32 ·013	Ось	1	
11		13	409-29-61 ТН-32 ·014	Полец	1	
11		14	409-29-61 ТН-32 ·015	Скоба	2	
11		15	409-29-61 ТН-32 ·016	Прокладка	2	

Изм.	Лист	№ докум.	Подп.	Дата
Разраб.		Установа		27.07.78
Пров.		Гольдштейн		08.78
Рук.		Линник		08.78
Н.контр.		Бейлинсон		08.78
Утв.		Линник		08.78

409-29-61 ТН-32 ·000

Блок концевой

Лит.	Лист	Листов
	1	2

Гипростроммашина г.Киев

Копировал

Формат А1

Формат	Зона	Позиц.	Обозначение	Наименование	Колич	Примечан.
				Стандартные изделия		
		19		Болт М10х20.46		
				ГОСТ 7798-70	8	0,11кг
		20		Винт М6х16.46		
				ГОСТ 1491-72	8	0,43кг
		21		Винт М6х14.46		
				ГОСТ 17475-72	8	0,024кг
				Гайки ГОСТ5915-70		
		23		М16.5	1	0,04кг
		24		М20.5	4	0,26кг
				Шайбы ГОСТ6402-70		
		25		10.65Г	8	0,024кг
		26		16.65Г	1	0,015кг
		27		Шайба 20.01		
				ГОСТ 11371-68	2	0,048кг
		29		Кольцо СП40-53-5		
				ГОСТ6308-71	2	0,002кг
		30		Коуш 65 ГОСТ 2224-72	2	2кг.
		32		Масленка V-25		
				ГОСТ 19853-74	1	0,005кг
		33		Подшипник 206		
				ГОСТ 8338-75	2	0,38кг
				Материалы		
		35		Канат 22-160-1		
				ГОСТ 2688-69	2,5	м 4,3кг
		36		Проволока 2-20		
				ГОСТ 17305-71	22,8	м 0,5кг

Инв.№подл. | Подп. и дата | Взам. инв.№ | Инв.№дубл. | Подп. и дата

Изм.	Лист	№ докум.	Подп.	Дата

409-29-61 ТН-32 ·000

Лист 2

№ строки	Наименование	Обозначение документа на поставку	Поставщик	Куда входит (обозначение)	Количество: на изделие	в комплекты	на регулир.	Всего	Примечание
1	Масленко V-2Б	ГОСТ 19853-74			1			1	
2									
3	Подшипник 206	ГОСТ 838-75			2			2	
4									
5	Кольцо СП40-53-5	ГОСТ 6308-71			2			2	
6									
7	Коуш 65	ГОСТ 2224-72			2			2	
8									
9	Канат 22-160-1	ГОСТ 2688-69			2,5			2,5	м
10									
11									
12									
13									
14	Крепежные изделия								
15									
16	Болт М10×20.46	ГОСТ 7798-70			8			8	
17									
18	Винт М6×16.46	ГОСТ 1491-72			8			8	
19	М6×14.46	ГОСТ 17475-72							
20					8			8	
21	Гайка М16.5	ГОСТ 5915-70			1			1	
22	М20.5				4			4	
23									
24	Шайба 10.65Г	ГОСТ 6402-70			8			8	
25	16.65Г				1			1	
26	Шайба 20.01	ГОСТ 11371-68			2			2	54

7607/12

Изм.	Лист	№ докум.	Подп.	Дата
Разраб.		Установа		27.07.78
Пров.		Гольдштейн		08.78
Рук.		Линник		08.78
Н.контр.		Бейлинсон		08.78
Утв.		Линник		08.78

409-29-61 ТН-32 ·000ВП

Блок концевой.

Ведомость покупных изделий.

Лит.	Лист	Листов
	1	

Гипростроммашина г.Киев

Копировал Грубинская

Формат А1

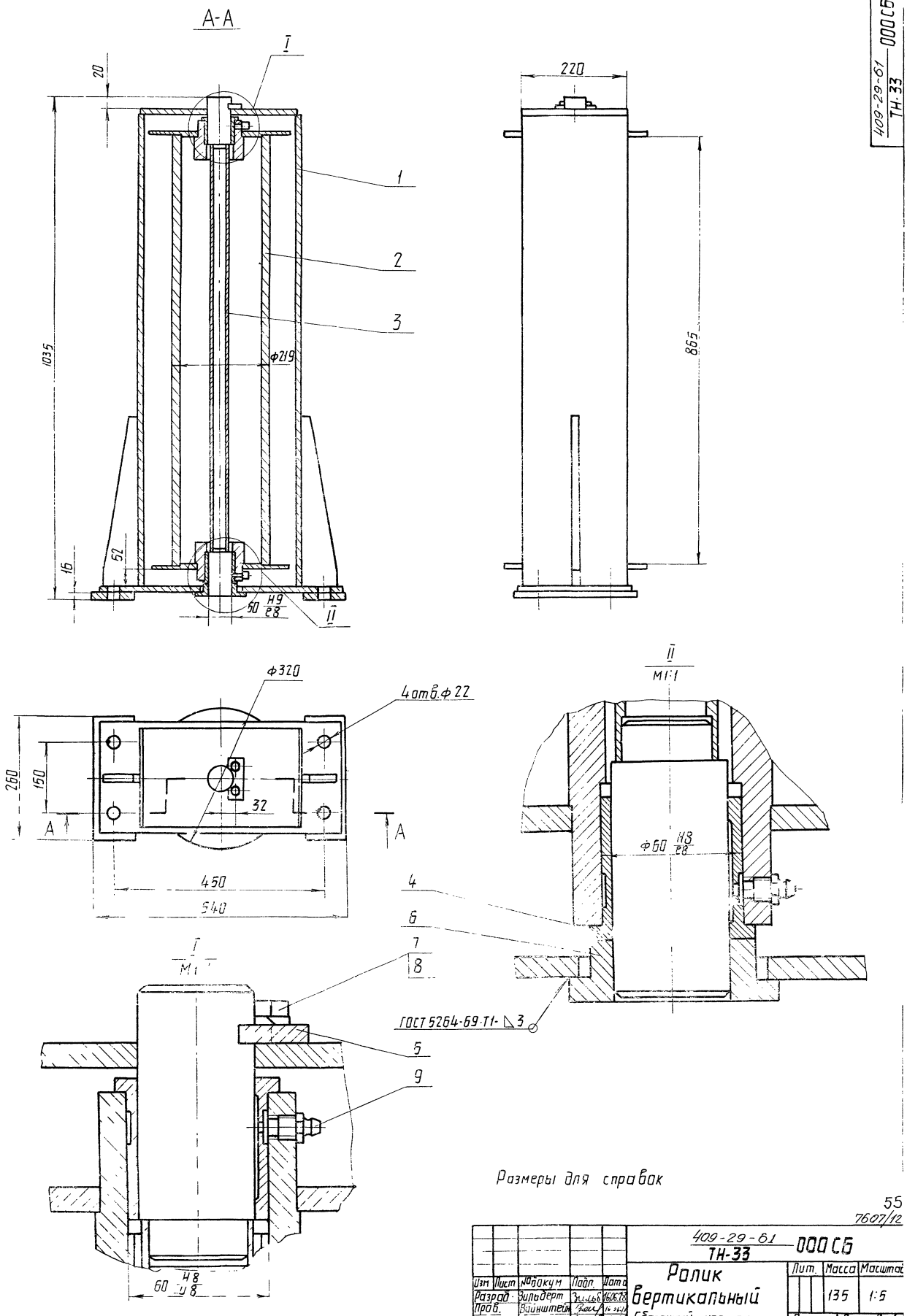

Размеры для справок

55
7607/12

					409-29-61 ТН-33 ООО СБ			
Изм	Лист	№ докум	Подп.	Дата	Ролик вертикальный Сборочный чертеж	Лит.	Масса	Масштаб
Разраб.		Зильберт		16.06.78			135	1:5
Пров.		Вайнштейн		16.06.78				
Т.контр		Бурле		04.07.78		Лист	Листов 1	
Рук		Карвацкий		06.06.78		Гипростроммашина г.Киев		
Н.контр.		Беллинсон		08.78				
Утв		[illegible]		16.06.78				

Копир. [illegible]

Формат 22

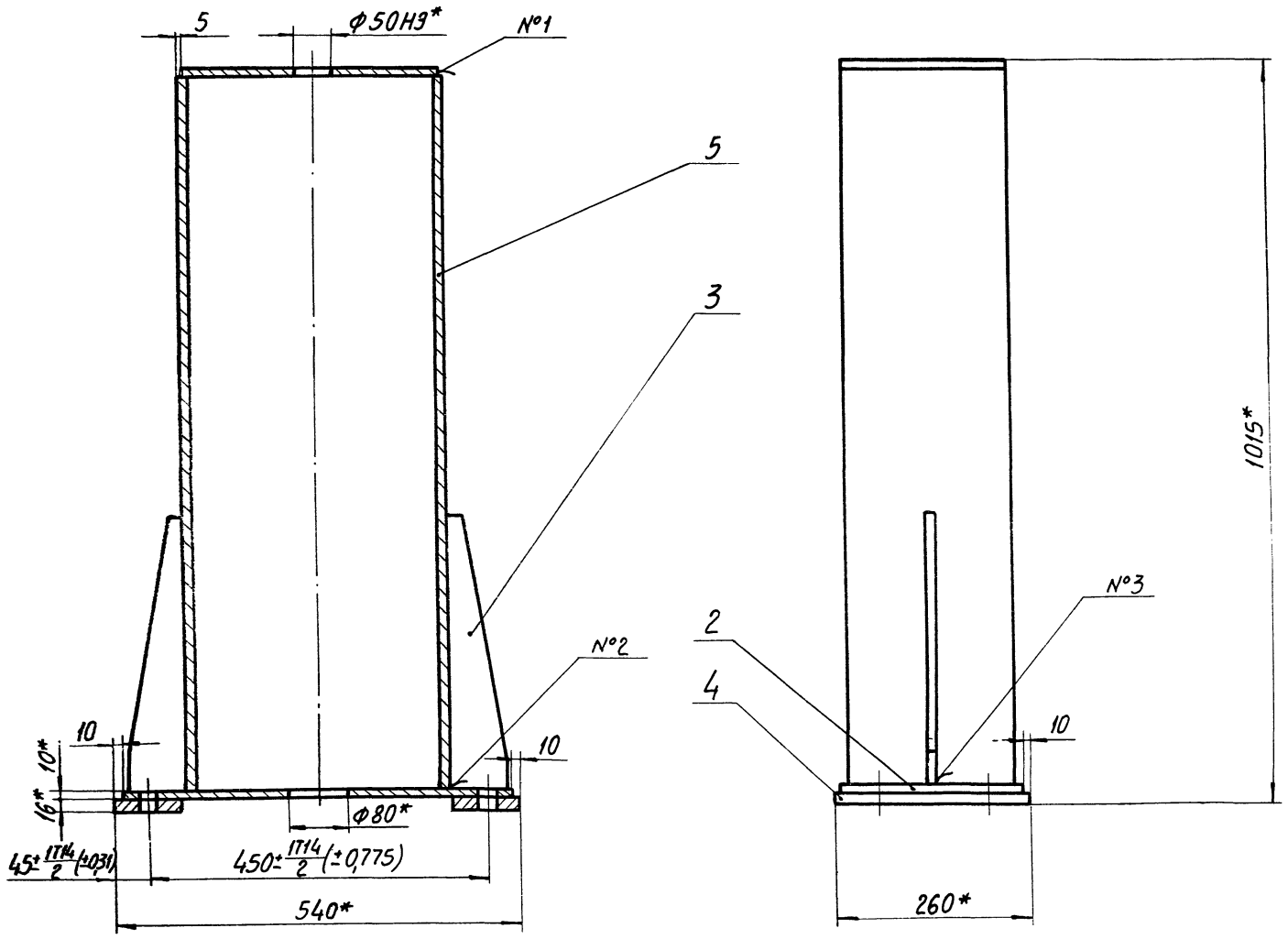

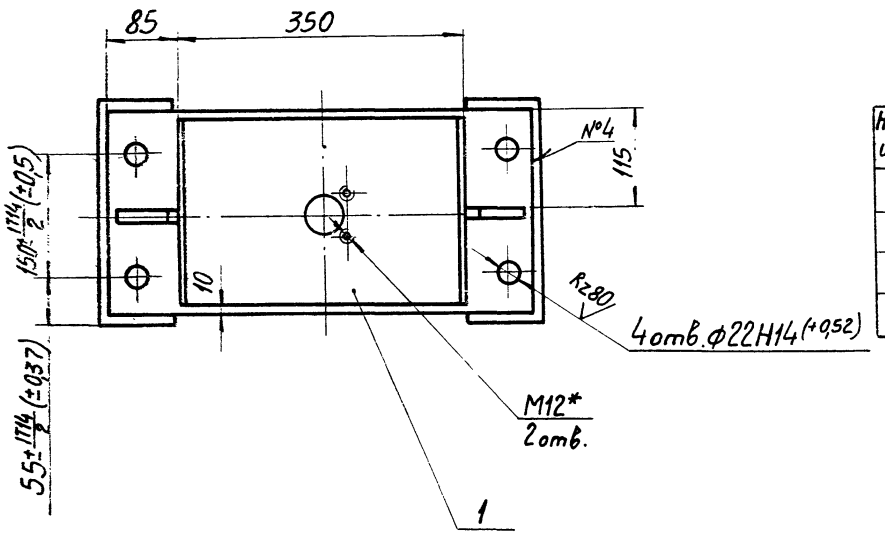

Таблица сварных швов.

Номер шва	Условное обозначение	Требования к шву	Кол. швов
1	У2		2
2	Т1 – △4		2
3	Т3 – △4 ⊐		2
4	Н1 – △4 ⊐		2

1. Сварка швов по ГОСТ 5264-69.
2. *Размеры для справок.
3. Неуказанные предельные отклонения размеров: $\pm \frac{IT16}{2}$.
4. Масса наплавленного металла - 0.6 кг.

7607/12

					409-29-61 ТН-33 · 010СБ			
Изм.	Лист	№ докум.	Подп.	Дата		Лит.	Масса	Масштаб
Разраб.		Зильберт		16.08.78	Корпус ролика		57	1:5
Пров.		Ваймштейн		16.08.78	Сборочный чертеж	Лист	Листов 1	
Т.контр.		Бурле		16.08.78		Гипростроммашина г. Киев		
Рук.		Корвацкий		16.08.78				
Н.контр.		Бейлинсон		16.08.78				
Утв.		Линник		16.08.78				

Копировал Трубинская Формат А2

409-29-61 ТН-33 ОЗОСБ

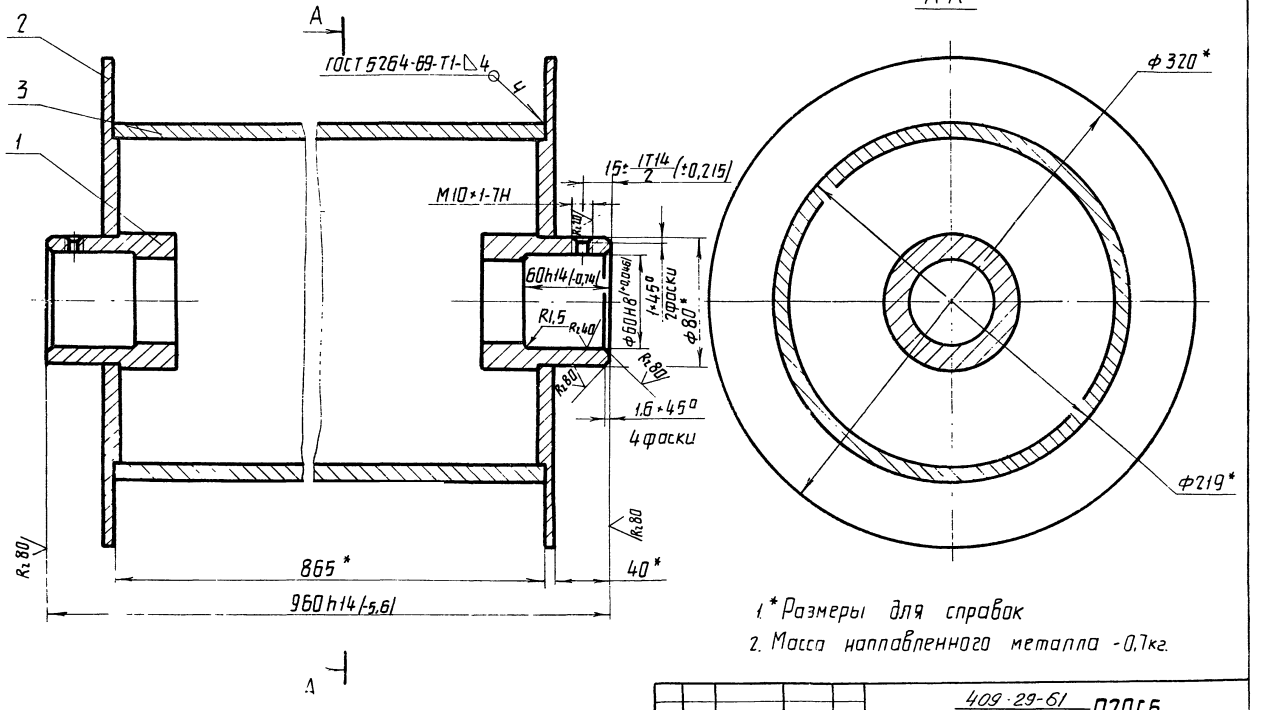

1. *Размеры для справок
2. Масса наплавленного металла - 0,7кг.

Изм.	Лист	№ докум.	Подп.	Дата	409-29-61 ТН-33 ОЗОСБ	Лит.	Масса	Масштаб
Разраб.		Зильберт		16.06.78	Ролик		51	1:2
Пров.		Войнштейн		16.06.78	Сборочный чертеж	Лист	Листов 1	
Т.контр.		Бурле		16.06.78		Гипростроммашина		
Рук.		Карбацкий		16.06.78		г. Киев		
Н.контр.		Бейлинсон		08.78				
Утв.		Линник		16.06.78				

Формат 12

409-29-61 ТН-33 ОЗОСБ

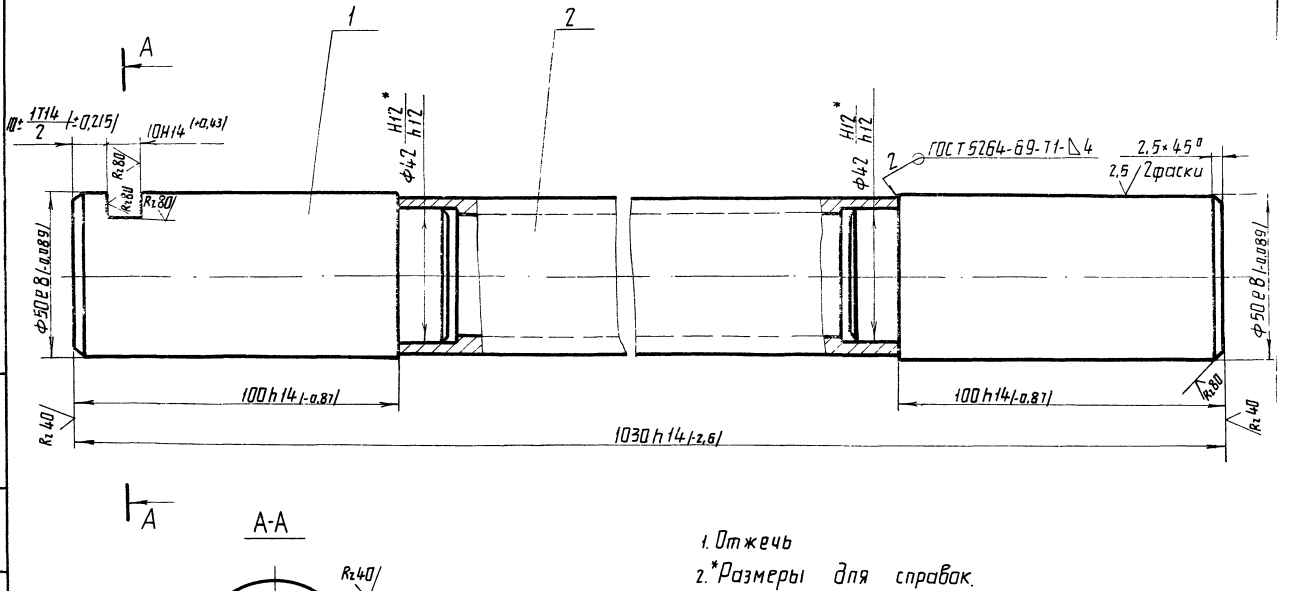

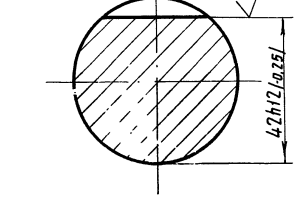

1. Отжечь
2. *Размеры для справок.
3. Масса наплавленного металла - 0,08 кг.

57
7607/12

Изм.	Лист	№ докум.	Подп.	Дата	409-29-61 ТН-33 ОЗОСБ	Лит.	Масса	Масштаб
Разраб.		Зильберт		16.06.78	Ось		7,7	1:1
Пров.		Войнштейн		16.06.78	Сборочный чертеж	Лист	Листов 1	
Т.контр.		Бурле		16.06.78		Гипростроммашина		
Рук.		Карбацкий		16.06.78		г. Киев		
Н.контр.		Бейлинсон		08.78				
Утв.		Линник		16.06.78				
Копир.		Плейник						

Формат 12

409-29-61 / ТН-33 - 002

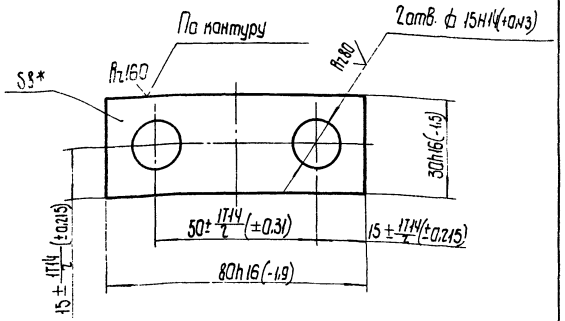

* Размер для справок.

Изм.	Лист	№ докум.	Подп.	Дата
Разраб.		Зильберт		16.06.78
Пров.		Вайнштейн		
Т.контр.		Бурле		
Рук.	/	Карвацкий		16.06.78
Н.контр.		Бейлинсон		08.78
Утв.				

409-29-61 / ТН-33 - 002

Оседержатель

Лит.	Масса	Масштаб
	0,13	1:1

Лист | Листов 1

Лист: Б-ПН-8 ГОСТ 19903-74 / Ст.3 ПС ГОСТ 14637-69

Гипрострамашина г. Киев

Формат 11

Формат	Зона	Позиция	Обозначение	Наименование	Колич.	Примечание
				Документация		
22			409-29-61 / ТН-33 - 010СБ	Сборочный чертеж		
				Детали		
11		1	409-29-61 / ТН-33 - 006	Платик	1	
11		2	409-29-61 / ТН-33 - 007	Плита	1	
11		3	409-29-61 / ТН-33 - 008	Косынка	2	
64		4	409-29-61 / ТН-33 - 009	Основание		
				Лист Б-ПН-16 ГОСТ 19903-74		
				Ст.3 ПС ГОСТ 14637-69		
				90h16(-2,2)×260h16(-2,9)	2	2,7кг.
64		5	409-29-61 / ТН-33 - 011	Ребро		
				Лист Б-ПН-10 ГОСТ 19903-74		
				Ст.3 ПС ГОСТ 14637-69		
				220h16(-2,9)×980h16(-5,6)	2	16,8кг.

Подп. и дата | Инв. № дубл. | Взам. инв. №

Изм.	Лист	№ докум.	Подп.	Дата
Разраб.		Зильберт		16.06.78
Пров.		Вайнштейн		
Рук.	/	Карвацкий		16.06.78
Н. контр.	/	Бейлинсон		08.78
Утв.	/	Линник		16.06.78

409-29-61 / ТН-33 - 010

Корпус ролика

Лит.	Лист	Листов
		1

Гипрострамашина г. Киев

Формат 11

409-29-61 / ТН-33 - 001

Rz80

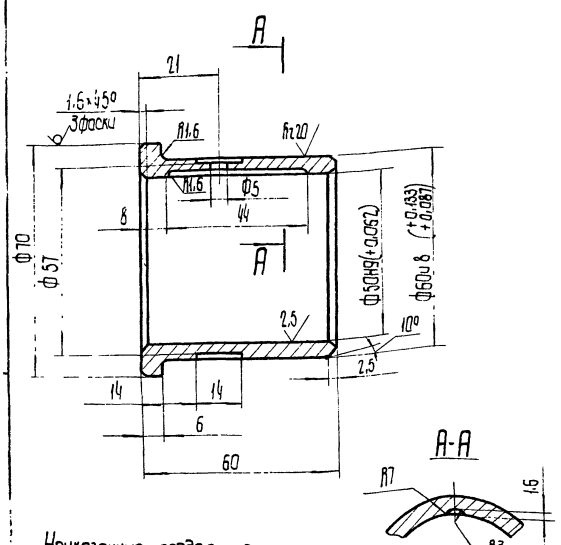

Неуказанные предельные отклонения размеров:
валов: h14, отверстий: H14
остальных: $\pm\frac{1T14}{2}$

409-29-61 / ТН-33 - 001

Втулка

Лит.	Масса	Масштаб
	0,45	1:1

Лист | Листов 1

АЧС-1 ГОСТ 1585-70

Гипрострамашина г. Киев

409-29-61 / ТН-33 - 021

Rz80

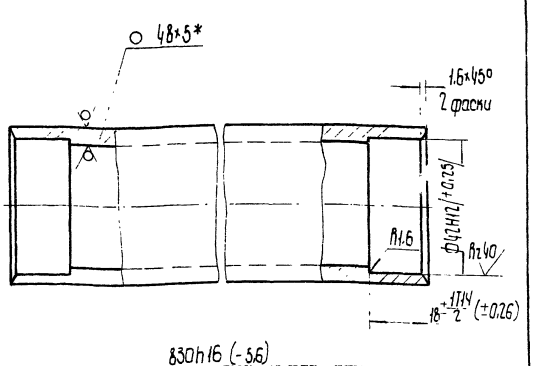

* Размер для справок.

58

7607/12

409-29-61 / ТН-33 - 021

Связь

Лит.	Масса	Масштаб
	4,3	1:1

Лист | Листов 1

Труба: 48×5 ГОСТ 8734-75 / Б Ст.3 ПС ГОСТ 78733-74

Гипрострамашина г. Киев

Подп. и дата | Инв. № дубл. | Взам. инв. №

Инв. № подл.

Копировал

Формат 11

ТН-33 006

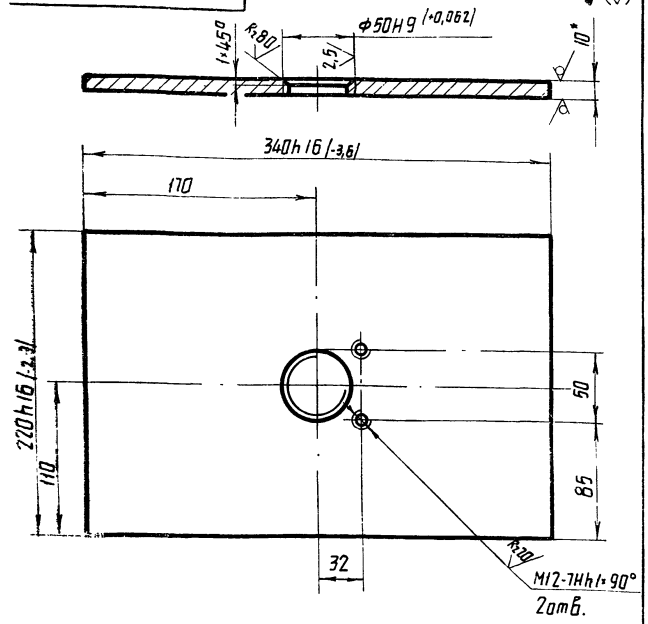

1. *Размер для справок.
2. Неуказанные предельные отклонения размеров по $\pm\frac{IT14}{2}$

Изм.	Лист	№ докум.	Подп.	Дата	409-29-61 ТН-33 006	Лит.	Масса	Масштаб
Разраб.		Зильберт		16.06.78	Платик		5,8	1:2,5
Пров.		Вайнштейн		16.06.78		Лист	Листов 1	
Т.контр.		Бурле		16.06.78				
Рук.		Карбацкий		16.06.78	Лист Б-ПН-10ГОСТ19903-74 Ст.3пс ГОСТ14637-69	Гипростроммашина г.Киев		
Н.контр.		Бейлинсон		08.78				
Утв.								

Формат 11

ТН-33 007

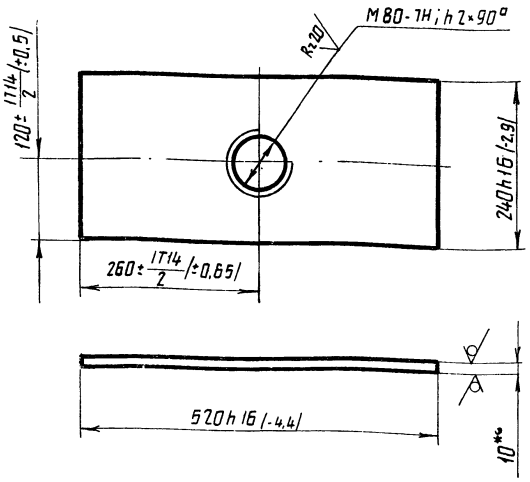

*Размер для справок.

Изм.	Лист	№ докум.	Подп.	Дата	409-29-61 ТН-33 007	Лит.	Масса	Масштаб
Разраб.		Зильберт		16.06.78	Плита		9,3	1:5
Пров.		Вайнштейн		16.06.78		Лист	Листов 1	
Т.контр.		Бурле		16.06.78				
Рук.		Карбацкий		16.06.78	Лист Б-ПН-10ГОСТ19903-74 Ст.3пс ГОСТ14637-69	Гипростроммашина г.Киев		
Н.контр.		Бейлинсон		08.78				
Утв.								

Формат 11

ТН-33 008

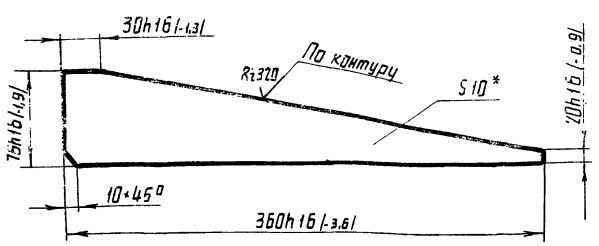

*Размер для справок.

Изм.	Лист	№ докум.	Подп.	Дата	409-29-61 ТН-33 008	Лит.	Масса	Масштаб
Разраб.		Зильберт		16.06.78	Косынка		1	1:2,5
Пров.		Вайнштейн		16.06.78		Лист	Листов 1	
Т.контр.		Бурле		16.06.78				
Рук.		Карбацкий		16.06.78	Лист Б-ПН-10ГОСТ19903-74 Ст.3пс ГОСТ14637-69	Гипростроммашина г.Киев		
Н.контр.		Бейлинсон		08.78				
Утв.								

Формат 11

ТН-33 003

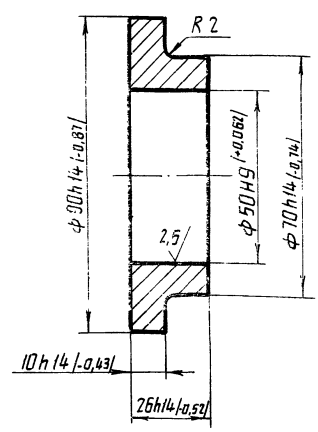

59
7607/12

Изм.	Лист	№ докум.	Подп.	Дата	409-29-61 ТН-33 003	Лит.	Масса	Масштаб
Разраб.		Зильберт		16.06.78	Бобышка		0,5	1:1
Пров.		Вайнштейн		16.06.78		Лист	Листов 1	
Т.контр.		Бурле		16.06.78				
Рук.		Карбацкий		16.06.78	Ст.3пс ГОСТ 380-71	Гипростроммашина г.Киев		
Н.контр.		Бейлинсон		08.78				
Утв.								

Копир. Олейник

Формат 11

409-29-61 ТН-33 · 016

Rz80 (√)

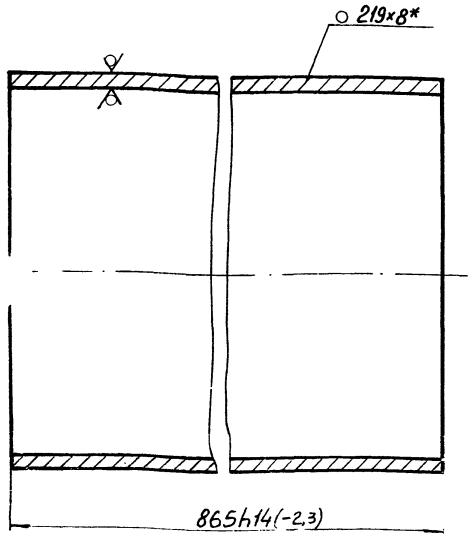

*Размер для справок

				409-29-61 ТН-33 · 016			
Изм.	Лист	№ докум.	Подп.	Дата	Барабан	Лит.	Масса 36	Масштаб 1:2
Разраб.		Зильберт	Зильб	16.06.78			
Пров.		Вайнштейн		16.06.78			
Т.контр.		Бурле		24.07.78		Лист	Листов 1
Рук.		Карвацкий		16.06.78	Труба 219×8 ГОСТ 8732-70 АСт2пс ГОСТ 8731-74	Гипростроммашина г.Киев	
Н.контр.		Бейлинсон		08.78			
Утв.							

Копировал Формат 11

409-29-61 ТН-33 · 014

Rz80 (√)

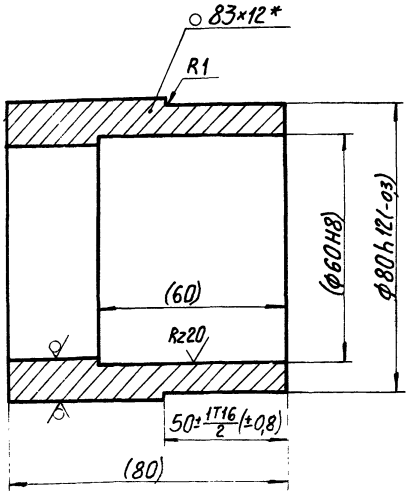

1.*Размер для справок.
2.Размеры в скобках-после сборки.

				409-29-61 ТН-33 · 014			
Изм.	Лист	№ докум.	Подп.	Дата	Ступица	Лит.	Масса 1.6	Масштаб 1:1
Разраб.		Зильберт	Зильб	16.06.78			
Пров.		Вайнштейн		16.06.78			
Т.контр.		Бурле		24.07.78		Лист	Листов 1
Рук.		Карвацкий		16.06.78	Труба 83×12 ГОСТ 8732-70 АСт2пс ГОСТ 8731-74	Гипростроммашина г.Киев	
Н.контр.		Бейлинсон		08.78			
Утв.							

Копировал Формат 11

409-29-61 ТН-33 · 015

Rz80 (√)

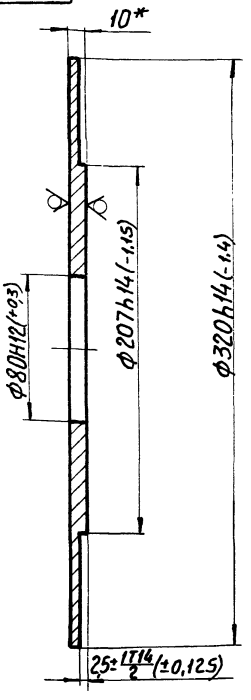

*Размер для справок.

				409-29-61 ТН-33 · 015			
Изм.	Лист	№ докум.	Подп.	Дата	Кольцо	Лит.	Масса 11	Масштаб 1:2
Разраб.		Зильберт	Зильб	16.06.78			
Пров.		Вайнштейн		16.06.78			
Т.контр.		Бурле		24.07.78		Лист	Листов 1
Рук.		Карвацкий		16.06.78	Лист Б-ПН-10 ГОСТ 19903-74 Ст.3пс ГОСТ 14637-69	Гипростроммашина г.Киев	
Н.контр.		Бейлинсон		08.78			

Копировал Формат 11

409-29-61 ТН-33 · 019

Rz80 (√)

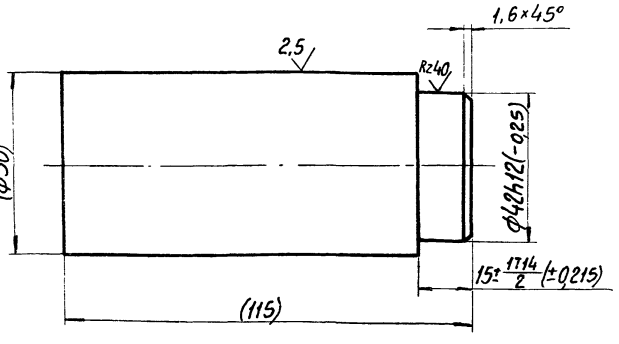

Размеры в скобках-после сборки.

60

7607/12

				409-29-61 ТН-33 · 019			
Изм.	Лист	№ докум.	Подп.	Дата	Бобышка	Лит.	Масса 1,7	Масштаб 1:1
Разраб.		Зильберт	Зильб	16.06.78			
Пров.		Вайнштейн		16.06.78			
Т.контр.		Бурле		24.07.78		Лист	Листов 1
Рук.		Карвацкий		16.06.78	Ст.3пс ГОСТ 380-70	Гипростроммашина г.Киев	
Н.контр.		Бейлинсон		08.78			
Утв.							

Копировал Трубинская Формат 11

Формат	Зона	Позиция	Обозначение	Наименование	Колич.	Примечание
				Документация		
2			409-29-61 ТН-33 ООО СБ	Сборочный чертеж		
2			409-29-61 ТН-33 ООО ВС	Ведомость спецификаций		
2			409-29-61 ТН-33 ООО ВП	Ведомость покупных изделий		
				Сборочные единицы		
1		1	409-29-61 ТН-33 010	Корпус ролика	1	
1		2	409-29-61 ТН-33 020	Ролик	1	
1		3	409-29-61 ТН-33 030	Ось	1	
				Детали		
11		4	409-29-61 ТН-33 001	Втулка	2	
11		5	409-29-61 ТН-33 002	Оседержатель	1	
11		6	409-29-61 ТН-33 003	Бобышка	1	
				Стандартные изделия		
		7		Болт М12×25.46 ГОСТ 7796-70	2	0,034 кг

Изм. Лист № докум. Подп. Дата

Разраб. Зильберт 16.06.78
Пров. Вайнштейн 16.06.78
Рук. Карбацкий 16.06.78
Н. контр. Бейлинсон 08.78
Утв. Линник 16.06.78

409-29-61 ТН-33 ООО

Ролик вертикальный

Лит. Лист Листов: 1 1 2

Гипростроммашина г. Киев

Копировал Формат А4

Формат	Зона	Позиция	Обозначение	Наименование	Колич.	Примечание
		8		Шайба 12.65Г ГОСТ 6402-70	2	0,0047 кг
		9		Масленка 1.2.Ц6 ГОСТ 19853-74	2	0,009 кг

Инв. № подл. | Подп. и дата | Взам. инв. № | Инв. № дубл. | Подп. и дата

Изм. Лист № докум. Подп. Дата

409-29-61 ТН-33 ООО

Лист 2

Копировал Формат А4

Формат	Зона	Позиция	Обозначение	Наименование	Колич.	Примечание
				Документация		
12			409-29-61 ТН-33 020 СБ	Сборочный чертеж		
				Детали		
11		1	409-29-61 ТН-33 014	Ступица	2	
11		2	409-29-61 ТН-33 015	Кольца	2	
11		3	409-29-61 ТН-33 016	Барабан	1	

Изм. Лист № докум. Подп. Дата

Разраб. Зильберт 16.06.78
Пров. Вайнштейн 16.06.78
Рук. Карбацкий 16.06.78
Н. контр. Бейлинсон 08.78
Утв. Линник 16.06.78

409-29-61 ТН-33 020

Ролик

Лит. Лист Листов: 1 1

Гипростроммашина г. Киев

Копировал Формат А4

Формат	Зона	Позиция	Обозначение	Наименование	Колич.	Примечание
				Документация		
12			409-29-61 ТН-33 030 СБ	Сборочный чертеж		
				Детали		
11		1	409-29-61 ТН-33 019	Бобышка	2	
11		2	409-29-61 ТН-33 021	Связь	1	

Инв. № подл. | Подп. и дата | Взам. инв. № | Инв. № дубл. | Подп. и дата

61

7607/12

Изм. Лист № докум. Подп. Дата

Разраб. Зильберт 16.06.78
Пров. Вайнштейн 16.06.78
Рук. Карбацкий 16.06.78
Н. контр. Бейлинсон 08.78
Утв. Линник 16.06.78

409-29-61 ТН-33 030

Ось

Лит. Лист Листов: 1 1

Гипростроммашина г. Киев

Копировал Белова Формат А4

№ строки	Обозначение	Наименование	Куда входит: Обозначение	Куда входит: кол.	Общее кол	Примечание
1	409-29-61 ТН-33 .000	Ролик вертикальный			1	
2						
3	409-29-61 ТН-33 .010	Корпус ролика			1	
4	409-29-61 ТН-33 .020	Ролик			1	
5	409-29-61 ТН-33 .030	Ось			1	
6						
7						
8						
9						
10						
11						
12						
13						
14						
15						
16						
17						
18						
19						
20						
21						
22						
23						
24						

Изм.	Лист	№ докум.	Подп.	Дата
Разраб.		Зильберт	Зильб	16.06.78
Пров.		Вайнштейн	Вайн	16.06.78
Рук.		Корбацкий		16.06.78
Н.контр.		Бейлинсон		08.78
Утв.		Линник		16.06.78

409-29-61 ТН-33 .000ВС

Ролик вертикальный

Ведомость спецификаций

Лит.	Лист	Листов
		1

Типростроммашина г.Киев

копировал

Формат 12

№ строки	Наименование	Обозначение документа на поставку.	Поставщик	Куда входит (обозначение)	Количество: на изделие	Количество: в комплекты	Количество: на регулир.	Количество: Всего	Примечание
1	Крепежные изделия								
2									
3	Болт М12×25.46	ГОСТ 7796-70			2			2	
4									
5	Шайба 12.65Г	ГОСТ 6402-70			2			2	
6									
7									
8									
9	Масленка 1.2Ц6	ГОСТ 19853-74			2			2	
10									
11									
12									
13									
14									
15									
16									
17									
18									
19									
20									
21									
22									
23									
24									
25									
26									

62

7607/12

Изм.	Лист	№ докум.	Подп.	Дата
Разраб.		Зильберт	Зильб	16.06.78
Пров.		Вайнштейн	Вайн	16.06.78
Рук.		Корбацкий		16.06.78
Н.контр.		Бейлинсон		08.78
Утв.		Линник		16.06.78

409-29-61 ТН-33 .000ВП

Ролик вертикальный

Ведомость покупных изделий

Лит.	Лист	Листов
		1

Типростроммашина г.Киев

Копировал Трубицына

Формат А3

409-29-61 ТН-35 ·000СБ

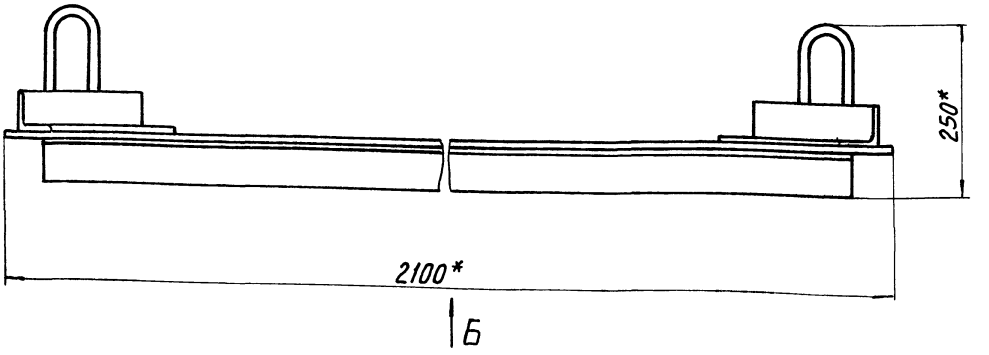

Б

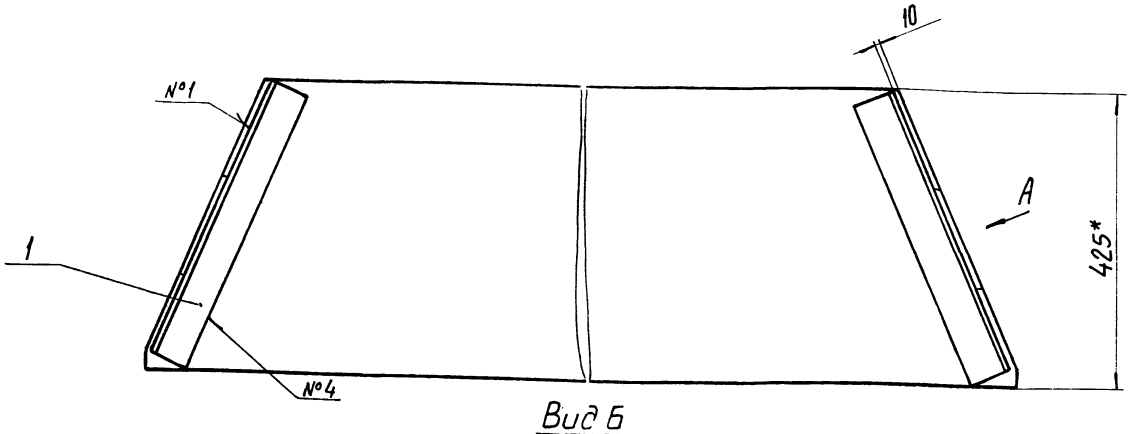

Вид Б

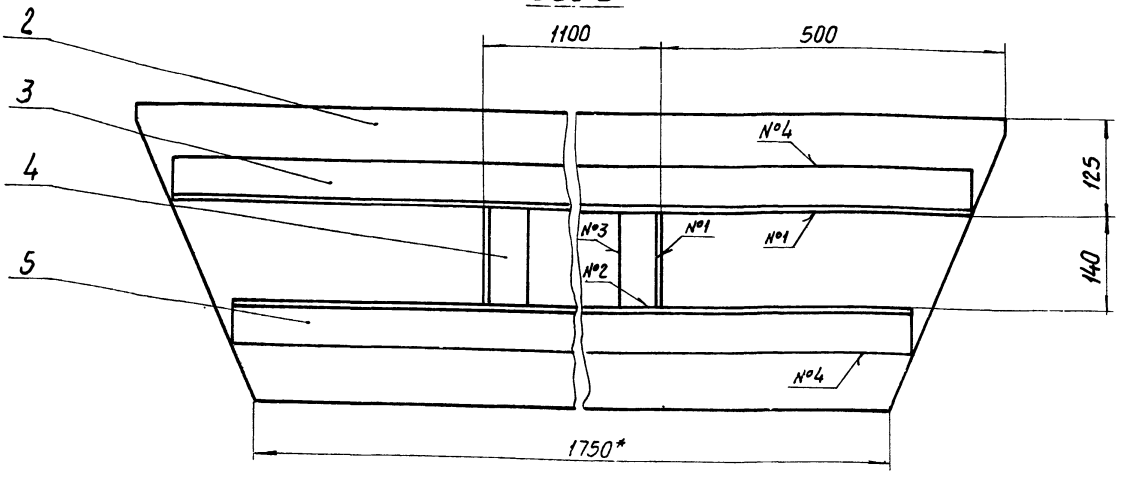

Вид А повернуто

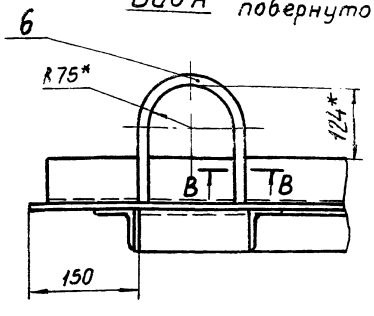

В-В
М 1:1

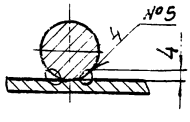

1. Сварные швы №1÷№4 по ГОСТ 5264-69.
2. Сварка шва №5 - ручная дуговая.
3* Размеры для справок.
4. Предельные отклонения размеров: отверстий Н16, валов h 16, остальных ± IT16/2.
5. Масса наплавленного металла - 0,1 кг.

Таблица сварных швов.

Номер шва	Условное обозначение	Требования к шву	кол. швов
1	Т1 - △ 5		6
2	Т1 - △ 5 □		4
3	Н1 - △ 5		2
4	Н1 - △ 5 □		4
5	Нестандартный	Размеры см. разрез В-В	4

63
7607/12

409-29-61 ТН-35 ·000 СБ

Изм.	Лист	№ докум.	Подп.	Дата
Разраб.		Меньшиков		07.78
Пров.		Вайнштейн		07.78
Т.контр.		Бурле		07.78
Рук.		Тотимова		07.78
Н.контр.		Христюк		07.78

Трап переносной
Сборочный чертеж

Лит.	Масса	Масштаб
	50	1:5

Лист | Листов 1

Гипростроммашина
г. Киев

Формат	Зона	Позиция	Обозначение	Наименование	Колич.	Примечание
				Документация		
22			409-29-61 / ТН-35 000СБ	Сборочный чертеж		
				Детали		
64		1	409-29-61 / ТН-35 - 001	Угольник		
				Уголок 50×50×5 ГОСТ 8509-72		
				Ст.3 пс ГОСТ 535-58		
				e=425 h16 (-4)	2	1,6 кг
11		2	409-29-61 / ТН-35 002	Настил	1	
64		3	409-29-61 / ТН-35 003	Уголок		
				Уголок 50×50×5 ГОСТ 8509-72		
				Ст.3 пс ГОСТ 535-58		
				e=1960 h16 (-9,2)	1	7,5 кг
64		4	409-29-61 / ТН-35 004	Угольник		
				Уголок 50×50×5 ГОСТ 8509-72		
				Ст.3 пс ГОСТ 535-58		
				e=140 h16 (-2,5)	2	0,55 кг
64		5	409-29-61 / ТН-35 005	Угольник		
				Уголок 50×50×5 ГОСТ 8509-72		
				Ст.3 пс ГОСТ 535-58		
				e=1850 h16 (-9,2)	1	7 кг.
11		6	409-29-61 / ТН-35 006	Скоба	2	

Подп. и дата | Инв. № дубл. | Взам. инв. № | Подп. и дата | Инв. № подл.

Изм.	Лист	№ докум.	Подп.	Дата
Разраб.		Меньшиков		27.07.78
Пров.		Вайнштейн		07.78
Рук.		Татимова		07.78
Н. контр.		Христюк		07.78
Утв.		Линник		07.78

409-29-61 / ТН-35 - 000

Трап переносной

Лит.	Лист	Листов
		1

Гипростроммашина г. Киев

Формат 11

409-29-61 / ТН-35 - 002

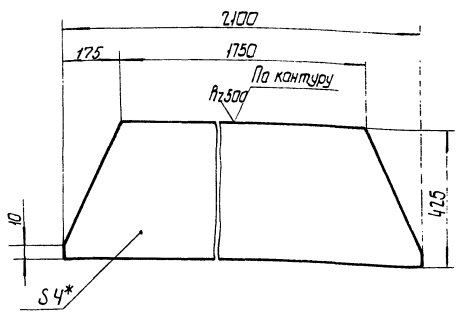

1.* Размер для справок.
2. Предельные отклонения размеров: валов h16, остальных ± 1716/2

409-29-61 / ТН-35 - 002

Настил

Лит.	Масса	Масштаб
	26	1:10

Лист | Листов 1

Гипростроммашина г. Киев

Лист Б10-4 ГОСТ 19903 / Ст.3 пс ГОСТ 14637-69

Изм.	Лист	№ докум.	Подп.	Дата
Разраб.		Меньшиков		27.07.78
Пров.		Вайнштейн		07.78
Т. контр.		Бурле		07.78
Рук.		Татимова		07.78
Н. контр.		Христюк		07.78

409-29-61 / ТН-35 - 006

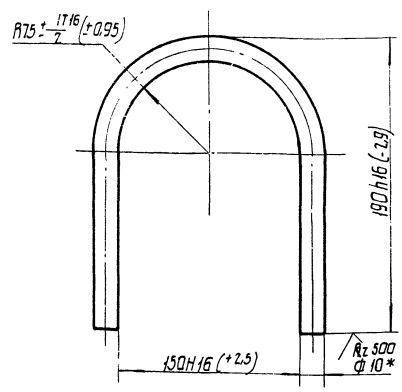

1. Длина развертки 465 мм.*
2.* Размеры для справок.

64
7607/12

409-29-61 / ТН-35 - 006

Скоба

Лит.	Масса	Масштаб
	0,3	1:2

Лист | Листов 1

Гипростроммашина г. Киев

Круг В10 ГОСТ 2590-71 / Ст.3 пс ГОСТ 535-58

Изм.	Лист	№ докум.	Подп.	Дата
Разраб.		Меньшиков		27.07.78
Пров.		Вайнштейн		07.78
Т. контр.		Бурле		07.78
Рук.		Татимова		07.78
Н. контр.		Христюк		07.78
Утв.				

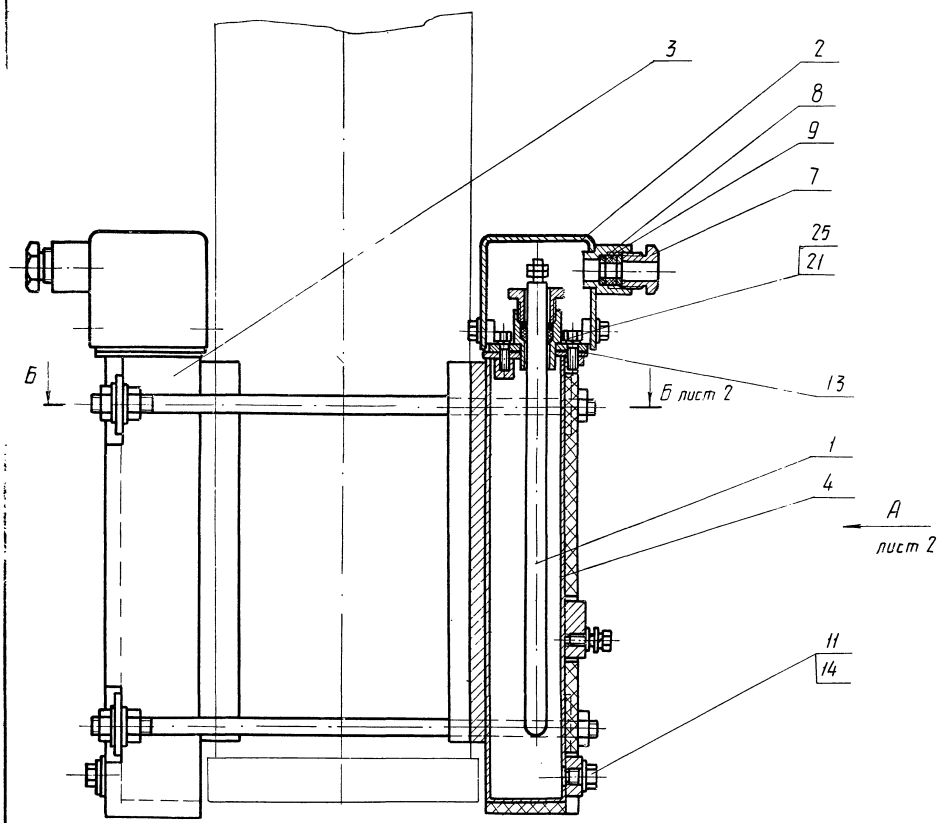

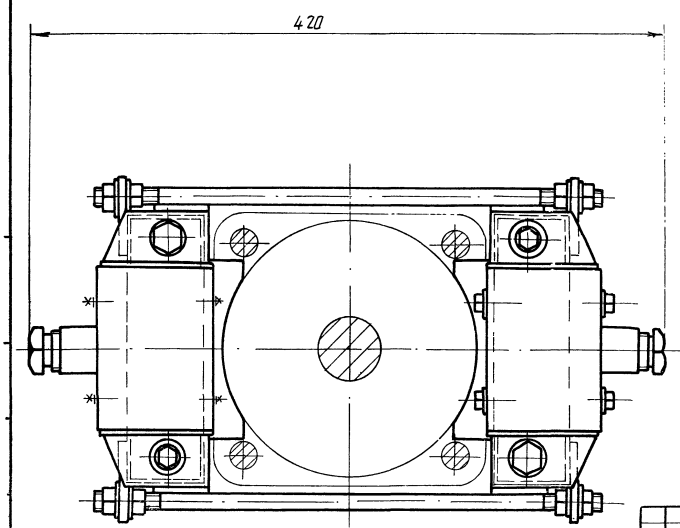

Техническая характеристика.

1. Нагреватель:

тип	ТЭН-60А13/0,63И220 №439
напряжение питания, В	220
мощность, квт	0,63
количество, шт.	2

2. Теплоноситель:

вид	масло трансформаторное ГОСТ 982-68
объем, л	2,8

3. Габаритные размеры, мм (не более):

длина	420
ширина	230
высота	385

4. Масса без теплоносителя, кг (не более) 21

Технические требования

Размеры для справок.

65
7607/12

					409-29-61 ТН-36 ОООСБ		
Изм.	Лист	№ докум.	Подп.	Дата	Обогреватель пневмоцилиндра Сборочный чертеж	Лит.	Масса	Масштаб
Разраб.		Гольдштейн		01.78			21	1:2
Пров.		Трофимов		02.78		Лист 1	Листов 2	
Т.контр.		Бурле		01.78		Гипростроммашина г. Киев		
Рук.		Татимова		01.78				
Н.контр.		Христюк		02.78				
Утв.				02.78				

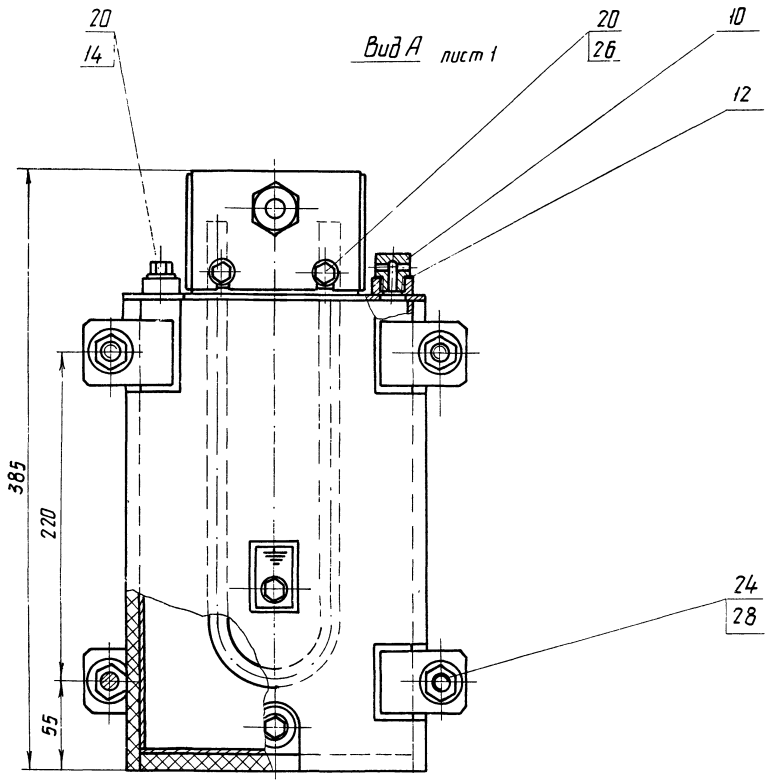

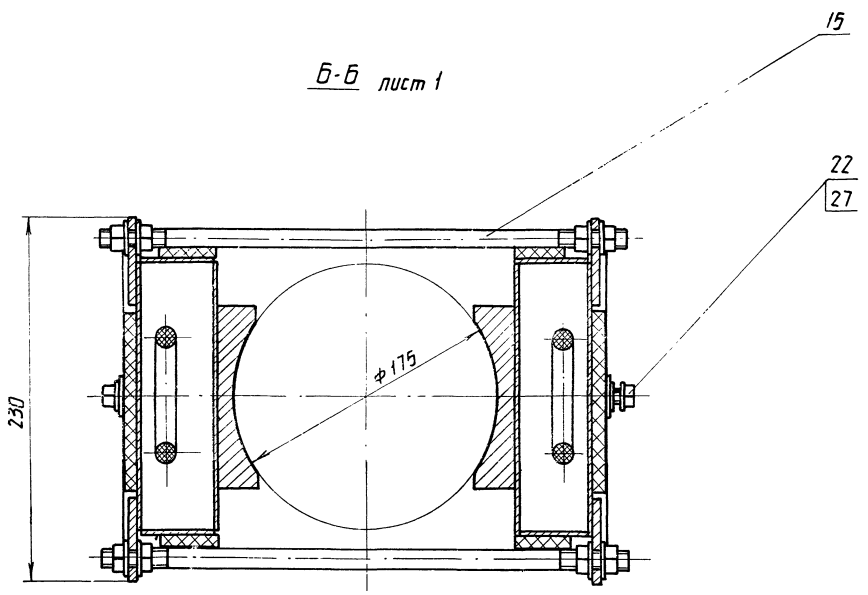

					409-29-61 ТН-36 ООО СБ		
Изм.	Лист	№ докум.	Подп.	Дата		Лит.	Масса	Масштаб
Разраб.		Гальштейн		02.78				
Пров.		Трофимов		02.78				
Т.контр.		Бурле		02.78		Лист 2	Листов	
Рук.		Татимова		02.78				
Н.контр.		Христак		02.78		Гипростроммашина г. Киев		
Утв.		Линник		02.78				

Копир Опейник

Формат А2

409-29-F1 ТН-36 - 010СБ

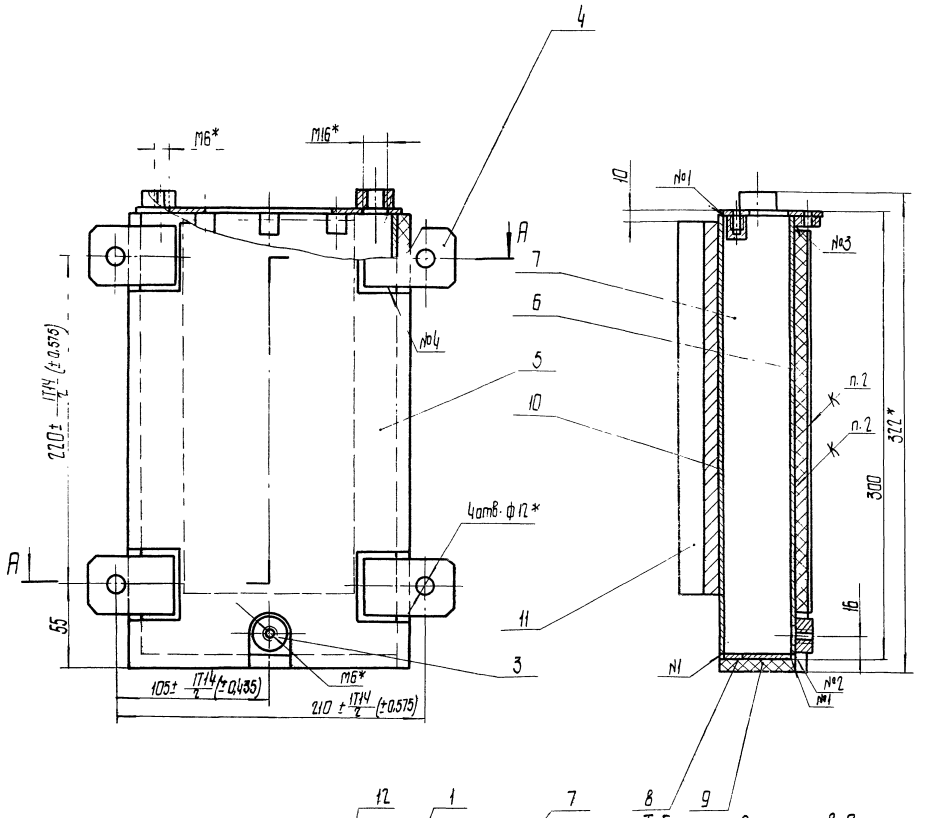

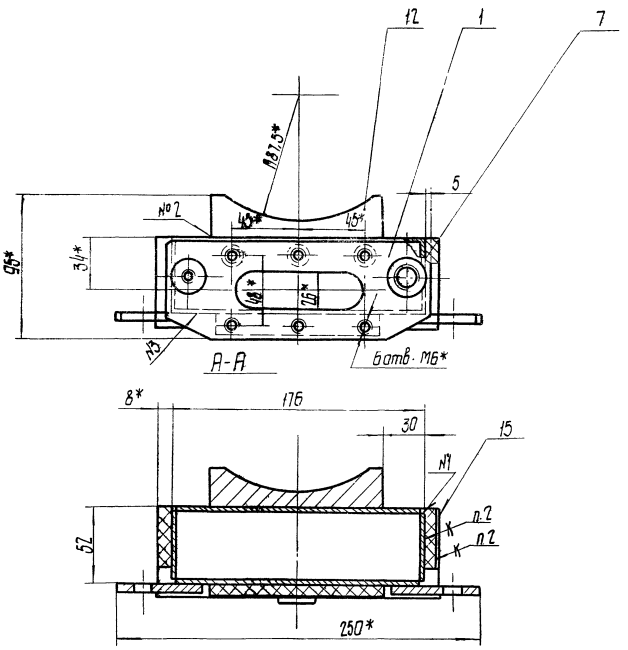

Таблица сварных швов

Номер шва	Условное обозначение	Требования ко шву	Кол. швов
1	УЧ - ◺2		9
2	Т1- ◺2	По замкнутой линии	1
3	Т1- ◺2 ⊐		2
4	Н1- ◺2 ⊐		4

1. Сварные швы по ГОСТ 14771-76.
2. Клей №88-НП ТУ38-105-540-73
3. * Размеры для справок.
4. Неуказанные предельные отклонения размеров ± 1Т16/2
5. Покрытие:
   Грунтовка ГФ-020 красно-коричневая ГОСТ 4056-63. IV. С1
   эмаль ПФ-115 серо-голубая ГОСТ 6465-76. IV. С1
6. После сварки, перед приклейкой теплоизоляционного картона, проверить швы на водонепроницаемость.
   Течь не допускается.
7. Масса наплавленного металла - 0,1кг.

67
7607/12

Изм	Лист	№ докум.	Подп.	Дата	409-29-61 ТН-36 - 010СБ	Лит.	Масса	Масштаб
Разраб.		Гольдштейн		01.78	Бак		8	1:2
Пров.		Трофимов		01.78	Сборочный чертеж	Лист	Листов 1	
Т.контр.		Бурле		01.78				
Рук.		Татимова		02.78		Гипростроммашина г. Киев		
Н.контр.		Христюк		02.78				
Утв.		Линник		02.78				

409-29-61 ТН-36 ·020СБ

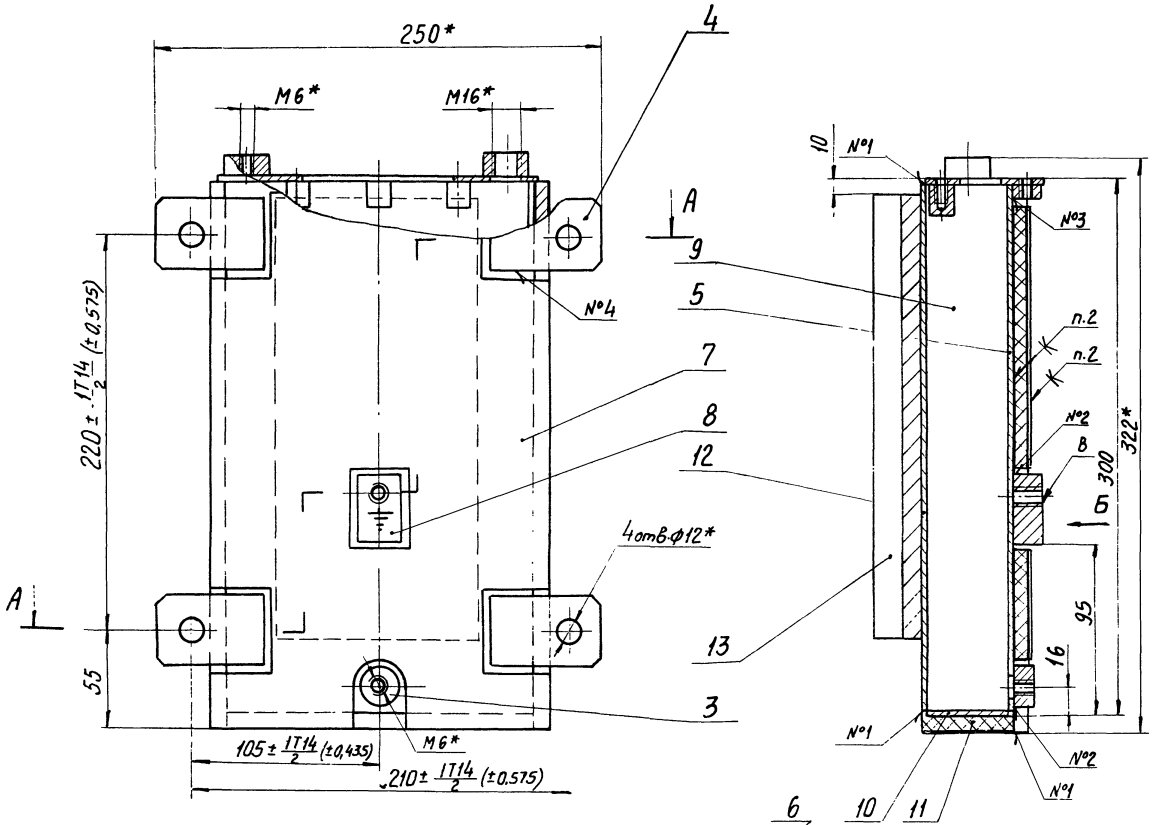

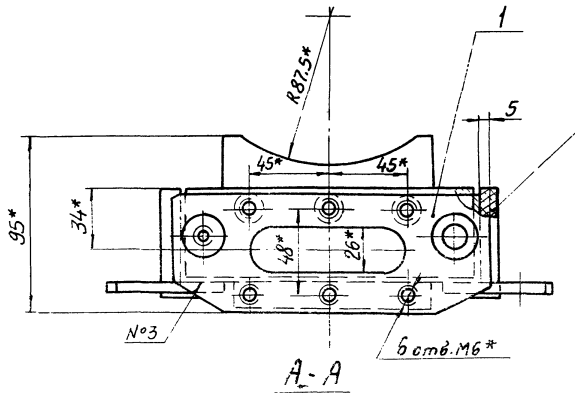

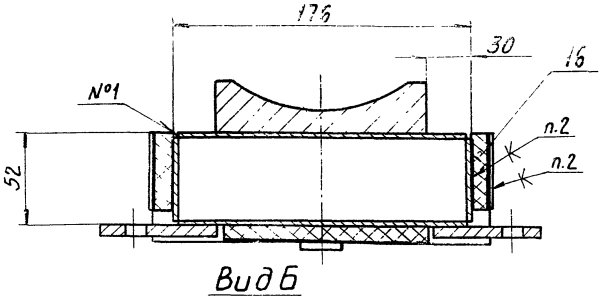

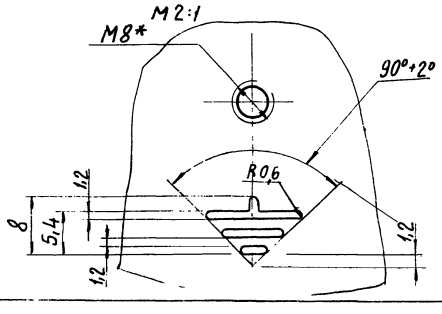

Таблица сварных швов.

Номер шва	Условное обозначение	Требования к шву	Кол. швов
1	У4-◺2		9
2	Т1-◺2	По замкнутой линии.	2
3	Т1-◺2⊐		2
4	Н1-◺2⊐		4

1. Сварные швы по ГОСТ 14771-76.
2. Клей 88-НП ТУ 38-105-540-73.
3. *Размеры для справок.
4. Неуказанные предельные отклонения размеров ± 1Т16/2.
5. Покрытие:
   грунтовка ГФ-020 красно-коричневая ГОСТ 4056-63. IV. С;
   эмаль ПФ-115 серо-голубая ГОСТ 6465-76. IV. С,
6. Знак заземления нанести по трафарету эмалью красной НЦ-132П ГОСТ 6631-74.
7. После покрытия поверхность „В" зачистить до блеска и нанести смазку ПВК ГОСТ 19537-74.
8. После сварки, перед приклейкой теплоизоляционного картона проверить швы на водонепроницаемость. Течь не допускается
9. Масса наплавленного металла - 0,1 кг.

68
7607/12

					409-29-61 ТН-36 ·020СБ			
Изм	Лист	№ докум.	Подп.	Дата	Бак Сборочный чертеж	Лит.	Масса	Масштаб
Разраб.		Гольдштейн		07.78			8	1:2
Пров.		Трофимов		07.78				
Т.контр.		Бурле		07.78		Лист	Листов 1	
Рук.		Татимова		07.78		Гипростроммашина г. Киев		
Н.контр.		Христюк		07.78				
Утв		Линник		07.78				

Копировал Трубинская

Форма 22

409-29-61 ТН-36 007

$R_z 80$ (√)

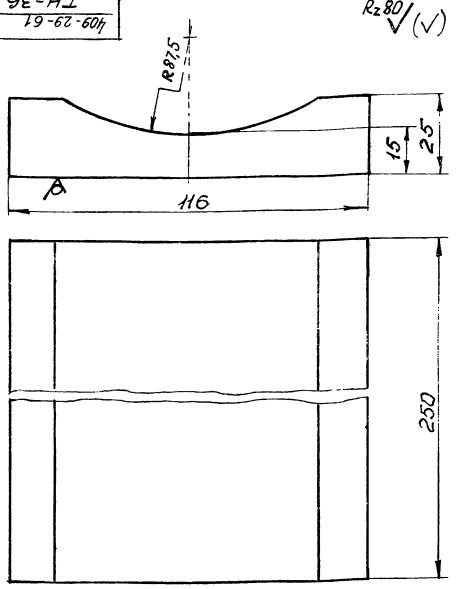

Предельные отклонения размеров:
валов h14, остальных ± IT14/2.

Изм.	Лист	№ докум.	Подп.	Дата
Разраб.		Зильберг		08.78
Пров.		Татинова		08.78
Т.контр.		Бурге		08.78
Рук.		Татинова		08.78
Н.контр.		Бак		08.78

409-29-61 ТН-36 007

Брут

Лит.	Масса	Масштаб
	4,3	1:1
Лист	Листов 1	

Ст. 3 пс ГОСТ 380-71

Типростроммашина г. Киев

Копировал

Формат А4

409-29-61 ТН-36 004

$R_z 80$ (√)

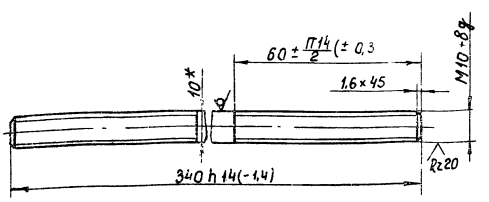

* Размер для справок.

Инв. № подл. | Подп. и дата | Взам. инв. № | Инв. № дубл. | Подп. и дата

Изм.	Лист	№ докум.	Подп.	Дата
Разраб.		Гольдштейн		08.78
Провер.		Графинов		08.78
Т.контр.		Бурге		08.78
Рук.		Татинова		08.78
Н.контр.		Христюк		08.78
Утв.				

409-29-61 ТН-36 001

Шпилька.

Лит.	Масса	Масштаб
	0,1	1:1
Лист	Листов 1	

Круг В10 ГОСТ 2590-71
Ст. 3 ПС ГОСТ 535-58

Типростроммашина г. Киев

Копировал: Гусева

Формат А4

Формат	Зона	Позиция	Обозначение	Наименование	Колич.	Примечание
				Документация		
22			409-29-61 ТН-36 000 СБ	Сборочный чертеж		2л.
12			409-29-61 ТН-36 000 ВС	Ведомость спецификац.		
12			409-29-61 ТН-36 000 ВП	Ведомость покупных изделий		
11			409-29-61 ТН-36 000 ВЗ	Ведомость заимствованных изделий		
				Сборочные единицы		
11		1	409-29-61 ТН-20 040	Обогреватель	2	
11		2	409-29-61 ТН-20 060	Кожух	2	
11		3	409-29-61 ТН-36 010	Бак	1	
11		4	409-29-61 ТН-36 020	Бак	1	
				Детали		
11		7	409-29-61 ТН-20 001	Втулка	2	
11		8	409-29-61 ТН-20 002	Шайба	4	
11		9	409-29-61 ТН-20 003	Сальник	2	
11		10	409-29-61 ТН-20 005	Сапун	2	
11		11	409-29-61 ТН-20 006	Пробка	2	
11		12	409-29-61 ТН-20 007	Прокладка	2	
11		13	409-29-61 ТН-20 008	Прокладка	4	
11		14	409-29-61 ТН-20 009	Прокладка	4	
11		15	409-29-61 ТН-36 001	Шпилька	4	

Изм.	Лист	№ докум.	Подп.	Дата	409-29-61 ТН-36 000			
Разраб.		Гольдштейн		02.78	Обогреватель пневмоцилиндра	Лит.	Лист 1	Листов 2
Пров.		Трофимов		02.78				
Рук.		Татимова		02.78		Гипространмашина г. Киев		
Н. контр.		Хрустюк		02.78				
Утв.		Линник		02.78				

Копировал Формат 11

Формат	Зона	Позиция	Обозначение	Наименование	Колич.	Примечание
				Стандартные изделия		
				Болты ГОСТ 7798-70		
		20		М6×10.46.029	12	0,0047кг
		21		М6×16.46.029	10	0,059кг
		22		М8×20.46.029	1	0,013кг
		24		Гайка М10.5.029 ГОСТ 5915-70	8	0,012кг
		25		Шайба 6.65Г ГОСТ 6402-70	12	0,0005кг
				Шайбы ГОСТ 11371-68		
		26		6.01.029	10	0,0008кг
		27		8.01.029	2	0,0023кг
		28		10.01.029	8	0,004кг

Подп. и дата | Инв. № дубл. | Взам. инв. № | Подп. и дата | Инв. № подл.

Изм.	Лист	№ докум.	Подп.	Дата	409-29-61 ТН-36 000	Лист 2

Копировал Формат 11

Формат	Зона	Позиция	Обозначение	Наименование	Колич.	Примечание
				Документация		
22			409-29-61 ТН-36 010 СБ	Сборочный чертеж		
				Сборочные единицы		
11		1	409-29-61 ТН-20 020	Крышка	1	
				Детали		
11		3	409-29-61 ТН-20 015	Бобышка	2	
11		4	409-29-61 ТН-20 016	Проушина	4	
		5	409-29-61 ТН-20 018	Обшивка	1	
11		6	409-29-61 ТН-20 019	Стенка	1	
11		7	409-29-61 ТН-20 021	Обшивка	2	
[illegible]		8	409-29-61 ТН-36 003	Стенка Лист Б-ПН-2ГОСТ19903-74 1-IV-НГОСТ16523-70 48h16(-1,6)×295h16(-3,2)	2	0,2кг
[illegible]		9	409-29-61 ТН-36 004	Дно Лист Б-ПН-2ГОСТ19903-74 1-IV-НГОСТ16523-70 48h16(-1,6)×172h16(-2,5)	1	0,1кг

Изм.	Лист	№ докум.	Подп.	Дата	409-29-61 ТН-36 010			
Разраб.		Гольдштейн		02.78	Бак	Лит.	Лист 1	Листов 2
Пров.		Трофимов		02.78				
Рук.		Татимова		02.78		Гипространмашина г. Киев		
Н. контр.		Хрустюк		02.78				
Утв.		Линник		02.78				

Копировал Формат 11

Формат	Зона	Позиция	Обозначение	Наименование	Колич.	Примечание
БЧ		10	409-29-61 ТН-36 005	Обшивка Базальтовый теплоизоляционный картон БТК-1-8 ТУ 21 УССР 914-75 52×192	1	0,1кг
БЧ		11	409-29-61 ТН-36 006	Стенка Лист Б-ПН-2ГОСТ19903-74 1-IV-НГОСТ16523-70 172h16(-2,5)×295h16(-3,2)	1	0,8кг
11		12	409-29-61 ТН-36 007	Брус	1	
				Материалы		
		15		Стеклолакоткань ЛСММ 105/120 0,20×690 ГОСТ 10156-70	0,2м	
						70
						7607/12

Подп. и дата | Инв. № дубл. | Взам. инв. № | Подп. и дата | Инв. № подл.

Изм.	Лист	№ докум.	Подп.	Дата	409-29-61 ТН-36 010	Лист 2

Копир. Олейник Формат 11

Формат	Зона	Позиция	Обозначение	Наименование	Кол.	Примечание
				Документация		
А2			409-29-61 ТН-36 — 010СБ	Сборочный чертеж		
				Сборочные единицы		
Н		1	409-29-61 ТН-10 — 010	Крышка	1	
				Детали		
Н		3	409-29-61 ТН-10 — 015	Бабышка	2	
Н		4	409-29-61 ТН-10 — 016	Проушина	4	
Н		5	409-29-61 ТН-10 — 019	Стенка	1	
Н		6	409-29-61 ТН-10 — 021	Обшивка	2	
Н		7	409-29-61 ТН-10 — 034	Обшивка	1	
Н		8	409-29-61 ТН-10 — 035	Плата	1	
Б4		9	409-29-61 ТН-10 — 003	Стенка		
				Лист Б-ПН-2 ГОСТ 19903-74		
				1-Н ГОСТ 16523-70		
				4,8 h 16 (-1,6) x 295 h 16 (-3,2)	2	0,2 кг.
Б4		10	409-29-61 ТН-36 — 004	Дно		
				Лист Б-ПН-2 ГОСТ 19903-74		
				1-Ц-Н ГОСТ 16523-70		
				4,8 h 16 (-1,6) x 172 h 16 (-2,5)	1	0,1 кг.

409-29-61 — 010
ТН-36

Бак

Изм. Лист № докум. Подп. Дата

Разраб. Гринштейн 07.78
Пров. Гаврилов 07.78
Рук. Гаврилова 07.78
Н. контр. Кристюк 07.78
Утв. Аникин 07.78

Лит. | Лист | Листов: 1 | 2

Киевпроектмонтаж г. Киев

Копировал

Формат А4

Формат	Зона	Позиция	Обозначение	Наименование	Кол.	Примечание
Б4		11	409-29-61 ТН-36 — 005	Обшивка		
				базальтовый		
				теплоизоляционный		
				картон БТК-1-В		
				ТУ 21 УССР 914-75		
				52 x 192	1	0,1 кг.
Б4		12	409-29-61 ТН-36 — 006	Стенка		
				Лист Б-ПН-2 ГОСТ 19903-74		
				1-ПН-Н ГОСТ 16523-70		
				172 h 16 (-2,5) x 295 h 16 (-3,2)	1	0,8 кг.
Н		13	409-29-61 ТН-36 — 007	Брус	1	
				Материалы		
		16		Стеклопластик		
				ПСММ 105/120		
				0,20 x 690		
				ГОСТ 10156-70	0,2	м

Инв. № подл. | Подп. и дата | Взам. инв. № | Инв. № дубл. | Подп. и дата

409-29-61 — 010
ТН-36

Изм. Лист № докум. Подп. Дата

Лист 2

Копировал

№ строки	Формат	Обозначение	Наименование	Куда входит: Обозначение	Кол.	Общ. кол.	Примечание
1	А2	409-29-61 ТН-10 010	Крышка	ТН-36 ОНО	1	1	
2				ТН-36 ОПО	1	1	
3						2	
4							
5	А2	409-29-61 ТН-10 ОНО	Обогреватель			2	
6	А2	409-29-61 ТН-10 ОПО	Кожух			2	
7							
8	А1	409-29-61 ТН-10 001	Втулка			2	
9	А1	409-29-61 ТН-10 002	Шайба			4	
10	А1	409-29-61 ТН-10 003	Сапунка			2	
11	А1	409-29-61 ТН-10 004	Сапун			2	
12	А1	409-29-61 ТН-10 006	Пробка			2	
13	А1	409-29-61 ТН-10 007	Прокладка			2	
14	А1	409-29-61 ТН-10 008	Прокладка				
15	А1	409-29-61 ТН-10 009	Прокладка			4	
16							
17	А1	409-29-61 ТН-10 015	Бабышка	ТН-36 ОНО	2	2	
18				ТН-36 ОПО	2	2	
19						8	
20							
21	А1	409-29-61 ТН-10 016	Проушина	ТН-36 ОНО	4	4	
22				ТН-36 ОПО	4	4	
23						8	
24							
25	А1	409-29-61 ТН-10 018	Обшивка	ТН-36 ОНО	1	1	
26	А1	409-29-61 ТН-10 019	Стенка	ТН-36 ОНО	1	1	
27				ТН-36 ОПО	1	1	
28						2	

Инв. № подл. | Подп. и дата | Взам. инв. № | Инв. № дубл. | Подп. и дата

409-29-61 — 000ВЗ
ТН-36

Изм. Лист № докум. Подп. Дата

Разраб. Гринштейн 07.78
Пров. Гаврилов 07.78
Рук. Гаврилова 07.78
Н. контр. Кристюк 07.78
Утв. Аникин 07.78

Обогреватель пневмоцилиндра ведомости заимствованных изделий

Лит. | Лист | Листов: 1 | 2

Киевпроектмонтаж г. Киев

№ строки	Формат	Обозначение	Наименование	Куда входит: Обозначение	Кол.	Общ. кол.	Примечание
1	А1	409-29-61 ТН-10 021	Обшивка	409-29-61 ТН-36 ОНО	2	2	
2				409-29-61 ТН-36 ОПО	2	2	
3						4	
4							
5	А1	409-29-61 ТН-10 034	Обшивка	409-29-61 ТН-36 ОПО	1	1	
6	А1	409-29-61 ТН-10 035	Плата	409-29-61 ТН-36 ОПО	1	1	
7							
8							
9							
10							
11							
12							
13							
14							
15							
16							
17							
18							
19							
20							
21							
22							
23							
24							
25							
26							
27							
28							71
29							
30							

Инв. № подл. | Подп. и дата | Взам. инв. № | Инв. № дубл. | Подп. и дата

409-29-61 — ППВЗ
ТН-36

Изм. Лист № докум. Подп. Дата

7607/12

Лист 4

№ строки	Обозначение	Наименование	Куда входит: Обозначение	кол.	Общее кол.	Примечание
1	409-29-61 ТН-36 ·000	Обогреватель пневмоцилиндра			1	
2						
3	409-29-61 ТН-20 ·020	Крышка	ТН-36 ·010	1	1	
4			ТН-36 ·020	1	1	
5					2	
6	409-29-61 ТН-20 ·040	Обогреватель			2	
7	409-29-61 ТН-20 ·060	Кожух			2	
8	409-29-61 ТН-36 ·010	Бак			1	
9	409-29-61 ТН-36 ·020	Бак			1	
10						
11						
12						
13						
14						
15						
16						
17						
18						
19						
20						
21						
22						
23						
24						

Изм.	Лист	№ докум.	Подп.	Дата
Разраб.		Гольдштейн		26.12.78
Пров.		Графитов		15.01.79
Рук.		Татимова		08.01.79
Н.контр.		Христюк		08.01.79
Утв.		Линник		11.01.79

409-29-61 ТН-36 ·000ВС

Обогреватель пневмоцилиндра

Ведомость спецификаций

Лит.	Лист	Листов
		1

Гипростроммашина г. Киев

Копировал

Формат 12

№ строки	Наименование	Обозначение документа на поставку	Поставщик	Куда входит (обозначение)	Количество: на изделие	в комплекты	на регулир.	Всего	Примечание
1	Крепежные изделия								
2									
3	Болт М6×10.46.029	ГОСТ 7798-70			12			12	
4	М6×16.46.029				10			10	
5	М8×20.46.029				1			1	
6									
7	Гайка М10.5.029	ГОСТ 5915-70			8			8	
8									
9	Шайба 6.65Г.029	ГОСТ 6402-70			12			12	
10									
11	Шайба 6.01.029	ГОСТ 11371-68			10			10	
12	8.01.029				2			2	
13	10.01.029				8			8	
14									
15									
16									
17	Электронагреватель	ГОСТ 13268-74	Миасский электро-		2			2	
18	ТЭН-60А13/053И220.Н439		механический завод						
19			„Миасс электроаппарат"						
20			г. Миасс-6, Челябинской						
21			обл.						
22									
23									
24									
25									
26									

72

7807/12

Изм.	Лист	№ докум.	Подп.	Дата
Разраб.		Гольдштейн		26.12.78
Пров.		Графитов		15.01.79
Рук.		Татимова		08.01.79
Н.конп.		Христюк		08.01.79
Утв.		Линник		11.01.79

409-29-61 ТН-36 ·000ВП

Обогреватель пневмоцилиндра

Ведомость покупных изделий

Лит.	Лист	Листов
		1

Гипростроммашина г. Киев

Копировал Трубинская

Формат

gost.e-ecolog.ru