ТИПОВОЙ ПРОЕКТ

409-29-61

АВТОМАТИЗИРОВАННЫЙ ПРИРЕЛЬСОВЫЙ СКЛАД ЦЕМЕНТА ВМЕСТИМОСТЬЮ 360/240 тонн

Альбом VI

НЕСТАНДАРТИЗИРОВАННОЕ ОБОРУДОВАНИЕ

ВЫПУСК 5

7607/11
цена 3-57
gost.e-ecolog.ru

К.Ф. ЦИТП инв. N 7607/11

ТИПОВОЙ ПРОЕКТ
409-29-61
АВТОМАТИЗИРОВАННЫЙ ПРИРЕЛЬСОВЫЙ СКЛАД ЦЕМЕНТА ВМЕСТИМОСТЬЮ 360/240 тонн

АЛЬБОМ VI ВЫПУСК 5

СОСТАВ ПРОЕКТА

АЛЬБОМ I	ОБЩИЕ ДАННЫЕ. ТЕХНОЛОГИЧЕСКАЯ ЧАСТЬ ПРОМПРОВОДКИ.
АЛЬБОМ II	АРХИТЕКТУРНО-СТРОИТЕЛЬНАЯ И САНИТАРНО-ТЕХНИЧЕСКАЯ ЧАСТИ ВЫПУСК 1-ИНВЕНТАРНЫЙ ВАРИАНТ /В МЕТАЛЛЕ/. ВЫПУСК 2-СТАЦИОНАРНЫЙ ВАРИАНТ /В СБОРНОМ ЖЕЛЕЗОБЕТОНЕ/
АЛЬБОМ III	СТРОИТЕЛЬНЫЕ ИЗДЕЛИЯ
АЛЬБОМ IV	ЭЛЕКТРОТЕХНИЧЕСКАЯ ЧАСТЬ.
АЛЬБОМ V	ЭЛЕКТРОТЕХНИЧЕСКАЯ ЧАСТЬ. ЗАДАНИЕ ЗАВОДУ-ИЗГОТОВИТЕЛЮ
АЛЬБОМ VI	НЕСТАНДАРТИЗИРОВАННОЕ ОБОРУДОВАНИЕ ВЫПУСКИ 1,2,3,4,5,6,7,8
АЛЬБОМ VII	ЗАКАЗНЫЕ СПЕЦИФИКАЦИИ. ВЫПУСК 1-НА ТЕХНОЛОГИЧЕСКОЕ, ЭЛЕКТРОТЕХНИЧЕСКОЕ ОБОРУДОВАНИЕ И ПРОМПРОВОДКИ. ВЫПУСК 2-НА САНИТАРНО-ТЕХНИЧЕСКОЕ ОБОРУДОВАНИЕ
АЛЬБОМ VIII	СМЕТЫ К АРХИТЕКТУРНО-СТРОИТЕЛЬНОЙ И САНИТАРНО-ТЕХНИЧЕСКОЙ ЧАСТЯМ ВЫПУСК 1-ИНВЕНТАРНЫЙ ВАРИАНТ /В МЕТАЛЛЕ/. ВЫПУСК 2-СТАЦИОНАРНЫЙ ВАРИАНТ /В СБОРНОМ ЖЕЛЕЗОБЕТОНЕ/.
АЛЬБОМ IX	ОБЪЕКТНЫЕ СМЕТЫ СМЕТЫ НА ПРИОБРЕТЕНИЕ И МОНТАЖ ТЕХНОЛОГИЧЕСКОГО ЭЛЕКТРОТЕХНИЧЕСКОГО ОБОРУДОВАНИЯ И ПРОМПРОВОДОК. ВЫПУСКИ 1,2.

РАЗРАБОТАН ВСЕСОЮЗНЫМ ПРОЕКТНО-КОНСТРУКТОРСКИМ ИНСТИТУТОМ ГИПРОСТРОММАШИНА
ГЛАВНЫЙ ИНЖЕНЕР ИНСТИТУТА /Мацьковой/
ГЛАВНЫЙ ИНЖЕНЕР ПРОЕКТА /Ястремская/

УТВЕРЖДЕН ГОССТРОЕМ СССР ПРОТОКОЛ ОТ 2.07.79г. №35
ВВЕДЕН В ДЕЙСТВИЕ С 30.11.1979г.
ИН-ТОМ ГИПРОСТРОММАШИНА ПРИКАЗ ОТ 13.08.79г № 63.

К.Ф. ЦИТП инв N 7607/4

СОДЕРЖАНИЕ

Обозначение	Наименование	Лист
409-29-61 ТМ-52 000 МЧ	Воздуховод для сбора воздуха	4
409-29-61 ТМ-52 010СБ	Колено	5
409-29-61 ТМ-52 020СБ	Штуцер	5
409-29-61 ТМ-52 001	Хомут	6
409-29-61 ТМ-52 008	Патрубок	6
409-29-61 ТМ-52 009	Патрубок	6
409-29-61 ТМ-52 014	Ниппель	6
409-29-61 ТМ-52 007	Фланец	7
409-29-61 ТМ-52 040	Колено	7
409-29-61 ТМ-52 020	Штуцер	7
409-29-61 ТМ-52 000ВП	Воздуховод для сброса воздуха	8
409-29-61 ТМ-52 000ВС	Воздуховод для сброса воздуха	8
409-29-61 ТМ-53 000МЧ	Цементопровод	9
409-29-61 ТМ-53 040СБ	Тройник	10
409-29-61 ТМ-53 004	Патрубок	10
409-29-61 ТМ-53 006	Патрубок	10
409-29-61 ТМ-53 020СБ	Колено	11
409-29-61 ТМ-53 003	Колено	11
409-29-61 ТМ-53 008	Патрубок	11
409-29-61 ТМ-53 030СБ	Цементопровод	12
409-29-61 ТМ-53 040СБ	Цементопровод	12
409-29-61 ТМ-53 050СБ	Цементопровод	13
409-29-61 ТМ-53 040	Цементопровод	13
409-29-61 ТМ-53 050	Цементопровод	13
409-29-61 ТМ-53 009	Патрубок	14
409-29-61 ТМ-53 013	Патрубок	14
409-29-61 ТМ-53 014	Патрубок	14
409-29-61 ТМ-53 015	Патрубок	14
409-29-61 ТМ-53 040	Тройник	15
409-29-61 ТМ-53 020	Колено	15
409-29-61 ТМ-53 030	Цементопровод	15
409-29-61 ТМ-53 000ВЗ	Цементопровод	15
409-29-61 ТМ-53 000ВП	Цементопровод	16
409-29-61 ТМ-53 000ВС	Цементопровод	16
409-29-61 ТМ-54 000 МЧ	Цементопровод	17
409-29-61 ТМ-54 000ВП	Цементопровод	18
409-29-61 ТМ-54 000ВЗ	Цементопровод	18
409-29-61 ТМ-54 000ВС	Цементопровод	19
409-29-61 ТМ-55 000МЧ	Цементопровод	20
409-29-61 ТМ-55 000ВП	Цементопровод	21
409-29-61 ТМ-55 000ВЗ	Цементопровод	21
409-29-61 ТМ-55 000ВС	Цементопровод	22
409-29-61 ТМ-56 000МЧ	Цементопровод	23
409-29-61 ТМ-56 000ВП	Цементопровод	24
409-29-61 ТМ-56 000ВЗ	Цементопровод	24
409-29-61 ТМ-56 000ВС	Цементопровод	25

Обозначение	Наименование	Лист
409-29-61 ТМ-57 000СБ	Переходник	26
409-29-61 ТМ-57 040СБ	Патрубок	26
409-29-61 ТМ-57 001	Патрубок	27
409-29-61 ТМ-57 000	Переходник	27
409-29-61 ТМ-57 010	Патрубок	27
409-29-61 ТМ-57 000ВЗ	Переходник	27
409-29-61 ТМ-57 000ВП	Переходник	28
409-29-61 ТМ-57 000ВС	Переходник	28
409-29-61 ТМ-58 000СБ	Фланец переходной	29
409-29-61 ТМ-58 010СБ	Патрубок	29
409-29-61 ТМ-58 001	Прокладка	30
409-29-61 ТМ-58 005	Стенка	30
409-29-61 ТМ-58 000	Фланец переходной	30
409-29-61 ТМ-58 010	Патрубок	30
409-29-61 ТМ-58 000БП	Фланец переходной	31
409-29-61 ТМ-58 000ВС	Фланец переходной	31
409-29-61 ТМ-59 000МЧ	Бункер Выдачи	32
409-29-61 ТМ-59 010СБ	Корпус	34
409-29-61 ТМ-59 020СБ	Патрубок	36
409-29-61 ТМ-59 030СБ	Крышка в сборе	36
409-29-61 ТМ-59 040СБ	Поперечина	37
409-29-61 ТМ-59 050СБ	Раскос	37
409-29-61 ТМ-59 060СБ	Рама	38
409-29-61 ТМ-59 001	Прокладка	38
409-29-61 ТМ-59 003	Фланец	39
409-29-61 ТМ-59 010	Корпус	39
409-29-61 ТМ-59 020	Патрубок	39
409-29-61 ТМ-59 030	Крышка в сборе	39
409-29-61 ТМ-59 004	Обечайка	40
409-29-61 ТМ-59 008	Патрубок	40
409-29-61 ТМ-59 005	Конус	41
409-29-61 ТМ-59 006	Фланец	42
409-29-61 ТМ-59 037	Связь	42
409-29-61 ТМ-59 038	Платик	42
409-29-61 ТМ-59 007	Патрубок	43
409-29-61 ТМ-59 009	Патрубок	43
409-29-61 ТМ-59 011	Пластина	43
409-29-61 ТМ-59 012	Ребро	43
409-29-61 ТМ-59 019	Крышка	44
409-29-61 ТМ-59 025	Платик	44
409-29-61 ТМ-59 032	Платик	44
409-29-61 ТМ-59 033	Балка	44
409-29-61 ТМ-59 040	Поперечина	45
409-29-61 ТМ-59 050	Раскос	45
409-29-61 ТМ-59 060	Рама	45
409-29-61 ТМ-59 000ВЗ	Бункер Выдачи	45
409-29-61 ТМ-59 000ВП	Бункер Выдачи	46
409-29-61 ТМ-59 000ВС	Бункер Выдачи	46

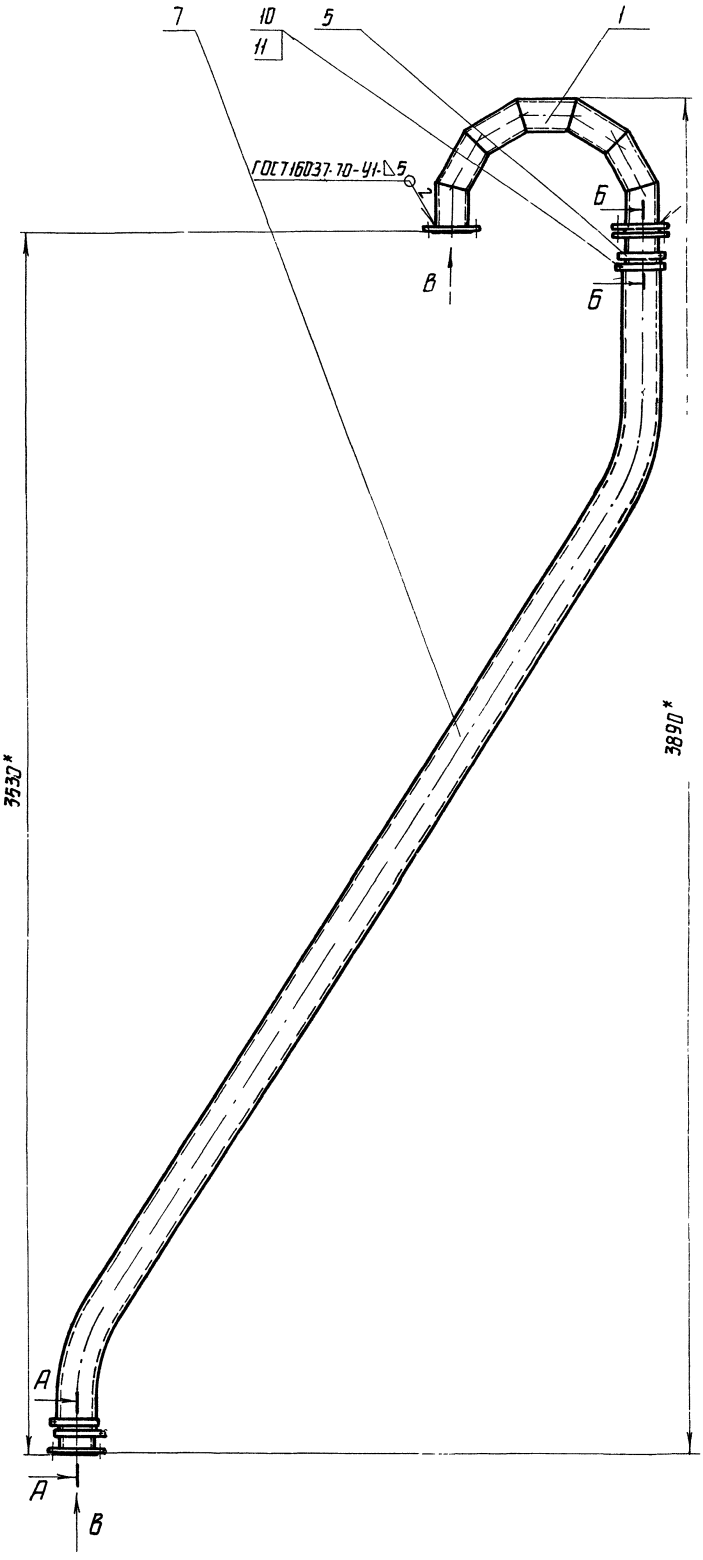

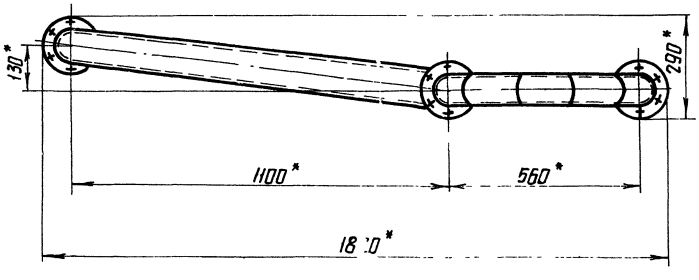

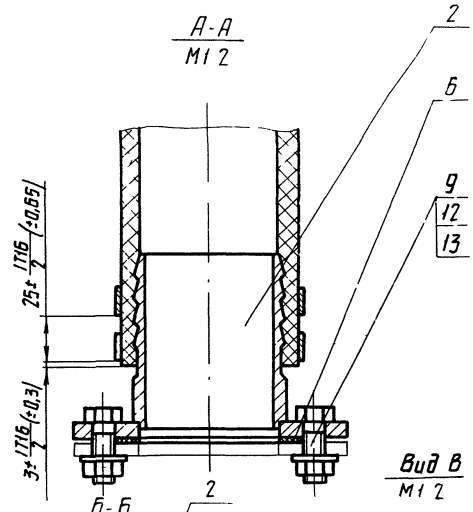

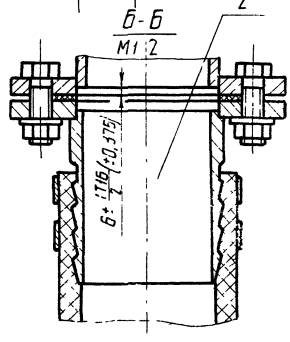

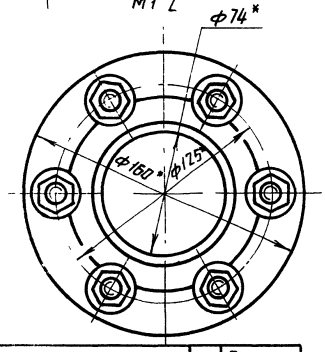

Позиция	Обозначение	Наименование	Колич	Примечание
		Документация		
	409-29-61 ТН-52 ООО МЧ	Монтажный чертеж		
	409-29-61 ТН-52 ОВиВС	Ведомость спецификаций		
	409-29-61 ТН-52 ООО ВП	Ведомость покупных изделий		
		Сборочные единицы		
1	409-29-61 ТН-52 010	Колено	1	
2	409-29-61 ТН-52 020	Штуцер	2	
		Детали		
5	409-29-61 ТН-52 051	Хомут	4	
6	409-29-61 ТН-52 002	Прокладка	3	
7	409-29-61 ТН-52 003	Трубопровод		
		Рукав ш(vш)2,5-80-104-У ГОСТ 18698-73		
		L=4920		23,6 кг
		Стандартные изделия		
9		Болт М12×40.46		
		ГОСТ 7798-70	18	0,05 кг
10		Винт М6×25.46		
		ГОСТ 17473-72	4	0,006 кг
		Гайка ГОСТ 5915-70		
11		М6.5	4	0,002 кг
12		М12.5	18	0,015 кг
13		Шайба 12.01		
		ГОСТ 11371-68	18	0,006 кг

*Размеры для справок

4

1607/11

Изм.	Лист	№докум.	Подп.	Дата
Разраб.		Баулин		07.79
Пров.		Ваинштейн		07.79
Т.контр.		Бурле		07.79
Рук.		Карбацкий		07.79
Н.контр.		Христак		07.79
Утв.		Пинник		07.79

409-29-61 ТН-52 ООО МЧ

Воздуховод для сброса воздуха

Монтажный чертеж

Лит.	Масса	Масштаб
	37	1:10
Лист	Листов 1	

Гипростроммашпроект г. Киев

409-29-61 ТН-52 020СБ

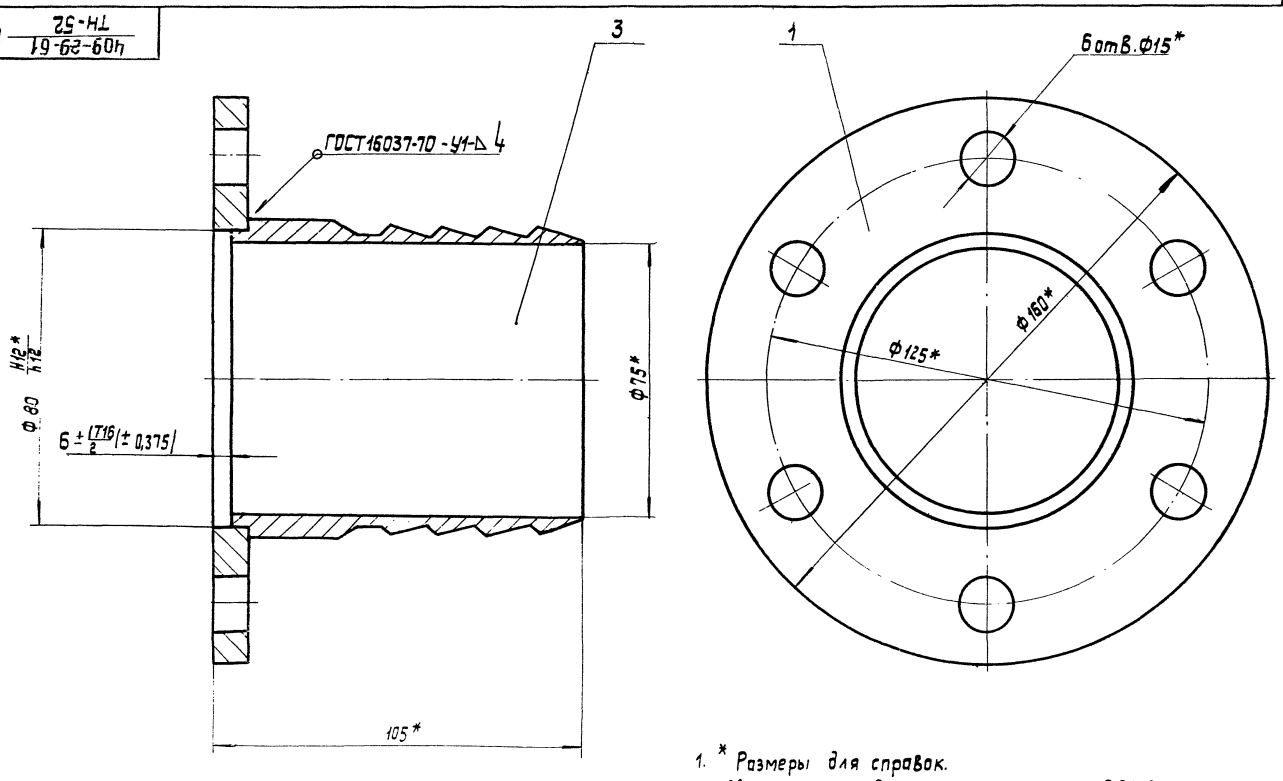

1. * Размеры для справок.
2. Масса наплавленного металла - 0,01кг

Изм.	Лист	№ докум.	Подп.	Дата
Разраб.		Баулин		27.7.78
Пров.		Татимова		07.78
Т.контр.		Бурле		07.78
Рук.		Карвацкий		07.78
Н.контр.		Христюк		07.78
Утв.		Личнцк		07.78

409-29-61 ТН-52 020СБ

Штуцер
Сборочный чертеж

Лит.	Масса	Масштаб
	1,3	1:1
Лист	Листов 1	

Гипростроммашина г.Киев

Копировал: Усова Формат 12

409-29-61 ТН-52 010СБ

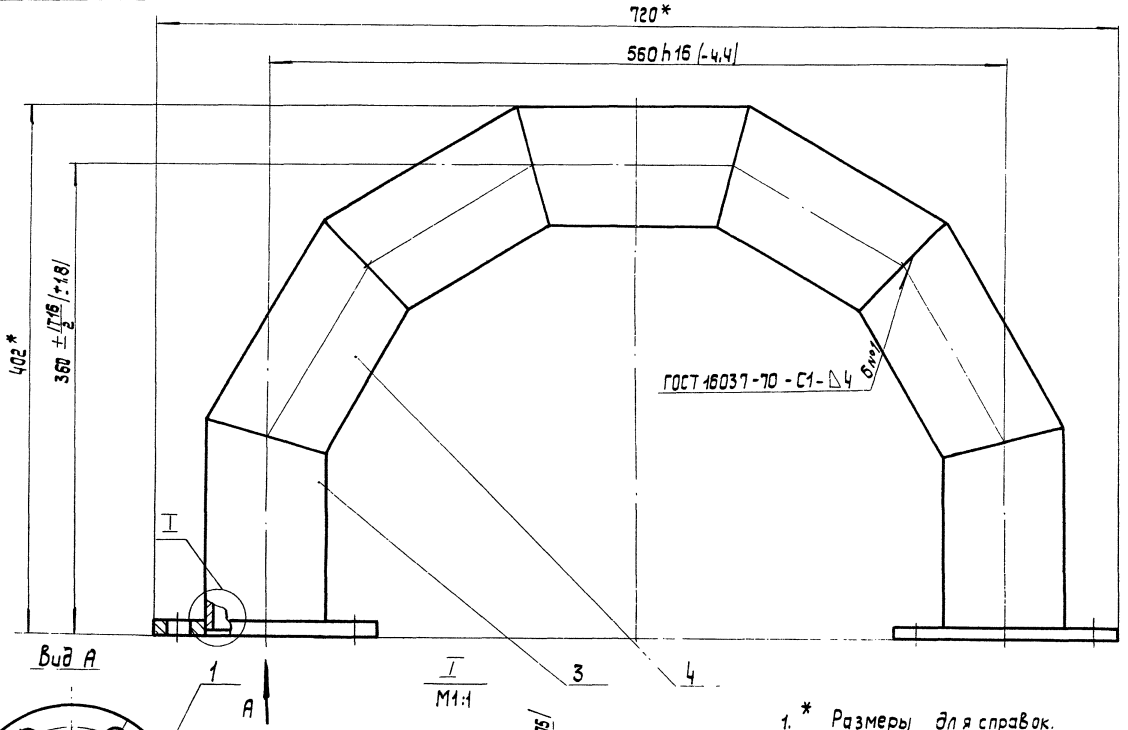

1. * Размеры для справок.
2. Масса наплавленного металла - 0,09кг

Изм.	Лист	№ докум.	Подп.	Дата
Разраб.		Баулин		27.7.78
Пров.		Байштейн		07.78
Т.контр.		Бурле		07.78
Рук.		Карвацкий		07.78
Н.контр.		Христюк		07.78
Утв.		Личнцк		07.78

409-29-61 ТН-52 010СБ

Колено
Сборочный чертеж

Лит.	Масса	Масштаб
	9,5	1:2,5
Лист	Листов 1	

Гипростроммашина г.Киев

5
1607/11

409-29-61 ТН-52 .001

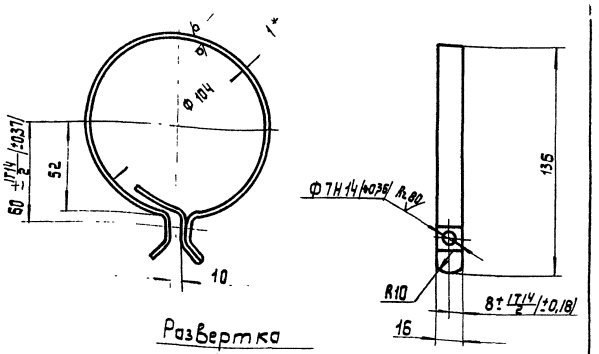

Развертка
М1:1

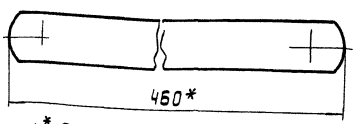

1.* Размеры для справок.
2. Неуказанные предельные отклонения размеров — ±IT16/2.

Изм.	Лист	№ докум.	Подп.	Дата
Разраб.		Партная		27.7.78
Пров.		Вайнштейн		07.78
Т.контр.		Бурле		07.78
Рук.		Карвацкий		07.78
Н.контр.		Христюк		07.78
Утв.				

Хомут

Лит.	Масса	Масштаб
	0,06	1:2
Лист	Листов 1	

Лист Б-ПН-1 ГОСТ 19903-74
1-IV-Н ГОСТ 16523-70

Гипростроммашина г. Киев

Копировал: Усова Формат 11

409-29-61 ТН-52 .008

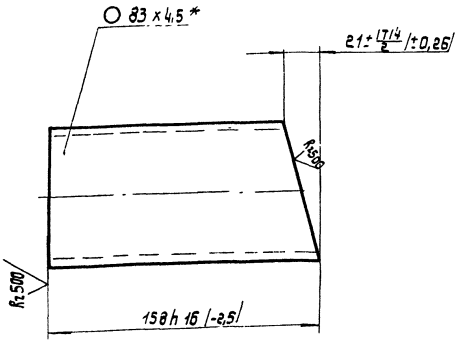

* Размер для справок.

Изм.	Лист	№ докум.	Подп.	Дата
Разраб.		Партная		27.7.78
Пров.		Вайнштейн		07.78
Т.контр.		Бурле		07.78
Рук.		Карвацкий		07.78
Н.контр.		Христюк		07.78
Утв.				

Патрубок

Лит.	Масса	Масштаб
	1,1	1:2
Лист	Листов 1	

Труба 83х4,5 ГОСТ 8732-70 А Ст.2пс ГОСТ 8731-74

Гипростроммашина г. Киев

Копировал: Усова Формат 11

409-29-61 ТН-52 .009

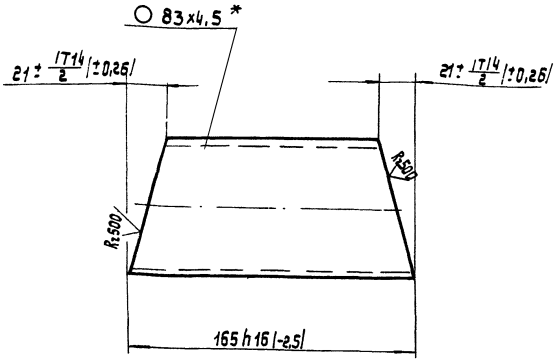

* Размер для справок.

Изм.	Лист	№ докум.	Подп.	Дата
Разраб.		Партная		27.7.78
Пров.		Вайнштейн		07.78
Т.контр.		Бурле		07.78
Рук.		Карвацкий		07.78
Н.контр.		Христюк		07.78
Утв.				

Патрубок

Лит.	Масса	Масштаб
	1	1:2
Лист	Листов 1	

Труба 83х4,5 ГОСТ 8732-70 А Ст.2пс ГОСТ 8731-74

Гипростроммашина г. Киев

409-29-61 ТН-52 .014

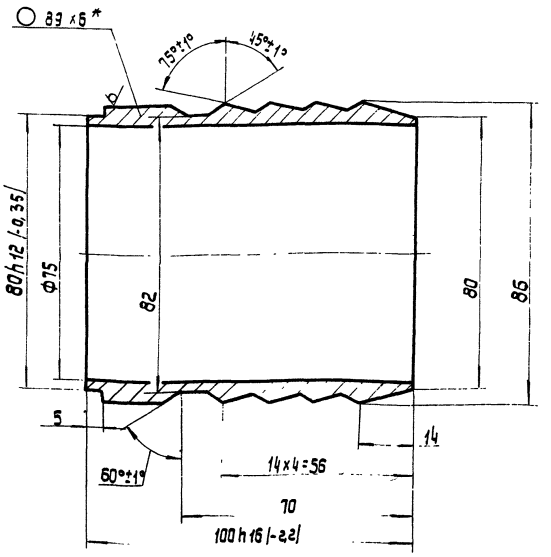

1.* Размер для справок.
2. Неуказанные предельные отклонения размеров: отверстий-H14, валов-h14 остальных — ±IT14/2.

Изм.	Лист	№ докум.	Подп.	Дата
Разраб.		Партная		27.7.78
Пров.		Вайнштейн		07.78
Т.контр.		Бурле		07.78
Рук.		Карвацкий		07.78
Н.контр.		Христюк		07.78
Утв.				

Ниппель

Лит.	Масса	Масштаб
	0,07	1:1
Лист	Листов 1	

Труба 89х6 ГОСТ 8732-70 А Ст.2пс ГОСТ 8731-74

Гипростроммашина г. Киев

6

7607/4

409-29-61 ТН-52 007

Rz80

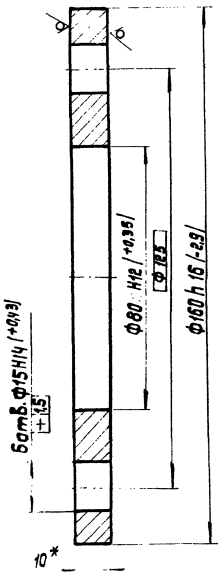

* Размер для справок.

Изм.	Лист	№ докум.	Подп.	Дата
Разраб.		Ланавая		27.7.78
Пров.		Вайнштейн		01.78
Т. контр.		Бурле		03.78
Рук.		Карвацкий		04.78
Н. контр.		Христюк		07.78
Утв.				

Фланец

Лит.	Масса	Масштаб
	2	1:1

Лист | Листов 1

Лист: Б-ПН-10 ГОСТ 10903-74; Ст.3пс ГОСТ 14637-69

Гипростроммашина г. Киев

Копировал: усова

Формат 11

Формат	Зона	Поз.	Обозначение	Наименование	Кол.	Примечание
				Документация		
12			409-29-61 ТН-52 .010СБ	Сборочный чертеж		
				Детали		
11		1	409-29-61 ТН-52 .007	Фланец	2	
11		3	409-29-61 ТН-52 .008	Патрубок	2	
11		4	409-29-61 ТН-52 .009	Патрубок	5	

Изм.	Лист	№ докум.	Подп.	Дата
Разраб.		Баулин		27.7.78
Пров.		Вайнштейн		01.78
Рук.		Карвацкий		04.78
Н. контр.		Христюк		07.78
Утв.		Личник		07.78

409-29-61 ТН-52 010

Колено

Лит.	Лист	Листов
	1	1

Гипростроммашина г. Киев

Формат	Зона	Поз.	Обозначение	Наименование	Кол.	Примечание
				Документация		
12			409-29-61 ТН-52 .020СБ	Сборочный чертеж		
				Детали		
11		1	409-29-61 ТН-52 .007	Фланец	1	
11		3	409-29-61 ТН-52 .014	Ниппель	1	

7

7607/11

Изм.	Лист	№ докум.	Подп.	Дата
Разраб.		Баулин		27.7.78
Пров.		Вайнштейн		01.78
Рук.		Карвацкий		04.78
Н. контр.		Христюк		07.78
Утв.		Личник		07.78

409-29-61 ТН-52 020

Штуцер

Лит.	Лист	Листов
	1	1

Гипростроммашина г. Киев

Формат 11

№ строки	Обозначение	Наименование	Куда входит: Обозначение	Кол	Общее кол.	Примечание
1						
2	409-29-61 ТН-52 ОООМЧ	Воздуховод для сброса воздуха			1	
3						
4	409-29-61 ТН-52 010	Колено			1	
5	409-29-61 ТН-52 020	Штуцер			2	
6						
7						
8						
9						
10						
11						
12						
13						
14						
15						
16						
17						
18						
19						
20						
21						
22						
23						
24						
25						
26						
27						
28						
29						
30						
31						
32						
33						
34						

Изм.	Лист	№ докум.	Подп.	Дата
Разраб.		Партная		27.7.78
Пров.		Войнштейн		27.7.78
Рук.		Карвацкий		27.7.78
Н. контр.		Христюк		27.7.78
Утв.		Линник		27.7.78

409-29-61 ТН-52 ОООВС

Воздуховод для сброса воздуха

Ведомость спецификаций

Литера | Лист | Листов: 1

Гипростроммашина г. Киев

Формат А2

№ строки	Наименование	Обозначение документа на поставку	Поставщик	Куда входит (обозначение)	Количество: на изделие	Количество: в комплекты	Количество: на регулир.	Количество: Всего	Примечание
1									
2	Крепежные изделия								
3									
4	Болт М12×40.46	ГОСТ 7798-70			18			18	
5									
6	Винт М6×25.46	ГОСТ 17473-72			4			4	
7									
8	Гайка М6.5	ГОСТ 5915-70			4			4	
9	М12.5				18			18	
10									
11	Шайба 12.01	ГОСТ 11371-68			18			18	
12									
13									
14									
15									
16									
17									
18									
19									
20									
21									
22									
23									
24									
25									
26									

7607/11

Изм.	Лист	№ докум.	Подп.	Дата
Разраб.		Партная		27.7.78
Пров.		Войнштейн		27.7.78
Рук.		Карвацкий		27.7.78
Н. контр.		Христюк		27.7.78
Утв.		Линник		27.7.78

409-29-61 ТН-52 ОООВП

Воздуховод для сброса воздуха

Ведомость покупных изделий

Лит. | Лист | Листов: 1

Гипростроммашина г. Киев

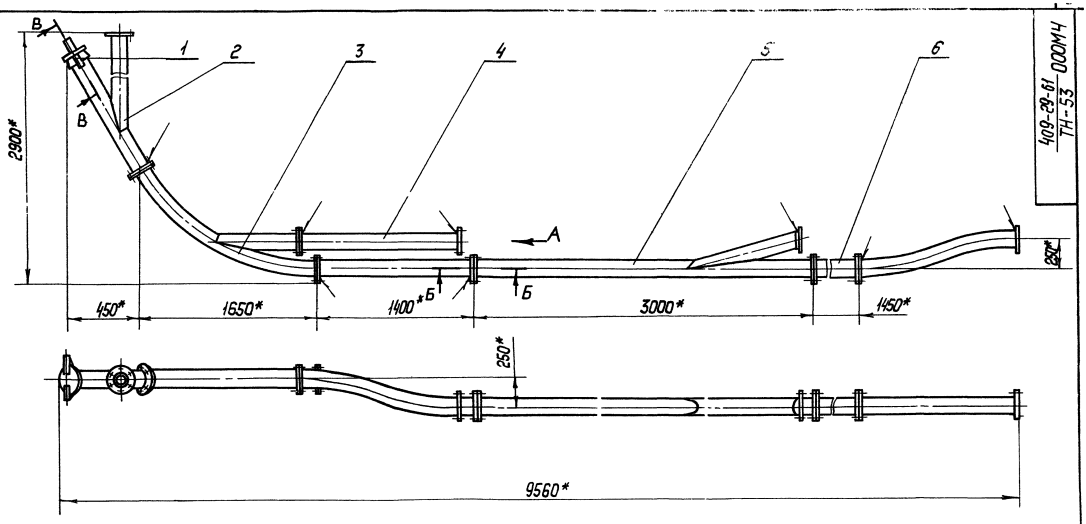

409-29-61 ТН-53 000МЧ

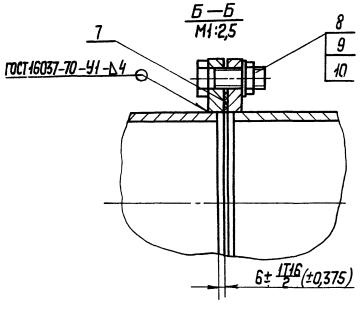

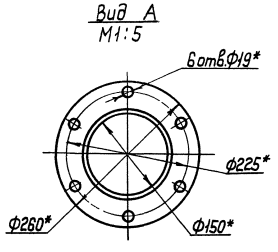

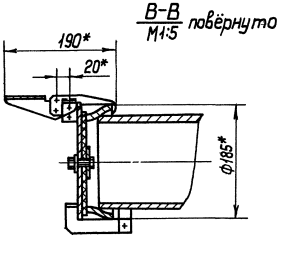

Поз.	Обозначение.	Наименование.	Кол.	Примечание
		Документация.		
	409-29-61 ТН-53 000МЧ	Монтажный чертёж.		
	409-29-61 ТН-53 000ВС	Ведомость спецификаций.		
	409-29-61 ТН-53 000ВП	Ведомость покупных изделий.		
	409-29-61 ТН-53 000ВЗ	Ведомость заимствованных изделий.		
		Сборочные единицы.		
1	409-29-61 ТН-4 010	Заглушка.	1	
2	409-29-61 ТН-53 010	Тройник.	1	
3	409-29-61 ТН-53 020	Колено.	1	
4	409-29-61 ТН-53 030	Цементопровод.	3	
5	409-29-61 ТН-53 040	Цементопровод.	1	
6	409-29-61 ТН-53 050	Цементопровод.	1	
		Детали.		
7	409-29-61 ТН-2 002	Прокладка.	10	
		Стандартные изделия.		
8		Болт М16х55.46		
		ГОСТ 7798-70	60	0,121кг
9		Гайка М16.5		
		ГОСТ 5915-70	60	0,033кг
10		Шайба 16.01		
		ГОСТ 11371-68	60	0,001кг

1.* Размеры для справок.
2. Масса наплавленного металла – 4,8 кг.

9
7607/11

Изм.	Лист	№докум.	Подп.	Дата	409-29-61 ТН-53 000МЧ			
Разраб.		Усманова		VIII.78	Цементопровод. Монтажный чертёж.	Лит.	Масса 320	Масштаб 1:25
Пров.		Татимова		VIII.78				
Т.контр.		Бурле		VIII.78		Лист	Листов 1	
Рук.		Татимова		VIII.78		Гипростроммашина г.Киев		
Н.контр.		Христюк		VIII.78				
Утв.		Линник		VIII.78				

Копировал: Смилян

Формат 22

409-29-61 ТН-53 002

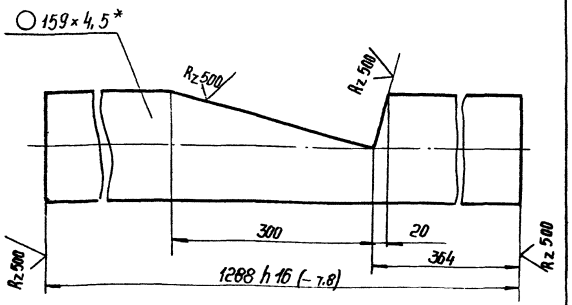

1.* Размер для справок
2. Неуказанные предельные отклонения размеров: ± IT16/2.

Изм.	Лист	№ докум.	Подп.	Дата
Разраб.		Усманова		07.78
Пров.		Татинова		07.78
Т.контр.		Бурле		07.78
Рук.		Татинова		07.78
Н.контр.		Христюк		07.78
Утв.				

409-29-61 ТН-53 002

Патрубок

Лит.	Масса	Масштаб
	22	1:5
Лист	Листов 1	

Труба 159×4,5 ГОСТ 8732-70 / А Ст.2пс ГОСТ 8731-74

Типростроммонтажиндустрия г. Киев

Копировал: Белова Формат 11

409-29-61 ТН-53 001

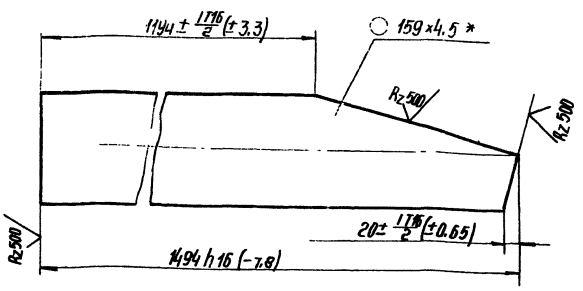

* Размер для справок.

Инв.№ подл. | Подп. и дата | Взам. инв.№ | Инв.№ дубл. | Подп. и дата

Изм.	Лист	№ докум.	Подп.	Дата
Разраб.		Усманова		07.78
Пров.		Татинова		07.78
Т.контр.		Бурле		01.78
Рук.		Татинова		07.78
Н.контр.		Христюк		07.78
Утв.				

409-29-61 ТН-53 001

Патрубок

Лит.	Масса	Масштаб
	25	1:5
Лист	Листов 1	

Труба 159×4,5 ГОСТ 8732-70 / А Ст.2пс ГОСТ 8731-74

Типростроммонтажиндустрия г. Киев

Копировал: Белова Формат 11

409-29-61 ТН-53 010СБ

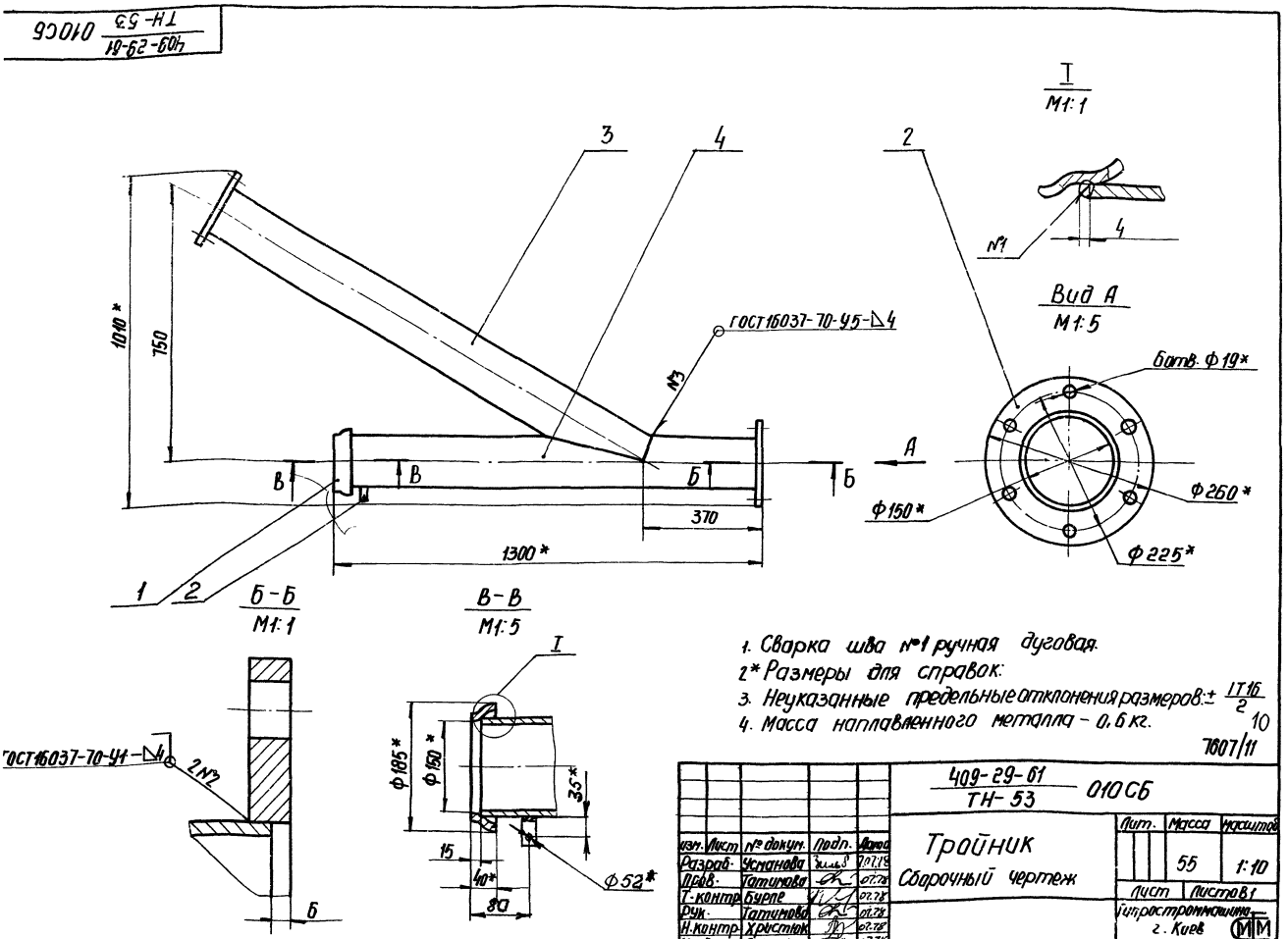

1. Сварка шва №1 ручная дуговая.
2.* Размеры для справок.
3. Неуказанные предельные отклонения размеров: ± IT16/2 10
4. Масса наплавленного металла – 0,6 кг.

7807/11

Изм.	Лист	№ докум.	Подп.	Дата
Разраб.		Усманова		07.78
Пров.		Татинова		07.78
Т.контр.		Бурле		07.78
Рук.		Татинова		07.78
Н.контр.		Христюк		07.78
Утв.		Линник		07.78

409-29-61 ТН-53 010СБ

Тройник

Сборочный чертеж

Лит.	Масса	Масштаб
	55	1:10
Лист	Листов 1	

Типростроммонтажиндустрия г. Киев

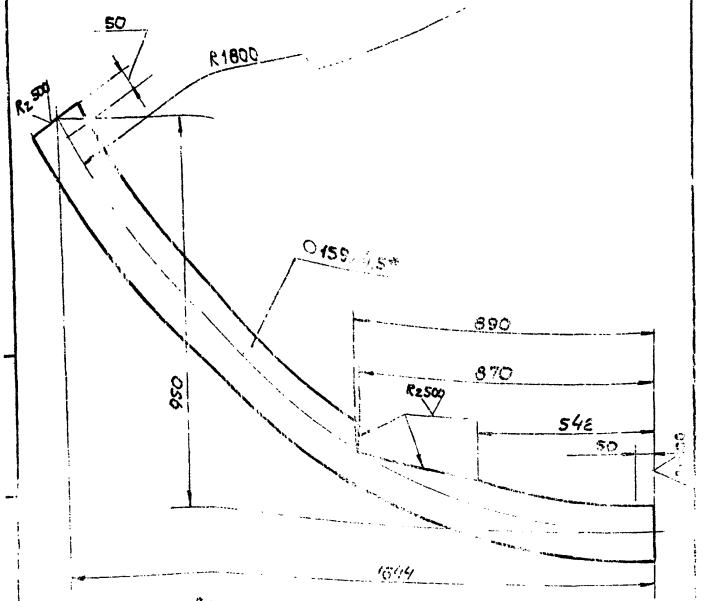

1. Длина развертки – 1872 мм*
2. * Размеры для справок.
3. Предельные отклонения размеров: $\pm\frac{IT16}{2}$.

Изм.	Лист	№ докум.	Подп.	Дата
Разраб.		Усманова		30.1.78
Пров.		Татимова		07.7.78
Т.контр.		Бурле		07.7.78
Рук.		Татимова		07.7.78
Н.контр.		Христюк		07.7.78
Утв.				

409-29-61 ТН-53 005

Колено

Труба 159х4,5 ГОСТ 8732-70 / А Ст.2пс ГОСТ 8731-74

Лит.	Масса	Масштаб
	28	1:10
Лист	Листов 1	

Гипростроммашина г. Киев

Копировал Формат А1

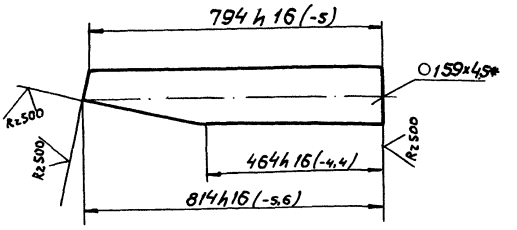

* Размер для справок.

Изм.	Лист	№ докум.	Подп.	Дата
Разраб.		Усманова		30.1.78
Пров.		Татимова		07.7.78
Т.контр.		Бурле		07.7.78
Рук.		Татимова		07.7.78
Н.контр.		Христюк		07.7.78
Утв.				

409-29-61 ТН-53 006

Патрубок

Труба 159х4,5 ГОСТ 8732-70 / А Ст.2пс ГОСТ 8731-74

Лит.	Масса	Масштаб
	13	1:10
Лист	Листов 1	

Гипростроммашина г. Киев

Копировал Формат А1

409-29-61 ТН-53 020 СБ

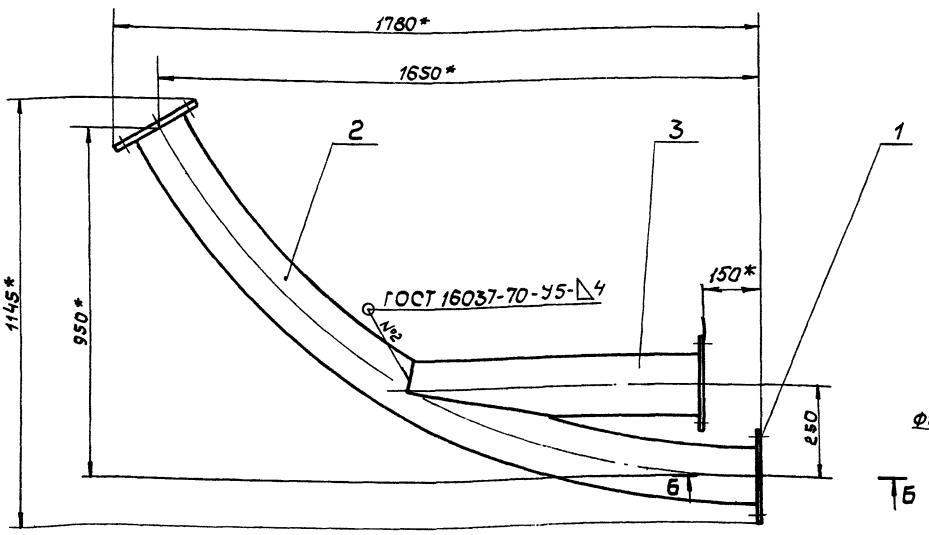

Б-Б
М1:1

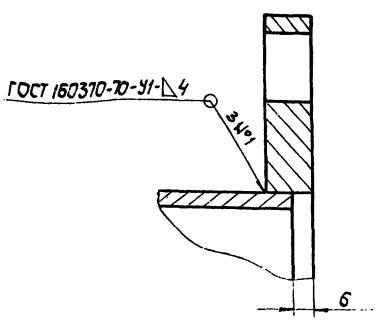

1. * Размеры для справок.
2. Неуказанные предельные отклонения размеров: $\pm\frac{IT16}{2}$.
3. Масса наплавленного металла – 0,7 кг.

11

7607/11

Изм.	Лист	№ докум.	Подп.	Дата
Разраб.		Усманова		30.1.78
Пров.		Татимова		07.7.78
Т.контр.		Бурле		07.7.78
Рук.		Татимова		07.7.78
Н.контр.		Христюк		07.7.78
Утв.		Линник		07.7.78

409-29-61 ТН-53 020 СБ

Колено сборочный чертеж

Лит.	Масса	Масштаб
	51	1:10
Лист	Листов 1	

Гипростроммашина г. Киев

Копировал Формат А2

409-29-61 ТН-53 040СБ

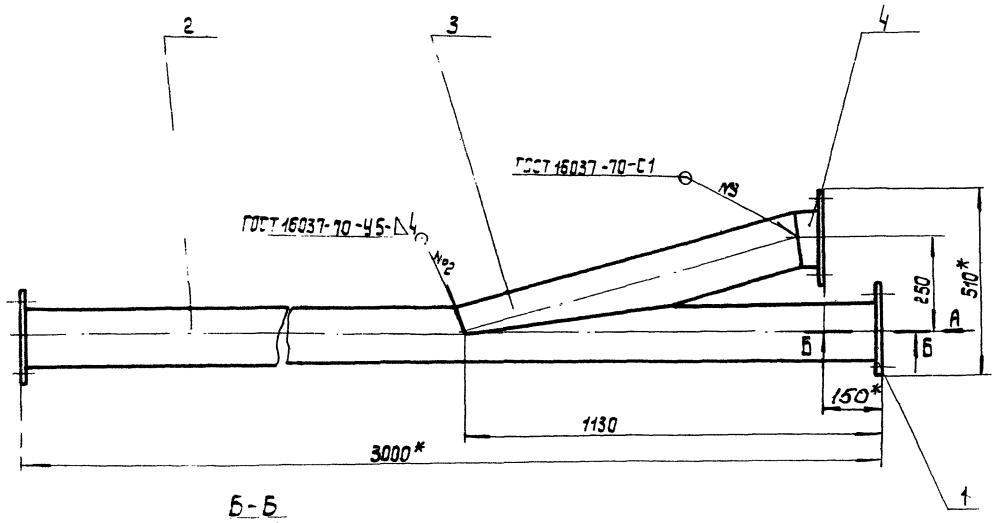

Вид А
М1:5

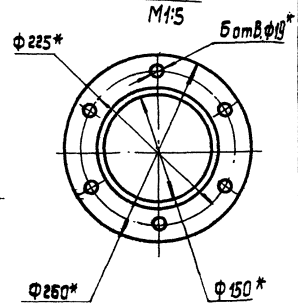

Б-Б
М1:1

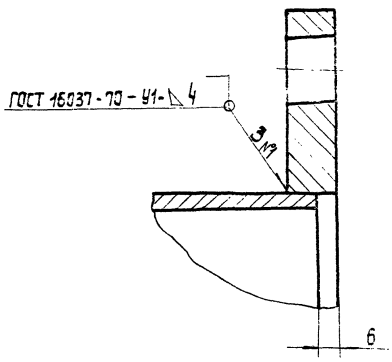

1.* Размеры для справок.

2. Неуказанные предельные отклонения размеров: $\pm \frac{IT16}{2}$.

3. Масса наплавленного металла - 1,1кг.

Изм.	Лист	№ докум.	Подп.	Дата
Разраб.		Усманова		27.12.78
Пров.		Татимова		07.78
Т.контр.		Бурле		07.78
Рук.		Татимова		07.78
Н.контр.		Христюк		07.78
Утв.		Линник		07.78

409-29-61 ТН-53 .040 СБ

Цементопровод
Сборочный чертеж

Лит.	Масса	Масштаб
	78	1:10
Лист	Листов 1	

Гипростроммашина г. Киев

Копировал: Усова

Формат 12

409-29-61 ТН-53 030СБ

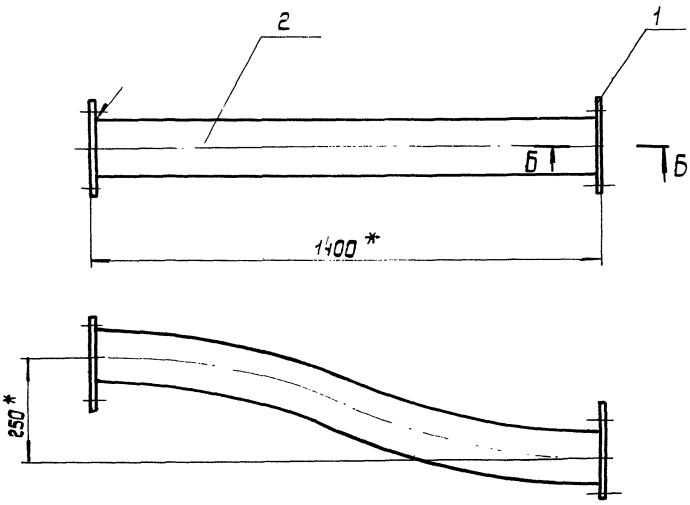

Вид А
М1:5

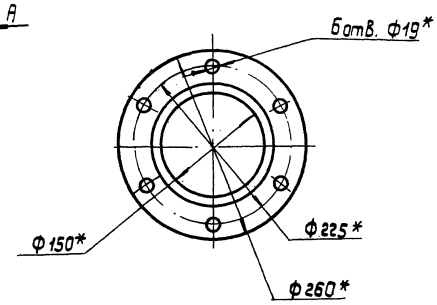

Б-Б
М1:1

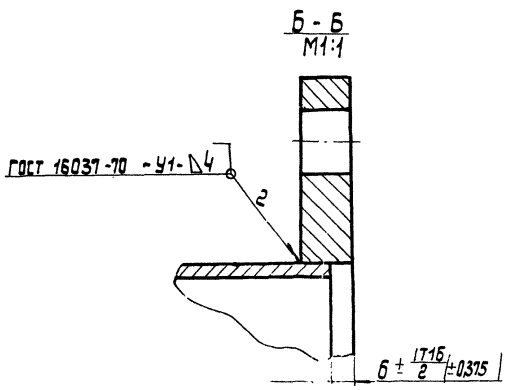

1.* Размеры для справок.

2. Масса наплавленного металла - 0,45кг.

12

7607/11

409-29-61 ТН-53 .030 СБ

Изм.	Лист	№ докум.	Подп.	Дата
Разраб.		Усманова		27.12.78
Пров.		Татимова		07.78
Т.контр.		Бурле		07.78
Рук.		Татимова		07.78
Н.контр.		Христюк		07.78
Утв.		Линник		07.78

Цементопровод
Сборочный чертеж

Лит.	Масса	Масштаб
	30	1:10
Лист	Листов 1	

Гипростроммашина г. Киев

Формат	Зона	Поз.	Обозначение	Наименование	Кол.	Примечан.
				Документация		
12			409-29-61 ТН-53 .040 СБ	Сборочный чертеж		
				Детали		
11		1	409-29-61 ТН-6 .029	Фланец	3	
11		2	409-29-61 ТН-53 013	Патрубок	1	
11		3	409-29-61 ТН-53 014	Патрубок	1	
11		4	409-29-61 ТН-53 015	Патрубок	1	

Изм.	Лист	№ докум.	Подп.	Дата
Разраб.		Усманова		07.78
Пров.		Татимова		07.78
Рук.		Татимова		07.78
Н. ко		Христюк		07.78
Утв.		Линник		07.78

409-29-61 ТН-53 .040

Цементопровод

Лит.	Лист	Листов
		1

Гипростроммашина г. Киев

Копировал: Усова Формат 11

Формат	Зона	Поз.	Обозначение	Наименование	Кол.	Примечан
				Документация		
12			409-29-61 ТН-53 .050 СБ	Сборочный чертеж		
				Детали		
11		1	409-29-61 ТН-6 029	Фланец	2	
Б4		2	409-29-61 ТН-53 018	Патрубок		
				Труба 159×45 ГОСТ 8732-70		
				А Ст.2пс ГОСТ 8731-74		
				L=1438 h16 (-1,8)	1	24,4 кг

Изм.	Лист	№ докум.	Подп.	Дата
Разраб.		Усманова		07.78
Пров.		Татимова		07.78
Рук.		Татимова		07.78
Н. контр.		Христюк		07.78
Утв.		Линник		07.78

409-29-61 ТН-53 .050

Цементопровод

Лит.	Лист	Листов
		1

Гипростроммашина г. Киев

Копировал: Усова Формат 11

409-29-61 ТН-53 050 СБ

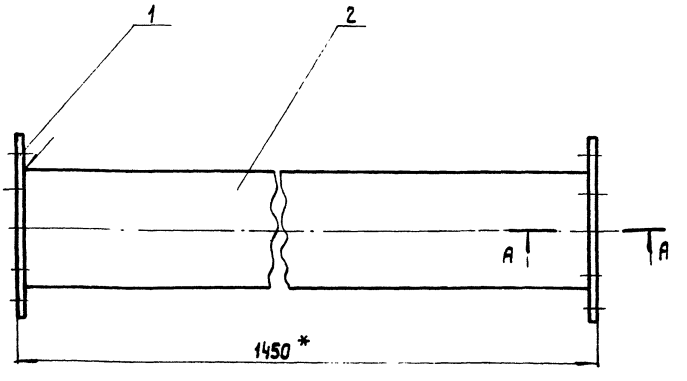

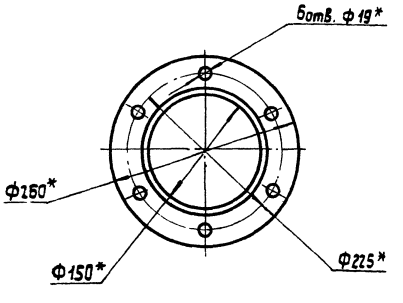

А - А
М1:1

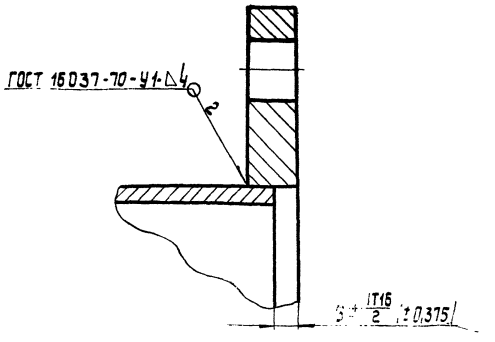

1.* Размеры для справок.

2. Масса наплавленного металла - 0,4 кг.

13

7607/11

Изм.	Лист	№ докум.	Подп.	Дата
Разраб.		Усманова		07.78
Пров.		Татимова		07.78
Т. контр.		Бурле		07.78
Рук.		Татимова		07.78
Н. контр.		Христюк		07.78

409-29-61 ТН-53 050 СБ

Цементопровод

Сборочный чертеж

Лит.	Масса	Масштаб
	31	1:5
Лист	Листов 1	

Гипростроммашина

409-29-61 ТН-53 009

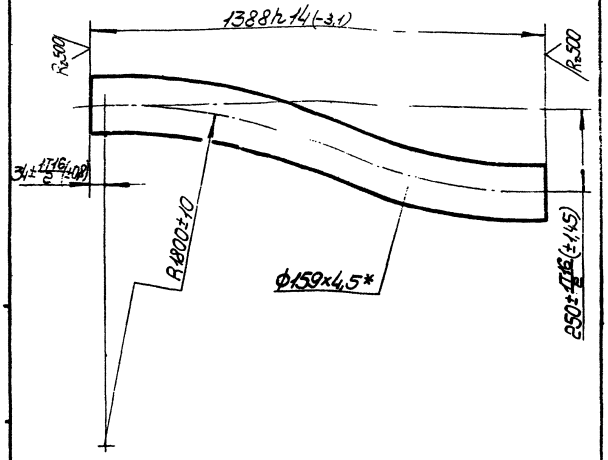

1. Длина развертки - 1450мм*
2.*Размеры для справок

Изм.	Лист	№докум.	Подп.	Дата
Разраб.		Хасина		08.78
Пров.		Татимова		08.78
Т.контр.		Бурле		08.78
Рук.		Татимова		08.78
Н.контр.		Бурле		08.78
Утв.				

Патрубок

Лит.	Масса	Масштаб
	25	1:10
Лист	Листов 1	

Труба 159×4,5 ГОСТ 8732-70 / АСт2пс ГОСТ 8731-74

Гипростроммашина г. Киев

Формат А4

409-29-61 ТН-53 013

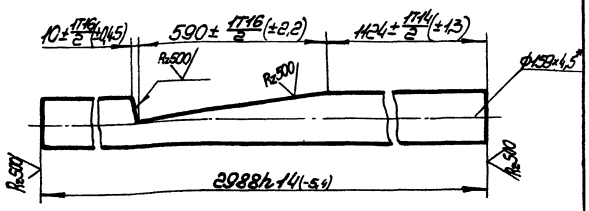

*Размер для справок

Инв.№подл. | Подп. и дата | Взам.инв.№ | Инв.№дубл. | Подп. и дата

Изм.	Лист	№докум.	Подп.	Дата
Разраб.		Хасина		08.78
Пров.		Татимова		08.78
Т.контр.		Бурле		08.78
Рук.		Татимова		08.78
Н.контр.		Христюк		08.78
Утв.				

Патрубок

Лит.	Масса	Масштаб
	51	1:10
Лист	Листов 1	

Труба 159×4,5 ГОСТ 8732-70 / АСт2пс ГОСТ 8731-74

Гипростроммашина г. Киев

Копировал

Формат А4

409-29-61 ТН-53 014

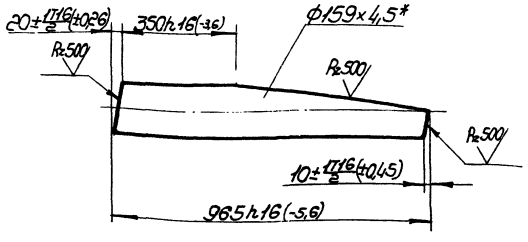

*Размер для справок

Изм.	Лист	№докум.	Подп.	Дата
Разраб.		Хасина		08.78
Пров.		Татимова		08.78
Т.контр.		Бурле		08.78
Рук.		Татимова		08.78
Н.контр.		Христюк		08.78

Патрубок

Лит.	Масса	Масштаб
	16	1:10
Лист	Листов 1	

Труба 159×4,5 ГОСТ 8732-70 / АСт2пс ГОСТ 8731-74

Гипростроммашина г. Киев

409-29-61 ТН-53 015

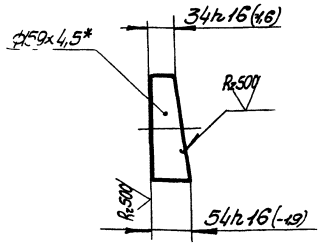

*Размер для справок

Инв.№подл. | Подп. и дата | Взам.инв.№ | Инв.№дубл. | Подп. и дата

Изм.	Лист	№докум.	Подп.	Дата
Разраб.		Хасина		08.78
Пров.		Татимова		08.78
Т.контр.		Бурле		08.78
Рук.		Татимова		08.78
Н.контр.		Христюк		08.78

Патрубок

Лит.	Масса	Масштаб
	07	1:5
Лист	Листов 1	

Труба 159×4,5 ГОСТ 8732-70 / АСт2пс ГОСТ 8731-74

Гипростроммашина г. Киев

Формат	Зона	Позиция	Обозначение.	Наименование.	Колич	Примечание.
				Документация.		
12			409-29-61 ТН-53 ОЗОСБ	Сборочный чертёж.		
				Детали		
11	1		409-29-61 ТН-4 018	Наконечник.	1	
11	2		409-29-61 ТН-4 019	Кронштейн.	1	
11	3		409-29-61 ТН-6 029	Фланец.	2	
11	5		409-29-61 ТН-53 001	Патрубок.	1	
11	6		409-29-61 ТН-53 002	Патрубок.	1	

Изм.	Лист	№ докум.	Подп.	Дата
Разраб.		Чеманова		VIII.71
Пров.		Татимова		VIII.71
Рук.		Татимова		VIII.71
Н. контр.		Хрисгюк		VIII.71
Утв.		Линник		VIII.71

409-29-61 ТН-53 010

Тройник.

Лит.	Лист	Листов
		1

Гипростроммашина г. Киев

Копировал: Формат 11

Формат	Зона	Позиция	Обозначение.	Наименование.	Колич	Примечание.
				Документация.		
12			409-29-61 ТН-53 020СБ	Сборочный чертёж.		
				Детали.		
11	1		409-29-61 ТН-6 029	Фланец.	3	
11	2		409-29-61 ТН-53 005	Колено.	1	
11	3		409-29-61 ТН-53 006	Патрубок.	1	

Изм.	Лист	№ докум.	Подп.	Дата
Разраб.		Чеманова		VIII.71
Пров.		Татимова		VIII.71
Рук.		Татимова		VIII.71
Н. контр.		Хрисгюк		VIII.71
Утв.		Линник		VIII.71

409-29-61 ТН-53 020

Колено.

Лит.	Лист	Листов
		1

Гипростроммашина г. Киев

Копировал: Формат 11

Формат	Зона	Позиция	Обозначение.	Наименование.	Колич.	Примечание.
				Документация.		
12			409-29-61 ТН-53 030СБ	Сборочный чертёж.		
				Детали.		
11	1		409-29-61 ТН-6 029	Фланец.	2	
11	2		409-29-61 ТН-53 009	Патрубок.	1	

Изм.	Лист	№ докум.	Подп.	Дата
Разраб.		Чеманова		VIII.71
Пров.		Татимова		VIII.71
Рук.		Татимова		VIII.71
Н. контр.		Хрисгюк		VIII.71

409-29-61 ТН-53 030

Цементопровод.

Лит.	Лист	Листов
	1	1

Гипростроммашина г. Киев

№ позиции	Формат	Обозначение.	Наименование.	Куда входит Обозначение.	Кол.	Общ. кол.	Примечание.
1	12	409-29-61 ТН-4 010	Заглушка.			1	
2							
3	11	409-29-61 ТН-2 002	Прокладка.	409-29-61 ТН-53 000	10	10	
4							
5		409-29-61 ТН-4 018	Нако-ечник.	409-29-61 ТН-53 010	1	1	
6		409-29-61 ТН-4 019	Кронштейн.	ТН-53 010	1	1	
7							
8		409-29-61 ТН-6 029	Фланец.	409-29-61 ТН-53 010	2	2	
				409-29-61 ТН-53 020	3	3	
				409-29-61 ТН-53 030	2	6	
				409-29-61 ТН-53 040	3	3	
				409-29-61 ТН-53 050	2	2	
						16	

15

760 7/11

Изм.	Лист	№ докум.	Подп.	Дата
Разраб.		Чеманова		VIII.71
Пров.		Татимова		VIII.71
Рук.		Татимова		VIII.71
Н. контр.		Хрисгюк		VIII.71
Утв.		Линник		VIII.71

409-29-61 ТН-53 000ВЗ

Цементопровод.

Ведомость заимствованных изделий.

Лит.	Лист	Листов
		1

Гипростроммашина г. Киев

Инв. № подл. | Подп. и дата | Взам. инв. № | Инв. № дубл. | Подп. и дата

№ строки	Обозначение	Наименование	Куда входит: Обозначение	Куда входит: Кол.	Общее кол.	Примечание
1	409-29-61 ТН-53 .000МЧ	Цементопровод			1	
2	409-29-61 ТН-4 .018	Заглушка			1	
3	409-29-61 ТН-53 .010	Тройник			1	
4	409-29-61 ТН-53 .020	Колена			1	
5	409-29-61 ТН-53 .030	Цементопровод			3	
6	409-29-61 ТН-53 .040	Цементопровод			1	
7	409-29-61 ТН-53 .050	Цементопровод			1	

Изм.	Лист	№ докум.	Подп.	Дата
Разраб.		Усманова		21.10.71
Пров.		Татимова		01.72
Рук.		Татимова		01.72
Н. контр.		Христюк		01.72
Утв.		Линник		01.72

409-29-61 ТН-53 ОООВС

Цементопровод
Ведомость спецификаций.

Лит.	Лист	Листов
		1

Гипростроммашина г. Киев

Копировал: Усова Формат А2

№ строки	Наименование	Обозначение документа на поставку	Поставщик	Куда входит (обозначение)	Количество: на изделие	Количество: в комплекты	Количество: на регулир.	Количество: Всего	Примечание
1	Крепежные изделия								
2									
3	Болт М 16×55. 46	ГОСТ 7798-70			60			60	
4	Гайка М 16.5	ГОСТ 5915-70			60			60	
5	Шайба 16.01	ГОСТ 11371-68			60			60	

7601/11

Изм.	Лист	№ докум.	Подп.	Дата
Разраб.		Усманова		21.10.71
Пров.		Татимова		01.72
Рук.		Татимова		01.72
Н. контр.		Христюк		01.72
Утв.		Линник		01.72

409-29-61 ТН-53 ОООВП

Цементопровод
Ведомость покупных изделий

Лит.	Лист	Листов
		1

Гипростроммашина г. Киев

409-29-61 ТН-54 ОООМЧ

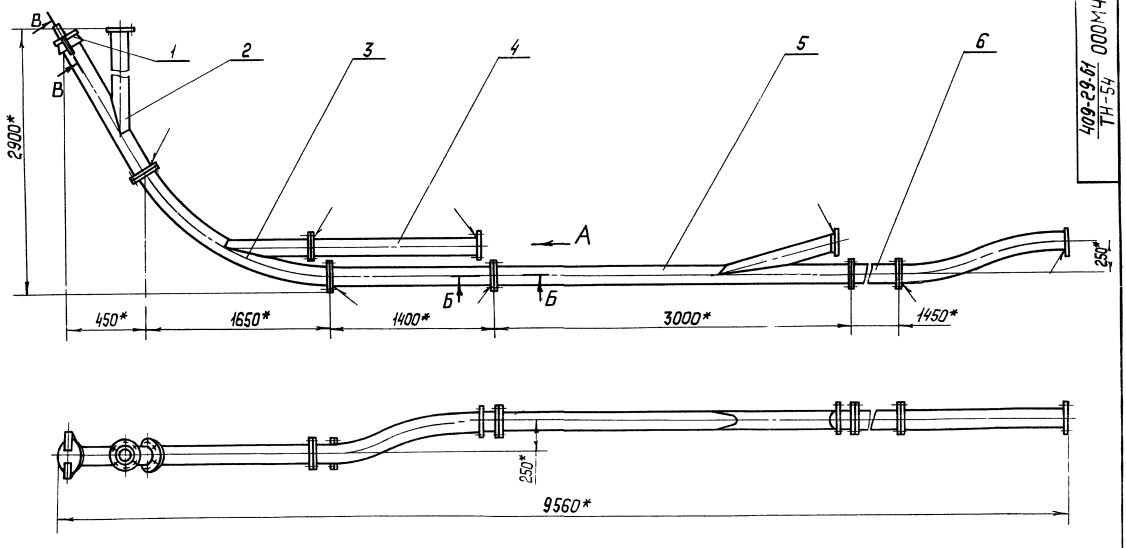

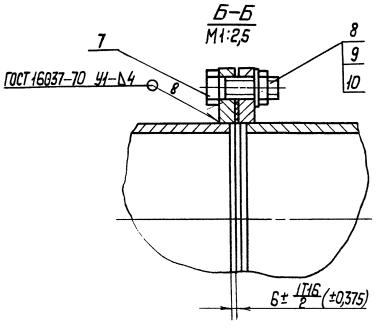

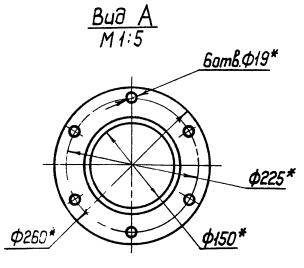

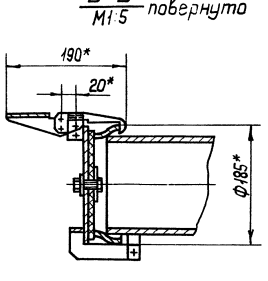

Поз.	Обозначение	Наименование.	Кол.	Примечание.
		Документация.		
	409-29-61 ТН-54 ОООМЧ	Монтажный чертёж.		
	409-29-61 ТН-54 ОООВС	Ведомость спецификаций.		
	409-29-61 ТН-53 ОООВП	Ведомость покупных изделий.		
	409-29-61 ТН-53 ОООВЗ	Ведомость заимствованных изделий.		
		Сборочные единицы.		
1	409-29-61 ТН-4 010	Заглушка.	1	
2	409-29-61 ТН-53 010	Тройник.	1	
3	409-29-61 ТН-53 020	Колено.	1	
4	409-29-61 ТН-53 030	Цементопровод.	3	
5	409-29-61 ТН-53 040	Цементопровод.	1	
6	409-29-61 ТН-53 050	Цементопровод.	1	
		Детали.		
7	409-29-61 ТН-2 002	Прокладка.	10	
		Стандартные изделия.		
8		Болт М16х55.46		
		ГОСТ 7798-70	60	0,121кг
9		Гайка М16.5		
		ГОСТ 5915-70	60	0,033кг
10		Шайба 16.01		
		ГОСТ 11371-68	60	0,001кг

1* Размеры для справок.

2. Масса наплавленного металла – 4,8кг

1:1

7607/11

Изм.	Лист	№докум.	Подп.	Дата
Разраб.		Плановая		08.78
Пров.		Татимова		08.78
Т.контр.		Бурле		08.78
Рук.		Татимова		08.78
Н.контр.		Христюк		08.78
ГИП		Ананьин		08.78

409-29-61 ТН-54 ОООМЧ

Цементопровод. Монтажный чертёж.

Лит.	Масса	Масштаб
	320	1:25
Лист	Листов 1	

Гипростроммашина г. Киев

Копировал

Формат А3

№ строки	Формат	Обозначение	Наименование	Куда входит: Обозначение	Кол.	Общ. кол.	Примечание
1	12	409-29-61 ТН-53 010	Тройник	409-29-61 ТН-54 000	1	1	
2	12	409-29-61 ТН-53 020	Колено	409-29-61 ТН-54 000	1	1	
3	12	409-29-61 ТН-53 030	Цементопровод	409-29-61 ТН-54 000	3	3	
4	12	409-29-61 ТН-53 040	Цементопровод	409-29-61 ТН-54 000	1	1	
5	12	409-29-61 ТН-53 050	Цементопровод	409-29-61 ТН-54 000	1	1	
6							
7							
8	11	409-29-61 ТН-2 002	Прокладка	409-29-61 ТН-54 000	10	10	
9							
10	12	409-29-61 ТН-4 010	Заглушка		1	1	
11							
12							
13							
14							
15							
16							
17							
18							
19							
20							
21							
22							
23							
24							
25							
26							
27							
28							

Взам. инв. № | Инв. № дубл. | Подп. и дата | Инв. № подл. | Подп. и дата

Изм.	Лист	№ докум.	Подп.	Дата
Разраб.		Усманова		30.07.78
Пров.		Татимова		07.78
Рук.		Татимова		07.78
Н. контр.		Христюк		07.78
Утв.		Линник		07.78

409-29-61 ТН-54 ООО ВЗ

Цементопровод
Ведомость заимствованных изделий

Лит.	Лист	Листов
		1

Гипростроммашина г. Киев

Копировал: Усова

Формат 11

№ строки	Наименование	Обозначение документа на поставку	Поставщик	Куда входит (обозначение)	Количество: на изделие	В комплекты	На регулир.	Всего	Примечание
1	Крепежные изделия								
2									
3	Болт М16х55.46	ГОСТ 7798-70			60			60	
4									
5	Гайка М16.5	ГОСТ 5915-70			60			60	
6									
7	Шайба 16.01	ГОСТ 11371-68			60			60	
8									
9									
10									
11									
12									
13									
14									
15									
16									
17									
18									
19									
20									
21									
22									
23									
24									
25									
26									

1607/11

Изм.	Лист	№ докум.	Подп.	Дата
Разраб.		Усманова		30.07.78
Пров.		Татимова		07.78
Рук.		Татимова		07.78
Н. контр.		Христюк		07.78

409-29-61 ТН-54 ООО ВП

Цементопровод
Ведомость покупных

Лит.	Лист	Листов
		1

Гипростроммашина г. Киев

№ строки	Обозначение	Наименование	Куда входит: Обозначение	Куда входит: Кол.	Общее кол.	Примечание
1	409-29-61 ТН-54 .000	Цементопровод			1	
2	409-29-61 ТН-Ц .010	Заглушка			1	
3	409-29-61 ТН-53 .010	Тройник			1	
4	409-29-61 ТН-53 .020	Колено			1	
5	409-29-61 ТН-53 .030	Цементопровод			3	
6	409-29-61 ТН-53 .040	Цементопровод			1	
7	409-29-61 ТН-53 .050	Цементопровод			1	
8						
9						
10						
11						
12						
13						
14						
15						
16						
17						
18						
19						
20						
21						
22						
23						
24						

7607/11

Изм.	Лист	№ докум.	Подп.	Дата	409-29-61 ТН-54 0008С		
Разраб.		Усманова		10.78	Цементопровод Ведомость спецификации	Лит.	Лист
Пров.		Татимова		07.78			
Рук.		Татимова		07.78		Гипростро г	
Н.контр.		Христюк		07.78			
ГИП							

409-29-61 ТН-55 000'

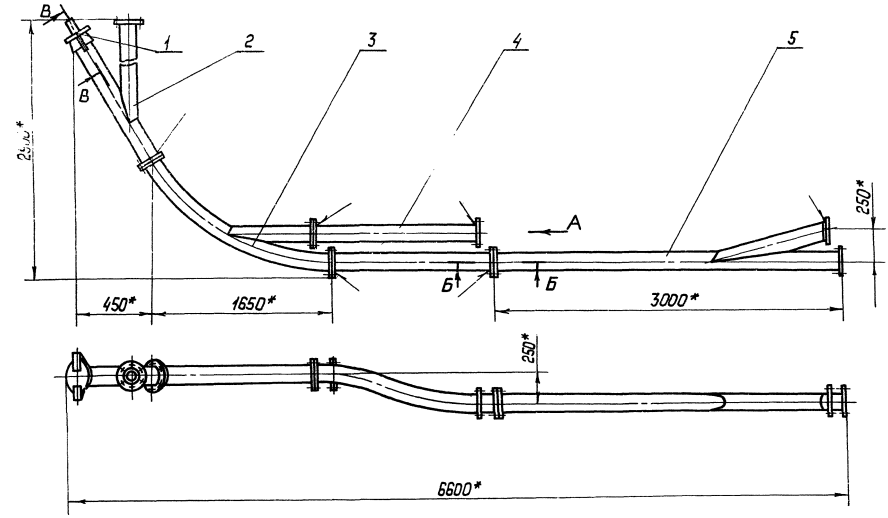

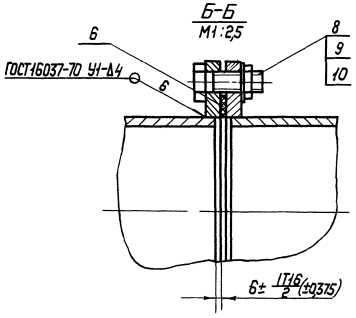

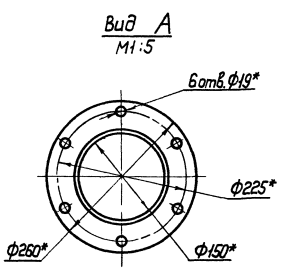

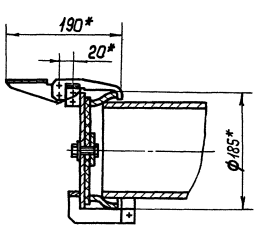

Поз.	Обозначение.	Наименование.	Кол.	Примечание.
		Документация.		
	409-29-61 ТН-55 000МЧ	Монтажный чертёж.		
	409-29-61 ТН-55 000ВС	Ведомость спецификаций.		
	409-29-61 ТН-55 000ВП	Ведомость покупных изделий.		
	409-29-61 ТН-55 000ВЗ	Ведомость заимствованных изделий.		
		Сборочные единицы.		
1	409-29-61 ТН-4 010	Заглушка.	1	
2	409-29-61 ТН-53 010	Тройник.	1	
3	409-29-61 ТН-53 020	Колено.	1	
4	409-29-61 ТН-53 030	Цементопровод.	2	
5	409-29-61 ТН-53 040	Цементопровод.	1	
		Детали.		
6	409-29-61 ТН-2 002	Прокладка.	8	
		Стандартные изделия.		
8		Болт М16х55.46		
		ГОСТ 7798-70	48	0,121кг
9		Гайка М16.5		
		ГОСТ 5915-70	48	0,033кг
10		Шайба 16.01		
		ГОСТ 11371-68	48	0,001кг

1.* Размеры для справок.
2. Масса наплавленного металла — 3,7 кг

20
7607/11

				409-29-61 ТН-55 000МЧ			
Изм.	Лист	№докум.	Подп.	Дата	Цементопровод. Монтажный чертёж.	Лит.	Масса 250	Масштаб 1:25
Разраб.		Лановая		08.78				
Пров.		Татимова		08.78				
Т.контр.		Бурле.		08.78		Лист	Листов 1	
Рук.		Татимова		08.78		Гипростроммашина г Киев		
Н.контр.		Христюк		08.78				
Утв.		[illegible]		08.79				

№стр.	Формат	Обозначение	Наименование	Обозначение	Кол.	Общ. кол.	Примечание
1	12	409-29-61 ТН-55 010	Тройник	409-29-61 ТН-55 000	1	1	
2	12	409-29-61 ТН-55 020	Колено	409-29-61 ТН-55 000	1	1	
3	12	409-29-61 ТН-53 030	Цементопровод	409-29-61 ТН-55 000	2	2	
4	12	409-29-61 ТН-53 040	Цементопровод	409-29-61 ТН-55 000	1	1	
5	12	409-29-61 ТН-4 010	Заглушка		1	1	
6							
7	11	409-29-61 ТН-2 002	Прокладка	409-29-61 ТН-55 000	8	8	
8							
9							
10							
11							
12							
13							
14							
15							
16							
17							
18							
19							
20							
21							
22							
23							
24							
25							
26							
27							
28							

Инв.№ подл. | Подп. и дата | Взам. инв.№ | Инв.№ дубл. | Подп. и дата

409-29-61 ТН-55 ОООВЗ

Изм.	Лист	№ докум.	Подп.	Дата
Разраб.		Усманова		9.07.78
Пров.		Татимова		07.78
Рук.		Татимова		07.78
Н.контр.		Христюк		07.78
Утв.		Линник		07.78

Цементопровод

Ведомость заимствованных изделий

Лит.	Лист	Листов
		1

Гипростроммашина г. Киев

Копировал

Формат А1

№строки	Наименование	Обозначение документа на поставку	Поставщик	Куда входит (обозначение)	Количество на изделие	Количество в комплекты	Количество на ремонт	Количество всего	Примечание
1	Крепежные изделия								
2									
3	Болт М6х55.46	ГОСТ 7798-70			48			48	
4									
5	Гайка М16.5	ГОСТ 5915-70			48			48	
6									
7	Шайба 16.01	ГОСТ 11371-68			48			48	
8									
9									
10									
11									
12									
13									
14									
15									
16									
17									
18									
19									
20									
21									
22									
23									
24									
25									
26									

21

7607/11

409-29-61 ТН-55 ОООВП

Изм.	Лист	№ докум.	Подп.	Дата
Разраб.		Усманова		9.07.78
Пров.		Татимова		07.78
Рук.		Татимова		07.78
Н.контр.		Христюк		07.78
Утв.		Линник		07.78

Цементопровод

Ведомость покупных изделий

Лит.	Лист	Листов
		1

Гипростроммашина г. Киев

Копировал

Формат А2

Обозначение	Наименование	Куда входит: Обозначение	Куда входит: Кол.	Общее кол.	Примечание
409-29-61 / ТН-55 — 000	Монтажный чертеж			1	
409-29-61 / ТН-4 — 010	Заглушка			1	
409-29-61 / ТН-53 — 010	Тройник			1	
409-29-61 / ТН-53 — 020	Колено			1	
409-29-61 / ТН-53 — 030	Цементопровод			2	
409-29-61 / ТН-53 — 040	Цементопровод			1	
					22

7607/11

Изм.	Лист	№ докум.	Подп.	Дата	409-29-61 / ТН-55 — 000 ВС			
Разраб.		Усманова		3.07.78	Цементопровод	Лит.	Лист	Листов 1
Пров.		Татинова		07.78				
Рук.		Татинова		07.78				
Н. контр.		Хусаинов		07.78	Водоводы [illegible]	Гипростроммашина		

409-29-61 ТН-56 ООО МЧ

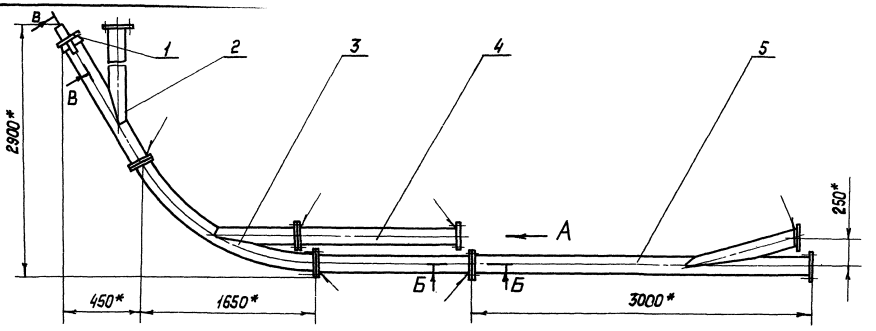

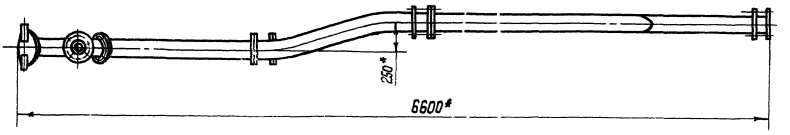

Б-Б
М1:2,5

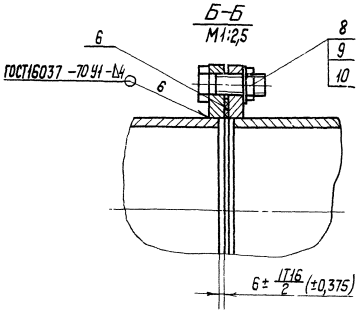

Вид А
М1:5

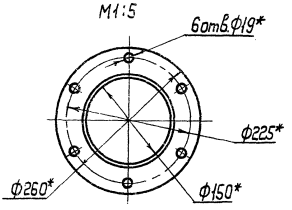

В-В
М1:5 повёрнуто

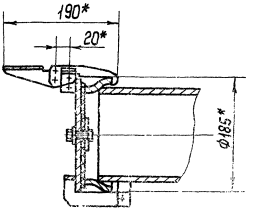

Поз.	Обозначение.	Наименование.	Кол.	Примечание.
		Документация.		
	409-29-61 ТН-56 ООО МЧ	Монтажный чертёж.		
	409-29-61 ТН-56 ООО ВС	Ведомость спецификаций.		
	409-29-61 ТН-56 ООО ВП	Ведомость покупных изделий.		
	409-29-61 ТН-56 ООО ВЗ	Ведомость заимствованных изделий.		
		Сборочные единицы.		
1	409-29-61 ТН-4 010	Заглушка	1	
2	409-29-61 ТН-53 010	Тройник	1	
3	409-29-61 ТН-53 020	Колено	1	
4	409-29-61 ТН-53 030	Цементопровод	2	
5	409-29-61 ТН-53 040	Цементопровод	1	
		Детали.		
6	409-29-61 ТН-2 002	Прокладка.	8	
		Стандартные изделия.		
8		Болт М16х55.46 ГОСТ 7798-70	48	0,121кг
9		Гайка М16.5 ГОСТ 5915-70	48	0,033кг
10		Шайба 16.01 ГОСТ 11371-68	48	0,001кг

1.* Размеры для справок.
2. Масса наплавленного металла – 3,7кг

23

7607/11

409-29-61 ТН-56 ООО МЧ

Изм.	Лист	№ докум.	Подп.	Дата	Цементопровод. Монтажный чертёж.	Лит.	Масса	Масшт.
Разраб.		Лановая		VIII 78			250	1:25
Пров.		Татимова		VIII 78		Лист	Листов 1	
Т. контр.		Бусле		VIII 78		Гипростроммашина г. Киев		
Рук.		Татимова		VIII 78				
Н. контр.		Хрустюк		VIII 78				
Утв.		Линник		VIII 78				

Копировал: Смилян

Формат 22

№ строки	Формат	Обозначение	Наименование	Куда входит: Обозначение	Кол.	Примечание
1	12	409-29-61 ТН-56 010	Тройник	409-29-61 ТН-56 000	1	
2	12	409-29-61 ТН-56 020	Колено	409-29-61 ТН-56 000	1	
3	12	409-29-61 ТН-56 030	Цементопровод	409-29-61 ТН-56 000	2	
4	12	409-29-61 ТН-56 040	Цементопровод	409-29-61 ТН-56 000	1	
5	12	409-29-61 ТН-4 010	Заглушка		1	
6	11	409-29-61 ТН-2 002	Прокладка	409-29-61 ТН-56 000	8	8
7						
8						
9						
10						
11						
12						
13						
14						
15						
16						
17						
18						
19						
20						
21						
22						
23						
24						
25						
26						
27						

Инв.№ подл. | Подп. и дата | Взам. инв.№ | Инв.№ дубл. | Подп. и дата

409-29-61 ТН-56 ОООВЗ

Изм.	Лист	№ докум.	Подп.	Дата
Разраб.		Устинова		27.07.78
Пров.		Татинцева		07.78
Рук.		Татинцева		07.78
Н.контр.		Христюк		07.78
Утв		Линник		07.78

Цементопровод
Ведомость заимствованных изделий

Лит	Лист	Листов
		1

Гипростроммашина г. Киев

Копировал — Формат 11

Наименование	Обозначение документа на поставку	Поставщик	Куда входит (обозначение)	Количество: на изделие	в комплекты	на регулир.	Всего	Примечание
Крепежные изделия								
Болт М16х55.46	ГОСТ 7798-70			48			48	
Гайка М16.5	ГОСТ 5915-70			48			48	
Шайба 16.01	ГОСТ 11371-68			48			48	

7607/11

409-29-61 ТН-56 ОООВП

Изм.	Лист	№ докум.	Подп.	Дата
Разраб.		Устинова		27.07.78
Пров.		Татинцева		07.78
Рук.		Татинцева		07.78
Н.контр.		Христюк		07.78
Утв		Линник		07.78

Цементопровод
Ведомость покупных изделий

Лит.	Лист	Листов
		1

Гипростроммашина г. Киев

Строки	Обозначение	Наименование	Куда входит: Обозначение	Кол.	Общее кол.	Примечание
1	409-29-61 ТН-56 ·000	Цементопровод			1	
2	409-29-61 ТН-4 010	Заглушка			1	
3	409-29-61 ТН-53 ·010	Тройник			1	
4	409-29-61 ТН-53 ·020	Колено			1	
5	409-29-61 ТН-53 ·030	Цементопровод			2	
6	409-29-61 ТН-53 ·040	Цементопровод			1	
7						
8						
9						
10						
11						
12						
13						
14						
15						
16						
17						
18						
19						
20						
21						
22						
23						
24						

25

7607/11

Изм.	Л.	Кол.	№ докум.	Подп.	Дата
Разраб.			Усманова		07.78
Пров.			Татимова		07.78
Рук.			Татимова		07.78
Н. контр.			Гусятюк		07.78
Утв.			Линник		07.78

409-29-61 ТН-56 000 ВС

Цементопровод

Ведомость спецификаций

Лит.	Лист	Листов
		1

Гипростроммашина г. Киев

Формат 18

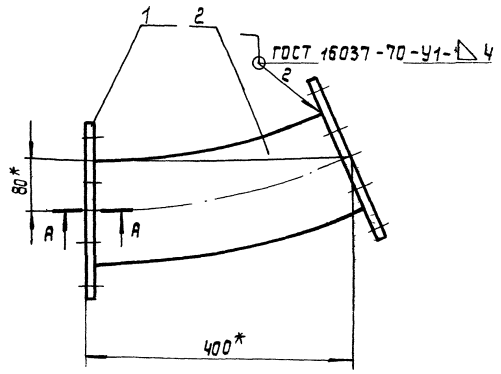

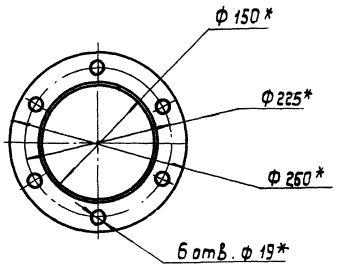

А-А
М1:1

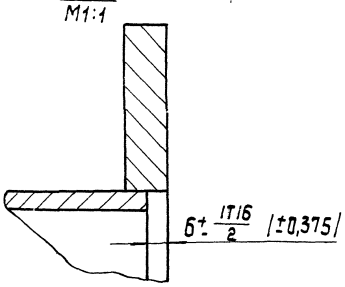

1. * Размеры для справок.
2. Масса наплавленного металла - 0,3кг.

					409-29-61 ТН-57 .010СБ		
						Лит.	Масса	Масштаб
Изм.	Лист	№ докум.	Подп.	Дата	Патрубок. Сборочный чертеж		13,6	1:5
Разраб.		Сирота		01.08.78		Лист	Листов 1
Пров.		Татимова		08.78		Гипростроммашина г.Киев	
Т.контр.		Бурле		08.78			
Рук.		Татимова		08.78			
Н.контр.		Христюк		08.78			
Утв.		Линник		08.78			

Копировал: Усова Формат 12

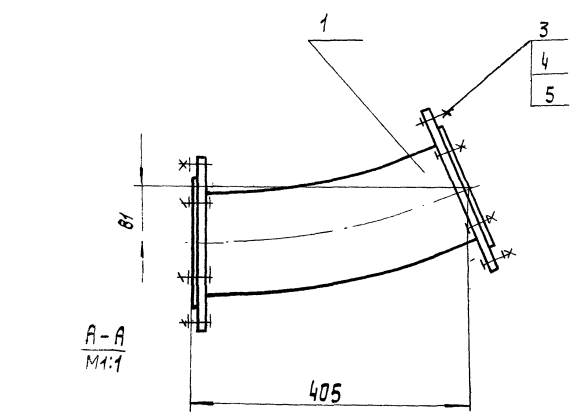

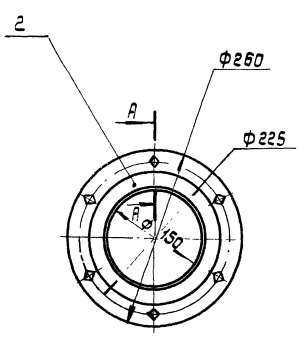

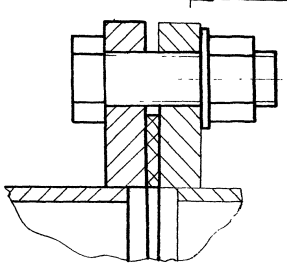

Размеры для справок.

					409-29-61 ТН-57 .000 СБ			
						Лит.	Масса	Масштаб
Изм.	Лист	№ докум.	Подп.	Дата	Переходник Сборочный чертеж		15	1:5
Разраб.		Сирота		31.08.78		Лист	Листов 1
Пров.		Татимова		08.78		Гипростроммашина	
Т.контр.		Бурле		08.78			
Рук.		Татимова		08.78			
Н.контр.		Линник		08.78			

409-29-61 ТН-57 001

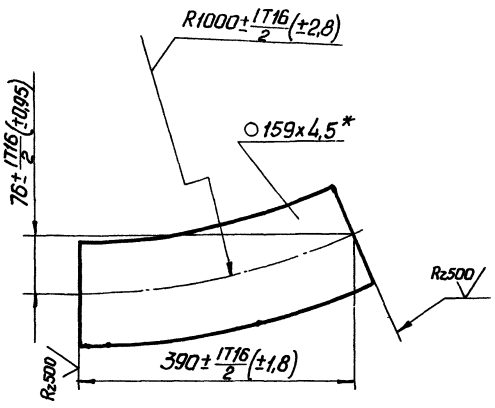

*Размер для справок

Изм.	Лист	№ докум.	Подп.	Дата
Разраб.		Сирота		07.78
Пров.		Татимова		07.78
Т.контр.		Бурле		07.78
Рук.		Татимова		07.78
Н.контр.		Христюк		
Утв.				

409-29-61 ТН-57 001

Патрубок

Лит	Масса	Масштаб
	7	1:5

Лист | Листов 1

Труба 159×4,5 ГОСТ 8732-70 / А Ст 2 пс ГОСТ 8731-74

Гипростроммашина г. Киев

Копировал | Формат А4

Формат	Зона	Позиция	Обозначение	Наименование	Кол.	Примечание
				Документация		
12			409-29-61 ТН-57 — 000 СБ	Сборочный чертеж		
12			409-29-61 ТН-57 — 000 ВС	Ведомость спецификаций		
12			409-29-61 ТН-57 — 000 ВП	Ведомость покупных изделий		
12			409-29-61 ТН-57 — 000 ВЗ	Ведомость заимствованных изделий		
				Сборочные единицы		
11		1	409-29-61 ТН-57 — 010 СБ	Патрубок	1	
				Детали		
11		2	409-29-61 ТН-2 — 002	Прокладка	2	
				Стандартные изделия		
		3		Болт М16×50.46 ГОСТ 7798-70	12	0,1136 кг
		4		Гайка М16.5 ГОСТ 5915-70	12	0,033 кг
		5		Шайба 16.01 ГОСТ 11371-68	12	0,0113 кг

Инв. N подл. | Подп. и дата | Взам. инв. N | Инв. N дубл. | Подп. и дата

Изм.	Лист	№ докум.	Подп.	Дата
Разраб.		Сирота		07.78
Пров.		Татимова		07.78
Рук.		Татимова		07.78
Н.контр.		Христюк		07.78
Утв.		Линник		07.78

409-29-61 ТН-57 000

Переходник

Лит	Лист	Листов
		1

Гипростроммашина г. Киев

Копировал | Формат А4

Формат	Зона	Позиция	Обозначение	Наименование	Кол.	Примечание
				Документация		
12			409-29-61 ТН-57 — 010 СБ	Сборочный чертеж		
				Детали		
11		1	409-29-61 ТН-6 — 029	Фланец	2	
11		2	409-29-61 ТН-57 — 001	Патрубок	1	

Изм.	Лист	№ докум.	Подп.	Дата
Разраб.		Сирота		07.78
Пров.		Татимова		07.78
Рук.		Татимова		07.78
Н.контр.		Христюк		07.78
Утв.		Линник		07.78

409-29-61 ТН-57 010

Патрубок

Лит	Лист	Листов
		1

Гипростроммашина г. Киев

Копировал | Формат А4

Метрики	Формат	Обозначение	Наименование	Куда входит: Обозначение	Куда входит: Кол.	Общ. кол.	Примечание
1	11	409-29-61 ТН-2 — 002	Прокладка			2	
2	11	409-29-61 ТН-6 — 029	Фланец	409-29-61 ТН-57 — 010	2	2	
3							
4							
5							
6							
7							
8							
9							
10							
11							
12							
13							
14							
15							
16							
17							
18							
19							
20							
21							
22							
23							
24							
25							
26							
27							27
28							7607/11

Инв. N подл. | Подп. и дата | Взам. инв. N | Инв. N дубл. | Подп. и дата

Изм.	Лист	№ докум.	Подп.	Дата
Разраб.		Сирота		07.78
Пров.		Татимова		07.78
Рук.		Татимова		07.78
Н.контр.		Христюк		07.78
Утв.		Линник		07.78

409-29-61 ТН-57 000 ВЗ

Переходник

Ведомость заимствованных изделий

Лит	Лист	Листов
		1

Гипростроммашина г. Киев

Копировал | Формат А4

Строки	Обозначение	Наименование	Куда входит: Обозначение	Куда входит: Кол.	Общее кол.	Примечание
1						
2	409-29-61 ТН-57 000	Переходник			1	
3						
4	409-29-61 ТН-57 010	Патрубок			1	
5						
6						
7						
8						
9						
10						
11						
12						
13						
14						
15						
16						
17						
18						
19						
20						
21						
22						
23						

Изм.	Лист	№ докум.	Подп.	Дата
Разраб.		Сирота		21.07.78
Пров.		Татимова		08.78
Рук.		Татимова		08.78
Н. контр.		Христюк		08.78
Утв.		Линник		08.78

409-29-61 ТН-57 .000 ВС

Переходник

Ведомость спецификаций

Лит.	Лист	Листов
		1

Гипростроммашина г. Киев

Копировал: Угова

Формат 12

Строки	Наименование	Обозначение документа на поставку	Поставщик	Куда входит (обозначение)	Количество: на изделие	Количество: в комплекты	Количество: на регулир.	Количество: Всего	Примечание
	Крепежные изделия								
	Болт М 16х50.46	ГОСТ 7798-70			12			12	
	Гайка М 16.5	ГОСТ 5915-70			12			12	
	Шайба 16.01	ГОСТ 11371-68			12			12	

28

7607/11

Изм.	Лист	№ докум.	Подп.	Дата
Разраб.		Сирота		21.07.78
Пров.		Татимова		08.78
Рук.		Татимова		08.78
Н. контр.		Христюк		08.78
Утв.		Линник		08.78

409-29-61 ТН-57 .000 ВП

Переходник

Ведомость покупных

Лит.	Лист	Листов
		1

Гипростроммашина

409-29-61 ТН-58 010 СБ

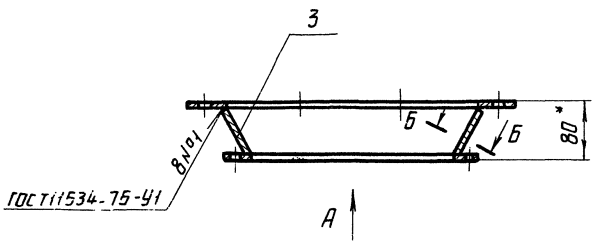

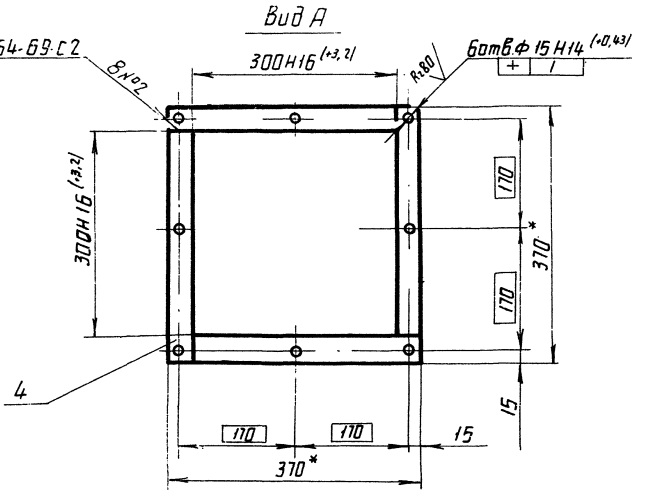

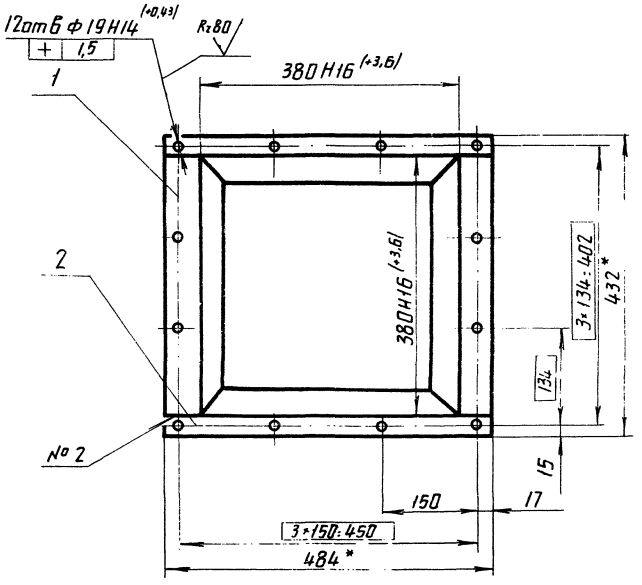

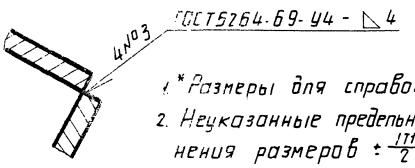

1. * Размеры для справок.
2. Неуказанные предельные отклонения размеров $\pm \frac{IT16}{2}$
3. Масса наплавленного металла - 0,2кг.

					409-29-61 ТН-58	010 СБ		
Изм.	Лист	№ докум.	Подп.	Дата	Патрубок	Лит.	Масса	Масштаб
Разраб.		Григорьева		07.78			14	1:5
Пров.		Татинова		07.78	Сборочный чертеж	Лист	Листов 1	
Т. контр.		Бурле		07.78		Гипростроммашина г. Киев		
Рук.		Татинова		07.78				
Н. контр.		Бейлинсон		07.78				
Утв.		Линник		07.78				

Копировал Формат А2

409-29-61 ТН-58 000 СБ

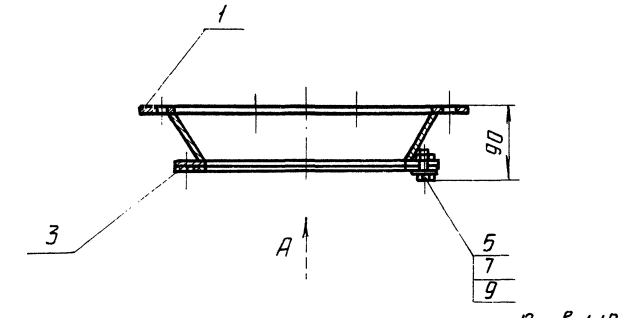

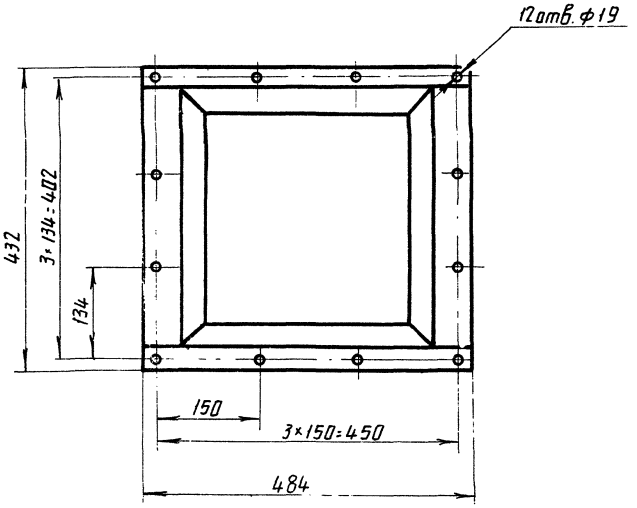

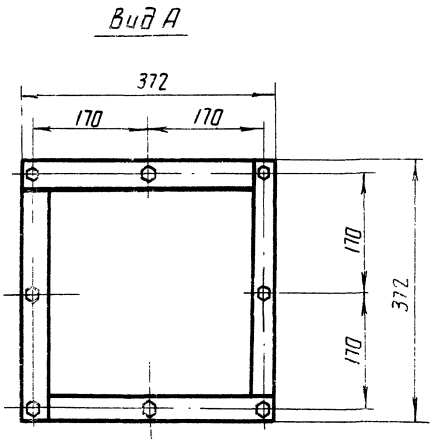

Размеры для справок.

					409-29-61 ТН-58	000 СБ		
Изм.	Лист	№ докум.	Подп.	Дата	Фланец переходной	Лит.	Масса	Масштаб
Разраб.		Григорьева		07.78			14,2	1:5
Пров.		Татинова		07.78	Сборочный чертеж.	Лист	Листов 1	
Т. контр.		Бурле		07.78		Гипростроммашина г. Киев		
Рук.		Татинова		07.78				
Н. контр.		Бейлинсон		07.78				
Утв.		Линник						

Копировал Формат А2

409-29-61 / ТН-58 005

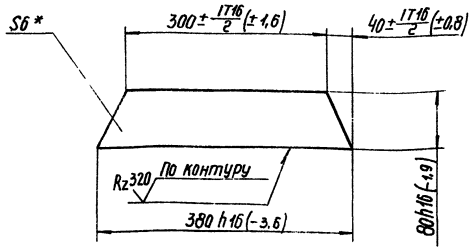

* Размер для справок

Изм.	Лист	№ докум.	Подп.	Дата
Разраб.		Григорьева		08.78
Пров.		Татимова		08.78
Т-контр.		Бурле		08.78
Рук.		Татимова		08.78
Н-контр.		Бейлинсон		08.78
Утв.				

409-29-61 / ТН-58 005

Стенка

Лит.	Масса	Масштаб
	2,5	1:5

Лист | Листов 1

Лист Б-ПН-6 ГОСТ 19903-74 / Ст.3 ПС ГОСТ 14637-69

Гипростроммашина г. Киев

Копировал: Формат 11

Формат	Зона	Позиция	Обозначение	Наименование	Колич.	Примеч.
				Документация		
12			409-29-61 / ТН-58 000СБ	Сборочный чертеж		
12			409-29-61 / ТН-58 000ВП	Ведомость покупных изделий	1	
12			409-29-61 / ТН-58 000ВС	Ведомость спецификаций	1	
				Сборочные единицы		
11		1	409-29-61 / ТН-58 010	Патрубок	1	
				Детали		
11		3	409-29-61 / ТН-58 001	Прокладка	1	
				Стандартные изделия		
		5		Болт М12 × 20.46 ГОСТ 7798-70	8	0,038 кг
		7		Гайка М12.5 ГОСТ 5915-70	8	0,014 кг
		9		Шайба М12.01 ГОСТ 11371-68	8	0,002 кг

Подп. и дата | Инв. № дубл. | Взам. инв. № | Подп. и дата | Инв. № подл.

Изм.	Лист	№ докум.	Подп.	Дата
Разраб.		Григорьева		08.78
Пров.		Татимова		08.78
Рук.		Татимова		08.78
Н-контр.		Бейлинсон		08.78
Утв.		Линник		08.78

409-29-61 / ТН-58 000

Фланец переходной

Лит.	Лист	Листов
		1

Гипростроммашина г. Киев

Копировал: Формат 11

Формат	Зона	Позиция	Обозначение	Наименование	Колич.	Примеч.
				Документация		
12			409-29-61 / ТН-58 010СБ	Сборочный чертеж		
				Детали		
БЧ		1	409-29-61 / ТН-58 003	Связь Лист Б-ПН-6 ГОСТ 19903-74 Ст.3 ПС ГОСТ 14637-69 380 h16 (-3,6) × 52h16 (-1,9)	2	0,4 кг.
БЧ		2	409-29-61 / ТН-58 004	Связь Лист Б-ПН-6 ГОСТ 19903-74 Ст.3 ПС ГОСТ 14637-69 484 h16 (-3,6) × 26 h16 (-1,3)	2	0,4 кг
11		3	409-29-61 / ТН-58 005	Стенка	4	
БЧ		4	409-29-61 / ТН-58 006	Связь Лист Б-ПН-6 ГОСТ 19903-74 Ст.3 ПС ГОСТ 14637-69 335 h16 (-3,6) × 35 h16 (-1,3)	4	0,6 кг.

Изм.	Лист	№ докум.	Подп.	Дата
Разраб.		Григорьева		08.78
Пров.		Татимова		08.78
Рук.		Татимова		08.78
Н-контр.		Бейлинсон		08.78
Утв.		Линник		08.78

409-29-61 / ТН-58 010

Патрубок

Лит.	Лист	Листов
		1

Гипростроммашина г. Киев

409-29-61 / ТН-58 001

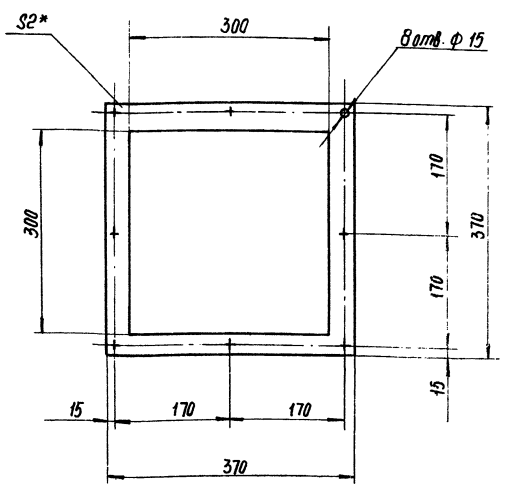

* Размер для справок

30

7607/11

Изм.	Лист	№ докум.	Подп.	Дата
Разраб.		Григорьева		08.78
Пров.		Татимова		08.78
Т-контр.		Бурле		08.78
Рук.		Татимова		08.78
Н-контр.		Бейлинсон		08.78

409-29-61 / ТН-58 001

Прокладка

Лит.	Масса	Масштаб
	0,08	1:5

Лист | Листов 1

Пластина I, лист ТМ XIII-М-2 9 ОТС.Т 7338-77

Гипростроммашина г. Киев

№ строки	Обозначение	Наименование	Куда входит: Обозначение	Куда входит: Кол.	Общее кол.	Примечание
1	409-29-61 ТН-58 000	Фланец переходной			1	
2						
3	409-29-61 ТН-58 010	Патрубок			1	
4						
5						
6						
7						
8						
9						
10						
11						
12						
13						
14						
15						
16						
17						
18						
19						
20						
21						
22						
23						
24						

Изм.	Лист	№ докум.	Подп.	Дата
Разраб.		Григорьева		
Пров.		Татинова		
Рук.		Татинова		
Н.контр.		Бейлинсон		
Утв.		Линчик		

409-29-61 ТН-58 ППОВС

Фланец переходной

Ведомость спецификаций

Лит.	Лист	Листов
		1

Гипростроммонтажиндустрия г. Киев

Копировал: Формат А2

№ строки	Наименование	Обозначение документа на поставку	Поставщик	Куда входит (обозначение)	Количество: На изделие	В комплекте	На регулировку	Всего	Примечание
1	Крепежные изделия								
2									
3	Болт М12×30.46	ГОСТ 7798-70			8			8	
4									
5	Гайка М12.5	ГОСТ 5915-70			8			8	
6									
7	Шайба 12.01	ГОСТ 11371-68			8			8	
8									
9									
10									
11									
12									
13									
14									
15									
16									
17									
18									
19									
20									
21									
22									
23									
24									
25									
26									

31

1607/11

Изм.	Лист	№ докум.	Подп.	Дата
Разраб.		Бацин		11.79
Пров.		Войнштейн		11.79
Рук.		Татинова		11.79
Н.контр.		Бейлинсон		11.79
Утв.		Линчик		11.79

409-29-61 ТН-58 ППОВП

Фланец переходной

Ведомость покупных изделий

Лит.	Лист	Листов
		1

Гипростроммонтажиндустрия г. Киев

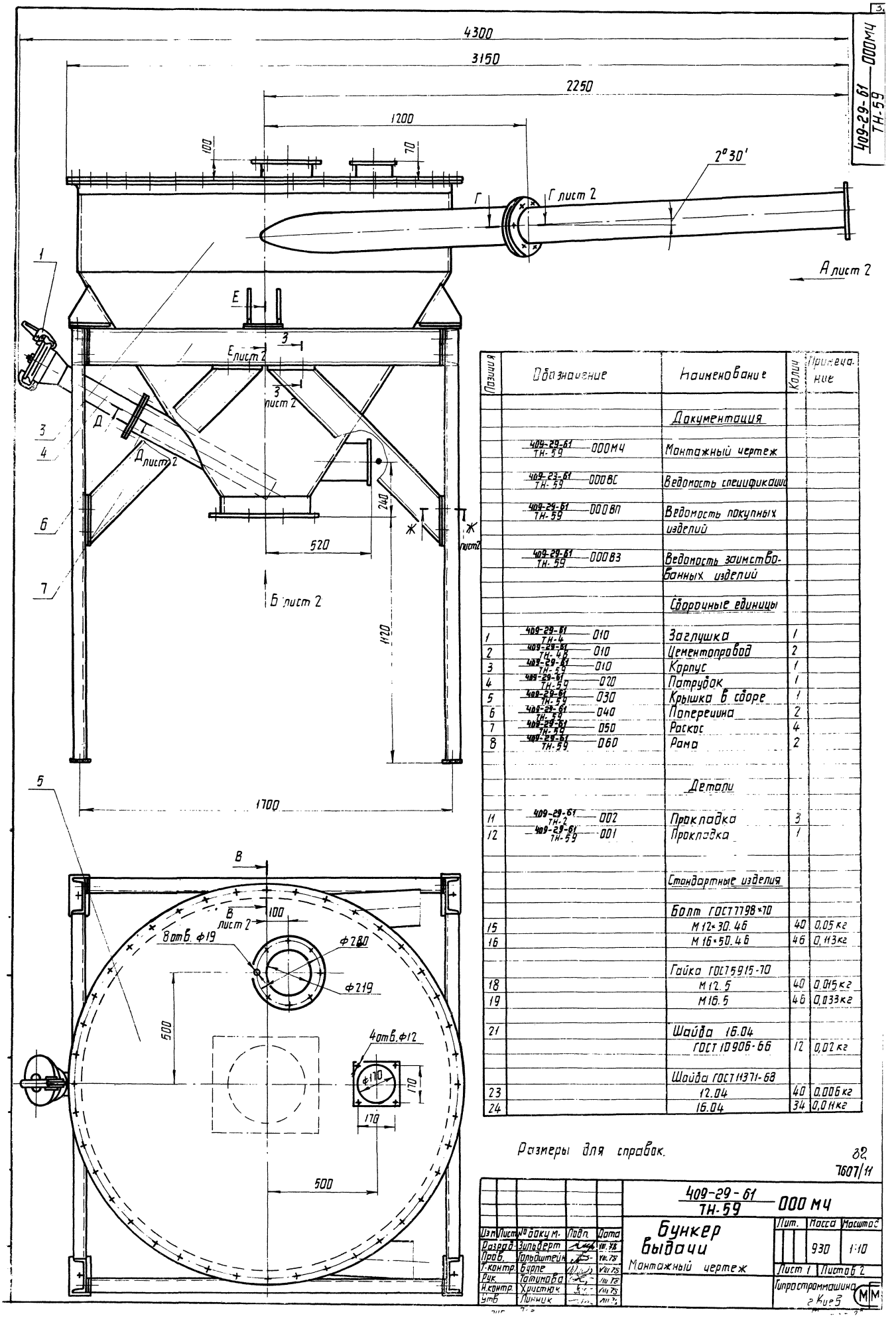

Позиция	Обозначение	Наименование	Колич.	Примечание
		Документация		
	409-29-61 ТН-59 000МЧ	Монтажный чертеж		
	409-23-61 ТН-59 000ВС	Ведомость спецификаций		
	409-29-61 ТН-59 000ВП	Ведомость покупных изделий		
	409-29-61 ТН-59 000ВЗ	Ведомость заимствованных изделий		
		Сборочные единицы		
1	409-29-61 ТН-4 010	Заглушка	1	
2	409-29-61 ТН-48 010	Цементопровод	2	
3	409-29-61 ТН-59 010	Корпус	1	
4	409-29-61 ТН-59 020	Патрубок	1	
5	409-29-61 ТН-59 030	Крышка в сборе	1	
6	409-29-61 ТН-59 040	Поперечина	2	
7	409-29-61 ТН-59 050	Раскос	4	
8	409-29-61 ТН-59 060	Рама	2	
		Детали		
11	409-29-61 ТН-2 002	Прокладка	3	
12	409-29-61 ТН-59 001	Прокладка	1	
		Стандартные изделия		
		Болт ГОСТ 7798×70		
15		М 12×30.46	40	0,05 кг
16		М 16×50.46	46	0,113 кг
		Гайка ГОСТ 5915-70		
18		М 12.5	40	0,015 кг
19		М 16.5	46	0,033 кг
21		Шайба 16.04 ГОСТ 10906-66	12	0,02 кг
		Шайба ГОСТ 11371-68		
23		12.04	40	0,006 кг
24		16.04	34	0,011 кг

Размеры для справок.

82
7607/11

Изм.	Лист	№ докум.	Подп.	Дата
Разраб.		Зильберт		VIII.78
Пров.		Гольдштейн		VIII.78
Т.контр.		Бурле		VIII.78
Рук.		Татимова		VIII.78
Н.контр.		Христюк		VIII.78
Утв.		Линник		VIII.78

409-29-61 ТН-59 000 МЧ

Бункер выдачи

Монтажный чертеж

Лит.	Масса	Масштаб
	930	1:10

Лист 1 | Листов 2

Гипростроммашина г. Киев

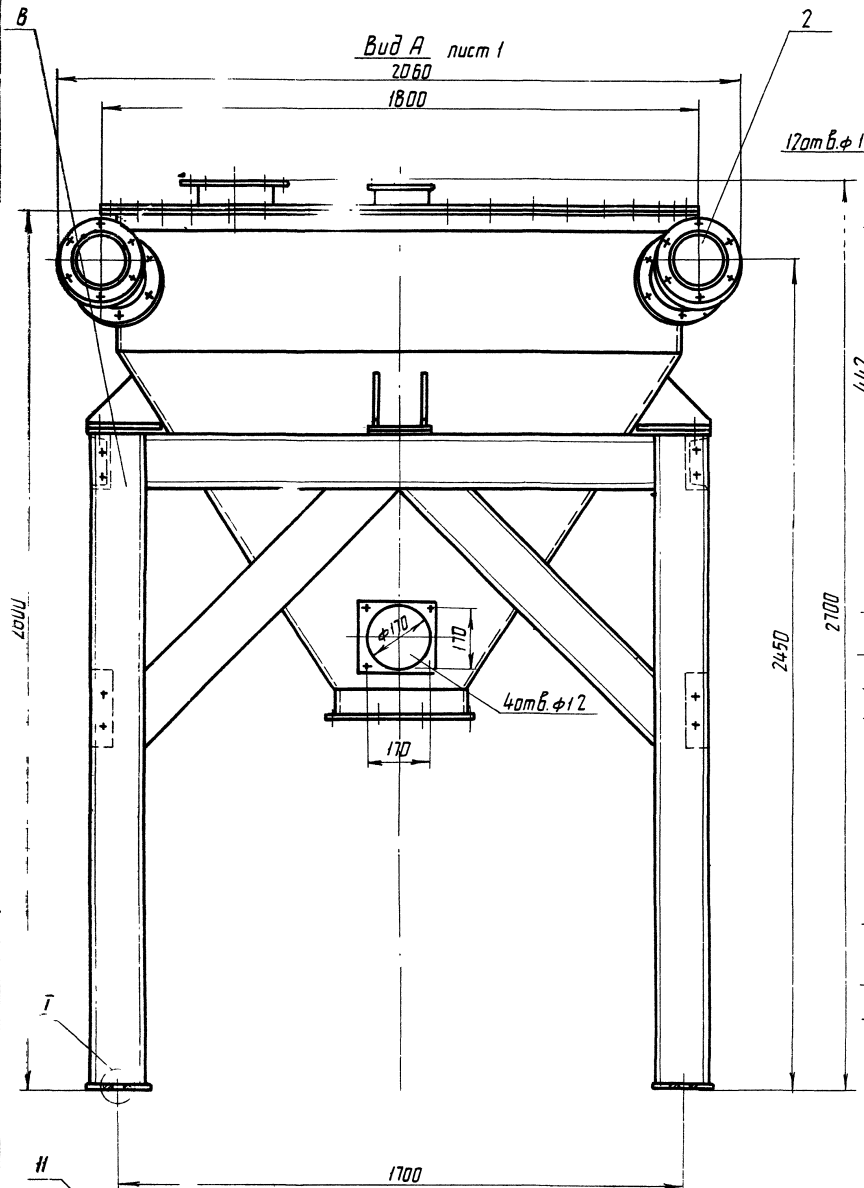

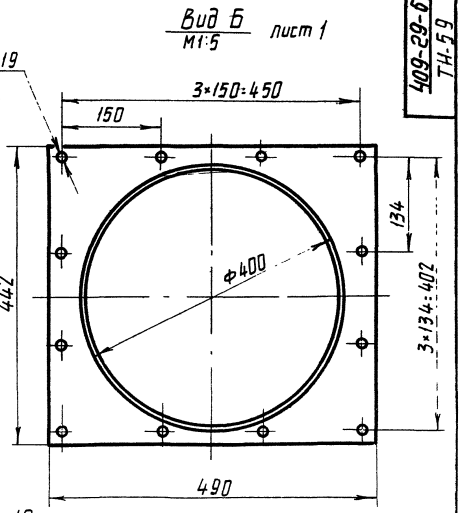

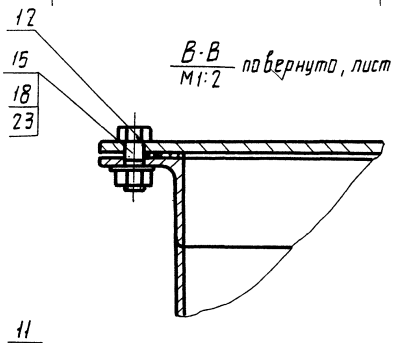

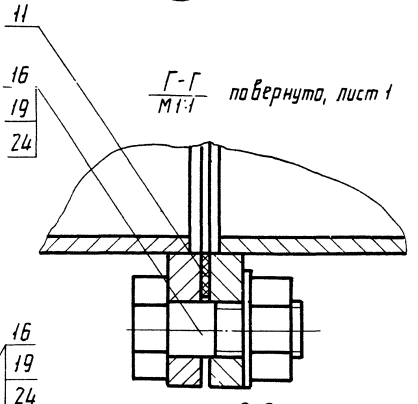

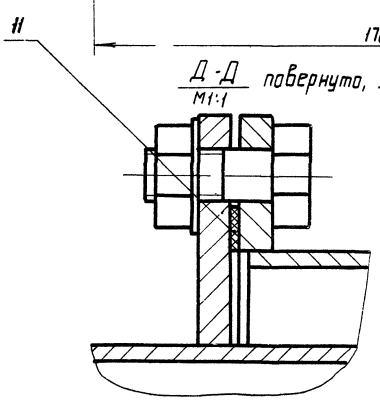

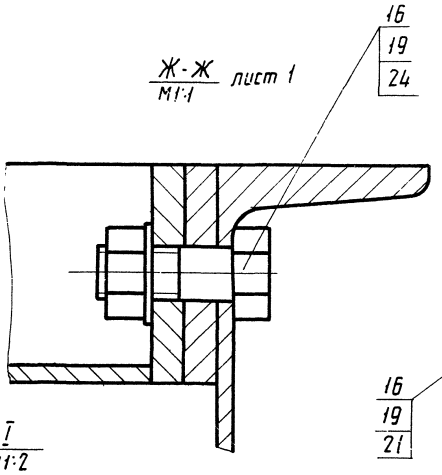

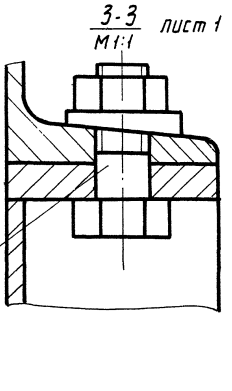

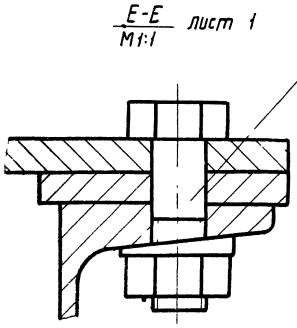

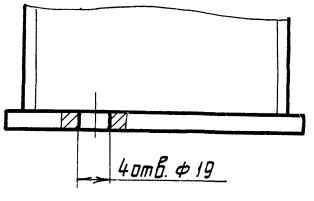

Изм.	Лист	№ докум.	Подп.	Дата
Разраб.		Зильберт		08.78
Пров.		Гольдштейн		08.78
Т.контр.		Бурле		08.78
Рук.		Татинова		08.78
Н.контр.		Христюк		08.78

409-29-61 ТН-59 ООО МЧ

Лит.	Масса	Масштаб

Лист 2 Листов 2

Гипростроммашина г. Киев

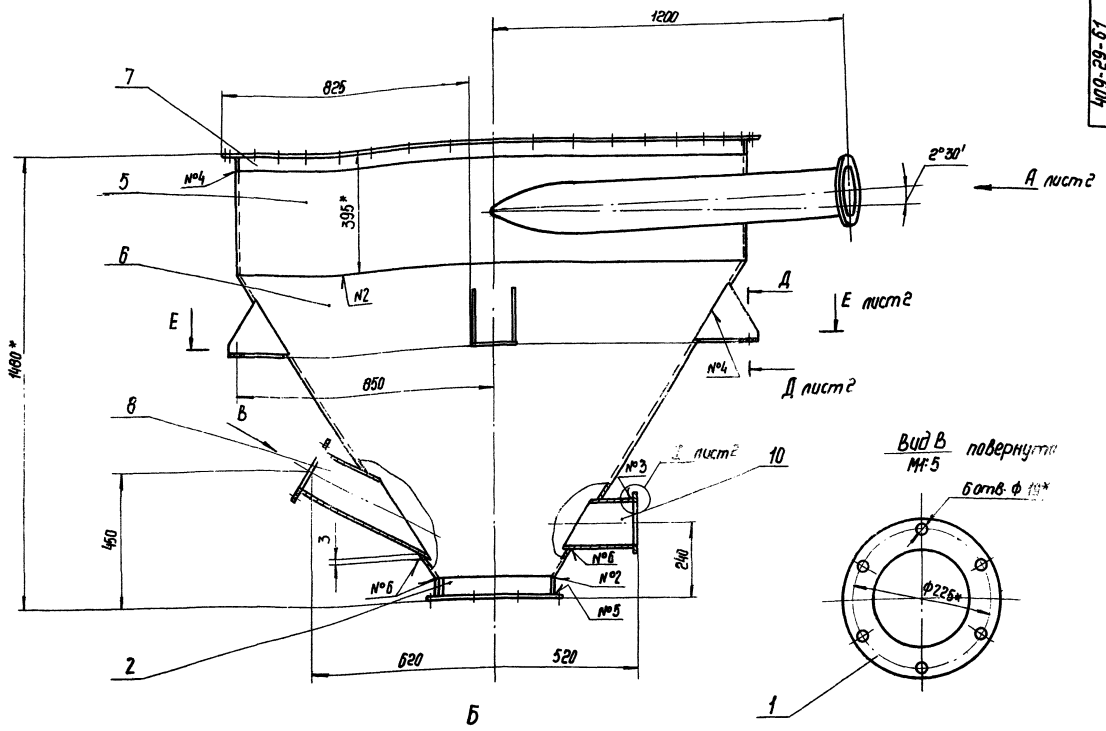

Б
лист 2

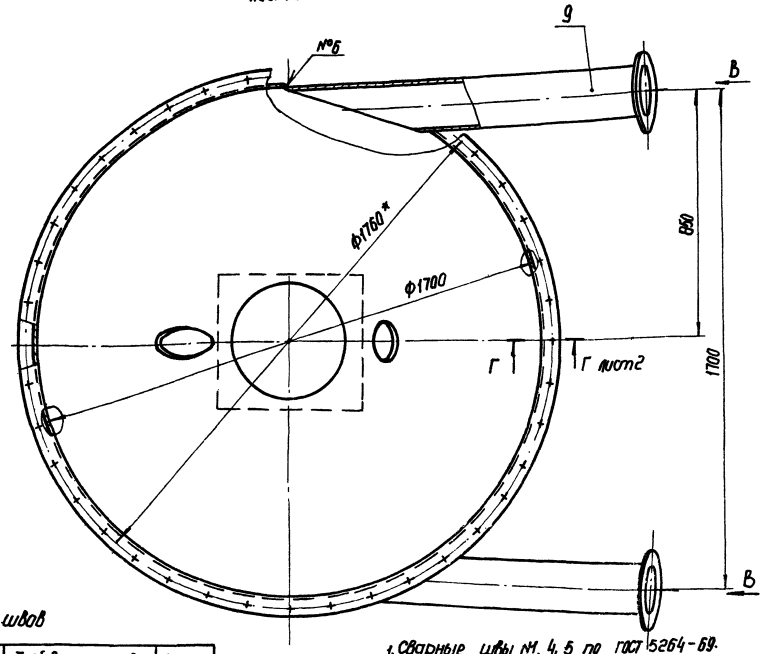

Таблица сварных швов

Номер шва	Условное обозначение	Требования к шву	Кол. швов
1	⌀	по замкнутой линии	1
2	У1 — ◺4	по замкнутой линии	2
3	У1 — ◺4		4
4	Т3 — ◺4⊐		8
5	Т1 — ◺4	по замкнутой линии	1
6	Нестандартный	по замкнутой линии	4

1. Сварные швы №1, 4, 5 по ГОСТ 5264-69.
2. Сварной шов №2 по ГОСТ 11534-75.
3. Сварной шов №3 по ГОСТ 16037-70
4. Сварка швов №6 - ручная дуговая.
5* Размеры для справок.
6. Неуказанные предельные отклонения размеров: $\frac{17\,16}{2}$
7. Масса наплавленного металла 3,7 кг.

34

7607/11

					409-29-61 ТН-59	010 СБ		
изм.	Лист	№ докум.	Подп.	Дата	Корпус	Лит.	Масса	Масштаб
Разраб.		Зольберт		08.78			360	1:10
Пров.		Гольдштейн		08.78	Сборочный чертеж	Лист 1	Листов 2	
Т. контр.		Бурле		08.78		Гипростроммашина		
Рук.		Гатимова		08.78		г. Киев		
Н. контр.		Христюк		08.78				
Утв.		Лиянюк		08.78				

Копировал: Белова

Формат 22

Вид А лист 1

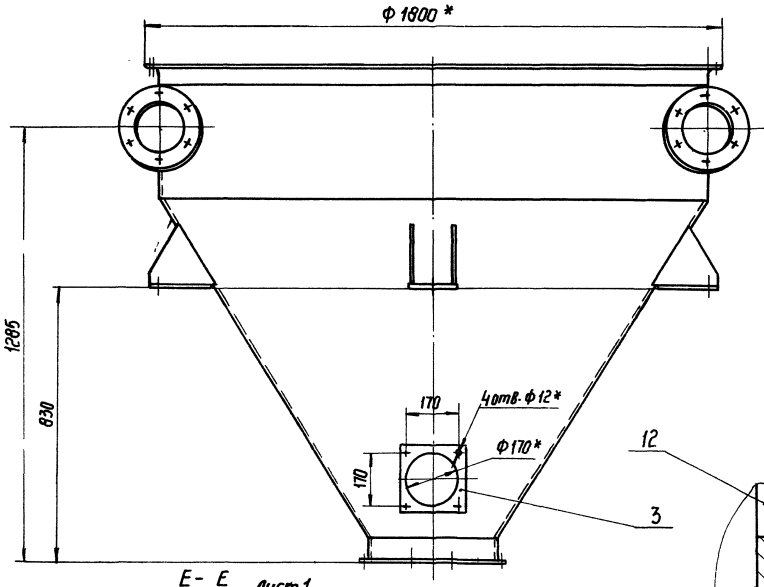

I / М1:1 лист 1

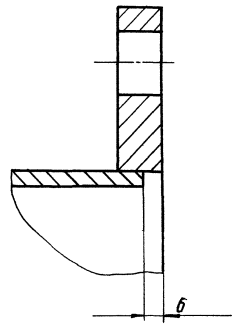

Д - Д / М1:2 лист 1

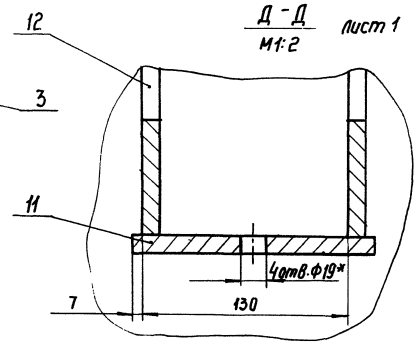

Г - Г / М1:1 лист 1

Е - Е лист 1

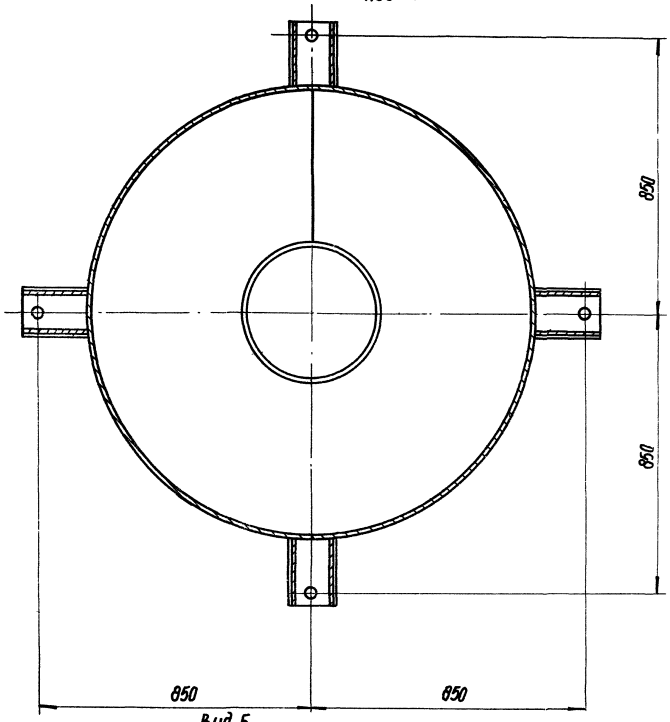

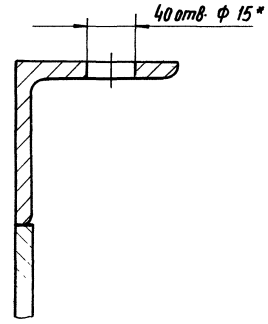

Вид Б / М1:5 лист 1

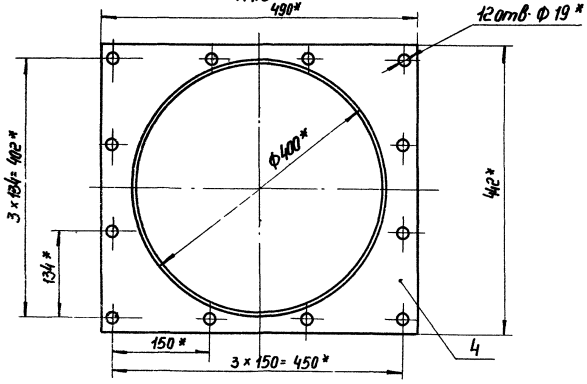

35
7607/11

						409-29-61 ТН-59	010 СБ
						Лит.	Масса	Масштаб
Изм.	Лист	№ докум.	Подп.	Дата				
Разраб.		Зильберт		08.78				
Пров.		Гольдитейн		08.78		Лист 2	Листов
Т.контр.		Бурая		08.78			
Рук.		Татинова		08.78		Гипростроммаш г. Киев	
Н.контр.		Христюк		08.78			

409-29-61 ТН-59 030СБ

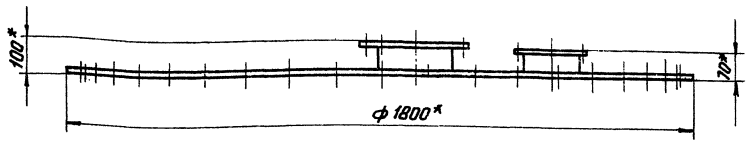

А-А
М 1:2

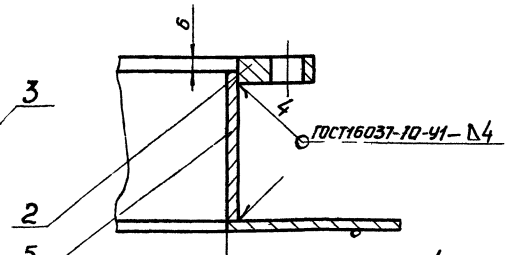

Б-Б
М 1:2

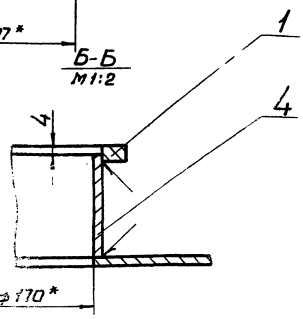

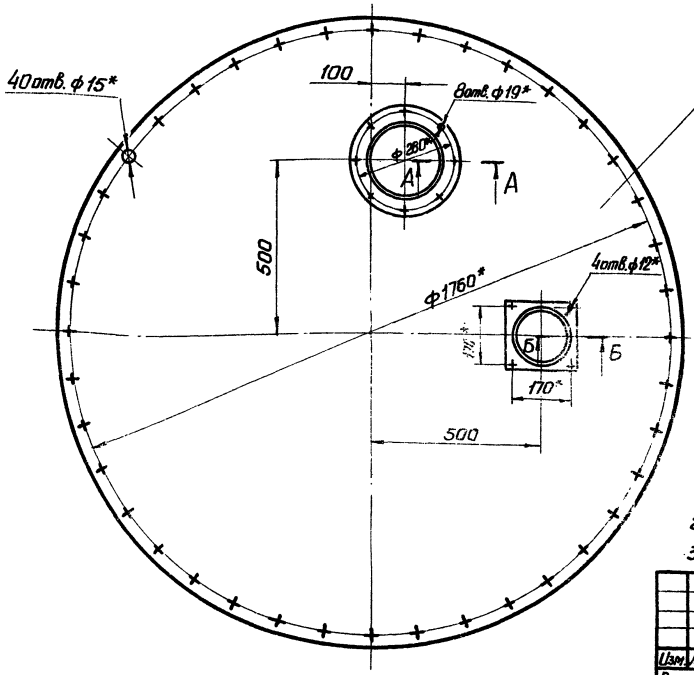

1* Размеры для справок

2. Предельные отклонения размеров - $\pm \frac{IT16}{2}$

3. Масса наплавленного металла - 1 кг

Изм.	Лист	№ докум.	Подп.	Дата
Разраб.		Зильберт		07.78
Пров.		Гольдштейн		07.78
Т.контр.		Бурле		07.78
Рук.		Татинова		07.78
Н.контр.		Христюк		07.78
Утв.		Линник		07.78

409-29-61 ТН-59 030 СБ

Крышка в сборе

Сборочный чертеж

Лит.	Масса	Масштаб
	130	1:10
Лист	Листов 1	

Гипростроммашина г. Киев

Копировал Формат 12

409-29-61 ТН-59 020СБ

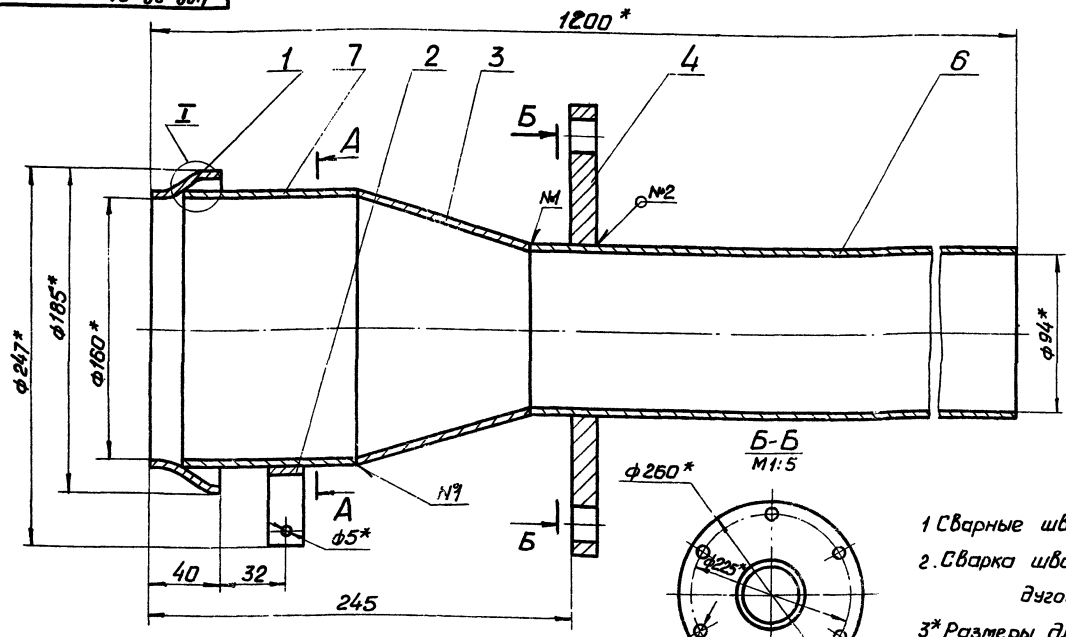

I
М 1:1

Б-Б
М 1:5

А-А
М 1:5

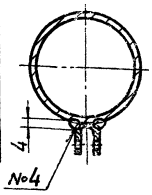

Таблица сварных швов

Номер шва	Условное обозначение	Требования к шву	Кол. швов
1	С1		2
2	У4-△4	По замкнутой линии	2
3	Нестандартный	Размеры см. выносной элемент I	1
4	Нестандартный	Размеры см. разрез А-А	1

1 Сварные швы по ГОСТ 16037-70

2. Сварка швов №3, №4 ручная дуговая.

3* Размеры для справок.

4. Неуказанные предельные отклонения размеров: $\pm \frac{IT16}{2}$

5. Масса наплавленного металла - 0,3 кг

36

7601/11

Изм.	Лист	№ докум.	Подп.	Дата
Разраб.		Ланговая		07.78
Пров.		Гольдштейн		07.78
Т.контр.		Бурле		07.78
Рук.		Татинова		07.78
Н.контр.		Христюк		07.78
Утв.		Линник		07.78

409-29-61 ТН-59 020 СБ

Патрубок

Сборочный чертеж

Лит.	Масса	Масштаб
	17	1:2
Лист	Листов 1	

Гипростроммашина г. Киев

Копировал Формат 12

409-29-61 ТН-59 040СБ

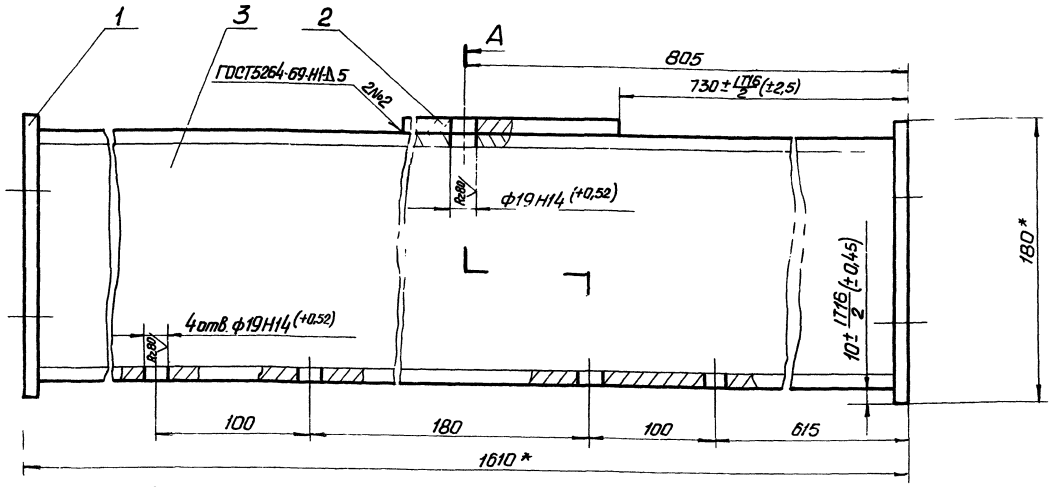

А-А повернуто

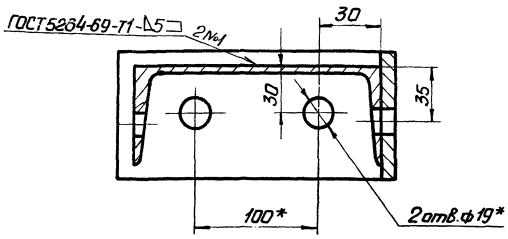

1* Размеры для справок.
2. Неуказанные предельные отклонения размеров ± IT14/2
3 Масса наплавленного металла - 0,2кг.

					409-29-61 ТН-59 040 СБ			
Изм.	Лист	N докум.	Подп.	Дата		Лит	Масса	Масштаб
Разраб.		Портная		7.07.78	Поперечина		26	1:2
Пров.		Гольдштейн		07.78				
Т.контр.		Бурле		07.78	Сварочный чертеж	Лист	Листов 1	
Рук.		Татинова		07.78		Гипростроммашина г. Киев		
Н.контр.		Христюк		07.78				
Утв.		Линник		07.78				

Формат 11

409-29-61 ТН-59 050СБ

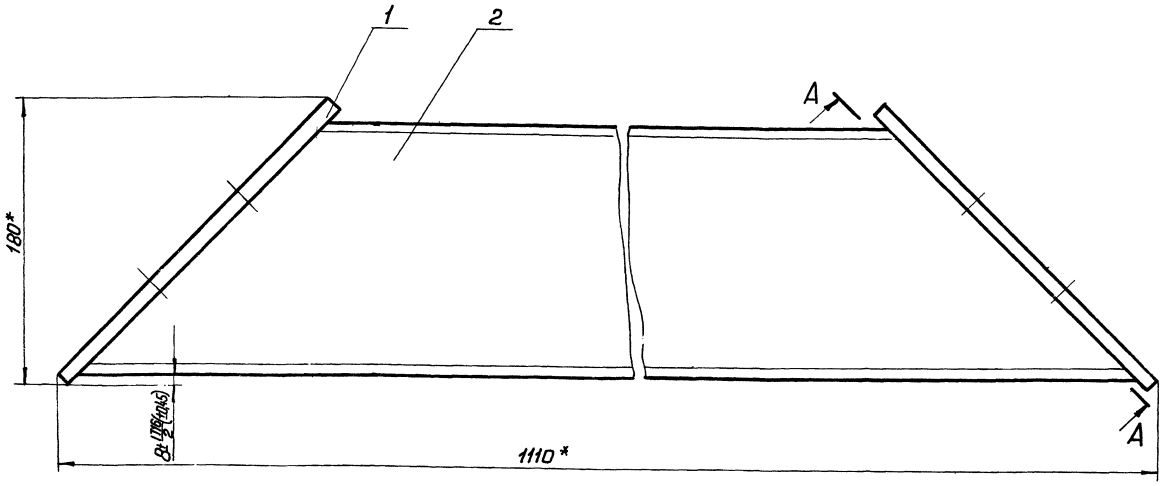

А-А повернуто

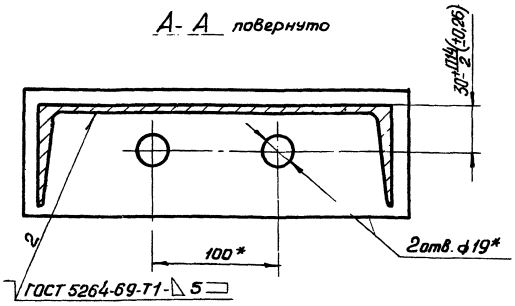

1.* Размеры для справок
2. Масса наплавленного металла – 0,2кг.

37
7607/11

					409-29-61 ТН-59 050 СБ			
Изм.	Лист	N докум.	Подп.	Дата		Лит.	Масса	Масштаб
Разраб.		Портная		7.07.78	Раскос		20	1:2
Пров.		Гольдштейн		07.78				
Т.контр.		Бурле		07.78	Сварочный чертеж	Лист	Листов 1	
Рук.		Татинова		07.78		Гипростроммашина г. Киев		
Н.контр.		Христюк		07.78				
Утв.		Линник		07.78				

Копировал

Формат 12

001 409-29-61 ТН-59

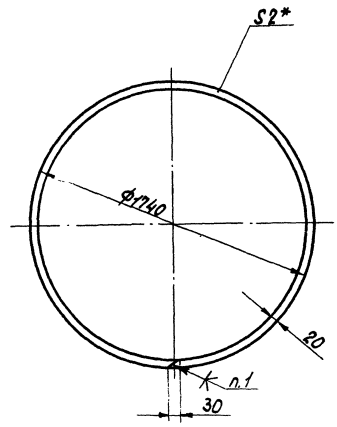

1. Клей № 88 НП ТУ38-10,5-540-73
2.* Размер для справок.

					409-29-61 ТН-59		001
Изм.	Лист	№ докум.	Подп.	Дата	Прокладка	Лит.	Масса 0,1	Масштаб 1:20
Разраб.		Зильберт						
Пров.		Гриньштейн				Лист	Листов 1
Т.контр.		Бурле			Пластина I лист ТМКЦ-М-2.9.9 ГОСТ 7338-77	Гипростроммашина г. Киев
Рук.		Татимова				
Н.контр.		Христюк				
Утв.						

Инв. № подл. | Подп. и дата | Взам. инв. № | Инв. № дубл. | Подп. и дата

Копировал: Формат А1

060 СБ 409-29-61 ТН-59

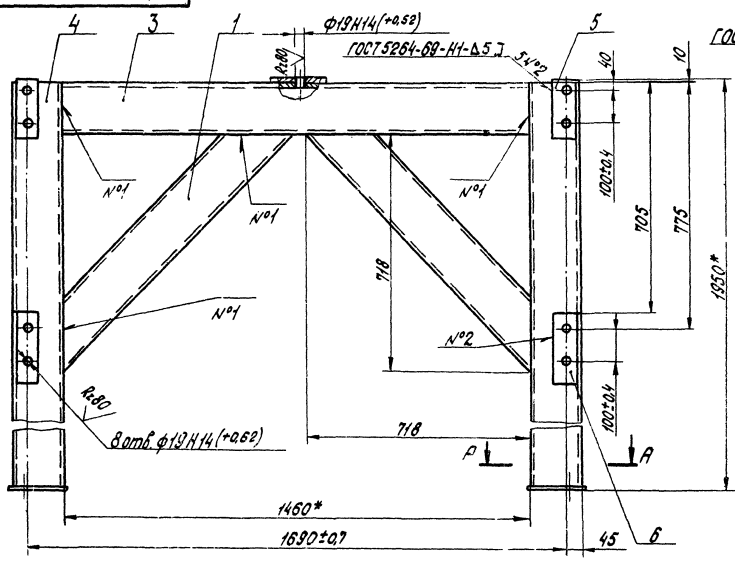

А-А
М1:2

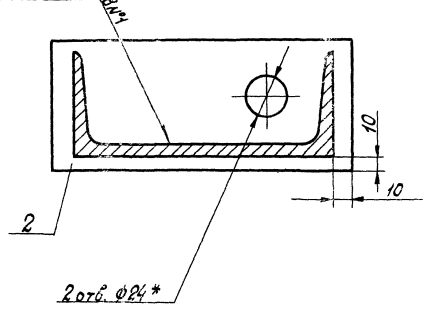

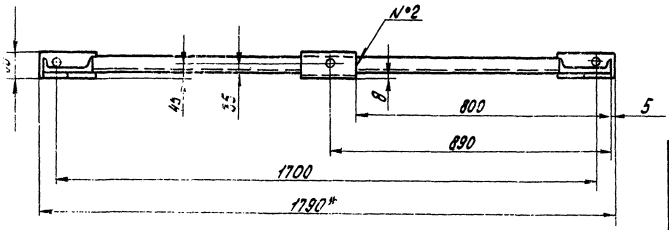

1.* Размеры для справок.
2. Неуказанные предельные отклонения размеров ± 17,16/2.
3. Масса наплавленного металла - 1 кг.

38
7607/11

					409-29-61 ТН-59		060 СБ
Изм.	Лист	№ докум.	Подп.	Дата	Рама Сборочный чертеж	Лит.	Масса 117	Масштаб 1:10
Разраб.		Зильберт		07.78				
Пров.		Татимова		07.78		Лист	Листов 1
Т.контр.		Бурле		07.78		Гипростроммашина г. Киев
Рук.		Татимова		07.78		
Н.контр.		Христюк		07.78		
Утв.						

Копировал: Формат А1

Формат	Зона	Позиция	Обозначение	Наименование	Кол.	Примечание
				Документация		
2			409-29-61 ТН-59 010СБ	Сборочный чертеж		2 л.
				Детали		
1	1		409-29-61 ТН-6 029	Фланец	3	
1	2		409-29-61 ТН-6 028	Обечайка	1	
1	3		409-29-61 ТН-48 011	Фланец	1	
1	4		409-29-61 ТН-59 003	Фланец	1	
2	5		409-29-61 ТН-59 004	Обечайка	1	
2	6		409-29-61 ТН-59 005	Конус	1	
2	7		409-29-61 ТН-59 006	Фланец	1	
	8		409-29-61 ТН-59 007	Патрубок	1	
1	9		409-29-61 ТН-59 008	Патрубок	2	
	10		409-29-61 ТН-59 009	Патрубок	1	
	11		409-29-61 ТН-59 011	Пластина	4	
	12		409-29-61 ТН-59 012	Ребра	8	

Изм.	Лист	№ докум.	Подп.	Дата
Разраб.		Зильберт		08.78
Пров.		Гольдштейн		08.78
Рук.		Татинова		08.78
Н. контр.		Христюк		08.78
Утв.		Линник		08.78

409-29-61 ТН-59 010

Корпус

Лит.	Лист	Листов
		1

Гипростроммашина г. Киев

Копировал: Формат 11

Формат	Зона	Позиция	Обозначение	Наименование	Кол.	Примечание
				Документация		
12			409-29-61 ТН-59 020СБ	Сборочный чертеж		
				Детали		
11	1		409-29-61 ТН-4 018	Наконечник	1	
11	2		409-29-61 ТН-4 019	Кронштейн	1	
12	3		409-29-61 ТН-48 057	Переходник	1	
11	4		409-29-61 ТН-48 059	Фланец	1	
БЧ	6		409-29-61 ТН-59 016	Патрубок		
				Труба 102×4 ГОСТ 8732-72		
				АСт.2 ПС ГОСТ 8731-74		
				L=980 h16 (-s)	1	7,6 кг.
БЧ	7		409-29-61 ТН-59 017	Патрубок		
				Труба 159×4,5 ГОСТ 8732-72		
				АСт.2 ПС ГОСТ 8731-74		
				e=105 h16 (-2,2)	1	1,8 кг

Изм.	Лист	№ докум.	Подп.	Дата
Разраб.		Зильберт		08.78
Пров.		Гольдштейн		08.78
Рук.		Татинова		08.78
Н. контр.		Христюк		08.78
Утв.		Линник		08.78

409-29-61 ТН-59 020

Патрубок

Лит.	Лист	Листов
		1

Гипростроммашина г. Киев

Копировал: Формат 11

Формат	Зона	Позиция	Обозначение	Наименование	Кол.	Примечание
				Документация		
12			409-29-61 ТН-59 030СБ	Сборочный чертеж		
				Детали		
1	1		409-29-61 ТН-48 011	Фланец	1	
1	2		409-29-61 ТН-48 046	Фланец	1	
1	3		409-29-61 ТН-59 019	Крышка	1	
4	4		409-29-61 ТН-59 021	Патрубок		
				Труба 180×5 ГОСТ 8732-70		
				БСт.3пс ГОСТ 8731-74		
				e=60 h16 (-2,2)	1	1,35 кг.
4	5		409-29-61 ТН-59 022	Патрубок		
				Труба 219×6 ГОСТ 8732-70		
				БСт.3пс ГОСТ 8731-74		
				e=88 h16 (-2,2)	1	2,8 кг.

Изм.	Лист	№ докум.	Подп.	Дата
Разраб.		Зильберт		08.78
Пров.		Гольдштейн		08.78
Рук.		Татинова		08.78
Н. контр.		Христюк		08.78

409-29-61 ТН-59 030

Крышка в сборе

Лит.	Лист	Листов

Гипростроммашина г. Киев

409-29-61 ТН-59 003

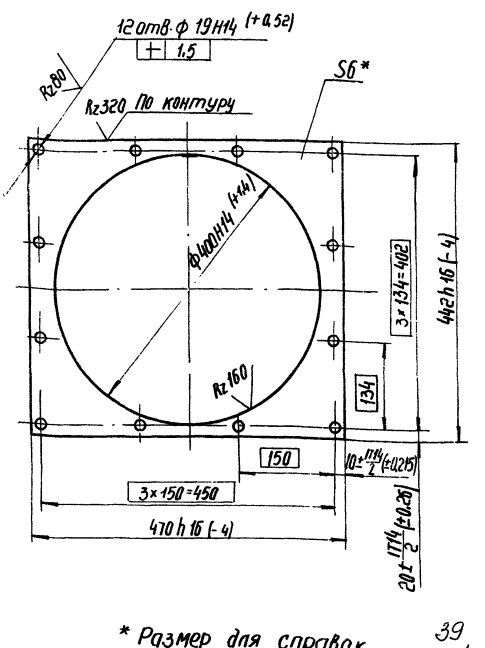

* Размер для справок.

39
7607/11

Изм.	Лист	№ докум.	Подп.	Дата
Разраб.		Леонова		08.78
Пров.		Гольдштейн		08.78
Н. контр.		Бурле		08.78
Рук.		Татинова		08.78
Гл. контр.		Христюк		08.78

409-29-61 ТН-59 003

Фланец

Лит.	Масса	Масштаб
	21	1:2
Лист	Листов 1	

Гипростроммашина г. Киев

Б-ПН-6 ГОСТ 19903-74
Лист Ст 3 ПС ГОСТ 19037-69

409-29-61 ТН-59 008

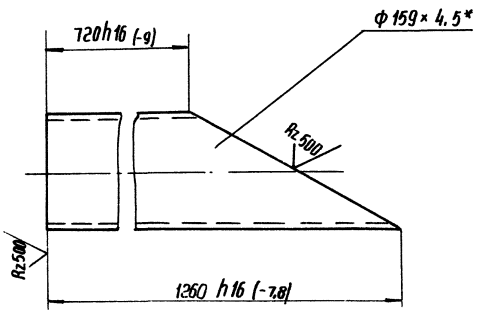

* Размер для справок

Изм.	Лист	№ докум.	Подп.	Дата
Разраб.	Портная			
Пров.	Гальвантей			
Т. контр.	Бурле			
Рук.	Татимова			
Н. контр.	Христюк			
Утв.				

409-29-61 ТН-59 008

Патрубок

Лит.	Масса	Масштаб
	18	1:5
Лист	Листов 1	

Труба 159 × 4,5 ГОСТ 8732-70 / АСт.3пс ГОСТ 8731-74

Гипростроммашина г. Киев

Копировал: Белова Формат А1

409-29-61 ТН-59 004

Rz 500

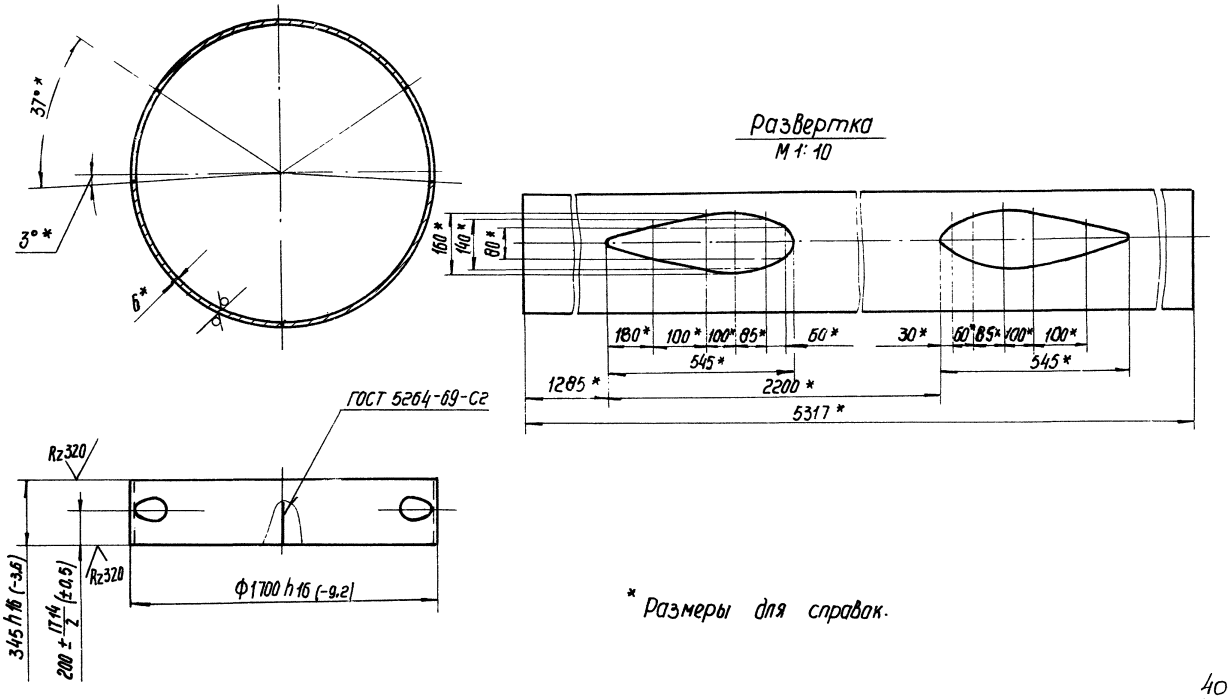

* Размеры для справок.

40
7607/11

409-29-61 ТН-59 004

Обечайка

Лит.	Масса	Масштаб
	86	1:20
Лист	Листов 1	

Лист БПН-6 ГОСТ 19903-74 / Ст.3пс ГОСТ 14637-69

Гипростроммашина г. Киев

Копировал Формат А1

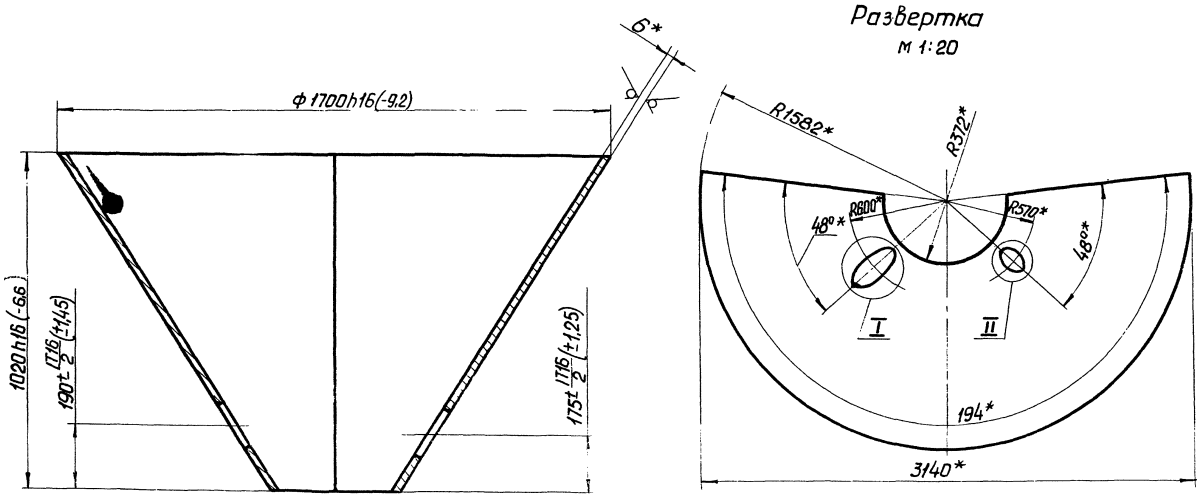

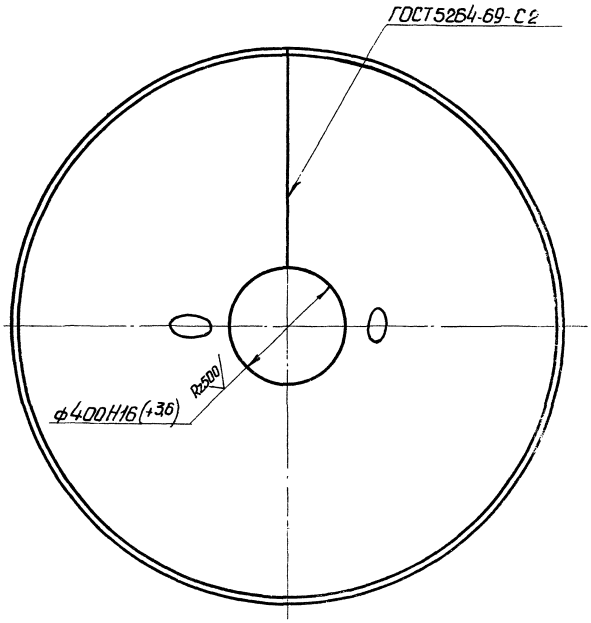

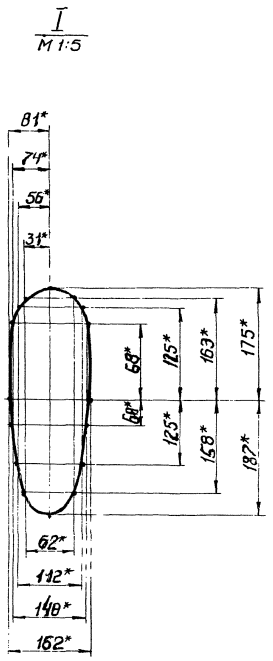

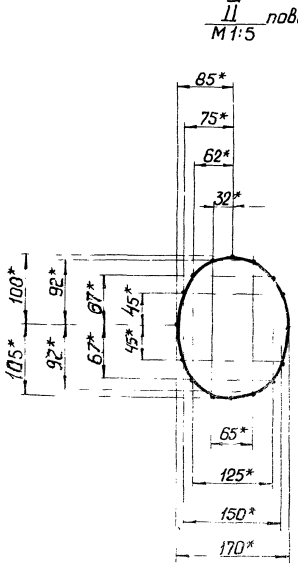

1. * Размер для справок
2. Масса наплавленного металла 1,8 кг.

41
7607/11

					409-29-61 / ТН-59 005			
Изм	Лист	№ докум.	Подп.	Дата	Конус	Лит.	Масса	Масштаб
Разраб.		Зильберт		07.78			185	1:10
Пров.		Гольдштейн		07.78		Лист	Листов 1	
Т.контр.		Бурле		07.78				
Рук.		Татимова		07.78	Лист Б-ПН-6 ГОСТ 19903-74	Гипростроммашина		
Н.контр.		[illegible]тюк		07.78	Ст3пс ГОСТ 14637-69	г. Киев		
Утв.								

Формат 22

409-29-61 ТН-59 — 037

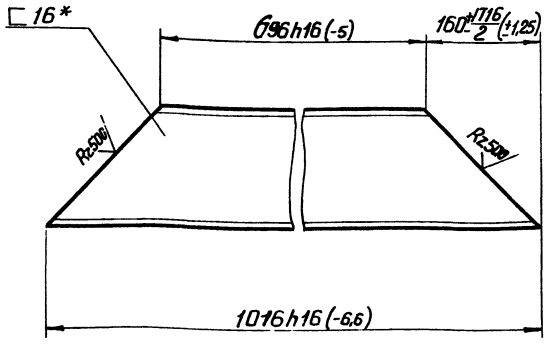

*Размер для справок

Изм.	Лист	N докум.	Подп.	Дата	409-29-61 ТН-59 — 037			
Разраб.		Портная		07.78	Связь	Лит.	Масса 15,3	Масштаб 1:5
Пров.		Гольдштейн		07.78		Лист	Листов 1	
Т.контр.		Бурле		07.78				
Рук.		Татинова		07.78	Швеллер 16 ГОСТ 8240-72 Ст3пс ГОСТ 535-58	Гипростроммашина г. Киев		
Н.контр.		Христюк		07.78				
Утв.								

Копировал Формат 11

409-29-61 ТН-59 — 038

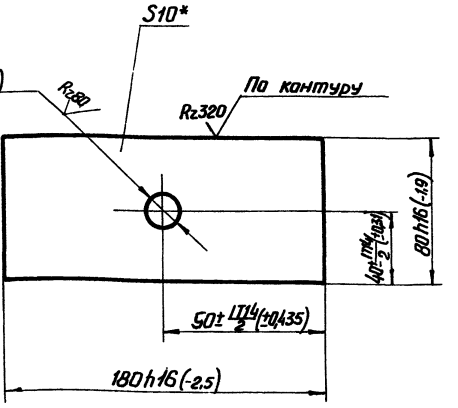

*Размер для справок.

Изм.	Лист	N докум.	Подп.	Дата	409-29-61 ТН-59 — 038			
Разраб.		Портная		07.78	Платик	Лит.	Масса 1,5	Масштаб 1:2
Пров.		Гольдштейн		07.78		Лист	Листов	
Т.контр.		Бурле		07.78				
Рук.		Татинова		07.78	Лист 6-ПН-10 ГОСТ 19903-74 Ст3пс ГОСТ 14637-69	Гипростроммашина г. Киев		
Н.контр.		Христюк		07.78				
Утв.								

Инв.№подл. | Подп. и дата | Взам.инв.№ | Инв.№дубл. | Подп. и дата

Формат 11

900 — 409-29-61 ТН-59

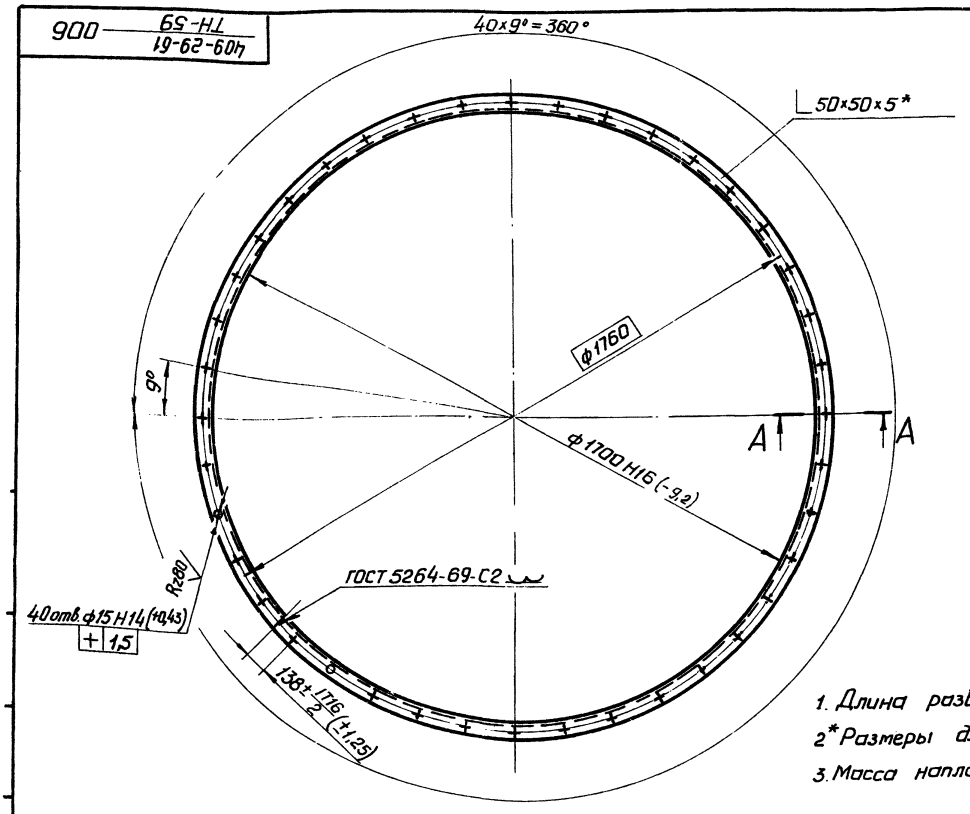

А-А
М 1:1

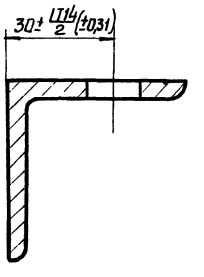

1. Длина развертки — 5526мм*.
2*Размеры для справок.
3. Масса наплавленного металла - 0,1кг

42
7607/11

409-29-61 ТН-59 — 006

Изм.	Лист	N докум.	Подп.	Дата	409-29-61 ТН-59 — 006			
Разраб.		Зильберт		07.78	Фланец	Лит.	Масса 21	Масштаб 1:10
Пров.		Гольдштейн		07.78		Лист	Листов 1	
Т.контр.		Бурле		07.78				
Рук.		Татинова		07.78	Уголок Б50×50×5 ГОСТ 8509-72 Ст3пс ГОСТ 535-58	Гипростроммашина г. Киев		
Н.контр.		Христюк		07.78				
Утв.								

409-29-61 ТН-59 012

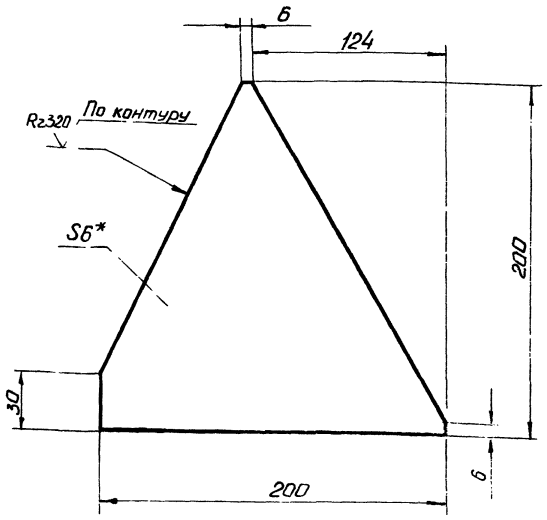

1*Размер для справок.

2. Предельные отклонения размеров: валов - h16, остальных ± IT16/2

Изм.	Лист	N докум.	Подп.	Дата	409-29-61 ТН-59 012			
Разраб.		Портная		7.07.78	Ребро	Лит.	Масса	Масштаб
Пров.		Гольдштейн		07.78			0,9	1:2
Т.контр.		Бурле		07.78		Лист	Листов 1	
Рук.		Татимова		07.78	Лист Б-ПН-6 ГОСТ 19903-74 Ст.3 ГОСТ 14637-69	Гипростроммашина г. Киев		
Н.контр.		Христюк		07.78				
Утв.								

Копировал Формат 11

409-29-61 ТН-59 011

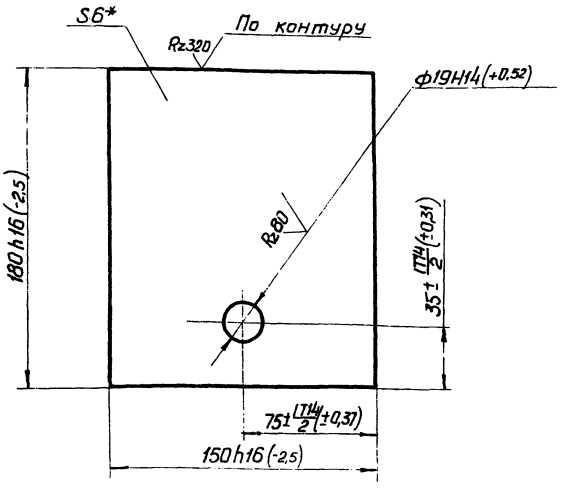

*Размер для справок

Изм.	Лист	N докум.	Подп.	Дата	409-29-61 ТН-59 011			
Разраб.		Портная		7.07.78	Пластина	Лит.	Масса	Масштаб
Пров.		Гольдштейн		07.78			1,3	1:2
Т.контр.		Бурле		07.78		Лист	Листов 1	
Рук.		Татимова		07.78	Лист Б-ПН-6 ГОСТ 19903-74 Ст3пс ГОСТ 14637-69	Гипростроммашина г. Киев		
Н.контр.		Христюк		07.78				
Утв.								

Копировал Формат 11

409-29-61 ТН-59 009

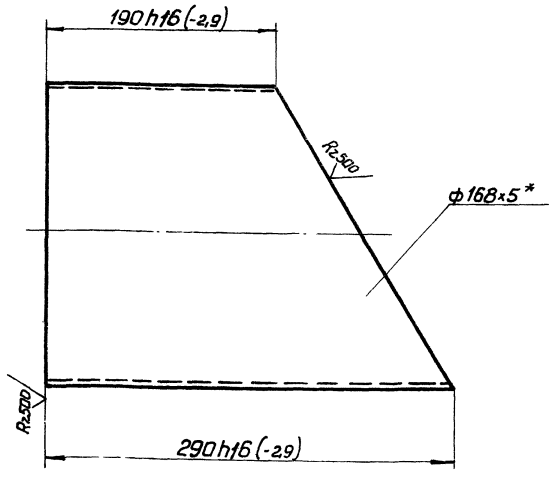

*Размер для справок.

Изм.	Лист	N докум.	Подп.	Дата	409-29-61 ТН-59 009			
Разраб.		Портная		7.07.78	Патрубок	Лит.	Масса	Масштаб
Пров.		Гольдштейн		07.78			6,1	1:2
Т.контр.		Бурле		07.78		Лист	Листов 1	
Рук.		Татимова		07.78	Труба 168×5 ГОСТ 8732-70 А Ст2пс ГОСТ 8731-74	Гипростроммашина г. Киев		
Н.контр.		Христюк		07.78				
Утв.								

Копировал Формат 11

409-29-61 ТН-59 007

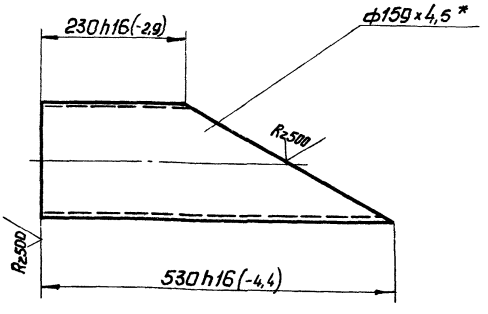

*Размер для справок

43
7607/11

Изм.	Лист	N докум.	Подп.	Дата	409-29-61 ТН-59 007			
Разраб.		Портная		7.07.78	Патрубок	Лит.	Масса	Масштаб
Пров.		Гольдштейн		07.78			9,1	1:5
Т.контр.		Бурле		07.78		Лист	Листов 1	
Рук.		Татимова		07.78	Труба 159×4,5 ГОСТ 8732-70 А Ст2пс ГОСТ 8731-74	Гипростроммашина г. Киев		
Н.контр.		Христюк		07.78				
Утв.								

Копировал Формат 11

409-29-61 ТН-59 033

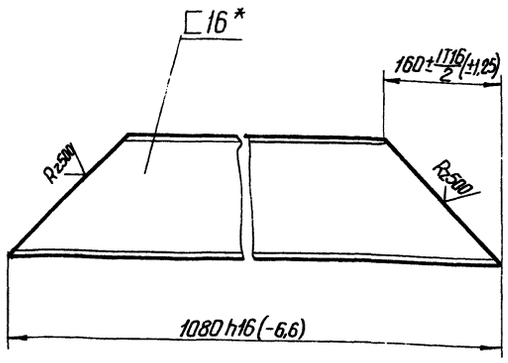

*Размер для справок

Изм.	Лист	N докум.	Подп.	Дата	409-29-61 ТН-59 033			
Разраб.		Партная		07.78	Балка	Лит.	Масса	Масштаб
Пров.		Гольдштейн		07.78			15,3	1:5
Т.контр.		Бурле		07.78		Лист	Листов 1	
Рук.		Татимова		07.78	Швеллер 16 ГОСТ 8240-72 Ст3пс ГОСТ 535-58	Гипростроммашина г. Киев		
Н.контр.		Христюк		07.78				
Утв.								

Копировал Формат

409-29-61 ТН-59 025

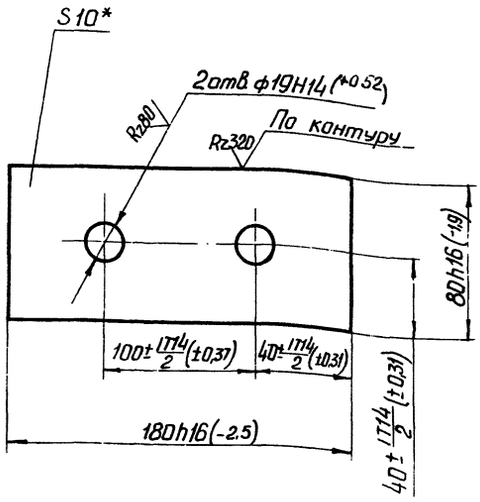

*Размер для справок

Изм.	Лист	N докум.	Подп.	Дата	409-29-61 ТН-59 025			
Разраб.		Партная		07.78	Платик	Лит.	Масса	Масштаб
Пров.		Гольдштейн		07.78			1,1	1:2
Т.контр.		Бурле		07.78		Лист	Листов 1	
Рук.		Татимова		07.78	Лист Б-ПН-10 ГОСТ 19903-74 Ст3пс ГОСТ 14637-69	Гипростроммашина г. Киев		
Н.контр.		Христюк		07.78				
Утв.								

Копировал Формат 11

409-29-61 ТН-59 032

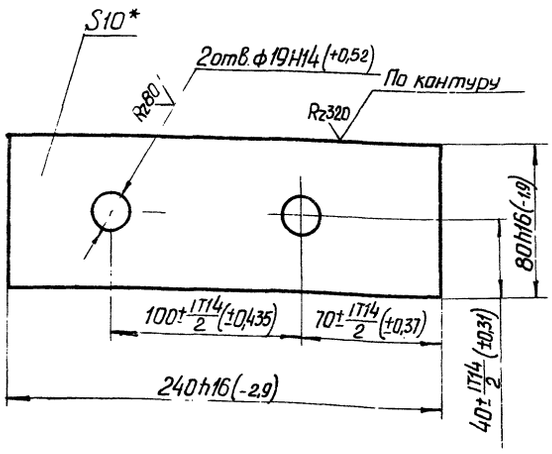

*Размер для справок.

Изм.	Лист	N докум.	Подп.	Дата	409-29-61 ТН-59 032			
Разраб.		Партная		07.78	Платик	Лит.	Масса	Масштаб
Пров.		Гольдштейн		07.78			1,5	1:2
Т.контр.		Бурле		07.78		Лист	Листов 1	
Рук.		Татимова		07.78	Лист Б-ПН-10 ГОСТ 19903-74 Ст3пс ГОСТ 14637-69	Гипростроммашина г. Киев		
Н.контр.		Христюк		07.78				
Утв.								

Копировал Формат 11

409-29-61 ТН-59 019

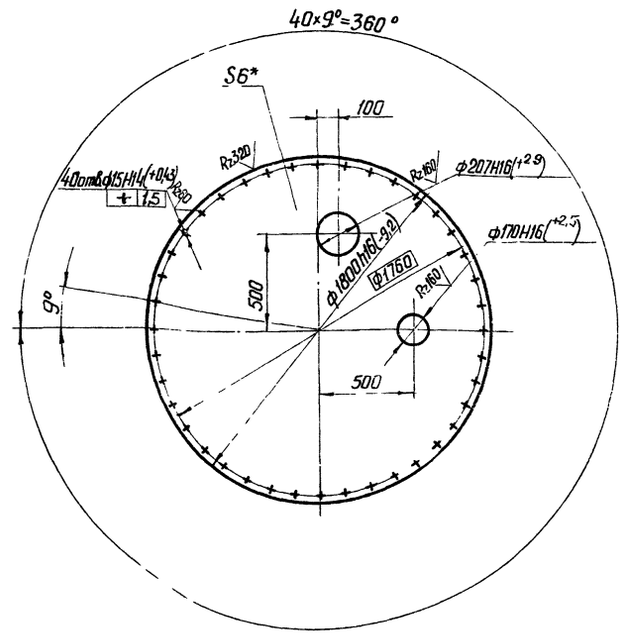

1.* Размеры для справок.
2. Неуказанные предельные отклонения размеров ± IT14/2

44
1607/11

Изм.	Лист	N докум.	Подп.	Дата	409-29-61 ТН-59 019			
Разраб.		Зильберт		07.78	Крышка	Лит.	Масса	Масштаб
Пров.		Гольдштейн		07.78			118	1:20
Т.контр.		Бурле		07.78		Лист	Листов 1	
Рук.		Татимова		07.78	Лист Б-ПН-6 ГОСТ 19903-74 Ст3пс ГОСТ 14637-69	Гипростроммашина г. Киев		
Н.контр.		Христюк		07.78				
Утв.								

Копировал Формат 11

Формат	Зона	Позиция	Обозначение	Наименование	Колич.	Примечание
				Документация		
12			409-29-61 / ТН-59 — 040СБ	Сборочный чертеж		
				Детали		
11		1	409-29-61 / ТН-59 — 025	Платик	2	
БЧ		2	ТН-59 — 026	Платик		
				Лист Б-ПН-10 ГОСТ 19903-74		
				Ст3пс ГОСТ 14637-69		
				80h16(-1,9)×150h16(-2,5)	1	0,9 кг
БЧ		3	409-29-61 / ТН-59 — 027	Балка		
				Швеллер 16 ГОСТ 8240-72		
				Ст3пс ГОСТ 535-58		
				ℓ=1590h16(-2,8)	1	22,8 кг

409-29-61 / ТН-59 — 040

Изм	Лист	N докум	Подп	Дата
Разраб.		Портная		07.78
Пров.		Гольдштейн		07.78
Рук.		Татимова		07.78
Н.контр.		Христюк		07.78
Утв.		Линник		07.78

Поперечина

Лит | Лист | Листов 1

Гипростроммашина г. Киев

Копировал | формат 11

Формат	Зона	Позиция	Обозначение	Наименование	Колич.	Примечание
				Документация		
12			409-29-61 / ТН-59 — 050СБ	Сборочный чертеж		
				Детали		
11		1	409-29-61 / ТН-59 — 032	Платик	2	
11		2	409-29-61 / ТН-59 — 033	Балка	1	

409-29-61 / ТН-59 — 050

Изм	Лист	N докум	Подп	Дата
Разраб.		Портная		07.78
Пров.		Гольдштейн		07.78
Рук.		Татимова		07.78
Н.контр.		Христюк		07.78
Утв.		Линник		07.78

Раскос

Лит | Лист | Листов 1

Гипростроммашина г. Киев

Копировал | формат 11

Формат	Зона	Позиция	Обозначение	Наименование	Колич.	Примечание
				Документация		
12			409-29-61 / ТН-59 — 060СБ	Сборочный чертеж		
				Детали		
11		1	409-29-61 / ТН-59 — 037	Связь	2	
11		2	409-29-61 / ТН-59 — 038	Платик	2	
БЧ		3	409-29-61 / ТН-59 — 039	Поперечина		
				Швеллер 16 ГОСТ 8240-72		
				Ст3пс ГОСТ 535-58		
				ℓ=1450h16(-7,8)	1	20,6 кг
Ч		4	409-29-61 / ТН-59 — 041	Стойка		
				Швеллер 16 ГОСТ 8240-72		
				Ст3пс ГОСТ 535-58		
				ℓ=1930h16(-9,2)	2	27,4 кг
Ч		5	409-29-61 / ТН-59 — 042	Платик		
				Лист Б-ПН 10 ГОСТ 19903-74		
				Ст3пс ГОСТ 14637-69		
				80h16(-1,9)×180h16(-2,5)	3	1,5 кг
БЧ		6	409-29-61 / ТН-59 — 043	Платик		
				Лист Б-ПН 10 ГОСТ 19903-74		
				Ст3пс ГОСТ 14637-69		
				80h16(-1,9)×230h16(-2,9)	2	1,7 кг

409-29-61 / ТН-59 — 060

Изм	Лист	N докум	Подп	Дата
Разраб.		Портная		07.78
Пров.		Гольдштейн		07.78
Рук.		Татимова		07.78
Н.контр.		Христюк		07.78
Утв.		Линник		07.78

Рама

Лит | Лист | Листов 1

Гипростроммашина г. Киев

Копировал | формат

№ строки	Формат	Обозначение	Наименование	Куда входит: Обозначение	Кол.	Общ. кол.	Примечание
1	12	409-29-61 / ТН-4 — 010	Заглушка			1	
2	12	409-29-61 / ТН-48 — 010	Цементопровод			2	
3							
4	11	409-29-61 / ТН-6 — 029	Фланец	409-29-61 / ТН-59 — 010	3	3	
5	11	409-29-61 / ТН-2 — 002	Прокладка			1	
6							
7	11	409-29-61 / ТН-4 — 018	Наконечник	409-29-61 / ТН-59 — 020	1	1	
8	11	409-29-61 / ТН-4 — 019	Кронштейн	409-29-61 / ТН-59 — 020	1	1	
9	11	409-29-61 / ТН-48 — 004	Фланец	409-29-61 / ТН-59 — 010	1	1	
10	11	409-29-61 / ТН-48 — 008	Обечайка	409-29-61 / ТН-59 — 010	1	1	
11	11	409-29-61 / ТН-48 — 011	Фланец	409-29-61 / ТН-59 — 010	1	1	
12				409-29-61 / ТН-59 — 030	1	1	
13						2	
14							
15	11	409-29-61 / ТН-48 — 046	Фланец	409-29-61 / ТН-59 — 030	1	1	
16	11	409-29-61 / ТН-48 — 057	Переходник	409-29-61 / ТН-59 — 020	1	1	
17	11	409-29-61 / ТН-48 — 059	Фланец	409-29-61 / ТН-59 — 020	1	1	
18	11	409-29-61 / ТН-48 — 061	Кронштейн	409-29-61 / ТН-59 — 020	1	1	

45

7607/11

409-29-61 / ТН-59 — 000ВЗ

Изм	Лист	N докум	Подп	Дата
Разраб.		Зильберт		07.78
Пров.		Гольдштейн		07.78
Рук.		Татимова		07.78
Н.контр.		Христюк		07.78
Утв.		Линник		07.78

Бункер выдачи

Ведомость заимствованных изделий

Лит | Лист | Листов 1

Гипростроммашина г. Киев

Копировал

Строка	Обозначение	Наименование	Куда входит: Обозначение	Кол.	Общее кол.	Примечание
1	409-29-61 / ТН-59 — 000 МЧ	Бункер выдачи			1	
2						
3	409-29-61 / ТН-4 — 010	Заглушка			1	
4	409-29-61 / ТН-48 — 010	Цементопровод			2	
5	409-29-61 / ТН-59 — 010	Корпус			1	
6	409-29-61 / ТН-59 — 020	Патрубок			1	
7	409-29-61 / ТН-59 — 030	Крышка			1	
8	409-29-61 / ТН-59 — 040	Поперечина			2	
9	409-29-61 / ТН-59 — 050	Раскос			4	
10	409-29-61 / ТН-59 — 060	Рама			2	
11						
12						
13						
14						
15						
16						
17						
18						
19						
20						
21						
22						
23						
24						

Изм.	Лист	№ докум.	Подп.	Дата
Разраб.		Зильберт		7.07.78
Пров.		Гольдштейн		07.78
Рук.		Татимова		07.78
Н. контр.		Христюк		07.78
Утв.		Линник		07.78

409-29-61 / ТН-59 — 000 ВС

Бункер выдачи

Ведомость спецификаций

Лит.	Лист.	Листов
		1

Гипростроммашина г. Киев

Копировал

формат 12

№ строки	Наименование	Обозначение документа на поставку	Поставщик	Куда входит (обозначение)	Количество: на изделие	В комплекты	на регулир.	Всего	Примечание
1	Крепежные изделия								
2									
3	Болт М6×25.46	ГОСТ 7798-70			1			1	
4	М12×30.46				40			40	
5	М16×50.46				46			46	
6									
7	Гайка М6.5	ГОСТ 5915-70			1			1	
8	М12.5				40			40	
9	М16.5				46			46	
10									
11	Шайба 16.01	ГОСТ 10906-66			12			12	
12									
13	Шайба 6.01	ГОСТ 11371-68			1			1	
14	12.01				40			40	
15	16.01				34			34	
16									
17									
18									
19									
20									
21									
22									
23									
24									
25									
26									

46

7607/11

gost.e-ecolog.ru

Изм.	Лист	№ докум.	Подп.	Дата
Разраб.		Зильберт		7.07.78
Пров.		Гольдштейн		07.78
Рук.		Кир Вайсков		07.78
Н. контр.		Христюк		07.78

409-29-61 / ТН-59 — 000 ВП

Бункер выдачи

Ведомость покупных изделий

Лит.	Лист.	Листов
		1

Гипростроммашина г. Киев