ТИПОВОЙ ПРОЕКТ
409-29-61

АВТОМАТИЗИРОВАННЫЙ ПРИРЕЛЬСОВЫЙ СКЛАД ЦЕМЕНТА ВМЕСТИМОСТЬЮ 360/240 тонн

Альбом VI

Нестандартизированное оборудование

ВЫПУСК 4

К.Ф. ЦИТП [illegible]

gost.e-ecolog.ru

ЦЕНТРАЛЬНЫЙ ИНСТИТУТ ТИПОВОГО ПРОЕКТИРОВАНИЯ
ГОССТРОЯ СССР
КИЕВСКИЙ ФИЛИАЛ
г Киев-57 ул. Эжена Потье № 12

1/9
Заказ № 9801 Инв № 7607/10 Тираж 300
Сдано в печать 19/I 1988 Цена 11-86

ТИПОВОЙ ПРОЕКТ
409-29-61
АВТОМАТИЗИРОВАННЫЙ ПРИРЕЛЬСОВЫЙ СКЛАД ЦЕМЕНТА ВМЕСТИМОСТЬЮ 360/240 тонн

АЛЬБОМ VI ВЫПУСК 4

СОСТАВ ПРОЕКТА

АЛЬБОМ I	ОБЩИЕ ДАННЫЕ. ТЕХНОЛОГИЧЕСКАЯ ЧАСТЬ. ПРОМПРОВОДКИ.
АЛЬБОМ II	АРХИТЕКТУРНО-СТРОИТЕЛЬНАЯ И САНИТАРНО-ТЕХНИЧЕСКАЯ ЧАСТИ. ВЫПУСК 1-ИНВЕНТАРНЫЙ ВАРИАНТ /В МЕТАЛЛЕ/. ВЫПУСК 2-СТАЦИОНАРНЫЙ ВАРИАНТ./В СБОРНОМ ЖЕЛЕЗОБЕТОНЕ./
АЛЬБОМ III	СТРОИТЕЛЬНЫЕ ИЗДЕЛИЯ
АЛЬБОМ IV	ЭЛЕКТРОТЕХНИЧЕСКАЯ ЧАСТЬ.
АЛЬБОМ V	ЭЛЕКТРОТЕХНИЧЕСКАЯ ЧАСТЬ. ЗАДАНИЕ ЗАВОДУ-ИЗГОТОВИТЕЛЮ.
АЛЬБОМ VI	НЕСТАНДАРТИЗИРОВАННОЕ ОБОРУДОВАНИЕ. ВЫПУСКИ 1,2,3,4,5,6 7,8.
АЛЬБОМ VII	ЗАКАЗНЫЕ СПЕЦИФИКАЦИИ. ВЫПУСК 1-НА ТЕХНОЛОГИЧЕСКОЕ, ЭЛЕКТРОТЕХНИЧЕСКОЕ ОБОРУДОВАНИЕ. И ПРОМПРОВОДКИ. ВЫПУСК 2-НА САНИТАРНО-ТЕХНИЧЕСКОЕ ОБОРУДОВАНИЕ.
АЛЬБОМ VIII	СМЕТЫ К АРХИТЕКТУРНО-СТРОИТЕЛЬНОЙ И САНИТАРНО-ТЕХНИЧЕСКОЙ ЧАСТЯМ. ВЫПУСК 1-ИНВЕНТАРНЫЙ ВАРИАНТ /В МЕТАЛЛЕ/. ВЫПУСК 2-СТАЦИОНАРНЫЙ ВАРИАНТ /В СБОРНОМ ЖЕЛЕЗОБЕТОНЕ/.
АЛЬБОМ IX	ОБЪЕКТНЫЕ СМЕТЫ. СМЕТЫ НА ПРИОБРЕТЕНИЕ И МОНТАЖ ТЕХНОЛОГИЧЕСКОГО, ЭЛЕКТРОТЕХНИЧЕСКОГО ОБОРУДОВАНИЯ И ПРОМПРОВОДОК. ВЫПУСКИ 1,2.

РАЗРАБОТАН ВСЕСОЮЗНЫМ ПРОЕКТНО-КОНСТРУКТОРСКИМ ИНСТИТУТОМ ГИПРОСТРОММАШИНА
ГЛАВНЫЙ ИНЖЕНЕР ИНСТИТУТА /Мацьковой/
ГЛАВНЫЙ ИНЖЕНЕР ПРОЕКТА /Ястремская

УТВЕРЖДЕН ГОССТРОЕМ СССР
ПРОТОКОЛ ОТ 20.7.79г. N°35
ВВЕДЕН В ДЕЙСТВИЕ С 30.11.1979г.
ИН-ТОМ ГИПРОСТРОММАШИНА
ПРИКАЗ ОТ 13.08.79г. № 63.

©КФ ЦИТП ГОССТРОЯ СССР 1988г.

К.Ф. ЦИТП инв. N 7607/10

СОДЕРЖАНИЕ

Обозначение	Наименование	Лист
409-29-67 ТН-34 000СБ	Механизм включения	5
409-29-67 ТН-34 010СБ	Кронштейн	7
409-29-67 ТН-34 020СБ	Рычаг	7
409-29-67 ТН-34 001	Болт	8
409-29-67 ТН-34 002	Стойка	8
409-29-67 ТН-34 003	Пружина	8
409-29-67 ТН-34 004	Кольцо	9
409-29-67 ТН-34 005	Винт	9
409-29-67 ТН-34 006	Ось	9
409-29-67 ТН-34 007	Полоса	9
409-29-67 ТН-34 008	Ось	10
409-29-67 ТН-34 009	Ось	10
409-29-67 ТН-34 012	Хомут	10
409-29-67 ТН-34 013	Ребро	11
409-29-67 ТН-34 015	Вилка	11
409-29-67 ТН-34 000	Механизм включения	11
409-29-67 ТН-34 010	Кронштейн	12
409-29-67 ТН-34 020	Рычаг	12
409-29-67 ТН-34 000ВП	Механизм включения	13
		13
409-29-67 ТН-37 000М4	Установка цементопровода	14
409-29-67 ТН-37 010СБ	Цементопровод	15
409-29-67 ТН-37 020СБ	Патрубок	16
409-29-67 ТН-37 040СБ	Патрубок	16
409-29-67 ТН-37 030СБ	Цементопровод	17
409-29-67 ТН-37 050СБ	Патрубок	18
409-29-67 ТН-37 017	Патрубок	18
409-29-67 ТН-37 024	Фланец	18
409-29-67 ТН-37 001	Прокладка	19
409-29-67 ТН-37 002	Прокладка	19
409-29-67 ТН-37 003	Заглушка	19
409-29-67 ТН-37 026	Фланец	19
409-29-67 ТН-37 004	Хомут	20
409-29-67 ТН-37 005	Подвеска	20
409-29-67 ТН-37 006	Фланец	20
409-29-67 ТН-37 022	Патрубок	20
409-29-67 ТН-37 007	Патрубок	21
409-29-67 ТН-37 008	Патрубок	21
409-29-67 ТН-37 010	Цементопровод	21
409-29-67 ТН-37 011	Патрубок	22
409-29-67 ТН-37 012	Сектор	22
409-29-67 ТН-37 013	Патрубок	22
409-29-67 ТН-37 021	Сектор	22
409-29-67 ТН-37 020	Патрубок	23
409-29-67 ТН-37 030	Цементопровод	23
409-29-67 ТН-37 040	Патрубок	23

Обозначение	Наименование	Лист
409-29-67 ТН-37 0.50	Патрубок	23
409-29-67 ТН-37 000ВП	Установка цементопровода	24
409-29-67 ТН-37 0008С	Установка цементопровода	24
409-29-67 ТН-38 000М4	Установка цементопровода	25
409-29-67 ТН-38 010СБ	Цементопровод	26
409-29-67 ТН-38 020СБ	Патрубок	27
409-29-67 ТН-38 040СБ	Патрубок	27
409-29-67 ТН-38 030СБ	Цементопровод	28
409-29-67 ТН-38 001	Сектор	29
409-29-67 ТН-38 010	Цементопровод	29
409-29-67 ТН-38 020	Патрубок	29
409-29-67 ТН-38 030	Цементопровод	29
409-29-67 ТН-38 040	Патрубок	30
409-29-67 ТН-38 0008З	Установка цементопровода	30
409-29-67 ТН-38 000ВП	Установка цементопровода	31
409-29-67 ТН-38 0008С	Установка цементопровода	31
409-29-67 ТН-39 000М4	Установка цементопровода	32
409-29-67 ТН-39 000ВП	Установка цементопровода	33
409-29-67 ТН-39 0008С	Установка цементопровода	33
409-29-67 ТН-40 000М4	Установка цементопровода	34
409-29-67 ТН-40 000ВП	Установка цементопровода	35
409-29-67 ТН-40 0008С	Установка цементопровода	35
409-29-67 ТН-39 0008З	Установка цементопровода	36
409-29-67 ТН-40 0008З	Установка цементопровода	36
409-29-67 ТН-42 000М4	Воздуховод от бункера выдачи к циклону	37
409-29-67 ТН-42 010СБ	Колено	38
409-29-67 ТН-42 020СБ	Трубопровод	38
409-29-67 ТН-42 030СБ	Переходник в сборе	38
409-29-67 ТН-42 040СБ	Трубопровод	39
409-29-67 ТН-42 001	Прокладка	39
409-29-67 ТН-42 008	Патрубок	39
409-29-67 ТН-42 009	Патрубок	39
409-29-67 ТН-42 015	Переходник	40
409-29-67 ТН-42 016	Фланец	40
409-29-67 ТН-42 010	Колено	40
409-29-67 ТН-42 020	Трубопровод	40
409-29-67 ТН-42 030	Переходник в сборе	41
409-29-67 ТН-42 040	Трубопровод	41
409-29-67 ТН-42 0008С	Воздуховод от бункера выдачи к циклону	41
409-29-67 ТН-42 000ВП	Воздуховод от бункера выдачи к циклону	42
409-29-67 ТН-42 0008З	Воздуховод от бункера выдачи к циклону	42

СОДЕРЖАНИЕ

Обозначение		Наименование	Лист
409-29-61 ТН-48	000МЧ	Бункер выдачи	43
409-29-61 ТН-48	010СБ	Цементопровод	45
409-29-61 ТН-48	001	Прокладка	45
409-29-61 ТН-48	002	Патрубок	45
409-29-61 ТН-48	020СБ	Корпус	46
409-29-61 ТН-48	030СБ	Сектор	49
409-29-61 ТН-48	040СБ	Сектор	50
409-29-61 ТН-48	050СБ	Рама	51
409-29-61 ТН-48	060 СБ	Крышка в сборе	52
409-29-61 ТН-48	070СБ	Патрубок	53
409-29-61 ТН-48	004	Фланец	53
409-29-61 ТН-48	042	Косынка	53
409-29-61 ТН-48	005	Патрубок	54
409-29-61 ТН-48	006	Ребро	54
409-29-61 ТН-48	009	Патрубок	54
409-29-61 ТН-48	007	Платик	55
409-29-61 ТН-48	008	Обечайка	55
409-29-61 ТН-48	011	Фланец	55
409-29-61 ТН-48	012	Патрубок	55
409-29-61 ТН-48	017	Боковина	56
409-29-61 ТН-48	019	Дуга	56
409-29-61 ТН-48	018	Обечайка	57
409-29-61 ТН-48	028	Обечайка	57
409-29-61 ТН-48	021	Связь	58
409-29-61 ТН-48	022	Связь	58
409-29-61 ТН-48	023	Связь	58
409-29-61 ТН-48	024	Связь	58
409-29-61 ТН-48	029	Боковина	59
409-29-61 ТН-48	057	Переходник	59
409-29-61 ТН-48	036	Ребро	60
409-29-61 ТН-48	037	Платик	60
409-29-61 ТН-48	038	Накладка	60
409-29-61 ТН-48	041	Связь	60
409-29-61 ТН-48	046	Фланец	61
409-29-61 ТН-48	051	Фланец	61
409-29-61 ТН-48	052	Крышка	61
409-29-61 ТН-48	059	Фланец	61
409-29-61 ТН-48	010	Цементопровод	62
409-29-61 ТН-48	020	Корпус	62

Обозначение		Наименование	Лист
409-29-61 ТН-48	030	Сектор	62
409-29-61 ТН-48	040	Сектор	63
409-29-61 ТН-48	050	Рама	63
409-29-61 ТН-48	060	Крышка в сборе	63
409-29-61 ТН-48	070	Патрубок	64
409-29-61 ТН-48	000 ВЗ	Бункер выдачи	64
409-29-61 ТН-48	000 ВП	Бункер выдачи	65
409-29-61 ТН-48	000 ВС	Бункер выдачи	65
409-29-61 ТН-50	000МЧ	Цементопровод от камерного насоса	66
409-29-61 ТН-50	010СБ	Цементопровод	68
409-29-61 ТН-50	002	Зонт	68
409-29-61 ТН-50	020СБ	Цементопровод	69
409-29-61 ТН-50	030СБ	Колено	69
409-29-61 ТН-50	040СБ	Ниппель в сборе	70
409-29-61 ТН-50	006	Зажим	70
409-29-61 ТН-50	008	Ниппель	70
409-29-61 ТН-50	050СБ	Ниппель в сборе	71
409-29-61 ТН-50	003	Фланец	71
409-29-61 ТН-50	050	Ниппель в сборе	71
409-29-61 ТН-50	010	Цементопровод	72
409-29-61 ТН-50	020	Цементопровод	72
409-29-61 ТН-50	030	Колено	72
409-29-61 ТН-50	040	Ниппель в сборе	72
409-29-61 ТН-50	000ВП	Цементопровод от камерного насоса	73
409-29-61 ТН-50	000 ВС	Цементопровод от камерного насоса	73
409-29-61 ТН-51	000СБ	Переходник	74
409-29-61 ТН-51	010СБ	Переходник	74
409-29-61 ТН-51	001	Прокладка	75
409-29-61 ТН-51	003	Обечайка	75
409-29-61 ТН-51	004	Фланец	75
409-29-61 ТН-51	005	Планка	76
409-29-61 ТН-51	006	Планка	76
409-29-61 ТН-51	000	Переходник	76
409-29-61 ТН-51	010	Переходник	76
409-29-61 ТН-51	000 ВП	Переходник	77
409-29-61 ТН-51	000 ВС	Переходник	77

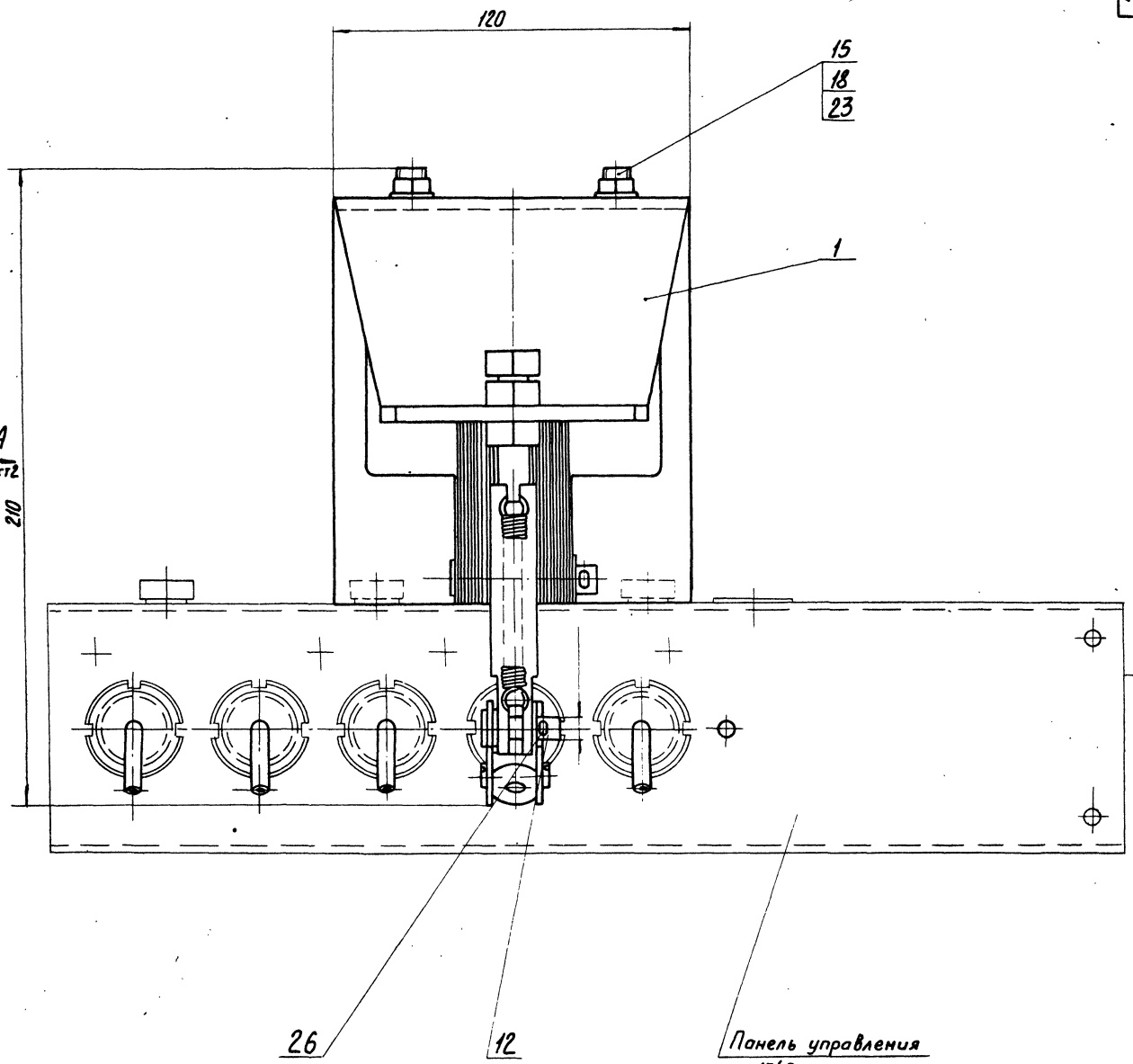

Размеры для справок.

					409-29-61 ТН-34 ·00.СБ		
Изм.	Лист	№ докум.	Подп.	Дата	Механизм включения Сборочный чертеж	Лит.	Масса	Масштаб
Разраб.		Остапова		4.07.78			6	1:1
Пров.		Татимова		4.07.78		Лист 1	Листов 2	
Т.контр.		Бурда		7.08.78		Гипростроммашина г. Киев		
Рук.		Татимова		10.78				
Н.контр.		Бак		08.78				
Утв.		Линник		09.78				

Копировал Трубинская Формат А2

Инв.№ подл. | Подп. и дата | Взам. инв.№ | Инв.№ дубл. | Подп. и дата

409-29-61 ТН-34 ООО СБ

Вид А
М1:1 лист1

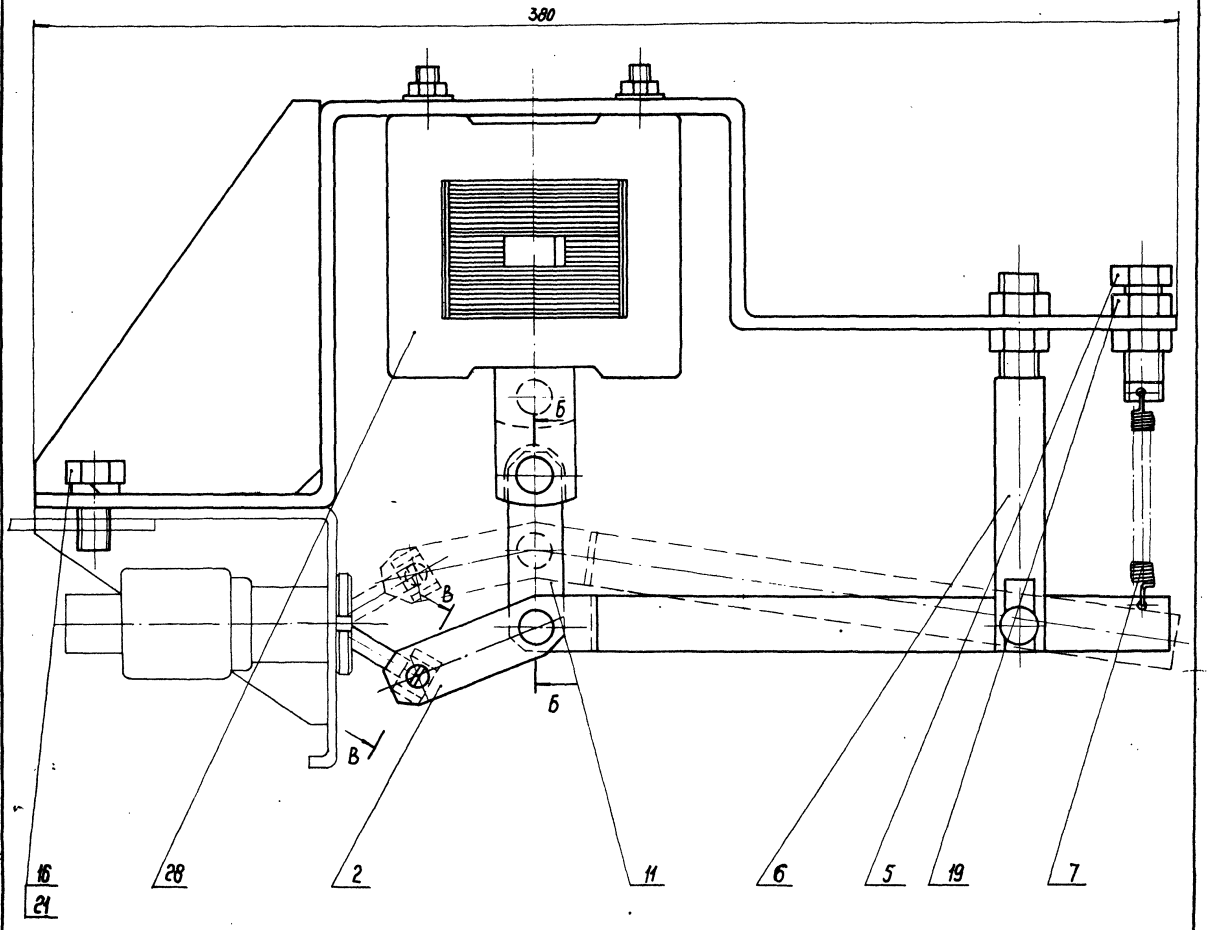

Б - Б
М1:1

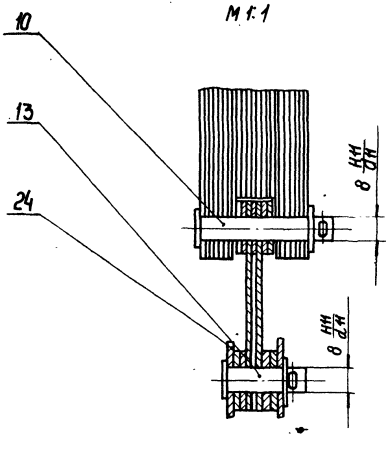

В - В
М2:1 повернуто

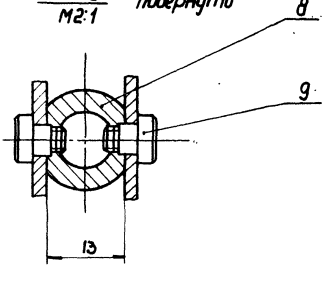

7607/10 6

				409-29-61 ТН-34	ООО СБ		
изм.	Лист	№ докум.	Подп.	Дата	Лит.	Масса	Масштаб
Разраб.		Остапова		27.07.78		—	
Пров.		Татомова		1.08.78			
Т. контр.		Бурле		4.07.78	Лист 2	Листов	
Рук.		Татомова		1.08.78	Гипростроммашина г. Киев		
Н. контр.		Бак		08.78			
Утв.		Линник		08.78			

Копировал: Белова

Формат 22

409-29-61 / ТН-34 - 020С6

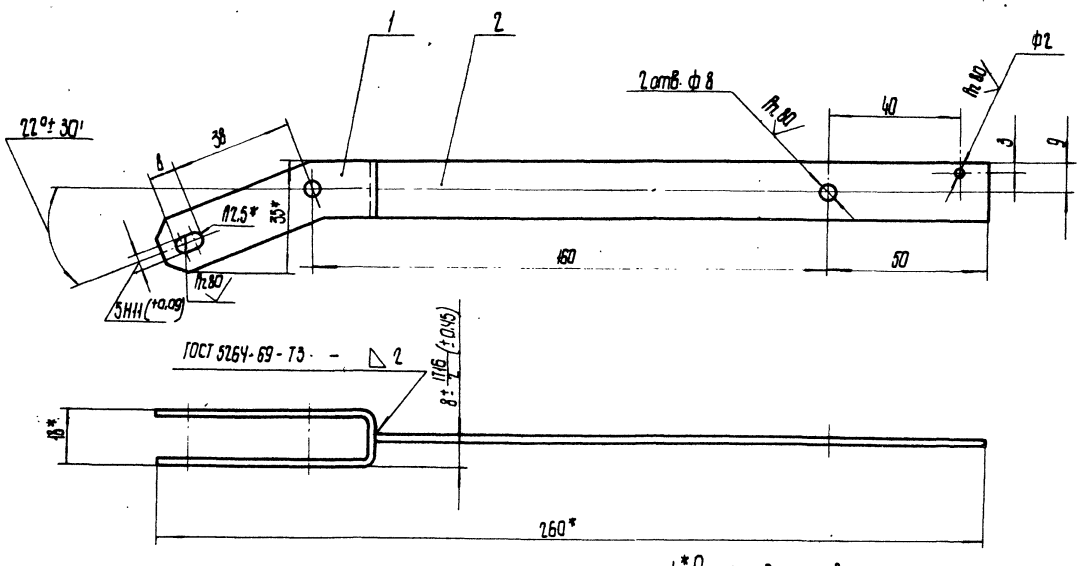

1.* Размеры для справок.
2. Неуказанные предельные отклонения размеров: отверстий - по Н14, остальных ± 17/14 / 2.
3. Масса наплавленного металла - 0.01кг.

Изм.	Лист	№ докум.	Подп.	Дата	409-29-61 / ТН-34 - 020С6	Лит.	Масса	Масштаб
Разраб.		Остапова		27.07.78	Рычаг		0.07	1:1
Пров.		Татимова		1.08.78	Сборочный чертеж	Лист	Листов 1	
Т. контр.		Бурле		4.08.78				
Рук.		Татимова		1.08.78		Гипростроммашина г. Киев		
Н. контр.		Бак		08.78				
Утв.		Линник		08.78				

Копировал Формат 12

Инв. № подл. | Подп. и дата | Взам. инв. № | Инв. № дубл. | Подп. и дата

409-29-61 / ТН-34 - 010С6

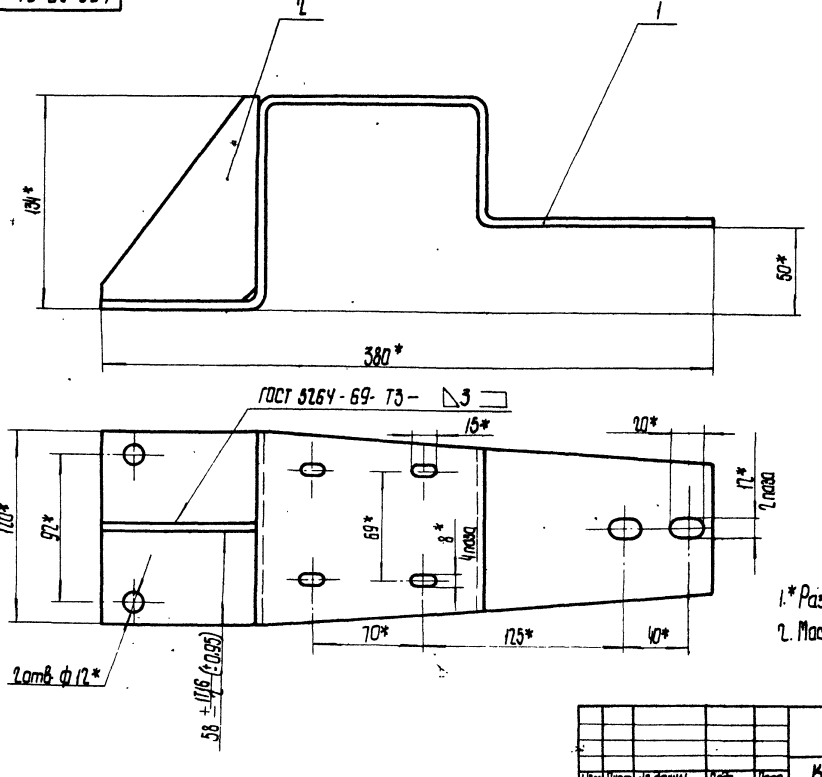

1.* Размеры для справок.
2. Масса наплавленного металла - 0.02кг.

7
7607/10

Изм.	Лист	№ докум.	Подп.	Дата	409-29-61 / ТН-34 - 010С6	Лит.	Масса	Масштаб
Разраб.		Остапова		27.07.78	Кронштейн		2.1	1:2
Пров.		Татимова		1.08.78	Сборочный чертеж	Лист	Листов 1	
Т. контр.		Бурле		4.08.78				
Рук.		Татимова		1.08.78		Гипростроммашина г. Киев		
Н. контр.		Бак		08.78				
Утв.		Линник		08.78				

Копировал Канапальская Формат 12

Инв. № подл. | Подп. и дата | Взам. инв. № | Инв. № дубл. | Подп. и дата

409-29-61 ТН-34 002

Rz 80 (√)

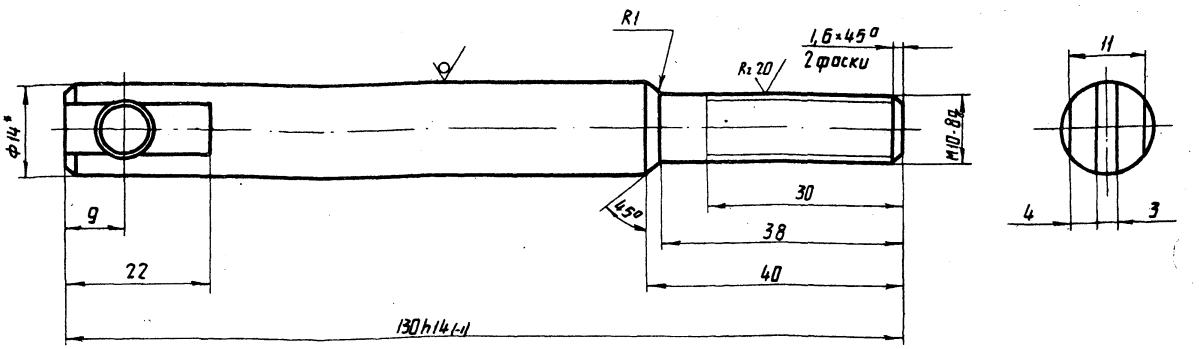

Вид А

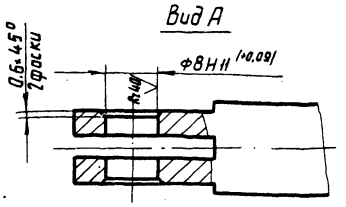

1*Размер для справок.

2. Неуказанные предельные отклонения размеров ±IT14/2.

Изм.	Лист	№ докум.	Подп.	Дата
Разраб.		Остапова		22.07.78
Пров.		Татинова		08.78
Т. контр.		Бурле		08.78
Рук.		Татинова		08.78
Н. контр.		Бак		08.78
Утв.				

Стойка

Лит.	Масса	Масштаб
	0,1	2:1
Лист	Листов 1	

Круг В14 ГОСТ 2590-71 / Ст. 3пс ГОСТ 535-58

Гипростроммашина • г. Киев

Формат 12

409-29-61 ТН-34 001

Rz 80 (√)

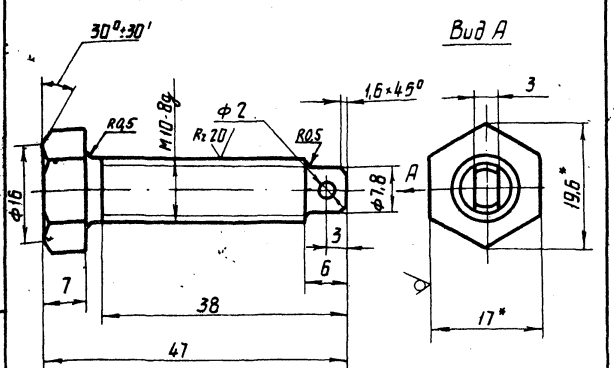

1.*Размеры для справок

2. Неуказанные предельные отклонения размеров: болов h14, отверстий H14, остальных ±IT14/2.

Изм.	Лист	№ докум.	Подп.	Дата
Разраб.		Остапова		22.07.78
Пров.		Татинова		08.78
Т. контр.		Бурле		08.78
Рук.		Татинова		08.78
Н. контр.		Бак		08.78
Утв.				

Болт

Лит.	Масса	Масштаб
	0,03	2:1
Лист	Листов 1	

Шестигранник 17 ГОСТ 2879-69 / 20-2-6 ГОСТ 1050-74

Гипростроммашина г. Киев

Формат 11

409-29-61 ТН-34 003

Rz 40 (√)

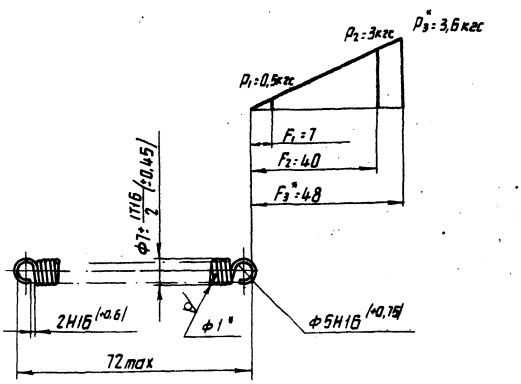

1. Пружина № 271 ГОСТ 13770-68.

2. Направление навивки пружины - правое.

3. П: 60

4.*Размеры и параметры для справок.

5. Остальные технические требования по ГОСТ 16118-70.

8

7607/10

Изм.	Лист	№ докум.	Подп.	Дата
Разраб.		Остапова		22.07.78
Пров.		Татинова		08.78
Т. контр.		Бурле		08.78
Рук.		Татинова		08.78
Н. контр.		Бак		08.78
Утв.				

Пружина

Лит.	Масса	Масштаб
	0,008	1:1
Лист	Листов 1	

Проволока I-1 ГОСТ 9389-75

Гипростроммашина г. Киев

Копир. Олейник

Формат 11

Инв. № подл. | Подп. и дата | Взам. инв. № | Инв. № дубл. | Подп. и дата

004 — 409-29-61 ТН-34

Rz 80

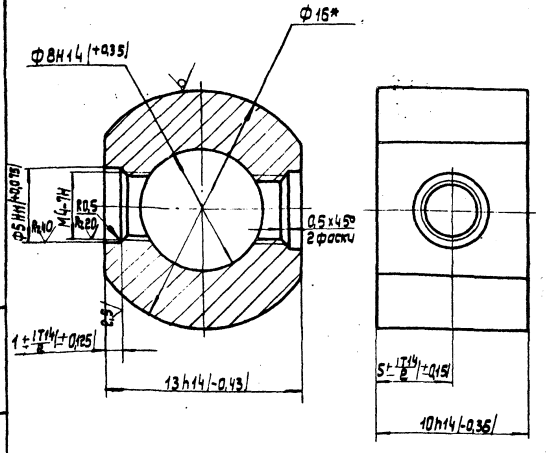

* Размер для справок.

Изм.	Лист	№ докум.	Подп.	Дата
Разраб.		Останова		10.78
Пров.		Татимова		10.78
Т.контр.		Бурле		10.78
Рук.		Татимова		10.78
Н.контр.		Бак		10.78
Утв.				

409-29-61 ТН-34 004

Кольцо

Лит.	Масса	Масштаб
	0,01	5:1

Лист | Листов 1

Круг В16 ГОСТ 2590-71 / Ст.3пс ГОСТ 535-58

Гипростроммашина г. Киев

Копировал: Формат А1

005 — 409-29-61 ТН-34

Rz 80

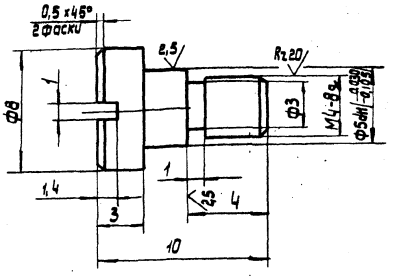

Неуказанные предельные отклонения размеров: валов -h 14, остальных ± IT14/2

Изм.	Лист	№ докум.	Подп.	Дата
Разраб.		Останова		10.78
Пров.		Татимова		10.78
Т.контр.		Бурле		10.78
Рук.		Татимова		10.78
Н.контр.		Бак		10.78
Утв.				

409-29-61 ТН-34 005

Винт

Лит.	Масса	Масштаб
	0,002	5:1

Лист | Листов 1

Сталь 45-2-б ГОСТ 1050-74

Гипростроммашина г. Киев

Копировал: Усова Формат А1

006 — 409-29-61 ТН-34

Rz 80

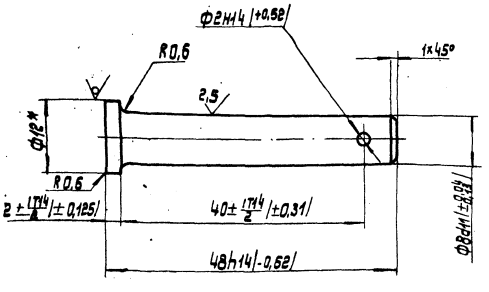

* Размер для справок.

Изм.	Лист	№ докум.	Подп.	Дата
Разраб.		Останова		10.78
Пров.		Татимова		10.78
Т.контр.		Бурле		10.78
Рук.		Татимова		10.78
Н.контр.		Бак		10.78
Утв.				

409-29-61 ТН-34 006

Ось

Лит.	Масса	Масштаб
	0,02	2:1

Лист | Листов 1

Круг В12 ГОСТ 2590-71 / Ст.3пс ГОСТ 535-58

Гипростроммашина г. Киев

Копировал: Формат А1

007 — 409-29-61 ТН-34

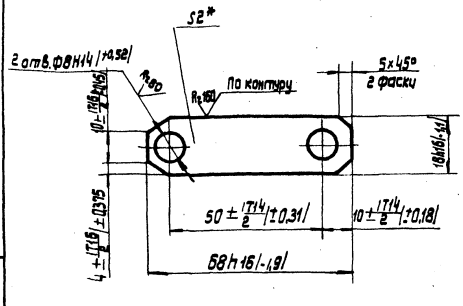

* Размер для справок.

Изм.	Лист	№ докум.	Подп.	Дата
Разраб.		Останова		10.78
Пров.		Татимова		10.78
Т. контр.		Бурле		10.78
Рук.		Татимова		10.78
Н. контр.		Бак		10.78
Утв.				

409-29-61 ТН-34 007

Полоса

Лит.	Масса	Масштаб
	0,02	1:1

Лист | Листов 1

Лист Б-ПН-ГОСТ 19903-74 / 1-IV-Н ГОСТ 16523-70

Гипростроммашина г. Киев

Копировал: Усова Формат А1

409-29-61 / ТН-34 — 012

Rz 320 (√)

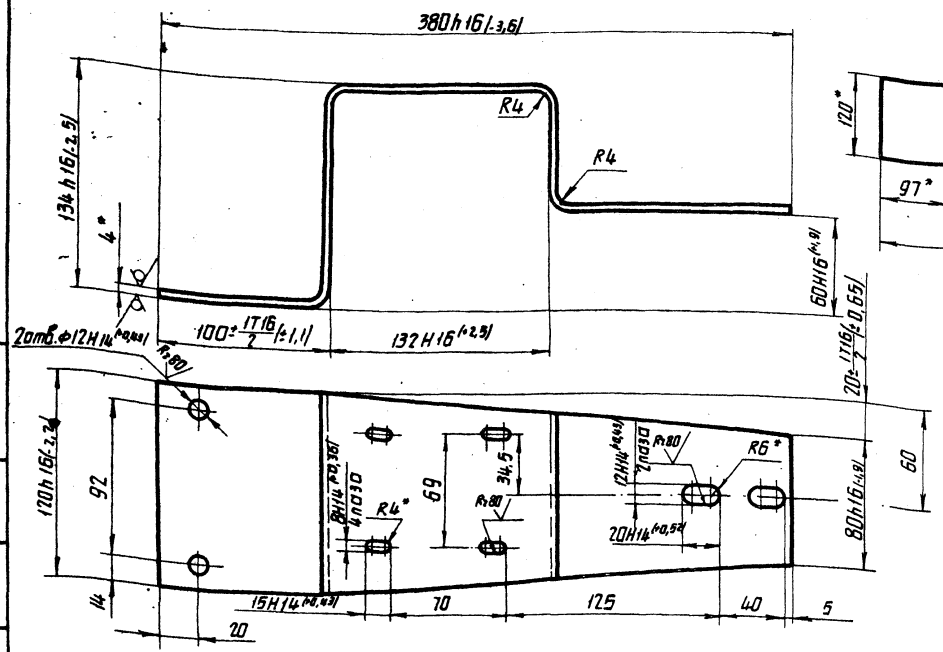

Развертка
М1:5

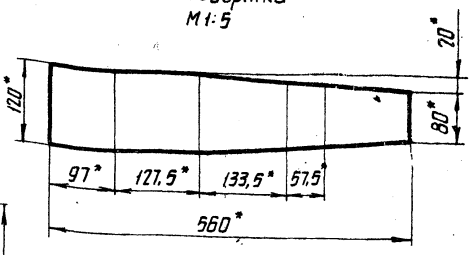

1. *Размеры для справок.
2. Неуказанные предельные отклонения размеров: ± 1T14/2

Изм.	Лист	№ докум.	Подп.	Дата	409-29-61 / ТН-34 — 012			
Разраб.		Остапова		08.78	Хомут	Лит.	Масса	Масштаб
Пров.		Татимова		08.78			1,9	1:2
Т.контр.		Бурле		08.78		Лист	Листов 1	
Рук.		Татимова		08.78				
Н.контр.		Бак		08.78	Лист Б-ПН-4 ГОСТ 19903-74 / Ст.3пс ГОСТ 14637-69	Гипростроммашина г.Киев		
Утв.				08.78				

Формат 12

409-29-61 / ТН-34 — 008

Rz 80 (√)

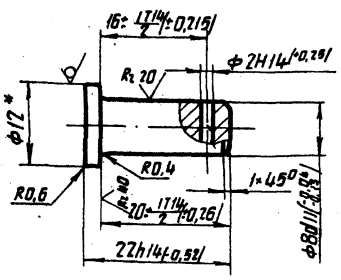

*Размер для справок.

Изм.	Лист	№ докум.	Подп.	Дата	409-29-61 / ТН-34 — 008			
Разраб.		Остапова		08.78	Ось	Лит.	Масса	Масштаб
Пров.		Татимова		08.78			0,005	2:1
Т.контр.		Бурле		08.78		Лист	Листов 1	
Рук.		Татимова		08.78				
Н.контр.		Бак		08.78	Круг. В12 ГОСТ 2590-71 / Ст.3пс ГОСТ 535-58	Гипростроммашина г.Киев		
Утв.								

Формат 11

409-29-61 / ТН-34 — 009

Rz 80 (√)

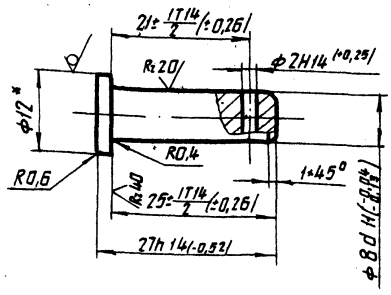

*Размер для справок.

10
7607/10

Изм.	Лист	№ докум.	Подп.	Дата	409-29-61 / ТН-34 — 009			
Разраб.		Остапова		08.78	Ось	Лит.	Масса	Масштаб
Пров.		Татимова		08.78			0,006	2:1
Т.контр.		Бурле		08.78		Лист	Листов 1	
Рук.		Татимова		08.78				
Н.контр.		Бак		08.78	Круг. В12 ГОСТ 2590-71 / Ст.3пс ГОСТ 535-58	Гипростроммашина г.Киев		
Утв.								

Формат 11

Формат	Зона	Поз.	Обозначение	Наименование	Кол.	Примеч.
				Документация		
*			409-29-61 / ТН-34 000 СБ	Сборочный чертеж		*2л. Ф22
12			409-29-61 / ТН-34 000 ВС	Ведомость спецификаций		
12			409-29-61 / ТН-34 000 ВП	Ведомость покупных изделий		
				Сборочные единицы		
11		1	409-29-61 / ТН-34 010	Кронштейн	1	
11		2	409-29-61 / ТН-34 020	Рычаг	1	
				Детали		
12		5	409-29-61 / ТН-34 001	Стойка	1	
11		6	409-29-61 / ТН-34 002	Болт	1	
11		7	409-29-61 / ТН-34 003	Пружина	1	
11		8	409-29-61 / ТН-34 004	Кольцо	1	
11		9	409-29-61 / ТН-34 005	Винт	2	
11		10	409-29-61 / ТН-34 006	Ось	1	
11		11	409-29-61 / ТН-34 007	Полоса	2	
11		12	409-29-61 / ТН-34 008	Ось	1	
11		13	409-29-61 / ТН-34 009	Ось	1	

Изм.	Лист	№ докум.	Подп.	Дата
Разраб.		Портная		08.78
Пров.		Татимова		08.78
Рук.		Татимова		08.78
Н.контр.		Бак		08.78
Утв.		Линник		08.78

409-29-61 / ТН-34 000

Механизм включения

Лит.	Лист	Листов
	1	2

Гипростроммашина г. Киев

Инв. № подл. | Подп. и дата | Взам. инв. № | Инв. № дубл. | Подп. и дата

Копировал: Деревянко Формат 11

Формат	Зона	Поз.	Обозначение	Наименование	Кол.	Примеч.
				Стандартные изделия		
				Болты ГОСТ 7798-70		
		15		М6×16.46	4	0,005кг
		16		М10×20.46	2	0,024кг
				Гайки ГОСТ 5915-70		
		18		М6.5	4	0,002кг
		19		М10.5	4	0,011кг
		21		Шайба 10.65Г ГОСТ 6402-70	2	0,001кг
				Шайбы ГОСТ 11371-68		
		23		6.01	4	0,0008кг
		24		8.01	4	0,002кг
		26		Шплинт 2×12 ГОСТ 397-66	3	0,0003кг
				Прочие изделия		
		28		Электромагнит МИС 4100 ТУ16-529.009-75	1	

Изм.	Лист	№ докум.	Подп.	Дата

409-29-61 / ТН-34 000 Лист 2

Инв. № подл. | Подп. и дата | Взам. инв. № | Инв. № дубл. | Подп. и дата

Копировал: Деревянко Формат 11

409-29-61 / ТН-34 013

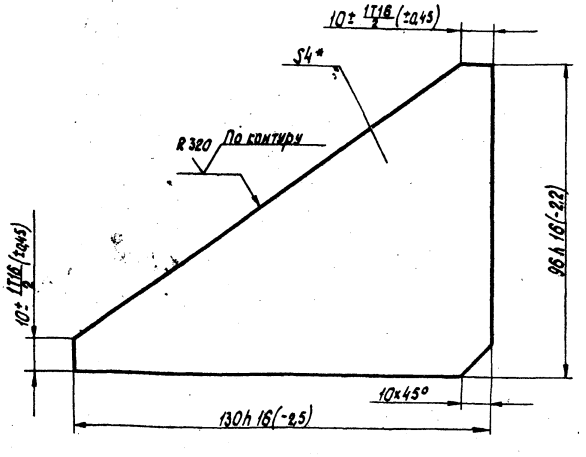

* Размер для справок

Изм.	Лист	№ докум.	Подп.	Дата
Разраб.		Остапова		08.78
Пров.		Татимова		08.78
Т.контр.		Бурле		08.78
Рук.		Татимова		08.78
Н.контр.		Бак		08.78
Утв.				

409-29-61 / ТН-34 013

Ребро

Лит.	Масса	Масштаб
	0,2	1:1

Лист | Листов 1

Лист Б-ПН-4 ГОСТ 19903-74 / Ст.3пс ГОСТ 14837-69

Гипростроммашина г. Киев

Инв. № подл. | Подп. и дата | Взам. инв. № | Инв. № дубл. | Подп. и дата

Копировал: Деревянко Формат 11

409-29-61 / ТН-34 015

Rz160

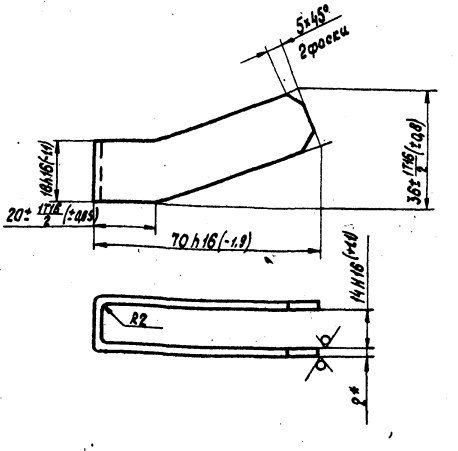

1. Длина развертки -155 мм*.
2. * Размеры для справок.

11
7607/10

Изм.	Лист	№ докум.	Подп.	Дата
Разраб.		Остапова		08.78
Пров.		Татимова		08.78
Т.контр.		Бурле		08.78
Рук.		Татимова		08.78
Н.контр.		Бак		08.78
Утв.				

409-29-61 / ТН-34 015

Вилка

Лит.	Масса	Масштаб
	0,04	1:1

Лист | Листов 1

Лист Б-ПН-2 ГОСТ 19903-74 / 1-IV-Н ГОСТ 16523-70

Гипростроммашина г. Киев

Инв. № подл. | Подп. и дата | Взам. инв. № | Инв. № дубл. | Подп. и дата

Копировал: Деревянко Формат 11

Формат	Зона	Позиция	Обозначение	Наименование	Колич.	Примечание
				Документация		
12			409-29-61 / ТН-34 — 010СБ	Сборочный чертеж		
				Детали		
12		1	409-29-61 / ТН-34 — 012	Хомут	1	
11		2	409-29-61 / ТН-34 — 013	Ребро	1	

Изм.	Лист	№ докум.	Подп.	Дата
Разраб.		Портная	Зильв	08.78
Пров.		Татимова		08.78
Рук.		Татимова		08.78
Н. контр.		Бак		08.78
Утв.		Линник		08.78

409-29-61 / ТН-34 — 010

Кронштейн

Лит. | Лист | Листов 1

Гипрострамашина г. Киев

Копировал

Формат 11

Формат	Зона	Позиция	Обозначение	Наименование	Колич.	Примечание
				Документация		
12			409-29-61 / ТН-34 — 020СБ	Сборочный чертеж		
				Детали		
11		1	409-29-61 / ТН-34 — 015	Вилка	1	
64		2	409-29-61 / ТН-34 — 016	Держатель		
				Лист 6-ПН-2 ГОСТ 19903-74		
				1-IV-Н ГОСТ 16523-70		
				L = 190 h16 (-2,3)	1	

Изм.	Лист	№ докум.	Подп.	Дата
Разраб.		Портная	Зильв	08.78
Пров.		Татимова		08.78
Рук.		Татимова		08.78
Н. контр.		Бак		08.78
Утв.		Линник		08.78

409-29-61 / ТН-34 — 020

Рычаг

Лит. | Лист | Листов 1

Гипрострамашина г. Киев

Копировал

Формат 11

№ строки	Обозначение	Наименование	Куда входит: Обозначение	Кол.	Общее кол.	Примечание
1	409-29-61 / ТН-34 — 000	Механизм включения				
2					1	
3	409-29-61 / ТН-34 — 010	Кронштейн				
4	409-29-61 / ТН-34 — 020	Рычаг			1	
5					1	
6						
7						
8						
9						
10						
11						
12						
13						
14						
15						
16						
17						
18						
19						
20						
21						
22						
23						
24						

12

7607/10

Изм.	Лист	№ докум.	Подп.	Дата
Разраб.		Портная	Зильв	08.78
Пров.		Татимова		08.78
Рук.		Татимова		08.78
Н. контр.		Бак		08.78
Утв.		Линник		08.78

409-29-61 / ТН-34 — 000ВС

Механизм включения

Ведомость спецификаций

Лит. | Лист | Листов 1

Гипрострамашина г. Киев

Копировал Канопольская

Формат 12

№ строки	Наименование	Обозначение документа на поставку	Поставщик	Куда входит (обозначение)	Количество: на изделие	в комплекты	на регулир.	всего	Примечание
1	Крепежные изделия								
2									
3	Болт М6×16.46	ГОСТ 7798-70			4			4	
4	М10×20.46				2			2	
5									
6	Гайка М6.5	ГОСТ 5915-70			4			4	
7	М10.5				4			4	
8									
9	Шайба 10.65Г	ГОСТ 6402-70			2			2	
10									
11	Шайба 6.01	ГОСТ 11371-68			4			4	
12	8.01				4			4	
13									
14	Шплинт 2×12	ГОСТ 397-66			3			3	
15									
16									
17	Электрооборудование								
18									
19	Электромагнит МИС 4100	ТУ16-529.009-75			1			1	
20									
21									
22									
23									
24									
25									
26									13

Инв.№подл. | Подп. и дата | Взам.инв.№ | Инв.№дубл. | Подп. и дата

7607/10

Изм.	Лист	№ докум.	Подп.	Дата
Разраб.		Портнов		28.08.78
Пров.		Татьянова		08.78
Рук.		Татьянова		08.78
Н.контр.		Бак		08.78
Утв.		Линник		08.78

409-29-61
ТН-34 ОООВП

Механизм включения
Ведомость покупных изделии

Лит.	Лист	Листов
		1

Гипростроммашина
г. Киев

Копировал Трубинская

Формат А2

409-29-61 ТН-ТМ 000МЧ

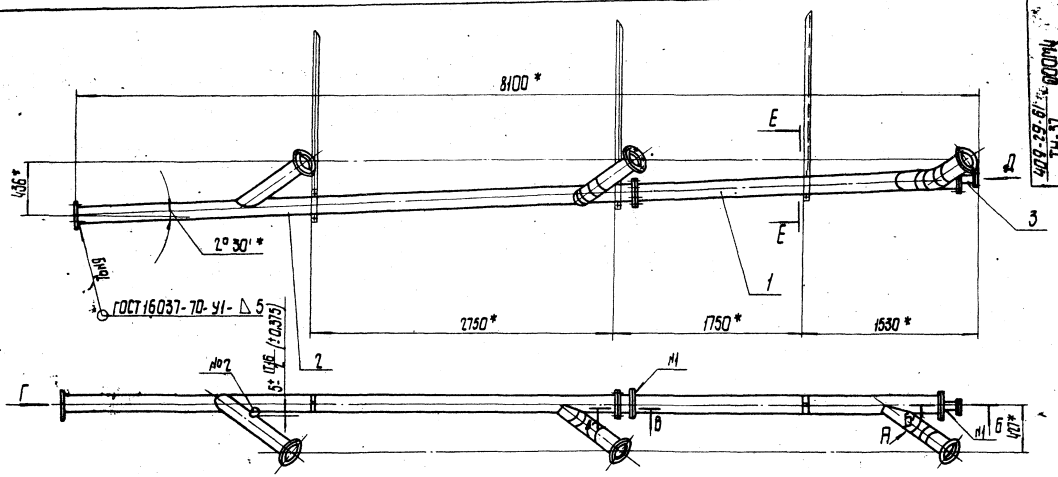

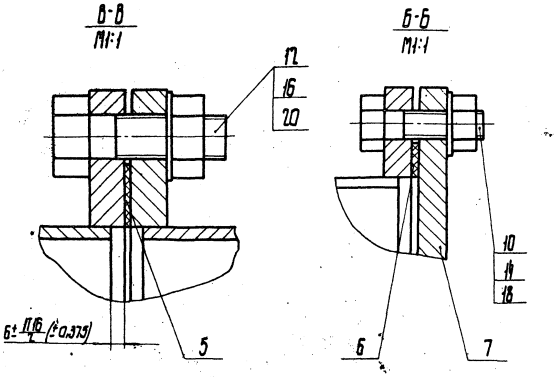

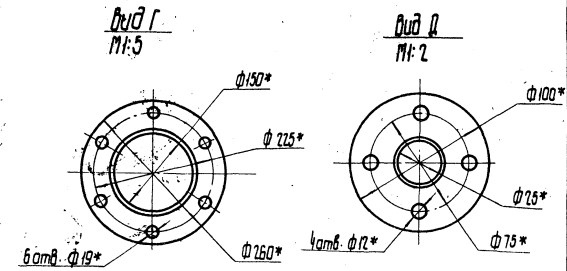

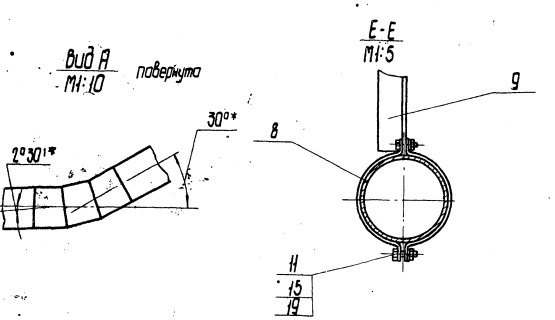

Позиция	Обозначение	Наименование	Кол.	Примечание
		Документация		
	409-29-61 ТН-ТМ – 000МЧ	Монтажный чертеж		
	409-29-61 ТН-ТМ – 000ВС	Ведомость спецификаций		
	409-29-61 ТН-ТМ – 000ВП	Ведомость покупных изделий		
		Сборочные единицы		
1	409-29-61 ТН-ТМ – 010	Цементатровод	1	
2	409-29-61 ТН-ТМ – 030	Цементопровод	1	
3	409-29-61 ТН-ТМ – 050	Патрубок	1	
		Детали		
5	409-29-61 ТН-ТМ – 001	Прокладка	6	
6	409-29-61 ТН-ТМ – 002	Прокладка	1	
7	409-29-61 ТН-ТМ – 003	Заглушка	1	
8	409-29-61 ТН-ТМ – 004	Хомут	6	
9	409-29-61 ТН-ТМ – 005	Подвеска	3	
		Стандартные изделия		
		Болты ГОСТ 7798-70		
10		М10×35.46	4	0,034кг.
11		М12×25.46	6	0,039кг.
12		М16×30.46	36	0,114кг.
		Гайки ГОСТ 5915-70		
14		М10.5	4	0,011кг.
15		М12.5	6	0,015кг.
16		М16.5	36	0,033кг.
		Шайбы ГОСТ 11371-68		
18		10.01	4	0,004кг.
19		12.01	6	0,006кг.
20		16.01	36	0,011кг.

1. Сварка швов №2 ручная электродуговая.
2. * Размеры для справок.
3. Масса наплавленного металла - 2 кг.

14
7607/10

						409-29-61 ТН-ТМ	000МЧ
Изм.	Лист	№ докум.	Подп.	Дата	Установка цементатровода	Лит.	Масса	Масштаб
Разраб.		Коротая		12.79			220	1:15
Пров.		Татьянова		1.08.79	Монтажный чертеж	Лист	Листов 1
Т.контр.		Кабуля		1.08.79			
Рук.		Антонова		1.08.79		Гипростроммашина г. Луцк	
Н.контр.		Репликан		08.79			
Утв.		Пинчук		8.79			

Копировал Понапалыстя

Формат А2

Инв. № подл. | Подп. и дата | Взам. инв. № | Инв. № дубл. | Подп. и дата

409-29-61 ТН-37 010 СБ

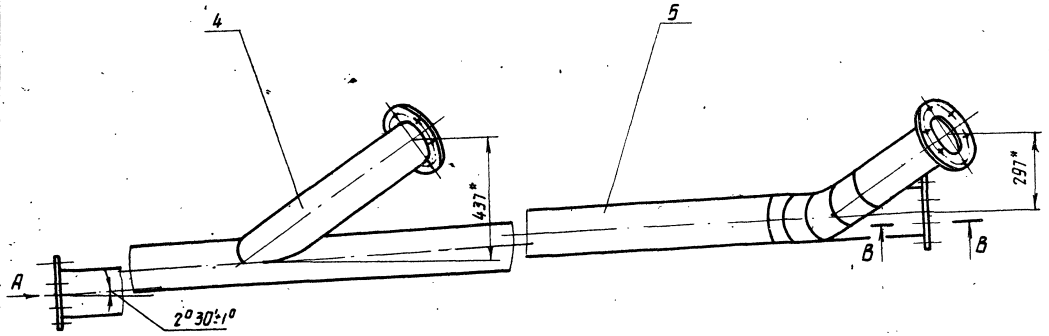

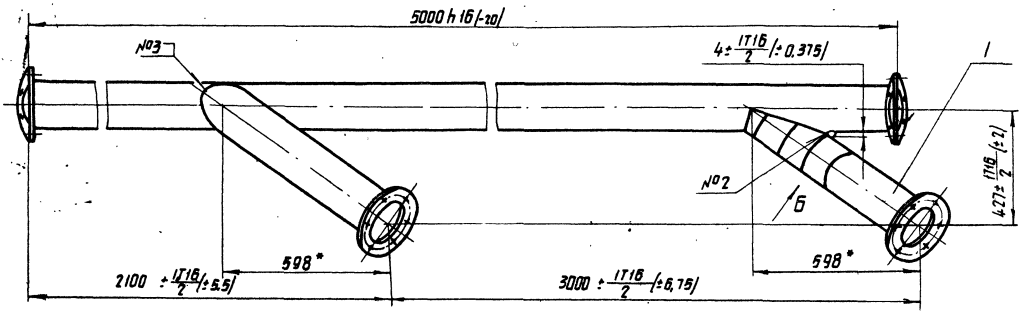

Вид А
М1:2

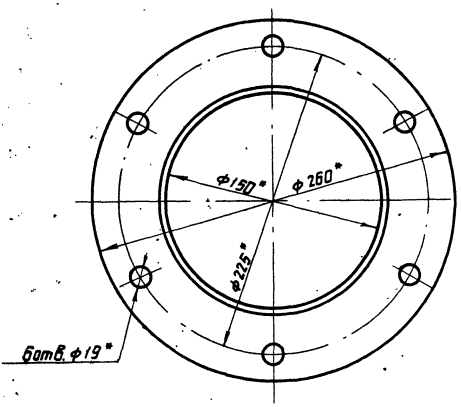

В-В
М1:1

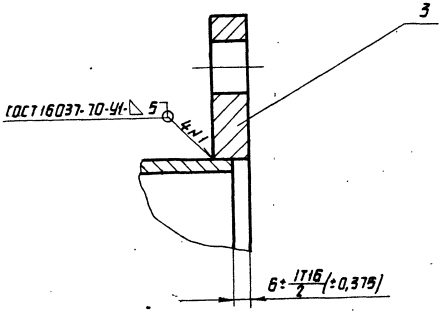

Вид Б повернуто
М1:5

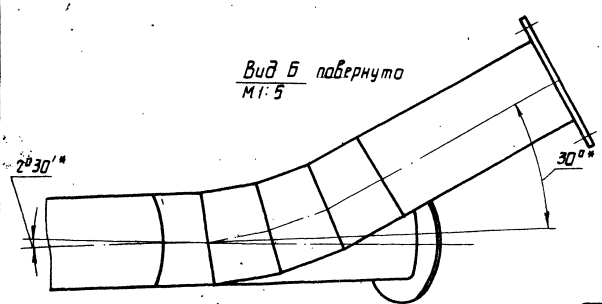

1. Сварка швов №2, №3 ручная — электродуговая.
2. Сварку детали поз.4 произвести, уточнив ее расположение и размеры по монтажному чертежу ТН-37 000 МЧ.
3. *Размеры для справок.
4. Масса наплавленного металла - 1кг.

15
7607/10

Изм.	Лист	№докум.	Подп.	Дата	409-29-61 ТН-37 010 СБ			
Разраб.		Портная		05.79	Цементопровод	Лит.	Масса	Масштаб
Пров.		Татинова		05.79	Сборочный чертеж		130	1:10
Т.контр.		Крель		05.79		Лист	Листов 1	
Рук.		Татинова		05.79		Гипростроммашина г.Киев		
Н.контр.		Цейлинсон		05.79				
Утв.		Лимник		05.79				

Копировал: Олейник

Формат А4

Инв.№подл. | Подп. и дата | Взам.инв.№ | Инв.№дубл. | Подп. и дата

409-29-61 / ТН-37 — 020С6

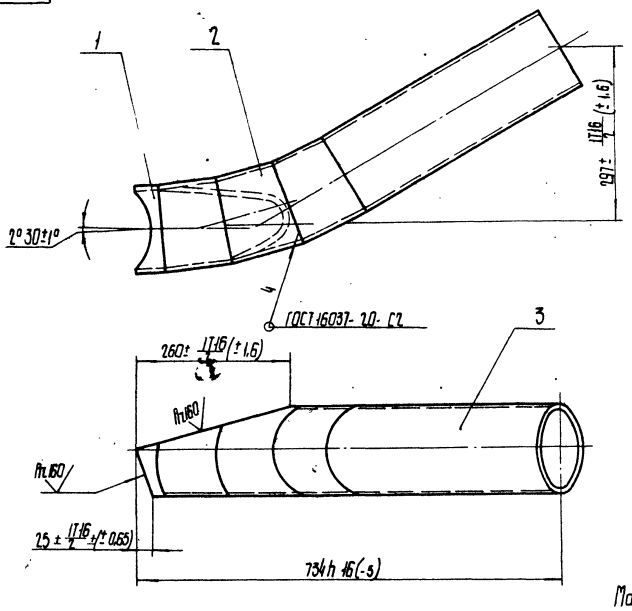

Масса наплавленного металла - 0,1кг.

Изм.	Лист	№ докум.	Подп.	Дата
Разраб.		Портная		27.07.78
Пров.		Татимова		1.08.78
Т.контр.		Хавиля		4.08.78
Рук.		Татимова		1.08.78
Н.контр.		Брейлинсон		08.78
Утв.		Линник		08.78

409-29-61 / ТН-37 — 020С6

Патрубок
Сборочный чертеж

Лит.	Масса	Масштаб
	13	1:5

Лист | Листов 1

Гипрострамашина г. Киев

Копировал | Формат 12

409-29-61 / ТН-37 — 040С6

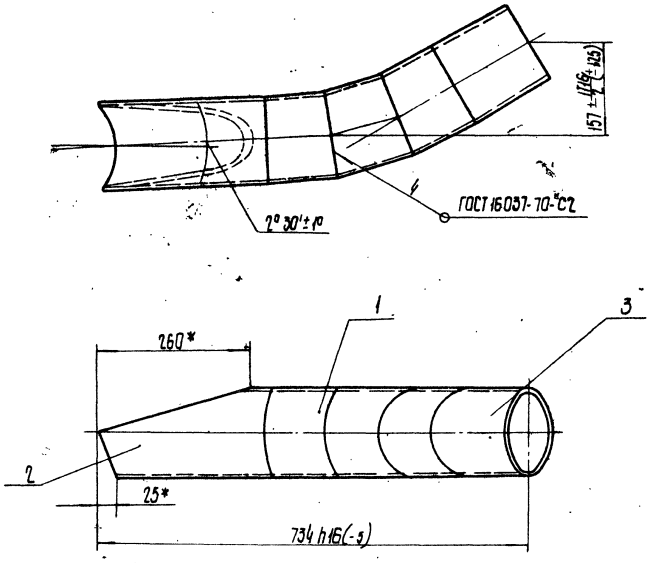

1. * Размеры для справок.
2. Масса наплавленного металла - 0,1кг.

16
7607/10

409-29-61 / ТН-37 — 040С6

Изм.	Лист	№ докум.	Подп.	Дата
Разраб.		Портная		27.07.78
Пров.		Татимова		1.08.78
Т.контр.		Хавиля		4.08.78
Рук.		Татимова		08.78
Н.контр.		Брейлинсон		08.78
Утв.		Линник		08.78

Патрубок
Сборочный чертеж

Лит.	Масса	Масштаб
	12	1:5

Лист | Листов 1

Гипрострамашина г. Киев

Копировал Канапольская | Формат 12

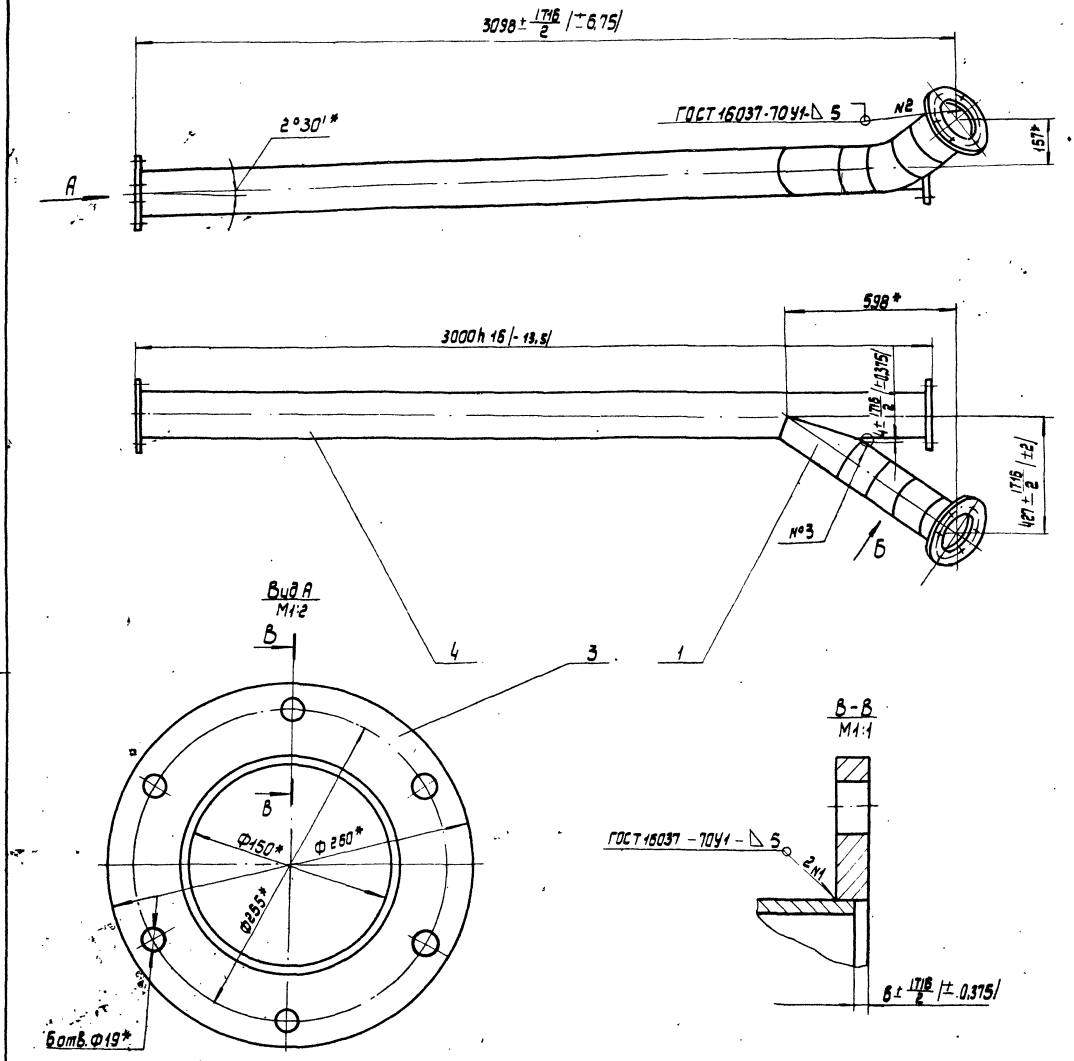

Вид Б
М1:5 повернуто

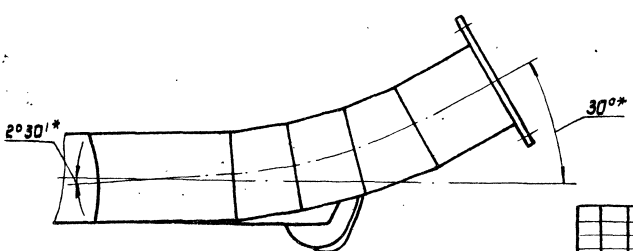

1. Сварка шва №3 ручная электродуговая.
2. *Размеры для справок.
3. Масса наплавленного металла -0,7 кг.

17
7607/10

					409-29-61 ТН-37	030СБ	
Изм.	Лист	№ докум.	Подп.	Дата	Цементопровод Сборочный чертеж	Лит.	Масса 73	Масштаб 1:10
Разраб.		Портная		06.79		Лист	Листов 1
Пров.		Татимова		06.79		Гипростроммашина г. Киев	
Т.контр.		Хавиля		08.79			
Рук.		Татимова		08.79			
Н.контр.		Бейнисон		08.79			
Утв.		Минник		08.79			

Копировал: Белова

Формат 22

Инв. № подл. | Подп. и дата | Взам. инв. № | Инв. № дубл. | Подп. и дата

409-29-61 ТН-37 030СБ

409-29-61 ТН-37 024

Rz 500 √(√)

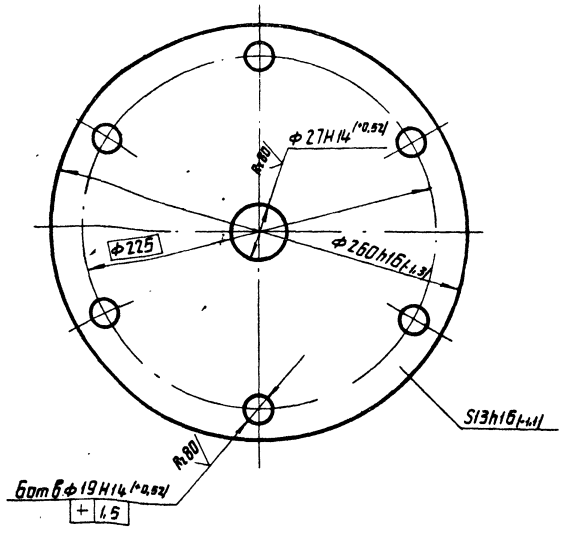

Изм.	Лист	№ докум.	Подп.	Дата
Разраб.		Портная		
Пров.		Татимова		
Т.контр.		Хабуля		
Рук.		Татимова		
Н.контр.		Бейлинсон		
Утв.				

Фланец

Лит.	Масса	Масштаб
	5,3	1:2
Лист	Листов 1	

Ст.3пс ГОСТ 380-71

Гипростроммашина г. Киев

Копировал Формат 11

409-29-61 ТН-37 017

Rz 160 √(√)

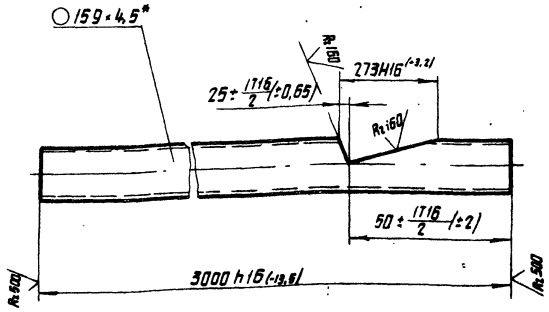

*Размер для справок.

Изм.	Лист	№ докум.	Подп.	Дата
Разраб.		Портная		
Пров.		Татимова		
Т.контр.		Хабуля		
Рук.		Татимова		
Н.контр.		Бейлинсон		
Утв.				

Патрубок

Лит.	Масса	Масштаб
	51	1:10
Лист	Листов 1	

Труба 159×4,5 ГОСТ 8732-70 А Ст.2пс ГОСТ 8731-74

Гипростроммашина г. Киев

Копировал Формат 11

409-29-61 ТН-37 050СБ

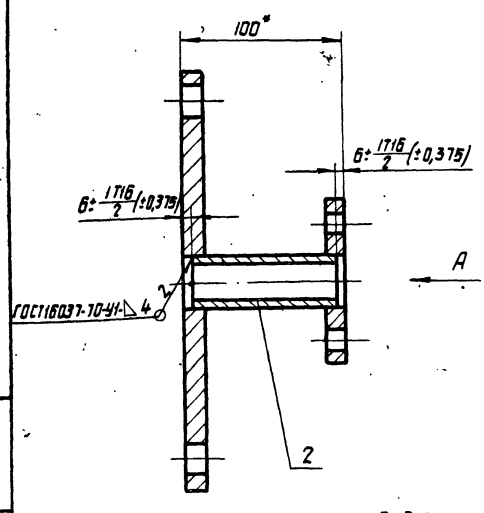

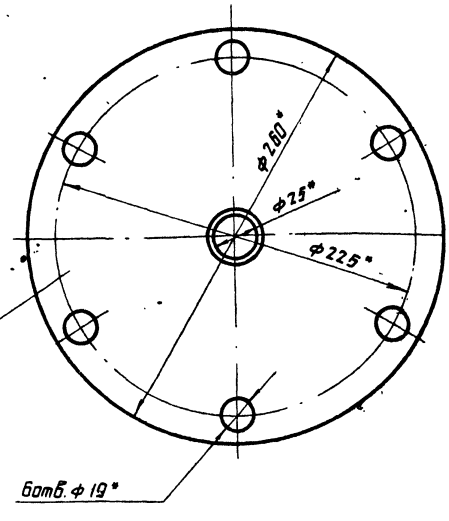

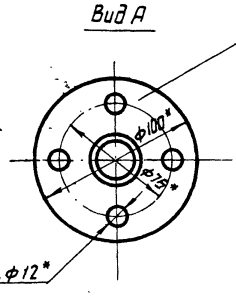

1.* Размеры для справок

2. Масса наплавленного металла - 0,06кг.

18 7607/10

Изм.	Лист	№ докум.	Подп.	Дата
Разраб.		Портная		
Пров.		Татимова		
Т.контр.		Хабуля		
Рук.		Татимова		
Н.контр.		Бейлинсон		
Утв.		Линник		

Патрубок

Сварочный чертеж

Лит.	Масса	Масштаб
	6	1:2
Лист	Листов 1	

Гипростроммашина г. Киев.

Копир. Олейник Формат 12

Инв.№ подл. | Подп. и дата | Взам. инв.№ | Инв.№ дубл. | Подп. и дата

409-29-61 / ТН-37 - 001

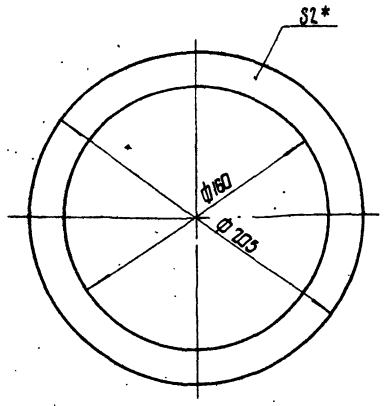

* Размер для справок.

Изм.	Лист	№ докум.	Подп.	Дата
Разраб.		Партная		15.06.78
Пров.		Татимова		1.08.78
Т.контр.		Хавуля		4.08.78
Рук.		Татимова		1.08.78
Н.контр.		Бейлинсон		08.78
Утв.				

409-29-61 / ТН-37 - 001

Прокладка

Лит.	Масса	Масштаб
	0,04	1:2

Лист | Листов 1

Резина-пластина I лист КМЩ-М-2, 9,9 ГОСТ 7338-77

Гипростроммашина г. Киев

Копировал | Формат 11

409-29-61 / ТН-37 - 002

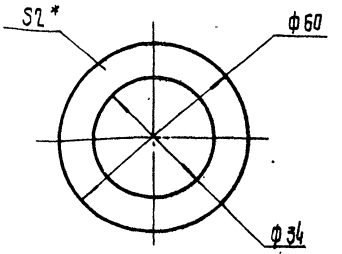

* Размер для справок.

Изм.	Лист	№ докум.	Подп.	Дата
Разраб.		Партная		15.06.78
Пров.		Татимова		1.08.78
Т.контр.		Хавуля		4.08.78
Рук.		Татимова		1.08.78
Н.контр.		Бейлинсон		08.78
Утв.				

409-29-61 / ТН-37 - 002

Прокладка

Лит.	Масса	Масштаб
	0,006	1:1

Лист | Листов 1

Резина-пластина I лист ТКМЩ-М-2, 9,9 ГОСТ 7338-77

Гипростроммашина г. Киев

Копировал | Формат 11

409-29-61 / ТН-37 - 003

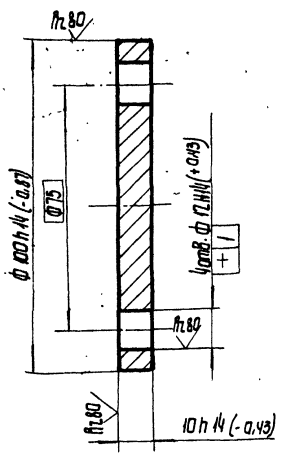

Изм.	Лист	№ докум.	Подп.	Дата
Разраб.		Партная		15.06.78
Пров.		Татимова		1.08.78
Т.контр.		Хавуля		4.08.78
Рук.		Татимова		1.08.78
Н.контр.		Бейлинсон		08.78
Утв.				

409-29-61 / ТН-37 - 003

Заглушка

Лит.	Масса	Масштаб
	0,55	1:1

Лист | Листов 1

Ст. 3 ПС ГОСТ 380-71

Гипростроммашина г. Киев

Копировал | Формат 11

409-29-61 / ТН-37 - 026

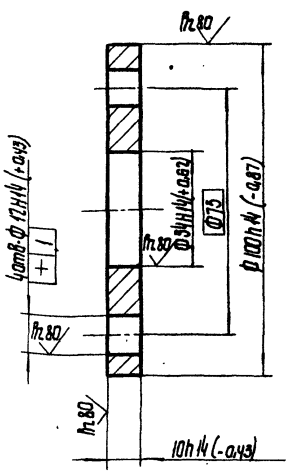

19
7607/10

Изм.	Лист	№ докум.	Подп.	Дата
Разраб.		Партная		15.06.78
Пров.		Татимова		1.08.78
Т.контр.		Хавуля		4.08.78
Рук.		Татимова		1.08.78
Н.контр.		Бейлинсон		08.78
Утв.				

409-29-61 / ТН-37 - 026

Фланец

Лит.	Масса	Масштаб
	0,5	1:1

Лист | Листов 1

Ст. 3 ПС ГОСТ 380-71

Гипростроммашина г. Киев

Копировал Канапольская | Формат 11

409-29-61 ТН-37 004

Rz 160

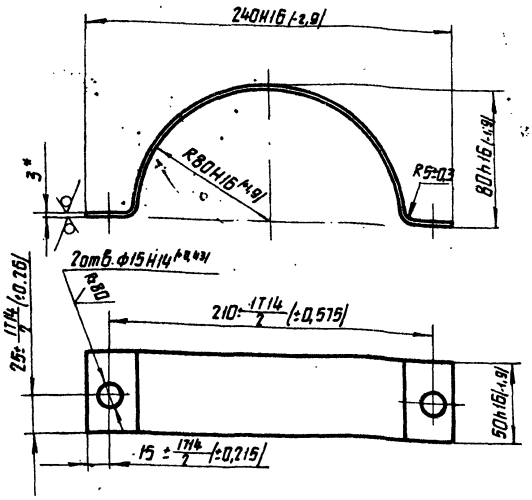

1. Длина развертки - 317мм*
2. *Размеры для справок.

Изм.	Лист	№ докум.	Подп.	Дата	409-29-61 ТН-37 004	Лит.	Масса	Масштаб
Разраб.		Портная		15.06.78	Хомут		0,36	1:2
Пров.		Татинова		1.08.78		Лист	Листов 1	
Т.контр.		Хабуля		4.08.78				
Рук.		Татинова		1.08.78	Лист 6-ПН-3ГОСТ19903-74	Гипростроммашина г. Киев		
Н.контр.		Бейлинсон		08.78	1-Ц-Н ГОСТ 16523-70			
Утв.								

Инв. № подл. | Подп. и дата | Взам. инв. № | Инв. № дубл. | Подп. и дата

Формат 11

409-29-61 ТН-37 005

Rz 80

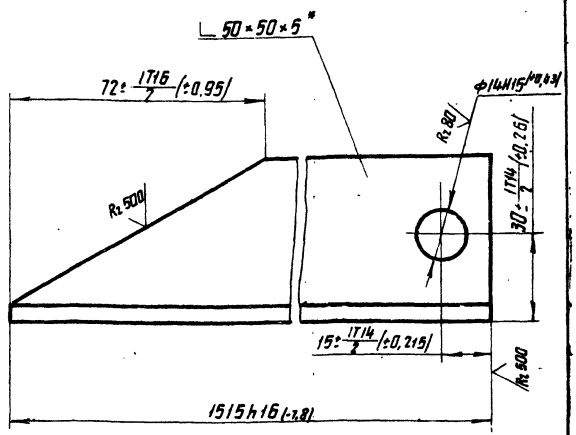

*Размер для справок.

Изм.	Лист	№ докум.	Подп.	Дата	409-29-61 ТН-37 005	Лит.	Масса	Масштаб
Разраб.		Портная		15.06.78	Подвеска		5,6	1:1
Пров.		Татинова		1.08.78		Лист	Листов 1	
Т.контр.		Хабуля		4.08.78				
Рук.		Татинова		1.08.78	Уголок 6-50×50×5ГОСТ8509-72	Гипростроммашина г. Киев		
Н.контр.		Бейлинсон		08.78	Ст.3пс ГОСТ535-58			
Утв.								

Инв. № подл. | Подп. и дата | Взам. инв. № | Инв. № дубл. | Подп. и дата

Копировал

Формат 11

409-29-61 ТН-37 006

Rz 80

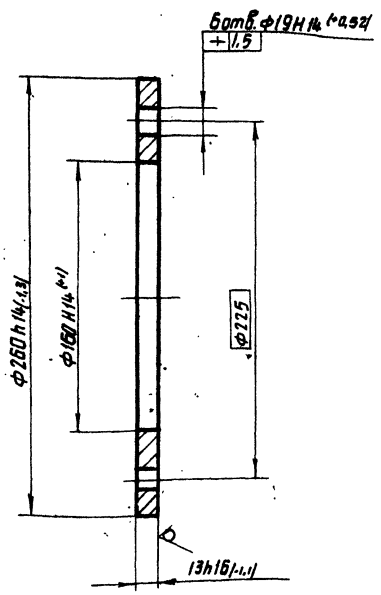

Изм.	Лист	№ докум.	Подп.	Дата	409-29-61 ТН-37 006	Лит.	Масса	Масштаб
Разраб.		Портная		15.06.78	Фланец		3	1:2
Пров.		Татинова		1.08.78		Лист	Листов 1	
Т.контр.		Хабуля		4.08.78				
Рук.		Татинова		1.08.78	Ст 3пс ГОСТ 380-71	Гипростроммашина г. Киев		
Н.контр.		Бейлинсон		08.78				
Утв.								

Инв. № подл. | Подп. и дата | Взам. инв. № | Инв. № дубл. | Подп. и дата

Копировал

Формат 11

409-29-61 ТН-37 022

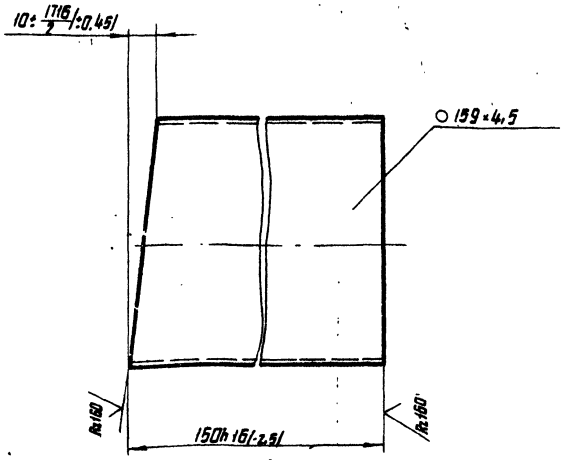

*Размер для справок.

20
7601/10

Изм.	Лист	№ докум.	Подп.	Дата	409-29-61 ТН-37 022	Лит.	Масса	Масштаб
Разраб.		Портная		15.06.78	Патрубок		2,5	1:2
Пров.		Татинова		1.08.78		Лист	Листов 1	
Т.контр.		Хабуля		4.08.78				
Рук.		Татинова		1.08.78	Труба 159×4,5ГОСТ8732-70	Гипростроммашина г. Киев		
Н.контр.		Бейлинсон		08.78	АСт.2пс ГОСТ8731-74			
Утв.								

Инв. № подл. | Подп. и дата | Взам. инв. № | Инв. № дубл. | Подп. и дата

Копир. Олейник

Формат 11

Формат	Зона	Позиц.	Обозначение	Наименование	Кол.	Примечан.
				Документация		
22			409-29-61 ТН-37 .010СБ	Сборочный чертеж		
				Сборочные единицы		
11		1	409-29-61 ТН-37 .020	Патрубок	1	
				Детали		
11		3	409-29-61 ТН-37 .006	Фланец	4	
11		4	409-29-61 ТН-37 .007	Патрубок	1	
12		5	409-29-61 ТН-37 .008	Патрубок	1	

409-29-61 ТН-37 .010

Изм.	Лист	№ докум.	Подп.	Дата
Разраб.		Портная		05.78
Пров.		Татимова		07.78
Рук.		Татимова		07.78
Н.контр.		Бейлинсон		08.78
Утв.		Линник		08.78

Цементопровод

Лит.	Лист	Листов
		1

Гипростроммашина г. Киев

Копировал Формат А4

800 · ТН-37 / 409-29-61 .007

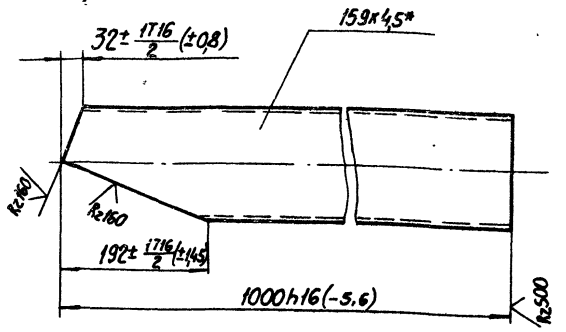

1.* Размер для справок.
2. Размеры уточнить по месту при монтаже.

409-29-61 ТН-37 .007

Изм.	Лист	№ докум.	Подп.	Дата
Разраб.		Портная		05.78
Пров.		Татимова		07.78
Т.контр.		Хавуля		07.78
Рук.		Татимова		07.78
Н.контр.		Бейлинсон		07.78
Утв.				

Патрубок

Лит.	Масса	Масштаб
	17	1:5
Лист	Листов 1	

Труба 159х4,5 ГОСТ 8732-70 Ст2пс ГОСТ 8731-74

Гипростроммашина г. Киев

Копировал Формат А1

800 · ТН-37 / 409-29-61 .008

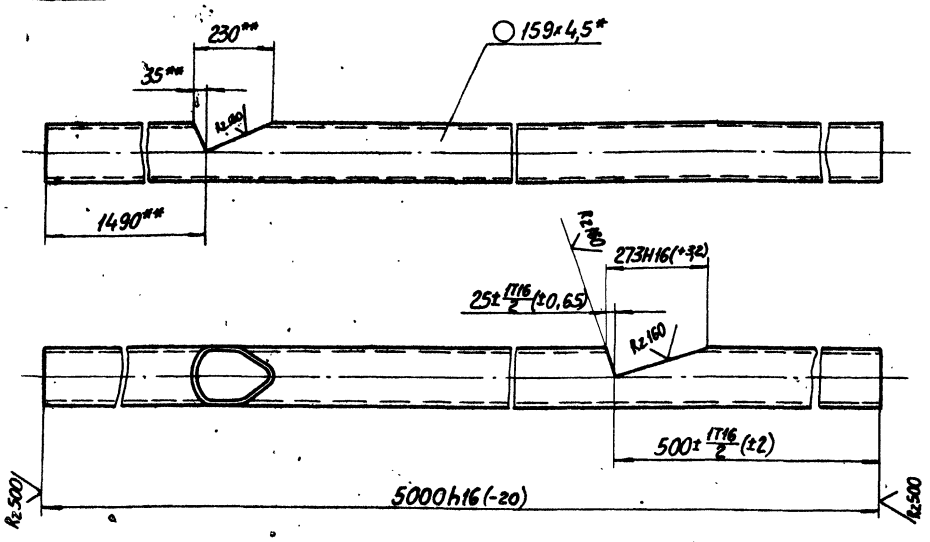

1.* Размер для справок.
2.** Размеры уточнить по месту при монтаже.

21
7601/10

409-29-61 ТН-37 .008

Изм.	Лист	№ докум.	Подп.	Дата
Разраб.		Портная		05.78
Пров.		Татимова		07.78
Т.контр.		Хавуля		07.78
Рук.		Татимова		07.78
Н.контр.		Бейлинсон		07.78
Утв.				

Патрубок

Лит.	Масса	Масштаб
	85	1:10
Лист	Листов 1	

Труба 159х4,5 ГОСТ 8732-70 Ст2пс ГОСТ 8731-74

Гипростроммашина г. Киев

Копировал Трубинская Формат А2

409-29-61 / ТН-37 · 011

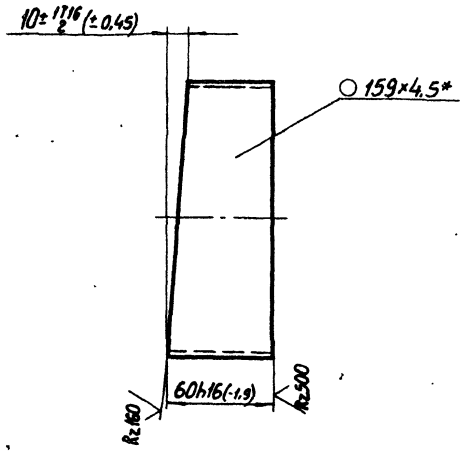

*Размер для справок.

Изм	Лист	№ докум.	Подп.	Дата	409-29-61 / ТН-37 · 011		
Разраб.		Портная		15.06.78	Патрубок	Лит.	Масса 1	Масштаб 1:2
Пров.		Татимова		1.08.78		Лист	Листов 1
Т.контр.		Хавуля		4.08.78			
Рук.		Татимова		1.08.78	Труба 159×4,5 ГОСТ 8732-70 / А Ст.2пс ГОСТ 18731-74	Гипростроммашина г.Киев	
Н.контр.		Бейлинсон		08.78			
Утв.							

Инв.№ подл. | Подп. и дата | Взам.инв.№ | Инв.№ дубл. | Подп. и дата

Копировал | Формат 11

409-29-61 / ТН-37 · 013

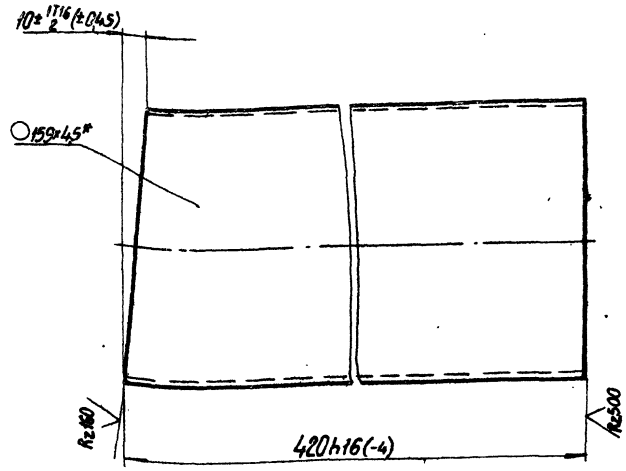

*Размер для справок.

Изм	Лист	№ докум.	Подп.	Дата	409-29-61 / ТН-37 · 013		
Разраб.		Портная		15.06.78	Патрубок	Лит.	Масса 7.2	Масштаб 1:2
Пров.		Татимова		1.08.78		Лист	Листов 1
Т.контр.		Хавуля		4.08.78			
Рук.		Татимова		1.08.78	Труба 159×4,5 ГОСТ 8732-70 / А Ст.2пс ГОСТ 18731-74	Гипростроммашина г.Киев	
Н.контр.		Бейлинсон		08.78			
Утв.							

Инв.№ подл. | Подп. и дата | Взам.инв.№ | Инв.№ дубл. | Подп. и дата

Копировал | Формат 11

409-29-61 / ТН-37 · 012

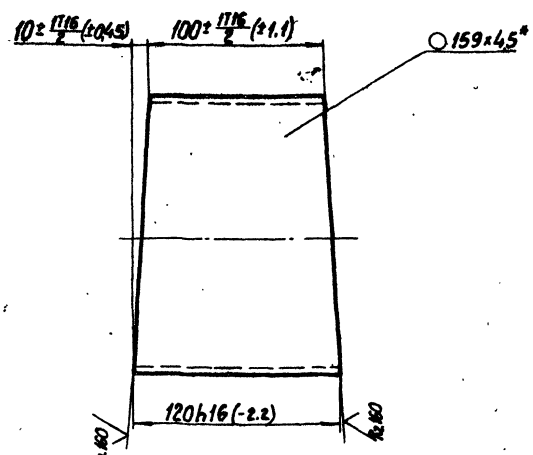

*Размер для справок.

Изм	Лист	№ докум.	Подп.	Дата	409-29-61 / ТН-37 · 012		
Разраб.		Портная		15.06.78	Сектор	Лит.	Масса 1.9	Масштаб 1:2
Пров.		Татимова		1.08.78		Лист	Листов 1
Т.контр.		Хавуля		4.08.78			
Рук.		Татимова		1.08.78	Труба 159×4,5 ГОСТ 8732-70 / А Ст.2пс ГОСТ 8731-74	Гипростроммашина г.Киев	
Н.контр.		Бейлинсон		08.78			
Утв.							

Инв.№ подл. | Подп. и дата | Взам.инв.№ | Инв.№ дубл. | Подп. и дата

Копировал | Формат 11

409-29-61 / ТН-37 · 008

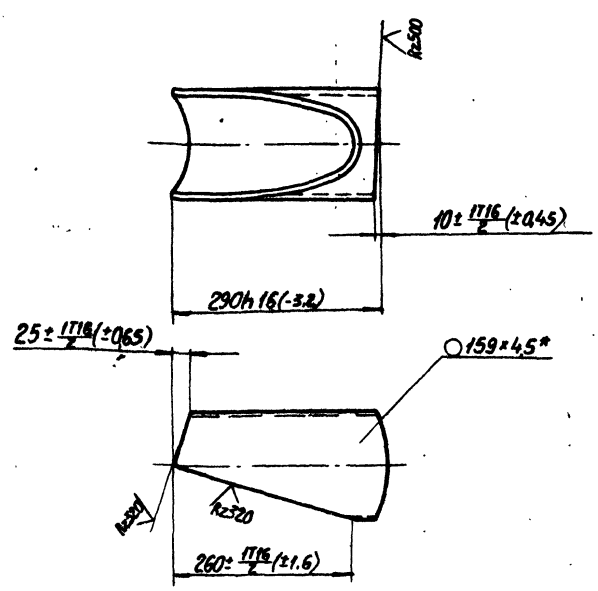

*Размер для справок.

22

7607/10

Изм	Лист	№ докум.	Подп.	Дата	409-29-61 / ТН-37 · 021		
Разраб.		Портная		15.06.78	Сектор	Лит.	Масса 4,4	Масштаб 1:5
Пров.		Татимова		1.08.78		Лист	Листов 1
Т.контр.		Хавуля		4.08.78			
Рук.		Татимова		1.08.78	Труба 159×4,5 ГОСТ 8732-70 / А Ст.2пс ГОСТ 8731-74	Гипростроммашина г.Киев	
Н.контр.		Бейлинсон		08.78			
Утв.							

Инв.№ подл. | Подп. и дата | Взам.инв.№ | Инв.№ дубл. | Подп. и дата

Копировал Трубинская | Формат 11

Формат	Зона	Позиция	Обозначение	Наименование	Колич.	Примечание
				Документация		
12			409-29-61 / ТН-37 - 020СБ	Сборочный чертеж		
				Детали		
11		1	409-29-61 / ТН-37 - 011	Сектор	1	
11		2	409-29-61 / ТН-37 - 012	Сектор	3	
11		3	409-29-61 / ТН-37 - 013	Патрубок	1	

Подп. и дата | Инв. № дубл. | Взам. инв. № | Подп. и дата | Инв. № подл.

Изм.	Лист	№ докум.	Подп.	Дата
Разраб.		Портная		27.07.78
Пров.		Татимова		1.08.78
Рук.		Татимова		1.08.78
Н. контр.		Бейлинсон		08.78
Утв.		Линник		08.78

409-29-61 / ТН-37 - 020

Патрубок

Лит.	Лист	Листов
		1

Гипростроммашина г. Киев

Копировал

Формат 11

Формат	Зона	Позиция	Обозначение	Наименование	Колич.	Примечание
				Документация		
22			409-29-61 / ТН-37 - 030СБ	Сборочный чертеж		
				Сборочные единицы		
11		1	409-29-61 / ТН-37 - 040	Патрубок	1	
				Детали		
11		3	409-29-61 / ТН-37 - 006	Фланец	3	
11		4	409-29-61 / ТН-37 - 017	Патрубок	1	

Подп. и дата | Инв. № дубл. | Взам. инв. № | Подп. и дата | Инв. № подл.

Изм.	Лист	№ докум.	Подп.	Дата
Разраб.		Портная		24.07.78
Пров.		Татимова		1.08.78
Рук.		Татимова		1.08.78
Н. контр.		Бейлинсон		08.78
Утв.		Линник		08.78

409-29-61 / ТН-37 - 030

Цементопровод

Лит.	Лист	Листов
		1

Гипростроммашина г. Киев

Копировал

Формат 11

Формат	Зона	Позиция	Обозначение	Наименование	Колич.	Примечание
				Документация		
12			409-29-61 / ТН-37 - 040СБ	Сборочный чертеж		
				Детали		
11		1	409-29-61 / ТН-37 - 012	Сектор	3	
11		2	409-29-61 / ТН-37 - 021	Сектор	1	
11		3	409-29-61 / ТН-37 - 022	Патрубок	1	

Подп. и дата | Инв. № дубл. | Взам. инв. № | Подп. и дата | Инв. № подл.

Изм.	Лист	№ докум.	Подп.	Дата
Разраб.		Портная		27.07.78
Пров.		Татимова		1.08.78
Рук.		Татимова		1.08.78
Н. контр.		Бейлинсон		08.78
Утв.		Линник		08.78

409-29-61 / ТН-37 - 040

Патрубок

Лит.	Лист	Листов
		1

Гипростроммашина г. Киев

Копировал

Формат 11

Формат	Зона	Позиция	Обозначение	Наименование	Колич.	Примечание
				Документация		
12			409-29-61 / ТН-37 - 050СБ	Сборочный чертеж		
				Детали		
11		1	409-29-61 / ТН-37 - 024	Фланец	1	
64		2	409-29-61 / ТН-37 - 025	Патрубок		
				Труба 25×32 ГОСТ 3262-75		
				88 h 16 (-2.2)	1	0.21 кг.
11		3	409-29-61 / ТН-37 - 026	Фланец	1	

Подп. и дата | Инв. № дубл. | Взам. инв. № | Подп. и дата | Инв. № подл.

23

7607/10

Изм.	Лист	№ докум.	Подп.	Дата
Разраб.		Портная		24.07.78
Пров.		Татимова		1.08.78
Рук.		Татимова		1.08.78
Н. контр.		Бейлинсон		08.78
Утв.		Линник		08.78

409-29-61 / ТН-37 - 050

Патрубок

Лит.	Лист	Листов
		1

Гипростроммашина г. Киев

Копировал Канапольская

Формат 11

№ строки	Наименование	Обозначение документа на поставку	Поставщик	Куда входит (обозначение)	Количество на изделие	Количество в компл.	Количество на регулир.	Количество всего	Примечание
1									
2	Крепежные изделия								
3									
4	Болты М10×35.46	ГОСТ 7798-70			4			4	
5	М12×25.46				6			6	
6	М16×50.46				36			36	
7									
8	Гайки М10.5	ГОСТ 5915-70			4			4	
9	М12.5				6			6	
10	М16.5				36			36	
11									
12	Шайбы 10.01	ГОСТ 11371-68			4			4	
13	12.01				6			6	
14	16.01				36			36	
15									
16									
17									
18									
19									
20									
21									
22									
23									
24									
25									
26									

Инв. № подл. | Подп. и дата | Взам. инв. № | Инв. № дубл. | Подп. и дата

Изм.	Лист	№ докум.	Подп.	Дата
Разраб.		Портная		15.10.78
Пров.		Татинова		09.78
Рук.		Татинова		09.78
Н. контр.		Бейлинсон		08.78
Утв.		Лимник		08.79

409-29-61 ТН-37 ОООВП

Установка цементопровода
Ведомость покупных изделий

Лит.	Лист	Листов
		1

Гипростроммашино г. Киев

Копировал: Белова Формат 12

№ строки	Обозначение	Наименование	Куда входит: Обозначение	Куда входит: Кол.	Общее кол.	Примечание
1	409-29-61 ТН-37 ОООМЧ	Установка цементопровода			1	
2						
3	409-29-61 ТН-37 010	Цементопровод			1	
4	409-29-61 ТН-37 020	Патрубок	409-29-61 ТН-37 010	1	1	
5	409-29-61 ТН-37 030	Цементопровод			1	
6	409-29-61 ТН-37 040	Патрубок	409-29-61 ТН-37 030	1	1	
7	409-29-61 ТН-37 050	Патрубок			1	
8						
9						
10						
11						
12						
13						
14						
15						
16						
17						
18						
19						
20						
21						
22						
23						
24						

Инв. № подл. | Подп. и дата | Взам. инв. № | Инв. № дубл. | Подп. и дата

7607/10

Изм.	Лист	№ докум.	Подп.	Дата
Разраб.		Портная		15.10.78
Пров.		Татинова		09.78
Рук.		Татинова		09.78
Н. контр.		Бейлинсон		08.78
Утв.		Лимник		08.79

409-29-61 ТН-37 ОООВС

Установка цементопровода
Ведомость спецификаций

Лит.	Лист	Листов
		1

Гипростроммашино г. Киев

Копировал: Белова Формат 12

409-29-61 ·000МЧ
ТН-38

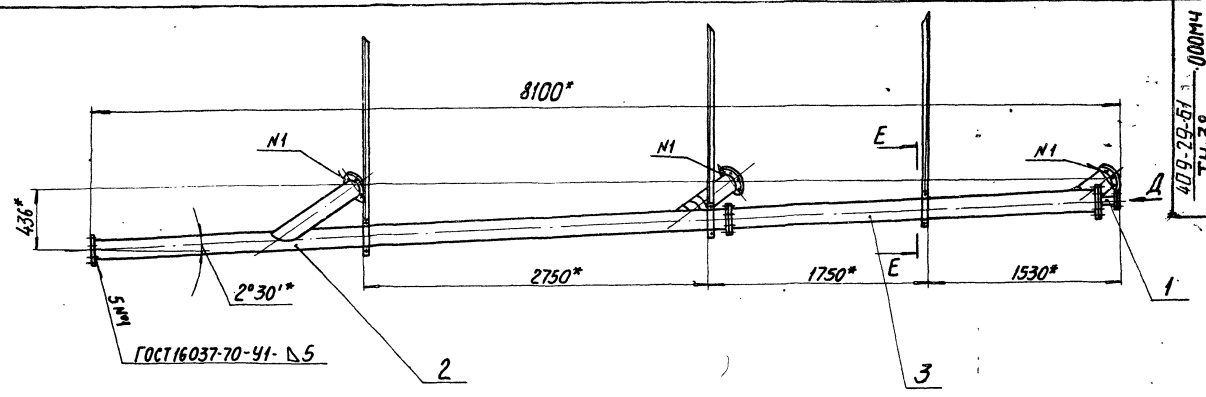

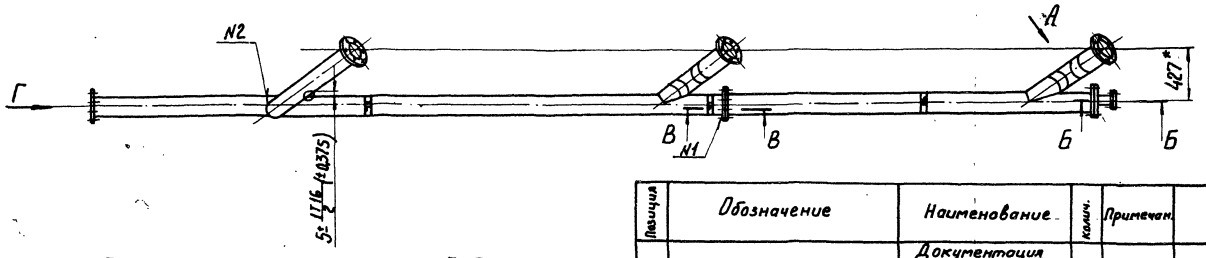

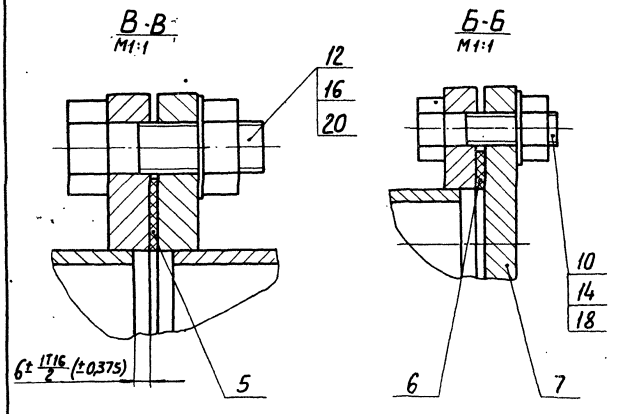

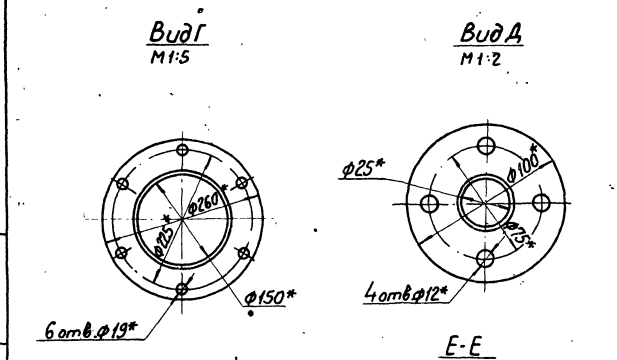

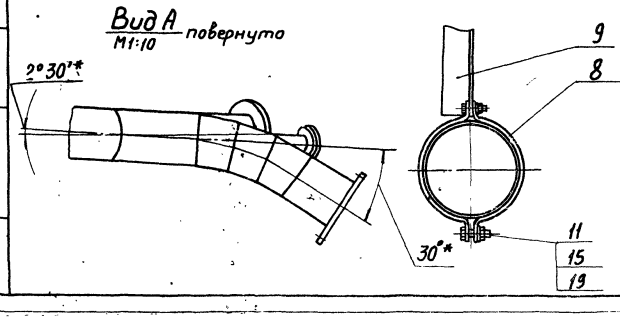

Позиция	Обозначение	Наименование	Колич.	Примечан.
		Документация		
	409-29-61 / ТН-38 ·000МЧ	Монтажный чертеж		
	409-29-61 / ТН-38 ·000ВС	Ведомость спецификаций		
	409-29-61 / ТН-38 ·000ВП	Ведомость покупных изделий.		
	409-29-61 / ТН-38 ·000ВЗ	Ведомость заим. изделий		
		Сборочные единицы		
1	409-29-61 / ТН-37 ·050	Патрубок	1	
2	409-29-61 / ТН-38 ·010	Цементопровод	1	
3	409-29-61 / ТН-38 ·030	Цементопровод	1	
		Детали		
5	409-29-61 / ТН-37 ·001	Прокладка	6	
6	409-29-61 / ТН-37 ·002	Прокладка	1	
7	409-29-61 / ТН-37 ·003	Заглушка	1	
8	409-29-61 / ТН-37 ·004	Хомут	6	
9	409-29-61 / ТН-37 ·005	Подвеска	3	
		Стандартные изделия		
		Болты ГОСТ7798-70		
10		М10×35.46	4	0,034кг
11		М12×25.46	6	0,039кг
12		М16×50.46	36	0,114кг
		Гайки ГОСТ5915-70		
14		М10.5	4	0,011кг
15		М12.5	4	0,015кг
16		М16.5	36	0,033кг
		Шайбы ГОСТ11371-68		
18		10.01	4	0,004кг
19		12.01	6	0,006кг
20		16.01	36	0,011кг

1. Сварка швов №2 ручная электродуговая
2. *Размеры для справок.
3. Масса наплавленного металла - 2кг.

25
7607/10

409-29-61 / ТН-38 ·000МЧ

Изм.	Лист	№ докум.	Подп.	Дата
Разраб.		Портнал		11.08.78
Пров.		Татимова		1.08.78
Т.контр.		Хавуля		1.08.78
Рук.		Татимова		1.08.78
Н.контр.		Бейлинсон		08.78
Утв.		Линник		08.78

Установка цементопровода
Сборочный чертеж.

Лит.	Масса	Масштаб
	220	1:25

Лист | Листов 1

Гипростроммашина г. Киев

Копировал Трубинская

Формат 22

Инв.№ подл. | Подп. и дата | Взам. инв.№ | Инв.№ дубл. | Подп. и дата

409-29-61 / ТН-38 — 010СБ

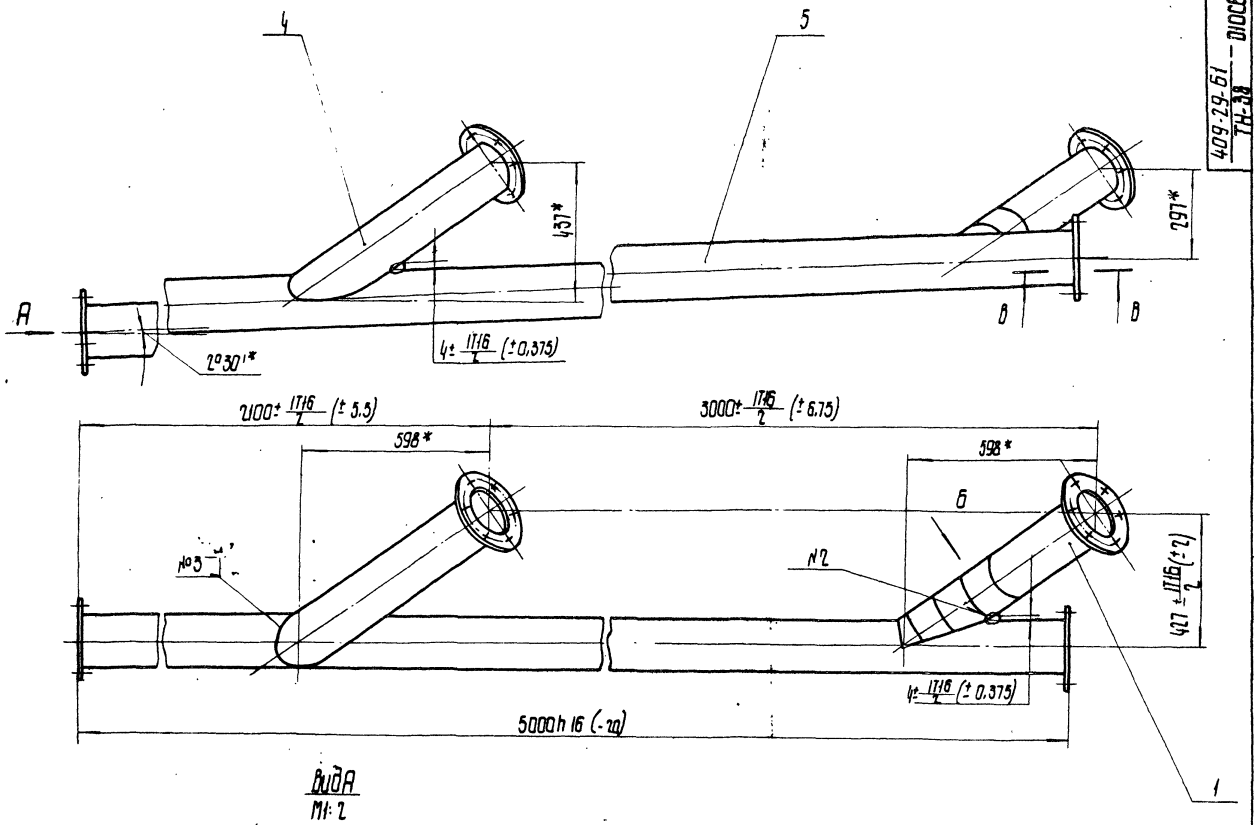

Вид А
М1:2

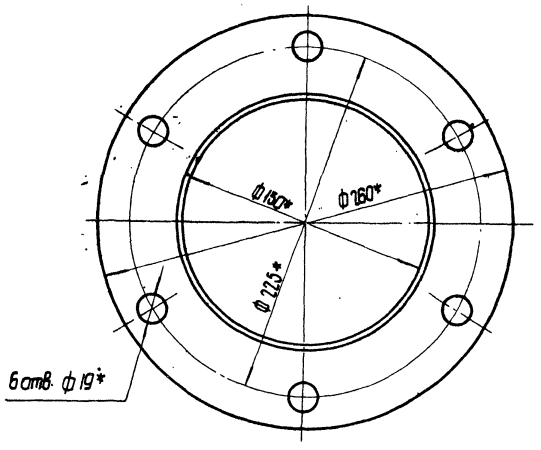

В-В
М1:1

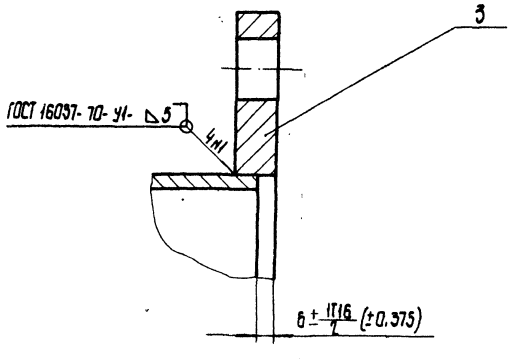

Вид Б
М1:5 повернуто

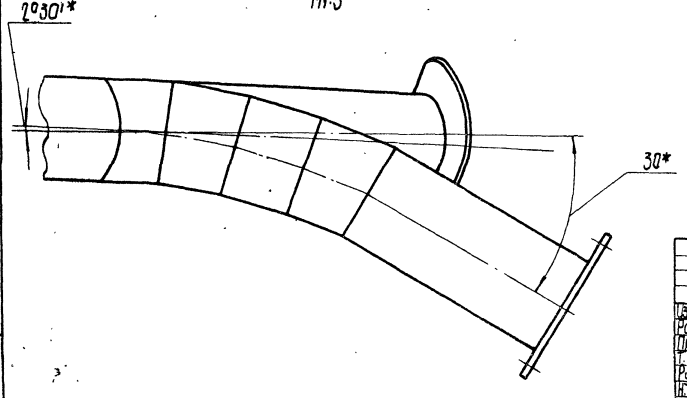

1. Сварка швов № 2, № 3 ручная электродуговая.
2. Сварку детали поз. 4 произвести, уточнив её расположение и размеры по монтажному чертежу 409-29-19/78 / ТН-6 000 МЧ.
3.* Размеры для справок.
4. Масса наплавленного металла - 1кг.

26
7607/10

					409-29-61 / ТН-38 - 010СБ			
Изм	Лист	N докум.	Подп.	Дата	Цементопровод	Лит.	Масса	Масштаб
Разраб.		Портная		1.7.77			130	1:10
Пров.		Татимова		1.08.78	Сборочный чертеж	Лист	Листов 1	
Т.контр.		Хавуля		1.08.78				
Рук.		Татимова		1.08.78		Гипростроммашина г. Киев		
Н.контр.		Бейлинсон		08.78				
Утв.		Линник		08.78				

Копировал Канапольская. Формат 22

Инв. № подл. | Подп. и дата | Взам. инв. № | Инв. № дубл. | Подп. и дата

409-29-61 ТН-38 020СБ

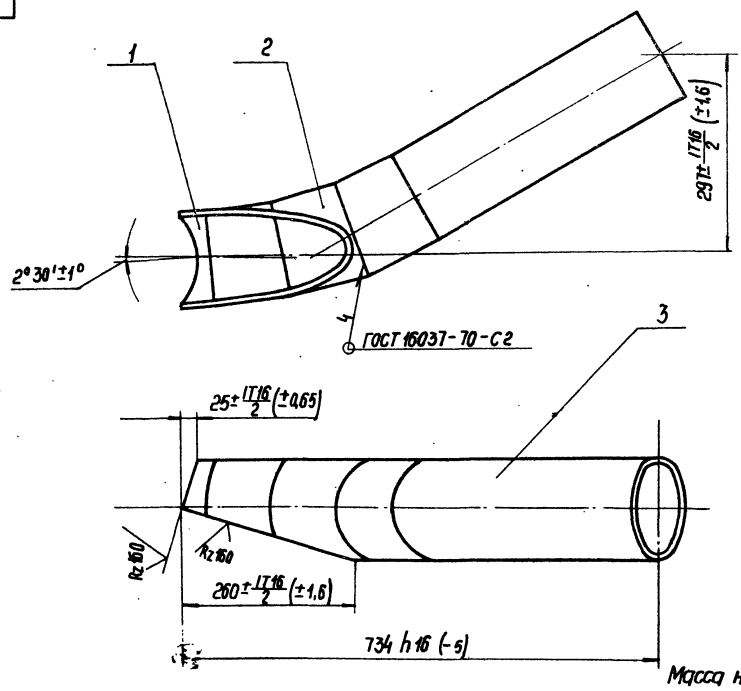

Масса наплавленного металла – 0,1 кг.

					409-29-61 ТН-38	020 СБ	
Изм.	Лист	№ докум.	Подп.	Дата	Патрубок	Лит.	Масса / Масштаб
Разраб.		Портная		18.06.79			13 / 1:5
Пров.		Татинова		18.06.79	Сварочный чертеж	Лист	Листов 1
Т.контр.		Хабуля		19.07.79		Гипростроммашина г. Киев	
Рук.		Татинова		1.08.79			
Н.контр.		Бейлинсон		06.08.79			
Утв.		Линник		08.08.79			

Копировал: Белова Формат 12

409-29-61 ТН-38 040СБ

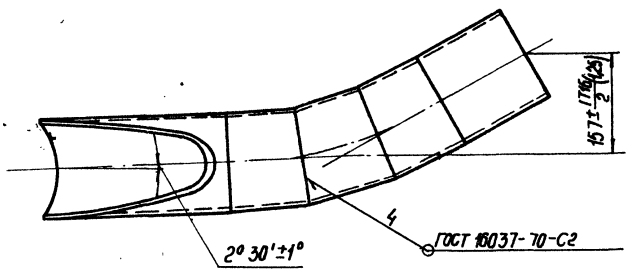

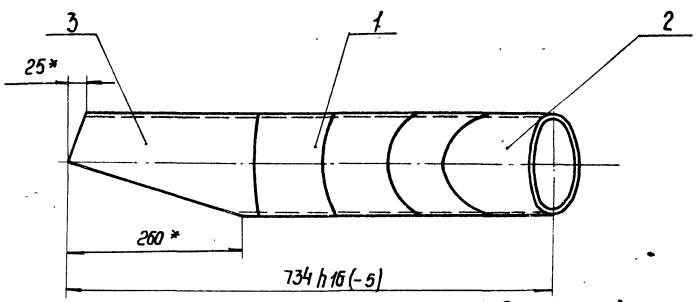

1.* Размеры для справок

2. Масса наплавленного металла – 0,2 кг.

7607/10

					409-29-61 ТН-38	040 СБ	
Изм.	Лист	№ докум.	Подп.	Дата	Патрубок	Лит.	Масса / Масштаб
Разраб.		Портная		15.06.79			12 / 1:5
Пров.		Татинова		18.06.79	Сварочный чертеж	Лист	Листов 1
Т.контр.		Хабуля		19.07.79		Гипростроммашина г. Киев	
Рук.		Татинова		1.08.79			
Н.контр.		Бейлинсон		06.08.79			
Утв.		Линник		08.08.79			

Копировал: Белова Формат 12

409-29-61 ТН-38 030СБ

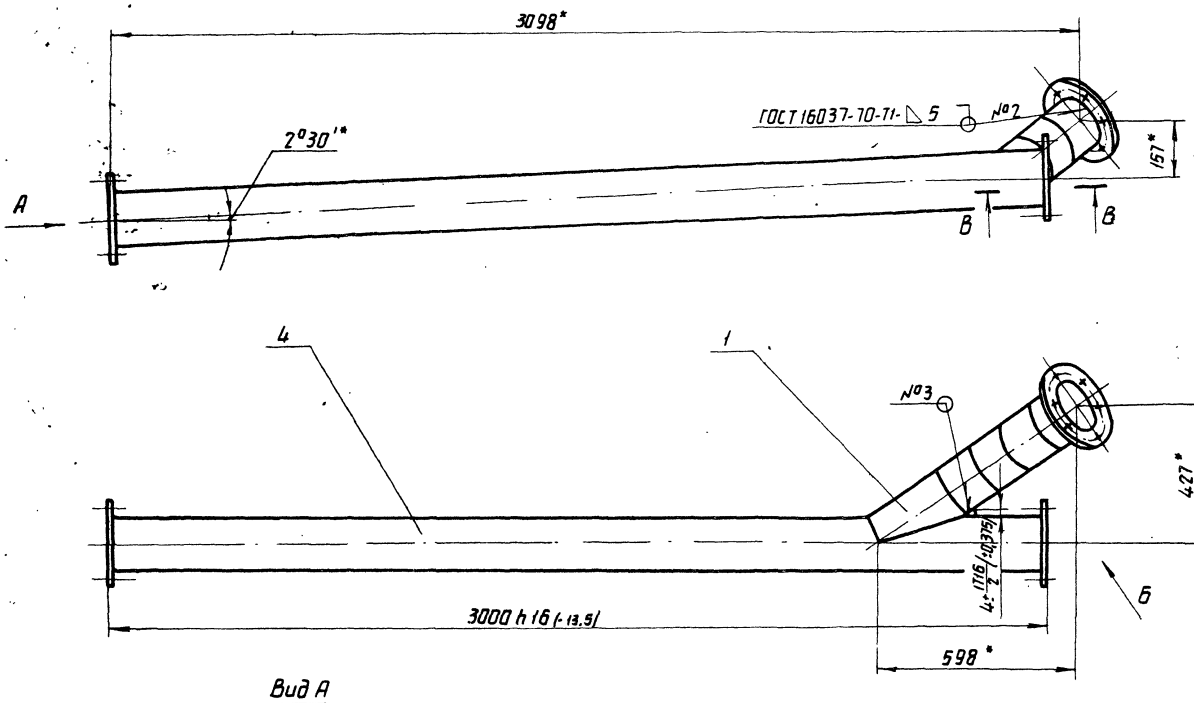

Вид А
М1:2

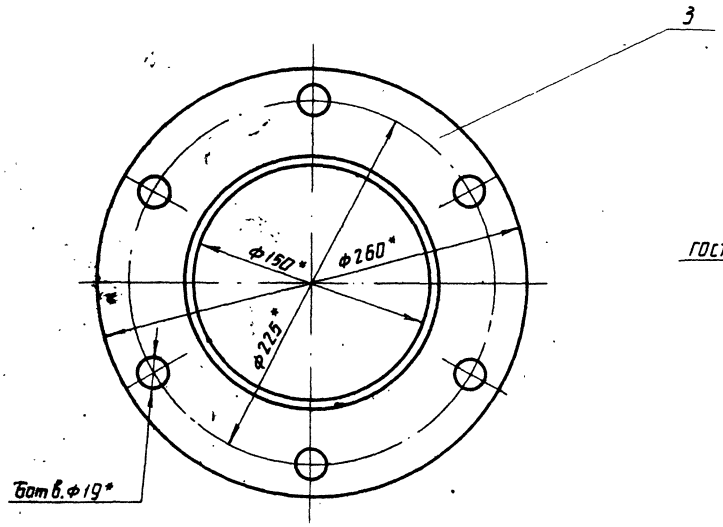

В-В
М1:1

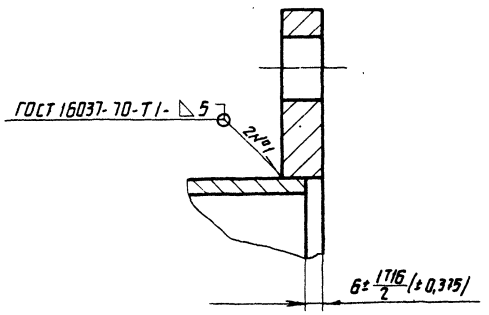

Вид Б повернуто
М1:5

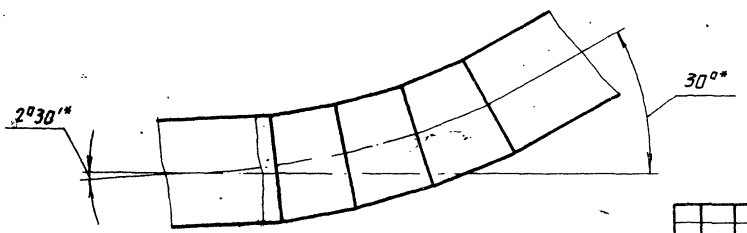

1. Сварка шва №3 ручная электродуговая.
2. *Размеры для справок.
3. Масса наплавленного металла - 0,1 кг

28
7607/10

					409-29-61 ТН-38 030 СБ			
Изм.	Лист	№докум	Подп.	Дата	Цементопровод	Лит.	Масса	Масштаб
Разраб.		Портная		16.06.78			73	1:10
Пров.		Татинова		1.08.78	Сварочный чертеж	Лист	Листов 1	
Т.контр.		Хавуля		10.07.78				
Рук.		Татинова		1.08.78		Гипростроммашина г.Киев		
Н.контр.		Бейлинсон		08.78				
Утв.		Линник		08.78				
Копир.		Олейник				Формат 32		

Инв. №подл. | Подп. и дата | Взам. инв. № | Инв. № дубл. | Подп. и дата

Формат	Зона	Позиция	Обозначение	Наименование	Колич.	Примечание
				Документация		
22			409-29-61 / ТН-38 - 010СБ	Сборочный чертеж		
				Сборочные единицы		
11			409-29-61 / ТН-38 - 020	Патрубок	1	
				Детали		
11		3	409-29-61 / ТН-37 - 006	Фланец	4	
11		4	409-29-61 / ТН-37 - 007	Патрубок	1	
12		5	409-29-61 / ТН-37 - 008	Патрубок	1	

Изм.	Лист	№ докум.	Подп.	Дата
Разраб.		Портная		27.09.78
Пров.		Татимова		07.78
Рук.		Татимова		07.78
Н. контр.		Бейлинсон		07.78
Утв.		Линник		07.78

409-29-61 / ТН-38 - 010

Цементопровод

Лит. | Лист | Листов 1

Гипростроммашина г. Киев

Копировал Формат 11

Формат	Зона	Позиция	Обозначение	Наименование	Колич.	Примечание
				Документация		
12			409-29-61 / ТН-38 - 020СБ	Сборочный чертеж		
				Детали		
11		1	409-29-61 / ТН-37 - 011	Сектор	1	
11		2	409-29-61 / ТН-37 - 012	Сектор	3	
11		3	409-29-61 / ТН-37 - 013	Патрубок	1	

Изм.	Лист	№ докум.	Подп.	Дата
Разраб.		Портная		27.09.78
Пров.		Татимова		07.78
Рук.		Татимова		07.78
Н. контр.		Бейлинсон		07.78
Утв.		Линник		07.78

409-29-61 / ТН-38 - 020

Патрубок

Лит. | Лист | Листов 1

Гипростроммашина г. Киев

Копировал Формат 11

Формат	Зона	Позиция	Обозначение	Наименование	Колич.	Примечание
				Документация		
22			409-29-61 / ТН-38 - 030СБ	Сборочный чертеж		
				Сборочные единицы		
11		1	409-29-61 / ТН-38 - 040	Патрубок		
				Детали		
11		3	409-29-61 / ТН-37 - 006	Фланец	3	
11		4	409-29-61 / ТН-37 - 017	Патрубок	1	

Изм.	Лист	№ докум.	Подп.	Дата
Разраб.		Портная		27.09.78
Пров.		Татимова		07.78
Рук.		Татимова		07.78
Н. контр.		Бейлинсон		07.78
Утв.		Линник		07.78

409-29-61 / ТН-38 - 030

Цементопровод

Лит. | Лист | Листов 1

Гипростроммашина г. Киев

Копировал Формат 11

409-29-61 / ТН-38 - 001

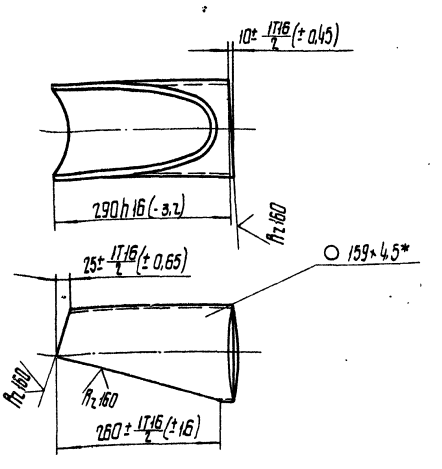

*Размер для справок

29.

7607/10

Изм.	Лист	№ докум.	Подп.	Дата
Разраб.		Портная		27.09.78
Пров.		Татимова		07.78
Т. контр.		Хавуля		07.78
Рук.		Татимова		07.78
Н. контр.		Бейлинсон		07.78
Утв.				

409-29-61 / ТН-38 - 001

Сектор

Лит. | Масса 3,5 | Масштаб 1:5

Лист | Листов 1

Труба 159×4,5 ГОСТ 8732-70 / А Ст. 2 ПС ГОСТ 8731-74

Гипростроммашина г. Киев

Копировал Канопольская Формат 11

Формат	Зона	Позиция	Обозначение	Наименование	Колич.	Примечание
				Документация		
12			409-29-61 / ТН-38 . 040СБ	Сборочный чертеж		
				Детали		
11		1	409-29-61 / ТН-37 012	Сектор	3	
11		2	409-29-61 / ТН-37 022	Патрубок	1	
11		3	409-29-61 / ТН-38 001	Сектор	1	

Подп. и дата | Инв. № дубл. | Взам. инв. № | Подп. и дата | Инв. № подл.

изм.	Лист	№ докум.	Подп.	Дата
Разраб.		Портная		15.06.78
Пров.		Татимова		1.08.78
Рук.		Татимова		1.08.78
Н. контр.		Бейлинсон		08.78
Утв.		Линник		08.78

409-29-61 / ТН-38 040

Патрубок

Лит.	Лист	Листов
		1

Гипростроммашина г. Киев

Копировал: Белова

Формат 11

№ строки	Формат	Обозначение	Наименование	Куда входит: Обозначение	Кол.	Общ. кол.	Примечание
1	12	409-29-61 / ТН-37 050	Патрубок			1	
2							
3	11	409-29-61 / ТН-37 001	Прокладка			6	
4	11	409-29-61 / ТН-37 002	Прокладка			1	
5	11	409-29-61 / ТН-37 003	Заглушка			1	
6	11	409-29-61 / ТН-37 004	Хомут			6	
7	11	409-29-61 / ТН-37 005	Подвеска			3	
8							
9	11	409-29-61 / ТН-37 006	Фланец	409-29-61 / ТН-38 010	4	4	
10				409-29-61 / ТН-38 030	3	3	
11						7	
12							
13	11	409-29-61 / ТН-37 007	Патрубок	409-29-61 / ТН-38 010	1	1	
14	12	409-29-61 / ТН-37 008	Патрубок	409-29-61 / ТН-38 010	1	1	
15	11	409-29-61 / ТН-37 011	Сектор	409-29-61 / ТН-38 020	1	1	
16	11	409-29-61 / ТН-37 012	Сектор	409-29-61 / ТН-38 020	3	3	
17				409-29-61 / ТН-38 040	3	3	
18						6	
19							
20	11	409-29-61 / ТН-37 013	Патрубок	409-29-61 / ТН-38 020		1	
21	11	409-29-61 / ТН-37 017	Патрубок	409-29-61 / ТН-38 020		1	
22	11	409-29-61 / ТН-37 022	Сектор	409-29-61 / ТН-38 040		1	
23							
24							
25							
26							
27							30
28							

7607/10

Подп. и дата | Взам. инв. № | Инв. № дубл. | Подп. и дата | Инв. № подл.

изм.	Лист	№ докум.	Подп.	Дата
Разраб.		Портная		15.06.78
Пров.		Татимова		1.08.78
Рук.		Татимова		1.08.78
Н. контр.		Бейлинсон		08.78
Утв.		Линник		08.78

409-29-61 / ТН-38 00083

Установка цементопровода ведомость заимствованных изделий.

Лит.	Лист	Листов
		1

Гипростроммашина г. Киев

Копировал: Белова

Формат 11

№ строки	Обозначение	Наименование	Куда входит: Обозначение	Куда входит: Кол.	Общее кол.	Примечание
1	409-29-61 ТН-38 — 000	Установка цементопровода			1	
2						
3	409-29-61 ТН-37 — 050	Патрубок			1	
4						
5	409-29-61 ТН-38 — 010	Цементопровод			1	
6	409-29-61 ТН-38 — 020	Патрубок	409-29-61 ТН-38 — 010	1	1	
7	409-29-61 ТН-38 — 030	Цементопровод			1	
8	409-29-61 ТН-38 — 040	Патрубок	409-29-61 ТН-38 — 030	1	1	
9						
10						
11						
12						
13						
14						
15						
16						
17						
18						
19						
20						
21						
22						
23						
24						

Инв. № подл. | Подп. и дата | Взам. инв. № | Инв. № дубл. | Подп. и дата

Изм.	Лист	№ докум.	Подп.	Дата
Разраб.		Портная		5.06.78
Пров.		Татинова		6.06.78
Рук.		Татинова		6.06.78
Н. контр.		Бейлинсон		08.78
Утв.		Линник		06.78

409-29-61 ТН-38 — ОООВС

Установка цементопровода

Ведомость спецификаций

Лит.	Лист	Листов
		1

Гипростроммашпроект г. Киев

Копировал

Формат А2

№ строки	Наименование	Обозначение документа на поставку	Поставщик	Куда входит (обозначение)	Количество: на изделие	Количество: на комплекты	Количество: на регулир.	Количество: Всего	Примечание
1	Крепежные изделия								
2									
3	Болт М10×35.46	ГОСТ 7798-70			4			4	
4	М12×25.46				6			6	
5	М16×50.46				36			36	
6									
7	Гайка М10.5	ГОСТ 5915-70			4			4	
8	М12.5				6			6	
9	М16.5				36			36	
10									
11	Шайба 10.01	ГОСТ 11371-68			4			4	
12	12.01				6			6	
13	16.01				36			36	
14									
15									
16									
17									
18									
19									
20									
21									
22									
23									
24									
25									
26									

Инв. № подл. | Подп. и дата | Взам. инв. № | Инв. № дубл. | Подп. и дата

7617/10

Изм.	Лист	№ докум.	Подп.	Дата
Разраб.		Портная		5.06.78
Пров.		Татинова		6.06.78
Рук.		Татинова		6.06.78
Н. контр.		Бейлинсон		08.78
Утв.		Линник		06.78

409-29-61 ТН-38 — ООООВП

Установка цементопровода

Ведомость покупных изделий

Лит.	Лист	Листов
		1

Гипростроммашпроект г. Киев

Копир. Алейник

Формат А2

409-29-61 ТН-39 000МЧ

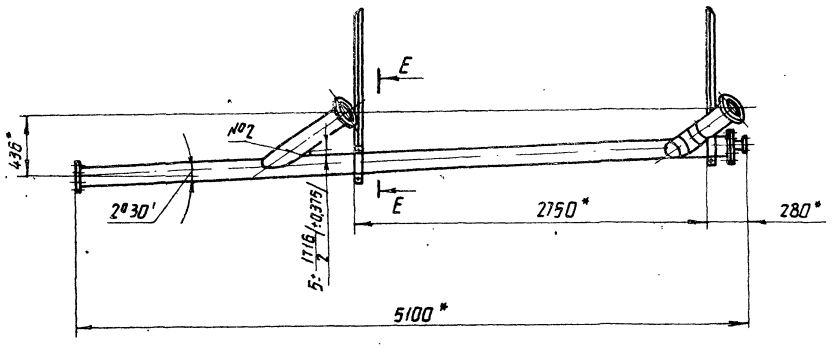

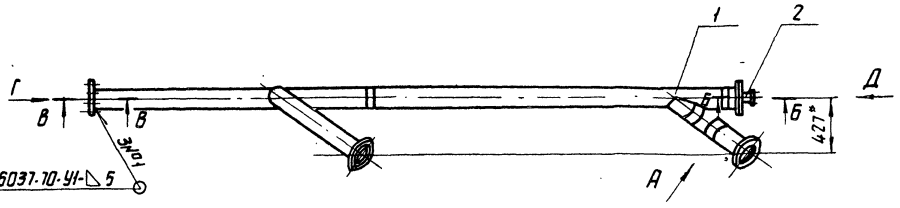

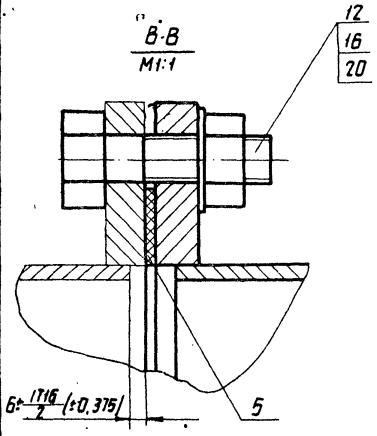

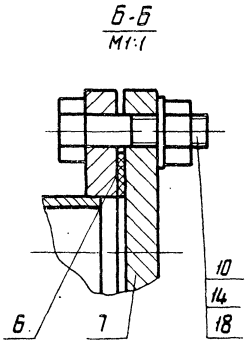

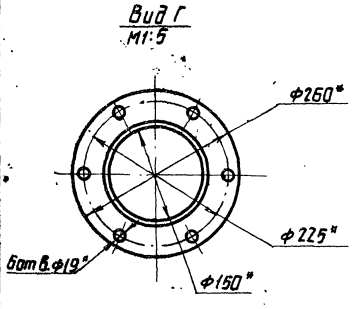

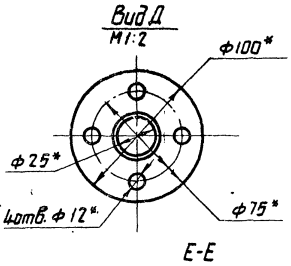

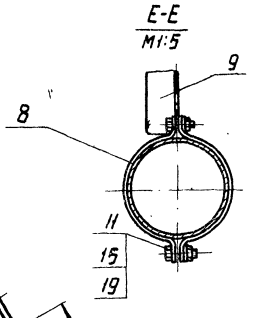

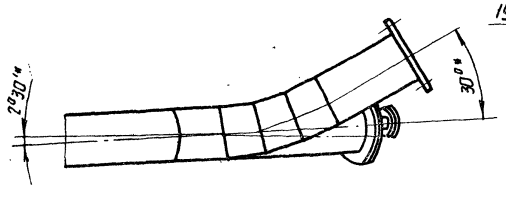

Позиция	Обозначение	Наименование	Колич.	Примеч.
		Документация		
	409-29-61 ТН-39 — 000МЧ	Монтажный чертеж		
	409-29-61 ТН-39 — 000ВС	Ведомость спецификаций		
	409-29-61 ТН-39 — 000ВП	Ведомость покупных изделий		
	409-29-61 ТН-39 — 000ВЗ	Ведомость заимствованных изделий		
		Сборочные единицы		
1	409-29-61 ТН-37 — 010	Цементопровод	1	
2	409-29-61 ТН-37 — 050	Патрубок	1	
		Детали		
5	409-29-61 ТН-37 — 001	Прокладка	4	
6	409-29-61 ТН-37 — 002	Прокладка	1	
7	409-29-61 ТН-37 — 003	Заглушка	1	
8	409-29-61 ТН-37 — 004	Хомут	2	
9	409-29-61 ТН-37 — 005	Подвеска	2	
		Стандартные изделия		
		Болты ГОСТ 7798-70		
10		М10×35.46	4	0,034 кг
11		М12×25.46	4	0,039 кг
12		М16×50.46	24	0,114 кг
		Гайки ГОСТ 5915-70		
14		М10.5	4	0,011 кг
15		М12.5	4	0,015 кг
16		М16.5	24	0,033 кг
		Шайбы ГОСТ 11371-68		
18		10.01	4	0,004 кг
19		12.01	4	0,006 кг
20		16.01	24	0,011 кг

1. Сварка шва №2 ручная электродуговая
2. * Размеры для справок.
3. Масса наплавленного металла - 1кг.

32
7601/10

Изм	Лист	№ докум.	Подп.	Дата
Разраб.		Ланова Я		16.06.78
Пров.		Татимова		4.06.78
Т-контр.		Хабуля		4.07.78
Рук.		Татимова		4.08.78
Н.контр.		Красавина		08.78
Утв.		Пинник		08.78
Копир.		Олейник		

409-29-61 ТН-39 — 000МЧ

Установка цементопровода

Сборочный чертеж

Лит.	Масса	Масштаб
	159	1:25

Лист | Листов 1

Гипростроммашина г. Киев

Формат 2

Инв. № подл. | Подп. и дата | Взам. инв. № | Инв. № дубл. | Подп. и дата

№ строки	Обозначение	Наименование	Куда входит: Обозначение	Кол.	Общее кол.	Примечание
1	409-29-61 / ТН-37 - 000	Установка цементопровода			1	
2						
3	409-29-61 / ТН-37 - 010	Цементопровод			1	
4	409-29-61 / ТН-37 - 020	Патрубок	409-29-23/78 / ТН-37 - 010	1	1	
5	409-29-61 / ТН-37 - 050	Патрубок			1	
6						
7						
8						
9						
10						
11						
12						
13						
14						
15						
16						
17						
18						
19						
20						
21						
22						
23						
24						
25						

Инв. № подл. | Подпись и дата | Взам. инв. № | Инв. № дубл. | Подп. и дата

Изм.	Лист	№ докум.	Подп.	Дата
Разраб.		Ланавая		27.07.78
Пров.		Татимова		4.08.78
Рук.		Татимова		4.08.78
Н. контр.		Красавина		08.78
Утв.		Пинник		08.78

409-29-61 / ТН-39 - 000ВС

Установка цементопровода
Ведомость спецификаций

Литера	Лист	Листов
		1

Гипростроммашина г. Киев

№ строки	Наименование	Обозначение документа на поставку	Поставщик	Куда входит (обозначение)	Количество: на изделие	в комплекты	на регулир.	Всего	Примечание
1	Крепежные изделия								
2									
3	Болт М10×35.46	ГОСТ 7798-70			4			4	
4	М12×25.46				4			4	
5	М16×50.46				24			24	
6									
7	Гайка М10.5	ГОСТ 5915-70			4			4	
8	М12.5				4			4	
9	М16.5				24			24	
10									
11	Шайба 10.01	ГОСТ 11371-68			4			4	
12	12.01				4			4	
13	16.01				24			24	
14									
15	Кольцо 65	ГОСТ 2833-65			1			1	
16									
17									
18									
19									
20									
21									
22									
23									
24									
25									
26									33

7607/10

Инв. № подл. | Подп. и дата | Взам. инв. № | Инв. № дубл. | Подп. и дата

Изм.	Лист	№ докум.	Подп.	Дата
Разраб.		Ланавая		27.07.78
Пров.		Татимова		4.08.78
Рук.		Татимова		4.08.78
Н. контр.		Красавина		08.78
Утв.		Пинник		08.78

409-29-61 / ТН-39 - 000ВП

Установка цементопровода
Ведомость покупных изделий

Лит.	Лист	Листов

Гипростроммашина г. Киев

Копировал Канапольская

Формат 12

409-29-61 ТН-40 ОООМЧ

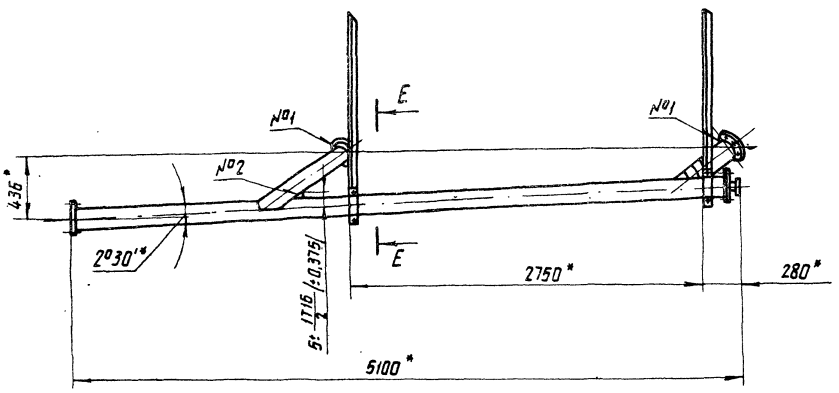

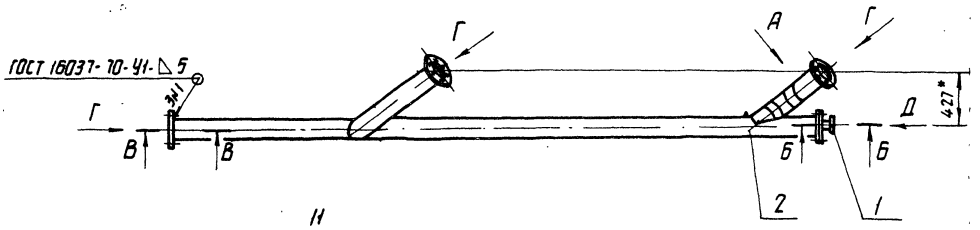

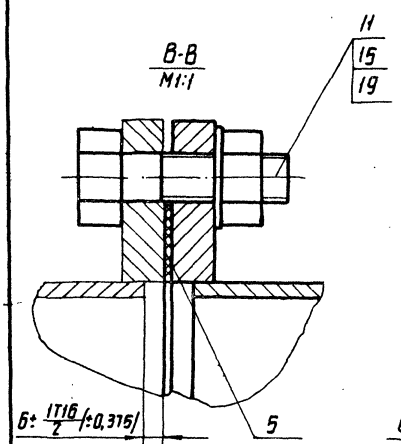

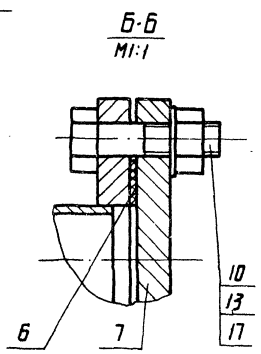

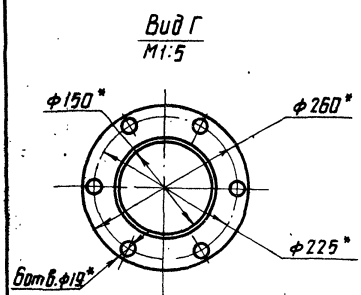

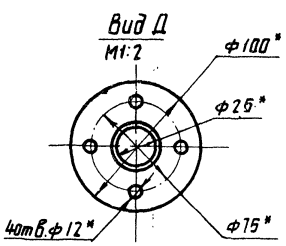

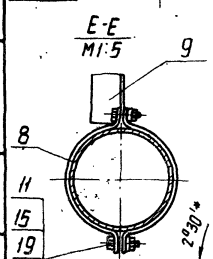

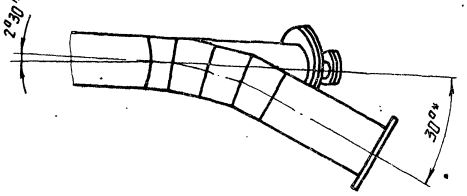

Позиция	Обозначение		Наименование	Кол.	Примечание
			Документация		
	409-29-61 ТН-40	ОООМЧ	Монтажный чертеж		
	409-29-61 ТН-40	ОООВС	Ведомость спецификаций		
	409-29-61 ТН-40	ОООВП	Ведомость покупных изделий		
	409-29-61 ТН-40	ОООВЗ	Ведомость заимствованных изделий		
			Сварочные единицы		
1	409-29-61 ТН-37	050	Патрубок	1	
2	409-29-61 ТН-38	010	Цементопровод	1	
			Детали		
5	409-29-61 ТН-37	001	Прокладка	4	
6	409-29-61 ТН-37	002	Прокладка	1	
7	409-29-61 ТН-37	003	Заглушка	1	
8	409-29-61 ТН-37	004	Хомут	4	
9	409-29-61 ТН-37	005	Подвеска	2	
			Стандартные изделия		
			Болты ГОСТ 7798-70		
10			М10×35.46	4	0,034 кг
11			М12×25.46	4	0,039 кг
12			М16×50.46	24	0,114 кг
			Гайки ГОСТ 5915-70		
			М10.5	4	0,011 кг
			М12.5	4	0,015 кг
			М16.5	24	0,033 кг
			Шайбы ГОСТ 11371-68		
18			10.01	4	0,004 кг
19			12.01	4	0,006 кг
20			16.01	24	0,014 кг

1. Сварка шва №2 ручная электродуговая
2. *Размеры для справок.
3. Масса наплавленного металла - 1кг.

34
7607/10

409-29-61 ТН-40 ОООМЧ

Изм.	Лист	№ докум.	Подп.	Дата
Разраб.		Панова		10.78
Пров.		Татинова		11.78
Т. контр.		Хабуля		11.78
Рук.		Татинова		11.78
Н. контр.		Красавина		10.78
Утв.		Линник		12.78

Установка цементопровода
Сварочный чертеж

Лит.	Масса	Масштаб
	15.5	1:25
Лист	Листов 1	

Гипространсмонтаж г. Киев

Копировал: Белова
Формат А2

Инв.№ подл. | Подп. и дата | Взам. инв.№ | Инв.№ дубл. | Подп. и дата

№ строки	Обозначение	Наименование	Куда входит: Обозначение	Куда входит: кол.	Общее кол.	Примечание
1	409-29-61 ТН-40 .000	Установка цементопровода			1	
2						
3	409-29-61 ТН-37 .050	Патрубок			1	
4	409-29-61 ТН-38 .010	Цементопровод			1	
5	409-29-61 ТН-38 .020	Патрубок	409-29-61 ТН-38 .010	1	1	
6						
7						
8						
9						
10						
11						
12						
13						
14						
15						
16						
17						
18						
19						
20						
21						
22						
23						
24						

Инв.№ подл. | Подп. и дата | Взам. инв.№ | Инв.№ дубл. | Подп. и дата

Изм.	Лист	№ докум.	Подп.	Дата
Разраб.		Лановая		27.10.78
Пров.		Карвацкий		03.79
Рук.		Карвацкий		08.79
Н.контр.		Красавина		08.79
Утв.		Линник		08.79

409-29-61 ТН-40 .000ВС

Установка цементопровода
Ведомость покупных изделий

Лит.	Лист	Листов
		1

Гипростроммашина г.Киев

Копировал

Формат 12

№ строки	Наименование	Обозначение документа на поставку	Поставщик	Куда входит (обозначение)	Количество: на изделие	В комплекты	На регулир.	Всего	Примечание
1	Крепежные изделия								
2									
3	Болт М10х35.46	ГОСТ 7798-70			4			4	
4	М12х25.46				4			4	
5	М16х50.46				24			24	
6									
7	Гайка М10.5	ГОСТ 5915-70			4			4	
8	М12.5				4			4	
9	М16.5				24			24	
10									
11	Шайба 10.01	ГОСТ 11371-68			4			4	
12	12.01				4			4	
13	16.01				24			24	
14									
15									
16									
17									
18									
19									
20									
21									
22									
23									
24									
25									
26									35

Инв.№ подл. | Подп. и дата | Взам. инв.№ | Инв.№ дубл. | Подп. и дата

7607/10

Изм.	Лист	№ докум.	Подп.	Дата
Разраб.		Лановая		27.10.78
Пров.		Татимова		4.02.79
Рук.		Татимова		5.02.79
Н.контр.		Красавина		08.79
Утв		Линник		09.79

409-29-61 ТН-40 .000ВП

Установка цементопровода
Ведомость покупных изделий

Лит.	Лист	Листов
		1

Гипростроммашина г.Киев

Копировал Трубинская

Формат 12

№ строки	Формат	Обозначение	Наименование	Куда входит: Обозначение	Куда входит: Кол.	Общ. кол.	Примечание
1	12	409-29-61 ТН-37-050	Патрубок			1	
2	22	409-29-61 ТН-37-010	Цементопровод			1	
3							
4	11	409-29-61 ТН-37-001	Прокладка			4	
5	11	409-29-61 ТН-37-002	Прокладка			1	
6	11	409-29-61 ТН-37-003	Прокладка			1	
7	11	409-29-61 ТН-37-004	Хомут			2	
8	11	409-29-61 ТН-37-005	Подвеска			2	
9							
10							
11							
12							
13							
14							
15							
16							
17							
18							
19							
20							
21							
22							
23							
24							
25							
26							
27							
28							

Подп. и дата | Инв. № дубл. | Взам. инв. № | Подп. и дата | Инв. № подл.

Изм.	Лист	№ докум.	Подп.	Дата
Разраб.		Лановая		16.08.78
Пров.		Татимова		16.08.78
Рук.		Татимова		17.08.78
Н. контр.		Красавина		08.78
Утв.		Линник		

409-29-61
ТН-39
000 ВЗ

Установка цементопровода
Ведомость заимствованных изделий

Лит.	Лист	Листов
		1

Гипростроммашина г. Киев

Копировал: Белова

Формат 11

№ строки	Формат	Обозначение	Наименование	Куда входит: Обозначение	Куда входит: Кол.	Общ. кол.	Примечание
1	12	409-29-61 ТН-37-050	Патрубок			1	
2	22	409-29-61 ТН-38-010	Цементопровод			1	
3							
4	11	409-29-61 ТН-37-001	Прокладка			4	
5	11	409-29-61 ТН-37-002	Прокладка			1	
6	11	409-29-61 ТН-37-003	Прокладка			1	
7	11	409-29-61 ТН-37-004	Хомут			2	
8	11	409-29-61 ТН-37-005	Подвеска			2	
9							
10							
11							
12							
13							
14							
15							
16							
17							
18							
19							
20							
21							
22							
23							
24							
25							
26							
27							36
28							7607/10

Подп. и дата | Инв. № дубл. | Взам. инв. № | Подп. и дата | Инв. № подл.

Изм.	Лист	№ докум.	Подп.	Дата
Разраб.		Лановая		16.08.78
Пров.		Татимова		17.08.78
Рук.		Татимова		17.08.78
Н. контр.		Красавина		08.78
Утв.		Линник		

409-29-61
ТН-40
000 ВЗ

Установка цементопровода
Ведомость заимствованных изделий

Лит.	Лист	Листов
		1

Гипростроммашина г. Киев

Копировал: Белова

Формат 11

409-29-61 ТН-42 ООМЧ

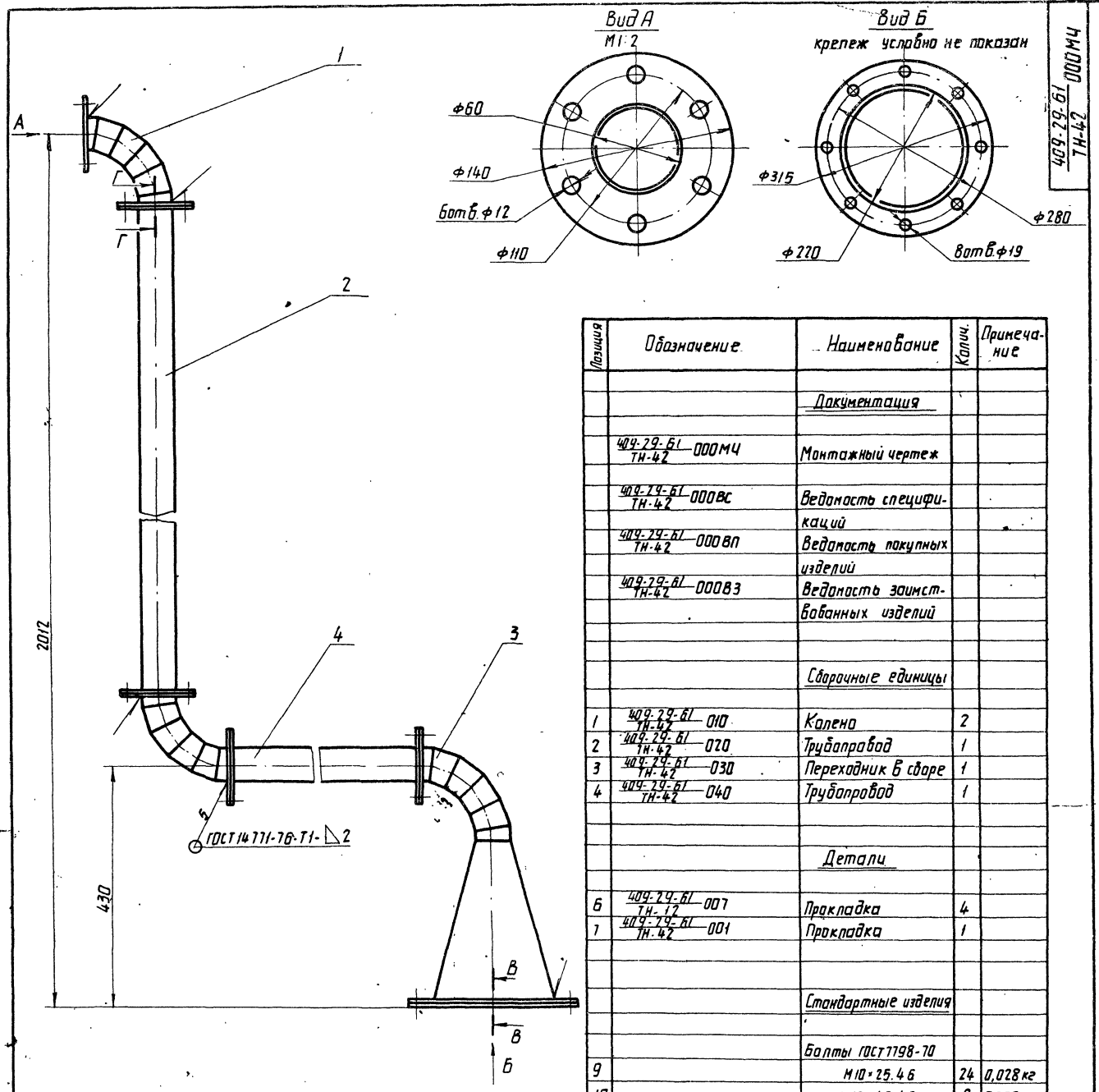

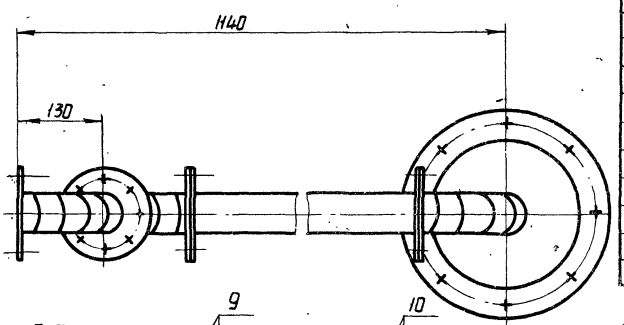

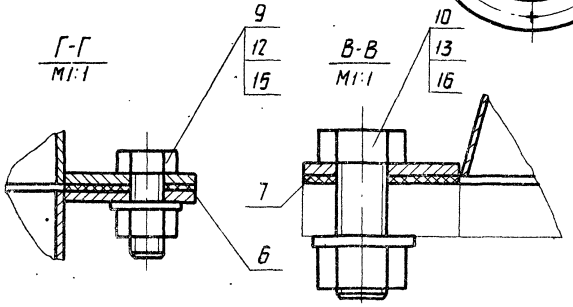

Позиция	Обозначение	Наименование	Колич.	Примечание
		Документация		
	409-29-61 ТН-42 ООМЧ	Монтажный чертеж		
	409-29-61 ТН-42 ООВС	Ведомость спецификаций		
	409-29-61 ТН-42 ООВП	Ведомость покупных изделий		
	409-29-61 ТН-42 ООВЗ	Ведомость заимствованных изделий		
		Сборочные единицы		
1	409-29-61 ТН-42 010	Колено	2	
2	409-29-61 ТН-42 020	Трубопровод	1	
3	409-29-61 ТН-42 030	Переходник в сборе	1	
4	409-29-61 ТН-42 040	Трубопровод	1	
		Детали		
6	409-29-61 ТН-12 007	Прокладка	4	
7	409-29-61 ТН-42 001	Прокладка	1	
		Стандартные изделия		
		Болты ГОСТ 7798-70		
9		М10×25.46	24	0,028 кг
10		М16×40.46	8	0,098 кг
		Гайки ГОСТ 5915-70		
12		М10.5	24	0,011 кг
13		М16.5	8	0,033 кг
		Шайбы ГОСТ 11371-68		
15		10.01	24	0,004 кг
16		16.01	8	0,011 кг

1. Размеры для справок
2. Масса наплавленного металла - 0,1 кг

37
7607/10

					409-29-61 ТН-42 ООМЧ			
Изм	Лист	№ докум.	Подп.	Дата	Воздуховод от бункера выдачи к циклону	Лит.	Масса	Масштаб
Разраб.	1	Хаскина		27.02.78			15	1:5
Пров.		Гольдштейн		11.78	Монтажный чертеж	Лист	Листов 1	
Т.контр.		Бурле		11.78		Гипростроммашина		
Рук		Линник		11.08.78		г. Киев		
Н.контр.		Христюк		08.78				
Утв.		Линник		11.08.78				
Копир		Олейник				Формат 42		

409-29-61 ТН-42 030СБ

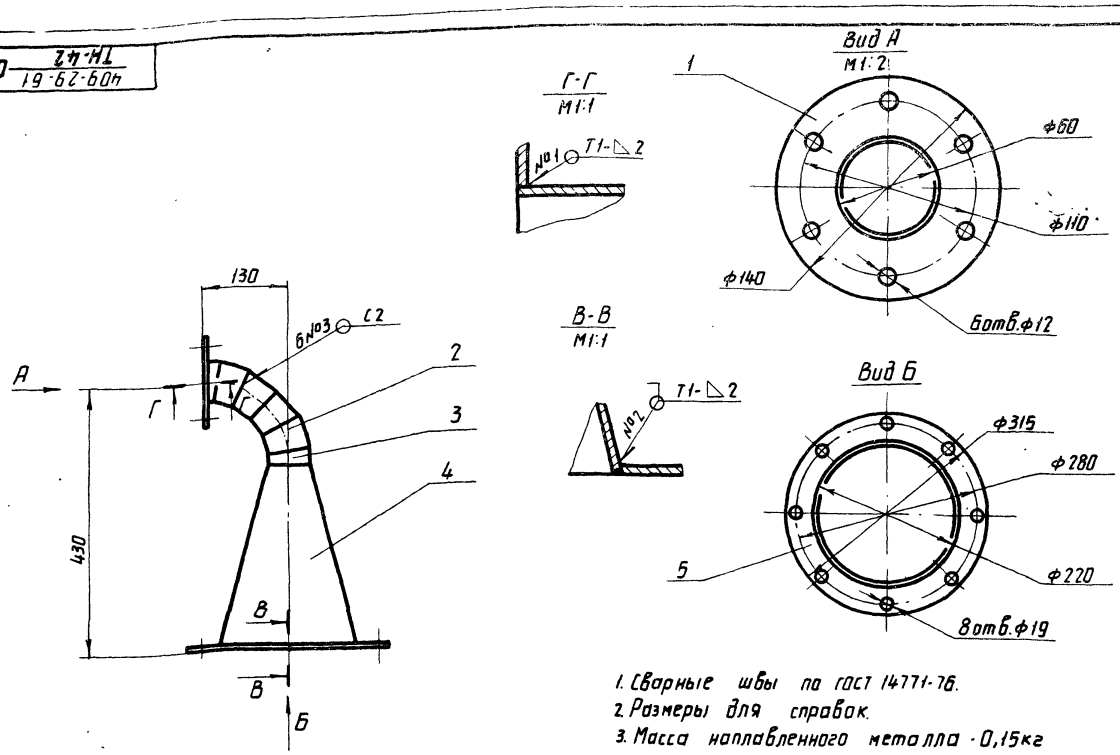

1. Сварные швы по ГОСТ 14771-76.
2. Размеры для справок.
3. Масса наплавленного металла -0,15кг

Изм.	Лист	№ докум.	Подп.	Дата	409-29-61 ТН-42 030СБ	Лит.	Масса	Масштаб
Разраб.		Хаскина		31.02.78	Переходник в сборе		3,5	1:5
Пров.		Гольдштейн		VII.78	Сборочный чертеж	Лист	Листов 1	
Т.контр.		Бурле		VII.78		Гипростроммашина		
Рук.		Линник		2.08.78		г.Киев		
Н.контр.		Христюк		08.78				
Утв.		Линник		2.08.78				

Формат 12

Инв. № подл. | Подп. и дата | Взам. инв. № | Инв. № дубл. | Подп. и дата

409-29-61 ТН-42 020СБ

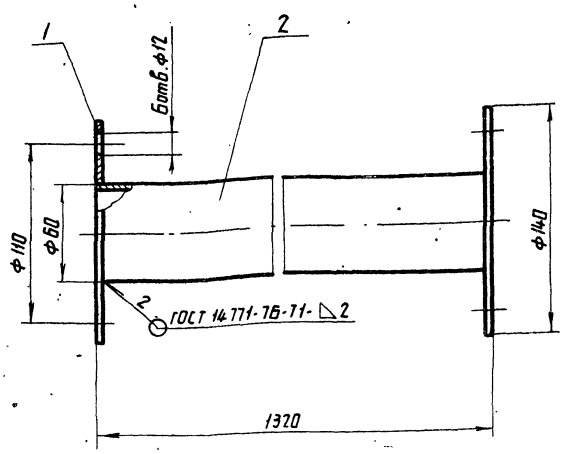

1. Размеры для справок.
2. Масса наплавленного металла -0,03кг.

Изм.	Лист	№ докум.	Подп.	Дата	409-29-61 ТН-42 020СБ	Лит.	Масса	Масштаб
Разраб.		Хаскина		31.02.78	Трубопровод		4,5	1:2
Пров.		Гольдштейн		VII.78	Сборочный чертеж	Лист	Листов 1	
Т.контр.		Бурле		VII.78		Гипростроммашина		
Рук.		Линник		2.08.78		г.Киев		
Н.контр.		Христюк		08.78				
Утв.		Линник		2.08.78				

Формат 11

Инв. № подл. | Подп. и дата | Взам. инв. № | Инв. № дубл. | Подп. и дата

409-29-61 ТН-42 010СБ

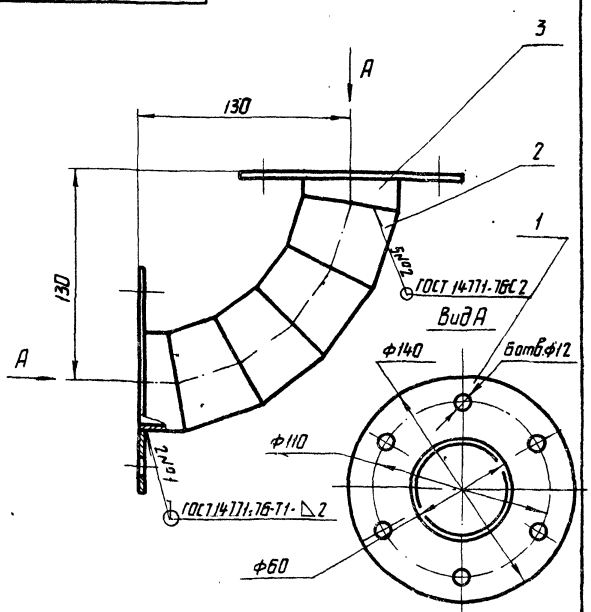

1. Размеры для справок.
2. Масса наплавленного металла -0,1кг.

38
7607/10

Изм.	Лист	№ докум.	Подп.	Дата	409-29-61 ТН-42 010СБ	Лит.	Масса	Масштаб
Разраб.		Хаскина		31.02.78	Колено		1,2	1:2
Пров.		Гольдштейн		VII.78	Сборочный чертеж	Лист	Листов 1	
Т.контр.		Бурле		VII.78		Гипростроммашина		
Рук.		Линник		2.08.78		г.Киев		
Н.контр.		Христюк		08.78				
Утв.		Линник		2.08.78				

Копир. Олейник

Формат 11

Инв. № подл. | Подп. и дата | Взам. инв. № | Инв. № дубл. | Подп. и дата

409-29-61 ТН-42 009

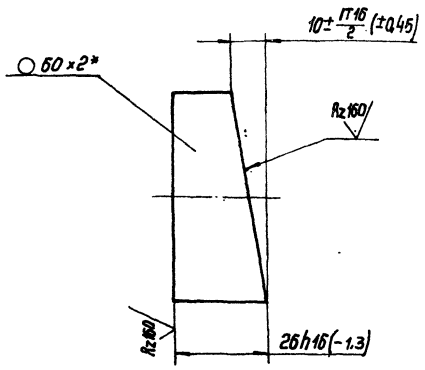

* Размер для справок

Изм.	Лист	№ докум.	Подп.	Дата	409-29-61 ТН-42 009	Лит.	Масса	Масштаб
Разраб.		Хаскина		22.07.78	Патрубок		0,06	1:1
Пров.		Гольдштейн				Лист	Листов 1	
Т.контр.		Бурле			Труба 60×2 ГОСТ 8734-75 / БСт.3ПС ГОСТ 8733-74	Гипростроммашина г. Киев		
Рук.		Линник		4.08.78				
Н.контр.		Христюк		08.78				
Утв.								

Копировал: Формат 11

409-29-61 ТН-42 008

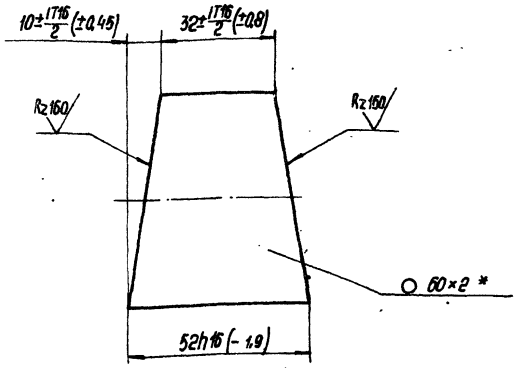

* Размер для справок

Изм.	Лист	№ докум.	Подп.	Дата	409-29-61 ТН-42 008	Лит.	Масса	Масштаб
Разраб.		Хаскина		22.07.78	Патрубок		0,12	1:1
Пров.		Гольдштейн				Лист	Листов 1	
Т.контр.		Бурле			Труба 60×2 ГОСТ 8734-75 / БСт.3ПС ГОСТ 8733-74	Гипростроммашина г. Киев		
Рук.		Линник		4.08.78				
Н.контр.		Христюк		08.78				
Утв.								

Копировал: Формат 11

409-29-61 ТН-42 001

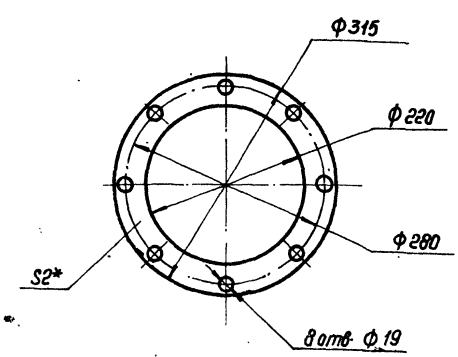

* Размер для справок.

Изм.	Лист	№ докум.	Подп.	Дата	409-29-61 ТН-42 001	Лит.	Масса	
Разраб.		Хаскина		22.07.78	Прокладка		0,12	1:5
Пров.		Гольдштейн				Лист	Листов 1	
Т.контр.		Бурле			Пластина I, лист ТМКЩ-М-2, 9,9 ГОСТ 7338-71	Гипростроммашина г. Киев		
Рук.		Линник		4.08.78				
Н.контр.		Христюк		08.78				
Утв.								

Копировал: Формат 11

409-29-61 ТН-42 040СБ

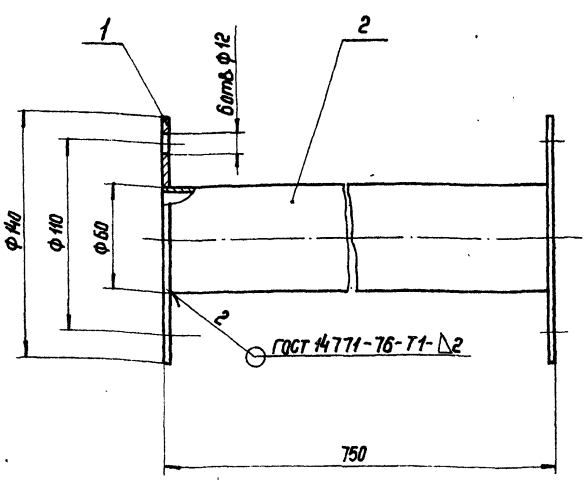

1. Размеры для справок
2. Масса наплавленного металла - 0,03 кг.

39

7607/10

Изм.	Лист	№ докум.	Подп.	Дата	409-29-61 ТН-42 040СБ	Лит.	Масса	Масштаб
Разраб.		Хаскина		22.07.78	Трубопровод Сборочный чертеж		3	1:2
Пров.		Гольдштейн				Лист	Листов 1	
Т.контр.		Бурле				Гипростроммашина г. Киев		
Рук.		Линник		4.08.78				
Н.контр.		Христюк		08.78				
Утв.		Линник		4.08.78				

Копировал: Белова Формат 11

409-29-61 ТН-42 015

Rz320

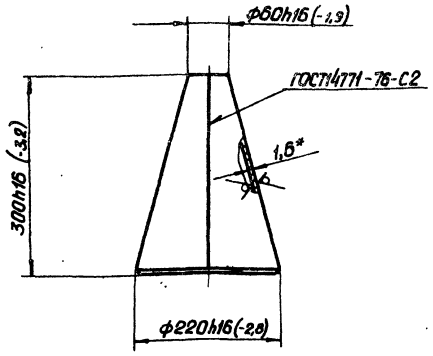

Развертка
М1:10

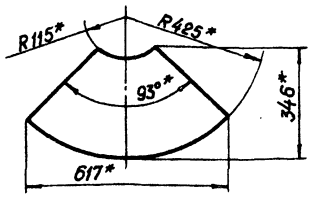

1. Масса наплавленного металла- 0,01 кг.
2.* Размеры для справок

Изм.	Лист	№ докум.	Подп.	Дата
Разраб.		Хаскина		11.78
Пров.		Гольдштейн		11.78
Т.контр.		Бурле		11.78
Рук.		Линник		11.78
Н.контр.		Христюк		11.78
Утв.				

409-29-61 ТН-42 015

Переходник

Лит.	Масса	Масштаб
	1,7	1:5

Лист | Листов 1

Лист Б-ПН-1,6 ГОСТ19903-74
1-IV-Н ГОСТ16523-70

Гипростроммашина г. Киев

Копировал | Формат 11

409-29-61 ТН-42 016

Rz320

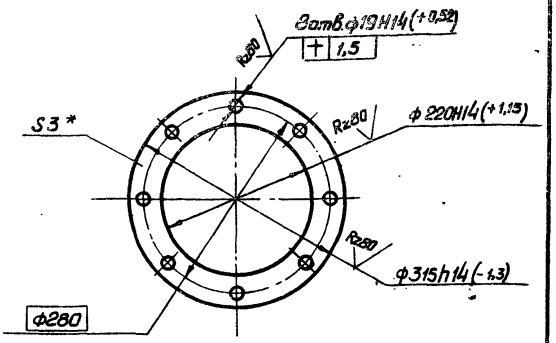

* Размер для справок

Изм.	Лист	№ докум.	Подп.	Дата
Разраб.		Хаскина		11.78
Пров.		Гольдштейн		11.78
Т.контр.		Бурле		11.78
Рук.		Линник		11.78
Н.контр.		Христюк		11.78
Утв.				

409-29-61 ТН-42 016

Фланец

Лит.	Масса	Масштаб
	0,94	1:5

Лист | Листов 1

Лист Б-ПН-3 ГОСТ19903-74
1-IV-Н ГОСТ16523-70

Гипростроммашина г. Киев

Копировал | Формат 11

Формат	Зона	Позиция	Обозначение	Наименование	Кол.	Примечание
				Документация		
11			409-29-61 ТН-42 010 СБ	Сборочный чертеж		
				Детали		
11		1	409-29-61 ТН-12 041	Фланец	2	
11		2	409-29-61 ТН-42 008	Патрубок	4	
11		3	409-29-61 ТН-42 009	Патрубок	2	

Изм.	Лист	№ докум.	Подп.	Дата
Разраб.		Хаскина		11.78
Пров.		Гольдштейн		11.78
Рук.		Линник		11.78
Н.контр.		Христюк		11.78
Утв.		Линник		11.78

409-29-61 ТН-42 010

Колено

Лит.	Лист	Листов
		1

Гипростроммашина г. Киев

Копировал | Формат 11

Формат	Зона	Позиция	Обозначение	Наименование	Кол.	Примечание
				Документация		
11			409-29-61 ТН-42 020 СБ	Сборочный чертеж		
				Детали		
11		1	409-29-61 ТН-12 041	Фланец	2	
БЧ		2	409-29-61 ТН-42 012	Патрубок		
				Труба 60×2 ГОСТ8734-75		
				Б Ст3пс ГОСТ8733-74		
				ℓ = 1320h16(-1,8)	1	3,8 кг

40

7607КО

Изм.	Лист	№ докум.	Подп.	Дата
Разраб.		Хаскина		11.78
Пров.		Гольдштейн		11.78
Рук.		Линник		11.78
Н.контр.		Христюк		11.78
Утв.		Линник		11.78

409-29-61 ТН-42 020

Трубопровод

Лит.	Лист	Листов
		1

Гипростроммашина г. Киев

Копировал | Формат 11

Формат	Зона	Позиция	Обозначение	Наименование	Колич.	Примечание
				Документация		
12			409-29-61 ТН-42 030СБ	Сборочный чертеж		
				Детали		
11		1	409-29-61 ТН-12 041	Фланец	1	
11		2	409-29-61 ТН-42 008	Патрубок	4	
11		3	409-29-61 ТН-42 009	Патрубок	2	
11		4	409-29-61 ТН-42 015	Переходник	1	
11		5	409-29-61 ТН-42 016	Фланец	1	

Подп. и дата | Инв. № дубл. | Взам. инв. № | Подп. и дата | Инв. № подл.

Изм.	Лист	№ докум.	Подп.	Дата
Разраб.		Хаскина		27.02.78
Пров.		Гольдштейн		
Рук.		Линник		1.08.78
Н. контр.		Христюк		01.78
Утв.		Линник		1.08.78

409-29-61 ТН-42 030

Переходник в сборе

Лит.	Лист	Листов
		1

Гипростроммашина г. Киев

Формат 11

Формат	Зона	Позиция	Обозначение	Наименование	Колич.	Примечание
				Документация		
11			409-29-61 ТН-42 040СБ	Сборочный чертеж		
				Детали		
11		1	409-29-61 ТН-12 041	Фланец	2	
БЧ		2	409-29-61 ТН-42 019	Патрубок		
				Труба 60×2ГОСТ 8734-75		
				БСт.3пс ГОСТ 8733-74		
				ℓ=150 h16(-5)	1	2,1кг

Подп. и дата | Инв. № дубл. | Взам. инв. № | Подп. и дата | Инв. № подл.

Изм.	Лист	№ докум.	Подп.	Дата
Разраб.		Хаскина		27.02.78
Пров.		Гольдштейн		
Рук.		Линник		1.08.78
Н. контр.		Христюк		01.78
Утв.		Линник		1.08.78

409-29-61 ТН-42 040

Трубопровод

Лит.	Лист	Листов
		1

Гипростроммашина г. Киев

Формат 11

№ строки	Обозначение	Наименование	Куда входит: Обозначение	Кол.	Общее кол.	Примечание
1	409-29-61 ТН-42 000	Воздуховод от бункера выдачи к циклону			1	
2						
3	409-29-61 ТН-42 010	Колено			2	
4	409-29-61 ТН-42 020	Трубопровод			1	
5	409-29-61 ТН-42 030	Переходник в сборе			1	
6	409-29-61 ТН-42 040	Трубопровод			1	
7						
8						
9						
10						
11						
12						
13						
14						
15						
16						
17						
18						
19						
20						
21						
22						
23						
24						

Подп. и дата | Инв. № дубл. | Взам. инв. № | Подп. и дата | Инв. № подл.

41

7607/10

Изм.	Лист	№ докум.	Подп.	Дата
Разраб.		Хаскина		27.02.78
Пров.		Гольдштейн		
Рук.		Линник		1.08.78
Н. контр.		Христюк		01.78
Утв.		Линник		1.08.78

409-29-61 ТН-42 000 ВС

Воздуховод от бункера выдачи к циклону.

Ведомость спецификаций.

Лит.	Лист	Листов
		1

Гипростроммашина г. Киев

Копир. Олейник

Формат 12

№ строки	Формат	Обозначение	Наименование	Куда входит: Обозначение	Кол.	Общ. кол.	Примечание
1	11	409-29-61 ТН-42 007	Прокладка			4	
2	11	409-29-61 ТН-42 041	Фланец	409-29-61 ТН-42 010	2	4	
3				409-29-61 ТН-42 020	2	2	
4				409-29-61 ТН-42 030	1	1	
5				409-29-61 ТН-42 040	2	2	
6						9	
7							
8							
9							
10							
11							
12							
13							
14							
15							
16							
17							
18							
19							
20							
21							
22							
23							
24							
25							
26							
27							
28							

Подп. и дата | Инв. № дубл. | Взам. инв. № | Подп. и дата | Инв. № подл.

Изм.	Лист	№ докум.	Подп.	Дата
Разраб.		Хаскина		26.08.78
Пров.		Гольдштейн		08.78
Рук.		Линник		08.78
Н. контр.		Христюк		08.78
Утв.		Линник		08.78

409-29-61 ТН-42 - 000ВЗ

Воздуховод от бункера выдачи к циклону. Ведомость заимствованных изделий

Лист | Лист | Листов 1

Гипростроммашина г. Киев

Копировал

Формат 11

№ строки	Наименование	Обозначение документа на поставку	Поставщик	Куда входит /обозначение/	Количества: на изделие	в комплекты	на регулир.	Всего	Примечание
1	Крепежные изделия								
2									
3	Болт М10х25.46	ГОСТ 7798-70			24			24	
4	М16х40.46				8			8	
5									
6									
7	Гайка М10.5	ГОСТ 5915-70			24			24	
8	М16.5				8			8	
9									
10									
11	Шайба 10.01	ГОСТ 11371-68			24			24	
12	16.01				8			8	
13									
14									
15									
16									
17									
18									
19									
20									
21									
22									
23									
24									
25									
26									42

7607/10

Подп. и дата | Инв. № дубл. | Взам. инв. № | Подп. и дата | Инв. № подл.

Изм.	Лист	№ докум.	Подп.	Дата
Разраб.		Хаскина		26.08.78
Пров.		Гольдштейн		08.78
Рук.		Линник		08.78
Н. контр.		Христюк		08.78
Утв.		Линник		08.78

409-29-61 ТН-42 - 000ВП

Воздуховод от бункера выдачи к циклону. Ведомость покупных изделий

Лит. | Лист | Листов 1

Гипростроммашина г. Киев

Копировал Канапольская

Формат 12

409-29-61 ТН-48 .000МЧ

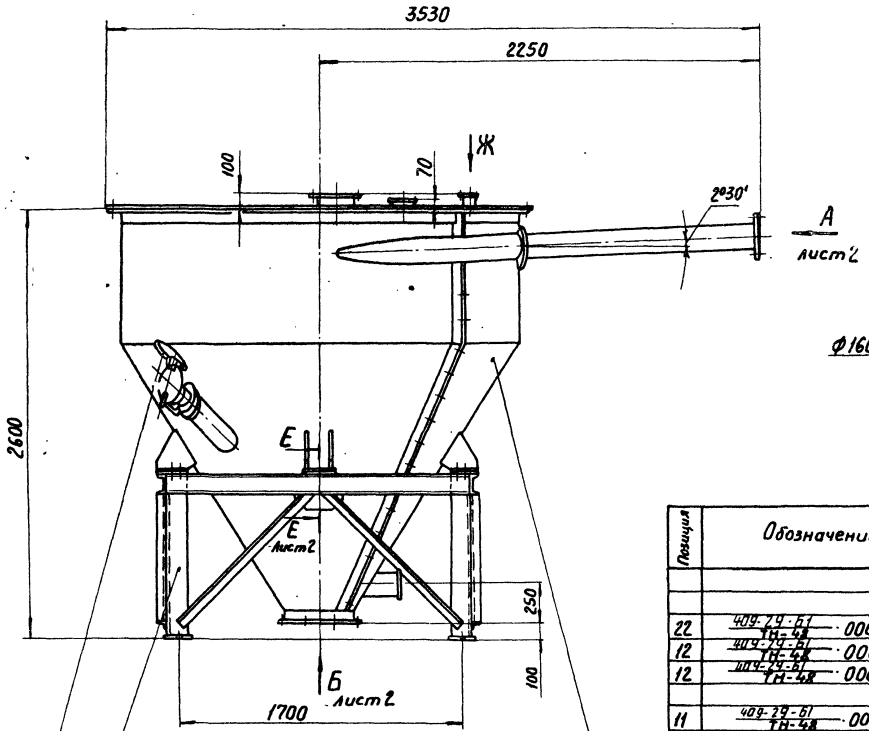

Вид Ж
М1:2

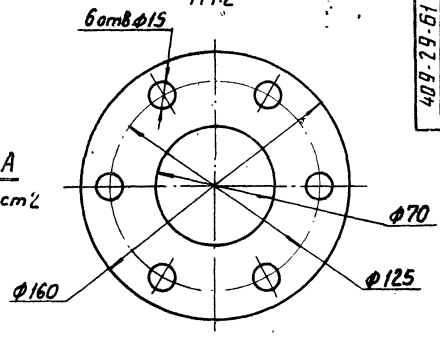

Позиция	Обозначение	Наименование	Кол.	Примечание
		Документация		
22	409-29-61 ТН-48 .000МЧ	Монтажный чертеж		2л
12	409-29-61 ТН-48 .000ВС	Ведомость спецификаций		
12	409-29-61 ТН-48 .000ВП	Ведомость покупных изделий		
11	409-29-61 ТН-48 .000ВЗ	Ведомость заимствованных изделий		
		Сборочные единицы		
1	409-29-61 ТН-4 .010	Заглушка	1	
2	409-29-61 ТН-48 .010	Цементопровод	2	
3	409-29-61 ТН-48 .020	Корпус	1	
4	409-29-61 ТН-48 .050	Рама	1	
5	409-29-61 ТН-48 .060	Крышка	1	
6	409-29-61 ТН-48 .070	Патрубок	1	
		Детали		
9	409-29-61 ТН-9 .002	Прокладка	3	
10	409-29-61 ТН-48 .001	Прокладка	1	
		Стандартные изделия		
		Болт ГОСТ 7798-70		
13		М12х30.46	60	0,05кг
14		М16х50.46	26	0,113кг
		Гайка ГОСТ 5915-70		
16		М12.5	60	0,015кг
17		М16.5	26	0,033кг
		Шайба ГОСТ 11371-68		
19		12.04	60	0,006кг
20		11.04	26	0,011кг

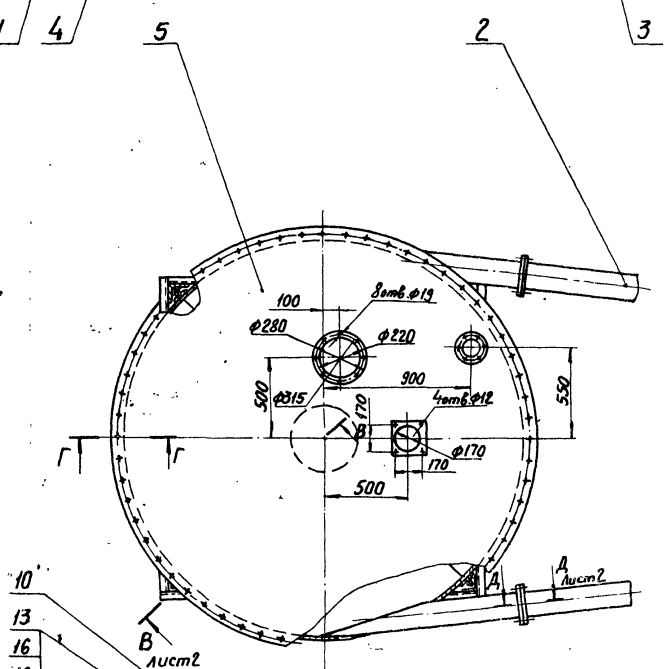

Г-Г
М1:2

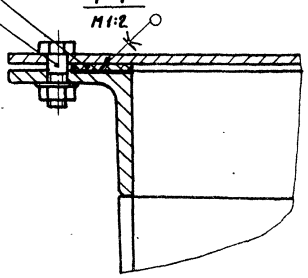

1. Клей №88 МПТУ 38-10,5-540-73
2. Размеры для справок.
3. Масса наплавленного металла – 1,5 кг.

43

7607/10

Изм.	Лист	№ докум.	Подп.	Дата
Разраб.		Зильберт		VIII.78
Пров.		Гольштейн		VIII.78
Т.контр.		Бурле		VIII.78
Рук.		Тотчилова		VIII.78
Н.контр.		Христюк		VIII.78
Утв.		Линник		VIII.78

409-29-61 ТН-48 .000МЧ

Бункер выдачи

Монтажный чертеж

Лит.	Масса	Масштаб
	850	1:20

Лист 1 | Листов 82

Гипростроммашина г.Киев

Инв.№подл. | Подп. и дата | Взам.инв.№ | Инв.№дубл. | Подп. и дата

Копировал Трубинская

Формат А2

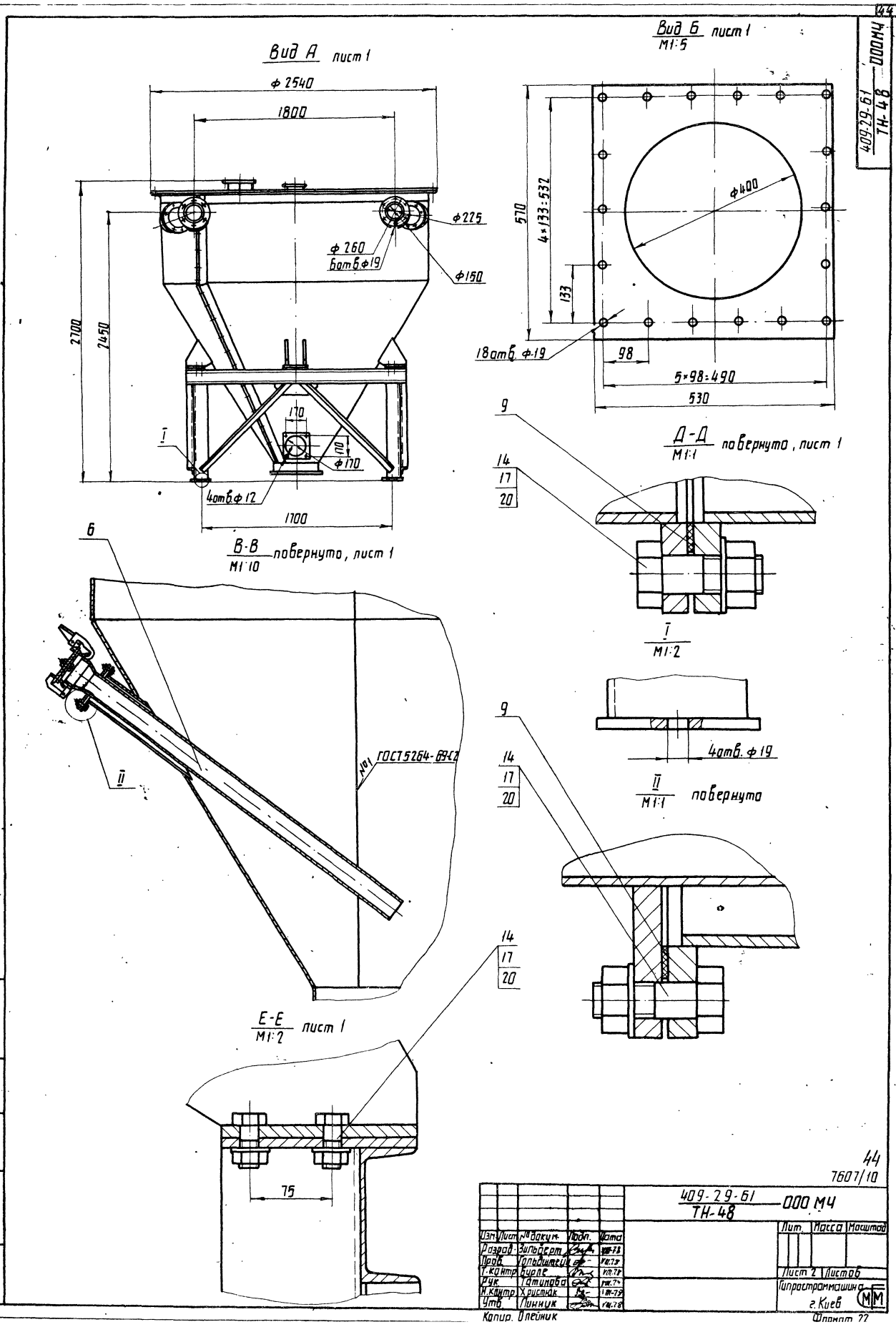

Вид А лист 1
ф 2540
1800
ф225
ф 260
6отв.ф19
ф150
2700
2450
170
170
ф170
I
4отв.ф 12
1700
Вид Б лист 1
М1:5
570
4×133=532
ф400
133
18отв. ф19
98
5×98=490
530
Д-Д повернуто, лист 1
М1:1
9
14
17
20
I
М1:2
4отв. ф19
II
М1:1 повернуто
В-В повернуто, лист 1
М1:10
6
II
№1 ГОСТ 5264-69-С2
Е-Е лист 1
М1:2
75
44
7607/10
409-29-61
ТН-48
ООО МЧ
Изм. Лист № докум. Подп. Дата
Разраб. Зильберт
Пров. Гольдштейн
Т.контр. Бурле
Рук. Татинова
Н.контр. Христюк
Утв. Линник
Лит. Масса Масштаб
Лист 2 Листов
Гипростроммашина
г. Киев
Копир. Олейник
Формат 22
Инв. № подл. Подп. и дата Взам. инв. № Инв. № дубл. Подп. и дата
409-29-61
ТН-48
ООО МЧ
44

409-29-61 ТН-48 001

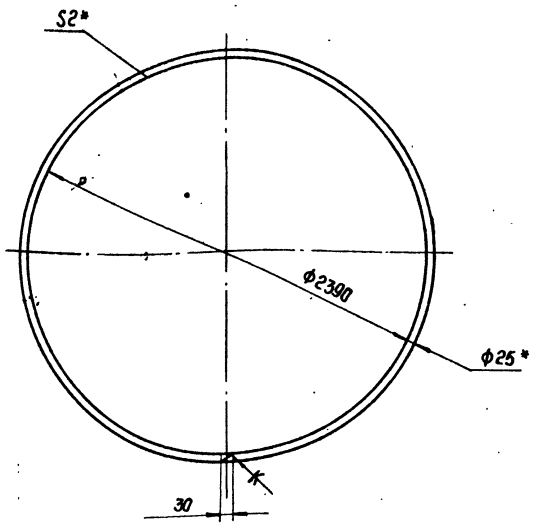

1. Длина развертки 1600 мм *
2. Клей №88 НП ТУ38-10.5-540-73
3. *Размеры для справок.

Изм.	Лист	№ докум.	Подп.	Дата
Разраб.		Зимберт		VIII.78
Пров.		Гольштейн		VIII.78
Т.контр.		Бурле		VIII.78
Рук.		Татинова		VIII.78
Н.контр.		Христюк		VIII.78
Утв.				

Прокладка

Лит.	Масса	Масштаб
	0,5	1:20
Лист	Листов 1	

Пластина 1 лист ТМКЦ-м-2 9,9 ГОСТ 7338-77

Гипростроммашина г. Киев

Копировал: Формат 11

409-29-61 ТН-48 002

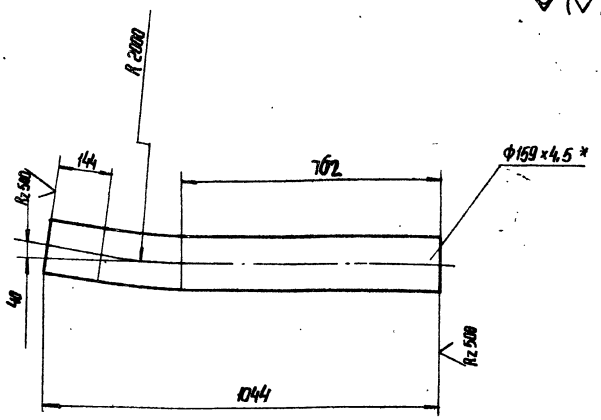

1. Длина развертки — 1196 мм *
2. * Размеры для справок
3. Предельные отклонения размеров: ± IT16/2.

Изм.	Лист	№ докум.	Подп.	Дата
Разраб.		Григорьева		VIII.78
Пров.		Татинова		VIII.78
Т.контр.		Бурле		VIII.78
Рук.		Татинова		VIII.78
Н.контр.		Христюк		VIII.78
Утв.				

Патрубок

Лит.	Масса	Масштаб
	18	1:10
Лист	Листов 1	

Труба 159×4,5 ГОСТ 8732-70 / Вст.3пс ГОСТ 8731-74

Гипростроммашина г. Киев

Копировал: Формат 11

409-29-61 ТН-48 010СБ

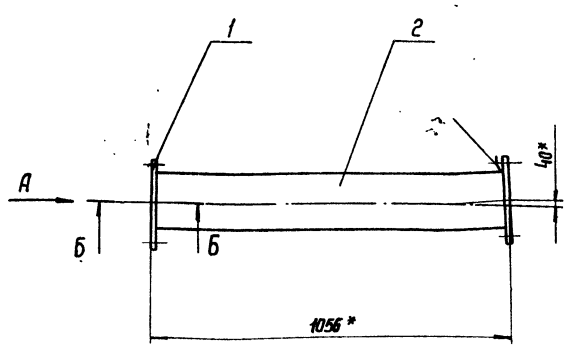

Б-Б
М1:1

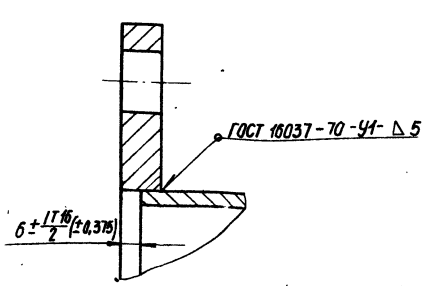

Вид А
М1:5

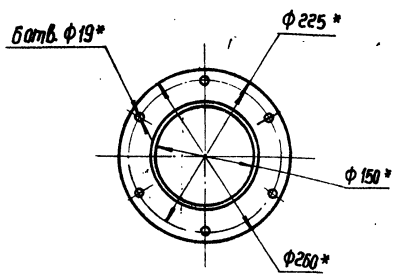

* Размеры для справок

45
7607/10

409-29-61 ТН-48 010СБ

Изм.	Лист	№ докум.	Подп.	Дата
Разраб.		Григорьева		VIII.78
Пров.		Татинова		VIII.78
Т.контр.		Бурле		VIII.78
Рук.		Татинова		VIII.78
Н.контр.		Христюк		VIII.78
Утв.		Шинных		VIII.78

Цементопровод
Сборочный чертеж

Лит.	Масса	Масштаб
	25	1:10
Лист	Листов 1	

Гипростроммашина г. Киев

Копировал: Белова Формат 12

409-29-61 / ТН-48 - 020СБ

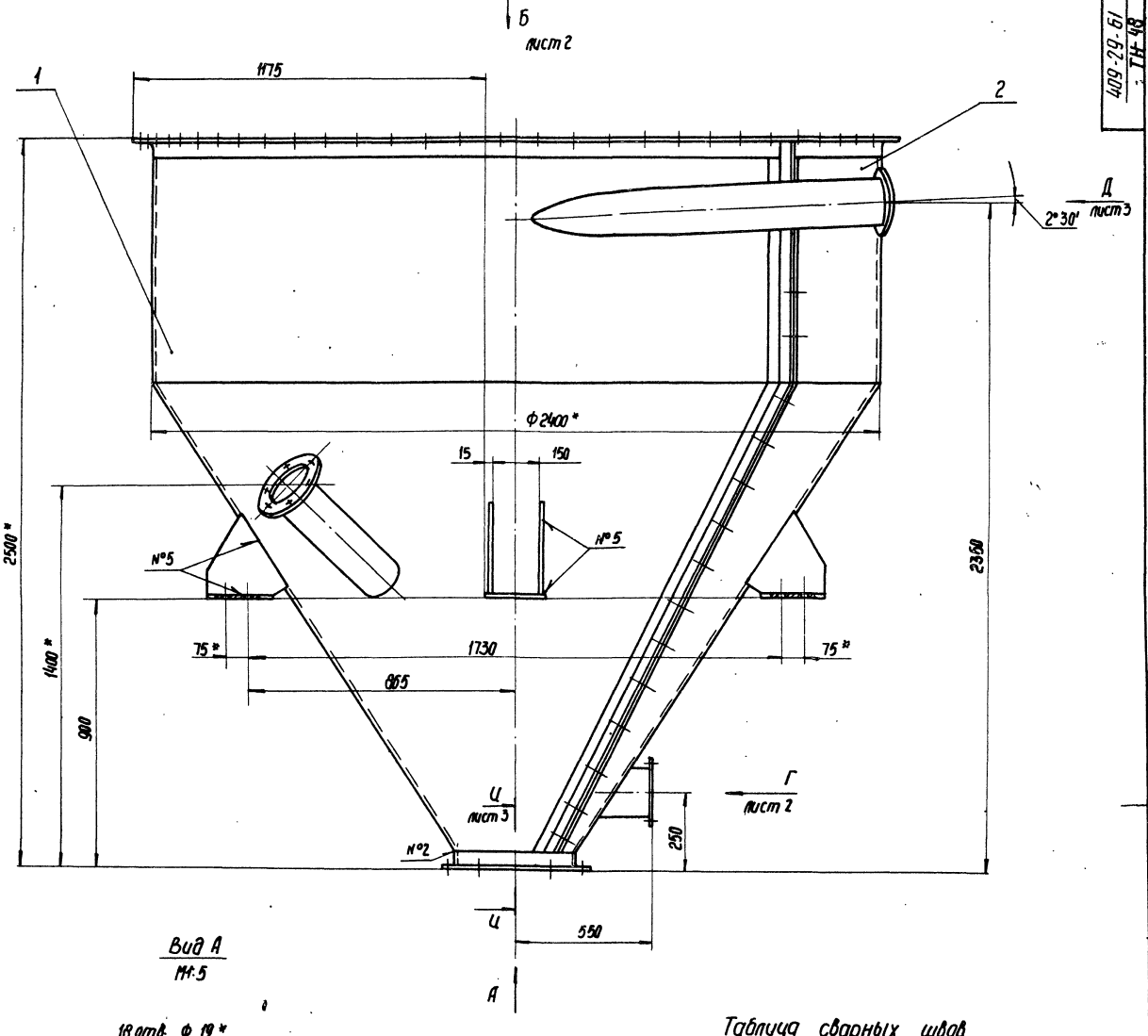

Вид А
М1:5

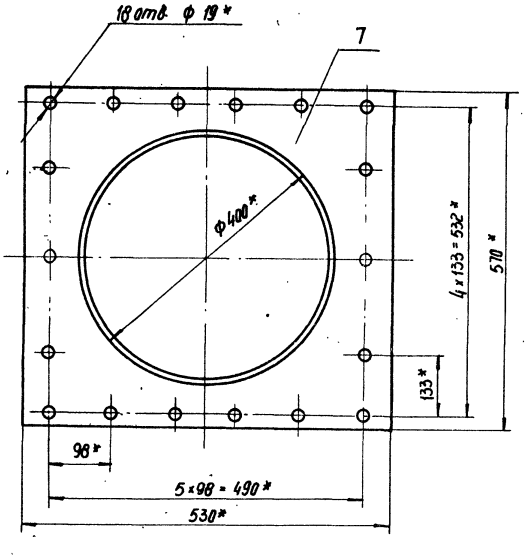

Таблица сварных швов

Номер шва	Условное обозначение	Требования к шву	Кол. швов
1	С2	Выполнить при монтаже	1
2	У1 — △4	по замкнутой линии	1
3	У1 — △4		4
4	Т1 — △4	по замкнутой линии	5
5	Т3 — △4		8
6	Нестандартный	по замкнутой линии размеры см. разрезы Ж-Ж; З-З	2

1. Сварные швы №3, 4, 5 по ГОСТ 5264-69
2. Сварной шов №1 по ГОСТ 11534-75
3. Сварной шов №2 по ГОСТ 16037-70
4. Сварка шва №6 - ручная дуговая
5. * Размеры для справок.
6. Неуказанные предельные отклонения размеров $\pm\frac{IT16}{2}$
7. Масса наплавленного металла - 5 кг.

4б
7607/10

					409-29-61 ТН-48 020СБ		
Изм.	Лист	№ докум.	Подп.	Дата	Корпус Сборочный чертеж	Лит.	Масса	Масштаб
Разраб.		Григорьева		VIII.79			6.55	1:10
Пров.		Гольдштейн		VIII.79		Лист 1	Листов 2	
Т.контр.		Бурле		VIII.79		Гипростроммашино г. Киев		
Рук.		Татимова		VIII.79				
Н.контр.		Христюк		VIII.79				
Утв.		Линник		VIII.79				

Копировал: Белова

Формат А2

Инв. № подл. | Подп. и дата | Взам. инв. № | Инв. № дубл. | Подп. и дата

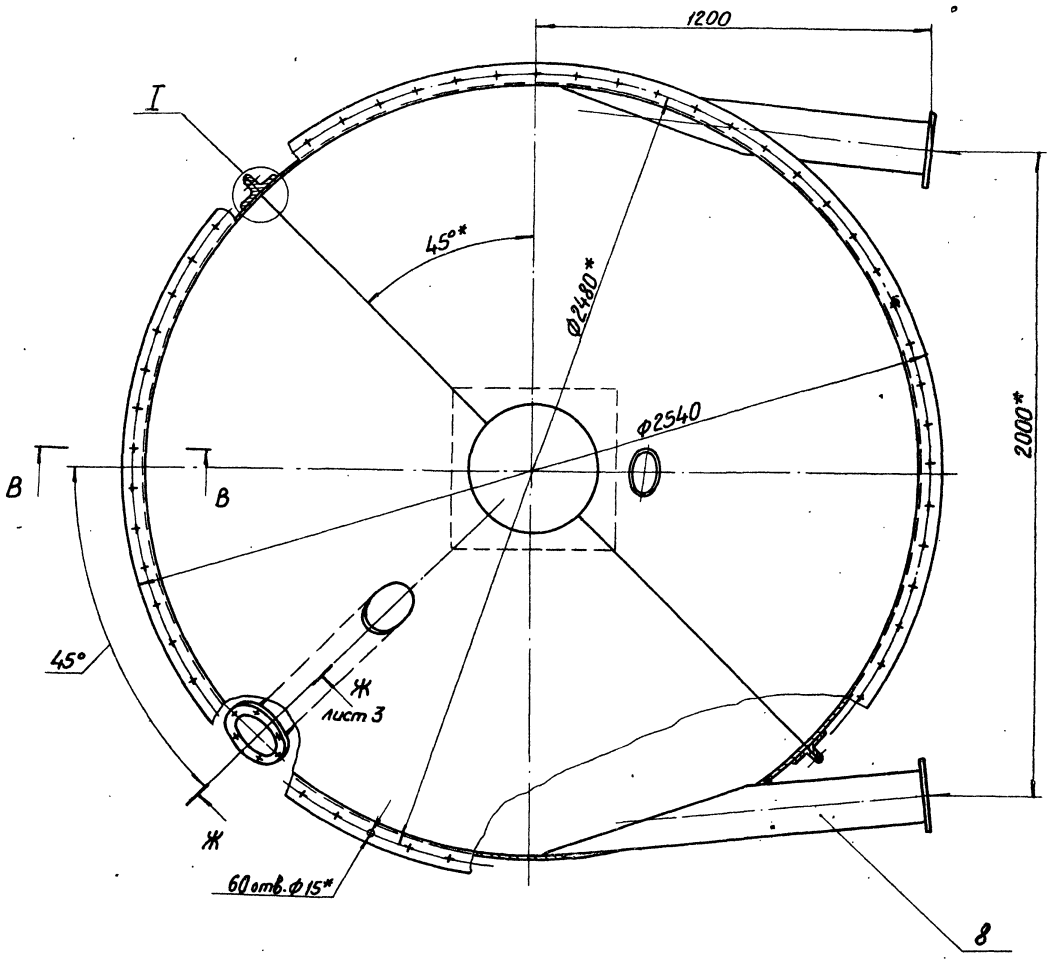

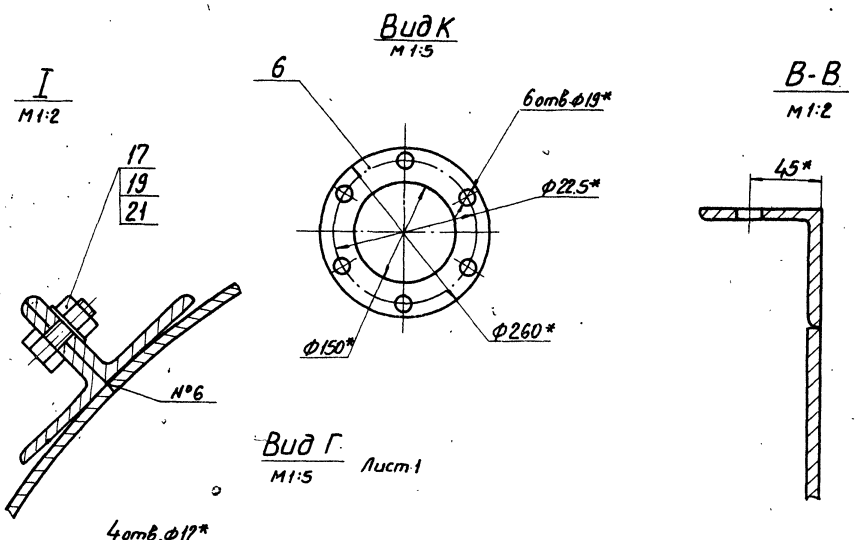

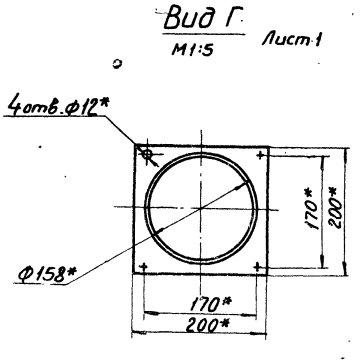

409-29-61 ТН-48 · 020СБ

Изм	Лист	№ докум.	Подп.	Дата
Разраб.		Григорьев		VIII.78
Пров.		Гольдштейн		VIII.78
Т.контр.		Бурле		VIII.78
Рук.		Татимова		VIII.78
Н.контр.		Христюк		VIII.78
Утв.		Линник		VIII.78

Лит.	Масса	Масштаб

Лист 2 Листов 1

Гипростроммашина г. Киев

Копировал Трубинская

Формат 22

47
7607/10

Инв. № подл.	Подп. и дата	Взам. инв. №	Инв. № дубл.	Подп. и дата

Вид Д лист 1

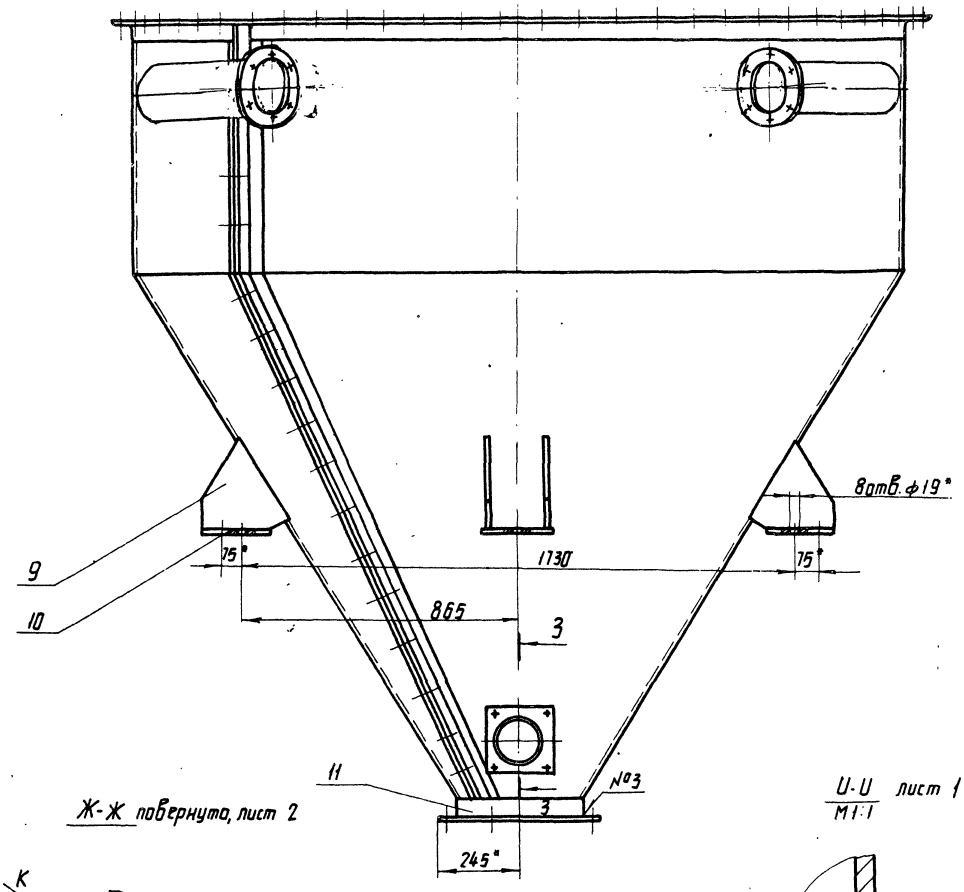

Ж-Ж повернута, лист 2

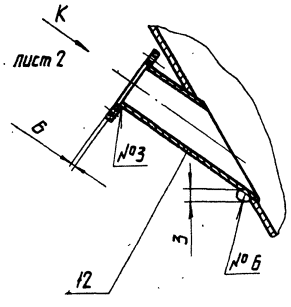

U-U / М1:1 лист 1

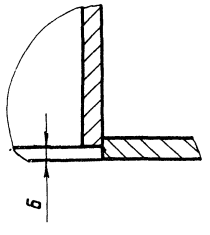

Е-Е повернута, лист 2 / М1:5

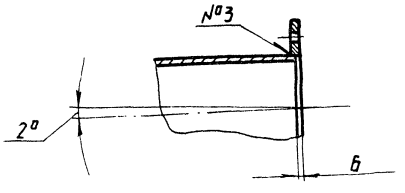

З-З / М1:2

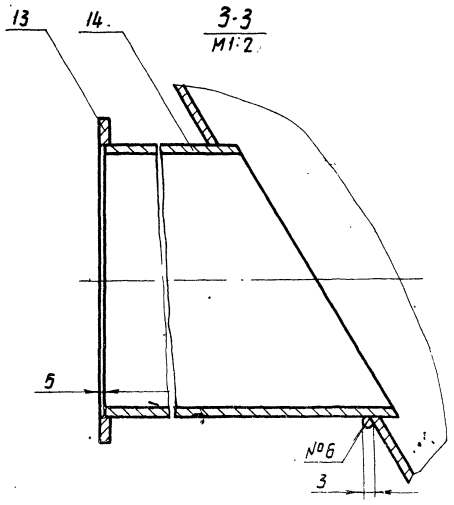

48
7607/10

| | | |

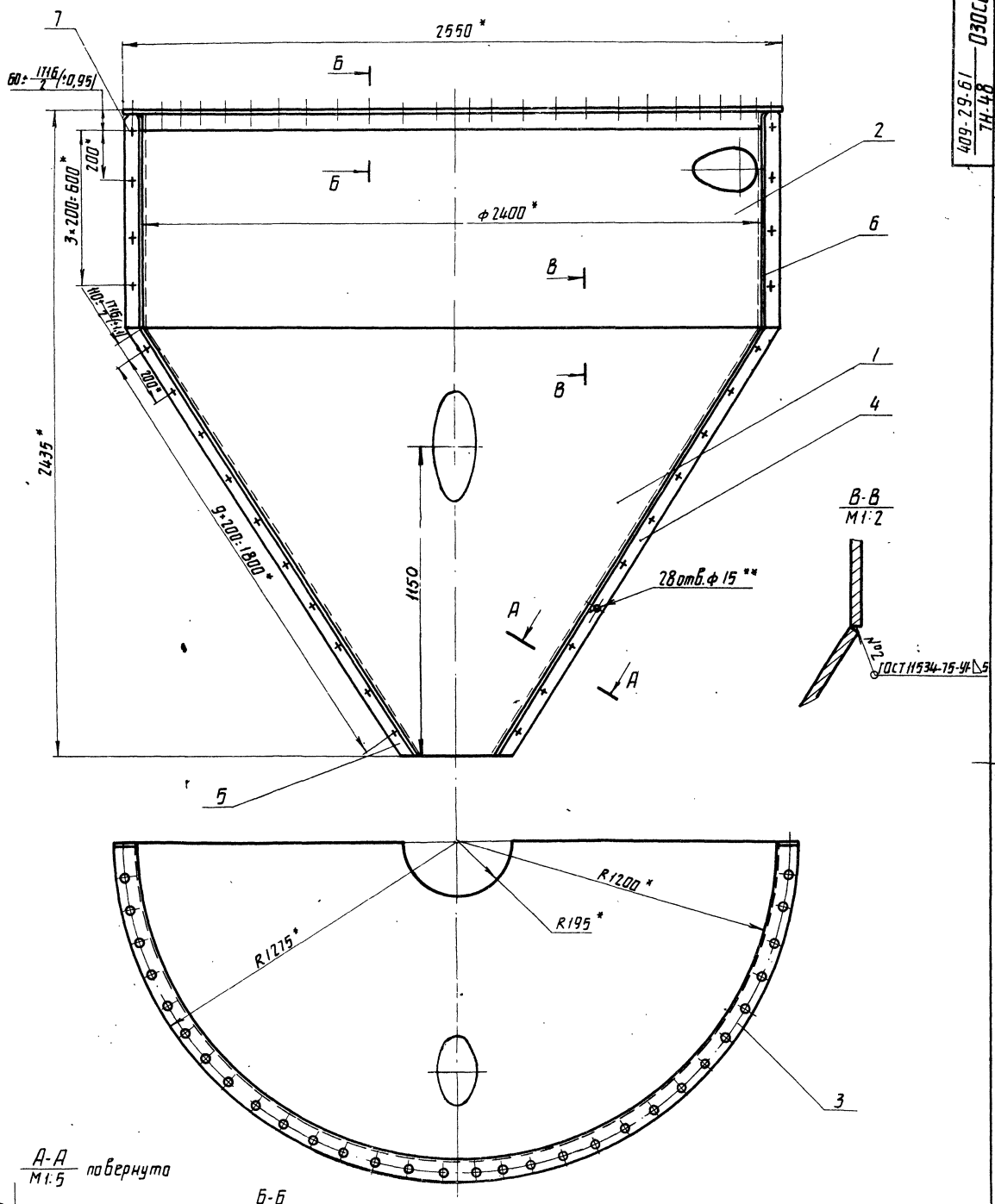

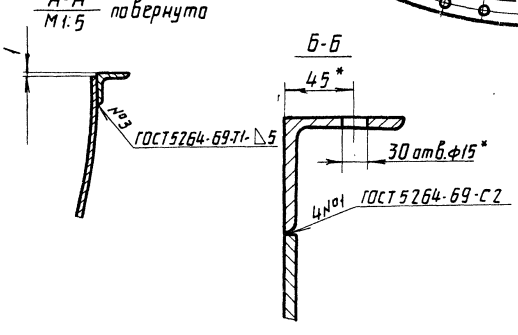

1. *Размеры для справок.
2. **Согласовать с отверстиями в сборочной единице ТН-48 — 040СБ.
3. Масса наплавленного металла - 2 кг.

49
7607/10

					409-29-61 / ТН-48 — 030СБ			
Изм.	Лист	№ докум.	Подп.	Дата	Сектор	Лит.	Масса	Масштаб
Разраб.		Григорьева		VIII.78			285	1:10
Пров.		Гольдштейн		VIII.78	Сборочный чертеж	Лист	Листов 1	
Т.контр.		Бурле		VIII.78		Гипростроммашина г. Киев		
Рук.		Татинова		VIII.78				
Н.контр.		Христюк		VIII.78				
Утв.		Линник		VIII.78				
Копир.		Олейник				Формат 24		

Инв. № подл. | Подп. и дата | Взам. инв. № | Инв. № дубл. | Подп. и дата

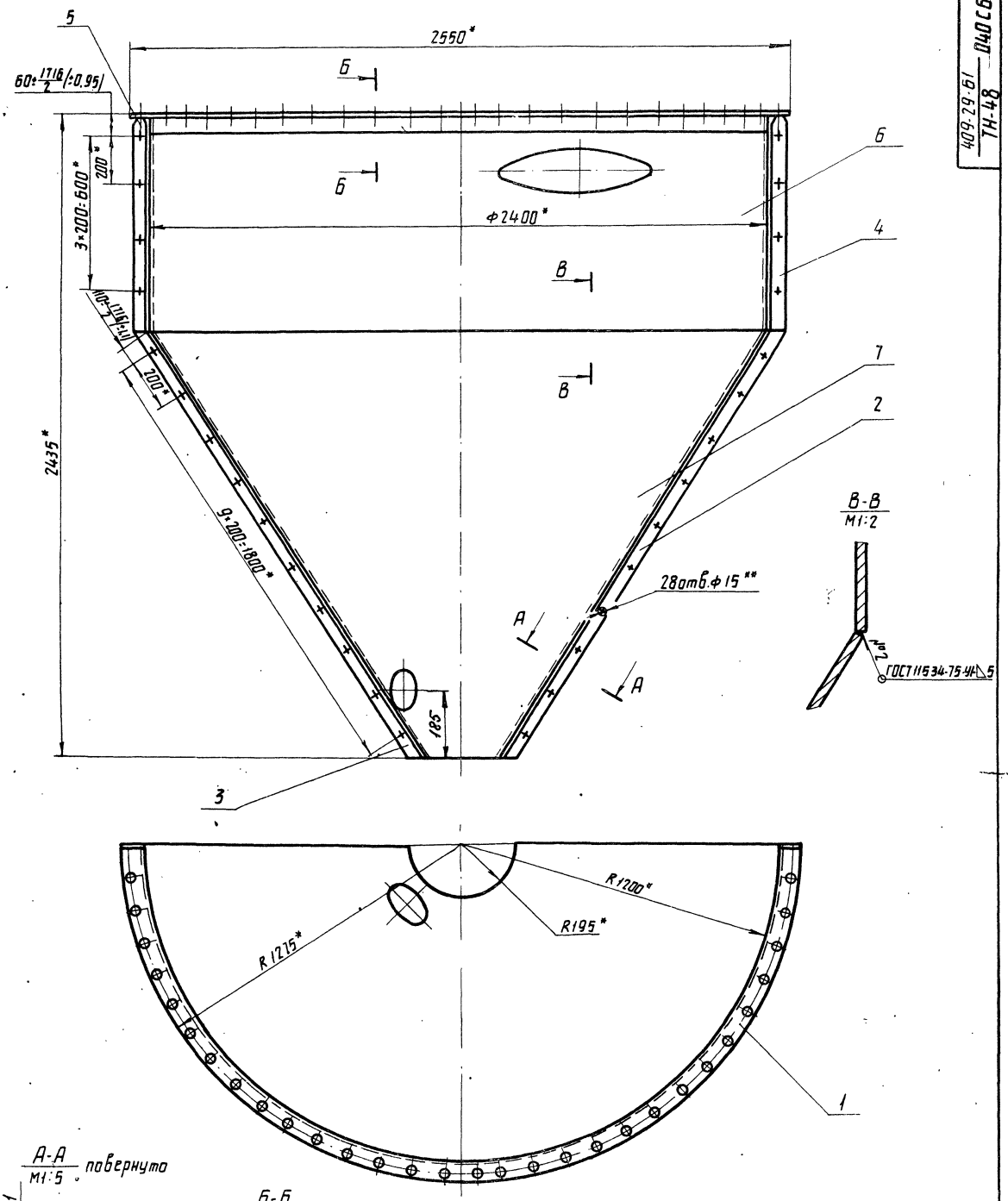

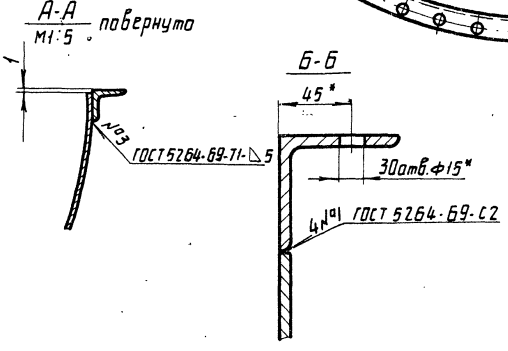

1.* Размеры для справок.
2.** Согласовать с отверстиями в сборочной единице ТН-48 030СБ.
3. Масса наплавленного металла - 2 кг.

50
1607/10

					409-29-61 ТН-48	040СБ	
Изм.	Лист	№докум.	Подп.	Дата	Сектор	Лит.	Масса	Масштаб
Разраб.		Кулида		VIII.78			285	1:10
Пров.		Щекалдин		VIII.78	Сборочный чертеж			
Т.контр.		Бурде		VIII.78		Лист	Листов 1
Рук.		Татинова		VIII.78		Гипростанмашина г. Киев	
Н.контр.		Христюк		VIII.78			
Утв.		Пинчик		VIII.78			
Копир. Олейник						Формат А2	

Инв.№подл. | Подп. и дата | Взам.инв.№ | Инв.№дубл. | Подп. и дата

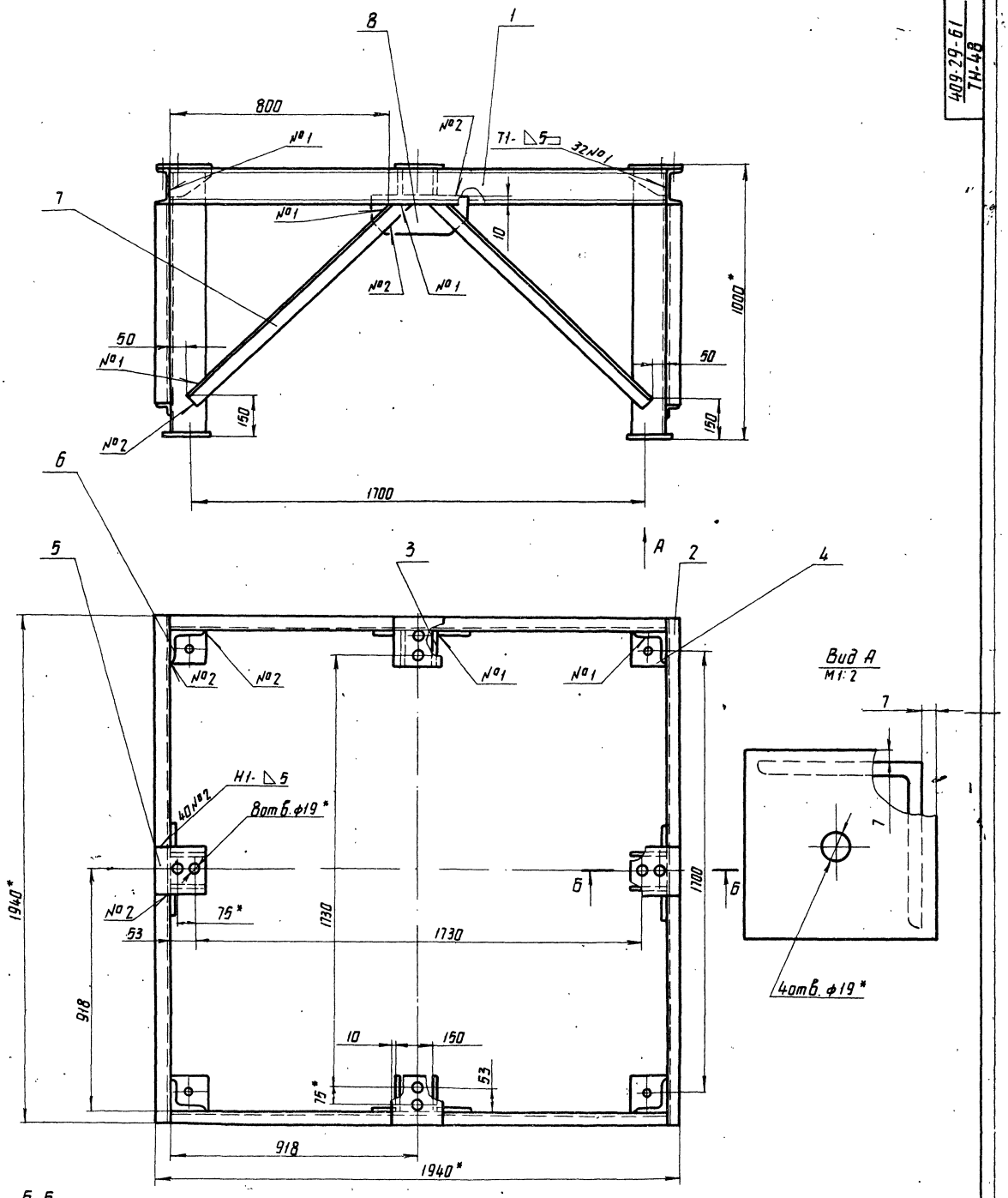

Б-Б
М1:2

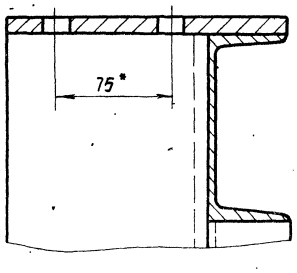

1. Сварные швы по ГОСТ 5264-69
2. *Размеры для справок.
3. Предельные отклонения размеров: $\pm\frac{1716}{2}$
4. Масса наплавленного металла -0,8 кг.

51
7607/10

				409-29-61 ТН-48 050СБ			
Изм.	Лист	№ докум.	Подп.	Дата	Рама	Лит.	Масса	Масштаб
Разраб.		Григорьева		2.10.78			210	1:10
Пров.		Гольдштейн			Сварочный чертеж	Лист	Листов 1
Т.контр.		Бурле					
Рук.		Татинова		4.08.78		Гипростроммашина г.Киев	
Н.контр.		Христюк		08.78			
Утв.		Линник		4.08.78			
Копир.		Олейник				Формат 22	

Инв.№подл. | Подп.и дата | Взам.инв.№ | Инв.№дубл. | Подп.и дата

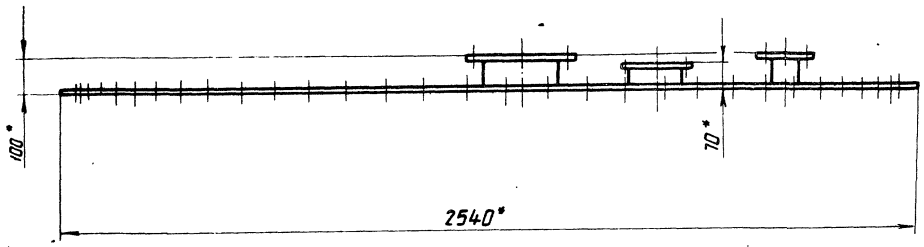

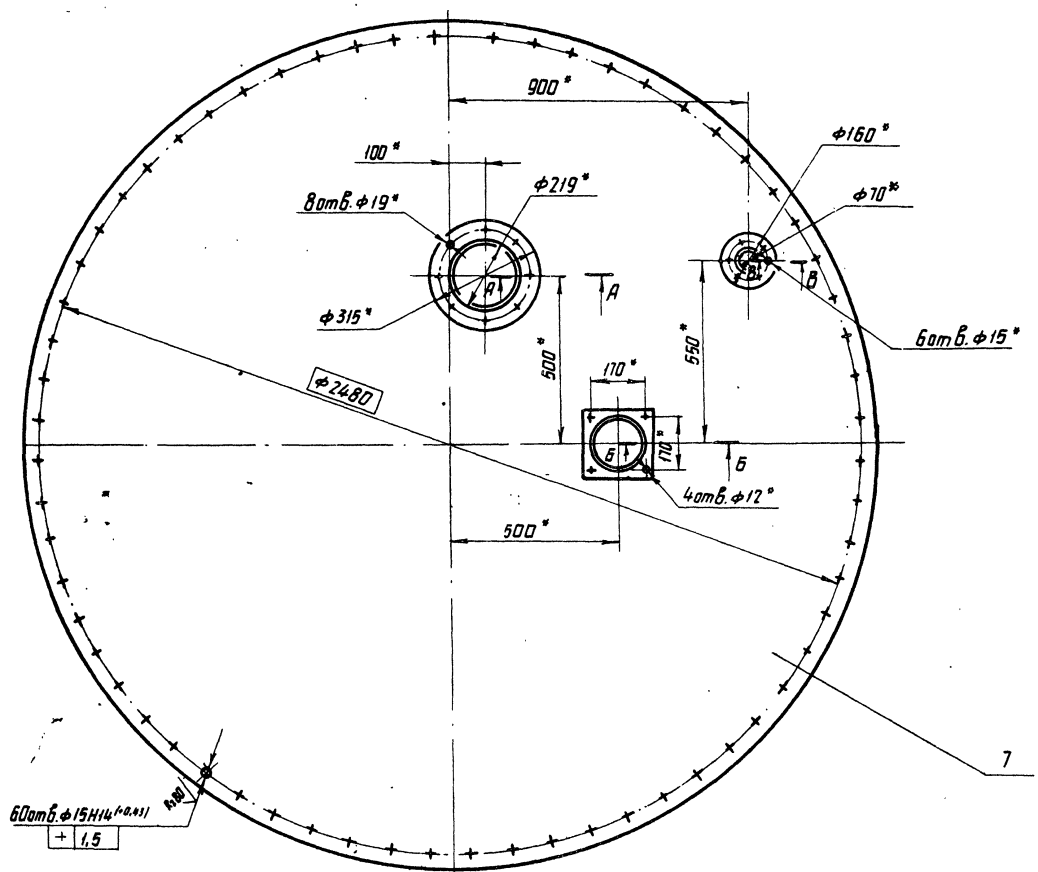

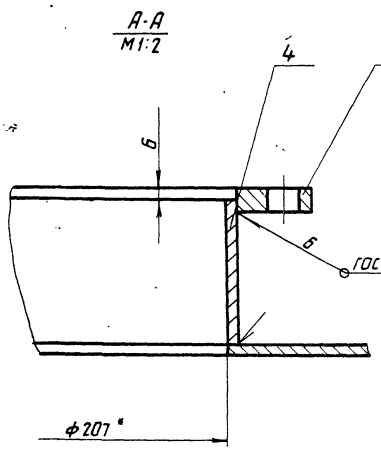

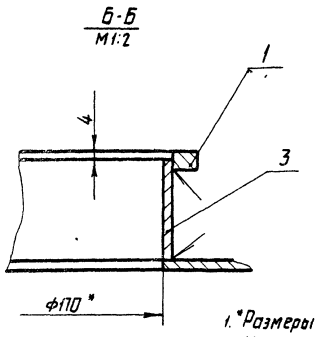

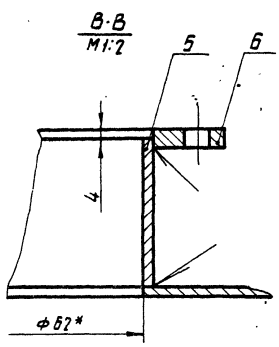

1. *Размеры для справок.
2. Неуказанные предельные отклонения размеров: $\pm\frac{IT16}{2}$.
3. Масса наплавленного металла -0,1кг.

52
7607/10

					409-29-61 ТН-48			060СБ
Изм.	Лист	№ докум.	Подп.	Дата	Крышка в сборе. Сборочный чертеж	Лит.	Масса	Масштаб
Разраб.		Григорьева		27.02.78			33	1:10
Пров.		Гольдштейн		4.04.78		Лист	Листов 1	
Т.контр.		Бурле		4.04.78		Гипростроммашина г.Киев		
Рук.		Татимова		4.04.78				
Н.контр.		Христюк		28.78				
Утв.		Линник		4.04.78				
Копир.		Олейник				Формат 22		

Инв.№подл. | Подп.и дата | Взам.инв.№ | Инв.№дубл. | Подп.и дата

004 409-29-61 ТН-48

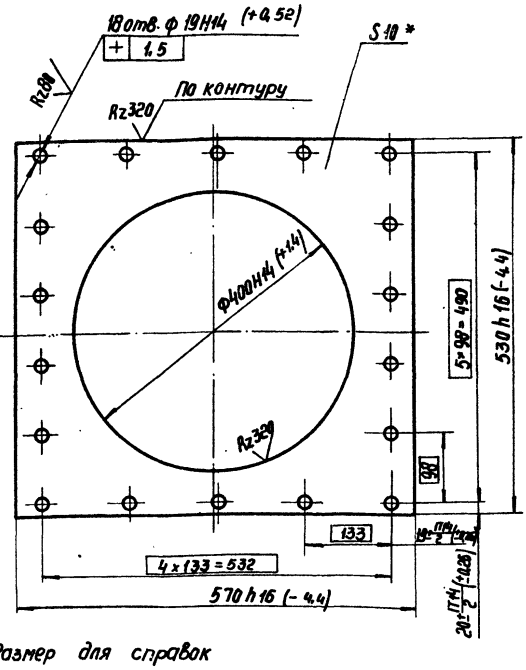

1* Размер для справок

					409-29-61 ТН-48	004			
Изм.	Лист	№ докум.	Подп.	Дата	Фланец	Лит.	Масса	Масштаб	
Разраб.		Партная		08.79			8	1:5	
Пров.		Гольдштейн		08.79		Лист	Листов 1		
Т. контр.		Бурле		08.79	Б-ПН-10 ГОСТ 19903-74	Гипростроммашина г. Киев			
Рук.		Татинова		08.79	Лист Ст.3 ПС ГОСТ 14637-69				
Н. контр.		Христюк		08.79					
Утв.									

Копировал: Формат 11

042 409-29-61 ТН-48

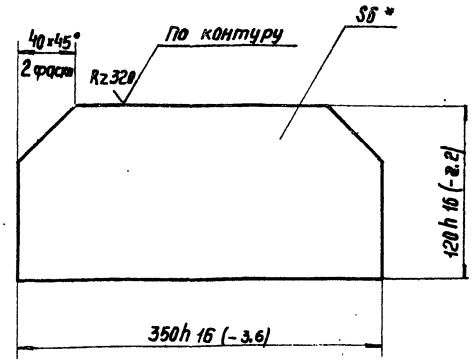

* Размер для справок

					409-29-61 ТН-48	042			
Изм.	Лист	№ докум.	Подп.	Дата	Косынка	Лист	Масса	Масштаб	
Разраб.		Зильберт		08.79			1,9	1:2,5	
Пров.		Татинова		08.79		Лист	Листов 1		
Т. контр.		Ржавский		08.79	Б-ПН-6 ГОСТ 19903-74	Гипростроммашина г. Киев			
Рук.		Татинова		08.79	Лист Ст.3 ПС ГОСТ 14637-69				
Н. контр.		Красавина		08.79					
Утв.									

Копировал: Формат 11

0706Б 409-29-61 ТН-48

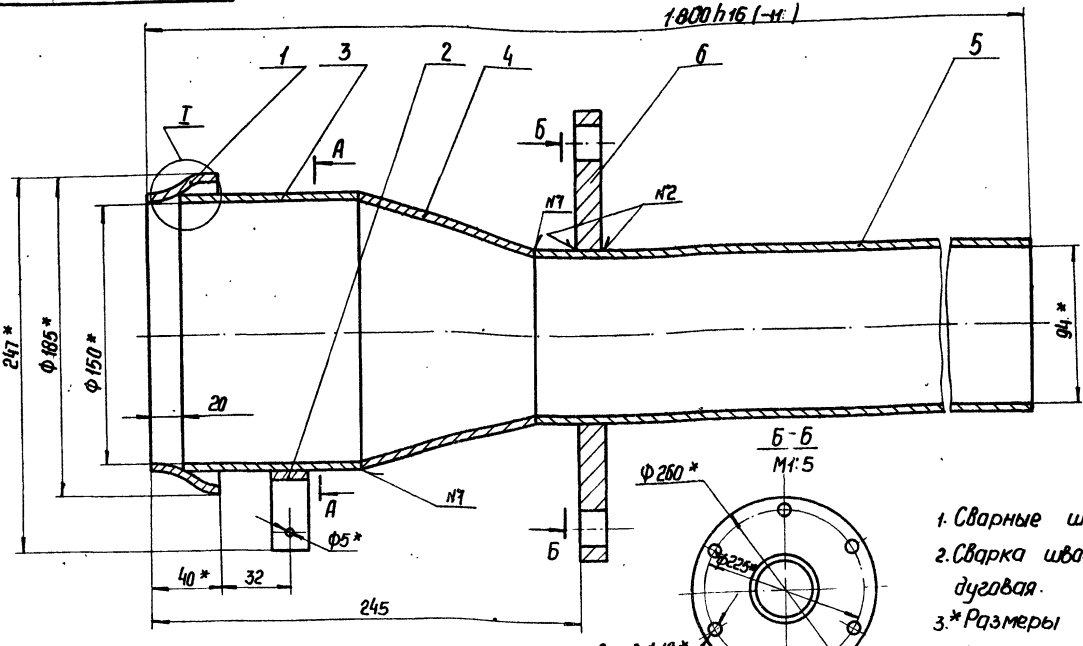

Таблица сварных швов

Номер шва	Условное обозначение	Требования к шву	Кол. швов
1	С1	По замкнутой линии	2
2	Т1-△4	По замкнутой линии	2
3	Нестандартный	Размеры см. I	1
4	Нестандартный	Размеры см разрез А-А.	1

1. Сварные швы по ГОСТ 16037-70.
2. Сварка швов №3, №4 ручная дуговая.
3. * Размеры для справок.
4. Неуказанные предельные отклонения размеров: $\pm \frac{IT16}{2}$.
5. Масса наплавленного металла - 0,3 кг.

53

					409-29-61 ТН-48	070СБ			
Изм.	Лист	№ докум.	Подп.	Дата	Патрубок Сварочный чертеж	Лит.	Масса	Масштаб	
Разраб.		Зильберт		08.78			27	1:2	
Пров.		Гольдштейн		08.78		Лист	Листов 1		
Т. контр.		Бурле		08.78		Гипростроммашина г. Киев			
Рук.		Татинова		08.78					
Н. контр.		Христюк		08.78					
Утв.		Линник		08.78					

7607/10

Копировал: Болокп Формат 12

500 — 409-29-61 ТН-48 — 005

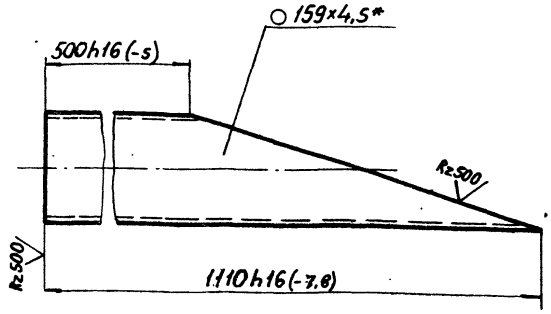

* Размер для справок.

Изм.	Лист	№ докум.	Подп.	Дата
Разраб.		Кулидо		VIII.79
Пров.		Гольдштейн		VIII.79
Т.контр.		Бурле		VIII.79
Рук.		Татиева		VIII.79
Н.контр.		Христюк		VIII.79
Утв.				

409-29-61 ТН-48 — 005

Патрубок

Лит.	Масса	Масштаб
	11	1:5

Труба 159×4,5 ГОСТ 8732-72 / Ст2пс ГОСТ 8731-74

Лист | Листов 1

Гипростроммашина г.Киев

Копировал — Формат А1

900 — 409-29-61 ТН-48

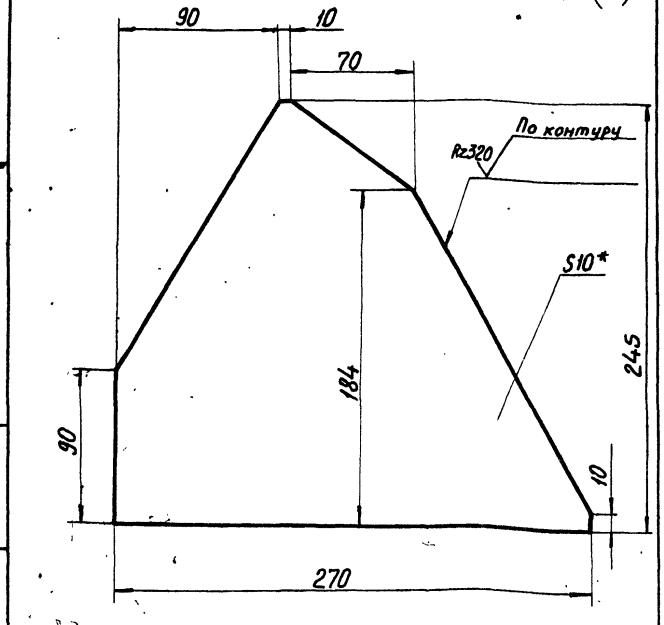

1.* Размер для справок.

2. Неуказанные предельные отклонения размеров - валов - h16, остальных $\pm \frac{IT16}{2}$

Изм.	Лист	№ докум.	Подп.	Дата
Разраб.		Зильберт		VIII.79
Пров.		Гольдштейн		VIII.79
Т.контр.		Бурле		VIII.79
Рук.		Татиева		VIII.79
Н.контр.		Христюк		VIII.79
Утв.				

409-29-61 ТН-48 — 006

Ребро

Лит.	Масса	Масштаб
	3,4	1:2

Лист Б-ПН-10 ГОСТ 19903-74 / Ст3пс ГОСТ 14637-69

Лист | Листов 1

Гипростроммашина г.Киев

Копировал — Формат А1

600 — 409-29-61 ТН-48

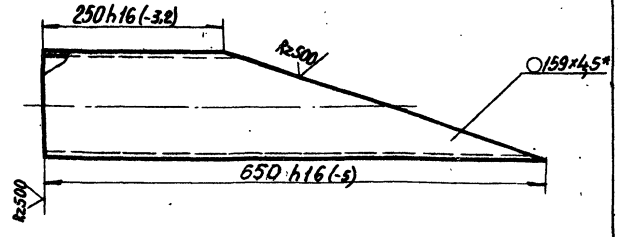

* Размер для справок.

54

7607/10

Изм.	Лист	№ докум.	Подп.	Дата
Разраб.		Ланевая		VIII.79
Пров.		Гольдштейн		VIII.79
Т.контр.		Бурле		VIII.79
Рук.		Татиева		VIII.79
Н.контр.		Христюк		VIII.79
Утв.				

409-29-61 ТН-48 — 009

Патрубок

Лит.	Масса	Масштаб
	10,3	1:5

Труба 159×4,5 ГОСТ 8732-72 / Ст2пс ГОСТ 8731-74

Лист | Листов 1

Гипростроммашина г.Киев

Копировал Трубинская — Формат А1

409-29-61 ТН-48 007

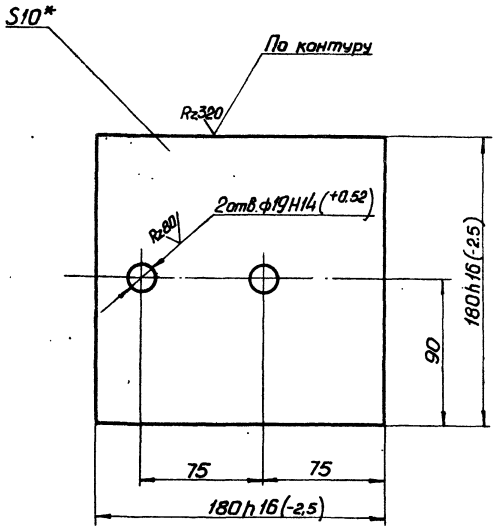

1.* Размер для справок
2. Неуказанные предельные отклонения размеров $\pm \frac{IT14}{2}$

Изм.	Лист	N докум.	Подп.	Дата	409-29-61 ТН-48 007			
Разраб.		Григорьева		7.08.78	Платик	Лит.	Масса 2,5	Масштаб 1:2
Пров.		Гольштейн		08.78				
Рукантр.		Бурле		15.08.78		Лист	Листов 1	
Рук.		Татимова		08.78	Лист Б-ПН10 ГОСТ19903-74 Ст.3пс ГОСТ14637-69	Гипростроммашина г. Киев		
Н.контр.		Христюк		08.78				
Утв.								

Копировал формат 11

409-29-61 ТН-48 012

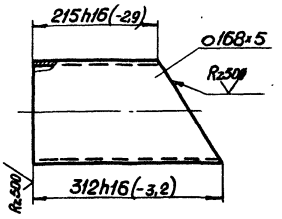

* Размер для справок

Изм.	Лист	N докум.	Подп.	Дата	409-29-61 ТН-48 012			
Разраб.		Лановая		7.08.78	Патрубок	Лит.	Масса 5,3	Масштаб 1:5
Пров.		Гольштейн		08.78				
Т.контр.		Бурле		15.08.78		Лист	Листов 1	
Рук.		Татимова		08.78	Труба 168×5 ГОСТ8732-70 А Ст.2пс ГОСТ8731-74	Гипростроммашина г. Киев		
Н.контр.		Христюк		08.78				
Утв.								

Копировал формат 11

409-29-61 ТН-48 011

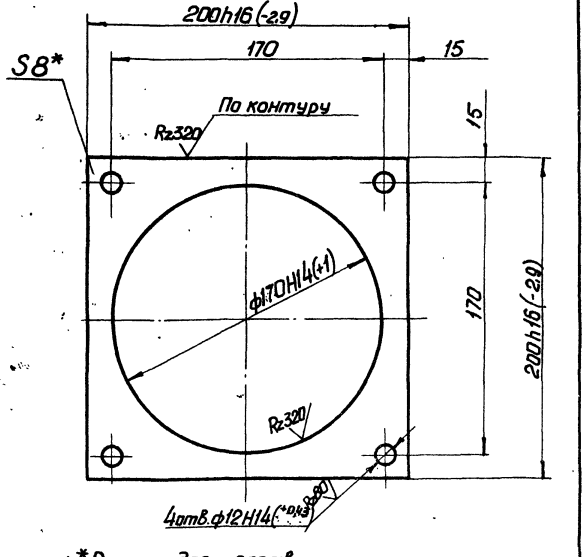

1.* Размер для справок
2. Неуказанные предельные отклонения размеров: $\pm \frac{IT14}{2}$

Изм.	Лист	N докум.	Подп.	Дата	409-29-61 ТН-48 011			
Разраб.		Портная		7.08.78	Фланец	Лит.	Масса 1,1	Масштаб 1:2
Пров.		Гольштейн		08.78				
Т.контр.		Бурле		15.08.78		Лист	Листов 1	
Рук.		Татимова		08.78	Лист Б-ПН-8 ГОСТ19903-74 Ст3пс ГОСТ14637-69	Гипростроммашина г. Киев		
Н.контр.		Христюк		08.78				
Утв.								

Копировал формат 11

409-29-61 ТН-48 008

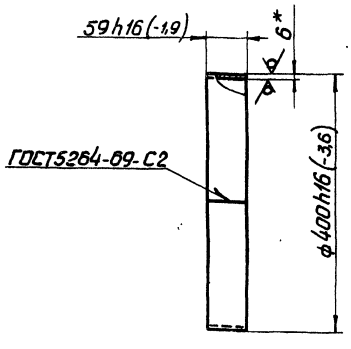

1 Длина развертки – 1254мм*
2.* Размеры для справок

55
7601/10

Изм.	Лист	N докум.	Подп.	Дата	409-29-61 ТН-48 008			
Разраб.		Портная		7.08.78	Обечайка	Лит.	Масса 3,5	Масштаб 1:5
Пров.		Гольштейн		08.78				
Т.контр.		Бурле		15.08.78		Лист	Листов 1	
Рук.		Татимова		08.78	Лист Б-ПН-6 ГОСТ19903-74 Ст3пс ГОСТ14637-69	Гипростроммашина г. Киев		
Н.контр.		Христюк		08.78				
Утв.								

Копировал формат 11

409-29-61 ТН-48 019

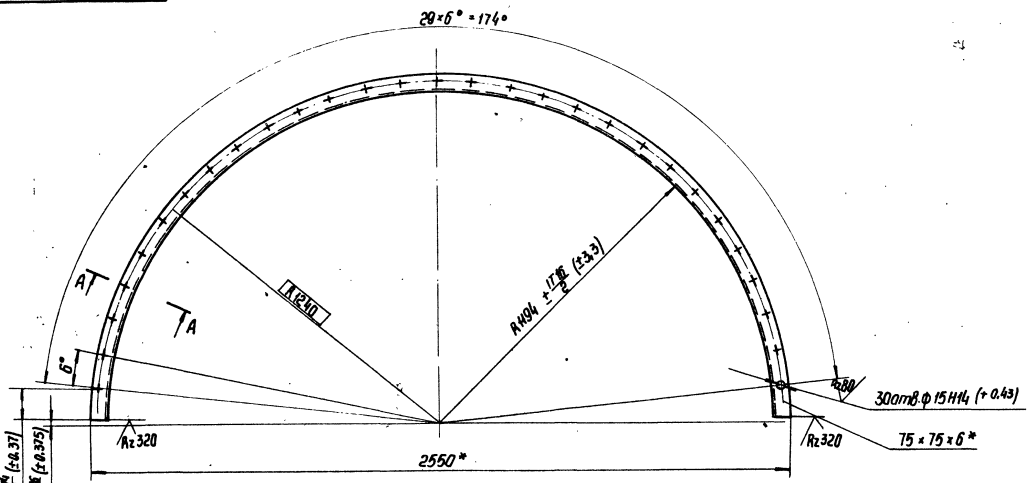

А-А
М1:2 повернуто

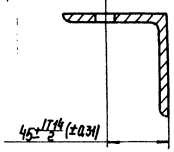

1.* Длина развертки – 3900 мм*
2* размеры для справок

					409-29-61 ТН-48 019		
Изм.	Лист	№ докум.	Подп.	Дата	Дуга	Лит.	Масса	Масштаб
Разраб.		Зильберт		09.78			26	1:10
Пров.		Гольдштейн		09.78		Лист	Листов 1
Т. контр.		Бурле		09.78			
Рук.		Татиева		09.78	Уголок Б-75×75×8 ГОСТ 19903-74 Ст.3 ПС ГОСТ 14637-69	Гипростроммашина г. Киев	
Н. контр.		Христюк		09.78			
Утв.							

409-29-61 ТН-48 017

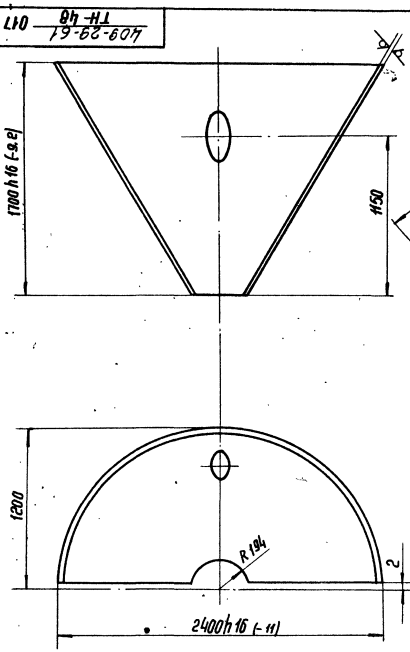

1.* Размеры для справок.
2. Неуказанные предельные отклонения размеров ± 17,16/2

					409-29-61 ТН-48 017			
Изм.	Лист	№ докум.	Подп.	Дата	Бакавина	Лит.	Масса	Масштаб
Разраб.		Зильберт		09.78			120	1:20
Пров.		Гольдштейн		09.78		Лист	Листов 1
Т. контр.		Бурле		09.78			
Рук.		Татиева		09.78	Лист Б-ПН-6 ГОСТ 19903-74 Ст.3 ПС ГОСТ 14637-69	Гипростроммашина г. Киев	
Н. контр.		Христюк		09.78			
Утв.							

7607/10

Копировал: Белова Формат А2

409-29-61 ТН-48 · 018

Развертка

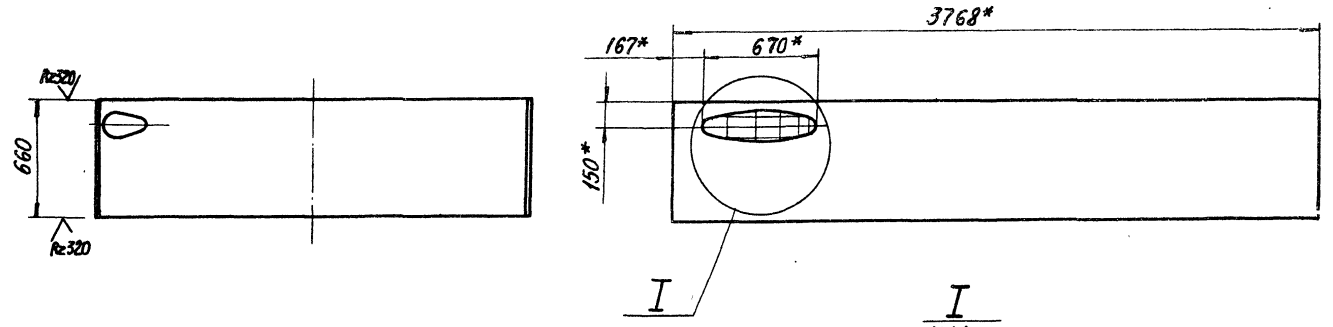

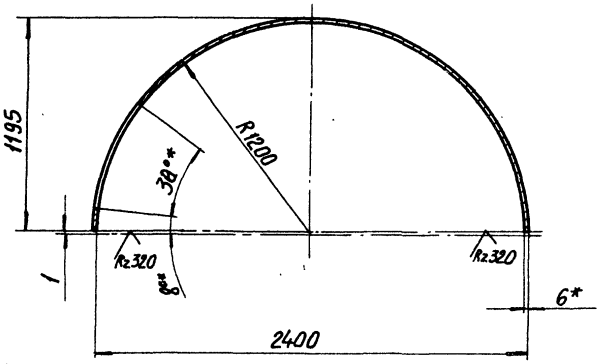

1.* Размеры для справок.

2. Неуказанные предельные отклонения размеров: валов - h16, остальных ± IT16/2.

					409-29-61 ТН-48 · 018			
Изм	Лист	№ докум.	Подп.	Дата	Обечайка	Лит.	Масса	Масштаб
Разраб.		Григорьева		VIII.78			116	1:20
Пров.		Татимова		VIII.78		Лист	Листов 1	
Т.контр.		Бурле		VIII.78		Гипростроммашина		
Рук.		Татимова		VIII.78	Лист Б-ПН-6 ГОСТ 19903-74 / Ст3пс ГОСТ 14637-69	г. Киев		
Н.контр.		Христюк		VIII.78				
Утв.				VIII.78				

Копировал Формат А2

409-29-61 ТН-48 · 028

Развертка

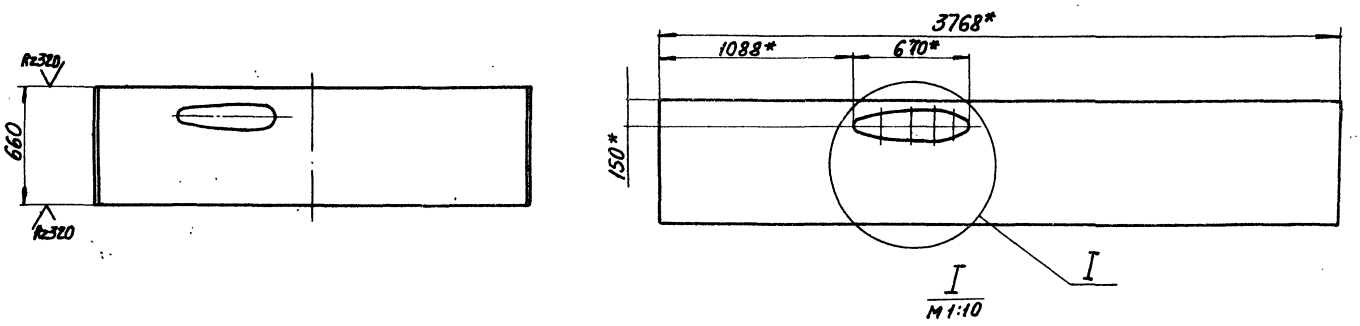

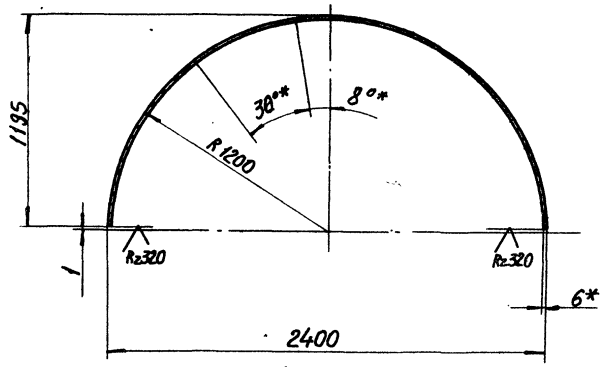

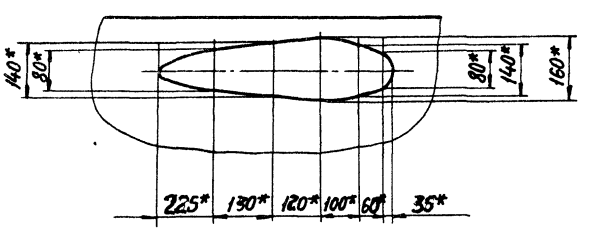

1.* Размеры для справок.

2. Неуказанные предельные отклонения размеров: валов - h16, остальных ± IT16/2.

57

7607/10

					409-29-61 ТН-48 · 028			
Изм	Лист	№ докум.	Подп.	Дата	Обечайка	Лит.	Масса	Масштаб
Разраб.		Григорьева		VIII.78			116	1:20
Пров.		Татимова		VIII.78		Лист	Листов 1	
Т.контр.		Бурле		VIII.78		Гипростроммашина		
Рук.		Татимова		VIII.78	Лист Б-ПН-6 ГОСТ 19903-74 / Ст3пс ГОСТ 14637-69	г. Киев		
Н.контр.		Христюк		VIII.78				
Утв.				VIII.78				

Копировал Трубинская Формат А2

Инв.№ подл. | Подп. и дата | Взам. инв.№ | Инв.№ дубл. | Подп. и дата

409-29-61 / ТН-48 — 024

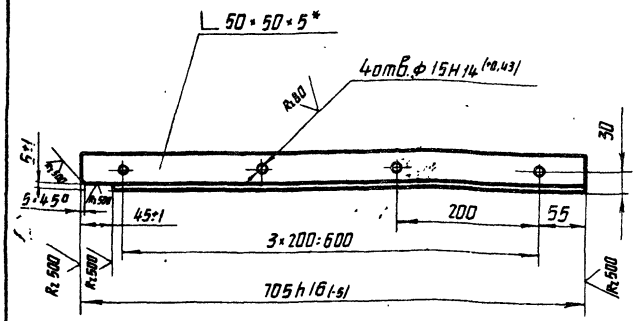

1.* Размер для справок.
2. Неуказанные предельные отклонения размеров по $\pm\frac{IT14}{2}$.

Изм.	Лист	№ докум.	Подп.	Дата	409-29-61 / ТН-48 — 024	Лит.	Масса	Масштаб
Разраб.		Портная		27.07.78	Связь		2,7	1:5
Пров.		Гольдштейн				Лист	Листов 1	
Т. контр.		Бурле						
Рук.		Татимова		2.08.78	Уголок Б-50×50×5 ГОСТ 8509-72 / Ст.3пс ГОСТ 535-58	Гипростроммашина г. Киев		
Н. контр.		Христюк		08.78				
Утв.								

Инв. № подл. | Подп. и дата | Взам. инв. № | Инв. № дубл. | Подп. и дата

Формат 11

409-29-61 / ТН-48 — 023

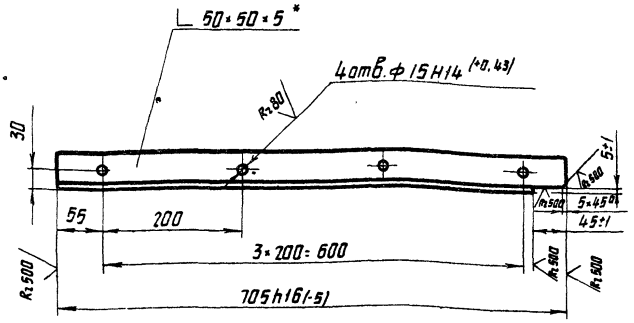

1.* Размер для справок.
2. Неуказанные предельные отклонения размеров по $-\pm\frac{IT14}{2}$.

Изм.	Лист	№ докум.	Подп.	Дата	409-29-61 / ТН-48 — 023	Лит.	Масса	Масштаб
Разраб.		Портная		27.07.78	Связь		2,7	1:5
Пров.		Гольдштейн				Лист	Листов 1	
Т. контр.		Бурле						
Рук.		Татимова		2.08.78	Уголок Б-50×50×5 ГОСТ 8509-72 / Ст.3пс ГОСТ 535-58	Гипростроммашина г. Киев		
Н. контр.		Христюк		08.78				
Утв.								

Инв. № подл. | Подп. и дата | Взам. инв. № | Инв. № дубл. | Подп. и дата

Копировал

Формат 11

409-29-61 / ТН-48 — 021

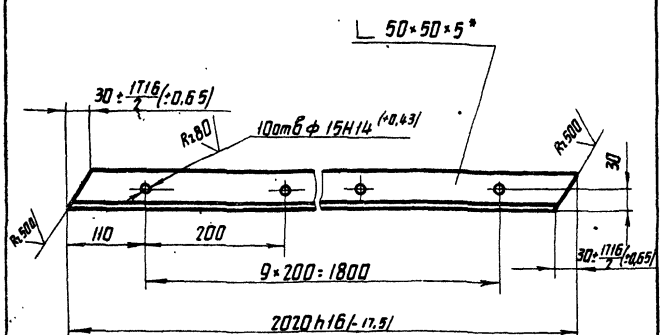

1.* Размер для справок.
2. Неуказанные предельные отклонения размеров $-\pm\frac{IT14}{2}$.

Изм.	Лист	№ докум.	Подп.	Дата	409-29-61 / ТН-48 — 021	Лит.	Масса	Масштаб
Разраб.		Портная		27.07.78	Связь		7,7	1:5
Пров.		Гольдштейн				Лист	Листов 1	
Т. контр.		Бурле						
Рук.		Татимова		2.08.78	Уголок Б-50×50×5 ГОСТ 8509-72 / Ст.3пс ГОСТ 535-58	Гипростроммашина г. Киев		
Н. контр.		Христюк		08.78				
Утв.								

Инв. № подл. | Подп. и дата | Взам. инв. № | Инв. № дубл. | Подп. и дата

Формат 11

409-29-61 / ТН-48 — 022

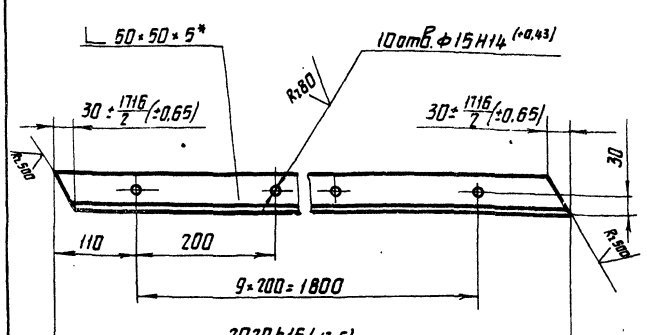

1.* Размер для справок.
2. Неуказанные предельные отклонения размеров по $-\pm\frac{IT14}{2}$.

58
7607/10

Изм.	Лист	№ докум.	Подп.	Дата	409-29-61 / ТН-48 — 022	Лит.	Масса	Масштаб
Разраб.		Портная		27.07.78	Связь		7,7	1:5
Пров.		Гольдштейн				Лист	Листов 1	
Т. контр.		Бурле						
Рук.		Татимова		2.08.78	Уголок Б-50×50×5 ГОСТ 8509-72 / Ст.3пс ГОСТ 535-58	Гипростроммашина г. Киев		
Н. контр.		Христюк		08.78				
Утв.								

Инв. № подл. | Подп. и дата | Взам. инв. № | Инв. № дубл. | Подп. и дата

Копир. Олейник

Формат 11

409-29-61 / ТН-48 — 057

Rz 320

Развертка

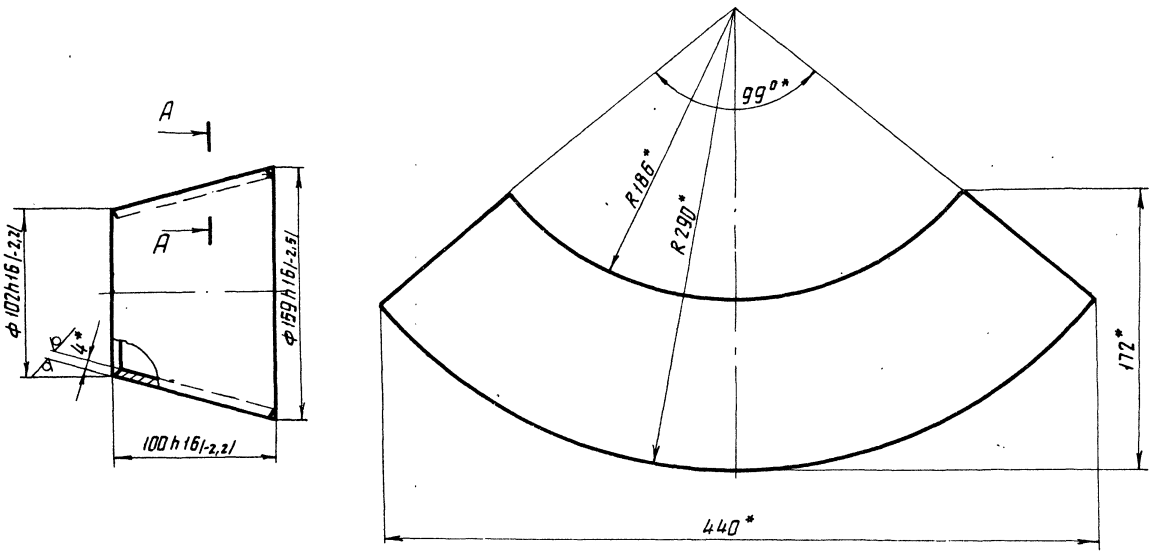

1. * Размеры для справок.
2. Масса наплавленного металла - 0,01

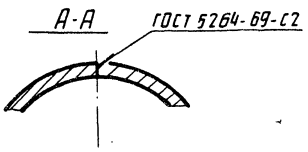

Изм.	Лист	№ докум.	Подп.	Дата	409-29-61 / ТН-48 — 057	Лит.	Масса	Масштаб
Разраб.		Зильберт		11.79	Переходник		1,3	1:2
Пров.		Гольдштейн		11.79		Лист	Листов 1	
Т. контр.		Бурле		11.79				
Рук.		Татимова		11.79	Лист Б-ПН-4 ГОСТ 19903-74 / Ст.3пс ГОСТ 14637-69	Гипростроммашина г. Киев		
Н. контр.		Христюк		11.79				
Утв.		Линник		11.79				

Копировал — Формат 12

409-29-61 / ТН-48 — 029

Rz 320

Развертка М1:25

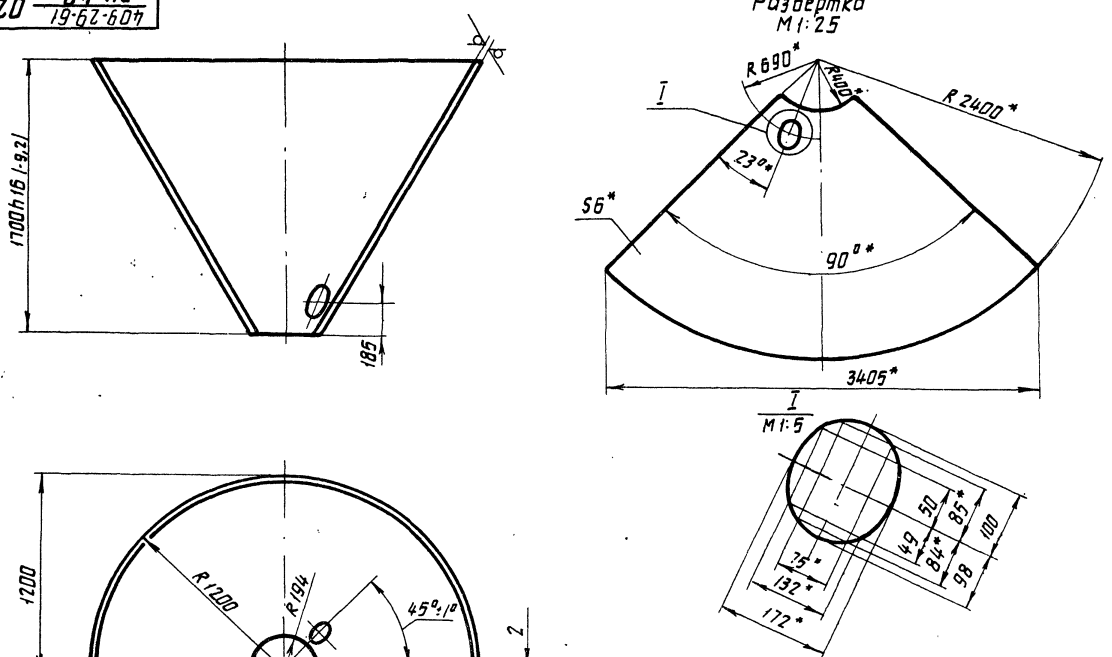

1. * Размеры для справок
2. Неуказанные предельные отклонения размеров ± 59 / 1716 / 2

Изм.	Лист	№ докум.	Подп.	Дата	409-29-61 / ТН-48 — 029	Лит.	Масса	Масштаб
Разраб.		Зильберт		11.79	Боковина		121	1:20
Пров.		Гольдштейн		11.79		Лист	Листов 1	
Т. контр.		Бурле		11.79				
Рук.		Татимова		11.79	Лист Б-ПН 6 ГОСТ 19903-74 / Ст.3пс ГОСТ 14637-69	Гипростроммашина г. Киев		
Н. контр.		Христюк		11.79				
Утв.								

7607/10

Копир. Олейник — Формат 12

409-29-61 ТН-48 038

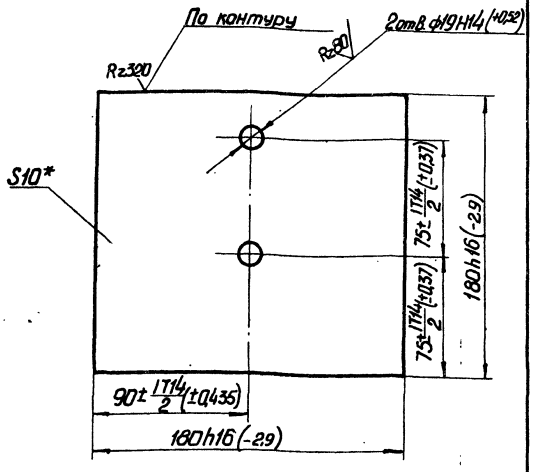

*Размер для справок

Изм.	Лист	N докум.	Подп.	Дата
Разраб.		Зильберт		04.78
Пров.		Гольдштейн		04.78
Т.контр.		Бурле		05.78
Рук.		Татимова		05.78
Н.контр.		Христюк		05.78
Утв.				

409-29-61 ТН-48 038

Накладка

Лит	Масса	Масштаб
	2,5	1:2

Лист | Листов 1

Лист Б-ПН-10 ГОСТ 19903-74 Ст3пс ГОСТ 14637-69

Гипростроммашина г. Киев

Копировал формат 11

409-29-61 ТН-48 041

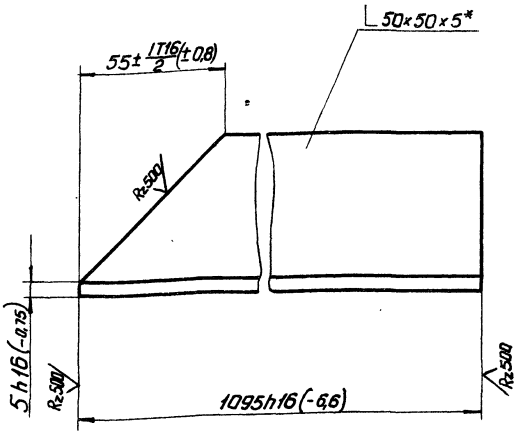

*Размер для справок

Изм.	Лист	N докум.	Подп.	Дата
Разраб.		Григорьева		04.78
Пров.		Гольдштейн		05.78
Т.контр.		Бурле		05.78
Рук.		Татимова		05.78
Н.контр.		Христюк		05.78
Утв.				

409-29-61 ТН-48 041

Связь

Лит	Масса	Масштаб
	4,1	1:1

Лист | Листов 1

Уголок Б50×50×5 ГОСТ 8509-72 Ст3пс ГОСТ 535-58

Гипростроммашина г. Киев

Копировал формат 11

409-29-61 ТН-48 036

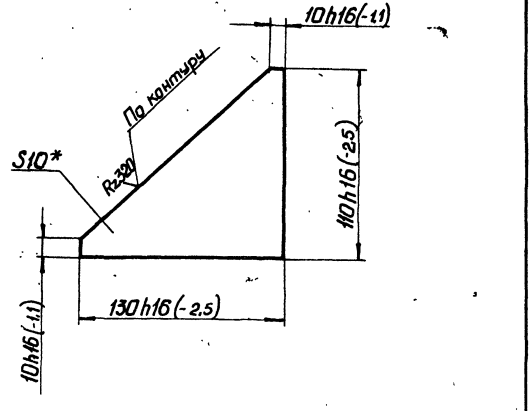

*Размер для справок

Изм.	Лист	N докум.	Подп.	Дата
Разраб.		Зильберт		04.78
Пров.		Гольдштейн		04.78
Т.контр.		Бурле		05.78
Рук.		Татимова		05.78
Н.контр.		Христюк		05.78
Утв.				

409-29-61 ТН-48 036

Ребро

Лит	Масса	Масштаб
	0,6	1:2

Лист | Листов 1

Лист Б-ПН-10 ГОСТ 19903-74 Ст3пс ГОСТ 14637-69

Гипростроммашина г. Киев

Формат 11

409-29-61 ТН-48 037

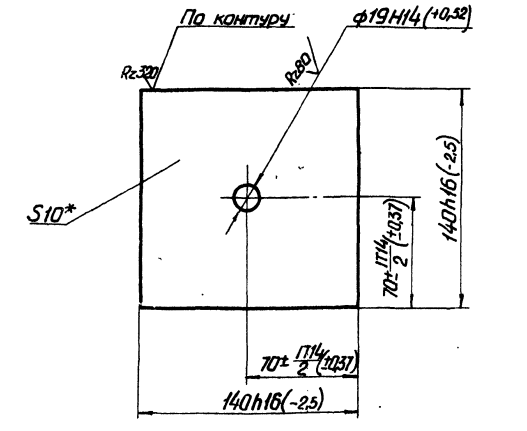

*Размер для справок

60
7607/10

Изм.	Лист	N докум.	Подп.	Дата
Разраб.		Григорьева		04.78
Пров.		Гольдштейн		04.78
Т.контр.		Бурле		05.78
Рук.		Татимова		05.78
Н.контр.		Христюк		05.78
Утв.				

409-29-61 ТН-48 037

Платик

Лит	Масса	Масштаб
	1,5	1:2

Лист | Листов 1

Лист Б-ПН-10 ГОСТ 19903-74 Ст3пс ГОСТ 14637-69

Гипростроммашина г. Киев

Копировал формат 11

409-29-61 ТН-48 046

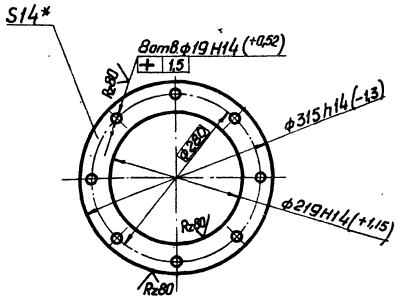

*Размер для справок

Изм.	Лист	N докум.	Подп.	Дата
Разраб.		Фильберт		10.78
Пров.		Гольдштейн		08.78
Т.контр.		Бурле		10.78
Рук.		Татимова		08.78
Н.контр.		Христюк		08.78
Утв.				

409-29-61 ТН-48 046

Фланец

Лит.	Масса	Масштаб
	4,6	1:5
Лист	Листов 1	

Лист Б-ПН14 ГОСТ 19903-74 Ст3пс ГОСТ 14637-69

Гипростроммашина г.Киев

Копировал Формат 11

409-29-61 ТН-48 059

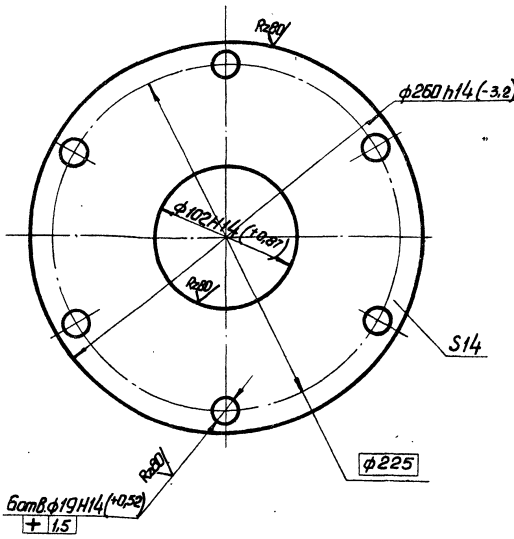

*Размер для справок

Изм.	Лист	N докум.	Подп.	Дата
Разраб.		Линовая		10.78
Пров.		Гольдштейн		08.78
Т.контр.		Бурле		08.78
Рук.		Татимова		08.78
Н.контр.		Христюк		08.78
Утв.				

409-29-61 ТН-48 059

Фланец

Лит.	Масса	Масштаб
	4,7	1:2
Лист	Листов 1	

Лист Б-ПН14 ГОСТ 19903-74 Ст3пс ГОСТ 14637-69

Гипростроммашина г.Киев

Копировал Формат 11

409-29-61 ТН-48 051

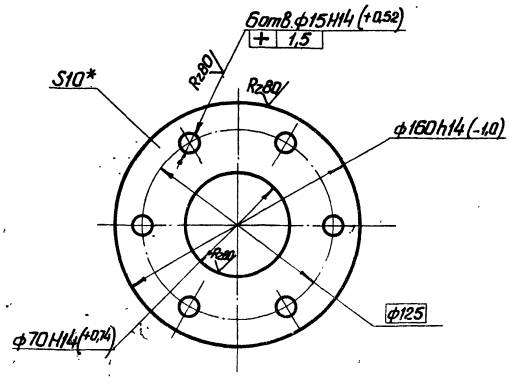

*Размер для справок

Изм.	Лист	N докум.	Подп.	Дата
Разраб.		Григорьева		10.78
Пров.		Гольдштейн		08.78
Т.контр.		Бурле		10.78
Рук.		Татимова		08.78
Н.контр.		Христюк		08.78
Утв.				

409-29-61 ТН-48 051

Фланец

Лит.	Масса	Масштаб
	1,2	1:2
Лист	Листов 1	

Лист Б-ПН10 ГОСТ 19903-74 Ст3пс ГОСТ 14637-69

Гипростроммашина г.Киев

Копировал Формат 11

409-29-61 ТН-48 052

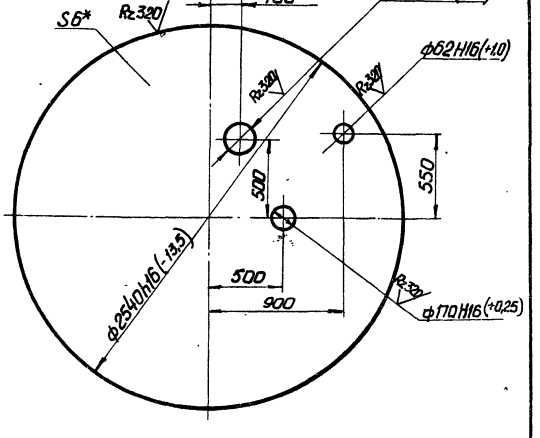

1* Размеры для справок

2. Неуказанные предельные отклонения размеров: ± IT14/2

7601/10

Изм.	Лист	N докум.	Подп.	Дата
Разраб.		Григорьева		10.78
Пров.		Гольдштейн		08.78
Т.контр.		Бурле		10.78
Рук.		Татимова		08.78
Н.контр.		Христюк		08.78
Утв.				

409-29-61 ТН-48 052

Крышка

Лит.	Масса	Масштаб
	23	1:20
Лист	Листов 1	

Лист Б-ПН6 ГОСТ 19903-74 Ст3пс ГОСТ 14637-69

Гипростроммашина г.Киев

Копировал Формат 11

Инв.№ подл. | Подп. и дата | Взам. инв.№ | Инв.№ дубл. | Подп. и дата

Формат	Зона	Позиц.	Обозначение	Наименование	Кол.	Примечание
				Документация		
12			409-29-61 ТН-48 .010СБ	Сборочный чертеж		
				Детали		
11		1	409-29-61 ТН-6 .029	Фланец	2	
11		2	409-29-61 ТН-48 .002	Патрубок	1	

Изм.	Лист	№ докум.	Подп.	Дата
Разраб.		Портнова		VIII.78
Пров.		Гольдштейн		VIII.78
Рук.		Татимова		VIII.78
Н.контр.		Христюк		VIII.78
Утв.		Линник		VIII.78

409-29-61 ТН-48 .010

Цементопровод

Лит.	Лист	Листов
		1

Гипростроммашина г.Киев

Копировал Формат 11

Формат	Зона	Позиц.	Обозначение	Наименование	Кол.	Примечание
				Документация		
22			409-29-61 ТН-48 .030СБ	Сборочный чертеж		
				Детали		
12		1	409-29-61 ТН-48 .017	Боковина	1	
11		2	409-29-61 ТН-48 .018	Обечайка	1	
12		3	409-29-61 ТН-48 .019	Дуга	1	
11		4	409-29-61 ТН-48 .021	Связь	1	
11		5	409-29-61 ТН-48 .022	Связь	1	
11		6	409-29-61 ТН-48 .023	Связь	1	
11		7	409-29-61 ТН-48 .024	Связь	1	

Изм.	Лист	№ докум.	Подп.	Дата
Разраб.		Григорьева		VIII.78
Пров.		Гамдштейн		VIII.78
Рук.		Татимова		VIII.78
Н.контр.		Христюк		VIII.78
Утв.		Линник		VIII.78

409-29-61 ТН-48 .030

Сектор

Лит.	Лист	Листов
		1

Гипростроммашина г.Киев

Копировал Формат 11

Формат	Зона	Позиц.	Обозначение	Наименование	Кол.	Примечание
				Документация		
22			409-29-61 ТН-48 .020СБ	Сборочный чертеж		3л
				Сборочные единицы		
22	1		409-29-61 ТН-48 .030	Сектор	1	
22	2		409-29-61 ТН-48 .040	Сектор	1	
				Детали		
11	6		409-29-61 ТН-6 .029	Фланец	3	
11	7		409-29-61 ТН-48 .004	Фланец	1	
11	8		409-29-61 ТН-48 .005	Патрубок	2	
11	9		409-29-61 ТН-48 .006	Ребро	8	
11	10		409-29-61 ТН-48 .007	Платик	4	
11	11		409-29-61 ТН-48 .008	Обечайка	1	
11	12		409-29-61 ТН-48 .009	Патрубок	1	
11	13		409-29-61 ТН-48 .011	Фланец	1	
11	14		409-29-61 ТН-48 .012	Патрубок	1	

Изм.	Лист	№ докум.	Подп.	Дата
Разраб.		Григорьева		VIII.78
Пров.		Гольдштейн		VIII.78
Рук.		Татимова		VIII.78
Н.контр.		Христюк		VIII.78
Утв.		Линник		VIII.78

409-29-61 ТН-48 .020

Корпус

Лит.	Лист	Листов
	1	2

Гипростроммашина г.Киев

Копировал Формат 11

Формат	Зона	Позиц.	Обозначение	Наименование	Кол.	Примечание
				Стандартные изделия		
		17		Болт М12х25.46 ГОСТ 7798-70	28	0,039кг
		19		Гайка М12.5 ГОСТ 5915-70	28	0,015кг
		21		Шайба 12.04 ГОСТ 11371-68	28	0,004кг

62
7607/10

409-29-61 ТН-48 .020

Лист 2

Изм. Лист № докум. Подп. Дата

Копировал Голубинская Формат 11

Формат	Зона	Позиц.	Обозначение	Наименование	Колич.	Примечан.
				Документация		
22			409-29-61 ТН-48 · 040СБ	Сборочный чертеж		
				Детали		
12		1	409-29-61 ТН-48 · 019	Дуга	1	
11		2	409-29-61 ТН-48 · 021	Связь	1	
11		3	409-29-61 ТН-48 · 022	Связь	1	
11		4	409-29-61 ТН-48 · 023	Связь	1	
11		5	409-29-61 ТН-48 · 024	Связь	1	
11		6	409-29-61 ТН-48 · 028	Обечайка	1	
12		7	409-29-61 ТН-48 · 029	Боковина	1	

Инв.№ подл. | Подп. и дата | Взам.инв.№ | Инв.№ дубл. | Подп. и дата

409-29-61 ТН-48 · 040

Изм.	Лист	№ докум.	Подп.	Дата
Разраб.		Григорьева		07.78
Пров.		Гольдштейн		08.78
Рук.		Татимова		08.78
Н.контр.		Христюк		08.78
Утв.		Линник		08.78

Сектор

Лит.	Лист	Листов
		1

Гипростроммашина г. Киев

Копировал Формат 11

Формат	Зона	Позиц.	Обозначение	Наименование	Колич.	Примеч.
				Документация		
22			409-29-61 ТН-48 · 050СБ	Сборочный чертеж		
				Детали		
Б4		1	409-29-61 ТН-48 · 034	Балка		
				Швеллер 12 ГОСТ 8240-72		
				Ст3пс ГОСТ 535-58		
				ℓ=1836 h16 (-9,2)	2	19,2 кг
Б4		2	409-29-61 ТН-48 · 035	Связь		
				Швеллер 12 ГОСТ 8240-72		
				Ст3пс ГОСТ 535-58		
				ℓ=1940 h16 (-9,2)	2	20,2 кг
11		3	409-29-61 ТН-48 · 036	Ребро	8	
11		4	409-29-61 ТН-48 · 037	Плотик	4	
11		5	409-29-61 ТН-48 · 038	Накладка	4	
Б4		6	409-29-61 ТН-48 · 039	Стойка		
				Уголок Б 125×125×11 ГОСТ 8509-72		
				Ст3пс ГОСТ 535-58		
				ℓ=980 h16 (-5,6)	4	15 кг
11		7	409-29-61 ТН-48 · 041	Связь	8	
11		8	409-29-61 ТН-48 · 042	Косынка	4	

Инв.№ подл. | Подп. и дата | Взам.инв.№ | Инв.№ дубл. | Подп. и дата

409-29-61 ТН-48 · 050

Изм.	Лист	№ докум.	Подп.	Дата
Разраб.		Зильберт		08.78
Пров.		Гольдштейн		08.78
Рук.		Татимова		08.78
Н.контр.		Христюк		08.78
Утв.		Линник		08.78

Рама

Лит.	Лист	Листов
		1

Гипростроммашина г. Киев

Копировал Формат 11

Формат	Зона	Позиц.	Обозначение	Наименование	Колич.	Примечан
				Документация		
22			409-29-61 ТН-48 · 060СБ	Сборочный чертеж		
				Детали		
11		1	409-29-61 ТН-48 · 011	Фланец	1	
11		2	409-29-61 ТН-48 · 046	Фланец	1	
Б4		3	409-29-61 ТН-48 · 047	Патрубок		
				Труба 180×5 ГОСТ 8732-70		
				А Ст2пс ГОСТ 8731-74		
				ℓ=60 h16 (-2,2)	1	1,3 кг
Б4		4	409-29-61 ТН-48 · 048	Патрубок		
				Труба 219×6 ГОСТ 8732-70		
				А Ст2пс ГОСТ 8731-74		
				ℓ=88 h16 (-2,2)	1	2,8 кг
Б4		5	409-29-61 ТН-48 · 049	Патрубок		
				Труба 70×4 ГОСТ 8732-70		
				А Ст2пс ГОСТ 8731-74		
				ℓ=90 h16 (-2,2)	1	3 кг
11		6	409-29-61 ТН-48 · 051	Фланец	1	
11		7	409-29-61 ТН-48 · 052	Крышка	1	

Инв.№ подл. | Подп. и дата | Взам.инв.№ | Инв.№ дубл. | Подп. и дата

63

7607/10

409-29-61 ТН-48 · 060

Изм.	Лист	№ докум.	Подп.	Дата
Разраб.		Григорьева		07.78
Пров.		Гольдштейн		08.78
Рук.		Татимова		08.78
Н.контр.		Христюк		08.78
Утв.		Линник		08.78

Крышка в сборе

Лит.	Лист	Листов
		1

Гипростроммашина г. Киев

Копировал Трубинская Формат 11

Формат	Зона	Поз.	Обозначение	Наименование	Кол.	Примечание
				Документация		
12			409-29-61 ТН-48 · 070СБ	Сборочный чертеж		
				Детали		
11		1	409-29-61 ТН-4 · 018	Наконечник	1	
11		2	409-29-61 ТН-4 · 019	Кронштейн	1	
БЧ		3	409-29-61 ТН-48 · 056	Патрубок		
				Труба 159х4,5 ГОСТ 8732-70		
				Ас т 2 пс ГОСТ 8731-74		
				ℓ=1050 h 16 (-2,2)	1	1,8 кг
12		4	409-29-61 ТН-48 · 057	Переходник	1	
БЧ		5	409-29-61 ТН-48 · 058	Патрубок		
				Труба 102х4 ГОСТ 8732-70		
				Ас т 2 пс ГОСТ 8731-74		
				ℓ=1880 h 16 (-9,2)	1	17,7 кг
11		6	409-29-61 ТН-48 · 059	Фланец	1	

Инв. № подл. | Подп. и дата | Взам. инв. № | Инв. № дубл. | Подп. и дата

Изм.	Лист	№ докум.	Подп.	Дата
Разраб.	Зильберт	Зильб		10878
Провер.	Гольдштейн			0878
Рук.	Татитова			0878
Н.контр.	Христюк			0878
Утв.	Линник			0878

409-29-61 ТН-48 · 070

Патрубок

Лит.	Лист	Листов
		1

Типростроммашина г. Киев

Копировал

Формат 11

Поз.	Формат	Обозначение	Наименование	Куда входит: Обозначение	Куда входит: кол.	Обш. кол.	Примечание
1	12	409-29-61 ТН-4 · 010	Заглушка			1	
2							
3	11	409-29-61 ТН-6 · 029	Фланец	409-29-61 ТН-48 · 010	2	2	
4				409-29-61 ТН-48 · 020	3	3	
5						5	
6							
7	11	409-29-61 ТН-2 · 002	Прокладка			3	
8	11	409-29-61 ТН-4 · 018	Наконечник	409-29-61 ТН-48 · 070	1	1	
9	11	409-29-61 ТН-4 · 019	Кронштейн	409-29-61 ТН-48 · 070	1	1	
10							
11							
12							
13							
14							
15							
16							
17							
18							
19							
20							
21							
22							
23							
24							
25							
26							64
27							
28							76071/10

Инв. № подл. | Подп. и дата | Взам. инв. № | Инв. № дубл. | Подп. и дата

Изм.	Лист	№ докум.	Подп.	Дата
Разраб.	Зильберт	Зильб		10878
Пров.	Гольдштейн			0878
Рук.	Татитова			0878
Н.контр.	Христюк			0878
Утв.	Линник			0878

409-29-61 ТН-48 · 00083

Бункер выдачи. Ведомость заимствованных изделий

Лит.	Лист	Листов
		1

Типростроммашина г. Киев

Копировал Трубинская

Формат 11

№ строки	Обозначение	Наименование	Куда входит: Обозначение	Кол.	Общее кол.	Примечание
1	409-29-61 ТН-48 ООО МЧ	Бункер выдачи			1	
2						
3	409-29-61 ТН-4 - 010	Заглушка			1	
4	409-29-61 ТН-4 - 020	Корпус	409-29-61 ТН-4 - 010	1	1	
5	409-29-61 ТН-48 - 010	Патрубок			2	
6	409-29-61 ТН-48 - 020	Корпус			1	
7	409-29-61 ТН-48 - 030	Сектор	409-29-61 ТН-48 - 020	1	1	
8	409-29-61 ТН-48 - 040	Сектор	409-29-61 ТН-48 - 020	1	1	
9	409-29-61 ТН-48 - 050	Рама			1	
10	409-29-61 ТН-48 - 060	Крышка в сборе			1	
11	409-29-61 ТН-48 - 070	Патрубок		1	1	
12						
13						
14						
15						
16						
17						
18						
19						
20						
21						
22						
23						
24						

Инв.№ подл. | Подп. и дата | Взам. инв.№ | Инв.№ дубл. | Подп. и дата

Изм.	Лист	№ докум.	Подп.	Дата
Разраб.		Зильберт		08.79
Пров.		Гладштейн		08.79
Рук.		Гатимова		08.79
Н. контр.		Христюк		08.79
Утв.		Минцис		08.79

409-29-61 ТН-48 ООО ВС

Бункер выдачи
Ведомость спецификаций

Лит.	Лист	Листов
	1	1

Гипростроммашина г. Киев

Копировал

Формат А4

№ строки	Наименование	Обозначение документа на поставку	Поставщик	Куда входит (обозначение)	Количество: на изделие	Количество: комплекты	Количество: на регулир.	Количество: Всего	Примечание
1	Крепежные изделия								
2									
3	Болт М6х25.46	ГОСТ 7798-70			1			1	
4	М12х30.46				60			60	
5	М16х50.46				26			26	
6									
7	Гайка М6.5	ГОСТ 5915-70			1			1	
8	М12.5				60			60	
9	М16.5				26			26	
10									
11	Шайба 6.01	ГОСТ 11371-68			1			1	
12	12.01				60			60	
13	16.01				26			26	
14									
15									
16									
17									
18									
19									
20									
21									
22									
23									
24									
25									
26									

Инв.№ подл. | Подп. и дата | Взам. инв.№ | Инв.№ дубл. | Подп. и дата

7607/10

Изм.	Лист	№ докум.	Подп.	Дата
Разраб.		Зильберт		08.79
Пров.		Гладштейн		08.79
Н.К.		Гатимова		08.79
Н. контр.		Христюк		08.79
Утв.		Минцис		08.79

409-29-61 ТН-48 ООО ВП

Бункер выдачи
Ведомость покупных изделий

Лит.	Лист	Листов
	1	1

Гипростроммашина г. Киев

Копировал Макапольская

Формат А4

409-2 / ТН-50 — 000 МЧ

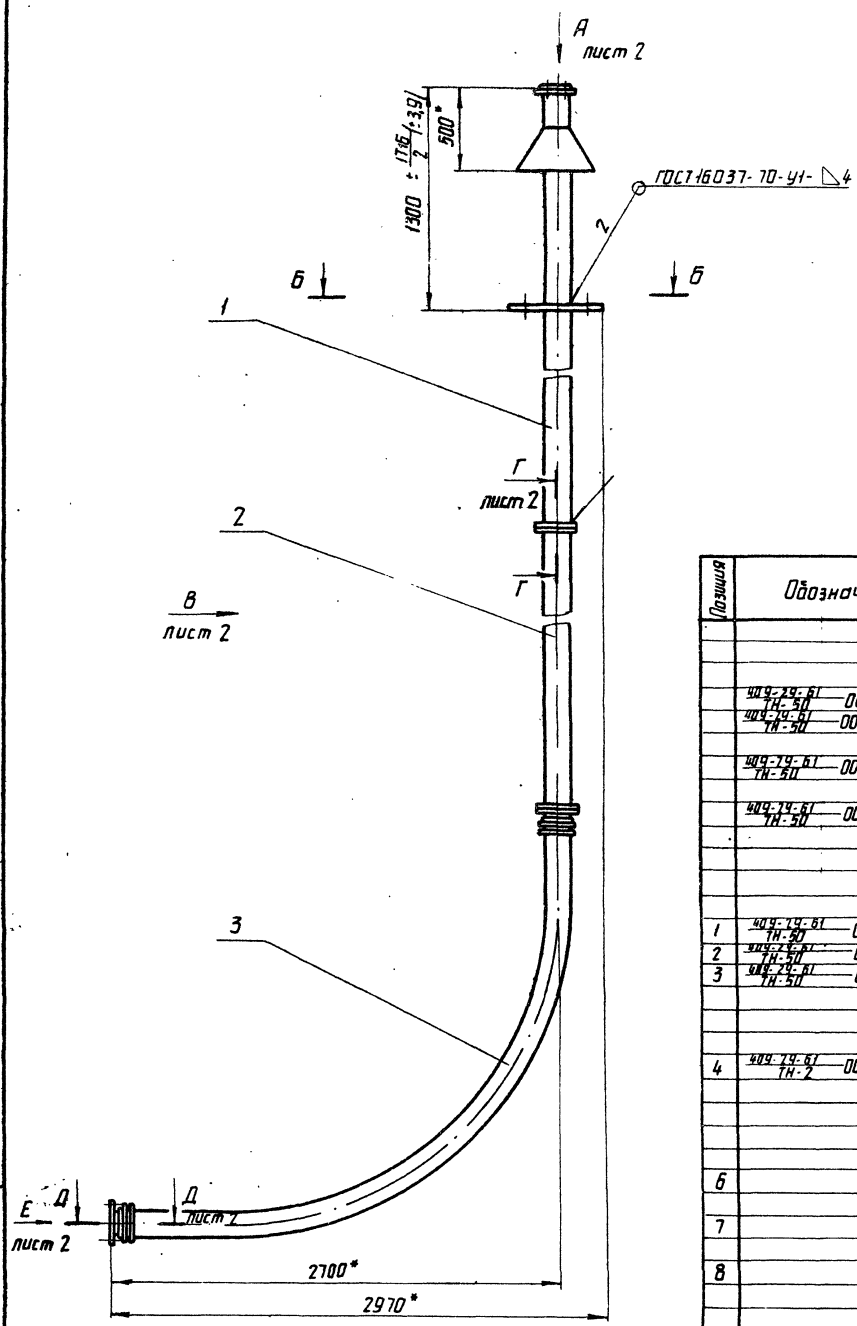

Позиция	Обозначение	Наименование	Колич.	Примечание
		Документация		
	409-29-61 / ТН-50 — 000 МЧ	Монтажный чертеж		
	409-29-61 / ТН-50 — 000 ВС	Ведомость спецификаций		
	409-29-61 / ТН-50 — 000 ВП	Ведомость покупных изделий		
	409-29-61 / ТН-50 — 000 ВЗ	Ведомость заимствованных изделий		
		Сборочные единицы		
1	409-29-61 / ТН-50 — 010	Цементопровод	1	
2	409-29-61 / ТН-50 — 020	Цементопровод	1	
3	409-29-61 / ТН-50 — 030	Колено	1	
		Детали		
4	409-29-61 / ТН-2 — 002	Прокладка	3	
		Стандартные изделия		
6		Болт М16×55.46 ГОСТ 7798-70	26	0,121 кг
7		Гайка М16.5 ГОСТ 5915-70	26	0,033 кг
8		Шайба 16.01 ГОСТ 11371-68	26	0,011 кг

Б-Б
М1:10

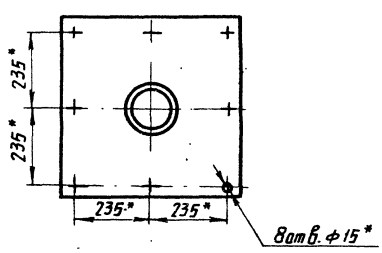

1. * Размеры для справок.
2. Масса наплавленного металла - 0,2 кг.

66
7607/10

Изм.	Лист	№ докум.	Подп.	Дата
Разраб.		Усманова		2.07.78
Пров.		Татинова		03.78
Т. контр.		Бурле		03.78
Рук.		Татинова		03.78
Н. контр.		Христюк		03.78
Утв.		Линник		03.78

Копир.

409-29-61 / ТН-50 — 000 МЧ

Цементопровод от камерного насоса. Монтажный чертеж

Лит.	Масса	Масштаб
	220	1:20

Лист 1 | Листов 2

Гипроспроммашина г. Киев

Формат 22

Инв. № подл. | Подп. и дата | Взам. инв. № | Инв. № дубл. | Подп. и дата

409-29-61 ТН-50 ООО МЧ

Вид В лист 1

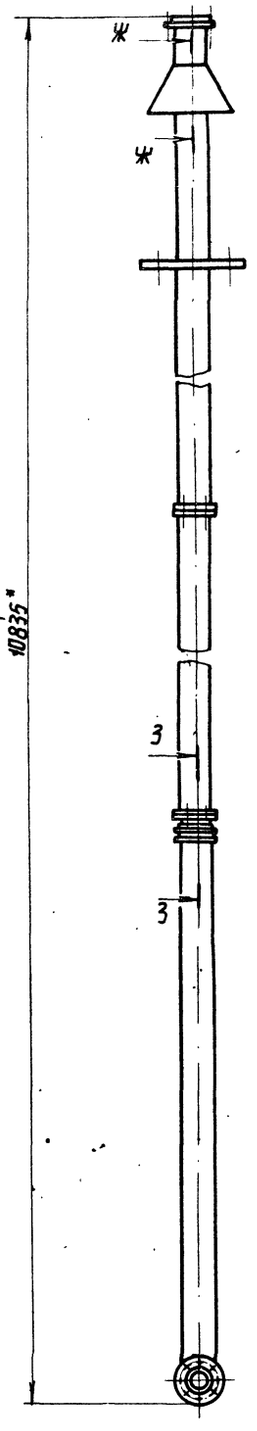

Вид А лист 1
М1:5

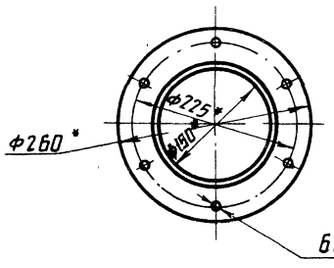

Вид Е лист 1
М1:5

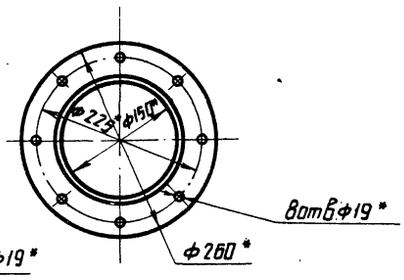

Г-Г лист 1
М1:2

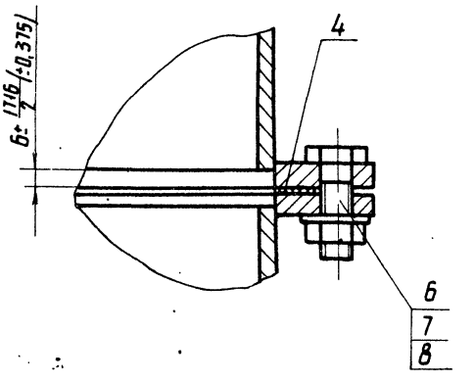

Ж-Ж
М1:5

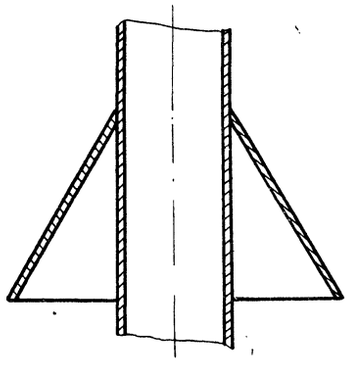

3-3 повернуто
М1:5

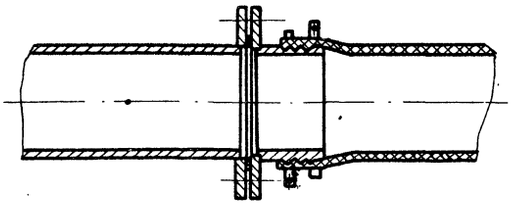

Д-Д лист 1
М1:5

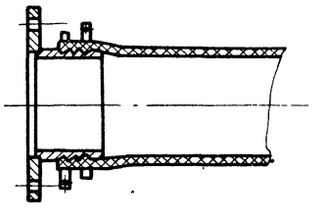

67
7607/10

					409-29-61 ТН-50 ООО МЧ			
Изм.	Лист	№ докум.	Подп.	Дата		Лит.	Масса	Масштаб
Разраб.		Установа		2.07.78				1:70
Пров.		Татимова		07.78				
Т. контр.		Бурле		07.78		Лист 2	Листов	
Рук.		Татимова		07.78		Гипростроммашины г. Киев		
Н. контр.		Христюк		07.78				
Утв.		Линник		01.78				
Копир.		Олейник				Формат А2		

Инв.№ подл. | Подп. и дата | Взам. инв.№ | Инв.№ дубл. | Подп. и дата

409-29-61 ТН-50 002

$R_z 320$ V (V)

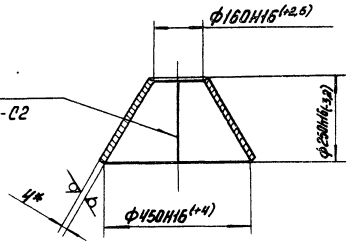

Развертка

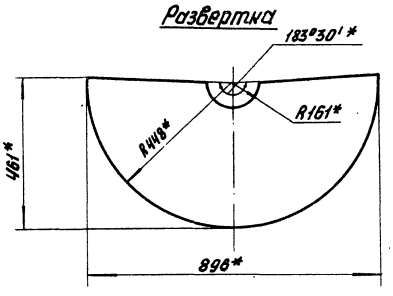

*Размеры для справок

					409-29-61 ТН-50 002		
Изм.	Лист	N докум.	Подп.	Дата	Зонт	Лит.	Масса 8,85 / Масштаб 1:10
Разраб.		Кулиды		01.71			
Пров.		Татинова		01.71		Лист	Листов 1
Т. контр.		Бурле		02.71			
Рук.		Татинова		01.71	Лист 6-ЛН-4 ГОСТ 19903-74	Гипростроммашина г. Киев	
Н. контр.		Христюк		02.71	Ст3пс ГОСТ 14637-69		
Утв.							

Копировал Формат А1

409-29-61 ТН-50 010СБ

Вид А
М1:5

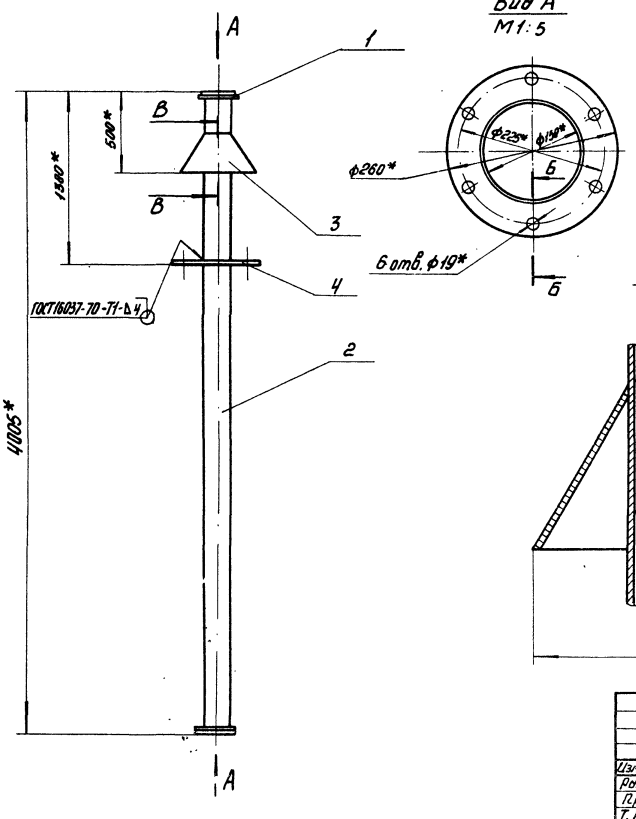

Б-Б
М1:1
повернуто

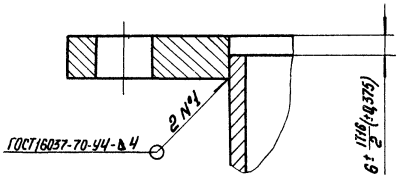

В-В
М1:5

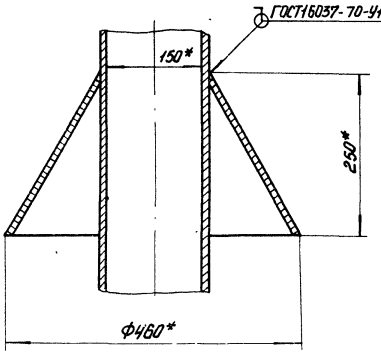

*Размеры для справок

68
760 1/10

					409-29-61 ТН-50 010СБ		
Изм.	Лист	N докум.	Подп.	Дата	Цементопровод Сборочный чертеж	Лит.	Масса 85,8 / Масштаб 1:20
Разраб.		Кулиды		01.71			
Пров.		Татинова		01.71		Лист	Листов 1
Т. контр.		Бурле		01.71			
Рук.		Татинова		01.71		Гипростроммашина г. Киев	
Н. контр.		Христюк		01.71			
Утв.		Линник		01.71			

Копировал Формат А2

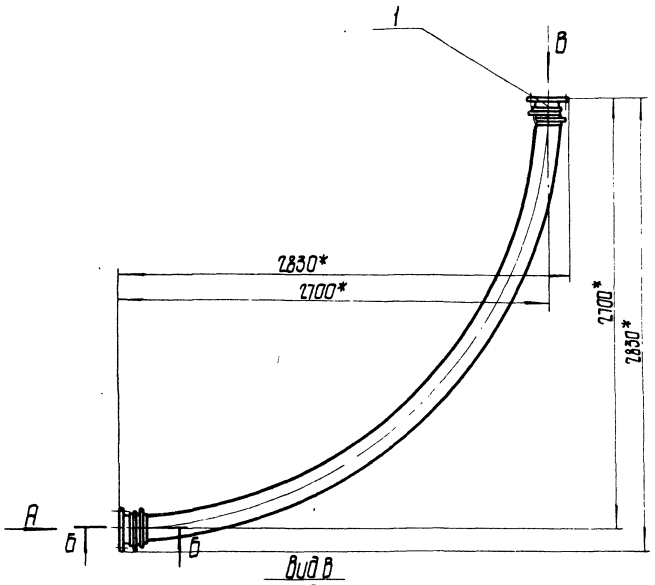

Вид А
М1:5

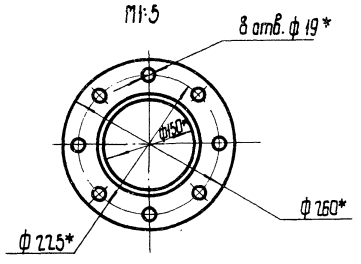

Б-Б
М1:5

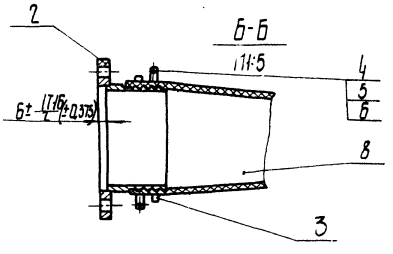

* Размеры для справок

Вид В
М1:5

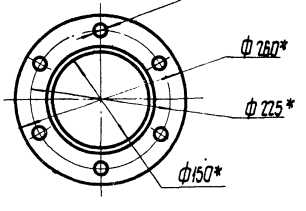

					409-29-61 ТН-50 ОЗОСБ		
Изм.	Лист	№ докум.	Подп.	Дата	Колено	Лит.	Масса	Масштаб
Разраб.		Панавая		2.07.78	Сборочный чертеж		42	1:20
Пров.		Татимова		03.78		Лист	Листов 1
Т. контр.		Бурле		03.78		Гипростроммашина г. Киев	
Рук.		Татимова		07.78			
Н. контр.		Христак		07.78			
Утв.		Линник		07.78			

Копировал Формат А2

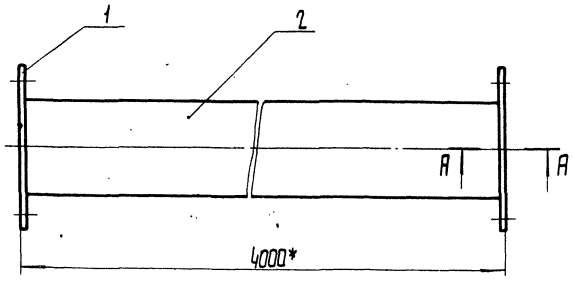

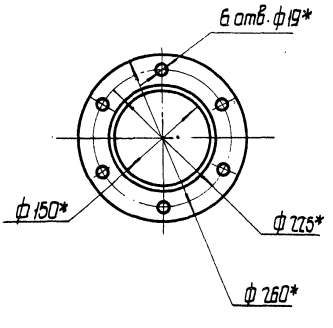

А-А
М1:1

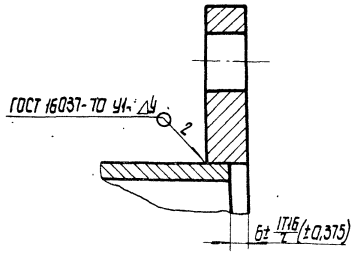

1.* Размеры для справок.
2. Масса наплавленного металла - 1кг.

69
7607/10

					409-29-61 ТН-50 ОЗОСБ		
Изм.	Лист	№ докум.	Подп.	Дата	Цементопровод	Лит.	Масса	Масштаб
Разраб.		Панавая		2.07.78	Сборочный чертеж		77	1:5
Пров.		Татимова		07.78		Лист	Листов 1
Т. контр.		Бурле		07.78		Гипростроммашина г. Киев	
Рук.		Татимова		07.78			
Н. контр.		Христак		07.78			
Утв.		Линник		07.78			

Копировал Канопольская Формат А2

409-29-61 ТН-50 008

Rz 20 (√)

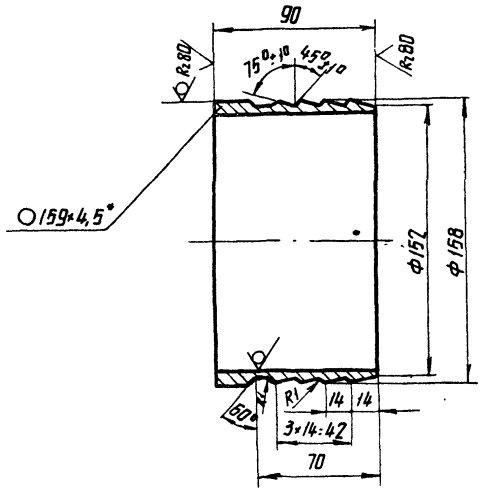

1.* Размер для справок.
2. Неуказанные предельные отклонения размеров: валов - h14, остальных ± IT14/2

Изм.	Лист	№ докум.	Подп.	Дата
Разраб.		Манова		07.78
Пров.		Татинова		07.78
Т.контр.		Бурле		07.78
Рук.		Татинова		07.78
Н.контр.		Христюк		07.78
Утв.				07.78

409-29-61 ТН-50 008

Ниппель

Лит.	Масса	Масштаб
	1,6	1:2
Лист	Листов 1	

Труба 159×4,5 ГОСТ 8732-70 / А Ст. 2пс ГОСТ 8731-74

Гипростроммашина г. Киев

Формат 11

409-29-61 ТН-50 006

Rz 80 (√)

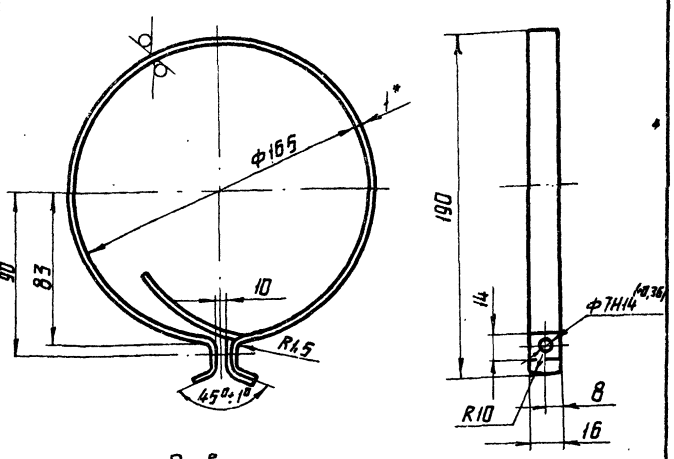

Развертка
М1:1



1.* Размеры для справок.
2. Неуказанные предельные отклонения: размеров: отверстий - H16, валов - h16, остальных ± IT16/2

Изм.	Лист	№ докум.	Подп.	Дата
Разраб.		Манова		07.78
Пров.		Татинова		07.78
Т.контр.		Бурле		07.78
Рук.		Татинова		07.78
Н.контр.		Христюк		07.78
Утв.				

409-29-61 ТН-50 006

Зажим

Лит.	Масса	Масштаб
	0,08	1:2
Лист	Листов 1	

Лист Б-ПН-1 ГОСТ 19903-74 / 1-Ц-4 ГОСТ 16523-70

Гипростроммашина г. Киев

Копировал

Формат 11

409-29-61 ТН-50 040СБ

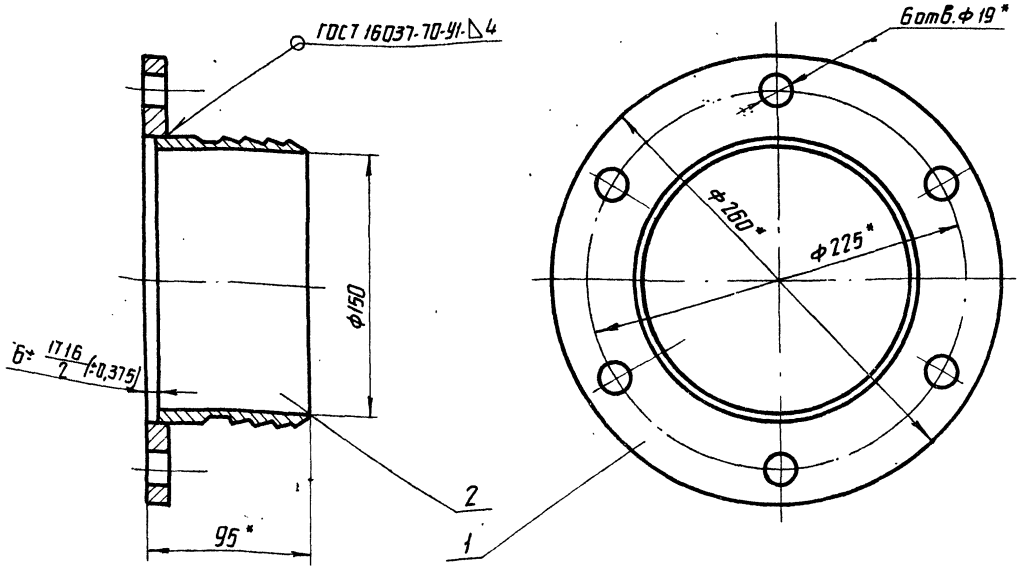

1.* Размеры для справок.
2. Масса наплавленного металла - 0,4кг.

70
1607/10

Изм.	Лист	№ докум.	Подп.	Дата
Разраб.		Манова		07.78
Пров.		Татинова		07.78
Т.контр.		Бурле		07.78
Рук.		Татинова		07.78
Н.контр.		Христюк		07.78
Утв.		Линник		07.78
Копир.		Олейник		

409-29-61 ТН-50 040СБ

Ниппель в сборе
Сборочный чертеж

Лит.	Масса	Масштаб
	4,8	1:2
Лист	Листов 1	

Гипростроммашина г. Киев

Формат 12

Формат	Зона	Поз.	Обозначение	Наименование	Кол.	Примечан.
				Документация		
12			409-29-61 ТН-50 .050СБ	Сборочный чертеж		
				Детали		
11		1	409-29-61 ТН-50 .005	Фланец	1	
11		2	409-29-61 ТН-50 .012	Ниппель	1	

409-29-61 ТН-50 .050

Ниппель В сборе

Изм.	Лист	№ докум.	Подп.	Дата
Разраб.		Усманова		07.78
Пров.		Татимова		07.78
Т.контр.				
Рук.		Татимова		07.78
Н.контр.		Христюк		07.78
Утв.		Линник		07.78

Лит. | Лист | Листов 1

Гипростроммашина г. Киев

Копировал: Формат 11

409-29-61 ТН-50 .003

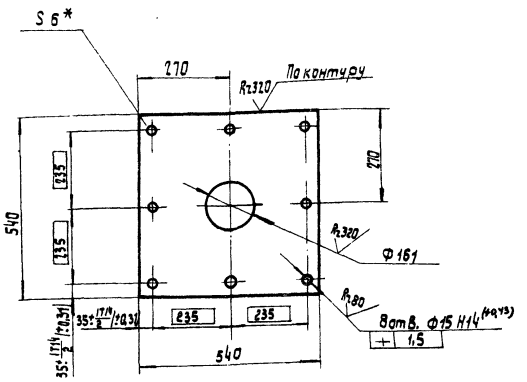

1.* Размер для справок.

2. Неуказанные предельные отклонения размеров: отверстий - H16, валов - h16, остальных - $\pm \frac{IT16}{2}$.

409-29-61 ТН-50 .003

Фланец

Лист 5-ПН-6 ГОСТ 19903-74 Ст. 3пс ГОСТ 14637-69

Изм.	Лист	№ докум.	Подп.	Дата
Разраб.		Усманова		07.78
Пров.		Татимова		07.78
Т.контр.		Бурле		07.78
Рук.		Татимова		07.78
Н.контр.		Христюк		07.78
Утв.				

Лит. | Масса | Масштаб
1,4 | 1:10

Лист | Листов 1

Гипростроммашина г. Киев

Копировал: Формат 11

409-29-61 ТН-50 .050СБ

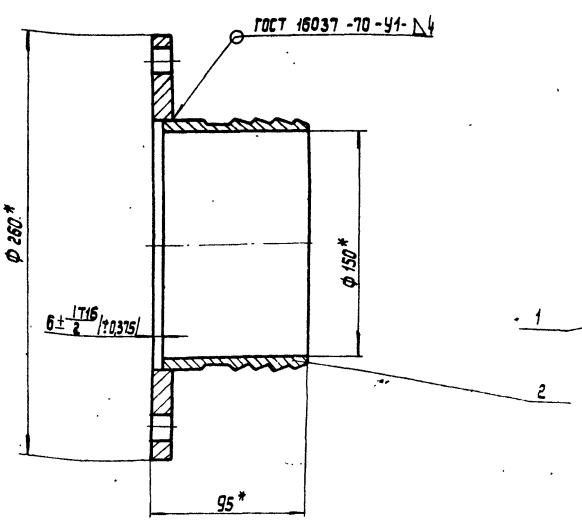

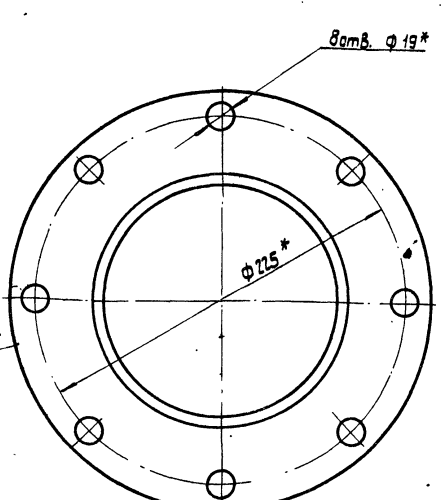

1.* Размеры для справок.

2. Масса наплавленного металла - 0,4кг.

409-29-61 ТН-50 .050СБ

Ниппель В сборе
Сборочный чертеж

Изм.	Лист	№ докум.	Подп.	Дата
Разраб.		Усманова		07.78
Пров.		Татимова		07.78
Т.контр.		Бурле		07.78
Рук.		Татимова		07.78
Н.контр.		Христюк		07.78
Утв.		Линник		07.78

Лит. | Масса | Масштаб
4,8 | 1:2

Лист | Листов 1

Гипростроммашина г. Киев

Копировал: Усова Формат 12

71
7607/10

Формат	Зона	Поз.	Обозначение	Наименование	Кол.	Примечан.
				Документация		
12			409-29-61 ТН-50 010 СБ	Сборочный чертеж		
				Детали		
11		1	409-29-61 ТН-5 029	Фланец	2	
Б4		2	ТН-50 001	Патрубок		
				Труба 159×4,5 ГОСТ 8732-71		
				А Ст.2пс ГОСТ 8731-74		
				L = 3988 h 16 /-16,5/	1	69,8 кг
11		3	409-29-61 ТН-50 002	Зант	1	
11		4	409-29-61 ТН-50 003	Фланец	1	

Подп. и дата | Инв. № дубл. | Взам. инв. № | Подп. и дата | Инв. № подл.

Изм.	Лист	№ докум.	Подп.	Дата
Разраб.		Лановая		27.11.78
Пров.		Татимова		07.78
Рук.		Татимова		07.78
Н. контр.		Христюк		07.78
Утв.		Линник		07.78

409-29-61 ТН-50 .010

Цементопровод

Лит.	Лист	Листов
		1

Типростроммашина г. Киев

Копировал: Усова Формат 11

Формат	Зона	Поз.	Обозначение	Наименование	Кол.	Примечан.
				Документация		
12			409-29-61 ТН-50 020СБ	Сборочный чертеж		
				Детали		
11		1	409-29-61 ТН-5 029	Фланец	2	
Б4		2	409-29-61 ТН-50 001	Патрубок		
				Труба 159×4,5 ГОСТ 8732-70		
				А Ст.2пс ГОСТ 8731-74		
				L = 3988 h 16 /-16,5/		

Подп. и дата | Инв. № дубл. | Взам. инв. № | Подп. и дата | Инв. № подл.

Изм.	Лист	№ докум.	Подп.	Дата
Разраб.		Лановая		27.11.78
Пров.		Татимова		07.78
Рук.		Татимова		07.78
Н. контр.		Христюк		07.78
Утв.		Линник		07.78

409-29-61 ТН-50 020

Цементопровод

Лит.	Лист	Листов
		1

Типростроммашина г. Киев

Копировал: Усова Формат 11

Формат	Зона	Поз.	Обозначение	Наименование	Кол.	Примечание
				Документация		
12			409-29-61 ТН-50 030СБ	Сборочный чертеж		
				Сборочные единицы		
11		1	409-29-61 ТН-50 .040	Ниппель в сборе	1	
11		2	ТН-50 .050	Ниппель в сборе	1	
				Детали		
11		3	409-29-61 ТН-50 .006	Зажим	4	
				Стандартные изделия		
		4		Винт М 6×25.46 ГОСТ 17473-72	4	0,006 кг
		5		Гайка М6.5 ГОСТ 5915-70	4	0,002 кг
		6		Шайба 6.01 ГОСТ 11371-68	4	0,0008 кг
		8		Рукав гр II тип Б-5Ф150 ГОСТ 5398-76	4 м	32 кг

Подп. и дата | Инв. № дубл. | Взам. инв. № | Подп. и дата | Инв. № подл.

Изм.	Лист	№ докум.	Подп.	Дата
Разраб.		Лановая		27.11.78
Пров.		Татимова		07.78
Рук.		Татимова		07.78
Н. контр.		Христюк		07.78
Утв.		Линник		07.78

409-29-61 ТН-50 .030

Колено

Лит.	Лист	Листов
		1

Типростроммашина г. Киев

Копировал: Усова Формат 11

Формат	Зона	Поз.	Обозначение	Наименование	Кол.	Примечание
				Документация		
12			409-29-61 ТН-50 .040СБ	Сборочный чертеж		
				Детали		
11		1	409-29-61 ТН-5 .029	Фланец	1	
11		2	409-29-61 ТН-50 .008	Ниппель	1	

72
7607/10

Подп. и дата | Инв. № дубл. | Взам. инв. № | Подп. и дата | Инв. № подл.

Изм.	Лист	№ докум.	Подп.	Дата
Разраб.		Лановая		27.11.78
Пров.		Татимова		07.78
Рук.		Татимова		07.78
Н. контр.		Христюк		07.78
Утв.		Лановая		07.78

409-29-61 ТН-50 .040

Ниппель в сборе

Лит.	Лист	Листов
		1

Типростроммашина г. Киев

Копировал: Усова Формат 11

№ строки	Обозначение	Наименование	Куда входит: Обозначение	Куда входит: Кол.	Общее кол.	Примечание
1	409-29-61 ТН-50 000	Цементопровод			1	
2						
3	409-29-61 ТН-50 010	Цементопровод			1	
4	409-29-61 ТН-50 020	Цементопровод			1	
5	409-29-61 ТН-50 030	Колено			1	
6						
7	409-29-61 ТН-50 040	Ниппель в сборе	409-29-61 ТН-50 030	1	1	
8	409-29-61 ТН-50 050	Ниппель в сборе	409-29-61 ТН-50 030	1	1	
9						
10						
11						
12						
13						
14						
15						
16						
17						
18						
19						
20						
21						
22						
23						
24						

Инв.№ подл. | Подп. и дата | Взам. инв.№ | Инв.№ дубл. | Подп. и дата

Изм.	Лист	№ докум.	Подп.	Дата
Разраб.		Успанова		07.78
Пров.		Татимова		07.78
Рук.		Татимова		07.78
Н. контр.		Христюк		07.78
Утв.		Пинчик		07.78

409-29-61 ТН-50 ОВ ВС

Цементопровод от камерного насоса
Ведомость спецификаций

Лит. | Лист | Листов: 1

Гипростроммашина г. Киев

Копировал

Формат 12

№ строки	Наименование	Обозначение документа на поставку	Поставщик	Куда входит (обозначение)	Количество: на изделие	в компл.	на регулир	Всего	Примечание
1	Рукав гр.II тип В-5 ф150	ГОСТ 8496-57			4			4	
2									
3	Крепежные изделия								
4									
5	Болт М16×55.46	ГОСТ 7798-70			26			26	
6									
7	Винт М6×25.56	ГОСТ 17473-72			4			4	
8									
9	Гайка М6.5	ГОСТ 5915-70			4			4	
10	М16.5				26			26	
11									
12	Шайба 6.01	ГОСТ 11371-68			4			4	
13	16.01				26			26	
14									
15									
16									
17									
18									
19									
20									
21									
22									
23									
24									
25									73
26									

1607/10

Инв.№ подл. | Подп. и дата | Взам. инв.№ | Инв.№ дубл. | Подп. и дата

Изм.	Лист	№ докум.	Подп.	Дата
Разраб.		Успанова		07.78
Пров.		Татимова		07.78
Рук.		Татимова		07.78
Н. контр.		Христюк		07.78
Утв.		Пинчик		07.78

409-29-61 ТН-50 ОВ ВП

Цементопровод от камерного насоса
Ведомость покупных изделий

Лит. | Лист | Листов: 1

Гипростроммашина г. Киев

Копировал

Формат 12

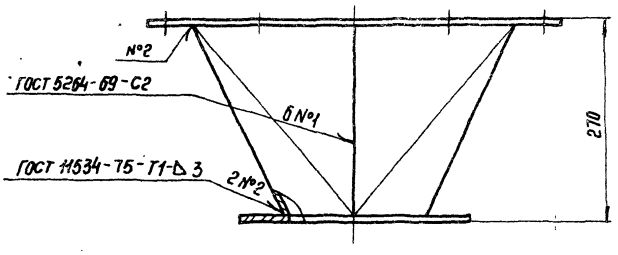

Вид А

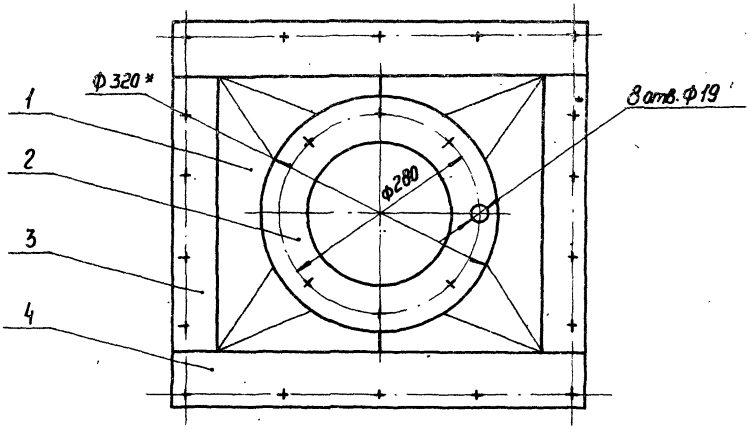

А

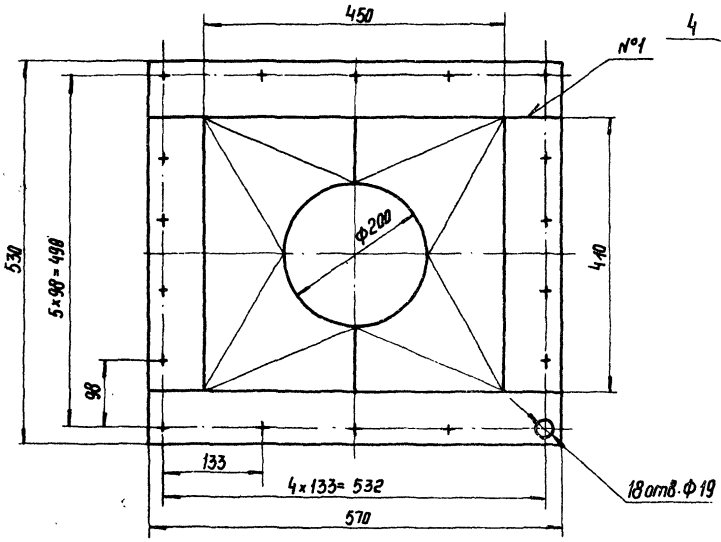

1. Размеры для справок.
2. Масса наплавленного металла - 0,2 кг.

					409-29-61 ТН-51	010СБ	
Изм.	Лист	№ докум.	Подп.	Дата			
Разраб.		Меньшиков		17.01.78	Переходник	Лит.	Масса 28 / Масштаб 1:5
Пров.		Татинова		17.01.78	Сборочный чертеж	Лист	Листов 1
Т. контр.		Бурле		17.01.78		Гипростроммашина г. Киев	
Рук.		Татинова		17.01.78			
Н. контр.		Христюк		28.78			
Утв.		Линник					

Копировал: Формат 12

Вид А

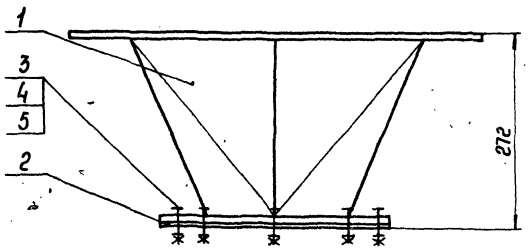

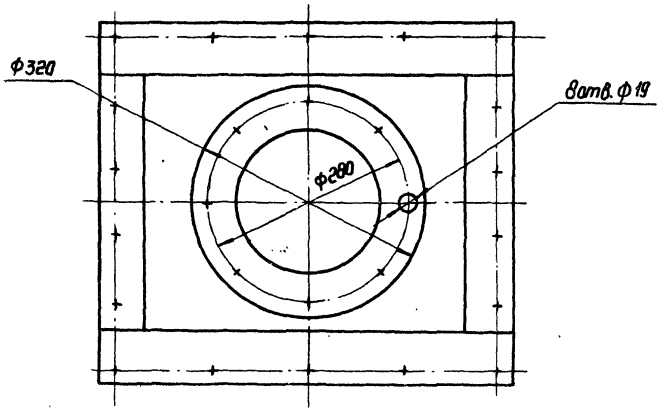

А

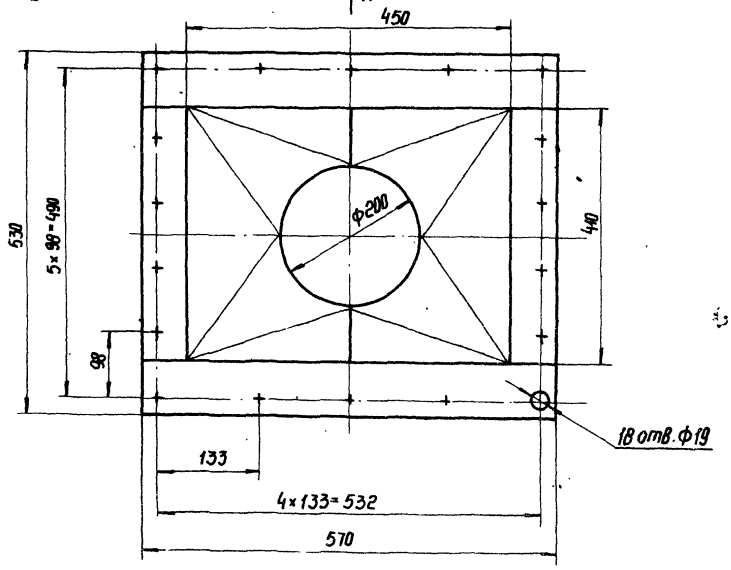

Размеры для справок

74
7607/10

					409-29-61 ТН-51	000СБ	
Изм.	Лист	№ докум.	Подп.	Дата			
Разраб.		Меньшиков		17.01.78	Переходник	Лит.	Масса 30 / Масштаб 1:5
Пров.		Татинова		17.01.78	Сборочный чертеж	Лист	Листов 1
Т. контр.		Бурле		17.01.78		Гипростроммашина г. Киев	
Рук.		Татинова		17.01.78			
Н. контр.		Христюк		28.78			
Утв.		Линник		28.78			

Копировал Формат 12

409-29-61 / ТН-51 · 003

75

Rz 500 (√)

Развертка

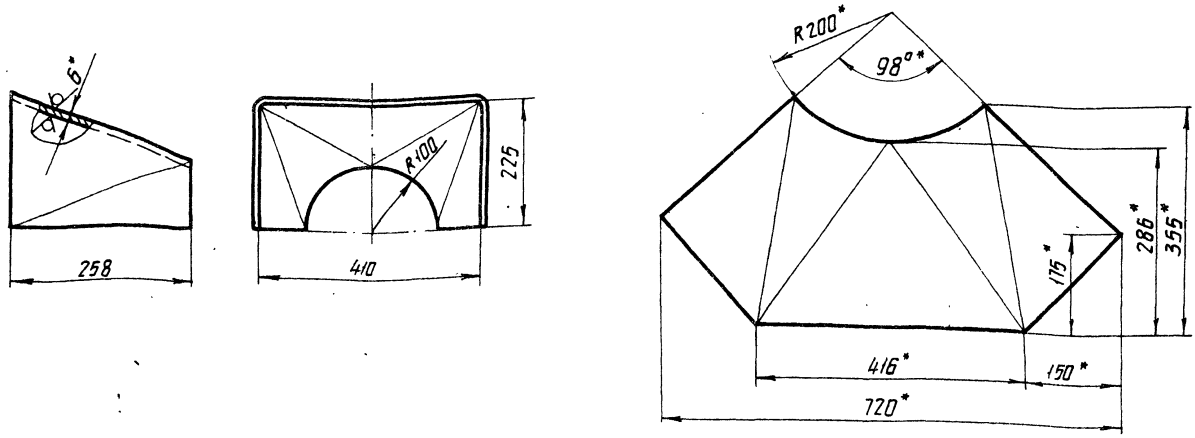

1. *Размеры для справок.
2. Предельные отклонения размеров отверстий H16, валов h16, остальных ± $\frac{IT16}{2}$.

Изм.	Лист	№ докум.	Подп.	Дата	409-29-61 / ТН-51 · 003	Лит.	Масса	Масштаб
Разраб.		Меньшиков		11.79	Обечайка		6	1:5
Пров.		Татинова		11.78		Лист	Листов 1	
Т.контр.		Бурле		11.78				
Рук.		Татинова		11.78	Лист Б-ПН-6 ГОСТ 19903-74	Гипростроммашина		
Н.контр.		Христюк		11.78	Ст.3пс ГОСТ 14637-69	г.Киев		
Утв.								

Копировал

Формат 11

Инв. № подл. | Подп. и дата | Взам. инв. № | Инв. № дубл. | Подп. и дата

409-29-61 / ТН-51 · 001

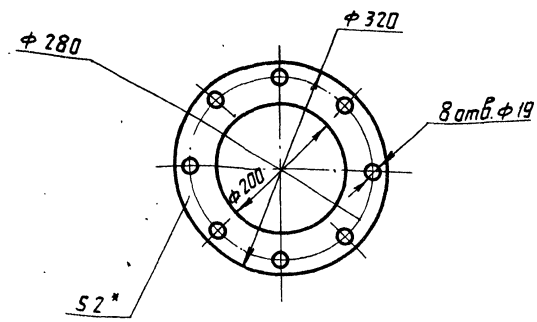

*Размер для справок.

Изм.	Лист	№ докум.	Подп.	Дата	409-29-61 / ТН-51 · 001	Лит.	Масса	Масштаб
Разраб.		Меньшиков		11.79	Прокладка		0,5	1:5
Пров.		Татинова		11.79		Лист	Листов 1	
Т.контр.		Бурле		11.79	Пластина 1 лист ТМКЩ-М-2, 9,9 ГОСТ 7338-77	Гипростроммашина		
Рук.		Татинова		11.79		г.Киев		
Н.контр.		Христюк		11.79				
Утв.								

Формат 11

Инв. № подл. | Подп. и дата | Взам. инв. № | Инв. № дубл. | Подп. и дата

409-29-61 / ТН-51 · 004

(√)

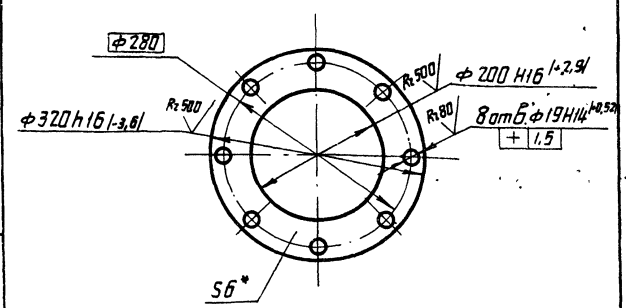

*Размер для справок.

75

7607/10

Изм.	Лист	№ докум.	Подп.	Дата	409-29-61 / ТН-51 · 004	Лит.	Масса	Масштаб
Разраб.		Меньшиков		11.79	Фланец		10	1:5
Пров.		Татинова		11.79		Лист	Листов 1	
Т.контр.		Бурле		11.79				
Рук.		Татинова		11.79	Лист Б-ПН-6 ГОСТ 19903-74	Гипростроммашина		
Н.контр.		Христюк		11.79	Ст.3пс ГОСТ 14637-69	г.Киев		
Утв.								

Формат 11

Инв. № подл. | Подп. и дата | Взам. инв. № | Инв. № дубл. | Подп. и дата

409-29-61 ТН-51 006

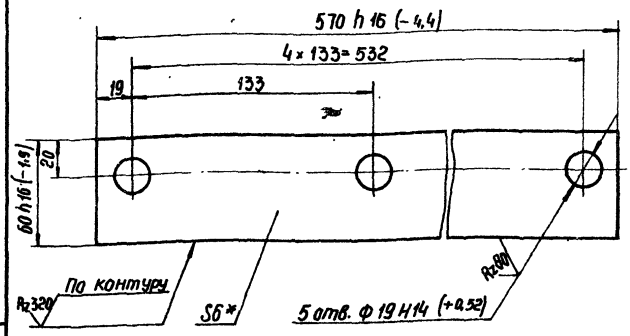

1.* Размер для справок.

2. Неуказанные предельные отклонения размеров: $\pm \frac{IT14}{2}$

Изм.	Лист	№ докум.	Подп.	Дата
Разраб.		Меньшиков		07.78
Пров.		Татинова		08.78
Т.контр.		Бурле		09.78
Рук.		Татинова		09.78
Н.контр.		Христюк		08.78
Утв.				

409-29-61 ТН-51 006

Планка

Лит.	Масса	Масштаб
	1,6	1:2
Лист	Листов 1	

Б-ПН-Б ГОСТ 19903-74
Ст.3 ПС ГОСТ 14637-69

Гипростроммашина г. Киев

Копировал: Формат 11

409-29-61 ТН-51 005

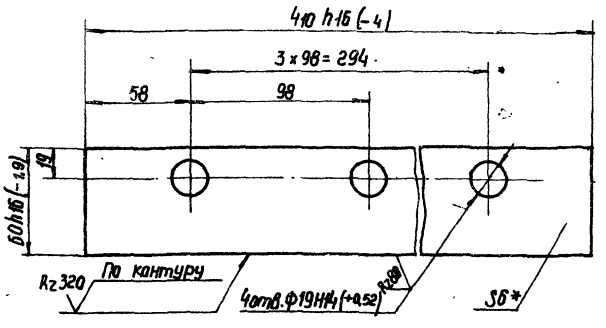

1.* Размер для справок.

2. Неуказанные предельные отклонения размеров: $\pm \frac{IT14}{2}$

Изм.	Лист	№ докум.	Подп.	Дата
Разраб.		Меньшиков		07.78
Пров.		Татинова		08.78
Т.контр.		Бурле		09.78
Рук.		Татинова		09.78
Н.контр.		Христюк		08.78
Утв.				

409-29-61 ТН-51 005

Планка

Лит.	Масса	Масштаб
	1,2	1:2
Лист	Листов 1	

Б-ПН-Б ГОСТ 19903-74
Ст.3 ПС ГОСТ 14637-69

Гипростроммашина г. Киев

Копировал: Формат 11

Формат	Зона	Позиция	Обозначение	Наименование	Кол.	Примечание
				Документация		
12			409-29-61 ТН-51 000 СБ	Сборочный чертеж		
12			409-29-61 ТН-51 000 ВС	Ведомость спецификаций		
12			409-29-61 ТН-51 000 ВП	Ведомость покупных изделий		
				Сборочные единицы		
11		1	409-29-61 ТН-51 010	Переходник	1	
				Детали		
11		2	409-29-61 ТН-51 001	Прокладка	1	
				Стандартные изделия		
		3		Болт М16 х 30. 46 ГОСТ 7798-70	8	0.075 кг.
		4		Гайка М16. 5 ГОСТ 5915-70	8	0.033 кг.
		5		Шайба 16.01 ГОСТ 11371-68	8	0.011 кг

409-29-61 ТН-51 000

Изм.	Лист	№ докум.	Подп.	Дата
Разраб.		Меньшиков		07.78
Пров.		Татинова		08.78
Рук.		Татинова		08.78
Н.контр.		Христюк		08.78
Утв.		Линник		08.78

Переходник

Лит.	Лист	Листов
		1

Гипростроммашина г. Киев

Копировал: Белова Формат 11

Формат	Зона	Позиция	Обозначение	Наименование	Кол.	Примечание
				Документация		
12			409-29-61 ТН-51 010 СБ	Сборочный чертеж		
				Детали		
11		1	409-29-61 ТН-51 003	Обечайка	2	
11		2	409-29-61 ТН-51 004	Фланец	1	
11		3	409-29-61 ТН-51 005	Планка	2	
11		4	409-29-61 ТН-51 006	Планка	2	

16
7607/10

409-29-61 ТН-51 010

Изм.	Лист	№ докум.	Подп.	Дата
Разраб.		Меньшиков		07.78
Пров.		Татинова		08.78
Рук.		Татинова		08.78
Н.контр.		Христюк		08.78
Утв.		Линник		08.78

Переходник

Лит.	Лист	Листов
	1	1

Гипростроммашина г. Киев

Копировал: Белова Формат 11

gost.e-ecolog.ru