ТИПОВОЙ ПРОЕКТ

409-29-61

АВТОМАТИЗИРОВАННЫЙ ПРИРЕЛЬСОВЫЙ СКЛАД ЦЕМЕНТА ВМЕСТИМОСТЬЮ 360/240 тонн

Альбом VI

Нестандартизированное оборудование

ВЫПУСК 3

gost.e-ecolog.ru

КСТ ЦИТП инв. N 7607/9

ТИПОВОЙ ПРОЕКТ
409-29-61
АВТОМАТИЗИРОВАННЫЙ ПРИРЕЛЬСОВЫЙ СКЛАД ЦЕМЕНТА ВМЕСТИМОСТЬЮ 360/240 тонн

АЛЬБОМ VI ВЫПУСК 3

СОСТАВ ПРОЕКТА

АЛЬБОМ I	ОБЩИЕ ДАННЫЕ. ТЕХНОЛОГИЧЕСКАЯ ЧАСТЬ ПРОМПРОВОДКИ.
АЛЬБОМ II	АРХИТЕКТУРНО-СТРОИТЕЛЬНАЯ И САНИТАРНО-ТЕХНИЧЕСКАЯ ЧАСТИ ВЫПУСК 1-ИНВЕНТАРНЫЙ ВАРИАНТ /В МЕТАЛЛЕ/ ВЫПУСК 2-СТАЦИОНАРНЫЙ ВАРИАНТ /В СБОРНОМ ЖЕЛЕЗОБЕТОНЕ/
АЛЬБОМ III	СТРОИТЕЛЬНЫЕ ИЗДЕЛИЯ
АЛЬБОМ IV	ЭЛЕКТРОТЕХНИЧЕСКАЯ ЧАСТЬ.
АЛЬБОМ V	ЭЛЕКТРОТЕХНИЧЕСКАЯ ЧАСТЬ. ЗАДАНИЕ ЗАВОДУ-ИЗГОТОВИТЕЛЮ
АЛЬБОМ VI	НЕСТАНДАРТИЗИРОВАННОЕ ОБОРУДОВАНИЕ ВЫПУСКИ 1,2,3,4,5,6,7,8
АЛЬБОМ VII	ЗАКАЗНЫЕ СПЕЦИФИКАЦИИ. ВЫПУСК 1-НА ТЕХНОЛОГИЧЕСКОЕ, ЭЛЕКТРОТЕХНИЧЕСКОЕ ОБОРУДОВАНИЕ И ПРОМПРОВОДКИ. ВЫПУСК 2-НА САНИТАРНО-ТЕХНИЧЕСКОЕ ОБОРУДОВАНИЕ
АЛЬБОМ VIII	СМЕТЫ К АРХИТЕКТУРНО СТРОИТЕЛЬНОЙ И САНИТАРНО-ТЕХНИЧЕСКОЙ ЧАСТЯМ. ВЫПУСК 1-ИНВЕНТАРНЫЙ ВАРИАНТ /В МЕТАЛЛЕ/. ВЫПУСК 2- СТАЦИОНАРНЫЙ ВАРИАНТ /В СБОРНОМ ЖЕЛЕЗОБЕТОНЕ/.
АЛЬБОМ IX	ОБЪЕКТНЫЕ СМЕТЫ СМЕТЫ НА ПРИОБРЕТЕНИЕ И МОНТАЖ ТЕХНОЛОГИЧЕСКОГО ЭЛЕКТРОТЕХНИЧЕСКОГО ОБОРУДОВАНИЯ И ПРОМПРОВОДОК. ВЫПУСКИ 1,2.

РАЗРАБОТАН ВСЕСОЮЗНЫМ
ПРОЕКТНО-КОНСТРУКТОРСКИМ
ИНСТИТУТОМ ГИПРОСТРОММАШИНА
ГЛАВНЫЙ ИНЖЕНЕР ИНСТИТУТА /МАЦЬКОВОЙ/
ГЛАВНЫЙ ИНЖЕНЕР ПРОЕКТА /ЯСТРЕМСКАЯ/

УТВЕРЖДЕН ГОССТРОЕМ СССР
ПРОТОКОЛ ОТ 2.07.79г. N°35
ВВЕДЕН В ДЕЙСТВИЕ С 30.11.1979
ИН-ТОМ ГИПРОСТРОММАШИНА
ПРИКАЗ ОТ 13.08.79г № 63

СОДЕРЖАНИЕ

Обозначение	Наименование	Лист
409-29-67 ТН-15 000 МЧ	Воздуховод от фильтра к вентилятору	5
409-29-67 ТН-15 010	Переходник	6
409-29-67 ТН-15 020	Колено	6
409-29-67 ТН-15 010 СБ	Переходник	7
409-29-67 ТН-15 020 СБ	Колено	7
409-29-67 ТН-15 030 СБ	Трубопровод	8
409-29-67 ТН-15 040 СБ	Колено	8
409-29-67 ТН-15 050 СБ	Тройник	9
409-29-67 ТН-15 060 СБ	Трубопровод	9
409-29-67 ТН-15 001	Кольцо	10
409-29-67 ТН-15 002	Рукав	10
409-29-67 ТН-15 003	Хомут	10
409-29-67 ТН-15 004	Прокладка	10
409-29-67 ТН-15 005	Хомут	11
409-29-67 ТН-15 009	Фланец	11
409-29-67 ТН-15 012	Накладка	11
409-29-67 ТН-15 013	Накладка	11
409-29-67 ТН-15 006	Подвеска	12
409-29-67 ТН-15 027	Патрубок	12
409-29-67 ТН-15 029	Патрубок	12
409-29-67 ТН-15 011	Баковина	13
409-29-67 ТН-15 016	Патрубок	13
409-29-67 ТН-15 018	Патрубок	14
409-29-67 ТН-15 022	Патрубок	14
409-29-67 ТН-15 023	Патрубок	14
409-29-67 ТН-15 015	Патрубок	15
409-29-67 ТН-15 024	Патрубок	15
409-29-67 ТН-15 030	Трубопровод	16
409-29-67 ТН-15 040	Колено	16
409-29-67 ТН-15 050	Тройник	16
409-29-67 ТН-15 060	Трубопровод	16
409-29-67 ТН-15 000 ВП	Воздуховод от фильтра к вентилятору	17
409-29-67 ТН-15 000 ВС	Воздуховод от фильтра к вентилятору	17
409-29-67 ТН-16 000 МЧ	Труба выхлопная	18
409-29-67 ТН-16 070 СБ	Воздуховод	18
409-29-67 ТН-16 010 СБ	Воздуховод	20
409-29-67 ТН-16 020 СБ	Воздуховод	20
409-29-67 ТН-16 030 СБ	Вставка	21
409-29-67 ТН-16 040 СБ	Обечайка	22
409-29-67 ТН-16 060 СБ	Обечайка	22
409-29-67 ТН-16 060 СБ	Хомут	23
409-29-67 ТН-16 001	Прокладка	23
409-29-67 ТН-16 002	Прокладка	23
409-29-67 ТН-16 003	Прокладка	23

Обозначение	Наименование	Лист
409-29-67 ТН-16 005	Патрубок	24
409-29-67 ТН-16 006	Зонт	24
409-29-67 ТН-16 001	Угольник	24
409-29-67 ТН-16 008	Фланец	24
409-29-67 ТН-16 009	Фланец	25
409-29-67 ТН-16 012	Патрубок	25
409-29-67 ТН-16 014	Рукав	25
409-29-67 ТН-16 016	Обечайка	26
409-29-67 ТН-16 018	Кронштейн	26
409-29-67 ТН-16 022	Обечайка	26
409-29-67 ТН-16 027	Патрубок	27
409-29-67 ТН-16 028	Патрубок	27
409-29-67 ТН-16 019	Кольцо	27
409-29-67 ТН-16 010	Воздуховод	28
409-29-67 ТН-16 020	Воздуховод	28
409-29-67 ТН-16 030	Вставка	28
409-29-67 ТН-16 040	Обечайка	29
409-29-67 ТН-16 050	Хомут	29
409-29-67 ТН-16 060	Обечайка	29
409-29-67 ТН-16 070	Воздуховод	29
409-29-67 ТН-16 000 ВП	Труба выхлопная	30
409-29-67 ТН-16 000 ВС	Труба выхлопная	30
409-29-67 ТН-17 000 МЧ	Сборники пыли	31
409-29-67 ТН-17 010 СБ	Сборник	34
409-29-67 ТН-17 020 СБ	Крышка	36
409-29-67 ТН-17 030 СБ	Крышка	36
409-29-67 ТН-17 040 СБ	Трубопровод	37
409-29-67 ТН-17 050 СБ	Крышка	38
409-29-67 ТН-17 050	Крышка	38
409-29-67 ТН-17 045	Ручка	38
409-29-67 ТН-17 046	Фланец	38
409-29-67 ТН-17 060 СБ	Вставка	39
409-29-67 ТН-17 070 СБ	Вставка	39
409-29-67 ТН-17 080 СБ	Трубопровод в сборе	40
409-29-67 ТН-17 100	Заглушка	40
409-29-67 ТН-17 110	Замок	40
409-29-67 ТН-17 090 СБ	Трубопровод	41
409-29-67 ТН-17 100 СБ	Заглушка	42
409-29-67 ТН-17 110 СБ	Замок	42
409-29-67 ТН-17 001	Прокладка	43
409-29-67 ТН-17 002	Прокладка	43
409-29-67 ТН-17 007	Прокладка	43
409-29-67 ТН-17 013	Фланец	43
409-29-67 ТН-17 003	Прокладка	44
409-29-67 ТН-17 004	Прокладка	44
409-29-67 ТН-17 005	Крышка	44
409-29-67 ТН-17 006	Прокладка	44

Обозначение	Наименование	Лист
409-29-61 ТН-17 008	Рукав	45
409-29-61 ТН-17 009	Хомут	45
409-29-61 ТН-17 011	Рукав	45
409-29-61 ТН-17 012	Хомут	45
409-29-61 ТН-17 014	Прокладка	46
409-29-61 ТН-17 015	Фланец	46
409-29-61 ТН-17 017	Фланец	46
409-29-61 ТН-17 021	Платик	46
409-29-61 ТН-17 016	Обечайка	47
409-29-61 ТН-17 018	Патрубок	47
409-29-61 ТН-17 019	Сектар	47
409-29-61 ТН-17 023	Фланец	48
409-29-61 ТН-17 029	Обечайка	48
409-29-61 ТН-17 031	Фланец	48
409-29-61 ТН-17 025	Фланец	49
409-29-61 ТН-17 028	Обечайка	49
409-29-61 ТН-17 032	Фланец	49
409-29-61 ТН-17 034	Кольцо	49
409-29-61 ТН-17 035	Фланец	50
409-29-61 ТН-17 036	Патрубок	50
409-29-61 ТН-17 038	Патрубок	50
409-29-61 ТН-17 039	Патрубок	50
409-29-61 ТН-17 037	Патрубок	51
409-29-61 ТН-17 064	Патрубок	51
409-29-61 ТН-17 085	Скоба	51
409-29-61 ТН-17 065	Стойка	52
409-29-61 ТН-17 066	Основание	52
409-29-61 ТН-17 068	Конус	52
409-29-61 ТН-17 075	Накладка	53
409-29-61 ТН-17 084	Кронштейн	53
409-29-61 ТН-17 086	Палец	53
409-29-61 ТН-17 087	Палец	53
409-29-61 ТН-17 077	Прокладка	54
409-29-61 ТН-17 078	Ушко	54
409-29-61 ТН-17 083	Рукоятка	54
409-29-61 ТН-17 010	Сборник	55
409-29-61 ТН-17 020	Крышка	55
409-29-61 ТН-17 030	Крышка	55
409-29-61 ТН-17 040	Трубапровод	55
409-29-61 ТН-17 060	Вставка	56
409-29-61 ТН-17 070	Вставка	56
409-29-61 ТН-17 080	Трубопровод в сборе	56
409-29-61 ТН-17 090	Трубопровод	56
409-29-61 ТН-17 000 ВП	Сборники пыли	57
409-29-61 ТН-17 000 ВС	Сборники пыли	57

Обозначение	Наименование	Лист
409-29-61 ТН-21 000 СБ	Патрубок переходной	58
409-29-61 ТН-21 006	Фланец	58
409-29-61 ТН-21 007	Планка	58
409-29-61 ТН-21 010 СБ	Патрубок	59
409-29-61 ТН-21 001	Прокладка	60
409-29-61 ТН-21 002	Прокладка	60
409-29-61 ТН-21 005	Конус	60
409-29-61 ТН-21 000	Патрубок переходной	61
409-29-61 ТН-21 010	Патрубок	61
409-29-61 ТН-21 000 ВП	Патрубок переходной	61
409-29-61 ТН-23 000 МЧ	Воздуховод от бункера приема к циклону	62
409-29-61 ТН-23 010 СБ	Трубопровод	63
409-29-61 ТН-23 040 СБ	Переходник в сборе	63
409-29-61 ТН-23 020 СБ	Трубопровод	64
409-29-61 ТН-23 030 СБ	Колено	64
409-29-61 ТН-23 050 СБ	Трубопровод	65
409-29-61 ТН-23 001	Прокладка	65
409-29-61 ТН-23 021	Патрубок	65
409-29-61 ТН-23 022	Патрубок	65
409-29-61 ТН-23 011	Патрубок	66
409-29-61 ТН-23 012	Патрубок	66
409-29-61 ТН-23 026	Патрубок	66
409-29-61 ТН-23 027	Патрубок	66
409-29-61 ТН-23 025	Фланец	67
409-29-61 ТН-23 [illegible]040	Трубопровод	67
409-29-61 ТН-23 [illegible]020	Трубопровод	67
409-29-61 ТН-23 [illegible]030	Колено	67
409-29-61 ТН-23 [illegible]040	Переходник в сборе	68
409-29-61 ТН-23 [illegible]050	Трубопровод	68
409-29-61 ТН-23 000 ВС	Воздуховод от бункера к циклону	68
409-29-61 ТН-23 000 ВЗ	Воздуховод от бункера к циклону	89
409-29-61 ТН-23 000 ВП	Воздуховод от бункера к циклону	89
409-29-61 ТН-24 000 СБ	Лестница	70
409-29-61 ТН-24 003	Скоба	71
409-29-61 ТН-24 005	Пята	71
409-29-61 ТН-24 000	Лестница	71
409-29-61 ТН-25 000 СБ	Ограждение	72
409-29-61 ТН-25 008	Скоба	73
409-29-61 ТН-25 000	Ограждение	73

409-29-61 ТН-15 000 МЧ

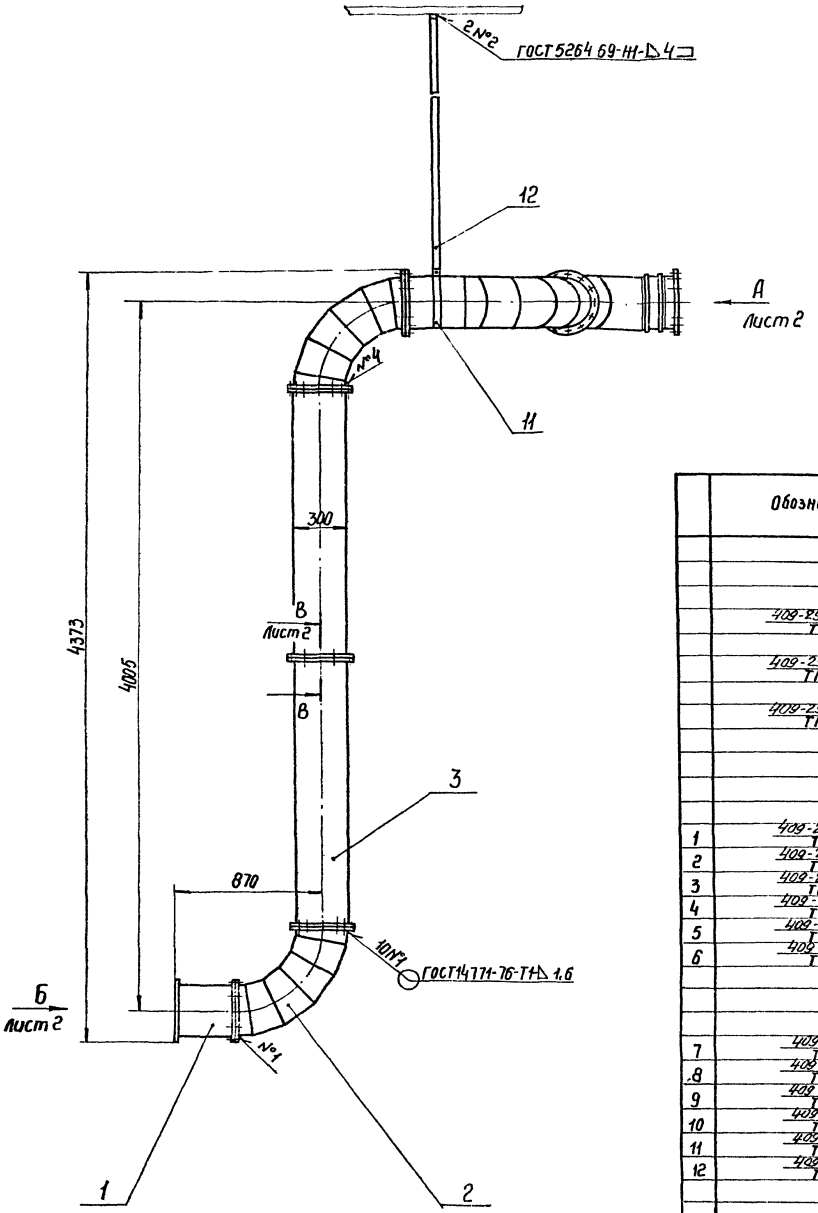

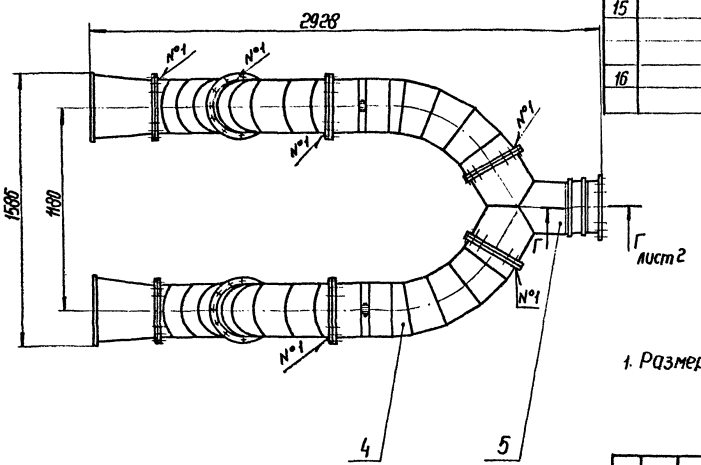

	Обозначение	Наименование		Примечание
		Документация		
	409-29-61 ТН-15 000 МЧ	Монтажный чертеж		
	409-29-61 ТН-15 000 ВС	Ведомость спецификаций		
	409-29-61 ТН-15 000 ВП	Ведомость покупных изделий		
		Сборочные единицы		
1	409-29-61 ТН-15 010	Переходник	2	
2	409-29-61 ТН-15 020	Колено	4	
3	409-29-61 ТН-15 030	Трубопровод	4	
4	409-29-61 ТН-15 040	Колено	2	
5	409-29-61 ТН-15 050	Тройник	1	
6	409-29-61 ТН-15 060	Трубопровод	1	
		Детали		
7	409-29-61 ТН-15 001	Кольцо	2	
8	409-29-61 ТН-15 002	Рукав	1	
9	409-29-61 ТН-15 003	Хомут	2	
10	409-29-61 ТН-15 004	Прокладка	13	
11	409-29-61 ТН-15 005	Хомут	2	
12	409-29-61 ТН-15 006	Подвеска	2	
		Стандартные изделия		
14		Болт М10×25.46 ГОСТ 7798-70	158	0,028 кг
15		Гайка М10.5 ГОСТ 5915-70	158	0,011 кг
16		Шайба 10.01 ГОСТ 11371-68	158	0,004 кг

1. Размеры для справок

5

7607/9

изм.	Лист	№ докум.	Подп.	Дата
Разраб.		Неволодова		07.78
Пров.		Татомова		07.78
Т.контр.		Бурле		07.78
Рук.		Линник		07.78
Н.контр.		Христюк		07.78
Утв.		Линник		07.78

409-29-61 ТН-15 000 МЧ

Воздуховод от фильтра к вентилятору

Монтажный чертеж

Лит.	Масса	Масштаб
	200	1:20

Лист 1 | Листов 2

Гипростроммашина г. Киев

409-29-61 ТН-15 000М4

Вид А
М1:5 лист 1

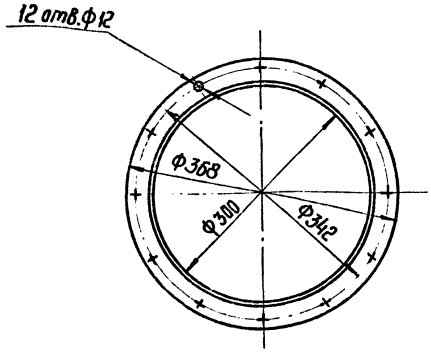

Вид Б
М1:5 лист 1

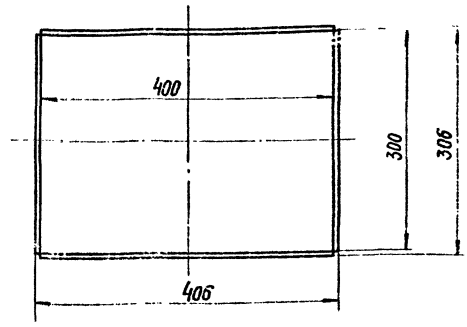

В - В
М1:1 лист 1

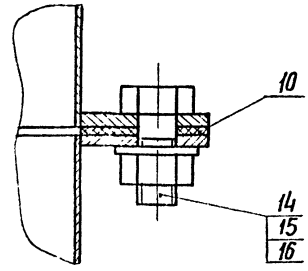

Г - Г
М1:5 лист 1

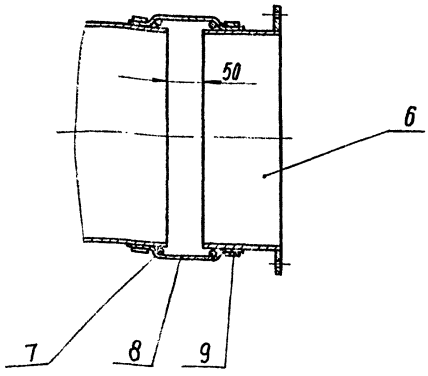

Изм.	Лист	№ докум.	Подп.	Дата
Разраб.		Нечволодова		07.78
Пров.		Татинова		07.78
Т. контр.		Бурле		07.78
Рук.		Линник		07.78
Н. контр.		Христюк		07.78
Утв.		Линник		07.78

409-29-61 ТН-15 000М4

Лит.	Масса	Масштаб
Лист 2	Листов	

Гипростроммашина г. Киев

Копировал: Формат 12

Формат	Зона	Позиция	Обозначение	Наименование	Колич.	Примечание
				Документация		
12			409-29-61 ТН-15 010СБ	Сборочный чертеж		
				Детали		
11		1	409-29-61 ТН-15 009	Фланец	1	
12		2	409-29-61 ТН-15 011	Боковина	2	
11		3	409-29-61 ТН-15 012	Накладка	2	
11		4	409-29-61 ТН-15 013	Накладка	2	

Изм.	Лист	№ докум.	Подп.	Дата
Разраб.		Нечволодова		
Пров.		Татинова		
Рук.		Линник		
Н. контр.		Христюк		
Утв.		Линник		

409-29-61 ТН-15 010

Перехо[illegible]ник

Лит.	Лист	Листов
		1

Гипростроммашина г. Киев

Формат	Зона	Позиция	Обозначение	Наименование	Колич.	Примечание
				Документация		
12			409-29-61 ТН-15 020СБ	Сборочный чертеж		
				Детали		
11		1	409-29-61 ТН-15 009	Фланец	2	
12		2	409-29-61 ТН-15 015	Патрубок	2	
12		3	409-29-61 ТН-15 016	Патрубок	4	

Подп. и дата | Взам. инв. № | Инв. № дубл. | Подп. и дата

Изм.	Лист	№ докум.	Подп.	Дата
Разраб.		Нечволодова		07.78
Пров.		Татинова		07.78
Рук.		Линник		07.78
Н. контр.		Христюк		07.78

409-29-61 ТН-15 020

Колено

Лит.	Лист	Листов
		1

Гипростроммашина г. Киев

6

7607/9

409-29-61 ТН-15 020СБ

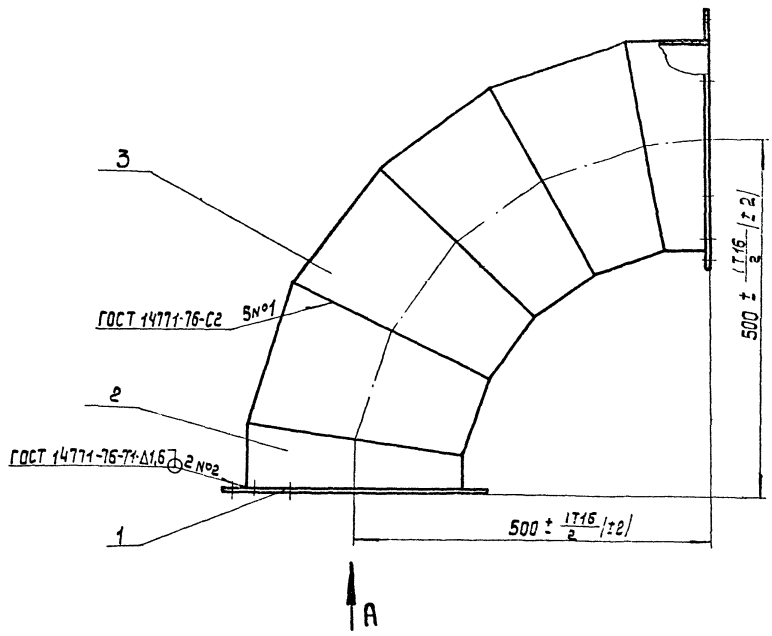

1.* Размеры для справок.

2. Масса наплавленного металла - 0,2 кг

Изм.	Лист	N докум.	Подп.	Дата
Разраб.		Неуважаева		10.77
Пров.		Татимова		01.78
Т.контр.		Бурле		01.78
Рук.		Линник		01.78
Н.контр.		Христюк		01.78
Утв.		Линник		01.78

409-29-61 ТН-15 020СБ

Колено
Сборочный чертеж

Лит.	Лист	Листов
	11	1:5
Лист	Листов 1	

Гипростроммашина г. Киев

Копировал: Усова Формат 12

409-29-61 ТН-15 020СБ

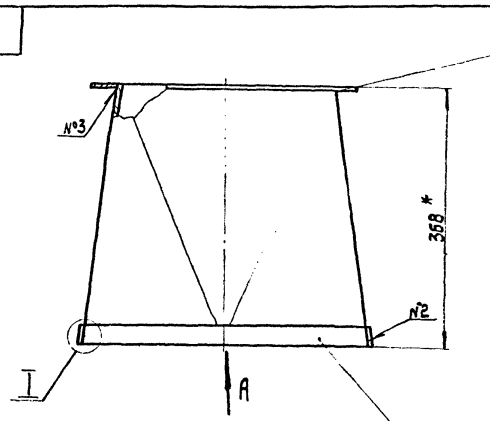

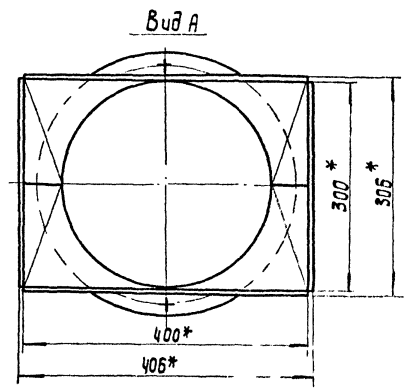

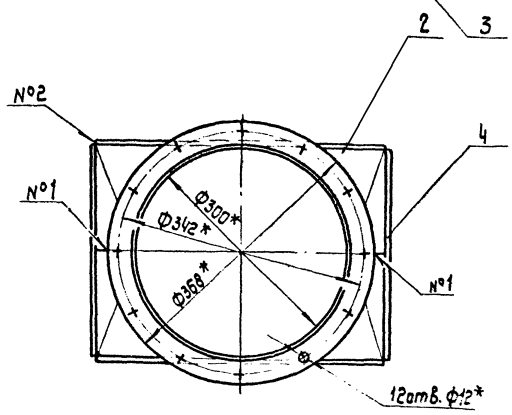

Таблица сварных швов.

Номер шва	Условное обозначение	Требование к шву	Кол. швов
1	С2		2
2	У4		4
3	Т1-Δ 1,6	По замкнутой линии	1
4	Н1-Δ 1,6	По замкнутой линии	2

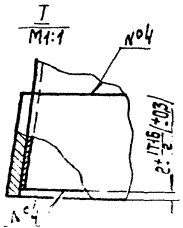

1. Сварные швы по ГОСТ 14771-76.

2.* Размеры для справок.

3. Масса наплавленного металла - 0,8 кг.

7

7607/9

Изм.	Лист	N докум.	Подп.	Дата
Разраб.		Неуважаева		10.77
Пров.		Татимова		01.78
Т.контр.		Бурле		01.78
Рук.		Линник		01.78
Н.контр.		Христюк		01.78
Утв.		Линник		01.78

409-29-61 ТН-15 010СБ

Переходник
Сборочный чертеж

Лит.	Масса	Масштаб
	5,8	1:5
Лист	Листов 1	

Гипростроммашина г. Киев

Копировал: Усова Формат 12

409-29-61 ТН-15 · 030СБ

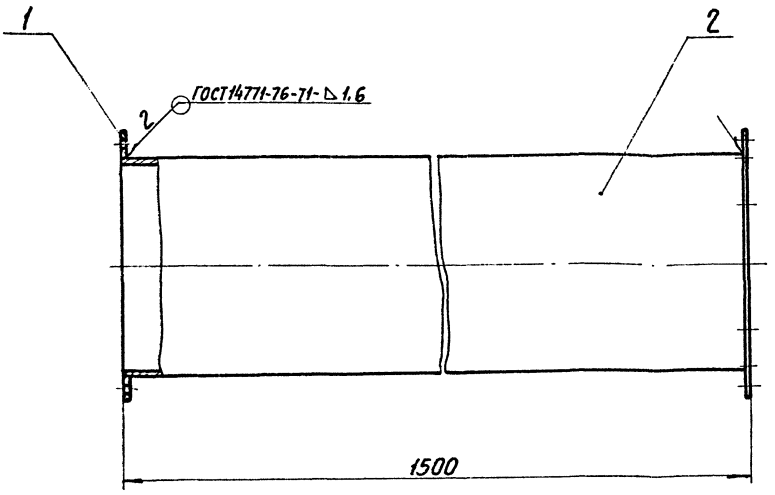

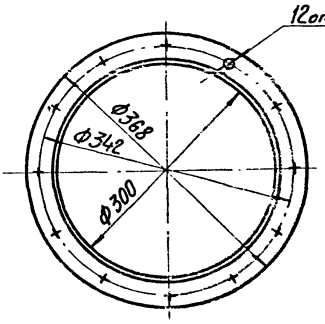

1. Размеры для справок.

2. Масса наплавленного металла 0,1кг.

					409-29-61 ТН-15 · 030СБ		
Изм.	Лист	№ докум.	Подп.	Дата			
Разраб.		Нечволодова		07.78	Трубопровод Сборочный чертеж	Лит.	Масса 20	Масштаб 1:5
Пров.		Татимова		07.78				
Т.контр.		Бурле		07.78		Лист	Листов 1	
Рук.		Линник		07.78		Гипростроммашина г. Киев		
Н.контр.		Христюк		07.78				
Утв.		Линник		07.78				

Копировал Формат 12

409-29-61 ТН-15 · 040СБ

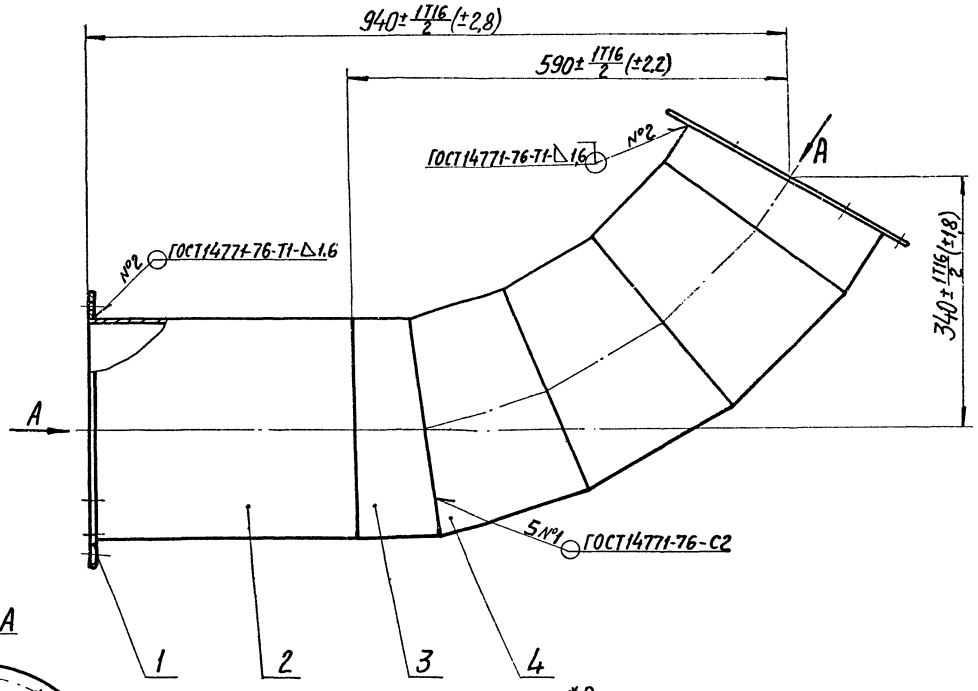

Вид А

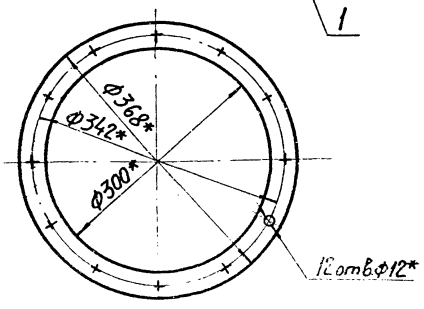

1.* Размеры для справок.

2. Масса наплавленного металла 0,2кг.

8
7607/9

					409-29-61 ТН-15 · 040СБ		
Изм.	Лист	№ докум.	Подп.	Дата			
Разраб.		Нечволодова			Колено Сборочный чертеж	Лит.	Масса 143	Масштаб 1:5
Пров.		Татимова						
Т.контр.		Бурле				Лист	Листов 1	
Рук.		Линник				Гипростроммашина г. Киев		
Н.контр.		Христюк						
Утв.		Линник						

Копировал Трубинская Формат

409-29-61 ТН-15 ·050СБ

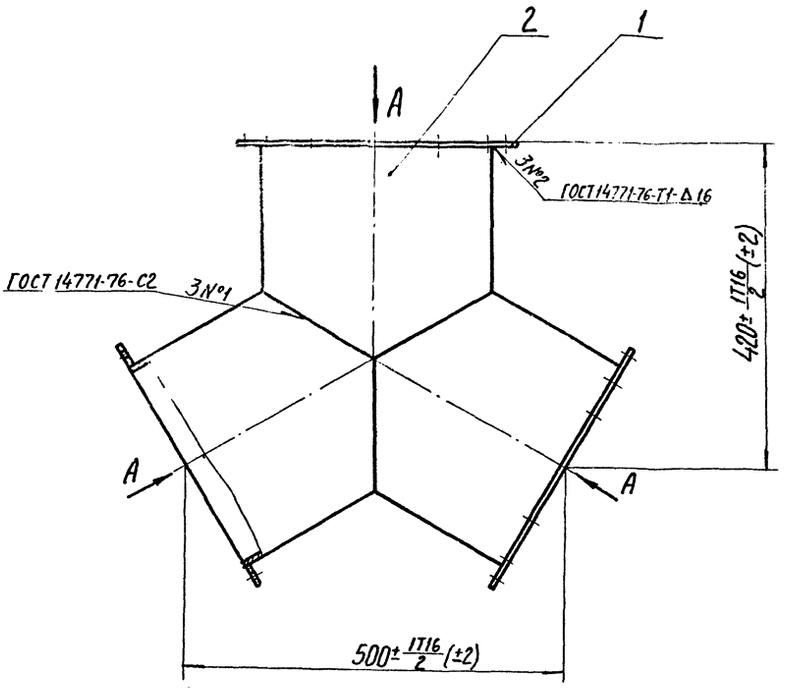

Вид А

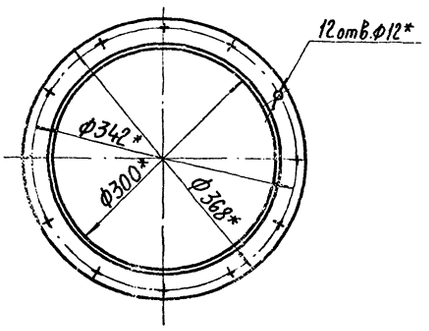

1. *Размеры для справок.
2. Масса наплавленного металла - 0,2 кг.

					409-29-61 ТН-15 ·050СБ.			
Изм.	Лист	№ докум.	Подп.	Дата	Тройник Сборочный чертеж	Лит.	Масса	Масштаб
Разраб.		Нечволодова		9.07.78			10	1:5
Пров.		Татимова		07.78		Лист	Листов 1	
Т. контр.		Бурле		07.78		Гипростроммашина г. Киев		
Рук.		Линник		07.78				
Н. контр.		Христюк		07.78				
Утв.		Линник		07.78				

Копировал Формат А2

409-29-61 ТН-15 ·060СБ

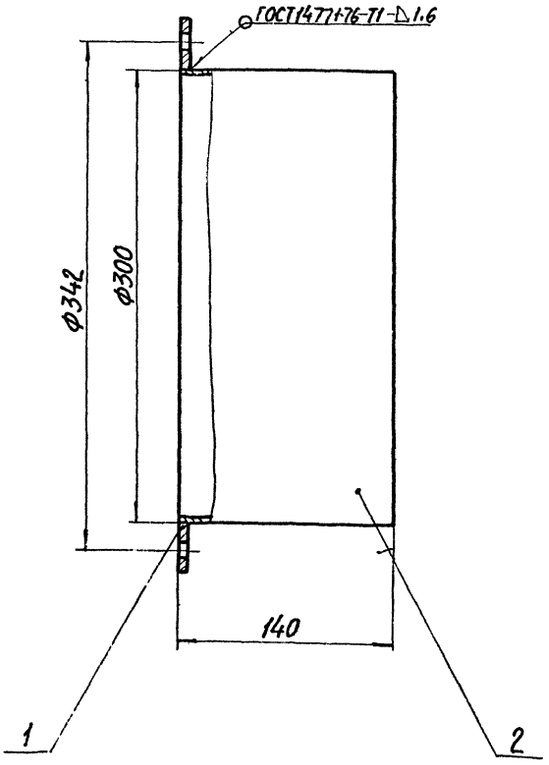

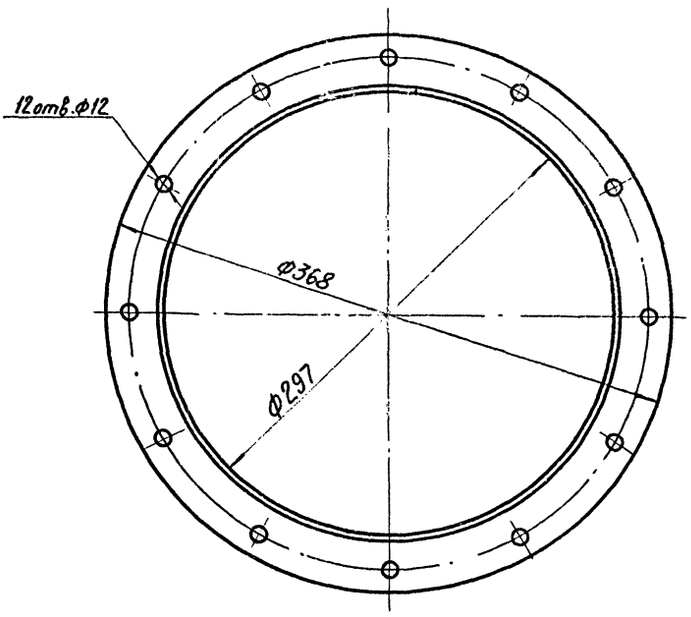

1. Размеры для справок.
2. Масса наплавленного металла - 0,05 кг

9 7607/9

					409-29-61 ТН-15 ·060СБ			
Изм.	Лист	№ докум.	Подп.	Дата	Трубопровод Сборочный чертеж	Лит.	Масса	Масштаб
Разраб.		Нечволодова		9.07.78			2	1:2,5
Пров.		Татимова		07.78		Лист	Листов 1	
Т. контр.		Бурле		07.78		Гипростроммашина г. Киев		
Рук.		Линник		07.78				
Н. контр.		Христюк		07.78				
Утв.		Линник		07.78				

Копировал Трубинская Формат А2

409-29-61 ТН-15 001

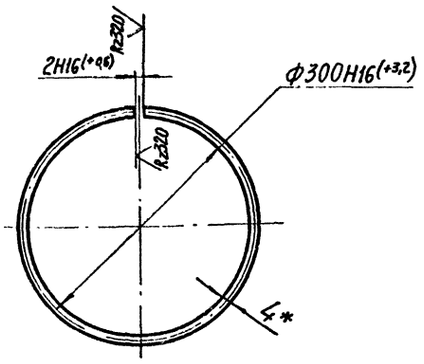

1. Длина развертки - 942 мм*
2*Размеры для справок.

				409-29-61 ТН-15 001			
Изм.	Лист	№докум.	Подп.	Дата	Кольцо	Лит	Масса	Масштаб
Разраб.		Нечволодова		10.78			0,9	1:5
Пров.		Татимова		07.78		Лист	Листов 1
Т.контр		Бурле		07.78		Гипростроммашина г. Киев
Рук.		Линник		07.78	Проволока Ø4 ГОСТ 3282-74	
Н.контр		Христюк		07.78		
Утв.						

Копировал. Формат А1

409-29-61 ТН-15 003

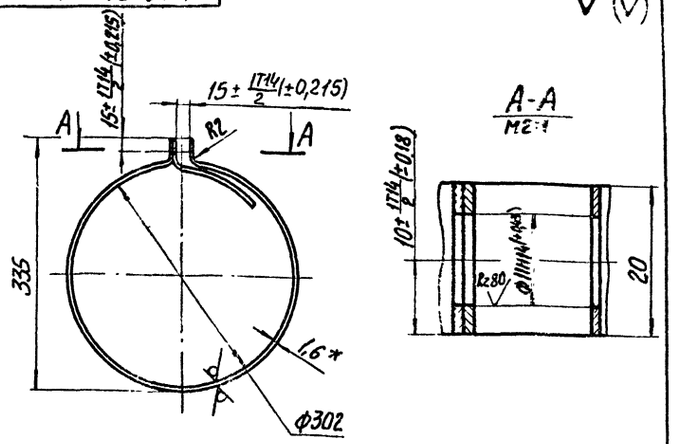

1. Длина развертки - 1150 мм*
2*Размеры для справок.
3. Неуказанные предельные отклонения размеров: отверстий Н16, валов h16.

				409-29-61 ТН-15 003			
Изм.	Лист	№докум.	Подп.	Дата	Хомут	Лит	Масса	Масштаб
Разраб.		Нечволодова		10.78			0,43	1:5
Пров.		Татимова		07.78		Лист	Листов 1
Т.контр		Бурле		07.78		Гипростроммашина г. Киев
Рук.		Линник		07.78	Лист Б-ПН-1.6 ГОСТ 19903-74 I-IV-Н ГОСТ 16523-70	
Н.контр		Христюк		07.78		
Утв.						

Копировал Формат А1

409-29-61 ТН-15 004

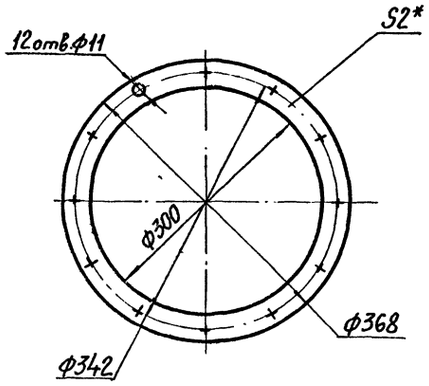

*Размер для справок.

				409-29-61 ТН-15 004			
Изм.	Лист	№докум.	Подп.	Дата	Прокладка	Лит.	Масса	Масштаб
Разраб.		Нечволодова		10.78			0,1	1:5
Пров.		Татимова		07.78		Лист	Листов 1
Т.контр		Бурле		07.78		Гипростроммашина г. Киев
Рук.		Линник		07.78	Пластина I лист ГОСТ 481-80	
Н.контр		Христюк		07.78	ГОСТ 338-77	

Копировал Формат А1

409-29-61 ТН-15 002

Развертка

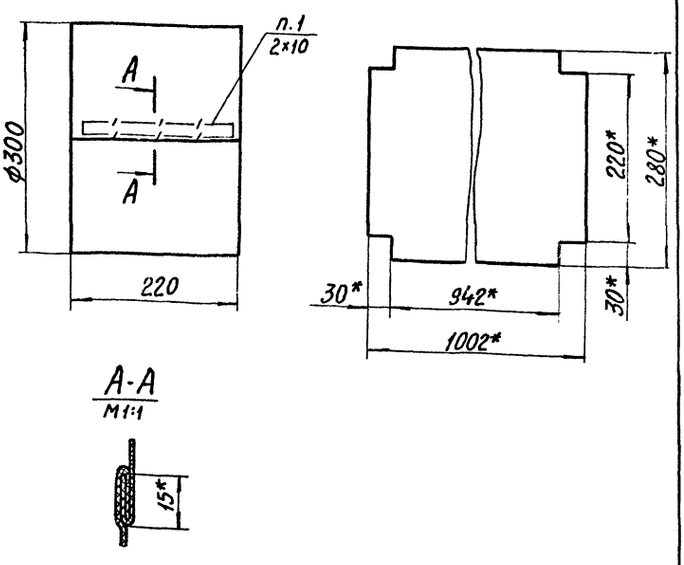

1. Нить стеклянная крученая швейная НС-6,0 СТУ 14-426-63.
2*Размеры для справок.

10
7607/9

				409-29-61 ТН-15 002			
Изм.	Лист	№докум.	Подп.	Дата	Рукав	Лит	Масса	Масштаб
Разраб.		Нечволодова		10.78			0,2	1:5
Пров.		Татимова		07.78		Лист	Листов 1
Т.контр.		Бурле		07.78		Гипростроммашина г. Киев
Рук.		Линник		07.78	Ткань фильтровальная из стеклянного суровья ТСФ(о)-3h ГОСТ 10146-74	
Н.контр.		Христюк		07.78		
Утв.						

Копировал Грубинская Формат А1

409-29-61 ТН-15 ·009

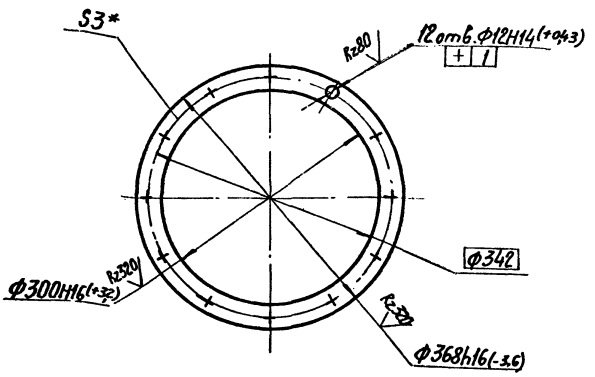

*Размер для справок.

Изм	Лист	№ докум.	Подп.	Дата	409-29-61 ТН-15 ·009			
Разраб.		Нечволодова		9.07.78	Фланец	Лит.	Масса 0,84	Масштаб 1:5
Пров.		Татимова		07.78		Лист	Листов 1	
Т.контр.		Бурле		07.78				
Рук.		Линник		07.78	Лист Б-ПН-3 ГОСТ 19903-74 / I-IV-Н ГОСТ 16523-70	Гипростроммашина г.Киев		
Н.контр.		Красавина		07.78				
Утв.								

Копировал Формат 11

409-29-61 ТН-15 ·005

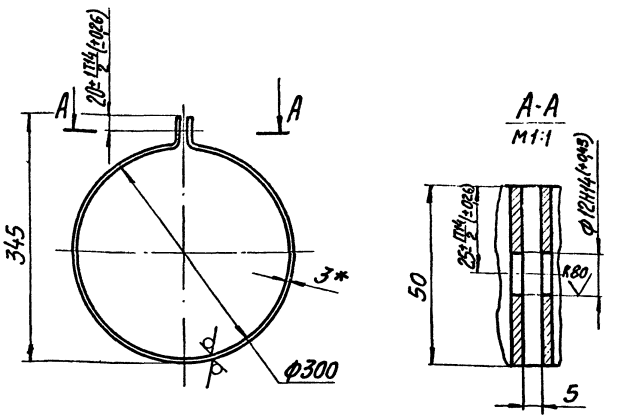

1. Длина развертки-1030 мм*.
2* Размеры для справок.
3. Неуказанные предельные отклонения размеров: отверстий Н16, валов h16.

Изм	Лист	№ докум.	Подп.	Дата	409-29-61 ТН-15 ·005			
Разраб.		Нечволодова		9.07.78	Хомут	Лит.	Масса 1,2	Масштаб 1:5
Пров		Татимова		07.78		Лист	Листов 1	
Т.контр		Бурле		07.78				
Рук.		Линник		07.78	Лист Б-ПН-3 ГОСТ 19903-74 / I-IV-Н ГОСТ 16523-70	Гипростроммашина г.Киев		
Н.контр		Красавина		07.78				
Утв.								

Инв. № подл. | Подп. и дата | Взам. инв. № | Инв. № дубл. | Подп. и дата

Копировал Формат 11

409-29-61 ТН-15 ·012

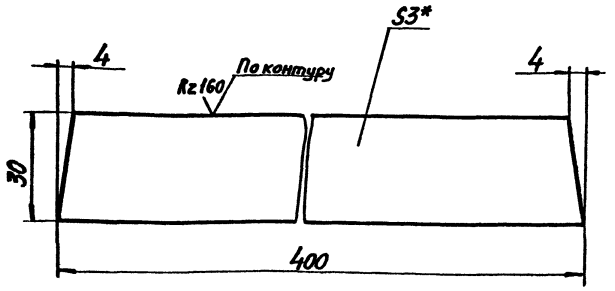

1.* Размер для справок.
2. Неуказанные предельные отклонения размеров: Валов h16, остальных ± $\frac{1T16}{2}$.

Изм	Лист	№ докум.	Подп.	Дата	409-29-61 ТН-15 ·012			
Разраб.		Нечволодова		9.07.78	Накладка	Лит.	Масса 0,28	Масштаб 1:1
Пров.		Татимова		07.78		Лист	Листов 1	
Т.контр.		Бурле		07.78				
Рук.		Линник		07.78	Лист Б-ПН-3 ГОСТ 19903-74 / I-IV-Н ГОСТ 16523-70	Гипростроммашина г.Киев		
Н.контр.		Красавина		07.78				

Формат 11

409-29-61 ТН-15 ·013

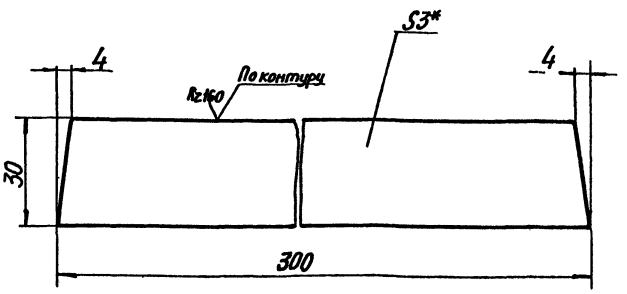

1.* Размер для справок.
2. Неуказанные предельные отклонения размеров: Валов h16, остальных ± $\frac{1T16}{2}$.

7607/9

Изм	Лист	№ докум.	Подп.	Дата	409-29-61 ТН-15 ·013			
Разраб.		Нечволодова		9.07.78	Накладка	Лит.	Масса	Масштаб 1:1
Пров.		Татимова		07.78		Лист	Листов 1	
Т.контр.		Бурле		07.78				
Рук.		Линник		07.78	Лист Б-ПН-3 ГОСТ 19903-74 / I-IV-Н ГОСТ 16523-70	Гипростроммашина г.Киев		
Н.контр.		Красавина		07.78				
Утв.								

Инв. № подл. | Подп. и дата | Взам. инв. № | Инв. № дубл. | Подп. и дата

Копировал Трубинская Формат 11

409-29-61 / ТН-15 · 006

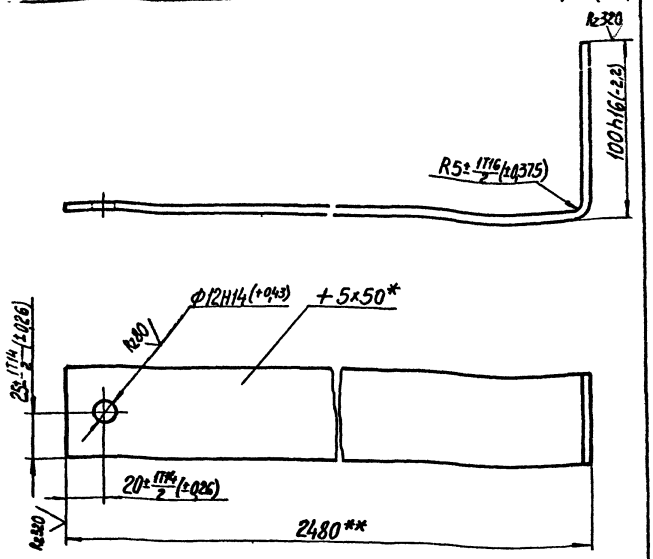

1. Длина развертки 2572 мм*.
2. * Размеры для справок.
3. ** Уточнить при монтаже.

Изм.	Лист	№ докум.	Подп.	Дата	409-29-61 / ТН-15 · 006	Лит.	Масса	Масштаб
Разраб.		Нечволодова		9.07.78	Подвеска		4,9	1:5
Пров.		Татимова		07.78		Лист	Листов 1	
Т.контр.		Линник		07.78		Гипростроммашина		
Рук.		Линник		07.78	Полоса Б-2 5×50 ГОСТ 103-76 / Ст3пс ГОСТ 535-58	г. Киев		
Н.контр.		Христюк		07.78				
Утв.								

Копировал Формат 11

409-29-61 / ТН-15 · 029

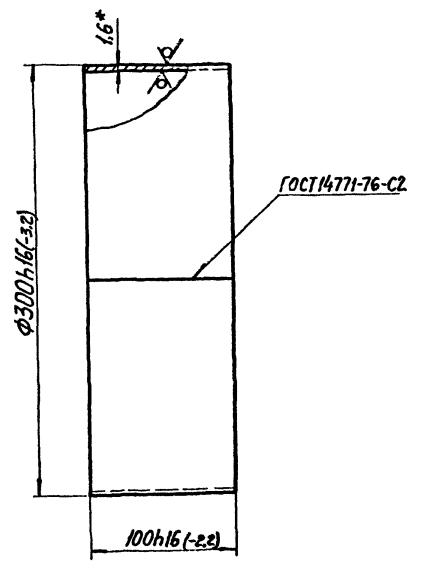

1. Длина развертки 936 мм*.
2. * Размеры для справок.
3. Масса наплавленного металла 0,0015 кг.

Изм.	Лист	№ докум.	Подп.	Дата	409-29-61 / ТН-15 · 029	Лит.	Масса	Масштаб
Разраб.		Нечволодова		9.07.78	Патрубок		1,2	1:2,5
Пров.		Татимова		07.78		Лист	Листов 1	
Т.контр.		Бурле		07.78		Гипростроммашина		
Рук.		Линник		07.78	Лист Б-ПН-1,6 ГОСТ 19903-74 / I-IV-Н ГОСТ 16523-70	г. Киев		
Н.контр.		Христюк		07.78				
Утв.								

Инв. № подл. | Подп. и дата | Взам. инв. № | Инв. № дубл. | Подп. и дата

Копировал Формат 11

409-29-61 / ТН-15 · 027

Rz160

Развертка

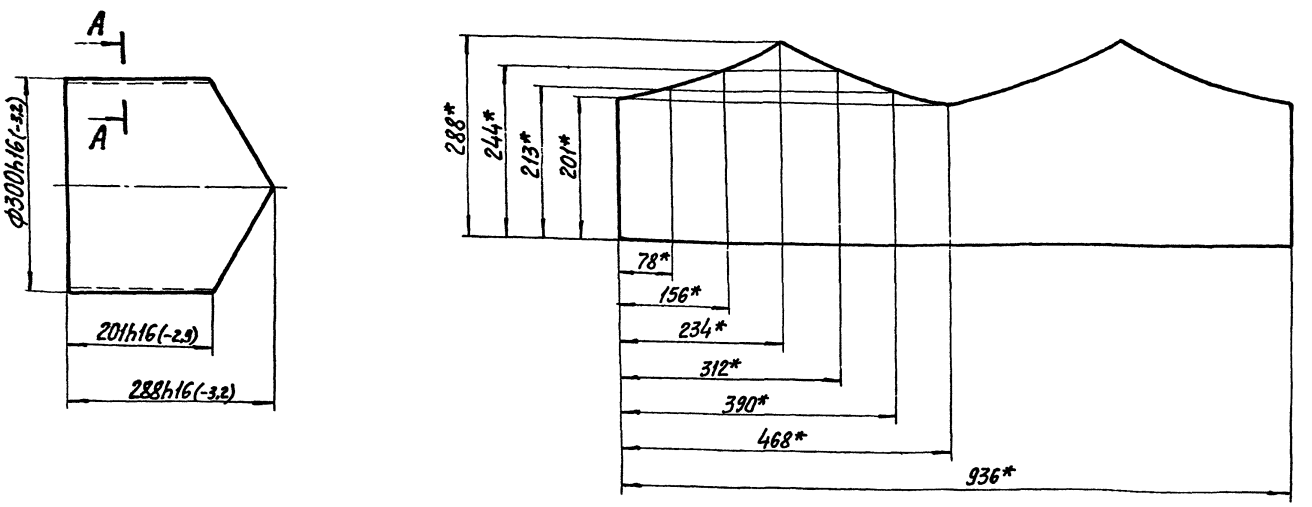

А-А

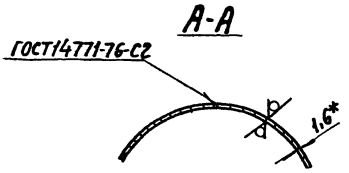

1. * Размер для справок.
2. Масса наплавленного металла - 0.002 кг.

12
7607/9

Изм.	Лист	№ докум.	Подп.	Дата	409-29-61 / ТН-15 · 027	Лит.	Масса	Масштаб
Разраб.		Нечволодова		9.07.78	Патрубок		2,[illegible]	1:5
Пров.		Татимова		07.78		Лист	Листов 1	
Т.контр.		Бурле		07.78		Гипростроммашина		
Рук.		Линник		07.78	Лист Б-ПН-1,6 ГОСТ [illegible]03-74 / I-IV-Н ГОСТ 16[illegible]3-70	г. Киев		
Н.контр.		Христюк		07.78				
Утв.								

Копировал Трубинская Формат 12

Rz160 V(V)

Развертка

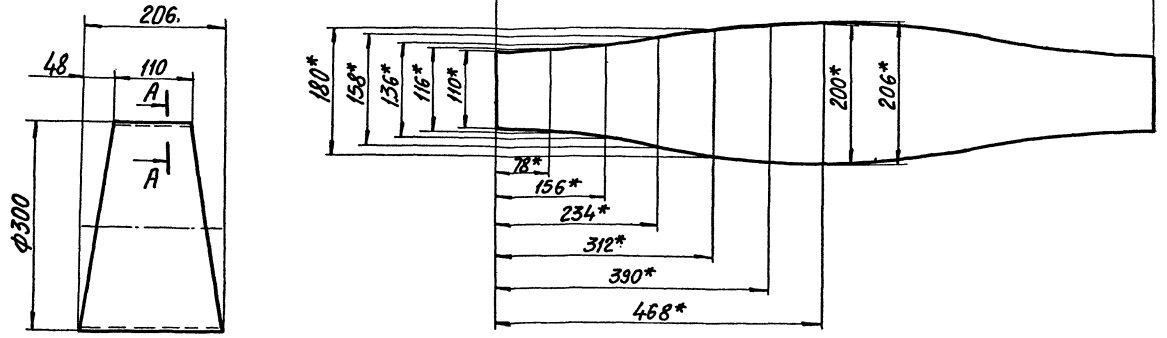

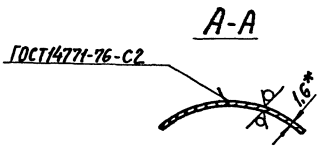

1.*Размеры для справок.

2.Неуказанные предельные отклонения размеров: валов h16, остальных $\pm \frac{IT16}{2}$

3.Масса наплавленного металла 0,002кг.

409-29-61 ТН-15 · 016

Изм	Лист	№ докум.	Подп.	Дата	Патрубок	Лит.	Масса	Масштаб
Разраб.		Неволодова		9.07.78			1,87	1:5
Пров.		Татинова		07.78				
Т.контр.		Бурле		07.78		Лист	Листов 1	
Рук.		Линник		07.78	Б-ПН-1.6 ГОСТ 19903-74	Гипростроммашина г.Киев		
Н.контр.		Красавина		07.78	Лист I-IV-Н ГОСТ 16523-70			
Утв.								

Копировал Формат 12

Rz160 V(V)

Развертка

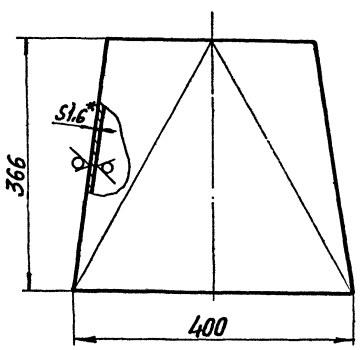

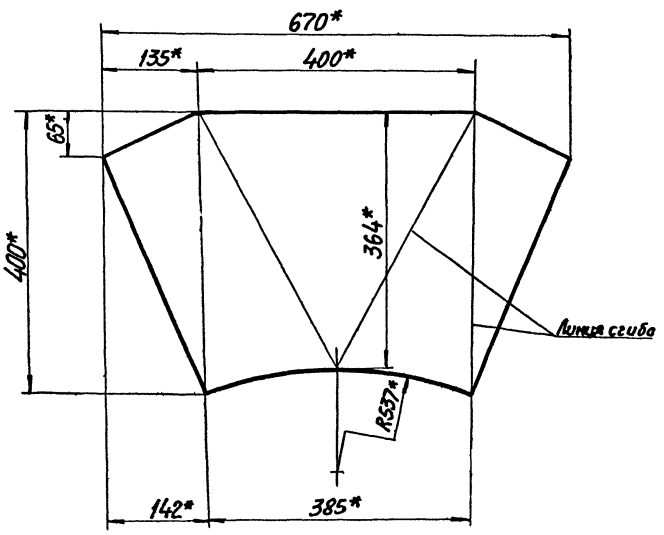

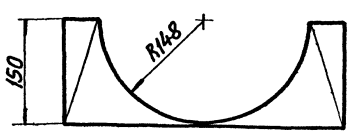

1.*Размеры для справок.

2.Неуказанные предельные отклонения размеров: валов h16, остальных $\pm \frac{IT16}{2}$.

13
7607/9

409-29-61 ТН-15 · 011

Изм	Лист	№ докум.	Подп.	Дата	Боковина	Лит.	Масса	Масштаб
Разраб.		Неволодова		9.07.78				1:5
Пров.		Татинова		07.78				
Т.контр.		Бурле		07.78		Лист	Листов 1	
Рук.		Линник		07.78	Б-ПН-1.6 ГОСТ 19903-74	Гипростроммашина г.Киев		
Н.контр.		Красавина		07.78	Лист I-IV-Н ГОСТ 16523-70			
Утв.								

Копировал Формат 12

Rz160 ▽ (▽)

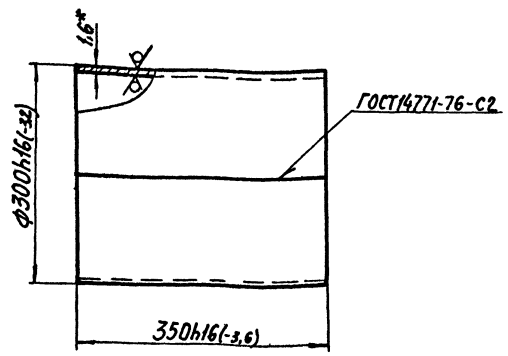

1. Длина развертки 942 мм*
2. *Размеры для справок.
3. Масса наплавленного металла 0,0023 кг.

Изм.	Лист	№ докум.	Подп.	Дата	409-29-61 ТН-15.022			
Разраб.		Нечвелодова		9.07.78	Патрубок	Лит.	Масса	Масштаб
Пров.		Татимова		07.78			4,14	1:5
Т.контр.		Бурле		07.78		Лист	Листов 1	
Рук.		Линник		07.78		Гипростроммашина г. Киев		
Н.контр.		Христюк		07.78	Лист Б-ПН-1.6 ГОСТ 19903-74 I-IV-Н ГОСТ 16523-70			
Утв.								

Копировал Формат 11

Rz160 ▽ (▽)

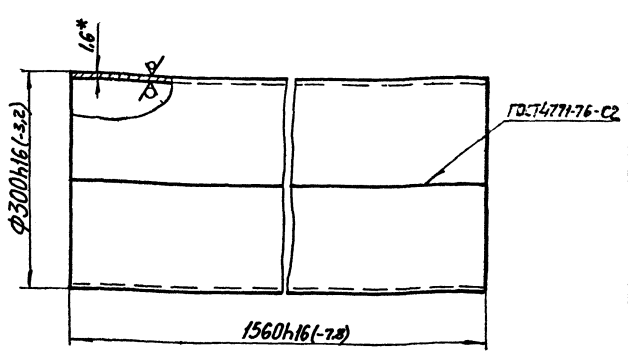

1. Длина развертки 940 мм*
2. *Размеры для справок.
3. Масса наплавленного металла 0,01 кг.

Инв.№подл. | Подп. и дата | Взам.инв.№ | Инв.№дубл. | Подп. и дата

Изм.	Лист	№ докум.	Подп.	Дата	409-29-61 ТН-15.018			
Разраб.		Нечвелодова		9.07.78	Патрубок	Лит.	Масса	Масштаб
Пров.		Татимова		07.78			18,46	1:5
Т.контр.		Бурле		07.78		Лист	Листов 1	
Рук.		Линник		07.78		Гипростроммашина г. Киев		
Н.контр.		Христюк		07.78	Лист Б-ПН-1.6 ГОСТ 19903-74 I-IV-Н ГОСТ 16523-70			
Утв.								

Копировал Формат 11

Rz160 ▽ (▽)

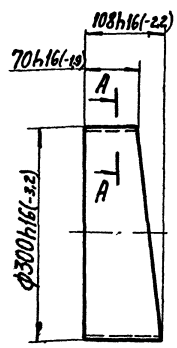

Развертка

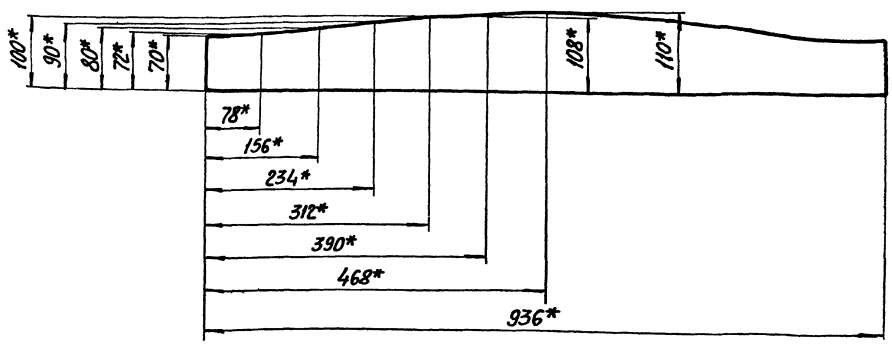

А-А

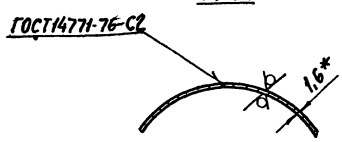

1. Масса наплавленного металла 0,008 кг.
2. *Размеры для справок.

14
7607/9

Изм.	Лист	№ докум.	Подп.	Дата	409-29-61 ТН-15.023			
Разраб.		Нечвелодова		9.07.78	Патрубок	Лит.	Масса	Масштаб
Пров.		Татимова		07.78			1,0[illegible]	1:5
Т.контр.		Бурле		07.78		Лист	Листов 1	
Рук.		Линник		07.78		Гипростро- ашина г. Киев		
Н.контр.		Христюк		07.78	Лист Б-ПН-1.6 ГОСТ 19903-74 I-IV-Н ГОСТ 16523-70			
Утв.								

409-29-61 ТН-15 .024

Rz160 V(V)

Развертка

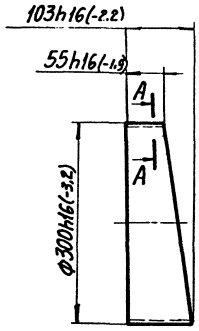

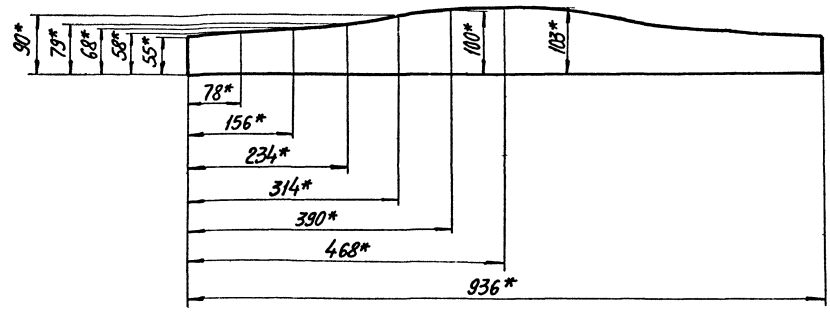

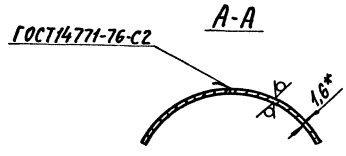

1.* Размеры для справок.

2. Масса наплавленного металла 0,0015 кг.

					409-29-61 ТН-15 .015			
Изм.	Лист	№ докум.	Подп.	Дата	Патрубок	Лит.	Масса	Масштаб
Разраб.		Нечволодова		10.7.78			0,9	1:5
Пров.		Татимова		07.78		Лист	Листов 1	
Т.контр.		Бурле		07.78				
Рук.		Линник		07.78	Лист Б-ПН-1,6 ГОСТ 19903-74 I-IV-Н ГОСТ 16523-70	Гипростроммашина г. Киев		
Н.контр.		Христюк		07.78				
Утв.								

Копировал Формат 12

409-29-61 ТН-15 .024

Rz160 V(V)

Развертка

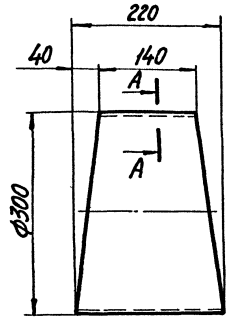

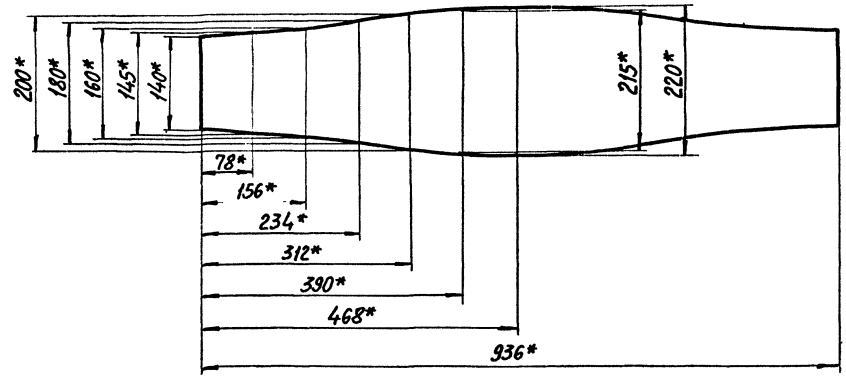

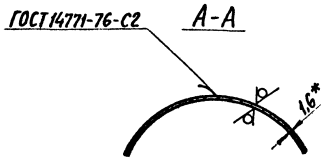

1.* Размеры для справок.

2. Неуказанные предельные отклонения размеров: валов h16, остальных ± IT16/2.

3. Масса наплавленного металла - 0.002 кг.

15
7607/9

					409-29-61 ТН-15 .024			
Изм.	Лист	№ докум.	Подп.	Дата	Патрубок	Лит.	Ма...	Масштаб
Разраб.		Нечволодова		10.7.78				1:5
Пров.		Татимова		07.78		Лист		об 1
Т.контр.		Бурле		07.78				
Рук.		Линник		07.78	Лист Б-ПН-1.6 ГОСТ 19903-74 I-IV-Н ГОСТ 16523-70	Гипрострои... г. Ки...		шина
Н.контр.		Христюк		07.78				
Утв.								

Копировал Трубинская Формат 12

Позиц.	Обозначение	Наименование	Колич.	Примечан.
		Документация		
	409-29-61 ТН-15 ·030СБ	Сборочный чертеж		
		Детали		
1	409-29-61 ТН-15 ·009	Фланец	2	
2	409-29-61 ТН-15 ·018	Патрубок	1	

Изм.	Лист	№ докум.	Подп.	Дата
		Нечволодова		10.78
		Татимова		07.78
		Линник		07.78
		Христюк		07.78
		Линник		07.78

409-29-61 ТН-15 ·030

Трубопровод

Лит.	Лист	Листов
		1

Гипростроммашина г.Киев

Копировал Формат А4

Формат	Зона	Позиц.	Обозначение	Наименование	Колич.	Примечан.
				Документация		
		12	409-29-61 ТН-15 ·040СБ	Сборочный чертеж		
				Детали		
		11	1 409-29-61 ТН-15 ·009	Фланец	2	
		11	2 409-29-61 ТН-15 ·022	Патрубок	1	
		12	3 409-29-61 ТН-15 ·023	Патрубок	2	
		12	4 409-29-61 ТН-15 ·024	Патрубок	3	

Инв.№подл. | Подп. и дата | Взам.инв.№ | Инв.№дубл. | Подп. и дата

Изм.	Лист	№ докум.	Подп.	Дата
Разраб.		Нечволодова		10.78
Пров.		Татимова		07.78
Рук.		Линник		07.78
Н.контр.		Христюк		07.78
Утв.		Линник		07.78

409-29-61 ТН-15 ·040

Колено

Лит.	Лист	Листов
		1

Гипростроммашина г.Киев

Копировал Формат А4

Формат	Зона	Позиц.	Обозначение	Наименование	Колич.	Примечан.
				Документация		
			409-29-61 ТН-15 ·050СБ	Сборочный чертеж		
				Детали		
1		1	409-29-61 ТН-15 ·009	Фланец	3	
2		2	409-29-61 ТН-15 ·027	Патрубок	3	

Изм.	Лист	№ докум.	Подп.	Дата
		Нечволодова		10.78
		Татимова		07.78
		Линник		07.78
		Христюк		07.78
		Линник		07.78

409-29-61 ТН-15 ·050

Тройник

Лит.	Лист	Листов
		1

Гипростроммашина г.Киев

Копировал Формат А4

Формат	Зона	Позиц.	Обозначение	Наименование	Колич.	Примечан.
				Документация		
		12	409-29-61 ТН-15 ·060СБ	Сборочный чертеж		
				Детали		
		11	1 409-29-61 ТН-15 ·009	Фланец	1	
		11	2 409-29-61 ТН-15 ·029	Патрубок	1	

Инв.№подл. | Подп. и дата | Взам.инв.№ | Инв.№дубл. | Подп. и дата

Изм.	Лист	№ докум.	Подп.	Дата
Разраб.		Нечволодова		10.78
Пров.		Татимова		07.78
Рук.		Линник		07.78
Н.контр.		Христюк		07.78
Утв.		Линник		07.78

409-29-61 ТН-15 ·060

Трубопровод

Лит.	Лист	Листов
		1

Гипростроммашина г.Киев

Копировал Формат А4

16

№ строки	Обозначение	Наименование.	Куда входит: Обозначение	Кол.	Общее кол	Примечание
1	409-29-61 ТН-15 000М4	Воздуховод от фильтра к вентилятору			1	
2						
3	409-29-61 ТН-15 ·010	Переходник			2	
4	409-29-61 ТН-15 ·020	Колено			4	
5	409-29-61 ТН-15 ·030	Трубопровод			4	
6	409-29-61 ТН-15 ·040	Колено			2	
7	409-29-61 ТН-15 ·050	Тройник			1	
8	409-29-61 ТН-15 ·060	Трубопровод			1	
9						
10						
11						
12						
13						
14						
15						
16						
17						
18						
19						
20						
21						
22						
23						
24						

Изм.	Лист	№ докум.	Подп.	Дата
Разраб.		Нечволодова		9.07.78
Пров.		Татитова		07.78
Рук.		Линник		07.78
Н.контр.		Христюк		07.78
Утв.		Линник		07.78

409-29-61 ТН-15 ·000ВС

Воздуховод от фильтра к вентилятору

Ведомость спецификаций

Лит.	Лист	Листов
		1

Гипростроммашина г.Киев

Копировал

Формат 12

№ строки	Наименование	Обозначение документа на поставку	Поставщик	Куда входит (обозначение)	Количество: на изделие	в комплекты	на регулир	Всего	Примечание
1	Крепежные изделия								
2									
3	Болт М10х25.46	ГОСТ 7798-70			158			158	
4									
5	Гайка М10.5	ГОСТ 5915-70			158			158	
6									
7	Шайба 10.01	ГОСТ 11371-68			158			158	
8									
9									
10									
11									
12									
13									
14									
15									
16									
17									
18									
19									
20									
21									
22									
23									
24									
25									
26									17

7607/9

Изм.	Лист	№ докум.	Подп.	Дата
Разраб.		Нечволодова		9.07.78
Пров.		Татитова		07.78
Рук.		Линник		07.78
Н.контр.		Христюк		07.78
Утв.		Линник		07.78

409-29-61 ТН-15 ·000ВП

Воздуховод от фильтра к вентилятору.

Ведомость покупных изделий

Лит.	Лист	Листов
		1

Гипростроммашина г.Киев

Копировал Трубинская

Формат 12

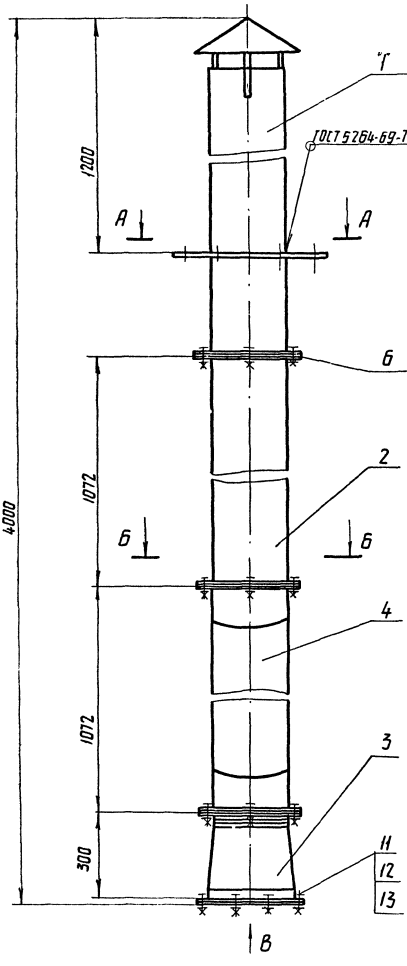

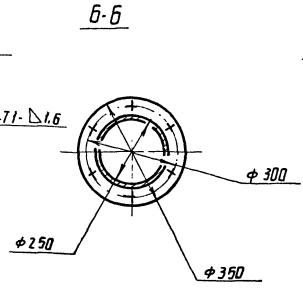

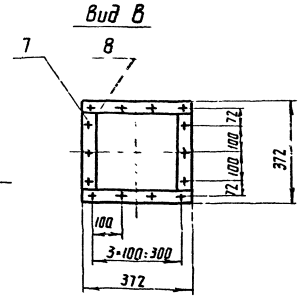

Позиция	Обозначение	Наименование	Колич.	Примечание
		Документация		
	409-29-61 ТН-16 ОООМЧ	Монтажный чертеж		
	409-29-61 ТН-16 ОООВС	Ведомость спецификаций		
	409-29-61 ТН-16 ОООВП	Ведомость покупных изделий		
		Сборочные единицы		
1	409-29-61 ТН-16 010	Патрубок	1	
2	409-29-61 ТН-16 020	Патрубок	1	
3	409-29-61 ТН-16 030	Вставка	1	
4	409-29-61 ТН-16 040	Патрубок	1	
		Детали		
6	409-29-61 ТН-16 001	Прокладка	3	
7	409-29-61 ТН-16 002	Прокладка	2	
8	409-29-61 ТН-16 003	Прокладка	2	
		Стандартные изделия		
11		Болт М10×25.46		
		ГОСТ 7798-70	32	0,027кг
12		Гайка М10.5		
		ГОСТ 5915-70	32	0,012кг
13		Шайба 10.01		
		ГОСТ 6402-70	32	0,002кг

1. Размеры для справок.
2. Масса наплавленного металла - 0,1кг.

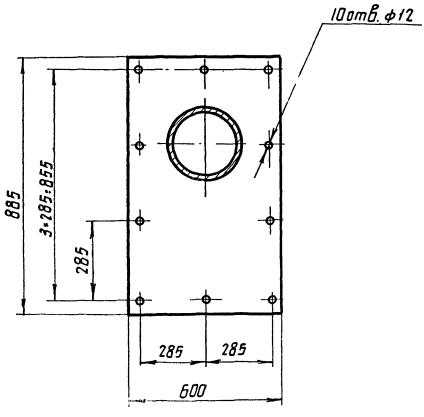

18
7607/9

						409-29-61 ТН-16 ОООМЧ					
Изм.	Лист	№ докум.	Подп.	Дата	Труба выхлопная Монтажный чертеж		Лит	Масса	Масштаб		
Разраб		Портная		7607/9				100	1:10		
Пров		Татимова		7607/9							
Т.контр.		Бурле		7607/9			Лист 1	Листов 2			
Рук.		Татимова		7607/9			Тираж				
Н.контр.		Христюк		7607/9			Распространяется в г. Киев				
Утв.		Ушаков		7607/9							

409-29-61 ТН-16 ОТОСБ

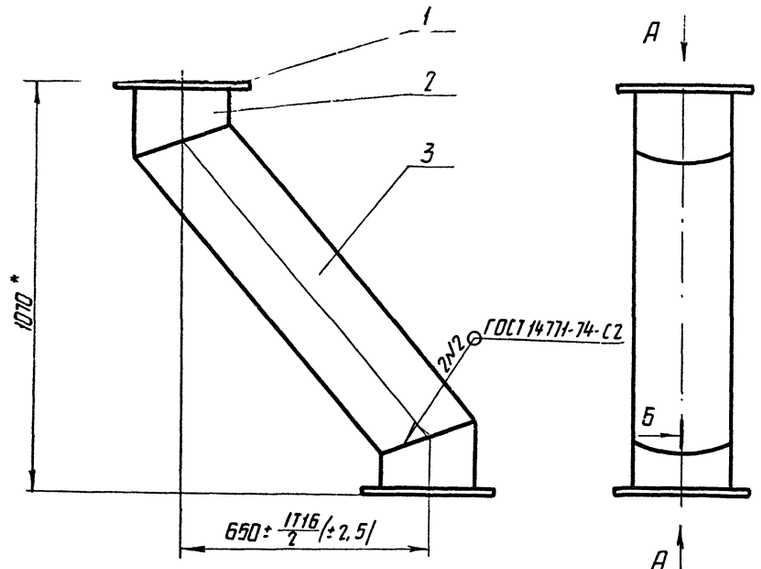

Вид А
М1:5

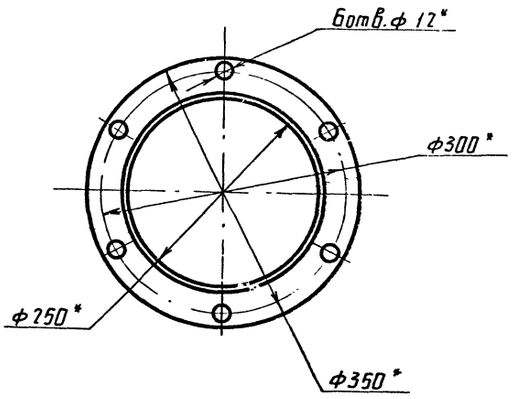

Б-Б
М1:1

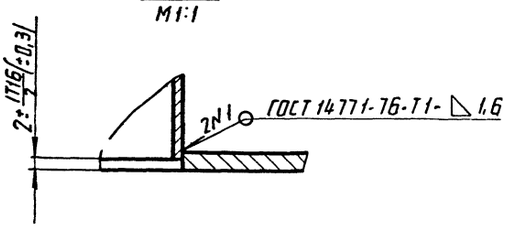

1* Размеры для справок

2. Масса наплавленного металла -0,1кг.

					409-29-61 ТН-16 ОТОСБ		
Изм.	Лист	№ докум.	Подп.	Дата	Воздуховод Сборочный чертеж	Лит.	Масса 7,9 / Масштаб 1:10
Разраб.		Портная		1.08.78		Лист	Листов 1
Пров.		Татинова		4.08.78		Гипростроммашина г.Киев	
Т.контр.		Бурле		4.08.78			
Рук.		Татинова		4.08.78			
Н.контр.		Христак		08.78			
Утв.		Линник		08.78			

Копировал Формат А2

409-29-61 ТН-16 ООМ

Вид Г лист 1

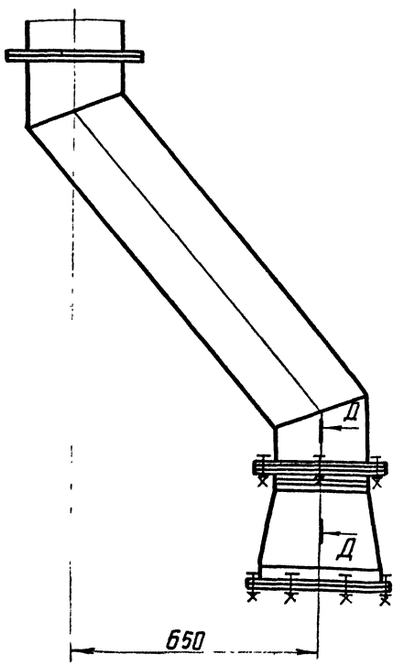

Д-Д
М1:2

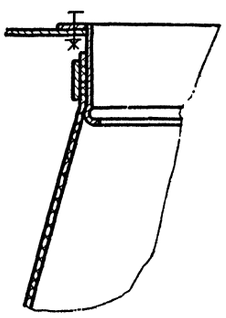

19

7607/9

					409-29-61 ТН-16 ООМ		
Изм.	Лист	№ докум.	Подп.	Дата		Лит.	Масштаб
Разраб.		Портная		1.08.78			
Пров.		Татинова		4.08.78		Лист	Листов 2
Т.контр.		Бурле		4.08.78		Гипрос	ошина
Рук.		Татинова		4.08.78			
Н.контр.		Христак		08.78			
Утв.		Линник		08.78			

409-29-61 ТН-16 020СБ

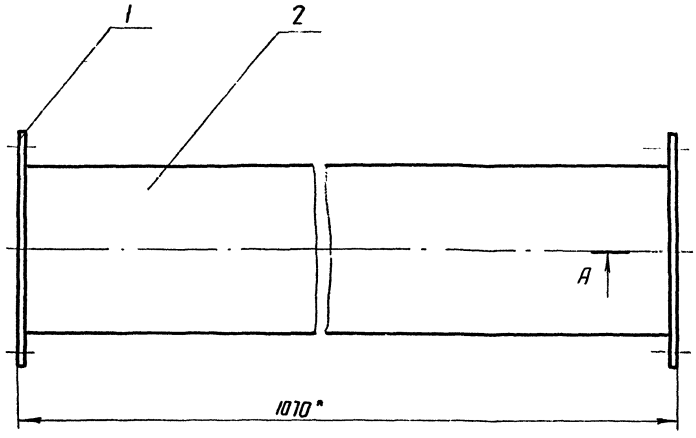

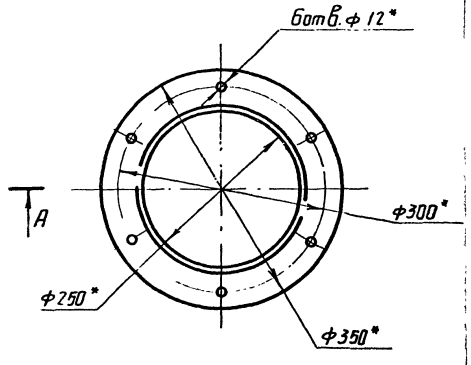

А-А
М1:1

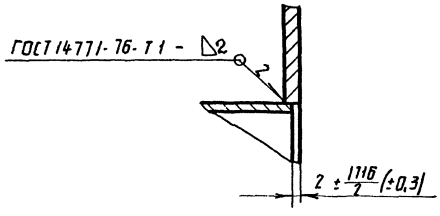

1.* Размеры для справок
2. Масса наплавленного металла -0,1 кг.

Изм	Лист	№докум.	Подп.	Дата	409-29-61 ТН-16 020СБ			
Разраб.		Портная		4.08.78	Воздуховод	Лит.	Масса	Масштаб
Пров.		Татинова		4.08.78			11	1:5
Т.контр		Бурле		4.08.78	Сборочный чертеж	Лист	Листов 1	
Рук.		Татинова		4.08.78		Гипростроммашина г. Киев		
Н.контр.		Христюк		08.78				
Утв.		Линник		08.78				

Формат А2

409-29-61 ТН-16 010СБ

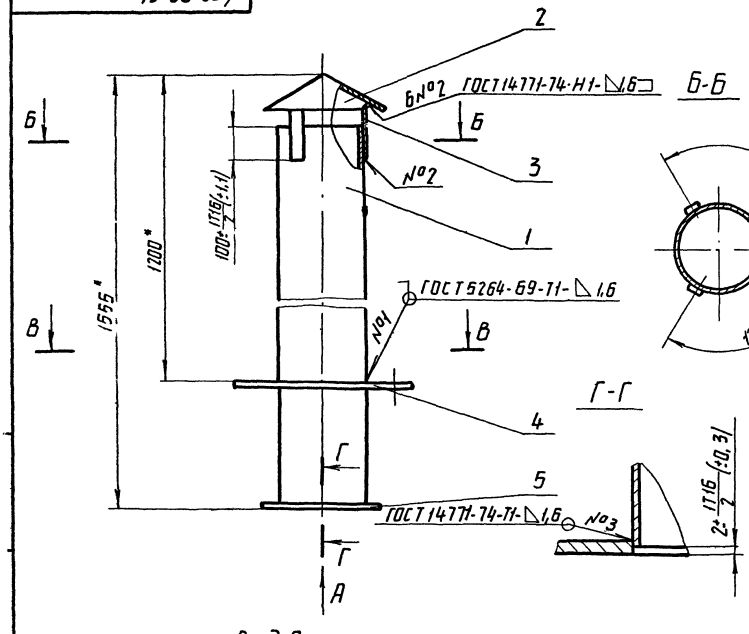

В-В

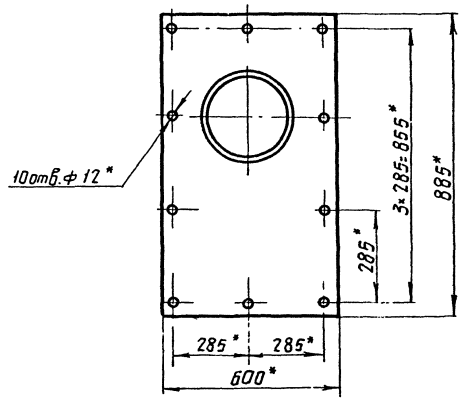

Вид А

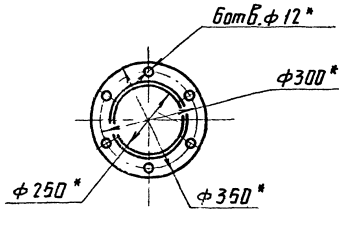

1.* Размеры для справок.
2. Масса наплавленного металла -0,6 кг

20
7607/9

409-29-61 ТН-16 010СБ

Изм	Лист	№докум.	Подп.	Дата	Воздуховод	Лит.	Масса	Масштаб
Разраб		Портная		4.08.78				
Пров		Татинова		4.08.78	Сборочный чертеж			
Т.контр		Бурле		4.08.78				
Рук.		Татинова		4.08.78				
Н.контр.		Христюк		08.78				
Утв.		Линник		08.78				

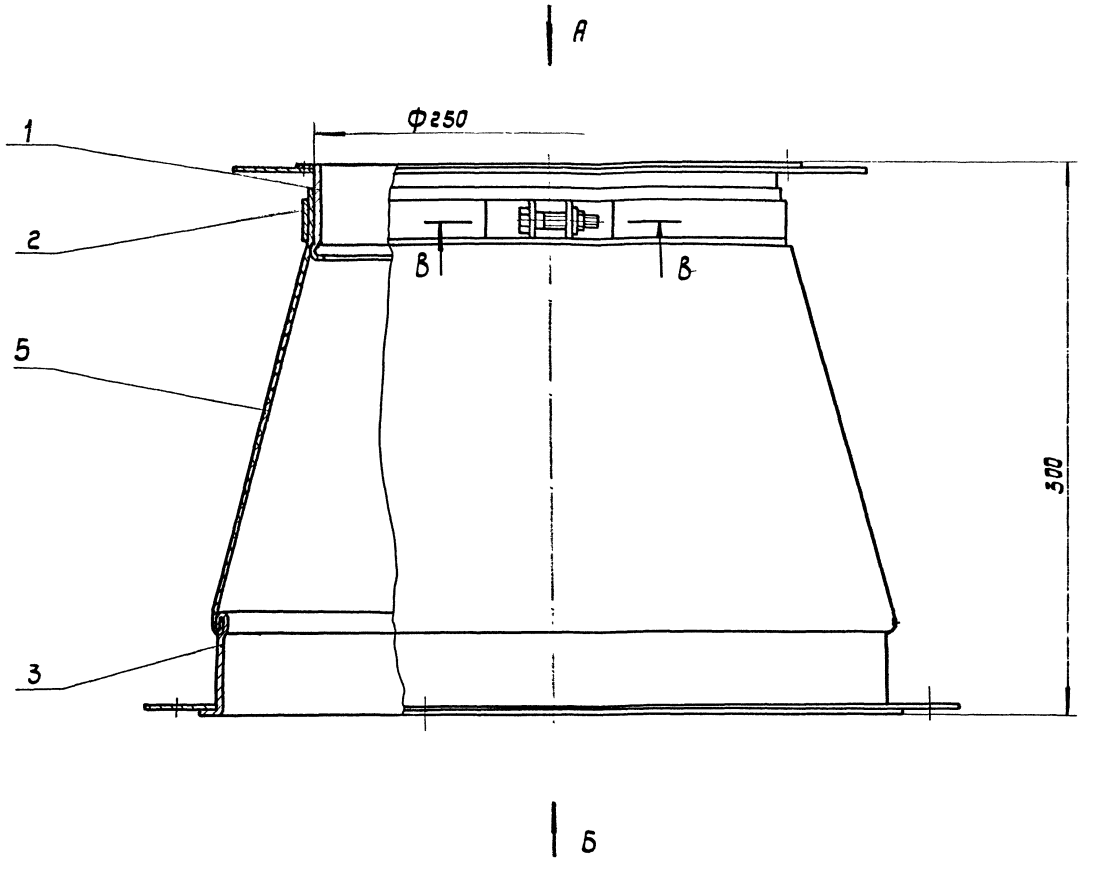

Вид А
М1:5

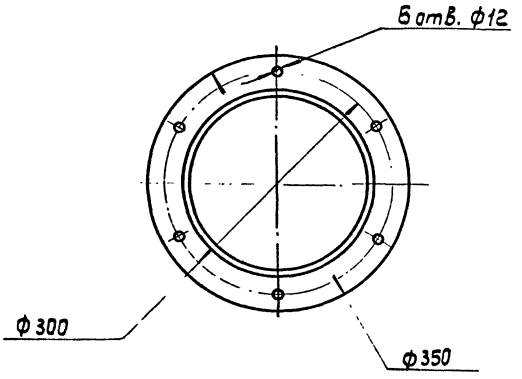

Вид Б
М1:5

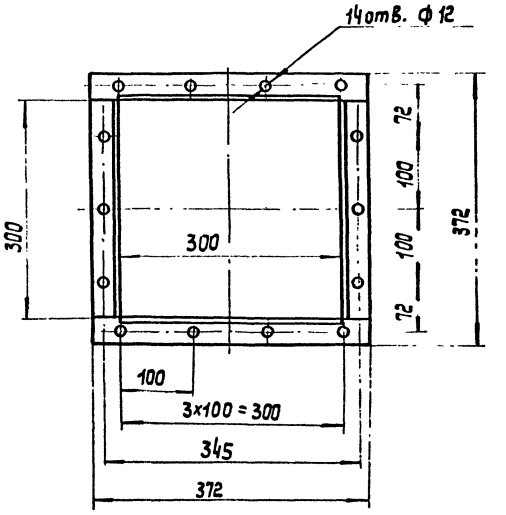

В - В

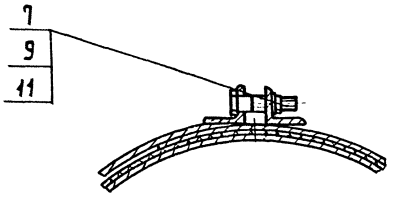

Размеры для справок.

21

7607/9

					409-29-61 ТН-16 ОЗОСБ		
Изм.	Лист	№ докум.	Подп.	Дата	Вставка	Лит.	Масштаб
Разраб.		Партная		4.07.78	Сборочный чертеж		1:2
Пров.		Татимова				Лист	
Т.контр.		Бурле					
Рук.		Татимова				Упростит.	
Н.контр.		Христюк					
Утв.							

409-29-61 ТН-16 ·040СБ

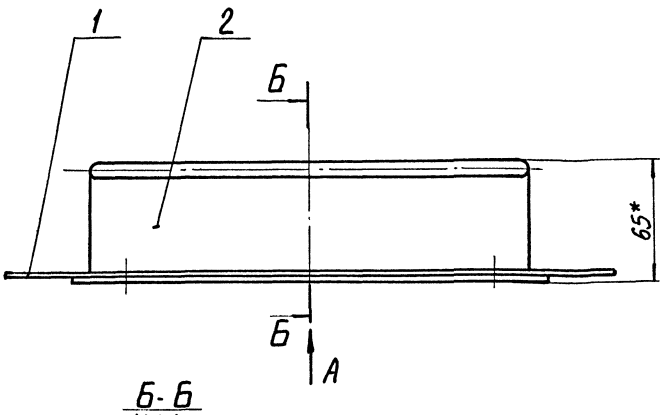

Б-Б
М 1:1

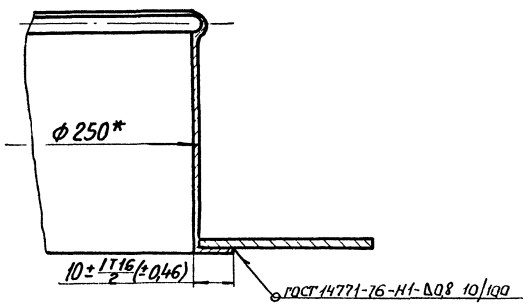

Вид А
М 1:5

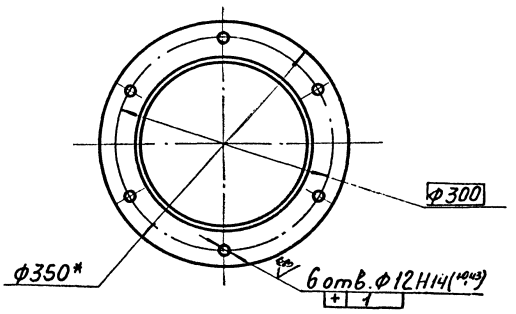

*Размеры для справок.

					409-29-61 ТН-16 ·040СБ		
Изм	Лист	№ докум.	Подп.	Дата	Обечайка	Лит.	Масса	Масштаб
Разраб.		Портная		07.78			1	1:2
Пров.		Татимова		07.78	Сборочный чертеж	Лист	Листов
Т.контр.		Бурле		07.78			
Рук.		Татимова		07.78		Гипростроммашина г.Киев	
Н.контр.		Христюк		07.78			
Утв.		Линник		07.78			

Копировал Формат А2

409-29-61 ТН-16 ·060СБ

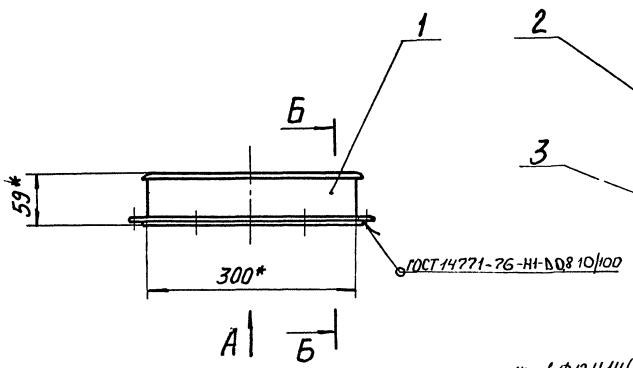

Б-Б
М 1:1

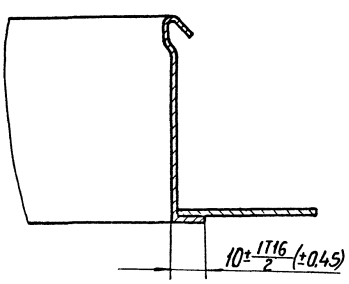

Вид А

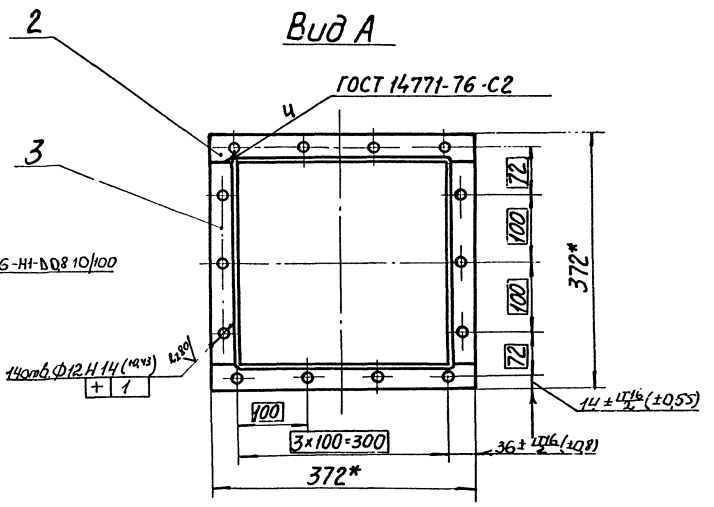

1.*Размеры для справок.
2.Масса наплавленного металла-0,02 кг

22
7607/9

					409-29-61 ТН-16 ·060СБ			
Изм	Лист	№ докум.	Подп.	Дата	Обечайка	Лит.	Масса	Масштаб
Разраб.		Портная		07.78				1:5
Пров.		Татимова		07.78	Сборочный чертеж	Лист		Листов 1
Т.контр.		Бурле		07.78				
Рук.		Татимова		07.78		Гипро		машина
Н.контр.		Христюк		07.78		г.		
Утв.		Линник		07.78				

Копировал Трубинск

Формат А2

100 · 409-29-61 ТН-16

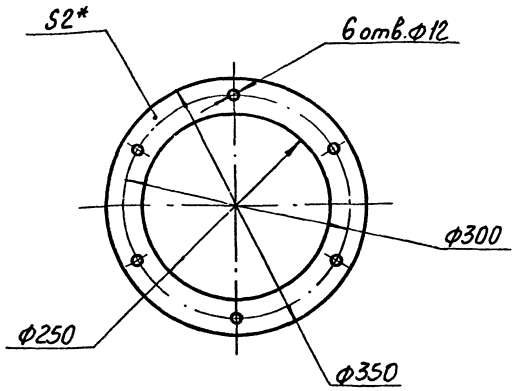

*Размер для справок.

Изм.	Лист	№ докум.	Подп.	Дата	409-29-61 ТН-16 · 001			
Разраб.		Портная		9.07.78	Прокладка	Лит.	Масса	Масштаб
Пров.		Татимова		09.78			0,1	1:5
Т.контр.		Бурле		01.78		Лист	Листов 1	
Рук.		Татимова		07.78	Пластина I, лист ТМКЦ-М-2,9,9 ГОСТ 7338-77	Гипростроммашина г. Киев		
Н.контр.		Христюк		07.78				
Утв.								

Копировал Формат 11

200 · 409-29-61 ТН-16

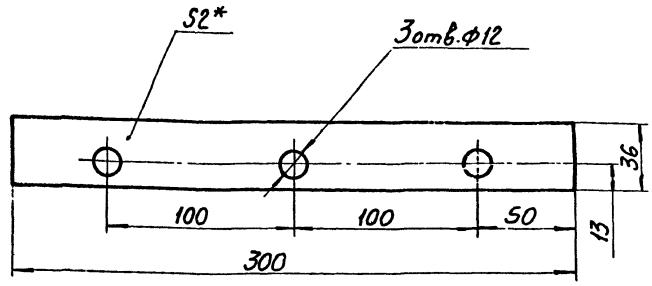

*Размер для справок.

Изм.	Лист	№ докум.	Подп.	Дата	409-29-61 ТН-16 · 002			
Разраб.		Портная		9.07.78	Прокладка	Лит.	Масса	Масштаб
Пров.		Татимова		01.78			0,05	1:2
Т.контр.		Бурле		01.78		Лист	Листов 1	
Рук.		Татимова		07.78	Пластина I, лист ТМКЦ-М-2,9,9 ГОСТ 7338-77	Гипростроммашина г. Киев		
Н.контр.		Христюк		07.78				
Утв.								

Копировал Формат 11

Инв. № подл. | Подп. и дата | Взам. инв. № | Инв. № дубл. | Подп. и дата

300 · 409-29-61 ТН-16

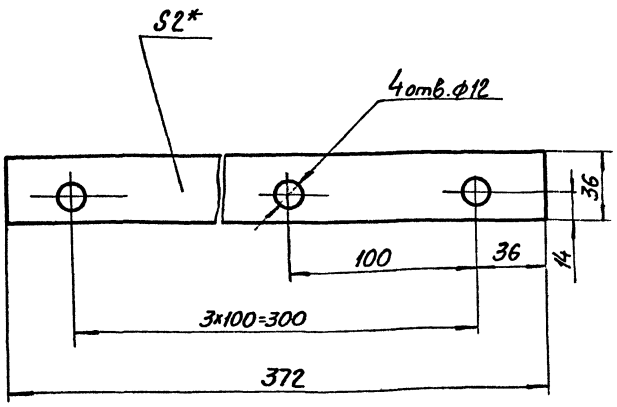

*Размер для справок.

Изм.	Лист	№ докум.	Подп.	Дата	409-29-61 ТН-16 · 003			
Разраб.		Портная		9.07.78	Прокладка	Лит.	Масса	Масштаб
Пров.		Татимова		07.78			0,06	1:2
Т.контр.		Бурле		07.78		Лист	Листов 1	
Рук.		Татимова		07.78	Пластина I, лист ТМКЦ-М-2,9,9 ГОСТ 7338-77	Гипростроммашина г. Киев		
Н.контр.		Христюк		07.78				
Утв.								

Копировал Формат 11

050СБ · 409-29-61 ТН-16

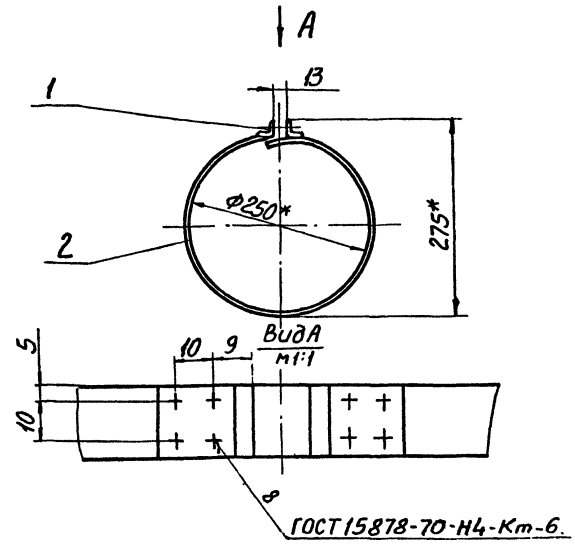

1. *Размеры для справок.
2. Предельные отклонения размеров $\pm \frac{IT16}{2}$.
3. Масса наплавленного металла - 0,002 кг

23

7607/9

Изм.	Лист	№ докум.	Подп.	Дата	409-29-61 ТН-16 · 050СБ			
Разраб.		Портная		9.07.78	Хомут	Лит.	Масса	Масштаб
Пров.		Татимова		07.78	Сборочный чертеж		0,21	1:5
Т.контр.		Бурле		07.78		Лист	Листов 1	
Рук.		Татимова		07.78		Гипростроммашина г. Киев		
Н.контр.		Христюк		07.78				
Ч-в.		Линник		07.78				

Копировал Формат 11

Инв. № подл. | Подп. и дата | Взам. инв. № | Инв. № дубл. | Подп. и дата

409-29-61 ТН-16 · 005

Rz160

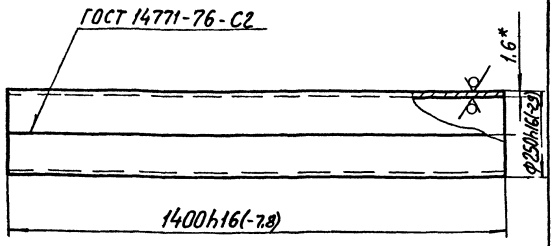

1. Длина развертки - 782 мм*
2. *Размеры для справок.

				409-29-61 ТН-16 · 005			
изм.	Лист	№ докум.	Подп.	Дата	Патрубок	Лит.	Масса 8,6	Масштаб 1:10
Разраб.		Портная		07.78				
Пров.		Татимова		07.78		Лист	Листов 1	
Т.контр.		Бурле		07.78				
Рук.		Татимова		07.78	Лист Б-ПН-16ГОСТ19903-74 / 1-IV-НГОСТ16523-70	Гипростроммашина г. Киев		
Н.контр.		Христюк		07.78				
Утв.								

Копировал Формат 11

409-29-61 ТН-16 · 006

Rz160

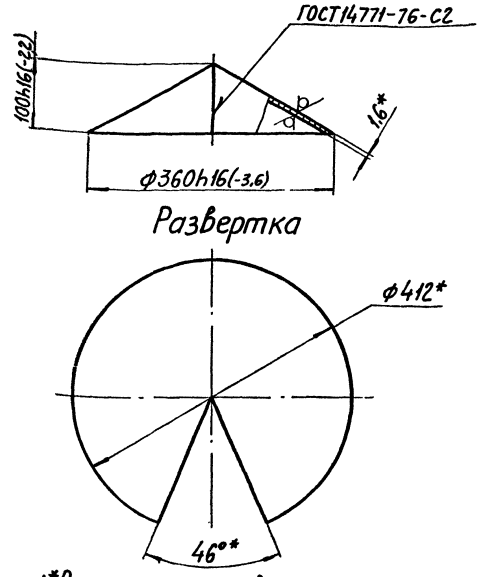

1. *Размеры для справок.
2. Масса наплавленного металла - 0,01 кг.

				409-29-61 ТН-16 · 006			
изм.	Лист	№ докум.	Подп.	Дата	Зонт	Лит.	Масса 1,1	Масштаб 1:5
Разраб.		Портная		07.78				
Пров.		Татимова		07.78		Лист	Листов 1	
Т.контр.		Бурле		07.78				
Рук.		Татимова		07.78	Лист Б-ПН-1,6ГОСТ19903-74 / 1-IV-НГОСТ16523-70	Гипростроммашина г. Киев		
Н.контр.		Христюк		07.78				
Утв.								

Инв. № подл. | Подп. и дата | Взам. инв. № | Инв. № дубл. | Подп. и дата

Копировал Формат 11

409-29-61 ТН-16 · 007

Rz320

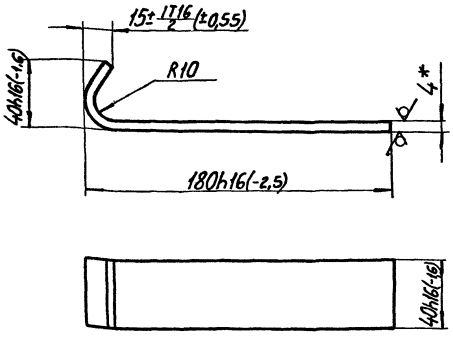

1. Длина развертки - 212 мм*
2. *Размеры для справок.

				409-29-61 ТН-16 · 007			
изм.	Лист	№ докум.	Подп.	Дата	Угольник	Лит.	Масса 0,2	Масштаб 1:2
Разраб.		Портная		07.78				
Пров.		Татимова		07.78		Лист	Листов 1	
Т.контр.		Бурле		07.78				
Рук.		Татимова		07.78	Лист Б-ПН-4ГОСТ19903-74 / Ст3пс ГОСТ14637-69	Гипростроммашина г. Киев		
Н.контр.		Христюк		07.78				
Утв.								

Копировал

409-29-61 ТН-16 · 008

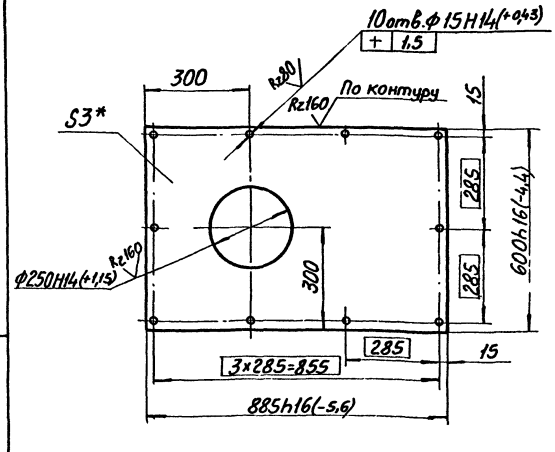

1. *Размер для справок.
2. Неуказанные предельные отклонения размеров ± 1T14/2

24
7607/9

				409-29-61 ТН-16 · 008			
изм.	Лист	№ докум.	Подп.	Дата	Фланец	Лит.	Масштаб 1:10
Разраб.		Портная		07.78			
Пров.		Татимова		07.78		Лист	Листов 1
Т.контр.		Бурле		07.78			
Рук.		Татимова		07.78	Лист Б-ПН-3ГОСТ19903-74 / 1-IV-НГОСТ16523-70	Гипростроммашина г. Киев	
Н.контр.		Христюк		07.78			
Утв.							

Инв. № подл. | Подп. и дата | Взам. инв. № | Инв. № дубл. | Подп. и дата

600 409-29-61 ТН-16

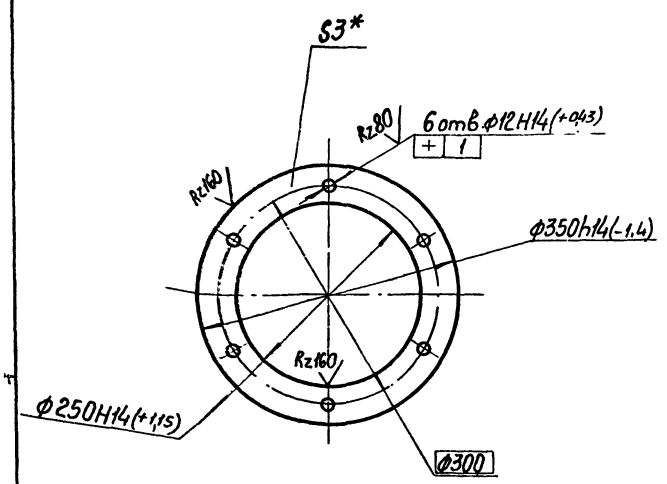

*Размер для справок.

				409-29-61 ТН-16 .009		
Изм.	Лист	№ докум.	Подп.	Дата		
Разраб.		Портная			Фланец	Лит. / Масса 1,1 / Масштаб 1:5
Пров.		Татимова				
Т.контр.		Бурле				Лист / Листов 1
Рук.		Татимова			Лист Б-ПН-3 ГОСТ 19903-74 / 1-IV-Н ГОСТ 16523-70	Гипростроммашина г. Киев
Н.контр.		Христюк				
Утв.						

Копировал Формат 11

012 409-29-61 ТН-16

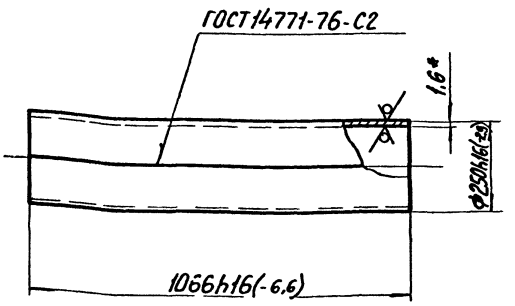

1. Длина развертки - 782 мм*
2*Размеры для справок.

				409-29-61 ТН-16 .012		
Изм.	Лист	№ докум.	Подп.	Дата		
Разраб.		Портная			Патрубок	Лит. / Масса 6,5 / Масштаб 1:10
Пров.		Татимова				
Т.контр.		Бурле				Лист / Листов 1
Рук.		Татимова			Лист Б-ПН-16 ГОСТ 19903-74 / 1-IV-Н ГОСТ 16523-70	Гипростроммашина г. Киев
Н.контр.		Христюк				
Утв.						

Копировал Формат 11

Инв.№ подл. | Подп. и дата | Взам. инв.№ | Инв.№ дубл. | Подп. и дата

010 409-29-61 ТН-16

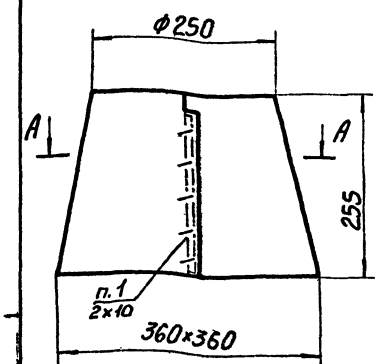

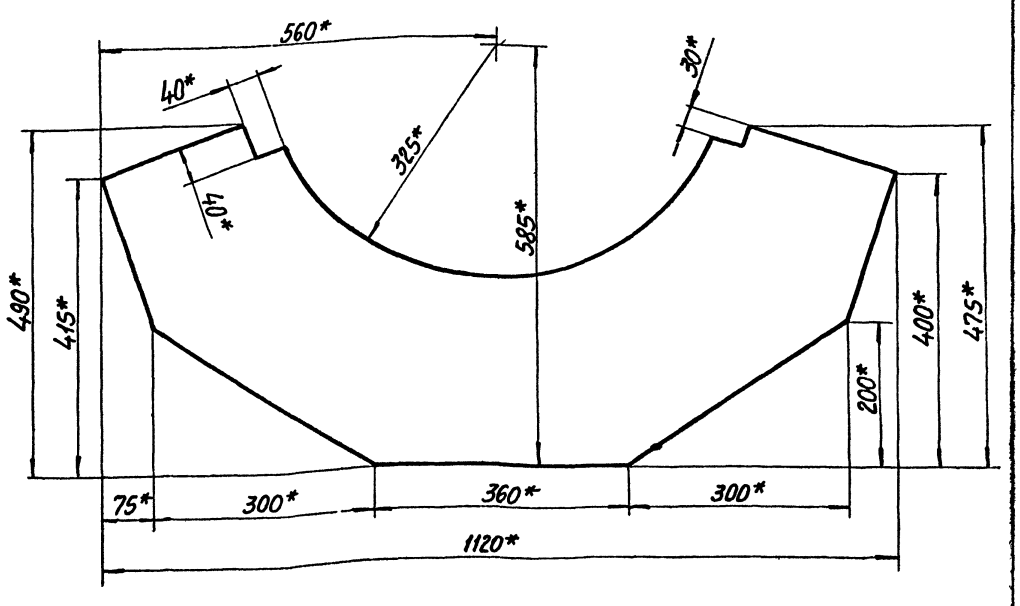

А-А
М 1:1

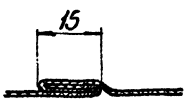

1. Нить стеклянная крученая швеиная НС-60 СТУ 14-426-63
2*Размеры для справок.

25
7607/9

				409-29-61 ТН-16 .014		
Изм.	Лист	№ докум.	Подп.	Дата		
Разраб.		Портная			Рукав	Лит. / Масса 0,2 / Масштаб 1:5
Пров.		Татимова				
Т.контр.		Бурле				Лист / Листов 1
Рук.		Татимова			Ткань фильтровальная из стеклянного волокна ТС Ф(о)-9п ГОСТ 10146-74	Гипростроммашина г. Киев
Н.контр.		Христюк				
Утв.						

Копировал Формат 12

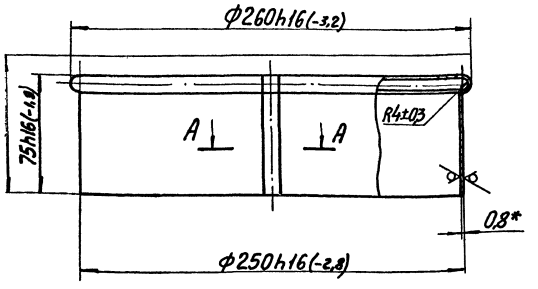

А-А
М1:1

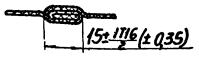

1. Длина развертки-860мм*
2.* Размеры для справок.

				409-29-61 ТН-16 · 016			
Изм.	Лист	№ докум.	Подп.	Дата	Обечайка	Лит.	Масса	Масштаб
Разраб.		Портная		10.7.78			0,27	1:2
Пров.		Татимова		07.7.78		Лист	Листов 1
Т.контр.		Бурле		07.7.78	Лист Б-ПН-08 ГОСТ 19903-74 I-IV-НГОСТ 16523-70	Гипростроммашина г.Киев
Рук.		Татимова		07.7.78		
Н.контр.		Христюк		07.7.78		

Инв.№подл. | Подп. и дата | Взам.инв.№ | Инв.№ дубл. | Подп. и дата

Копировал Формат II

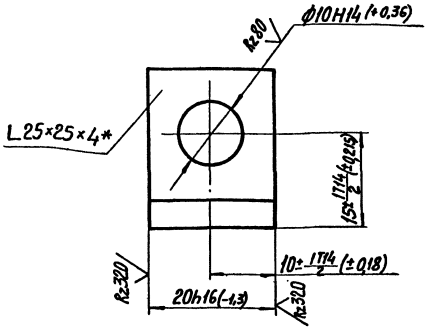

*Размер для справок.

				409-29-61 ТН-16 · 018			
Изм.	Лист	№ докум.	Подп.	Дата	Кронштейн	Лит.	Масса	Масштаб
Разраб.		Портная		10.7.78			0,06	2:1
Пров.		Татимова		07.7.78		Лист	Листов 1
Т.контр.		Бурле		07.7.78	Уголок Б25×25×4 ГОСТ 8509-72 Ст3пс ГОСТ 535-58	Гипростроммашина г.Киев
Рук.		Татимова		07.7.78		
Н.контр.		Христюк		07.7.78		
Утв.						

Копировал Формат II

Развертка
М1:1

Rz160 (√)

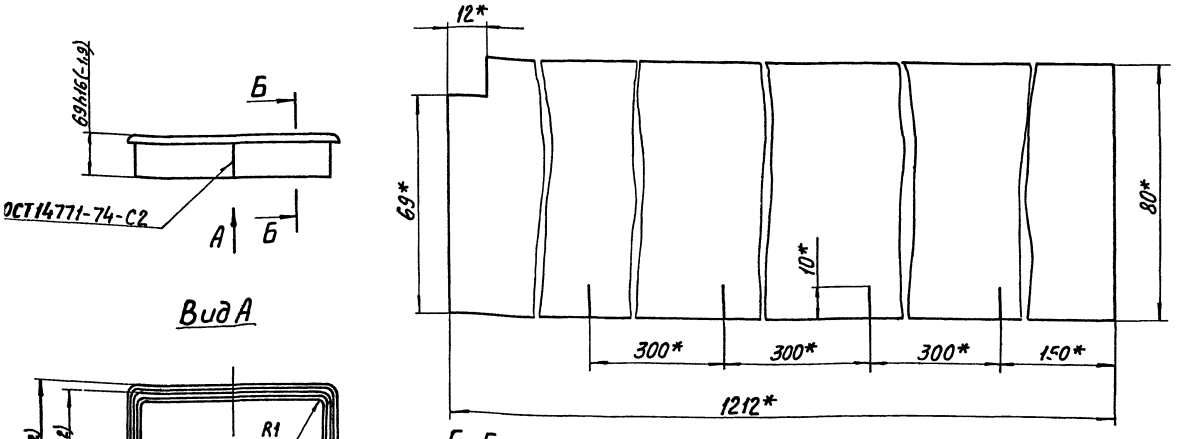

Вид А

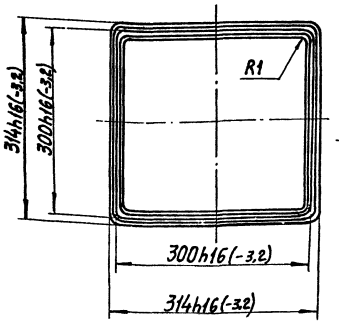

Б-Б
М1:1

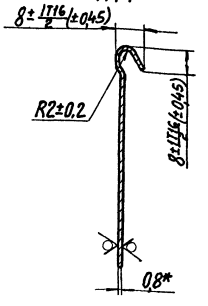

1.* Размеры для справок.
2. Масса наплавленного металла-0,007кг.

				409-29-61 ТН-16 · 022			
Изм.	Лист	№ докум.	Подп.	Дата	Обечайка	Лит.	Масса	Масштаб
Разраб.		Портная		10.7.78			0,7	1:5
Пров.		Татимова		07.7.78		Лист	Листов 1
Т.контр.		Бурле		07.7.78	Лист Б-ПН-08 ГОСТ 19903-74 I-IV-НГОСТ 16523-70	Гипростроммашина г.Киев
Рук.		Татимова		07.7.78		
Н.контр.		Христюк		07.7.78		

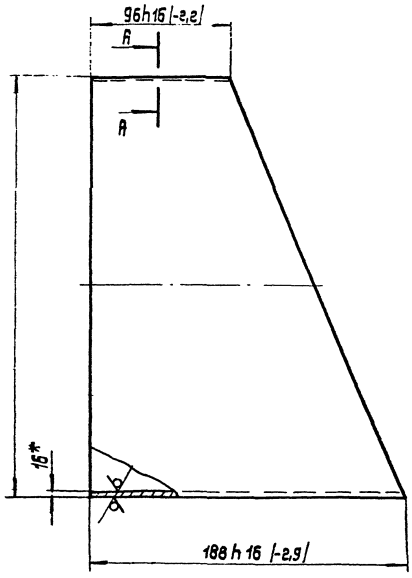

Развертка
М 1:5

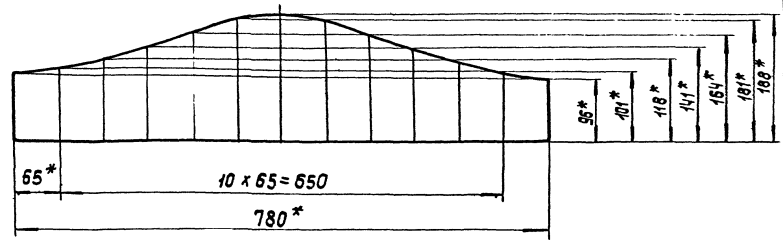

1.* Размеры для справок.
2. Масса наплавленного металла - 0,01кг

А – А

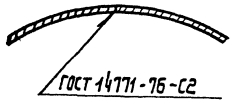

409-29-61 ТН-16 028

Патрубок

Изм.	Лист	№ докум.	Подп.	Дата
Разраб.		Портная		7.07.76
Пров.		Татимова		11.07.76
Т.контр.		Бычле		12.07.76
Рук.		Татимова		07.76
Н.контр.		Христюк		07.76
Утв.				

Лит.	Масса	Масштаб
	12	1:10
Лист	Листов 1	

Лист Б-ПН-1,6 ГОСТ 19903-74
1-IV-Н ГОСТ 16523-70

Гипростроммашина г.Киев

Копировал: Усова Формат А1

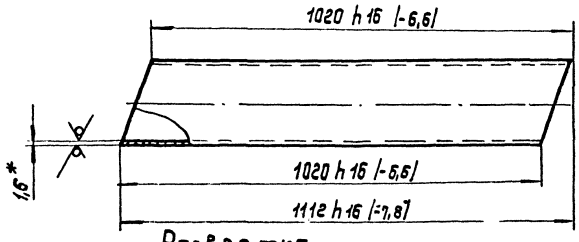

Развертка
М 1:5

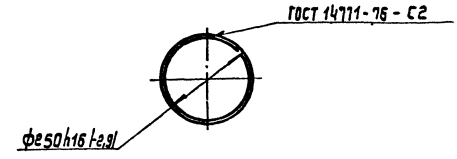

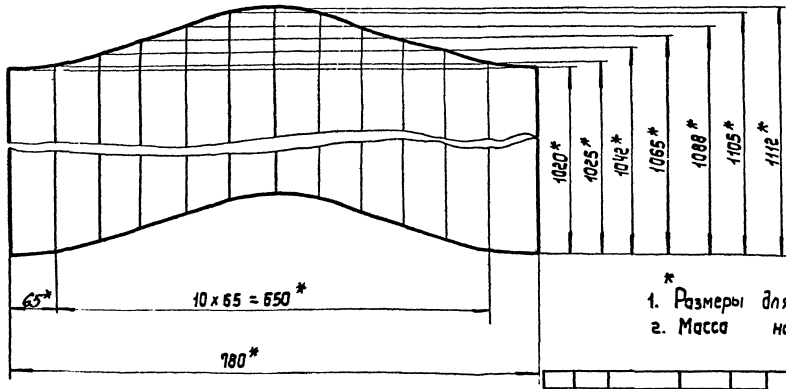

1.* Размеры для справок.
2. Масса наплавленного металла - 0,07кг.

27
7607/9

409-29-61 ТН-16 027

Патрубок

Изм.	Лист	№ докум.	Подп.	Дата
Разраб.		Портная		7.07.76
Пров.		Татимова		11.07.76
Т.контр.		Бычле		12.07.76
Рук.		Татимова		07.76
Н.контр.		Христюк		07.76
Утв.				

Лит.	Масса	Масштаб
	7	1:2
Лист	Листов 1	

Лист Б-ПН-1,6 ГОСТ 19903-74
1-IV-Н ГОСТ 16523-70

Гипростроммашина г.Киев

Копировал: Усова Формат А1

610 409-29-61 ТН-16

R₁160 (√)

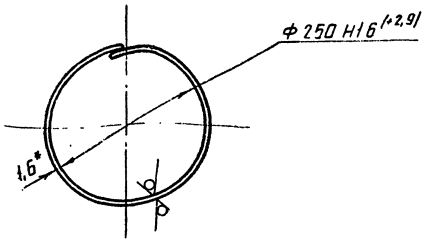

Развертка
М1:1

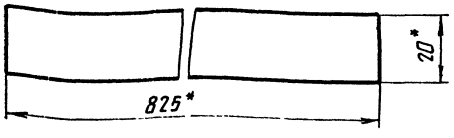

*Размеры для справок

Изм	Лист	№ докум.	Подп.	Дата	ТН-16 019			
Разраб.		Портная		31.07.78	Кольцо	Лит.	Масса	Масштаб
Пров.		Татимова		07.78			0,2	1:5
Т.контр.		Бурле		07.78		Лист	Листов 1	
Рук.		Татимова		07.78	Лист 6-ПН-1.6 ГОСТ 19903-74	Гипростроммашина		
Н.контр.		Христюк		07.78	1-Ф-Н ГОСТ 16523-70	г. Киев		
Утв.								

Копировал Формат 11

Формат	Зона	Позиция	Обозначение	Наименование	Колич.	Примечание
				Документация		
12			409-29-61 ТН-16 010СБ	Сборочный чертеж		
				Детали		
11		1	409-29-61 ТН-16 005	Патрубок	1	
11		2	409-29-61 ТН-16 006	Зонт	1	
11		3	409-29-61 ТН-16 007	Угольник	3	
11		4	409-29-61 ТН-16 008	Фланец	1	
11		5	409-29-61 ТН-16 009	Фланец	1	

Подп. и дата | Инв. № дубл. | Взам. инв. № | Подп. и дата | Инв. № подл.

Изм	Лист	№ докум.	Подп.	Дата	409-29-61 ТН-16 010			
Разраб.		Портная		31.07.78	Воздуховод	Лит.	Лист	Листов
Пров.		Татимова		07.78				1
Рук.		Татимова		07.78		Гипростроммашина		
Н.контр.		Христюк		07.78		г. Киев		
Утв.		Линник		07.78				

Копировал Формат 11

Формат	Зона	Позиция	Обозначение	Наименование	Колич.	Примечание
				Документация		
12			409-29-61 ТН-16 020СБ	Сборочный чертеж		
				Детали		
11		1	409-29-61 ТН-16 009	Фланец	2	
11		2	409-29-61 ТН-16 042	Патрубок	1	

Изм	Лист	№ докум.	Подп.	Дата	409-29-61 ТН-16 020			
Разраб.		Портная		31.07.78	Воздуховод	Лит.	Лист	Листов
Пров.		Татимова		07.78				1
Рук.		Татимова		07.78		Гипростроммашина		
Н.контр.		Христюк		07.78		г. Киев		
Утв.		Линник		07.78				

Формат 11

Формат	Зона	Позиция	Обозначение	Наименование	Колич.	Примечание
				Документация		
22			409-29-61 ТН-16 030СБ	Сборочный чертеж		
				Сборочные единицы		
11		1	409-29-61 ТН-16 040	Обечайка	1	
11		2	409-29-61 ТН-16 050	Хомут	1	
11		3	409-29-61 ТН-16 060	Обечайка	1	
				Детали		
		5	409-29-61 ТН-16 014	Рукав		
				Стандартные изделия		
		7		Болт М8×35.46 ГОСТ 7798-70	1	0,020кг
		9		Гайка М8.5 ГОСТ 5915-70	1	0,011кг
		11		Шайба 8.01 ГОСТ 11371-68	1	28 0,003кг
						7607/9

Подп. и дата | Инв. № дубл. | Взам. инв. № | Подп. и дата | Инв. № подл.

Изм	Лист	№ докум.	Подп.	Дата	409-29-61 ТН-16 030			
Разраб.		Портная		31.07.78	Вставки	Лит.	Лист	Листов
Пров.		Татимова		07.78				1
Рук.		Татимова		07.78		Гипростроммашина		
Н.контр.		Христюк		07.78				
Утв.		Линник		07.78				

Копир. Сверлин.

Позиц.	Обозначение	Наименование	Колич.	Примечан.
		Документация		
	ТН-16 · 040СБ	Сборочный чертеж		
		Детали		
1	ТН-16 · 009	Фланец	1	
2	ТН-16 · 016	Обечайка	1	

Изм.	Лист	№ докум.	Подп.	Дата
Разраб.		Портная		15.07.78
Пров.		Татимова		17.07.78
Т.контр.		Татимова		07.78
Н.контр.		Христюк		07.78
Утв.		Линник		07.78

ТН-16 · 040

Обечайка

Лит.	Лист	Листов
		1

Гипростроммашина г.Киев

Копировал Формат 11

Формат	Зона	Позиц.	Обозначение	Наименование	Колич.	Примечан.
				Документация		
11			409-29-61 ТН-16 · 050СБ	Сборочный чертеж		
				Детали		
11		1	409-29-61 ТН-16 · 018	Кронштейн	2	
11		2	409-29-61 ТН-16 · 019	Кольцо	1	

Инв.№ подл. | Подп. и дата | Взам. инв.№ | Инв.№ дубл. | Подп. и дата

Изм.	Лист	№ докум.	Подп.	Дата
Разраб.		Портная		15.07.78
Пров.		Татимова		17.07.78
Рук.		Татимова		07.78
Н.контр.		Христюк		07.78
Утв.		Линник		07.78

409-29-61 ТН-16 · 050

Хомут

Лит.	Лист	Листов
		1

Гипростроммашина г.Киев

Копировал Формат 11

Зона	Позиц.	Обозначение	Наименование	Колич.	Примечан.
			Документация		
		409-29-61 ТН-16 · 060СБ	Сборочный чертеж		
			Детали		
	1	409-29-61 ТН-16 · 022	Обечайка	1	
	2	409-29-61 ТН-16 · 023	Платик		
			Лист Б-ПН-3 ГОСТ 19903-74		
			1-IV-Н ГОСТ 16523-70		
			36 h16(-1.6) x 372 h16(-3.6)	2	0,21 кг
	3	409-29-61 ТН-16 · 024	Платик		
			Лист Б-ПН-3 ГОСТ 19903-74		
			1-IV-Н ГОСТ 16523-70		
			36 h16(-1.6) x 300 h16(-3.2)	2	0,21 кг

Изм.	Лист	№ докум.	Подп.	Дата
Разраб.		Портная		15.07.78
Пров.		Татимова		17.07.78
Т.контр.		Татимова		07.78
Н.контр.		Христюк		07.78
Утв.		Линник		07.78

409-29-61 ТН-16 · 060

Обечайка

Лит.	Лист	Листов
		1

Гипростроммашина г.Киев

Копировал Формат 11

Формат	Зона	Позиц.	Обозначение	Наименование	Колич.	Примечан.
				Документация		
12			409-29-61 ТН-16 · 070СБ	Сборочный чертеж		
				Детали		
11		1	409-29-61 ТН-16 · 009	Фланец	2	
12		2	409-29-61 ТН-16 · 027	Патрубок	2	
12		3	409-29-61 ТН-16 · 028	Патрубок	1	

29

7607/9

Инв.№ подл. | Подп. и дата | Взам. инв.№ | Инв.№ дубл. | Подп. и дата

Изм.	Лист	№ докум.	Подп.	Дата
Разраб.		Портная		15.07.78
Пров.		Татимова		17.07.78
Рук.		Татимова		07.78
Н.контр.		Христюк		07.78
Утв.		Линник		07.78

409-29-61 ТН-16 · 070

Воздуховод

Лит.	Лист	Листов
		1

Гипростроммашина г.Киев

Формат 11

№	Наименование	Обозначение документа на поставку	Поставщик	Куда входит (обозначение)	Количество: на изделие	в комплекты	на регулир.	Всего	Примечание
1	Крепежные изделия								
2									
3	Болт М8×35.46	ГОСТ 7798-70			1			1	
4	М10×25.46				32			32	
5									
6	Гайка М8.5	ГОСТ 5915-70			1			1	
7	М10.5				32			32	
8									
9	Шайба 10.01	ГОСТ 6402-70			32			32	
10									
11	Шайба 8.01	ГОСТ 11371-68			1			1	
12									
13									
14									
15									
16									
17									
18									
19									
20									
21									
22									
23									
24									
25									
26									

Изм.	Лист	№ докум.	Подп.	Дата
Разраб.		Портная		11.78
Пров.		Татимова		07.78
Рук.		Татимова		07.78
Н. контр.		Христюк		07.78
Утв.		Линник		07.78

409-29-61
ТН-16 · ОООВП

Труба выхлопная
Ведомость покупных изделий

Лит.	Лист	Листов
		1

Гипростроммашина г. Киев

Копировал

Формат 12

№ строки	Обозначение	Наименование	Куда входит: Обозначение	кол.	Общее колич.	Примечание
1	409-29-61 ТН-16 · ОООМЧ	Труба выхлопная			1	
2						
3	409-29-61 ТН-16 · 010	Патрубок			1	
4	409-29-61 ТН-16 · 020	Патрубок			1	
5	409-29-61 ТН-16 · 030	Вставка			1	
6	409-29-61 ТН-16 · 040	Обечайка	409-29-61 ТН-16 · 030	1	1	
7	409-29-61 ТН-16 · 050	Хомут	409-29-61 ТН-16 · 030	1	1	
8	409-29-61 ТН-16 · 060	Обечайка	409-29-61 ТН-16 · 030	1	1	
9	409-29-61 ТН-16 · 070	Патрубок			1	
10						
11						
12						
13						
14						
15						
16						
17						
18						
19						
20						
21						
22						

30

Изм.	Лист	№ докум.	Подп.	Дата
Разраб.		Портная		11.78
Пров.		Татимова		07.78
Рук.		Татимова		07.78
Н. контр.		Христюк		07.78
Утв.		Линник		07.78

409-29-61
ТН-16

Труба выхлопная
Ведомость спецификаций

Копировал

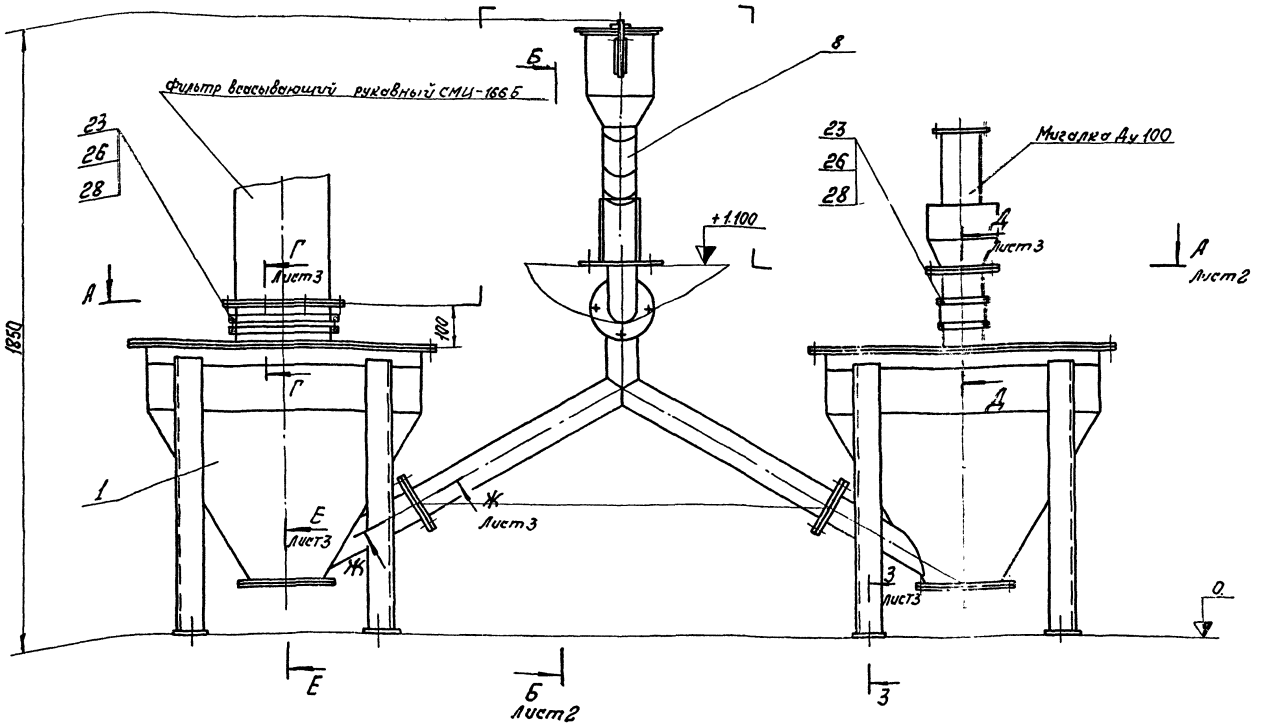

Позиция	Обозначение	Наименование	Колич.	Примечание
12	409-29-61 ТН-17 003	Прокладка	2	
13	409-29-61 ТН-17 004	Прокладка	2	
14	409-29-61 ТН-17 005	Крышка	2	
15	409-29-61 ТН-17 006	Прокладка	3	
16	409-29-61 ТН-17 007	Прокладка	2	
17	409-29-61 ТН-17 008	Рукав	1	
18	409-29-61 ТН-17 009	Хомут	4	
19	409-29-61 ТН-17 011	Рукав	1	
20	409-29-61 ТН-17 012	Хомут	2	
21	409-29-61 ТН-17 013	Фланец	1	
22	409-29-61 ТН-17 014	Прокладка	2	
		Стандартные изделия		
		Болт ГОСТ 7798-70		
23		М 8х20.46	16	0,011 кг
24		М 12х30.46	84	0,044 кг.
25		М12х45.46	12	0,057 кг.
		Гайка ГОСТ 5915-70		
26		М 8.5	16	0,005 кг
27		М.12.5	112	0,015 кг.
		Шайба ГОСТ 11371-68		
28		8.01	16	0,002 кг
29		12.01	112	0,006 кг

Позиция	Обозначение	Наименование	Колич.	Примечан.
		Документация		
	409-29-61 ТН-17 000 МЧ	Чертежный чертеж		3л.
	409-29-61 ТН-17 000 ВС	Ведомость спецификаций		
	409-29-61 ТН-17 000 ВП	Ведомость покупных		
		изделий.		
		Сборочные единицы		
1	409-29-61 ТН-17 010	Сборник	2	
2	409-29-61 ТН-17 020	Крышка	1	
3	409-29-61 ТН-17 030	Крышка	1	
4	409-29-61 ТН-17 040	Трубопровод	1	
5	409-29-61 ТН-17 050	Крышка	2	
6	409-29-61 ТН-17 060	Вставка	1	
7	409-29-61 ТН-17 070	Вставка	1	
8	409-29-61 ТН-17 080	Трубопровод в сборе	2	
		Детали		
10	ТН-17 001	Прокладка	2	
11	ТН-17 002	Прокладка	2	

Размеры для справок

Изм.	Лист	№ докум.	Подп.	Дата
Разраб.		Зильберт		08.78
Пров.		Гольштейн		08.78
Т.контр.		Бурле		08.78
Рук.		Тютимова		08.78
Н.контр.		Хрусталь		08.78
Утв.		Ланник		08.78

409-29-61 ТН-17 000 МЧ

Сборники пыли. Монтажный чертеж

Лит.	Масса	Масштаб
	300	1:10

Лист 1 Листов 3

Гипростроммашина г. Киев

Копировал

Формат А2

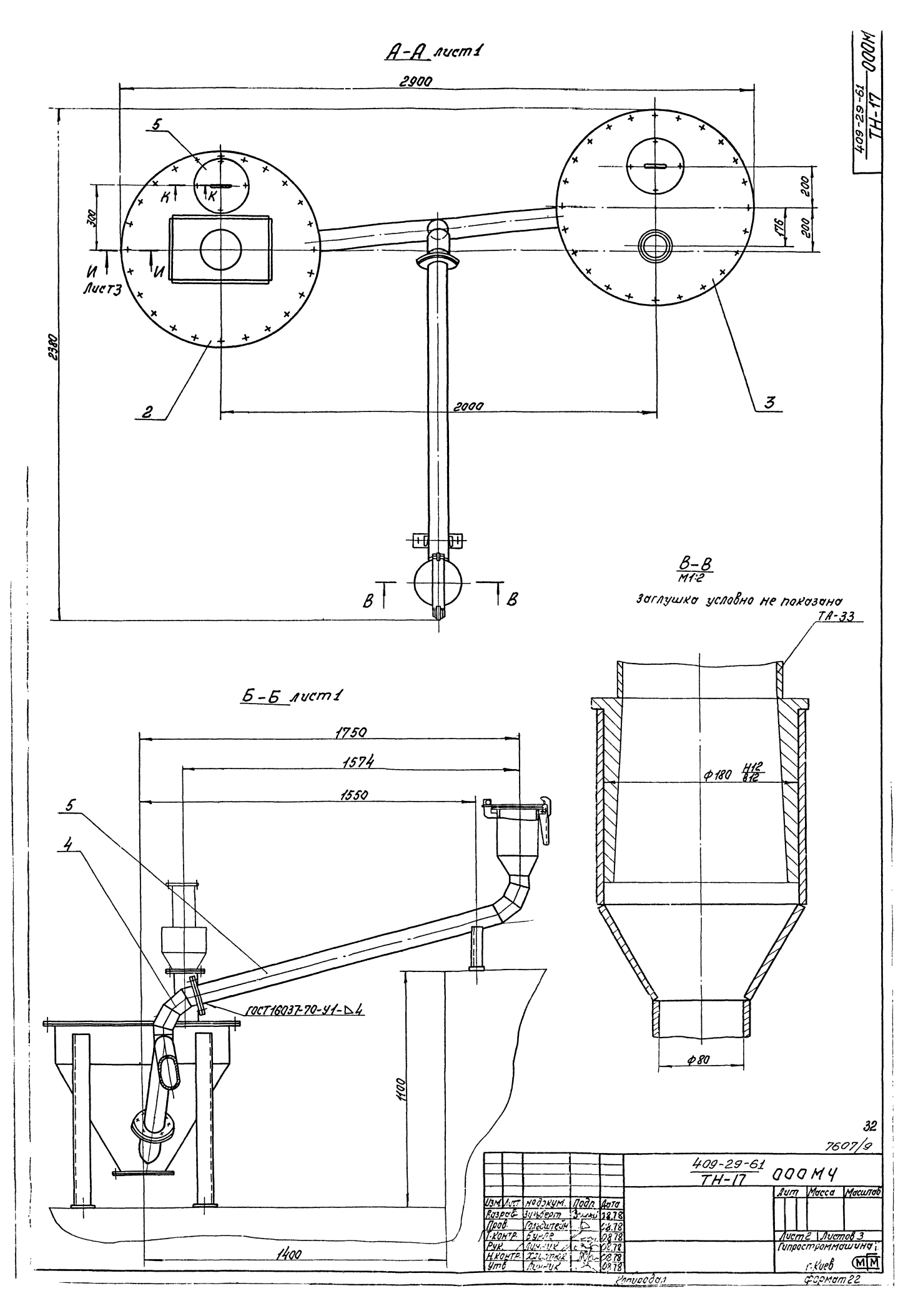

А-А лист1
2900
5
К
К
300
И
И
Лист3
2380
2
2000
3
200
200
176
В
В
В-В
М1:2
заглушка условно не показана
ТА-33
Ф180 Н12/в12
Ф80
Б-Б лист1
1750
1574
1550
5
4
ГОСТ16037-70-У1-Δ4
1100
1400
409-29-61
ТН-17
ООО МЧ
Изм. Лист № докум. Подп. Дата
Разраб. Зульберт 08.78
Пров. Гольдштейн 08.78
Т.контр. Бунле 08.78
Рук. Линник 08.78
Н.контр. Хлистюк 08.78
Утв. Линник 08.78
Лит Масса Масштаб
Лист 2 Листов 3
Гипростроммашина
г.Киев
Копировал
Формат 22
32
7607/9
409-29-61
ТН-17
ООО МЧ

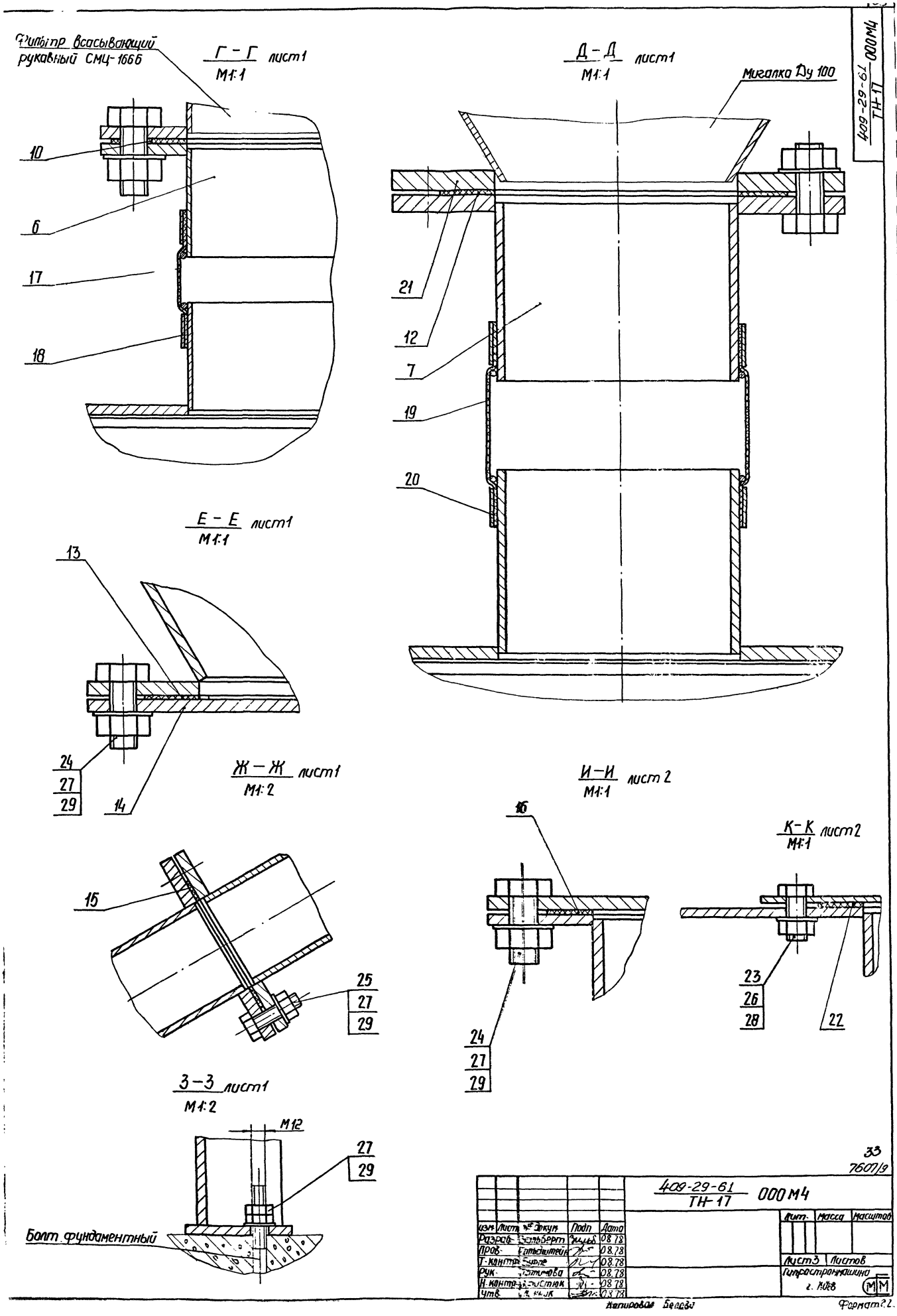

Фильтр всасывающий рукавный СМЦ-166Б
Г – Г лист1
М1:1
10
6
17
18
Д – Д лист1
М1:1
Мигалка Ду 100
21
12
7
19
20
Е – Е лист1
М1:1
13
24
27
29
14
Ж – Ж лист1
М1:2
15
25
27
29
И – И лист 2
М1:1
16
24
27
29
К – К лист2
М1:1
23
26
28
22
З – З лист1
М1:2
М12
27
29
Болт фундаментный
409-29-61 ТН-17 000М4
33
7607/9
409-29-61 ТН-17 000М4
Изм. Лист № докум. Подп. Дата
Разраб. Гольберт 08.78
Пров. Гольдштейн 08.78
Т. контр. 08.78
Рук. 08.78
Н. контр. 08.78
Утв. 08.78
Лит. Масса Масштаб
Лист 3 Листов
Гипростроммашина
г. Киев
Копировал Белова
Формат 2.2.

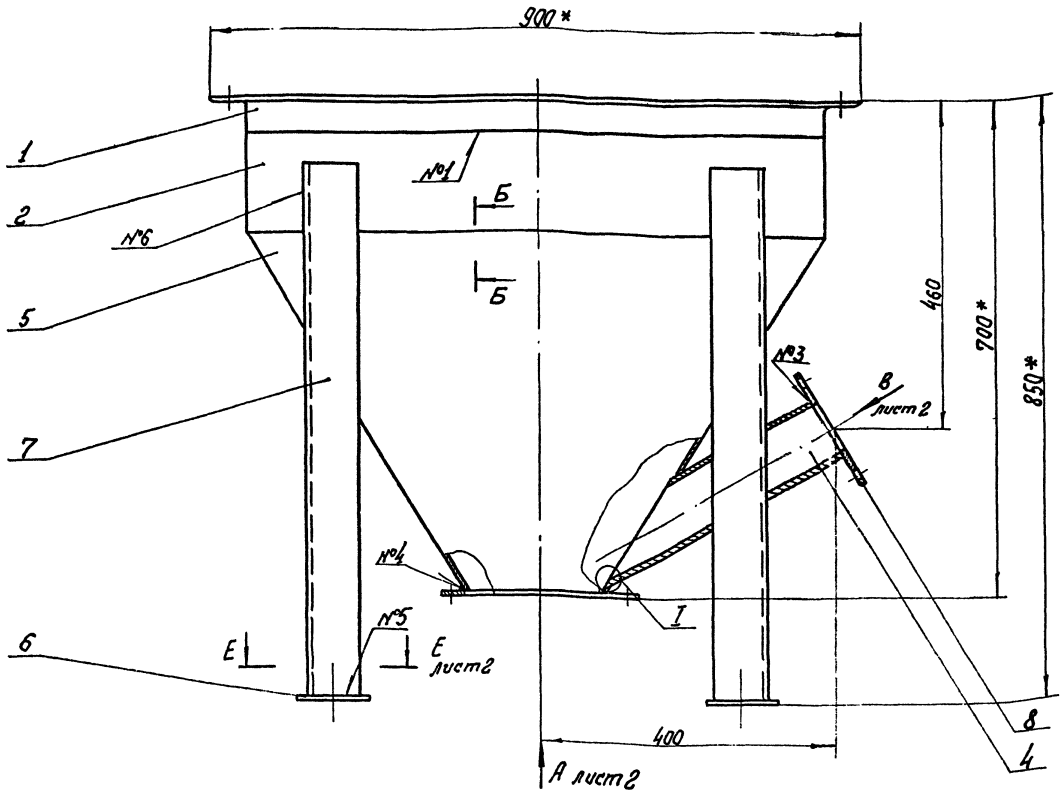

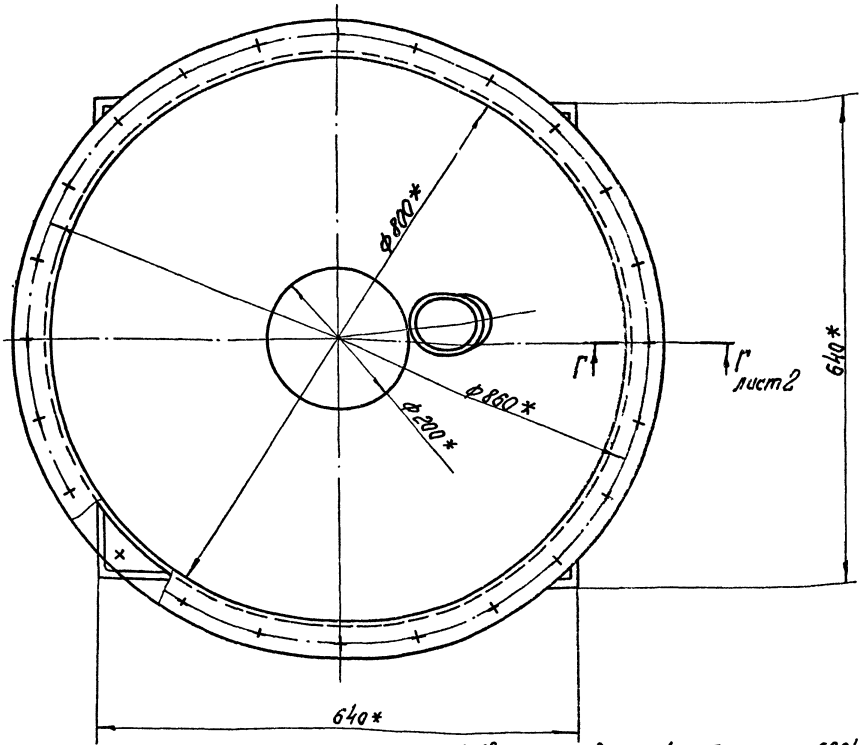

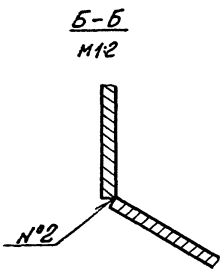

1. Сварные швы №1, №5 по ГОСТ 5264-69.
2. Сварные швы №2, №3 по ГОСТ 11534-75.
3. Сварной шов №4 по ГОСТ 16037-70.
4. Сварка швов №6, №7 ручная дуговая.
5* Размеры для справок.
6 Предельные отклонения размеров $\pm \frac{1T16}{2}$.
7. Масса наплавленного металла-2кг.

Таблица сварных швов

Номер шва	Условное обозначение	Требования к шву	Кол. швов
1	С2	По замкнутой линии	1
2	У1-Δ4	По замкнутой линии	1
3	У1-Δ4	По замкнутой линии	1
4	Т1-Δ4	По замкнутой линии	1
5	Т1-Δ4 ⊐		4
6	Нестандартный		8
7	Нестандартный	По замкнутой линии. Размеры см. выносной элемент I	1

34

7607/9

Изм.	Лист	№докум	Подп.	Дата
Разраб.		Зильберт		18.78
Пров.		Гольдштейн		18.78
Т.контр.		Бурле		18.78
Рук.		Татанова		18.78
Н.контр.		Христюк		18.78
Утв.		Линник		18.78

409-29-61 ТН-17 010.СБ

Сборник

Сборочный чертеж

Лит.	Масса	Масштаб
	97	1:5

Лист 1 | Листов 2

Гипростроммашина г. Киев

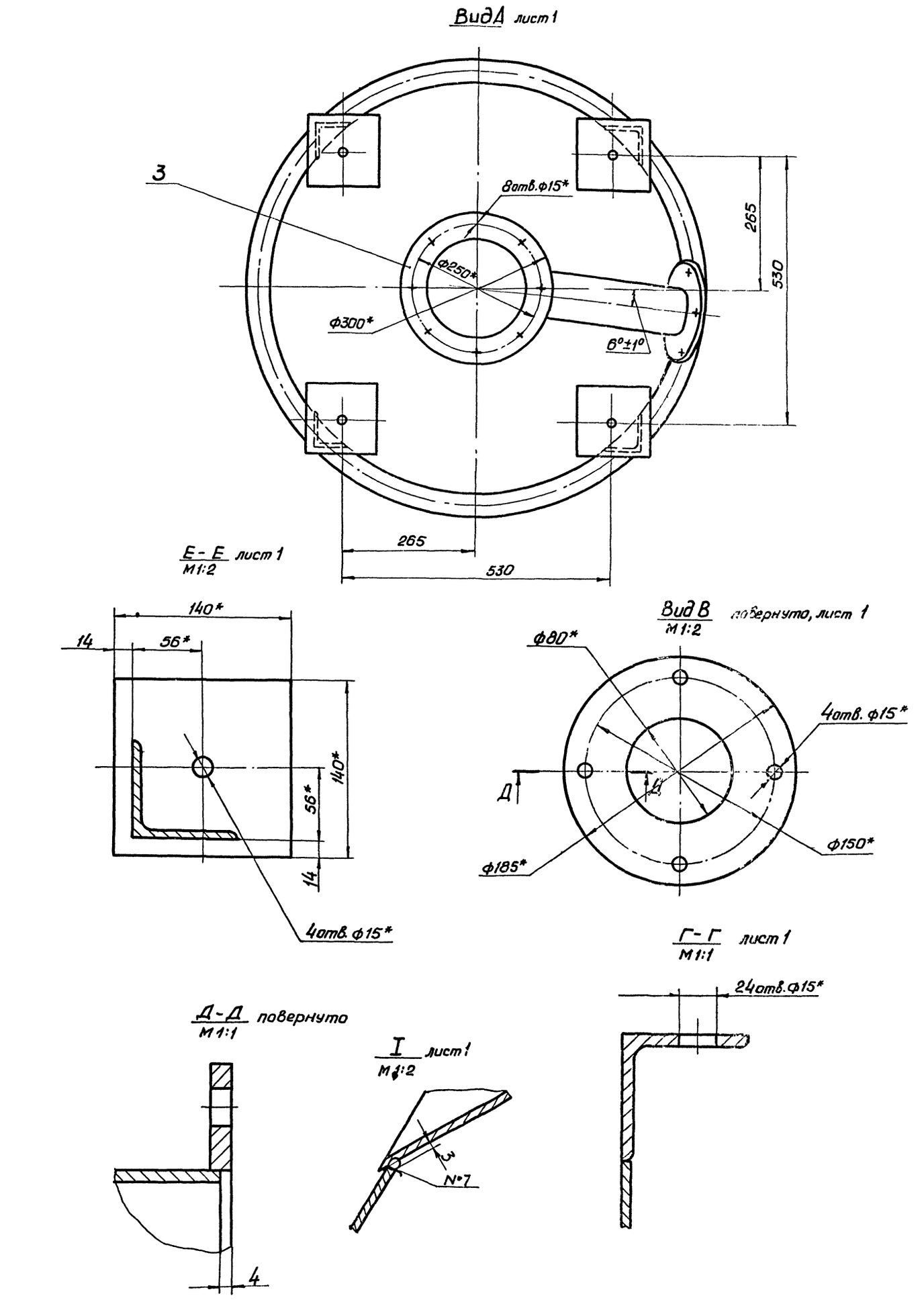

35
7607/9

					409-29-61 ТН-17 010 СБ		
Изм.	Лист	№ докум	Подп	Дата		Лит	Масса	Масштаб
Разраб		Зильберт		11.78				
Пров		Гольдштейн		11.78				
Т.контр.		Бурле		11.78		Лист 2	Листов	
Рук		Тапилова		11.78		Гипростроммашина		
Н.контр.								

409-29-61 ТН-17 030 СБ

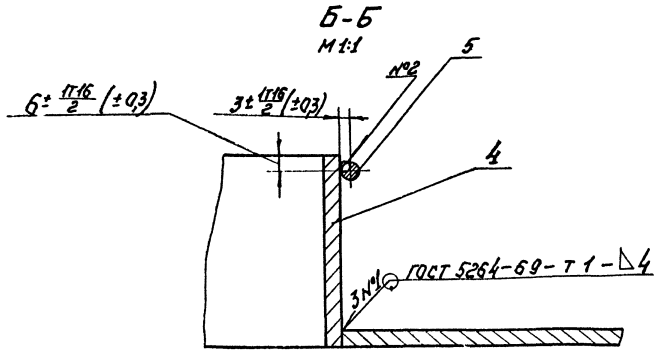

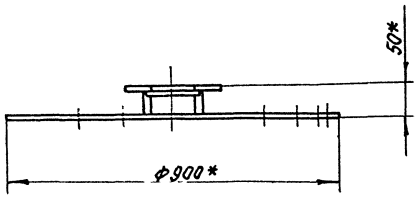

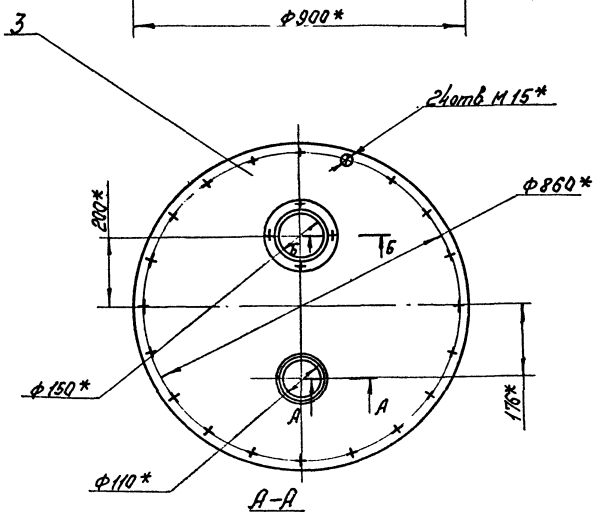

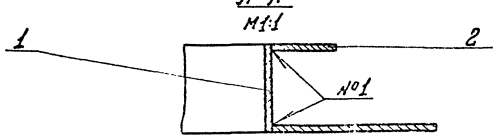

1. Сварка шва №2 - ручная дуговая.
2. * Размеры для справок.
3. Масса неплавленного металла - 0,2 кг.

Изм.	Лист	№ докум.	Подп.	Дата	409-29-61 ТН-17 030 СБ			
Разраб.		Портная		08.78	Крышка	Лит.	Масса	Масштаб
Пров.		Гольдштейн		08.78			16,5	1:10
Т.контр.		Бурле		08.78	Сборочный чертеж	Лист	Листов 1	
Рук.		Тотчимова		08.78		Гипростроммашина г. Киев		
Н.контр.		Христюк		08.78				
Утв.		Линник		08.78				

Копировал. Формат А2

409-29-61 ТН-17 020 СБ

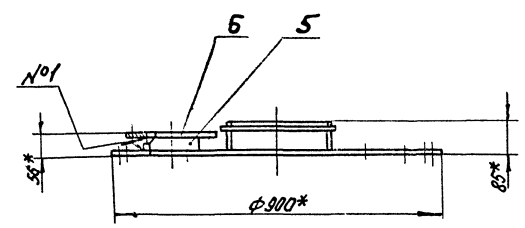

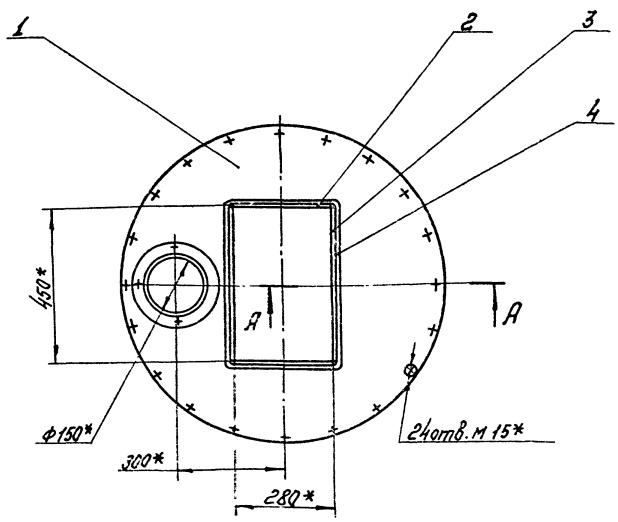

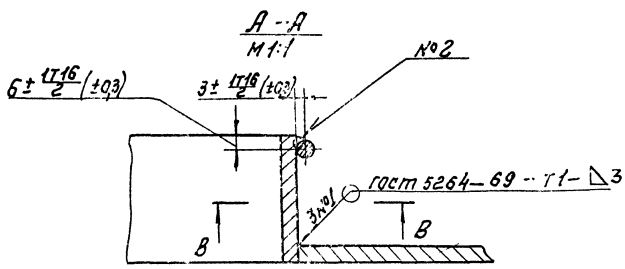

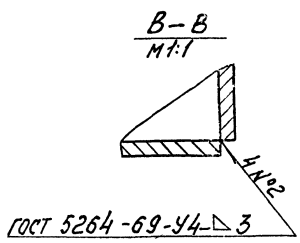

1. Сварка шва №2 - ручная дуговая.
2. Размеры для справок.
3. Масса наплавленного металла - 0,2 кг.

36
7607/9

Изм.	Лист	№ докум.	Подп.	Дата	409-29-61 ТН-17 020 СБ			
Разраб.		Портная		08.78	Крышка	Лит.	Масса	Масштаб
Пров.		Гольдштейн		08.78			18	1:10
Т.контр.		Бурле		08.78	Сборочный чертеж.	Лист	Листов 1	
Рук.		Тотчимова		08.78		Гипростроммашина г. Киев		
Н.контр.		Христюк		08.78				
Утв.		Линник		08.78				

Копировал. Формат А2

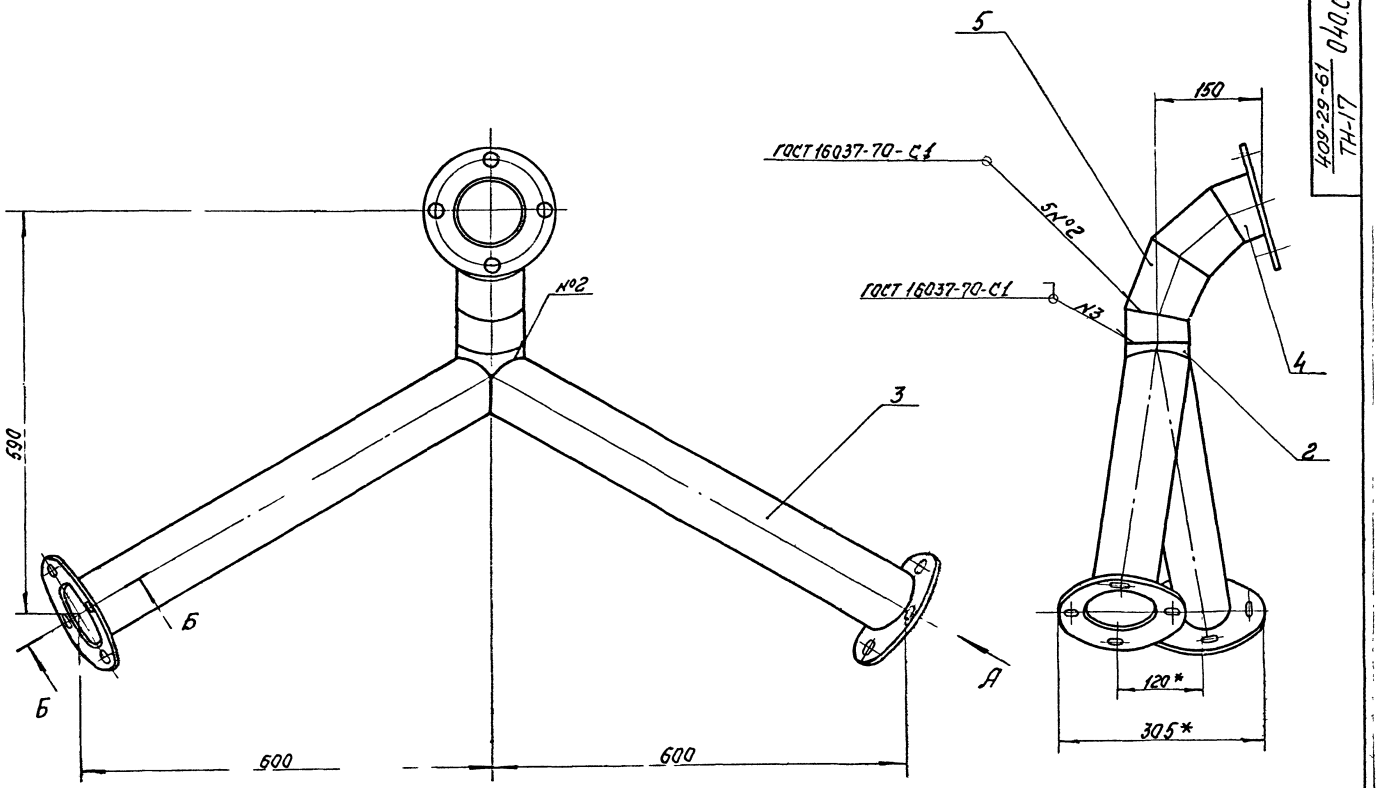

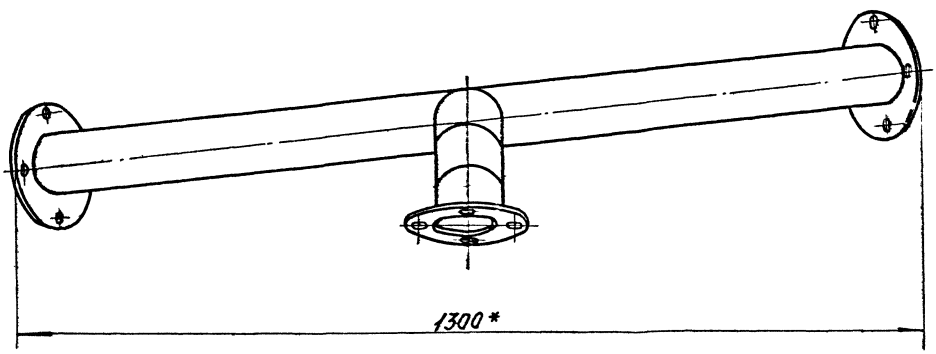

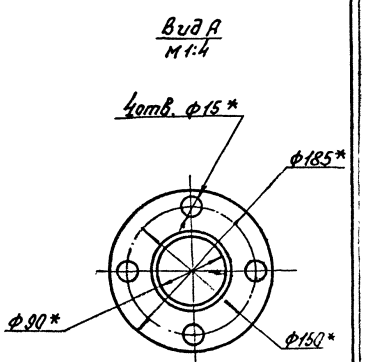

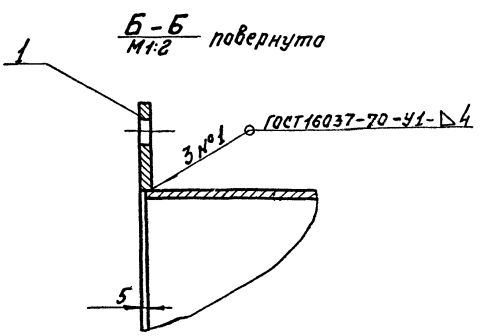

1* Размеры для справок.
2. Предельные отклонения размеров $\pm \frac{IT16}{2}$.
3. Масса наплавленного металла - 0,2кг.

37

7607/9

					409-29-61 ТН-17 040.СБ		
Изм	Лист	№докум	Подп.	Дата	Трубопровод	Лит.	Масса	Масштаб
Разраб.		Григорьева			Сборочный чертеж		23	1:5
Пров.		Гольдштейн				Лист	Листов 1
Т.контр.		Бурле				Гипростроммашина	
Рук.		Татимова					
Н.контр.		Христюк					
Утв		Линник				г.Киев	

Копировал: Олейник формат 2

Формат	Зона	Позиция	Обозначение	Наименование	Кол.	Примечание
				Документация		
11			409-29-61 ТН-63 050СБ	Сборочный чертеж		
				Детали		
11		1	409-29-61 ТН-63 045	Ручка	1	
11		2	409-29-61 ТН-63 046	Фланец	1	

Изм.	Лист	№ докум.	Подп.	Дата
Разраб.		Зильберт		08.78
Пров.		Гольдштейн		08.78
Рук.		Татимова		08.78
Н. контр.		Христюк		08.78
Утв.		Пинник		08.78

409-29-61 ТН-17 050

Крышка.

Лит.	Лист	Листов
		1

Гипростроммашина г. Киев

Копировал Формат 11

Rz 320 (√)

Ф12* 126H16 (+2,5) Rz320

R16 ± 17/16 (±0,55) 66 ± 17/16 (± 0,95) 72 h16 (-1,9) 150*

1. Длина развертки - 272 мм*
2. *Размер для справок.

Изм.	Лист	№ докум.	Подп.	Дата
Разраб.		Зильберт		08.78
Пров.		Гольдштейн		08.78
Т. контр.		Бурле		08.78
Рук.		Татимова		08.78
Н. контр.		Христюк		08.78
Утв.				

409-29-61 ТН-17 045

Ручка.

Лит.	Масса	Масштаб
	0,3	1:1
Лист	Листов 1	

Круг В12 ГОСТ 2590-71 Ст.3 ПС ГОСТ 535-58

Гипростроммашина г. Киев

Копировал Формат 11

409-29-61 ТН-17 046

Rz160 (√)

3* Rz80 4отв.Ф10H14(+0,43) 1 + 1 Ф250h16(-1,4) Ф200

*Размер для справок

Изм.	Лист	№ докум.	Подп.	Дата
Разраб.		Зильберт		08.78
Пров.		Гольдштейн		08.78
Т. контр.		Бурле		08.78
Рук.		Татимова		08.78
Н. контр.		Христюк		08.78
Утв.				

409-29-61 ТН-17 046

Фланец

Лит.	Масса	Масштаб
	1,1	1:2
Лист	Листов 1	

Лист Б-ПН3 ГОСТ 19903-74 I-IV-Н ГОСТ 16523-70

Гипростроммашина г. Киев

409-29-61 ТН-17 050СБ

ГОСТ 5264-69-Т1-А4 2 50 ± 17/16 (± 1,1) 65* 200*

Ф250* 4отв.Ф10* 1 2

1.* Размеры для справок.
2. Масса наплавленного металла - 0,02 кг 38

7607/9

Изм.	Лист	№ докум.	Подп.	Дата
Разраб.		Зильберт		08.78
Пров.		Гольдштейн		08.78
Т. контр.		Бурле		08.78
Рук.		Татимова		08.78
Н. контр.		Христюк		08.78
Утв.		Пинник		08.78

409-29-61 ТН-17 050СБ

Крышка. Сборочный чертеж

Лит.	Масса	Масштаб
	1,3	1:2
Лист	Листов 1	

Гипростроммашина г. Киев

409-29-61 / ТН-17 07ОСБ

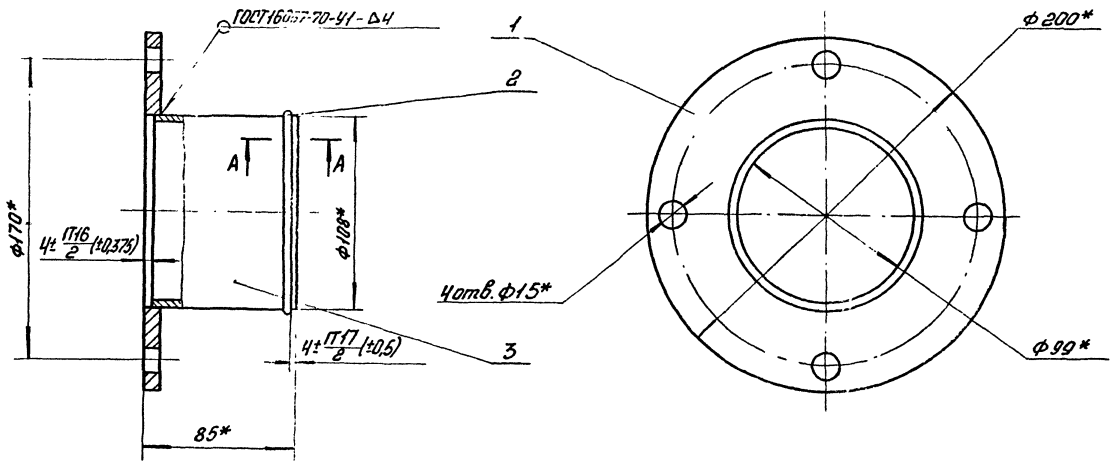

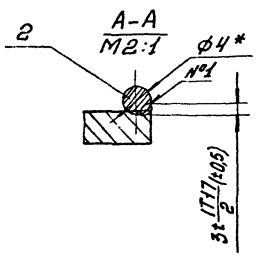

1. Сварка шва №1 - ручная дуговая.
2. *Размеры для справок.
3. Масса наплавленного металла - 0,01 кг.

					409-29-61 / ТН-17 07ОСБ		
Изм	Лист	№ докум.	Подп.	Дата	Вставка	Лит.	Масса 1,5	Масштаб 1:2
Разраб.		Зильберт		18.78	Сборочный чертеж	Лист	Листов 1
Пров.		Гольдштейн		18.78			
Т.контр.		Бурле		18.78			
Рук.		Татимова		18.78		Гипростроммашина г. Киев	
Н.контр.		Христюк		18.78			
Утв.		Линник		18.78			

Копировал Формат 12

409-29-61 / ТН-17 06ОСБ

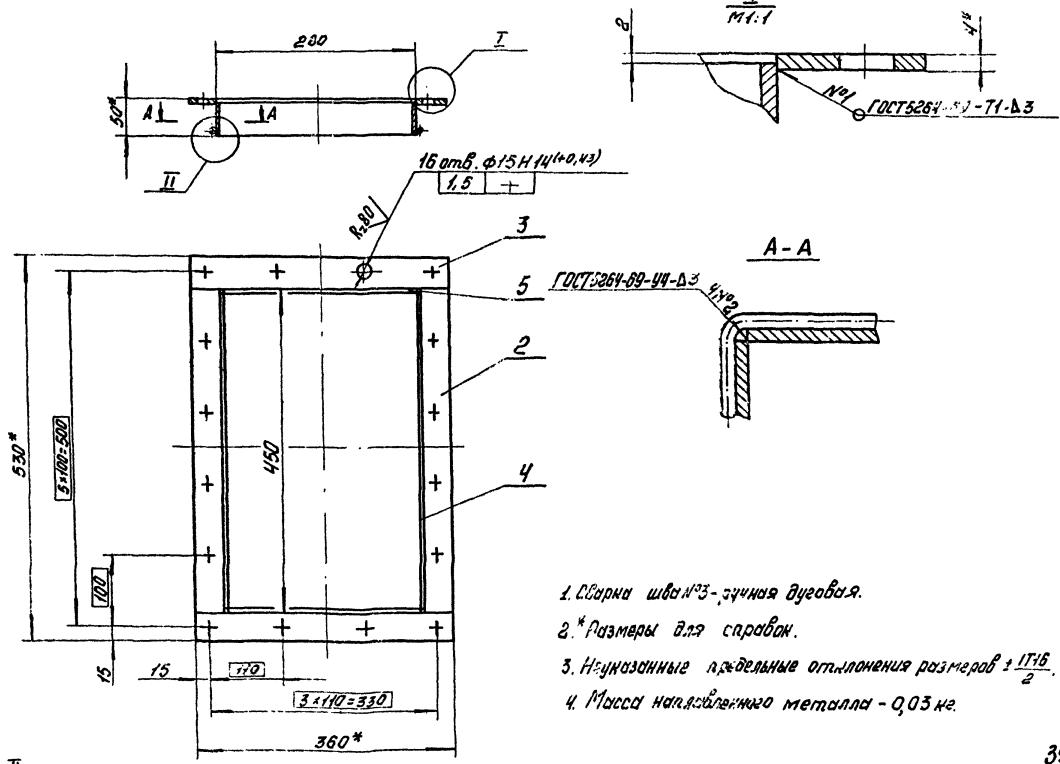

1. Сварка шва №3 - ручная дуговая.
2. *Размеры для справок.
3. Неуказанные предельные отклонения размеров ± IT16/2.
4. Масса наплавленного металла - 0,03 кг.

39

7607/9

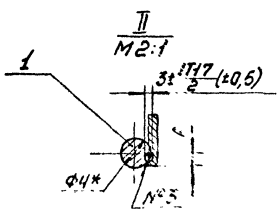

					409-29-61 / ТН-17 06ОСБ		
Изм	Лист	№ докум.	Подп.	Дата	Вставка	Лит.	Масса 3,6	Масштаб 1:5
Разраб.		Пановая		18.78	Сборочный чертеж	Лист	Листов 1
Пров.		Гольдштейн		18.78			
Т.контр.		Бурле		18.78			
Рук.		Татимова		18.78		Гипростроммашина г. Киев	
Н.контр.		Христюк		18.78			
Утв.		Линник		18.78			

Формат	Зона	Позиция	Обозначение	Наименование	Кол.	Примеч.
				Документация		
12			409-29-61 ТН-17 100СБ	Сборочный чертеж	1	
				Детали		
64		1	409-29-61 ТН-17 074	Диск		
				Лист Б ПН-6 ГОСТ 19903-74		
				Ст 3 пс ГОСТ 14637-69		
				ф210 h16 (-2,9)	1	1,4 кг
11		2	409-29-61 ТН-17 075	Накладка	1	
64		3	409-29-61 ТН-17 076	Ось		
				Круг В5 ГОСТ 2590-71		
				Ст 3 пс ГОСТ 535-58		
				(р=20 h16 (-0,83)	1	0,04 кг
11		4	409-29-61 ТН-17 077	Прокладка	1	
11		5	409-29-61 ТН-17 078	Ушко	1	

Изм.	Лист	№ докум.	Подп.	Дата
Разраб.		Григорьева		08.78
Пров.		Гольдштейн		08.78
Т.контр.		Бурле		08.78
Рук.		Татимов		08.78
Н.контр.		Хрусталь		08.78
Утв.		Лунина		08.78

409-29-61 ТН-17 100

Заглушка

Литер | Лист | Листов 1

Гипростроммашина г. Киев

Копировал | Формат А1

Формат	Зона	Позиция	Обозначение	Наименование	Кол.	Примеч.
				Документация		
12			409-29-61 ТН-17 110СБ	Сборочный чертеж	1	
				Детали		
12		1	409-29-61 ТН-17 083	Рукоятка	1	
11		2	409-29-61 ТН-17 084	Кронштейн	1	
11		3	409-29-61 ТН-17 085	Скоба	1	
11		4	409-29-61 ТН-17 086	Палец	1	
11		5	409-29-61 ТН-17 087	Палец	1	

Изм.	Лист	№ докум.	Подп.	Дата
Разраб.		Григорьева		08.78
Пров.		Гольдштейн		08.78
Рук.		Татимов		08.78
Н.контр.		Хрусталь		08.78
Утв.		Лунина		08.78

409-29-61 ТН-17 110

Замок

Литер | Лист | Листов 1

Гипростроммашина г. Киев

Копировал | Формат А1

Подп. и дата | Инв. № подл. | Взам. инв. № | Инв. № дубл. | Подп. и дата

Инв. № подл.

СД080 21-Н1 ТУ-22-607

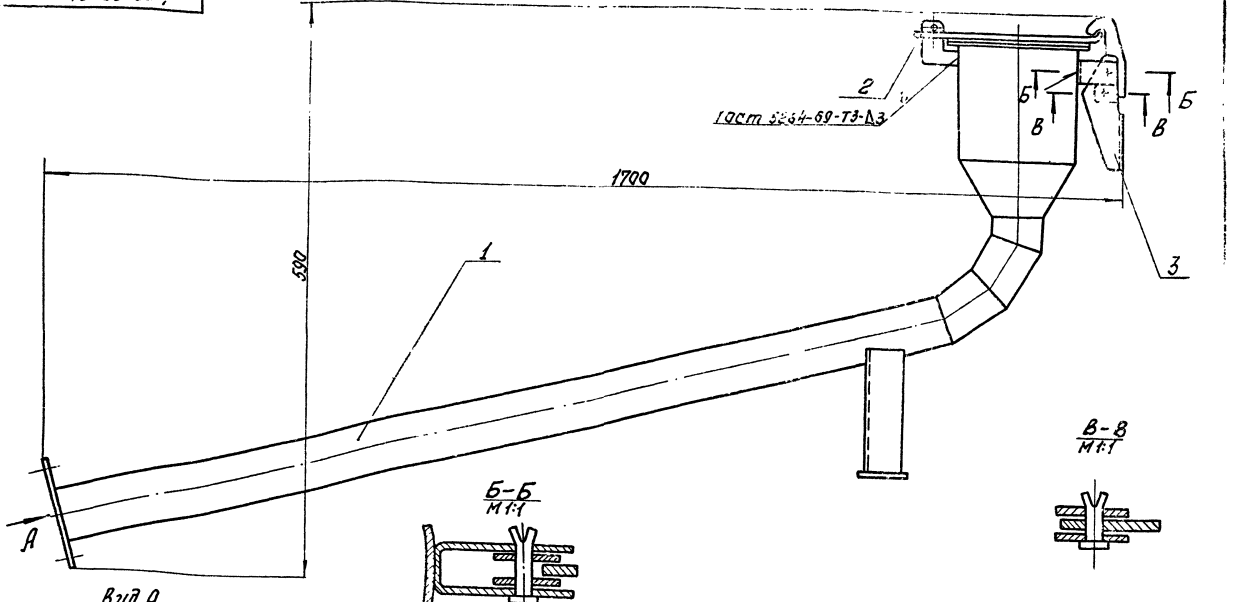

Вид А
М1:1

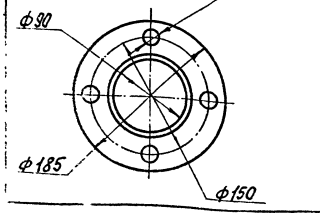

1. Размеры для справок.
2. Масса наплавленного металла - 0,3 кг.

40
7607/3

Изм.	Лист	№ докум.	Подп.	Дата
Разраб.		Григорьева		08.78
Пров.		Гольдштейн		08.78
Т.контр.		Бурле		08.78
Рук.		Татимов		08.78
Н.контр.		Хрусталь		08.78
Утв.		Лунина		08.78

409-29-61 ТН-17 080 СБ

Трубопровод в сборе

Сборочный чертеж

Лит.	Масса	Масштаб
	32	1:5
Лист	Листов 1	

Гипростроммашина г. Киев

Копировал | Формат А2

409-29-61 ТН-17 090СБ

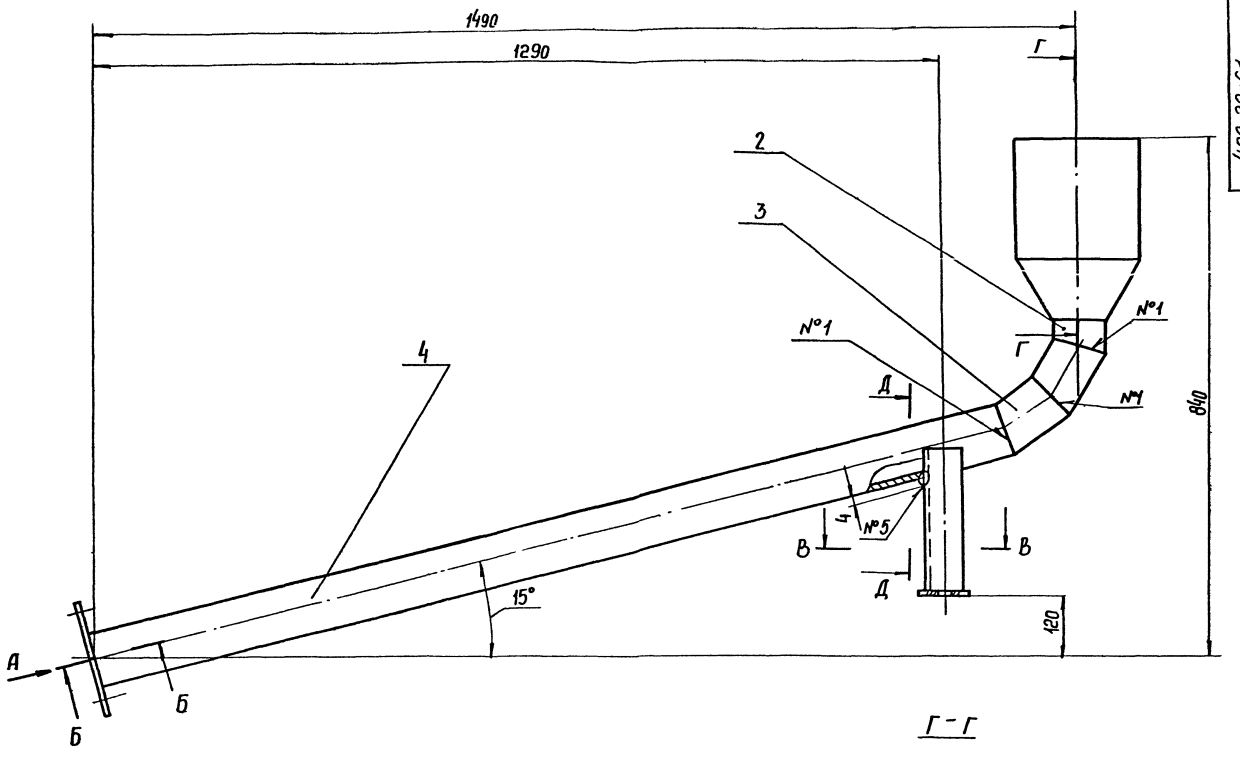

Г – Г

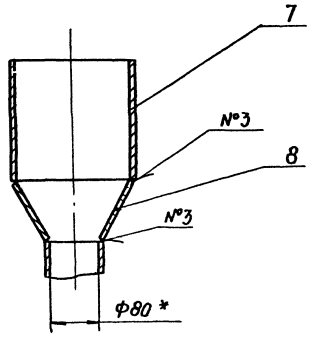

В – В
М1:2,5

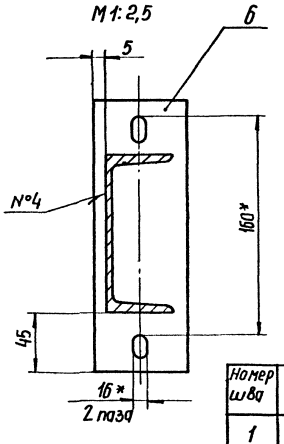

Б – Б
М1:2 повернуто

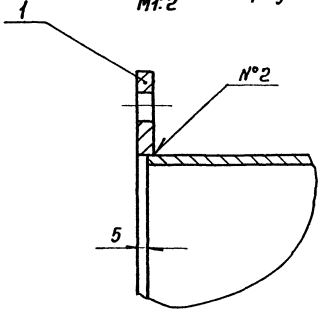

Таблица сварных швов.

Номер шва	Условное обозначение	Требования к шву	Кол. швов.
1	С1		3
2	У1-⊿4	Выполнить при монтаже	1
3	У1	По замкнутому контуру	2
4	Т1-⊿4]		1
5	Нестандартный		1

Вид А
М1:2 повернуто

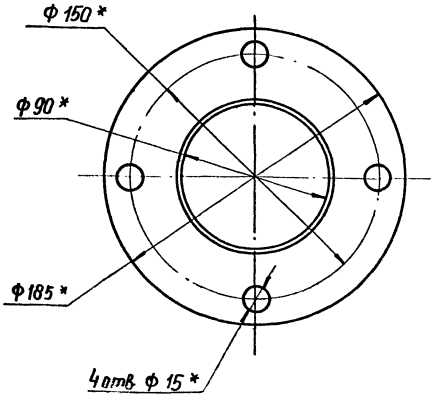

Д – Д
М1:2

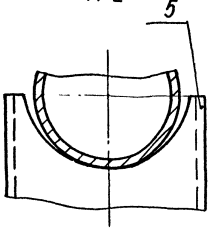

1. Сварные швы №1, №2 по ГОСТ 16037-70.
2. Сварной шов №3 по ГОСТ 11534-75.
3. Сварной шов №4 по ГОСТ 5264-69.
4. Сварка шва №5 – ручная дуговая.
5.* Размеры для справок.
6. Предельные отклонения размеров: $\pm \frac{IT16}{2}$
7. Масса наплавленного металла – 1 кг.

41
7607/9

Изм.	Лист	№ докум.	Подп.	Дата	409-29-61 ТН-17 090СБ	Лит.	Масса	Масштаб
Разраб.		Григорьева		08.78	Трубопровод Сборочный чертеж		30	1:5
Пров.		Гордштейн		08.78		Лист	Листов 1	
Т-контр.		Бусле		08.78		Гипростроммашина г. Киев		
Рук.		Татомова		08.78				
Н-контр.		Христюк		08.78				
Утв.		[illegible]		08.78				

Копировал: Белова

Формат 2[illegible]

409-29-61 ТН-17 100.СБ

Б-Б

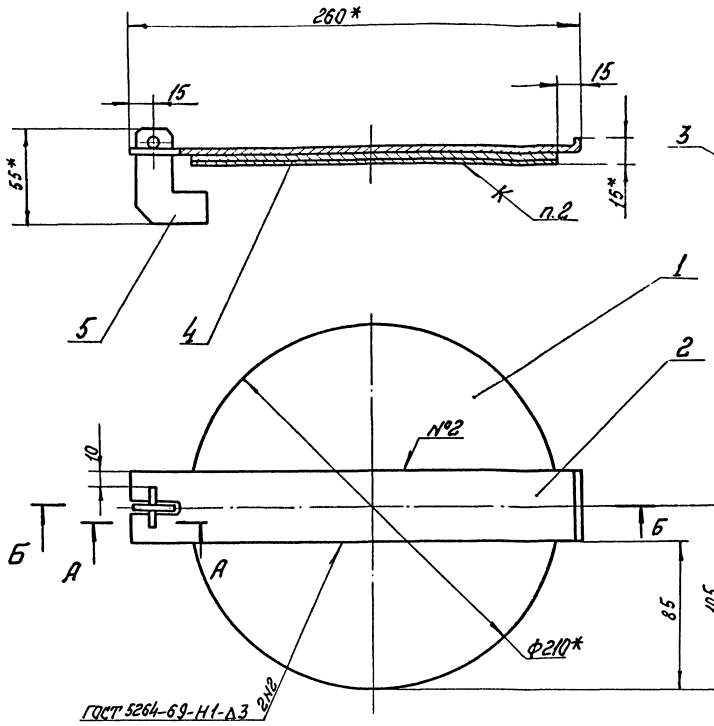

А-А

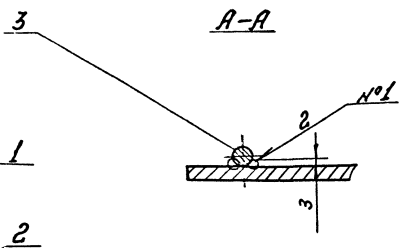

1. Сварка шва №1-ручная дуговая.
2. Клей №88-НП ТУ-38-105-540-73.
3.* Размеры для справок.
4. Предельные отклонения размеров $\pm\frac{IT16}{2}$.
5. Масса наплавленного металла-0,02кг.

Изм.	Лист	№докум.	Подп.	Дата
Разраб.		Григорьева		08.78
Пров.		Гольдштейн		08.78
Т.контр.		Бурле		08.78
Рук.		Татимова		08.78
Н.контр.		Христюк		08.78
Утв.		Линник		08.78

409-29-61 ТН-17 100.СБ

Заглушка

Сварочный чертеж

Лит.	Масса	Масшт.
	2	1:2
Лист	Листов 1	

Гипростроммашина г. Киев

Копировал

Формат А2

409-29-61 ТН-17 110.СБ

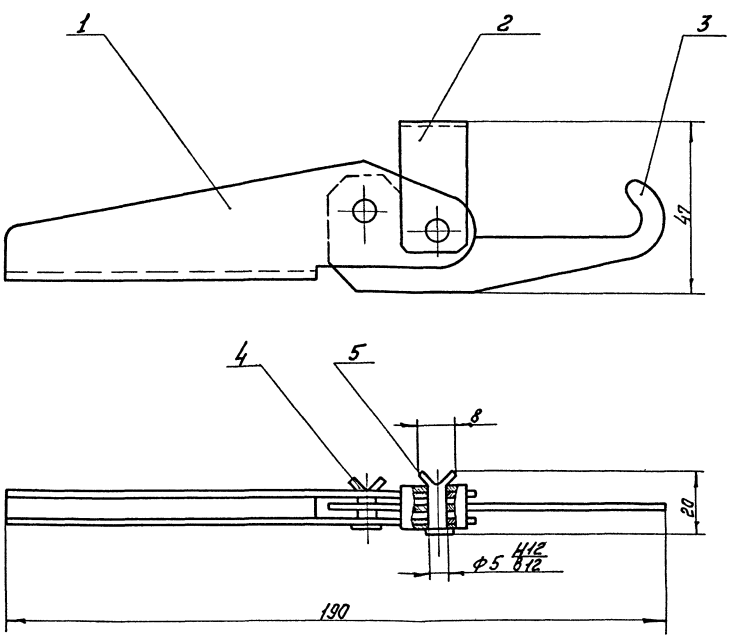

Размеры для справок.

Изм.	Лист	№докум.	Подп.	Дата
Разраб.		Григорьева		08.78
Пров.		Гольдштейн		08.78
Т.контр.		Бурле		08.78
Рук.		Татимова		08.78
Н.контр.		Христюк		08.78
Утв.		Линник		08.78

409-29-61 ТН-17 110.СБ

Замок

Сварочный чертеж

Лит.	Масса	Масшт.
	14	1:1
Лист	Листов 1	

Гипростроммашина г. Киев

007 — 409-29-61 ТН-17

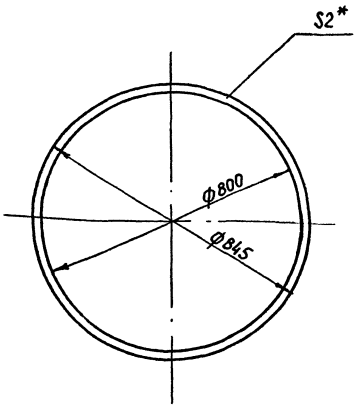

*Размер для справок.

Изм.	Лист	№ докум.	Подп.	Дата	409-29-61 ТН-17 007		
Разраб.		Леонова		08.78	Прокладка	Лит.	Масса 0,2	Масштаб 1:10
Пров.		Гольдштейн		08.78				
Т.контр.		Бурле		08.78		Лист	Листов 1
Рук.		Татимова		08.78	Пластина I, лист ТМКЩ-29.9 ГОСТ 7338-77	Гипростроммашина г. Киев	
Н.контр.		Христюк		08.78			
Утв.							

Копировал Формат А4

013 — 409-29-61 ТН-17

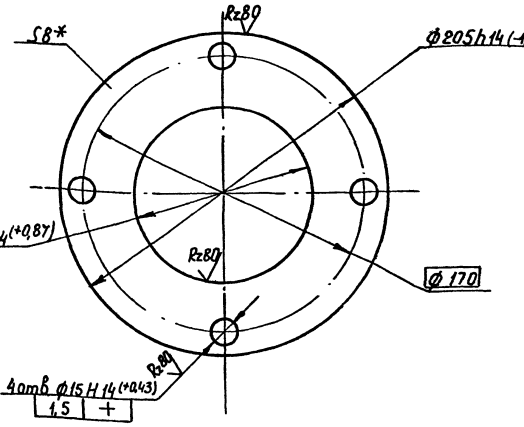

*Размер для справок

Изм.	Лист	№ докум.	Подп.	Дата	409-29-61 ТН-17 013			
Разраб.		Зильберт		08.78	Фланец	Лит.	Масса 1,4	Масштаб 1:2
Пров.		Гольдштейн		08.78				
Т.контр.		Бурле		08.78		Лист	Листов 1
Н.контр.		Христюк		08.78	Лист Б-ПН-8 ГОСТ 19903-74 Ст 3 ПС ГОСТ 14637-69	Гипростроммашина г. Киев	
Утв.							

Копировал Формат А4

002 — 409-29-61 ТН-17

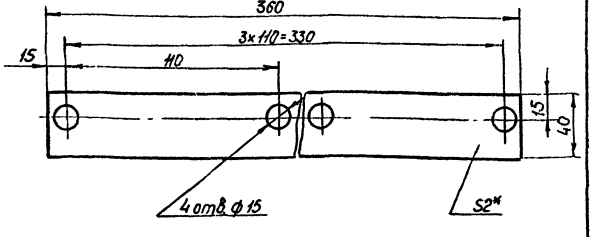

*Размер для справок

Изм.	Лист	№ докум.	Подп.	Дата	409-29-61 ТН-17 002			
Разраб.		Леонова		08.78	Прокладка	Лит.	Масса 0,04	Масштаб 1:2
Пров.		Гольдштейн		08.78				
Т.контр.		Бурле		08.78		Лист	Листов 1
Рук.		Устимова		08.78	Пластина I, лист ТМКЩ-29.9 ГОСТ 7338-77	Гипростроммашина г. Киев	
Н.контр.		Христюк		08.78			
Утв.							

Копировал Формат А4

001 — 409-29-61 ТН-17

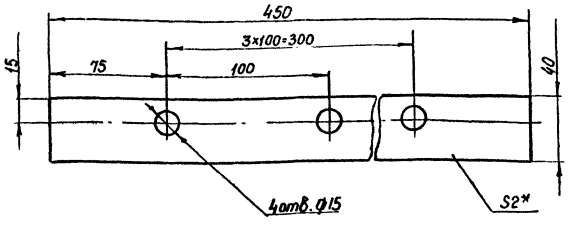

*Размер для справок.

43

Изм.	Лист	№ докум.	Подп.	Дата	409-29-61 ТН-17 001			
Разраб.		Леонова		08.78	Прокладка	Лит.	Масса 0,05	Масштаб 1:2
Пров.		Гольдштейн		08.78				
Т.контр.		Бурле		08.78		Лист	Листов 1
Рук.		Устимова		08.78	Пластина I, лист ТМКЩ-29.9 ГОСТ 7338-77	Гипростроммашина г. Киев	
Н.контр.		Христюк		08.78			
Утв.							

Копировал Формат А4

409-29-61 ТН-17 006

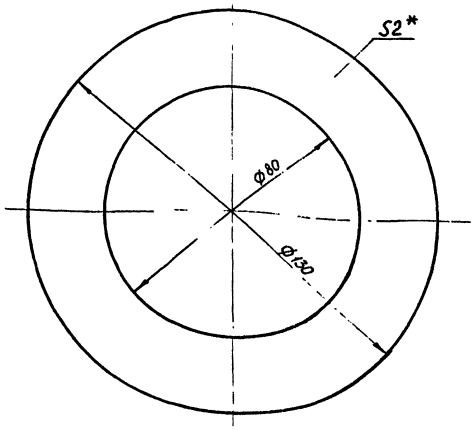

* Размер для справок

Изм.	Лист	№ докум.	Подп.	Дата
Разраб.		Панфова		08.78
Пров.		Гольдштейн		08.78
Т. контр.		Бурле		08.78
Нач.		Татимова		08.78
Н. контр.		Христюк		08.78
Утв.				

409-29-61 ТН-17 006

Прокладка

Лит.	Масса	Масштаб
	0,008	1:1
Лист	Листов 1	

Пластина 1 лист ТМКЦ-М-29.9, ГОСТ 7338-77

Гипростроммашина г. Киев

Копировал Формат А4

409-29-61 ТН-17 005

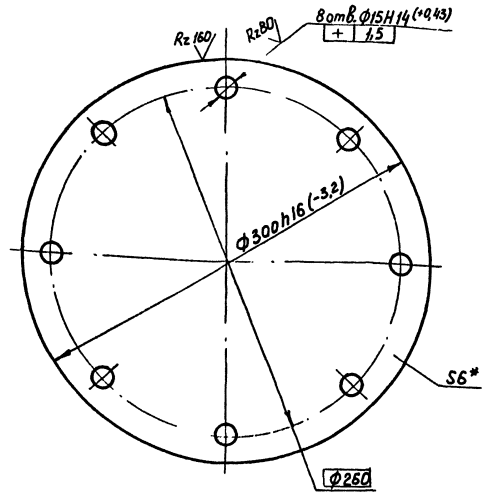

* Размер для справок

Изм.	Лист	№ докум.	Подп.	Дата
Разраб.		Панфова		
Пров.		Гольдштейн		
Т. контр.		Бурле		
Нач.		Татимова		
Н. контр.		Христюк		
Утв.				

409-29-61 ТН-17 005

Крышка

Лит.	Масса	Масштаб
	2,5	1:2
Лист	Листов 1	

Лист Б-ПН-6 ГОСТ 19903-74 Ст. 3 пс ГОСТ 14637-69

Гипростроммашина г. Киев

Копировал Формат А4

409-29-61 ТН-17 004

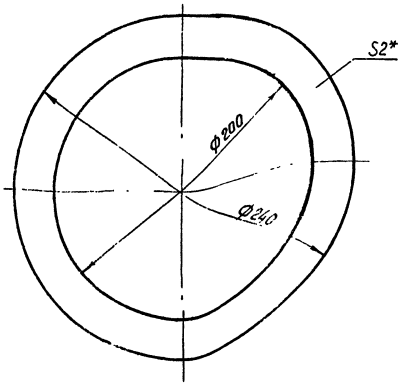

* Размер для справок

Изм.	Лист	№ докум.	Подп.	Дата
Разраб.		Панфова		08.78
Пров.		Гольдштейн		08.78
Т. контр.		Бурле		08.78
Нач.		Татимова		08.78
Н. контр.		Христюк		08.78
Утв.				

409-29-61 ТН-17 004

Прокладка

Лит.	Масса	Масштаб
	0,008	1:2
Лист	Листов 1	

Пластина 1 лист ТМКЦ-М-29.9, ГОСТ 7338-77

Гипростроммашина г. Киев

409-29-61 ТН-17 003

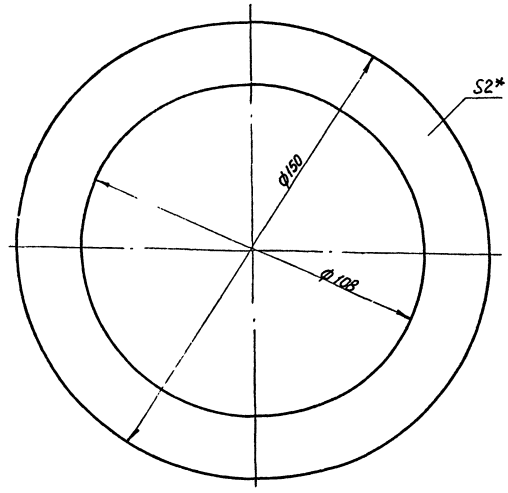

* Размер для справок

Изм.	Лист	№ докум.	Подп.	Дата
Разраб.		Панфова		08.78
Пров.		Гольдштейн		08.78
Т. контр.		Бурле		08.78
Нач.		Татимова		08.78
Н. контр.		Христюк		08.78
Утв.				

409-29-61 ТН-17 003

Прокладка.

Лит.	Масса	Масштаб
	0,005	1:1
Лист	Листов 1	

Пластина 1 лист ТМКЦ-М-29.9, ГОСТ 7338-77

Гипростроммашина г. Киев

409-29-61 ТН-17 008

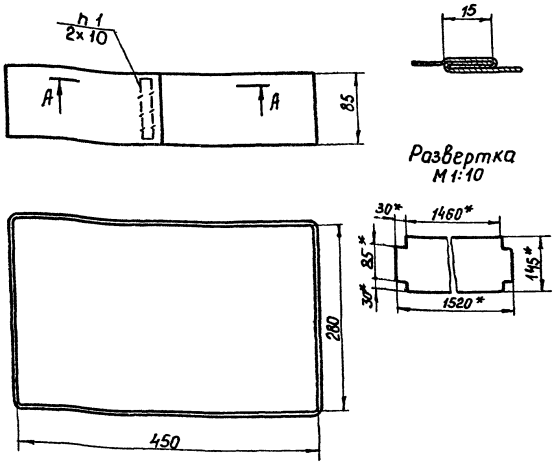

1. Нить стеклянная крученая швейная НС-6,0 ГОСТ 8325-70
2* Размеры для справок.

Изм	Лист	№ докум.	Подп.	Дата	409-29-61 ТН-17 008	Лит.	Масса	Масштаб
Разраб		Зильберт	Зильб	08.78	Рукав.		0,3	1:5
Пров.		Гольдштейн		08.78		Лист	Листов 1	
Т.контр.		Бурле		08.78	Ткань фильтровальная из стеклянного волокна ТСФ(а)-9h ГОСТ 10146-74	Гипростроммашина г. Киев		
Рук.		Татимова		08.78				
Н.контр.		Христюк		08.78				
Утв.								

Копировал Формат 11

409-29-61 ТН-17 009

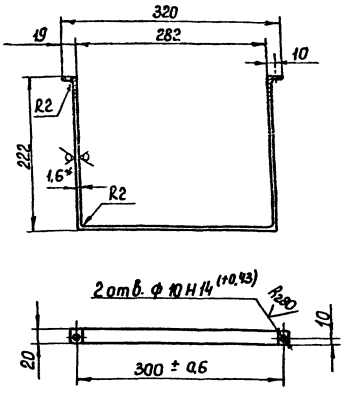

1. Длина развертки - 758 мм *
2* Размеры для справок.
3. Неуказанные предельные отклонения размеров: отверстий Н16, валов h16, остальных ± $\frac{IT16}{2}$

Изм	Лист	№ докум.	Подп.	Дата	409-29-61 ТН-17 009	Лит	Масса	Масштаб
Разраб		Зильберт	Зильб	08.78	Хомут		2,1	1:5
Пров.		Гольдштейн		08.78		Лист	Листов 1	
Т.контр.		Бурле		08.78	Лист 5-ПН-1,6 ГОСТ 19903-74 I-IV-Н ГОСТ 16523-70	Гипростроммашина г. Киев		
Рук.		Татимова		08.78				
Н.контр.		Христюк		08.78				
Утв.								

Копировал Формат 11

409-29-61 ТН-17 012

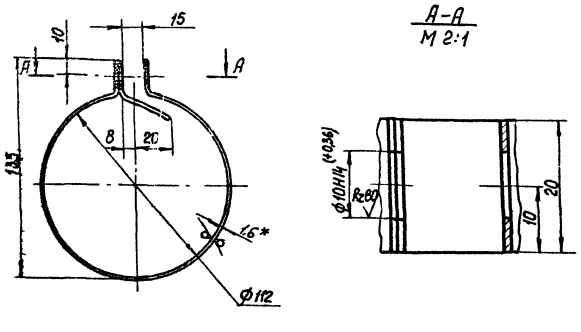

1. Длина развертки - 422 мм *
2.* Размеры для справок.
3. Неуказанные предельные отклонения размеров: отверстий Н16, валов - h16, остальных ± $\frac{IT16}{2}$

Изм	Лист	№ докум.	Подп.	Дата	409-29-61 ТН-17 012	Лит.	Масса	Масштаб
Разраб		Зильберт	Зильб	08.78	Хомут		0,1	1:2
Пров.		Гольдштейн		08.78		Лист	Листов 1	
Т.контр.		Бурле		08.78	Лист 5-ПН-1,6 ГОСТ 19903-74 I-IV-Н ГОСТ 16523-70	Гипростроммашина г. Киев		
Рук.		Татимова		08.78				
Н.контр.		Христюк		08.78				
Утв.								

Копировал Формат 11

409-29-61 ТН-17 011

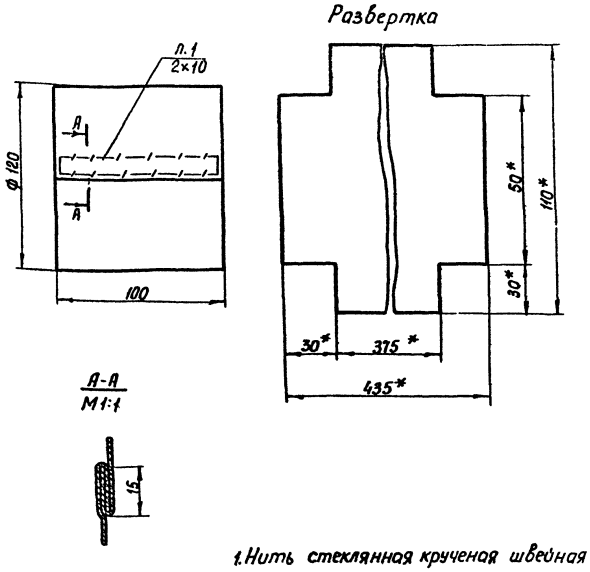

1. Нить стеклянная крученая швейная НС-6,0 ГОСТ 8325-70
2.* Размеры для справок.

45
7607/9

Изм	Лист	№ докум.	Подп.	Дата	409-29-61 ТН-17 011	Лит.	Масса	Масштаб
Разраб		Зильберт	Зильб	08.78	Рукав		0,3	1:2
Пров.		Гольдштейн		08.78		Лист	Листов 1	
Т.контр.		Бурле		08.78	Ткань фильтровальная из стеклянного волокна ТСФ(а)-9h ГОСТ 10146-74	Гипростроммашина г. Киев		
Рук.		Татимова		08.78				
Н.контр.		Христюк		08.78				
Утв.								

Копировал Формат 11

409-29-61 ТН-17 010

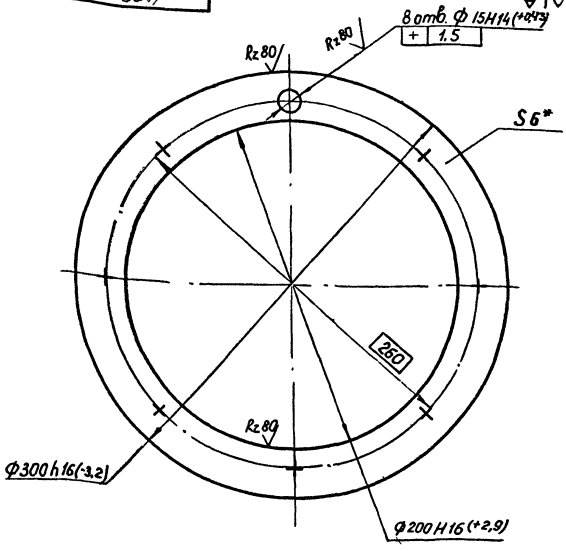

*Размер для справок.

Изм.	Лист	№ докум.	Подп.	Дата
Разраб		Лановая		08.78
Пров.		Гольдштейн		08.78
Т. контр		Бурле		08.78
Рук.		Татимова		08.78
Н. контр.		Христюк		08.78
Утв.				

409-29-61 ТН-17 017

Фланец

Лит	Масса	Масштаб
	2,2	1:2

Лист | Листов 1

Лист Б-ПН-6 ГОСТ 19903-74 / Ст 3 ПС ГОСТ 14637-69

Гипростроммашина г. Киев

Копировал Формат 11

409-29-61 ТН-17 014

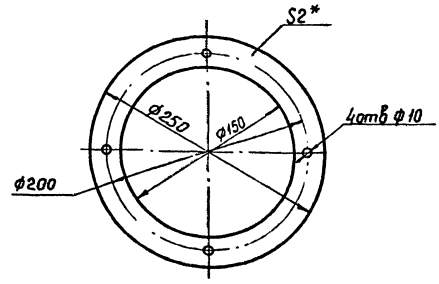

*Размер для справок.

Изм	Лист	N докум.	Подп.	Дата
Разраб		Лановая		08.78
Пров.		Гольдштейн		08.78
Т. контр		Бурле		08.78
Рук.		Татимова		08.78
Н. контр		Христюк		08.78
Утв.				

409-29-61 ТН-17 014

Прокладка

Лит	Масса	Масштаб
	0,14	1:4

Лист | Листов 1

Пластина I лист ТМКЩ-М-29,9 ГОСТ 7338-77

Гипростроммашина г. Киев

Копировал Формат 11

409-29-61 ТН-17 015

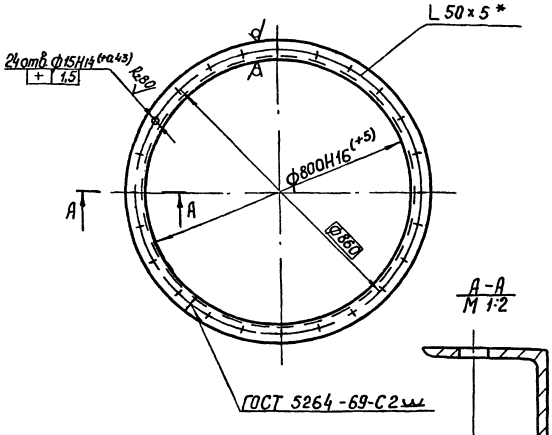

1. Длина развертки - 2620 мм.*
2. *Размеры для справок.
3. Масса наплавленного металла - 0,05 кг.

409-29-61 ТН-17 015

Фланец

Лит.	Масса	Масштаб
	10,2	1:10

Лист | Листов 1

Уголок Б50×50×5 ГОСТ 8509-72 / Ст 3 ПС ГОСТ 535-58

Гипростроммашина г. Киев

409-29-61 ТН-17 021

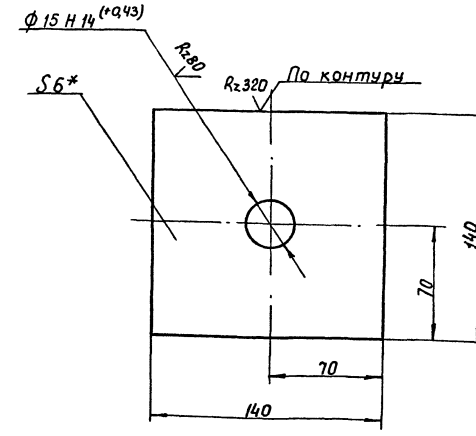

1* Размер для справок.
2. Неуказанные предельные отклонения размеров: валов - h 16, остальных ± 1Т16/2

46
7607/9

409-29-61 ТН-17 021

Платик.

Лит.	Масса	Масштаб
	0,9	1:2

Лист | Листов 1

Лист Б-ПН-6 ГОСТ 19903-74 / Ст 3 ПС ГОСТ 14637-69

Гипростроммашина г. Киев

018 ТН-17 / 19-57-6074

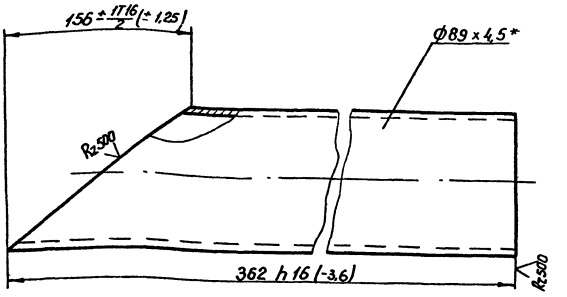

* Размер для справок.

Изм.	Лист	№ докум.	Подп.	Дата
Разраб.		Лановая		08.78
Пров.		Гольдштейн		08.78
Т.контр.		Бурле		08.78
Рук.		Татинова		08.78
Н.контр.		Христюк		08.78
Утв.				

409-29-61 ТН-17 018

Патрубок.

Лит.	Масса	Масштаб
	22	1:2

Труба 89х4,5 ГОСТ 8732-70 А Ст.2 ПС ГОСТ 8731-74

Лист | Листов 1

Гипростроммашина г. Киев

Копировал | Формат 11

016 ТН-17 / 19-29-6074

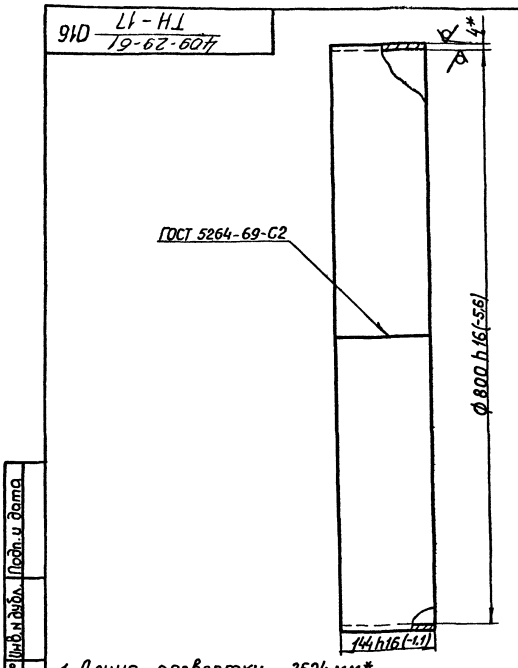

1. Длина развертки - 2524 мм*
2. *Размеры для справок.
3. Масса наплавленного металла - 0,1 кг

Изм.	Лист	№ докум.	Подп.	Дата
Разраб.		Лановая		08.78
Пров.		Гольдштейн		08.78
Т.контр.		Бурле		08.78
Рук.		Татинова		08.78
Н.контр.		Христюк		08.78
Утв.				

409-29-61 ТН-17 016

Обечайка.

Лит.	Масса	Масштаб
	11,2	1:5

Лист Б-ПН-4 ГОСТ 19903-74 Ст.3 ПС ГОСТ 14637-69

Лист | Листов 1

Гипростроммашина г. Киев

Копировал | Формат 11

019 ТН-17 / 19-29-6074

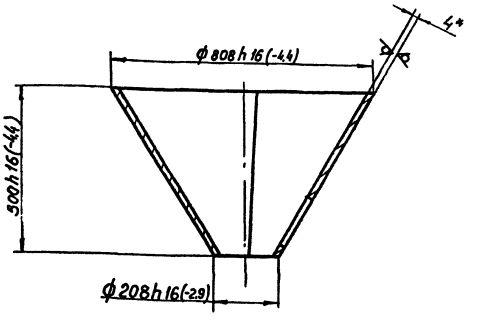

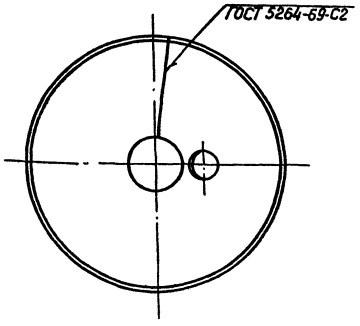

Развертка.

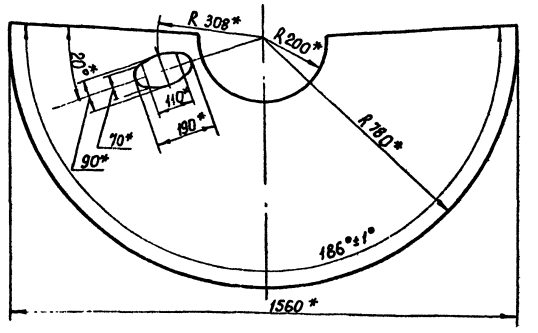

Rz 320

1* Размеры для справок.
2. Масса наплавленного металла - 0,2 кг.

Изм.	Лист	№ докум.	Подп.	Дата
Разраб.		Лановая		08.78
Пров.		Гольдштейн		08.78
Т.контр.		Бурле		08.78
Рук.		Татинова		08.78
Н.контр.		Христюк		08.78
Утв.				

409-29-61 ТН-17 019

Сектор

Лит.	Масса	Масштаб
	28,6	1:10

Лист Б-ПН-4 ГОСТ 19903-74 Ст.3 ПС ГОСТ 14637-69

Лист | Листов 1

Гипростроммашина г. Киев

47

7607/9

409-29-61 ТН-17 029

Rz160 (√)

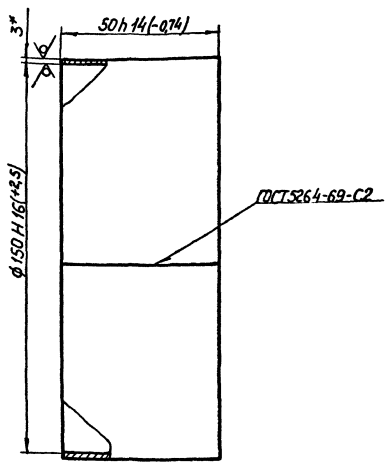

1. Длина развертки - 482 мм *
2* Размер для справок.
3. Масса наплавленного металла - 0,06 кг.

Изм.	Лист	№ докум.	Подп.	
Разраб		Ланговая		18.78
Пров.		Гольдштейн		18.78
Т.контр.		Бурле		18.78
Рук.		Татинова		18.78
Н.контр.		Христюк		18.78
Утв.				

409-29-61 ТН-17 029

Обечайка.

Лит.	Масса	Масштаб
	0,6	1:1
Лист	Листов 1	

Лист Б-ПН-3 ГОСТ 19903-74 1-IV-НГОСТ 16523-70

Гипростроммашина г. Киев

Копировал Формат А4

Инв. № подл. | Подп. и дата | Взам. инв. № | Инв. № дубл. | Подп. и дата

409-29-61 ТН-17 023

(√)

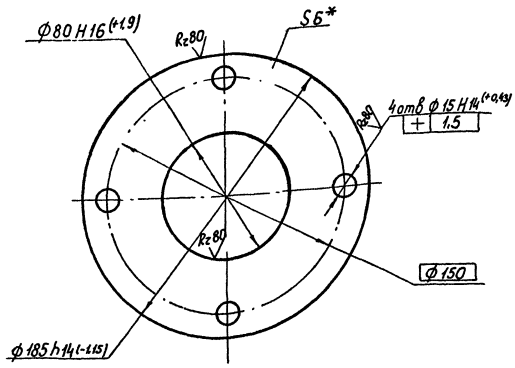

* Размер для справок.

409-29-61 ТН-17 023

Фланец

Лит	Масса	Масштаб
	1,3	1:2
Лист	Листов 1	

Лист Б-ПН-6 ГОСТ 19903-74 Ст. 3пс ГОСТ 14637-89

Гипростроммашина г. Киев

Копировал Формат А4

409-29-61 ТН-17 031

(√)

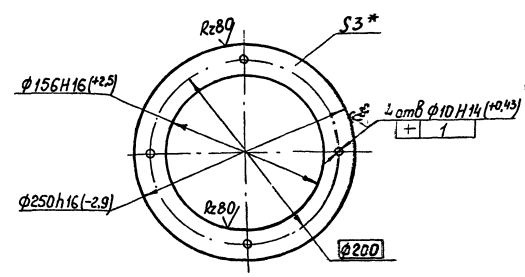

* Размер для справок.

48
7607/9

409-29-61 ТН-17 031

Фланец

Лит.	Масса	Масштаб
	0,7	1:5
Лист	Листов 1	

Лист Б-ПН-3 ГОСТ 19903-74 1-IV-НГОСТ 16523-70

Гипростроммашина г. Киев

409-29-61 ТН-17 028

Rz 320 (√)

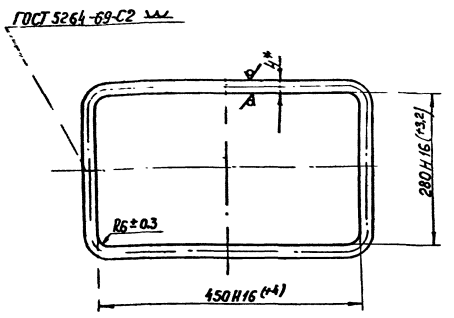

1. Длина развертки – 1462 мм*.
2. *Размеры для справок.
3. Масса наплавленного металла-0,02кг

Изм.	Лист	№ докум.	Подп.	Дата	409-29-61 ТН-17 028			
Разраб.		Зильберт		08.78	Обечайка.	Лит.	Масса	Масштаб
Пров.		Гольдштейн		08.78			0,2	1:5
Т. контр.		Бурле		08.78		Лист	Листов 1	
Рук.		Татимова		08.78	Проволока 4 ГОСТ 3282-74	Гипростроммашина г. Киев		
Н. контр.		Христюк		08.78				
Утв.								

Копировал Формат 11

409-29-61 ТН-17 034

Rz 320 (√)

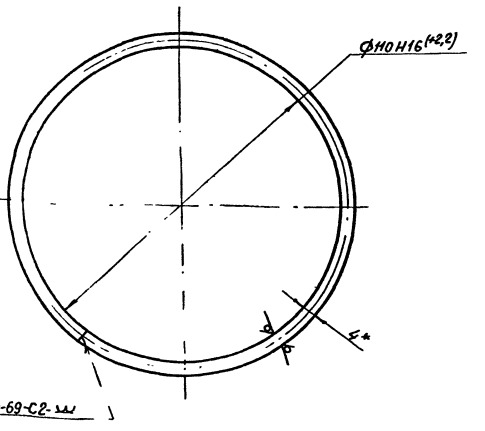

1. Длина развертки – 360 мм*
2. *Размеры для справок.
3. Масса наплавленного металла - 0,001 кг

Изм.	Лист	№ докум.	Подп.	Дата	409-29-61 ТН-17 034			
Разраб.		Зильберт		08.78	Кольцо.	Лит.	Масса	Масштаб
Пров.		Гольдштейн		08.78			0,03	1:1
Т. контр.		Бурле		08.78		Лист	Листов 1	
Рук.		Татимова		08.78	Проволока 4 ГОСТ 3282-74	Гипростроммашина г. Киев		
Н. контр.		Христюк		08.78				
Утв.								

Копировал Формат 11

Инв. № подл. | Подп. и дата | Взам. инв. № | Инв. № дубл. | Подп. и дата

409-29-61 ТН-17 032

(√)

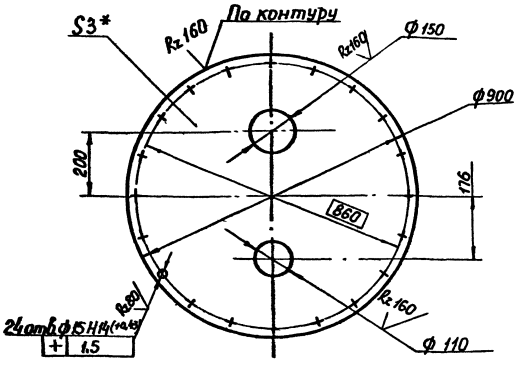

1*Размер для справок.
2. Неуказанные предельные отклонения размеров: отверстий H16, валов h16, остальных ± IT16/2

Изм.	Лист	№ докум.	Подп.	Дата	409-29-61 ТН-17 032			
Разраб.		Портная		08.78	Фланец	Лит.	Масса	Масштаб
Пров.		Гольдштейн		08.78			30	1:10
Т. контр.		Бурле		08.78		Лист	Листов 1	
Рук.		Татимова		08.78	Лист Б-ПН-3 ГОСТ 19903-74 1-1-Г-НГОСТ 16523-70	Гипростроммашина г. Киев		
Н. контр.		Христюк		08.78				

Копировал Формат

409-29-61 ТН-17 025

(√)

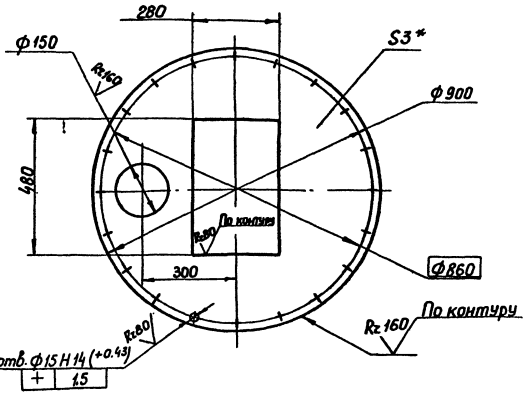

1.*Размеры для справок.
2. Неуказанные предельные отклонения размеров отверстий H16, валов h16, остальных ± IT16/2

49
7607/9

Изм.	Лист	№ докум.	Подп.	Дата	409-29-61 ТН-17 025			
Разраб.		Портная		08.78	Фланец	Лит.	Масса	Масштаб
Пров.		Гольдштейн		08.78			2,1	1:10
Т. контр.		Бурле		08.78		Лист	Листов 1	
Рук.		Татимова		08.78	Лист Б-ПН-3 ГОСТ 19903-74 1-IV-НГОСТ 16523-70	Гипростроммашина г. Киев		
Н. контр.		Христюк		08.78				

Копировал Формат 1

409-29-61 ТН-17 · 036

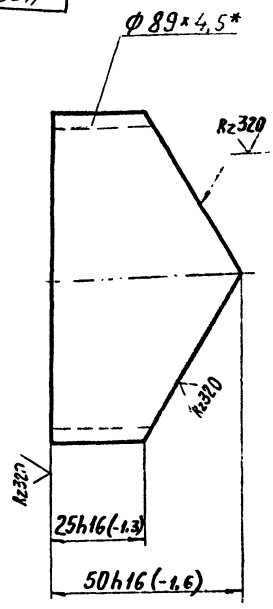

*Размер для справок.

Изм.	Лист	№ докум.	Подп.	Дата
Разраб.		Григорьева		08.78
Пров.		Гольдштейн		08.78
Т.контр.		Бурле		08.78
Рук.		Татиева		08.78
Н.контр.		Хрустюк		08.78
Утв.				08.78

Патрубок

Лит.	Масса	Масштаб
	0,5	1:2
Лист	Листов 1	

Труба 89×4,5 ГОСТ 8732-70 / Ас т 2 пс ГОСТ 18731-74

Гипростроммашина г. Киев

Копировал Формат А1

409-29-61 ТН-17 · 035

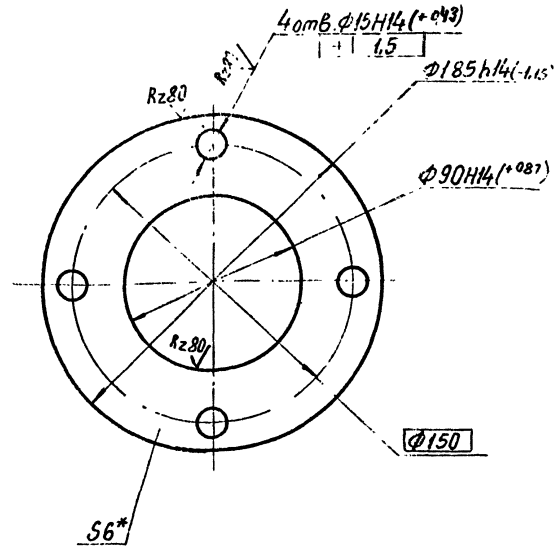

*Размер для справок.

Изм.	Лист	№ докум.	Подп.	Дата
Разраб.		Григорьева		08.78
Пров.		Гольдштейн		08.78
Т.контр.		Бурле		08.78
Рук.		Татиева		08.78
Н.контр.		Хрустюк		08.78
Утв.				

Фланец

Лит.	Масса	Масштаб
	1,7	1:2
Лист	Листов 1	

Лист Б-ПН-6 ГОСТ 19903-74 / Ст3 пс ГОСТ 14637-69

Гипростроммашина г. Киев

Формат А1

409-29-61 ТН-17 · 038

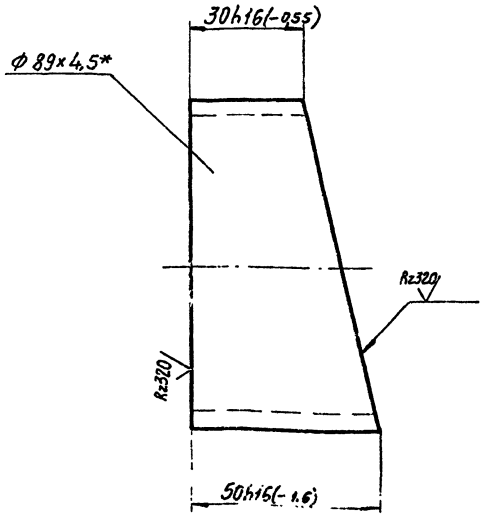

*Размер для справок.

Изм.	Лист	№ докум.	Подп.	Дата
Разраб.		Григорьева		08.78
Пров.		Гольдштейн		08.78
Т.контр.		Бурле		08.78
Рук.		Татиева		08.78
Н.контр.		Хрустюк		08.78

Патрубок

Лит.	Масса	Масштаб
	0,5	1:1
Лист	Листов 1	

Труба 89×4,5 ГОСТ 8732-70 / Ас т 2 пс ГОСТ 18731-74

Гипростроммашина г. Киев

409-29-61 ТН-17 · 039

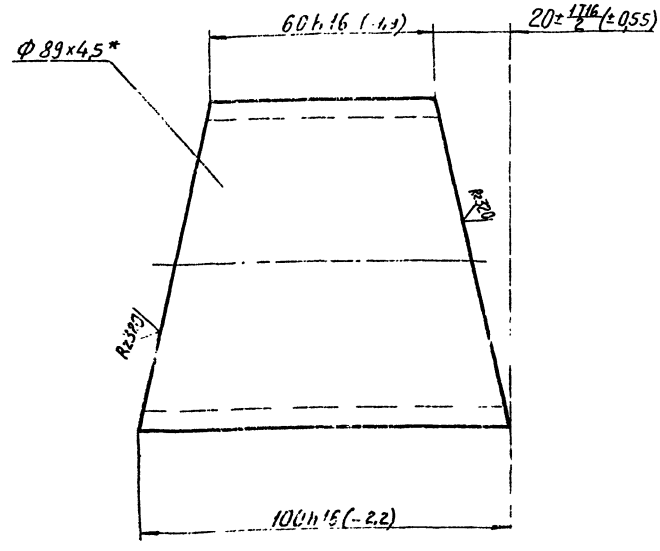

*Размер для справок.

Изм.	Лист	№ докум.	Подп.	Дата
Разраб.		Григорьева		08.78
Пров.		Гольдштейн		08.78
Т.контр.		Бурле		08.78
Рук.		Татиева		08.78
Н.контр.		Хрустюк		08.78

Патрубок

Лит.	Масса	Масштаб
	0,9	1:1
Лист	Листов 1	

Труба 89×4,5 ГОСТ 8732-70 / Ас т 2 пс ГОСТ 18731-74

Гипростроммашина

50

7607/2

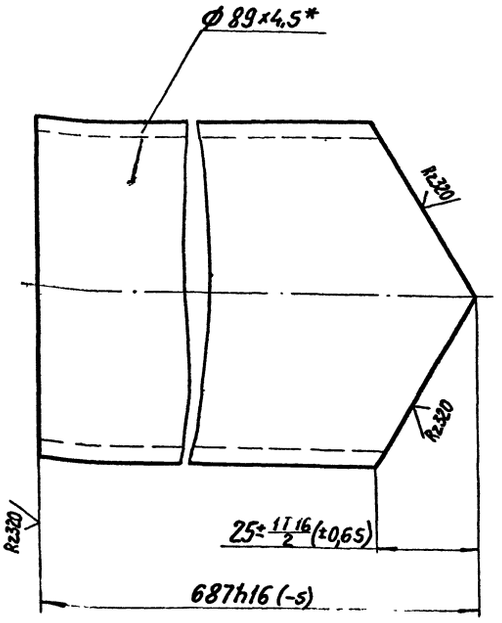

*Размер для справок.

					409-29-61 ТН-17 · 037		
Изм	Лист	№ докум.	Подп.	Дата	Патрубок	Лит.	Масса	Масштаб
Разраб.		Григорьева		08.18			7,1	1:1
Пров.		Гольдштейн		08.18				
Т.контр.		Бурле		08.18		Лист	Листов 1
Рук.		Татимова		08.18	Труба 89х4,5 ГОСТ 8732-70 / Ст2пс ГОСТ 8731-74	Гипростроммашина г. Киев	
Н.контр.		Христюк		08.18			
Утв.							

Инв.№ подл. | Подп. и дата | Взам. инв.№ | Инв.№ дубл. | Подп. и дата

Копировал Формат А1

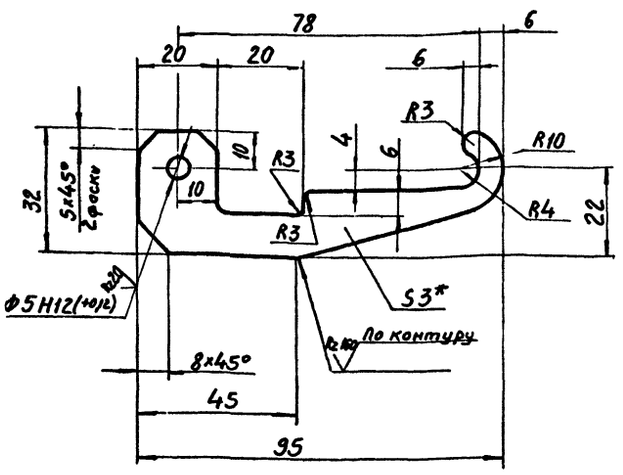

1.*Размер для справок.

2. Неуказанные предельные отклонения размеров: отверстий H16, валов h16, остальных ± IT16/2.

					409-29-61 ТН-17 · 085		
Изм	Лист	№ докум.	Подп.	Дата	Скоба	Лит.	Масса	Масштаб
Разраб.		Григорьева		08.18			0,05	1:1
Пров.		Гольдштейн		08.18		Лист	Листов 1
Т.контр.		Бурле		08.18	Лист Б-ПЛ-3 ГОСТ 19903-74 / 1-IV-Н ГОСТ 16523-70	Гипростроммашина г. Киев	
Рук.		Татимова		08.18			
Н.контр.		Христюк		08.18			

Копировал

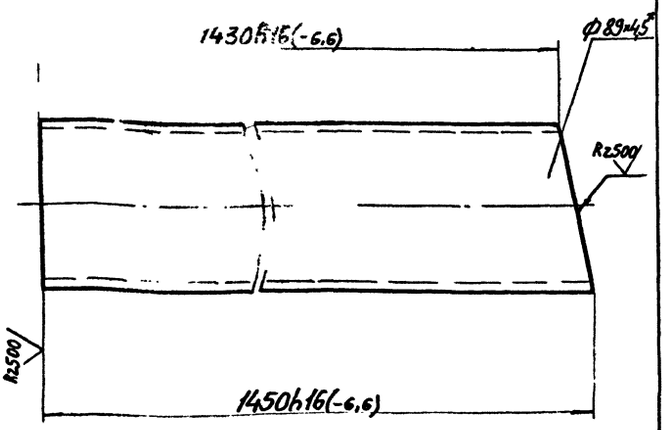

*Размер для справок.

51
7607/9

					409-29-61 ТН-17 · 064		
Изм	Лист	№ докум.	Подп.	Дата	Патрубок	Лит.	Масса	Масштаб
Разраб.		Григорьева		08.18			11,2	1:2
Пров.		Гольдштейн		08.18		Лист	Листов 1
Т.контр.		Бурле		08.18	Труба 89х4,5 ГОСТ 8732-70 / Ст2пс ГОСТ 8731-74	Гипростроммашина г. Киев	
Рук.		Татимова		08.18			
Н.контр.		Христюк		08.18			

Инв.№ подл. | Подп. и дата | Взам. инв.№ | Инв.№ дубл. | Подп. и дата

Копировал Грузинская Ф

409-29-61 ТН-17 065

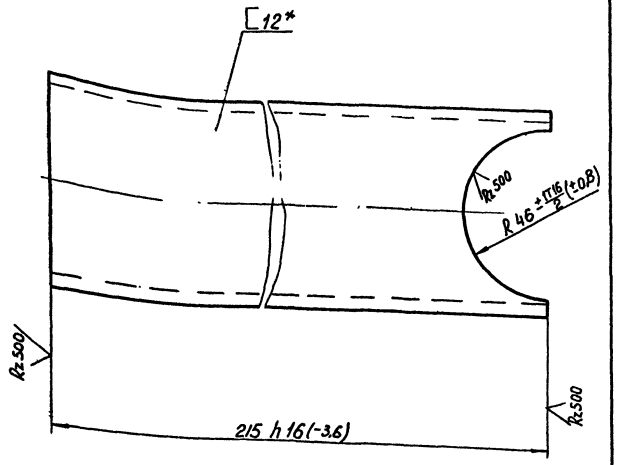

* Размер для справок.

Изм.	Лист	№ докум.	Подп.	Дата
Разраб.		Григорьева		08.78
Пров.		Гольдштейн		08.78
Т.контр.		Бурле		08.78
Рук.		Татинова		08.78
Н.контр.		Христюк		08.78
Утв.				

Стойка.

Масса	Масштаб
3,3	1:2

Лист | Листов 1

Швеллер 12 ГОСТ 8240-72 / Ст3 ПС ГОСТ 535-58

Гипростроммашина г. Киев

Копировал Формат 11

409-29-61 ТН-17 066

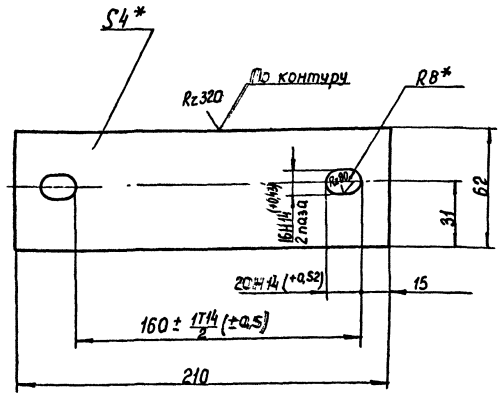

1.* Размеры для справок.
2. Неуказанные предельные отклонения размеров: валов - h16, остальных ± IT16/2

Изм.	Лист	№ докум.	Подп.	Дата
Разраб.		Григорьева		08.78
Пров.		Гольдштейн		08.78
Т.контр.		Бурле		08.78
Рук.		Татинова		08.78
Н.контр.		Христюк		08.78
Утв.				

Основание

Лит.	Масса	Масштаб
	0,3	1:2

Лист | Листов 1

Лист Б-ПН-4 ГОСТ 19903-74 / Ст3 ПС ГОСТ 14637-69

Гипростроммашина г. Киев

Копировал Формат 11

409-29-61 ТН-17 068

Rz320

Развертка.

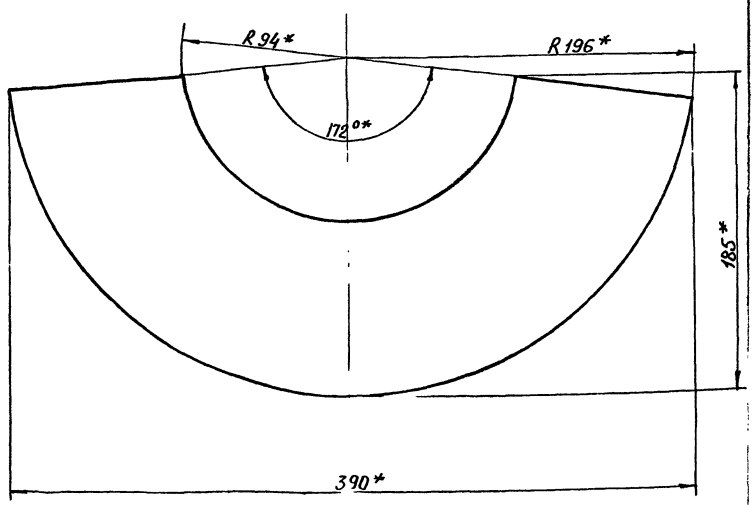

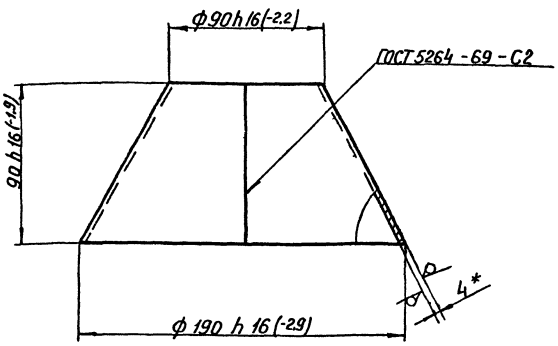

1.* Размер для справок 52.
2. Масса наплавленного металла - 0,1 кг.

7607/9

Изм.	Лист	№ докум.	Подп.	Дата
Разраб.		Григорьева		08.78
Пров.		Гольдштейн		08.78
Т.контр.		Бурле		08.78
Рук.		Татинова		08.78
Н.контр.		Христюк		08.78

Конус

Лит.	Масса	Масштаб
	2,7	1:2

Лист | Листов 1

Лист Б-ПН-4 ГОСТ 19903-74 / Ст3 ПС ГОСТ 14637-69

Гипростроммашина г. Киев

980. ТН-17 / 19-62-607

Rz80 ▽(▽)

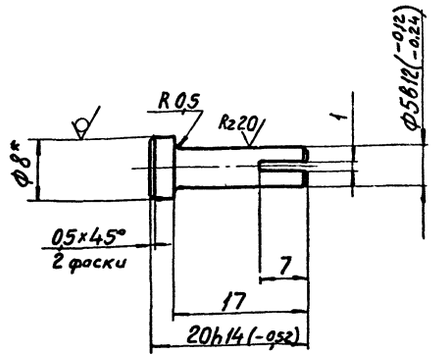

1.*Размер для справок.
2.Неуказанные предельные отклонения размеров: ± IT14/2.

409-29-61 ТН-17 .086

Изм.	Лист	№ докум.	Подп.	Дата
Разраб.		Григорьева		11.18
Пров.		Гольдштейн		11.18
Т.контр.		Бурле		11.18
Рук.		Татимова		11.18
Н.контр.		Христюк		11.18
Утв.				

Палец

Лит.	Масса	Масштаб
	0,03	2:1

Круг В8 ГОСТ 2590-71 / Ст3пс ГОСТ 535-58

Лист	Листов

Гипростроммашина г.Киев

Копировал Формат А1

Инв.№ подл. | Подп. и дата | Взам.инв.№ | Инв.№ дубл. | Подп. и дата

087. ТН-17 / 19-62-607

Rz80 ▽(▽)

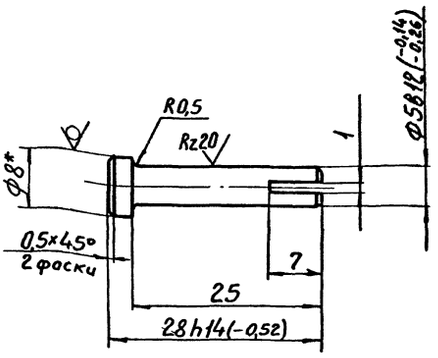

1.*Размер для справок.
2.Неуказанные предельные отклонения размеров ± IT14/2.

409-29-61 ТН-17 .087

Изм.	Лист	№ докум.	Подп.	Дата
Разраб.		Григорьева		11.18
Пров.		Гольдштейн		11.18
Т.контр.		Бурле		11.18
Рук.		Татимова		11.18
Н.контр.		Христюк		11.18
Утв.				

Палец

Лит.	Масса	Масштаб
	0,04	2:1

Круг В8 ГОСТ 2590-71 / Ст3пс ГОСТ 535-58

Лист	Листов 1

Гипростроммашина г.Киев

Копировал Формат А1

Инв.№ подл. | Подп. и дата | Взам.инв.№ | Инв.№ дубл. | Подп. и дата

780. ТН-17 / 19-62-607

Rz160 ▽(▽)

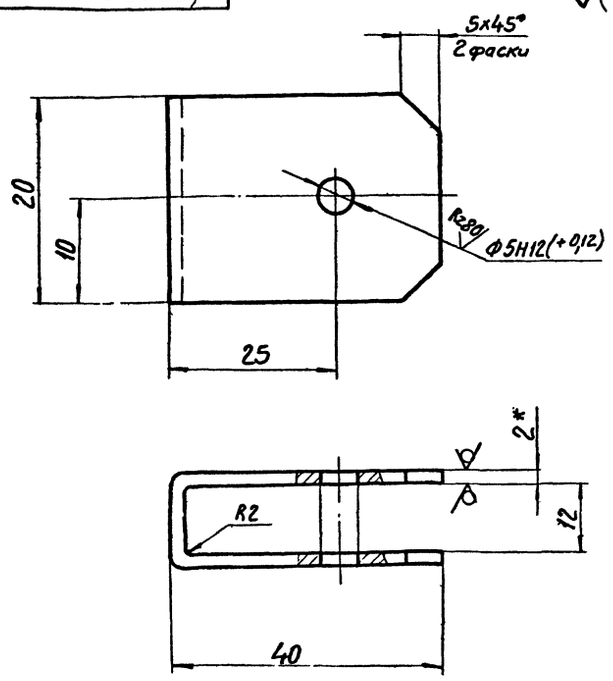

1.Длина развертки - 100мм*
2*Размеры для справок.
3.Неуказанные предельные отклонения.
размеров: отверстий H16, валов h16, остальных ± IT16/2

409-29-61 ТН-17 .084

Изм.	Лист	№ докум.	Подп.	Дата
Разраб.		Григорьева		11.18
Пров.		Гольдштейн		11.18
Т.контр.		Бурле		11.18
Рук.		Татимова		11.18
Н.контр.		Христюк		11.18
Утв.				

Кронштейн

Лит.	Масса	Масштаб
	0,03	2:1

Лист 6-ПН-2 ГОСТ 19903-74 / 1-IV-Н ГОСТ 16523-70

Лист	Листов 1

Гипростроммашина г.Киев

Копировал Формат А1

Инв.№ подл. | Подп. и дата | Взам.инв.№ | Инв.№ дубл. | Подп. и дата

570. ТН-17 / 19-62-607

Rz320 ▽(▽)

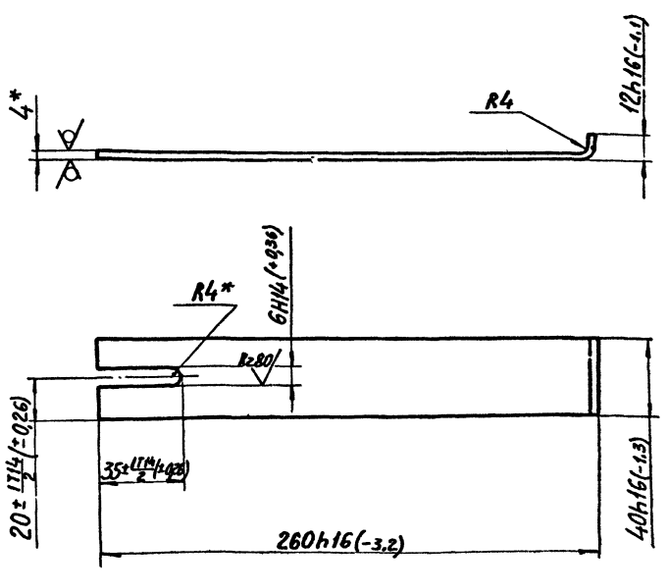

1.Длина развертки - 272мм*
2*Размеры для справок.

53
7607/9

409-29-61 ТН-17 .075

Изм.	Лист	№ докум.	Подп.	Дата
Разраб.		Григорьева		11.18
Пров.		Гольдштейн		11.18
Т.контр.		Бурле		11.18
Рук.		Татимова		11.18
Н.контр.		Христюк		11.18
Утв.				

Накладка

Лит.	Масса	Масштаб
	03	1:2

Лист 6-ПН-4 ГОСТ 19903-74 / Ст3пс ГОСТ 14637-79

Лист	Листов 1

Гипростроммашина г.Киев

Копировал Ирубинская Формат А1

Инв.№ подл. | Подп. и дата | Взам.инв.№ | Инв.№ дубл. | Подп. и дата

083 ТН-17 / 409-29-61

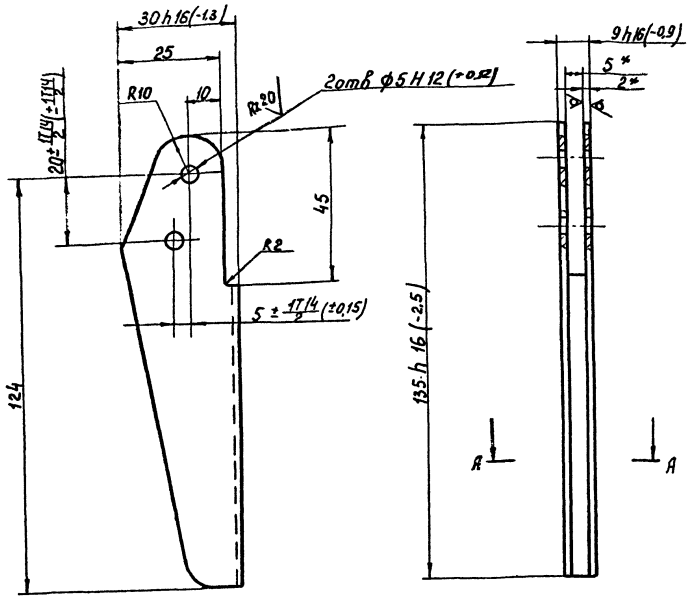

Развертка.

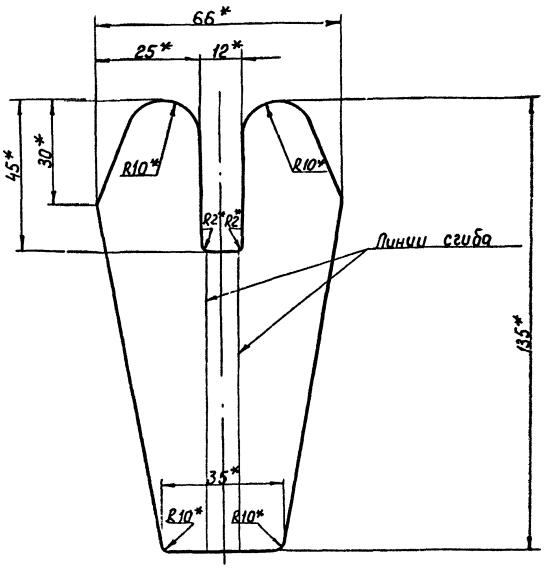

А – А

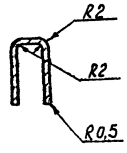

1. *Размеры для справок.
2. Неуказанные предельные отклонения размеров ± 1T16/2

Изм	Лист	№ докум.	Подп.	Дата	409-29-61 ТН-17 083			
Разраб		Григорьева		08.78	Рукоятка.	Лит	Масса 0,09	Масштаб 1:1
Пров		Гольдштейн		08.78		Лист	Листов 1	
Т. контр		Бурле		08.78		Гипростроммашина г. Киев		
Рук.		Татимова		08.78	Лист Б-ПН-2 ГОСТ 19903-74			
Н. контр.		Христюк		08.78	1-IV-Н ГОСТ 16523-70			
Утв.								

Копировал Формат 12

077 ТН-17 / 409-29-61

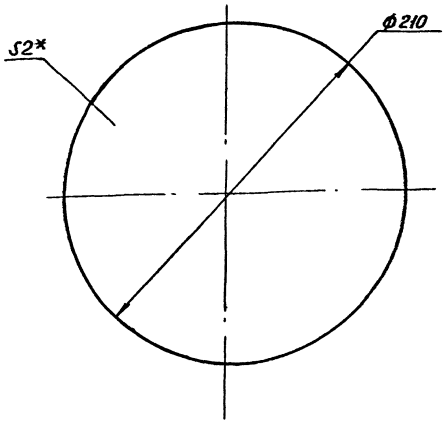

* Размер для справок.

Изм	Лист	№ докум.	Подп.	Дата	409-29-61 ТН-17 077			
Разраб		Григорьева		01.78	Прокладка.	Лит	Масса 0,02	Масштаб 1:2
Пров		Гольдштейн		01.78		Лист	Листов 1	
Т. контр		Бурле		01.78		Гипростроммашина г. Киев		
Рук		Татимова		01.78	Пластина I, лист ТМКЦ-М-2,9,9 ГОСТ 7338-77			
Н. контр		Христюк		01.78				
Утв								

Копировал

078 ТН-17 / 409-29-61

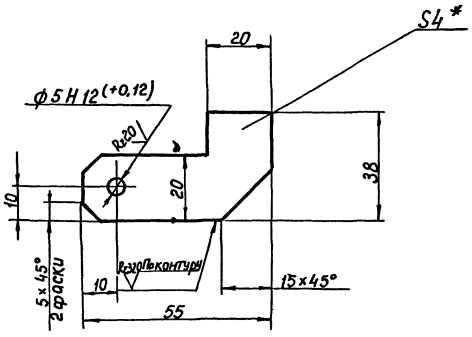

1.* Размер для справок.
2. Неуказанные предельные отклонения размеров: валов-h16, остальных -± 1T16/2.

54

7607/9

Изм	Лист	№ докум.	Подп.	Дата	409-29-61 ТН-17 078			
Разраб		Григорьева		08.78	Ушко	Лит	Масса 0,06	Масштаб 1:1
Пров		Гольдштейн		08.78		Лист	Листов 1	
Т. контр		Бурле		08.78		Гипростроммашина г. Киев		
Рук		Татимова		08.78	Лист Б-ПН-4 ГОСТ 19903-74			
Н. контр.		Христюк		08.78	Ст 3 ПС ГОСТ 14637-69			
Утв.								

Инв. № подл. | Подп. и дата | Взам. инв. № | Инв. № дубл. | Подп. и дата

Формат	Зона	Позиц.	Обозначение	Наименование	Колич.	Примеч.
				Документация		
22			409-29-61 ТН-17 · 010СБ	Сборочный чертеж		2 л.
				Детали		
11		1	409-29-61 ТН-17 · 015	Фланец	1	
11		2	409-29-61 ТН-17 · 016	Обечайка	1	
11		3	409-29-61 ТН-17 · 017	Фланец	1	
11		4	409-29-61 ТН-17 · 018	Патрубок	1	
12		5	409-29-61 ТН-17 · 019	Сектор	1	
11		6	409-29-61 ТН-17 · 021	Плотик	4	
БЧ		7	409-29-61 ТН-17 · 022	Стойка		
				Уголок 75×75×6 ГОСТ 8509-72		
				Ст3пс ГОСТ 535-58		
				ℓ=750 h16 (-s)	4	5,2 кг
11		8	409-29-61 ТН-17 · 023	Фланец	1	

409-29-61 ТН-17 · 010

Сборник

Изм.	Лист	№ докум.	Подп.	Дата
Разраб.		Зильберт		08.78
Пров.		Гольдштейн		08.78
Рук.		Татимова		08.78
Н.контр.		Христюк		08.78
Утв.		Линник		08.78

Лит.	Лист	Листов
		1

Гипростроммашина г. Киев

Копировал

Формат 11

Формат	Зона	Позиц.	Обозначение	Наименование	Колич.	Примеч.
				Документация		
11			409-29-61 ТН-17 · 020СБ	Сборочный чертеж		
				Детали		
11		1	409-29-61 ТН-17 · 025	Фланец	1	
БЧ		2	409-29-61 ТН-17 · 026	Боковина		
				Лист Б-ПН-3 ГОСТ 19903-74		
				I-IV-Н ГОСТ 16523-70		
				83 h16(-ℓ2)×280 h16(-s2)	2	0,54 кг
БЧ		3	409-29-61 ТН-17 · 027	Боковина		
				Лист Б-ПН-3 ГОСТ 19903-74		
				I-IV-Н ГОСТ 16523-70		
				83 H16(+22)×480 H16(+4)	2	0,92 кг
11		4	409-29-61 ТН-17 · 028	Обечайка	1	
11		5	409-29-61 ТН-17 · 029	Обечайка	1	
11		6	409-29-61 ТН-17 · 031	Фланец	1	

Инв. № подл. | Подп. и дата | Взам. инв. № | Инв. № дубл. | Подп. и дата

409-29-61 ТН-17 · 020

Крышка

Изм.	Лист	№ докум.	Подп.	Дата
Разраб.		Портной		08.78
Пров.		Гольдштейн		08.78
Рук.		Татимова		08.78
Н.контр.		Христюк		08.78
Утв.		Линник		08.78

Лит.	Лист	Листов
		1

Гипростроммашина г. Киев

Копировал

Формат 11

Формат	Зона	Позиц.	Обозначение	Наименование	Колич.	Примеч.
				Документация		
12			409-29-61 ТН-17 · 030СБ	Сборочный чертеж		
				Детали		
11		1	409-29-61 ТН-17 · 029	Обечайка		
11		2	409-29-61 ТН-17 · 031	Фланец		
11		3	409-29-61 ТН-17 · 032	Фланец		
БЧ		4	409-29-61 ТН-17 · 033	Патрубок		
				Труба 108×4,5 ГОСТ 8732-78		
				А Ст2пс ГОСТ 8731-74		
				ℓ=48 h16(-1,6)	1	0,5 кг
11		5	409-29-61 ТН-17 · 034	Кольцо	1	

409-29-61 ТН-17 · 030

Крышка

Изм.	Лист	№ докум.	Подп.	Дата
Разраб.		Портной		08.78
Пров.		Гольдштейн		08.78
Рук.		Татимова		08.78
Н.контр.		Христюк		08.78
Утв.		Линник		08.78

Лит.	Лист	Листов
		1

Гипростроммашина г. Киев

Копировал

Формат 11

Формат	Зона	Позиц.	Обозначение	Наименование	Колич.	Примеч.
				Документация		
22			409-29-61 ТН-17 · 040СБ	Сборочный чертеж		
				Детали		
11		1	409-29-61 ТН-17 · 035	Фланец	3	
11		2	409-29-61 ТН-17 · 036	Патрубок	1	
11		3	409-29-61 ТН-17 · 037	Патрубок	2	
11		4	409-29-61 ТН-17 · 038	Сектор	2	
11		5	409-29-61 ТН-17 · 039	Сектор	2	

Инв. № подл. | Подп. и дата | Взам. инв. № | Инв. № дубл. | Подп. и дата

55

7507/9

409-29-61 ТН-17 · 040

Трубопровод

Изм.	Лист	№ докум.	Подп.	Дата
Разраб.		Григорьева		08.78
Пров.		Гольдштейн		08.78
Рук.		Татимова		08.78
Н.контр.		Христюк		08.78
Утв.		Линник		08.78

Лит.	Лист	Листов
		1

Гипростроммашина г. Киев

Копировал Трубинская

Формат 11

Формат	Зона	Позиц.	Обозначение	Наименование	Колич.	Примечан.
				Документация		
			409-29-61 ТН-17 · 090СБ	Сборочный чертеж		
				Детали		
11		1	409-29-61 ТН-17 · 035	Фланец	1	
11		2	409-29-61 ТН-17 · 038	Сектор	1	
11		3	409-29-61 ТН-17 · 039	Сектор	2	
11		4	409-29-61 ТН-17 · 064	Патрубок	1	
11		5	409-29-61 ТН-17 · 065	Стойка	1	
11		6	409-29-61 ТН-17 · 066	Основание	1	
11		7	409-29-61 ТН-17 · 067	Обечайка	1	
БЧ				Труба 194х7 ГОСТ 8732-78		
				А Ст2пс ГОСТ 8731-74		
				ℓ=200 h 16(-2,5)	1	
11		8	409-29-61 ТН-17 · 068	Конус	1	

Изм.	Лист	№ докум.	Подп.	Дата
Разраб.		Григорьева		08.78
Пров.		Гольдштейн		08.78
Рук.		Татимова		08.78
Н.контр.		Христюк		08.78
Утв.		Линник		08.78

409-29-61 ТН-17 · 090

Трубопровод

Лит.	Лист	Листов
		1

Гипростроммашина г. Киев

Копировал

Формат 11

Формат	Зона	Позиц.	Обозначение	Наименование	Колич.	Примеч.
				Документация		
12			409-29-61 ТН-17 · 060СБ	Сборочный чертеж		
				Детали		
11		1	409-29-61 ТН-17 · 028	Обечайка	1	
БЧ		2	409-29-61 ТН-17 · 053	Накладка		
				Лист Б-ПН-4 ГОСТ 19903-74		
				Ст.3пс ГОСТ 14637-69		
				40h16(-2,2)х450h16(-4)	2	0,56кг
БЧ		3	409-29-61 ТН-17 · 054	Накладка		
				Лист Б-ПН-4 ГОСТ 19903-74		
				Ст.3пс ГОСТ 14637-69		
				40h16(-2,8)х360h16(-32)	2	0,35кг
БЧ		4	409-29-61 ТН-17 · 055	Боковина		
				Лист Б-ПН-3 ГОСТ 19903-74		
				Ст.3пс ГОСТ 16523-70		
				48h16(-1,6)х446h16(-4)	2	0,5кг
БЧ		5	409-29-61 ТН-17 · 056	Боковина		
				Лист Б-ПН-3 ГОСТ 19903-74		
				Ст.3пс ГОСТ 16523-70		
				48h16(-1,6)х276h16(-3,2)	2	0,3кг

Изм.	Лист	№ докум.	Подп.	Дата
Разраб.		Зильберт		08.78
Пров.		Гольдштейн		08.78
Рук.		Татимова		08.78
Н.контр.		Христюк		08.78
Утв.		Линник		08.78

409-29-61 ТН-17 · 060

Вставка

Лит.	Лист	Листов
		1

Гипростроммашина г. Киев

Копировал

Формат 11

Формат	Зона	Позиц.	Обозначение	Наименование	Колич.	Примечан.
				Документация		
12			409-29-61 ТН-17 · 080СБ	Сборочный чертеж		
				Сборочные единицы		
11		1	409-29-61 ТН-17 · 090	Трубопровод	1	
11		2	409-29-61 ТН-17 · 100	Заглушка	1	
11		3	409-29-61 ТН-17 · 110	Замок	1	

Изм.	Лист	№ докум.	Подп.	Дата
Разраб.		Григорьева		08.78
Пров.		Гольдштейн		08.78
Рук.		Татимова		08.78
Н.контр.		Христюк		08.78

409-29-61 ТН-17 · 080

Трубопровод в сборе

Лит.	Лист	Листов
		1

Гипростроммашина г. Киев

Формат	Зона	Позиц.	Обозначение	Наименование	Колич.	Примечан.
				Документация		
12			409-29-61 ТН-17 · 070СБ	Сборочный чертеж		
				Детали		
11		1	409-29-61 ТН-17 · 013	Фланец	1	
11		2	409-29-61 ТН-17 · 034	Кольцо	1	
БЧ		3	409-29-61 ТН-17 · 059	Патрубок		
				Труба 108х4,5 ГОСТ 8732-70		
				А Ст2пс ГОСТ 8731-74		
				ℓ=81 h 16 (-1,9)	1	0,9кг.

56

7607/9

Изм.	Лист	№ докум.	Подп.	Дата
Разраб.		Зильберт		08.78
Пров.		Гольдштейн		08.78
Рук.		Татимова		08.78
Н.контр.		Христюк		08.78

409-29-61 ТН-17 · 070

Вставка

Лит.	Лист	Листов
	1	1

Гипростроммашина

Позиция	Обозначение	Наименование	Куда входит: Обозначение	Куда входит: Кол.	Общее кол.	Примечание
1	409-29-61 ТН-17 000МЧ	Сборники пыли			1	
2						
3						
4	409-29-61 ТН-17 010	Сборник			2	
5	409-29-61 ТН-17 020	Крышка			1	
6	409-29-61 ТН-17 030	Крышка			1	
7	409-29-61 ТН-17 040	Трубопровод			1	
8	409-29-61 ТН-17 050	Крышка			2	
9	409-29-61 ТН-17 060	Вставка			1	
10	409-29-61 ТН-17 070	Вставка			1	
11	409-29-61 ТН-17 080	Трубопровод в сборе			1	
12	409-29-61 ТН-17 090	Трубопровод			1	
13	409-29-61 ТН-17 100	Заглушка			1	
14	409-29-61 ТН-17 110	Замок			1	
15						
16						
17						
18						
19						
20						
21						
22						
23						
24						

Изм.	Лист	N докум.	Подп.	Дата
Разраб		Зильберт		08.78
Пров.		Гольдштейн		08.78
Рук.		Тютимова		08.78
Н.контр.		Христюк		08.78
Утв.		Линник		08.78

409-29-61 ТН-17 ОООВС

Сборники пыли
Ведомость спецификаций

Лит.	Масса	Масштаб
		1

Гипростроммашина г. Киев

Копировал

Формат 12

Позиция	Наименование	Обозначение документа на поставку	Поставщик	Куда входит (обозначение)	Количество: На изделие	Комплекты	На регулир.	Всего	Примечание
1	Крепежные изделия								
2									
3	Болт М8×16.46	ГОСТ 7798-70			16			16	
4	М12×30.46				84			84	
5	М12×45.46				12			12	
6									
7	Гайка М8.5	ГОСТ 5915-70			16			16	
8	М12.5				112			112	
9									
10	Шайба 8.01	ГОСТ 11371-68			16			16	
11	12.01				112			112	
12									
13									
14									
15									
16									
17									
18									
19									
20									
21									
22									
23									
24									
25									
26									

7607/9

Изм.	Лист	N докум.	Подп.	Дата
Разраб.		Зильберт		08.78
Пров.		Гольдштейн		08.78
Рук.		Татимова		08.78
Н.контр.		Христюк		08.78
Утв.		Линник		08.78

409-29-61 ТН-17 ОООВП

Сборники пыли
Ведомость покупных изделий

Лит.	Лист	Листов
		1

Гипростроммашина г. Киев

Копировал

Формат 12

409-29-61 ТН-21 003

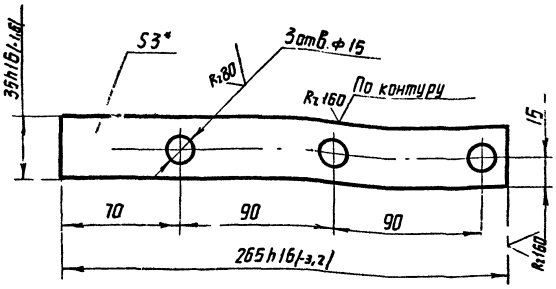

1. *Размер для справок
2. Неуказанные предельные отклонения размеров отверстий – Н14, остальных $\pm\frac{IT14}{2}$.

Изм	Лист	№ докум.	Подп.	Дата	409-29-61 ТН-21 007	Лит.	Масса	Масштаб
Разраб.		Лановая		27.07.78	Планка		0,2	1:2
Пров.		Остапова		27.07.78		Лист	Листов 1	
Т.контр.		Рожавский		27.07.78				
Рук.		Татимова		4.08.78	Лист Б-ПН-3ГОСТ19903-74 / 1-IV-Н ГОСТ16523-70	Гипростроммашина г. Киев		
Н.контр.		Бак		08.78				
Утв.								

Копировал Формат 11

409-29-61 ТН-21 002

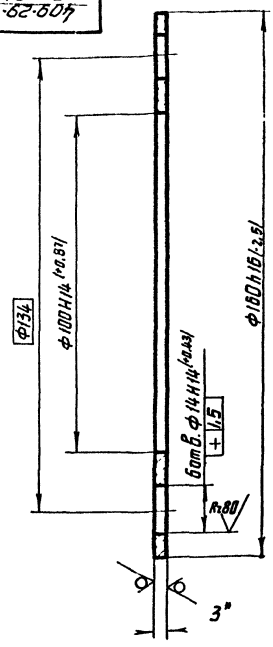

*Размер для справок

Изм	Лист	№ докум.	Подп.	Дата	409-29-61 ТН-21 006	Лит.	Масса	Масштаб
Разраб.		Лановая		27.07.78	Фланец		0,3	1:1
Пров.		Остапова		27.07.78		Лист	Листов 1	
Т.контр.		Рожавский		27.07.78				
Рук.		Татимова		4.08.78	Лист Б-ПН-3ГОСТ19903-74 / 1-IV-Н ГОСТ16523-70	Гипростроммашина г. Киев		
Н.контр.		Бак		08.78				
Утв.								

Взам инв. № | Инв. № дубл. | Подп. и дата | Инв. № подл. | Подп. и дата

Копировал Формат 11

409-29-61 ТН-21 000 СБ

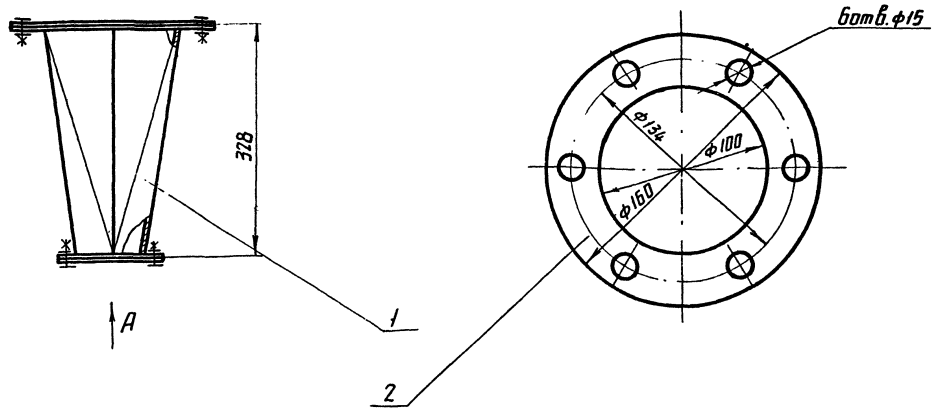

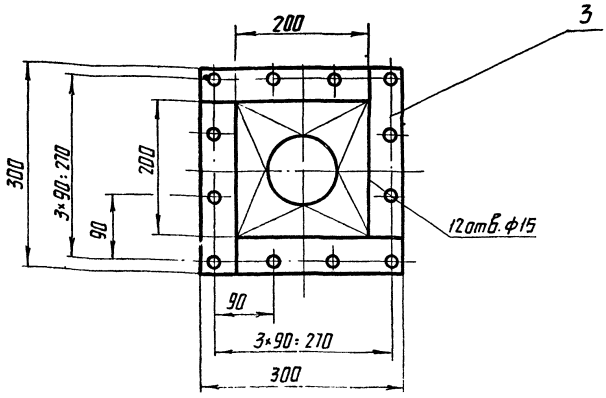

Размеры для справок.

58
7607/9

Изм	Лист	№ докум.	Подп.	Дата	409-29-61 ТН-21 000 СБ	Лит	Масса	Масштаб
Разраб.		Лановая		27.07.78	Патрубок переходной		6	1:5
Пров.		Остапова		27.07.78	Сборочный чертеж	Лист	Листов 1	
Т.контр.		Рожавский		27.07.78				
Рук.		Татимова		4.08.78		Гипростроммашина г. Киев		
Н.контр.		Бак		08.78				
Утв.		Линник		1.08				

Копир. Олейник Формат 12

409-29-61 ТН-21 · 010СБ

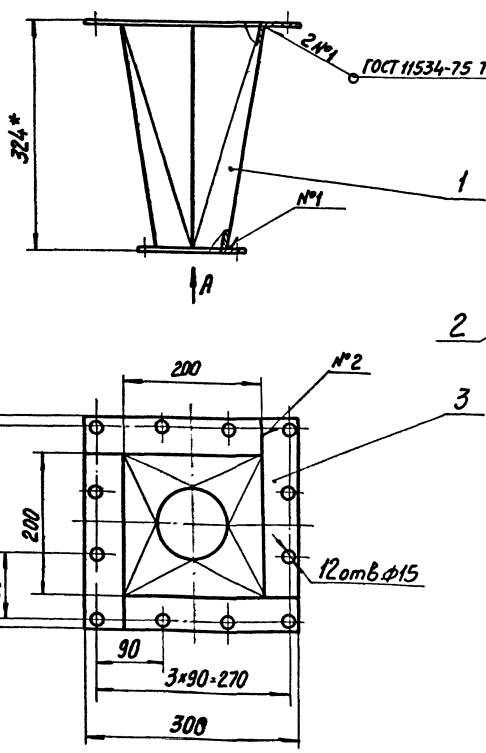

Вид А
М 1:2

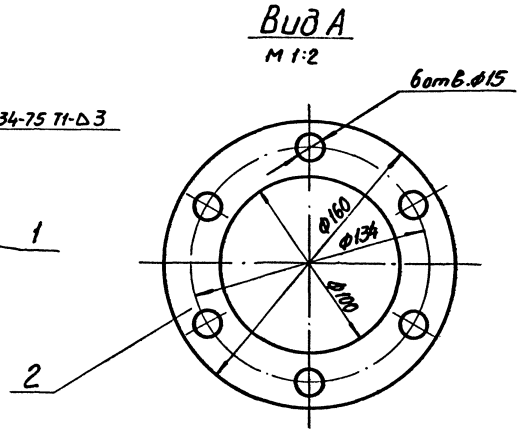

1. Размеры для справок.
2. Масса наплавленного металла - 0,06 кг.

7607/9 59

					409-29-61 ТН-21 · 010СБ		
Изм.	Лист	№ докум.	Подп.	Дата	Патрубок Сборочный чертеж	Лит.	Масса 6 / Масштаб 1:5
Разраб.		Лановая		11.86			
Пров.		Остапова		08.78		Лист	Листов 1
Т.контр.		Рожковский		08.78		Гипростроммашина г. Киев	
Рук.		Татинова		08.78			
Н.контр.		Бак		08.78			
Утв.		Линник		08.78			

Копировал Трубинская

Формат А2

409-29-61 ТН-21 002

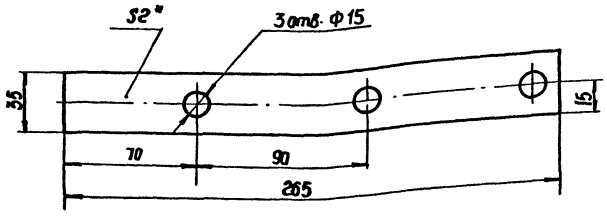

*Размер для справок

Изм.	Лист	№ докум.	Подп.	Дата
Разраб.		Зильберт		10.78
Пров.		Останова		07.78
Т.контр.		Ражавский		07.78
Рук.		Татимова		08.78
Н.контр.		Бак		08.78
Утв.				

Прокладка

Лит.	Масса	Масштаб
	0,04	1:2
Лист	Листов 1	

Пластина I. лист ТМКЦ-М-2.9.9 ГОСТ 7338-77

Гипростроммашина г. Киев

Копировал: Формат 11

409-29-61 ТН-21 001

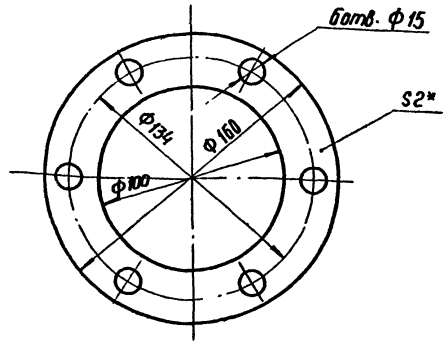

*Размер для справок

Изм.	Лист	№ докум.	Подп.	Дата
Разраб.		Зильберт		10.78
Пров.		Останова		07.78
Т.контр.		Ражавский		07.78
Рук.		Татимова		08.78
Н.контр.		Бак		08.78
Утв.				

Прокладка

Лит.	Масса	Масштаб
	0,06	1:2
Лист	Листов 1	

Пластина I. лист ТМКЦ-М-2.9.9 ГОСТ 7338-77

Гипростроммашина г. Киев

Копировал: Формат 11

Подп. и дата | Взам. инв. № | Инв. № дубл. | Подп. и дата | Инв. № подл.

409-29-61 ТН-21 004

Rz 160

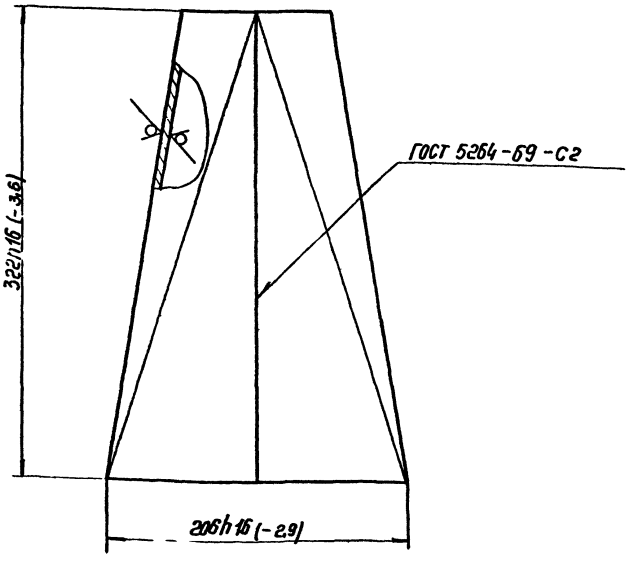

Развертка (половина)

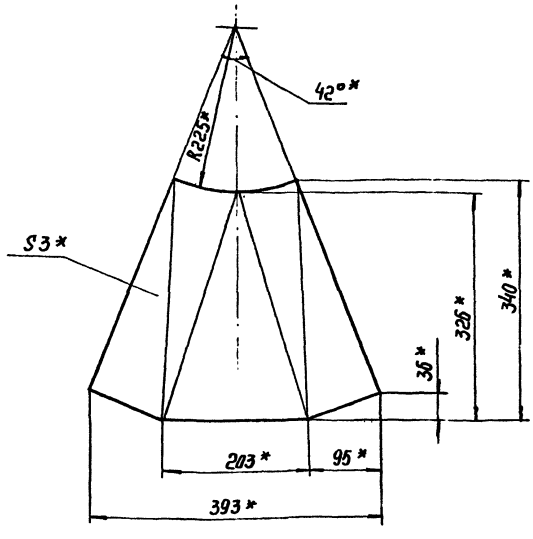

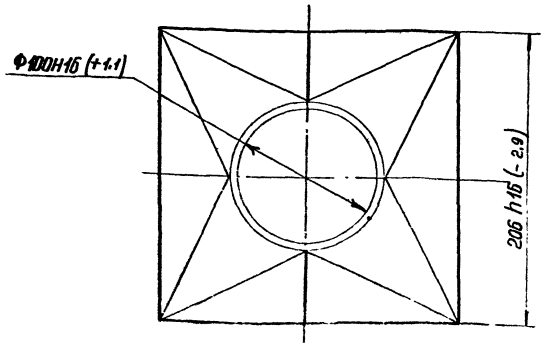

1.* Размеры для справок

2. Масса наплавленного металла - 0,04 кг. 60

409-29-61 ТН-21 005

Изм.	Лист	№ докум.	Подп.	Дата
Разраб.		Зильберт		10.78
Пров.		Останова		07.78
Т.контр.		Ражавский		07.78
Рук.		Татимова		08.78
Т.контр.		Бак		08.78
Утв.				

Конус

Лит.	Масса	Масштаб
		1:2,5
Лист		

Лист 6-ПН-3 ГОСТ 1... IV-Н ГОСТ 1...

Формат	Зона	Позиц.	Обозначение	Наименование	Кол.	Примечан.
				Документация		
12			409-29-61 ТН-21 .000 СБ	Сборочный чертеж		
				Сборочные единицы		
11		1	409-29-61 ТН-21 .010 СБ	Патрубок	1	
				Детали		
11		2	409-29-61 ТН-21 .001	Прокладка	1	
11		3	409-29-61 ТН-21 .002	Прокладка	4	
				Стандартные изделия		
		6		Болт М12х16.046 ГОСТ 7798-70	18	0,032 кг
		7		Гайка М12.5 ГОСТ 5915-70	18	0,011 кг
		8		Шайба 12.01 ГОСТ 11371-68	18	0,0062 кг

Изм.	Лист	№ докум.	Подп.	Дата
Разраб.		Лановая		10.8.78
Пров.		Остапова		08.78
Рук.		Татимова		08.78
Н.контр.		Бак		08.78
Утв.		Линник		08.78

409-29-61 ТН-21 .000

Патрубок переходной

Лит.	Лист	Листов
		1

Гипростроммашина г. Киев

Копировал

Формат 11

Формат	Зона	Позиц.	Обозначение	Наименование	Кол.	Примечан.
				Документация		
12			409-29-61 ТН-21 .010 СБ	Сборочный чертеж		
				Детали		
12		1	409-29-61 ТН-21 .005	Конус	1	
11		2	409-29-61 ТН-21 .006	Фланец	1	
11		3	409-29-61 ТН-21 .007	Планка	4	

Инв.№ подл. | Подп. и дата | Взам. инв.№ | Инв.№ дубл. | Подп. и дата

Изм.	Лист	№ докум.	Подп.	Дата
Разраб.		Лановая		10.8.78
Пров.		Остапова		08.78
Рук.		Татимова		08.78
Н.контр.		Бак		08.78
Утв.		Линник		08.78

409-29-61 ТН-21 .010

Патрубок

Лит.	Лист	Листов
		1

Гипростроммашина г. Киев

Копировал

Формат 11

№ строки	Наименование	Обозначение документа на поставку	Поставщик	Куда входит (обозначение)	Количество на изделие	Количество в комплекты	Количество на регулир.	Количество всего	Примечание
1	Крепежные изделия								
2									
3	Болт М12х16.46	ГОСТ 7798-70			18			18	
4									
5	Гайка М12.5	ГОСТ 5915-70			18			18	
6									
7	Шайба 12.01	ГОСТ 11371-68			18			18	
8									
9									
10									
11									
12									
13									
14									
15									
16									
17									
18									
19									
20									
21									
22									
23									
24									
25									
26									
27									

61

7607/9

Изм.	Лист	№ докум.	Подп.	Дата
Разраб.		Зильберт		14.8.78
Пров.		Остапова		08.78
Рук.		Татимова		08.78
Н.контр.		Бак		08.78
Утв.		Линник		

409-29-61 ТН-21 .000ВП

Патрубок переходной

Ведомость покупных изделий

Лит.	Лист	Листов
		1

Гипростроммашина г. Киев

Копировал

Формат 12

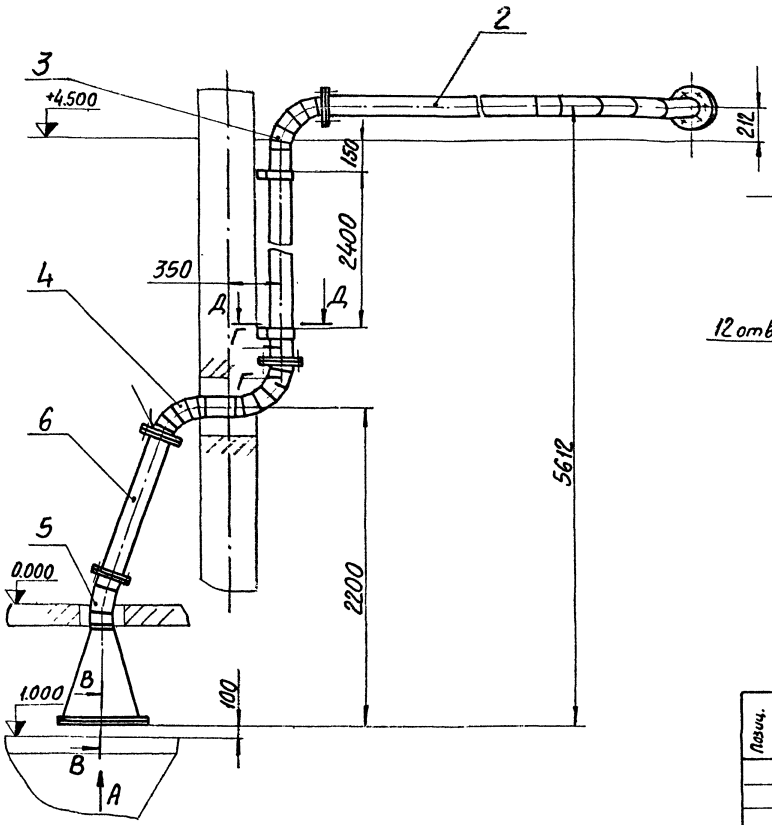

Вид А
М1:10

Крепеж условно не показан

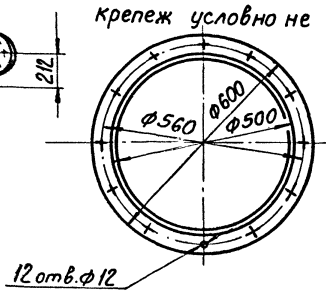

Вид Б
М1:5

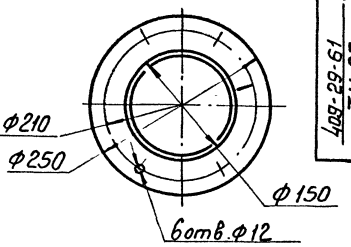

409-29-61 ТН-23 .000МЧ

В-В
М1:2

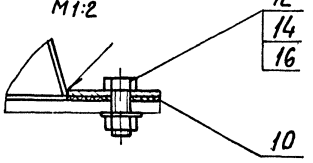

Г-Г
М1:2

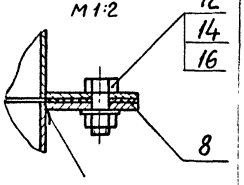

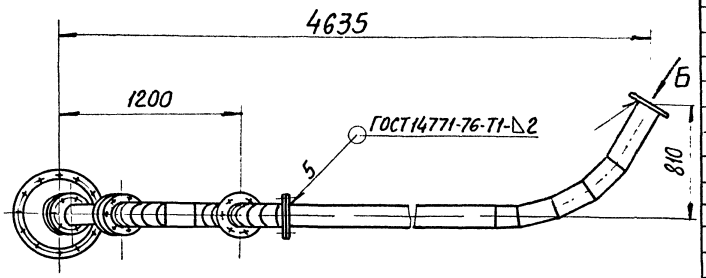

Позиц.	Обозначение	Наименование	Кол.	Примечание
		Документация		
	409-29-61 ТН-23 .000МЧ	Монтажный чертеж		
	409-29-61 ТН-23 .000ВС	Ведомость спецификаций		
	409-29-61 ТН-23 .000ВП	Ведомость покупных изделий		
	409-29-61 ТН-23 .000ВЗ	Ведомость заимствованных изделий		
		Сборочные единицы		
1	409-29-61 ТН-12 .080	Подставка	2	
2	409-29-61 ТН-23 .010	Трубопровод	1	
3	409-29-61 ТН-23 .020	Трубопровод	1	
4	409-29-61 ТН-23 .030	Колено	1	
5	409-29-61 ТН-23 .040	Переходник в сборе	1	
6	409-29-61 ТН-23 .050	Трубопровод	1	
		Детали		
8	409-29-61 ТН-12 .001	Прокладка	4	
9	409-29-61 ТН-12 .005	Хомут	2	
10	409-29-61 ТН-23 .001	Прокладка	1	
		Стандартные изделия		
12		Болт М10×25.46 ГОСТ 7798-70	36	0,027кг
		Гайки ГОСТ 5915-70		
14		М 10.5	36	0,011кг
15		М 16.5	4	0,033кг
		Шайбы ГОСТ 11371-68		
16		10.01	36	0,004кг
17		16.01	4	0,011кг

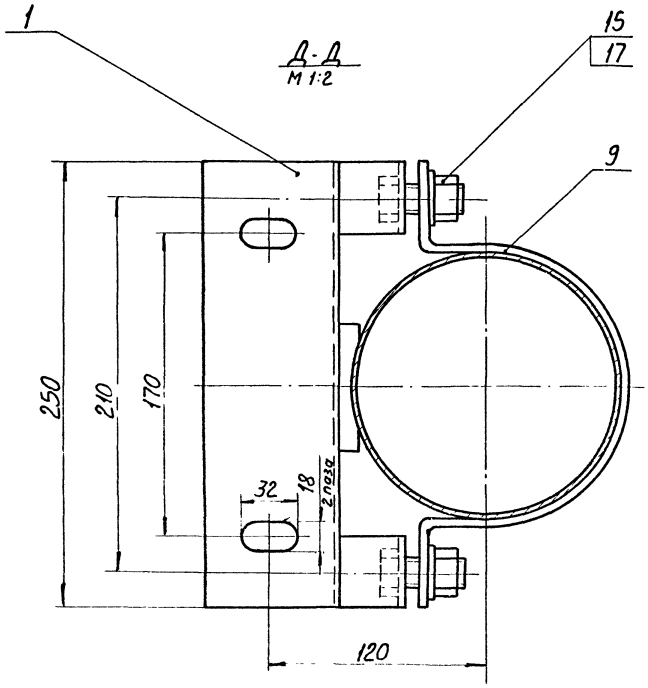

1. Размеры для справок.
2. Масса наплавленного металла - 0,3кг.

7607/9 62

					409-29-61 ТН-23 .000МЧ		
Изм.	Лист	N докум.	Подп.	Дата	Воздуховод от бункера приема к циклону Монтажный чертеж	Лит.	Масса 86 / Масш. 1:2
Разраб.		Хаскину		15.06.78		Лист	Листов 1
Пров.		Гольдштейн		15.06.78		Гипростроммашин г. Киев	
Т.контр.		Ховдая		15.06.78			
Рук.		Линник		15.06.78			
Н.контр.		Хрустюк		15.06.78			
Утв.		Линник		15.06.78			

Ровал Трубинская

Формат А2

409-29-61 ТН-23 - 010СБ

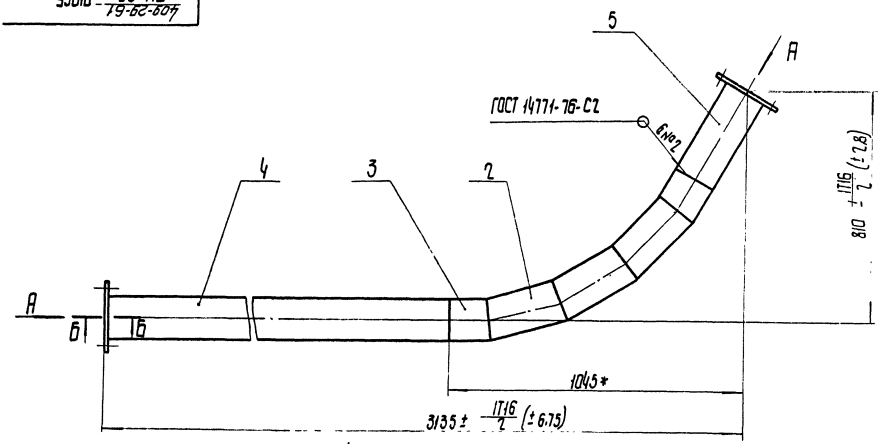

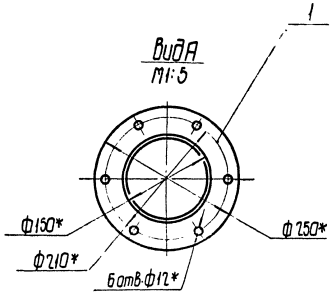

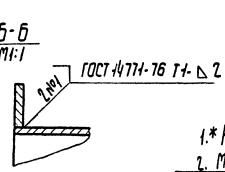

1.* Размеры для справок.
2. Масса наплавленного металла - 0,4 кг.

					409-29-61 ТН-23	010СБ	
Изм.	Лист	№ докум.	Подп.	Дата			
Разраб.		Хаскина		27.12.77	Трубапровод	Лит.	Масса	Масштаб
Пров.		Ольштейн		27.12.77			19	1:10
Т. контр.		Хабуля		27.12.77	Сборочный чертеж	Лист	Листов 1
Рук.		Линник		28.12.77		Гипростроммашина г. Киев	
Н. контр.		Хаскина		28.12.77			
Утв.		Линник		28.12.77			

Копировал Формат А2

409-29-61 ТН-23 - 010СБ

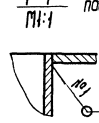

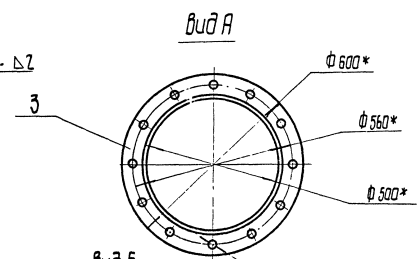

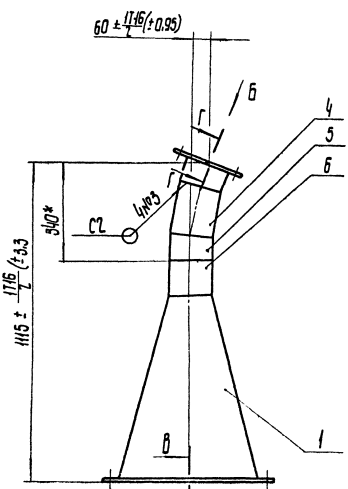

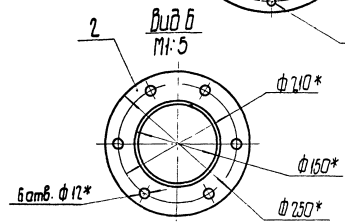

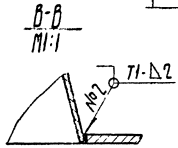

1. Сварные швы по ГОСТ 14771-76.
2.* Размеры для справок.
3. Масса наплавленного металла - 0,4 кг.

7607/9 63

					409-29-61 ТН-23	040СБ	
Изм.	Лист	№ докум.	Подп.	Дата			
Разраб.		Хаскина			Переходник в сборе	Лит.	Масса	Масштаб
Пров.		Ольштейн					13	1:10
Т. контр.		Хабуля			Сборочный чертеж	Лист	Листов 1
Рук.		Линник				Гипростроммашина г. Киев	
Н. контр.		Хаскина					
Утв.		Линник					

Копировал Формат А2

409-29-61 ТН-23 .020СБ

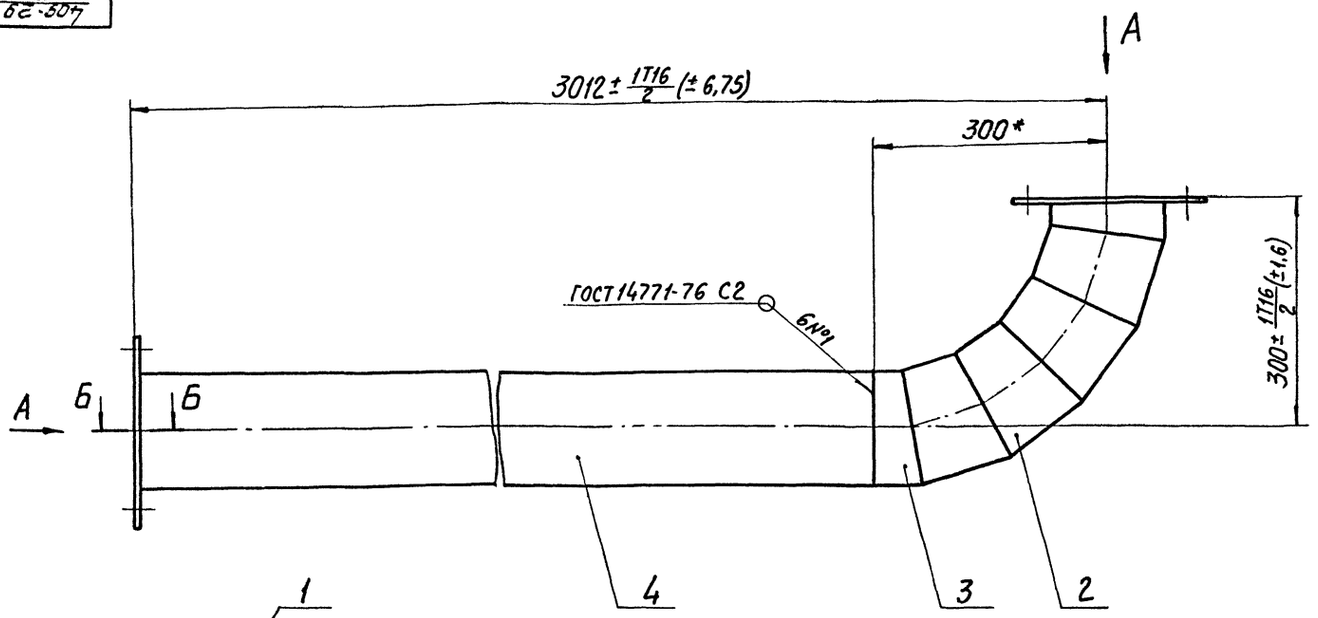

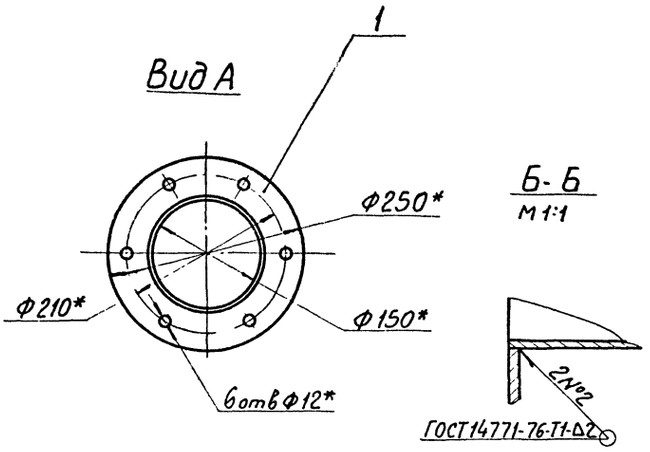

Б-Б
М1:1

1.*Размеры для справок.
2.Масса наплавленного металла-0,4кг.

					409-29-61 ТН-23 .020СБ		
Изм	Лист	N° докум	Подп.	Дата	Трубопровод Сборочный чертеж	Лит	Масса	Масштаб
Разраб		Хаскина					26	1:5
Пров		Гольдштейн				Лист	Листов 1	
Т.контр.		Хавула				Гипростроммашина г. Киев		
Рук.		Линник						
Н.контр.		Христюк						
Утв.		Линник						

Копировал Формат А2

409-29-61 ТН-23 .030СБ

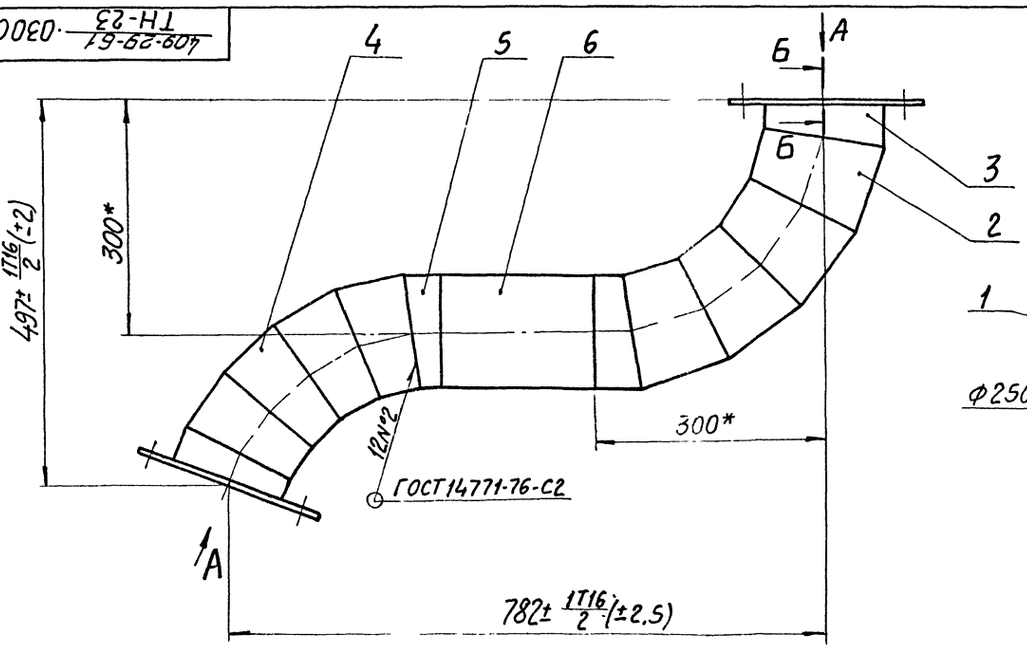

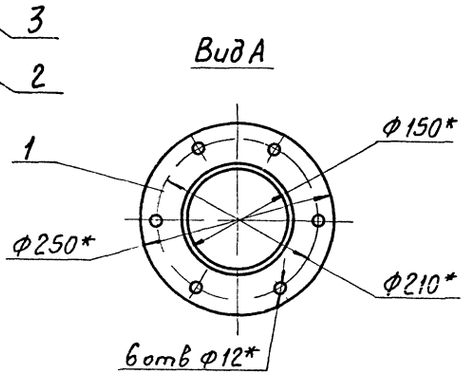

Б-Б
М1:1

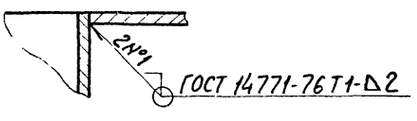

1*Размеры для справок.
2.Масса наплавленного металла-0,8кг.

64

7607/9

					409-29-61 ТН-23 .030СБ		
Изм	Лист	N° докум	Подп.	Дата	Колено Сборочный чертеж	Лит	Масса	Масштаб
Разраб		Хаскина					9	1:5
Пров		Гольдштейн				Лист	Листов 1	
Т.контр.		Хавула				Гипростроммашина		
Рук.		Линник						
Н.контр.		Христюк						
Утв.		Линник						

022 — ТН-23 / 19-62-607

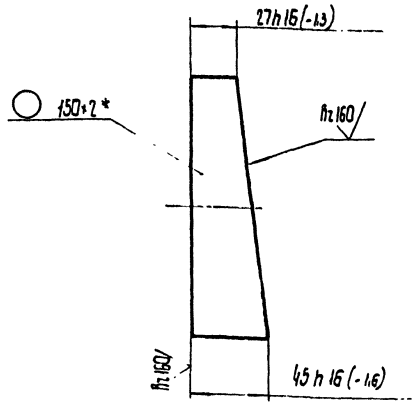

* Размер для справок

Изм.	Лист	№ докум.	Подп.	Дата
Разраб.		Голдштейн		
Пров.		Хабуля		
Рук.		Линник		
Н. контр.		Христяк		

409-29-61 ТН-23 — 022

Патрубок

Лит.	Масса	Масштаб
	0,18	1:2

Лист | Листов 1

Труба 150×2 ГОСТ 8734-75 / Ст 3 пс ГОСТ 18733-74

Гипрастроммашина г. Киев

Формат А1

100 — ТН-23 / 19-62-507

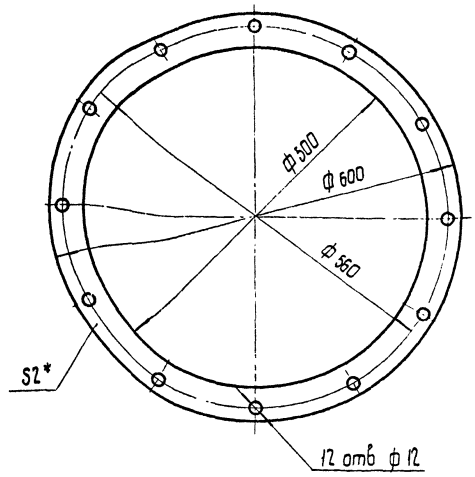

* Размер для справок.

Изм.	Лист	№ докум.	Подп.	Дата
Разраб.		Хаскина		
Пров.		Ольшевский		
Т. контр.		Бурле		
Рук.		Линник		
Н. контр.		Христяк		
Утв.				

409-29-61 ТН-23 — 001

Прокладка

Лит.	Масса	Масштаб
	0,26	1:5

Лист | Листов 1

Пластина I, лист, ТМАШ-М-2-9,9 ГОСТ 7338-77

Гипрастроммашина г. Киев

Формат А1

120 — ТН-23 / 19-62-607

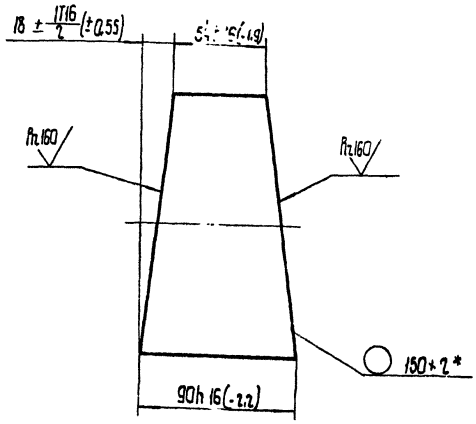

* Размер для справок.

Изм.	Лист	№ докум.	Подп.	Дата
Разраб.		Хаскина		
Пров.		Ольшевский		
Т. контр.		Хабуля		
Рук.		Линник		
Н. контр.		Христяк		
Утв.				

409-29-61 ТН-23 — 021

Патрубок

Лит.	Масса	Масштаб
	0,36	1:2

Лист | Листов 1

Труба 150×2 ГОСТ 8734-75 / Ст 3 пс ГОСТ 8733-74

Гипрастроммашина г. Киев

Формат А1

0506 — ТН-23 / 409-29-61

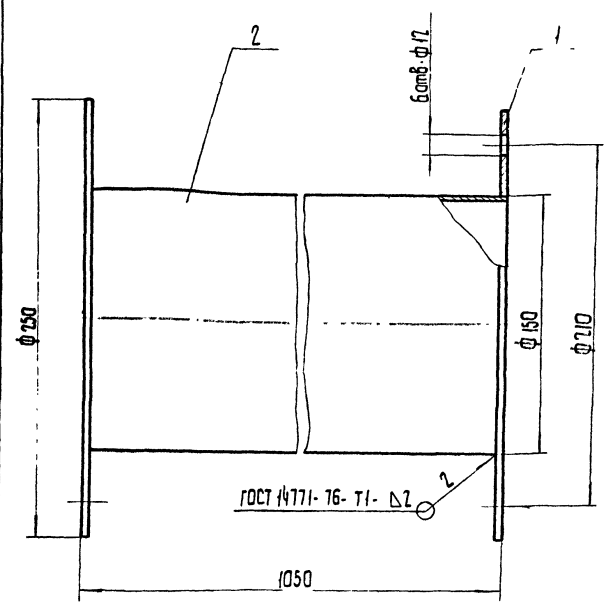

1. Размеры для справок.
2. Масса наплавленного металла - 0,1 кг.

65

7507/9

Изм.	Лист	№ докум.	Подп.	Дата
Разраб.		Хаскина		
Пров.		Ольшевский		
Т. контр.		Хабуля		
Рук.		Линник		
Н. контр.		Христяк		
Утв.		Линник		

409-29-61 ТН-23 — 0506

Трубопровод Сборочный чертеж

Лит.	Масса	Масштаб
	9	1:2

Лист | Листов 1

Гипрастроммашина г. Киев

Копировал Макаловская

Формат А1

409-29-61 ТН-23 011

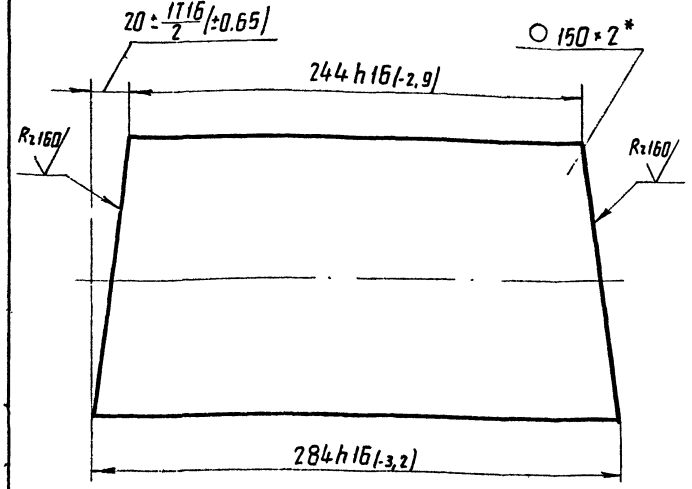

*Размер для справок.

Изм	Лист	№докум	Подп	Дата	409-29-61 ТН-23 011	Лит	Масса	Масштаб
Разраб		Хаскина		15.06.78	Патрубок		1,75	1:2
Пров		Гольдштейн		VIII.78		Лист	Листов 1	
Т.контр		Хабуля		VIII.78	Труба 150×2 ГОСТ 8734-75 / Бст.3пс ГОСТ 8733-74	Гипростроммашина г. Киев		
Рук		Пинник		2.08.78				
Н.контр		Христюк		08.78				
Утв								

Инв.№подл. | Подп. и дата | Взам.инв.№ | Инв.№дубл. | Подп. и дата

409-29-61 ТН-23 012

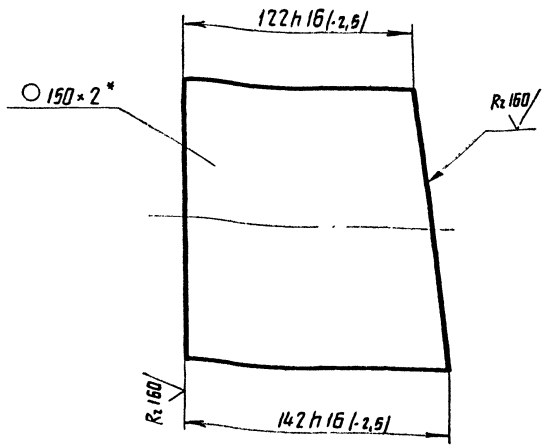

*Размер для справок.

Изм	Лист	№докум	Подп	Дата	409-29-61 ТН-23 012	Лит	Масса	Масштаб
Разраб		Хаскина		15.06.78	Патрубок		0,9	1:2
Пров		Гольдштейн		VIII.78		Лист	Листов 1	
Т.контр		Хабуля		VIII.78	Труба 150×2 ГОСТ 8734-75 / Бст.3пс ГОСТ 8733-74	Гипростроммашина г. Киев		
Рук		Пинник		2.08.78				
Н.контр		Христюк		08.78				
Утв								

Инв.№подл. | Подп. и дата | Взам.инв.№ | Инв.№дубл. | Подп. и дата

Формат А1

409-29-61 ТН-23 026

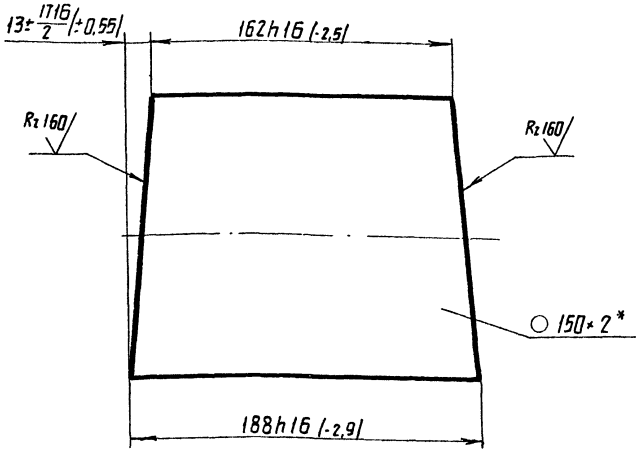

*Размер для справок.

Изм	Лист	№докум	Подп	Дата	409-29-61 ТН-23 026	Лит	Масса	Масштаб
Разраб		Хаскина		15.06.78	Патрубок		1	1:2
Пров		Гольдштейн		VIII.78		Лист	Листов 1	
Т.контр		Хабуля		VIII.78	Труба 150×2 ГОСТ 8734-75 / Бст.3пс ГОСТ 8733-74	Гипростроммашина г. Киев		
Рук		Пинник		2.08.78				
Н.контр		Христюк		08.78				
Утв								

Инв.№подл. | Подп. и дата | Взам.инв.№ | Инв.№дубл. | Подп. и дата

409-29-61 ТН-23 027

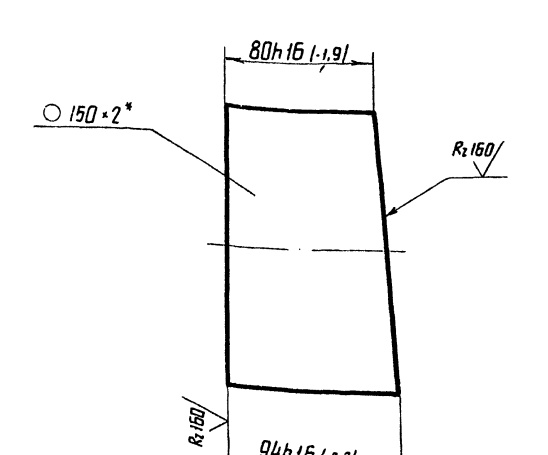

*Размер для справок

Изм	Лист	№докум	Подп	Дата	409-29-61 ТН-23 027	Лит	Масса	Масштаб
Разраб		Хаскина		15.06.78	Патрубок		0,5	1:2
Пров		Гольдштейн		VIII.78		Лист	Листов 1	
Т.контр		Хабуля		VIII.78	Труба 150×2 ГОСТ 8734-75 / Бст.3пс ГОСТ 8733-74	Гипростроммашина г. Киев		
Рук		Пинник		2.08.78				
Н.контр		Христюк		08.78				
Утв								

Инв.№подл. | Подп. и дата | Взам.инв.№ | Инв.№дубл. | Подп. и дата

Формат	Зона	Позиция	Обозначение	Наименование	Колич.	Примечание
				Документация		
12			409-29-61 ТН-23 - 010СБ	Сборочный чертеж		
				Детали		
11		1	409-29-61 ТН-12 - 013	Фланец	2	
11		2	409-29-61 ТН-23 - 011	Патрубок	3	
11		3	409-29-61 ТН-23 - 012	Патрубок	2	
Б.Ч		4	409-29-61 ТН-23 - 013	Патрубок		
				Труба 150×2 ГОСТ 8734-75		
				Б Ст.3 ПС ГОСТ 8734-74		
				e= 2090 h16 (-11)	1	15кг.
Б.Ч		5	409-29-61 ТН-23 - 014	Патрубок		
				Труба 150×2 ГОСТ 8734-75		
				Б Ст.3 ПС ГОСТ 8733-74		
				e= 358 h16 (-3,6)	1	2,6кг.

409-29-61 ТН-23 - 010

Изм.	Лист	№ докум.	Подп.	Дата
Разраб.		Хаскина		27.07.78
Пров.		Гольдштейн		4.08.78
Рук.	/	Линник		2.08.78
Н.контр.		Христюк		08.78
Утв.	/	Линник		2.08.78

Трубопровод

Лит. | Лист | Листов 1

Гипростроммашина г. Киев

Копировал Формат 11

Формат	Зона	Позиция	Обозначение	Наименование	Колич.	Примечание
				Документация		
12			409-29-61 ТН-23 - 020СБ	Сборочный чертеж		
				Детали		
11		1	409-29-61 ТН-12 - 013	Фланец	2	
11		2	409-29-61 ТН-12 - 014	Патрубок	4	
11		3	409-29-61 ТН-12 - 015	Патрубок	2	
Б.Ч.		4	409-29-61 ТН-23 - 017	Патрубок		
				Труба 150×2 ГОСТ 8734-75		
				Б Ст.3 ПС ГОСТ 8733-74		
				e= 2712 h16 (-13,5)	1	21кг.

409-29-61 ТН-23 - 020

Изм.	Лист	№ докум.	Подп.	Дата
Разраб.		Хаскина		27.07.78
Пров.		Гольдштейн		4.08.78
Рук.	/	Линник		2.08.78
Н.контр.		Христюк		08.78
Утв.	/	Линник		2.08.78

Трубопровод

Лит. | Лист | Листов 1

Гипростроммашина г. Киев

Копировал Формат 11

Формат	Зона	Позиция	Обозначения	Наименование	Колич.	Примечание
				Документация		
12			409-29-61 ТН-23 - 030СБ	Сборочный чертеж		
				Детали		
11		1	409-29-61 ТН-12 - 013	Фланец	2	
11		2	409-29-61 ТН-12 - 014	Патрубок	4	
11		3	409-29-61 ТН-12 - 015	Патрубок	2	
11		4	409-29-61 ТН-23 - 021	Патрубок	4	
11		5	409-29-61 ТН-23 - 022	Патрубок	2	
БЧ		6	409-29-61 ТН-23 - 023	Патрубок		
				Труба 150×2 ГОСТ 8734-75		
				Б Ст.3 ПС ГОСТ 8733-74		
				e= 200 h16 (-2,9)	1	1,5кг.

409-29-61 ТН-23 - 030

Изм.	Лист	№ докум.	Подп.	Дата
Разраб.		Хаскина		27.07.78
Пров.		Гольдштейн		4.08.78
Рук.	/	Линник		2.08.78
Н.контр.		Христюк		08.78
Утв.	/	Линник		2.08.78

Колено

Лит. | Лист | Листов 1

Гипростроммашина г. Киев

Копировал Формат 11

409-29-61 ТН-23 - 025

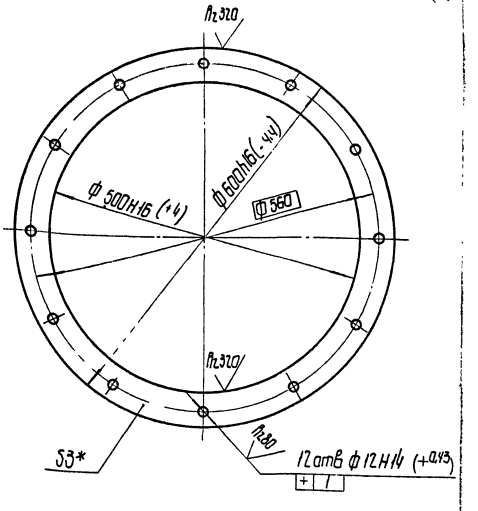

* Размер для справок.

67

7607/9

409-29-61 ТН-23 - 025

Изм.	Лист	№ докум.	Подп.	Дата
Разраб.		Хаскина		27.07.78
Пров.		Гольдштейн		4.08.78
Т.контр.		Хавуля		4.08.78
Рук.		Линник		2.08.78
Н.контр.		Христюк		08.78
Утв.				

Фланец

Лит. | Масса 2 | Масштаб 1:5

Лист | Листов 1

Лист Б-ПН-3 ГОСТ 19903-74 / I-IV-Н ГОСТ 16523-70

Гипростроммашина г. Киев

Копировал Конопальская Формат 11

Формат	Зона	Позиция	Обозначение	Наименование	Колич.	Примечание
				Документация		
12			409-29-61 / ТН-23 — 040СБ	Сборочный чертеж		
				Детали		
11		1	409-29-61 / ТН-12 — 011	Переходник	1	
11		2	409-29-61 / ТН-12 — 013	Фланец	1	
11		3	409-29-61 / ТН-23 — 025	Фланец	1	
11		4	409-29-61 / ТН-23 — 026	Патрубок	1	
11		5	409-29-61 / ТН-23 — 027	Патрубок	2	
БЧ		6	409-29-61 / ТН-23 — 028	Патрубок		
				Труба 150×2 ГОСТ 8734-75		
				Б Ст3ПС ГОСТ 8733-74		
				e= 125 h16 (-2,5)	1	1кг.

409-29-61 / ТН-23 — 040

Изм.	Лист	№ докум.	Подп.	Дата
Разраб.		Хаскина		27.01.78
Пров.		Гольдштейн		1.11.78
Рук.	1	Линник		2.08.78
Н. контр.		Христюк		08.78
Утв.	1	Линник		2.08.78

Переходник в сборе

Лит. | Лист | Листов 1

Гипростроммашина г. Киев

Копировал Формат 11

Формат	Зона	Позиция	Обозначение	Наименование	Колич.	Примечание
				Документация		
11			409-29-61 / ТН-23 — 050СБ	Сборочный чертеж		
				Детали		
11		1	409-29-61 / ТН-12 — 013	Фланец	2	
БЧ		2	409-29-61 / ТН-23 — 031	Патрубок		
				Труба 150×2 ГОСТ 8734-75		
				Б Ст3ПС ГОСТ 8733-74		
				e= 1050 h16 (-6,5)	1	7,4кг.

409-29-61 / ТН-23 — 050

Изм.	Лист	№ докум.	Подп.	Дата
Разраб.		Хаскина		27.01.78
Пров.		Гольдштейн		1.11.78
Рук.	1	Линник		2.08.78
Н. контр.		Христюк		08.78
Утв.	1	Линник		2.08.78

Трубопровод

Лит. | Лист | Листов 1

Гипростроммашина г. Киев

Копировал Формат 11

Подп. и дата | Инв. № дубл. | Взам. Инв. № | Подп. и дата | Инв. № подл.

№ строки	Обозначение	Наименование	Куда входит: Обозначение	Кол.	Общее кол.	Примечание
1	409-29-61 / ТН-23 — 000	Воздуховод от бункера приема к циклону			1	
2						
3	409-29-61 / ТН-12 — 080	Подставка			2	
4						
5	409-29-61 / ТН-23 — 010	Трубопровод			1	
6	409-29-61 / ТН-23 — 020	Трубопровод			1	
7	409-29-61 / ТН-23 — 030	Колено			1	
8	409-29-61 / ТН-23 — 040	Переходник в сборе			1	
9	409-29-61 / ТН-23 — 050	Трубопровод			1	
10						
11						
12						
13						
14						
15						
16						
17						
18						
19						
20						
21						
22						
23						
24						

68

7607/9

409-29-61 / ТН-23 — 000 ВС

Изм.	Лист	№ докум.	Подп.	Дата
Разраб.		Хаскина		27.01.78
Пров.		Гольдштейн		1.11.78
Рук.	1	Линник		2.08.78

Воздуховод от бункера приема к циклону

Лит. | Лист | Листов 1

№ строки	Формат	Обозначение	Наименование	Куда входит: Обозначение	Кол.	Общ. кол.	Примечание
1	12	409-29-61 ТН-12-080	Подставка			2	
2							
3	11	409-29-61 ТН-12-001	Прокладка			4	
4	11	409-29-61 ТН-12-005	Хомут			2	
5	11	409-29-61 ТН-12-011	Переходник	409-29-61 ТН-23-040	1	1	
6	11	409-29-61 ТН-12-013	Фланец	409-29-61 ТН-23-010	2	2	
7				409-29-61 ТН-23-020	2	2	
8				409-29-61 ТН-23-030	2	2	
9				409-29-61 ТН-23-040	1	1	
10				409-29-61 ТН-23-050	2	2	
11						9	
12	11	409-29-61 ТН-12-014	Патрубок	409-29-61 ТН-23-020	4	4	
13				409-29-61 ТН-23-030	4	4	
14						8	
15		409-29-61 ТН-12-015	Патрубок	409-29-61 ТН-23-020	2	2	
16				409-29-61 ТН-23-030	2	2	
						4	

Подп. и дата | Инв. № дубл. | Взам. инв. № | Подп. и дата | Инв. № подл.

Изм.	Лист	№ докум.	Подп.	Дата
Разраб.		Хаскина		16.06.78
Пров.		Гольдштейн		1.11.78
Рук.	/	Линник		2.08.78
Н. контр.		Христюк		08.78
Утв.	/	Линник		2.08.78

409-29-61 ТН-23 - 000В3

Воздуховод от бункера приема к циклону ведомость заимствованных изделий

Лит. | Лист | Листов 1

Гипростроммашина г. Киев

Формат 11

№ строки	Наименование	Обозначение документа на поставку	Поставщик	Куда входит (обозначение)	Количество: на изделие	в комплекты	на регулир.	Всего	Примечание
1	Крепежные изделия								
2									
3	Болт М10×25,46	ГОСТ 7798-70			36			36	
4									
5									
6	Гайка М10.5	ГОСТ 5915-70			36			36	
7	М16.5				4			4	
8									
9	Шайба 10.01	ГОСТ 11371-68			36			36	
10	16.01				4			4	
11									
12									
13									
14									
15									
16									
17									
18									
19									
20									
21									
22									
23									
24									
25									
26									

69

7607/9

Изм.	Лист	№ докум.	Подп.	Дата
Разраб.		Хаскина		15.06.78
Пров.		Гольдштейн		1.11.78
Рук.	/	Линник		2.08.78
Н. контр.		Христюк		08.78
Утв.		Линник		2.08.78

409-29-61 ТН-23 - 000ВП

Воздуховод от бункера приема к циклону ведомость покупных изделий

Лит. | Лист | Листов 1

Гипростроммашина г. Киев

409-29-61 ТН-24 СБ

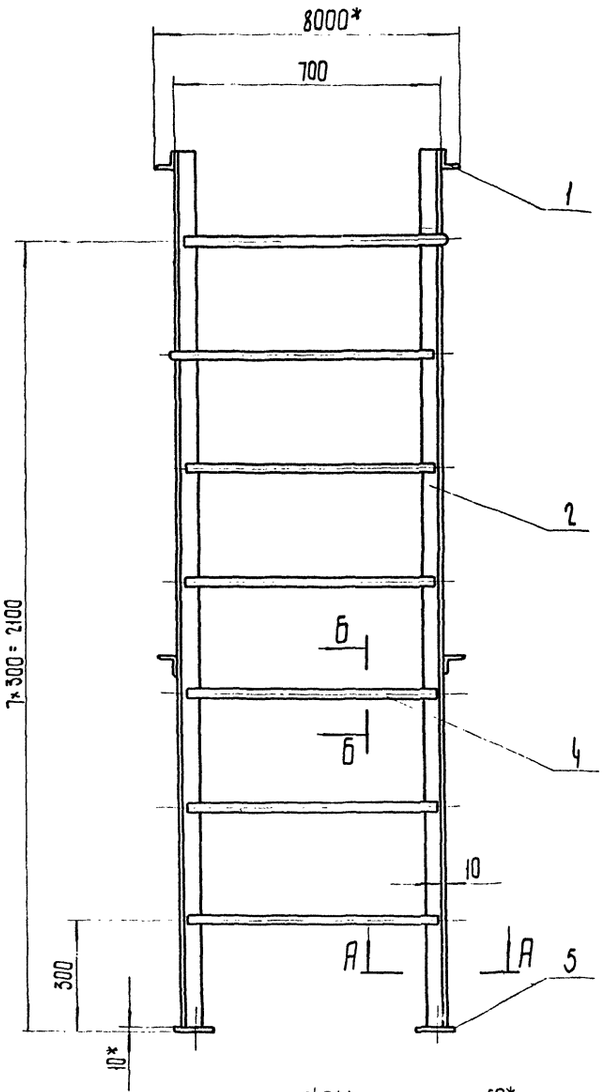

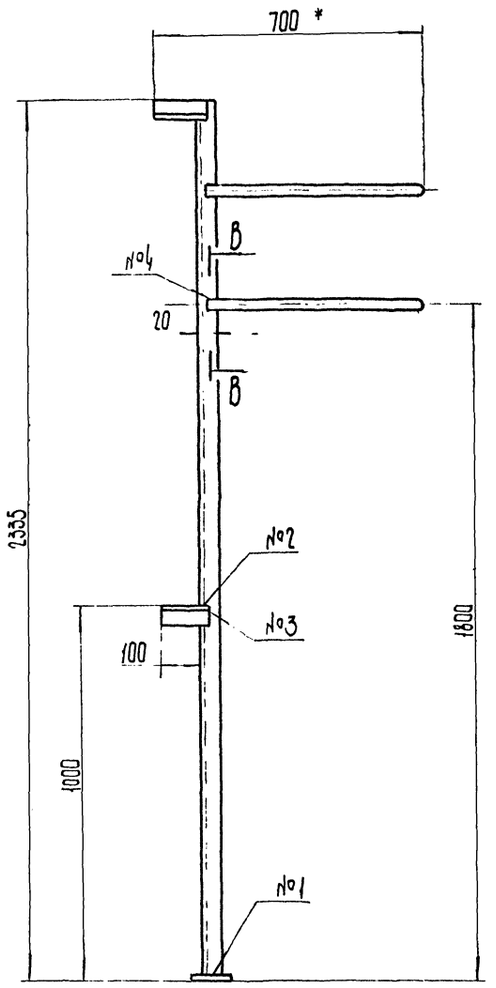

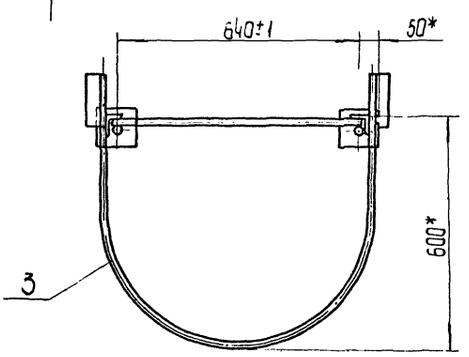

Номер шва	Условное обозначение	Требования к шву	Кол. швов
1	Т1- ◺5 ⊐		2
2	Т1- ◺5	Выполнить при монтаже	4
3	Н1- ◺5	Выполнить при монтаже	4
4	Нестандартный	Размеры см. разрез Б-Б	36

А-А
М1:2

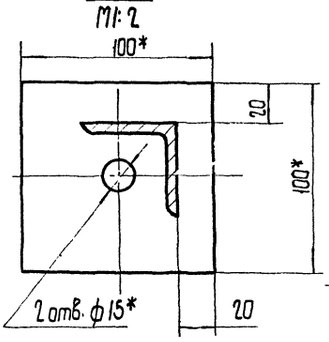

Б-Б
М1:1

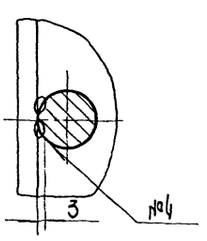

В-В
М1:1

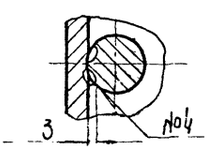

1. Сварные швы по ГОСТ 5264-69 кроме швов №4.
2. Сварка швов №4 - ручная электродуговая.
3.* Размеры для справок.
4. Неуказанные предельные отклонения размеров: $\pm \frac{IT16}{2}$.
5. Масса наплавленного металла - 0,4кг.

70

7607/9

Изм.	Лист	N докум.	Подп.	Дата
Разраб.		Зильберт	Зильб	
Пров.		Вайнштейн		
Т.контр.		Бурле		
Рук.		Карбацкий		16.06.76
Н.контр.		Бейлинсон		
Утв.		Лунник		16.06

409-29-61 ТН-24 - ООСБ

Лестница
Сборочный чертеж

Лит.	Масса	Масштаб
	33	1:10

Лист | Листов 1

Гипростроммашина М|М
Киев

Копировал Конарадская Формат 22

Форма	Зона	Позиц	Обозначение	Наименование	Колич	Примечан
				Документация		
22			409-29-61 / ТН-24 ·000СБ	Сборочный чертеж		
				Детали		
Б4		1	409-29-61 / ТН-24 ·001	Упор		
				Уголок Б50×50×5ГОСТ8509-72		
				Ст.3пс ГОСТ535-58		
				ℓ=140h16 (-2,5)	4	0,5кг
Б4		2	409-29-61 / ТН-24 ·002	Стойка		
				Уголок Б50×50×5ГОСТ8509-72		
				Ст 3пс ГОСТ535-58		
				ℓ=2325h16 (-1,1)	2	8,2кг
11		3	409-29-61 / ТН-24 ·003	Скоба	2	
Б4		4	409-29-61 / ТН-24 ·004	Ступенька		
				Круг В24ГОСТ2590-71		
				Ст 3пс ГОСТ535-58		
				ℓ=680h-16 (-5)	7	1кг
11		5	409-29-61 / ТН-24 ·005	Пята	2	

Инв.№ подл. | Подп. и дата | Взам.инв.№ | Инв.№ дубл. | Подп. и дата

Изм	Лист	№ докум.	Подп.	Дата
Разраб.		Зильберт	Зильб	15.06.78
Пров.		Вайнштейн		1.
Рук.		Корвацкий		16.06.78
Н.контр.		Бейлинсон		08.78
Утв.		Линник		16.06.78

409-29-61 / ТН-24 ·000

Лестница

Лит.	Лист	Листов
		1

Гипростроммашина г.Киев

Копировал Формат 11

409-29-61 / ТН-24 ·005

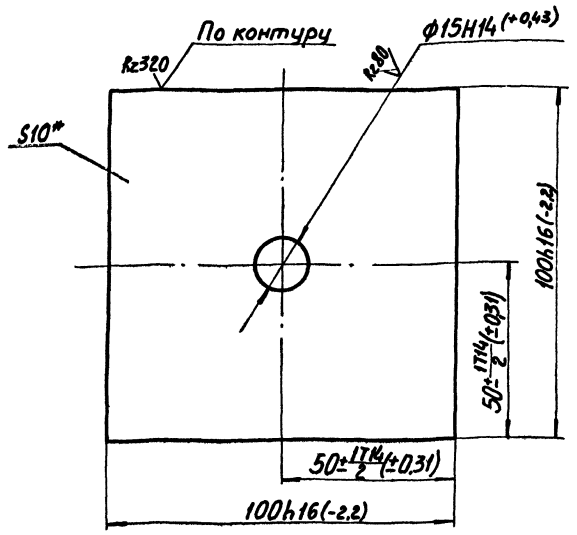

*Размер для справок

409-29-61 / ТН-24 ·005

Пята

Лит.	Масса	Масштаб
	0,8	1:1

Лист | Листов 1

Лист Б-ПН-10 ГОСТ19903-74 / Ст.3пс ГОСТ14637-69

Гипростроммашина г.Киев

Копировал Формат 11

409-29-61 / ТН-24 ·003

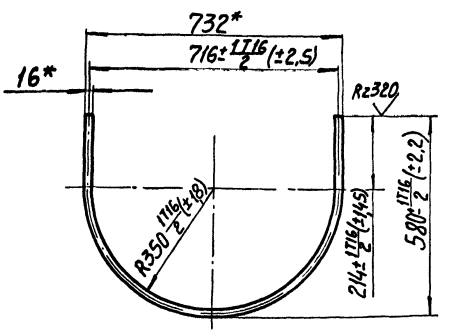

1.Длина развертки- 1553мм*

2* Размеры для справок.

71

7607/9

409-29-61 / ТН-24 ·003

Скоба

Лит.	Масса	Масштаб
	2,5	1:10

Лист | Листов 1

Круг В16 ГОСТ2590-71 / Ст.3пс ГОСТ535-58

Гипростроммашина г.Киев

Копировал Трубинская Формат 11

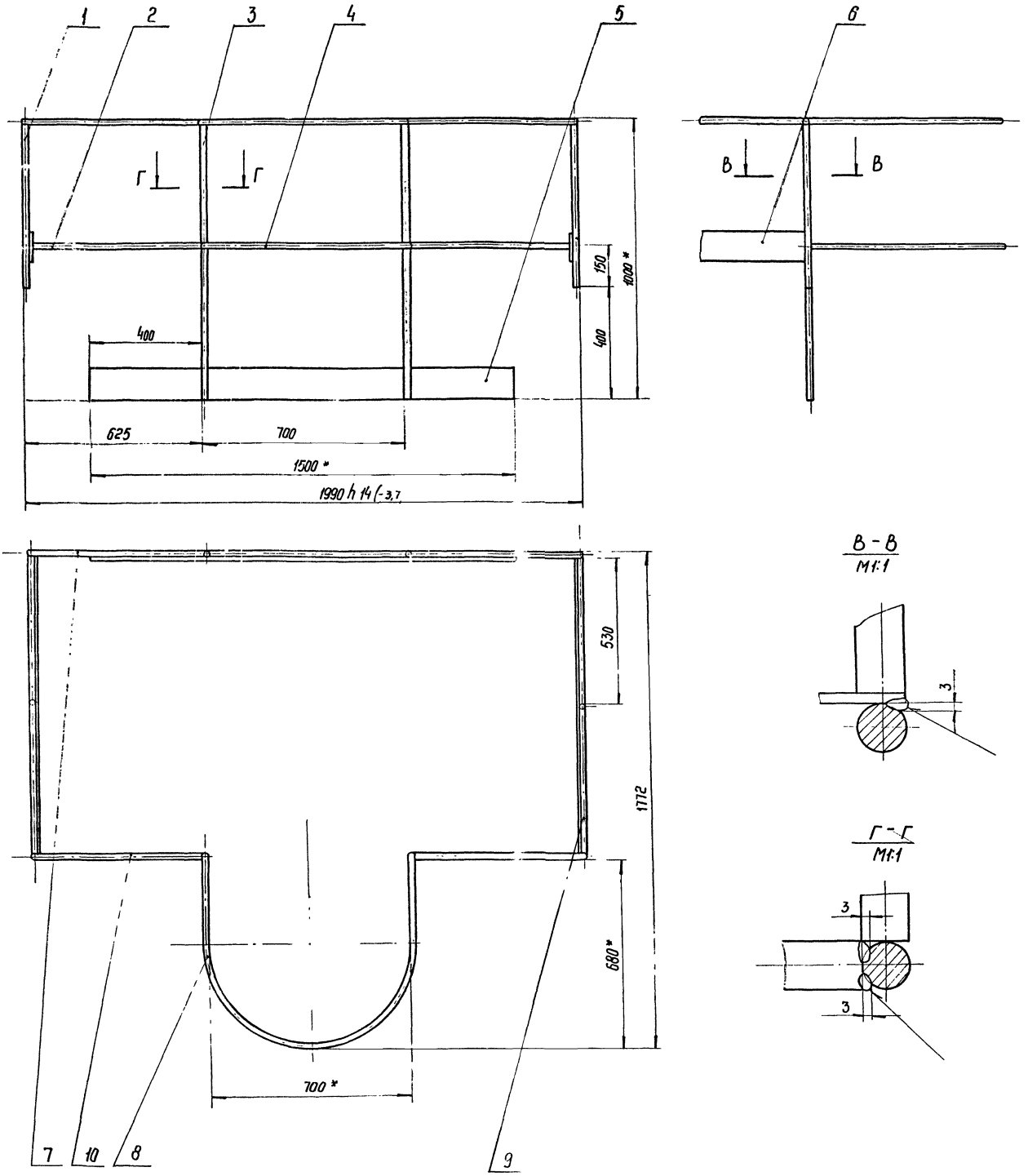

В - В
М1:1

Г - Г
М1:1

1. Сварка ручная дуговая
2. *Размеры для справок
3. Предельные отклонения размеров: $\pm \frac{IT16}{2}$
4. Масса наплавленного металла – 0,4 кг.

72

7607/9

					409-29-61 ТН-25 ОООСБ		
Изм.	Лист	№ докум.	Подп.	Дата	Ограждение сборочный чертеж	Лит.	Масса	Масштаб
Разраб.		Пановая		08.76			45	1:10
Пров.		Гитимова		08.76		Лист	Листов 1
Т.контр.		Рожбовский		08.76			
Рук.		Гитимова		08.76		Гипростроммашина г. Киев	
Н.контр.		Бак		08.76			
Утв.		Лупиних		08.76			

Копировал Формат А4

gost.e-ecolog.ru