ТИПОВОЙ ПРОЕКТ
409-29-61

АВТОМАТИЗИРОВАННЫЙ ПРИРЕЛЬСОВЫЙ СКЛАД ЦЕМЕНТА ВМЕСТИМОСТЬЮ 360/240 тонн

Альбом VI

Нестандартизированное оборудование

ВЫПУСК 2

7607/8
цена 6-08
gost.e-ecolog.ru
К.Ф.ЦИТП инв. N 7607/8

ТИПОВОЙ ПРОЕКТ
409-29-61
АВТОМАТИЗИРОВАННЫЙ ПРИРЕЛЬСОВЫЙ СКЛАД ЦЕМЕНТА ВМЕСТИМОСТЬЮ 360/240 тонн

АЛЬБОМ VI ВЫПУСК 2

СОСТАВ ПРОЕКТА

АЛЬБОМ I — ОБЩИЕ ДАННЫЕ. ТЕХНОЛОГИЧЕСКАЯ ЧАСТЬ ПРОМПРОВОДКИ

АЛЬБОМ II — АРХИТЕКТУРНО-СТРОИТЕЛЬНАЯ И САНИТАРНО-ТЕХНИЧЕСКАЯ ЧАСТИ
ВЫПУСК 1-ИНВЕНТАРНЫЙ ВАРИАНТ /В МЕТАЛЛЕ/
ВЫПУСК 2-СТАЦИОНАРНЫЙ ВАРИАНТ./В СБОРНОМ ЖЕЛЕЗОБЕТОНЕ/

АЛЬБОМ III — СТРОИТЕЛЬНЫЕ ИЗДЕЛИЯ

АЛЬБОМ IV — ЭЛЕКТРОТЕХНИЧЕСКАЯ ЧАСТЬ.

АЛЬБОМ V — ЭЛЕКТРОТЕХНИЧЕСКАЯ ЧАСТЬ. ЗАДАНИЕ ЗАВОДУ-ИЗГОТОВИТЕЛЮ

АЛЬБОМ VI — НЕСТАНДАРТИЗИРОВАННОЕ ОБОРУДОВАНИЕ ВЫПУСКИ 1,2,3,4,5,6,7,8.

АЛЬБОМ VII — ЗАКАЗНЫЕ СПЕЦИФИКАЦИИ.
ВЫПУСК 1-НА ТЕХНОЛОГИЧЕСКОЕ, ЭЛЕКТРОТЕХНИЧЕСКОЕ ОБОРУДОВАНИЕ И ПРОМПРОВОДКИ.
ВЫПУСК 2-НА САНИТАРНО-ТЕХНИЧЕСКОЕ ОБОРУДОВАНИЕ

АЛЬБОМ VIII — СМЕТЫ К АРХИТЕКТУРНО-СТРОИТЕЛЬНОЙ И САНИТАРНО-ТЕХНИЧЕСКОЙ ЧАСТЯМ.
ВЫПУСК 1-ИНВЕНТАРНЫЙ ВАРИАНТ /В МЕТАЛЛЕ/
ВЫПУСК 2-СТАЦИОНАРНЫЙ ВАРИАНТ /В СБОРНОМ ЖЕЛЕЗОБЕТОНЕ/

АЛЬБОМ IX — ОБЪЕКТНЫЕ СМЕТЫ. СМЕТЫ НА ПРИОБРЕТЕНИЕ И МОНТАЖ ТЕХНОЛОГИЧЕСКОГО, ЭЛЕКТРОТЕХНИЧЕСКОГО ОБОРУДОВАНИЯ И ПРОМПРОВОДОК. ВЫПУСКИ 1,2.

РАЗРАБОТАН ВСЕСОЮЗНЫМ ПРОЕКТНО-КОНСТРУКТОРСКИМ ИНСТИТУТОМ ГИПРОСТРОММАШИНА
ГЛАВНЫЙ ИНЖЕНЕР ИНСТИТУТА /МАЦЬКОВОЙ/
ГЛАВНЫЙ ИНЖЕНЕР ПРОЕКТА /ЯСТРЕМСКАЯ/

УТВЕРЖДЕН ГОССТРОЕМ СССР ПРОТОКОЛ ОТ 2.07.79г. №35
ВВЕДЕН В ДЕЙСТВИЕ С 30.11.1979г ИН-ТОМ ГИПРОСТРОММАШИНА ПРИКАЗ ОТ 13.08.79г. № 63.

К.Ф. ЦИТП инв. № 7607/12

СОДЕРЖАНИЕ

Обозначение	Наименование	Лист
409-29-61 ТН-2 000МЧ	Цементопровод от эрлифты	5
409-29-61 ТН-2 010СБ	Цементопровод	6
409-29-61 ТН-2 001	Фланец	7
409-29-61 ТН-2 005	Фланец	7
409-29-61 ТН-2 006	Трубопровод	7
409-29-61 ТН-2 010	Цементопровод	8
409-29-61 ТН-2 000ВЛ	Цементопровод от эрлифт...	8
409-29-61 ТН-2 002	Прокладка	9
409-29-61 ТН-2 003	Плита	9
409-29-61 ТН-2 000ВС	Цементопровод от эрлифт...	9
409-29-61 ТН-4 000МЧ	Цементопровод	10
409-29-61 ТН-4 010СБ	Заглушка	10
409-29-61 ТН-4 020СБ	Корпус	11
409-29-61 ТН-4 030СБ	Патрубок	12
409-29-61 ТН-4 005	Рукоятка	12
409-29-61 ТН-4 001	Палец	13
409-29-61 ТН-4 006	Накладка	13
409-29-61 ТН-4 007	Палец	13
409-29-61 ТН-4 011	Кронштейн	13
409-29-61 ТН-4 004	Прокладка	14
409-29-61 ТН-4 013	Основание	14
409-29-61 ТН-4 018	Наконечник	14
409-29-61 ТН-4 019	Кронштейн	14
409-29-61 ТН-4 008	Скоба	15
409-29-61 ТН-4 012	Скоба	15
409-29-61 ТН-4 010	Заглушка	15
409-29-61 ТН-4 020	Корпус	15
409-29-61 ТН-4 030	Патрубок	16
409-29-61 ТН-4 000ВЗ	Цементопровод	16
409-29-61 ТН-4 000ВЛ	Цементопровод	17
409-29-61 ТН-4 000ВС	Цементопровод	17
409-29-61 ТН-5 000МЧ	Цементопровод в сборе	18
409-29-61 ТН-5 010СБ	Цементопровод	18
409-29-61 ТН-5 001	Патрубок	18
409-29-61 ТН-5 000	Цементопровод в сборе	18
409-29-61 ТН-5 010	Цементопровод	19
——— 000ВЗ	Цементопровод в сборе	19
409-29-61 ТН-5 000ВЛ	Цементопровод в сборе	20
409-29-61 ТН-5 000ВС	Цементопровод в сборе	20

Обозначение	Наименование	Лист
409-29-61 ТН-6 000СБ	Устройство для переключения цементопроводов	21
409-29-61 ТН-6 010СБ	Корпус	24
409-29-61 ТН-6 020СБ	Рычаг	26
409-29-61 ТН-6 040СБ	Штурвал	26
409-29-61 ТН-6 030СБ	Наконечник	27
409-29-61 ТН-6 050СБ	Рычаг	27
409-29-61 ТН-6 070СБ	Вал в сборе	28
409-29-61 ТН-6 001	Крышка	29
409-29-61 ТН-6 002	Крышка	29
409-29-61 ТН-6 003	Палец	29
409-29-61 ТН-6 004	Хомут	29
409-29-61 ТН-6 005	Винт	30
409-29-61 ТН-6 006	Винт	30
409-29-61 ТН-6 011	Рукоятка	30
409-29-61 ТН-6 007	Хомут	31
409-29-61 ТН-6 008	Прокладка	31
409-29-61 ТН-6 023	Кронштейн	31
409-29-61 ТН-6 031	Планка	31
409-29-61 ТН-6 009	Уплотнение	32
409-29-61 ТН-6 012	Скоба	32
409-29-61 ТН-6 013	Палец	32
409-29-61 ТН-6 014	Кронштейн	32
409-29-61 ТН-6 021	Гильза	33
409-29-61 ТН-6 022	Кольца	33
409-29-61 ТН-6 026	Стакан	33
409-29-61 ТН-6 029	Фланец	33
409-29-61 ТН-6 024	Ось	34
409-29-61 ТН-6 025	Ребро	34
409-29-61 ТН-6 028	Ушко	34
409-29-61 ТН-6 032	Обечайка	34
409-29-61 ТН-6 041	Балка	35
409-29-61 ТН-6 044	Балка	35
409-29-61 ТН-6 047	Насадка	35
409-29-61 ТН-6 048	Ниппель	35
409-29-61 ТН-6 051	Кольца	36
409-29-61 ТН-6 052	Ступица	36
409-29-61 ТН-6 057	Балка	36
409-29-61 ТН-6 058	Балка	36
409-29-61 ТН-6 062	Переходник	37
409-29-61 ТН-6 063	Кольца	37
409-29-61 ТН-6 066	Вал	37

СОДЕРЖАНИЕ

Обозначение	Наименование	Лист
409-29-61 ТН-6 067	Угольник	38
409-29-61 ТН-6 000	Устройство для переключения цементопроводов	38
409-29-61 ТН-6 010	Корпус	39
409-29-61 ТН-6 020	Рычаг	39
409-29-61 ТН-6 030	Наконечник	39
409-29-61 ТН-6 040	Штурвал	39
409-29-61 ТН-6 050	Рычаг	40
409-29-61 ТН-6 060	Насадка	40
409-29-61 ТН-6 070	Вал в сборе	40
409-29-61 ТН-6 000 ВЗ	Устройство для переключения цементопроводов	40
409-29-61 ТН-6 000ВП	Устройство для переключения цементопроводов	41
409-29-61 ТН-6 000 ВС	Устройство для переключения цементопроводов	41
409-29-61 ТН-7 000СБ	Устройство для переключения цементопроводов	42
409-29-61 ТН-7 010СБ	Корпус	45
409-29-61 ТН-7 000	Устройство для переключения цементопроводов	47
409-29-61 ТН-7 010	Корпус	48
409-29-61 ТН-7 000 ВЗ	Устройство для переключения цементопроводов	48
409-29-61 ТН-7 000ВП	Устройство для переключения цементопроводов	49
409-29-61 ТН-7 000ВС	Устройство для переключения цементопроводов	49
409-29-61 ТН-8 000СБ	Патрубок концевой	50
409-29-61 ТН-8 001	Патрубок	51
409-29-61 ТН-8 002	Прокладка	52
409-29-61 ТН-8 000	Патрубок концевой	52
409-29-61 ТН-8 000ВП	Патрубок концевой	52
409-29-61 ТН-11 000СБ	Установка Вентилятора	53
409-29-61 ТН-11 010СБ	Рама	54
409-29-61 ТН-11 020СБ	Рамка	55
409-29-61 ТН-11 030СБ	Ограждение	56
409-29-61 ТН-11 040СБ	Стакан	57
409-29-61 ТН-11 050СБ	Стакан	57
409-29-61 ТН-11 004	Подкладка	57
409-29-61 ТН-11 026	Плита	57
409-29-61 ТН-11 001	Шкив	58
409-29-61 ТН-11 040	Стакан	58
409-29-61 ТН-11 050	Стакан	58
409-29-61 ТН-11 002	Пружина	59
409-29-61 ТН-11 003	Кольцо	59
409-29-61 ТН-11 005	Винт	59
409-29-61 ТН-11 018	Упор	59
409-29-61 ТН-11 014	Палец грузовой	60
409-29-61 ТН-11 015	Планка	60

Обозначение	Наименование	Лист
409-29-61 ТН-11 016	Балка	60
409-29-61 ТН-11 019	Угольник	60
409-29-61 ТН-11 023	Кожух	61
409-29-61 ТН-11 020	Рамка	61
409-29-61 ТН-11 030	Ограждение	61
409-29-61 ТН-11 012	Связь	62
409-29-61 ТН-11 022	Стенка	62
409-29-61 ТН-11 024	Планка	62
409-29-61 ТН-11 000	Установка Вентилятора	63
409-29-61 ТН-11 010	Рама	63
409-29-61 ТН-11 000ВП	Установка Вентилятора	64
409-29-61 ТН-11 000ВС	Установка Вентилятора	65
409-29-61 ТН-14 000МУ	Воздуховод от циклона к фильтру	66
409-29-61 ТН-14 024	Прокладка	67
409-29-61 ТН-14 021	Накладка	67
409-29-61 ТН-14 010СБ	Воздуховод	68
409-29-61 ТН-14 020СБ	Патрубок правый	69
409-29-61 ТН-14 030СБ	Патрубок левый	70
409-29-61 ТН-14 040СБ	Тройник	71
409-29-61 ТН-14 050СБ	Воздуховод	72
409-29-61 ТН-14 002	Прокладка	73
409-29-61 ТН-14 003	Прокладка	73
409-29-61 ТН-14 012	Стенка	73
409-29-61 ТН-14 004	Боковина	74
409-29-61 ТН-14 005	Боковина	74
409-29-61 ТН-14 006	Стенка	74
409-29-61 ТН-14 039	Боковина	74
409-29-61 ТН-14 007	Стенка	75
409-29-61 ТН-14 015	Стенка	75
409-29-61 ТН-14 041	Боковина	75
409-29-61 ТН-14 042	Стенка	75
409-29-61 ТН-14 013	Боковина	76
409-29-61 ТН-14 014	Косынка	76
409-29-61 ТН-14 022	Накладка	76
409-29-61 ТН-14 023	Накладка	76
ТН-14 010	Воздуховод	77
409-29-61 ТН-14 020	Патрубок правый	77
409-29-61 ТН-14 030	Патрубок левый	78
409-29-61 ТН-14 040	Тройник	78
409-29-61 ТН-14 050	Воздуховод	78
409-29-61 ТН-14 000ВП	Воздуховод от циклона к фильтру	79
409-29-61 ТН-14 000ВС	Воздуховод от циклона к фильтру.	79

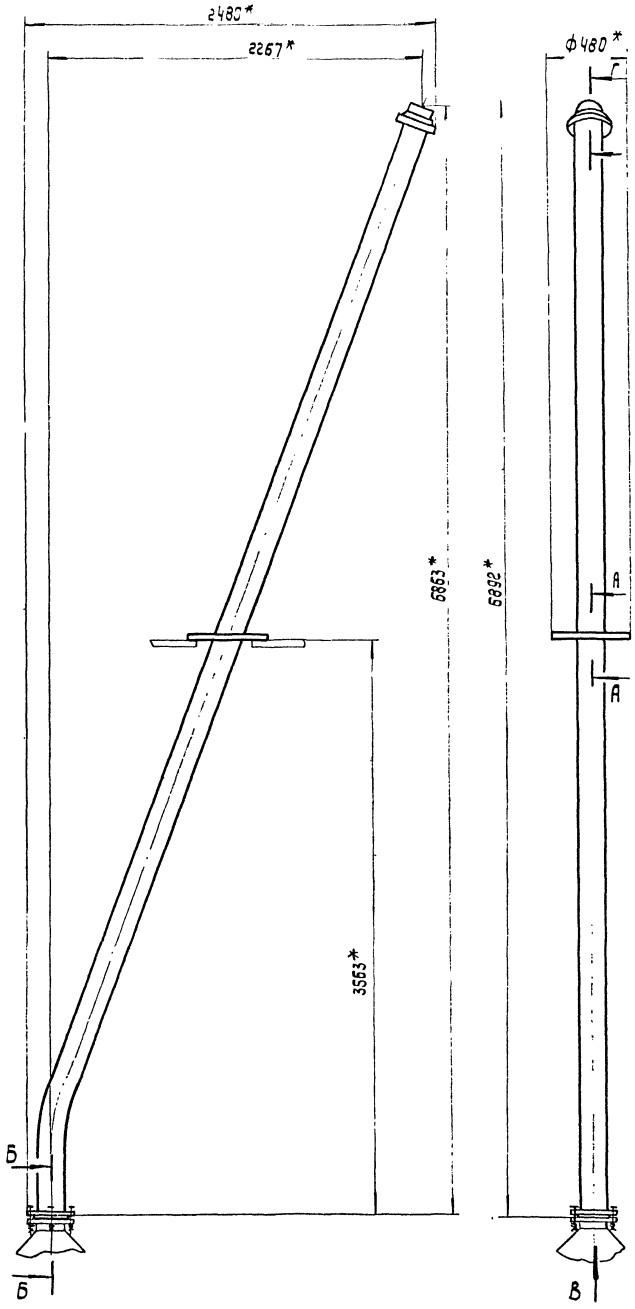

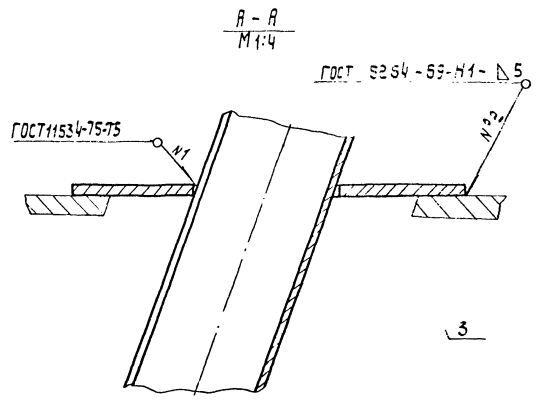

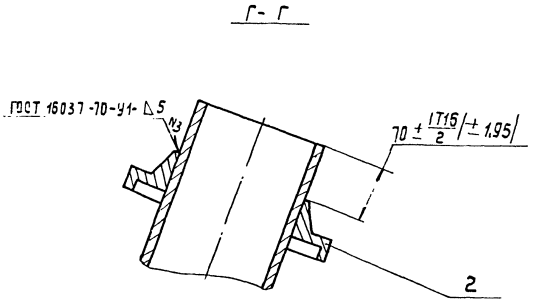

Поз.	Обозначение	Наименование	Кол.	Примеч.
		Документация		
	409-29-61 ТН-2 000МЧ	Монтажный чертеж		
	409-29-61 ТН-2 000 ВС	Ведомость спецификаций		
	409-29-61 ТН-2 000ВП	Ведомость покупных изделий		
		Сборочные единицы		
1	409-29-61 ТН-2 010	Цементопровод		
		Детали		
2	409-29-61 ТН-2 001	Фланец	1	
3	409-29-61 ТН-2 002	Прокладка	1	
4	409-29-61 ТН-2 003	Плита	1	
		Стандартные изделия		
6		Болт М16×60.46 ГОСТ 7798-70	8	0,12кг
7		Гайка М125 ГОСТ 5915-70	8	0,033 кг
8		Шайба 16.01 ГОСТ 11371-68	8	0,011кг

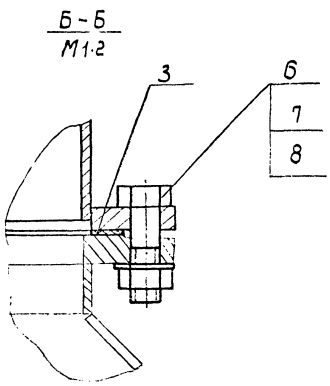

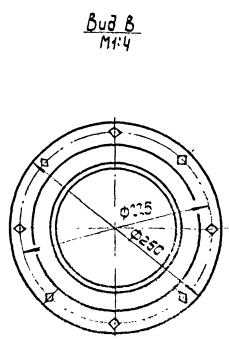

1. * Размеры для справок.
2. Масса наплавленного металла - 03кг.

5/8

409-29-61 ТН-2 000 МЧ

Изм.	Лист	№ докум.	Подп.	Дата
Разраб.		Зайнштейн		
Пров.		Титимова		
Т.контр.		Бурле		
Рук.		Титимова		
Н.контр.		Хохлова		
Утв.		Линник		

Цементопровод от эрлифта
Монтажный чертеж

Лит. | Масштаб 1:20
Лист | Листов 1
Гипростроймашина г. Киев

409-29-61 ТН-2 ОПСС

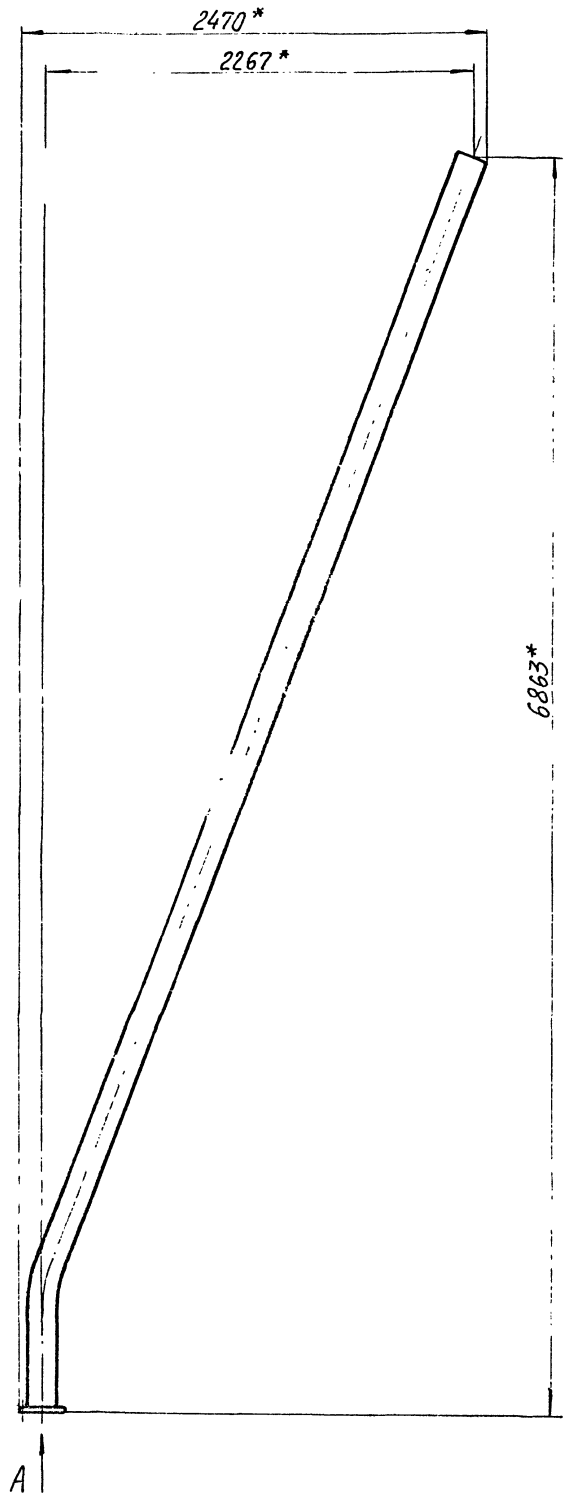

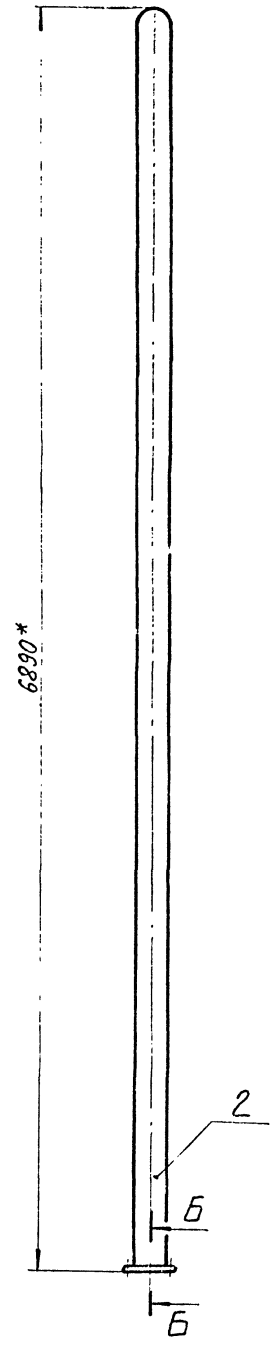

Вид А
М1:4

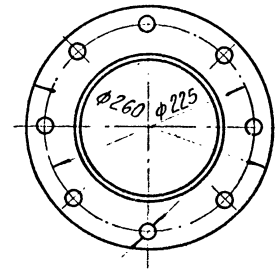

8 отв Ф19*

Б-Б
М1:1

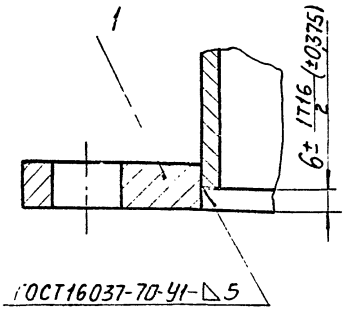

*Размеры для справок.

6
7507/8

					409-29-61 ТН-2 — 010СБ		
Изм	Лист	№ докум.	Подп.	Дата	Цементопровод Сборочный чертеж	Лит	Масса 132 / Масштаб 1:20
Разраб.		Вайнштейн		03			
Пров.		Татимова		03		Лист	Листов 1
Т.контр.		Бурле		03		Гипростроммашина г. Киев	
Рук.		Татимова		03			
Н.контр.		Христюк		03			
Утв.		Линник		03			

409-29-61 / ТН-2 · 006

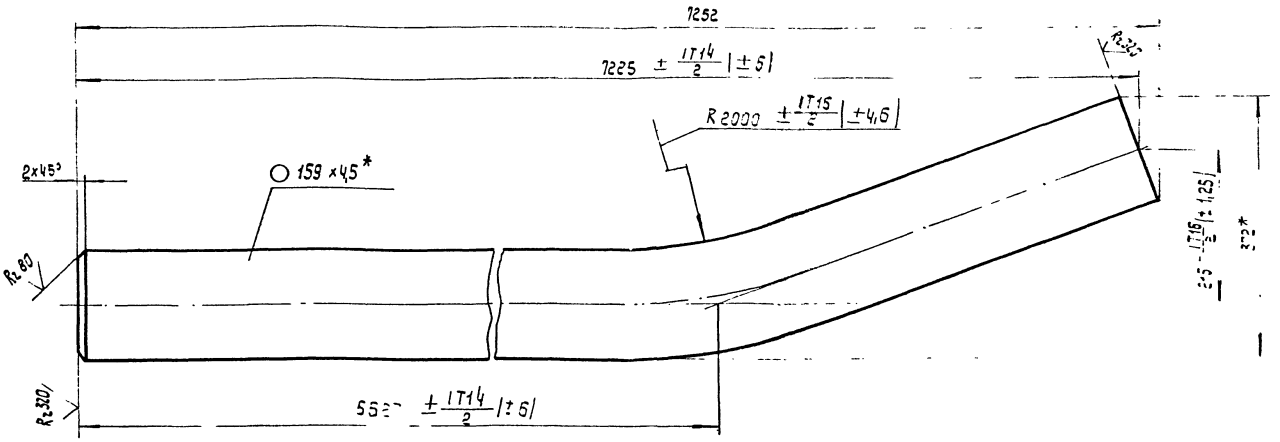

1. Длина развертки 7360* мм.
2. * Размеры для справок.

Изм	Лист	№ докум.	Подп.	Дата	409-29-61 / ТН-2 · 006	Лит.	Масса	Масштаб
Разраб.		Вайнштейн		07.78	Трубопровод		125	1:5
Пров.		Татимова		13.08.78		Лист	Листов 1	
Т.контр.		Бурле		13.08.78				
Рук.		Татимова		07.78	Труба 159×4,5 ГОСТ 8732-70 / А Ст.2пс ГОСТ 8731-74	Гипростроммашина г. Киев		
Н.контр.		Христюк		07.78				
Утв.								

Копировал: Усова Формат 12

409-29-61 / ТН-2 · 005

R 80

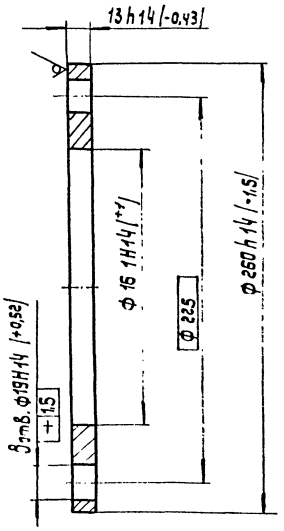

409-29-61 / ТН-2 · 001

R 80

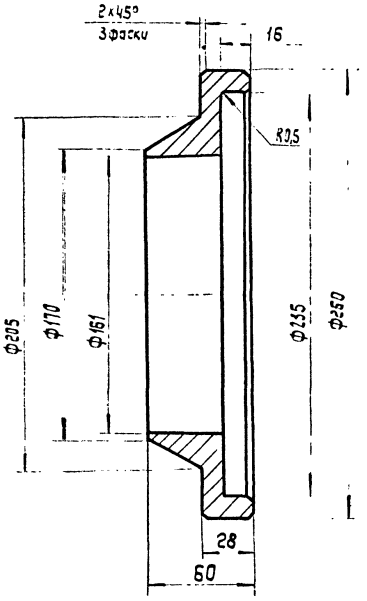

Предельные отклонения размеров:
Валов - h 14, отверстий - H14.

7
7607/8

Изм	Лист	№ докум.	Подп.	Дата	409-29-61 / ТН-2 · 005	Лит.	Масса	Масштаб
Разраб.		Вайнштейн		07.78	Фланец		2,5	1:2
Пров.		Татимова		13.08.78		Лист	Листов 1	
Т.контр.		Бурле		13.08.78				
Рук.		Татимова		07.78	Ст.3 пс ГОСТ 380-71	Гипростроммашина г. Киев		
Н.контр.		Христюк		07.78				
Утв.								

Взам. инв. № | Инв. № дубл. | Подп. и дата | Инв. № подл. | Подп. и дата

Изм	Лист	№ докум.	Подп.	Дата	409-29-61 / ТН-2 · 001	Лит.	Масса	Масштаб
Разраб.		Вайнштейн		07.78	Фланец		4,5	1:2
Пров.		Татимова		13.08.78		Лист	Листов 1	
Т.контр.		Бурле		13.08.78				
Рук.		Татимова		07.78	Ст.3 пс ГОСТ 380-71	Гипростроммашина г. Киев		
Н.контр.		Христюк		07.78				
Утв.								

Копировал: Усова Формат 1

Формат	Зона	Позиция	Обозначение	Наименование	Кол.	Примечание
				Документация		
22			409-29-61 ТН-2 - 010СБ	Сборочный чертеж		
				Детали		
11		1	409-29-61 ТН-2 -005	Фланец	1	
11		2	409-29-61 ТН-2 -006	Трубопровод	1	

Подп. и дата | Инв. № дубл. | Взам. инв. № | Подп. и дата | Инв. № подл.

Изм.	Лист	№ докум.	Подп.	Дата
Разраб.		Вайнштейн		27.07.78
Пров.		Татимова		07.78
Рук.		Татимова		07.78
Н. контр.		Христюк		07.78
Утв.		Линник		07.78

409-29-61 ТН-2 - 010

Цементопровод

Лит. | Лист | Листов 1

Гипростроммашина г. Киев

Копировал

Формат 11

№ страны	Наименование	Обозначение документа на поставку	Поставщик	Куда входит (обозначение)	Количество: на изделие	Количество: в комплекты	Количество: на регулир.	Количество: всего	Примечание
1	Крепежные изделия								
2									
3	Болт М16х 60.46	ГОСТ 7798-70			8			8	
4									
5	Гайка М12.5	ГОСТ 5915-70			8			8	
6									
7	Шайба 16.01	ГОСТ 11371-68			8			8	
8									
9									
10									
11									
12									
13									
14									
15									
16									
17									
18									
19									
20									
21									
22									
23									
24									
25									
26									8

7607/8

Изм.	Лист	№ докум.	Подп.	Дата
Разраб.		Григорьева		27.07.78
Пров.		Татимова		07.78
Рук.		Татимова		07.78
Н. контр.		Христюк		07.78
Утв.		Линник		07.78

409-29-61 ТН-2 - 000ВП

Цементовод от эрлифта

Ведомость покупных изделий

Лит. | Лист | Листов 1

Гипростроммашина г. Киев

Копировал Понапальская

Формат 12

409-29-61 ТН-2 - 002

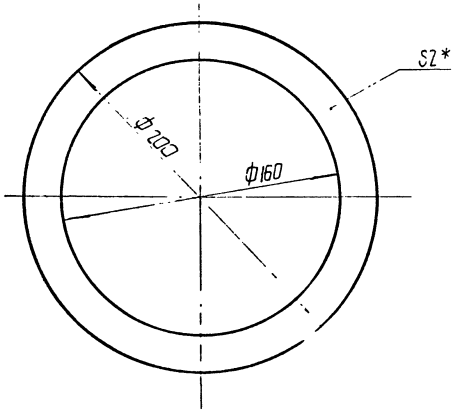

* Размер для справок.

Изм	Лист	№ докум.	Подп.	Дата
Разраб.		Лановая		31.10.78
Пров.		Татимова		07.78
Т.контр.		Бурле		07.78
Рук.		Татимова		07.78
Н.контр.		Христюк		07.78
Утв.				

409-29-61 ТН-2 - 002

Прокладка

Лит.	Масса	Масштаб
	0,1	1:2

Лист | Листов 1

Пластина I лист ТМКЩ-М-2,9,4 ГОСТ 7338-77

Гипростроммашина г. Киев

Копировал | Формат 11

409-29-61 ТН-2 - 003

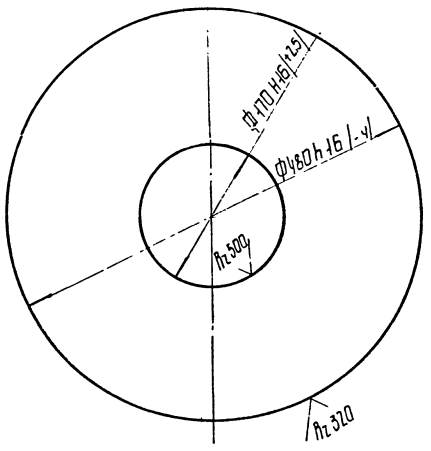

* Размер для справок.

Изм	Лист	№ докум.	Подп.	Дата
Разраб.		Вайнштейн		07.78
Пров.		Татимова		07.78
Т.контр.		Бурле		07.78
Рук.		Татимова		07.78
Н.контр.		Христюк		07.78
Утв.				

409-29-61 ТН-2 - 003

Плита

Лит.	Масса	Масштаб
	12	1:4

Лист | Листов 1

Лист Б-ПН-10 ГОСТ 19903-74 Ст.3 ГОСТ 14637-69

Гипростроммашина г. Киев

Копировал | Формат 11

№ стр.	Обозначение	Наименование	Куда входит: Обозначение	Кол	Общее кол.	Примечание
1	409-29-61 ТН-2 - 000 МЧ	Цементопровод от эрлифта			1	
2						
3	409-29-61 ТН-2 - 010	Цементопровод			1	
4						
5						
6						
7						
8						
9						
10						
11						
12						
13						
14						
15						
16						
17						
18						
19						
20						
21						
22						
23						
24						

9

7607/8

Изм	Лист	№ докум.	Подп.	Дата
Разраб.		Григорьева		31.10.78
Пров.		Татимова		07.78
Рук.		Татимова		07.78
Н.контр.		Христюк		07.78
Утв.		Минник		07.78

409-29-61 ТН-2 - 000ВС

Цементопровод от эрлифта

Ведомость [illegible]

Лит. | Лист | Листов

Гипростроммашина г. Киев

409-29-61 ТН-4 ООО МЧ

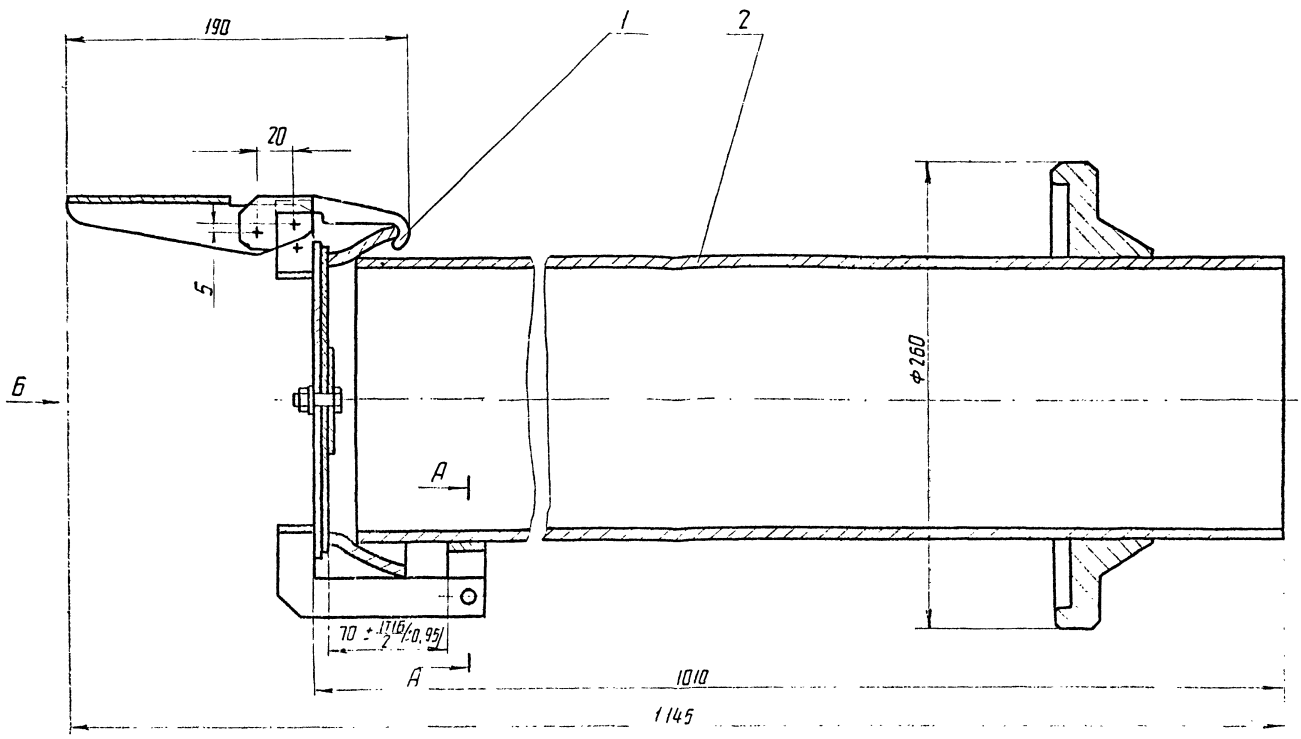

Вид Б

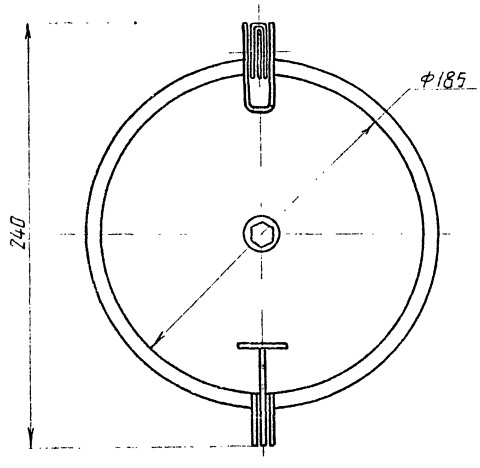

Позиция	Обозначение	Наименование	Колич	Примечание
		Документация		
	409-29-61 ТН-4 ООО МЧ	Монтажный чертеж		
	409-29-61 ТН-4 ООО ВС	Ведомость спецификаций		
	409-29-61 ТН-4 ООО ВП	Ведомость покупных изделий		
	409-29-61 ТН-4 ООО ВЗ	Ведомость заимствованных изделий		
		Сборочные единицы		
1	409-29-61 ТН-4 010	Заглушка	1	
2	ТН-4 030	Патрубок	1	
		Детали		
5	409-29-61 ТН-4 001	Палец	1	

1. Размеры для справок.
2. Масса наплавленного металла -0,02 кг

А-А
М1:1

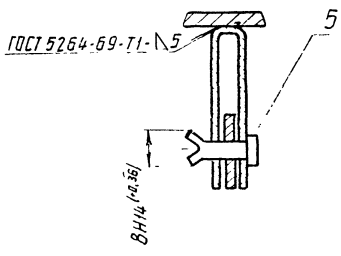

10

7607/8

409-29-61 ТН-4 ООО МЧ

Изм.	Лист	№ докум.	Подп.	Дата
Разраб.		Григорьева		
Пров.		Гольдштейн		
Т. контр.		Бурле		
Рук.		Татинова		
Н. контр.		Христюк		
Утв.				

Цементопровод

Монтажный чертеж

Лит.	Масса	Масштаб
	7а	1:2

Листов 1

Гипростроммашина

409-29-61 ТН-4 · 020СБ

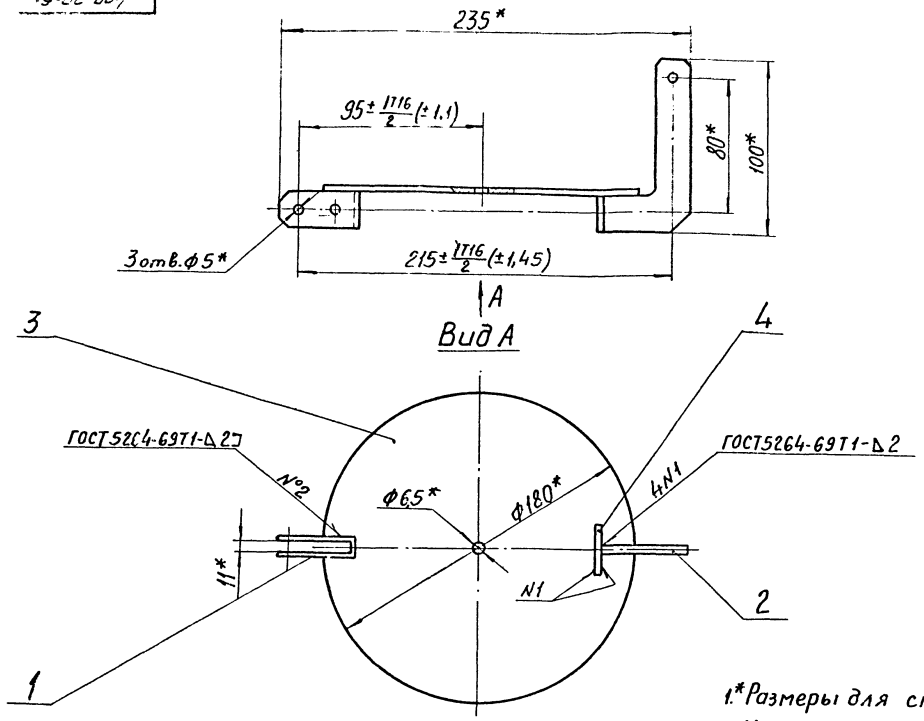

1.* Размеры для справок.
2. Масса наплавленного металла - 0,001 кг.

					409-29-61 ТН-4 · 020СБ			
Изм	Лист	№ докум.	Подп.	Дата	Корпус Сборочный чертеж	Лит.	Масса 0,5	Масштаб 1:2
Разраб.		Зильберман						
Пров.		Гольдштейн		07.75		Лист	Листов 1	
Т.контр.		Бурле		07.75		Гипростроммашина г.Киев		
Рук.		Татимова		07.75				
Н.контр.		Христюк		07.75				
Утв.		Линник		07.75				

Копировал Формат 12

409-29-61 ТН-4 · 080СБ

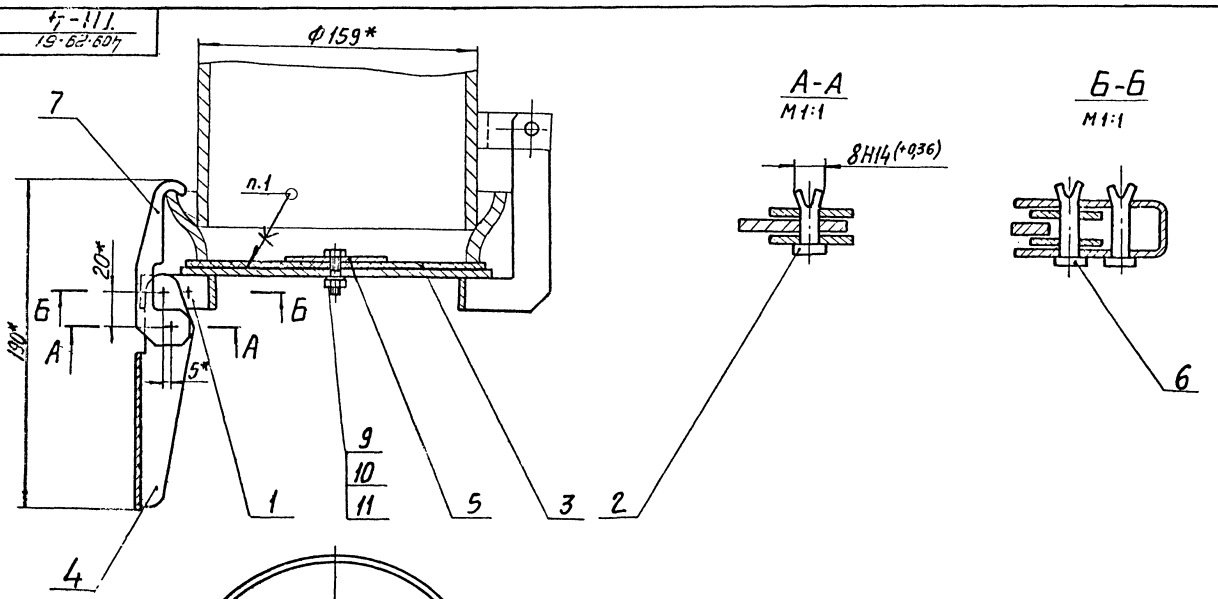

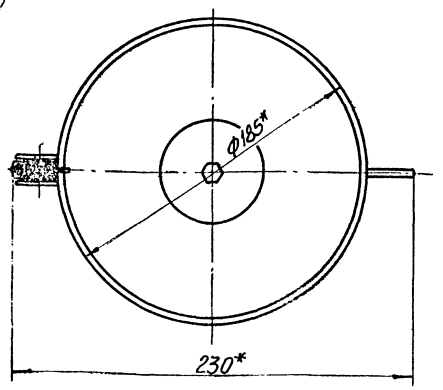

1. Клей N88-НП ТУ-38-10,5-540-73.
2. Размеры для справок.

11

7607/8

					409-29-61 ТН-4 · 010СБ			
Изм	Лист	№ докум.	Подп.	Дата	Заглушка Сборочный чертеж	Лит.	Масса 1	Масштаб 1:2
Разраб.		Григорьева						
Пров.		Гольдштейн		07.75		Лист	Листов	
Т.контр.		Бурле		07.75		Гипростроммашина г.Киев		
Рук.		Татимова		07.75				
Н.контр.		Христюк		07.75				
Утв.		Линник		07.75				

Копировал Трубинская Формат 12

409-29-61 ·005

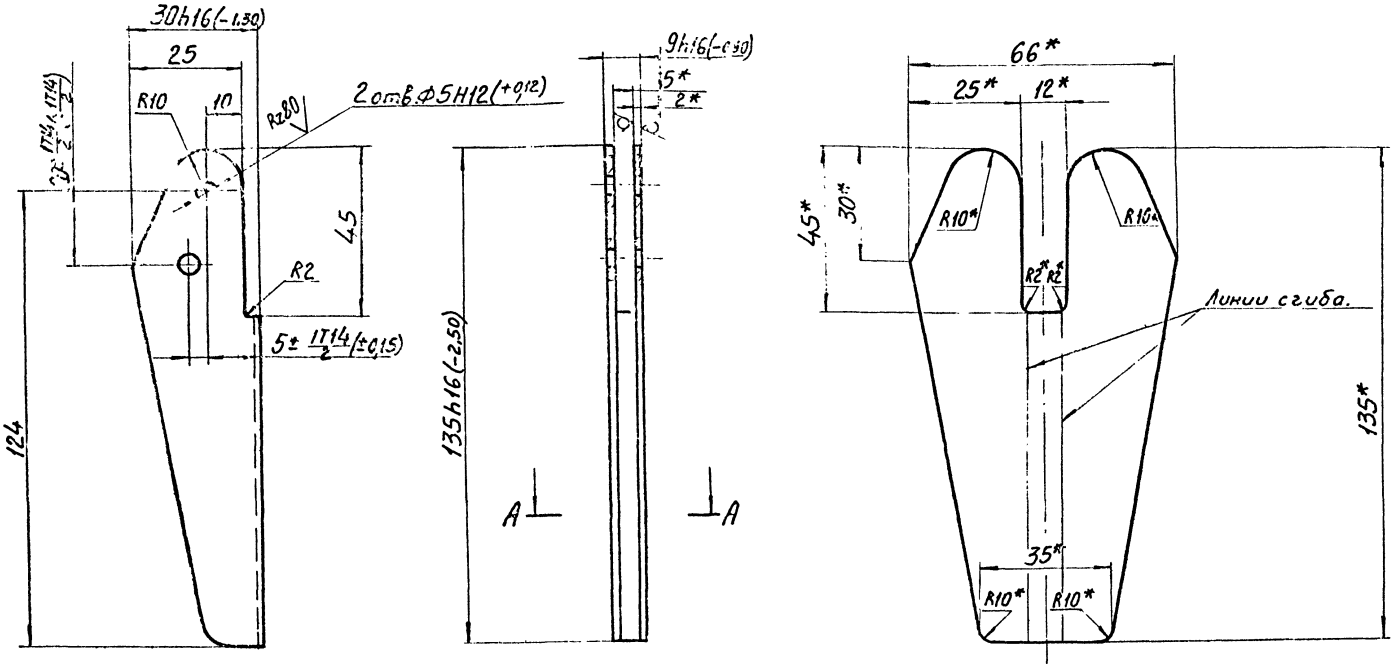

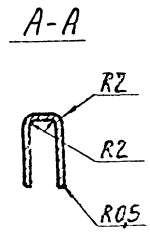

1.*Размеры для справок.

2. Неуказанные предельные отклонения размеров ± IT16/2.

					409-29-61 / ТН-4 ·005			
Изм	Лист	№ докум.	Подп.	Дата	Рукоятка	Лит.	Масса	Масштаб
Разраб.		Григорьева		30.08.78			0,09	1:1
Пров.		Гольдштейн		08.78				
Т.контр.		Бурле				Лист	Листов 1	
Рук.		Татимова			Лист 6-ПН-2 ГОСТ 19903-74 / 1-IV-Н ГОСТ 16523-70	Гипростроммашина г. Киев		
Н.контр.		Христюк						
Утв.								

Копировал Формат 12

409-29-51 ТН-4 ·030СБ

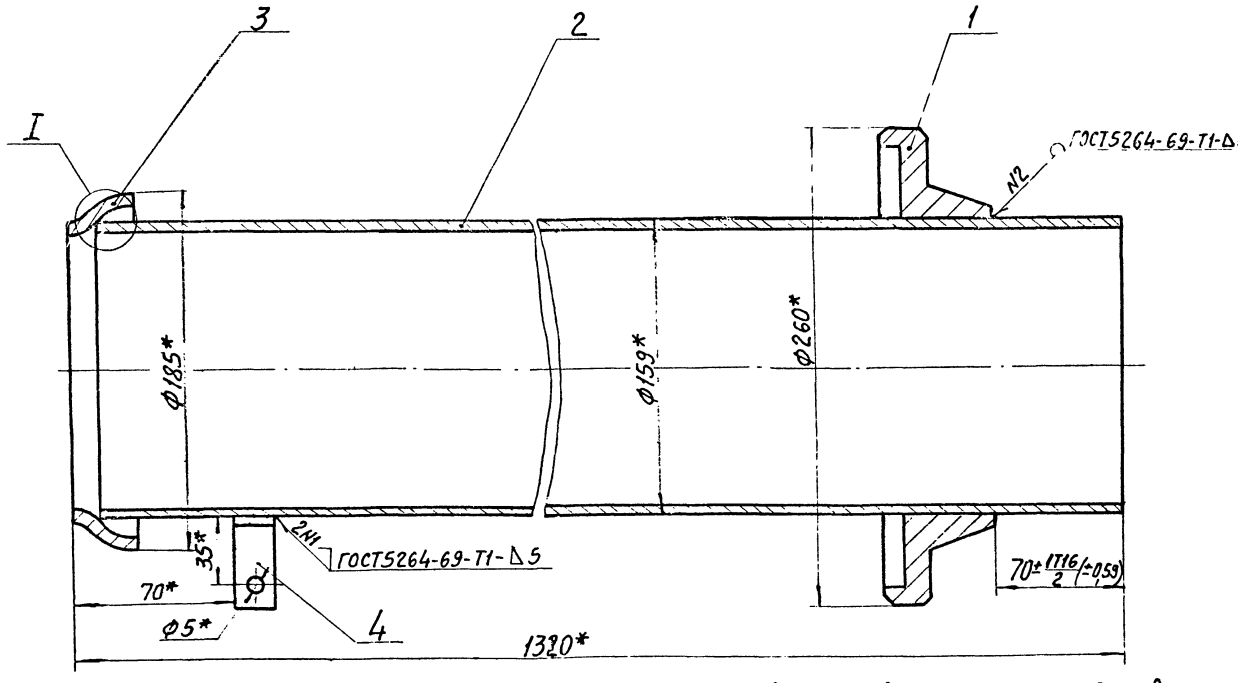

1. Сварка шва №3 ручная дуговая

2.*Размеры для справок.

3. Масса наплавленного металла - 0,2 кг

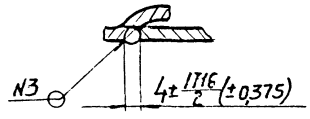

7607/8

					409-29-51 / ТН-4 ·030СБ			
Изм	Лист	№ докум.	Подп.	Дата	Патрубок Сборочный чертеж	Лит	Масса	Масштаб
Разраб.		Григорьева		30.08.78			25	1:2
Пров.		Гольдштейн		08.78				
Т.контр.		Бурле		08.78		Лист	Листов 1	
Рук.		Татимова		08.78		Гипростроммашина г. Киев		
Н.контр.		Христюк		08.78				
Утв.								

Копировал Трубинская Формат 1

409-29-61 ТН-4 011

$R_z 160$ (√)

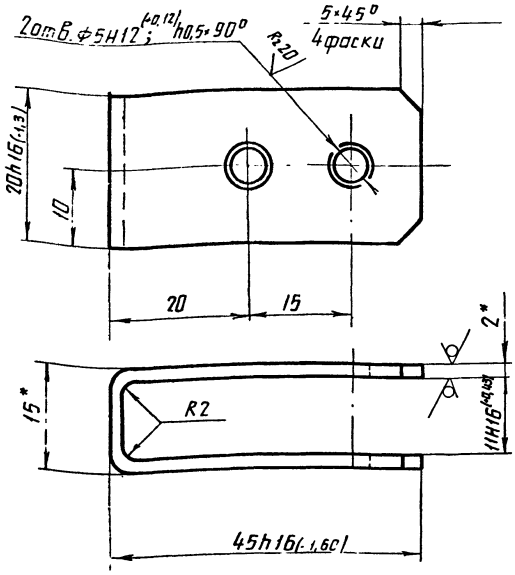

1. Длина развертки ~ 100мм*
2. Размеры для справок.
3. Неуказанные предельные отклонения размеров $\pm\frac{1714}{2}$

Изм	Лист	№ докум.	Подп.	Дата	409-29-61 ТН-4 011			
Разраб.		Григорьева		30.07.78	Кронштейн	Лит.	Масса 0,0[illegible]	Масштаб 2:1
Пров.		Гольдштейн		07.78		Лист	Листов 1	
Т-контр.		Бурле		07.78				
Рук.		Татимова		07.78	Лист Б-ПН-2 ГОСТ 19903-74 / 1-IV-Н ГОСТ 16523-70	Гипростроммашина г. Киев		
Н. контр.		Христюк		07.78				
Утв.								

Формат 11

409-29-61 ТН-4 006

(√)

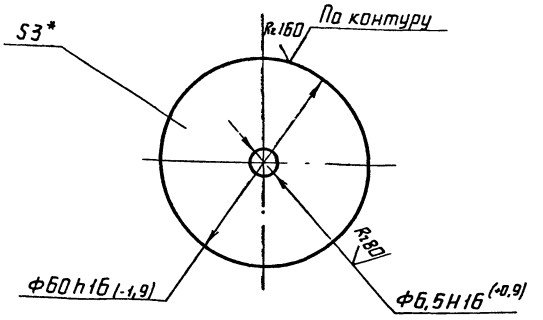

*Размер для справок.

Изм	Лист	№ докум.	Подп.	Дата	409-29-61 ТН-4 006			
Разраб.		Григорьева		30.07.78	Накладка	Лит.	Масса 0,07	Масштаб 1:1
Пров.		Гольдштейн		07.78		Лист	Листов 1	
Т-контр.		Бурле		07.78				
Рук.		Татимова		07.78	Лист Б-ПН-3 ГОСТ 19903-74 / 1-IV-Н ГОСТ 16523-70	Гипростроммашина г. Киев		
Н. контр.		Христюк		07.78				
Утв.								

Формат 11

409-29-61 ТН-4 001

$R_z 80$ (√)

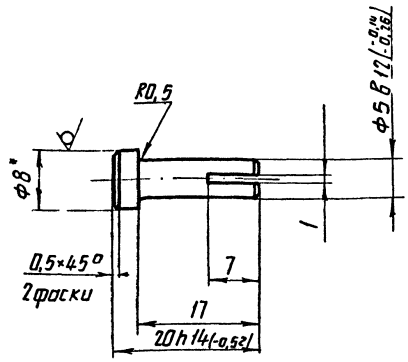

1. *Размер для справок.
2. Неуказанные предельные отклонения размеров $\pm\frac{1714}{2}$

Изм	Лист	№ докум.	Подп.	Дата	409-29-61 ТН-4 001			
Разраб.		Григорьева		30.07.78	Палец	Лит.	Масса 0,03	Масштаб 2:1
Пров.		Гольдштейн		07.78		Лист	Листов 1	
Т-контр.		Бурле		07.78				
Рук.		Татимова		07.78	Круг. В8 ГОСТ 2590-71 / Ст.3 ГОСТ 535-58	Гипростроммашина г. Киев		
Н. контр.		Христюк		07.78				
Утв.								

Формат 11

409-29-61 ТН-4 007

$R_z 80$ (√)

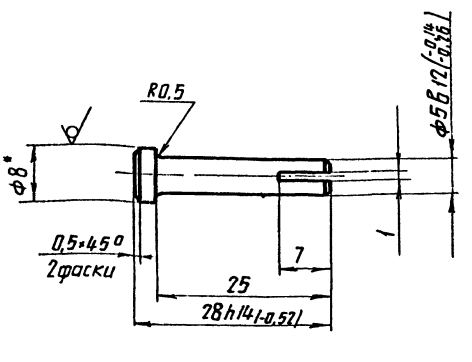

1. *Размер для справок
2. Неуказанные предельные отклонения размеров $\pm\frac{1714}{2}$.

13

7607/8

Изм	Лист	№ докум.	Подп.	Дата	409-29-61 ТН-4 007			
Разраб.		Григорьева		30.07.78	Палец	Лит.	Масса 0,04	Масштаб 2:1
Пров.		Гольдштейн		07.78		Лист	Листов	
Т-контр.		Бурле		07.78				
Рук.		Татимова		07.78	Круг. В8 ГОСТ 2590-71 / Ст.3 ГОСТ 535-58	Гипростроммашина г. Киев		
Н. контр.		Христюк		07.78				
Утв.								

Формат 11

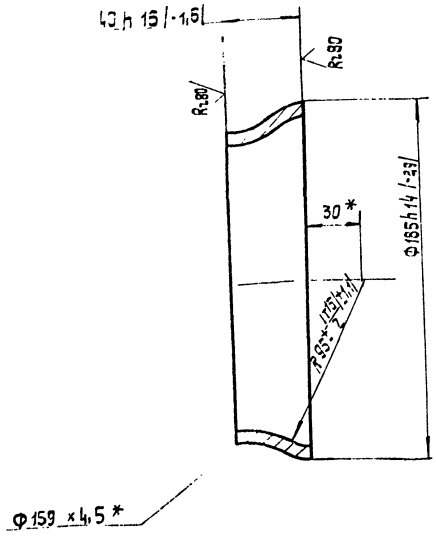

* Размеры для справок.

Изм.	Лист	№ докум.	Подп.	Дата
Разраб.		Зильберг		08.75
Пров.		Вальштейн		08.75
Т.контр.		Бурле		08.75
Рук.		Татимова		08.75
Н.контр.		Христюк		08.75
Утв.				

409-29-61 ТН-4 .018

Наконечник

Лит.	Масса	Масштаб
	0,8	1:2

Труба 159 × 4,5 ГОСТ 8732-70 / А Ст. 2пс ГОСТ 8731-74

Лист | Листов 1

Гипростроммашина г. Киев

Копировал: Усова Формат 11

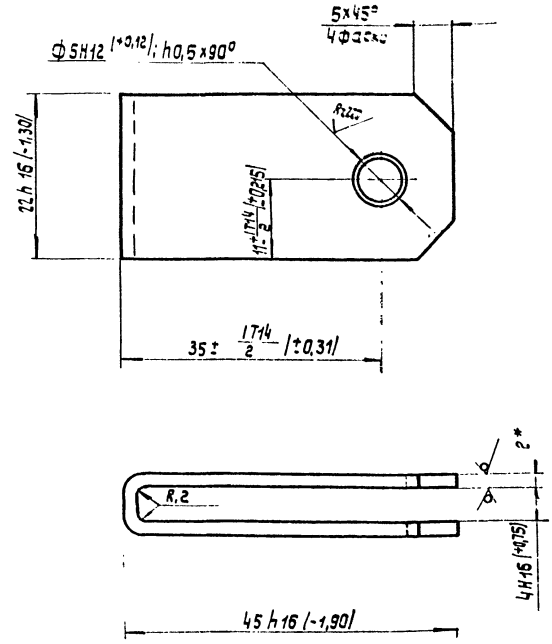

1. Длина развертки ~ 93мм*.

* Размеры для справок.

Изм.	Лист	№ докум.	Подп.	Дата
Разраб.		Григорьева		08.78
Пров.		Гольдштейн		08.78
Т.контр.		Бурле		08.78
Рук.		Татимова		08.78
Н.контр.		Христюк		08.78
Утв.				

409-29-61 ТН-4 .019

Кронштейн

Лит.	Масса	Масштаб
	0,03	2:1

Лист Б-ПН-2 ГОСТ 19903-74 / 1-IV-Н ГОСТ 19523-70

Лист | Листов 1

Гипростроммашина г. Киев

Копировал: Усова Формат 11

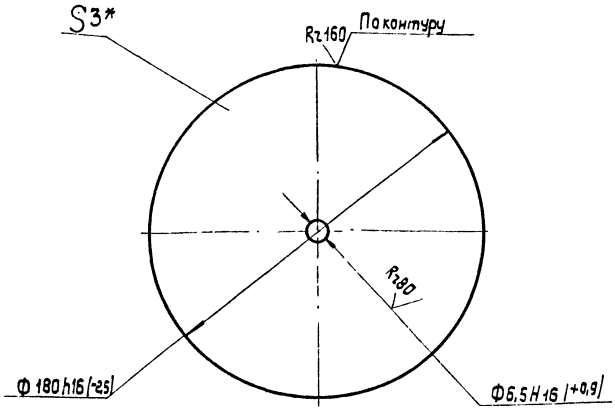

* Размер для справок.

Изм.	Лист	№ докум.	Подп.	Дата
Разраб.		Григорьева		08.78
Пров.		Гольдштейн		08.78
Т.контр.		Бурле		08.78
Рук.		Татимова		08.78
Н.контр.		Христюк		08.78
Утв.				

409-29-61 ТН-4 .013

Основание

Лит.	Масса	Масштаб
	03	1:1

Лист Б-ПН-3 ГОСТ 19903-74 / 1-IV-Н ГОСТ 19523-70

Лист | Листов 1

Гипростроммашина г. Киев

Копировал: Усова Формат 11

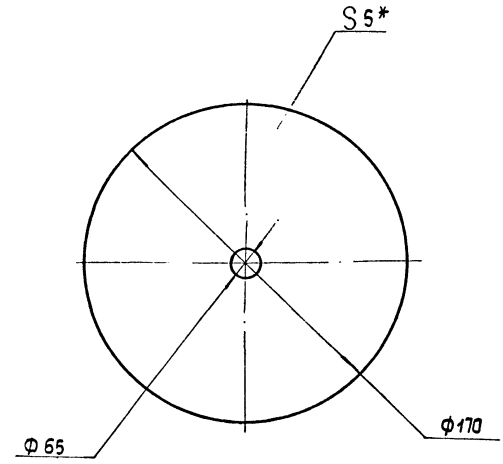

* Размер для справок.

14

7607/8

Изм.	Лист	№ докум.	Подп.	Дата
Разраб.		Григорьева		08.78
Пров.		Гольдштейн		08.78
Т.контр.		Бурле		08.78
Рук.		Татимова		08.78
Н.контр.		Христюк		08.78
Утв.				

409-29-61 ТН-4 .004

Прокладка

Лит.	Масса	Масштаб
	0,09	1:2

Пластина 1 Лист ТМКЩ-М-2,93-ГОСТ 7338-77

Лист | Листов 1

Гипростроммашина г. Киев

Копировал: Усова Формат 11

Инв. № подл. | Подп. и дата | Взам. инв. № | Инв. № дубл. | Подп. и дата

Формат	Зона	Позиция	Обозначение	Наименование	Кол.	Примечание
				Документация		
2			409-29-61 ТН-4 010СБ	Сборочный чертеж		
				Сборочные единицы		
Н		1	409-29-61 ТН-4 020	Корпус	1	
				Детали		
Н		2	409-29-61 ТН-4 001	Палец	1	
Н		3	409-29-61 ТН-4 004	Прокладка	1	
12		4	409-29-61 ТН-4 005	Рукоятка	1	
Н		5	409-29-61 ТН-4 006	Накладка	1	
Н		6	409-29-61 ТН-4 007	Палец	2	
Н		7	409-29-61 ТН-4 008	Скоба	1	
				Стандартные изделия		
		9		Болт М6×25.46 ГОСТ 7798-70	1	0,007кг
		10		Гайка М6.5 ГОСТ 5915-70	1	0,0025кг
		11		Шайба 6.01 ГОСТ 11371-68	1	0,00015кг

Изм.	Лист	№ докум.	Подп.	Дата	409-29-61 ТН-4 010		
Разраб.		Зильберт		12.78	Заглушка	Лит.	Лист	Листов
Пров.		Тольштейн		12.78			1	
Рук.		Татинова		12.78		Гипростроммашина г. Киев		
Н. контр.		Христюк		12.78				
Утв.		Линник		12.78				

Копировал Формат А4

Формат	Зона	Позиция	Обозначение	Наименование	Кол.	Примечание
				Документация		
12			409-29-61 ТН-4 020СБ	Сборочный чертеж		
				Детали		
Н		1	409-29-61 ТН-4 011	Кронштейн	1	
Н		2	409-29-61 ТН-4 012	Кронштейн	1	
Н		3	409-29-61 ТН-4 013	Основание	1	
Н		4	409-29-61 ТН-4 014	Накладка		
				Лист Б-ПН-4 ГОСТ 19903-74 Ст.Зпс ГОСТ 14637-69 20Н16(-1,3)×30Н16(-1,3)	1	0,02кг

Изм.	Лист	№ докум.	Подп.	Дата	409-29-61 ТН-4 020		
Разраб.		Григорьева		12.78	Корпус	Лит.	Лист	Листов
Пров.		Тольштейн		12.78			1	
Рук.		Карвацкий		12.78		Гипростроммашина г. Киев		
Н. контр.		Христюк		12.78				
Утв.		Линник		12.78				

Копировал Формат А4

800 409-29-61 ТН-4

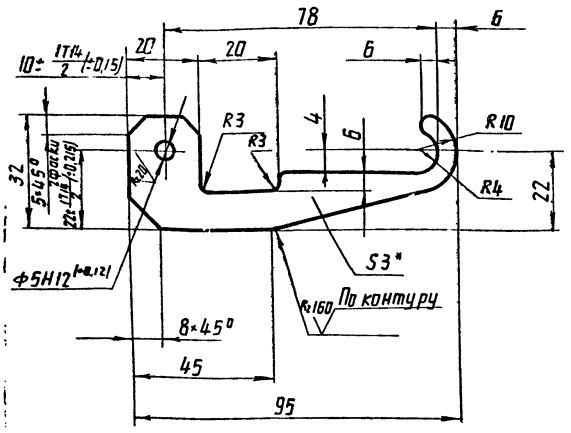

1.* Размер для справок.

2. Неуказанные предельные отклонения размеров: валов - h16, остальных ±IT16/2.

Изм.	Лист	№ докум.	Подп.	Дата	409-29-61 ТН-4 008			
Разраб.		Зильберт		12.78	Скоба	Лит.	Масса	Масштаб
Пров.		Тольштейн		12.78			0,05	1:1
Т. контр.		Бурле		12.78		Лист	Листов 1	
Рук.		Татинова		12.78	Лист Б-ПН-3 ГОСТ 19903-74 1-IV-Н ГОСТ 16523-70	Гипростроммашина г. Киев		
Н. контр.		Христюк		12.78				
Утв.								

Копировал Формат А4

409-29-61 ТН-4 012

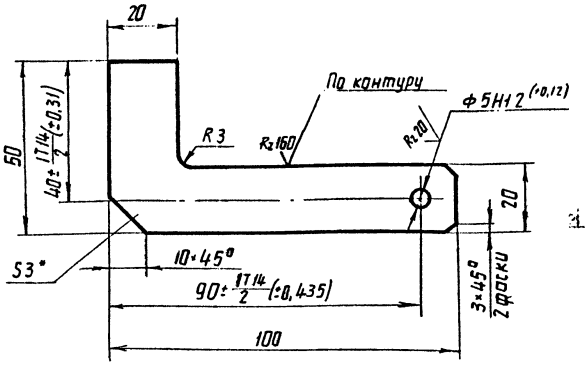

1.* Размер для справок.

2. Неуказанные предельные отклонения размеров: валов - h16.

15

7607/8

Изм.	Лист	№ докум.	Подп.	Дата	409-29-61 ТН-4 012			
Разраб.		Зильберт		12.78	Кронштейн	Лит.	Масса	Масштаб
Пров.		Тольштейн		12.78			0,07	1:1
Т. контр.		Бурле		12.78		Лист	Листов	
Рук.		Татинова		12.78	Лист Б-ПН-3 ГОСТ 19903-74 Ст.Зпс ГОСТ 14637-69	Гипростроммашина г. Киев		
Н. контр.		Христюк		12.78				
Утв.								

Копировал Спейник Формат А4

Формат	Зона	Позиц.	Обозначение	Наименование	Колич.	Примечан.
				Документация		
12			409-29-61 ТН-4 · 030СБ	Сборочный чертеж		
				Детали		
11		1	409-29-61 ТН-2 · 004	Фланец	1	
Б4		2	409-29-61 ТН-4 · 017	Патрубок		
				Труба 159×4,5 ГОСТ 8732-70		
				Ст2пс ГОСТ 8731-74		
				ℓ = 1285 h16 (-7,8)	1	23 кг
11		3	409-29-61 ТН-4 · 018	Наконечник	1	
11		4	409-29-61 ТН-4 · 019	Кронштейн	1	

Изм.	Лист	№ докум.	Подп.	Дата
Разраб.		Григорьева		
Пров.		Гольдштейн		
Рук.		Татимова		
Н. контр.		Христюк		
Утв.		Линник		

409-29-61 ТН-4 · 030

Патрубок

Лит.	Лист	Листов
		1

Гипростроммашино г. Киев

Копировал

Формат А4

№ строки	Формат	Обозначение	Наименование	Куда входит: Обозначение	Куда входит: Кол.	Общ. кол.	Примечание
1	11	409-29-61 ТН-2 · 004	Фланец	409-29-61 ТН-4 · 030	1	1	
2							
3							
4							
5							
6							
7							
8							
9							
10							
11							
12							
13							
14							
15							
16							
17							
18							
19							
20							
21							
22							
23							
24							
25							
26							16
27							760718
28							

Инв. № подл. | Подп. и дата | Взам. инв. № | Инв. № дубл. | Подп. и дата

Изм.	Лист	№ докум.	Подп.	Дата
Разраб.		Григорьева		
Пров.		Гольдштейн		
Рук.		Татимова		
Н. контр.		Христюк		
Утв.		Линник		

409-29-61 ТН-4 · 000ВЗ

Цементопровод

Ведомость заимствованных изделий.

Лит.	Лист	Листов
		1

Гипростроммашино г. Киев

Копировал Грубинская

Формат А4

Обозначение	Наименование	Куда входит: Обозначение	Кол.	Общее кол.	Примечание
409-29-61 ТН-4 -000	Цементопровод			1	
409-29-61 ТН-4 - 010	Заглушка			1	
409-29-61 ТН-4 - 020	Корпус			1	
409-29-61 ТН-4 - 030	Патрубок			1	

Изм	Лист	№ докум.	Подп.	Дата
Разраб.		Григорьева		20.7.78
Пров.		Гальдштейн		02.78
Рук.		Татимова		02.78
Н.контр.		Христюк		02.78
Утв.		Линник		02.78

409-29-61 ТН-4 - 000ВС

Цементопровод

Ведомость спецификаций

Лит. | Лист | Листов 1

Гипрастроммашина г. Киев

Копировал

Формат 12

Наименование	Обозначение документа на поставку	Поставщик	Куда входит /обозначение/	Количества: на изделие	в комплекты	на регулир.	Всего	Примечание
Крепежные изделия								
Болт М6×25.46	ГОСТ 7798-70			1			1	
Гайка М6.5	ГОСТ 5915-70			1			1	
Шайба 6.01	ГОСТ 11371-68			1			1	

17

7607/8

Изм	Лист	№ докум.	Подп.	Дата
Разраб.		Григорьева		20.7.78
Пров.		Гальдштейн		02.78
Рук.		Татимова		02.78
Н.контр.		Христюк		02.78
Утв.		Линник		02.78

409-29-61 ТН-4 - 000ВП

Цементопровод

Ведомость покупных изделий

Лит. | Лист | Листов 1

Гипрастроммашина г. Киев

Формат

409-29-61 ТН-5 001

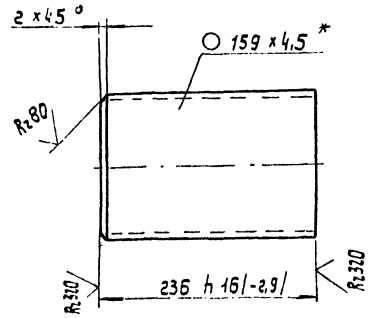

* Размер для справок.

Изм.	Лист	№ докум.	Подп.	Дата
Разраб.		Вайнштейн		08.78
Пров.		Татимова		08.78
Т.контр.		Бурле		08.78
Рук.		Татимова		08.78
Н.контр.		Христюк		08.78
Утв.				

409-29-61 ТН-5 . 001

Патрубок

Лит.	Масса	Масштаб
	3,4	1:4

Лист | Листов 1

Труба 159 x 4,5 ГОСТ 8732-70 / 2 Ст.2пс ГОСТ 8731-74

Гипростроммашина г. Киев

Копировал: Усова — Формат 11

409-29-61 ТН-5 . 010 СБ

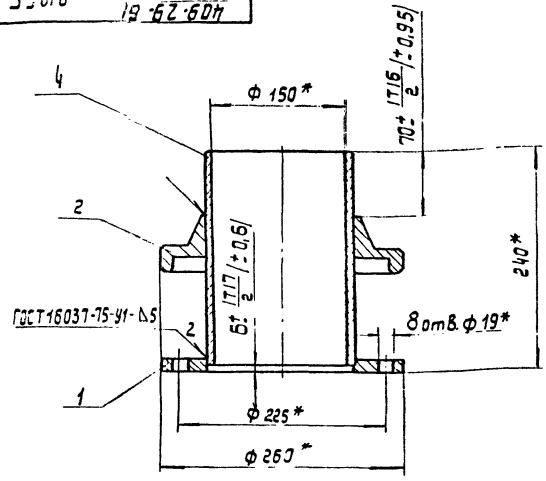

1. * Размеры для справок.
2. Масса наплавленного металла - 0,03кг.

Изм.	Лист	№ докум.	Подп.	Дата
Разраб.		Вайнштейн		08.78
Пров.		Татимова		08.78
Т.контр.		Бурле		08.78
Рук.		Татимова		08.78
Н.контр.		Христюк		08.78
Утв.		Линник		08.78

409-29-61 ТН-5 . 010 СБ

Цементопровод Сборочный чертеж

Лит.	Масса	Масштаб
	10,4	1:4

Лист | Листов 1

Гипростроммашина г. Киев

Копировал: Усова — Формат 11

Формат	Зона	Поз.	Обозначение	Наименование	Кол.	Примеч.
				Документация		
11			409-29-61 ТН-4 .000СБ	Сборочный чертеж		
12			409-29-61 ТН-4 .000 ВС	Ведомость спецификаций		
12			409-29-61 ТН-5 .000 ВП	Ведомость покупных изделий		
				Сборочные единицы		
11		1	409-29-61 ТН-5 .010	Цементопровод	1	
				Детали		
11		3	409-29-61 ТН-2 .002	Прокладка	1	
				Стандартные изделия		
		5		Болт М16 x 60.46 ГОСТ 7798-70	8	0,12 кг
		6		Гайка М16.5 ГОСТ 5915-70	8	0,033кг
		7		Шайба 16.01 ГОСТ 1371-68	8	0,011кг

Изм.	Лист	№ докум.	Подп.	Дата
Разраб.		Вайнштейн		08.78
Пров.		Татимова		08.78
Т.контр.		Бурле		08.78
Рук.		Татимова		08.78
Н.контр.		Христюк		08.78
Утв.		Линник		08.78

409-29-61 ТН-5 .000

Цементопровод в сборе

Лит.	Лист	Листов
		1

Гипростроммашина г. Киев

Копировал: Усова — Формат 11

409-29-61 ТН-5 .000 СБ

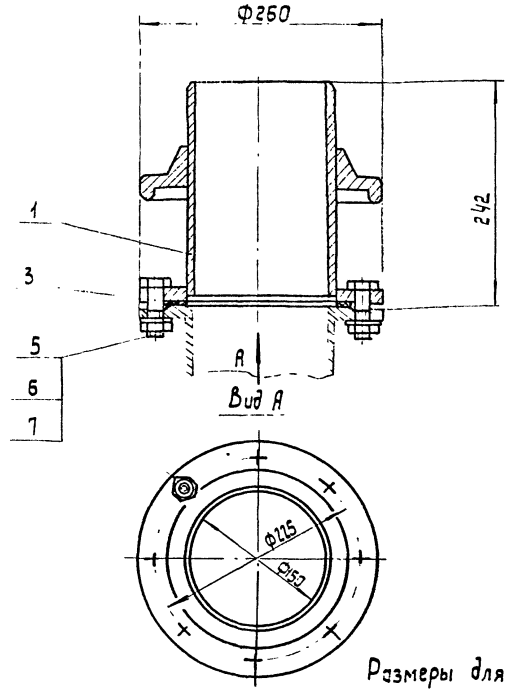

Размеры для справок. 18

7607/8

Изм.	Лист	№ докум.	Подп.	Дата
Разраб.		Вайнштейн		08.78
Пров.		Татимова		08.78
Т.контр.		Бурле		08.78
Рук.		Татимова		08.78
Н.контр.		Христюк		08.78
Утв.		Линник		08.78

409-29-61 ТН-5 .000 СБ

Цементопровод в сборе Сборочный чертеж

Лит.	Масса	Масштаб
	11	1:4

Лист | Листов 1

Гипростроммашина г. Киев

Копировал: Усова — Формат 11

№ строки	Формат	Обозначение	Наименование	Куда входит: Обозначение	Куда входит: Поз.	Кол.	Примечание
1	II	409-29-61 ТН-5 -001	Фланец	409-29-61 ТН-5 -010	1	1	
2	II	409-29-61 ТН-5 -002	Прокладка			1	
3	II	409-29-61 ТН-5 -004	Фланец	409-29-61 ТН-5 -010	1	1	

Изм.	Лист	№ докум.	Подп.	Дата
Разраб.		Григорьева		11.78
Пров.		Татимова		08.78
Рук.		Татимова		08.78
Н. контр.		Христюк		08.78
Утв.		Пинчук		08.78

409-29-61 ТН-5 - 00083

Цементопровод в сборе ведомость заимствованных изделий

Лит.	Лист	Листов
		1

Киростроммашина г. Киев

Копировал Формат II

Формат	Зона	Позиция	Обозначение	Наименование	Кол.	Примечание
				Документация		
II			409-29-61 ТН-5 - 010СБ	Сборочный чертеж		
				Детали		
II		1	409-29-61 ТН-5 - 001	Фланец	1	
II		2	409-29-61 ТН-5 - 004	Фланец	1	
II		4	409-29-61 ТН-5 - 001	Патрубок	1	

Инв. № подл. | Подп. и дата | Взам. инв. № | Инв. № дубл. | Подп. и дата

19
7507/8

Изм.	Лист	№ докум.	Подп.	Дата
Разраб.		Вайнштейн		08.78
Пров.		Татимова		08.78
Рук.		Татимова		08.78
Н. контр.		Христюк		08.78
Утв.		Пинчук		08.78

409-29-61 ТН-5 - 010

Цементопровод

Лит.	Лист	Листов
		1

Киростроммашина г. Киев

Копировал Формат II

№ строки	Обозначение	Наименование	Куда входит: Обозначение	Куда входит: кол	Общее кол.	Примечание
1	409-29-61 ТН-5 .000	Цементопровод в сборе.			1	
2						
3	409-29-61 ТН-5 .010	Цементопровод			1	
4						
5						
6						
7						
8						
9						
10						
11						
12						
13						
14						
15						
16						
17						
18						
19						
20						
21						
22						
23						
24						

Изм.	Лист	№ докум.	Подп.	Дата
Разраб.	Григорьева			9.11.78
Пров.	Татимова			11.11.78
Рук.	Татимова			08.78
Н.контр.	Христюк			08.78
Утв.	Линник			08.78

409-29-61 ТН-5 .000ВС

Цементопровод в сборе

Ведомость спецификаций

Лит.	Лист	Листов
		1

Гипростроммашина г.Киев

Копировал

Формат 12

№ строки	Наименование	Обозначение документа на поставку	Поставщик	Куда входит (обозначение)	Количество: на изделие	в комплекты	на регулир.	Всего	Примечание
1	Крепежные изделия								
2									
3	Болт М16×60.46	ГОСТ 7798-70			8			8	
4									
5	Гайка М16.5	ГОСТ 5915-70			8			8	
6									
7	Шайба 16.01	ГОСТ 11371-68			8			8	
8									
9									
10									
11									
12									
13									
14									
15									
16									
17									
18									
19									
20									
21									
22									
23									
24									
25									
26									

20

7607/8

Изм.	Лист	№ докум.	Подп.	Дата
Разраб.	Григорьева			9.11.78
Пров.	Татимова			11.11.78
Рук.	Татимова			08.78
Н.контр.	Христьяк			08.78
Утв.	Линник			08.78

409-29-61 ТН-5 .000ВП

Цементопровод в сборе.

Ведомость покупных изделий

Лит.	Лист	Листов
		1

Гипростроммашина г.Киев

Инв. № подл. | Взам. инв. № | Подп. и дата

Формат 12

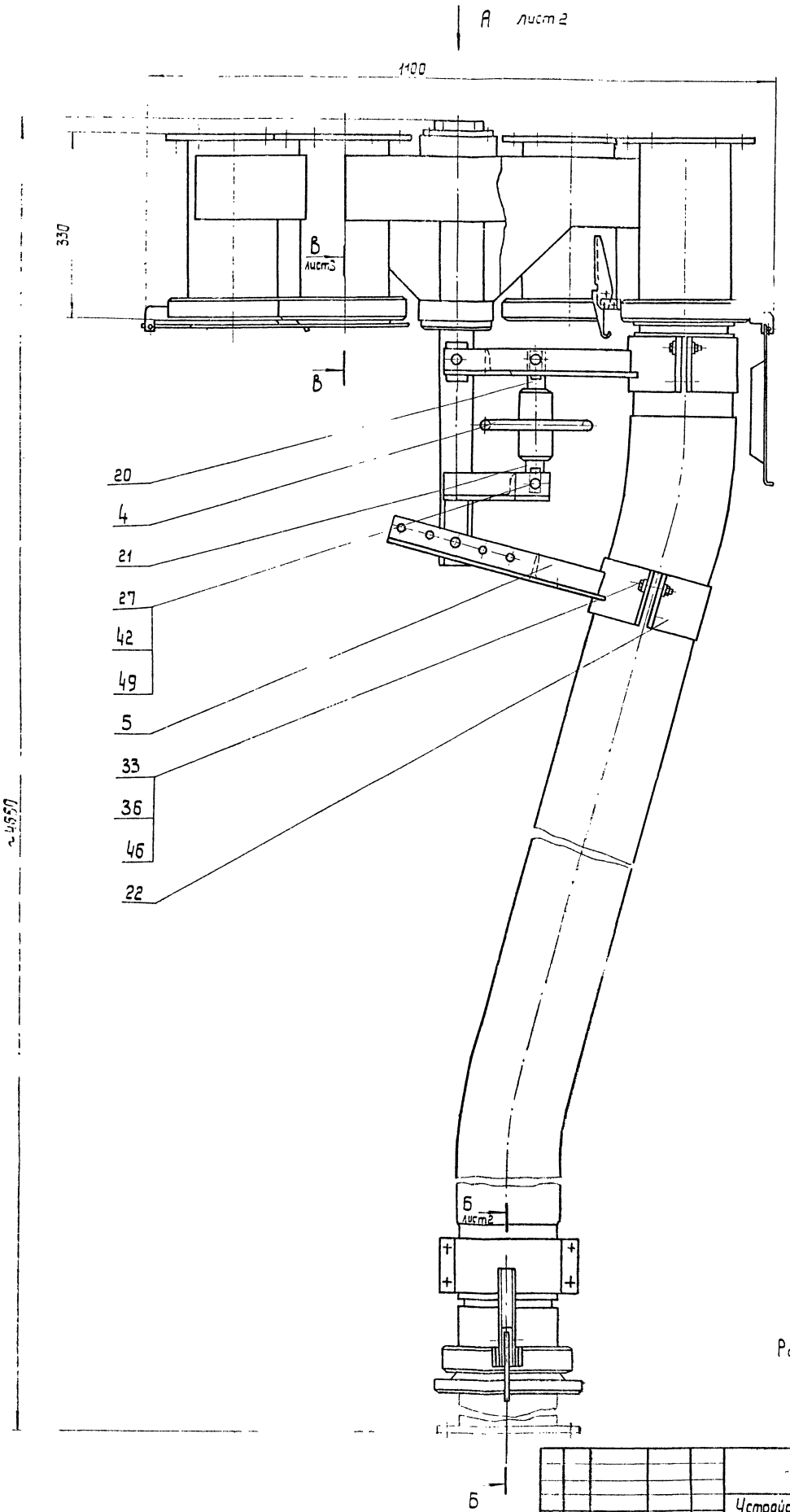

Размеры для справок.

21

7607/8

					409-29-61 ТН-6			·000 СБ
Изм	Лист	Кодокум.	Подп.	Дата	Устройство для переключения цементопроводов Сборочный чертеж	Лит.	Масса	Масштаб
Разраб.		Графимов		08.78			210	1:5
Пров.		Татимова		08.78		Лист 1	Листов 3	
Т.контр.		Бурле		08.78		Гипростроммашина		
Р.ч.		Татимова		08.78				
Н.контр.		Гузьлицева		08.78				
Утв.		[illegible]						

409-29-61 ТН-6 ·000 СБ

409-29-61 ТН-6 000СБ

Вид А лист 1

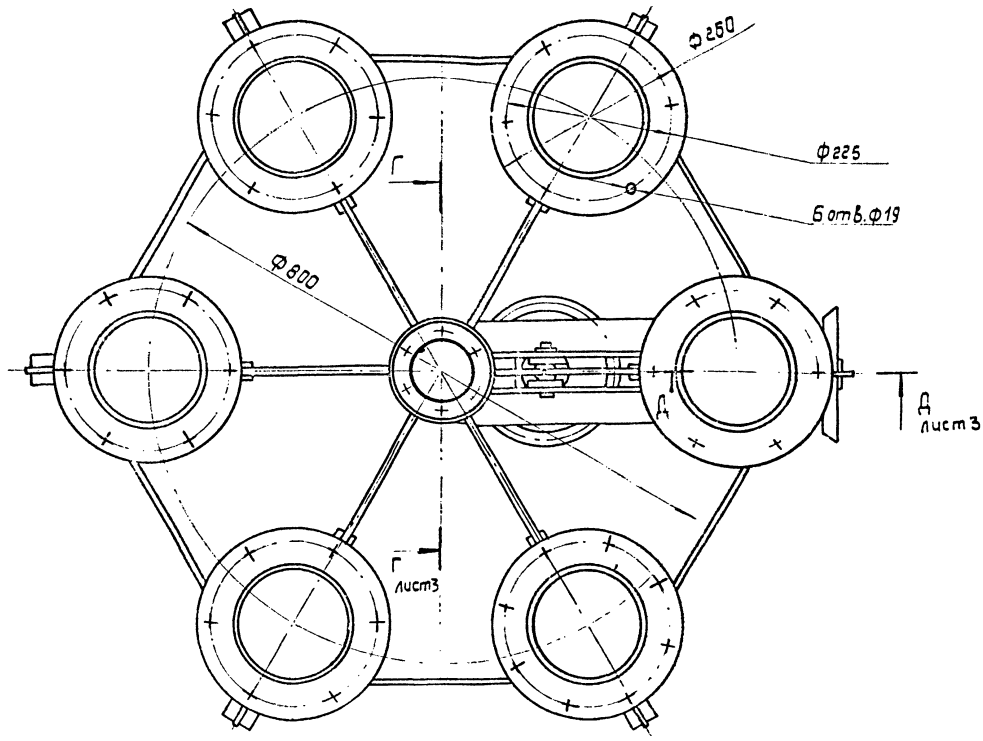

Б-Б лист 1
М1:2

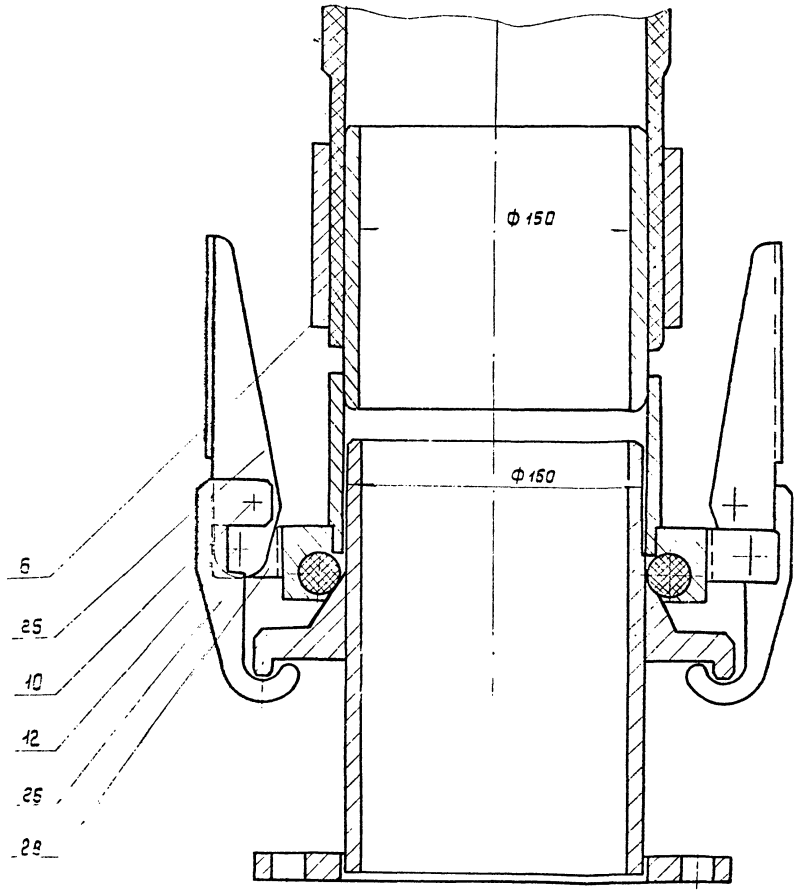

22
7607/8

					409-29-61 ТН-6	000 СБ	
Изм.	Лист	№ докум.	Подп.	Дата		Лит.	Масса	Масштаб
Разраб.		Трафимов						
Пров.		Татимова				Лист 2		
Т. контр.		Бурле						
Рук.		Татимова						
Н. контр.		Кузьмичева						
Утв.		Линник						

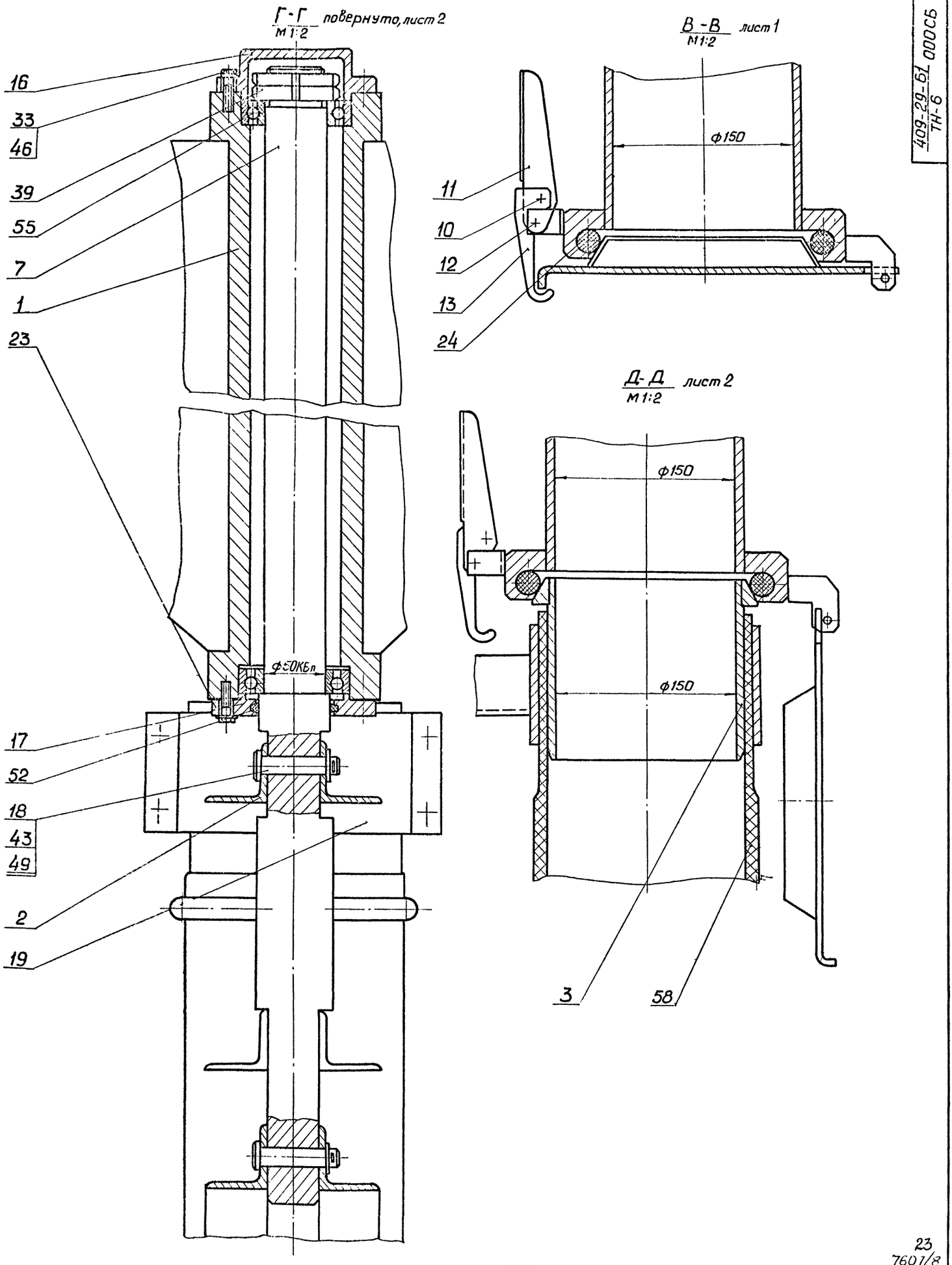

23
7607/8

					409-29-61 ТН-6 · 000СБ		
Изм	Лист	№ докум.	Подп	Дата		Лит.	Масса	Масштаб
Разраб		Трофимов		10.78				
Пров		Татимова		10.78				
Т.контр.		Бурле		10.78		Лист 3	Листов	
Рук.		Татимова		10.78		Гипростроммашина г Киев		
Н.контр.		Кузьминова		10.78				
Утв		Линник		10.78				

Копировал

Формат 02

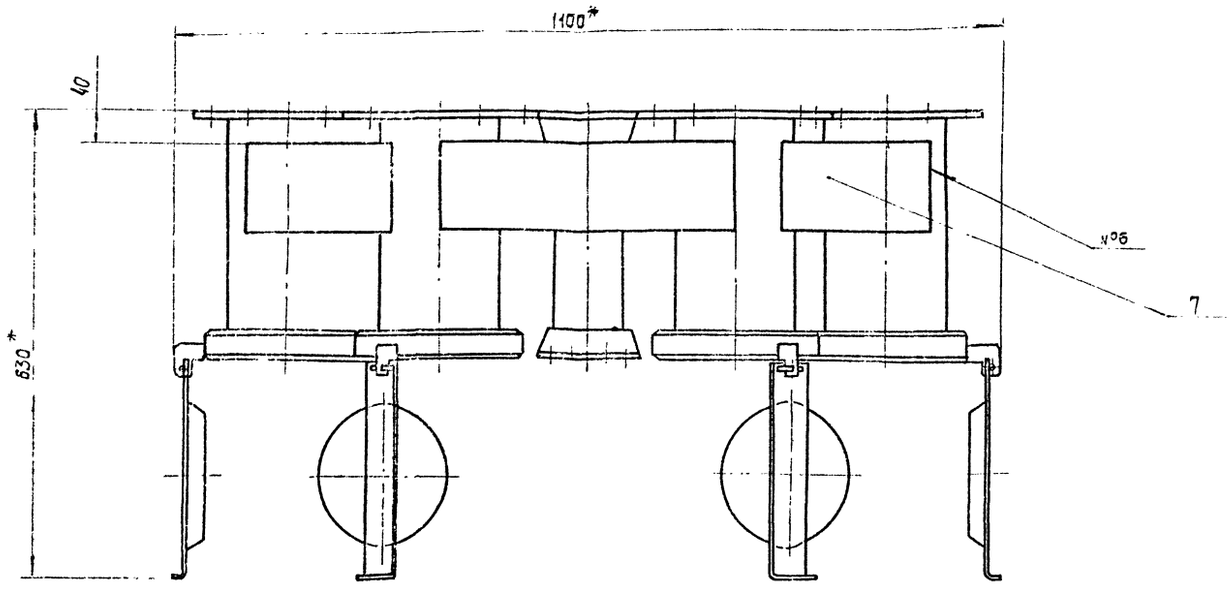

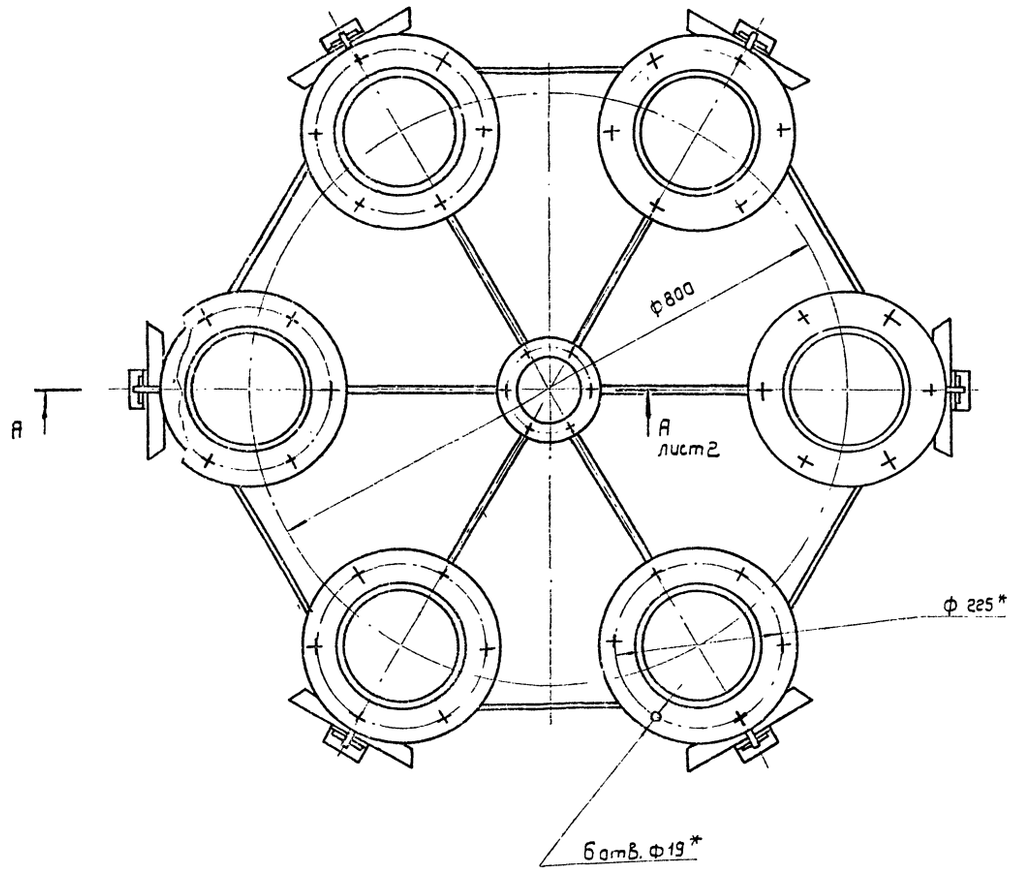

Таблица сварных швов

Номер шва	Условное обозначение	Требования к шву	Кол. швов
1	У1 — △4	по замкнутой линии	6
2	У1	по замкнутой линии	6
3	Т1 — △4	по замкнутой линии	6
4	Т1		12
5	Т3 — △4		18
6	Н1 — △4		12
7	Нестандартный	Размеры см. сеч. Б-Б	24

1 Сварной шов №1, по ГОСТ 16037-70.
2. Сварные швы №2, №4 по ГОСТ 11534-75.
3. Сварные швы №3, №5, №6 по ГОСТ 5264-69.
4 Сварка швов №7 - ручная дуговая.
5.* Размеры для справок.
6 Предельные отклонения размеров $\pm \frac{IT16}{2}$.
7 Масса наплавленного металла - 0,4 кг.

24
7607/

409-29-61
ТН-6 -010СБ

Изм.	Лист	№ докум.	Подп.	Дата
Разраб.		Трофимов		08.78
Пров.		Татимова		08.78
Т.контр.		Бурле		08.78
Н.контр.		Татимова		08.78
Н.контр.		Кузьмичева		08.78
Утв.		Личник		08.78

Корпус
Сборочный чертеж

Лит.	Масса	Масштаб
	120	1:5

Лист 1 Листов 2

Гипростроммашина
г. Киев

Копировал: Усова Формат 22

409-29-61 - 010СБ

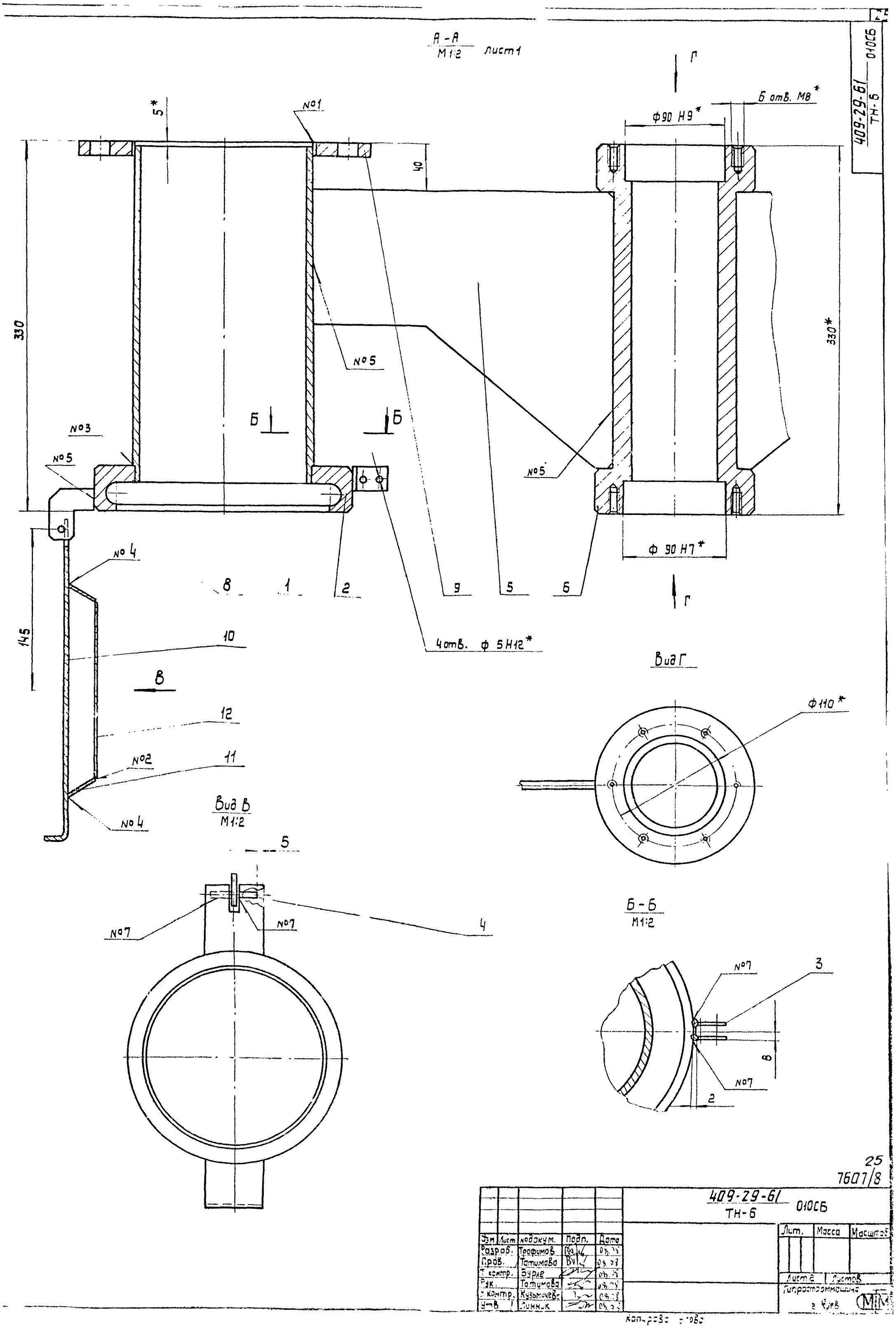

А-А
М1:2
лист1
Г
Б отв. М8*
Ф90 Н9*
5*
№1
40
330
330*
№5
№3
№5
Б
Б
№5
№4
Ф 90 Н7*
8
1
2
9
5
6
Г
145
10
4отв. ф 5Н12*
В
Вид Г
12
Ф110*
№2
11
№4
Вид В
М1:2
5
№7
№7
4
Б-Б
М1:2
№7
3
8
№7
2
409-29-61
ТН-6
010СБ
25
7607/8
409-29-61
ТН-6
010СБ
Изм
Лист
№ докум.
Подп.
Дата
Разраб.
Трофимов
Пров.
Татимова
Т. контр.
Бурле
Рук.
Татимова
Н. контр.
Кузьмичева
Утв.
Линник
Лит.
Масса
Масштаб
Лист 2
Листов
Гипростроммашина

409-29-61 ТН-6

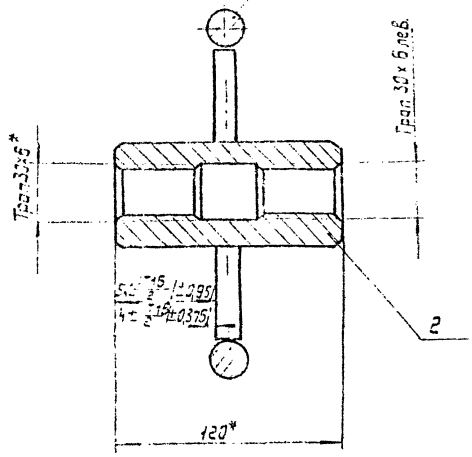

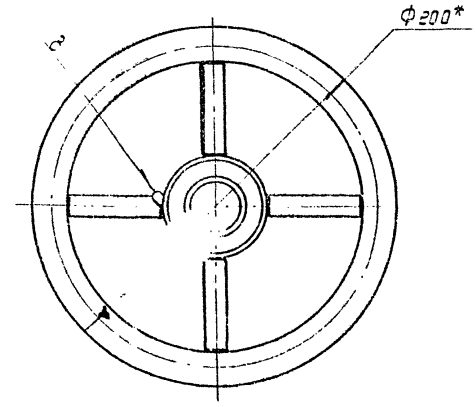

1. Сварка швов - ручная дуговая.
2. * Размеры для справок.
3. Масса наплавленного металла - 0,04 кг.

					409-29-61 ТН-6 . 040 СБ	
Изм.	Лист	№ докум.	Подп.	Дата	Штурвал Сборочный чертеж	Лит. / Масса / Масштаб 1:2
Разраб.		Прилуцкая				Лист / Листов
Пров.		Гаврилова				Гипростроммашина г. Киев
Т.контр.		Бурда				
Н.контр.		Гаврилова				
Утв.		Кузьмичева				

Копировал: Жгова Формат А2

409-29-61 ТН-6 . 020 СБ

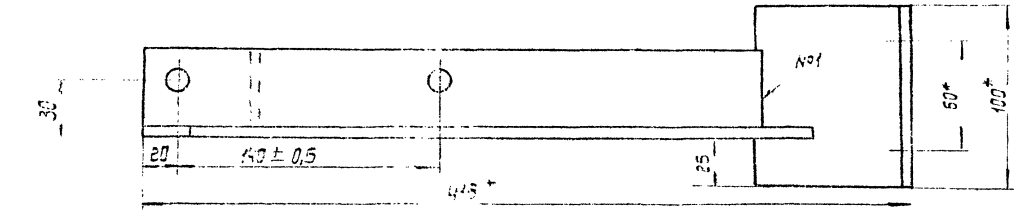

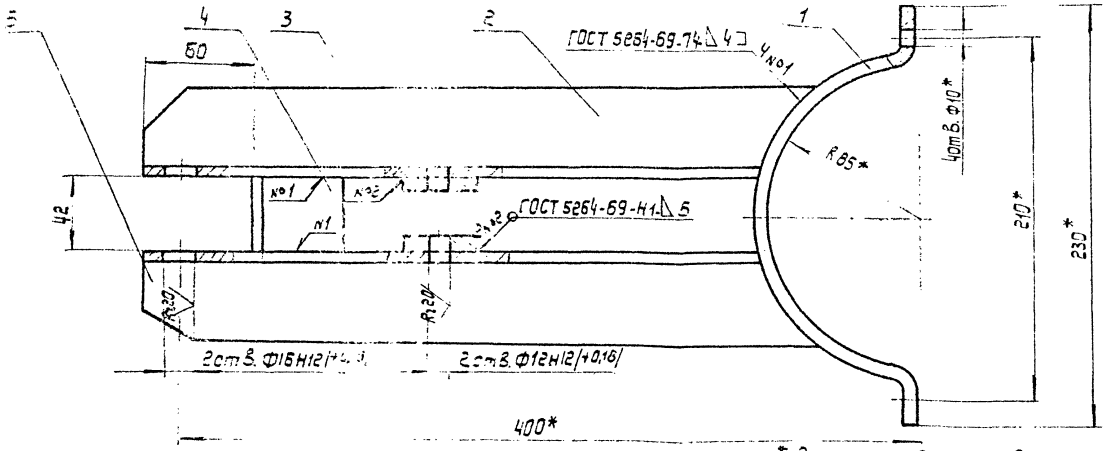

1. * Размеры для справок.
2. Предельные отклонения размеров отверстий из углеродистых сталей по ГОСТ 16093-70 26
3. Масса наплавленного металла - 0,1 кг.

					409-29-61 ТН-6 . 020 СБ	
Изм.	Лист	№ докум.	Подп.	Дата	Рычаг Сборочный чертеж	Лит. / Масса / Масштаб 4 1:2
Разраб.		Чернышов				Лист / Листов 1 1
Пров.		Трофимов				Гипростроммашина г. Киев
Т.контр.		Бурда				
Н.контр.		Гаврилова				
Утв.		Кузьмичева				

Копировал: Жгова Формат А2

409-29-61 ТН-6 .050СБ

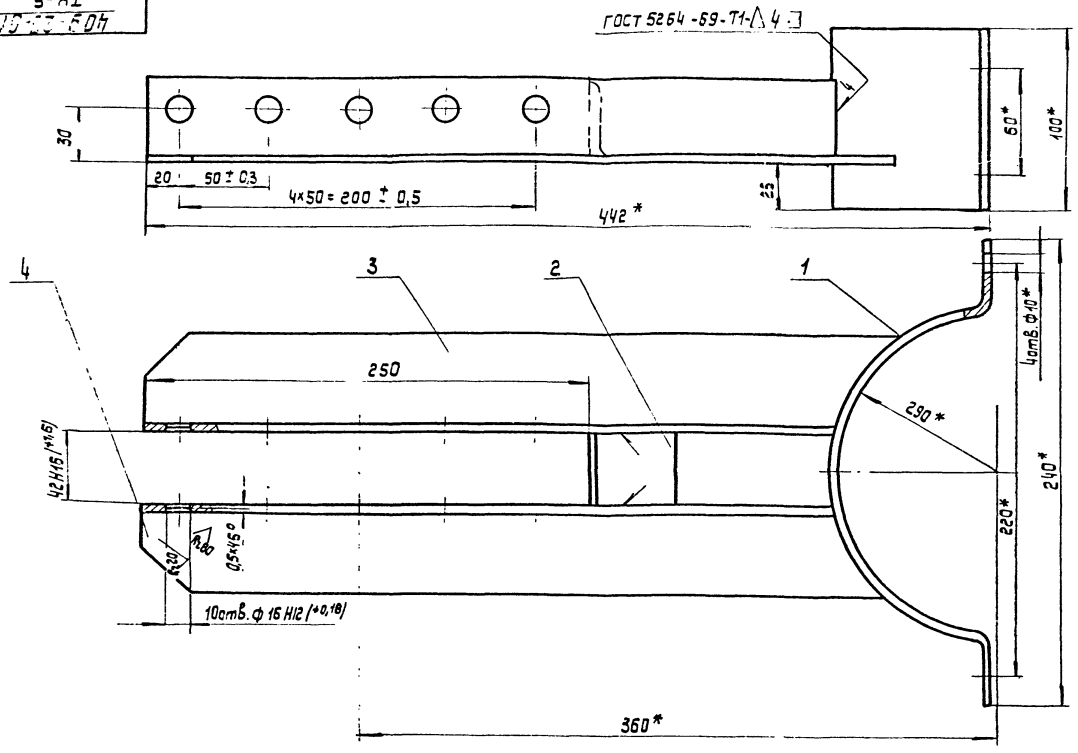

1. * Размеры для справок.
2. Неуказанные предельные отклонения размеров: $\pm \frac{IT16}{2}$.
3. Масса наплавленного металла 0,03кг.

Изм.	Лист	№ докум.	Подп.	Дата
Разраб.		Мельников		08.78
Пров.		Трофимов		08.78
Т. контр.		Бурле		08.78
Рук.		Татиева		08.78
Н. контр.		Кузьмичева		08.78
Утв.		Линник		08.78

409-29-61 ТН-6 .050СБ

Рычаг. Сборочный чертеж

Лит.	Масса	Масштаб
	4,5	1:2
Лист	Листов 1	

Гипростроммашина г. Киев

Копировал: Усова Формат А2

409-29-61 ТН-6 .060СБ

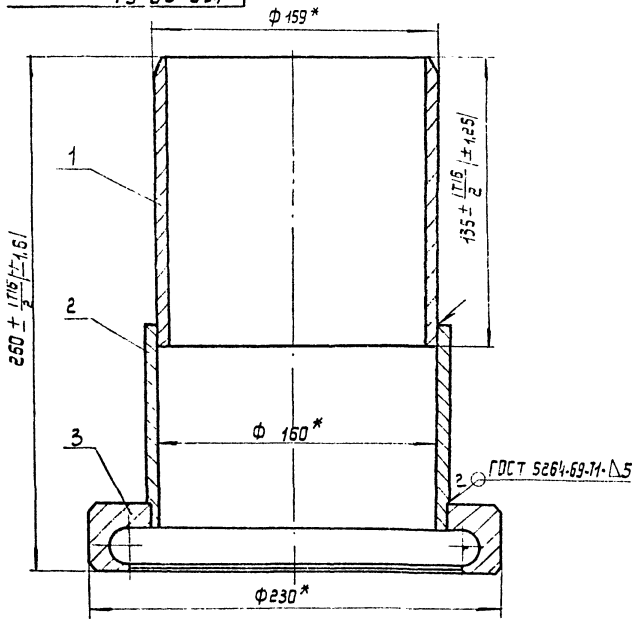

1. * Размеры для справок.
2. Масса наплавленного металла-0,02кг

Изм.	Лист	№ докум.	Подп.	Дата
Разраб.		Зильберг		08.78
Пров.		Трофимов		08.78
Т. контр.		Бурле		08.78
Рук.		Татиева		08.78
Н. контр.		Кузьмичева		08.78
Утв.		Линник		08.78

409-29-61 ТН-6 060СБ

Насадка. Сборочный чертеж

Лит.	Масса	Масштаб
	10,4	1:2
Лист	Листов 1	

Гипростроммашина г. Киев

409-29-61 ТН-6 .030СБ

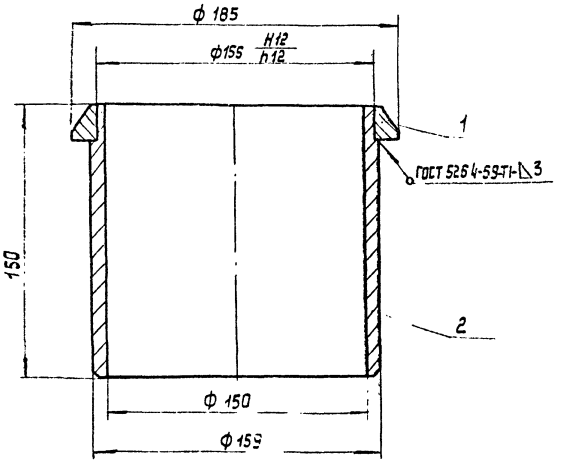

1. Размеры для справок.
2. Масса наплавленного металла 0,02кг.

Изм.	Лист	№ докум.	Подп.	Дата
Разраб.		Зильберг		08.78
Пров.		Трофимов		08.78
Т. контр.		Бурле		08.78
Рук.		Татиева		08.78
Н. контр.		Кузьмичева		08.78
Утв.		Линник		08.78

409-29-61 ТН-6 .030СБ

Наконечник. Сборочный чертеж

Лит.	Масса	Масштаб
	3	1:2
Лист	Листов 1	

Гипростроммашина г. Киев

Копировал: Усова Формат А2

Взам. инв. № | Подп. и дата | Инв. № подл. | Подп. и дата

409-29-61 / ТН-6 · 070СБ

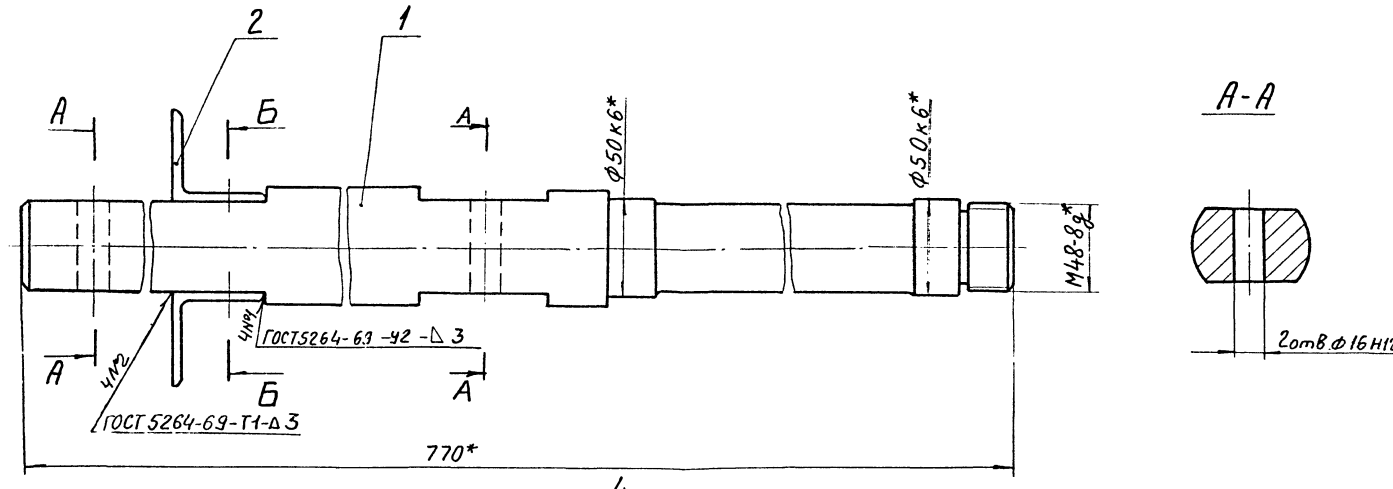

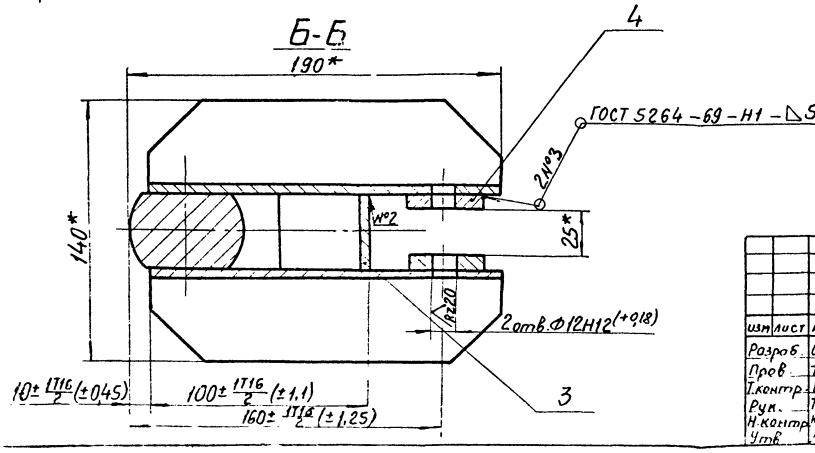

1.* Размеры для справок.

2. Масса наплавленного металла - 0,1 кг.

28

7507/8

					409-29-61 / ТН-6 · 070СБ		
изм	лист	№ докум	Подп	Дата	Вал в сборе	Лит.	Масса	Масштаб
Разраб.		Остапова		08.78			17	1:2
Пров.		Трофимов		08.78	Сборочный чертеж			
Т.контр.		Бурле		08.78		Лист	Листов 1	
Рук.		Татимова		08.78		Гипростроммашина		
Н.контр.		Кузьмичева		08.78		г. Киев		
Утв.		Линник		08.78				

409-29-61 ТН-6 ·004

Rz320 (√)

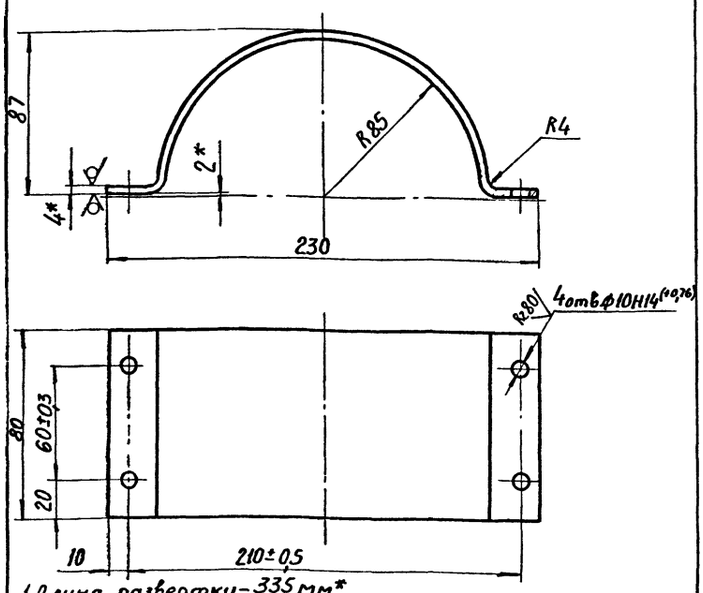

1. Длина развертки – 335 мм*.
2. *Размеры для справок.
3. Неуказанные предельные отклонения размеров: валов – h16, остальных – ± $\frac{IT16}{2}$.

Изм.	Лист	№ докум.	Подп.	Дата	409-29-61 ТН-6 ·004	Лит.	Масса	Масштаб
Разраб.		Остапова		11.78	Хомут		1	1:2
Пров.		Трофимов		11.78		Лист	Листов 1	
Т.контр.		Бурле		11.78		Гипростроммашина		
Рук.		Татимова		11.78	Лист Б-ПН-4 ГОСТ [illegible]03-74			
Н.контр.		Кузьмичева		11.78	Ст3пс ГОСТ 14[illegible]37-69	г.Киев		
Утв.								

Копировал Формат 11

409-29-61 ТН-6 ·003

Rz80 (√)

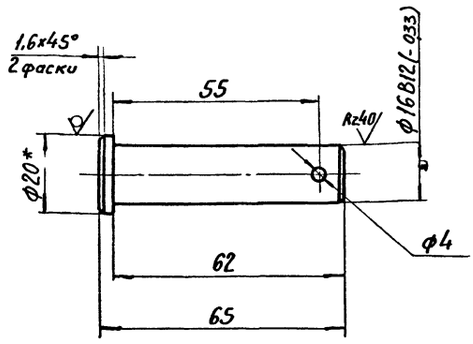

1. *Размер для справок.
2. Неуказанные предельные отклонения размеров: отверстий – H14, валов – h14 остальных ± $\frac{IT14}{2}$.

Изм.	Лист	№ докум.	Подп.	Дата	409-29-61 ТН-6 ·003	Лит.	Масса	Масштаб
Разраб.		Остапова		11.78	Палец		0,1	1:1
Пров.		Татимова		11.78		Лист	Листов	
Т.контр.		Бурле		11.78		Гипростроммашина		
Рук.		Татимова		11.78	Круг В20 ГОСТ 2590-71			
Н.контр.		Кузьмичева		11.78	45-1-б ГОСТ 1050-74	г.Киев		
Утв.								

Инв.№ подл. | Подп. и дата | Взам.инв.№ | Инв.№ дубл. | Подп. и дата

Копировал Формат 11

409-29-61 ТН-6 ·002

Rz80 (√)

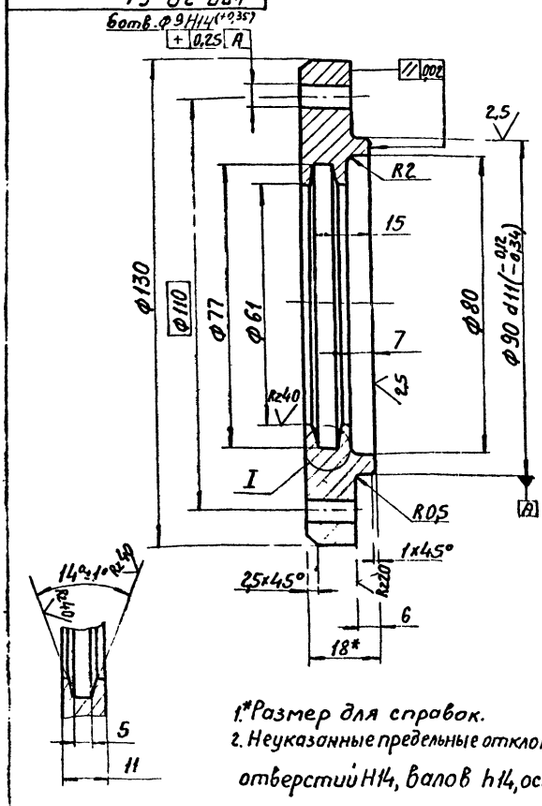

1. *Размер для справок.
2. Неуказанные предельные отклонения размеров: отверстий H14, валов h14, остальных ± $\frac{IT14}{2}$

Изм.	Лист	№ докум.	Подп.	Дата	409-29-61 ТН-6 ·002	Лит.	Масса	Масштаб
Разраб.		Григорьева		11.78	Крышка		0,85	1:1
Пров.		Трофимов		11.78		Лист	Листов 1	
Т.контр.		Бурле		11.78		Гипростроммашина		
Рук.		Татимова		11.78	Ст3пс ГОСТ 380-71.	г.Киев		
Н.контр.		Кузьмичева		11.78				
Утв.								

409-29-61 ТН-6 ·001

Rz80 (√)

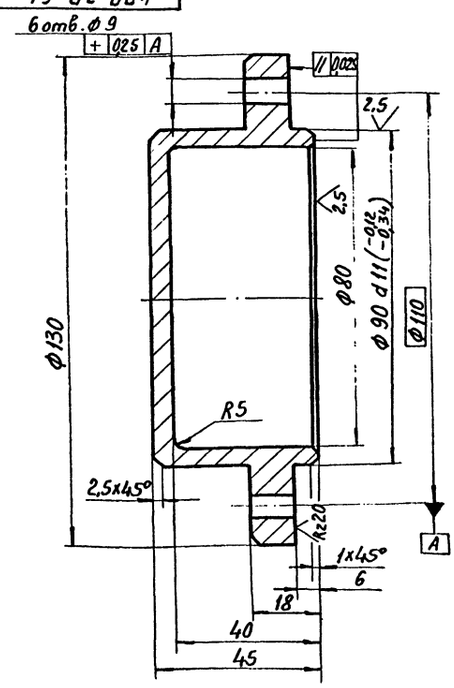

1. *Размер для справок.
2. Неуказанные предельные отклонения: размеров: отверстий H14, валов h14, остальных ± $\frac{IT14}{2}$.

29
7607/8

Изм.	Лист	№ докум.	Подп.	Дата	409-29-61 ТН-6 ·001	Лит.	Масса	Масштаб
Разраб.		Григорьева		11.78	Крышка		0,9	1:1
Пров.		Трофимов		11.78		Лист	Листов 1	
Т.контр.		Бурле		11.78		Гипростроммашина		
Рук.		Татимова		11.78	Ст3пс ГОСТ 380-71	г.Киев		
Н.контр.		Кузьмичева		11.78				
Утв.								

Инв.№ подл. | Подп. и дата | Взам.инв.№ | Инв.№ дубл. | Подп. и дата

409-29-61 ТН-6 011

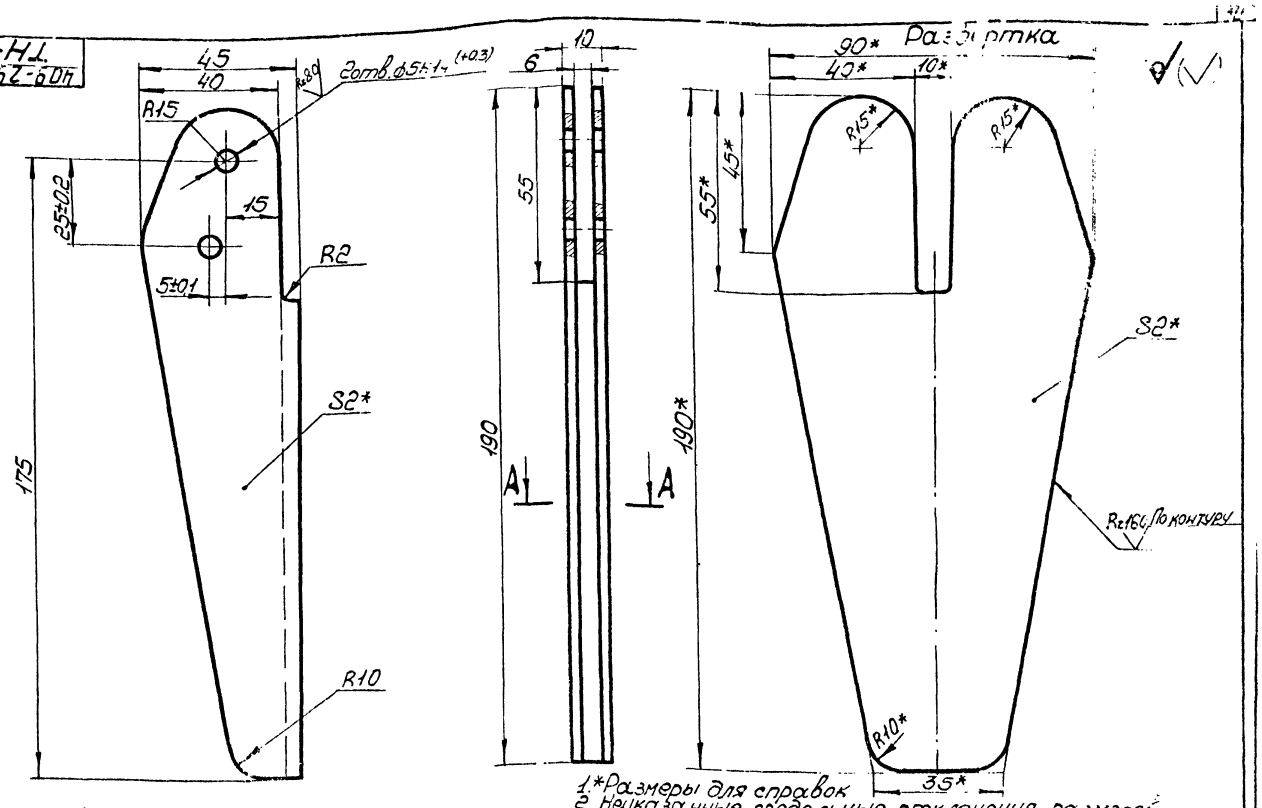

1.*Размеры для справок
2. Неуказанные предельные отклонения размеров: валов – h16, остальных ± IT16/2

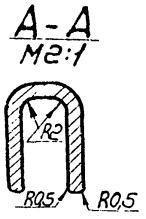

Изм	Лист	№ докум.	Подп.	Дата	409-29-61 ТН-6 011	Лит.	Масс.	Масштаб
Разраб		Григорьева		08.18	Рукоятка		0,2	
Пров.		Трофимов		08.18		Лист	Листов 1	
Т.контр.		Бурле		08.18				
Рук.		Татимова		08.18	Лист Б-ПН-2 ГОСТ 19903-74 1-IV-Н ГОСТ 16523-70	Гипростроммашина г.Киев		
Н.контр.		Кузьмичева		08.18				
Утв.								

копировал

формат 12

409-29-61 ТН-6 006

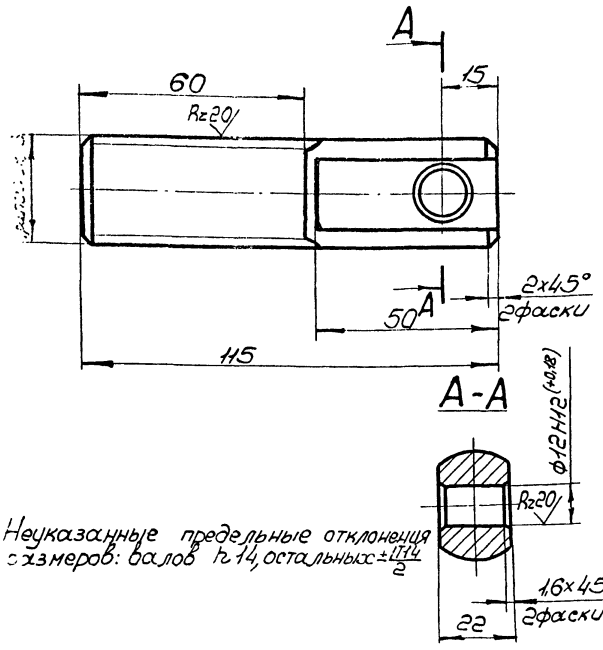

Неуказанные предельные отклонения размеров: валов h14, остальных ± IT14/2

Изм	Лист	№ докум.	Подп.	Дата	409-29-61 ТН-6 006	Лит.	Масса	Масштаб
Разраб		Григорьева		08.18	Винт		0,5	1:1
Пров		Трофимов		08.18		Лист	Листов 1	
Т.контр.		Бурле		08.18				
Рук.		Татимова		08.18	Ст.3пс ГОСТ 380-71	Гипростроммашина г.Киев		
Н.контр.		Кузьмичева		08.18				
Утв.								

копировал

формат 11

409-29-61 ТН-6 005

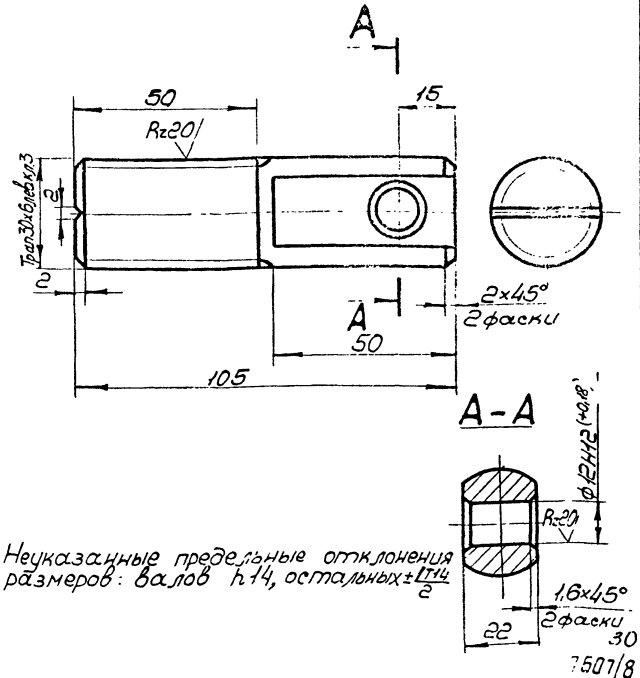

Неуказанные предельные отклонения размеров: валов h14, остальных ± IT14/2

30

7507/8

Изм	Лист	№ докум.	Подп.	Дата	409-29-61 ТН-6 005	Лит.	Масс.	Масштаб
Разраб		Григорьева		08.18	Винт			1:1
Пров		Трофимов		08.18		Лист	Листов	
Т.контр.		Бурле		08.18				
Рук.		Татимова		08.18	Ст3пс ГОСТ 380-71	Гипростроммашина г.Киев		
Н.контр.		Кузьмичева		08.18				
Утв.								

Инв.№ подл. | Подп. и дата | Взам.инв.№ | Инв.№ дубл. | Подп. и дата

копировал

формат 1

409-29-61 ТН-6 008

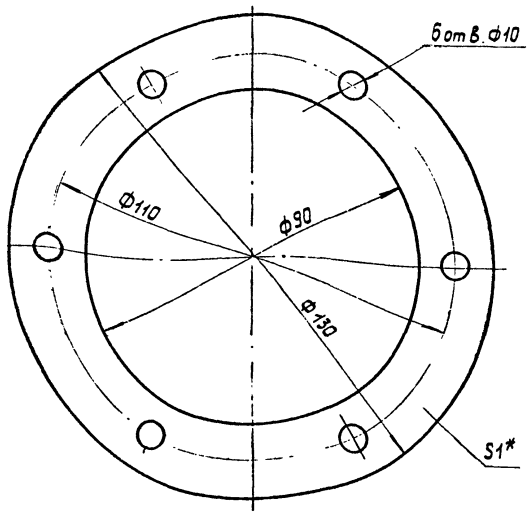

* Размер для справок.

Изм.	Лист	№ докум.	Подп.	Дата
Разраб.		Григорьева		08.74
Пров.		Трофимов		08.74
Т.контр.		Бурле		08.74
Рук.		Татимова		08.74
Н.контр.		Кузьмичева		08.74
Утв.				

Прокладка

Лит.	Масса	Масштаб
	0,005	1:1
Лист	Листов 1	

Картон марки Б-1,0 ГОСТ 9347-74

Гипростроммашина г. Киев

Копировал: Усова Формат 11

409-29-61 ТН-6 007

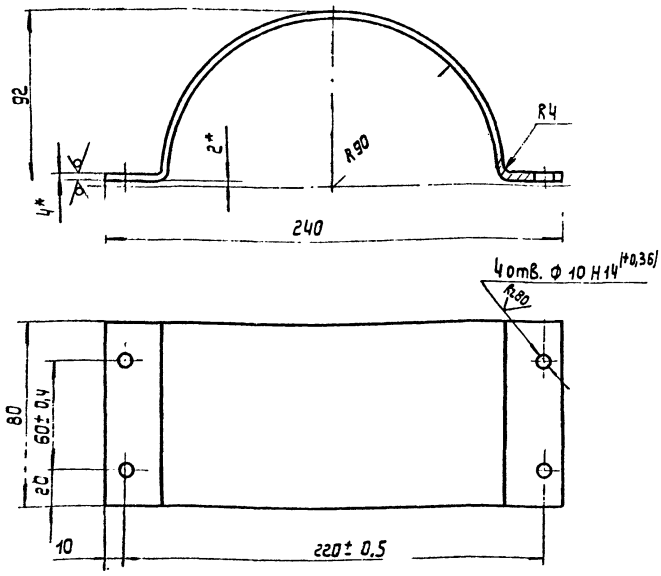

1. Длина развертки - 436 мм *.
2. * Размеры для справок.
3. Неуказанные предельные отклонения размеров: Валов h 16, остальных ± IT16/2.

Изм.	Лист	№ докум.	Подп.	Дата
Разраб.		Устинова		08.74
Пров.		Трофимов		08.74
Т.контр.		Бурле		08.74
Рук.		Татимова		08.74
Н.контр.		Кузьмичева		08.74
Утв.				

Хамут

Лит.	Масса	Масштаб
	1,1	1:2
Лист	Листов 1	

Лист Б-ЛН-4 ГОСТ 19903-74 / Ст.3 пс ГОСТ 14637-69

Гипростроммашина г. Киев

Копировал: Усова Формат 11

409-29-61 ТН-6 023

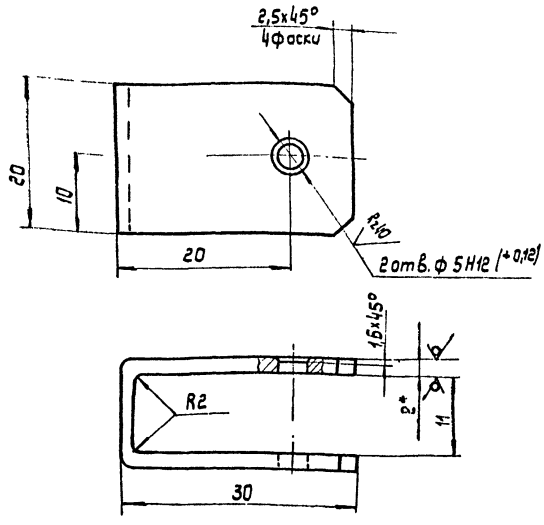

1. Длина развертки - 74 мм *.
2. * Размеры для справок.
3. Неуказанные предельные отклонения размеров: отверстий - Н16, Валов h 16, остальных ± IT16/2.

Изм.	Лист	№ докум.	Подп.	Дата
Разраб.		Трифонова		08.74
Пров.		Трофимов		08.74
Т.контр.		Бурле		08.74
Рук.		Татимова		08.74
Н.контр.		Кузьмичева		08.74
Утв.				

Кронштейн

Лит.	Масса	Масштаб
	0,02	2:1
Лист	Листов 1	

Лист Б-ЛН-2 ГОСТ 19903-74 / 4.IV-4 ГОСТ 14637-69

Гипростроммашина г. Киев

Копировал: Усова Формат 11

409-29-61 ТН-6 031

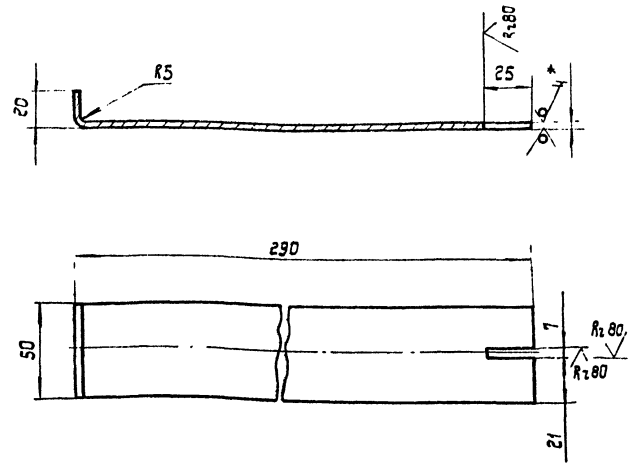

1. Длина развертки - 312 мм *.
2. * Размеры для справок.
3. Предельные отклонения размеров: отверстий Н16, Валов h 16, остальных ± IT16/2.

31

7601/8

Изм.	Лист	№ докум.	Подп.	Дата
Разраб.		Зачьбег г		08.74
Пров.		Трофимов		08.74
Т.контр.		Бурле		08.74
Рук.		Татимова		08.74
Н.контр.		Кузьмичева		08.74
Утв.				

Планка

Лит.	Масса	Масштаб
	0,4	1:2
Лист	Листов 1	

Лист Б-ЛН-4 ГОСТ 19903-74 / Ст.3 пс ГОСТ 14637-69

Гипростроммашина г. Киев

Копировал: Усова Формат

013 · 409-29-61 ТН-6

Rz80

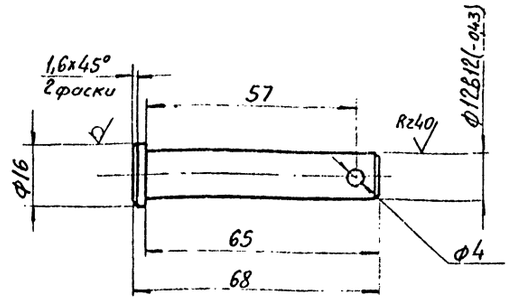

1. Размер для справок.
2. Неуказанные предельные отклонения размеров отверстий H14, остальных $\pm \frac{IT14}{2}$.

Изм.	Лист	№ докум.	Подп.	Дата	409-29-61 ТН-6 .013			
Разраб.		Остапова		11.78	Палец	Лит.	Масса	Масштаб
Пров.		Трофимов		11.78			0,06	1:1
Т.контр.		Бурле		11.78		Лист	Листов 1	
Рук.		Татимова		11.78	Круг 3.16.08.35.10-71 / Ст3пс ГОСТ 1050-74	Гипростроммашина г. Киев		
Н.контр.		Кузьмичева		11.78				

Копировал Формат А1

014 · 409-29-61 ТН-6

Rz160

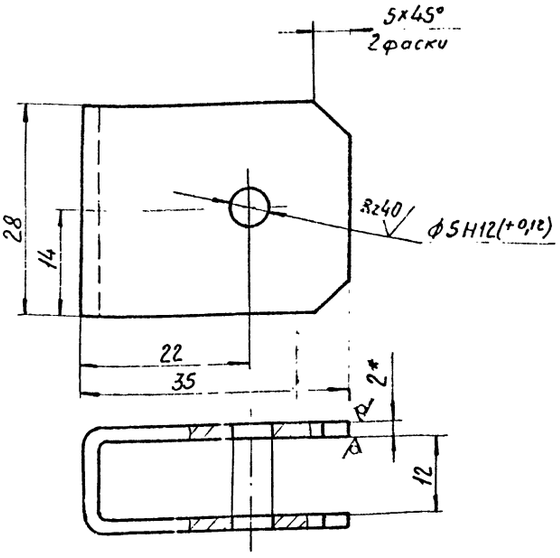

1. Длина развертки - 90 мм*
2. *Размеры для справок.
3. Неуказанные предельные отклонения размеров отверстий H16, валов h16, остальных $\pm \frac{IT16}{2}$.

Изм.	Лист	№ докум.	Подп.	Дата	409-29-51 ТН-6 .014			
Разраб.		Остапова		11.78	Кронштейн	Лит.	Масса	Масштаб
Пров.		Трофимов		11.78			0,03	2:1
Т.контр.		Бурле		11.78		Лист	Листов 1	
Рук.		Татимова		11.78	Лист Б-ПН-2 ГОСТ 19903-74 / 1-IV-Н ГОСТ 16523-70	Гипростроммашина г. Киев		
Н.контр.		Кузьмичева		11.78				
Утв.				11.78				

Копировал Формат А1

012 · 409-29-61 ТН-6

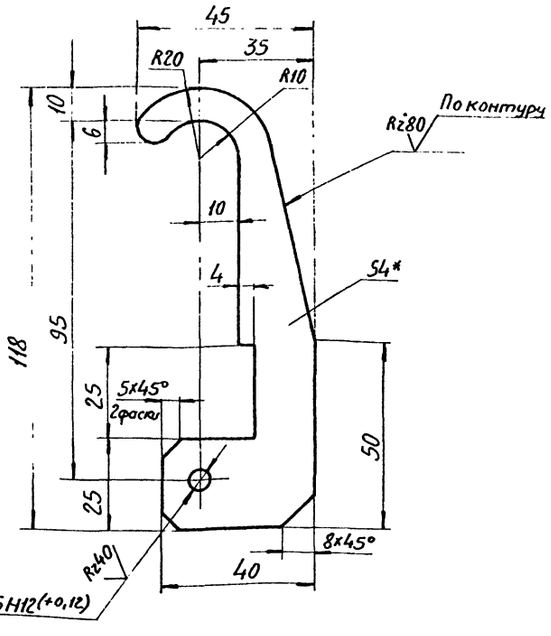

1.* Размер для справок.
2. Неуказанные предельные отклонения размеров: валов h16, остальных $\pm \frac{IT16}{2}$

Изм.	Лист	№ докум.	Подп.	Дата	409-29-61 ТН-6 .012			
Разраб.		Зильберт		11.78	Скоба	Лит.	Масса	Масштаб
Пров.		Трофимов		11.78			0,07	1:1
Т.контр.		Бурле		11.78		Лист	Листов 1	
Рук.		Татимова		11.78	Лист Б-ПН-4 ГОСТ 19903-74 / Ст3пс ГОСТ 14637-69	Гипростроммашина г. Киев		
Н.контр.		Кузьмичева		11.78				

Копировал Формат А1

600 · 409-29-61 ТН-6

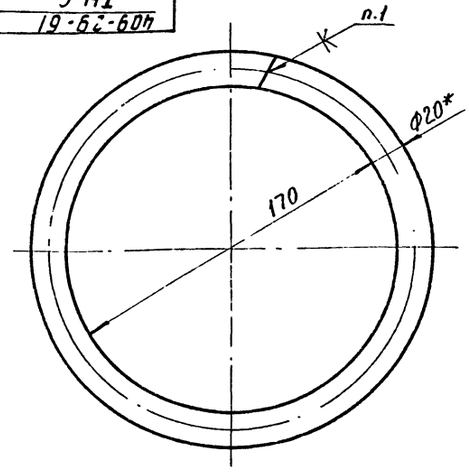

Развертка.
М 1:1

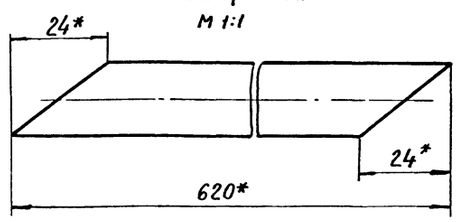

1. Клей №88НП ТУ38-105-540-73.
2. *Размеры для справок.

32
7607/8

Изм.	Лист	№ докум.	Подп.	Дата	409-29-61 ТН-6 .009			
Разраб.		Остапова		11.78	Уплотнение	Лит.	Масса	Масштаб
Пров.		Трофимов		11.78			0,4	1:2
Т.контр.		Бурле		11.78		Лист	Листов 1	
Рук.		Татимова		11.78	Шнур 3М Ф20 ГОСТ 6467-69	Гипростроммашина г. Киев		
Н.контр.		Кузьмичева		11.78				
Утв.				11.78				

Копировал Трубинская Формат А1

R_z 80 (√)

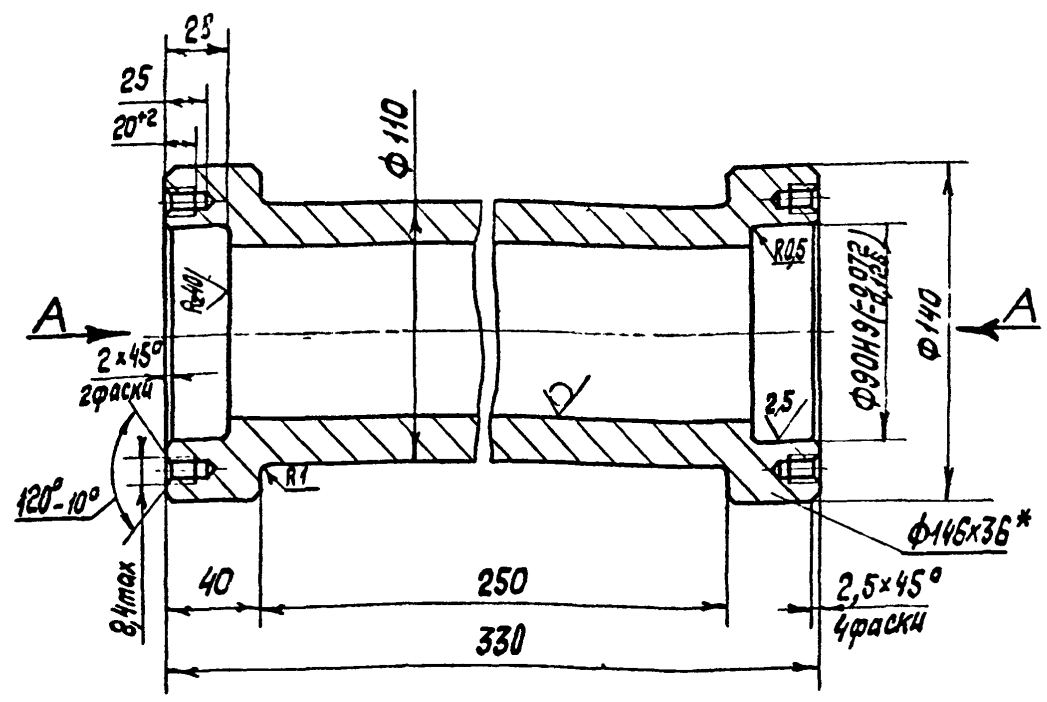

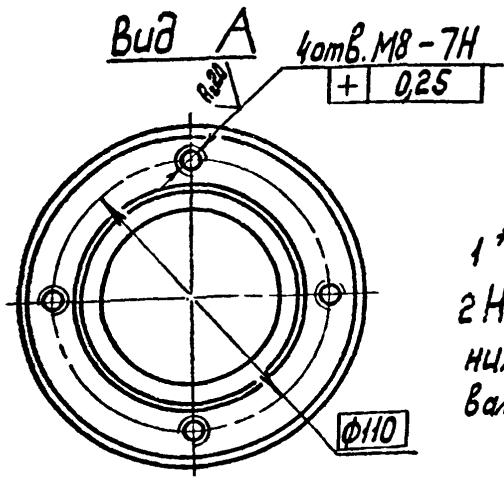

1 *Размеры для справок.

2 Неуказанные предельные отклонения размеров: отверстий – H14, валов – h14, остальных – $\pm\frac{IT14}{2}$.

					409-29-61 / ТН-6 026			
Изм.	Лист	№ докум.	Подп.	Дата	Стакан.	Лит.	Масса	Масштаб
Разраб.		Трофимов.	Зильб	08.78			13,5	1:2,5
Провер.		Татинова.		08.78		Лист	Листов 1	
Т. контр.		Бурле		08.78				
Рук.		Татинова.		08.78	Труба 146×36 ГОСТ 8732-70 / Д ГОСТ 8731-74	Гипростроммашина г. Киев		
Н. контр.		Кузьмичева		08.78				
Утв.								

Копировал: Смилян Формат 11

R_z 80 (√)

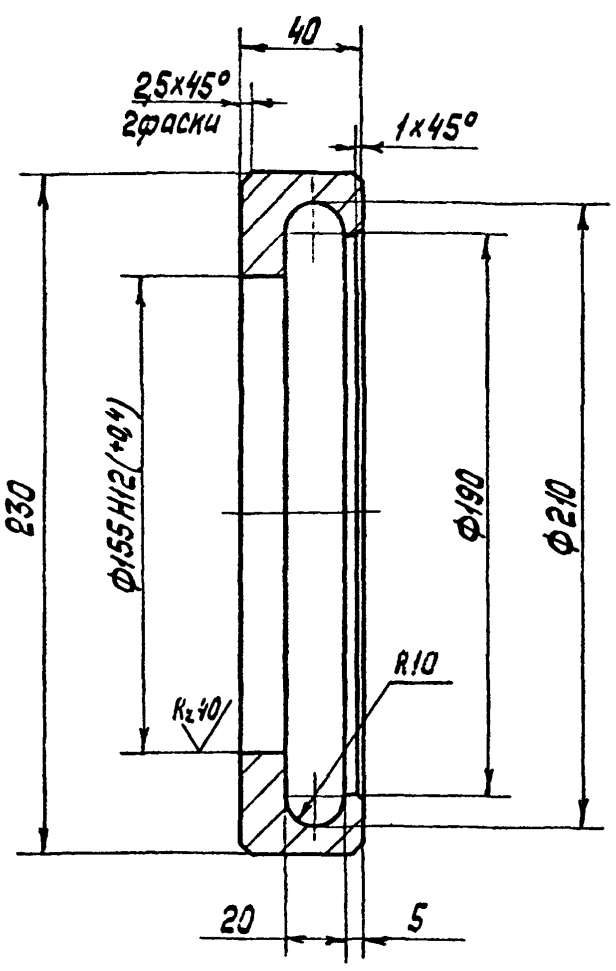

1 *Размеры для справок.

2 Неуказанные предельные отклонения размеров: отверстий – H14, валов – h14, остальных – $\pm\frac{IT14}{2}$.

					409-29-61 / ТН-6 022			
Изм.	Лист	№ докум.	Подп.	Дата	Кольцо.	Лит.	Масса	Масштаб
Разраб.		Трофимов	Зильб	08.78			4,4	1:2
Пров.		Татинова		08.78		Лист	Листов 1	
Т. контр.		Бурле		08.78				
Рук.		Татинова		08.78	Ст3пс ГОСТ 380-71	Гипростроммашина г. Киев		
Н. контр.		Кузьмичева		08.78				
Утв.								

Копировал: Смилян Формат 11

R_z 80 (√)

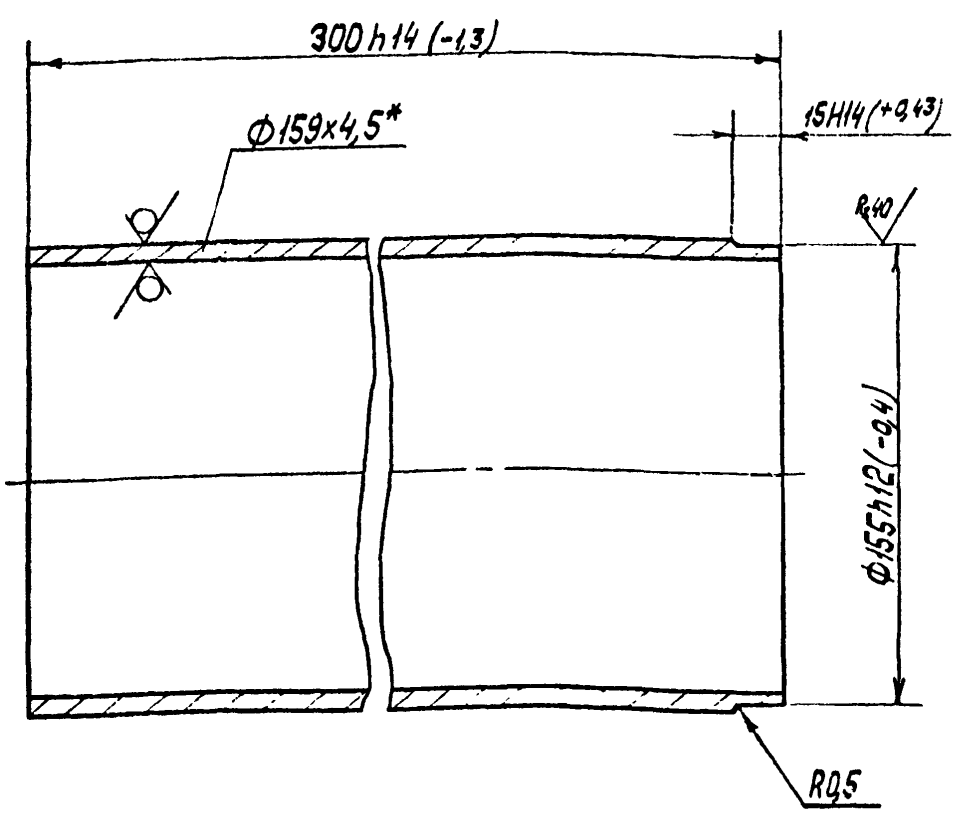

*Размер для справок.

					409-29-61 / ТН-6 021			
Изм.	Лист	№ докум.	Подп.	Дата	Гильза.	Лит.	Масса	Масштаб
Разраб.		Трофимов	Зильб	11.78			5,2	1:2
Пров.		Татинова		11.78		Лист	Листов 1	
Т. контр.		Бурле		11.78				
Рук.		Татинова		11.78	Труба 159×4,5 ГОСТ 8732-70 / Д ГОСТ 8731-74	Гипростроммашина г. Киев		
Н. контр.		Кузьмичева		11.78				
Утв.								

R_z 80 (√)

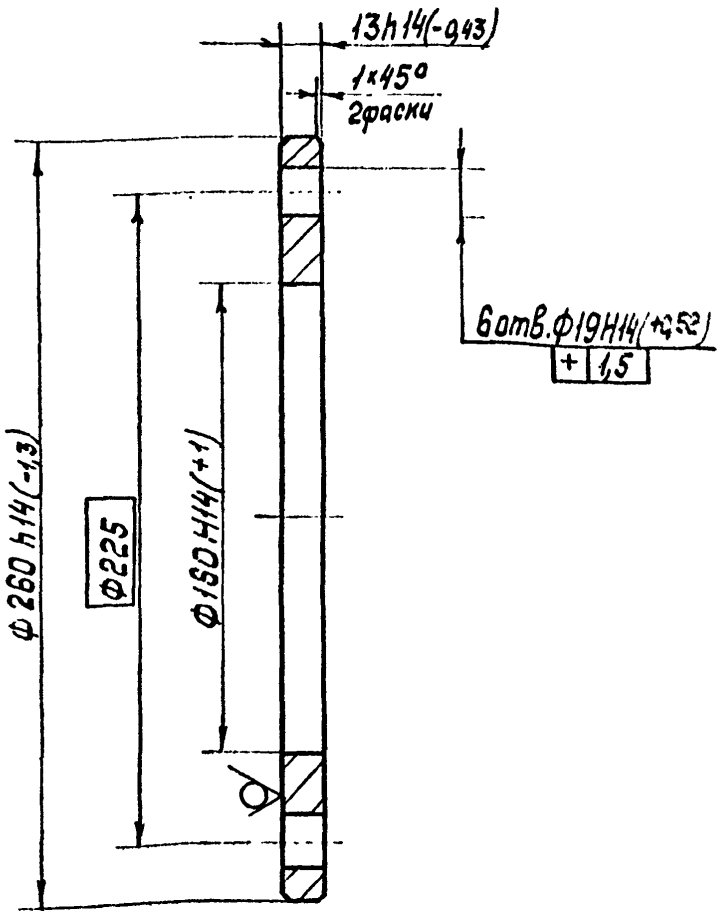

33

7607/8

					409-29-61 / ТН-6 029			
Изм.	Лист	№ докум.	Подп.	Дата	Фланец	Лит.	Масса	Масштаб
Разраб.		Трофимов	Зильб	11.78			3,3	1:2
Пров.		Татинова		11.78		Лист	Листов 1	
Т. контр.		Бурле		11.78				
Рук.		Татинова		11.78	Ст3пс ГОСТ 380-71	Гипростроммашина г. Киев		
Н. контр.		Кузьмичева		11.78				
Утв.								

Инв. № подл. | Подп. и дата | Взам. инв. № | Инв. № дубл. | Подп. и дата

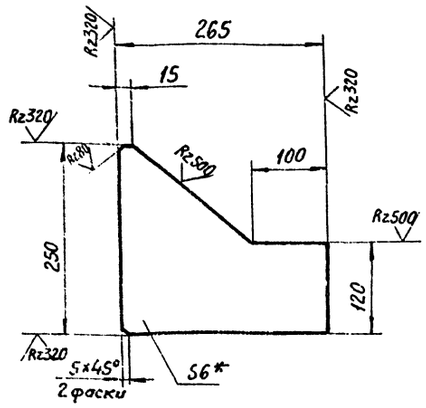

1* Размер для справок.

2. Предельные отклонения размеров валов h16, остальных $\pm \frac{IT16}{2}$.

Изм.	Лист	№докум.	Подп.	Дата	409-29-61 ТН-6 .025		
Разраб.		Зильберт		11.78	Ребро	Лит.	Масса 2,1	Масштаб 1:5
Пров.		Трофимов		11.78		Лист	Листов 1
Т.контр.		Бурле		11.78		Гипростроммашино г. Киев
Рук.		Татимова		11.78	Лист Б-ПН-6 ГОСТ 19903-74 Ст3пс ГОСТ 14637-69	
Н.контр.		Кузьмичева		11.78		
Утв.						

Копировал Формат А1

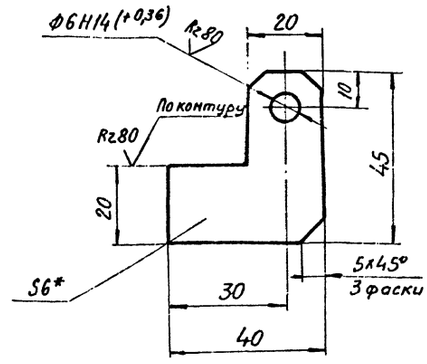

1* Размер для справок.

2. Неуказанные предельные отклонения размеров: валов h16, остальных $\pm \frac{IT16}{2}$.

Изм.	Лист	№докум.	Подп.	Дата	409-29-61 ТН-6 .028		
Разраб.		Зильберт		11.78	Ушко	Лит.	Масса 0,06	Масштаб 1:1
Пров.		Трофимов		11.78		Лист	Листов 1
Т.контр.		Бурле		11.78		Гипростроммашино г. Киев
Рук.		Татимова		11.78	Лист Б-ПН-6 ГОСТ 19903-74 Ст3пс ГОСТ 14637-69	
Н.контр.		Кузьмичева		11.78		
Утв.						

Копировал Формат А1

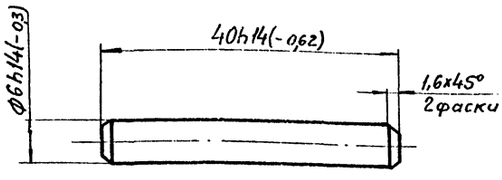

Изм.	Лист	№докум.	Подп.	Дата	409-29-61 ТН-6 .024		
Разраб.		Зильберт		11.78	Ось	Лит.	Масса 0,09	Масштаб 2:1
Пров.		Трофимов		11.78		Лист	Листов 1
Т.контр.		Бурле		11.78		Гипростроммашино г. Киев
Рук.		Татимова		11.78	Ст3пс ГОСТ 380-71	
Н.контр.		Кузьмичева		11.78		
Утв.						

Копировал Формат А1

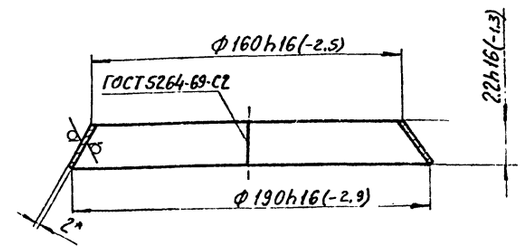

Развертка

М1:2,5

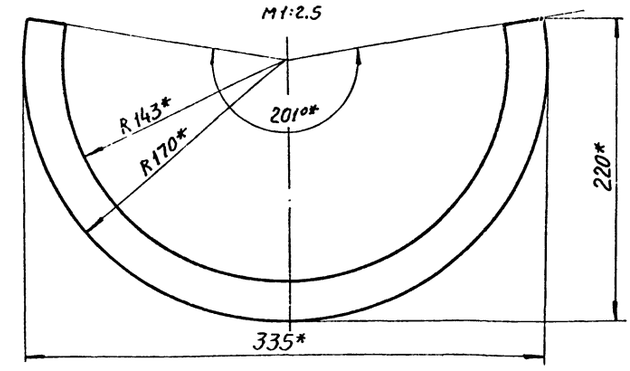

1* Размеры для справок.

2. Масса наплавленного металла - 0,05 кг

34

7607/8

Изм.	Лист	№докум.	Подп.	Дата	409-29-61 ТН-6 .032		
Разраб.		Зильберт		11.78	Обечайка	Лит.	Масса 0,*	Масштаб 1:2
Пров.		Трофимов		11.78		Лист	Листов 1
Т.контр.		Бурле		11.78		Гипростроммашино г. Киев
Н.контр.		Татимова		11.78	Лист Б-ПН-2 ГОСТ 19903-74 1-IV-НГОСТ 16523-70	
Утв.		Кузьмичева		11.78		

Копировал Трубинская Формат А1

409-29-61 ТН-6 047

Rz80

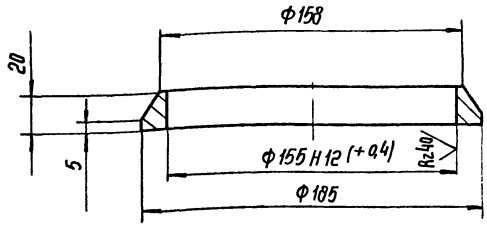

Неуказанные предельные отклонения размеров: валов h14, остальных ± IT14/2

Изм.	Лист	№ докум.	Подп.	Дата
Разраб.		Зильберт		08.78
Пров.		Трофимов		08.78
Т.контр.		Бурле		08.78
Рук.		Татимова		08.78
Н.контр.		Кузьмичева		08.78
Утв.				

409-29-61 ТН-6 047

Насадка

Лит.	Масса	Масштаб
	0,4	1:2
Лист	Листов 1	

Ст.3 пс ГОСТ 380-71

Гипростроммашина г. Киев

Копировал: Формат 11

409-29-61 ТН-6 048

Rz80

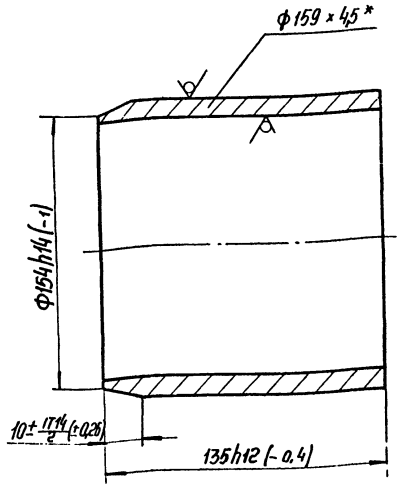

* Размер для справок.

Изм.	Лист	№ докум.	Подп.	Дата
Разраб.		Зильберт		08.78
Пров.		Трофимов		08.78
Т.контр.		Бурле		08.78
Рук.		Татимова		08.78
Н.контр.		Кузьмичева		08.78
Утв.				

409-29-61 ТН-6 048

Ниппель

Лит.	Масса	Масштаб
	2,4	1:2
Лист	Листов 1	

Трубы 159x4,5 ГОСТ 8732-70 / АСт.2 ГОСТ 8731-74

Гипростроммашина г. Киев

Копировал: Белова Формат 11

409-29-61 ТН-6 041

Rz80

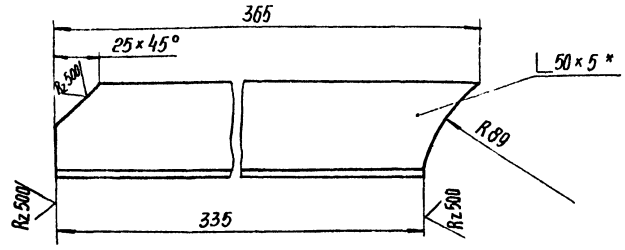

1.* Размер для справок.
2. Предельные отклонения размеров: валов h16, остальных ± IT16/2.

Изм.	Лист	№ докум.	Подп.	Дата
Разраб.		Остапова		08.78
Пров.		Трофимов		08.78
Т.контр.		Бурле		08.78
Рук.		Татимова		08.78
Н.контр.		Кузьмичева		08.78
Утв.				

409-29-61 ТН-6 041

Балка

Лит.	Масса	Масштаб
	1.3	1:2
Лист	Листов 1	

Уголок Б-50x50x5 ГОСТ 8509-72 / Ст.3 пс ГОСТ 535-58

Гипристроммашина г. Киев

Копировал: Белова Формат 11

409-29-61 ТН-6 044

Rz80

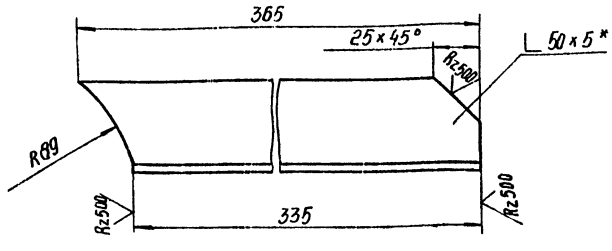

1.* Размер для справок.
2. Предельные отклонения размеров: валов h16, остальных ± IT16/2.

35
7607/8

Изм.	Лист	№ докум.	Подп.	Дата
Разраб.		Остапова		08.78
Пров.		Трофимов		08.78
Т.контр.		Бурле		08.78
Рук.		Татимова		08.78
Н.контр.		Кузьмичева		08.78
Утв.				

409-29-61 ТН-6 044

Балка

Лит.	Масса	Масштаб
	1.3	1:2
Лист	Листов 1	

Уголок Б-50x50x5 ГОСТ 8509-72 / Ст.3 пс ГОСТ 535-58

Гипристроммашина г. Киев

Копировал: Белова Формат 11

Инв.№ подл. | Подп. и дата | Взам. инв.№ | Инв.№ дубл. | Подп. и дата

409-29-61 ТН-6 058

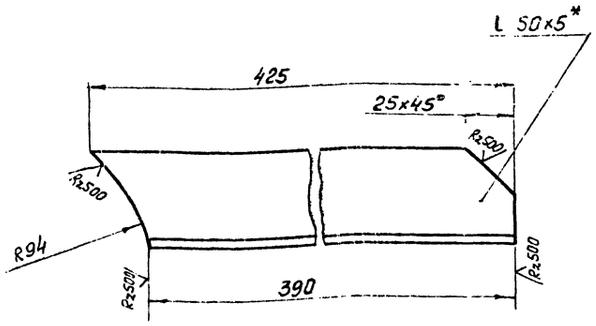

1.* Размер для справок.
2. Предельные отклонения размеров: валов h16, остальных $\pm \frac{IT16}{2}$.

409-29-61 ТН-6 058

Изм.	Лист	N докум.	Подп.	Дата	Балка	Лит.	Масса	Масштаб
Разраб.		Остапова					1,6	1:2
Пров.		Трофимов				Лист	Листов 1	
Т. контр.		Бурле				Гипростромашина		
Рук.		Татимова						
Н. контр.		Кузьмичева				г. Киев		

Уголок Б-50x50x5 ГОСТ 8509-72 / Ст3пс ГОСТ 535-58

Копировал Формат 11

409-29-61 ТН-6 051

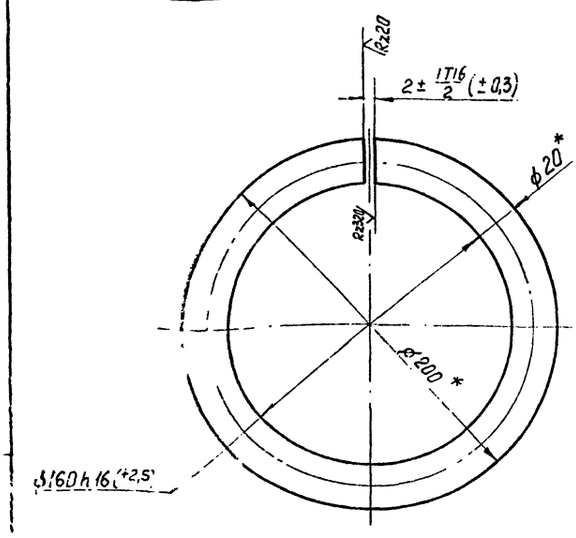

1. Длина развертки – 565 мм²
2.* Размеры для справок.

409-29-61 ТН-6 051

Изм.	Лист	N докум.	Подп.	Дата	Кольцо	Лит.	Масса	Масштаб
Разраб.		Остапова					1,4	1:2
Пров.		Трофимов				Лист	Листов 1	
Т. контр.		Бурле				Гипростромашина		
Рук.		Татимова						
Н. контр.		Кузьмичева				г. Киев		
Утв.								

Круг В20 ГОСТ 2590-71 / Ст3пс ГОСТ 535-58

Копировал Формат 11

409-29-61 ТН-6 057

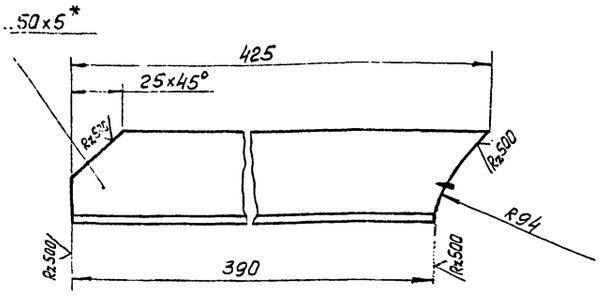

1.* Размер для справок.
2. Предельные отклонения размеров: валов h16, остальных $\pm \frac{IT16}{2}$.

409-29-61 ТН-6 057

N докум.	Подп.	Дата	Балка	Лит.	Масса	Масштаб
Остапова		12.78			1,6	1:2
Трофимов		12.78		Лист	Листов 1	
Бурле		12.78		Гипростромашина		
Татимова		12.78				
Кузьмичева		12.78		г. Киев		

Уголок Б-50x50x5 ГОСТ 8509-72 / Ст3пс ГОСТ 535-58

Формат 11

409-29-61 ТН-6 052

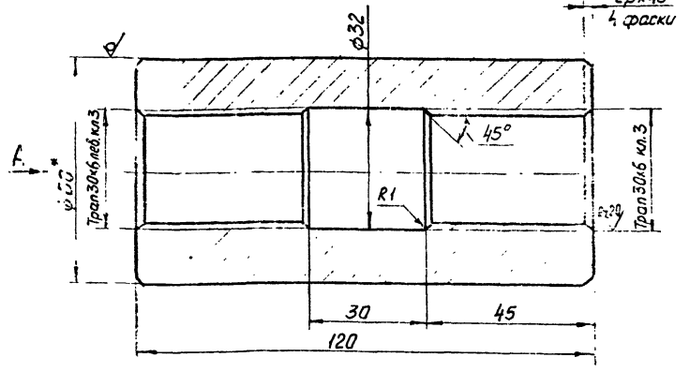

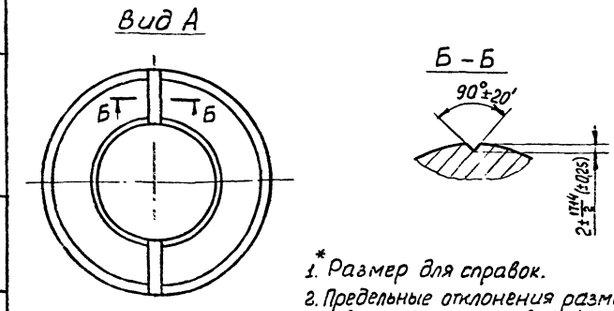

1.* Размер для справок.
2. Предельные отклонения размеров: отверстий – H14, валов – H14, остальных $\pm \frac{IT14}{2}$.

36
7507/8

409-29-61 ТН-6 052

Изм.	Лист	N докум.	Подп.	Дата	Ступица	Масштаб
Разраб.		Остапова		12.78		1:1
Пров.		Трофимов		12.78		
Т. контр.		Бурле		12.78		
Рук.		Татимова		12.78		
Н. контр.		Кузьмичева		12.78		

Круг В60 ГОСТ 2590-71 / Ст3пс ГОСТ 535-58

Копировал Формат 11

990 409-29-61 ТН-6

Rz80 (√)

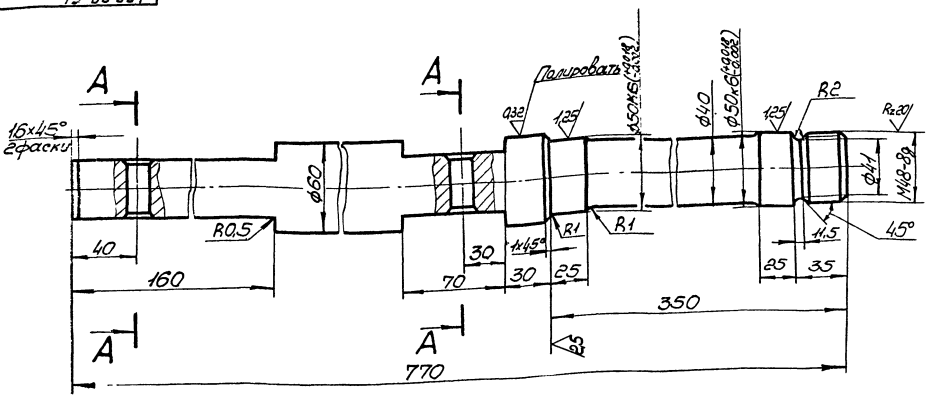

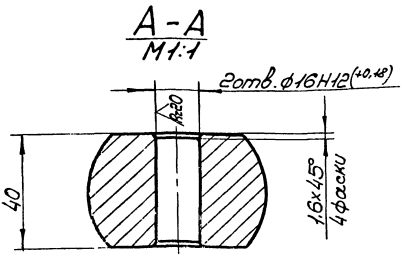

Неуказанные предельные отклонения размеров: валов – h14, остальных – $\pm \frac{IT14}{2}$.

					409-29-61 ТН-6 066		
Изм.	Лист	№ докум.	Подп.	Дата	Вал	Лит.	Масса	Масштаб
Разраб.		Осипова		08.78			15,5	1:2
Пров.		Графинов		08.78		Лист	Листов	
Т.контр.		Бурле		08.78				
Рук.		Графинов		08.78	Сталь 45 ГОСТ 1050-74	Гипростроммашина г.Киев		
Н.контр.		Кузьмичев		08.78				
Утв.								

Формат 12

063 409-29-61 ТН-6

Rz80 (√)

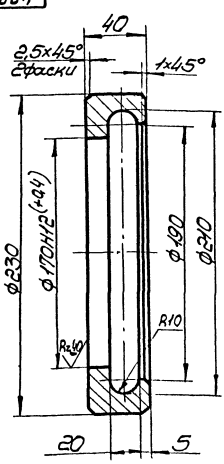

Неуказанные предельные отклонения размеров: отверстий – H14, валов – h14

					409-29-61 ТН-6 063		
Изм.	Лист	№ докум.	Подп.	Дата	Кольцо	Лит.	Масса	Масштаб
Разраб.							4,3	1:2
Пров.						Лист	Листов	
Т.контр.		Бурле						
Рук.					Сталь ГОСТ 380-71	Гипростроммашина г.Киев		
Н.контр.								
Утв.								

290 409-29-61 ТН-6

Rz80 (√)

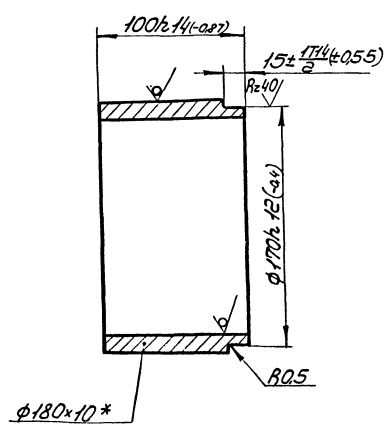

*Размер для справок

37

7607/8

					409-29-61 ТН-6 062		
Изм.	Лист	№ докум.	Подп.	Дата	Переходник	Лит.	Масса	Масштаб
Разраб.		Зильберт		08.78			37	1:2
Пров.		Графинов		08.78		Лист	Листов 1	
Т.контр.		Бурле		08.78				
Рук.		Татинов		08.78	Труба 180х10 ГОСТ 8732-70 Д ГОСТ 8731-74	Гипростроммашина г.Киев		
Н.контр.		Кузьмичев		08.78				
Утв.								

Инв.№ подл. | Подп. и дата | Взам.инв.№ | Инв.№ дубл. | Подп. и дата

Формат	Зона	Поз.	Обозначение	Наименование	Кол.	Примечание
				Документация		
22			409-29-61 ТН-6 000СБ	Сборочный чертеж		3л.
12			409-29-61 ТН-6 000ВС	Ведомость спецификаций		
12			409-29-61 ТН-6 000ВП	Ведомость покупных изделий		
11			409-29-61 ТН-6 000ВЗ	Ведомость заимствованных изделий		
				Сборочные единицы		
11	1		409-29-61 ТН-6 010	Корпус	1	
11	2		409-29-61 ТН-6 020	Рычаг	1	
11	3		409-29-61 ТН-6 030	Наконечник	1	
11	4		409-29-61 ТН-6 040	Штурвал	1	
11	5		409-29-61 ТН-6 050	Рычаг	1	
11	6		409-29-61 ТН-6 060	Насадка	1	
11	7		409-29-61 ТН-6 070	Вал в сборе	1	
				Детали		
11	10		409-29-61 ТН-4 001	Палец	8	
11	11		409-29-61 ТН-4 005	Рукоятка	6	
11	12		409-29-61 ТН-4 007	Палец	8	
11	13		409-29-61 ТН-4 008	Скоба	6	

Изм.	Лист	N докум.	Подп.	Дата	409-29-61 ТН-6 000		
Разраб.		Трофимов		11.78	Устройство для переключения цементопроводов	Лит.	Лист 1 / Листов 3
Пров.		Татимова		11.78		Гипростроммашина г. Киев	
Т.контр.		Татимова		11.78			
Н.контр.		Кудрин		11.78			
Утв.		Лимник		11.78			

Копировал Формат 11

Формат	Зона	Поз.	Обозначение	Наименование	Кол.	Примечание
11		16	409-29-61 ТН-6 001	Крышка	1	
11		17	409-29-61 ТН-6 002	Крышка	1	
11		18	409-29-61 ТН-6 003	Палец	2	
11		19	409-29-61 ТН-6 004	Хомут	3	
11		20	409-29-61 ТН-6 005	Винт	1	
11		21	409-29-61 ТН-6 006	Винт	1	
11		22	409-29-61 ТН-6 007	Хомут	1	
11		23	409-29-61 ТН-6 008	Прокладка	3	
11		24	409-29-61 ТН-6 009	Уплотнение	7	
12		25	409-29-61 ТН-6 011	Рукоятка	2	
11		26	409-29-61 ТН-6 012	Скоба	2	
11		27	409-29-61 ТН-6 013	Палец	2	
11		28	409-29-61 ТН-6 014	Кронштейн	2	
				Стандартные изделия		
		33		Болт М8х30.46 ГОСТ 7798-70	24	0,017кг
		36		Гайка М8.5 ГОСТ 5915-70	12	0,005кг
		39		Гайка М48х1.5.6.35 ГОСТ 11871-73	2	0,17кг
				Шайбы ГОСТ 9649-66		
		42		12.01	2	0,002кг
		43		16.01	2	0,003кг

Изм.	Лист	N докум.	Подп.	Дата	409-29-61 ТН-6 000	Лист

Копировал Формат 11

Формат	Зона	Поз.	Обозначение	Наименование	Кол.	Примечание
		46		Шайба 8.01 ГОСТ 10450-68	37	0,001кг
		49		Шплинт 3,2 х 25 ГОСТ 397-66	4	0,001кг
		52		Кольцо СП66-49-5 ГОСТ 6308-71	1	0,005кг
		55		Подшипник 46210 ГОСТ 831-75	2	0,5кг
		58		Рукав В-2-150-5 ГОСТ 5398-76 L = 4000	1	32кг

Изм.	Лист	N докум.	Подп.	Дата	409-29-61 ТН-6 000	Лист 3

409-29-61 ТН-6 067

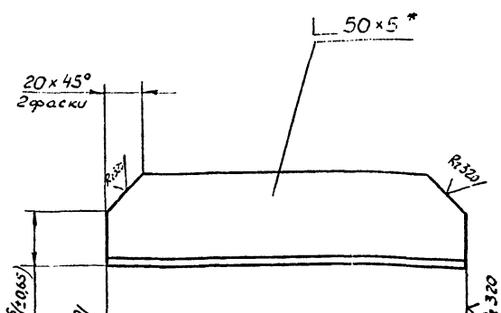

* Размер для справок.

38

7607/8

Изм.	Лист	N докум.	Подп.	Дата	409-29-61 ТН-6 067			
Разраб.		Григорьева		11.78	Угольник	Лит.	Масса 0,7	Масштаб 1:2
Пров.		Татимова		11.78				
Т.контр.		Бунле		11.78		Лист 1	Листов 1	
Рук.		Татимова		11.78	Уголок Б50х50х5 ГОСТ 8509-72 Ст3пс ГОСТ 535-58	Гипростроммашина г. Киев		
Н.контр.		Кармичева		11.78				
Утв.								

Копировал Формат 11

Поз.	Обозначение	Наименование	Кол.	Примеч.
		Документация		
	409-29-61 ТН-6 010 СБ	Сборочный чертеж		
		Детали		
1	409-29-61 ТН-6 021	Гильза	6	
2	409-29-61 ТН-6 022	Кольцо	6	
3	409-29-61 ТН-6 023	Кронштейн	6	
4	409-29-61 ТН-6 024	Ось	6	
5	409-29-61 ТН-6 025	Ребро	6	
6	409-29-61 ТН-6 026	Стакан	1	
7	409-29-61 ТН-6 027	Планка		
		Полоса Б-2 6×120 ГОСТ 103-72		
		Ст3пс ГОСТ 535-58		
		L=700 h17 (-3,6)	6	2,2 кг
8	409-29-61 ТН-6 028	Ушко	6	
9	409-29-61 ТН-6 029	Фланец	6	
10	409-29-61 ТН-6 031	Планка	6	
11	409-29-61 ТН-6 032	Обечайка	6	
12	409-29-61 ТН-6 033	Дно		
		Лист Б-ПН-2 ГОСТ 19903-74		
		Т-IV-Н ГОСТ 16523-70		
		ф1500 h15 (-2,5)	6	0,3 кг

Изм.	Лист	№ докум.	Подп.	Дата
Разраб.		Трофимов		11.78
Пров.		Тагимова		11.78
Т.контр.		Тагимова		11.78
Н.контр.		Кузьмичева		11.78
Утв.		Линник		11.78

409-29-61 ТН-6 010

Корпус

Лит.	Лист	Листов
		1

Гипростроммашина г. Киев

Копировал Формат 11

Поз.	Обозначение	Наименование	Кол.	Примеч.
		Документация		
12	409-29-61 ТН-6 020 СБ	Сборочный чертеж		
		Детали		
11 1	409-29-61 ТН-6 004	Хомут	1	
11 2	409-29-61 ТН-6 041	Балка	1	
54 3	409-29-61 ТН-6 042	Бобышка		
		Лист Б-ПН-8 ГОСТ 19903-74		
		Ст3пс ГОСТ 14637-69		
		40 h16 (-1,6) × 40 h16 (-1,5)	2	0,12 кг
64 4	409-29-61 ТН-6 043	Ребро		
		Уголок Б-50×50×5 ГОСТ 8509-72		
		Ст3пс ГОСТ 535-58		
		ℓ=42 h16 (-1,6)	1	0,16 кг
11 5	409-29-61 ТН-6 044	Балка	1	

Изм.	Лист	№ докум.	Подп.	Дата
Разраб.		Мечникова		
Пров.		Трофимов		
Рук.		Тагимова		
Н.контр.		Кузьмичева		
Утв.		Линник		

409-29-61 ТН-6 020

Рычаг

Лит.	Лист	Листов
		1

Гипростроммашина г. Киев

Копировал Формат 11

Поз.	Обозначение	Наименование	Кол.	
		Документация		
	409-29-61 ТН-6 030 СБ	Сборочный чертеж		
		Детали		
1	409-29-61 ТН-6 047	Насадка	1	
2	409-29-61 ТН-6 048	Ниппель	1	

Изм.	Лист	№ докум.	Подп.	Дата
Разраб.		Трофимов		11.78
Пров.		Тагимова		11.78
Т.контр.		Тагимова		11.78
Н.контр.		Кузьмичева		11.78
Утв.		Линник		11.78

409-29-61 ТН-6 030

Наконечник

Лит.	Лист	Листов

Гипростроммашина г. Киев

Копировал Формат 11

Поз.	Обозначение	Наименование	Кол.	
		Документация		
22	409-29-61 ТН-6 040 СБ	Сборочный чертеж		
		Детали		
11 1	409-29-61 ТН-6 051	Кольцо	1	
11 2	409-29-61 ТН-6 052	Ступица	1	
64 3	409-29-61 ТН-6 053	Спица		
		Круг В12 ГОСТ 2590-71		
		Ст3пс ГОСТ 535-58		
		ℓ=50 h15 (-1,6)	4	0,04 кг

Изм.	Лист	№ докум.	Подп.	Дата
Разраб.		Тагимова		11.78
Пров.		Трофимов		11.78
Рук.		Тагимова		11.78
Н.контр.		Кузьмичева		11.78
Утв.		Линник		11.78

409-29-61 ТН-6 040

Штурвал

Лит.	Лист	Листов

Гипростроммашина г. Киев

Копировал Формат 11

39

7607/8

Кол.	Зона	Поз.	Обозначение	Наименование	Кол.	Примечание
				Документация		
9			409-29-61 ТН-6 — 050СБ	Сборочный чертеж		
				Детали		
4		1	409-29-61 ТН-6 — 007	Хомут	1	
4		2	409-29-61 ТН-6 — 043	Вставка		
				Уголок Б-50х50х5 ГОСТ 8509-72 Ст3пс ГОСТ 535-58		
				ℓ=42 h 16(-1,6)	1	0,16 кг
4		3	409-29-61 ТН-6 — 057	Балка	1	
4		4	409-29-61 ТН-6 — 058	Балка	1	

409-29-61 ТН-6 — 050

Рычаг

Лит. | Лист | Листов

Гипростроммаш-инг г. Киев

Изм. | Лист | № докум. | Подп. | Дата

Разраб. Женишкин

Пров. Трофимов

Т.контр. Татимова

Н.контр. Кузнецов

Утв. Линник

Инв. № подл. | Подп. и дата | Взам. инв. № | Инв. № дубл. | Подп. и дата

Копировал

Формат А4

Кол.	Зона	Поз.	Обозначение	Наименование	Кол.	Примечание
				Документация		
11			409-29-61 ТН-6 — 060СБ	Сборочный чертеж		
				Детали		
11		1	409-29-61 ТН-6 — 048	Ниппель	1	
11		2	409-29-61 ТН-6 — 062	Переходник	1	
11		3	409-29-61 ТН-6 — 063	Кольцо	1	

409-29-61 ТН-6 — 060

Насадка

Лит. | Лист | Листов: 1

Гипростроммаш-инг г. Киев

Изм. | Лист | № докум. | Подп. | Дата

Разраб. Григорьева

Пров. Трофимов

Т.контр. Татимова

Н.контр. Кузнецов

Утв. Линник

Инв. № подл. | Подп. и дата | Взам. инв. № | Инв. № дубл. | Подп. и дата

Копировал

Формат А4

Кол.	Зона	Поз.	Обозначение	Наименование	Кол.	Примечание
				Документация		
12			409-29-61 ТН-6 — 070СБ	Сборочный чертеж		
				Детали		
12		1	409-29-61 ТН-6 — 066	Вал	1	√
11		2	409-29-61 ТН-6 — 067	Угольник	2	
54		3	409-29-61 ТН-6 — 068	Вставка		
				Уголок Б-50х50х5 ГОСТ 8509-72 Ст3пс ГОСТ 535-58		
				ℓ= 40 h 16(-1,6)	1	0,1 кг
54		4	409-29-61 ТН-6 — 069	Бобышка		
				Лист Б-ПН-8 ГОСТ 19903-74 Ст3пс ГОСТ 1637-69		
				40 h 16(-1,6) × 40 h 16(-1,6)	2	0,12 кг

409-29-61 ТН-6 — 070

Вал в сборе

Лит. | Лист | Листов: 1

Гипростроммашинг г. Киев

Изм. | Лист | № докум. | Подп. | Дата

Разраб. Сталова

Пров. Трофимов

Т.контр. Татимова

Н.контр. Кузнецов

Утв. Линник

Инв. № подл. | Подп. и дата | Взам. инв. № | Инв. № дубл. | Подп. и дата

Копировал

Формат А4

Кол.	Зона	Обозначение	Наименование	Куда входит: Обозначение	Куда входит: Кол.	Кол. общ.	Примечание
1	11	409-29-61 ТН-4 — 001	Палец			8	
2	11	409-29-61 ТН-4 — 005	Рукоятка			6	
3	11	409-29-61 ТН-4 — 007	Палец			8	
4	11	409-29-61 ТН-4 — 008	Скоба			6	
5							
6							
7							
8							
9							
10							
11							
12							
13							
14							
15							
16							
17							
18							
19							
20							
21							
22							
23							
24							
25							
26						40	
27						7507/8	

409-29-61 ТН-6 — 000В3

Устройство для перекрытия цементационных трубопроводов, забиваемых в грунт

Лит. | Лист | Листов: 1

Гипростроммаш-инг г. Киев

Изм. | Лист | № докум. | Подп. | Дата

Разраб. Сталова

Пров. Трофимов

Т.контр. Татимова

Н.контр. Кузнецов

Утв. Линник

Инв. № подл. | Подп. и дата | Взам. инв. № | Инв. № дубл. | Подп. и дата

Копировал

Формат А4

№ строки	Обозначение	Наименование	Куда входит: Обозначение	Куда входит: Кол	Общее кол.	Примечание
1	409-29-61 ТН-6 000	Устройство для переключения цементопроводов			1	
2						
3	409-29-61 ТН-6 010	Корпус			1	
4	409-29-61 ТН-6 020	Рычаг			1	
5	409-29-61 ТН-6 030	Наконечник			1	
6	409-29-61 ТН-6 040	Штурвал			1	
7	409-29-61 ТН-6 050	Рычаг			1	
8	409-29-61 ТН-6 060	Насадка			1	
9	409-29-61 ТН-6 070	Вал в сборе			1	
10						
11						
12						
13						
14						
15						
16						
17						
18						
19						
20						
21						
22						
23						
24						

Изм.	Лист	№ докум.	Подп.	Дата
Разраб.		Осталова		11.78
Пров.		Трофимов		11.78
Рук.		Татинов		11.78
Н. контр.		Кузьмичёв		11.78
Утв.		Лымник		11.78

409-29-61 ТН-6 000ВС

Устройство для переключения цементопроводов
Ведомость спецификаций

Лит.	Лист	Листов
		1

Гипростроммашина г. Киев

Копировал

Формат А2

№ строки	Наименование	Обозначение документа на поставку	Поставщик	Куда входит (обозначение)	Количество: на изделие	в компл.	на регулир.	всего	Примечание
1	Крепежные изделия								
2									
3	Болт М8×30.46	ГОСТ 7798-70			24			24	
4									
5	Гайка М8.5	ГОСТ 5915-70			12			12	
6									
7	Гайка М48×1.5.6.35	ГОСТ 11871-73			2			2	
8									
9	Шайба 12.01	ГОСТ 9649-66			2			2	
10	16.01				2			2	
11									
12	Шайба 8.01	ГОСТ 10450-68			37			37	
13									
14	Шплинт 3,2×25	ГОСТ 397-66			4			4	
15									
16	Кольцо СТ66-49-6	ГОСТ 6308-71			1			1	
17									
18	Подшипник 46210	ГОСТ 831-75			2			2	
19									
20									
21	Рукав 2-2-150-5	ГОСТ 5398-76			1			1	
22	L=4000								
23									
24									
25									
26									

41

1607/8

Изм.	Лист	№ докум.	Подп.	Дата
Разраб.		Осталова		11.78
Пров.		Трофимов		11.78
Рук.		Татинов		11.78
Н. контр.		Кузьмичёв		11.78
Утв.		Лымник		11.78

409-29-61 ТН-6 000ВП

Устройство для переключения цементопроводов
Ведомость покупных изделий

Лит.	Лист	Листов
		1

Гипростроммашина г. Киев

Копировал

Формат А2

409-29-61 — 000СБ
ТН-7

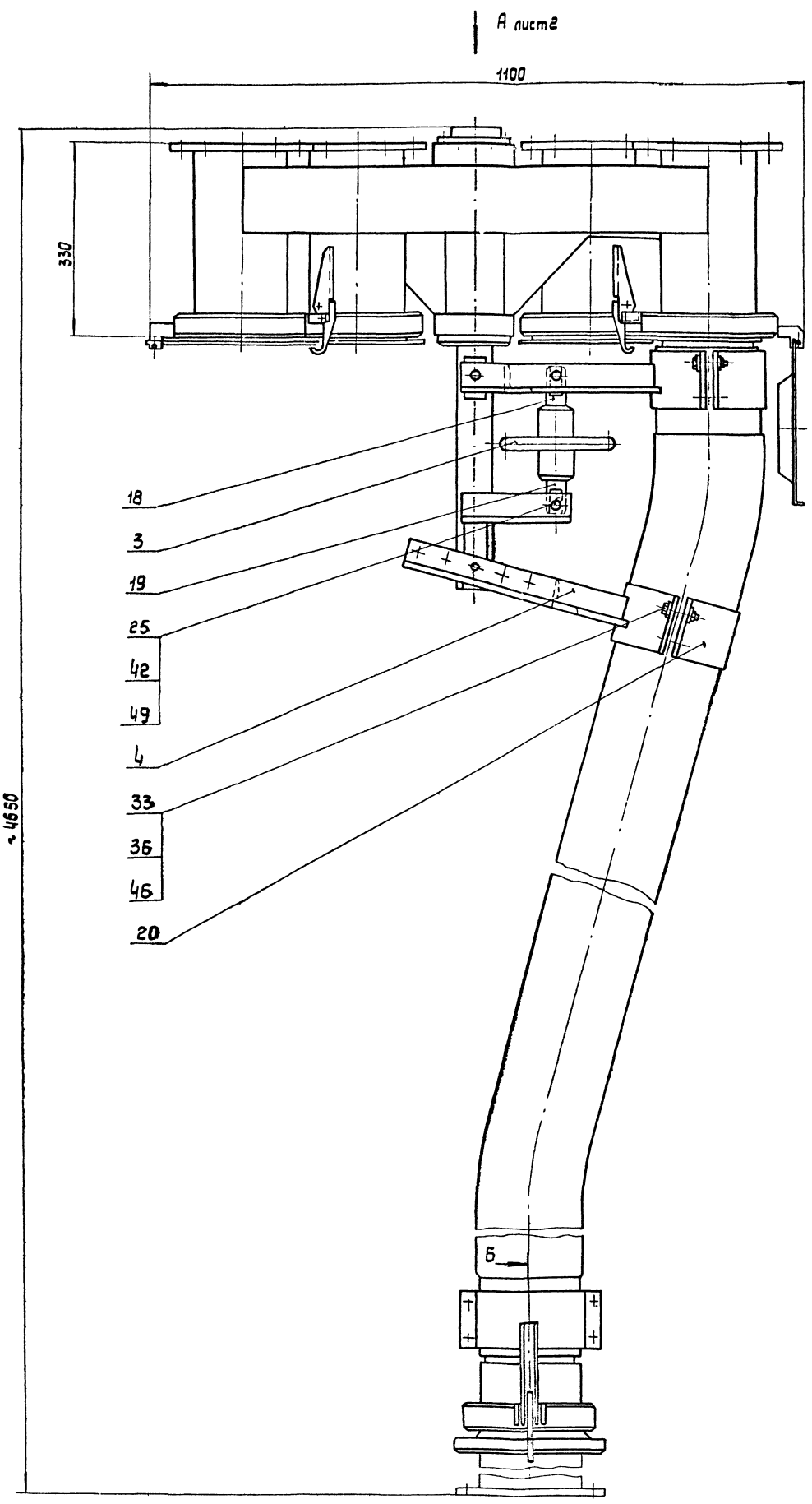

Размеры для справок.

7607/8 42

					409-29-61 ТН-7	000 СБ	
Изм.	Лист	№ докум.	Подп.	Дата	Устройства для переключения цементопроводов Сборочный чертеж	Лит.	Масса 180 / Масштаб 1:5
Разраб.		Трофимов		08.78		Лист 1	Листов 3
Пров.		Татимова		08.78		Гипростроммашина г. Киев	
Т.контр.		Бурле		08.78			
Рук.		Татимова		08.78			
Н.контр.		Кузьмичева		08.78			
Утв.		Линник		08.78			

Копировал: Усова

Форма 22

Вид А лист 1

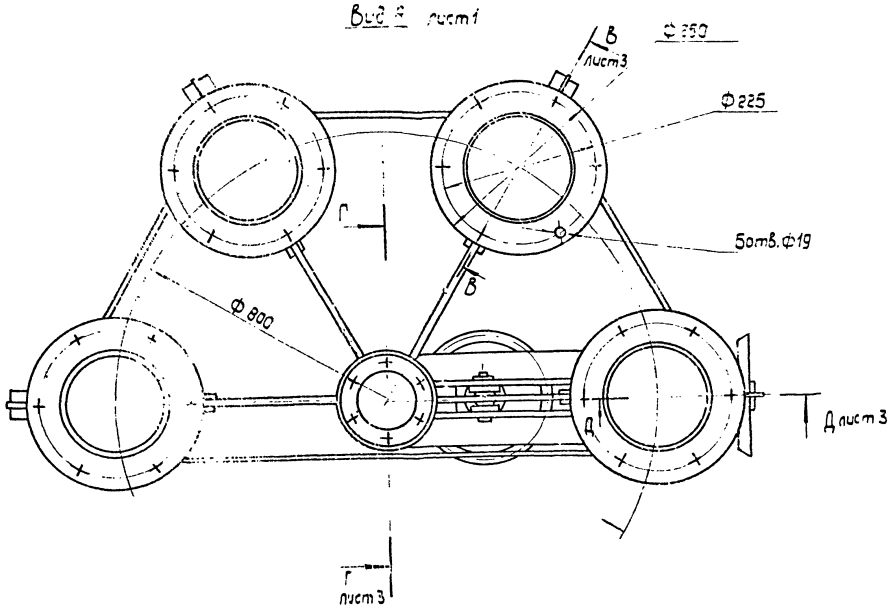

Б-Б
М 1:2
лист 1

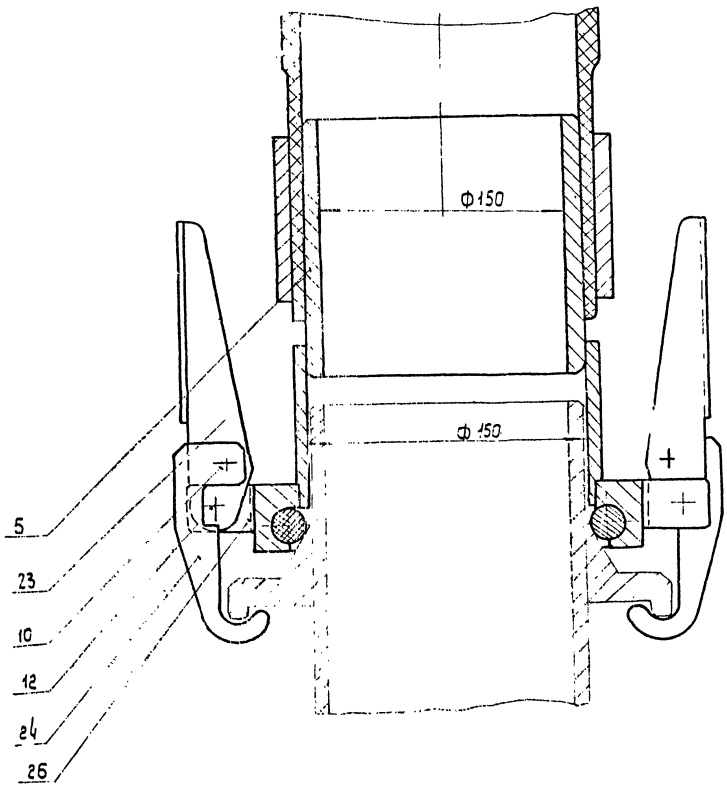

43
7607/8

					409-29-61 ТН-7	000 СБ	
Изм	Лист	№ докум	Подп.	Дата	Лит.	Масса	Масштаб
Разраб.		Трофимов		09.78			
Пров.		Татимов		09.78			
Т.контр.		Бурле		09.78	Лист 2	Листов	
Рук.		Татимов		09.78	Гипростроммашина г. Киев		
Н.контр.		Кузьмичева		09.78			
Утв.		Линник					

Формат 22

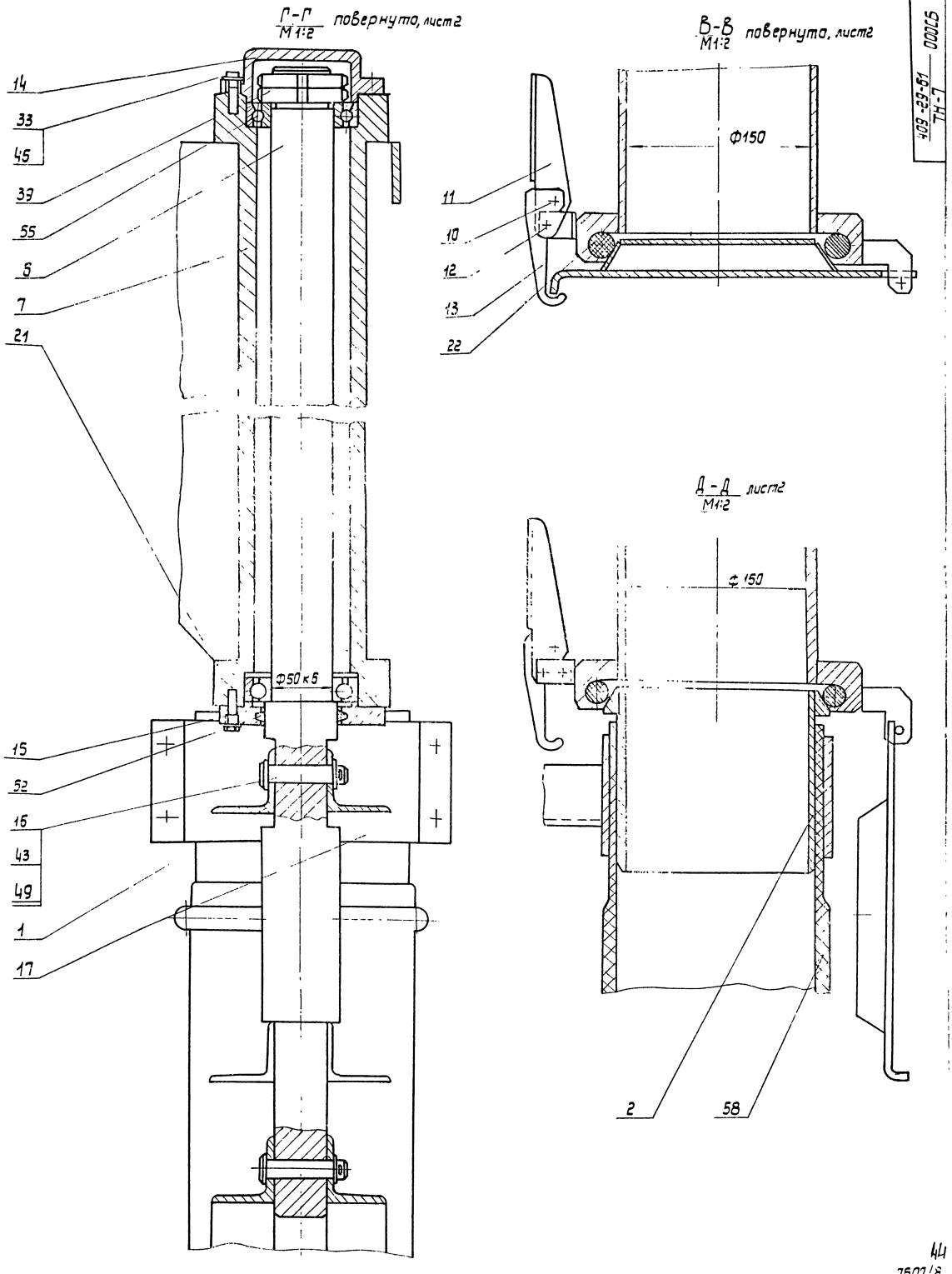

44

7607/8

					409-29-61 ТН-7 000СБ			
Изм.	Лист	№ докум.	Подп.	Дата		Лит.	Масса	Масштаб
Разраб.		Тосфимов		08.78				
Пров.		Татимова		08.78		Лист 3	Листов 8	
Т.контр.		Бурле		08.78		Гипростроммашина		
Рук		Татимова		08.78		г. Киев		
Н.контр.		[illegible]		[illegible]				
Утв.		[illegible]		[illegible]				

Копировал: Чгова

Формат 22

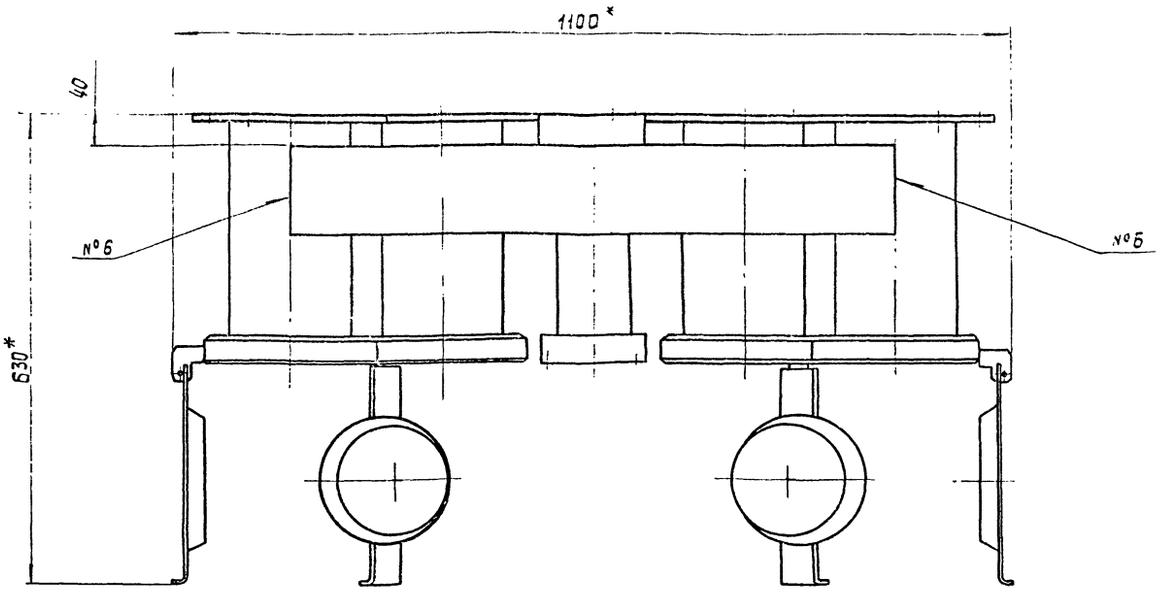

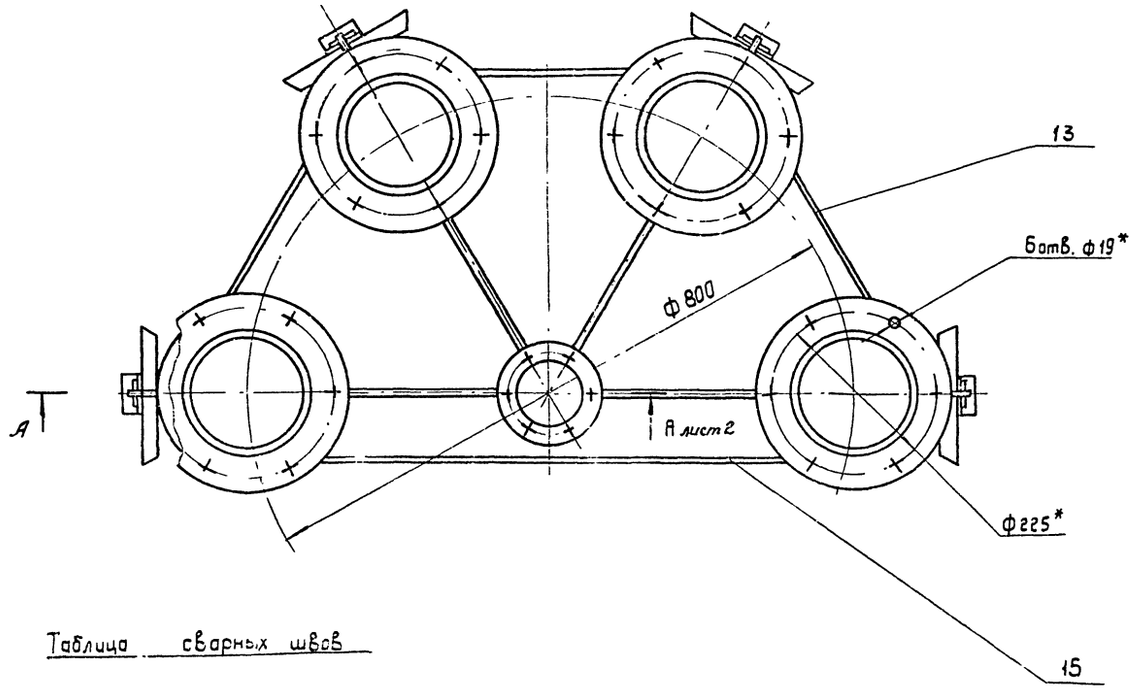

Таблица сварных швов

Номер шва	Условное обозначение	Требования к шву	Кол. швов
1	У1 - △4	по замкнутой линии	4
2	У1	по замкнутой линии	4
3	Т1 - △4	по замкнутой линии	4
4	Т1		8
5	Т3 - △4		12
6	Н1 - △4		8
7	Нестандартный	Размеры см. сечение 5-5	16

1. Сварной шов №1 по ГОСТ 16037-70
2. Сварные швы №2, №4 по ГОСТ 11534-75.
3. Сварные швы №3, №5, №6 по ГОСТ 5264-69.
4. Сварка швов №7 - ручная дуговая.
5. * Размеры для справок.
6. Предельные отклонения размеров: $\pm \frac{IT16}{2}$.
7. Масса наплавленного металла - 0,2 кг.

45
7607/8

					409-29-61 ТН-7 010СБ		
Изм.	Лист	№ докум.	Подп.	Дата	Корпус Сборочный чертеж	Лит.	Масса 90 / Масштаб 1:5
Разраб.		Трофимов		08.78			
Пров.		Татимова		09.78		Лист 1	Листов 2
Т.контр.		Бурле		09.78			
Рук.		Татимова		09.78		Гипростроммашина г. Киев	
Н.контр.		Кузьмичева		09.78			
Ч.т.з.		Гинник		09.78			

Копировал: Усова

Формат А2

А-А
М1:2 лист1

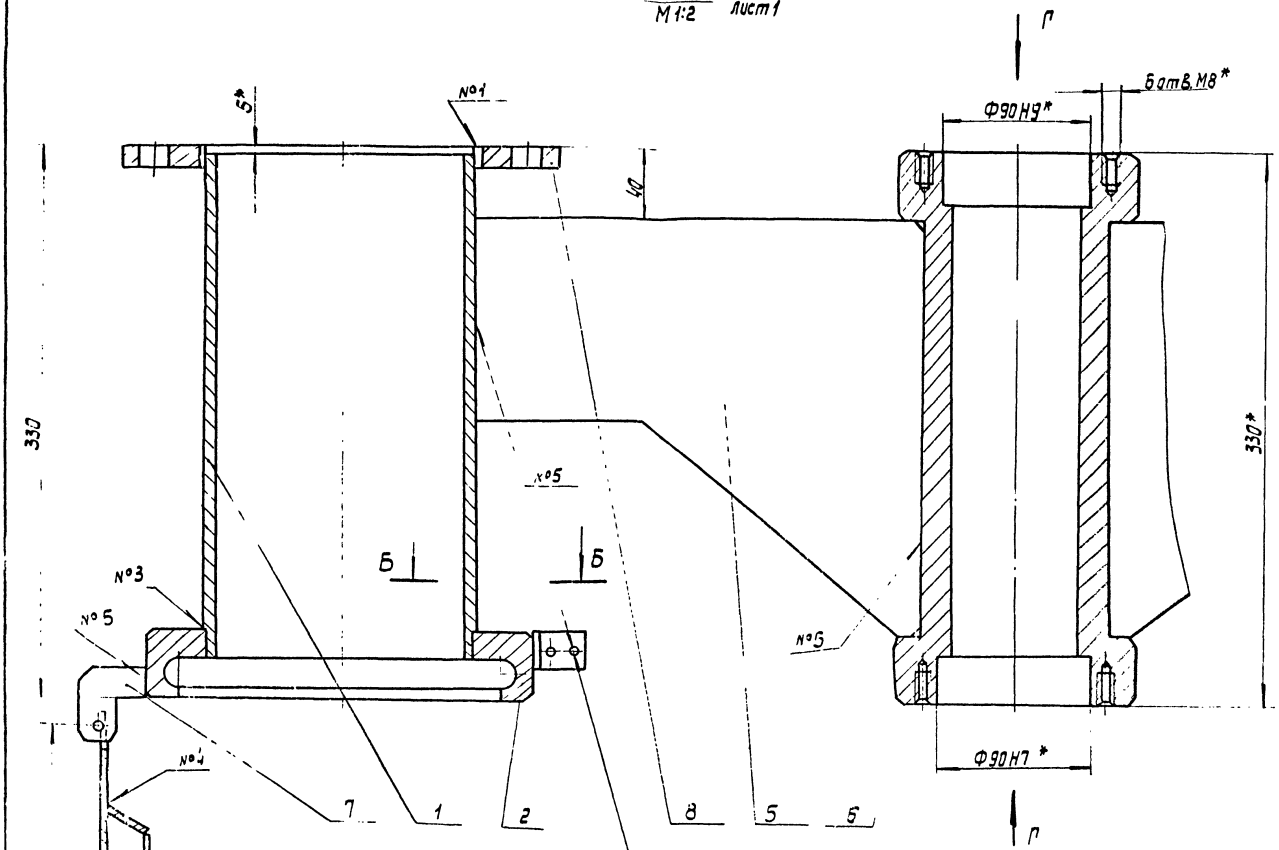

Вид В
М1:2

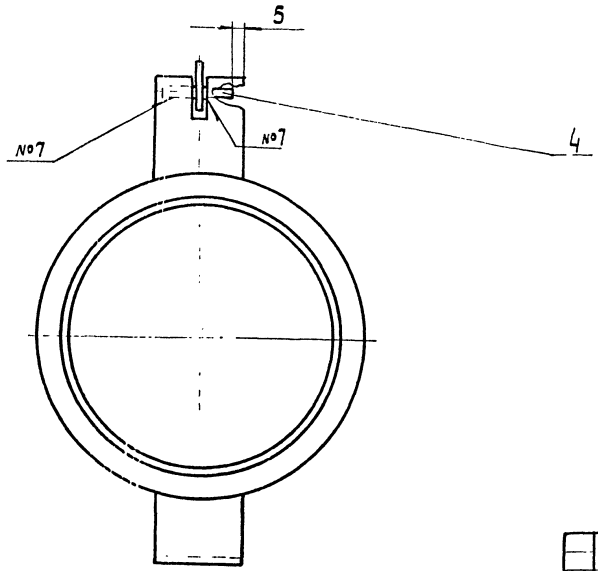

Вид Г

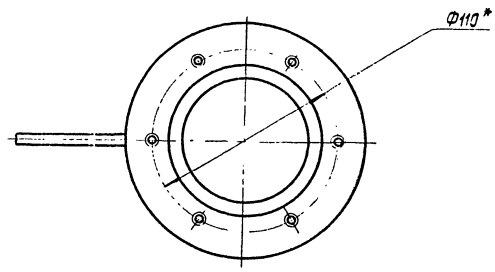

Б-Б
М1:2

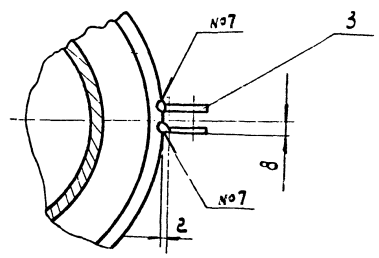

					409-29-61 ТН-7	·ОПОСБ	
Изм.	Лист	№докум.	Подп.	Дата		Лит.	Масса	Масштаб
Разраб.		Графимов		05.18				
Пров.		Татимов		05.18				
Т.контр.		Бурге		05.18		Лист 2	Листов 28	
Рук.		Татимов		05.18	Спецстроймашина г. Киев			
Н.контр.		Кузьмичев		05.18				
Утв.		Линник		05.18				

Копировал Формат А2

Формат	Зона	Позиция	Обозначение	Наименование	Колич.	Примечание
				Документация.		
А2			409-29-61 ТН-7 ОООСБ	Сборочный чертёж.		3л.
12			409-29-61 ТН-7 ОООВС	Ведомость спецификаций.		
12			409-29-61 ТН-7 ОООВП	Ведомость покупных изделий.		
11			409-29-61 ТН-7 ОООВЗ	Ведомость заимствованных изделий.		
				Сборочные единицы.		
11		1	409-29-61 ТН-8 020	Рычаг.	1	
11		2	409-29-61 ТН-8 030	Насадка.	1	
11		3	409-29-61 ТН-8 040	Маховик.	1	
11		4	409-29-61 ТН-8 050	Рычаг.	1	
11		5	409-29-61 ТН-8 060	Насадка.	1	
11		6	409-61-61 ТН-8 070	Вал.	1	
11		7	ТН-7 010	Корпус.	1	
				Детали		
11		10	409-29-61 ТН-4 001	Палец.	6	
11		11	409-29-61 ТН-4 005	Рукоятка.	4	
11		12	409-29-61 ТН-4 007	Палец.	6	

Инв.№ подл. | Подп. и дата | Взам.инв.№ | Инв.№ дубл. | Подп. и дата

Изм.	Лист	№ докум.	Подп.	Дата
Разраб.		Трофимов		03.78
Провер.		Татимова		03.78
Нач.		Татимова		03.78
Н. контр.		Кудымчева		03.78
Утв.		Линник		03.78

409-29-61 ТН-7 000

Устройство для переключения цементопроводов.

Лит.	Лист	Листов
	1	3

Гипростроммаш.ч. г. Киев

Копировал: Смилян Формат 11

Формат	Зона	Позиция	Обозначение	Наименование	Колич.	Примечание
11		13	409-29-61 ТН-8 008	Скоба.	4	
11		14	409-29-61 ТН-8 001	Крышка.	1	
11		15	409-29-61 ТН-8 002	Крышка.	1	
11		16	409-29-61 ТН-8 003	Палец.	2	
11		17	409-29-61 ТН-8 004	Хомут.	3	
11		18	409-29-61 ТН-8 005	Винт.	1	
11		19	409-29-61 ТН-8 006	Винт.	1	
11		20	409-29-61 ТН-8 007	Хомут.	1	
11		21	409-29-61 ТН-8 008	Прокладка.	3	
11		22	409-29-61 ТН-8 009	Уплотнение.	5	
11		23	409-29-61 ТН-8 011	Рукоятка.	2	
11		24	409-29-61 ТН-8 012	Скоба.	2	
11		25	409-29-61 ТН-8 013	Палец.	2	
11		26	409-29-61 ТН-8 014	Кронштейн.	2	
				Стандартные изделия.		
		33		Болт М8х30.46 ГОСТ 7798-70	24	0,017кг
		36		Гайка М8.5 ГОСТ 5915-70	12	0,005кг
		39		Гайка М48х1,5.6.35 ГОСТ 11871-73	2	0,17кг
				Шайбы ГОСТ 9649-66		
		42		12.01	2	0,002кг
		43		16.01	2	0,003кг

Изм. | Лист | № докум. | Подп. | Дата

409-29-61 ТН-7 000 Лист 2

Копировал: Смилян Формат 11

Формат	Зона	Позиция	Обозначение	Наименование	Колич.	Примечание
		46		Шайба 8.01. ГОСТ 10450-68	37	0,001кг
		49		Шплинт 3,2х25 ГОСТ 397-66	4	0,001кг
		52		Кольцо СП68-49-5 ГОСТ 5308-71	1	0,005кг
		55		Подшипник 46210 ГОСТ 831-75	2	0,5кг
		58		Рукав В-2-150-5 ГОСТ 5398-76 L=4000	1	32кг

Инв.№ подл. | Подп. и дата | Взам.инв.№ | Инв.№ дубл. | Подп. и дата

Изм. | Лист | № докум. | Подп. | Дата

409-29-61 ТН-7 000.

Копировал: Смилян Формат 11

Формат	Зона	Поз.	Обозначение	Наименование	Кол.	Примечание
				Документация		
22			409-29-61 ТН-7 000СБ	Сборочный чертеж		2л.
				Детали		
11	1		409-29-61 ТН-6 021	Гильза	4	
11	2		409-29-61 ТН-6 022	Кольцо	4	
11	3		409-29-61 ТН-6 023	Кронштейн	4	
11	4		409-29-61 ТН-6 024	Ось	4	
11	5		409-29-61 ТН-6 025	Ребро	4	
11	6		409-29-61 ТН-6 026	Стакан	1	
11	7		409-29-61 ТН-6 028	Ушко	4	
11	8		409-29-61 ТН-6 029	Фланец	4	
11	9		409-29-61 ТН-6 031	Планка	4	
11	10		409-29-61 ТН-6 032	Обечайка	4	
БЧ	13		409-29-61 ТН-7 001	Планка		
				Полоса Б-2.6×120 ГОСТ 103-76 Ст3пс ГОСТ 535-58		
				L = 400 h16 (-4)	3	2,2кг
БЧ	14		409-29-61 ТН-7 002	Дно		
				Лист Б-ПН-2 ГОСТ 19903-74 I-IУ-Н ГОСТ 16523-70		
				ф 160 h16 (-2.5)	4	0,3кг

Изм.	Лист	N докум.	Подп.	Дата
Разраб.	Трофимов			08.78
Пров.	Тагимова			09.78
Рук.	Тагимова			09.78
Н.контр.	Кузьмичев			09.78
Утв.	Синник			09.78

409-29-61 ТН-7 010

Корпус

Лит. | Лист 1 | Листов 2

Гипростроммонтаж г. Киев

Копировал Формат А1

Формат	Зона	Поз.	Обозначение	Наименование	Кол.	Примечание
БЧ	15		409-29-61 ТН-7 003	Планка		
				Полоса Б-2.6×120 ГОСТ 103-76 Ст3пс ГОСТ 535-58		
				L = 300 h16 (-5.5)	1	1,4кг

Инв.№ подл. | Подп. и дата | Взам. инв.№ | Инв.№ дубл. | Подп. и дата

Изм.	Лист	N докум.	Подп.	Дата

409-29-61 ТН-7 010

Копировал Формат А1

Поз.	Формат	Обозначение	Наименование	Куда входит: Обозначение	Кол.	Общее кол.	Примечание
1	12	409-29-61 ТН-6 020	Рычаг			1	
2	11	409-29-61 ТН-6 030	Насадка			1	
3	12	409-29-61 ТН-6 040	Маховик			1	
4	12	409-29-61 ТН-6 050	Рычаг			1	
5	11	409-29-61 ТН-6 060	Насадка			1	
6	12	409-29-61 ТН-6 070	Вал			1	
7							
8	11	409-29-61 ТН-4 001	Палец			6	
9	11	409-29-61 ТН-4 005	Рукоятка			4	
10	11	409-29-61 ТН-4 007	Палец			6	
11	11	409-29-61 ТН-4 008	Скоба			4	
12	11	409-29-61 ТН-6 001	Крышка			1	
13	11	409-29-61 ТН-6 002	Крышка			1	
14	11	409-29-61 ТН-6 003	Палец			2	
15	11	409-29-61 ТН-6 004	Хомут			3	
16	11	409-29-61 ТН-6 005	Винт			1	
17	11	409-29-61 ТН-6 006	Винт			1	
18	11	409-29-61 ТН-6 007	Хомут			1	
19	11	409-29-61 ТН-6 008	Прокладка			3	
20	11	409-29-61 ТН-6 009	Уплотнение			5	
21	12	409-29-61 ТН-6 011	Рукоятка			2	
22	11	409-29-61 ТН-6 012	Скоба			2	
23	11	409-29-61 ТН-6 013	Палец			2	
24	11	409-29-61 ТН-6 014	Кронштейн			2	
25	11	409-29-61 ТН-6 021	Гильза	ТН-7 010	4	4	
26	11	409-29-61 ТН-6 022	Кольцо	ТН-7 010	4	4	
27	11	409-29-61 ТН-6 023	Кронштейн	ТН-7 010	4	4	
28	11	409-29-61 ТН-6 024	Ось	ТН-7 010	4	4	

Изм.	Лист	N докум.	Подп.	Дата
Разраб.	Григорьева			08.78
Пров.	Антонова			08.78
Рук.	Тагимова			08.78
Н.контр.	Кузьмичев			08.78
Утв.	Синник			08.78

409-29-61 ТН-7 000ВЗ

Устройство для перемещения цементопровода. Ведомость заимствованных изделий

Лит. Т | Лист 1 | Листов 2

Гипростроммонтаж г. Киев

Копировал Формат А1

Позиция	Формат	Обозначение	Наименование	Куда входит: Обозначение	Кол.	Общее кол.	Примечание
1	11	409-29-61 ТН-6 025	Ребро	409-29-61 ТН-7 010	4	4	
2	11	409-29-61 ТН-6 026	Стакан	409-29-61 ТН-7 010	1	1	
3	11	409-29-61 ТН-6 028	Ушко	409-29-61 ТН-7 010	4	4	
4	11	409-29-61 ТН-6 029	Фланец	409-29-61 ТН-7 010	4	4	
5	11	409-29-61 ТН-6 031	Планка	409-29-61 ТН-7 010	4	4	
6	11	409-29-61 ТН-6 032	Обечайка	409-29-61 ТН-7 010	4	4	
7							
8							
9							
10							
11							
12							
13							
14							
15							
16							
17							
18							
19							
20							
21							
22							
23							
24							
25							
26							
27							
28							
29							
30							
31							

Инв.№ подл. | Подп. и дата | Взам. инв.№ | Инв.№ дубл. | Подп. и дата

Изм.	Лист	N докум.	Подп.	Дата

409-29-61 ТН-7 000ВЗ Лист 2

48

7607/8

Копировал Формат А1

Обозначение	Наименование	Куда входит: Обозначение	Куда входит: Кол.	Общее кол.	Примечание
409-29-61 ТН-7 — 000	Устройство для переключения цементопроводов			1	
409-29-61 ТН-6 — 020	Рычаг			1	
409-29-6 ТН-6 — 030	Насадка			1	
409-29-61 ТН-6 — 040	Маховик			1	
409-29-61 ТН-6 — 050	Рычаг			1	
409-29-61 ТН-6 — 060	Насадка			1	
409-29-61 ТН-6 — 070	Вал в сборе			1	
409-29-61 ТН-7 — 010	Корпус			1	

Изм.	Лист	N докум.	Подп.	Дата
Разраб.		Остапова		11.78
Пров.		Трофимов		11.78
Рук.		Тетимова		11.78
Н.контр.		Кузьмичева		11.78
Утв.		Линник		11.78

409-29-61 ТН-7. 000 ВС

Устройство для переключения цементопроводов Ведомость спецификаций

Лит.	Лист	Листов
		1

Гипростроммашина г. Киев

Копировал

Формат 12

Наименование	Обозначение документа на поставку	Поставщик	Куда входит (обозначение)	Количество: на изделие	в компл.	на регулир.	всего	Примечание
Крепежные изделия								
Болт М8×30.46	ГОСТ 7798-70			24			24	
Гайка М8.5	ГОСТ 5915-70			12			12	
Гайка М48×1.5.6.35	ГОСТ 11871-73			2			2	
Шайба 12.01	ГОСТ 9649-66			2			2	
16.01				2			2	
Шайба 8.01	ГОСТ 10450-68			37			37	
Шплинт 3,2×25	ГОСТ 397-66			4			4	
Кольцо СТ66-49-5	ГОСТ 6308-71			1			1	
Подшипник 46210	ГОСТ 831-75			2			2	
Рукав В-2-150-5 ℓ=4000	ГОСТ 5398-75			1			1	
								49

7601/8

Изм.	Лист	N докум.	Подп.	Дата
Разраб.		Остапова		11.78
Пров.		Трофимов		11.78
Рук.		Тетимова		11.78
Н.контр.		Кузьмичева		11.78
Утв.		Линник		11.78

409-29-61 ТН-7 000 ВП

Устройство для переключения цементопроводов Ведомость покупных изделий

Лит.	Лист	Листов
		1

Гипростроммашина г. Киев

Копировал

Формат 12

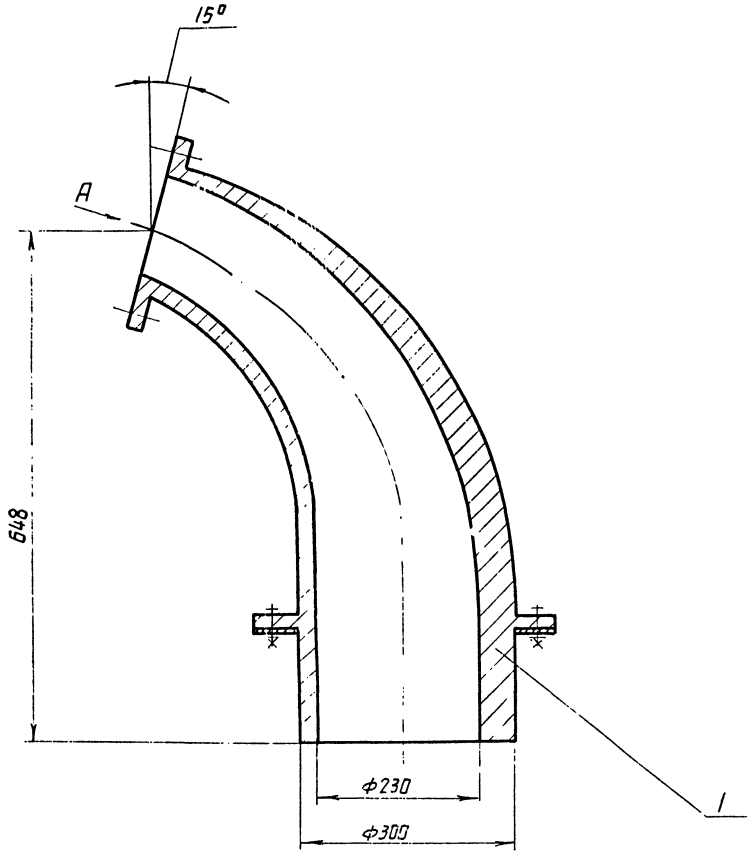

Вид А повернуто

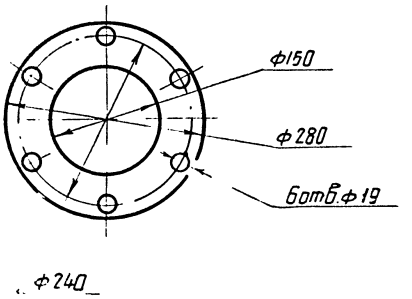

В-В
М1:2

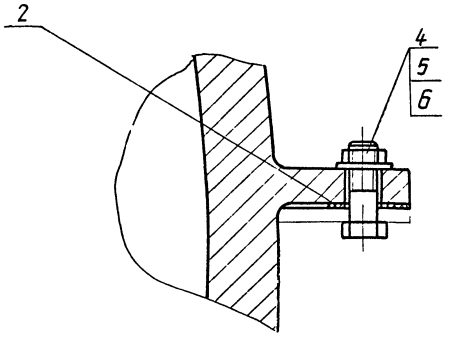

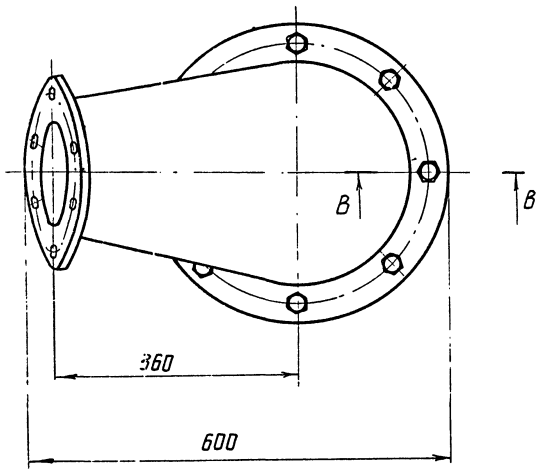

Размеры для справок.

409-29-61 ТН-8 ООО СБ

50
7607/3

					409-29-61 ТН-8 ООО СБ			
Изм	Лист	№ докум.	Подп.	Дата	Патрубок Концевой Сборочный чертеж	Лит.	Масса	Масштаб
Разраб.		Портная					81	1:5
Пров.		Татимова				Лист	Листов	
Т.контр.		Бурле				Гипростроммашина г. Киев		
Рук.		Татимова						
Н.контр.		Христюк						
Утв.		Панник						

Rz1200 / (√)

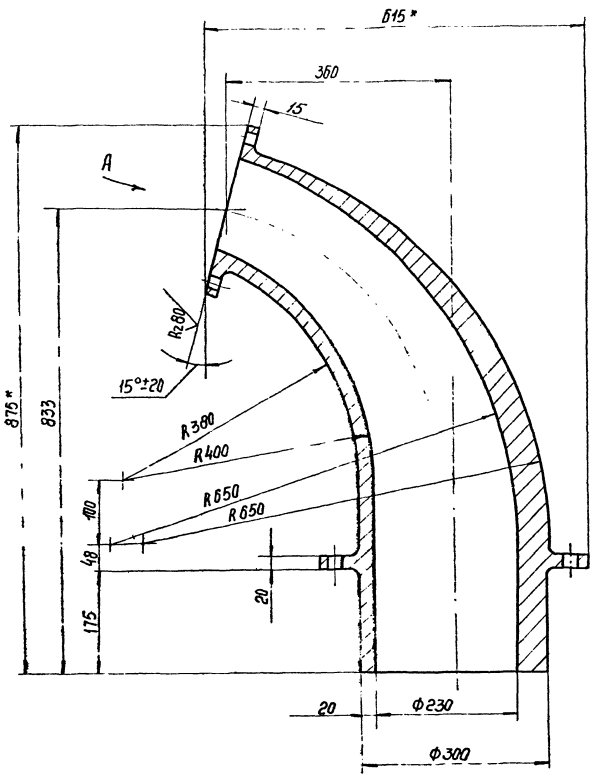

Вид А повернуто

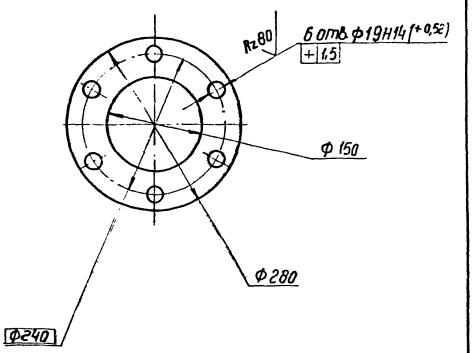

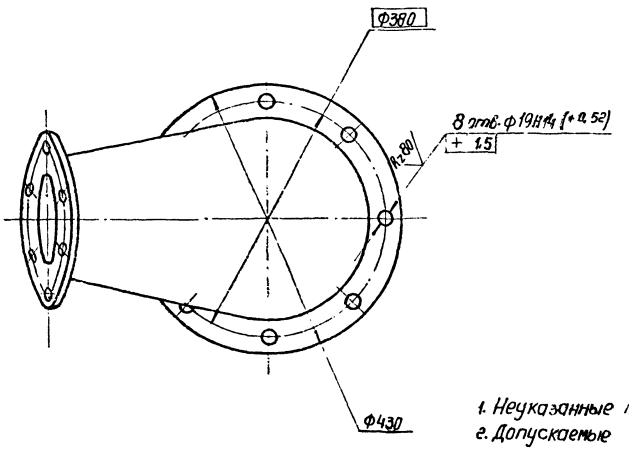

1. Неуказанные литейные радиусы – 5 мм.
2. Допускаемые отклонения по размерам, массе и припуски на механическую обработку отливки III класса – по ГОСТ 1855-55
3. Уклоны формовочные по ГОСТ 3212-57.
4. * Размеры для справок.

51

7607/8

					409-29-61 ТН-8 001			
Изм.	Лист	Н докум.	Подп.	Дата	Патрубок	Лит.	Масса	Масштаб
Разраб.		Портная		28.12			80	1:5
Пров.		Татинова		03.77				
Т. контр.		Бурле		03.77		Лист	Листов 1	
Рук.		Татинова		03.77		Гипростроммашина г. Киев		
Н. контр.		Христюк		03.77	С415-32 ГОСТ 1412-70			
Утв.								

409-29-61 ТН-8

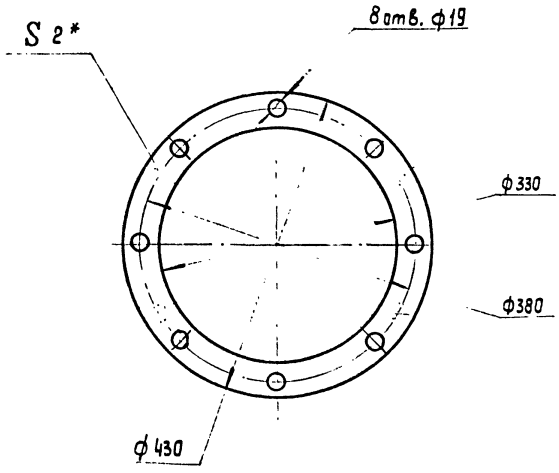

* Размер для справок.

Изм.	Лист	№ докум.	Подп.	Дата
Разраб.		Портная		12.08.78
Пров.		Татимова		08.78
Т.контр.		Бурлс		08.78
Рук.		Татимова		08.78
Н.контр.		Христюк		08.78
Утв.				

409-29-61 ТН-8 .002

Прокладка

Лит.	Масса	Масштаб
	0,23	1:5

Лист | Листов 1

Пластина Г
лист ТМКЩ-М-2.93
ГОСТ 7338-77

Гипростроммашина г. Киев

Копировал: Усова Формат 11

Формат	Зона	Поз.	Обозначение	Наименование	Кол.	Примеч.
				Документация		
А2			409-29-61 ТН-8 .000 СБ	Сборочный чертеж		
А2			409-29-61 ТН-8 .000 ВП	Ведомость покупных изделий		
				Детали		
А2		1	409-29-61 ТН-8 .001	Патрубок	1	
А1		2	409-29-61 ТН-8 .002	Прокладка	1	
				Стандартные изделия		
		4		Болт М16х55.46 ГОСТ 7798-70	8	0,117кг
		5		Гайка М16.5 ГОСТ 5915-70	8	0,017кг
		5		Шайба 16.01 ГОСТ 11371-68	8	0,007кг

Инв.№ подл. | Подп. и дата | Взам. инв.№ | Инв.№ дубл. | Подп. и дата

Изм.	Лист	№ докум.	Подп.	Дата
Разраб.		Портная		12.08.78
Пров.		Татимова		08.78
Рук.		Татимова		08.78
Н.контр.		Христюк		08.78
Утв.		Данюк		08.78

409-29-61 ТН-8 .002

Патрубок Концевой

Лит.	Лист	Листов
		1

Гипростроммашина г. Киев

Копировал: Усова Формат 11

№ строки	Наименование	Обозначение документа на поставку	Поставщик	Куда входит (обозначение)	Количество на изделие	Количество вкомплекты	Количество на регулир.	Количество Всего	Примечание
1	Крепежные изделия								
2									
3	Болт М16х55.46	ГОСТ 7798-70			8			8	
4									
5	Гайка М16.5	ГОСТ 5915-70			8			8	
6									
7	Шайба 16.01	ГОСТ 11371-68			8			8	
8									
9									
10									
11									
12									
13									
14									
15									
16									
17									
18									
19									
20									
21									
22									
23									
24									
25									
26									52

7607/8

Изм.	Лист	№ докум.	Подп.	Дата
Разраб.		Портная		12.08.78
Пров.		Татимова		08.78
Рук.		Татимова		08.78
Н.контр.		Христюк		08.78
Утв.		Данюк		08.78

409-29-61 ТН-8 .000 ВП

Патрубок Концевой
Ведомость покупных изделий.

Лит.	Лист	Листов
		1

Гипростроммашина г. Киев

Копировал: Усова Формат А2

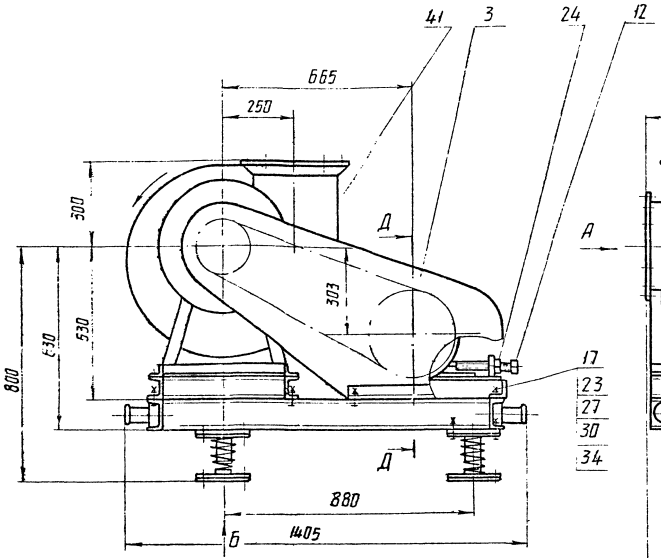

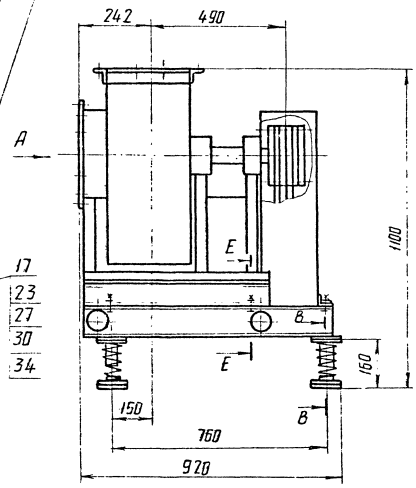

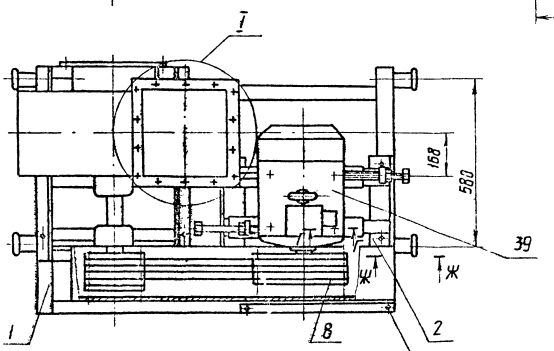

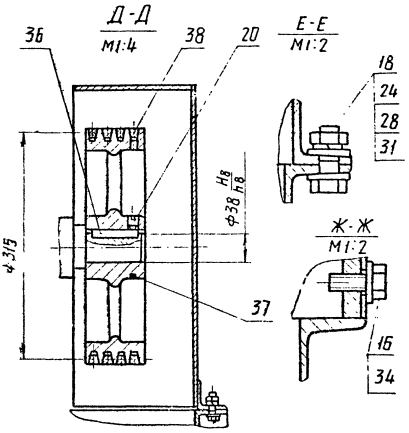

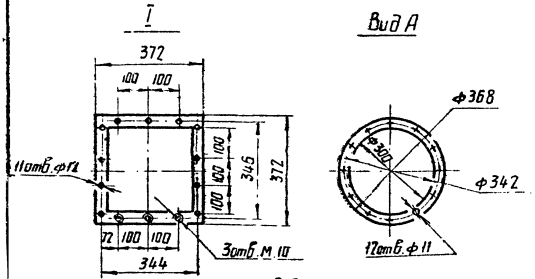

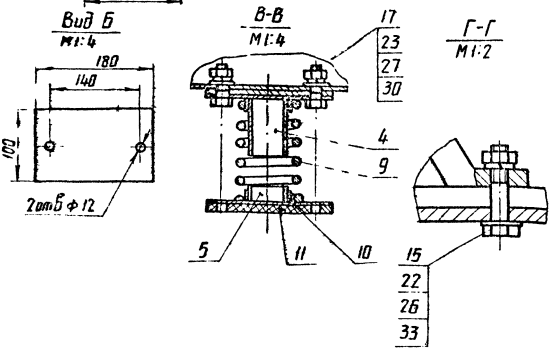

Техническая характеристика

1. Вентилятор ЦП7-40 № 5 исп. 6
   - производительность, м³/ч — 3000
   - напор, н/м² — 3273,5
2. Электродвигатель 4А 132 М4 У3
   - мощность, кВт — 11
   - угловая скорость, об/м. — 1500

Размеры для справок.

53

7607/8

					409-29-61 ТН-11 ООО СБ		
Изм.	Лист	№докум.	Подп.	Дата	Установка вентилятора	Лит	Масса	Масштаб
Разраб.		Байштейн		08.79			400	1:10
Пров.		Татьянко		08.79	Сварочный чертеж	Лист	Листов 1
Т.контр.		Бурте		08.79			
Рук.		Татьянко		08.79		Гипрастроммаш г. Киев	
Н.контр.		Христюк		08.79			
Утв.		Линник		08.79			

Копир. Формат А1

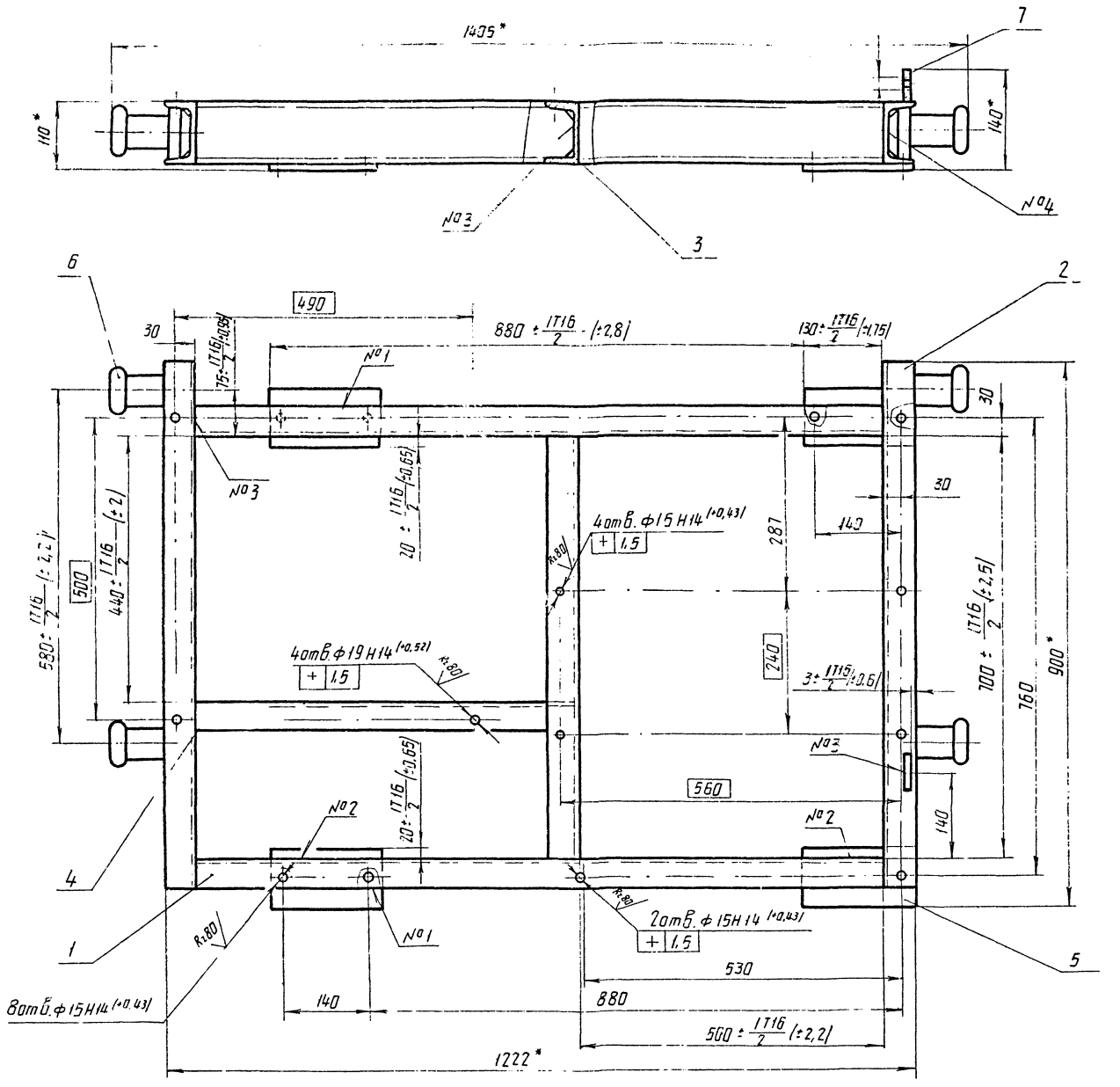

Таблица сварных швов

Номер шва	Условное обозначение	Требования к шву	Кол. швов
1	Н1-◺4		4
2	Т1-◺4		4
3	Т1-◺4 ⊐		9
4	Т6 ⊐		8

1. *Размеры для справок.
2. Неуказанные предельные отклонения размеров ± IT14/2.
3. Масса наплавленного металла - 0,5 кг.

54
7607/8

					409-29-61 ТН-11 010СБ		
Изм.	Лист	№ докум.	Подп.	Дата	Рама	Лит.	Масса 62	Масштаб 1:5
Разраб.		Вайнштейн			Сварочный чертеж	Лист	Листов 1
Пров.		Татимова				Гипростроммашина г. Киев	
Т. контр.		Бирле					
Рук.		Татимова					
Н. контр.		Христюк					
Утв.		Пинник					

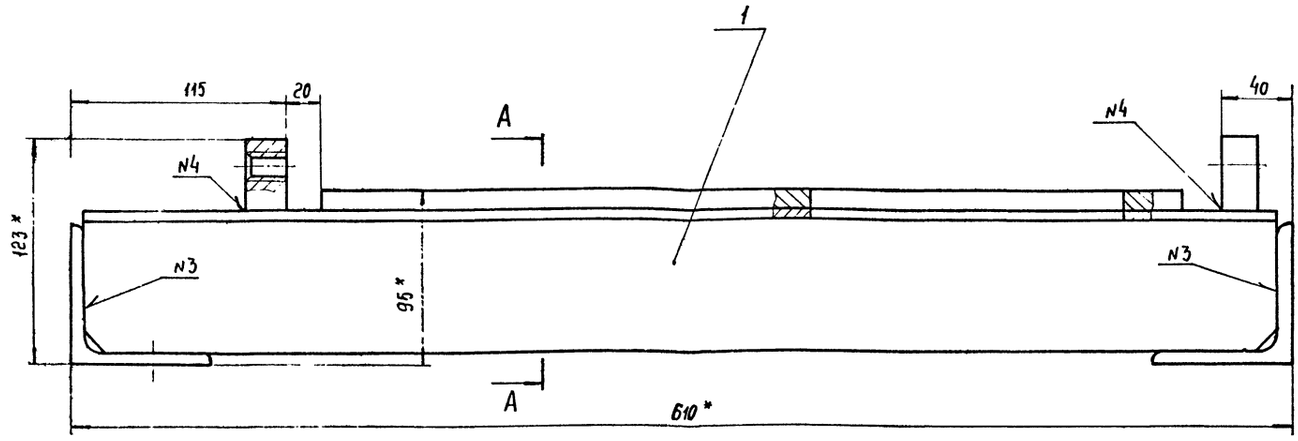

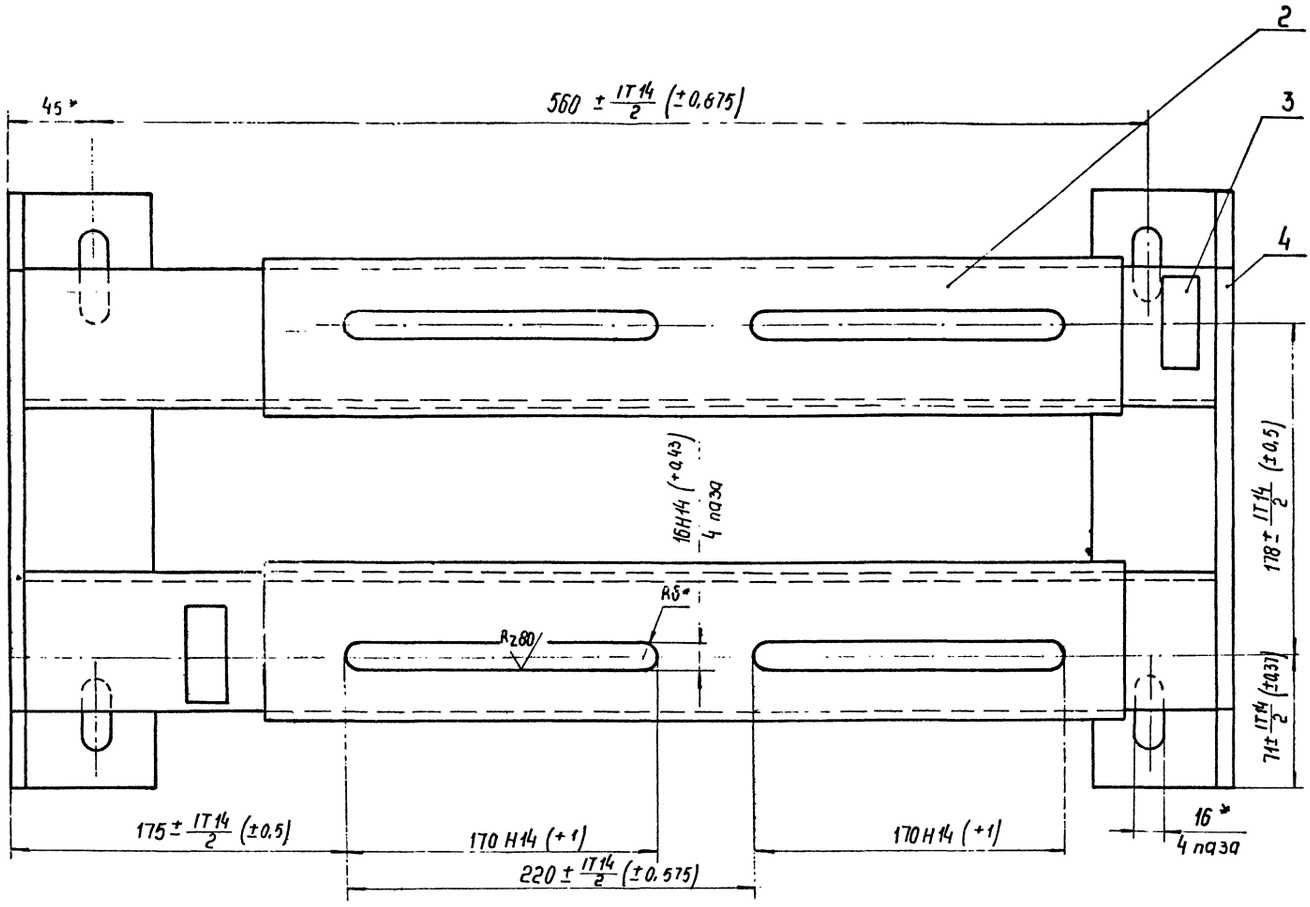

А - А

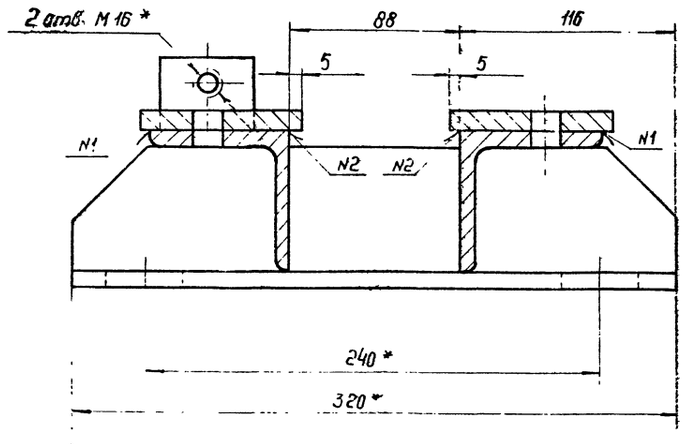

Таблица сварных швов

Номер шва	Условное обозначение	Требования к шву	Кол-во швов
1	Н1 - ◺ 4		2
2	Т1 - ◺ 4 - 50/100		2
3	Т1 - ◺ 4 - ⊐		4
4	Т3 - ◺ 4		2

1. Сварные швы по ГОСТ 5264-69.
2. * Размеры для справок
3. Неуказанные предельные отклонения размеров: ± IT16/2.
4. Масса наплавленного металла - 0,2 кг.

55
7507/8

					409-29-61 / ТН-11	020 СБ		
изм	Лист	№ докум	Подп.	Дата	Рамка	Лит.	Масса	Масштаб
Разраб		Вайнштейн			Сборочный чертеж		22	1:2
Пров.		Татимова				Лист	Листов	
Т. контр.		Бурле				Гипростроммашина г. Киев		
Рук		Татимова						
Н. контр.		Христюк						
Утв.		Линник						

409-29-61 / ТН-11 020 СБ

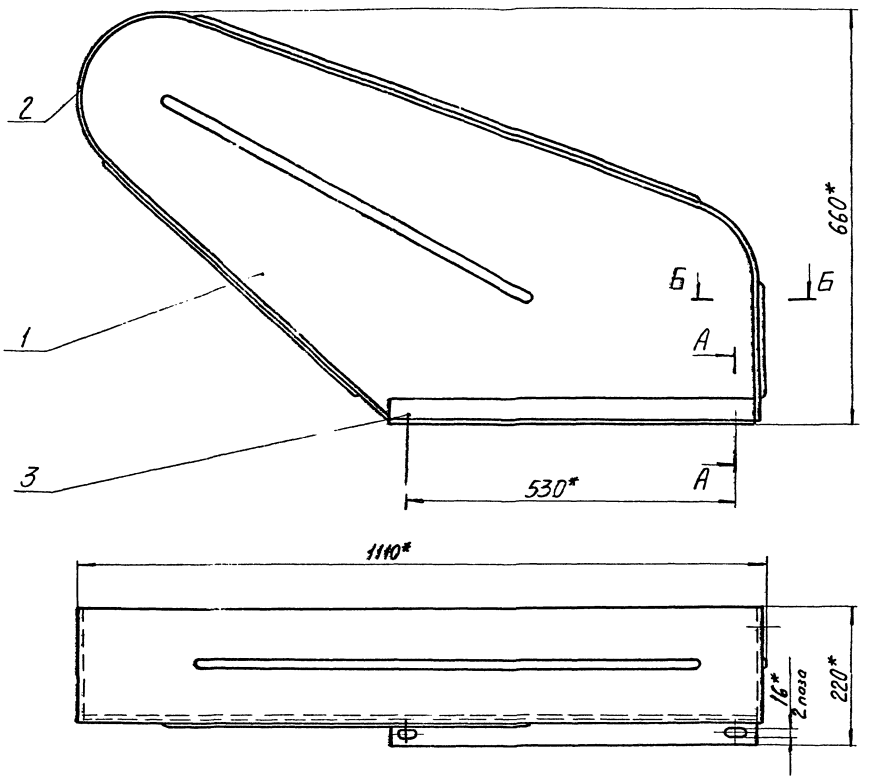

А-А
М 1:2

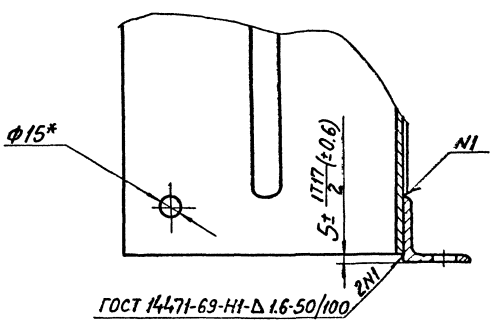

Б-Б
М 1:2

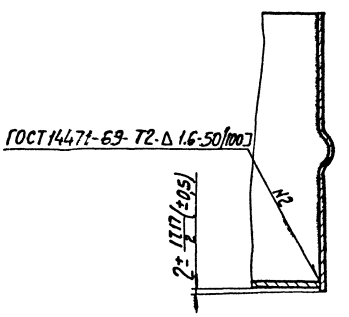

*Размеры для справок.

56
7607/8

					409-29-61 ТН-11 .030СБ		
Изм.	Лист	№ докум.	Подп.	Дата	Ограждение Сборочный чертеж	Лит.	Масса	Масштаб
Разраб.		Вайнштейн		07.78			16	1:5
Пров.		Татинова		07.78		Лист	Листов 1
Н. контр.		Бурле		07.78		Гипростроммашино г. Киев
Рук.		Татинова		07.78		
Н. контр.		Христюк		07.78		
Утв.		Линник		07.78		

Копировал Трубинская

Формат А3

409-29-61 ТН-11 · 026

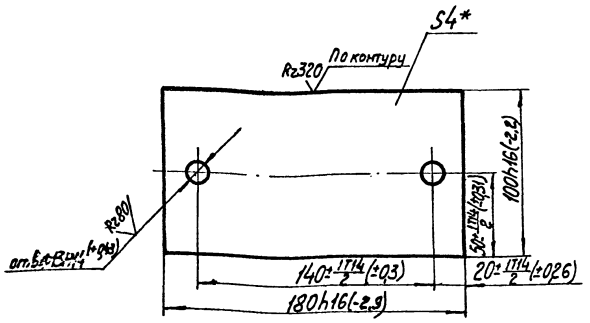

*Размер для справок.

Изм.	Лист	№ докум.	Подп.	Дата
Разраб.		Ларионова		10.78
Пров.		Вайнштейн		09.78
Т.контр.		Бурле		10.78
Рук.		Татимова		08.78
Н.контр.		Христюк		08.78
Утв.				

409-29-61 ТН-11 · 026

Плита

Лит.	Масса	Масштаб
	0,6	1:2
Лист	Листов 1	

Лист Б-ПН-4 ГОСТ 19003-74
Ст3пс ГОСТ 14637-69

Гипростроммашино г.Киев

Копировал Формат А1

409-29-61 ТН-11 · 004

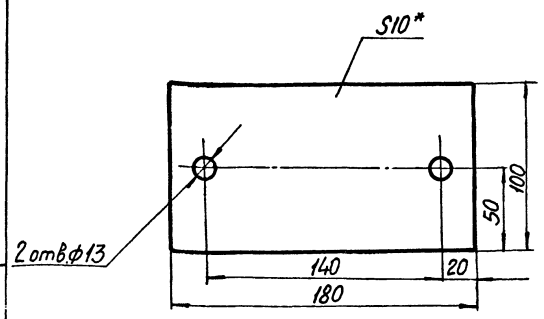

*Размер для справок.

Изм.	Лист	№ докум.	Подп.	Дата
Разраб.		Ларионова		10.78
Пров.		Вайнштейн		09.78
Т.контр.		Бурле		10.78
Рук.		Татимова		08.78
Н.контр.		Христюк		08.78
Утв.				

409-29-61 ТН-11 · 004

Подкладка

Лит.	Масса	Масштаб
	0,3	1:2
Лист	Листов 1	

Пластина I лист ТМКЦ-М-10-9.91 ГОСТ 7338-77

Гипростроммашино г.Киев

Копировал Формат А1

Инв.№ подл. | Подп. и дата | Взам. инв.№ | Инв.№ дубл. | Подп. и дата

409-29-61 ТН-11 · 050

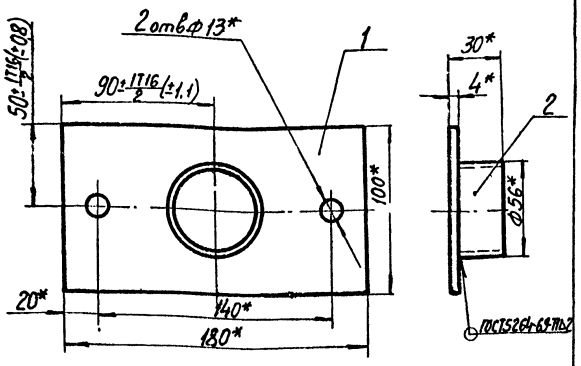

*Размеры для справок.

Изм.	Лист	№ докум.	Подп.	Дата
Разраб.		Ларионова		10.78
Пров.		Вайнштейн		09.78
Т.контр.		Бурле		10.78
Рук.		Татимова		08.78
Н.контр.		Христюк		08.78
Утв.				

409-29-61 ТН-11 · 050СБ

Стакан
Сборочный чертеж

Лит.	Масса	Масштаб
	0,7	1:2
Лист	Листов 1	

Гипростроммашино г.Киев

Копировал Формат А1

409-29-61 ТН-11 · 040

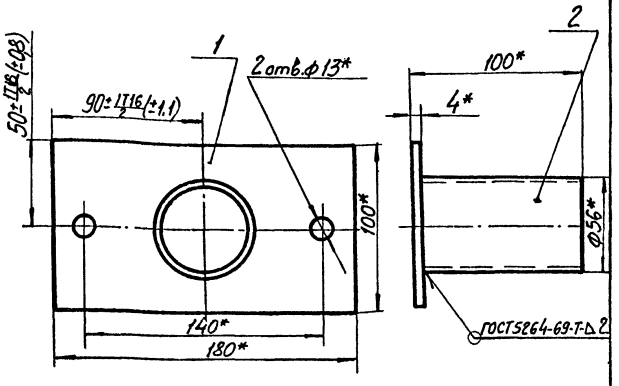

*Размеры для справок

Изм.	Лист	№ докум.	Подп.	Дата
Разраб.		Ларионова		10.78
Пров.		Вайнштейн		09.78
Т.контр.		Бурле		10.78
Рук.		Татимова		08.78
Н.контр.		Христюк		08.78
Утв.				

409-29-61 ТН-11 · 040СБ

Стакан
Сборочный чертеж

Лит.	Масса	Масштаб
	0,7	1:2
Лист	Листов 1	

Гипростроммашино г.Киев

Копировал Формат А1

57
7601/8

409-29-61 / ТН-11 - 001

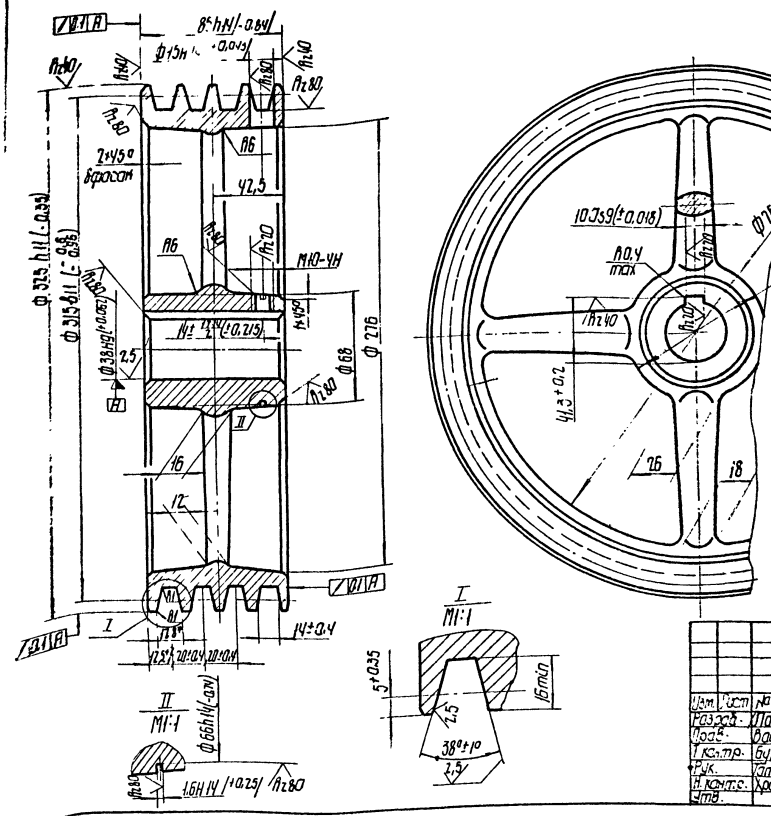

1. Допускаемые отклонения по размерам, массе и припуски на механическую обработку отливки III класса точности по ГОСТ 1855-55.
2. Уклоны формовочные - по ГОСТ 3212-57.
3. Наличие на боковых поверхностях канавок пористости, пузырей, царапин и вмятин не допускается.
4. *Размер для справок.
5. Биение рабочих поверхностей канавок, измеренное перпендикулярно образующей - не более 0,2 мм.
6. Допускаемый дисбаланс - 1 г.м.
7. Неуказанные предельные отклонения размеров ± 1T16/2.

Изм.	Лист	№ докум.	Подп.	Дата	409-29-61 / ТН-11 - 001			
Разраб.		Ланавая		2.10.78	Шкив	Лит	Масса	Масштаб
Пров.		Вайнштейн		08.78			7	1:2
Т. контр.		Бурле		08.78		Лист	Листов 1	
Рук.		Татимова		08.78	СЧ 15-32 ГОСТ 1412-70	Гипростроммашина г. Киев		
Н. контр.		Христюк		08.78				
Утв.								

Копировал Формат 12

Формат	Зона	Позиция	Обозначение	Наименование	Колич.	Примечание
				Документация		
4			409-29-61 / ТН-11 - 040СБ	Сборочный чертеж		
				Детали		
1		1	409-29-61 / ТН-11 - 026	Плита	1	
6Ч		2	409-29-61 / ТН-11 - 027	Патрубок		
				Труба 56×2 ГОСТ 8734-75		
				Ст. 3 ПС ГОСТ 8733-74		
				e=96 h16 (-2,2)	1	0,26 кг

Изм.	Лист	№ докум.	Подп.	Дата	409-29-61 / ТН-11 - 040			
Разраб.		Ланавая		2.10.78	Стакан	Лит	Лист	Листов
Пров.		Вайнштейн		08.78				1
Рук.		Татимова		08.78		Гипростроммашина г. Киев		
Н. контр.		Христюк		08.78				
Утв.		Линник		08.78				

Копировал: Формат 11

Формат	Зона	Позиция	Обозначение	Наименование	Колич.	Примечание
				Документация		
11			409-29-61 / ТН-11 050СБ	Сборочный чертеж		
				Детали		
11		1	409-29-61 / ТН-11 026	Плита	1	
6Ч		2	409-29-61 / ТН-11 029	Патрубок		
				Труба 56×2 ГОСТ 8734-75		
				Ст. 3 ПС ГОСТ 8733-74		
				e=26 h16 (-1,3)	1	0,03 кг
						58
						7607/8

Изм.	Лист	№ докум.	Подп.	Дата	409-29-61 / ТН-11 - 050			
Разраб.		Ланавая		27.10.78	Стакан	Лит.	Лист	Листов
Пров.		Вайнштейн		08.78				1
Рук.		Татимова		08.78		Гипростроммашина г. Киев		
Н. контр.		Христюк		08.78				
Утв.		Линник		08.78				

Инв. № подл. | Подп. и дата | Взам. инв. № | Инв. № дубл. | Подп. и дата

Копировал Канопальская Формат 11

409-29-61 ТН-11 · 005

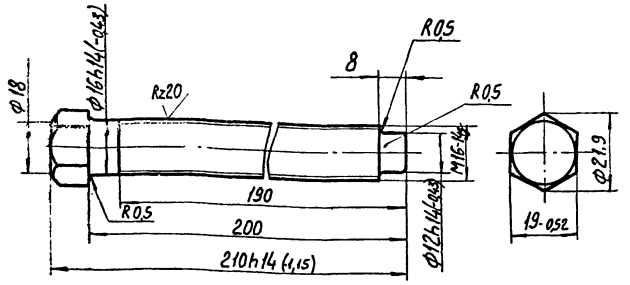

1.* Размер для справок.
2. Неуказанные предельные отклонения размеров $\pm\frac{IT14}{2}$.

Изм	Лист	№ докум.	Подп.	Дата	Винт	Лит.	Масса	Масштаб
Разраб.		Лановая		9.07.78			0,4	1:1
Пров.		Вайнштейн		08.78		Лист	Листов 1	
Т.контр.		Бурле		10.07.78				
Рук.		Татимова		08.78	Сталь 45 ГОСТ 1050-71	Гипростроммашина г. Киев		
Н.контр.		Христюк		08.78				
Утв.								

Копировал Формат 11

409-29-61 ТН-11 · 018

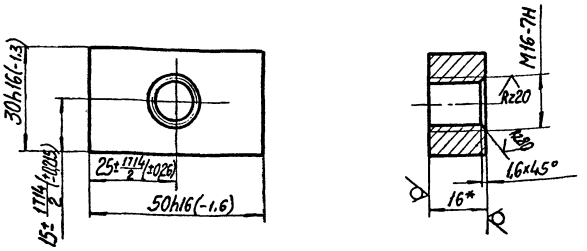

*Размер для справок.

Изм	Лист	№ докум.	Подп.	Дата	Упор	Лит.	Масса	Масштаб
Разраб.		Лановая		9.08.78			0,2	1:1
Пров.		Вайнштейн		08.78		Лист	Листов 1	
Т.контр.		Бурле		10.07.78				
Рук.		Татимова		08.78	Лист Б-ПН-16 ГОСТ 19905-74 Ст3пс ГОСТ 14637-69	Гипростроммашина г. Киев		
Н.контр.		Христюк		08.78				
Утв.								

Взам. инв. № | Инв. № дубл. | Подп. и дата | Инв. № подл. | Подп. и дата

Копировал Формат 11

409-29-61 ТН-11 · 002

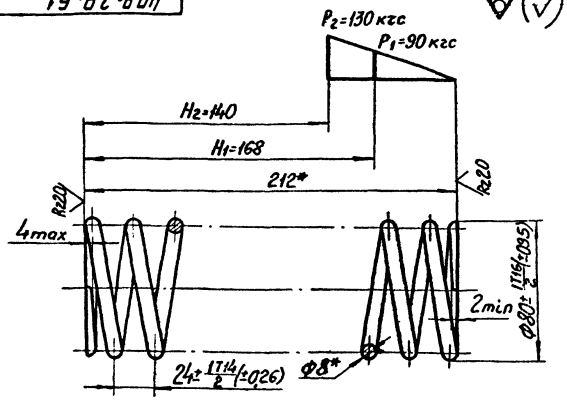

1. Пружина № 141 ГОСТ 13772-68.
2. Направление навивки пружины - правое
3. $n = 8,5$
4. $n_1 = 10$
5.* Размеры и параметры для справок.
6. Остальные технические требования по ГОСТ 16118-70.

Изм	Лист	№ докум.	Подп.	Дата	Пружина	Лит.	Масса	Масштаб
Разраб.		Лановая		9.08.78			0,8	1:2
Пров.		Вайнштейн		08.78		Лист	Листов 1	
Т.контр.		Бурле		10.07.78				
Рук.		Татимова		08.78	Проволока I-8 ГОСТ 9389-75	Гипростроммашина г. Киев		
Н.контр.		Христюк		08.78				
Утв.								

Копировал Формат 11

409-29-61 ТН-11 · 003

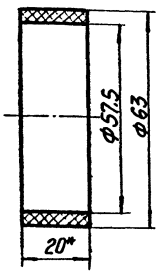

*Размер для справок.

59
7607/8

Изм	Лист	№ докум.	Подп.	Дата	Кольцо	Лит.	Масса	Масштаб
Разраб.		Лановая		9.08.78			0,02	1:1
Пров.		Вайнштейн		08.78		Лист	Листов 1	
Т.контр.		Бурле		10.07.78				
Рук.		Татимова		08.78	Пластина I лист ТМКЩ-М-20,99 ГОСТ 7338-77	Гипростроммашина г. Киев		
Н.контр.		Христюк		08.78				
Утв.								

Взам. инв. № | Инв. № дубл. | Подп. и дата | Инв. № подл. | Подп. и дата

Копировал Трубинская Формат 11

409-29-61 ТН-11 014

Rz 80

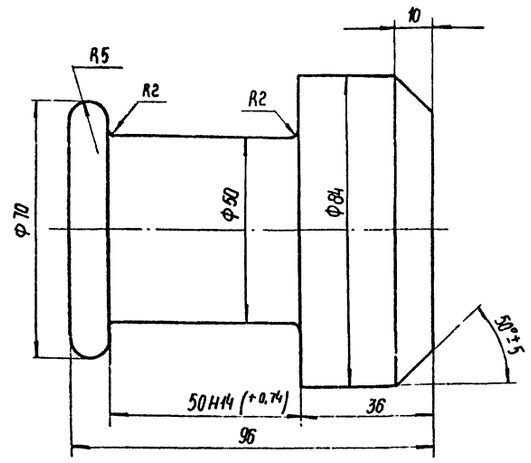

Неуказанные предельные отклонения размеров: h 14

				409-29-61 ТН-11 014		
Изм.	Лист	№ докум.	Подп.	Дата	Палец грузовой	Лит.	Масса	Масштаб
Разраб.		Лановая		06.78			2,5	1:1
Пров.		Байнштейн		13.07.78		Лист	Листов 1
Т.контр.		Бурле		10.08.78		
Рук.		Татимова		08.78	Ст. 3ПС ГОСТ 380-71	Гипростроймашина г. Киев
Н.контр.		Христюк		08.78		
Утв.						

Копировал: Формат 11

409-29-61 ТН-11 015

Rz 20

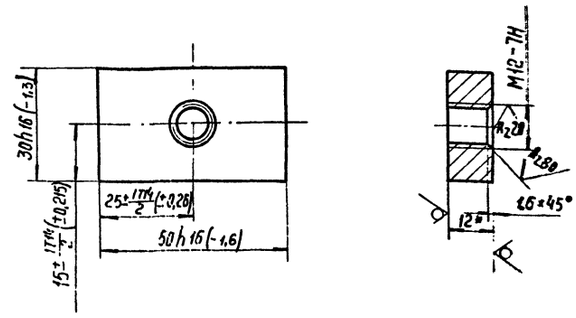

*Размер для справок

				409-29-61 ТН-11 015		
Изм.	Лист	№ докум.	Подп.	Дата	Планка	Лит.	Масса	Масштаб
Разраб.		Лановая					0,1	1:1
Пров.		Байнштейн				Лист	Листов 1
Т.контр.		Бурле				
Рук.		Татимова				Гипростроймашина г. Киев
Н.контр.		Христюк				
Утв.						

Инв.№подл. | Подп. и дата | Взам. инв.№ | Инв.№дубл. | Подп. и дата

Копировал: Формат 11

409-29-61 ТН-11 019

Rz 80

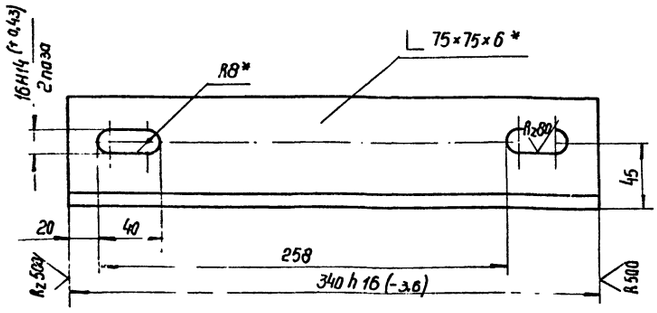

1.* Размеры для справок.
2. Неуказанные предельные отклонения: ± IT14/2

				409-29-61 ТН-11 019		
Изм.	Лист	№ докум.	Подп.	Дата	Уголок	Лит.	Масса	Масштаб
Разраб.		Лановая		06.78			2,5	1:2,5
Пров.		Байнштейн		13.07.78		Лист	Листов 1
Т.контр.		Бурле		10.08.78		
Рук.		Татимова		08.78	Уголок Б-75×75×3 ГОСТ 8509-72 / Ст. 3ПС ГОСТ 535-58	Гипростроймашина г. Киев
Н.контр.		Христюк		08.78		
Утв.						

Копировал: Формат 11

409-29-61 ТН-11 016

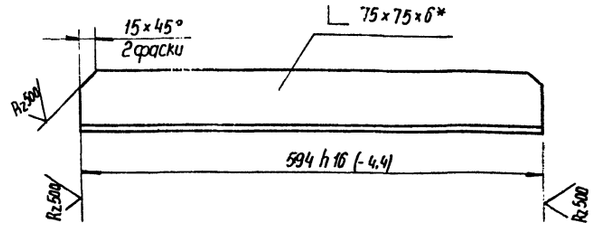

*Размер для справок

60
7607/8

				409-29-61 ТН-11 016		
Изм.	Лист	№ докум.	Подп.	Дата	Балка	Лит.	Масса	Масштаб
Разраб.		Лановая					4	1:5
Пров.		Байнштейн				Лист	Листов 1
Т.контр.		Бурле				
Рук.		Линник			Уголок Б-75×75×6 ГОСТ 8509-72 / Ст 3ПС ГОСТ 535-58	Гипростроймашина г. Киев
Н.контр.		Христюк				
Утв.						

Инв.№подл. | Подп. и дата | Взам. инв.№ | Инв.№дубл. | Подп. и дата

Копировал: Формат 11

409-29-61 / ТН-11 · 023

Rz160

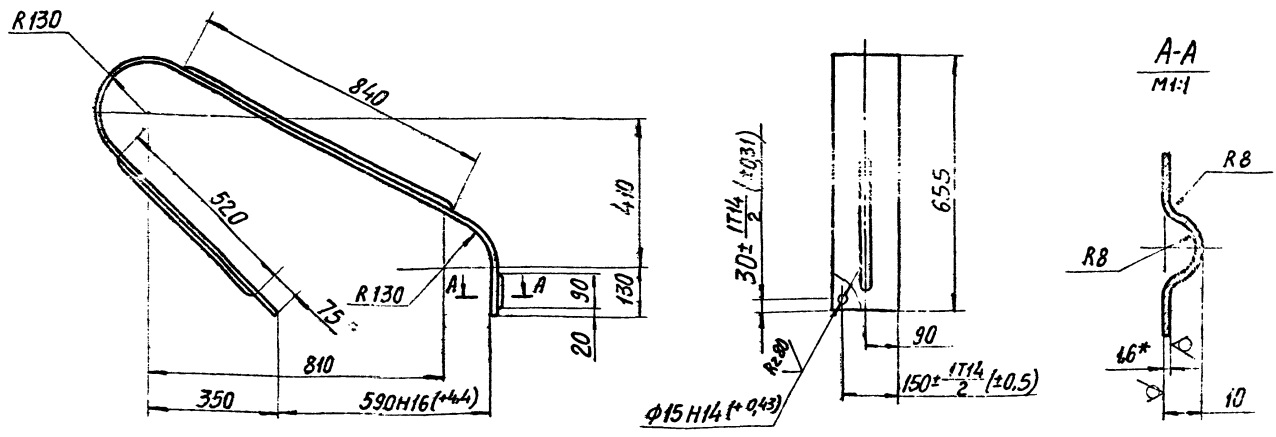

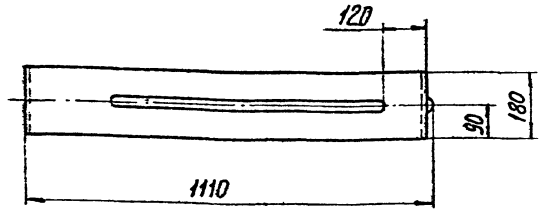

1. Длина развертки - 2225 мм*
2. *Размер для справок.
3. Неуказанные предельные отклонения размеров валов h16, остальных ± IT16/2.

Изм.	Лист	№ докум.	Подп.	Дата	409-29-61 / ТН-11 · 023	Лит.	Масса	Масштаб
Разраб.		Вайнштейн			Кожух		5	1:10
Пров.		Татимова		08.79		Лист	Листов 1	
Т. контр.		Бурле		08.79				
Рук.		Татимова		08.79	Лист Б-ПН-1,6ГОСТ19903-74 / 1-IV-НГОСТ 16523-70	Гипростроммашина г. Киев		
Н. контр.		Христюк		08.79				
Утв.								

Копировал Формат 12

Формат	Зона	Позиц.	Обозначение	Наименование	Колич.	Примечан.
				Документация		
22			409-29-61 / ТН-11 · 020СБ	Сборочный чертеж		
11		1	409-29-61 / ТН-11 · 016	Балка	2	
54		2	409-29-61 / ТН-11 · 017	Накладка		
				Лист Б-ПН-12ГОСТ19903-74		
				Ст3пс ГОСТ 14637-69		
				85h16(-2,2)×560h16(-4,4)	2	4,3кг
11		3	ТН-11 · 018	Упор	2	
11		4	ТН-11 · 019	Угольник	2	

Изм.	Лист	№ докум.	Подп.	Дата	409-29-61 / ТН-11 · 020	Лит.	Лист	Листов
Разраб.		Вайнштейн			Рамка			1
Пров.		Татимова		08.79		Гипростроммашина г. Киев		
Рук.		Татимова		08.79				
Н. контр.		Христюк		08.79				
Утв.		Линник		08.79				

Копировал Формат

Формат	Зона	Позиц.	Обозначение	Наименование	Колич.	Примечан.
				Документация		
22			409-29-61 / ТН-11 · 030СБ	Сборочный чертеж		
11		1	409-29-61 / ТН-11 · 022	Стенка	1	
11		2	409-29-61 / ТН-11 · 023	Кожух	1	
11		3	409-29-61 / ТН-11 · 024	Лапка	1	

61

7607/8

Изм.	Лист	№ докум.	Подп.	Дата	409-29-61 / ТН-11 · 030	Лит.	Лист	Листов
Разраб.		Вайнштейн			Ограждение			1
Пров.		Татимова		08.79		Гипростроммашина г. Киев		
Рук.		Татимова		08.79				
Н. контр.		Христюк		08.79				
Утв.		Линник		08.79				

Подп. и дата | Взам. инв. № | Инв. № дубл. | Подп. и дата | Инв. № подл.

Копировал Трусинская Формат 11

409-29-61 / ТН-11 · 022

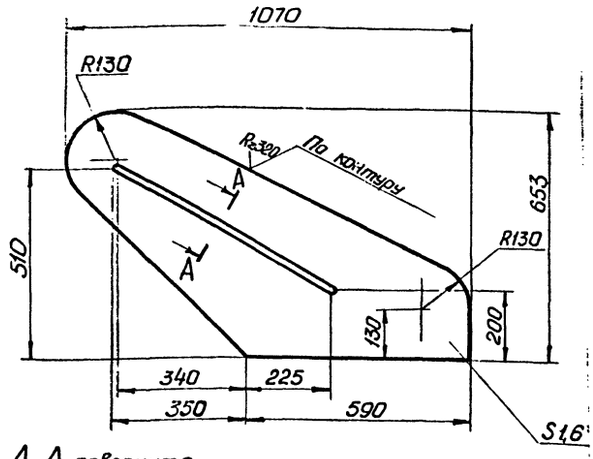

А-А повернуто
М1:1

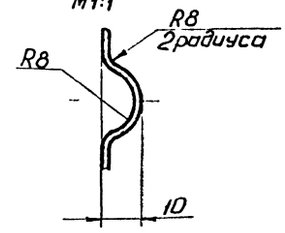

1 *Размер для справок.
2. Предельные отклонения размеров: валов - h16, остальных ± $\frac{IT16}{2}$

Изм	Лист	№ докум.	Подп.	Дата
Разраб.		Лановая		08.78
Пров.		Вайнштейн		08.78
Т.контр.		Бурле		08.78
Рук.		Татимова		08.78
Н.контр.		Христюк		08.78
Утв.				

409-29-61 / ТН-11 · 022

Стенка

Лит.	Масса	Масш.
	6,6	1:1

Лист | Листов 1

Лист Б-ПН-1,6 ГОСТ 19903-74 / I-IV-Н ГОСТ 16523-70

Гипростроммашина г. Киев

Копировал | Формат 11

Инв. № подл. | Подп. и дата | Взам. инв. № | Инв. № дубл. | Подп. и дата

409-29-61 / ТН-11 · 011

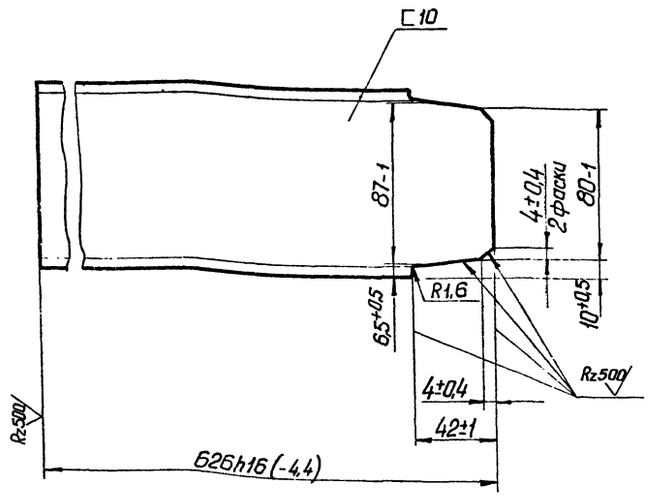

*Размер для справок

409-29-61 / ТН-11 · 012

Связь

Лит	Масса	Масштаб
	5,4	1:2

Лист | Листов 1

Швеллер 10 I ОСТ 8240-72 / Ст3пс ГОСТ 535-58

Гипростроммашина г. Киев

Формат 11

409-29-61 / ТН-11 · 024

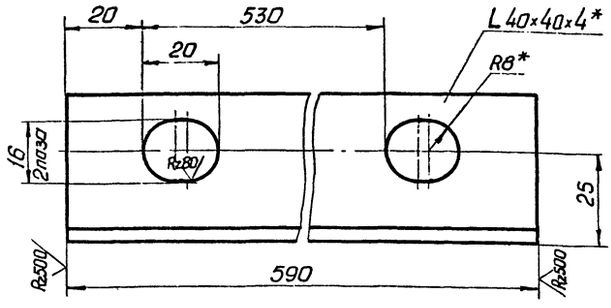

1. *Размер для справок.
2. Предельные отклонения размеров: валов - h14, отверстий H14, остальных ± $\frac{IT14}{2}$

62

7607/8

409-29-61 / ТН-11 · 024

Лапка

Лит.	Масса	Масшт.
	1,4	1:1

Лист | Листов 1

Уголок Б40×40×4 ГОСТ 8509-72 / Ст3пс ГОСТ 535-58

Гипростроммашина г. Киев

Формат 11

Формат	Зона	Позиц.	Обозначение	Наименование	Колич.	Примеч.
				Документация		
22			409-29-61 ТН-11 · 000СБ	Сборочный чертеж		
12			409-29-61 ТН-11 · 000ВС	Ведомость спецификаций	1	
12			409-29-61 ТН-11 · 000ВП	Ведомость покупных изделий	1	
				Сборочные единицы		
22	1		409-29-61 ТН-11 · 010	Рама	1	
22	2		409-29-61 ТН-11 · 020	Рамка	1	
22	3		409-29-61 ТН-11 · 030	Ограждение	1	
11	4		409-29-61 ТН-11 · 040	Стакан	4	
11	5		409-29-61 ТН-11 · 050	Стакан	4	
				Детали		
12	8		409-29-61 ТН-11 · 001	Шкив	1	
11	9		409-29-61 ТН-11 · 002	Пружина	2	
11	10		409-29-61 ТН-11 · 003	Кольцо	8	
11	11		409-29-61 ТН-11 · 004	Подкладка	4	
11	12		409-29-61 ТН-11 · 005	Винт	2	

Изм.	Лист	№ докум.	Подп.	Дата
Разраб.		Вайнштейн		09.78
Пров.		Татимова		07.78
Рук.		Татимова		07.78
Н.контр.		Христюк		07.78
Утв.		Линник		07.78

409-29-61 ТН-11 · 000

Установка вентилятора

Лит.	Лист	Листов
	1	3

Гипростроммашина г.Киев

Копировал Формат 11

Формат	Зона	Позиц.	Обозначение	Наименование	Колич.	Примеч.
				Стандартные изделия		
				Болты ГОСТ 7798-70		
		15		М10×55.46	4	0,046кг
		16		М12×25.46	3	0,04кг
		17		М12×40.46	14	0,053кг
		18		М16×40.46	4	0,098кг
				Винт М10×16.66 ГОСТ 1479-64	1	0,007кг
		20		Гайки ГОСТ 5915-70		
		22		М10.5	4	0,023кг
		23		М12.5	14	0,017кг
		24		М16.5	6	0,033кг
				Шайбы ГОСТ 6402-70		
		26		10.65Г	4	0,002кг
		27		12.65Г	12	0,006кг
		28		16.65Г	4	0,010кг
				Шайбы ГОСТ 10906-66		
		30		12.01	12	0,030кг
		31		16.01	8	0,034кг
				Шайбы ГОСТ 11371-68		
		33		10.04	4	0,004кг
		34		12.04	7	0,006кг
		36		Шпонка 10×8×70 ГОСТ 8989-68	1	0,047кг
		37		Кольцо 65 ГОСТ 2833-65	1	0,008кг

Подп. и дата | Инв.№ дубл. | Взам. инв.№ | Подп. и дата | Инв.№ подл.

Изм.	Лист	№ докум.	Подп.	Дата

409-29-61 ТН-11 · 000

Лист 2

Копировал Формат 11

Формат	Зона	Позиц.	Обозначение	Наименование	Колич.	Примечан.
		38		Ремень Б-2240 ГОСТ 1284-68	4	
		39		Двигатель 4А132М4У3 исп.М101 ГОСТ 19523-74	1	
				Покупные изделия		
				Вентилятор Ц7-40 №5 исп.6		„Тулоантехника г.Тула

Изм.	Лист	№ докум.	Подп.	Дата

409-29-61 ТН-11 · 000

Лист 3

Копировал Формат 11

Формат	Зона	Позиц.	Обозначение	Наименование	Колич.	Примечан.
				Документация		
22			409-29-61 ТН-11 · 010СБ	Сборочный чертеж		
				Детали		
Б4		1	409-29-61 ТН-11 · 008	Балка		
				Швеллер 10 ГОСТ 8240-72		
				Ст3пс ГОСТ 535-58		
				ℓ=1130 h16 (-6.6)	2	9.7кг.
Б4		2	409-29-61 ТН-11 · 009	Поперечина		
				Швеллер 10 ГОСТ 8240-72		
				Ст3пс ГОСТ 535-58		
				ℓ=866 h16 (-5.6)	2	7,4кг
Б4		3	409-29-61 ТН-11 · 011	Связь		
				Швеллер 10 ГОСТ 8240-72		
				Ст.3пс ГОСТ 535-58		
				ℓ=700 ± IT16/2 (±2.5)	1	6кг
11		4	409-29-61 ТН-11 · 012	Связь		
Б4		5	409-29-61 ТН-11 · 013	Платик		
				Лист Б-ПН-10 ГОСТ 19903-74		
				Ст3пс ГОСТ 14637-69		
				100 h16 (-2.2) × 180 h16 (-2.3)	4	1.6кг
11		6	409-29-61 ТН-11 · 014	Палец грузовой	4	63
11		7	409-29-61 ТН-11 · 015	Планка	1	7609/8

Подп. и дата | Инв.№ дубл. | Взам. инв.№ | Подп. и дата | Инв.№ подл.

Изм.	Лист	№ докум.	Подп.	Дата
Разраб.		Вайнштейн		09.78
Пров.		Татимова		07.78
Рук.		Татимова		07.78
Н.контр.		Христюк		07.78
Утв.		Линник		07.78

409-29-61 ТН-11 · 010

Рама

Лит.	Лист	Листов
	1	

Гипростроммашина г.Киев

Копировал Трубинская Формат 11

№ строки	Наименование	Обозначение документа на поставку	Поставщик	Куда входит (обозначение)	Количество: на изделие	Количество: в комплекты	Количество: на регулир.	Количество: Всего	Примечание
1	Вентилятор Ц7-40 N5 исп.6		г. Тула, завод						
2			"Тулсантехника"						
3									
4	Ремень Б-2240	ГОСТ 1284-68			4			4	
5									
6	Крепежные изделия								
7									
8	Болт М10×55.46	ГОСТ 7798-70			4			4	
9	М12×25.46				3			3	
10	М12×40.46				12			12	
11	М16×40.46				4			4	
12									
13	Винт М10×16.66	ГОСТ 1479-64			1			1	
14									
15	Гайка М10.5	ГОСТ 5915-70			4			4	
16	М12.5				12			12	
17	М16.5				6			6	
18									
19	Шайба 10.65Г	ГОСТ 6402-70			4			4	
20	12.65Г				12			12	
21	16.65Г				4			4	
22									
23	Шайба 12.04	ГОСТ 10906-66			8			8	
24	16.04				8			8	
25									
26	Шайба 10.01	ГОСТ 11371-68			4			4	

Изм.	Лист	№ докум.	Подп.	Дата
Разраб.		Лановая		09.78
Пров.		Татимова		09.78
Рук.		Татимова		09.78
Н. контр.		Христюк		09.78
Утв.		Линник		09.78

409-29-61 ТН-11 · ОВОВП

Установка вентилятора
Ведомость покупных изделий

Лит.	Лист	Листов
	1	2

Гипростроммашина г. Киев

Копировал

Формат А2

№ строки	Наименование	Обозначение документа на поставку	Поставщик	Куда входит (обозначение)	Количество: на изделие	Количество: в комплекты	Количество: на регулир.	Количество: Всего	Примечание
1	Шайба 12.01	ГОСТ 11371-68			7			7	
2									
3	Шпонка 10×8×70	ГОСТ 8989-68			1			1	
4									
5	Электрооборудование								
6									
7	Двигатель	ГОСТ 19523-74			1			1	
8	4А 132 М4.У3 исп. М101								

409-29-61 ТН-11 · ОВОВП

№ строки	Обозначение	Наименование	Куда входит: Обозначение	Куда входит: Кол.	Общее кол.	Примечание
1	409-29-61 / ТН-11 000	Установка вентилятора			1	
2						
3	409-29-61 / ТН-11 010	Рама			1	
4	409-29-61 / ТН-11 020	Рамка			1	
5	409-29-61 / ТН-11 030	Ограждение			1	
6	409-29-61 / ТН-11 040	Стакан			4	
7	409-29-61 / ТН-11 050	Стакан			4	
8						
9						
10						
11						
12						
13						
14						
15						
16						
17						
18						
19						
20						
21						
22						
23						
24						

65

7607/8

Изм.	Лист	№ докум.	Подп.	Дата	409-29-61 / ТН-11 000ВС			
Разраб.		Мулида		08.78	Установка вентилятора	Лит.	Лист	Листов 1
Пров.		Татилова		08.78	Ведомость спецификаций	Гипростроймашина г. Киев		
Рук.		Татилова		08.78				
Д.контр.		Христюк		08.78				
Утв.		Линник		08.78				

Копировал: Билова

Формат 12

409-29-61 / ТН-14 · 000МЧ

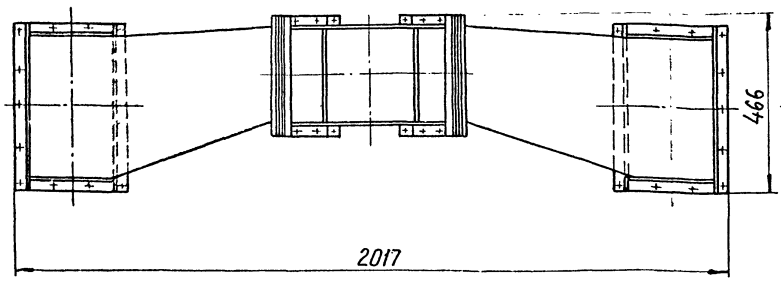

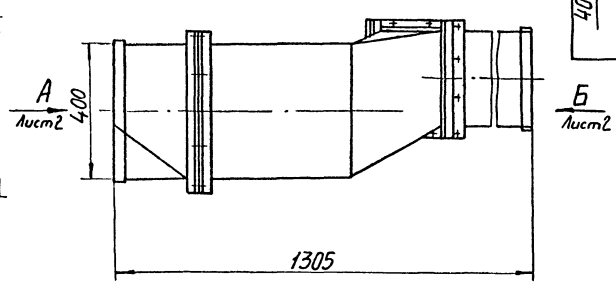

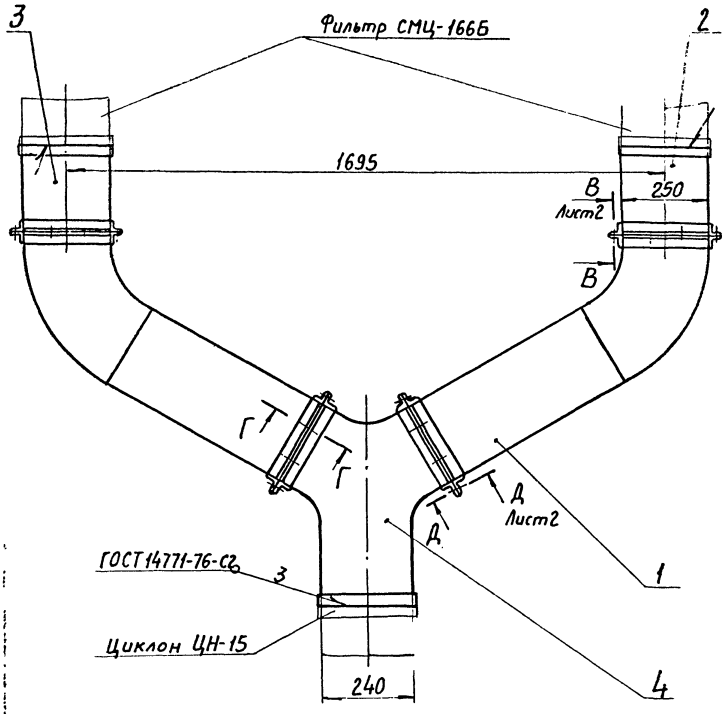

Позиц.	Обозначение	Наименование	Колич.	Примечан.
		Документация		
	409-29-61 / ТН-14 · 000МЧ	Монтажный чертеж		
	409-29-61 / ТН-14 · 000ВС	Ведомость спецификаций		
	409-29-61 / ТН-14 · 000ВП	Ведомость покупных изделий		
		Сборочные единицы		
1	409-29-61 / ТН-14 · 010	Воздуховод	1	
2	409-29-61 / ТН-14 · 020	Патрубок правый	1	
3	409-29-61 / ТН-14 · 030	Патрубок левый	1	
4	409-29-61 / ТН-14 · 040	Тройник	1	
5	409-29-61 / ТН-14 · 050	Воздуховод	1	
		Детали		
6	409-29-61 / ТН-14 · 001	Прокладка	4	
7	409-29-61 / ТН-14 · 002	Прокладка	8	
8	409-29-61 / ТН-14 · 003	Прокладка	4	
		Стандартные изделия		
9		Болт М10×25.46		
		ГОСТ 7798-70	52	0,027 кг
10		Гайка М10.5		
		ГОСТ 5915-70	52	0,012 кг
11		Шайба 10.01		
		ГОСТ 11371-68	52	0,004 кг.

Г-Г / М1:1 повернуто

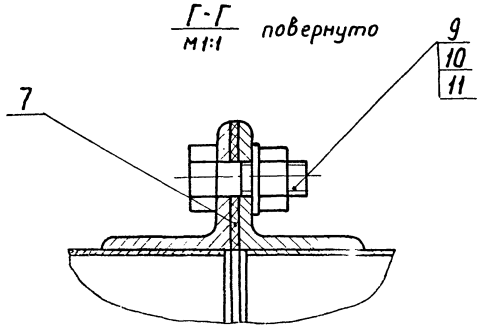

Размеры для справок.

66

7607/5

					409-29-61 / ТН-14 · 000МЧ			
ИЗМ	Лист	№ докум	Подп	Дата	Воздуховод от циклона к фильтру Монтажный чертеж	Лит.	Масса	Масштаб
Разраб.		Нечволодова		30.08.78			65	1:10
Пров.		Гольдштейн		08.78		Лист	Листов 1	
Т.контр.		Ховуля		08.78		Гипростроммашина		
Рук.		Линник		08.78		г. Киев		
Н.контр.		Христ[illegible]		08.78				
Утв.		Линник		[illegible]				

Копировал Трубинская

Формат 2[illegible]

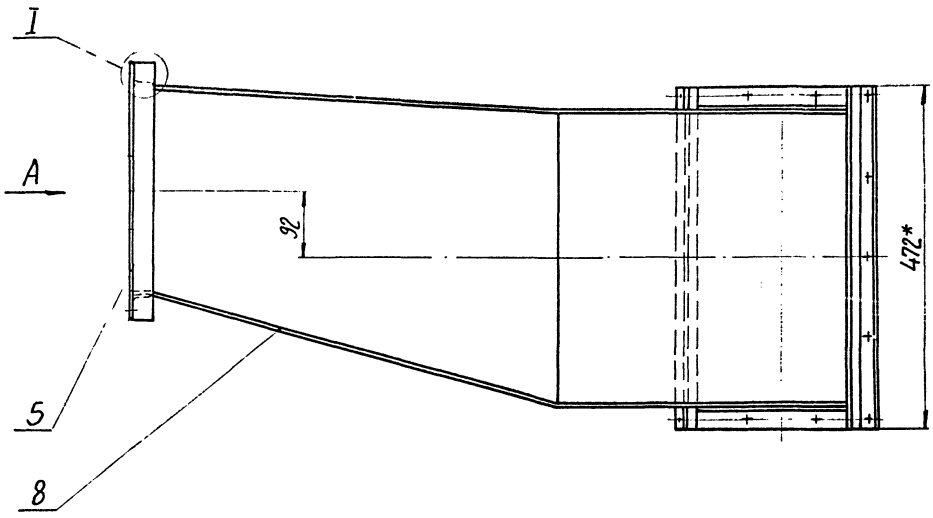

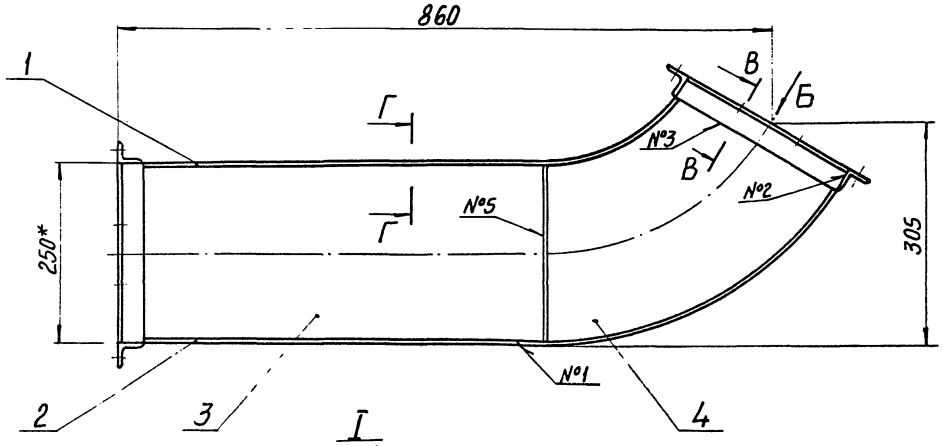

I
М1:1

Вид А

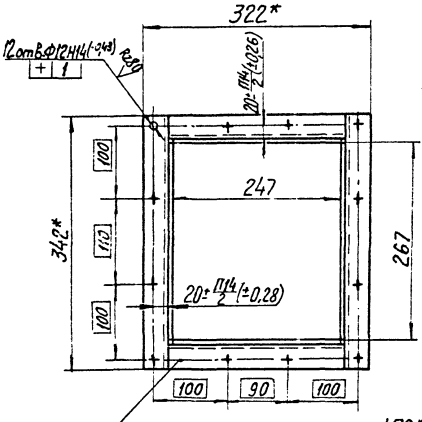

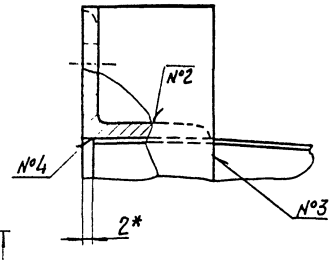

Таблица сварных швов.

Номер шва	Условное обозначение	Требования к шву	Кол. швов
1	У4 - △ 1,5		6
2	Т1 - △3□		8
3	Н1 - △ 1,5	По замкнутой линии	2
4	Н1 - △1,5 - 20/40	По замкнутой линии	2
5	У4		2

Г-Г
М1:1

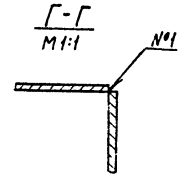

В-В
М1:1 повернуто

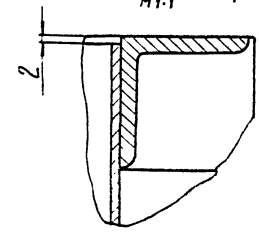

Вид Б повернуто

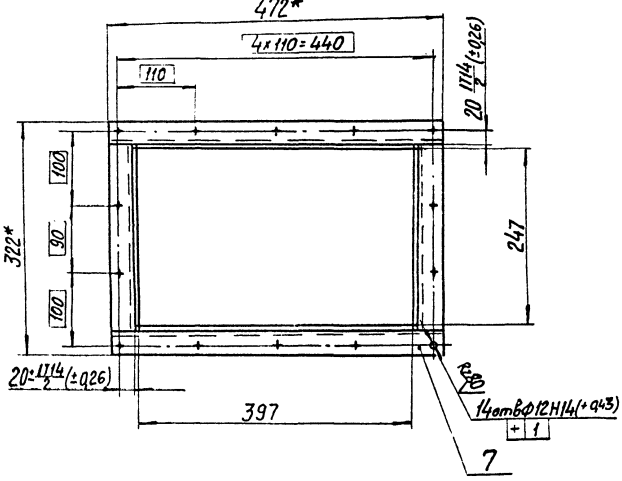

1. Сварные швы по ГОСТ 14771-76, кроме швов №5.
2. Сварные швы №5 по ГОСТ 11534-75 в среде защитных газов,
3. *Размеры для справок.
4. Неуказанные предельные отклонения размеров:
   отверстий Н16, остальных ± IT16/2.
5. Масса наплавленного металла – 0,2 кг.

67
7607/8

Изм.	Лист	№ докум.	Подп.	Дата
Разраб.		Нечволодова		10.78
Пров.		Гольдштейн		08.78
Т.контр		Хавуля		08.78
Рук.		Линник		08.78
Н.контр		Христюк		08.78
Утв.		Линник		08.78

409-29-61/ТН-14 · 010СБ

Воздуховод
Сборочный чертеж

Лит.	Масса	Масштаб
	21	1:5
Лист	Листов 1	

Гипростроммашино
г. Киев

Копировал Трубинская

Формат А2

409-29-61 020СБ

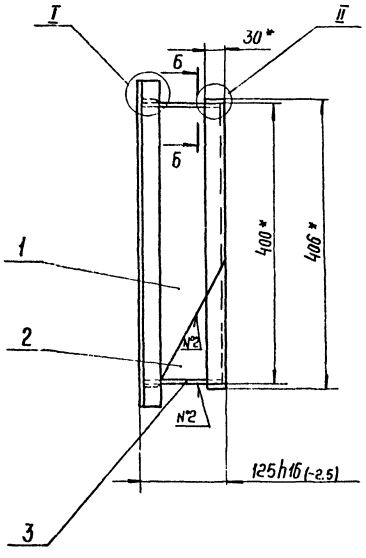

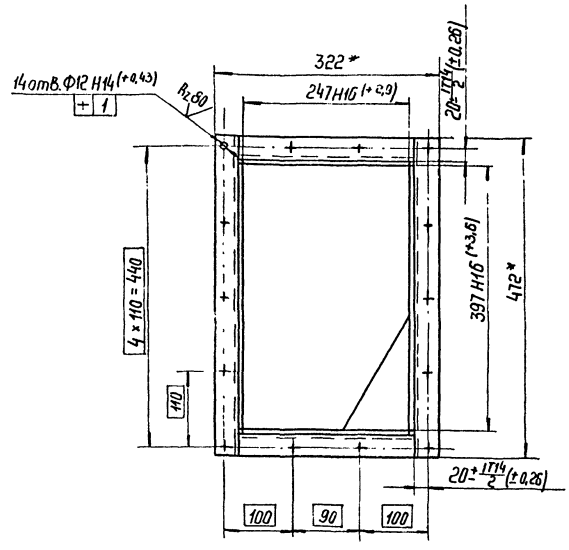

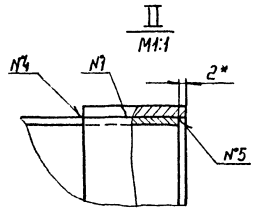

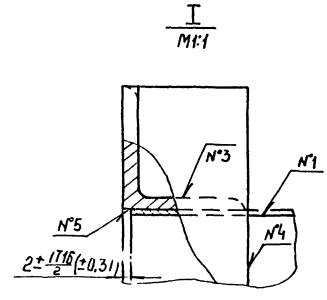

Вид А

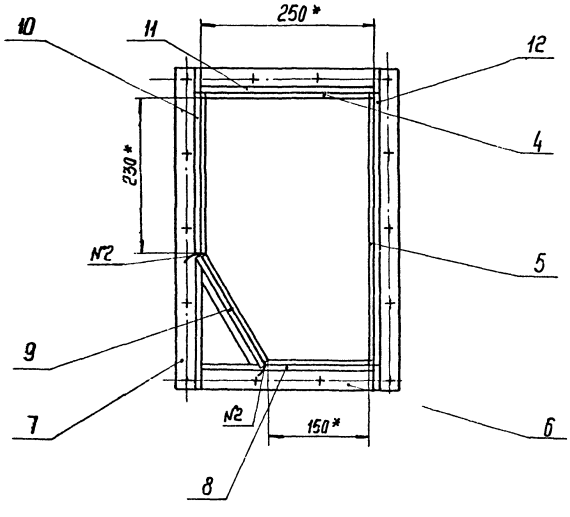

Таблица сварных швов

Номер шва	Условное обозначение	Требование ко шву	Кол. швов
1	У4-Δ1,5		6
2	У1		4.
3	Т1-Δ3 ⊐		4
4	Н1-Δ1,5	по замкнутой линии	2
5	Н1-Δ1,5-20/40	по замкнутой линии	2

Б-Б
М1:1

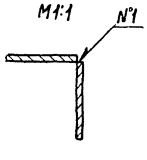

1. Сварные швы №1, 3, 4, 5 по ГОСТ 14771-76.
2. Сварной шов №2 по ГОСТ 11534-75 в среде защитных газов.
3* Размеры для справок.
4. Масса наплавленного металла 0,2 кг.

68
7607/8

					409-29-61 / ТН-14 020СБ			
изм	Лист	№ докум.	Подп.	Дата	Патрубок правый Сборочный чертеж	Лит.	Масса	Масшт.
Разраб.		Неуволодова		30.08.78			7,8	1:5
Пров.		Гольдштейн		09.78		Лист	Листов 1	
Т. контр.		Хавуля		08.78		Гипростроммашина г. Киев		
Рук.		Линник		08.78				
Н. контр.		Христюк		08.78				
Утв.		Линник		09.78				

Копировал: Белова Формат

409-29-61 / ТН-14 · 030СБ

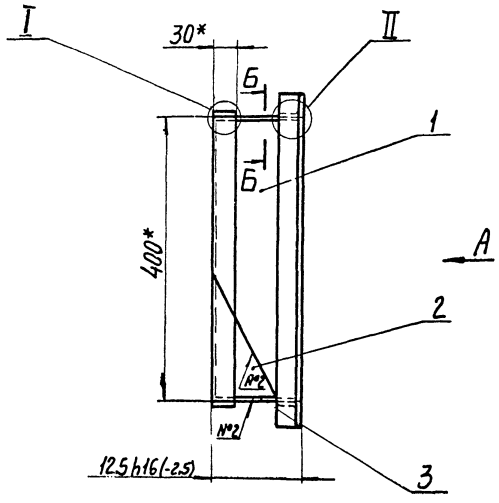

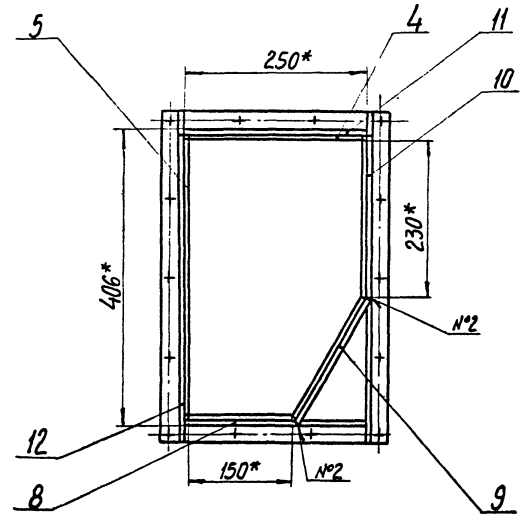

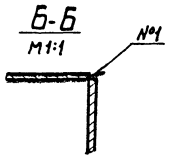

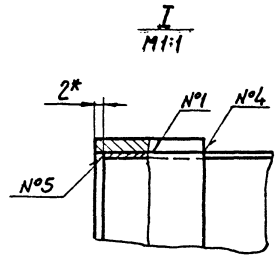

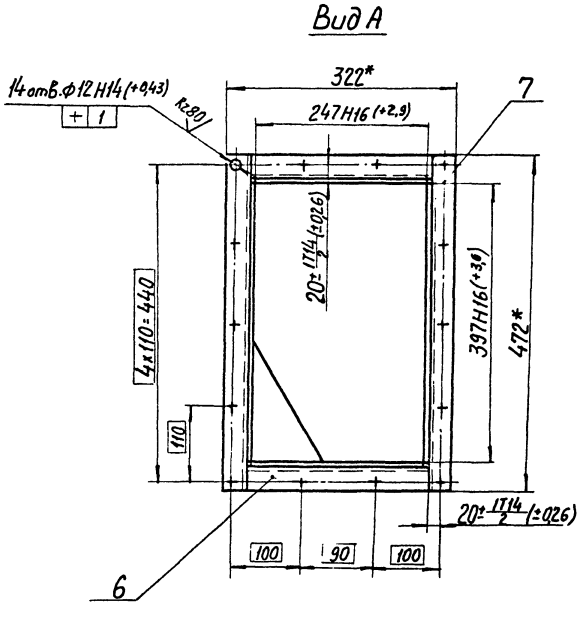

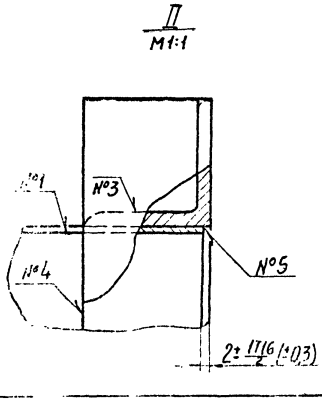

Таблица сварных швов.

Номер шва	Условное обозначение	Требования к шву	Кол. швов
1	У4-◺1,5		6
2	У1		4
3	Т1-◺3 ⊐		4
4	Н1-◺1,5	По замкнутой линии	2
5	Н1-◺1,5-20/40	По замкнутой линии	2

1. Сварные швы № 1,3,4,5 по ГОСТ14771-76*.
2. Сварной шов №2 по ГОСТ11534-75 в среде защитных газов.
3.* Размеры для справок.
4. Масса наплавленного металла 0,2кг.

69
7607/8

					409-29-61 / ТН-14 · 030СБ			
изм	Лист	№ докум.	Подп.	Дата	Патрубок левый Сборочный чертеж.	Лит.	Масса	Масштаб
Разраб.		Нечволодова		08.78			7.8	1:5
Пров.		Гольдштейн		08.78		Лист	Листов 1	
Т.контр.		Хавуля		08.78		Гипростроммашина г. Киев		
Рук.		Линник		08.78				
Н.контр.		Христюк		08.78				
Утв.		Линник		08.78				

Копировал Трубинская

Формат 22

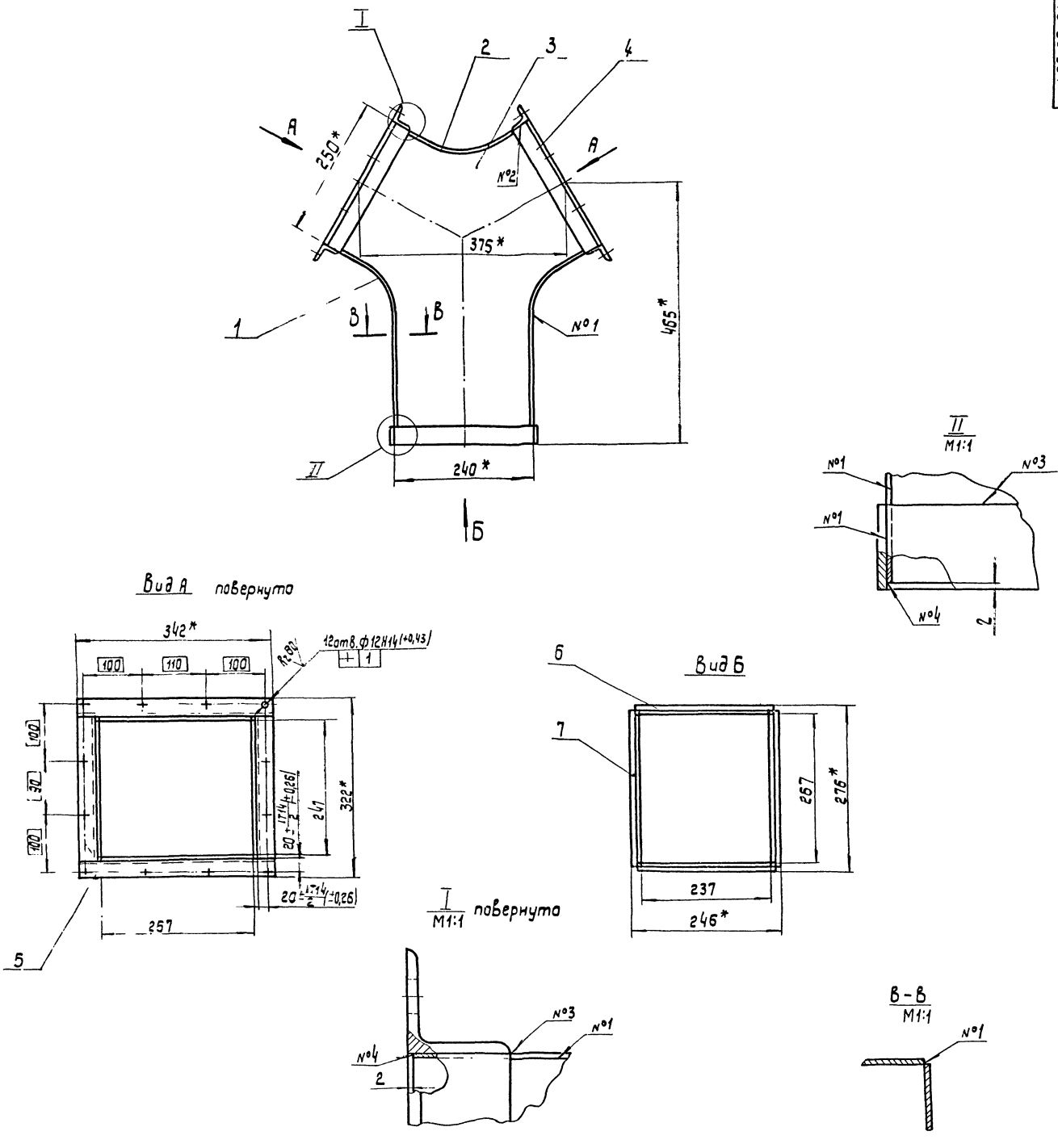

Таблица сварных швов

Номер шва	Условное обозначение	Требование к шву	Кол. швов
1	У4-◺1,5		10
2	Т1-◺3▭		8
3	Н1-◺1,5	По замкнутой линии	3
4	Н1-◺1,5-20/40	По замкнутой линии	3

1. Сварные швы по ГОСТ 14771-76.
2. *Размеры для справок.
3. Неуказанные предельные отклонения размеров: отверстий Н 16, остальных $\pm\frac{IT16}{2}$.
4. Масса наплавленного металла -0,2 кг.

70
7607/8

					409-29-61 / ТН-14 · 040СБ			
Изм.	Лист	№ докум.	Подп.	Дата	Тройник Сборочный чертеж	Лит.	Масса 12	Масштаб 1:5
Разраб.		Неуважаева		08.75				
Пров.		Головашевич		08.75				
Т.контр.		Давыдов		08.75		Лист	Листов 1	
Рук.		Линник		08.75		Гипростроммашина г.Киев		
Н.контр.		Татимова		08.75				
Утв.		Линник		08.75				

Копировал: Усова

Формат 12

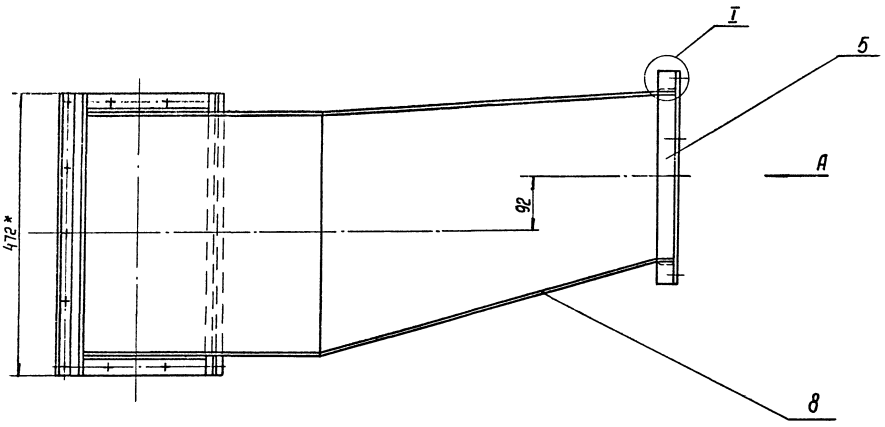

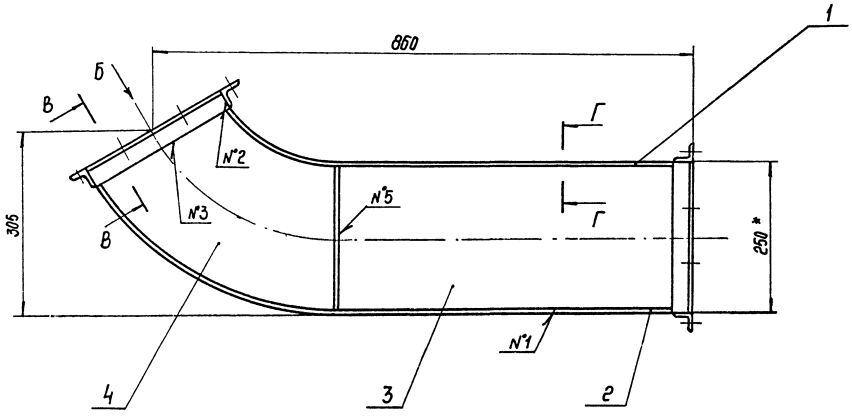

Вид А

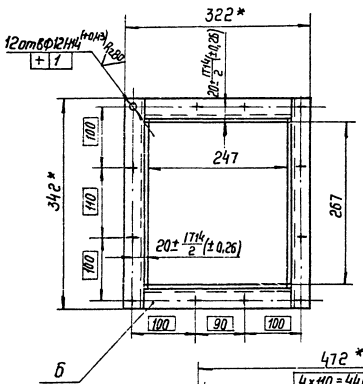

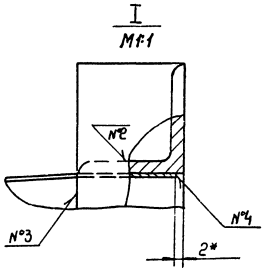

Таблица сварных швов

Номер шва	Условное обозначение	Требования на шву	Кол. швов
1	У4 – △ 1,5		6
2	Т1 – △ 3		8
3	Н1 – △ 1,5	По замкнутой линии	2
4	Н1 – △ 1,5 – 20/40	По замкнутой линии	2
5	У4		4

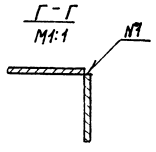

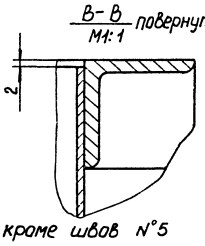

Вид Б повернуто

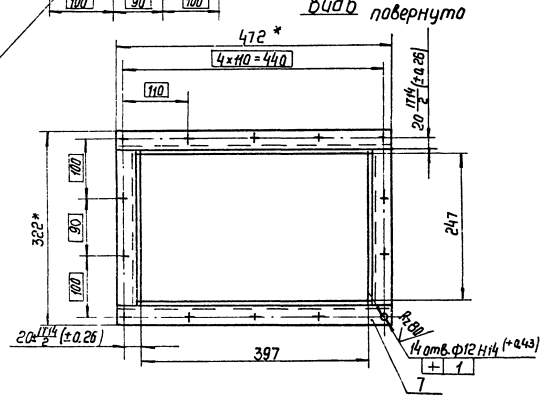

1. Сварные швы по ГОСТ 14771-76, кроме швов №5 г. Сварные швы №5 по ГОСТ 14534-75 в среде защитных газов
2. * Размеры для справок.
3. Неуказанные предельные отклонения размеров: отверстий H16, остальных ± IT16/2.
4. Масса наплавленного металла – 0,2 кг.

71
7507/8

Изм.	Лист	№ докум.	Подп.	Дата
Разраб.		Григорьева		10.78
Пров.		Гольдштейн		08.78
Т. контр.		Хавуля		08.78
Рук.		Линник		09.78
Н. контр.		Христюк		09.78
Утв.		Линник		09.78

409-29-61 ТН-14 050 СБ

Воздуховод
Сварочный чертеж

Лит.	Масса	Масштаб
	21	1:5
Лист	Листов 1	

Гипростроммашина г. Киев

409-29-61 ТН-14 000МЧ

Вид А / М1:5 лист 1

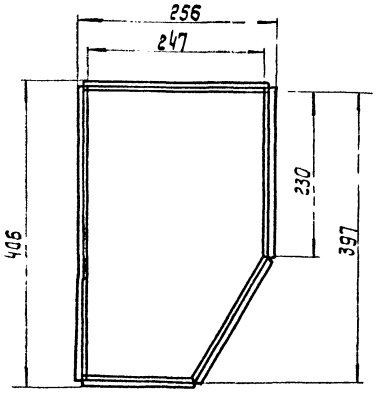

В-В / М1:1 лист 1

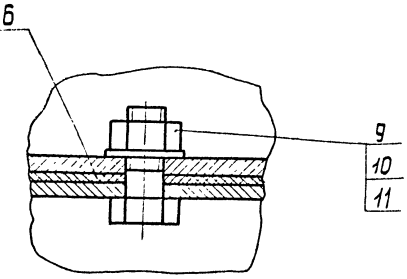

Д-Д / М1:1 повернуто, лист 1

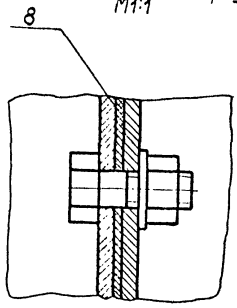

Вид Б / М1:5 лист 1

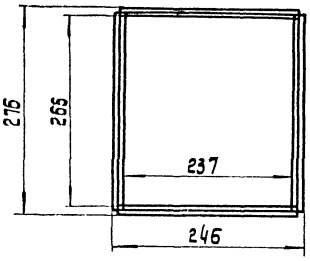

Изм	Лист	№ докум.	Подп.	Дата	409-29-61 / ТН-14 000 МЧ	Лит.	Масса	Масштаб
Разраб.		Неуволодова		30.08.78				
Пров.		Гольдштейн		08.78		Лист 2	Листов	
Т.контр.		Ховуля		08.78		Гипростроммашина г. Киев		
Рук.		Линник		08.78				
Н.контр.		Христюк		08.78				
Утв.		Линник		08.78				

Копировал: Усова Формат 12

409-29-61 ТН-14 .021

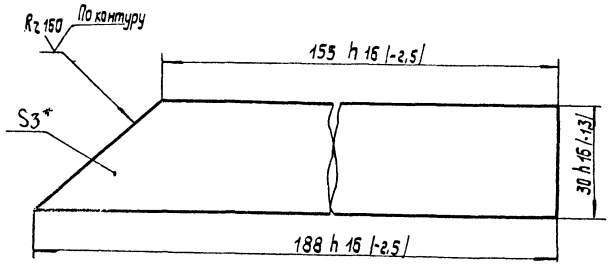

* Размер для справок.

Изм	Лист	№ докум.	Подп.	Дата	409-29-61 / ТН-14 .021	Лит.	Масса	Масштаб
Разраб.		Неуволодова		30.08.78	Накладка		0,11	1:1
Пров.		Гольдштейн		08.78		Лист	Листов 1	
Т.контр.		Ховуля		08.78				
Рук.		Христюк		08.78	Лист Б-ПН-3 ГОСТ 19903-74 / НУ-Н ГОСТ 16523-70	Гипростроммашина г. Киев		
Н.контр.		Линник		08.78				
Утв.								

Копировал: Усова Формат 11

409-29-61 ТН-14 001

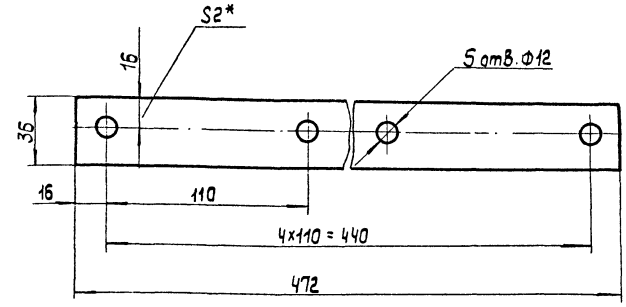

* Размер для справок.

72
7607/8

Изм	Лист	№ докум.	Подп.	Дата	409-29-61 / ТН-14 .001	Лит.	Масса	Масштаб
Разраб.		Неуволодова		30.08.78	Прокладка		0,049	1:2
Пров.		Гольдштейн		08.78		Лист	Листов 1	
Т.контр.		Ховуля		08.78				
Рук.		Линник		08.78	Пластина Д1 лист ТМКЩ-2М-4.9.9 ГОСТ 7338-77	Гипростроммашина г. Киев		
Н.контр.		Христюк		08.78				
Утв.								

Взам. инв. № | Инв. № дубл. | Подп. и дата | Инв. № подл. | Подп. и дата

Копировал: Усова Формат 11

409-29-61 / ТН-14 012

Rz160 (√)

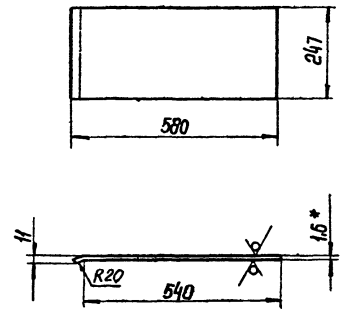

1.* Размер для справок.

2. Предельные отклонения размеров: валов h 16, остальных $\pm \frac{П16}{2}$

					409-29-61 / ТН-14 012			
изм.	Лист	№ докум.	Подп.	Дата	Стенка	Лит.	Масса	Масштаб
Разраб.		Нечволодова		30.10.78			1,8	1:10
Пров.		Татимова		08.78		Лист	Листов 1	
Т.контр.		Хавуля		08.78				
Рук.		Линник		08.78	Лист Б-ПН-1,6 ГОСТ 19903-74 / I-IV-Н ГОСТ 16523-70	Гипростроммашина г. Киев		
Н.контр.		Христюк		08.78				
Утв.								

Копировал: Формат 11

409-29-61 / ТН-14 002

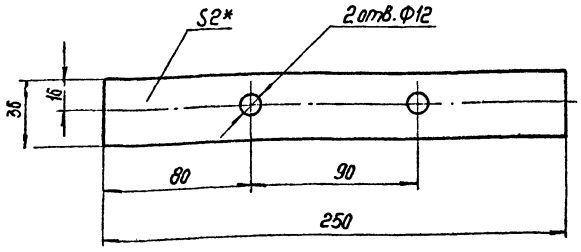

* Размер для справок.

					409-29-61 / ТН-14 002			
изм.	Лист	№ докум.	Подп.	Дата	Прокладка	Лит.	Масса	Масштаб
Разраб.		Нечволодова		30.10.78			0,027	1:2
Пров.		Гольдштейн		08.78		Лист	Листов 1	
Т.контр.		Хавуля		08.78	Пластина I, лист ТМКЩ-М-2, 9.9 ГОСТ 7338-77	Гипростроммашина г. Киев		
Рук.		Линник		08.78				
Н.контр.		Христюк		08.78				
Утв.								

Копировал: Формат 11

409-29-61 / ТН-14 003

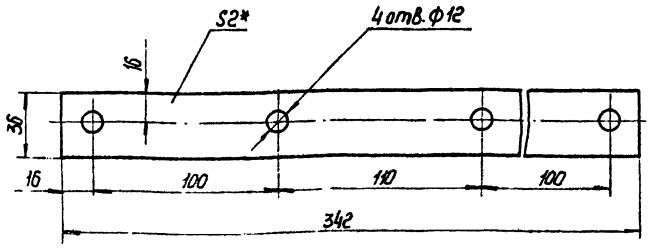

* Размер для справок.

73
7601/8

					409-29-61 / ТН-14 003			
изм.	Лист	№ докум.	Подп.	Дата	Прокладка	Лит.	Масса	Масштаб
Разраб.		Нечволодова		30.10.78			0,036	1:2
Пров.		Гольдштейн		08.78		Лист	Листов 1	
Т.контр.		Хавуля		08.78	Пластина I, лист ТМКЩ-М-2, 9.9 ГОСТ 7338-77	Гипростроммашина г. Киев		
Рук.		Линник		08.78				
Н.контр.		Христюк		08.78				
Утв.								

Копировал: Белова Форма:

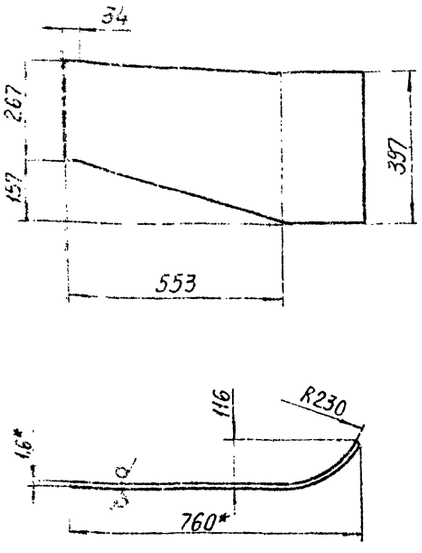

1. Длина развертки 920 мм*.
2. *Размеры для справок.
3. Предельные отклонения размеров валов h16, остальных ± $\frac{IT16}{2}$.

409-29-61 / ТН-14 .004

Изм.	Лист	№ докум.	Подп.	Дата
Разраб.		Неуволодова		
Пров.		Гольдштейн		
Т.контр.		Хавуля		
Рук.		Линник		
Н.контр.		Христюк		
Утв.				

Боковина

Лист	Масса	Масштаб
	3,4	1:10

Лист | Листов 1

Лист Б-ПН-1,6 ГОСТ 19903-74 / I-IV-Н ГОСТ 16523-70

Гипростроммашина г. Киев

Копировал | Формат 11

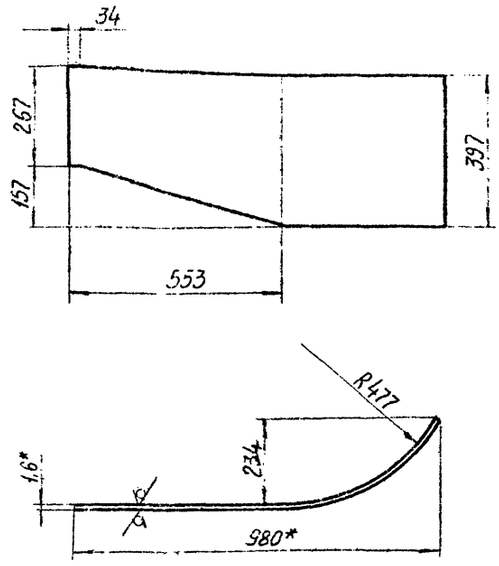

1. Длина развертки 1183 мм*.
2. *Размеры для справок.
3. Предельные отклонения размеров: валов h16, остальных ± $\frac{IT16}{2}$.

409-29-61 / ТН-14 .005

Изм.	Лист	№ докум.	Подп.	Дата
Разраб.		Неуволодова		
Пров.		Гольдштейн		
Т.контр.		Хавуля		
Рук.		Линник		
Н.контр.		Христюк		
Утв.				

Боковина

Лит.	Масса	Масштаб
	4,4	1:10

Лист | Листов 1

Лист Б-ПН-1,6 ГОСТ 19903-74 / I-IV-Н ГОСТ 16523-70

Гипростроммашина г. Киев

Копировал | Формат 11

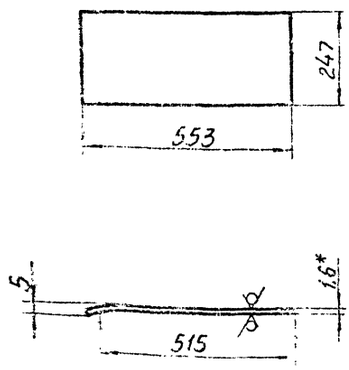

1. *Размер для справок.
2. Предельные отклонения размеров: валов h16, остальных ± $\frac{IT16}{2}$.

409-29-61 / ТН-14 .006

Изм.	Лист	№ докум.	Подп.	Дата
Разраб.		Неуволодова		
Пров.		Гольдштейн		
Т.контр.		Хавуля		
Рук.		Линник		
Н.контр.		Христюк		
Утв.				

Стенка

Лит.	Масса	Масштаб
	1,72	1:10

Лист | Листов 1

Лист Б-ПН-1,6 ГОСТ 19903-74 / I-IV-Н ГОСТ 16523-70

Гипростроммашина г. Киев

Формат 11

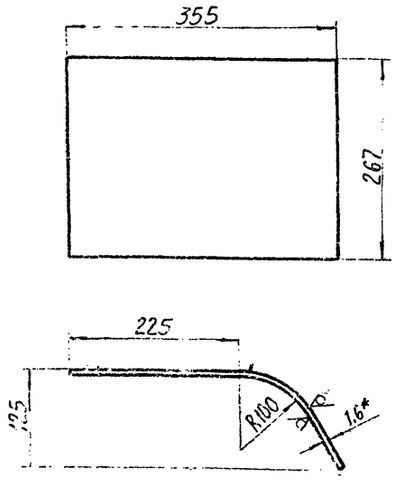

1. Длина развертки 415 мм
2. *Размер для справок
3. Предельные отклонения размеров: валов h16; остальных ± $\frac{IT16}{2}$

74

7507/8

409-29-61 / ТН-14 039

Изм.	Лист	№ докум.	Подп.	Дата
Разраб.		Неуволодова		
Пров.		Гольдштейн		
Т.контр.		Хавуля		
Рук.		Линник		
Н.контр.		Христюк		
Утв.				

Боковина

Лит.	Масса	Масштаб
	0,97	1:5

Лист | Листов 1

Лист Б-ПН-1,6 ГОСТ 19903-74 / I-IV-Н ГОСТ 16523-70

Гипростроммашина г. Киев

Формат 11

409-29-61 ТН-14 041

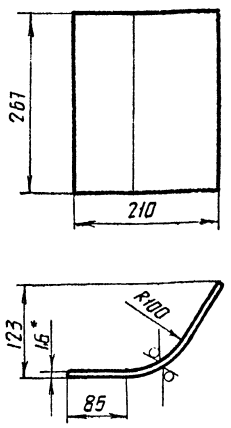

1. Длина развертки 275мм *
2. *Размеры для справок.
3. Предельные отклонения размеров: валов h16, остальных $\pm \frac{IT16}{2}$.

Изм.	Лист	№ докум.	Подп.	Дата
Разраб.		Нечволодова		30.08.78
Пров.		Гольдштейн		06.78
Т.контр.		Хабуля		09.78
Рук.		Пинник		09.78
Н.контр.		Христюк		09.78
Утв.				

409-29-61 ТН-14 041

Боковина

Лит.	Масса	Масштаб
	0,92	1:5
Лист	Листов 1	

Лист Б-ПН-1,6 ГОСТ 19903-74 / I-Ψ-Н ГОСТ 16523-70

Гипростроммашина г.Киев

Формат 11

409-29-61 ТН-14 042

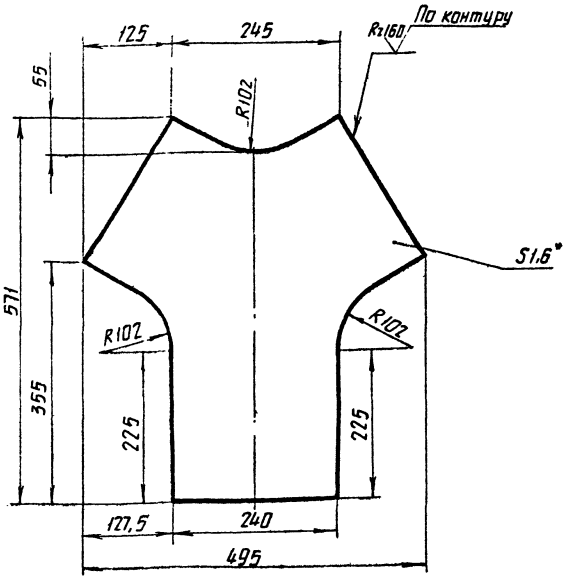

1. * Размер для справок.
2. Предельные отклонения размеров: валов h16, остальных $\pm \frac{IT16}{2}$.

Изм.	Лист	№ докум.	Подп.	Дата
Разраб.		Нечволодова		30.08.78
Пров.		Гольдштейн		09.78
Т.контр.		Хабуля		09.78
Рук.		Пинник		09.78
Н.контр.		Христюк		09.78
Утв.				

409-29-61 ТН-14 042

Стенка

Лит.	Масса	Масштаб
	1,6	1:5
Лист	Листов 1	

Лист Б-ПН-1,6 ГОСТ 19903-74 / I-Ψ-Н ГОСТ 16523-70

Гипростроммашина г.Киев

Формат 11

409-29-61 ТН-14 015

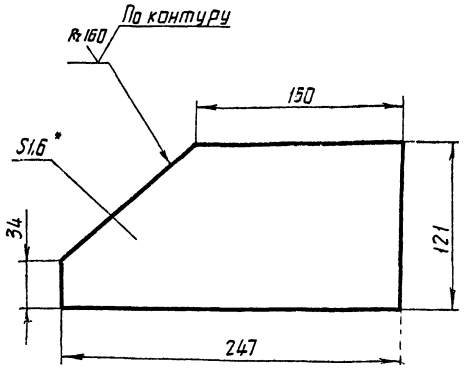

1. * Размер для справок
2. Предельные отклонения размеров h16.

Изм.	Лист	№ докум.	Подп.	Дата
Разраб.		Нечволодова		30.08.78
Пров.		Бальштейн		09.78
Т.контр.		Хабуля		09.78
Рук.		Пинник		09.78
Н.контр.		Христюк		09.78

409-29-61 ТН-14 015

Стенка

Лит.	Масса	Масштаб
	0,61	1:2,5
Лист	Листов 1	

Лист Б-ПН-1,6 ГОСТ 19903-74 / I-Ψ-Н ГОСТ 16523-70

Гипростроммашина г.Киев

Формат 11

409-29-61 ТН-14 007

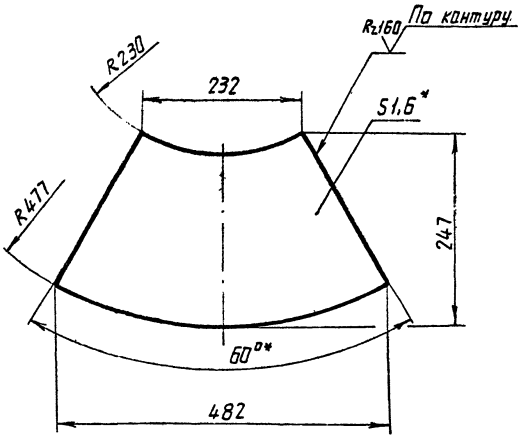

1. * Размеры для справок.
2. Предельные отклонения размеров: валов h16, остальных $\pm \frac{IT16}{2}$.

75
7607/8

Изм.	Лист	№ докум.	Подп.	Дата
Разраб.		Нечволодова		30.08.78
Пров.		Гольдштейн		09.78
Т.контр.		Хабуля		09.78
Рук.		Пинник		09.78
Н.контр.		Христюк		09.78
Утв.				

409-29-61 ТН-14 007

Стенка

Лит.	Масса	Масштаб
	0,82	1:5
Лист	Листов 1	

Лист Б-ПН-1,6 ГОСТ 19903-74 / I-Ψ-Н ГОСТ 16523-70

Гипростроммашина г.Киев

Формат 11

409-29-61 / ТН-14 · 013

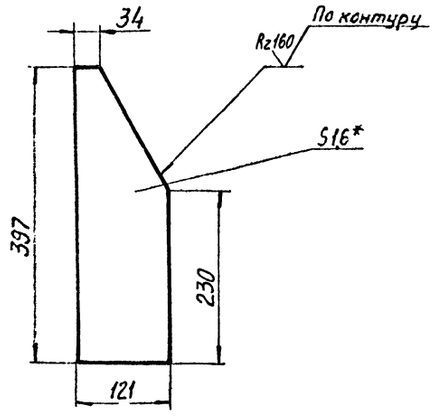

1.* Размер для справок.

2. Предельные отклонения размеров - h16.

					409-29-61 / ТН-14 · 013			
Изм	Лист	№ докум.	Подп.	Дата	Боковина	Лит.	Масса	Масштаб
Разраб.		Нечволодова		30.10.78			0,95	1:5
Пров.		Гольдштейн		08.78		Лист	Листов 1	
Т.контр.		Хавуля		08.78				
Рук.		Линник		08.78	Лист Б-ПН-1,6 ГОСТ 19903-74 / I-IV-Н ГОСТ 16523-70	Гипростроммашина г. Киев		
Н.контр.		Христюк		08.78				
Утв.								

Копировал Формат 11

409-29-61 / ТН-14 · 014

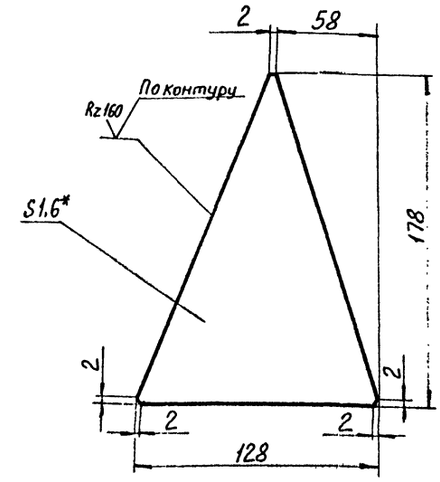

1.* Размер для справок.

2. Предельные отклонения размеров: валов h16, остальных ± $\frac{IT16}{2}$.

					409-29-61 / ТН-14 · 014			
Изм	Лист	№ докум.	Подп.	Дата	Косынка	Лит.	Масса	Масштаб
Разраб.		Нечволодова		30.10.78			0,26	1:2
Пров.		Гольдштейн		08.78		Лист	Листов 1	
Т.контр.		Хавуля		08.78				
Рук.		Линник		08.78	Лист Б-ПН-1,6 ГОСТ 19903-74 / I-IV-Н ГОСТ 16523-70	Гипростроммашина г. Киев		
Н.контр.		Христюк		08.78				
Утв.								

Копировал Формат 11

409-29-61 / ТН-14 · 022

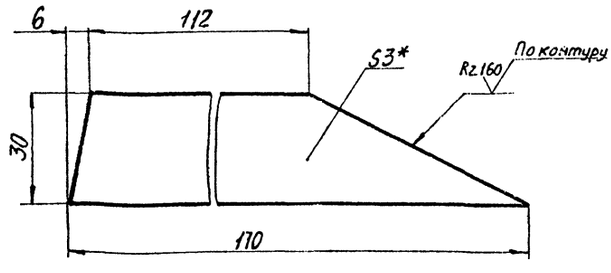

1.* Размер для справок.

2. Предельные отклонения размеров: валов h16, остальных ± $\frac{IT16}{2}$.

					409-29-61 / ТН-14 · 022			
Изм	Лист	№ докум.	Подп.	Дата	Накладка	Лит.	Масса	Масштаб
Разраб.		Нечволодова		30.10.78			0,13	1:1
Пров.		Гольдштейн		08.78		Лист	Листов 1	
Т.контр.		Хавуля		08.78				
Рук.		Линник		08.78	Лист Б-ПН-3 ГОСТ 19903-74 / I-IV-Н ГОСТ 16523-70	Гипростроммашина г. Киев		
Н.контр.		Христюк		08.78				
Утв.								

Копировал Формат 11

409-29-61 / ТН-14 · 023

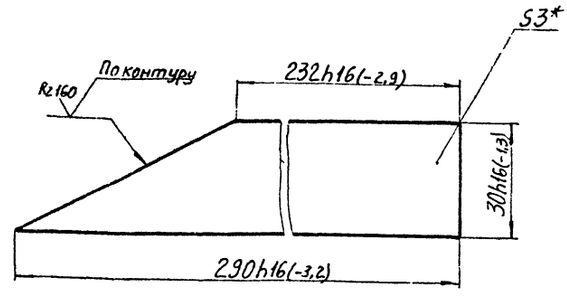

1.* Размер для справок.

76

7607/8

					409-29-61 / ТН-14 · 023			
Изм	Лист	№ докум.	Подп.	Дата	Накладка	Лит.	Масса	Масштаб
Разраб.		Нечволодова		30.10.78			0,17	1:1
Пров.		Гольдштейн		08.78		Лист	Листов 1	
Т.контр.		Хавуля		08.78				
Рук.		Линник		08.78	Лист Б-ПН-3 ГОСТ 19903-74 / I-IV-Н ГОСТ 16523-70	Гипростроммашина г. Киев		
Н.контр.		Христюк		08.78				
Утв.								

Копировал Трубинская Формат 11

Формат	Зона	Позиц.	Обозначение	Наименование	Колич.	Примеч.
11		9	409-29-61 ТН-14 .022	Накладка	1	
11		10	409-29-61 ТН-14 .023	Накладка	1	
Б4		11	409-29-61 ТН-14 .024	Накладка		
				Лист Б-ПН-3 ГОСТ 19903-74		
				I-IV-Н ГОСТ 16523-70		
				250h16(-2,9)×30h16(-1,3)	1	0,18кг
Б4		12	409-29-61 ТН-14 .025	Накладка		
				Лист Б-ПН-3 ГОСТ 19903-74		
				I-IV-Н ГОСТ 16523-70		
				400h16(-3,6)×30h16(-1,3)	1	0,38кг

Инв.№ подл. | Подп. и дата | Взам. инв.№ | Инв.№ дубл. | Подп. и дата

Изм.	Лист	№ докум.	Подп.	Дата	409-29-61 ТН-14 .020	Лист 2

Копировал Формат 11

Формат	Зона	Позиц.	Обозначение	Наименование	Колич.	Примечание
				Документация		
22			409-29-61 ТН-14 .010СБ	Сборочный чертеж		
				Детали		
11		1	409-29-61 ТН-14 .004	Боковина	1	
11		2	409-29-61 ТН-14 .005	Боковина	1	
11		3	409-29-61 ТН-14 .006	Стенка	1	
11		4	409-29-61 ТН-14 .007	Стенка	2	
Б4		5	409-29-61 ТН-11 .008	Связь		
				Уголок Б36×36×4 ГОСТ 8509-72		
				Ст3пс ГОСТ 535-58		
				e=342h16(-3,6)	2	0,7кг
Б4		6	409-29-61 ТН-14 .009	Связь		
				Уголок Б36×36×4 ГОСТ 8509-72		
				Ст3пс ГОСТ 535-58		
				e=250h16(-2,9)	4	0,5кг
Б4		7	409-29-61 ТН-14 .011	Связь		
				Уголок Б36×36×4 ГОСТ 8509-72		
				Ст3пс ГОСТ 535-58		
				e=472h16(-4)	2	0,8кг
11		8	409-29-61 ТН-14 .012	Стенка	1	

Изм.	Лист	№ докум.	Подп.	Дата	409-29-61 ТН-14 .010		
Разраб.		Григорьева		08.78	Воздуховод	Лит.	Лист 1 / Листов 1
Пров.		Татимова		08.78		Гипростроммашина г. Киев	
Рук.		Татимова		08.78			
Н. контр.		Хрисгок		08.78			
Утв.		Линник		08.78			

Формат	Зона	Позиц.	Обозначение	Наименование	Колич.	Примечание
				Документация		
22			409-29-61 ТН-14 .020СБ	Сборочный чертеж		
				Детали		
11		1	409-29-61 ТН-14 .013	Боковина	1	
11		2	409-29-61 ТН-14 .014	Косынка	1	
11		3	409-29-61 ТН-14 .015	Стенка	1	
Б4		4	409-29-61 ТН-14 .016	Стенка		
				Лист Б-ПН-1,6 ГОСТ 19903-74		
				1-IV-Н ГОСТ 16523-70		
				247h16(-2,9)×121h16(-2,5)	1	0,76кг
Б4		5	409-29-61 ТН-14 .017	Боковина		
				Лист Б-ПН-1,6 ГОСТ 19903-74		
				1-IV-Н ГОСТ 16523-70		
				397h16(-3,6)×121h16(-2,5)	1	1,23кг
Б4		6	409-29-61 ТН-14 .018	Уголь ник		
				Уголок Б36×36×4 ГОСТ 8509-72		
				Ст3пс ГОСТ 535-58		
				e=250h16(-2,9)	2	0,54кг
Б4		7	409-29-61 ТН-14 .019	Уголь ник		
				Уголок Б36×36×4 ГОСТ 8509-72		
				Ст3пс ГОСТ 535-58		
				e=472h16(-4)	2	1,02кг
11		8	409-29-61 ТН-14 .021	Накладка	1	97
						1507 3

Инв.№ подл. | Подп. и дата | Взам. инв.№ | Инв.№ дубл. | Подп. и дата

Изм.	Лист	№ докум.	Подп.	Дата	409-29-61 ТН-14 .020		
Разраб.		Григорьева		08.78	Патрубок правый	Лит.	Лист 1 / Листов 2
Пров.		Татимова		08.78		Гипростроммашина г. Киев	
Рук.		Татимова		08.78			
Н. контр.		Хрисгок		08.78			
Утв.		Линник		08.78			

Формат	Зона	Позиц	Обозначение	Наименование	Колич	Примечан
				Документация		
22			409-29-61 / ТН-14 · 030СБ	Сборочный чертеж		
				Детали		
11		1	409-29-61 / ТН-14 · 013	Боковина	1	
11		2	409-29-61 / ТН-14 · 014	Косынка	1	
11		3	409-29-61 / ТН-14 · 015	Стенка	1	
Б4		4	409-29-61 / ТН-14 · 016	Стенка		
				Лист Б-ПН-1,6ГОСТ19903-74		
				I-IV-НГОСТ16523-70		
				247h16(-2,9)×121h16(-2,5)	1	0,76кг
Б4		5	409-29-61 / ТН-14 · 017	Боковина		
				Лист Б-ПН-1,6ГОСТ19903-74		
				I-IV-НГОСТ16523-70		
				397h16(-3,6)×121h16(-2,5)	1	1,23кг
Б4		6	409-29-61 / ТН-14 · 018	Угольник		
				Уголок Б-36×36×4ГОСТ8509-72		
				Ст3пс ГОСТ535-58		
				ℓ=250h16(-2,9)	2	0,54кг
Б4		7	409-29-61 / ТН-14 · 019	Угольник		
				Уголок Б-36×36×4ГОСТ8509-72		
				Ст3пс ГОСТ535-58		
				ℓ=472h16(-4)	2	1,02кг
11		8	409-29-61 / ТН-14 · 021	Накладка	1	

409-29-61 / ТН-14 · 030

Изм	Лист	№ докум.	Подп.	Дата
Разраб.		Нечволодова		27.09.78
Пров.		Гольдштейн		08.78
Рук.		Линник		08.78
Н.контр.		Христюк		08.78
Утв.		Линник		08.78

Патрубок левый

Лит.	Лист	Листов
	1	2

Гипростроммашина г.Киев

Копировал

Формат 11

Формат	Зона	Позиц	Обозначение	Наименование	Колич	Примечан
11		9	409-29-61 / ТН-14 · 022	Накладка	1	
11		10	409-29-61 / ТН-14 · 023	Накладка	1	
Б4		11	409-29-61 / ТН-14 · 024	Накладка		
				Лист Б-ПН-3ГОСТ19903-74		
				I-IV-НГОСТ16523-70		
				250h16(-2,9)×30h16(-1,3)	1	0,18кг
Б4		12	409-29-61 / ТН-14 · 025	Накладка		
				Лист Б-ПН-3ГОСТ19903-74		
				I-IV-НГОСТ16523-70		
				400h16(-3,6)×30h16(-1,3)	1	0,28кг.

Подп. и дата | Инв. № дубл. | Взам. инв. № | Подп. и дата | Инв. № подл.

409-29-61 / ТН-14 · 030 | 2

Изм.	Лист	№ докум.	Подп.	Дата

Копировал

Формат	Зона	Позиц	Обозначение	Наименование	Колич.	Примечан.
				Документация		
22			ТН-14 · 040СБ	Сборочный чертеж		
				Детали		
11		1	ТН-14 · 039	Боковина	2	
11		2	ТН-14 · 041	Боковина	1	
11		3	ТН-14 · 042	Стенка	2	
Б4		4	ТН-14 · 043	Угольник		
				Уголок Б-36×36×4ГОСТ8509-72		
				Ст3пс ГОСТ535-58		
				ℓ=250h16(-2,9)	4	0,54кг
Б4		5	ТН-14 · 044	Угольник		
				Уголок Б-36×36×4ГОСТ8509-72		
				Ст3пс ГОСТ535-58		
				ℓ=342h16(-3,6)	4	0,74кг
Б4		6	ТН-14 · 045	Накладка		
				Лист Б-ПН-3ГОСТ19903-74		
				I-IV-НГОСТ16523-70		
				240h16(-2,9)×30h16(-1,3)	2	0,17кг
Б4		7	ТН-14 · 046	Накладка		
				Лист Б-ПН-3ГОСТ19903-74		
				I-IV-НГОСТ16523-70		
				270h(-3,2)×30h16(-1,3)	2	0,19кг

409-29-61 / ТН-14 · 040

Изм	Лист	№ докум.	Подп.	Дата
Разраб.		Нечволодова		27.09.78
Пров.		Гольдштейн		09.78
Рук.		Линник		09.78
Н.контр.		Христюк		09.78
Утв.		Линник		09.78

Тройник

Лит.	Лист	Листов
		1

Гипростроммашина г.Киев

Копировал

Формат 11

Формат	Зона	Позиц	Обозначение	Наименование	Колич.	Примечан
				Документация		
22			409-29-61 / ТН-14 · 050СБ	Сборочный чертеж		
				Детали		
11		1	409-29-61 / ТН-14 · 004	Боковина	1	
11		2	409-29-61 / ТН-14 · 005	Боковина	1	
11		3	409-29-61 / ТН-14 · 006	Стенка	1	
11		4	409-29-61 / ТН-14 · 007	Стенка	2	
Б4		5	409-29-61 / ТН-14 · 008	Связь		
				Уголок Б36×36×4ГОСТ8509-72		
				Ст3пс ГОСТ535-58		
				ℓ=342h16(-3,6)	2	0,7кг
Б4		6	409-29-61 / ТН-14 · 009	Связь		
				Уголок Б36×36×4ГОСТ8509-72		
				Ст3пс ГОСТ535-58		
				ℓ=250h16(-2,9)	4	0,6кг
Б4		7	409-29-61 / ТН-14 · 011	Связь		
				Уголок Б36×36×4ГОСТ8509-72		
				Ст3пс ГОСТ535-58		
				ℓ=472h16(-4)	2	0,8кг
11		8	409-29-61 / ТН-14 · 012	Стенка	1	
						78
						7601

Подп. и дата | Инв. № дубл. | Взам. инв. № | Подп. и дата | Инв. № подл.

409-29-61 / ТН-14 · 050

Изм	Лист	№ докум.	Подп.	Дата
Разраб.		Григорьева		10.78
Пров.		Гольдштейн		05.78
Рук.		Линник		05.78
Н.контр.		Христюк		08.78
Утв.		Линник		08.78

Воздуховод

Лит.	Лист	Листов
		1

Гипростроммашина г.Киев

Копировал Трубинская

Формат 11

		Наименование	Куда входит		Общее кол	Примечания
			Обозначение	кол		
1	409-29-61 ТН-14 .000 МЧ	Воздуховод от циклона к фильтру			1	
2	409-29-61 ТН-14 .010	Воздуховод			1	
3	409-29-61 ТН-14 .020	Патрубок правый			1	
4	409-29-61 ТН-14 .030	Патрубок левый			1	
5	409-29-61 ТН-14 .040	Тройник			1	
6	409-29-61 ТН-14 .050	Воздуховод			1	
7						
8						
9						
10						
11						
12						
13						
14						
15						
16						
17						
18						
19						
20						
21						
22						
23						
24						

Изм	Лист	№ докум	Подп	Дата
Разраб		Нечволодова		27.07.78
Пров		Гольдштейн		4.08.78
Рук		Линник		4.08.78
Н.контр		Бейлинсон		4.08.78
Утв		Линник		4.08.78

409-29-61 ТН-14 .000 ВС

Воздуховод от циклона к фильтру

Ведомость спецификаций

Лит	Лист	Листов
	1	1

Гипростроммашпроект г. Киев

Копировал Формат А1

№ п/п	Наименование	Обозначение документа на поставку	Поставщик	Куда входит (обозначение)	Количество на изделие	Количество в комплекты	Количество на регулир	Количество всего	Примечания
1	Крепежные изделия								
2									
3	Болт М10х25 46	ГОСТ 7798-70			52			52	
4									
5	Гайка М10 5	ГОСТ 5915-70			52			52	
6									
7	Шайба 10.01	ГОСТ 11371-68			52			52	
8									
9									
10									
11									
12									
13									
14									
15									
16									
17									
18									
19									
20									
21									
22									
23									
24									
25									
26									

Изм	Лист	№ докум	Подп	Дата
Разраб		Нечволодова		27.07.78
Пров		Гольдштейн		4.08.78
Рук		Линник		4.08.78
Н.контр		Бейлинсон		4.08.78
Утв		Линник		4.08.78

409-29-61 ТН-14 .00

Воздуховод от циклона к фильтру

Ведомость покуп. изделий

gost.e-ecolog.ru