ТИПОВОЙ ПРОЕКТ

409-29-61

АВТОМАТИЗИРОВАННЫЙ ПРИРЕЛЬСОВЫЙ СКЛАД ЦЕМЕНТА ВМЕСТИМОСТЬЮ 360/240 тонн

Альбом VI

Нестандартизированное оборудование

ВЫПУСК 1

Копия верна

gost.e-ecolog.ru

ЦЕНТРАЛЬНЫЙ ИНСТИТУТ ТИПОВОГО ПРОЕКТИРОВАНИЯ
ГОССТРОЯ СССР
КИЕВСКИЙ ФИЛИАЛ
г. Киев-57 ул. Эжена Потье № 12

Заказ № 8806 Инв. № 7607/7 Тираж 280
Сдано в печать 20.К. 1988. Цена 9-72

ТИПОВОЙ ПРОЕКТ
409-29-61
АВТОМАТИЗИРОВАННЫЙ ПРИРЕЛЬСОВЫЙ СКЛАД ЦЕМЕНТА ВМЕСТИМОСТЬЮ 360/240 тонн

АЛЬБОМ VI ВЫПУСК 1

СОСТАВ ПРОЕКТА

АЛЬБОМ I	ОБЩИЕ ДАННЫЕ. ТЕХНОЛОГИЧЕСКАЯ ЧАСТЬ ПРОМПРОВОДКИ.
АЛЬБОМ II	АРХИТЕКТУРНО-СТРОИТЕЛЬНАЯ И САНИТАРНО-ТЕХНИЧЕСКАЯ ЧАСТИ ВЫПУСК 1-ИНВЕНТАРНЫЙ ВАРИАНТ /В МЕТАЛЛЕ/ ВЫПУСК 2-СТАЦИОНАРНЫЙ ВАРИАНТ /В СБОРНОМ ЖЕЛЕЗОБЕТОНЕ/
АЛЬБОМ III	СТРОИТЕЛЬНЫЕ ИЗДЕЛИЯ
АЛЬБОМ IV	ЭЛЕКТРОТЕХНИЧЕСКАЯ ЧАСТЬ.
АЛЬБОМ V	ЭЛЕКТРОТЕХНИЧЕСКАЯ ЧАСТЬ. ЗАДАНИЕ ЗАВОДУ-ИЗГОТОВИТЕЛЮ
АЛЬБОМ VI	НЕСТАНДАРТИЗИРОВАННОЕ ОБОРУДОВАНИЕ ВЫПУСКИ 1,2,3,4,5,6,7,8
АЛЬБОМ VII	ЗАКАЗНЫЕ СПЕЦИФИКАЦИИ. ВЫПУСК 1-НА ТЕХНОЛОГИЧЕСКОЕ, ЭЛЕКТРОТЕХНИЧЕСКОЕ ОБОРУДОВАНИЕ И ПРОМПРОВОДКИ. ВЫПУСК 2-НА САНИТАРНО-ТЕХНИЧЕСКОЕ ОБОРУДОВАНИЕ
АЛЬБОМ VIII	СМЕТЫ К АРХИТЕКТУРНО-СТРОИТЕЛЬНОЙ И САНИТАРНО-ТЕХНИЧЕСКОЙ ЧАСТЯМ. ВЫПУСК 1-ИНВЕНТАРНЫЙ ВАРИАНТ /В МЕТАЛЛЕ/ ВЫПУСК 2-СТАЦИОНАРНЫЙ ВАРИАНТ /В СБОРНОМ ЖЕЛЕЗОБЕТОНЕ/
АЛЬБОМ IX	ОБЪЕКТНЫЕ СМЕТЫ. СМЕТЫ НА ПРИОБРЕТЕНИЕ И МОНТАЖ ТЕХНОЛОГИЧЕСКОГО, ЭЛЕКТРОТЕХНИЧЕСКОГО ОБОРУДОВАНИЯ И ПРОМПРОВОДОК ВЫПУСКИ 1, 2.

РАЗРАБОТАН ВСЕСОЮЗНЫМ ПРОЕКТНО-КОНСТРУКТОРСКИМ ИНСТИТУТОМ ГИПРОСТРОММАШИНА
ГЛАВНЫЙ ИНЖЕНЕР ИНСТИТУТА /Мацьковой/
ГЛАВНЫЙ ИНЖЕНЕР ПРОЕКТА /Ястремская/

УТВЕРЖДЕН ГОССТРОЕМ СССР
ПРОТОКОЛ ОТ 20.7.79г. №35
ВВЕДЕН В ДЕЙСТВИЕ С 30.11.1979г.
ИН-ТОМ ГИПРОСТРОММАШИНА
ПРИКАЗ ОТ 13.08.79г. № 63.

© КФ ЦИТП Госстроя СССР, 1988г.

К.Ф.ЦИТП инв. N 7607/7

СОДЕРЖАНИЕ

Обозначение	Наименование	Лист
409-29-61 ТН-9 000МЧ	Установки цементопроводы	4
409-29-61 ТН-9 010СБ	Цементопровод	7
409-29-61 ТН-9 050СБ	Цементопровод	7
409-29-61 ТН-9 020СБ	Цементопровод	8
409-29-61 ТН-9 030СБ	Цементопровод	8
409-29-61 ТН-9 060СБ	Цементопровод	9
409-29-61 ТН-9 070СБ	Цементопровод	9
409-29-61 ТН-9 040СБ	Цементопровод	10
409-29-61 ТН-9 080СБ	Цементопровод	10
409-29-61 ТН-9 090СБ	Цементопровод	11
409-29-61 ТН-9 100СБ	Цементопровод	11
409-29-61 ТН-9 110СБ	Крестовина	12
409-29-61 ТН-9 120СБ	Хомут	13
409-29-61 ТН-9 025	Скоба	13
409-29-61 ТН-9 028	Ребро	13
409-29-61 ТН-9 130СБ	Хомут	14
409-29-61 ТН-9 031	Ребро	14
409-29-61 ТН-9 046	Балка	14
409-29-61 ТН-9 140СБ	Опора	15
409-29-61 ТН-9 034	Ребро	15
409-29-61 ТН-9 035	Стойка	15
409-29-61 ТН-9 150СБ	Рама	16
409-29-61 ТН-9 150	Рама	16
409-29-61 ТН-9 000ВЗ	Установки цементопровода	16
409-29-61 ТН-9 160СБ	Рама	18
409-29-61 ТН-9 170СБ	Крестовина	19
409-29-61 ТН-9 048	Связь	19
409-29-61 ТН-9 058	Основание	19
409-29-61 ТН-9 001	Патрубок	20
409-29-61 ТН-9 003	Патрубок	20
409-29-61 ТН-9 005	Патрубок	20
409-29-61 ТН-9 009	Патрубок	20
409-29-61 ТН-9 024	Основание	21
409-29-61 ТН-9 043	Связь	21
409-29-61 ТН-9 044	Связь	21
409-29-61 ТН-9 045	Связь	21
409-29-61 ТН-9 038	Балка	22
409-29-61 ТН-9 041	Связь	22
409-29-61 ТН-9 042	Стенка	22
409-29-61 ТН-9 047	Связь	22
409-29-61 ТН-9 010	Цементопровод	23
409-29-61 ТН-9 020	Цементопровод	23
409-29-61 ТН-9 030	Цементопровод	23
409-29-61 ТН-9 040	Цементопровод	23
409-29-61 ТН-9 050	Цементопровод	24
409-29-61 ТН-9 060	Цементопровод	24
409-29-61 ТН-9 070	Цементопровод	24
409-29-61 ТН-9 080	Цементопровод	24
409-29-61 ТН-9 090	Цементопровод	25
409-29-61 ТН-9 100	Цементопровод	25
409-29-61 ТН-9 150	Рама	25
409-29-61 ТН-9 170	Крестовина	25
409-29-61 ТН-9 110	Крестовина	26
409-29-61 ТН-9 120	Хомут	26
409-29-61 ТН-9 130	Хомут	26
409-29-61 ТН-9 140	Опора	26
409-29-61 ТН-9 000ВП	Установки цементопровода	27
409-29-61 ТН-9 000ВС	Установки цементопроводы	27
409-29-61 ТН-10 000МЧ	Установки цементопроводы	28
409-29-61 ТН-10 010СБ	Крестовина	31
409-29-61 ТН-10 020СБ	Рама	32
409-29-61 ТН-10 030СБ	Крестовина	32
409-29-61 ТН-10 001	Основание	33
409-29-61 ТН-10 009	Основание	33
409-29-61 ТН-10 000ВЗ	Установки цементопроводы	33
409-29-61 ТН-10 010	Крестовина	34

Обозначение	Наименование	Лист
409-29-61 ТН-10 020	Рама	34
409-29-61 ТН-10 030	Крестовина	34
409-29-61 ТН-10 000ВП	Установки цементопроводы	35
409-29-61 ТН-10 000ВС	Установки цементопроводы	35
409-29-61 ТН-12 000МЧ	Воздуховод от силоса к циклону	36
409-29-61 ТН-12 010СБ	Переходник в сборе	37
409-29-61 ТН-12 020СБ	Трубопровод	37
409-29-61 ТН-12 030СБ	Колено	38
409-29-61 ТН-12 050СБ	Трубопровод	38
409-29-61 ТН-12 060СБ	Колено	38
409-29-61 ТН-12 040СБ	Трубопровод	39
409-29-61 ТН-12 070СБ	Переходник	39
409-29-61 ТН-12 001	Прокладка	39
409-29-61 ТН-12 080СБ	Прокладка	40
409-29-61 ТН-12 002	Плита	40
409-29-61 ТН-12 003	Прокладка	40
409-29-61 ТН-12 004	Прокладка	41
409-29-61 ТН-12 005	Хомут	41
409-29-61 ТН-12 006	Прокладка	41
409-29-61 ТН-12 007	Прокладка	41
409-29-61 ТН-12 011	Переходник	42
409-29-61 ТН-12 012	Фланец	42
409-29-61 ТН-12 013	Фланец	42
409-29-61 ТН-12 014	Патрубок	42
409-29-61 ТН-12 015	Патрубок	43
409-29-61 ТН-12 021	Патрубок	43
409-29-61 ТН-12 022	Патрубок	43
409-29-61 ТН-12 034	Патрубок	43
409-29-61 ТН-12 035	Патрубок	44
409-29-61 ТН-12 041	Фланец	44
409-29-61 ТН-12 051	Основание	44
409-29-61 ТН-12 052	Стойка	44
409-29-61 ТН-12 042	Днище	45
409-29-61 ТН-12 043	Стенка	45
409-29-61 ТН-12 044	Накладка	45
409-29-61 ТН-12 053	Призма	45
409-29-61 ТН-12 010	Переходник в сборе	46
409-29-61 ТН-12 020	Трубопровод	46
409-29-61 ТН-12 030	Колено	46
409-29-61 ТН-12 040	Трубопровод	46
409-29-61 ТН-12 050	Трубопровод	47
409-29-61 ТН-12 060	Колено	47
409-29-61 ТН-12 070	Переходник	47
409-29-61 ТН-12 080	Подставка	47
409-29-61 ТН-12 000ВП	Воздуховод от силоса и циклону	48
409-29-61 ТН-12 000ВС	Воздуховод от силоса и циклону	48
409-29-61 ТН-60 000МЧ	Установки цементопроводы	49
409-29-61 ТН-60 010СБ	Цементопровод	52
409-29-61 ТН-60 020СБ	Цементопровод	52
409-29-61 ТН-60 010	Цементопровод	53
409-29-61 ТН-60 020	Цементопровод	53
409-29-61 ТН-60 000ВП	Установки цементопроводы	54
409-29-61 ТН-60 000ВС	Установки цементопроводы	54
409-29-61 ТН-61 000МЧ	Установки цементопроводы	55
409-29-61 ТН-61 000ВП	Установки цементопроводы	58
409-29-61 ТН-61 000ВС	Установки цементопроводы	58
409-29-61 ТН-61 000ВЗ	Установки цементопроводы	59
409-29-61 ТН-62 000МЧ	Воздуховод от силоса к циклону	60
409-29-61 ТН-62 010СБ	Трубопровод	61
409-29-61 ТН-62 010	Трубопровод	61
409-29-61 ТН-62 000ВЗ	Воздуховод от силоса к циклону	61
409-29-61 ТН-62 000ВП	Воздуховод от силоса к циклону	62
409-29-61 ТН-62 000ВС	Воздуховод от силоса к циклону	62

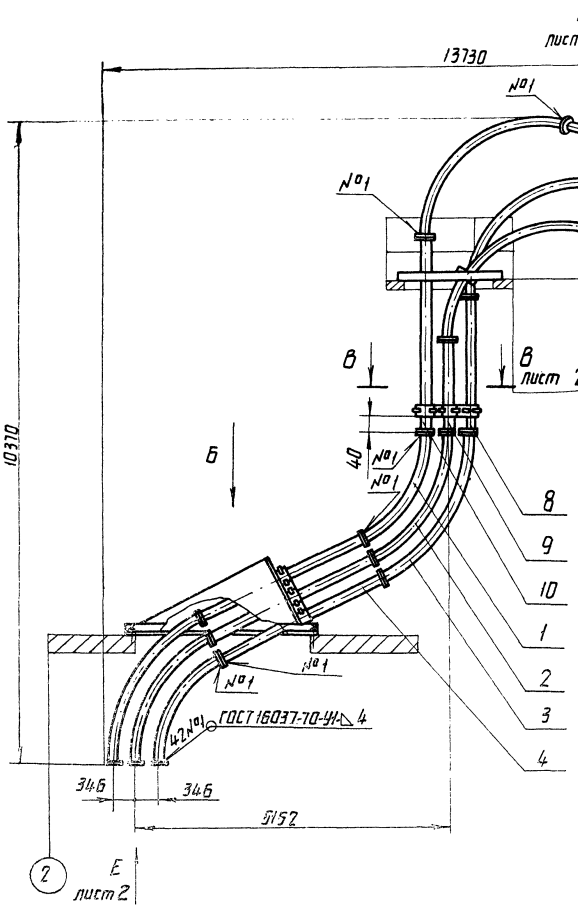

Вид Б
М 1:25

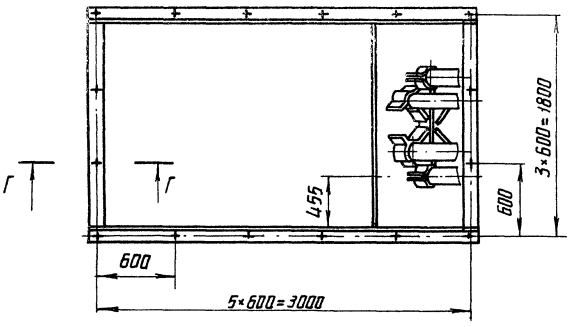

Г-Г
М1:2

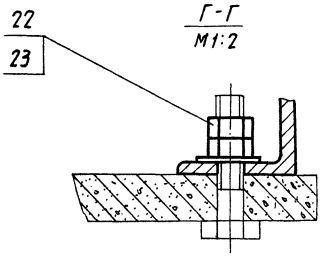

Позиция	Обозначение	Наименование	Колич.	Примечание
		Документация		
	409-29-61 ТН-9 ОООМЧ	Монтажный чертеж		
	409-29-61 ТН-9 ОООВС	Ведомость спецификаций		
	409-29-61 ТН-9 ОООВП	Ведомость покупных изделий		
	409-29-61 ТН-9 ОООВЗ	Ведомость заимствованных изделий		
		Сборочные единицы		
1	409-29-61 ТН-9 010	Цементопровод	4	
2	409-29-61 ТН-9 020	Цементопровод	4	
3	409-29-61 ТН-9 030	Цементопровод	4	
4	409-29-61 ТН-9 040	Цементопровод	6	
5	409-29-61 ТН-9 050	Цементопровод	6	
6	409-29-61 ТН-9 060	Цементопровод	2	
7	409-29-61 ТН-9 070	Цементопровод	2	
8	409-29-61 ТН-9 080	Цементопровод	2	
9	409-29-61 ТН-9 090	Цементопровод	2	
10	409-29-61 ТН-9 100	Цементопровод	2	
11	409-29-61 ТН-9 110	Крестовина	1	
12	409-29-61 ТН-9 120	Хомут	22	
13	409-29-61 ТН-9 130	Хомут	6	
14	409-29-61 ТН-9 140	Опора	4	
15	409-29-61 ТН-9 150	Рама	1	
16	409-29-61 ТН-9 160	Рама	1	
17	409-29-61 ТН-9 170	Крестовина	1	
		Детали		
19	409-29-61 ТН-2 002	Прокладка	40	
		Стандартные изделия		
21		Болт М16×50.46 ГОСТ 7798-70	342	0,113кг
22		Гайка М16.5 ГОСТ 5915-70	374	0,033кг
23		Шайба 16.01 ГОСТ 11371-68	358	0,011кг

1. Размеры для справок.
2. Масса наплавленного металла - 2кг.

7607/7 4

						409-29-61 ТН-9 ОООМЧ		
Изм.	Лист	№ докум.	Подп.	Дата	Установка цементопровода	Лит.	Масса	Масштаб
Разраб.		Татимова		VII.78			2900	1:50
Пров.		Истомова		VII.78	Монтажный чертеж	Лист 1	Листов 3	
Т.контр.		Бурле		VII.78		Гипростроммашина г.Киев		
Рук.		Татимова		VII.78				
Н.контр.		Христиак		VII.78				
Утв.		Линник		VII.78				

Копир. Плейник

Формат А2

409-29-61 ТН-9 ООО МЧ

Вид А
М 1:50 лист 1

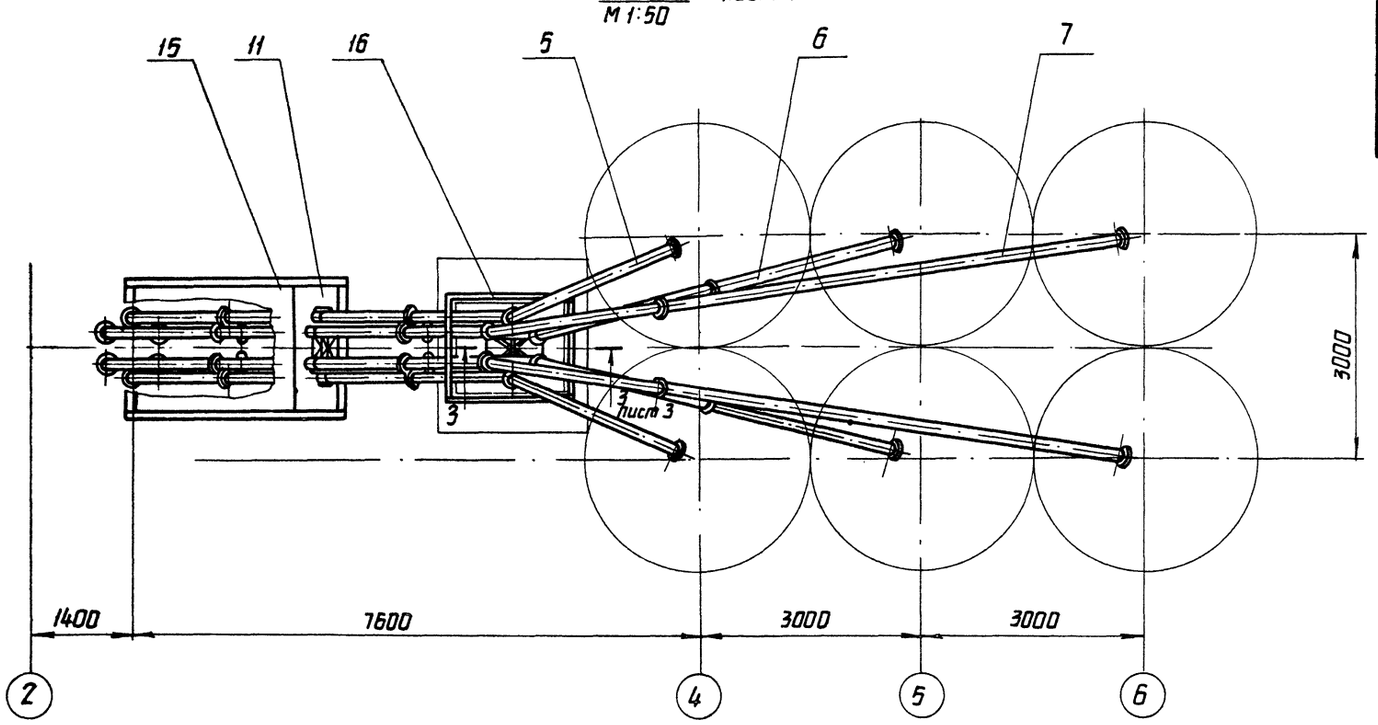

В-В
М 1:5 лист 1

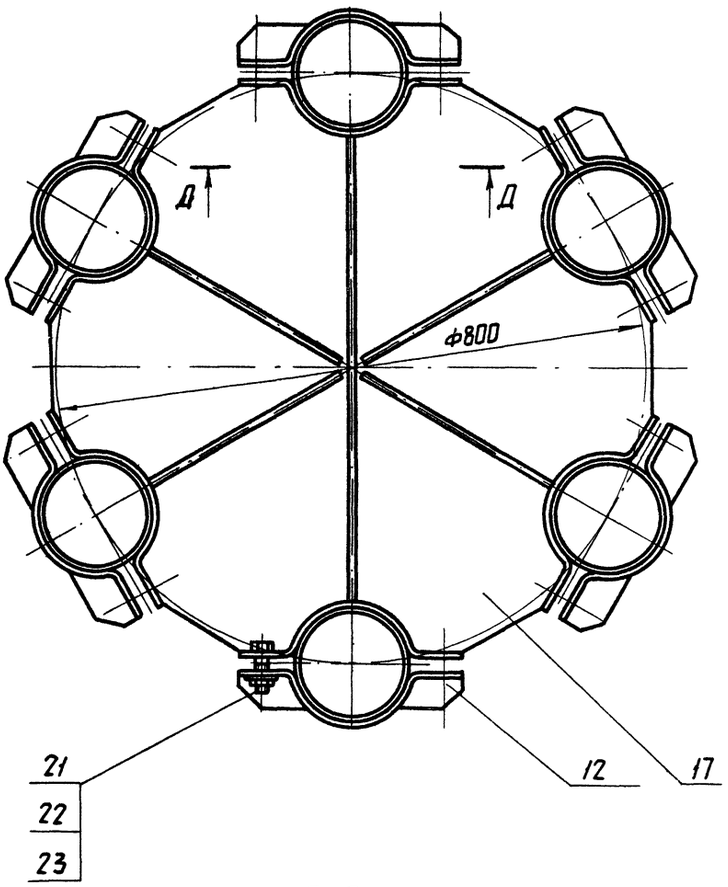

Вид Е
М 1:5 повернута, лист 1

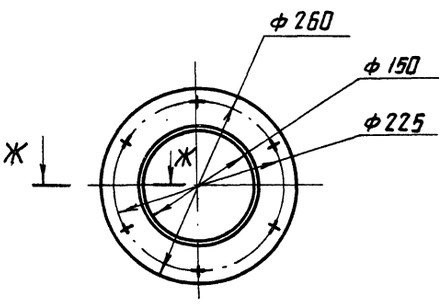

Ж-Ж
М 1:2

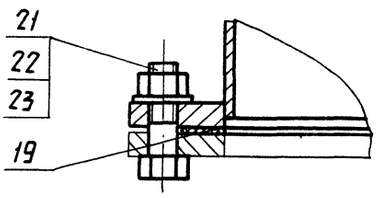

Д-Д
М 1:5

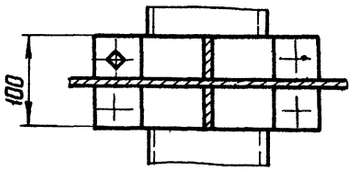

7607/7 5

409-29-61 ТН-9 ООО МЧ

Изм.	Лист	№ докум.	Подп.	Дата
Разраб.		Татинова		VII.78
Пров.		Останова		07.78
Т.контр.		Бурле		07.78
Рук.		Татинова		07.78
Н.контр.		Христак		07.78
Утв.		Пинник		07.78

Копир. Цветник

Лит.	Масса	Масштаб

Лист 2 Листов 3

Гипростроммашина г. Киев

Формат 22

409-29-61 ТН-9 .000М4

3-3
М1:10

Лист 2

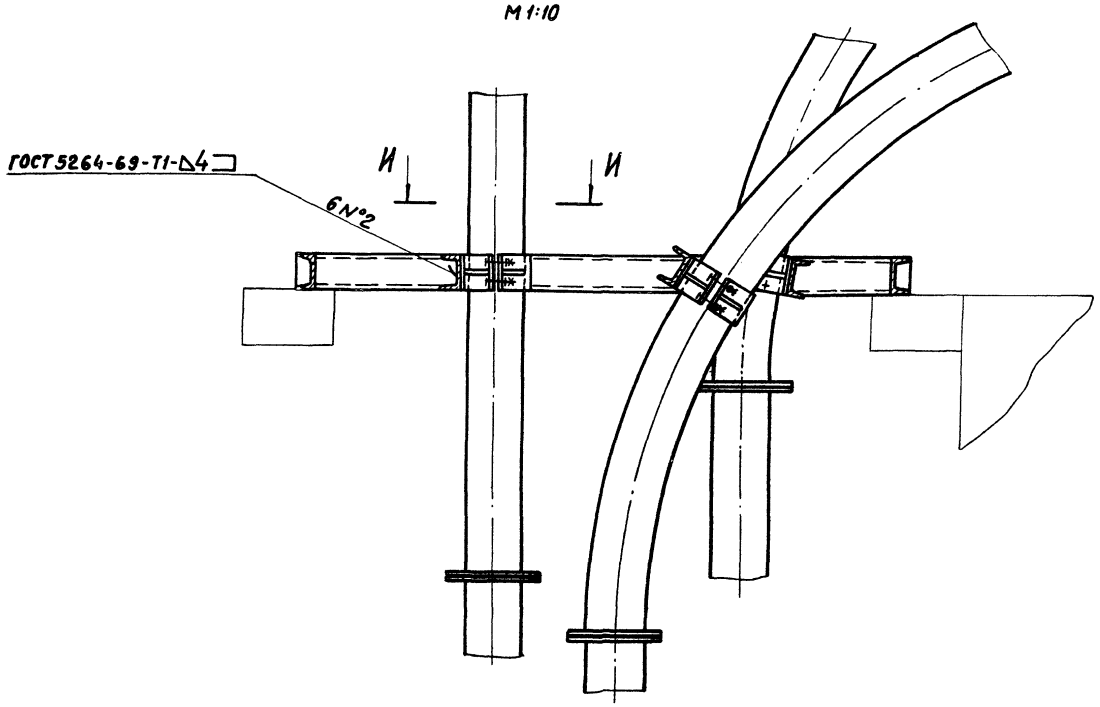

И-И
М1:5

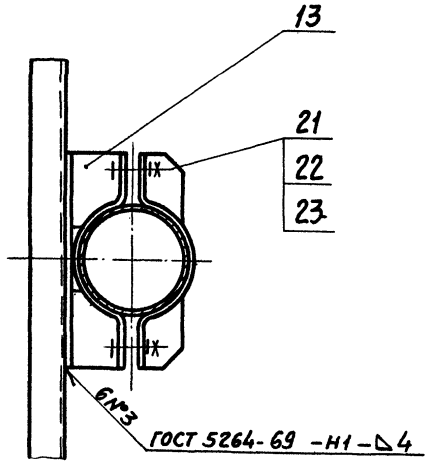

Вид К
М1:5

Лист 1

Болты условно не показаны

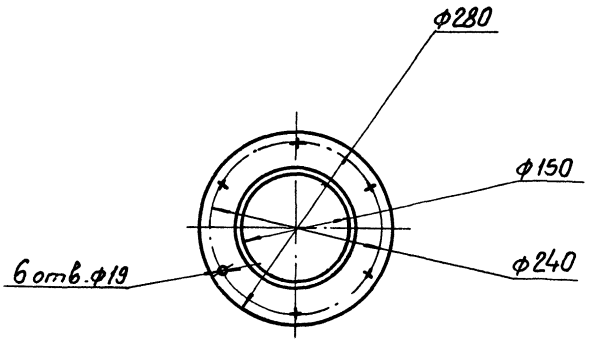

Л-Л
М1:5

повернуто, лист 1

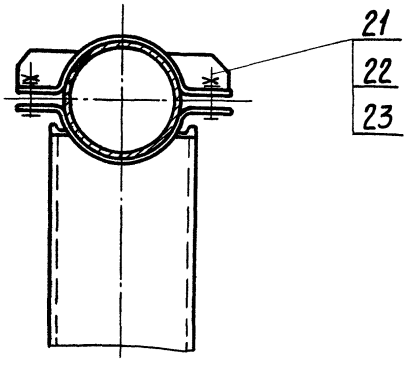

7607/7 6

409-29-61 ТН-9 000М4

Изм.	Лист	№ докум.	Подп.	Дата
Разраб.		Татитова		23.07.79
Пров.		Останова		23.07.79
Т.контр.		Бурле		23.07.79
Рук.		Татитова		23.07.79
Н.контр.		Христюк		08.08.79
Утв.		Линник		23.07.79

Лит.	Масса	Масштаб

Лист 3 Листов 3

Гипростроммашина г. Киев

Копировал Трубинская

Формат А2

4оа-29-61 ТН-9 050 СБ

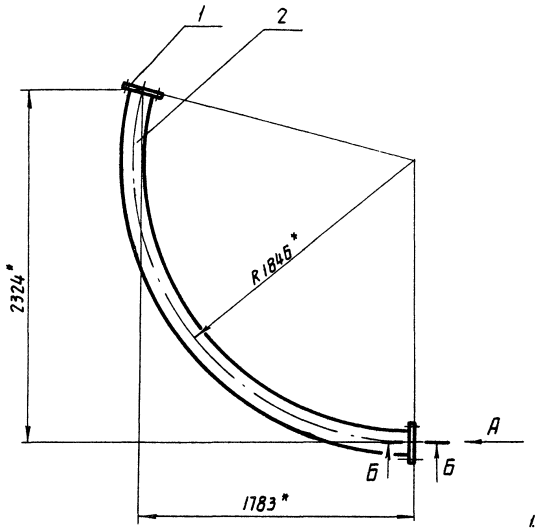

Вид А
М1:5

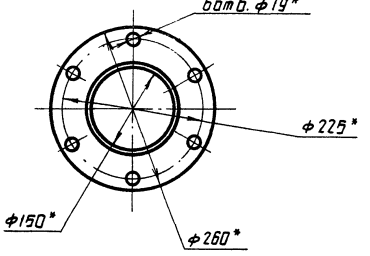

Б-Б
М1:1

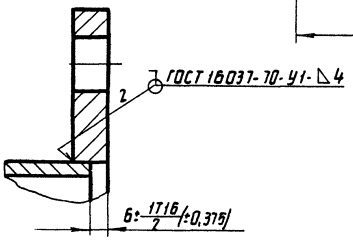

1.* Размер для справок.

2. Масса наплавленного металла - 0,5 кг

Изм.	Лист	№докум.	Подп.	Дата	4оа-29-61 ТН-9 050 СБ			
Разраб.		Партная		27.07.78	Цементопровод	Лит.	Масса	Масштаб
Пров.		Татинова		4.08.78			59	1:20
Т.контр.		Бурле		4.08.78	Сборочный чертеж	Лист	Листов 1	
Рук.		Татинова		4.08.78		Гипростроммашина г. Киев		
Н.контр.		Христак		08.78				
Утв.		Линник						

Формат А2

4оа-29-61 ТН-9 010 СБ

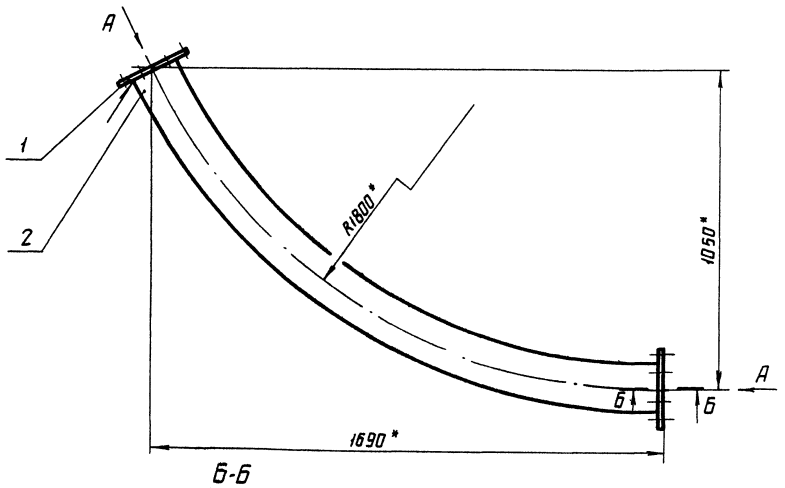

Вид А
М1:5

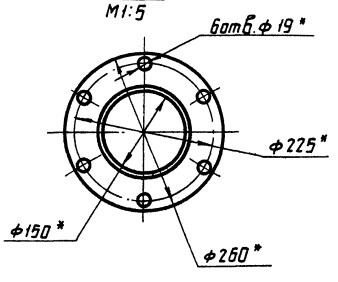

Б-Б
М1:1

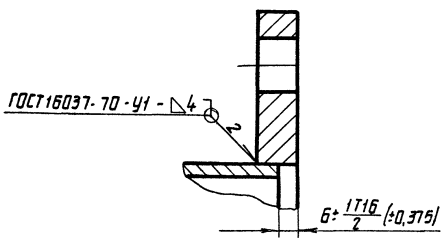

1.* Размеры для справок.

2. Масса наплавленного металла - 0,5кг.

7607/7 7

Изм.	Лист	№докум.	Подп.	Дата	4оа-29-61 ТН-9 010 СБ			
Разраб.		Партная		27.07.78	Цементопровод	Лит.	Масса	Масштаб
Пров.		Татинова		4.08.78			41	1:10
Т.контр.		Бурле		4.08.78	Сборочный чертеж	Лист	Листов 1	
Рук.		Татинова		4.08.78		Гипростроммашина г. Киев		
Н.контр.		Христак		08.78				
Утв.		Линник		08.78				

Копир. Олейник

Формат А2

409-29-61 ТН-9 · 020СБ

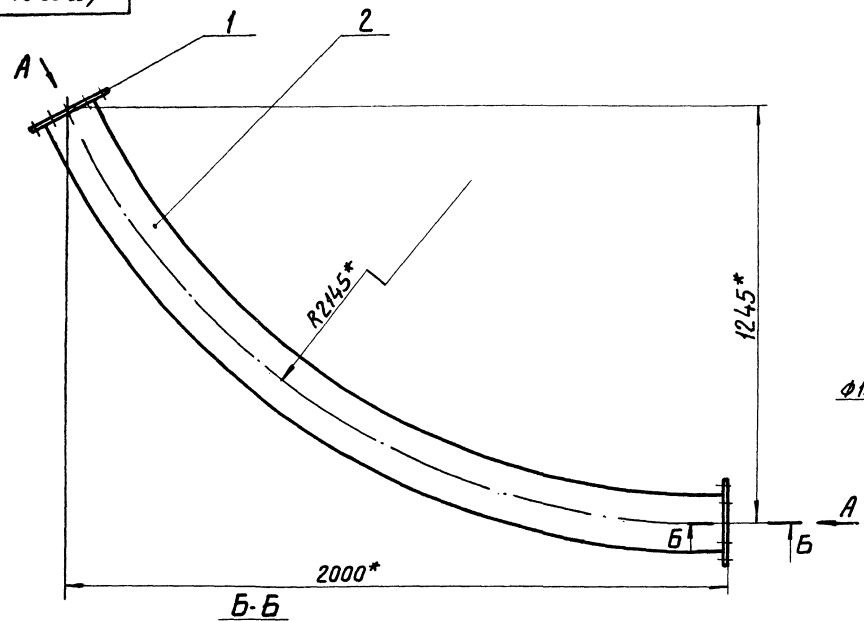

Вид А
М 1:5

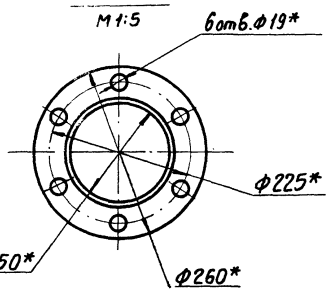

Б-Б
М 1:1

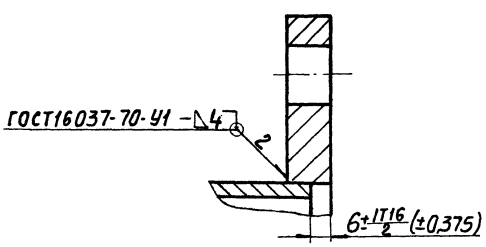

1.* Размеры для справок.

2. Масса наплавленного металла-0,5кг.

Изм.	Лист	№ докум.	Подп.	Дата	409-29-61 ТН-9 · 020СБ			
Разраб.		Портная		27.7.78	Цементопровод Сборочный чертеж	Лит.	Масса	Масштаб
Пров.		Татимова		07.78			48	1:10
Т.контр.		Бурле		07.78		Лист	Листов 1	
Рук.		Татимова		07.78		Гипростроммашина г. Киев		
Н.контр.		Христюк		07.78				
Утв.		Линник		07.78				

Копировал Формат А2

409-29-61 ТН-9 · 030СБ

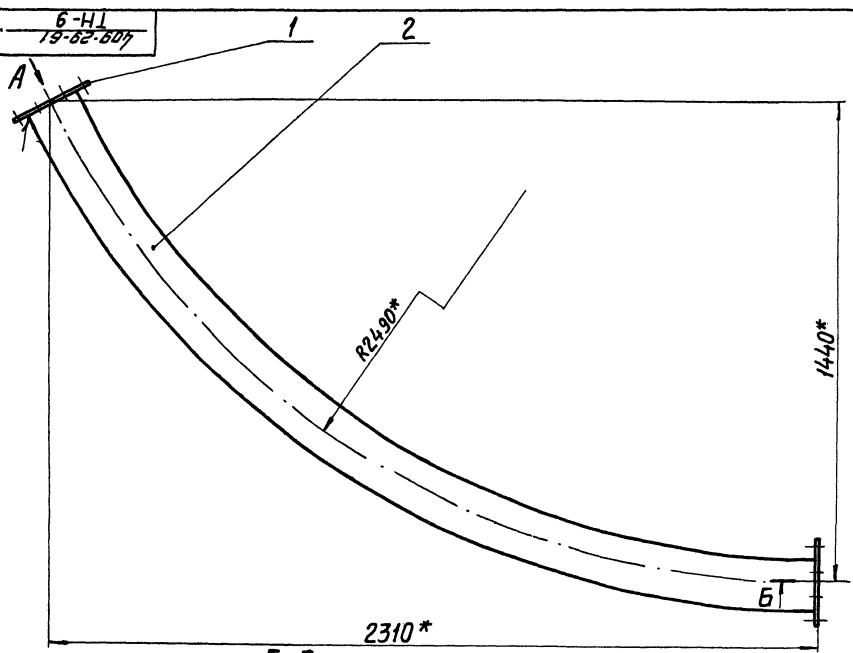

Вид А
М 1:5

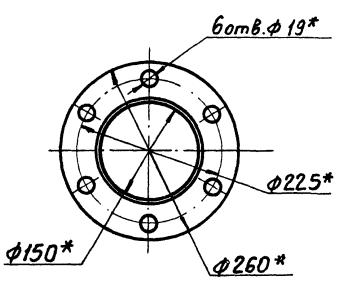

Б-Б
М 1:1

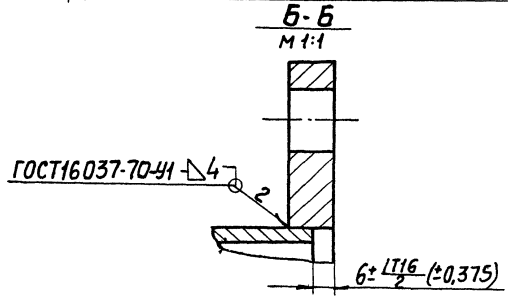

1.* Размеры для справок.

2. Масса наплавленного металла-0,5кг.

7607/7 8

Изм.	Лист	№ докум.	Подп.	Дата	409-29-61 ТН-9 · 030СБ			
Разраб.		Портная		27.7.78	Цементопровод Сборочный чертеж	Лит.	Масса	Масштаб
Пров.		Татимова		07.78			54	1:10
Т.контр.		Бурле		07.78		Лист	Листов 1	
Рук.		Татимова		07.78		Гипростроммашина г. Киев		
Н.контр.		Христюк		07.78				
Утв.		Линник		07.78				

Копировал Формат А2

ТН-9 / 19-62-607 060СБ

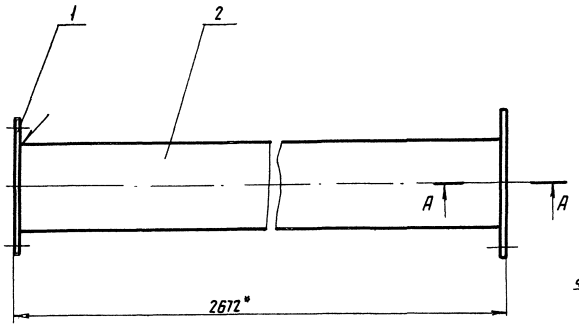

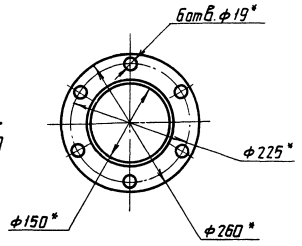

А-А
М1:1

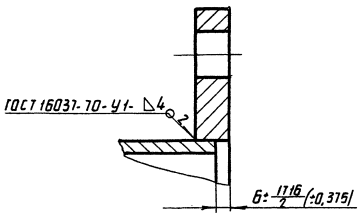

1.* Размеры для справок.
2. Масса наплавленного металла - 0,5 кг.

					409-29-61 ТН-9	060СБ		
Изм	Лист	№ докум.	Подп.	Дата	Цементопровод	Лит.	Масса	Масштаб
Разраб		Портная		01.07.78	Сборочный чертеж		50	1:5
Пров.		Татимова		1.08.78		Лист	Листов 1	
Т.контр.		Бурле		4.08.78		Гипростроммашина г.Киев		
Рук.		Татимова		4.08.78				
Н.контр.		Христюк		08.78				
Утв.		Линник		08.78				

Формат 12

ТН-9 / 19-62-607 070СБ

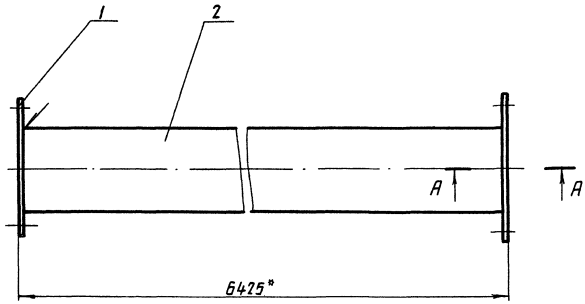

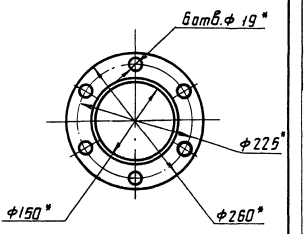

А-А
М1:1

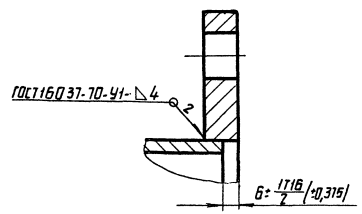

1.* Размеры для справок.
2. Масса наплавленного металла - 0,5 кг.

7607/7 9

					409-29-61 ТН-9	070СБ		
Изм	Лист	№ докум.	Подп.	Дата	Цементопровод	Лит.	Масса	Масштаб
Разраб		Портная		01.07.78	Сборочный чертеж		115	1:5
Пров.		Татимова		1.08.78		Лист	Листов 1	
Т.контр.		Бурле		4.08.78		Гипростроммашина г.Киев		
Рук.		Татимова		4.08.78				
Н.контр.		Христюк		08.78				
Утв.		Линник		08.78				

Формат 12

409-29-61 ТН-9 · 080СБ

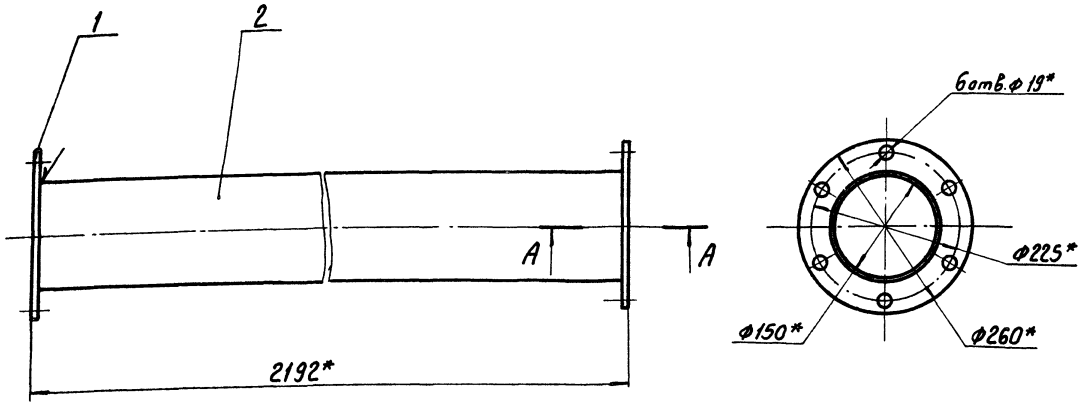

А-А
М1:1

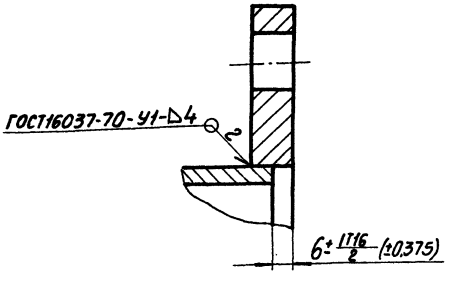

1.* Размеры для справок.
2. Масса наплавленного металла - 0,4 кг.

					409-29-61 ТН-9 · 080СБ			
Изм.	Лист	№ докум.	Подп.	Дата	Цементопровод	Лит.	Масса	Масштаб
Разраб.		Портная		27.08.79	Сборочный чертеж		42	1:5
Пров.		Татимова		4.08.79		Лист	Листов 1	
Т.контр.		Бурле		4.08.79		Гипростроммашина		
Рук.		Татимова		4.08.79		г.Киев		
Н.контр.		Христюк		08.78				
Утв.		Линник		08.78				

Копировал Формат 12

409-29-61 ТН-9 · 040СБ

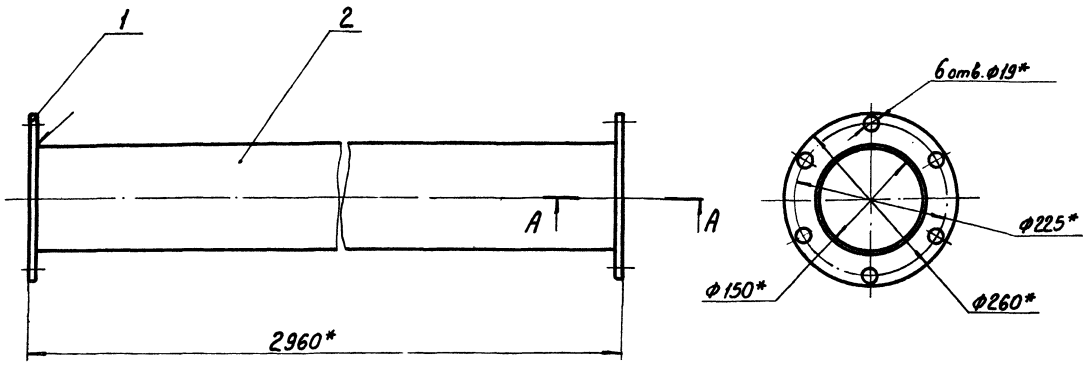

А-А
М1:1

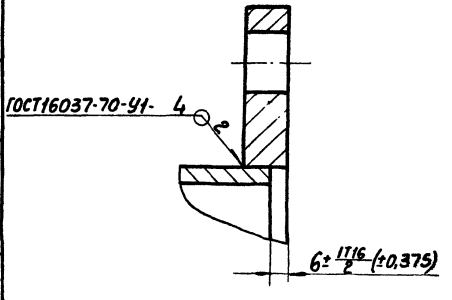

1.* Размеры для справок.
2. Масса наплавленного металла - 0,5 кг.

10
7607/7

					409-29-61 ТН-9 · 040СБ			
Изм.	Лист	№ докум.	Подп.	Дата	Цементопровод	Лит.	Масса	Масштаб
Разраб.		Портная		27.08.79	Сборочный чертеж		55	1:1
Пров.		Татимова		4.08.79		Лист	Листов 1	
Т.контр.		Бурле		4.08.79		Гипростроммашина		
Рук.		Татимова		4.08.79		г.Киев		
Н.контр.		Христюк		08.78				
Утв.		Линник		08.78				

Копировал Трубинская Формат 12

409-29-61 ТН-9 ·100СБ

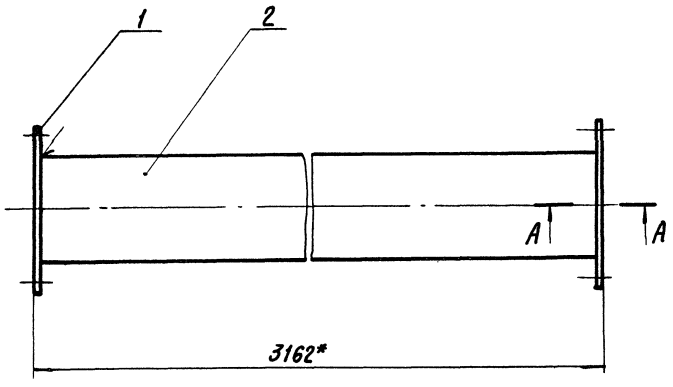

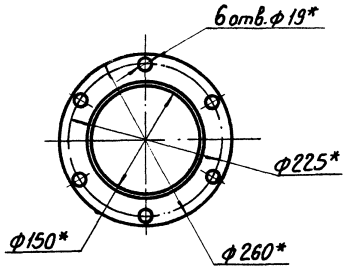

А-А
М1:1

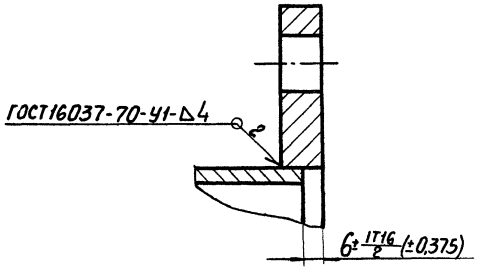

1.*Размер для справок.
2.Масса наплавленного металла-0.5кг.

					409-29-61 ТН-9 ·100СБ		
Изм.	Лист	№докум.	Подп.	Дата	Цементопровод Сборочный чертеж	Лит.	Масса 59 / Масштаб 1:5
Разраб.		Портная		7.06.78			
Пров.		Татинова		7.06.78		Лист	Листов 1
Т.контр.		Бурле		7.06.78		Гипростротмашина г. Киев	
Рук.		Татинова		7.06.78			
Н.контр.		Христюк		08.78			
Утв.		Линник		08.78			

Копировал Формат А2

409-29-61 ТН-9 ·090СБ

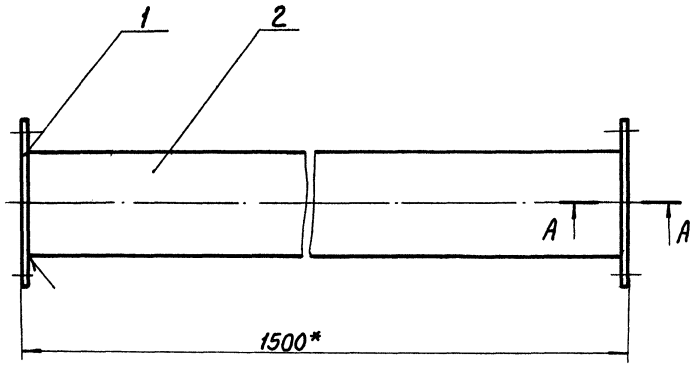

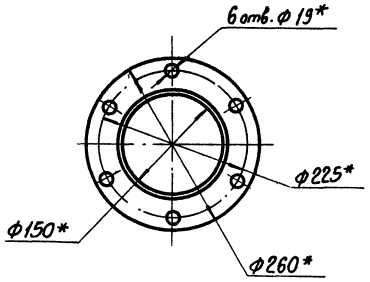

А-А
М1:1

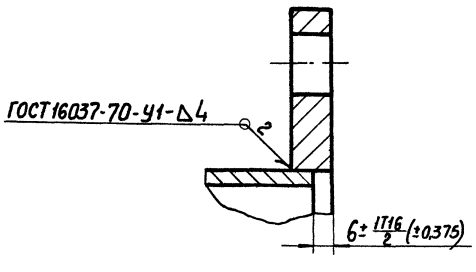

1.*Размеры для справок.
2.Масса наплавленного металла-0,3кг.

11
7807/7

					409-29-61 ТН-9 ·090СБ		
Изм.	Лист	№докум.	Подп.	Дата	Цементопровод Сборочный чертеж	Лит.	Масса 30 / Масштаб 1:5
Разраб.		Портная		7.06.78			
Пров.		Татинова		7.06.78		Лист	Листов 1
Т.контр.		Бурле		7.06.78		Гипростротмашина г. Киев	
Рук.		Татинова		7.06.78			
Н.контр.		Христюк		08.78			
Утв.		Линник		08.78			

Копировал Трубинская Формат А2

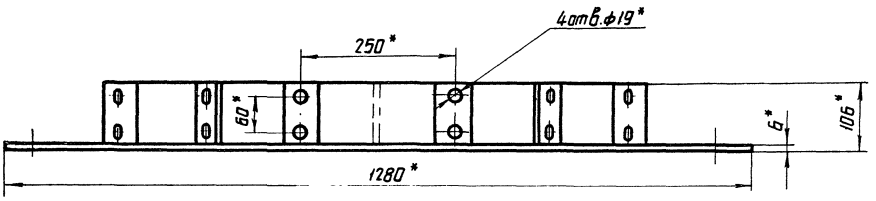

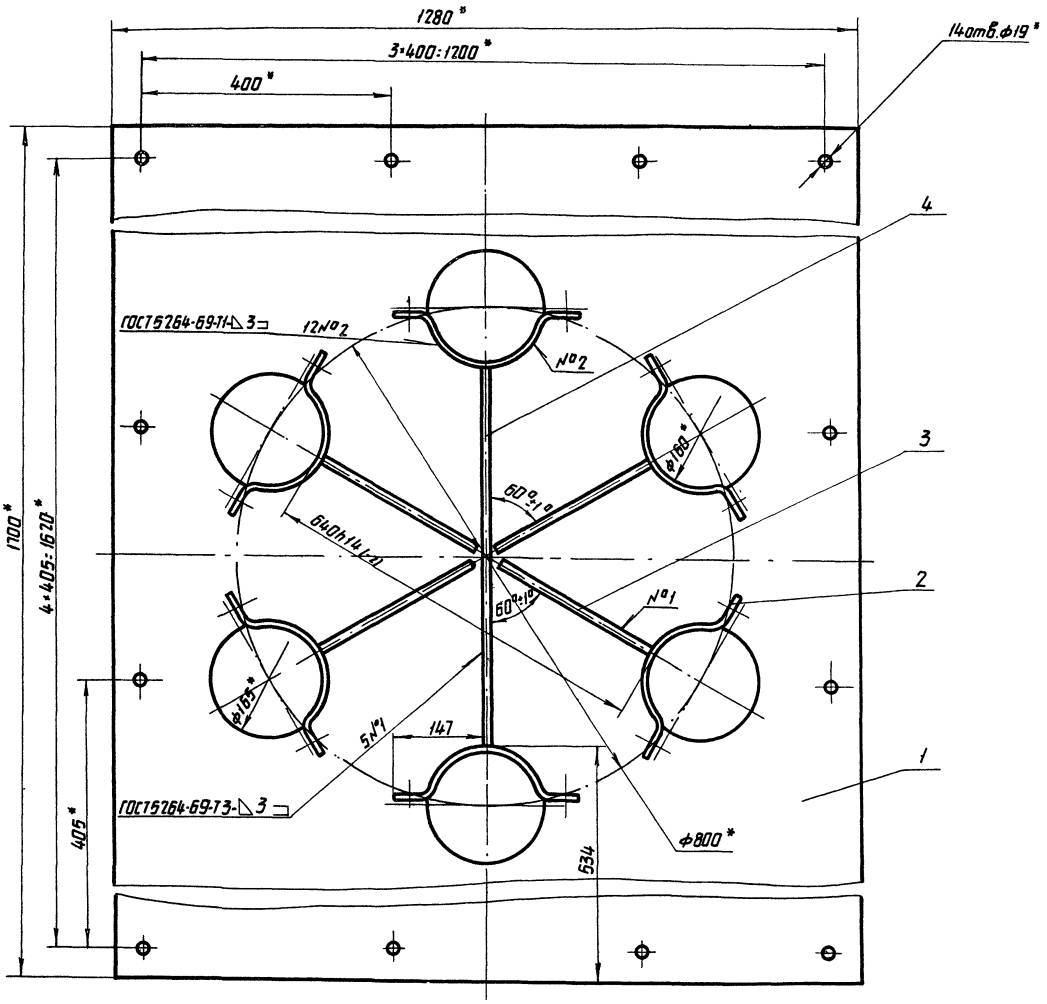

1* Размеры для справок.

2. Неуказанные предельные отклонения размеров: $\pm\frac{IT16}{2}$.

3. Масса наплавленного металла – 0,5кг.

12

7607/7

						409-29-61 ТН-9	110 СБ	
Изм.	Лист	№ докум.	Подп.	Дата	Крестовина	Лит.	Масса	Масштаб
Разраб.		Панаева		3.07.71			115	1:5
Пров.		Татимова		4.07.71				
Т.контр.		Бурле		4.07.71		Лист	Листов 1	
Рук.		Татимова		3.07.71	Сварочный чертеж			
Н.контр.		Христюк		08.71		Гипростроммашина г.Киев		
Утв.		Линник		08.71				
Копир.		Плейник						

Формат А2

820 · 6-НТ / 19-62-607

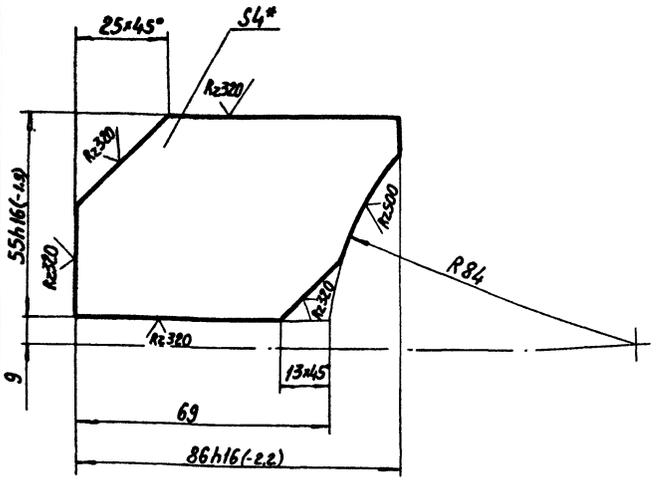

1.*Размер для справок.
2.Неуказанные предельные отклонения размеров: ± 1T16/2

Изм	Лист	№ докум.	Подп.	Дата
Разраб.		Лановая		07.78
Пров.		Татинова		08.78
Т.контр.		Бурле		08.78
Рук.		Татинова		08.78
Н.контр.		Христюк		08.78
Утв.				

409-29-61 ТН-9 · 028

Ребро

Лит.	Масса	Масштаб
	0,13	1:1

Лист | Листов 1

Лист Б-ПН-4 ГОСТ 19903-74 / Ст3пс ГОСТ 14637-69

Гипростроммашина г. Киев

Копировал | Формат А4

025 · 6-НТ / 19-62-607

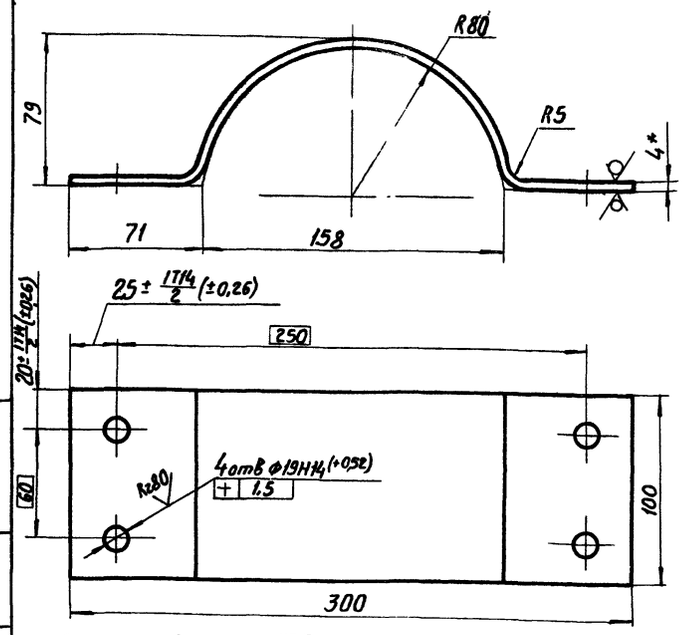

1.Длина развертки-375мм*
2.*Размеры для справок.
3.Неуказанные предельные отклонения размеров: валов h16, остальных ± 1T16/2.

Изм	Лист	№ докум.	Подп.	Дата
Разраб.		Лановая		07.78
Пров.		Татинова		08.78
Т.контр.		Бурле		08.78
Рук.		Татинова		08.78
Н.контр.		Христюк		08.78
Утв.				

409-29-61 ТН-9 · 025

Скоба

Лит.	Масса	Масштаб
	1,2	1:2

Лист | Листов 1

Лист Б-ПН-4 ГОСТ 19903-74 / Ст3пс ГОСТ 14637-69

Гипростроммашина г. Киев

Копировал | Формат А4

Взам. инв.№ | Инв.№ дубл. | Подп. и дата | Инв.№ подл. | Подп. и дата

120СБ · 6-НТ / 19-62-607

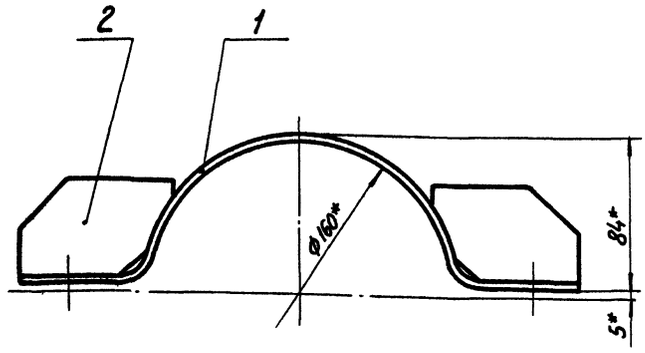

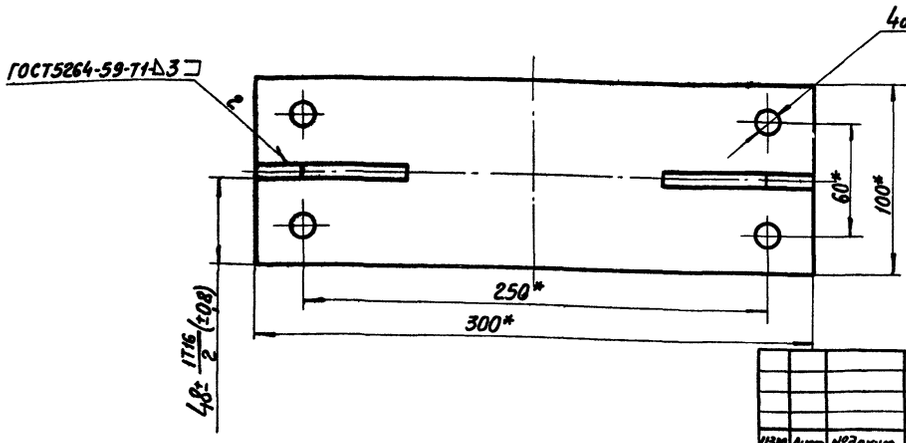

1.*Размеры для справок.
2.Масса наплавленного металла-0,03кг.

13
7607/7

Изм	Лист	№ докум.	Подп.	Дата
Разраб.		Лановая		07.78
Пров.		Татинова		08.78
Т.контр.		Бурле		08.78
Рук.		Татинова		08.78
Н.контр.		Христюк		08.78
Утв.		Линник		08.78

409-29-61 ТН-9 · 120СБ

Хомут
Сборочный чертеж

Лит.	Масса	Масштаб
	1,5	1:2

Лист | Листов 1

Гипростроммашина г. Киев

Копировал Трубинская | Формат А2

409-29-61 ТН-9 031

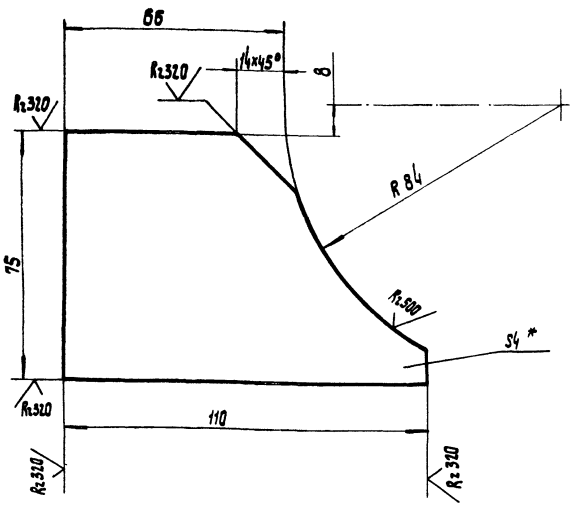

1. * Размер для справок.
2. Предельные отклонения размеров: Валов h16, остальных $\pm \frac{IT16}{2}$.

Изм.	Лист	№ докум.	Подп.	Дата
Разраб.		Лановая		27.07.78
Пров.		Татимова		4.08.78
Т.контр.		Бурле		4.08.78
Рук.		Татимова		4.08.78
Н.контр.		Христюк		08.78
Утв.				

409-29-61 ТН-9 031

Ребро

Лит.	Масса	Масштаб
	0,2	1:1

Лист | Листов 1

Лист Б-ПН-4 ГОСТ 19903-74 / Ст3пс ГОСТ 14637-69

Гипростроммашина г. Киев

Копировал: Усова

Формат 11

409-29-61 ТН-9 046

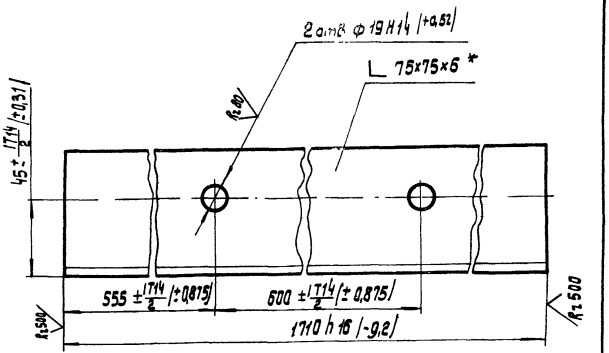

* Размер для справок.

Изм.	Лист	№ докум.	Подп.	Дата
Разраб.		Лановая		27.07.78
Пров.		Татимова		4.08.78
Т.контр.		Бурле		4.08.78
Рук.		Татимова		4.08.78
Н.контр.		Христюк		08.78
Утв.				

409-29-61 ТН-9 046

Балка

Лит.	Масса	Масштаб
	11,7	1:2

Лист | Листов 1

Уголок Б-75x75x6 ГОСТ 8509-72 / Ст.3пс ГОСТ 535-58

Гипростроммашина г. Киев

Копировал: Усова

Формат 11

Подп. и дата | Взам. инв. № | Инв. № дубл. | Подп. и дата | Инв. № подл.

409-29-61 ТН-9 130СБ

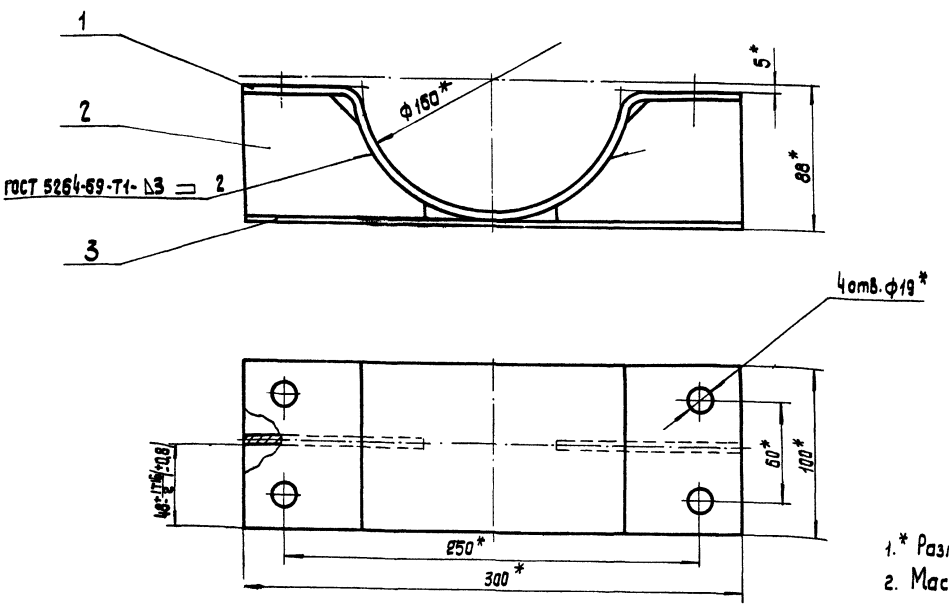

1. * Размеры для справок.
2. Масса наплавленного металла - 0,03 кг.

7607/7 14

409-29-61 ТН-9 130СБ

Хомут
Сборочный чертеж

Изм.	Лист	№ докум.	Подп.	Дата
Разраб.		Лановая		27.07.78
Пров.		Татимова		4.08.78
Т.контр.		Бурле		4.08.78
Рук.		Татимова		4.08.78
Н.контр.		Христюк		08.78
Утв.		Лукнук		08.78

Лит.	Лист	Масштаб
	2,6	1:2

Лист | Листов 1

Гипростроммашина г. Киев

Копировал: Усова

Формат 12

409-29-61 ТН-9 .034

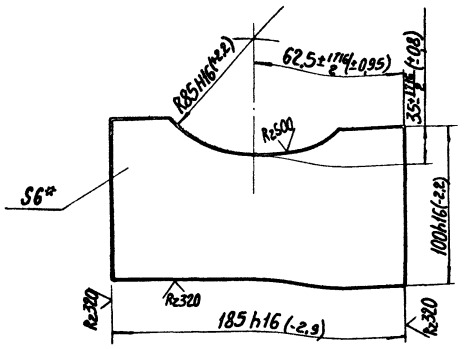

*Размер для справок.

Изм.	Лист	№ докум.	Подп.	Дата	409-29-61 ТН-9 .034			
Разраб.		Лановая		3.03.78	Ребро	Лит.	Масса	Масштаб
Пров.		Татимова		4.03.78			0,9	1:2
Т.контр.		Бурле		4.03.78		Лист	Листов 1	
Рук.		Татимова		4.03.78	Лист Б-ЛН-6 ГОСТ 19903-74 Ст3пс ГОСТ 14637-69	Гипростроммашина г. Киев		
Н.контр.		Христюк		06.78				
Утв.								

Копировал: Формат 11

409-29-61 ТН-9 .035

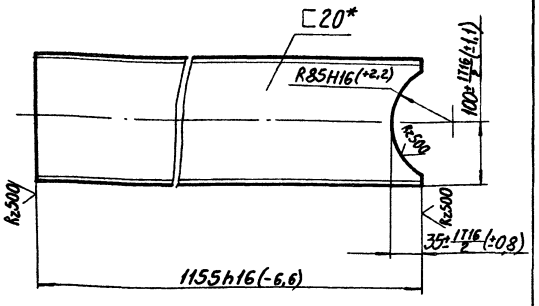

*Размер для справок.

Инв.№ подл. | Подп. и дата | Взам. инв.№ | Инв.№ дубл. | Подп. и дата

Изм.	Лист	№ докум.	Подп.	Дата	409-29-61 ТН-9 .035			
Разраб.		Лановая		3.03.78	Стойка	Лит.	Масса	Масштаб
Пров.		Татимова		4.03.78			20	1:5
Т.контр.		Бурле		4.03.78		Лист	Листов	
Рук.		Татимова		4.03.78	20 ГОСТ 8240-72 Швеллер Ст.3пс ГОСТ 535-58	Гипростроммашина г. Киев		
Н.контр.		Христюк		06.78				
Утв.								

Копировал: Формат 11

409-29-61 ТН-9 .140СБ

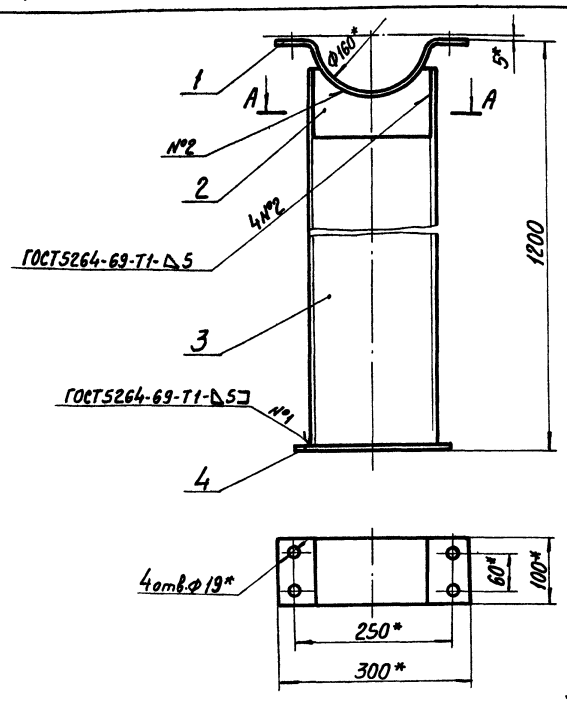

А-А

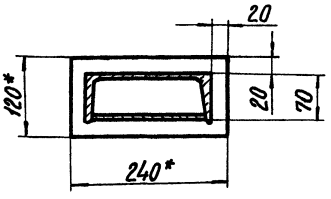

1. *Размеры для справок.
2. Предельные отклонения размеров: валов h16, остальных ±1T16/2.
3. Масса наплавленного металла - 0,2 кг.

15

7607/7

Изм.	Лист	№ докум.	Подп.	Дата	409-29-61 ТН-9 .140СБ			
Разраб.		Лановая		3.03.78	Опора Сборочный чертеж	Лит.	Масса	Масштаб
Пров.		Татимова		4.03.78			23	1:5
Т.контр.		Бурле		4.03.78		Лист	Листов 1	
Рук.		Татимова		4.03.78		Гипростроммашина г. Киев		
Н.контр.		Христюк		06.78				
Утв.		Линник		06.78				

Копировал: Трубинская Формат 12

409-29-61 ТН-9 150СБ

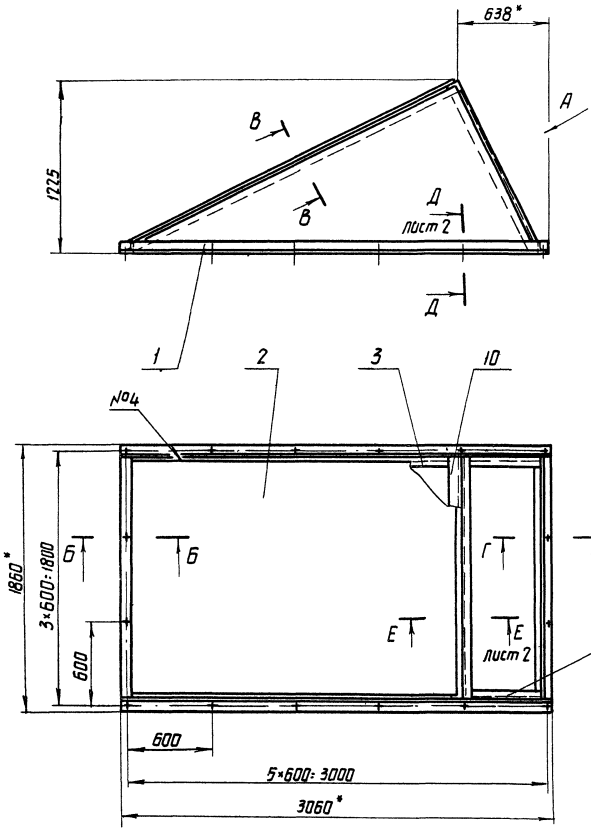

Вид А повернуто

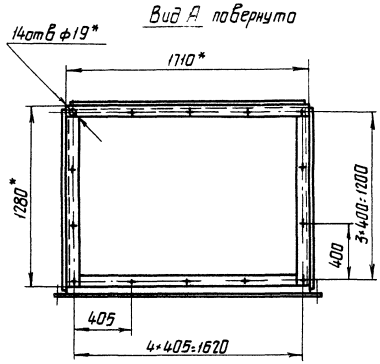

Г-Г
М1:2

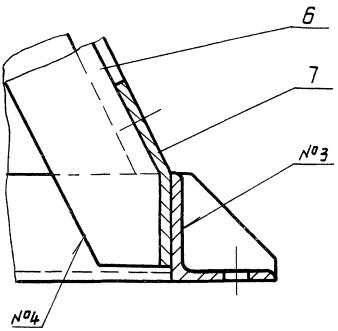

Таблица сварных швов

Номер шва	Условное обозначение	Требования к шву	Кол швов
1	С2		4
2	У4-◺5		2
3	Т1-◺5 ⊐		8
4	Н1-◺5-50/150 ⊐		5
5	Н1-◺5 ⊐		1

Б-Б
М1:2

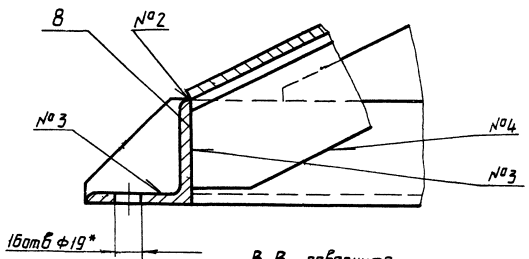

В-В повернуто
М1:2

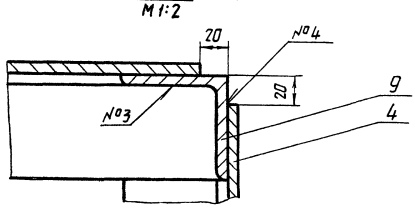

1. Сварные швы по ГОСТ 5264-69.
2. *Размеры для справок
3. Неуказанные предельные отклонения размеров по $\pm\frac{IT16}{2}$
4. Масса наплавленного металла – 2кг

16
7607/7

Изм	Лист	№ докум	Подп	Дата
Разраб		Татимова		27.07.78
Пров		Остапова		27.07.78
Т контр		Бурле		08.78
Рук		Татимова		08.78
Н. контр		Хлистюк		08.78
Утв		Линник		1.08.78

409-29-61 ТН-9 150СБ

Рама
Сборочный чертеж

Лит	Масса	Масштаб
	475	1:20

Лист 1 | Листов 2

Гипростроммашина г.Киев

Формат	Зона	Позиция	Обозначение	Наименование	Кол.	Примечание
				Документация		
22			409-29-61 / ТН-9 — 150 СБ	Сборочный чертеж		
				Детали		
11		1	409-29-61 / ТН-9 — 038	Балка	2	
64		2	409-29-61 / ТН-9 — 039	Стенка		
				Лист Б-ПН-6ГОСТ19903-74		
				Ст3пс ГОСТ14637-69		
				1670h16(-9,2)×2592h14(-3,5)	1	205 кг
11		3	409-29-61 / ТН-9 — 041	Связь	1	
11		4	409-29-61 / ТН-9 — 042	Стенка	2	
11		5	409-29-61 / ТН-9 — 043	Связь	1	
11		6	409-29-61 / ТН-9 — 044	Связь	1	
11		7	409-29-61 / ТН-9 — 045	Связь	1	
11		8	409-29-61 / ТН-9 — 046	Балка	2	
11		9	409-29-61 / ТН-9 — 047	Связь	1	
11		10	409-29-61 / ТН-9 — 048	Связь	1	

Изм.	Лист	№ докум.	Подп.	Дата
Разраб.		Григорьева		27.07.78
Пров.		Татимова		4.08.78
Рук		Татимова		4.08.78
Н.контр.		Христюк		08.78
Утв.		Линник		4.08.78

409-29-61 / ТН-9 — 150

Рама

Лит.	Лист	Листов
		1

Гипростроммашина г. Киев

Копировал: Усова

Формат 11

№ строки	Формат	Обозначение	Наименование	Куда входит: Обозначение	Кол.	Общ. кол.	Примечание
1	11	409-29-61 / ТН-9 — 002	Прокладка			40	
2							
3	11	409-29-61 / ТН-9 — 029	Фланец	409-29-61 / ТН-9 · 010	2	2	
4				409-29-61 / ТН-9 · 020	2	2	
5				409-29-61 / ТН-9 · 030	2	2	
6				409-29-61 / ТН-9 · 040	2	2	
7				409-29-61 / ТН-9 · 050	2	2	
8				409-29-61 / ТН-9 · 060	2	2	
9				409-29-61 / ТН-9 · 070	2	2	
10				409-29-61 / ТН-9 · 080	2	2	
11				409-29-61 / ТН-9 · 090	2	2	
12				409-29-61 / ТН-9 · 100	2	2	
13						20	
14							
15							
16							
17							
18							
19							
20							
21							
22							
23							
24							
25							
26							

Подп. и дата | Инв. № дубл. | Взам. инв. № | Подп. и дата | Инв. № подл.

Изм.	Лист	№ докум.	Подп.	Дата
Разраб.		Григорьева		27.07.78
Пров.		Остапова		4.08.78
Рук.		Татимова		4.08.78
Н.контр.		Христюк		08.78
Утв.		Линник		4.08.78

409-29-61 / ТН-9 — 000 ВЗ

Установка цементопровода. Ведомость заимствованных изделий

Лит.	Лист	Листов
		1

Гипростроммашина г. Киев

Копировал: Усова

Формат 11

409-29-61 / ТН-9 — 150 СБ

Д-Д / М 1:2 лист 1

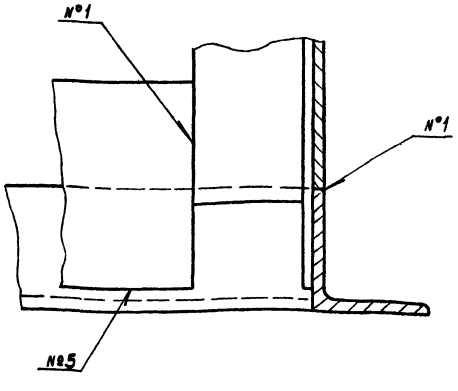

Е-Е / М 1:2 лист 1

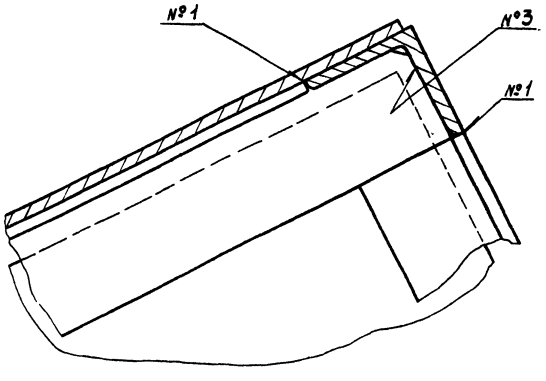

7607/7 17

Изм.	Лист	№ докум.	Подп.	Дата
Разраб.		Татимова		27.07.78
Пров.		Остапова		04.78
Т.контр.		Бурле		04.78
Рук.		Татимова		4.08.78
Н.контр.		Христюк		08.78
Утв.		Линник		4.08.78

409-29-61 / ТН-9 — 150 СБ

Лит.	Масса	Масштаб

Лист | Листов 2

Гипростроммашина г. Киев

Копировал: Усова

Формат 12

409-29-61 ТН-9 160СБ

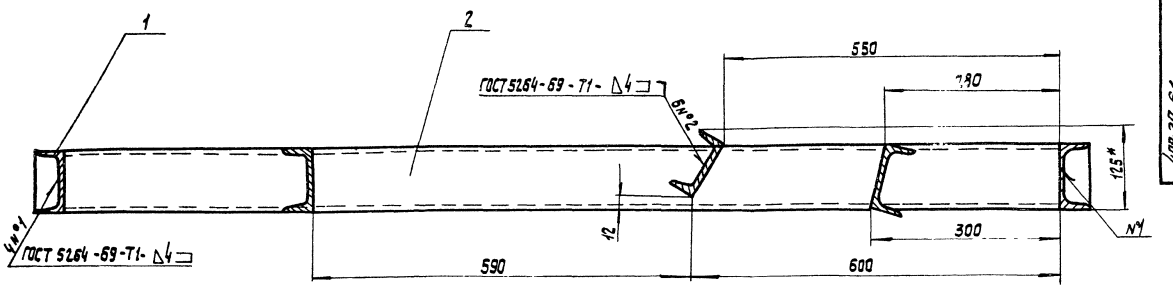

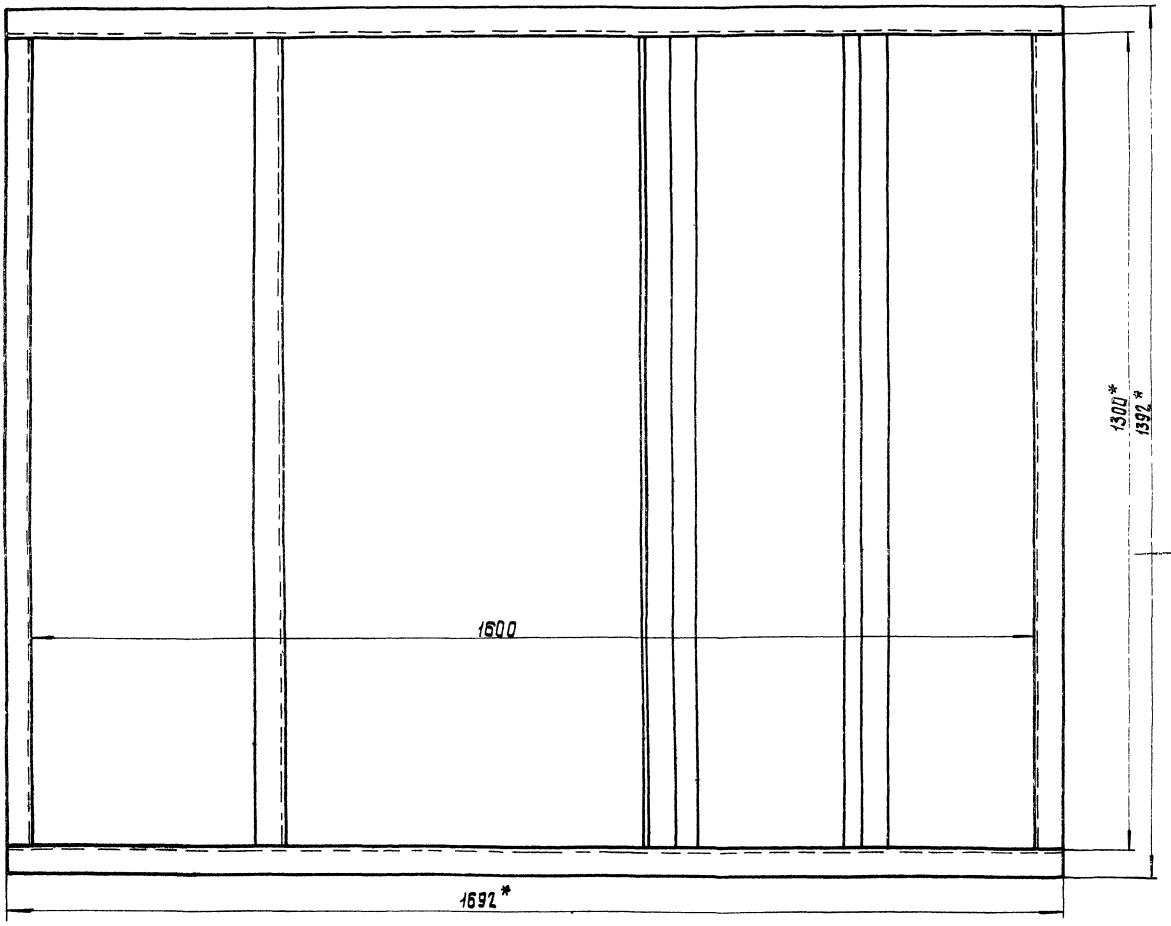

1. * Размеры для справок.
2. Предельные отклонения размеров. $\pm \frac{IT16}{2}$
3. Масса наплавленного металла -0,1кг

18
7607/1

					409-29-61 / ТН-9 · 160СБ			
Изм.	Лист	№ докум.	Подп.	Дата	Рама	Лит.	Масса	Масштаб
Разраб.		Григорьева		27.07.78	Сборочный чертеж		85	1:5
Пров.		Татимова		10.07.78		Лист	Листов 1	
Т.контр.		Бурле		4.08.78		Гипростроммашина г. Киев		
Рук.		Татимова		1.08.78				
Н.контр.		Христюк		08.78				
Утв.		Линник		09.78				

Копировал: Усова

Формат 12

870 ТН-9 / 19-62-607

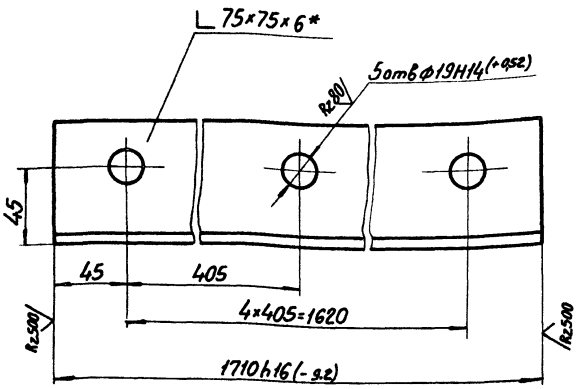

1.*Размер для справок.
2.Неуказанные предельные отклонения размеров ± IT14/2.

409-29-61 ТН-9 . 048

Изм.	Лист	№ докум.	Подп.	Дата
Разраб.		Григорьева		4.01.79
Пров.		Татинова		4.01.79
Т.контр.		Бурле		05.79
Рук.		Татинова		4.01.79
Н.контр.		Христюк		08.79
Утв.				

Связь

Лит.	Масса	Масштаб
	12	1:2
Лист	Листов 1	
Гипростроммашина г. Киев		

Уголок Б 75×75×6 ГОСТ 8509-72 / Ст3пс ГОСТ 535-58

Копировал Формат 11

850 ТН-9 / 19-62-607

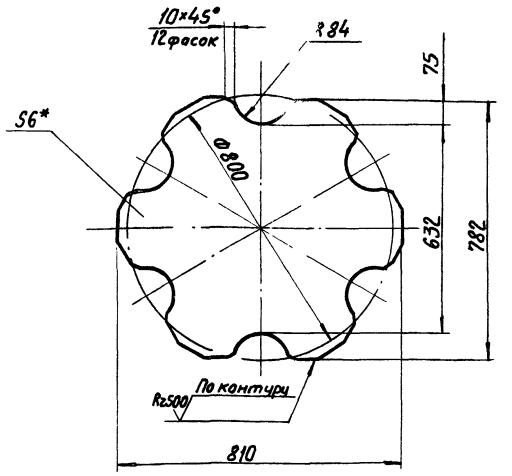

1.*Размер для справок.
2.Предельные отклонения размеров: валов h16, остальных ± IT16/2

Подп. и дата | Инв.№ подл. | Взам. инв.№ | Инв.№ дубл. | Подп. и дата

409-29-61 ТН-9 . 058

Изм.	Лист	№ докум.	Подп.	Дата
Разраб.		Григорьева		4.01.79
Пров.		Татинова		4.01.79
Т.контр.		Бурле		05.79
Рук.		Татинова		4.01.79
Н.контр.		Христюк		08.79
Утв.				

Основание

Лит.	Масса	Масштаб
	23	1:10
Лист	Листов 1	
Гипростроммашина г. Киев		

Лист Б-ПН-6 ГОСТ 19903-74 / Ст3пс ГОСТ 14637-69

Копировал Формат 11

1706Б ТН-9 / 19-62-607

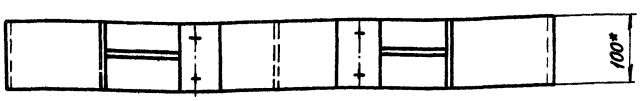

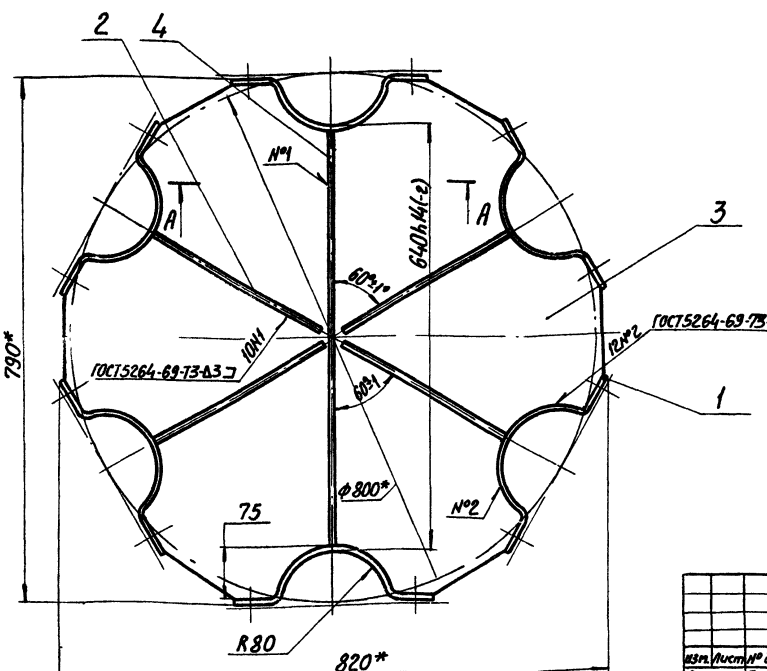

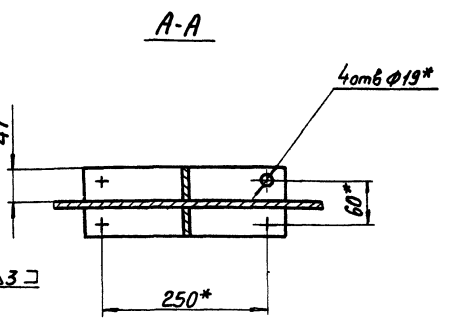

1.*Размеры для справок.
2.Неуказанные предельные отклонения размеров: ± IT16/2
3.Масса наплавленного металла - 0,2 кг.

19
7607/7

409-29-61 ТН-9 . 1706Б

Изм.	Лист	№ докум.	Подп.	Дата
Разраб.		Григорьева		4.01.79
Пров.		Татинова		4.01.79
Т.контр.		Бурле		05.79
Рук.		Татинова		4.01.79
Н.контр.		Христюк		08.79
Утв.		Линицкая		08.79

Крестовина
Сборочный чертеж

Лит.	Масса	Масштаб
	43	1:5
Лист	Листов 1	
Гипростроммашина г. Киев		

Копировал Трубинская Формат 12

009 — 409-29-61 ТН-9

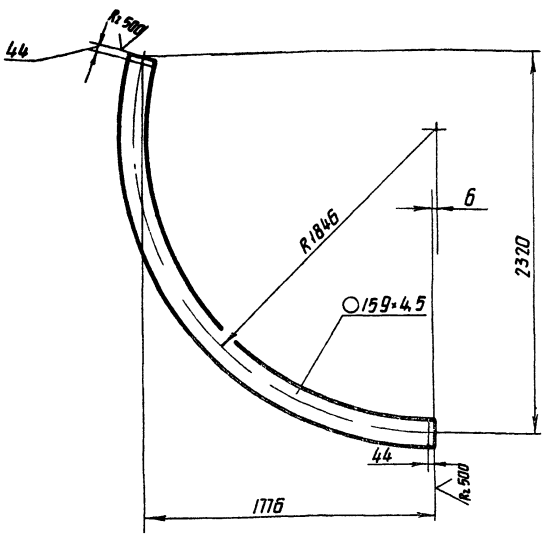

1. Длина развертки - 3690мм*
2. *Размеры для справок.
3. Предельные отклонения размеров ±IT16/2.

Изм.	Лист	№ докум.	Подп.	Дата
Разраб.		Портная		27.07.78
Пров.		Татинова		4.08.78
Т.контр.		Бурле		4.08.78
Рук.		Татинова		4.08.78
Н.контр.		Христак		08.78
Утв.				

Патрубок

Лит. | Масса 53 | Масштаб 1:20

Лист | Листов 1

Труба 159×4,5 ГОСТ 8732-70 / Ст.2пс ГОСТ 8731-74

Гипростроммашина г. Киев

Формат А1

005 — 409-29-61 ТН-9

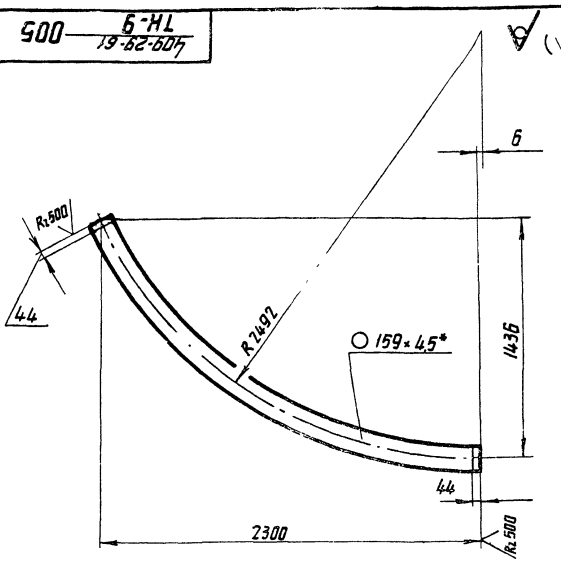

1. Длина развертки - 2770мм**
2. *Размеры для справок
3. Предельные отклонения размеров ±IT16/2

Изм.	Лист	№ докум.	Подп.	Дата
Разраб.		Портная		27.07.78
Пров.		Татинова		4.08.78
Т.контр.		Бурле		4.08.78
Рук.		Татинова		4.08.78
Н.контр.		Христак		08.78
Утв.				

Патрубок

Лит. | Масса 49,1 | Масштаб 1:20

Лист | Листов 1

Труба 159×4,5 ГОСТ 8732-70 / Ст.2пс ГОСТ 8731-74

Гипростроммашина г. Киев

Формат А1

001 — 409-29-61 ТН-9

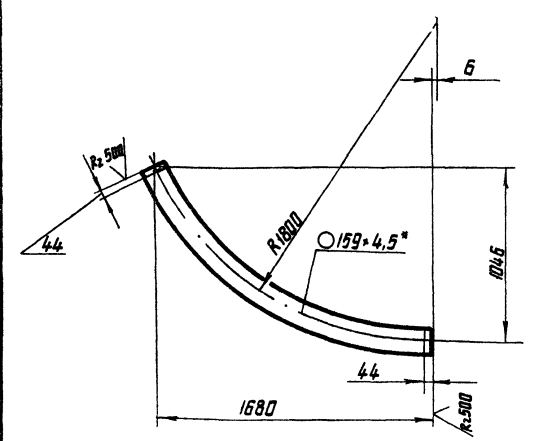

1. Длина развертки - 1981мм.*
2. *Размеры для справок
3. Предельные отклонения размеров ±IT16/2.

Изм.	Лист	№ докум.	Подп.	Дата
Разраб.		Портная		27.07.78
Пров.		Татинова		4.08.78
Т.контр.		Бурле		4.08.78
Рук.		Татинова		4.08.78
Н.контр.		Христак		08.78
Утв.				

Патрубок

Лит. | Масса 36 | Масштаб 1:20

Лист | Листов 1

Труба 159×4,5 ГОСТ 8732-70 / Ст.2пс ГОСТ 8731-74

Гипростроммашина г. Киев

Формат А1

003 — 409-29-61 ТН-9

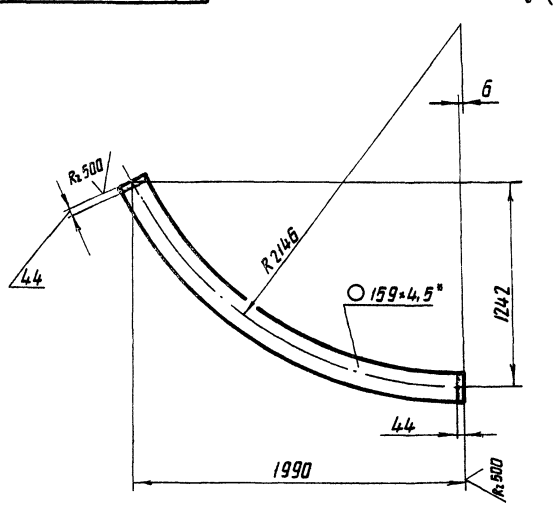

1. Длина развертки - 2383мм*
2. *Размеры для справок.
3. Предельные отклонения размеров ±IT16/2

Изм.	Лист	№ докум.	Подп.	Дата
Разраб.		Портная		27.07.78
Пров.		Татинова		4.08.78
Т.контр.		Бурле		4.08.78
Рук.		Татинова		4.08.78
Н.контр.		Христак		08.78
Утв.				

Патрубок

Лит. | Масса 42 | Масштаб 1:20

Лист | Листов 1

Труба 159×4,5 ГОСТ 8732-70 / Ст.2пс ГОСТ 8731-74

Гипростроммашина г. Киев

Копир Олейник

Формат А1

20
7607/7

Инв.№подл. | Подп. и дата | Взам.инв.№ | Инв.№дубл. | Подп. и дата

409-29-61 ТН-9 · 045

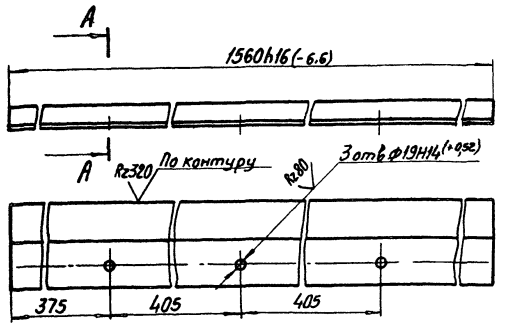

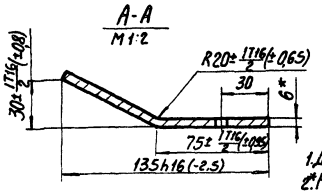

1. Длина развертки-145 мм*
2. *Размеры для справок
3. Неуказанные предельные отклонения размеров ± IT14/2

				409-29-61 ТН-9 · 045			
изм.	Лист	№ докум.	Подп.	Дата	Связь	Лит.	Масса 1	Масштаб 1:5
Разраб.		Лановая		08.78				
Пров.		Татимова		08.78		Лист	Листов 1	
Т. контр.		Бурле		08.78				
Рук.		Татимова		08.78	Лист Б-ПН-6 ГОСТ 19903-74	Гипростроммашина		
Н. контр.		Христюк		08.78	Ст.3 ПС ГОСТ 14637-69	г. Киев		
Утв.								

Формат 11

409-29-61 ТН-9 · 024

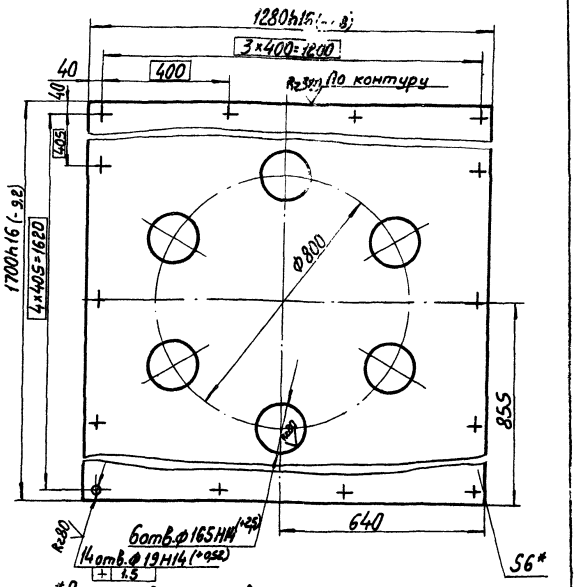

1. *Размер для справок
2. Неуказанные предельные отклонения размеров: ± IT16/2.

				409-29-61 ТН-9 · 024			
изм.	Лист	№ докум.	Подп.	Дата	Основание	Лит.	Масса 100	Масштаб 1:10
Разраб.		Лановая		08.78				
Пров.		Татимова		08.78		Лист	Листов 1	
Т. контр.		Бурле		08.78				
Рук.		Татимова		08.78	Лист Б-ПН-6 ГОСТ 19903-74	Гипростроммашина		
Н. контр.		Христюк		08.78	Ст.3 ПС ГОСТ 14637-69	г. Киев		
Утв.								

Копировал

Формат 11

409-29-61 ТН-9 · 044

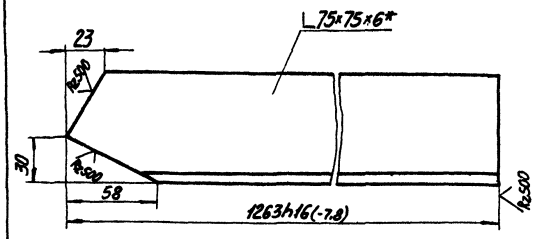

1. *Размер для справок.
2. Неуказанные предельные отклонения размеров: ± IT16/2

				409-29-61 ТН-9 · 044			
изм.	Лист	№ докум.	Подп.	Дата	Связь	Лит.	Масса 8,5	Масштаб 1:2
Разраб.		Лановая		08.78				
Пров.		Татимова		08.78		Лист	Листов 1	
Т. контр.		Бурле		08.78				
Рук.		Татимова		08.78	Уголок Б-75×75×6 ГОСТ 8509-72	Гипростроммашина		
Н. контр.		Христюк		08.78	Ст3 пс ГОСТ 535-58	г. Киев		
Утв.								

Копировал

Формат 11

409-29-61 ТН-9 · 043

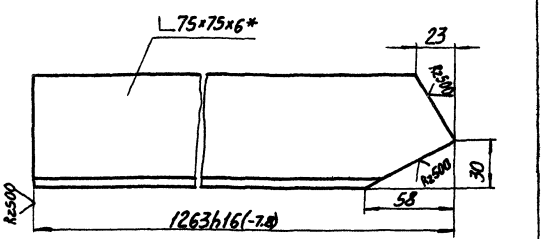

1. *Размер для справок.
2. Неуказанные предельные отклонения размеров: ± IT16/2

21
7607/7

				409-29-61 ТН-9 · 043			
изм.	Лист	№ докум.	Подп.	Дата	Связь	Лит.	Масса 8,5	Масштаб 1:2
Разраб.		Лановая		08.78				
Пров.		Татимова		08.78		Лист	Листов 1	
Т. контр.		Бурле		08.78				
Рук.		Татимова		08.78	Уголок Б-75×75×6 ГОСТ 8509-72	Гипростроммашина		
Н. контр.		Христюк		08.78	Ст3 пс ГОСТ 535-58	г. Киев		
Утв.								

Копировал Трубинская

Формат 11

409-29-61 ТН-9 041

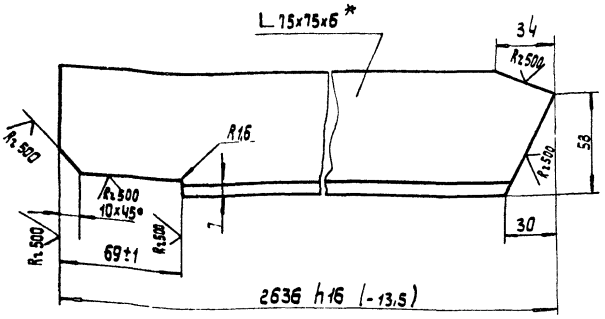

1* Размер для справок.
2. Неуказанные предельные отклонения размеров: $\pm\frac{IT16}{2}$.

Изм.	Лист	№ докум.	Подп.	Дата
Разраб.		Ланавая		7.08.78
Пров.		Татимова		13.08.78
Т.контр.		Бурле		15.08.78
Рук.		Татимова		08.78
Н.контр.		Христюк		08.78
Утв.				

409-29-61 ТН-9 041

Связь

Лит.	Масса	Масштаб
	18	1:2

Лист | Листов 1

Уголок Б-75x75x6 ГОСТ 8509-72
Ст.3 пс ГОСТ 535-58

Гипростроммашина г. Киев

Копировал: Усова Формат 11

409-29-61 ТН-9 047

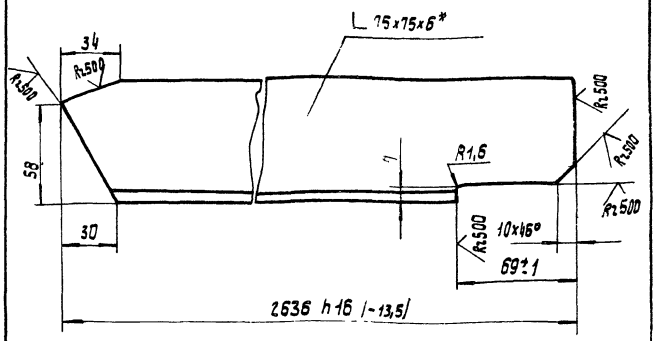

1* Размер для справок.
2. Неуказанные предельные отклонения размеров: $\pm\frac{IT16}{2}$

Изм.	Лист	№ докум.	Подп.	Дата
Разраб.		Ланавая		7.08.78
Пров.		Татимова		13.08.78
Т.контр.		Бурле		15.08.78
Рук.		Татимова		08.78
Н.контр.		Христюк		08.78

409-29-61 ТН-9 047

Связь

Лит.	Масса	Масштаб
	18	1:2

Лист | Листов 1

Уголок Б-75x75x6 ГОСТ 8509-72
Ст.3 пс ГОСТ 535-58

Гипростроммашина г. Киев

Копировал Усова Формат 11

409-29-61 ТН-9 042

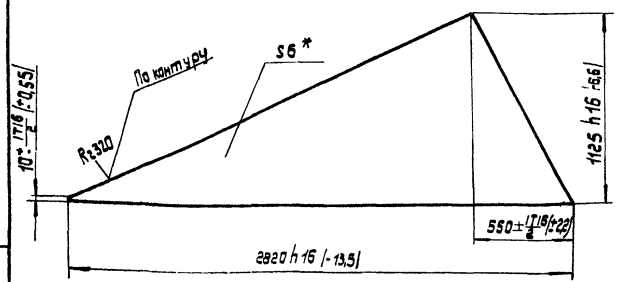

* Размер для справок.

Изм.	Лист	№ докум.	Подп.	Дата
Разраб.		Ланавая		7.08.78
Пров.		Татимова		13.08.78
Т.контр.		Бурле		15.08.78
Рук.		Татимова		08.78
Н.контр.		Христюк		08.78
Утв.				

409-29-61 ТН-9 042

Стенка

Лит.	Масса	Масштаб
	74	1:20

Лист | Листов 1

Лист Б-ПН-6 ГОСТ 19903-74
Ст.3пс ГОСТ 14637-69

Гипростроммашина г. Киев

Копировал: Усова Формат 11

409-29-61 ТН-9 038

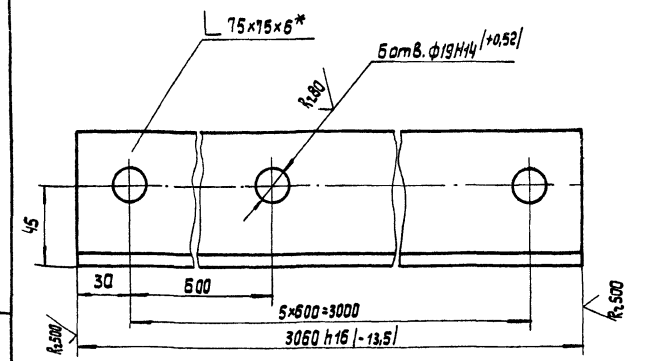

1.* Размер для справок.
2. Неуказанные предельные отклонения размеров: $\pm\frac{IT14}{2}$.

22
7607/7

Изм.	Лист	№ докум.	Подп.	Дата
Разраб.		Ланавая		7.08.78
Пров.		Татимова		13.08.78
Т.контр.		Бурле		15.08.78
Рук.		Татимова		08.78
Н.контр.		Христюк		08.78
Утв.				

409-29-61 ТН-9 038

Балка

Лит.	Масса	Масштаб
	21	1:2

Лист | Листов 1

Уголок Б-75x75x6 ГОСТ 8509-72
Ст.3пс ГОСТ 535-58

Гипростроммашина г. Киев

Копировал: Усова Формат 11

Формат	Зона	Позиц.	Обозначение	Наименование	Колич.	Примечан.
				Документация		
12			409-29-61 ТН-9 .010СБ	Сборочный чертеж		
				Детали		
11		1	409-29-61 ТН-6 .029	Фланец	2	
11		2	409-29-61 ТН-9 .001	Патрубок	1	

Изм.	Лист	№ докум.	Подп.	Дата
Разраб.		Портная		7.07.78
Пров.		Татимова		4.08.78
Рук.		Татимова		4.08.78
Н.контр.		Христюк		08.78
Утв.		Линник		08.78

409-29-61 ТН-9 .010

Цементопровод

Лит.	Лист	Листов
		1

Гипростроммашина г. Киев

Копировал:

Формат А1

Формат	Зона	Позиц.	Обозначение	Наименование	Колич.	Примечан.
				Документация		
12			409-29-61 ТН-9 .020СБ	Сборочный чертеж		
				Детали		
11		1	409-29-61 ТН-6 .029	Фланец	2	
11		2	409-29-61 ТН-9 .003	Патрубок	1	

Взам. инв. № | Инв. № дубл. | Подп. и дата | Инв. № подл. | Подп. и дата

Изм.	Лист	№ докум.	Подп.	Дата
Разраб.		Портная		7.07.78
Пров.		Татимова		4.08.78
Рук.		Татимова		4.08.78
Н.контр.		Христюк		08.78
Утв.		Линник		08.78

409-29-61 ТН-9 .020

Цементопровод

Лит.	Лист	Листов
		1

Гипростроммашина г. Киев

Копировал:

Формат А1

Формат	Зона	Позиция	Обозначение	Наименование	Колич.	Примечан.
				Документация		
12			409-29-61 ТН-9 .030СБ	Сборочный чертеж		
				Детали		
11		1	409-29-61 ТН-6 .029	Фланец	2	
11		2	409-29-61 ТН-9 .005	Патрубок	1	

Изм.	Лист	№ докум.	Подп.	Дата
Разраб.		Портная		7.07.78
Пров.		Татимова		4.08.78
Рук.		Татимова		4.08.78
Н.контр.		Христюк		08.78
Утв.		Линник		08.78

409-29-61 ТН-9 .030

Цементопровод

Лит.	Лист	Листов
		1

Гипростроммашина г. Киев

Копировал:

Формат А1

Формат	Зона	Позиция	Обозначение	Наименование	Колич.	Примечан.
				Документация		
12			409-29-61 ТН-9 .040СБ	Сборочный чертеж		
				Детали		
11		1	409-29-61 ТН-6 .029	Фланец	2	
Б4		2	409-29-61 ТН-9 .007	Патрубок		
				Труба 159х4,5 (ГОСТ 8732-70		
				Ст 2 пс (ГОСТ 8731-74		
				ℓ=2948 h16 (-13,5)	1	50 кг

Взам. инв. № | Инв. № дубл. | Подп. и дата | Инв. № подл. | Подп. и дата

23

7607/7

Изм.	Лист	№ докум.	Подп.	Дата
Разраб.		Портная		7.07.78
Пров.		Татимова		4.08.78
Рук.		Татимова		4.08.78
Н.контр.		Христюк		08.78
Утв.		Линник		08.78

409-29-61 ТН-9 .040

Цементопровод

Лит.	Лист	Листов
		1

Гипростроммашина г. Киев

Копировал: Трубинская

Формат А1

Формат	Зона	Позиция	Обозначение	Наименование	Колич.	Примечан.
				Документация		
12			409-29-61 ТН-9 .050СБ	Сборочный чертеж		
				Детали		
11		1	409-29-61 ТН-6 .029	Фланец	2	
11		2	409-29-61 ТН-9 .009	Патрубок	1	

Изм.	Лист	№ докум.	Подп.	Дата
Разраб.		Портная		7.07.78
Пров.		Татимова		4.08.78
Рук.		Татимова		4.08.78
Н.контр.		Христюк		08.78
Утв.		Линник		08.78

409-29-61 ТН-9 .050

Цементопровод

Лит.	Лист	Листов
		1

Гипростроммашина г. Киев

Копировал

Формат 11

Формат	Зона	Позиция	Обозначение	Наименование	Колич.	Примечан.
				Документация		
12			409-29-61 ТН-9 .060СБ	Сборочный чертеж		
				Детали		
11		1	409-29-61 ТН-6 .029	Фланец	2	
БЧ		2	409-29-61 ТН-9 .011	Патрубок		
				Труба 159×4,5 ГОСТ 8732-70		
				Ст2пс ГОСТ 8731-74		
				ℓ=2660 h16 (-13,5)	1	46 кг

Подп. и дата | Инв. № подл. | Взам. инв. № | Инв. № дубл. | Подп. и дата

Изм.	Лист	№ докум.	Подп.	Дата
Разраб.		Портная		7.07.78
Пров.		Татимова		4.08.78
Рук.		Татимова		4.08.78
Н.контр.		Христюк		08.78
Утв.		Линник		08.78

409-29-61 ТН-9 .060

Цементопровод

Лит	Лист	Листов
		1

Гипростроммашина г. Киев

Копировал

Формат 11

Формат	Зона	Позиция	Обозначение	Наименование	Колич.	Примечан.
				Документация		
12			409-29-61 ТН-9 .070СБ	Сборочный чертеж		
				Детали		
11		1	409-29-61 ТН-6 .029	Фланец	2	
БЧ		2	409-29-61 ТН-9 .014	Патрубок		
				Труба 159×4,5 ГОСТ 8732-70		
				Ст2пс ГОСТ 8731-74		
				ℓ=6413 h16 (-31)	1	110 кг

Изм.	Лист	№ докум.	Подп.	Дата
Разраб.		Портная		7.07.78
Пров.		Татимова		4.08.78
Рук.		Татимова		4.08.78
Н.контр.		Христюк		08.78
Утв.		Линник		08.78

409-29-61 ТН-9 .070

Цементопровод

Лит.	Лист	Листов
		1

Гипростроммашина г. Киев

Копировал

Формат 11

Формат	Зона	Позиция	Обозначение	Наименование	Колич.	Примечан.
				Документация		
12			409-29-61 ТН-9 .080СБ	Сборочный чертеж		
				Детали		
11		1	409-29-61 ТН-6 .029	Фланец	2	
БЧ		2	409-29-61 ТН-9 .016	Патрубок		
				Труба 159×4,5 ГОСТ 8732-70		
				Ст2пс ГОСТ 8731-74		
				ℓ=2180 h16 (-11)	1	37 кг

Подп. и дата | Инв. № подл. | Взам. инв. № | Инв. № дубл. | Подп. и дата

Изм.	Лист	№ докум.	Подп.	Дата
Разраб.		Портная		7.07.78
Пров.		Татимова		4.08.78
Рук.		Татимова		4.08.78
Н.контр.		Христюк		08.78
Утв.		Линник		08.78

409-29-61 ТН-9 .080

Цементопровод

Лист	Листов
1	

Гипростроммашина г. Киев

Копировал Трубинская

Формат 11

Формат	Зона	Позиц.	Обозначение	Наименование	Колич.	Примечан.
				Документация		
12			409-29-61 ТН-9 · 090СБ	Сборочный чертеж		
				Детали		
11		1	409-29-61 ТН-6 · 029	Фланец	2	
БЧ		2	409-29-61 ТН-9 · 018	Патрубок		
				Труба 159×4,5 ГОСТ 8732-70		
				Ст2пс ГОСТ 8731-74		
				ℓ=1488 h16(-7,8)	1	26 кг

Изм.	Лист	№ докум.	Подп.	Дата
Разраб.		Портная		17.11.78
Пров.		Татимова		4.09.78
Рук.		Татимова		4.09.78
Н.контр.		Христюк		08.78
Утв.		Линник		08.78

409-29-61 ТН-9 · 090

Цементопровод

Лит.	Лист	Листов
		1

Гипростроммашина г.Киев

Копировал

Формат 11

Формат	Зона	Позиц.	Обозначение	Наименование	Колич.	Примеч.
				Документация		
12			409-29-61 ТН-9 · 100СБ	Сборочный чертеж		
				Детали		
11		1	409-29-61 ТН-6 · 029	Фланец	2	
БЧ		2	409-29-61 ТН-9 · 021	Патрубок		
				Труба 159×4,5 ГОСТ 8732-70		
				Ст2пс ГОСТ 8731-74		
				ℓ=3150 h16(-13,5)	1	54 кг

Взам. инв.№ | Инв.№ дубл. | Подп. и дата | Инв.№ подл. | Подп. и дата

Изм.	Лист	№ докум.	Подп.	Дата
Разраб.		Портная		17.11.78
Пров.		Татимова		4.09.78
Рук.		Татимова		4.09.78
Н.контр.		Христюк		08.78
Утв.		Линник		08.78

409-29-61 ТН-9 · 100

Цементопровод

Лит.	Лист	Листов
		1

Гипростроммашина г.Киев

Копировал

Формат 11

Формат	Зона	Позиц.	Обозначение	Наименование	Колич.	Примечан.
				Документация		
22			409-29-61 ТН-9 · 160СБ	Сборочный чертеж		
				Детали		
БЧ		1	409-29-61 ТН-9 · 052	Связь		
				Швеллер 10 ГОСТ 8240-72		
				Ст3пс ГОСТ 5.535-58		
				ℓ=1300 h16(-7,8)	5	11,2 кг
БЧ		2	409-29-61 ТН-9 · 053	Связь		
				Швеллер 10 ГОСТ 8240-72		
				Ст3пс ГОСТ 5.535-58		
				ℓ=1692 h16(-9,2)	2	14,6 кг

Изм.	Лист	№ докум.	Подп.	Дата
Разраб.		Григорьева		27.11.78
Пров.		Татимова		4.09.78
Рук.		Татимова		4.09.78
Н.контр.		Христюк		08.78
Утв.		Линник		08.78

409-29-61 ТН-9 · 160

Рама

Лит.	Лист	Листов
		1

Гипростроммашина г.Киев

Копировал

Формат 11

Формат	Зона	Позиц.	Обозначение	Наименование	Колич.	Примечан.
				Документация		
12			409-29-61 ТН-9 · 170СБ	Сборочный чертеж		
				Детали		
11		1	409-29-61 ТН-9 · 025	Скоба	6	
БЧ		2	409-29-61 ТН-9 · 057	Ребро		
				Лист 6-ПН-6 ГОСТ 19903-74		
				Ст3пс ГОСТ 14637-69		
				47 h16(-1,6)×310 h16(-3,2)	8	0,8 кг
11		3	409-29-61 ТН-9 · 058	Основание	1	
БЧ		4	409-29-61 ТН-9 · 059	Ребро		
				Лист 6-ПН-6 ГОСТ 19903-74		
				Ст3пс ГОСТ 14637-69		
				47 h16(-1,6)×632 h16(-5)	2	1,7 кг

Взам. инв.№ | Инв.№ дубл. | Подп. и дата | Инв.№ подл. | Подп. и дата

25

7607/7

Изм.	Лист	№ докум.	Подп.	Дата
Разраб.		Григорьева		27.11.78
Пров.		Татимова		4.09.78
Рук.		Татимова		4.09.78
Н.контр.		Христюк		08.78
Утв.				08.78

409-29-61 ТН-9 · 170

Крестовина

Лит.	Лист	Листов
		1

Гипростроммашина г.Киев

Копировал Трубинская

Формат 11

Формат	Зона	Позиция	Обозначение	Наименование	Кол.	Примечание
				Документация		
22			409-29-61 ТН-9 110СБ	Сборочный чертеж		
				Детали		
11		1	409-29-61 ТН-9 024	Основание	1	
11		2	409-29-61 ТН-9 025	Скоба	5	
64		3	409-29-61 ТН-9 026	Ребро		
				Лист Б-ПН-6ГОСТ 19903-74		
				Ст.пс ГОСТ 14637-69		
				100h16 (-2,2)×310 h16 (-3,2)	4	1,5кг
64		4	409-29-61 ТН-9 027	Ребро		
				Лист Б-ПН-6ГОСТ 19903-74		
				Ст.3пс ГОСТ 14637-69		
				100 h 16 (-2,2)×632 h16 (-3)	1	3кг

409-29-61 ТН-9 110

Изм.	Лист	№ докум.	Подп.	Дата
Разраб.		Ланавая		27.07.78
Пров.		Татимова		1.08.78
Рук.		Татимова		1.08.78
Н.контр.		Христюк		08.78
Утв.		Линник		08.78

Крестовина

Лит.	Лист	Листов
		1

Гипростроммашина г. Киев

Копировал: Усова

Формат 11

Формат	Зона	Позиция	Обозначение	Наименование	Кол.	Примечание
				Документация		
12			409-29-61 ТН-9 140СБ	Сборочный чертеж		
				Детали		
11		1	409-29-61 ТН-9 025	Скоба	1	
11		2	409-29-61 ТН-9 034	Ребро	1	
11		3	409-29-61 ТН-9 035	Стойка	1	
64		4	409-29-61 ТН-9 036	Плита		
				Лист Б-ПН-6ГОСТ 19903-74		
				Ст.3пс ГОСТ 14637-69		
				120h16 (-2,5)×240 h16 (-4,9)	1	2,35кг

409-29-61 ТН-9 140

Изм.	Лист	№ докум.	Подп.	Дата
Разраб.		Ланавая		27.07.78
Пров.		Татимова		1.08.78
Рук.		Татимова		1.08.78
Н.контр.		Христюк		08.78
Утв.		Линник		08.78

Опора

Лит.	Лист	Листов
		1

Гипростроммашина г. Киев

Копировал: Усова

Формат 11

Формат	Зона	Позиция	Обозначение	Наименование	Кол.	Примечание
				Документация		
12			409-29-61 ТН-9 120СБ	Сборочный чертеж		
				Детали		
11		1	409-29-61 ТН-9 025	Скоба	1	
11		2	409-29-61 ТН-9 028	Ребро	2	

409-29-61 ТН-9 120

Изм.	Лист	№ докум.	Подп.	Дата
Разраб.		Ланавая		27.07.78
Пров.		Татимова		1.08.78
Рук.		Татимова		1.08.78
Н.контр.		Христюк		08.78
Утв.		Линник		08.78

Хомут

Лит.	Лист	Листов
		1

Гипростроммашина г. Киев

Копировал: Усова

Формат 11

Формат	Зона	Позиция	Обозначение	Наименование	Кол.	Примечание
				Документация		
12			409-29-61 ТН-9 130 СБ	Сборочный чертеж		
				Детали		
11		1	409-29-61 ТН-9 025	Скоба	1	
11		2	409-29-61 ТН-9 031	Ребро	2	
64		3	409-29-61 ТН-9 032	Основание	1	
				Лист Б-ПН-4ГОСТ 19903-74		
				Ст.3пс ГОСТ 14637-74		
				100h16 (-2,2)×300 h16 (-3,2)	1	0,9кг

26

7607/7

409-29-61 ТН-9 130

Изм.	Лист	№ докум.	Подп.	Дата
Разраб.		Ланавая		27.07.78
Пров.		Татимова		1.08.78
Рук.		Татимова		1.08.78
Н.контр.		Христюк		08.78
Утв.		Линник		08.78

Хомут

Лит.	Лист	Листов
		1

Гипростроммашина г. Киев

Копировал: Усова

Формат 11

№ стр.	Обозначение	Наименование	Куда входит: Обозначение	Куда входит: Кол.	Кол.	Примечание
1	409-29-61 ТН-9 .000Н4	Установка цементовода			1	
2						
3	409-29-61 ТН-9 .010	Цементопровод			4	
4	409-29-61 ТН-9 .020	Цементопровод			4	
5	409-29-61 ТН-9 .030	Цементопровод			4	
6	409-29-61 ТН-9 .040	Цементопровод			6	
7	409-29-61 ТН-9 .050	Цементопровод			6	
8	409-29-61 ТН-9 .060	Цементопровод			2	
9	409-29-61 ТН-9 .070	Цементопровод			2	
10	409-29-61 ТН-9 .080	Цементопровод			2	
11	409-29-61 ТН-9 .090	Цементопровод			2	
12	409-29-61 ТН-9 .100	Цементопровод			2	
13	409-29-61 ТН-9 .110	Крестовина			1	
14	409-29-61 ТН-9 .120	Хомут			22	
15	409-29-61 ТН-9 .130	Хомут			6	
16	409-29-61 ТН-9 .140	Опора			4	
17	409-29-61 ТН-9 .150	Рама			1	
18	409-29-61 ТН-9 .160	Рама			1	
19	409-29-61 ТН-9 .170	Крестовина			1	
20						
21						
22						
23						
24						

Изм.	Лист	№ док.	Подп.	Дата
Разр.	Гнусов			
Пров.	Остапова			
Рук.	Тотунова			
Н.контр.	Христос			
Утв.	Линник			

409-29-61 ТН-9 .000ВС

Установка цементопровода. Ведомость спецификаций.

Лит.	Лист	Листов
		1

Гипростроммонтаж г. Киев

№ стр.	Наименование	Обозначение документа на поставку	Поставщик	Куда входит (обозначение)	Количество: На изделие	Количество: Комплект	Количество: На регул.	Количество: Всего	Примечание
1	Крепежные изделия								
2									
3	Болт М16х50.46	ГОСТ 7798-70			342			342	
4									
5	Гайка М16.5	ГОСТ 5915-70			374			374	
6									
7	Шайба 16.01	ГОСТ 11371-68			358			358	
8									
9									
10									
11									
12									
13									
14									
15									
16									
17									
18									
19									
20									
21									
22									
23									
24									
25									
26									

27

7807/7

Изм.	Лист	№ докум.	Подп.	Дата
Разр.	Григор.			
Пров.	Остапова			
Рук.	Тотунова			
Н.контр.	Христос			
Утв.	Линник			

409-29-61 ТН-9 .000ВП

Установка цементопровода. Ведомость покупных изделий

Лит.	Лист	Листов
		1

Гипростроммонтаж г. Киев

409-29-61 ТН-10 - 000МЧ

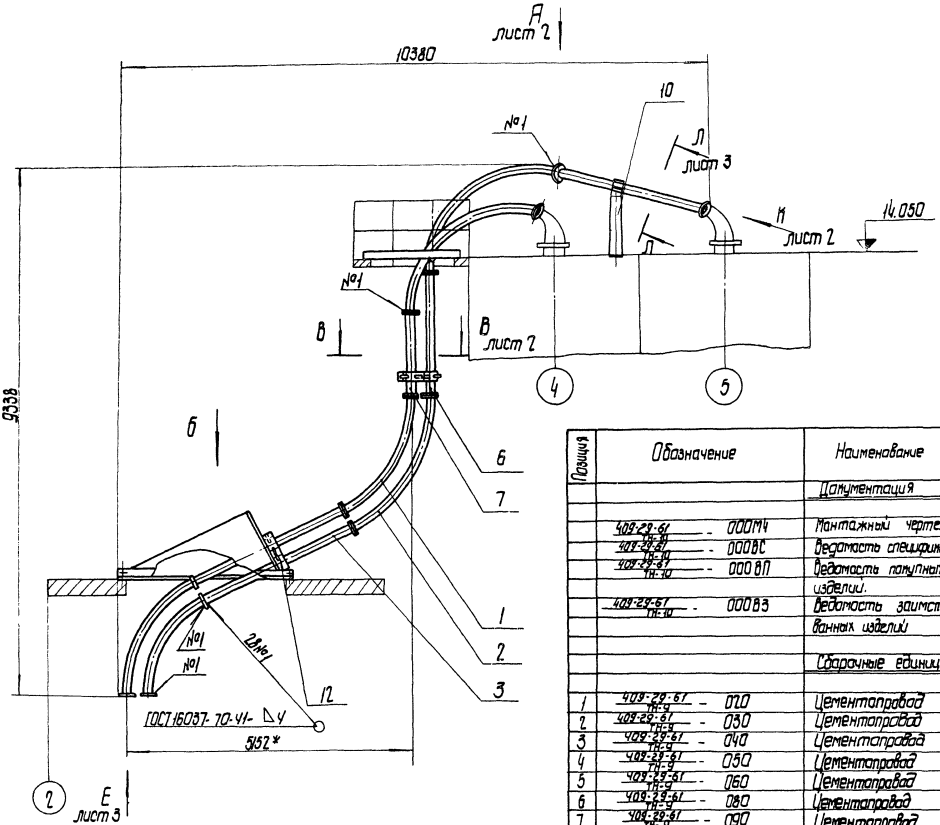

Вид Б
М1:25

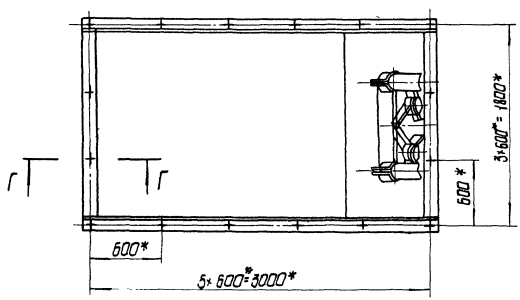

Г-Г
М1:2

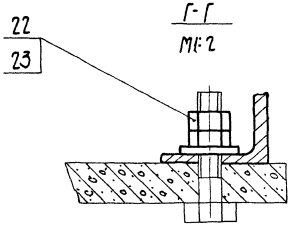

Позиция	Обозначение	Наименование	Колич.	Примечание
		Документация		
	409-29-61 ТН-10 - 000МЧ	Монтажный чертеж		
	409-29-61 ТН-10 - 000ВС	Ведомость спецификаций		
	409-29-61 ТН-10 - 000ВП	Ведомость покупных изделий.		
	409-29-61 ТН-10 - 000ВЗ	Ведомость заимствованных изделий		
		Сборочные единицы		
1	409-29-61 ТН-9 - 020	Цементопровод	4	
2	409-29-61 ТН-9 - 030	Цементопровод	4	
3	409-29-61 ТН-9 - 040	Цементопровод	4	
4	409-29-61 ТН-9 - 050	Цементопровод	4	
5	409-29-61 ТН-9 - 060	Цементопровод	2	
6	409-29-61 ТН-9 - 080	Цементопровод	2	
7	409-29-61 ТН-9 - 090	Цементопровод	2	
8	409-29-61 ТН-9 - 120	Хомут	14	
9	409-29-61 ТН-9 - 130	Хомут	4	
10	409-29-61 ТН-9 - 140	Опора	2	
11	409-29-61 ТН-9 - 150	Рама	1	
12	409-29-61 ТН-10 - 010	Крестовина	1	
13	409-29-61 ТН-10 - 020	Рама	1	
14	409-29-61 ТН-10 - 030	Крестовина	1	
		Детали		
19	409-29-61 ТН-2 - 002	Прокладка	26	
		Стандартные изделия		
21		Болт М16×30.46	226	
		ГОСТ 7798-70		0,113кг
22		Гайка М16.5		
		ГОСТ 5915-70	258	0,033кг.
23		Шайба 16.01		
		ГОСТ 11371-68	242	0,011кг.

1. Размеры для справок.
2. Предельные отклонения размеров: $\pm \frac{1716}{2}$.
3. Масса наплавленного металла - 2кг.

28
7607/7

					409-29-61 ТН-10 - 000МЧ		
Изм	Лист	№ докум.	Подп.	Дата	Установка цементопровода Монтажный чертеж	Лит.	Масса 2000	Масштаб 1:50
Разраб.		Григорьева		9.08.78				
Пров.		Осталова		9.08.78				
Г. контр.		Бурле		08.78		Лист 1	Листов 3	
Рук.		Штимова		08.78				
Н. контр.		Христюк		08.78		Гипростроммашина г. Киев		
Утв.		Линник		08.78				

Копировал Канапольская

Формат 22

Вид А лист 1

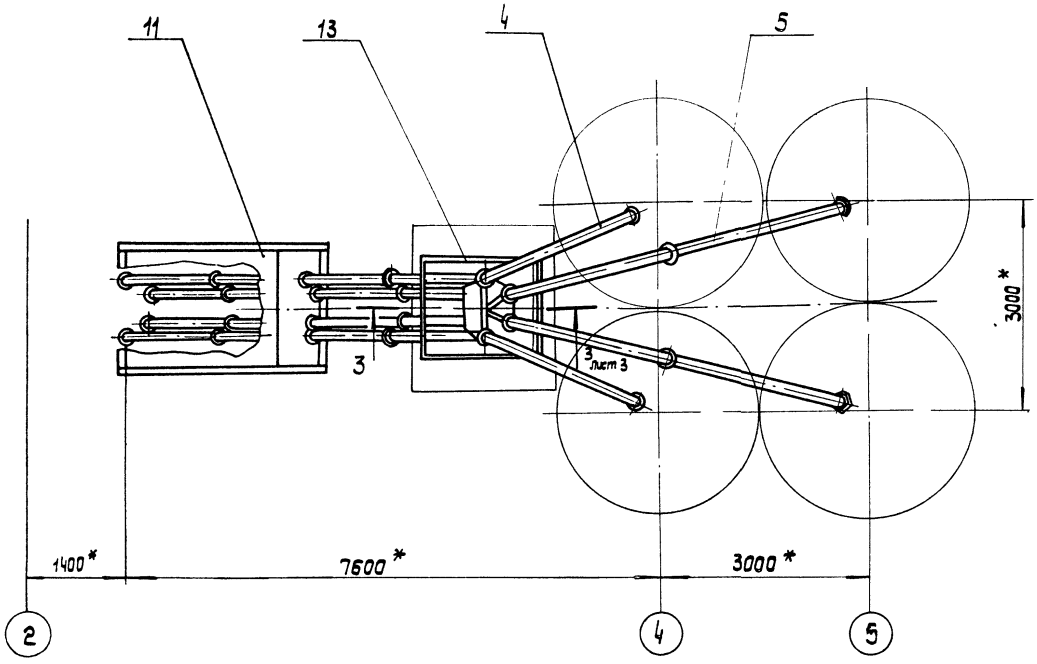

В - В
М1:5 лист 1

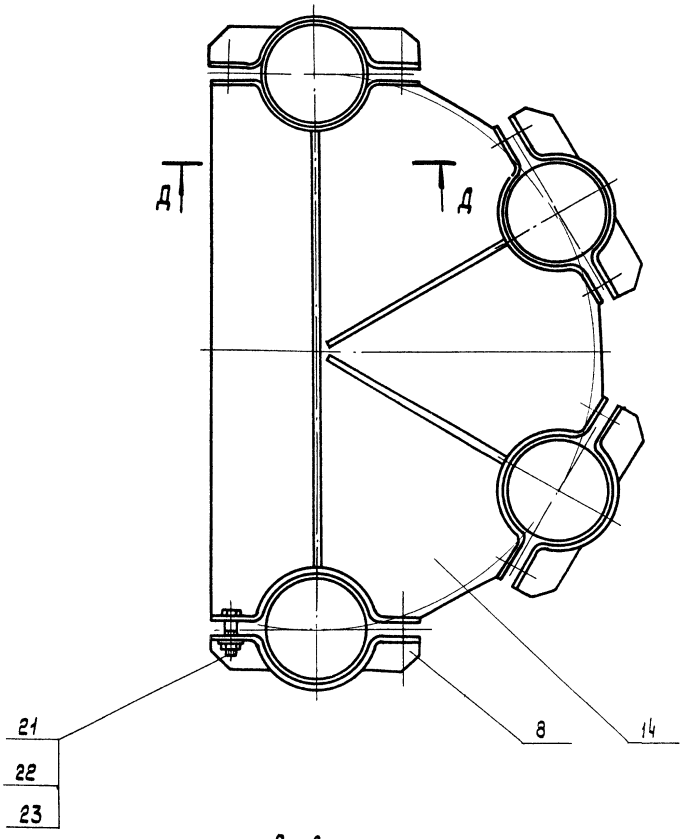

Вид Е
М1:5 повернута, лист 1

Болты условно не показаны

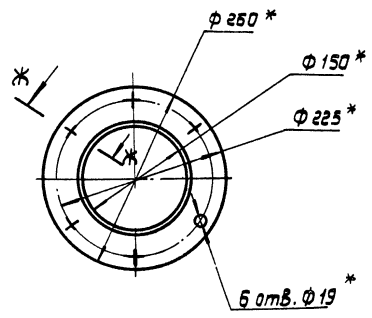

Ж - Ж повернуто
М1:2

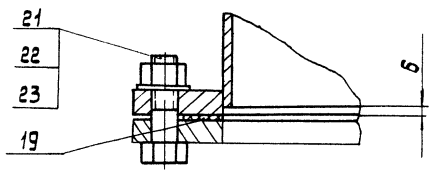

Д - Д
М1:5

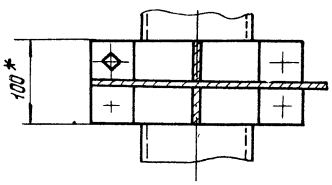

					409-29-61 ТН-10	ООО М4	
Изм	Лист	№ докум.	Подп.	Дата			
Разраб		Григорьева		08.78		Лит.	Масса	Масштаб
Пров.		Останова		08.78				
Т. контр.		Бурле		08.78		Лист 2	Листов	
Рук.		Татимова		08.78				
Н. контр		Христиак		08.78		Гипростроммашина г. Киев		
Утв.		Линник		08.78				

409-29-61 ООО МЧ
ТН-10

3-3 лист 2
М 1:10

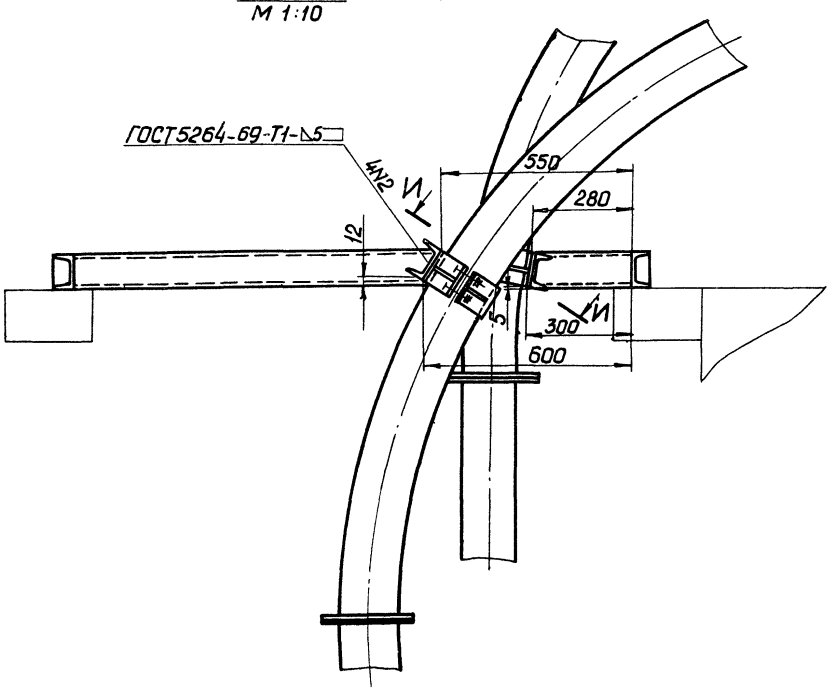

И-И повернуто
М 1:5

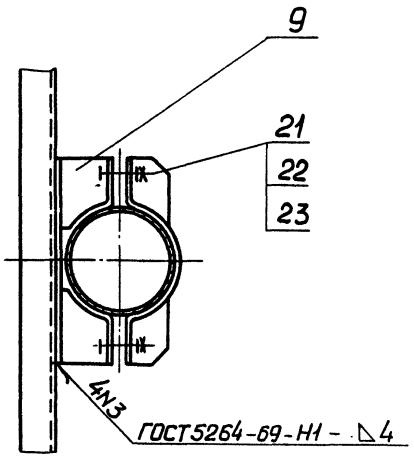

Вид К лист 1
М 1:5

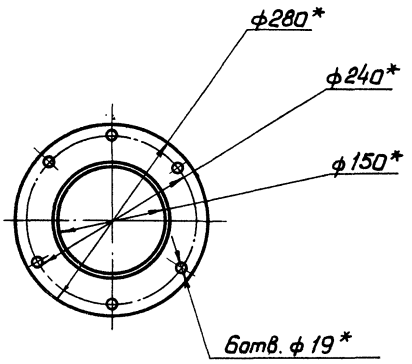

Л-Л повернуто, лист 1
М 1:5

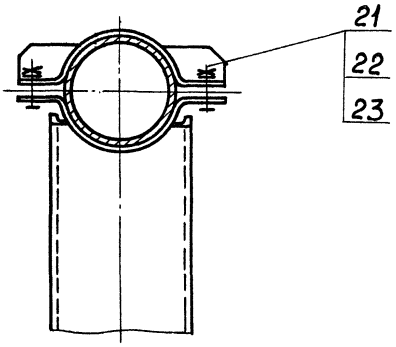

30
7607/7

					409-29-61 ТН-10 ООО МЧ		
Изм	Лист	N докум	Подп.	Дата		Лит.	Масса	Масштаб
Разраб		Григорьева		9.08.78				
Пров.		Остапова		9.08.78				
Т.контр		Бурле		08.79		Лист 3	Листов	
Рук.		Татимова		08.78		Гипростроммашина		
Н.контр		Христюк		08.78		г. Киев		М М
Утв.		Линник		08.78				

Копировал

Формат 22

409-29-61 ТН-10 010СБ

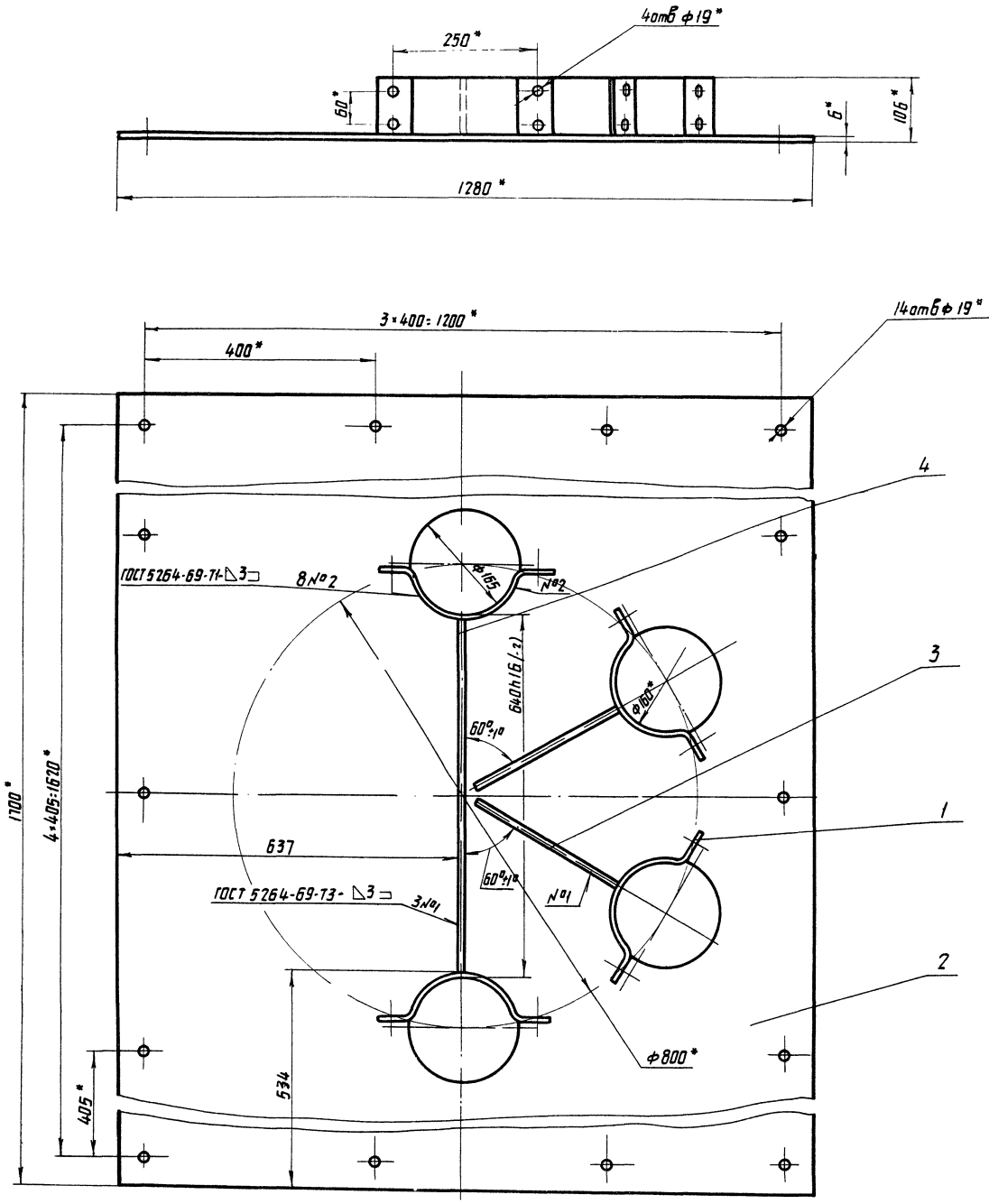

1* Размеры для справок

2 Неуказанные предельные отклонения размеров $\pm\frac{1T16}{2}$.

3 Масса наплавленного металла - 0,2 кг

31

7607/7

					409-29-61 ТН-10 010СБ			
Изм	Лист	№ докум	Подп	Дата	Крестовина	Лит	Масса	Масштаб
Разраб		Лановая		10.08.78			110	1:5
Пров		Остапова		13.08.78	Сборочный чертеж	Лист	Листов 1	
Т контр		Бурле		15.08.78				
Рук		Татимова		15.08.78		Гипростроммашина г Киев		
Н контр		Христюк		08.79				
Утв		Линник		9.08.78				
Копир		Олейник						

Формат 22

409-29-61 ТН-10 · 020СБ

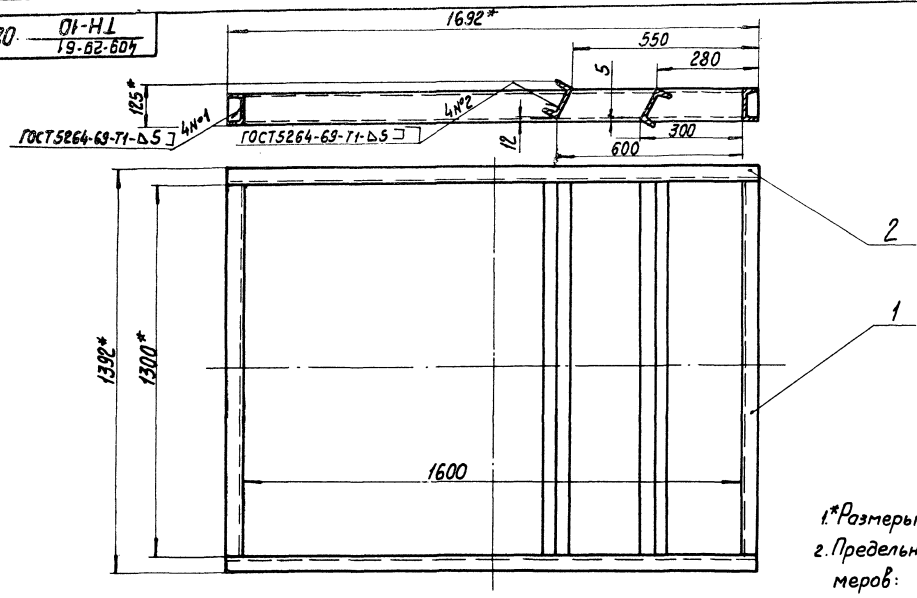

1.*Размеры для справок.
2. Предельные отклонения размеров: $\pm \frac{IT16}{2}$.
3. Масса наплавленного металла - 0,2 кг

					409-29-61 ТН-10 · 020СБ		
Изм.	Лист	N° докум.	Подп.	Дата			
Разраб.		Григорьева		9.08.78	Рама	Лит.	Масса	Масштаб
Провер.		Татьмова		11.08.78			74	1:10
Т.контр.		Бурле		13.08.78	Сборочный чертеж			
Рук.		Линник		08.78		Лист	Листов 1
Н.контр.		Христюк		08.78		Гипростроммашина г. Киев	
Утв.		Линник		08.78			

Копировал

Формат 12

409-29-61 ТН-10 · 030СБ

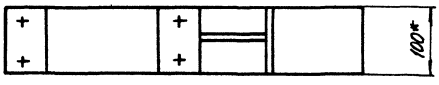

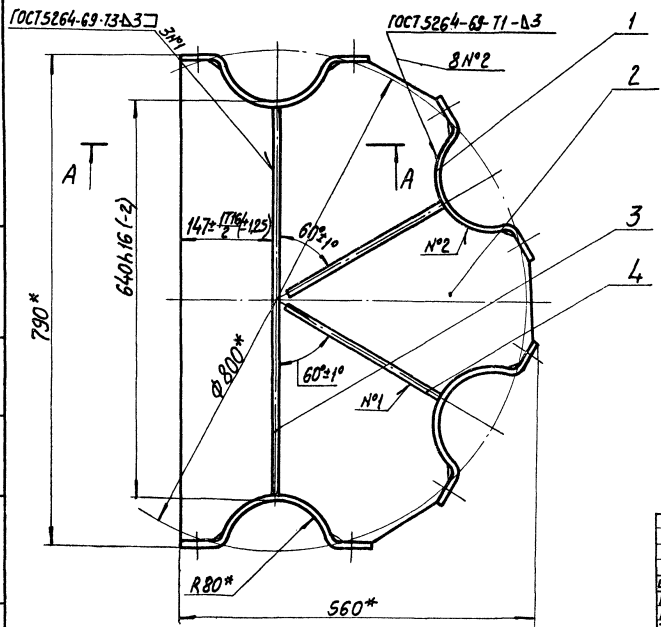

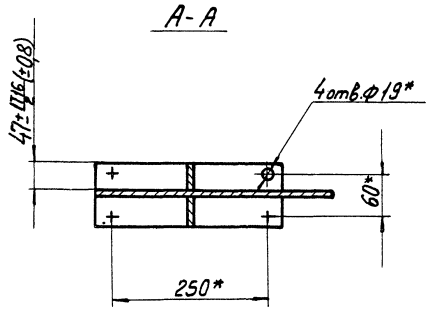

1.*Размеры для справок.
2. Масса наплавленного металла - 0,2 кг.

32
7607/7

					409-29-61 ТН-10 · 030СБ		
Изм.	Лист	N° докум.	Подп.	Дата			
Разраб.		Григорьева		9.08.78	Крестовина	Лит.	Масса	Масштаб
Провер.		Татьмова		13.08.78			39	1:5
Т.контр.		Бурле		13.08.78	Сборочный чертеж			
Рук.		Татьмова		08.78		Лист	Листов 1
Н.контр.		Христюк		08.78		Гипростроммашина г. Киев	
Утв.		Линник		08.78			

Копировал Трубинская

Формат 12

409-29-61 ТН-10 · 001

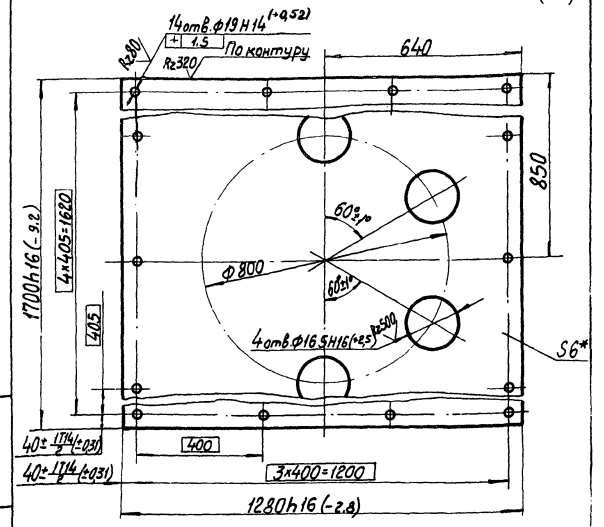

1.* Размер для справок.

2. Неуказанные предельные отклонения размеров: $\pm\frac{1T16}{2}$

7607/7

Изм.	Лист	№ докум.	Подп.	Дата	409-29-61 ТН-10 · 001	Лит.	Масса	Масштаб
Разраб.		Усманова		9.08.78	Основание		96	1:10
Пров.		Татимова		08.78		Лист	Листов 1	
Т.контр.		Бурле		08.78		Типростроммашина		
Рук.		Татимова		08.78	Лист Б-ПН-6 ГОСТ 19903-74 / Ст3пс ГОСТ 14637-69	г. Киев		
Н.контр.		Христюк		08.78				
Утв.								

Инв.№ подл. | Подп. и дата | Взам.инв.№ | Инв.№ дубл. | Подп. и дата

Копировал Формат 11

№ строки	Формат	Обозначение	Наименование	Куда входит: Обозначение	Куда входит: кол.	Общ. кол.	Примечание
1	12	409-29-61 ТН-9 · 020	Цементопровод		4	4	
2	12	409-29-61 ТН-9 · 030	Цементопровод		4	4	
3	12	409-29-61 ТН-9 · 040	Цементопровод		4	4	
4	12	409-29-61 ТН-9 · 050	Цементопровод		4	4	
5	12	409-29-61 ТН-9 · 060	Цементопровод		2	2	
6	12	409-29-61 ТН-9 · 080	Цементопровод		2	2	
7	12	409-29-61 ТН-9 · 090	Цементопровод		2	2	
8	12	409-29-61 ТН-9 · 120	Хомут		14	14	
9	12	409-29-61 ТН-9 · 130	Хомут		4	4	
10	12	409-29-61 ТН-9 · 140	Опора		2	2	
11	22	409-20-61 ТН-9 · 150	Рама		1	1	
12							
13	11	409-29-61 ТН-2 · 002	Прокладка		26	26	
14	11	409-29-61 ТН-9 · 025	Скоба	409-29-61 ТН-9 · 010	4	4	
15				409-29-61 ТН-9 · 030	4	4	
16						8	
17							
18							
19							
20							
21							
22							
23							
24							
25							
26							
27							
28							

Изм.	Лист	№ докум.	Подп.	Дата	409-29-61 ТН-10 · 000 ВЗ	Лит.	Лист	Листов
Разраб.		Григорьева		9.08.78	Установка цемента провода			1
Пров.		Татимова		08.78	Ведомость заимствованных изделий	Типростроммашина		
Рук.		Татимова		08.78		г. Киев		
Н.контр.		Христюк		08.78				
Утв.		Линник		08.78				

Копировал Формат 11

409-29-61 ТН-10 · 009

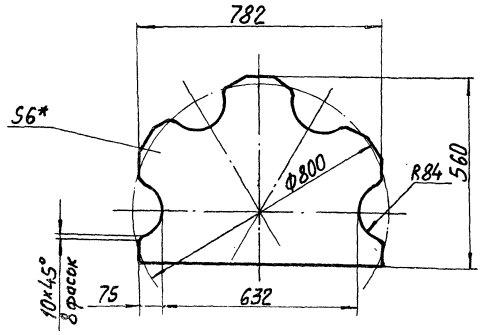

1.* Размер для справок

2. Предельные отклонения размеров: валов h16, остальных $\pm\frac{1T16}{2}$.

33

7607/7

Изм.	Лист	№ докум.	Подп.	Дата	409-29-61 ТН-10 · 009	Лит.	Масса	Масштаб
Разраб.		Григорьева		9.08.78	Основание		19	1:10
Пров.		Татимова		08.78		Лист	Листов 1	
Т.контр.		Бурле		08.78		Типростроммашина		
Рук.		Татимова		08.78	Лист Б-ПН-6 ГОСТ 19903-74 / Ст3пс ГОСТ 14637-69	г. Киев		
Н.контр.		Христюк		08.78				
Утв.								

Инв.№ подл. | Подп. и дата | Взам.инв.№ | Инв.№ дубл. | Подп. и дата

Копировал Трубинская Формат 11

Формат	Зона	Позиция	Обозначение	Наименование	Колич.	Примечание
				Документация		
22			409-29-61 / ТН-10 — 010СБ	Сборочный чертеж		
				Детали		
11		1	409-29-61 / ТН-9 — 025	Скоба	4	
11		2	409-29-61 / ТН-10 — 001	Основание	1	
БЧ		3	409-29-61 / ТН-10 — 002	Ребро		
				Лист Б-ПН-6 ГОСТ 19903-74		
				Ст3пс ГОСТ 14637-69		
				100h16(-2,2)×310h16(-3,2)	2	1,5кг
БЧ		4	409-29-61 / ТН-10 — 003	Ребро		
				Лист Б-ПН-6 ГОСТ 19903-74		
				Ст3пс ГОСТ 14637-69		
				100h16(-2,2)×632h16(-5)	1	3кг

Подп. и дата | Инв. № дубл. | Взам. инв. N | Подп. и дата | Инв. № подл.

Изм	Лист	№ докум	Подп	Дата
Разраб		Лановая		08.78
Пров.		Остапова		08.78
Рук.		Татимова		08.78
Н. контр.		Христюк		08.78
Утв.		Линник		08.78

409-29-61 / ТН-10 — 010

Крестовина

Лит. | Лист | Листов 1

Гипростроммашина г. Киев (М|М)

Копировал — формат 11

Формат	Зона	Позиция	Обозначение	Наименование	Колич.	Примечание
				Документация		
12			409-29-61 / ТН-10 — 020СБ	Сборочный чертеж		
				Детали		
БЧ		1	409-29-61 / ТН-10 — 006	Связь		
				Швеллер 10 ГОСТ 8240-72		
				Ст3пс ГОСТ 535-58		
				ℓ=1300h16(-7,8)	4	11,2кг
БЧ		2	409-29-61 / ТН-10 — 007	Связь		
				Швеллер 10 ГОСТ 8240-72		
				Ст3пс ГОСТ 535-58		
				ℓ=1692h16(-9,2)	2	14,6кг

Изм	Лист	№ докум	Подп.	Дата
Разраб		Григорьева		08.78
Пров		Татимова		08.78
Рук		Татимова		08.78
Н. контр.		Христюк		08.78
Утв		Линник		08.78

409-29-61 / ТН-10 — 020

Рама

Лит. | Лист | Листов 1

Гипростроммашина г. Киев (М|М)

Копировал — формат 11

Формат	Зона	Позиция	Обозначение	Наименование	Колич.	Примечание
				Документация		
12			409-29-61 / ТН-10 — 030СБ	Сборочный чертеж		
				Детали		
11		1	409-29-61 / ТН-9 — 025	Скоба	4	
11		2	409-29-61 / ТН-10 — 009	Основание	1	
БЧ		3	409-29-61 / ТН-10 — 011	Ребро		
				Лист Б-ПН-6 ГОСТ 19903-74		
				Ст3пс ГОСТ 14637-69		
				47h16(-1,6)×632h16(-3)	2	1,7кг
БЧ		4	409-29-61 / ТН-10 — 012	Ребро		
				Лист Б-ПН-6 ГОСТ 19903-74		
				Ст3пс ГОСТ 14637-69		
				47h16(-1,6)×312h16(-3,2)	4	0,8кг

Подп. и дата | Инв. № дубл. | Взам. инв. N | Подп. и дата | Инв. № подл.

34

7607/7

Изм	Лист	N докум	Подп.	Дата
Разраб.		Григорьева		08.78
Пров.		Татимова		08.78
Рук.		Татимова		08.78
Н. контр.		Христюк		08.78
Утв		Линник		08.78

409-29-61 / ТН-10 — 030

Крестовина

Лит. | Лист | Листов 1

Гипростроммашина г. Киев (М|М)

Копировал — формат 11

№ строки	Обозначение	Наименование	Куда входит: Обозначение	Кол	Общее кол.	Примечание
1	409-29-61 ТН-10 000	Установка цементопровода			1	
2						
3	409-29-61 ТН-9 020	Цементопровод			4	
4	409-29-61 ТН-9 030	Цементопровод			4	
5	409-29-61 ТН-9 040	Цементопровод			4	
6	409-29-61 ТН-9 050	Цементопровод			4	
7	409-29-61 ТН-9 060	Цементопровод			2	
8	409-29-61 ТН-9 080	Цементопровод			2	
9	409-29-61 ТН-9 090	Цементопровод			2	
10	409-29-61 ТН-9 120	Хомут			14	
11	409-29-61 ТН-9 130	Хомут			4	
12	409-29-61 ТН-9 140	Опора			2	
13	409-29-61 ТН-9 150	Рама			1	
14	409-29-61 ТН-10 010	Крестовина			1	
15	409-29-61 ТН-10 020	Рама			1	
16	409-29-61 ТН-10 030	Крестовина			1	
17						
18						
19						
20						
21						
22						
23						
24						

Инв. № подл. | Подп. и дата | Взам. инв. №

Изм.	Лист	№ докум.	Подп.	Дата
Разраб.		Григорьева		4.78
Пров.		Остапова		08.78
Рук.		Татимова		08.78
Н.контр.		Христюк		08.78
Утв.		Линник		08.78

409-29-61 ТН-10 · 000 ВС

Установка цементопровода

Ведомость спецификаций

Лит.	Лист	Листов
		1

Гипростроммашина г. Киев (ММ)

Копировал

Формат 12

№ строки	Наименование	Обозначение документа на поставку	Поставщик	Куда входит (обозначение)	Количество: на изделие	в комплекты	на регулир.	Всего	Примечание
1	Крепежные изделия								
2									
3	Болт М16х50.46	ГОСТ 7798-70			226			226	
4									
5									
6	Гайка М16.5	ГОСТ 5915-70			258			258	
7									
8									
9	Шайба 16.01	ГОСТ 11371-68			242			242	
10									
11									
12									
13									
14									
15									
16									
17									
18									
19									
20									
21									
22									
23									
24									
25									
26									

35

Инв. № подл. | Подп. и дата | Взам. инв. №

Изм.	Лист	N докум.	Подп.	Дата
Разраб.		Григорьева		4.78
Пров.		Остапова		08.78
Рук.		Татимова		08.78
Н.контр.		Христюк		08.78
Утв.		Линник		08.78

409-29-61 ТН-10 · 000 ВП

Установка цементопровода

Ведомость покупных изделий

Лит.	Лист	Листов
		1

Гипростроммашина г. Киев (ММ)

Копировал

Формат 12

7501/7

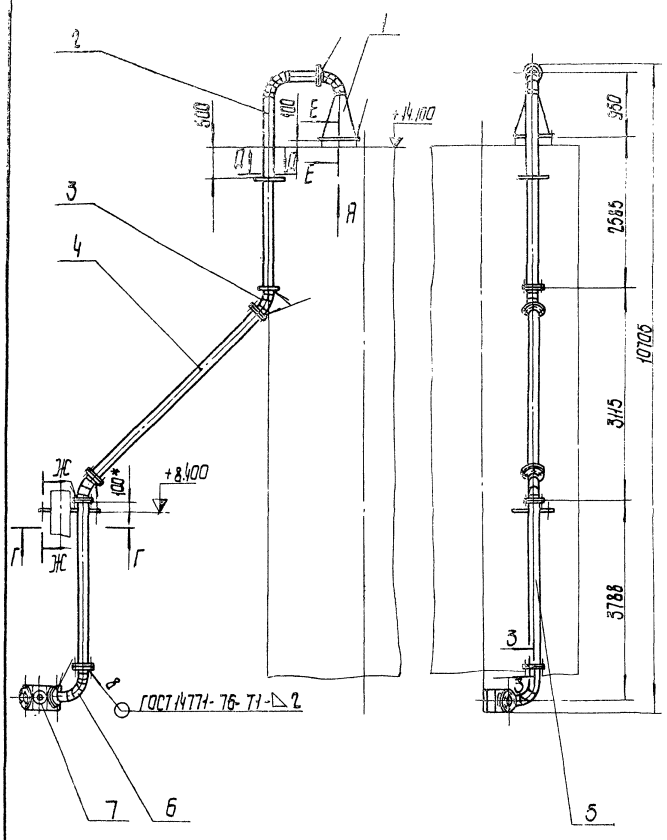

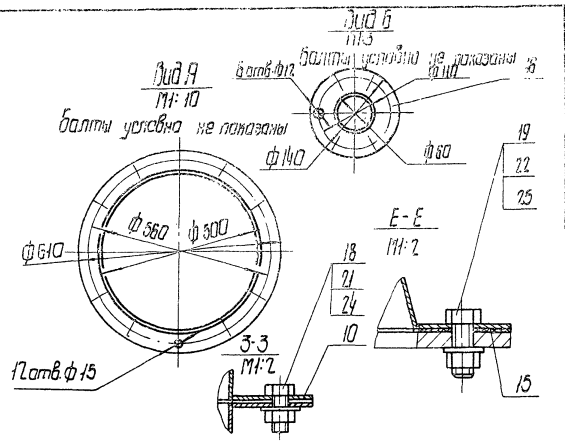

Позиция	Обозначение	Наименование	Колич.	Примечание
		Документация		
	409-29-61 ТН-12 - 000МЧ	Монтажный чертеж		
	409-29-61 ТН-12 - 000ВС	Ведомость специфи-каций	1	
	409-29-61 ТН-12 - 000ВП	Ведомость покупных изделий	1	
		Сборочные единицы		
1	409-29-61 ТН-12 - 010	Переходник в сборе	1	
2	409-29-61 ТН-12 - 020	Трубопровод	1	
3	409-29-61 ТН-12 - 030	Колена	2	
4	409-29-61 ТН-12 - 040	Трубопровод	1	
5	409-29-61 ТН-12 - 050	Трубопровод	1	
6	409-29-61 ТН-12 - 060	Колена	1	
7	409-29-61 ТН-12 - 070	Переходник	1	
8	409-29-61 ТН-12 - 080	Подставка	1	
		Детали		
10	409-29-61 ТН-12 - 001	Прокладка	9	
11	409-29-61 ТН-12 - 002	Плита	1	
12	409-29-61 ТН-12 - 003	Прокладка	2	
13	409-29-61 ТН-12 - 004	Прокладка	2	
14	409-29-61 ТН-12 - 005	Хомут	1	
15	409-29-61 ТН-12 - 006	Прокладка	1	
16	409-29-61 ТН-12 - 007	Прокладка	1	
		Стандартные изделия		
		Болты ГОСТ 7798-70		
18		М10х 23.46	54	0,072 кг.
19		М12х 33.46	12	0,048 кг.
		Гайки ГОСТ 5915-70		
21		М10.5	54	0,014 кг.
22		М12.5	22	0,015 кг.
23		М16.5	2	0,003 кг.
		Шайбы ГОСТ 11371-78		
24		10.01	54	0,004 кг.
25		12.01	22	0,008 кг.
26		16.01	2	0,01 кг.

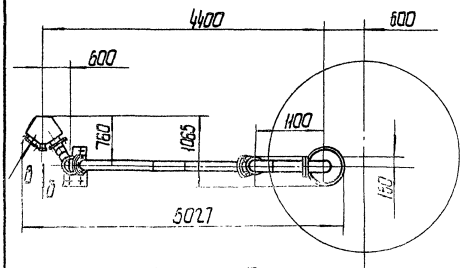

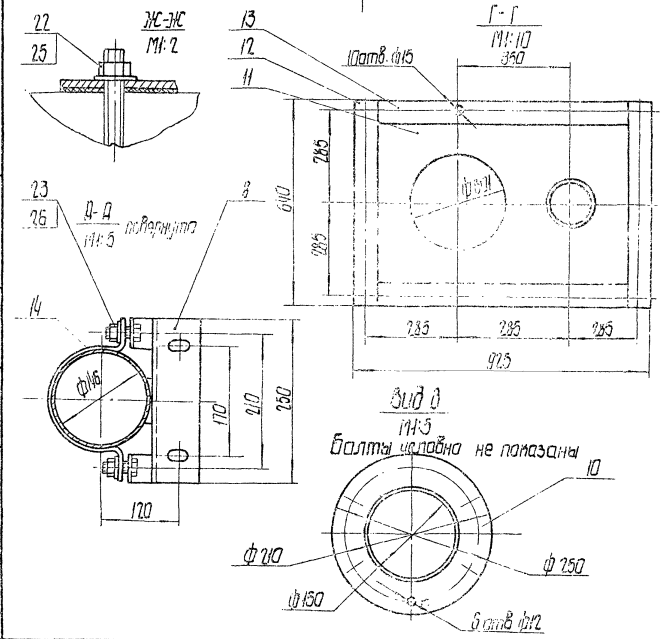

1. Размеры для справок.
2. *Размер 100 уточнить при монтаже.
3. Масса наплавленного металла - 0,5 кг.

36
7807/7

						409-29-61 ТН-12 - 000МЧ			
Изм.	Лист	№ докум.	Подп.	Дата			Лит.	Масса	Масштаб
Разраб.		Каскина		07.78		Воздуховод от силоса к циклону		180	1:50
Пров.		Котлова		07.78		Монтажный чертеж			
Т.контр.		Рыбак		07.78			Лист	Листов 1	
Рук.		Линник		07.78			Гипрастрамашина г. Ливен		
Н.контр.		Хлистюк		07.78					
Утв.		Линник		07.78					

Копировал Жилопольская Формат А2

409-29-61 ТН-12 · 020 СБ

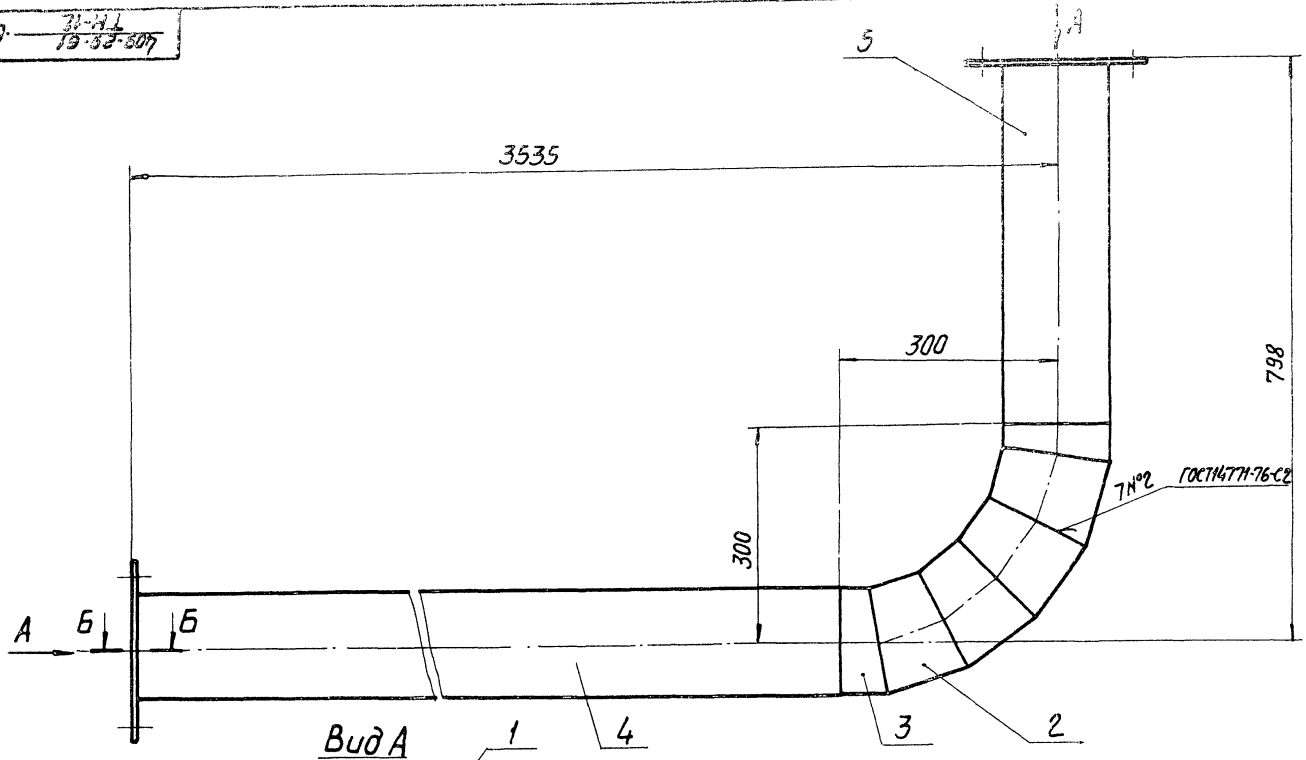

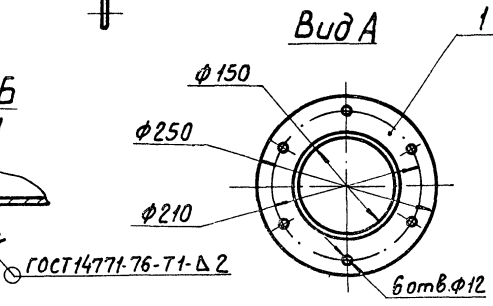

1. Размеры для справок.
2. Масса наплавленного металла - 0,3 кг.

Изм.	Лист	№ докум.	Подп.	Дата	409-29-61 ТН-12 · 020 СБ			
Разраб.		Хаскина		9.08.78	Трубопровод	Лит.	Масса	Масштаб
Пров.		Татимова		08.78	Сборочный чертеж		35	1:5
Т.контр.		Бурле		08.78		Лист	Листов 1	
Рук.		Линник		08.78		Гипростроммашина г. Киев		
Н.контр.		Христюк		08.78				
Утв.		Линник		08.78				

Копировал Трубинская Формат 12

409-29-61 ТН-12 · 010 СБ

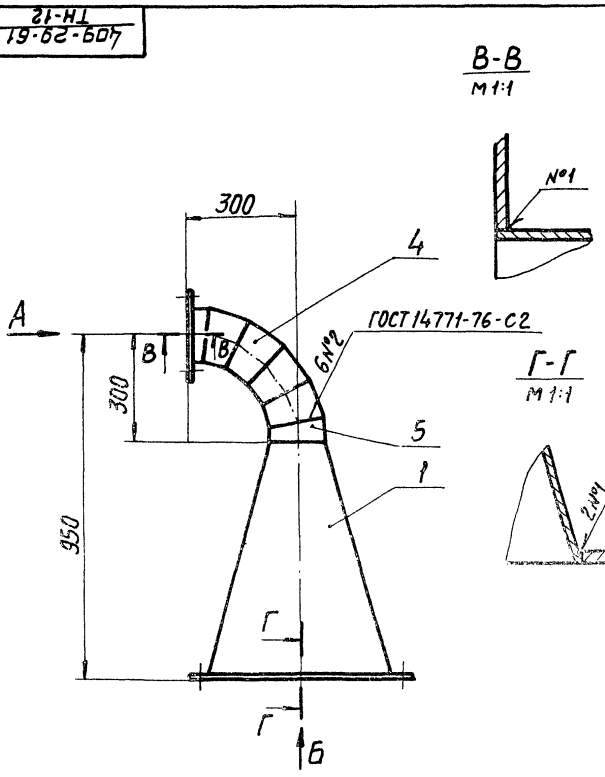

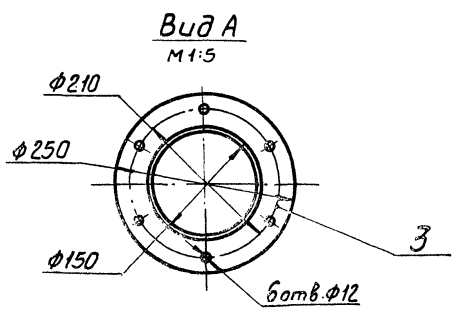

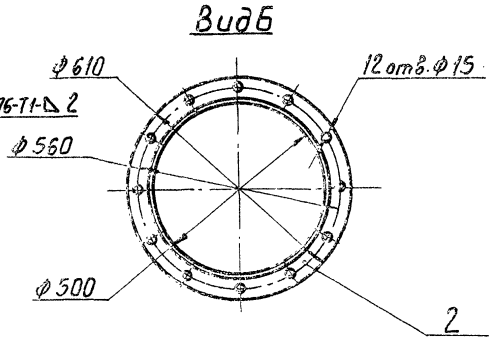

1. Размеры для справок.
2. Масса наплавленного металла - 0,3 кг.

37
7807/7

Изм.	Лист	№ докум.	Подп.	Дата	409-29-61 ТН-12 · 010 СБ			
Разраб.		Хаскина		9.08.78	Переходник в сборе	Лит.	Масса	Масштаб
Пров.		Татимова		08.78	Сборочный чертеж		16	1:10
Т.контр.		Бурле		08.78		Лист	Листов 1	
Рук.		Линник		08.78		Гипростроммашина г. Киев		
Н.контр.		Христюк		08.78				
Утв.		Линник		08.78				

Копировал Трубинская Формат 12

409-29-61 ТН-12 · 050СБ

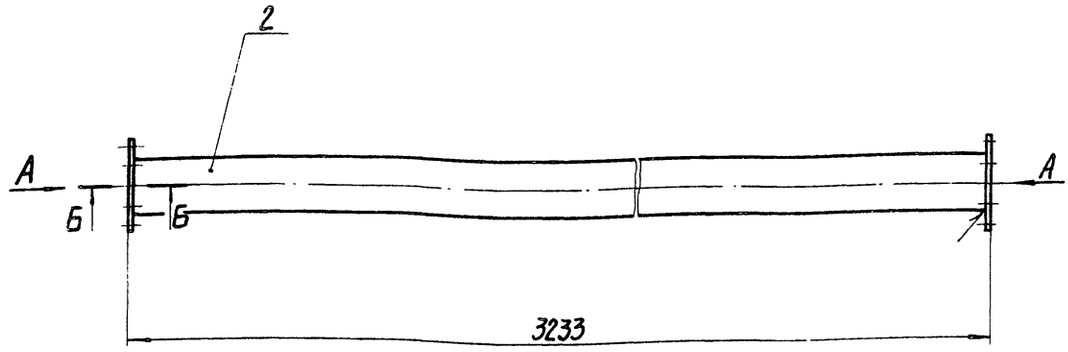

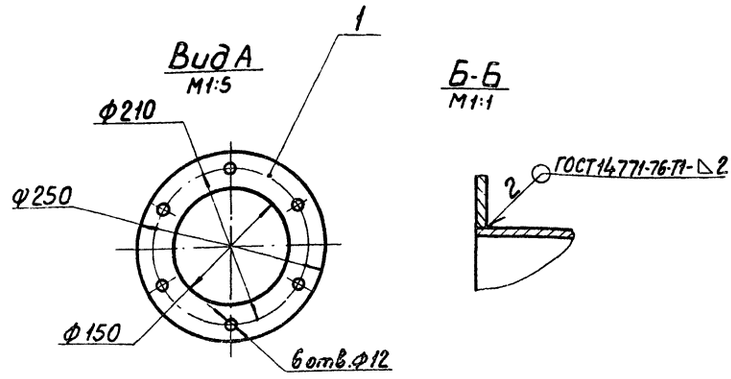

1. Размеры для справок.
2. Масса наплавленного металла - 0,2 кг.

Изм	Лист	№ докум.	Подп.	Дата	409-29-61 ТН-12 · 050СБ	Лит.	Масса	Масштаб
Разраб.		Хаскина		27.08	Трубопровод		25	1:10
Пров.		Татимова		07.78	Сборочный чертеж	Лист	Листов 1	
Т.контр.		Бурле		07.78		Гипростроммашина		
Рук.		Линник		07.78		г.Киев		
Н.контр.		Христюк		07.78				
Утв.		Линник		07.78				

Копировал Формат 12

409-29-61 ТН-12 · 030СБ

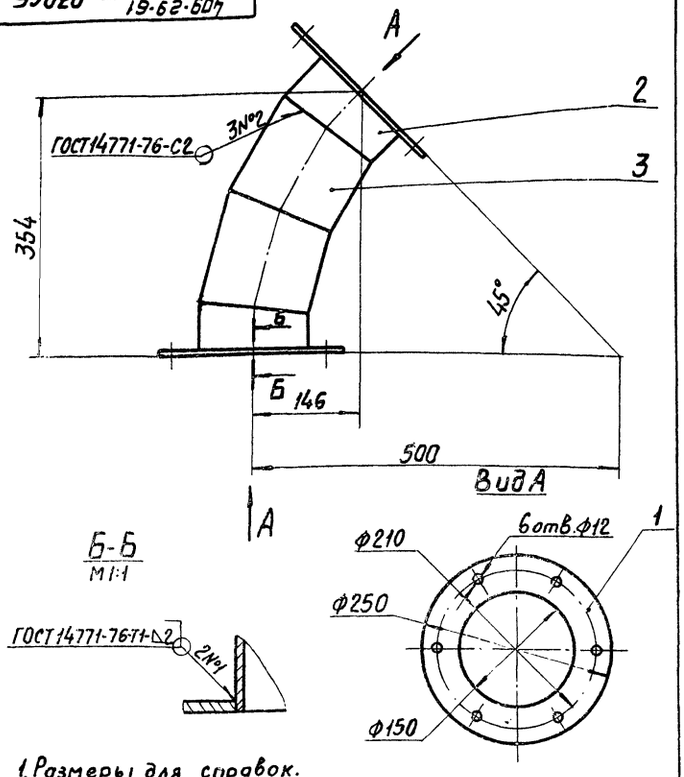

1. Размеры для справок.
2. Масса наплавленного металла 0,2 кг.

Изм.	Лист	№ докум.	Подп.	Дата	409-29-61 ТН-12 · 030СБ	Лит.	Масса	Масштаб
Разраб.		Хаскина		27.08	Колено		7	1:5
Пров.		Татимова		07.78	Сборочный чертеж	Лист	Листов 1	
Т.контр.		Бурле		07.78		Гипростроммашина		
Рук.		Линник		07.78		г.Киев		
Н.контр.		Христюк		07.78				
Утв.		Линник		07.78				

Копировал Формат 11

409-29-61 ТН-12 · 060СБ

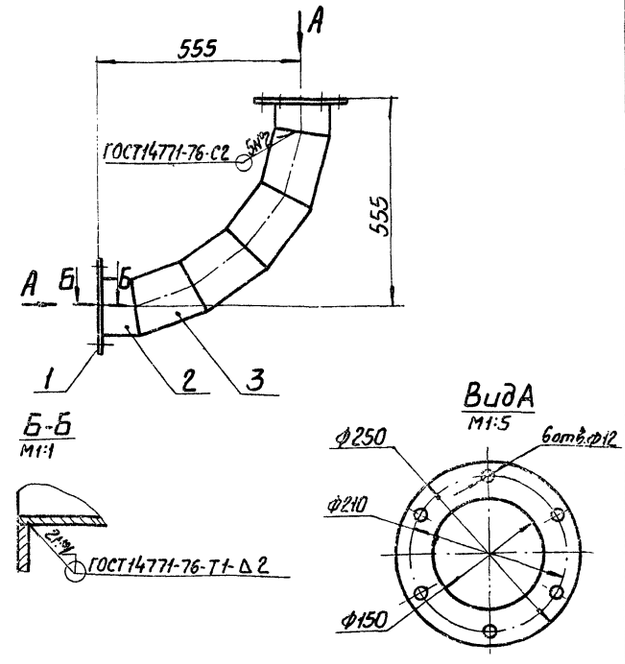

1. Размеры для справок.
2. Масса наплавленного металла 0,2 кг.

38
7607/7

Изм	Лист	№ докум.	Подп.	Дата	409-29-61 ТН-12 · 060СБ	Лит.	Масса	Масштаб
Разраб.		Нечволодова		27.08	Колено		10	1:10
Пров.		Татимова		07.78	Сборочный чертеж	Лист	Листов 1	
Т.контр.		Бурле		07.78		Гипростроммашина		
Рук.		Линник		07.78		г.Киев		
Н.контр.		Христюк		07.78				
Утв.		Линник		07.78				

Подп. и дата | Взам. инв. № | Инв. № дубл. | Подп. и дата | Инв. № подл.

Копировал Трубинская Формат 11

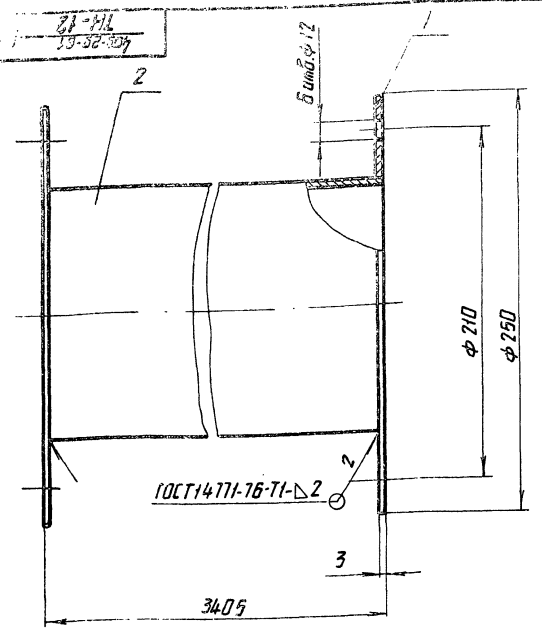

1. Размеры для справок.
2. Масса наплавленного металла - 0,1кг.

Изм.	Лист	№ докум.	Подп.	Дата
Разраб.		Хаскина		07.78
Пров.		Татинова		07.78
Т.контр.		Бурле		07.78
Рук.		Линник		07.78
Н.контр.		Христюк		07.78
Утв.		Линник		07.78

409-29-61 ТН-12 040 СБ

Трубопровод

Сварочный чертеж

Лит.	Масса	Масштаб
	27	1:2
Лист	Листов 1	
Типрастроммашина г. Киев		

Копировал

Формат А4

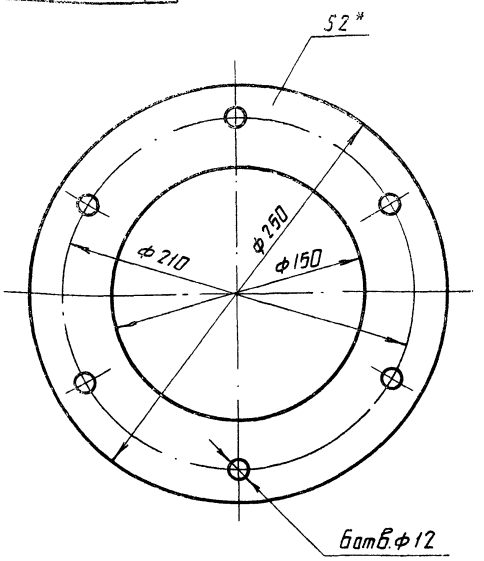

*Размер для справок.

Инв.№ подл. | Подп. и дата | Взам. инв.№ | Инв.№ дубл. | Подп. и дата

Изм.	Лист	№ докум.	Подп.	Дата
Разраб.		Хаскина		07.78
Пров.		Татинова		07.78
Т.контр.		Бурле		07.78
Рук.		Линник		07.78
Н.контр.		Христюк		07.78
Утв.				

409-29-61 ТН-12 001

Прокладка

Пластина 1 лист ТМКЩ-М-2 9,9 ГОСТ 7338-77

Лит.	Масса	Масштаб
	0,1	1:2
Лист	Листов 1	
Типрастроммашина г. Киев		

Формат А4

409-29-61 ТН-12 010 СБ

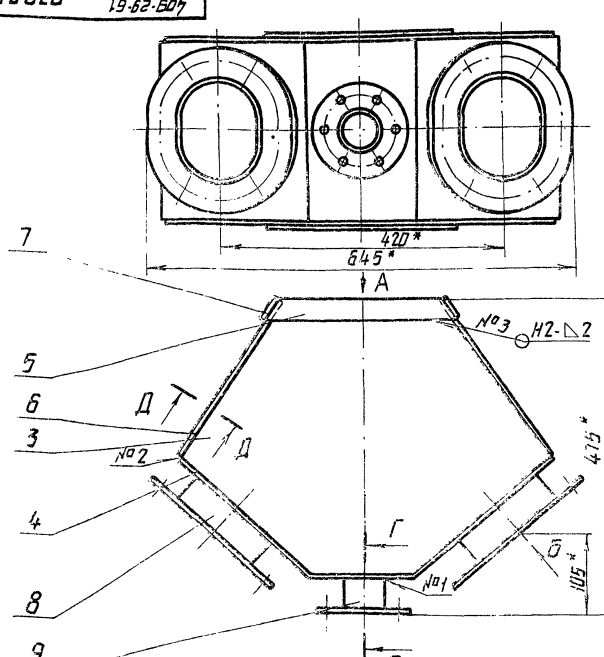

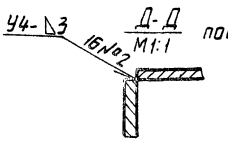

Д-Д повернута М1:1

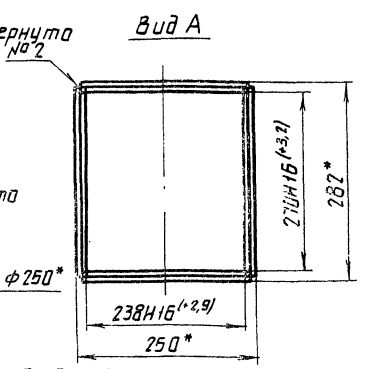

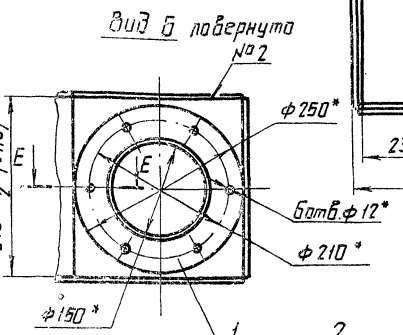

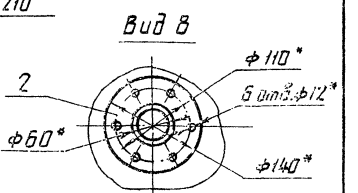

Е-Е повернута М1:1

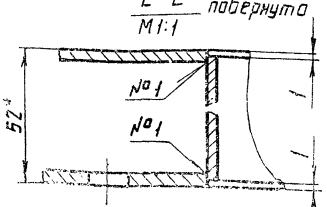

Г-Г М1:1

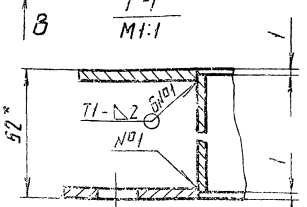

1. Сварные швы по ГОСТ 14771-76.
2. *Размеры для справок.
3. Масса наплавленного металла - 0,6кг.

39
7607/7

Изм.	Лист	№ докум.	Подп.	Дата
Разраб.		Хаскина		07.78
Пров.		Татинова		07.78
Т.контр.		Бурле		07.78
Рук.		Линник		07.78
Н.контр.		Христюк		07.78
Утв.		Линник		07.78

Копир. Олейник

409-29-61 ТН-12 070 СБ

Переходник

Сварочный чертеж

Лит.	Масса	Масштаб
	20	1:5
Лист	Листов 1	
Типрастроммашина г. Киев		

Формат А2

409-29-61 ТН-12 · 001

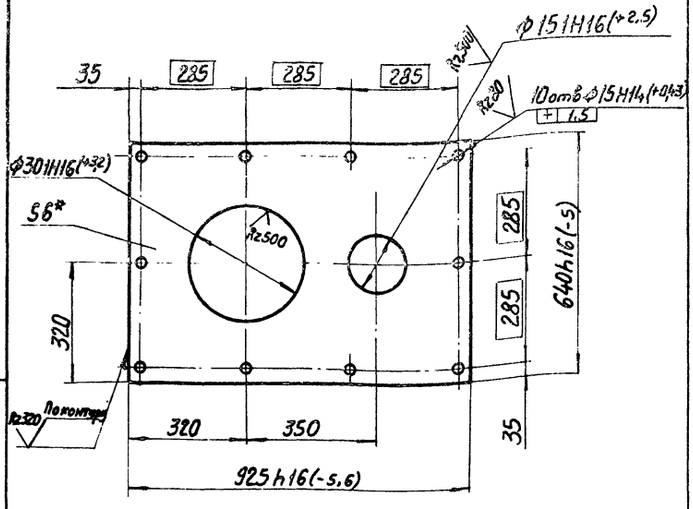

1.*Размер для справок.
2.Неуказанные предельные отклонения размеров ± $\frac{IT14}{2}$.

Изм	Лист	№ докум.	Подп.	Дата
Разраб.		Хаскина		12.07.78
Пров.		Татимова		07.78
Т.контр.		Бурле		07.78
Рук.		Линник		07.78
Н.контр.		Христюк		07.78
Утв.				

409-29-61 ТН-12 · 002

Плита

Лит.	Масса	Масштаб
	24	1:10

Лист | Листов 1

Гипростроммашина г.Киев

Лист Б-ПН-6 ГОСТ 19903-74 Ст.3 пс ГОСТ 14637-69

Копировал | Формат 11

409-29-61 ТН-12 · 003

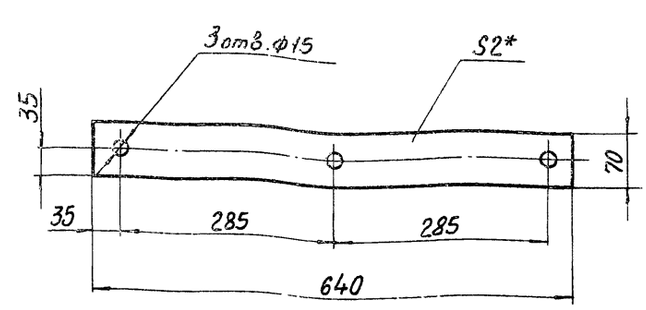

*Размер для справок.

Изм.	Лист	№ докум.	Подп.	Дата
Разраб.		Хаскина		12.07.78
Пров.		Татимова		07.78
Т.контр.		Бурле		07.78
Рук.		Линник		07.78
Н.контр.		Христюк		07.78
Утв.				

409-29-61 ТН-12 · 003

Прокладка

Лит.	Масса	Масштаб
	0,13	1:5

Лист | Листов 1

Гипростроммашина г.Киев

Пластина I лист ГМКЦ-М-2, 9, 9 ГОСТ 7338-77

Копировал | Формат 11

409-29-61 ТН-12 · 080СБ

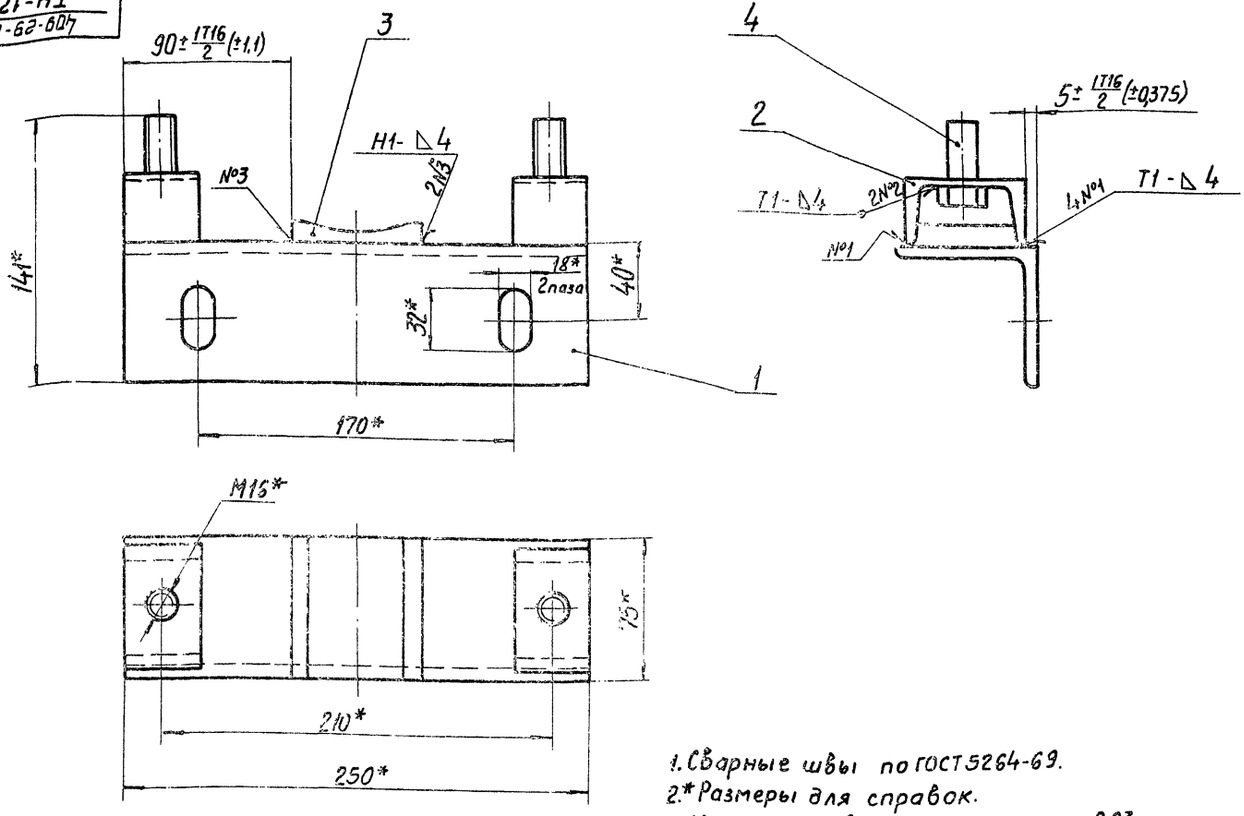

1.Сварные швы по ГОСТ 5264-69.
2.*Размеры для справок.
3.Масса наплавленного металла-0,03 кг

40
7607/7

Изм	Лист	№ докум.	Подп.	Дата
Разраб.		Хаскина		12.07.78
Пров.		Татимова		07.78
Т.контр.		Бурле		07.78
Рук.		Линник		07.78
Н.контр.		Христюк		07.78
Утв.		Линник		07.78

409-29-61 ТН-12 · 080СБ

Подставка
Сборочный чертеж

Лит.	Масса	Масштаб
	3	1:2

Лист | Листов 1

Гипростроммашина г.Киев

Копировал Трубинская | Формат 12

409-29-61 / ТН-12 / 004

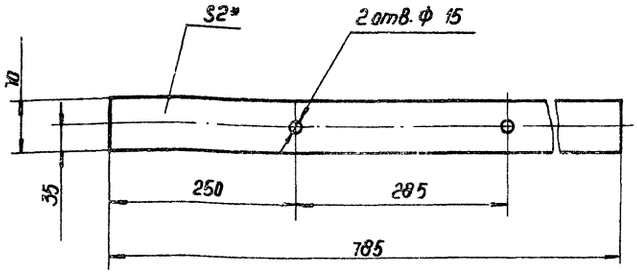

* Размер для справок.

изм	Лист	№ докум	Подп.	Дата
Разраб.		Татимова		11.78
Пров		Татимова		07.78
Т. контр.		Бурле		07.78
Рук		Линник		07.78
Н. контр.		Христюк		07.78
Утв.				

409-29-61 / ТН-12 / 004

Прокладка

Лит.	Масса	Масштаб
	0,16	1:5

Лист | Листов 1

Пластина I, лист ГМКЩ-М-2, 9,9 ГОСТ 7338-77

Гипростроммашина г. Киев

Копировал: Формат 11

409-29-61 / ТН-12 / 005

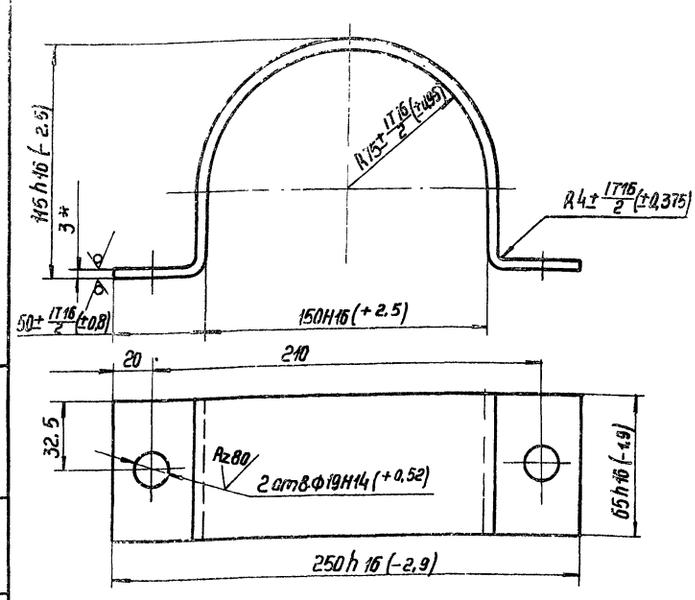

1. Длина развертки - 403 мм*
2* Размеры для справок.
3. Неуказанные предельные отклонения размеров ± IT14/2

изм	Лист	№ докум.	Подп.	Дата
Разраб.		Хаскина		11.78
Пров.		Татимова		07.78
Т. контр.		Бурле		07.78
Рук.		Линник		07.78
Н. контр.		Христюк		07.78
Утв.				

409-29-61 / ТН-12 / 005

Хомут

Лит.	Масса	Масштаб
	0,85	1:2

Лист | Листов 1

Лист 5-ПН-3 ГОСТ 19903-74 / Ст. 3ПС ГОСТ 16523-70

Гипростроммашина г. Киев

Копировал: Формат 11

409-29-61 / ТН-12 / 006

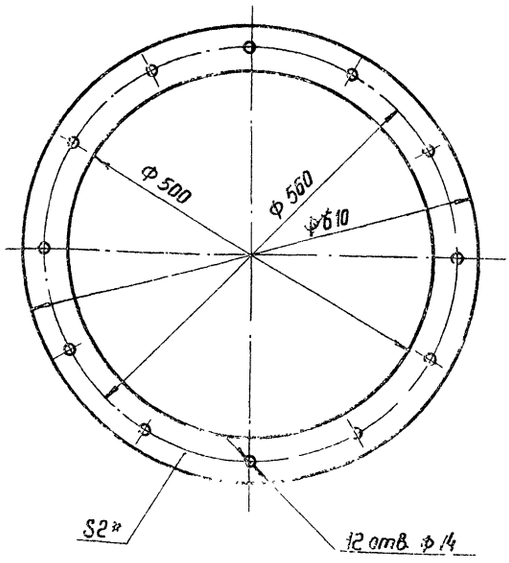

1* Размер для справок.

изм	Лист	№ докум.	Подп.	Дата
Разраб.		Хаскина		11.78
Пров.		Татимова		07.78
Т. контр.		Бурле		07.78
Рук.		Линник		07.78
Н. контр.		Христюк		07.78
Утв.				

409-29-61 / ТН-12 / 006

Прокладка

Лит.	Масса	Масштаб
	0,3	1:5

Лист | Листов 1

Пластина I, лист ГМКЩ-М-2, 9,9 ГОСТ 7338-77

Гипростроммашина г. Киев

Копировал: Формат 11

409-29-61 / ТН-12 / 007

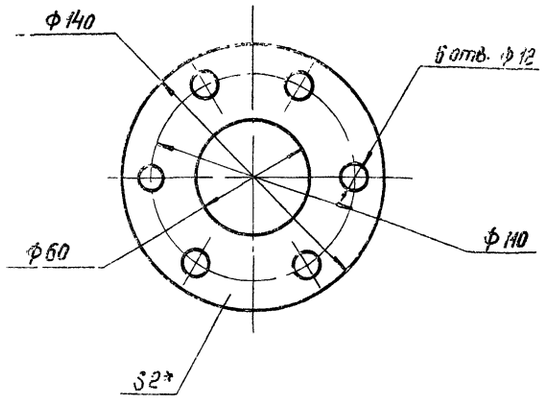

* Размер для справок.

41
7607/7

изм.	Лист	№ докум.	Подп.	Дата
Разраб.		Хаскина		11.78
Пров.		Татимова		07.78
Т. контр.		Бурле		07.78
Рук.		Линник		07.78
Н. контр.		Христюк		07.78
Утв.				

409-29-61 / ТН-12 / 007

Прокладка

Лит.	Масса	Масштаб
	0,04	1:2

Лист | Листов 1

Пластина I, лист ГМКЩ-М-2, 9,9 ГОСТ 7338-77

Гипростроммашина г. Киев

Копировал: Белова Формат 11

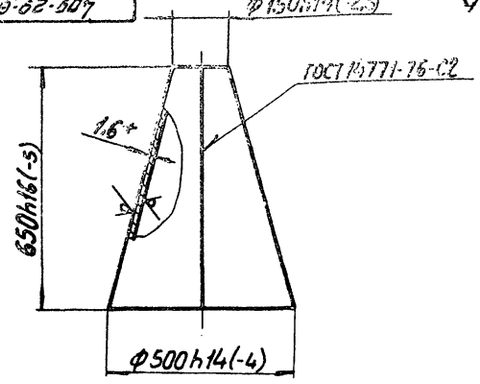

Развертка

М 1:20

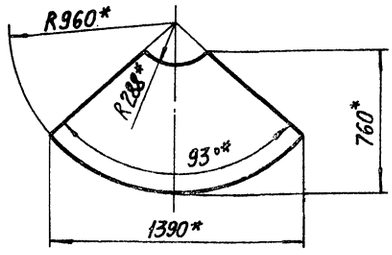

*Размеры для справок.

Изм.	Лист	№ докум.	Подп.	Дата
Разраб.		Хаскина		9.01.78
Пров.		Татимова		17.01.78
Т.контр.		Бурле		08.78
Рук.		Линник		08.78
Н.контр.		Христюк		08.78
Утв.				

409-29-61 ТН-12 · 011

Переходник

Лит.	Масса	Масштаб
	8,5	1:10

Лист	Листов 1

Лист 5-ПН-1.6 ГОСТ 19903-74 1-IV-Н ГОСТ 16523-70

Гипростроммашина г.Киев

Копировал Формат А1

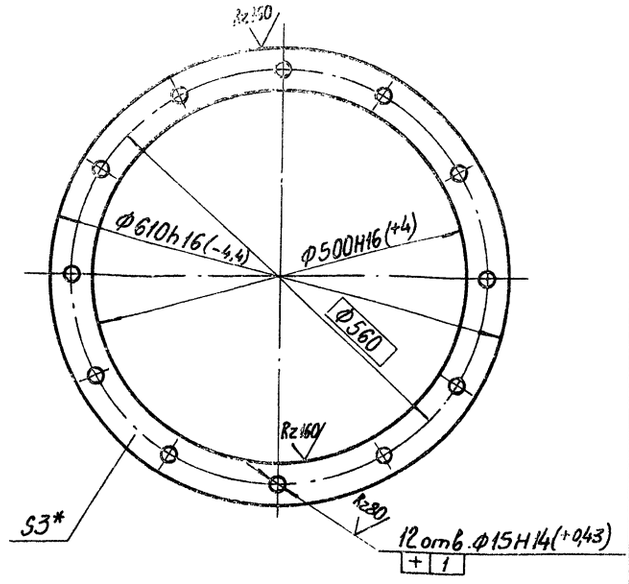

*Размер для справок.

Изм.	Лист	№ докум.	Подп.	Дата
Разраб.		Хаскина		20.02.78
Пров.		Татимова		17.01.78
Т.контр.		Бурле		08.78
Рук.		Линник		08.78
Н.контр.		Христюк		08.78
Утв.				

409-29-61 ТН-12 · 012

Фланец

Лит.	Масса	Масштаб
	2,3	1:5

Лист	Листов 1

Лист 5-ПН-3 ГОСТ 19903-74 1-IV-Н ГОСТ 16523-70

Гипростроммашина г.Киев

Копировал Формат А1

Инв.№ подл. | Подп. и дата | Взам. инв.№ | Инв.№ дубл. | Подп. и дата

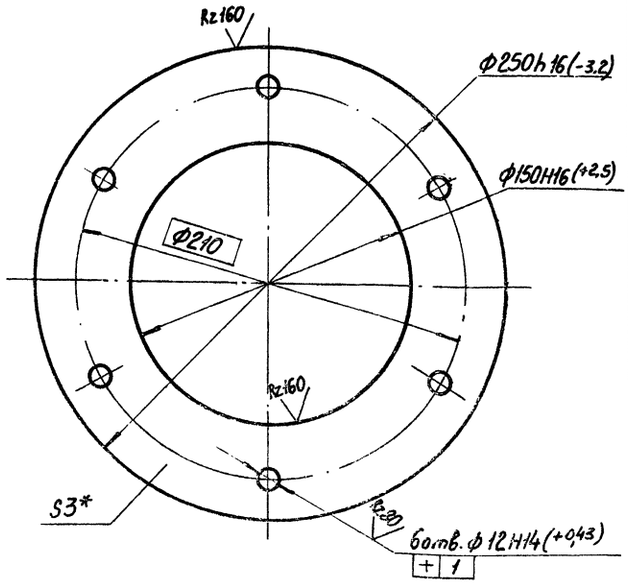

*Размер для справок.

Изм.	Лист	№ докум.	Подп.	Дата
Разраб.		Хаскина		9.01.78
Пров.		Татимова		17.01.78
Т.контр.		Бурле		08.78
Рук.		Линник		08.78
Н.контр.		Христюк		08.78
Утв.				

409-29-61 ТН-12 · 013

Фланец

Лит.	Масса	Масштаб
	0,7	1:2

Лист	Листов 1

Лист 5-ПН-3 ГОСТ 19903-74 1-IV-Н ГОСТ 16523-70

Гипростроммашина г.Киев

Копировал Формат А1

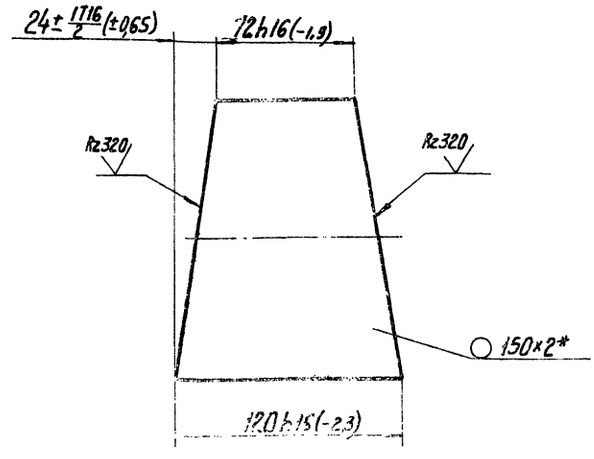

*Размер для справок.

42

7607/7

Изм.	Лист	№ докум.	Подп.	Дата
Разраб.		Хаскина		9.01.78
Пров.		Татимова		17.01.78
Т.контр.		Бурле		08.78
Рук.		Линник		08.78
Н.контр.		Христюк		08.78
Утв.				

409-29-61 ТН-12 · 014

Патрубок

Лит.	Масса	Масштаб
	0,8	1:2

Лист	Листов 1

Труба 150×2 ГОСТ 8734-75 Б Ст3пс ГОСТ 8733-74

Гипростроммашина г.Киев

Копировал Трубинская Формат А1

Инв.№ подл. | Подп. и дата | Инв.№ дубл. | Взам. инв.№ | Подп. и дата

510 — 409-29-61 ТН-12 / 19-62-607

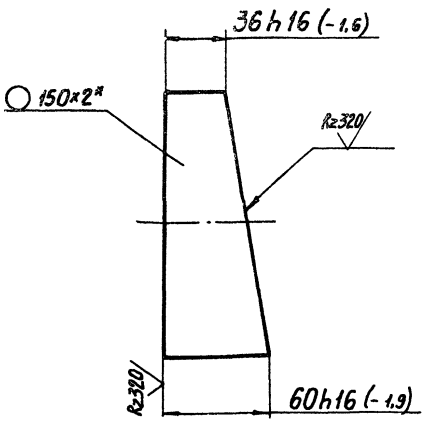

*Размер для справок.

					409-29-61 ТН-12 .015			
Изм.	Лист	№ докум.	Подп.	Дата	Патрубок	Лит.	Масса	Масштаб
Разраб.		Хаскина		27.07.78			0,4	1:2
Пров.		Татимова		08.78		Лист	Листов 1	
Т.контр.		Бурле		08.78	Труба 150х2 ГОСТ 8734-75 / Б Ст3пс ГОСТ 8733-74	Гипростроммашина г. Киев		
Рук.		Линник		08.78				
Н.контр.		Христюк		08.78				
Утв.								

Копировал Формат А1

730 — 409-29-61 ТН-12 / 19-62-607

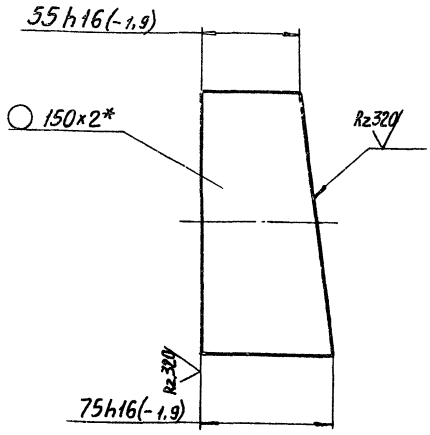

*Размер для справок.

					409-29-61 ТН-12 .021			
Изм.	Лист	№ докум.	Подп.	Дата	Патрубок	Лит.	Масса	Масштаб
Разраб.		Хаскина		27.07.78			0,55	1:2
Пров.		Татимова		08.78		Лист	Листов 1	
Т.контр.		Бурле		08.78	Труба 150х2 ГОСТ 8734-75 / Б Ст3пс ГОСТ 8733-74	Гипростроммашина г. Киев		
Рук.		Линник		08.78				
Н.контр.		Христюк		08.78				
Утв.								

Копировал Формат А1

Взам. инв. № | Инв. № дубл. | Подп. и дата | Инв. № подл. | Подп. и дата

220 — 409-29-61 ТН-12 .022 / 19-62-607

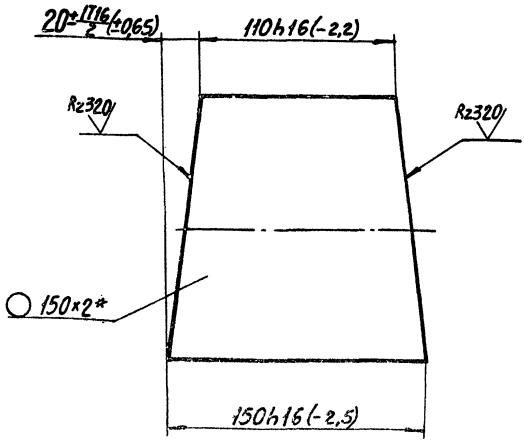

*Размер для справок.

					409-29-61 ТН-12 .022			
Изм.	Лист	№ докум.	Подп.	Дата	Патрубок	Лит.	Масса	Масштаб
Разраб.		Хаскина		27.07.78			1,1	1:2
Пров.		Татимова		08.78		Лист	Листов 1	
Т.контр.		Бурле		08.78	Труба 150х2 ГОСТ 8734-75 / Б Ст3пс ГОСТ 8733-74	Гипростроммашина г. Киев		
Рук.		Линник		08.78				
Н.контр.		Христюк		08.78				
Утв.								

Копировал Формат А1

734 — 409-29-61 ТН-12 .034 / 19-62-607

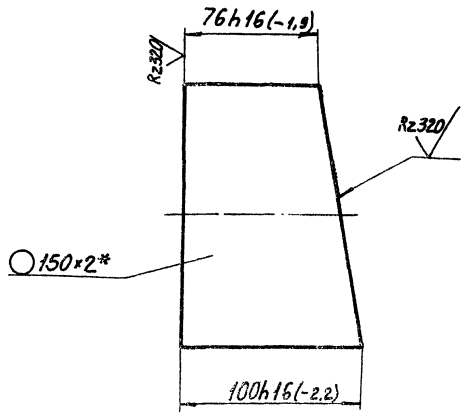

*Размер для справок.

43
7607/7

					409-29-61 ТН-12 .034			
Изм.	Лист	№ докум.	Подп.	Дата	Патрубок	Лит.	Масса	Масштаб
Разраб.		Хаскина		27.07.78			0,6	1:2
Пров.		Татимова		08.78		Лист	Листов 1	
Т.контр.		Бурле		08.78	Труба 150х2 ГОСТ 8734-75 / Б Ст3пс ГОСТ 8733-74	Гипростроммашина г. Киев		
Рук.		Линник		08.78				
Н.контр.		Христюк		08.78				
Утв.								

Копировал Трубинская Формат А1

Взам. инв. № | Инв. № дубл. | Подп. и дата | Инв. № подл. | Подп. и дата

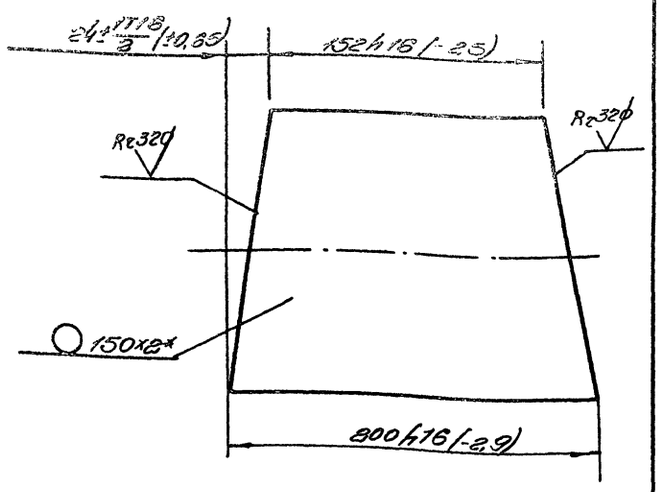

* Размер для справок

Изм.	Лист	№ докум.	Подп.	Дата	409-29-61 ТН-12 — 035		
Разраб.		Хасьмина			Патрубок	Лит.	Масса	Масш.
Пров.		Татинова					1,2	1:2
Т.контр.		Бурова				Лист	Листов 1
Рук.		Линник			Труба 150×2 ГОСТ 8734-75 / Бст.3пс ГОСТ 8733-74	Гипростроммонтаж г. Киев	
Н.контр.		Христолюб					
Утв.							

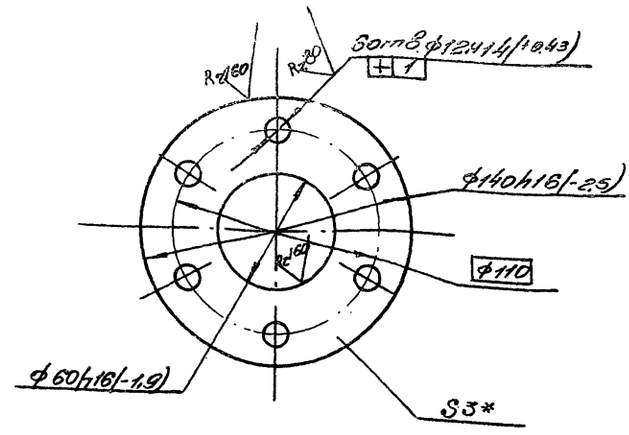

* Размер для справок

Изм.	Лист	№ докум.	Подп.	Дата	409-29-61 ТН-12 — 041		
Разраб.		Хасьмина			Фланец	Лит.	Масса	Масш.
Пров.		Татинова					0,3	1:2
Т.контр.		Бурова				Лист	Листов 1
Рук.		Линник			Лист Б-ПН-3 ГОСТ 19903-74 / I-IV-Н ГОСТ 16523-70	Гипростроммонтаж г. Киев	
Н.контр.		Христолюб					
Утв.							

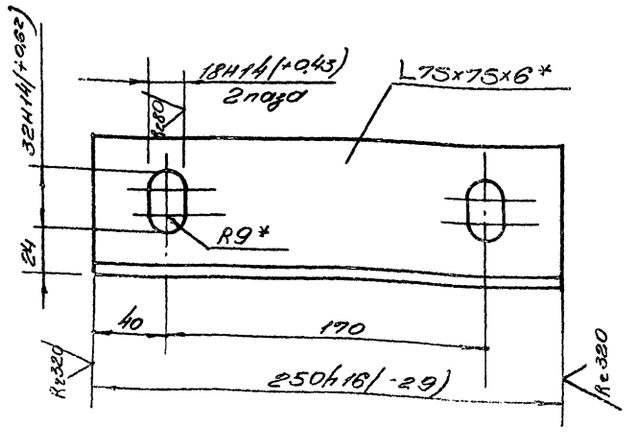

1.* Размер для справок
2. Неуказанные предельные откл. размер: ±IT14/2

Изм.	Лист	№ докум.	Подп.	Дата	409-29-61 ТН-12 — 051		
Разраб.		Хасьмина			Основание	Лит.	Масса	Масш.
Пров.		Татинова					1,7	1:2
Т.контр.		Бурова				Лист	Листов 1
Рук.		Линник			Уголок Б-75×75×6 ГОСТ 8509-72 / Ст.3пс ГОСТ 535-58	Гипростроммонтаж г. Киев	
Н.контр.		Христолюб					
Утв.							

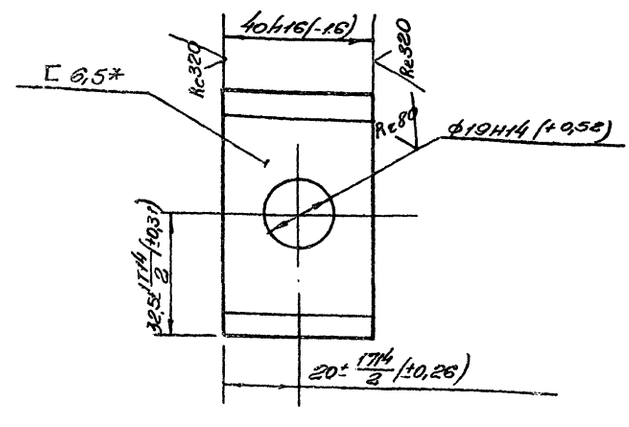

* Размер для справок

Изм.	Лист	№ докум.	Подп.	Дата	409-29-61 ТН-12 — 052		
Разраб.		Хасьмина			Стойка	Лит.	Масса	Масш.
Пров.		Татинова					0,2	1:1
Т.контр.		Бурова				Лист	Листов 1
Рук.		Линник			Швеллер 6,5 ГОСТ 8240-72 / Лер. Ст.3 ПС ГОСТ 535-58	Гипростроммонтаж г. Киев	
Н.контр.		Христолюб					
Утв.							

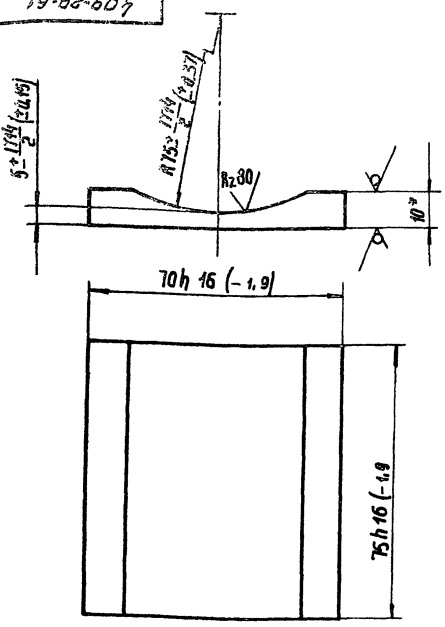

* Размер для справок.

Изм.	Лист	№ докум.	Подп.	Дата	409-29-61 ТН-12 053			
Разраб.		Хаскина		07.78	Призма	Лит.	Масса	Масштаб
Пров.		Татинова		08.78			0,4	1:1
Т.контр.		Бурле		08.78		Лист	Листов 1	
Рук.		Линник		08.78	Б-ПН-10 ГОСТ 19903-74	Гипростроммашина г. Киев		
Н.контр.		Христюк		08.78	Лист Ст.3 ПС ГОСТ 14637-69			
Утв.								

Копировал: Формат 11

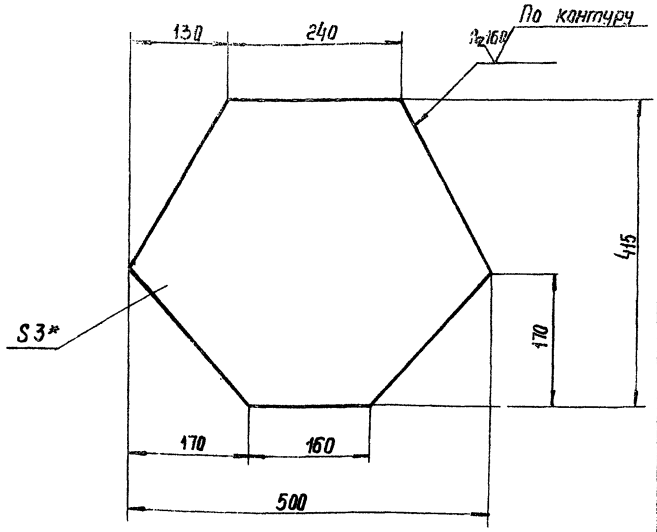

1.* Размер для справок.
2. Предельные отклонения размеров: валов h 16, остальных $\pm \frac{IT16}{2}$

Изм.	Лист	№ докум.	Подп.	Дата	409-29-61 ТН-12 042			
Разраб.		Хаскина		08.78	Днище	Лит.	Масса	Масштаб
Пров.		Татинова		08.78			4	1:5
Т.контр.		Бурле		08.78		Лист 1	Листов 1	
Рук.		Линник		08.78	Б-ПН-3 ГОСТ 19903-74	Гипростроммашина г. Киев		
Н.контр.		Христюх		08.78	Лист I-IV-Н ГОСТ 16523-70			
Утв.								

Копировал: Формат 11

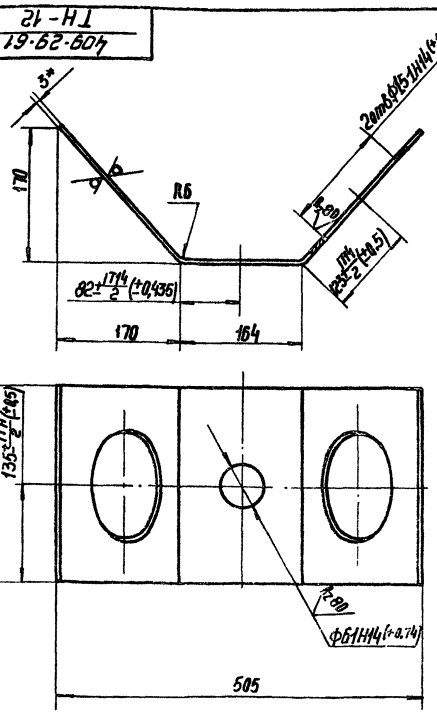

1. Длина развертки – 645 мм*
2. Размеры для справок.
3. Неуказанные предельные отклонения размеров: $\pm \frac{IT16}{2}$

Изм.	Лист	№ докум.	Подп.	Дата	409-29-61 ТН-12 043			
Разраб.		Хаскина		08.78	Стенка	Лит.	Масса	Масштаб
Пров.		Татинова		08.78			4	1:5
Т.контр.		Бурле		08.78		Лист	Листов 1	
Рук.		Линник		08.78	Б-ПН-3 ГОСТ 19903-74	Гипростроммашина г. Киев		
Н.контр.		Христюк		08.78	Лист I-IV-Н ГОСТ 16523-70			
Утв.								

Копировал: Формат 11

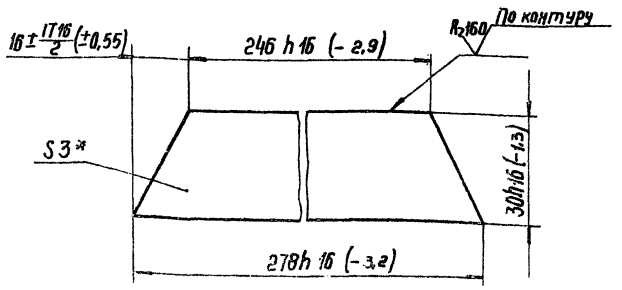

* Размер для справок

45
7607/7

Изм.	Лист	№ докум.	Подп.	Дата	409-29-61 ТН-12 044			
Разраб.		Хаскина		08.78	Накладка	Лит.	Масса	Масштаб
Пров.		Татинова		08.78			0,2	1:1
Т.контр.		Бурле		08.78		Лист	Листов 1	
Рук.		Линник		08.78	Б-ПН-3 ГОСТ 19903-74	Гипростроммашина г. Киев		
Н.контр.		Христюк		08.78	Лист I-IV-Н ГОСТ 16523-70			
Утв.								

Копировал: Белова Формат 11

Формат	Зона	Позиц.	Обозначение	Наименование	Кол.	Примеч.
				Документация		
12			409-29-61 ТН-12 · 010СБ	Сборочный чертеж		
				Детали		
11	1		409-29-61 ТН-12 · 011	Переходник	1	
11	2		409-29-61 ТН-12 · 012	Фланец	1	
11	3		409-29-61 ТН-12 · 013	Фланец	1	
11	4		409-29-61 ТН-12 · 014	Патрубок	4	
11	5		409-29-61 ТН-12 · 015	Патрубок	2	

Изм.	Лист	№ докум.	Подп.	Дата
Разраб.		Хаскина		9.08.78
Пров.		Татимова		11.08.78
Рук.		Линник		08.78
Н.контр.		Христюк		08.78
Утв.		Линник		08.78

409-29-61 ТН-12 · 010

Переходник в сборе

Лит.	Лист	Листов
		1

Гипростроммашина г.Киев

Копировал Формат 11

Формат	Зона	Позиц.	Обозначение	Наименование	Кол.	Примеч.
				Документация		
12			409-29-61 ТН-12 · 020СБ	Сборочный чертеж		
				Детали		
11	1		409-29-61 ТН-12 · 013	Фланец	2	
11	2		409-29-61 ТН-12 · 014	Патрубок	4	
11	3		409-29-61 ТН-12 · 015	Патрубок	2	
БЧ	4		409-29-61 ТН-12 · 016	Патрубок Труба 150×2 ГОСТ 8734-75 БСт3пс ГОСТ 8733-74 ℓ=3235 h16(-16,5)	1	23 кг
БЧ	5		409-29-61 ТН-12 · 017	Патрубок Труба 150×2 ГОСТ 8734-75 БСт3пс ГОСТ 8733-74 ℓ=498 h16(-4)	1	3,6 кг

Инв.№ подл. | Подп. и дата | Взам. инв.№ | Инв.№ дубл. | Подп. и дата

Изм.	Лист	№ докум.	Подп.	Дата
Разраб.		Хаскина		9.08.78
Пров.		Татимова		11.08.78
Рук.		Линник		08.78
Н.контр.		Христюк		08.78
Утв.		Линник		08.78

409-29-61 ТН-12 · 020

Трубопровод

Лит.	Лист	Листов
		1

Гипростроммашина г.Киев

Копировал Формат 11

Формат	Зона	Позиц.	Обозначение	Наименование	Кол.	Примеч.
				Документация		
11			409-29-61 ТН-12 · 030СБ	Сборочный чертеж		
				Детали		
11	1		409-29-61 ТН-12 · 013	Фланец	2	
11	2		409-29-61 ТН-12 · 021	Патрубок	2	
11	3		409-29-61 ТН-12 · 022	Патрубок	4	

Изм.	Лист	№ докум.	Подп.	Дата
Разраб.		Хаскина		9.08.78
Пров.		Татимова		11.08.78
Рук.		Линник		08.78
Н.контр.		Христюк		08.78
Утв.		Линник		08.78

409-29-61 ТН-12 · 030

Колено

Лит.	Лист	Листов
		1

Гипростроммашина г.Киев

Копировал Формат 11

Формат	Зона	Позиц.	Обозначение	Наименование	Кол.	Примеч.
				Документация		
11			409-29-61 ТН-12 · 040СБ	Сборочный чертеж		
				Детали		
11	1		409-29-61 ТН-12 · 013	Фланец	2	
БЧ	2		409-29-61 ТН-12 · 025	Патрубок Труба 150×2 ГОСТ 8734-75 БСт3пс ГОСТ 8733-74 ℓ=3405 h16(-16,5)	1	24,5 кг.

Инв.№ подл. | Подп. и дата | Взам. инв.№ | Инв.№ дубл. | Подп. и дата

46

7607/7

Изм.	Лист	№ докум.	Подп.	Дата
Разраб.		Хаскина		9.08.78
Пров.		Татимова		11.08.78
Рук.		Линник		08.78
Н.контр.		Христюк		08.78
Утв.		Линник		08.78

409-29-61 ТН-12 · 040

Трубопровод

Лит.	Лист	Листов
		1

Гипростроммашина г.Киев

Копировал Трубинская Формат 11

Формат	Зона	Позиц.	Обозначение	Наименование	Колич.	Примечан.
				Документация		
12			409-29-61 ТН-12 · 050СБ	Сборочный чертеж		
				Детали		
11	1		409-29-61 ТН-12 · 013	Фланец	2	
БЧ	2		409-29-61 ТН-12 · 027	Патрубок		
				Труба 150×2 ГОСТ 8734-75		
				Б Ст3пс ГОСТ 8733-74		
				ℓ=3233 h16(-11)	1	23 кг

Изм.	Лист	№ докум.	Подп.	Дата
Разраб.		Хаскина		20.08
Пров.		Татимова		08.79
Рук.		Линник		08.79
Н.контр.		Христюк		08.79
Утв.		Линник		08.79

409-29-61 ТН-12 · 050

Трубопровод

Лит.	Лист	Листов
		1

Гипростроммашина г.Киев

Копировал Формат 11

Формат	Зона	Позиц.	Обозначение	Наименование	Колич.	Примечан.
				Документация		
11			409-29-61 ТН-12 · 060СБ	Сборочный чертеж		
				Детали		
11	1		409-29-61 ТН-12 · 013	Фланец	2	
11	2		409-29-61 ТН-12 · 034	Патрубок	2	
11	3		409-29-61 ТН-12 · 035	Патрубок	4	

Изм.	Лист	№ докум.	Подп.	Дата
Разраб.		Хаскина		20.08
Пров.		Татимова		08.79
Рук.		Линник		08.79
Н.контр.		Христюк		08.79
Утв.		Линник		08.79

409-29-61 ТН-12 · 060

Колено

Лит.	Лист	Листов
		1

Гипростроммашина г.Киев

Копировал Формат 11

Инв.№ подл. | Подп. и дата | Взам. инв.№ | Инв.№ дубл. | Подп. и дата

Формат	Зона	Позиц.	Обозначение	Наименование	Колич.	Примечан.
				Документация		
12			409-29-61 ТН-12 · 070СБ	Сборочный чертеж		
				Детали		
11	1		409-29-61 ТН-12 · 013	Фланец	2	
11	2		409-29-61 ТН-12 · 041	Фланец	1	
11	3		409-29-61 ТН-12 · 042	Днище	2	
11	4		409-29-61 ТН-12 · 043	Стенка	1	
11	5		409-29-61 ТН-12 · 044	Накладка	2	
БЧ	6		409-29-61 ТН-12 · 045	Стенка		
				Лист Б-ПН-3 ГОСТ 19903-74		
				I-IV-Н ГОСТ 16523-70		
				270 h16(-3,2) × 280 h16(-3,2)	2	2,2 кг
БЧ	7		409-29-61 ТН-12 · 046	Накладка		
				Лист Б-ПН-3 ГОСТ 19903-74		
				I-IV-Н ГОСТ 16523-70		
				30 h16(-1,3) × 276 h16(-3,2)	2	0,2 кг
БЧ	8		409-29-61 ТН-12 · 047	Патрубок		
				Труба 150×2 ГОСТ 8734-75		
				Б Ст3пс ГОСТ 8733-74		
				ℓ=58 h16 (-1,6)	2	0,36 кг
БЧ	9		409-29-61 ТН-12 · 048	Патрубок		
				Труба 60×2 ГОСТ 8734-75		
				Б Ст3пс ГОСТ 8733-74		
				ℓ=58 h16 (-1,6)	1	0,14 кг

Изм.	Лист	№ докум.	Подп.	Дата
Разраб.		Хаскина		20.08
Пров.		Татимова		08.79
Рук.		Линник		08.79
Н.контр.		Христюк		08.79
Утв.		Линник		08.79

409-29-61 ТН-12 · 070

Переходник

Лит.	Лист	Листов
		1

Гипростроммашина г.Киев

Копировал Формат 11

Формат	Зона	Позиц.	Обозначение	Наименование	Колич.	Примечан.
				Документация		
12			409-29-61 ТН-12 · 080СБ	Сборочный чертеж		
				Детали		
11	1		409-29-61 ТН-12 · 051	Основание	1	
11	2		409-29-61 ТН-12 · 052	Стойка	2	
11	3		409-29-61 ТН-12 · 053	Призма	1	
				Стандартные изделия		
		4		Болт М16×35.46 ГОСТ 7798-70	2	0,09 кг

47

760777

Изм.	Лист	№ докум.	Подп.	Дата
Разраб.		Хаскина		20.08
Пров.		Татимова		08.79
Рук.		Линник		08.79
Н.контр.		Христюк		08.79
Утв.		Линник		08.79

409-29-61 ТН-12 · 080

Подставка

Лит.	Лист	Листов
		1

Гипростроммашина г.Киев

Копировал Трубинская Формат 11

Инв.№ подл. | Подп. и дата | Взам. инв.№ | Инв.№ дубл. | Подп. и дата

№ строки	Обозначение	Наименование	Куда входит: Обозначение	Куда входит: Кол.	Кол. на изд.	Примечание
1	409-29-61 ТН-12 000	Воздухавод от силоса к циклону			1	
2						
3	409-29-61 ТН-12 010	Переходник б/фл			1	
4	409-29-61 ТН-12 020	Трубопровод			1	
5	409-29-61 ТН-12 030	Колено			2	
6	409-29-61 ТН-12 040	Трубопровод			1	
7	409-29-61 ТН-12 050	Трубопровод			1	
8	409-29-61 ТН-12 060	Колено			1	
9	409-29-61 ТН-12 070	Переходник			1	
10	409-29-61 ТН-12 080	Подставка			1	
11						
12						
13						
14						
15						
16						
17						
18						
19						
20						
21						
22						
23						
24						

Изг.	Лист	№ докум.	Подп. Дата
Разраб.		Хаскина	08.78
Пров.		Татинова	08.78
Рук.		Линник	08.78
Н. контр.		Христюк	08.78
Утв.		Линник	08.78

409-29-61 ТН-12 ОВС

Воздухавод от силоса к циклону

Ведомость спецификаций

Лит.	Масса	Масштаб
		1

Гипростроммашина г. Киев

Копировал

Формат 12

№ строки	Наименование	Обозначение документа на поставку	Поставщик	Куда входит (обозначение)	Количество: на изделие	Количество: в комплекты	Количество: на регулир.	Количество: Всего	Примечание
1	Крепежные изделия								
2									
3	Болт М10×25.46	ГОСТ 7798-70			54			54	
4	М12×35.46				12			12	
5	М16×35.46			409-29-61 ТН-12 080	2			2	
6									
7									
8	Гайка М10.5	ГОСТ 5915-70			54			54	
9	М12.5				22			22	
10	М16.5				2			2	
11									
12									
13	Шайба 10.01	ГОСТ 11371-68			54			54	
14	12.01				22			22	
15	16.01				2			2	
16									
17									
18									
19									
20									
21									
22									
23									
24									
25									
26									

48

7807/7

Изг.	Лист	№ докум.	Подп. Дата
Разраб.		Хаскина	08.78
Пров.		Татинова	08.78
Рук.		Линник	08.78
Н. контр.		Христюк	08.78
Утв.		Линник	08.78

409-29-61 ТН-12 ОВП

Воздухавод от силоса к циклону

Ведомость покупных изделий

Лит.	Масса	Масштаб
		1

Гипростроммашина г. Киев

Формат 12

409-29-61 ТН-60 — 000МЧ

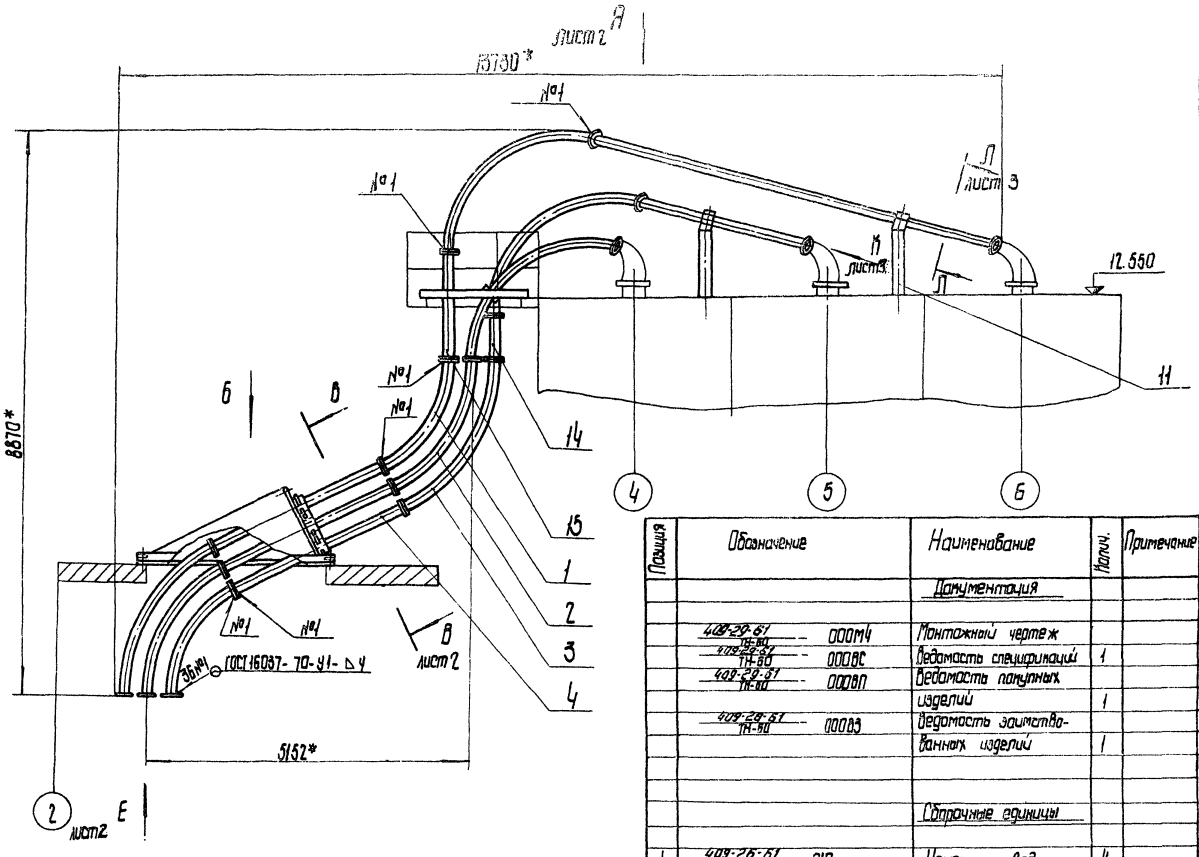

Вид Б
М1:25

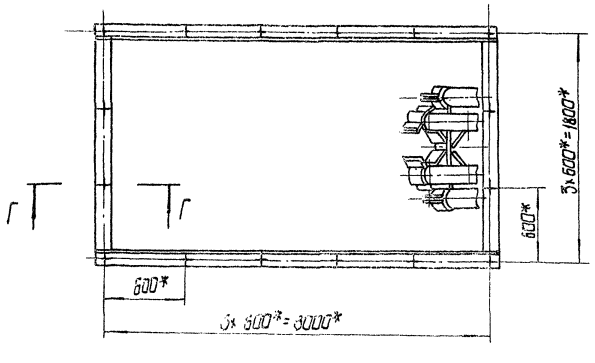

Г-Г
М1:2

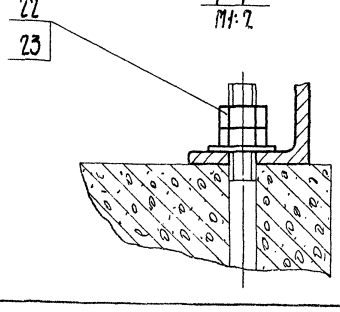

Позиция	Обозначение	Наименование	Колич.	Примечание
		Документация		
	409-29-61 ТН-60 — 000МЧ	Монтажный чертеж		
	409-29-61 ТН-60 — 000ВС	Ведомость спецификаций	1	
	409-29-61 ТН-60 — 000ВП	Ведомость покупных изделий	1	
	409-29-61 ТН-60 — 000ВЗ	Ведомость заимствованных изделий	1	
		Сборочные единицы		
1.	409-29-61 ТН-9 — 010	Цементопровод	4	
2	409-29-61 ТН-9 — 020	Цементопровод	4	
3	409-29-61 ТН-9 — 030	Цементопровод	4	
4	409-29-61 ТН-9 — 040	Цементопровод	6	
5	409-29-61 ТН-9 — 050	Цементопровод	6	
6	409-29-61 ТН-9 — 060	Цементопровод	2	
7	409-29-61 ТН-9 — 070	Цементопровод	2	
8	409-29-61 ТН-9 — 110	Крестовина	1	
9	409-29-61 ТН-9 — 120	Хомут	16	
10	409-29-61 ТН-9 — 130	Хомут	6	
11	409-29-61 ТН-9 — 140	Опора	4	
12	409-29-61 ТН-9 — 150	Рама	1	
13	409-29-61 ТН-9 — 160	Рама	1	
14	409-29-61 ТН-60 — 010	Цементопровод	2	
15	409-29-61 ТН-60 — 020	Цементопровод	2	
		Детали		
19	409-29-61 ТН-2 — 002	Прокладка	38	
		Стандартные изделия		
21		Болт М16×50.46 ГОСТ 7798-70	306	0,113кг.
22		Гайка М16.5 ГОСТ 5915-70	338	0,033кг.
23		Шайба 16.01 ГОСТ 11371-68	322	0,011кг.

1.* Размеры для справок.
2. Масса наплавленного металла - 2 кг.

49

7607/7

Изм.	Лист	№ докум.	Подп.	Дата
Разраб.		Остапова		08.78
Пров.		Татимова		08.78
Т.контр.		Бурле		08.78
Рук.		Татимова		08.78
Н.контр.		Христюк		08.78
Утв.		Лунник		08.78

409-29-61 ТН-60 — 000МЧ

Установка цементопровода
Монтажный чертеж

Лит.	Масса	Масштаб
	2600	1:50

Лист 1 Листов 3

Гипростроммашина г. Киев

Копировал Канапальская Формат 22

Вид А лист 1

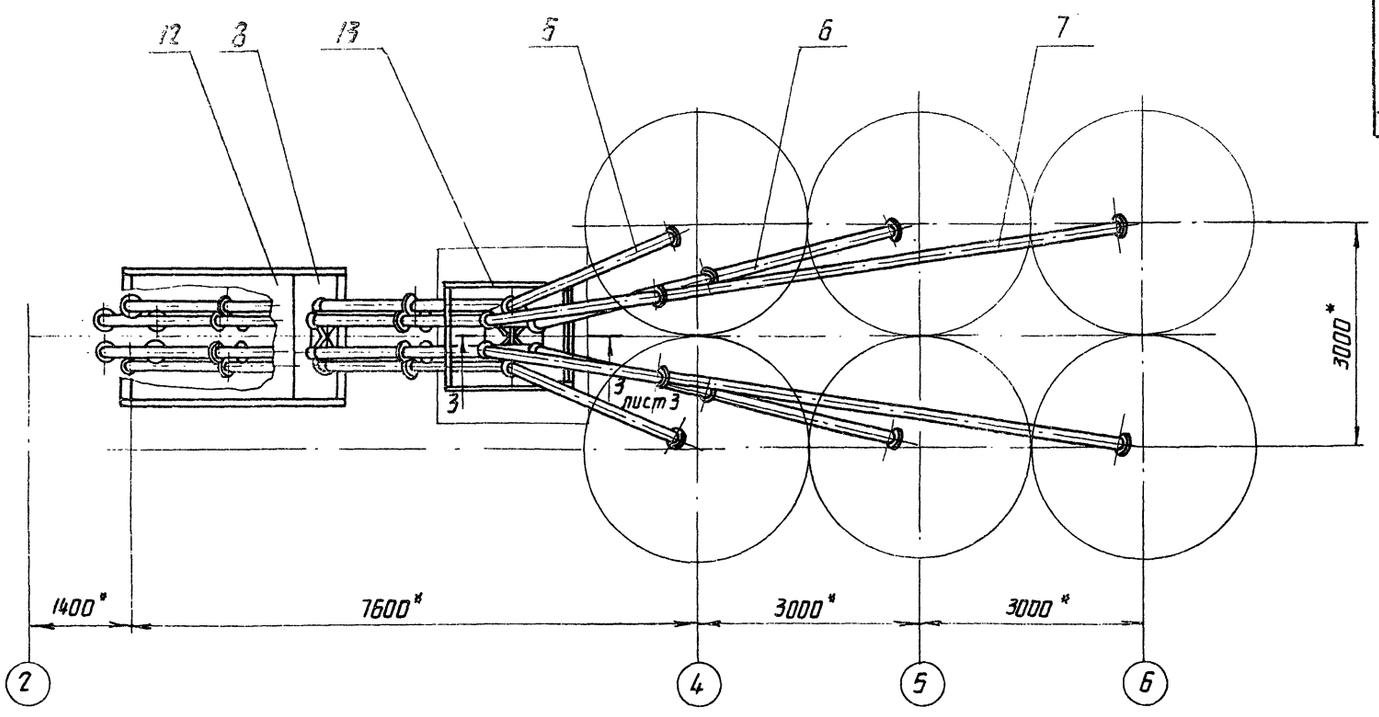

В-В
М1:5
повернуто, лист 1

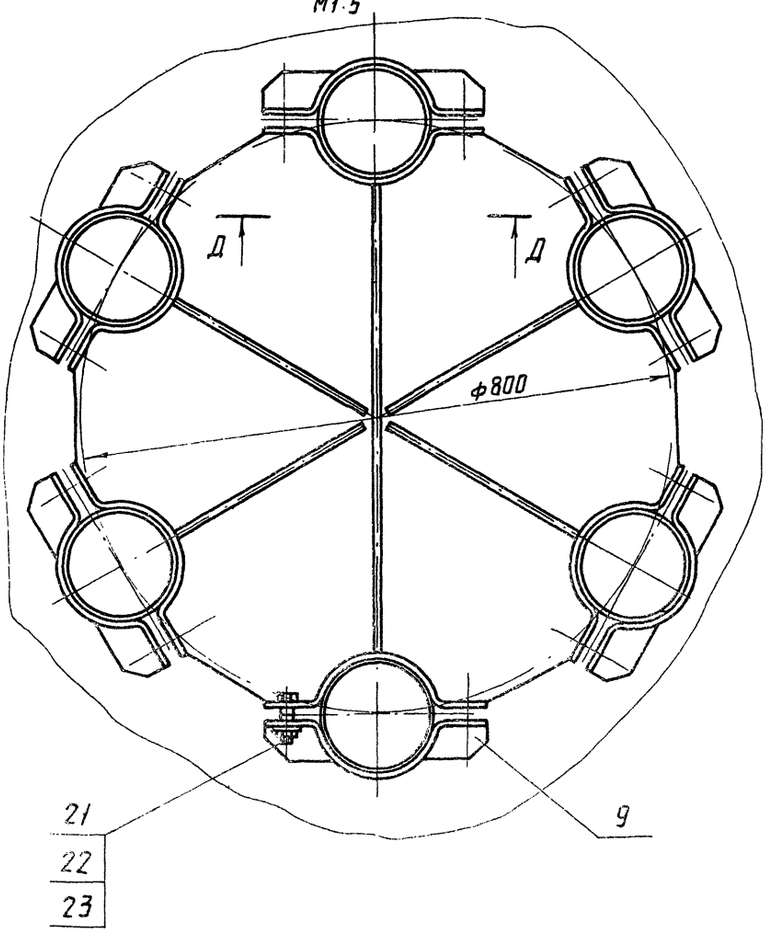

Вид Е
М1:5
повернуто, лист 1

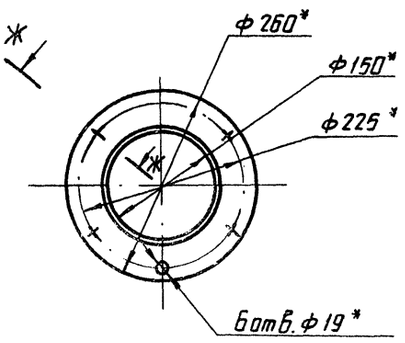

Ж-Ж
М1:2
повернуто

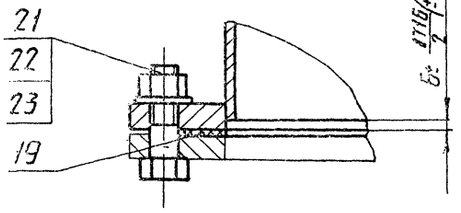

Д-Д
М1:5

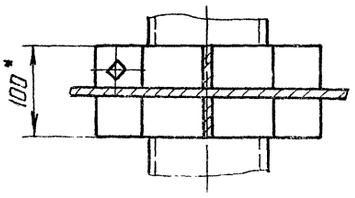

50
7607/7

					409-29-61 ТН-60 ООО мц		
Изм.	Лист	№ докум.	Подп.	Дата		Лит.	Масса	Масштаб
Разраб.		Осталова		17.04.78				
Пров.		Татинова		06.78				
Т.контр.		Бурле		09.78		Лист 2	Листов	
Рук.		Татинова		06.78				
Н.контр.		Христак		09.78		Гипростроммашина г.Киев		
Утв.		Линник		09.78				

Копир. Олейник

Формат А2

409-29-61 ТН-60 · 000МЧ

3-3 лист 2
М 1:10

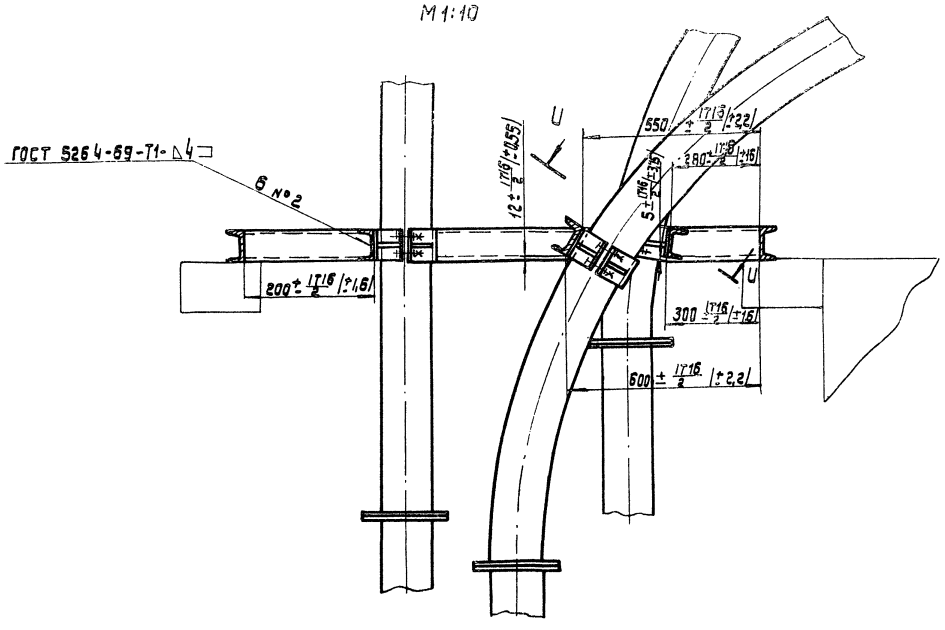

U-U
М 1:5

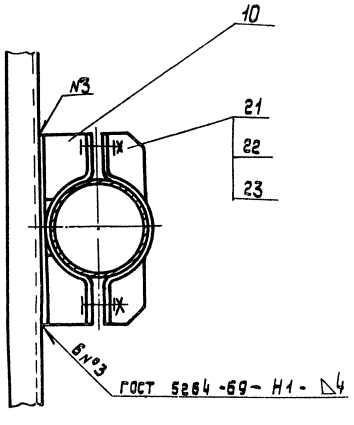

Вид R лист 1
М 1:5
Болты условно не показаны

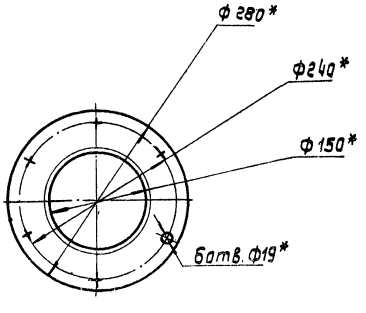

Л-Л повернуто, лист 1.
М 1:5

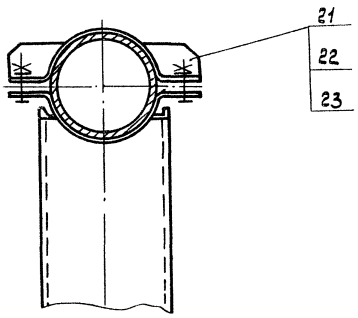

51
7607/7

					409-29-61 ТН-60 000 МЧ			
Изм.	Лист	№ докум.	Подп.	Дата		Лит.	Масса	Масштаб
Разраб.		Осталова		08.78				
Пров.		Татимова		08.78				
Т. контр.		Бурле		08.78		Лист 3	Листов	
Рук.		Татимова		08.78		Гипростроммашина		
Н. контр.		Христюк		08.78		г. Киев		
Утв.		Линник		08.78				

Копировал: Усова

Формат 22

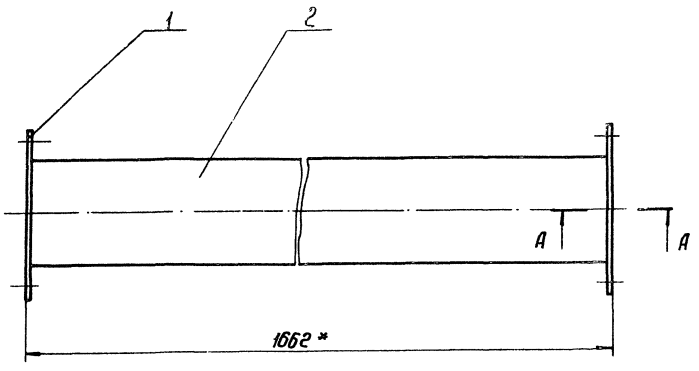

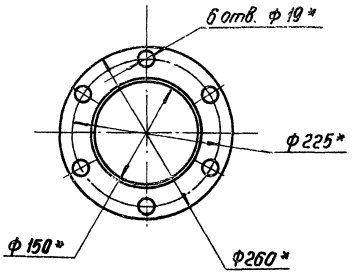

А - А
М 1:1

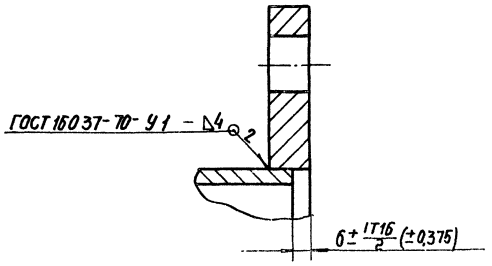

1.* Размеры для справок
2. Масса наплавленного металла - 0,3 кг.

7607/7

					409-29-61 ТН-60 020СБ		
Изм.	Лист	№ докум.	Подп.	Дата	Цементопровод	Лит.	Масса	Масштаб
Разраб.		Портная		08.78			33	1:5
Пров.		Татинова		08.78	Сборочный чертеж	Лист	Листов 1
Т. контр.		Бурле		08.78		Гипростроммашина г. Киев	
Рук.		Татинова		08.78			
Н. контр.		Христюк		08.78			
Утв.		Линник		08.78			

Копировал: Формат 12

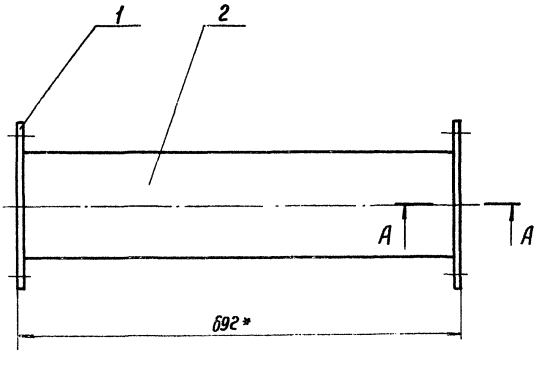

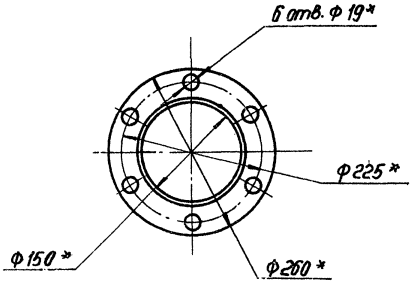

А - А
М 1:1

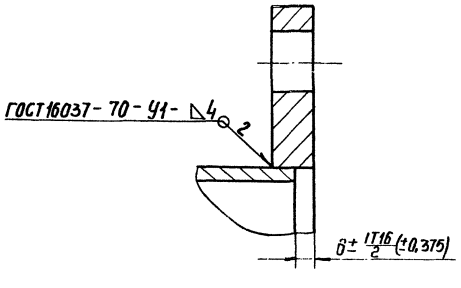

1.* Размеры для справок.
2. Масса наплавленного металла - 0,1 кг.

52

7607/7

					409-29-61 ТН-60 010СБ		
Изм.	Лист	№ докум.	Подп.	Дата	Цементопровод	Лит.	Масса	Масштаб
Разраб.		Портная		08.78			17	1:5
Пров.		Татинова		08.78	Сборочный чертеж	Лист	Листов 1
Т. контр.		Бурле		08.78		Гипростроммашина г. Киев	
Рук.		Татинова		08.78			
Н. контр.		Христюк		08.78			
Утв.		Линник		08.78			

Копировал: Бенява Формат 12

Формат	Зона	Позиция	Обозначение	Наименование	Колич.	Примечание
				Документация		
12			409-29-61 ТН-60 — 020	Сборочный чертеж	1	
				Детали		
11		1	409-29-61 ТН-6 — 029	Фланец	2	
БЧ		2	409-29-61 ТН-60 — 003	Патрубок		
				Труба 159×4,5 ГОСТ 8732-70		
				А Ст.2пс ГОСТ 8731-74		
				ℓ=1650 h14(-3,7)	1	12 кг

Изм.	Лист	№ докум.	Подп.	Дата
Разраб.		Кулида		07.78
Пров.		Татинова		07.78
Рук.		Татинова		07.78
Н.контр.		Хрустюк		07.78
Утв.		Линник		07.78

409-29-61 ТН-60 — 020

Цементопровод

Лит.	Лист	Листов
		1

Гипростроммашина г. Киев

Копировал

Формат Н

Формат	Зона	Позиция	Обозначение	Наименование	Колич.	Примечание
				Документация		
12			409-29-61 ТН-60 — 010	Сборочный чертеж	1	
				Детали		
11		1	409-29-61 ТН-6 — 029	Фланец	2	
БЧ		2	409-29-61 ТН-60 — 001	Патрубок		
				Труба 159×4,5 ГОСТ 8732-70		
				А Ст.2пс ГОСТ 8731-74		
				ℓ=680 h14(-2)	1	2,9 кг

Инв.№ подл. | Подп. и дата | Взам. инв.№ | Инв.№ дубл. | Подп. и дата

Изм.	Лист	№ докум.	Подп.	Дата
Разраб.		Кулида		07.78
Пров.		Татинова		07.78
Рук.		Татинова		07.78
Н.контр.		Хрустюк		07.78
Утв.		Линник		07.78

409-29-61 ТН-60 — 010

Цементопровод

Лит.	Лист	Листов
		1

Гипростроммашина г. Киев

Копир. Олейник

Формат Н

№ строки	Обозначение	Наименование	Куда входит: Обозначение	Куда входит: кол.	Общее кол.	Примечание
1	409-29-61 ТН-60 · 000МЧ	Установка цементопровода			1	
2						
3	409-29-61 ТН-9 · 010	Цементопровод			4	
4	409-29-61 ТН-9 · 020	Цементопровод			4	
5	409-29-61 ТН-9 · 030	Цементопровод			4	
6	409-29-61 ТН-9 · 040	Цементопровод			6	
7	409-29-61 ТН-9 · 050	Цементопровод			6	
8	409-29-61 ТН-9 · 060	Цементопровод			2	
9	409-29-61 ТН-9 · 070	Цементопровод			2	
10	409-29-61 ТН-9 · 110	Крестовина			1	
11	409-29-61 ТН-9 · 120	Хомут			16	
12	409-29-61 ТН-9 · 130	Хомут			6	
13	409-29-61 ТН-9 · 140	Опора			4	
14	409-29-61 ТН-9 · 150	Рама			1	
15	409-29-61 ТН-9 · 160	Рама			1	
16						
17						
18	409-29-61 ТН-60 · 010	Цементопровод			2	
19	409-21-61 ТН-60 · 020	Цементопровод			2	
20						
21						
22						
23						
24						

Изм.	Лист	№ докум.	Подп.	Дата
Разраб.		Остапова		2.08.78
Пров.		Татимова		08.78
Рук.		Татимова		08.78
Н.контр.		Христюк		08.78
Утв.		Линник		08.78

409-29-61 ТН-60 · 000ВС

Установка цементопровода: Ведомость спецификаций

Лит.	Лист	Листов
		1

Гипростроммашина г. Киев

Копировал

Формат 12

№ строки	Наименование	Обозначение документа на поставку	Поставщик.	Куда входит (обозначение)	Количество: на изделие	в комплекты	на регулир.	Всего	Примечание
1	Крепежные изделия								
2									
3	Болт М16×50.46	ГОСТ 7798-70			306			306	
4									
5									
6	Гайка М16.5	ГОСТ 5915-70			338			338	
7									
8									
9	Шайба 16.01	ГОСТ 11371-68			322			322	
10									
11									
12									
13									
14									
15									
16									
17									
18									
19									
20									
21									
22									
23									
24									
25									
26									

54

7607/7

Изм.	Лист	№ докум.	Подп.	Дата
Разраб.		Остапова		2.08.78
Пров.		Татимова		08.78
Рук.		Татимова		08.78
Н.контр.		Христюк		08.78
Утв.		Линник		08.78

409-29-61 ТН-60 · 000ВП

Установка цементопровода Ведомость покупных изделий.

Лит.	Лист	Листов
		1

Гипростроммашина г. Киев

Копировал Трубинская

Формат 12

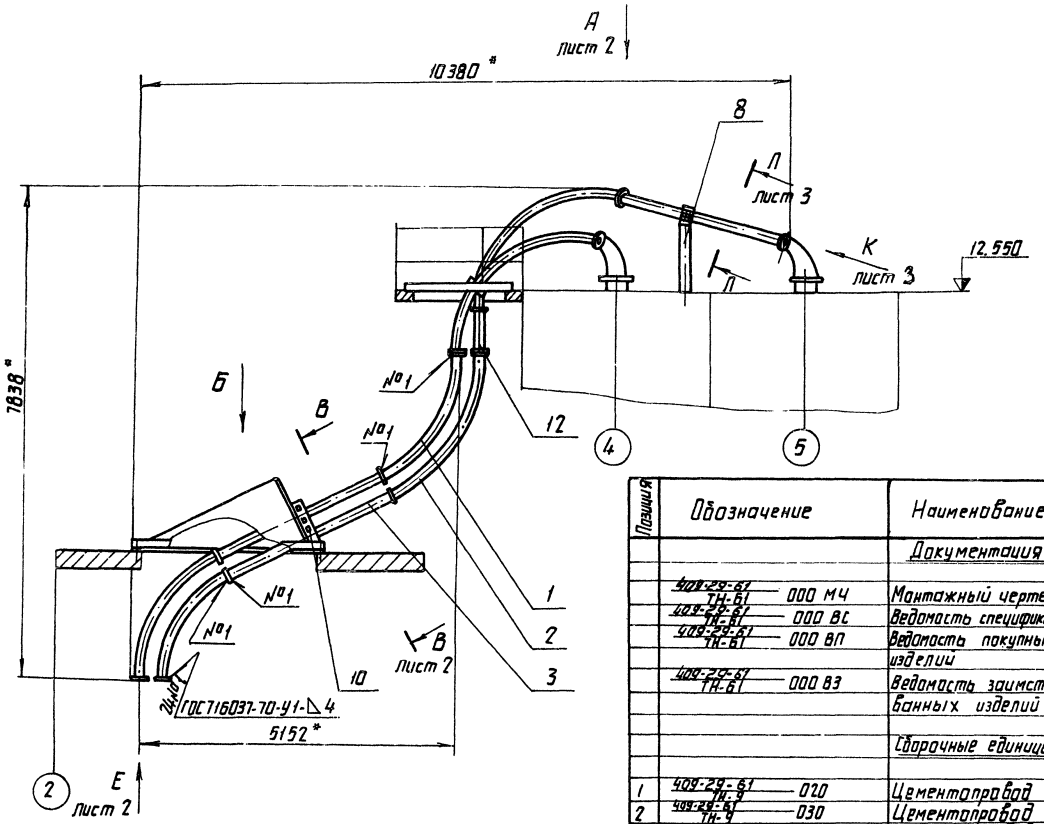

Вид Б
М 1:25

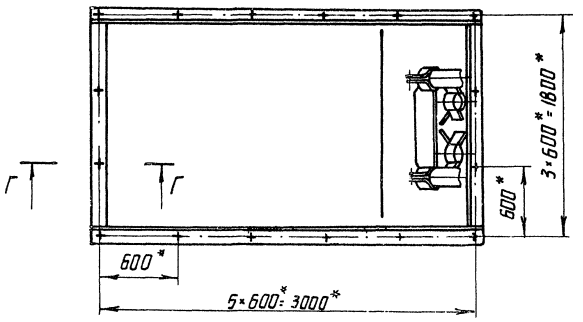

Г-Г
М 1:2

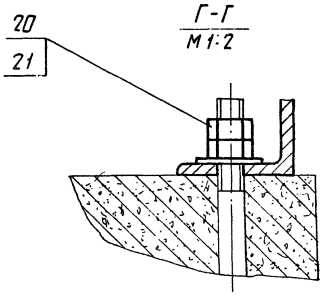

Позиция	Обозначение	Наименование	Колич.	Примечание
		Документация		
	409-29-61 ТН-61 ООО МЧ	Монтажный чертеж		
	409-29-61 ТН-61 ООО ВС	Ведомость спецификаций		
	409-29-61 ТН-61 ООО ВП	Ведомость покупных изделий		
	409-29-61 ТН-61 ООО ВЗ	Ведомость заимствованных изделий		
		Сборочные единицы		
1	409-29-61 ТН-9 020	Цементопровод	4	
2	409-29-61 ТН-9 030	Цементопровод	4	
3	409-29-61 ТН-9 040	Цементопровод	4	
4	409-29-61 ТН-9 050	Цементопровод	4	
5	409-29-61 ТН-9 060	Цементопровод	2	
6	409-29-61 ТН-9 120	Хомут	10	
7	409-29-61 ТН-9 130	Хомут	4	
8	409-29-61 ТН-9 140	Опора	2	
9	409-29-61 ТН-9 150	Рама	1	
10	409-29-61 ТН-10 010	Крестовина	1	
11	409-29-61 ТН-10 020	Рама	1	
12	409-29-61 ТН-10 010	Цементопровод	2	
		Детали		
16	409-29-61 ТН-2 002	Прокладка	24	
		Стандартные изделия		
19		Болт М16×50.46 ГОСТ 7798-70	198	0,113кг
20		Гайка М16.5 ГОСТ 5915-70	230	0,033кг
21		Шайба 16.01 ГОСТ 11371-68	214	0,011кг.

1. *Размеры для справок.
2. Предельные отклонения размеров: $\pm\frac{IT16}{2}$.
3. Масса наплавленного металла - 2кг.

				409-29-61 ТН-61	ООО МЧ
Изм.	Лист	№докум.	Подп.	Дата	
Разраб.		Истомина		08.79	Установка цементопровода. Сборочный чертеж
Пров.		Татинова		08.79	
Т.контр.		Буряк		08.79	
Рук.		Татинова		08.79	
Н.контр.		Христюк		08.79	
Утв.		Линник		08.79	

Лит.	Масса	Масштаб
	1800	1:50
Лист 1	Листов 3	

Типотрамонтажстальконструкция г. Киев

Копир Олейник

409-29-61 ТН-10 .000 МЧ

Вид А лист 1

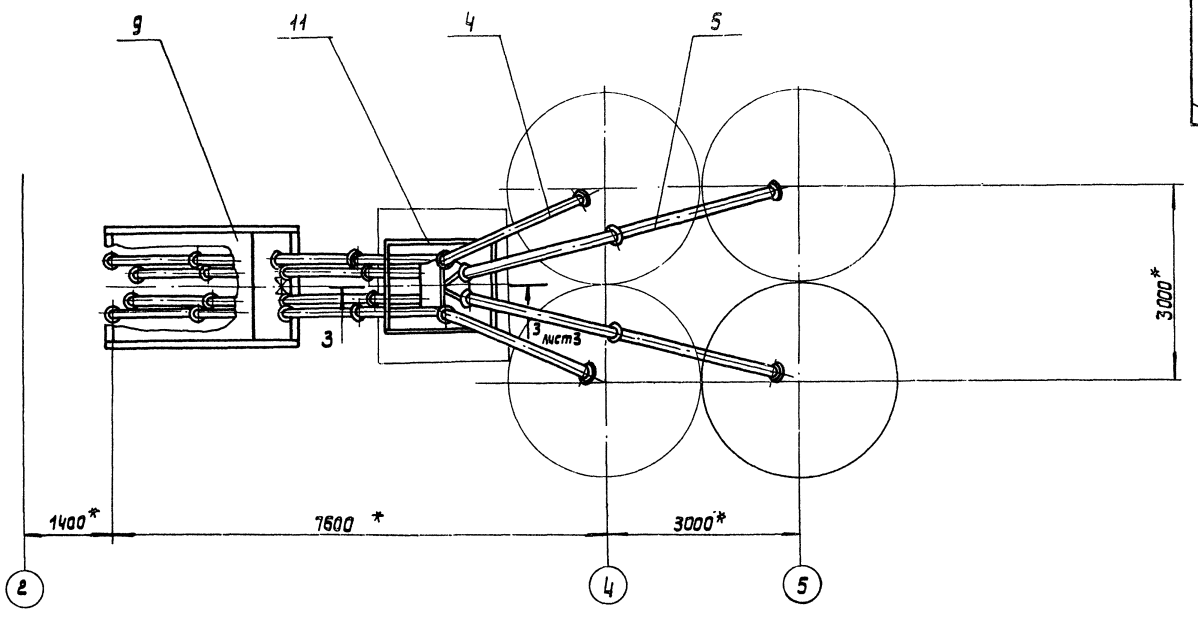

В - В
М 1:5 лист 1

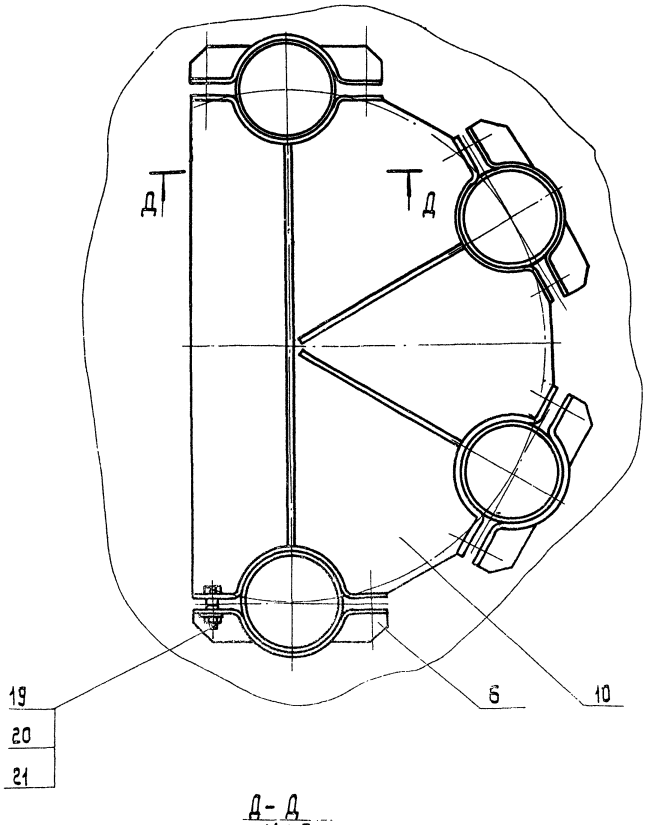

Вид Е
М 1:5 повернута, лист 1

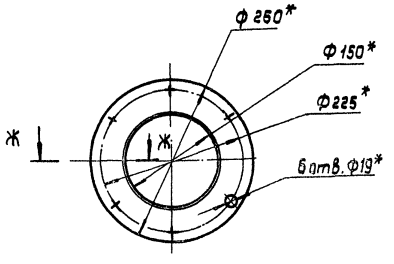

Ж - Ж
М 1:2

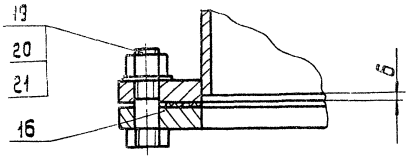

Д - Д
М 1:5

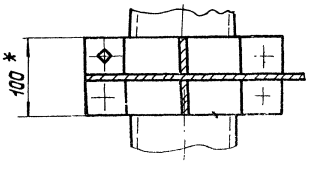

56
7607/7

409-29-61 ТН-61 .000 МЧ

Изм.	Лист	№ докум.	Подп.	Дата
Раз раб.		Остапова		29.08.79
Пров.		Татимова		08.79
Т.контр.		Бурле		08.79
Рук.		Татимова		08.79
Н.контр.		Христюк		08.79
Утв.		Личниц		08.79

Лит. | Масса | Масштаб

Лист 2 | Листов

Гипростроммашина г. Киев

Копировал: Ирина

Формат А1

409-29-61 ТН-10 ООО МЧ

3 - 3 лист 2
М1:10

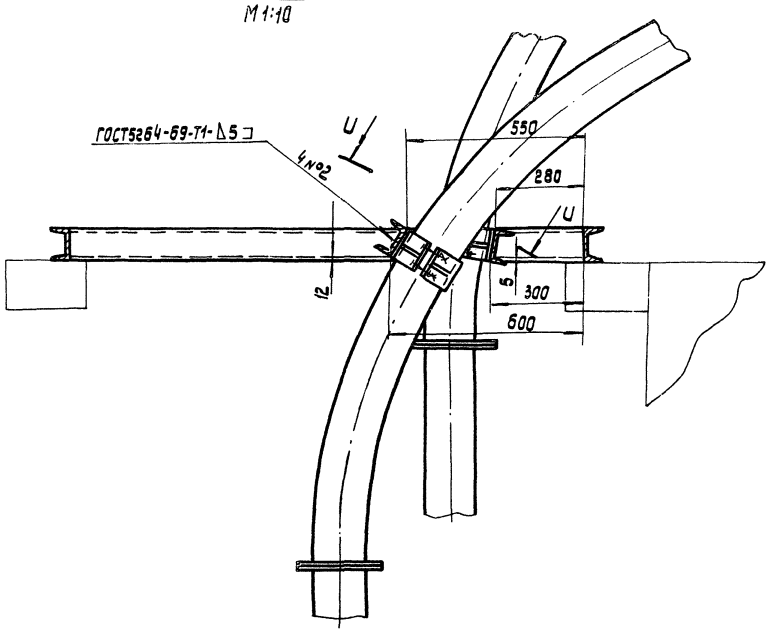

U - U повернуто
М1:5

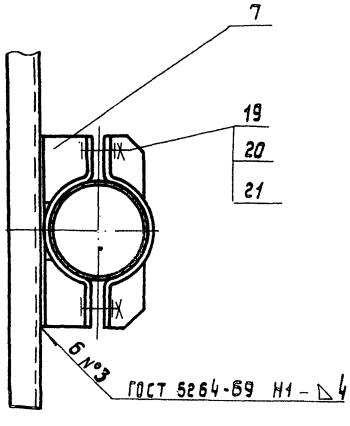

Вид К лист 1
М1:5

Болты условно не показаны.

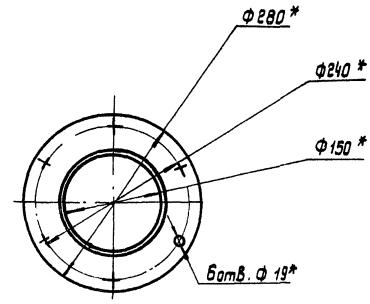

Л - Л повернуто, лист 1
М1:5

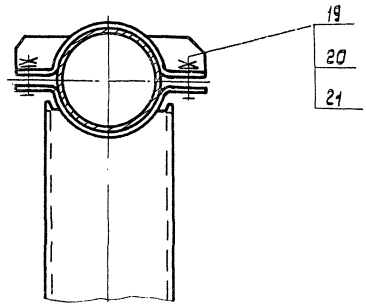

57
7607/7

					409-29-61 ТН-61 ООО МЧ			
Изм.	Лист	№ докум.	Подп.	Дата		Лит.	Масса	Масштаб
Разраб.		Остапова		07.78				
Пров.		Татимова		07.78		Лист 3	Листов	
Т.контр.		Бурле		07.78		Гипростроммашина г. Киев		
Рук.		Татимова		07.78				
Н.контр.		Христюк		07.78				
Утв.		Лиянник		07.78				

Копировал: Усова

№ строки	Наименование	Обозначение документа на поставку	Поставщик	Куда входит (обозначение)	Количество: на изделие	в комплекты	на регулир.	Всего	Примечание
1	Крепежные изделия								
2									
3	Болт М 16×50.46	ГОСТ 7798-70			198			198	
4									
5									
6	Гайка М 16.5	ГОСТ 5915-70			230			230	
7									
8									
9	Шайба 16.01	ГОСТ 11371-68			214			214	
10									
11									
12									
13									
14									
15									
16									
17									
18									
19									
20									
21									
22									
23									
24									
25									
26									

Изм	Лист	№ докум.	Подп.	Дата
Разраб.		Остапова		23.10.78
Пров.		Татинова		07.78
Рук.		Татинова		07.78
Н.контр.		Христюк		07.78
Утв.		Линник		07.78

409-29-61 ТН-61 000 ВП

Установка цементопровода

Ведомость покупных изделий

Лит. | Лист | Листов 1

Гипростроммашина г. Киев

Копировал

Формат 12

№ строки	Обозначение	Наименование	Куда входит: Обозначение	Кол.	Общее кол.	Примечание
1	409-29-61 ТН-61 000	Установка цементопровода			1	
2						
3	409-29-61 ТН-9 020	Цементопровод			4	
4	409-29-61 ТН-9 030	Цементопровод			4	
5	409-29-61 ТН-9 040	Цементопровод			4	
6	409-29-61 ТН-9 050	Цементопровод			4	
7	409-29-61 ТН-9 060	Цементопровод			2	
8	409-29-61 ТН-9 120	Хомут			10	
9	409-29-61 ТН-9 130	Хомут			4	
10	409-29-61 ТН-9 140	Опора			2	
11	409-29-61 ТН-9 150	Рама			1	
12						
13	409-29-61 ТН-10 010	Крестовина			1	
14	409-29-61 ТН-10 020	Рама			1	
15						
16	409-29-61 ТН-60 010	Цементопровод			2	
17						
18						
19						
20						
21						
22						
23						
24						

58

7607/7

Изм	Лист	№ докум.	Подп.	Дата
Разраб.		Остапова		23.10.78
Пров.		Татинова		07.78
Рук.		Татинова		07.78
Н.контр.		Христюк		07.78
Утв.		Линник		07.78

409-29-61 ТН-61 000 ВС

Установка цементопровода

Ведомость спецификаций

Лит. | Лист | Листов 1

Гипростроммашина г. Киев

Копировал

Формат 12

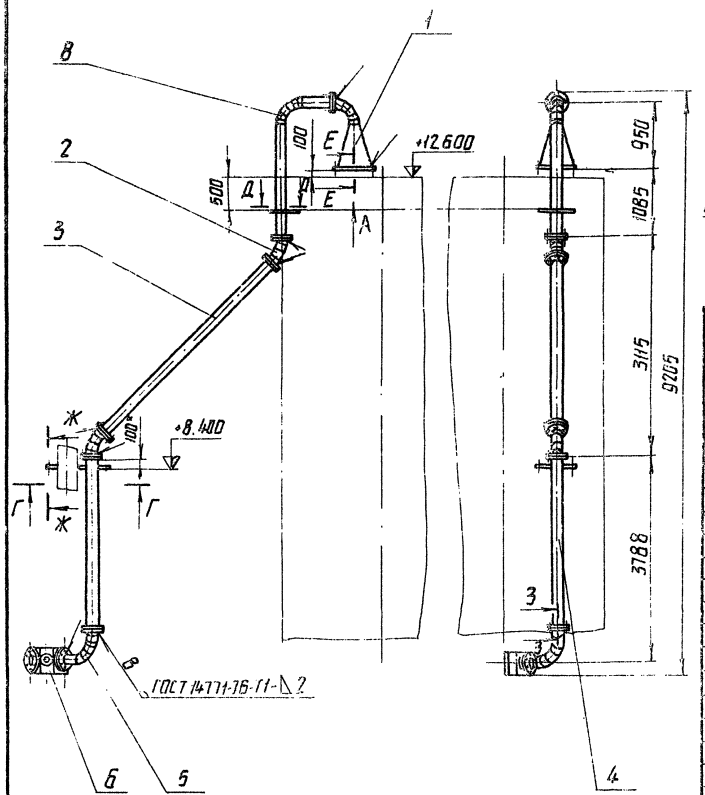

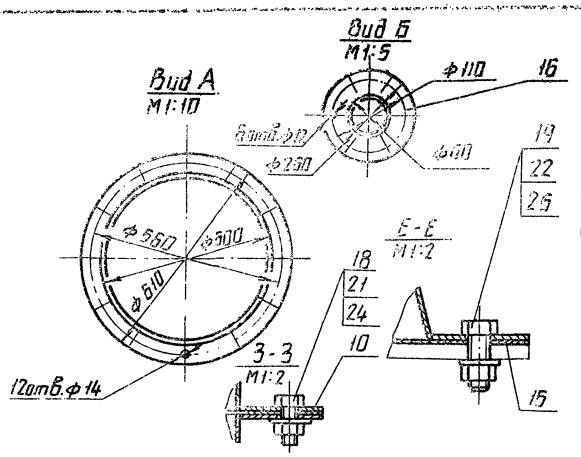

Позиция	Обозначение	Наименование	Колич.	Примечание
		Документация		
	409-29-61 ТН-62 — 000 МЧ	Монтажный чертеж		
	409-29-61 ТН-62 — 000 ВС	Ведомость спецификаций		
	409-29-61 ТН-62 — 000 ВП	Ведомость покупных изделий		
	409-29-61 ТН-62 — 000 ВЗ	Ведомость заимствованных изделий		
		Сборочные единицы		
1	409-29-61 ТН-12 — 010	Переходник в сборе	1	
2	409-29-61 ТН-12 — 030	Колено	2	
3	409-29-61 ТН-12 — 040	Трубопровод	1	
4	409-29-61 ТН-12 — 050	Трубопровод	1	
5	409-29-61 ТН-12 — 060	Колено	1	
6	409-29-61 ТН-12 — 070	Переходник	1	
7	409-29-61 ТН-12 — 080	Подставка	1	
8	409-29-61 ТН-62 — 010	Трубопровод	1	
		Детали		
10	409-29-61 ТН-12 — 001	Прокладка	9	
11	409-29-61 ТН-12 — 002	Плита	1	
12	409-29-61 ТН-12 — 003	Проклад	2	
13	409-29-61 ТН-12 — 004	Прокладка	2	
14	409-29-61 ТН-12 — 005	Хомут	1	
15	409-29-61 ТН-12 — 006	Прокладка	1	
16	409-29-61 ТН-12 — 007	Прокладка	1	
		Стандартные изделия		
		Болты ГОСТ 7798-70		
18		М10×25.46	54	0,028 кг
19		М12×35.46	12	0,048 кг
		Гайки ГОСТ 5915-70		
21		М10.5	54	0,011 кг
22		М12.5	22	0,015 кг
23		М16.5	2	0,033 кг
		Шайбы ГОСТ 11371-68		
24		10.01	54	0,004 кг
25		12.01	22	0,006 кг
26		16.01	2	0,011 кг

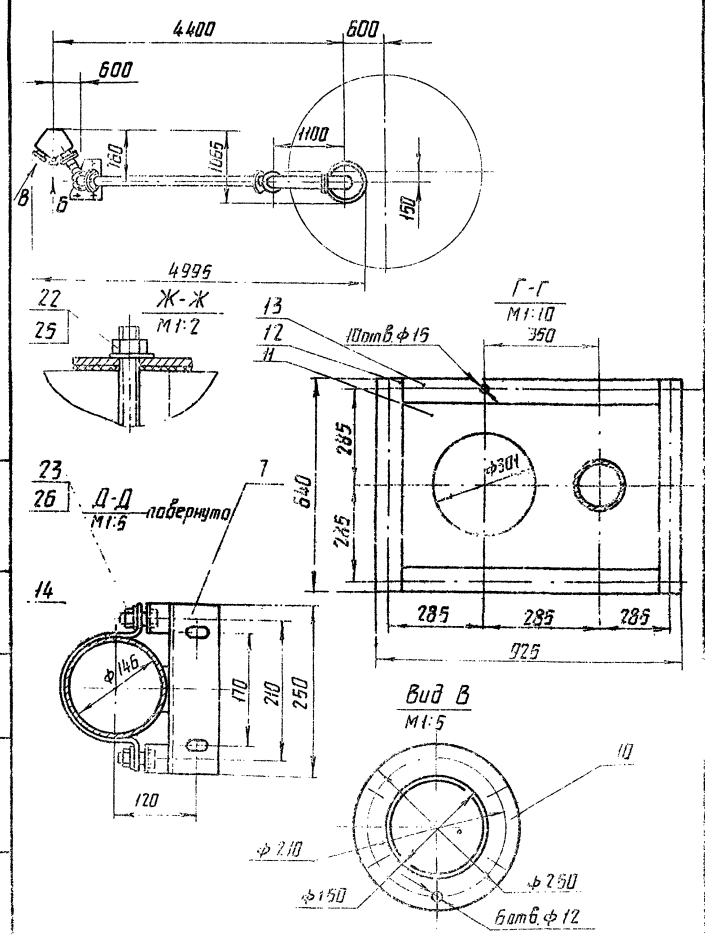

1. Размеры для справок.
2. *Размер 100 уточнить при монтаже.
3. Масса наплавленного металла - 0,5 кг.

59

7507/1

409-29-61 ТН-62 — 000 МЧ

Изм.	Лист	№ докум.	Подп.	Дата
Разраб.		Хоскина		07.79
Пров.		Татимова		07.79
Т. контр.		Бурле		07.79
Рук.		Татимова		07.79
Н. контр.		Христюк		07.79
Утв.		Линник		07.79
Копир.		Пленник		

Воздуховод от сиюса к циклону
Монтажный чертеж.

Лит.	Масса	Масштаб
	165	1:50

Лист | Листов 1

Гипростроммашина г. Киев

Формат 22

409-29-61 ТН-62 — 000 СБ

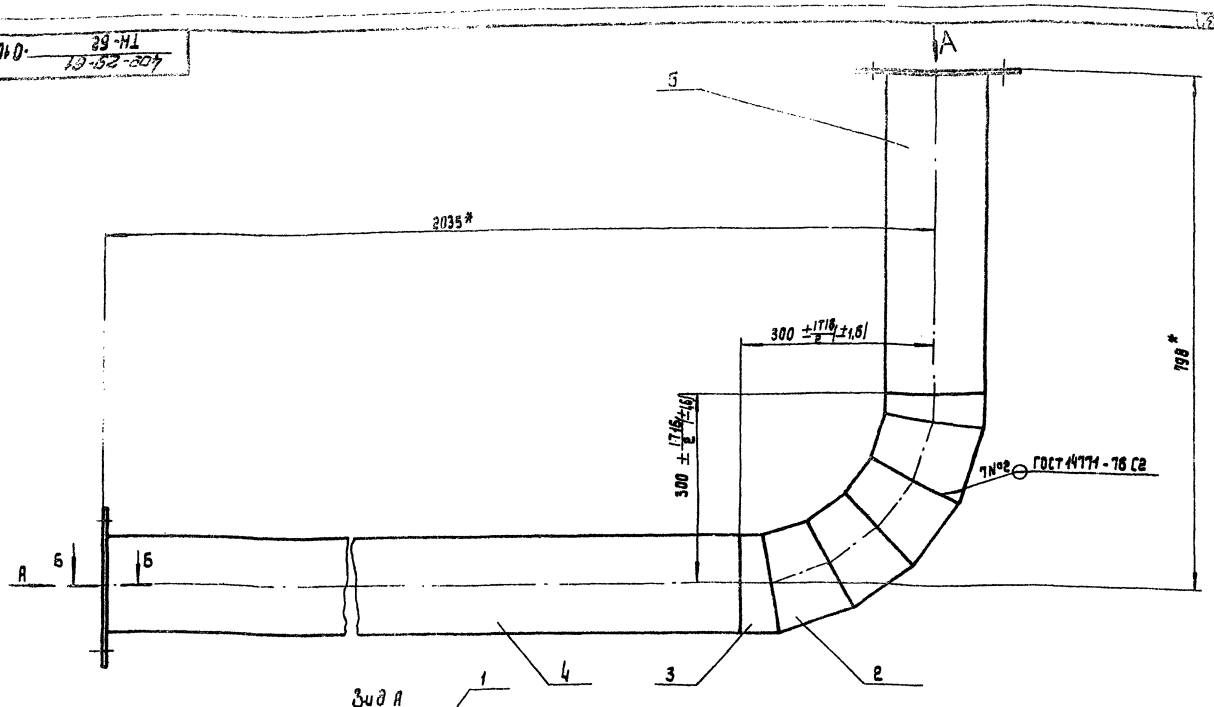

1.* Размеры для справок.

2. Масса наплавленного металла - 0,2 кг.

Изм.	Лист	№ докум.	Подп.	Дата
Разраб.		Хаскина		07.74
Пров.		Титимова		07.74
Т. контр.		Буреле		07.74
Рук.		Талимова		07.74
Н. контр.		Христюк		07.74
Утв.		Лимник		12.74

409-29-61 ТН-62 ·010СБ

Трубопровод

Сборочный чертеж

Лит.	Масса	Масштаб
	22.	1:5
Лист	Листов 1	

Гипростроммашина г. Киев

Копировал: Усова

Формат 12

Формат	Зона	Поз.	Обозначение	Наименование	Кол.	Примечан.
				Документация		
12			409-29-61 ТН-62 ·010СБ	Сборочный чертеж		
				Детали		
11		1	409-29-61 ТН-12 013	Фланец	2	
11		2	409-29-61 ТН-12 014	Патрубок	4	
11		3	409-29-61 ТН-12 015	Патрубок	2	
64		4	409-29-61 ТН-62 001	Патрубок		
				Труба 150х2 ГОСТ 8734-75		
				БСт.3пс ГОСТ 8733-74		
				$\ell = 1735$ h 16 (-0,4)	1	12,5 кг
51		5	409-29-61 ТН-62 002	Патрубок		
				Труба 159х2 ГОСТ 8734-75		
				БСт.3пс ГОСТ 8733-74		
				$\ell = 496$ h 16 (-0,4)	1	3,8 кг

409-29-61 ТН-62 ·010

Трубопровод

Лит.	Лист	Листов
		1

Гипростроммашина г. Киев

Копировал: Усова

Формат 11

№ строки	Формат	Обозначение	Наименование	Куда входит: Обозначение	Куда входит: Кол.	Кол. общ.	Примечание
1	12	409-29-61 ТН-12 010	Переходник в сборе			1	
2	11	409-29-61 ТН-12 030	Колено			2	
3	11	409-29-61 ТН-12 040	Трубопровод			1	
4	12	409-29-61 ТН-12 050	Трубопровод			1	
5	11	409-29-61 ТН-12 060	Колено			1	
6	12	409-29-61 ТН-12 070	Переходник			1	
7	12	409-29-61 ТН-12 080	Подставка			1	
8							
9	11	409-29-61 ТН-12 001	Прокладка			8	
10	11	409-29-61 ТН-12 002	Плита			1	
11	11	409-29-61 ТН-12 003	Прокладка			2	
12	11	409-29-61 ТН-12 004	Прокладка			2	
13	11	409-29-61 ТН-12 005	Хомут			1	
14	11	409-29-61 ТН-12 006	Прокладка			1	
15	11	409-29-61 ТН-12 007	Прокладка			1	
16	11	409-29-61 ТН-12 013	Фланец	409-29-61 ТН-62 ·010	2	2	
17	11	409-29-61 ТН-12 014	Патрубок	409-29-61 ТН-62 ·010	4	4	
18	11	409-29-61 ТН-12 015	Патрубок	409-29-61 ТН-62 ·010	2	2	
19							
20							
21							
22							
23							
24							
25							
26							
27						60	
28						7607/7	

409-29-61 ТН-62 ·000 ВЗ

Воздуховод от силоса к циклону

Ведомость заимствованных изделий

Изм.	Лист	№ докум.	Подп.	Дата
Разраб.		Хаскина		07.74
Пров.		Талимова		07.74
Рук.				
Н. контр.		Христюк		07.74
Утв.		Лимник		07.74

Лит.	Лист	Листов
		1

Гипростроммашина г. Киев

Копировал: Усова

Формат 11

№ строки	Обозначение	Наименование	Куда входит: Обозначение	Кол.	Общее кол.	Примечание
1	409-29-61 ТН-62 — 000	Воздуховод от силоса к циклону			1	
2						
3	409-29-61 ТН-12 — 010	Переходник в сборе			1	
4	409-29-61 ТН-12 — 030	Колено			2	
5	409-29-61 ТН-12 — 040	Трубопровод			1	
6	409-29-61 ТН-12 — 050	Трубопровод			1	
7	409-29-61 ТН-12 — 060	Колено			1	
8	409-29-61 ТН-12 — 070	Переходник			1	
9	409-29-61 ТН-12 — 080	Подставка			1	
10						
11	409-29-61 ТН-62 — 010	Трубопровод			1	
12						
13						
14						
15						
16						
17						
18						
19						
20						
21						
22						
23						
24						

Инв. № подл. | Подп. и дата | Взам. инв. №

Изм.	Лист	№ докум.	Подп.	Дата
Разраб.		Хаскина		Июнь
Пров.		Татинова		07.79
Рук.		Татинова		07.79
Н. контр.		Христюк		07.79
Утв.		Линник		07.79

409-29-61 ТН-62 — 000 ВС

Воздуховод от силоса к циклону

Ведомость спецификаций

Копировал

Лит.	Лист	Листов
		1

Гипростраммашина г. Киев

Формат 12

№ строки	Наименование	Обозначение документа на поставку	Поставщик	Куда входит (обозначение)	Количество: на изделие	в компл-лекты	на регулир.	Всего	Примечание
1	Крепежные изделия								
2									
3	Болт М10×25.46	ГОСТ 7798-70			54			54	
4	М12×35.46				12			12	
5	М16×35.46			409-29-61 ТН-12 — 080	2			2	
6									
7									
8	Гайка М10.5	ГОСТ 5915-70			54			54	
9	М12.5				22			22	
10	М16.5				2			2	
11									
12									
13	Шайба 10.01	ГОСТ 11371-68			54			54	
14	12.01				22			22	
15	16.01				2			2	
16									
17									
18									
19									
20									
21									
22									
23									
24									
25									
26									

6.1

7807/7

Инв. № подл. | Подп. и дата | Взам. инв. № | Инв. № дубл. | Подп. и дата

Изм.	Лист	№ докум.	Подп.	Дата
Разраб.		Хаскина		08.79
Пров.		Татинова		08.79
Рук.		Татинова		08.79
Н. контр.		Христюк		08.79
Утв.		Линник		08.79
Копир.		Олейник		

409-29-61 ТН-62 — 000 ВП

Воздуховод от силоса к циклону. Ведомость покупных изделий

Лит.	Лист	Листов
		1

Гипростраммашина г. Киев

Формат 12

gost.e-ecolog.ru