ТИПОВЫЕ ПРОЕКТНЫЕ РЕШЕНИЯ
320-069.86

МАЛЫЕ ФОРМЫ АРХИТЕКТУРЫ И ЭЛЕМЕНТЫ БЛАГОУСТРОЙСТВА ДЛЯ СТРОИТЕЛЬСТВА В РАЙОНАХ СИБИРИ

ЭЛЕМЕНТЫ ДЛЯ ОБРАБОТКИ ПОВЕРХНОСТИ ЗЕМЛИ

АЛЬБОМ II

ИЗДЕЛИЯ ЖЕЛЕЗОБЕТОННЫЕ. ИЗДЕЛИЯ МЕТАЛЛИЧЕСКИЕ

gost.e-ecolog.ru

				Привязан	
Инв.№					

ТИПОВЫЕ ПРОЕКТНЫЕ РЕШЕНИЯ
320-069.86

МАЛЫЕ ФОРМЫ АРХИТЕКТУРЫ И ЭЛЕМЕНТЫ БЛАГОУСТРОЙСТВА ДЛЯ СТРОИТЕЛЬСТВА В РАЙОНАХ СИБИРИ
ЭЛЕМЕНТЫ ДЛЯ ОБРАБОТКИ ПОВЕРХНОСТИ ЗЕМЛИ
АЛЬБОМ II

ИЗДЕЛИЯ ЖЕЛЕЗОБЕТОННЫЕ. ИЗДЕЛИЯ МЕТАЛЛИЧЕСКИЕ

Разработан проектным институтом СибЗНИИЭП
Директор института А.Н.Нагорнов
Главный архитектор проекта В.Д.Щекин

Проект утверждён Госграждансстроем
9 октября 1984 года, приказ N 287.
Рабочая документация введена в действие
9 декабря 1985 года, приказ N 33-РТП

Привязан

Инв №

Копир: Терезова.

Формат А3

Обозначение	Наименование	Страница
320-069.86-00.000ТБ	Содержание альбома	2
00.000 ТУ	Технические условия	5
	Изделия железобетонные - ИЖ	
320-069.86- ИЖ-01.000	Плита П (П15.15; П7.5. 7.5)	7
ИЖ-02.000	Плита П (П15.7.5; П7.5.5)	8
ИЖ-03.000	Плита ПЩ 15.17.2	9
ИЖ-04.000	Плита ПДШ (ПДШ 11.7.2.7.5; ПДШ 15.8.6)	10
ИЖ-05.000	Плита ПР 7.5. 7.5-1	11
ИЖ-06.000	Плита ПР 7.5. 7.5-2	12
ИЖ-07.000	Плита П 5.5	13
ИЖ-08.000	Плита ПД (ПД 7.5.7.5; ПД 3.7.3.7; ПД 7.5.3.7;	14
	ПД 7.5. 7.5-1... ПД 7.5. 7.5-9) Спецификация	
ИЖ-08.000СБ	Плита ПД (ПД 7.5.7.5; ПД 3.7.3.7; ПД 7.5.3.7;	15
	ПД 7.5.7.5-1... ПД 7.5.7.5-9) Сборочный чертеж.	
ИЖ-09.000	Бортовой камень рядовой БР 75.30.15	18
ИЖ-10.000	Бортовой камень въездной ББ 75.30.15	18
ИЖ-11.000	Бортовой камень рядовой БР 300.30.15	19
	БР 600.30.15	
ИЖ-12.000	Бортовой камень с уширением	20
	БУ 300.30.29	
ИЖ-13.000	Бортовой камень с прерывистым	21
	уширением БУП 300.30.29	
ИЖ-14.000	Бортовой камень въездной	22
	правый ББП 75.30.15	
ИЖ-15.000	Бортовой камень въездной	22
	левый ББЛ 75.30.15	
ИЖ-16.000	Бортовые камни криволинейные	23
	БК (БК 5.75.30.18; БК 8.75.30.18;	
	БК 12.75.30.18;) БК 15.75.30.18).	
ИЖ-17.000	Бортовой камень рядовой	24
	БР 75.20.8.	
ИЖ-18.000	Бортовой камень декоративный	24
	БД 25.28.8	
ИЖ-19.000	Водосточный лоток рядовой	25
	Вр (Вр 300.38.50; Вр 75.38.50)	
ИЖ-20.000	Водосточный лоток примыкания	26
	ВП 75.38.50	
ИЖ-21.000	Водосточный лоток поворотный	27
	ВП 45.	
ИЖ-22.000	Плита водостока ПВ1.	28
ИЖ-23.000	Плита водостока ПВ2	29
ИЖ-24.000	Плита водостока ПВ3	31
ИЖ-25.000	Водосточный лоток рядовой Вр	32
	(Вр. 300.38.75; Вр 75.38.75).	
ИЖ-26.000	Водосточный лоток примыкания	33
	ВП; 75.38.75	
ИЖ-27.000	Водосточный лоток поворотный	34
	ВП 45-1.	
ИЖ-28.000	Панель стеновая ПС (ПС 7.5.12;	35
	ПС 7.5.9) Спецификация.	
ИЖ-28.000СБ	Панель стеновая ПС (ПС 7.5.12;	36
	ПС 7.5.9). Сборочный чертеж.	

Инв. № подл. | Подпись и дата | Взам. инв. №

Привязан

Инв. №

Нормокон.	Гашников В.	
Нач. АПМ	Добренко	
ГАП	Щекин	
Гл. конст.	Гашников	
Рук. гр.	Макоревич	
Проверил	Смирнова	
Ст. техн.	Богомолова	

320-069.86 - 00.000 ТБ

Содержание альбома.

Стадия	Лист	Листов
Р	1	3

СибЗНИИЭП
г. Новосибирск

Копировал: Юрфирьева

Формат А3

Обозначение	Наименование	Страница
320-069.86-НЖ-29.000	Панель стеновая ПС(ПС7,5.12-1;	38
	ПС7,5.9-1). Спецификация.	
НЖ-29.000СБ	Панель стеновая ПС(ПС7,5.12-1;	39
	ПС7,5.9-1). Сборочный чертеж.	
НЖ-30.000	Панель стеновая ПС(ПС30.12;	41
	ПС30.9). Спецификация.	
НЖ-30.000СБ	Панель стеновая ПС(ПС30.12;	42
	ПС30.9). Сборочный чертеж.	
НЖ-31.000	Панель стеновая ПС(ПС30.12-1,	44
	ПС30.9-1). Спецификация.	
НЖ-31.000СБ	Панель стеновая ПС(ПС30.12-1,	45
	ПС30.9-1). Сборочный чертеж.	
НЖ-32.000	Панель стеновая поворотная ПСП	47
	(ПСП7,5.12-1, ПСП7,5.12-2;	
	ПСП7,5.9-5; ПСП7,5.9-6). Специ-	
	фикация.	
НЖ-32.000СБ	Панель стеновая поворотная ПСП	48
	(ПСП7,5.12-1; ПСП7,5.12-2;	
	ПСП7,5.9-5; ПСП7,5.9-6). Сбо-	
	рочный чертеж.	
НЖ-33.000	Панель стеновая поворотная ПСП	50
	(ПСП7,5.12-3; ПСП7,5.12-4;	
	ПСП7,5.9-7; ПСП7,5.9-8). Специ-	
	фикация.	
НЖ-33.000СБ	Панель стеновая поворотная ПСП	51
	(ПСП7,5.12-3; ПСП7,5.12-4;	
	ПСП7,5.9-7; ПСП7,5.9-8). Сбо-	
	рочный чертеж	

Обозначение	Наименование	Страница
320-069-86-НЖ-34.000	Плита оформления откосов ПОС1	53
НЖ-35.000	Плита оформления откосов ПОС2	53
НЖ-36.000	Плита оформления откосов ПОС	54
	(ПОС3, ПОС4).	
НЖ-37.000	Плита оформления откосов ПОР1	55
НЖ-38.000	Плита оформления откосов ПОР2	56
НЖ-39.000	Плита оформления откосов ПОР3	57
НЖ-40.000	Плита оформления откосов ПОР4	58
НЖ-00.010	Каркас КР1	59
НЖ-00.020	Каркас КР2	59
НЖ-00.030	Каркас КР (КР3... КР6).	60
НЖ-00.040	Каркас КР(КР7, КР8).	61
НЖ-00.050	Каркас КР9	61
НЖ-00.060	Каркас КР10	62
НЖ-00.070	Каркас КР (КР11, КР12).	62
НЖ-00.080	Каркас КР13	63
НЖ-00.090	Каркас КР14	63
НЖ-00.100	Каркас КР(КР15... КР17)	64
НЖ-00.110	Сетка С1	65
НЖ-00.120	Сетка С3	65
НЖ-00.130	Сетка С (С2, С4, С9)	66
НЖ-00.140	Сетка С (С5, С6).	67

Инв.№ подл. | Подпись и дата | Взам. инв.№

Привязан

Инв.№

Обозначение	Наименование	Страница
320-069.86-НЖ-00.150	Сетка С(С7, С8)	68
НЖ-00.160	Сетка С10	69
НЖ-00.170	Сетка С11	69
НЖ-00.180	Сетка С(С12.... С14, С27, С28)	70
НЖ-00.190	Сетка С(С15.... С17, С25, С26, С29)	71
НЖ-00.210	Сетка С(С18, С19, С31)	72
НЖ-00.220	Сетка С(С20, С30)	73
НЖ-00.230	Сетка С(С21, С22)	74
НЖ-00.240	Сетка С(23, С24)	75
НЖ-00.250	Сетка С(С32; С35, С37, С40)	76
НЖ-00.260	Сетка С(С33, С36, С38, С41)	77
НЖ-00.270	Сетка С(С34, С39)	78
НЖ-00.280	Сетка С55	78
НЖ-00.290	Сетка С58	79
НЖ-00.310	Сетка С60	79
НЖ-00.320	Сетка С(С53, С56, С59, С61)	80
НЖ-00.330	Сетка С(С54, С57)	81
НЖ-00.340	Сетка С(С42, С48)	81
НЖ-00.350	Сетка С(С45, С50)	82
НЖ-00.360	Сетка С52	82
НЖ-00.370	Сетка С(С43, С46, С49, С51)	83
НЖ-00.380	Сетка С(С44, С47)	84
НЖ-00.390	Сетка С62	85
НЖ-00.410	Петля П(П6, П7)	86

Обозначение	Наименование	Страница
320-069.86-НЖ-00.001	Хомут Х1	86
НЖ-00.002	Петля П1	87
НЖ-00.003	Петля П2	87
НЖ-00.004	Петля П(П3, П5)	88
НЖ-00.005	Петля П4	88
НЖ-00.006	Петля П(П8, П9)	89
	Изделия металлические - ИМ	
320-069.86-НМ-01.000	Решетка водостока Р81	90
НМ-00.010	Каркас плоский КР1	91
НМ-00.020	Номер свободен	91
НМ-00.030	Сетка С (С1..... С5)	92
НМ-00.040	Сетка С (С6, С7)	93
НМ-00.050	Сетка С (С8, С9)	94
НМ-00.060	Сетка С (С10.... С12)	95

Привязан

Инв.№

Лист 3

320-069.86-00.000 ТБ

Копировал: Морозова

Формат А4

Инв.№ подл. | Подпись и дата | Взам.инв.№

Настоящие технические условия распространяются на малые формы архитектуры и элементы благоустройства для районов Сибири.

1. Классификация.

1.1. Элементы благоустройства для обработки поверхности земли подразделяются по назначению на:

покрытия специальные;
покрытия декоративные;
мощения специальные;
мощения декоративные;
камни бортовые;
водостоки открытые;
водостоки закрытые;
подпорные стенки;
оформление откосов.

2. Основные размеры и обозначения.

2.1. Элементы обозначаются марками, состоящими из букв и цифр, обозначающих название элемента, его назначение и габаритные размеры. Буквы, входящие в состав марки, означают:

П – плиты мощений
ПШ – плиты мощений шестигранные
ПДШ – плиты мощений шестигранные доборные.
ПР – плиты мощений решетчатые
ПД – плиты мощений декоративные
Б – бортовые камни
В – водосточные лотки.
ПВ – плиты водостока
ПС – панели стеновые
ПОС – плиты откосов сплошные
ПОР – плиты откосов решетчатые

Цифры, входящие в состав марки, означают габаритные размеры (длину и высоту) в дециметрах. Цифровые обозначения этих размеров разделяются точкой. Последняя цифра обозначает особенности конструкции (различные рисунки поверхности, материалы, конфигурация).

Пример марки плиты декоративной размером 750мм × 750мм с рисунком тип 5;

ПД 7,5. 7,5-5

3. Технические требования.

Конструкции железобетонные и бетонные.

3.1. Железобетонные элементы должны изготавливаться из тяжелого бетона; марки по прочности на сжатие указаны на чертежах изделий.

3.2. Бетонные элементы должны изготавливаться из мелкозернистого бетона с крупностью зерен до 5мм при марке по прочности на сжатие не ниже указанных на чертежах изделий.

3.3. Марка бетона по морозостойкости должна быть не ниже указанных на чертежах.

Привязан:

Инв. №

Нач. АПМ	Добренко		
ГАП	Щёкин		
Гл. конс.	Пушников		
Рук. гр.	Макаревич		
Провер.	Смирнова		
Ст. техн.	Богомолова		

320-069.86 - 00.000.ТУ

Технические условия

Стадия	Лист	Листов
Р	1	2

СибЗНИИЭП г. Новосибирск

Копировал Жаркова

Формат А3

3.4. Марка бетона по водонепроницаемости должна быть не ниже В2, для лотков - В4, в/ц - 0,45.

3.5. В качестве арматуры должна применяться сталь класса А-III марки 25Г2с по ГОСТ 5781-82*, а также проволока класса Вр 1 по ГОСТ 6727-80*.

3.6. Монтажные петли должны изготовляться из горячекатаной арматурной стали класса А-I марки ВСт3сп2 по ГОСТ 5781-82*.

Требования к качеству поверхностей и внешнему виду изделий.

3.7. На поверхности железобетонных и бетонных элементов не допускаются:

раковины диаметром 6мм и глубиной 3мм;

наплывы бетона высотой более 3мм;

местные околы бетона на углах глубиной более 5мм и общей длиной более 30мм на 1м изделия.

3.7.1 На лицевой поверхности изделий не допускаются жировые и ржавые пятна.

3.7.2. В бетоне изделий не должно быть трещин более 0.2мм за исключением усадочных и технологических шириной не более 0,2мм.

4. Правила приемки.

4.1. Проверку партии изделий следует производить путем выборочного контроля отделочных изделий. В выборку должно входить не менее 10% общего количества изделий в партии, не менее 3 штук.

4.2 Проверка качества должна выполняться путем контроля показателей, обеспечивающих предусмотренную рабочими чертежами прочность изделия (геометрические размеры, прочность бетона на сжатие, классы и марки арматурной стали, диаметр, количество и расположение арматуры, толщина защитного слоя бетона до арматуры.

5 Хранение и транспортирование

5.2 Железобетонные и бетонные изделия должны храниться рассортированными по типам и маркам и устанавливается на деревянные подкладки, толщиной не менее 30мм.

5.1 Погрузку, перевозку, разгрузку и хранение элементов благоустройство следует производить с соблюдением мер, исключающих возможность их повреждения.

5.2.1 Плиты мощений укладывать в штабеля или контейнеры. Высота штабелей не должна превышать 1.5м. Плиты в штабелях могут храниться рядами в положении „на ребро" или в рабочем положении.

5.2.2 Бортовые камни должны храниться в штабелях высотой не более 2.0м.

5.2.3 Водосточные лотки укладывать в штабеля не более 3-х штук по высоте, плиты водостоков в штабеля высотой не более 1.5м.

5.2.4 Панели стеновые должны храниться в штабелях как в вертикальном, так и в горизонтальном положении. При хранении в горизонтальном положении толщина подкладок должна превышать размер монтажных петель не менее, чем на 20мм.

Привязан

Инв. №

Инв. № подл. | Подпись и дата | Взам. инв. №

Альбом II

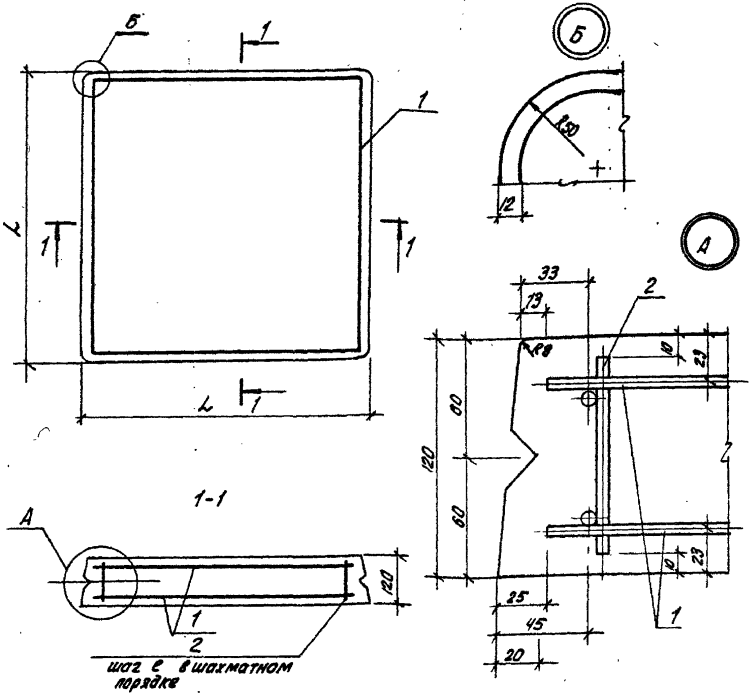

Формат	Зона	Поз.	Обозначение	Наименование	Колич.		Примечание
				Документация			
А3			320-069.86-ИЖ-01.000	Сборочный чертеж			
				Сборочные единицы			
А4		1	320-069.86-ИЖ-00.110	сетка С1	2		9.12кг
А4		1	320-069.86-ИЖ-00.130	С2		2	1.80кг
				Детали			
				проволока арматурная ГОСТ 6727-80*			
БЧ		2		Вр-I-3, ℓ=100		18	0.005кг
БЧ		2		Вр-I-5, ℓ=100	28		0.014кг
				Материалы			
				t=-50°С			
			ГОСТ 7473-76	Бетон М400, Мрз250	0.27	0.07	м³
				t=-40°С			
			ГОСТ 7473-76	Бетон М300, Мрз200	0.27	0.07	м³

Ведомость расхода стали на элемент, кг

Марка элемента	Изделия арматурные						Всего
	Арматура класса						
	А-III			Вр I			
	ГОСТ 5781-82*			ГОСТ 6727-80*			
	ф6	ф8	Итого	ф3	5	Итого	
П. 15.45		18.24	18.24		0.40	0.40	18.64
П 7.5.7.5	3.60		3.60	0.09		0.09	3.69

Обозначение	Марка	Размеры, мм L	Размеры, мм e	Масса, кг
ИЖ-01.000	П15.15	1490	400	665
-01	П7.5.7.5	740	300	165

Привязан:

Инв. №

Нач. АПМ.	Доброенко		
Рук. гр.	Макаревич		
Проверил	Смирнова		
Ст. техн.	Болсолобова		

320-069.86-ИЖ-01.000

Плита П (П15.15; П7.5.7.5)

Стадия	Масса	Масштаб
Р	см. табл.	
Лист 1	Листов 1	

СибЗНИИЭП г. Новосибирск

Копировал: Федоров

Формат А3

Инв. № подл. | Подпись и дата | Взам. инв. №

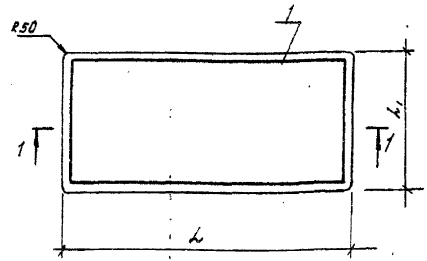

1-1 Рис. 1

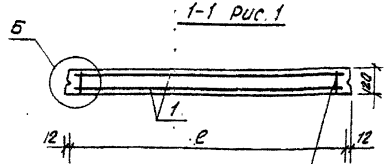

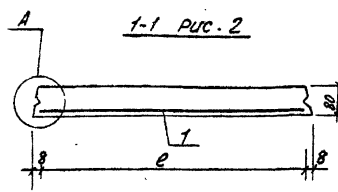

1-1 Рис. 2

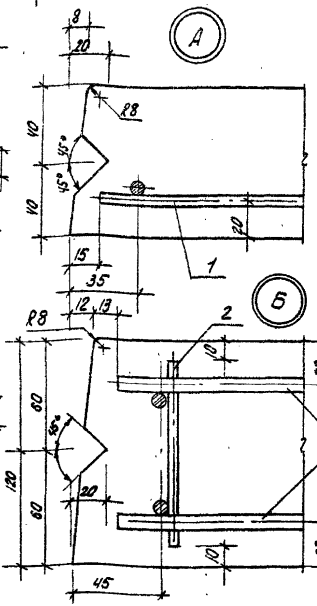

Формат	Зона	Поз	Обозначение	Наименование	Кол		Примечание
						01	
				Документация			
А3			320-069.86-ИЖ-02.000	Сварочный чертеж			
А3			320-069.86-ИЖ-01.000	Узел 1			
				Сварочные единицы			
АУ		1	320-069.86-ИЖ-00.120	сетка С3	2		3.08кг
А3		1	320-069.86-ИЖ-00.130-01	С4		1	1.50кг
				Детали			
				проволока арматурная ГОСТ 6727-80*			
Б.Ч		2		Вр-I-5, e=100	21		0.014кг
				Материалы			
				t=-50°C			
			ГОСТ 7473-76	Бетон М400, Мрз 250	0.13	0.03	м3
				t=-40°C			
			ГОСТ 7473-76	Бетон М300 Мрз200	0.13	0.03	м3

Ведомость расхода стали на элемент, кг

Марка элемента	Изделия арматурные					Всего
	Арматура класса					
	A-III			Вр-I		
	ГОСТ 5781-82*			ГОСТ 6727-80*		
	ф6		Итого	ф5	Итого	
П 15.7.5	6,12		6.12	0.29	0.29	6.41
П 7.5.5	1.50		1.50			1.50

Обозначение	Марка	Рис.	Размеры, мм L	L1	e	Масса кг
ИЖ-02.000	П15.7.5	1	1490	740	1466	330
-01	П7.5.5	2	740	490	724	72.50

Привязан:

Инв. №

Нач. отд.	Добренко		
Рук. гр.	Макаревич		
Провер.	Смирнова		
Ст. техн	Козлова		

320-069.86-ИЖ-02.000

Плита П (П15.7.5; П7.5.5)

Стадия	Масса	Масштаб
Р	см. табл.	
Лист 1	Листов 1	

СибЗНИИЭП г. Новосибирск

Копировал: Жарова

Формат А3

Инв. № подл. | Подпись и дата | Взам. инв. №

Альбом V

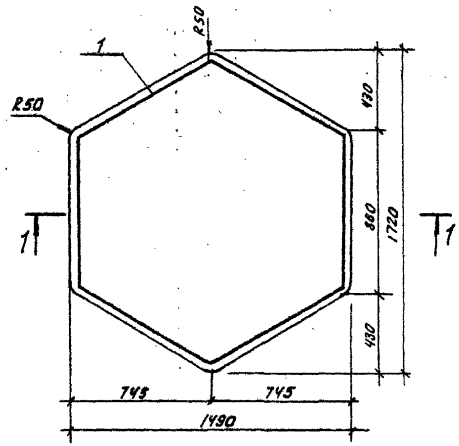

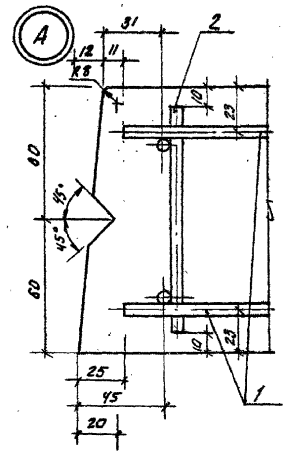

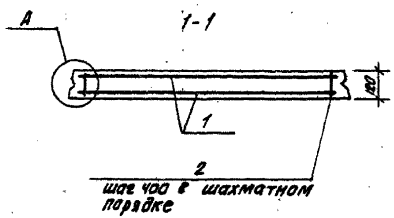

Формат	Зона	Поз.	Обозначение	Наименование	Кол.	Примечание
				Документация		
А3			320-069.86-ИЖ-03.000	Сборочный чертеж		
				Сборочные единицы		
				Сетка арматурная		
А3		1	320-069.86-ИЖ-00.140	С5	2	8,49 кг
				Детали		
				Проволока арматурная ГОСТ 6727-80*		
Бч		2		Вр-I-5, ℓ=120	28	0,017 кг
				Материалы		
				t=-50°С		
			ГОСТ 7473-76	Бетон М400, Мрз 250	0,27	м³
				t=-40°С		
			ГОСТ 7473-76	Бетон М300, Мрз 200	0,27	м³

Ведомость расхода стали на элемент, кг

Марка элемента	Изделия арматурные				Всего
	Арматура класса				
	A-III		Вр-I		
	ГОСТ 5781-82*		ГОСТ 6727-80*		
	ф 8	Итого	ф 5	Итого	
ПШ 15.17.2	16,98	16,98	0,48	0,48	17,46

Инв. № подл. | Подпись и дата | Взам. инв. №

Привязан:

Инв. №

Нач. АПП.	Добренко		
Рук. гр.	Макаревич		
Провер.	Смирнова		
Ст. техн.	Бахлыкова		

320-069.86-ИЖ-03.000

Плита ПШ 15.17.2

Стадия	Масса	Масштаб
Р	672,5	

Лист 1 | Листов 1

СибЗНИИЭП г. Новосибирск

Копировал: Федокова

Формат А3

Альбом III

Рис. 1

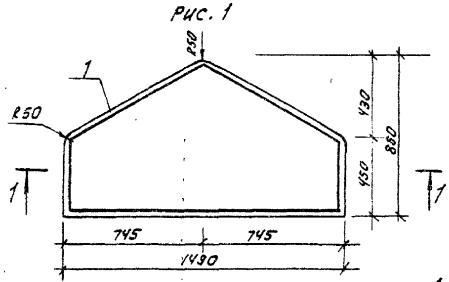

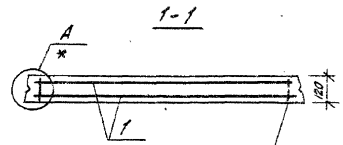

Рис. 2

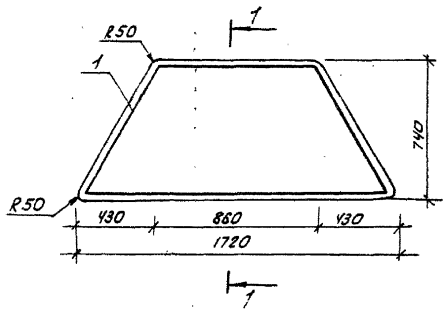

Формат	Зона	Поз	Обозначение	Наименование	Кол.		Примечание
				Документация			
А3			320-069.86-ИЖ - 04. 000	Сборочный чертеж			
А3			320-069.86-ИЖ - 03. 000	Узел 2			
				Сборочные единицы			
А3		1	320-069.86-ИЖ- 00.140-01	Сетка С6	2		4,69кг
А3		1	320-069.86-ИЖ - 00. 150	С7		2	4,43кг
				Детали			
				Проволока арма-			
				турная ГОСТ 6727-80*			
Б.Ч		2		Вр-I-5; ℓ=120	18	17	0,017кг
				Материалы			
				t=-50°C			
			ГОСТ 7473-76	Бетон М400, Мрз 250	0,134	0,134	м³
				t=-40°C			
			ГОСТ 7473-76	Бетон М300 Мрз 200	0,134	0,134	м³

Ведомость расхода стали на элемент, кг

Марка элемента	Изделия арматурные					Всего
	Арматура класса					
	A-III			Вр-I		
	ГОСТ 5781-82*			ГОСТ 6727-80*		
	ф8		Итого	5	Итого	
ПДШ 15.8.6	9.18		9,18	0.31	0.31	9.49
ПДШ 17.2.7,5	8,86		8.86	0.29	0.29	9.15

* - ИЖ -03.000

Обозначение	Марка	Рис	Масса, кг
ИЖ-04. 000	ПДШ 15.8,6	1	335
-01	ПДШ 17,2,7,5	2	335

Привязан:

Инв. № подл. | Подпись и дата | Взам. инв. №

Инв. №

Нач. отд.	Добренко	
Рук. гр.	Макаревич	
Проверил	Смирнова	
Ст. техн.	Воголюбова	

320-069.86 - ИЖ - 04. 000

Плита ПДШ (ПДШ 17,2.7,5; ПДШ 15.8,6)

Стадия	Масса	Масштаб
Р	см. табл.	
Лист 1	Листов 1	

СибЗНИИЭП г. Новосибирск

Копировал: Скарлова

Формат А3

Альбом II

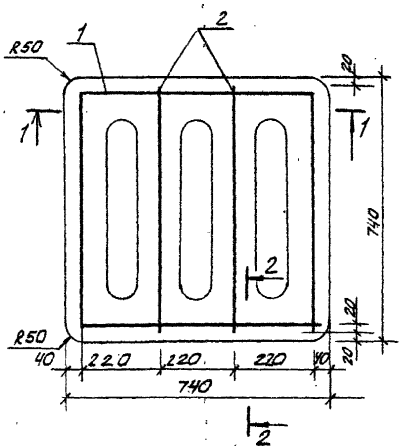

2-2

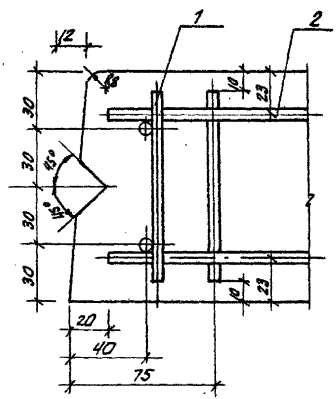

1-1

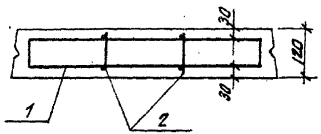

3-3

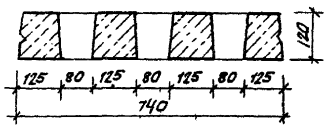

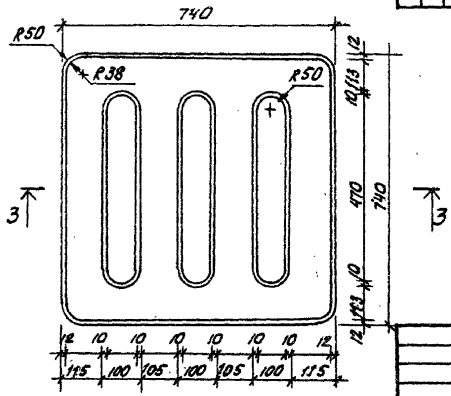

Формат	Зона	Поз.	Обозначение	Наименование	Кол.	Примечание
				Документация		
А3			320-069.86 - ИЖ - 05. 000	Сборочный чертёж.	X	
				Сборочные единицы		
				Каркас плоский		
А4		1	320-069.86-ИЖ-00. 010	КР1	1	2.10кг
А4		2	320-069.86-ИЖ-00. 020	КР2	2	0.54кг
				Материалы		
				t = -50°C		
			гост 7473-76	Бетон М400 Мрз250		0.04м³
				t = -40°C		
			гост 7473-76	Бетон М300, Мрз 200		0.04м³

Ведомость расхода стали на элемент, кг

Марка элемента	Изделия арматурные			
	Арматура класса			Всего
	А-III			
	ГОСТ 5781-82*			
	ФБ		Итого	
ПР 7,5.7,5-1	3,18		3,18	3,18

Привязан:

Инв. №

Нач. АПП	Добренко	
Рук. гр.	Макаревич	
Провер.	Смирнова	
Ст. техн.	Боголюбова	

320-069.86 - ИЖ - 05. 000

Плита ПР 7,5.7,5-1

Стадия	Масса	Масштаб
Р	106	

Лист 1 Листов 1

СибЗНИИЭП г. Новосибирск

Копировал: Жаркова

Формат А3

Инв. № подл. | Подпись и дата | Взам. инв. №

Альбом II

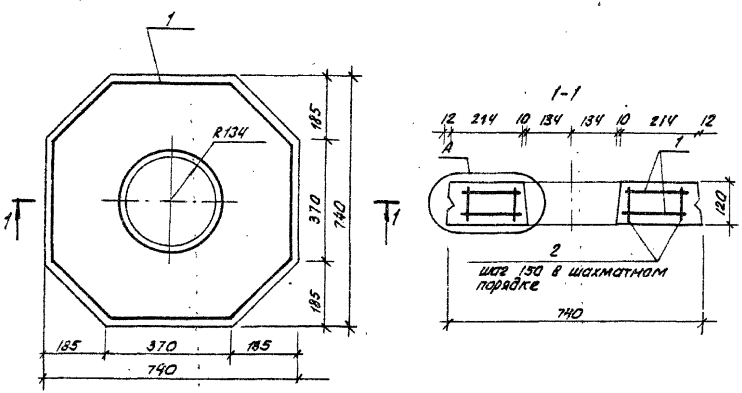

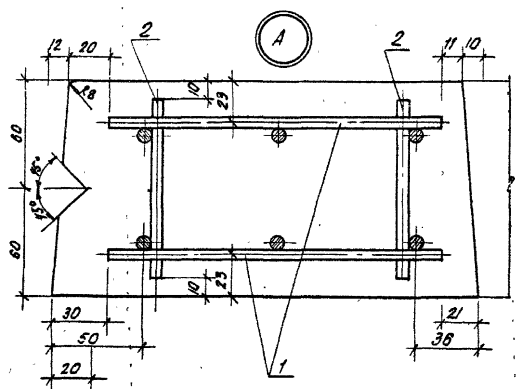

Формат	Зона	Поз.	Наименование	Примечание	Кол.	Примечание
				Документация		
А3			320-069.86-ИЖ-06.000	Сборочный чертеж		
				Сборочные единицы		
				Сетка арматурная		
А3		1	320-069.86-ИЖ-00.150-01	С8	2	1.88 кг
				Детали		
				проволока арматурная ГОСТ 6727-80*		
Б.Ч		2		Вр I-3, ℓ=100	32	0.005 кг
				Материалы		
				t = -50°C		
			ГОСТ 7473-76	Бетон М400, Мрз 250		0.046 м³
				t = -40°C		
			ГОСТ 7473-76	Бетон М300, Мрз 200		0.046 м³

Ведомость расхода стали на элемент, кг

Марка элемента	Изделия арматурные						Всего
	Арматура класса						
	A-III			Вр I			
	ГОСТ 5781-82*			ГОСТ 6727-80*			
	ф6		Итого	ф3		Итого	
ПР 7,5.7,5-2	3,76		3,76	0.16		0.16	3.92

Привязан:

Инв. №

Нач. отд.	Авдеенко		
Рук. гр.	Макаревич		
Проверил	Смирнова		
Ст. техн.	Богданова		

320-069.86-ИЖ-06.000

Плита ПР 7,5.7,5-2

Стадия	Масса	Масштаб
Р	130	

Лист 1 Листов 1

СибЗНИИЭП г. Новосибирск

Копировал: Жаркова

Формат А3

Инв. № подл. | Подпись и дата | Взам. инв. №

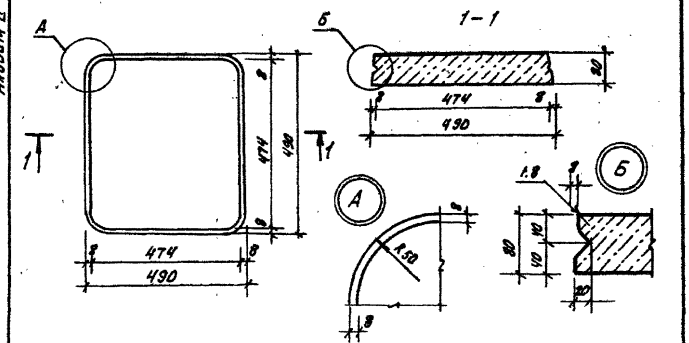

Формат	Зона	Поз.	Обозначение	Наименование	Кол.	Примечание
				Материал		
				t = - 50°С		
			ГОСТ 7473-76	Бетон М 300		
				Мрз 250, м³	0,019	
				t = - 40°С		
			ГОСТ 7473-76	Бетон М 300		
				Мрз 200, м³	0,019	

Привязан:

Инв. №

Инв. № подл. | Подпись и дата | Взам. инв. №

320-069.85-ИЖ-07.000

Плита П5.6

Стадия	Масса	Масштаб
Р	48	

Лист 1 Листов 1

Нач. АПМ.	Лобренко	
Рук. гр.	Макаревич	
Провер.	Смирнова	
Ст. инж.	Горлубарова	

СибЗНИИЭП г. Новосибирск

Формат А-4

Копировал: Жаркова

Формат А-4

Альбом II

Формат	Зона	Поз.	Обозначение	Наименование	Количество на исполнение										Примечание
						01	02	03	04	05	06	07	08	09	
				Документация											
А3			320-069.86-ИЖ. -08.000. СБ	Сборочный чертеж											
				Сборочные единицы											
А3		1	320-069.86-ИЖ-00. 130	С9	1			1	1	1	1	1	1	1	2.24кг
А4		1	320-069.86-ИЖ-00. 160	С10		1									0.58кг
А4		1	320-069.86-ИЖ-00. 170	С11			1								1.06кг
				Материалы											
				$t=-50°C$											
			ГОСТ 7473-76	Бетон М400, Мрз-250	0.044	0.011	0.022	0.044	0.044	0.044	0.044	0.044	0.044	0.044	м3
				$t=-40°C$											
			ГОСТ 7473-76	Бетон М300, Мрз 200	0.044	0.011	0.022	0.044	0.044	0.044	0.044	0.044	0.044	0.044	м3

Ведомость расхода стали на элемент, кг

Марка элемента	Изделия арматурные			Всего
	Арматура класса A-III ГОСТ 5781-82*			
	ф 6		Итого	
ПД 7,5. 7,5	2.24		2.24	2.24
ПД 3,7. 3,7	0.56		0.56	0.56
ПД 7,5. 3,7	1.06		1.06	1.06
ПД 7,5. 7,5-1	2.24		2.24	2.24
ПД 7,5. 7,5-2	2.24		2.24	2.24
ПД 7,5. 7,5-3	2.24		2.24	2.24
ПД 7,5. 7,5-4	2.24		2.24	2.24
ПД 7,5. 7,5-5	2.24		2.24	2.24
ПД 7,5. 7,5-6	2.24		2.24	2.24
ПД 7,5. 7,5-7	2.24		2.24	2.24

Инв. № подл. | Подпись и дата | Взам. инв. №

Привязан:

Инв. №

Нач. п-та	Добренко	
Рук. гр.	Макеревич	
Провер.	Стирнова	
Ст. техн.	Большакова	

320-069.86 - ИЖ-08.000

Плита ПД (ПД 7,5. 7,5; ПД 3,7. 3,7; ПД 7,5. 3,7; ПД 7,5. 7,5-1 ... ПД 7,5. 7,5-7)

Спецификация

Стадия	Лист	Листов
Р	1	1

СибЗНИИЭП г. Новосибирск

Копировал: Формат А3

Альбом III

Рис. 1

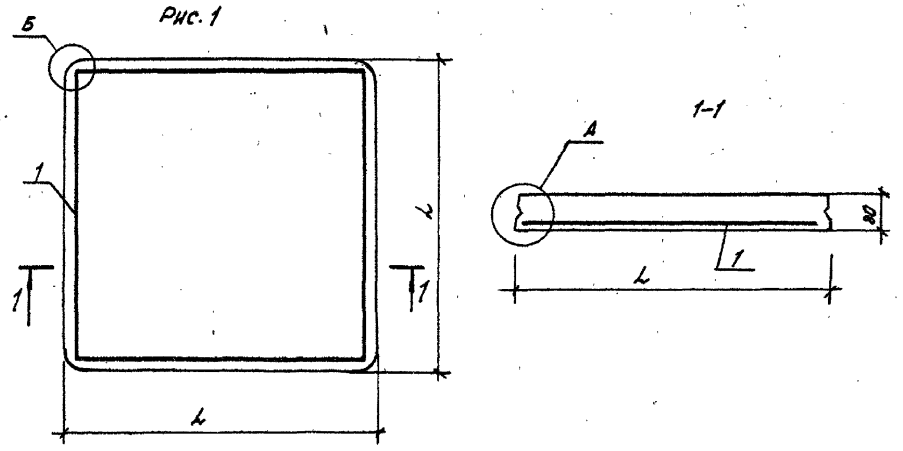

Обозначение	Марка	Рис	l_1 мм	Масса, кг
320-069.86ИЖ-08.000	ПД 7.5.7.5	1	740	110
01	ПД3,7.3,7	1	365	27,5
02	ПД7,5.3,7	2	740	55
03	ПД7,5.7,5-1	1	740	110
04	ПД7,5.7,5-2	1	740	110
05	ПД7,5.7,5-3	1	740	110
06	ПД7,5.7,5-4	1	740	110
07	ПД7,5.7,5-5	1	740	110
08	ПД7,5.7,5-6	1	740	110
09	ПД7,5.7,5-7	1	740	110

Рис. 2
остальное см. рис. 1

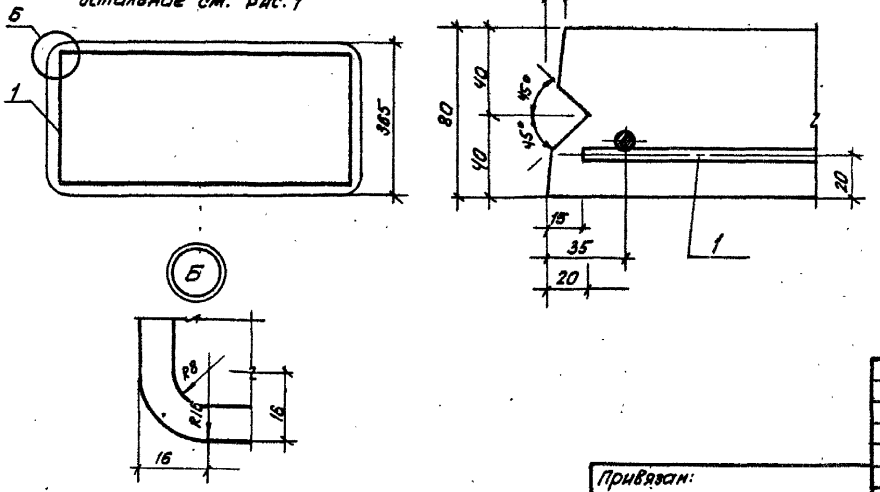

Привязан:

Инв.№

Нач.АПП.	Добренко	
Рук.гр.	Макаревич	
Провер.	Смирнова	
Ст.техн.	Богомолова	

320-069.86 - ИЖ-08.000.СБ

Плита ПД (ПД7,5.7,5; ПД3,7.3,7; ПД7,5.3,7; ПД7,5.7,5-1 ... ПД7,5.7,5-7) Сборочный чертеж.

Стадия	Масса	Масштаб
Р	см. табл.	
Лист 1	Листов 3	

СибЗНИИЭП г. Новосибирск

Копировал: Жаркова

Формат: А3

Инв.№ подл. | Подпись и дата | Взам. инв.№

Альбом II

Рис. 1

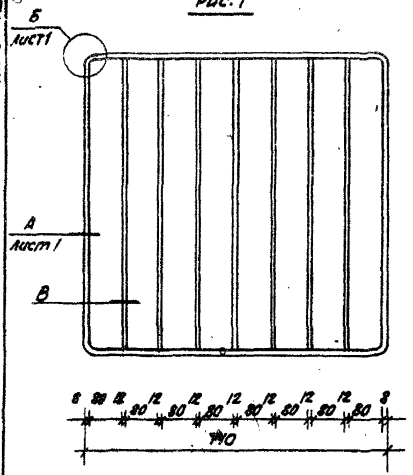

Рис. 3

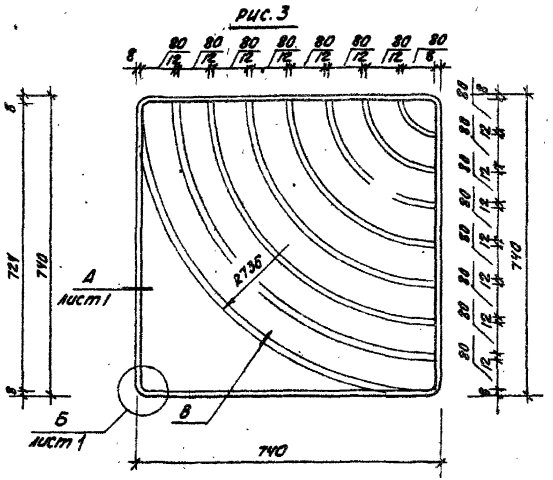

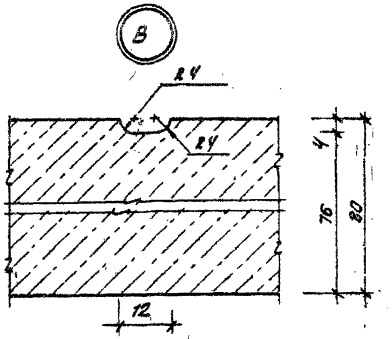

Рис. 2

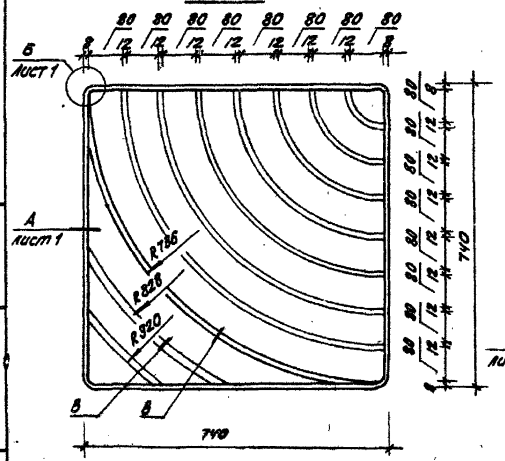

Рис. 4

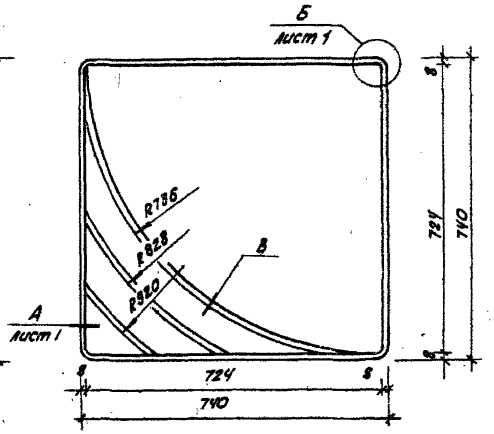

обозначение	марка	рис
320-069.86-ИЖ-08.000-03	ПД7,5.7,5-1	1
-04	ПД7,5.7,5-2	2
-05	ПД7,5.7,5-3	3
-06	ПД7,5.7,5-4	4

Привязан:

Инв. №

320-069.86 - ИЖ - 08. 000			Лист 3

Инв. № подл. | Подпись и дата | Взам. инв. №

Копировал: Теаркова

Формат А3

Рис. 1

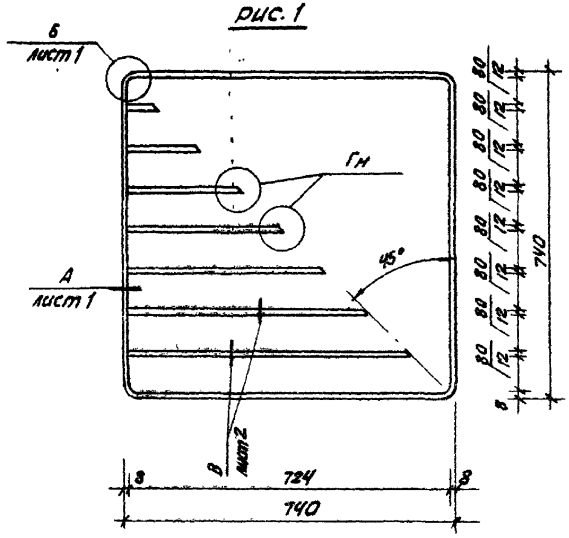

Рис. 2

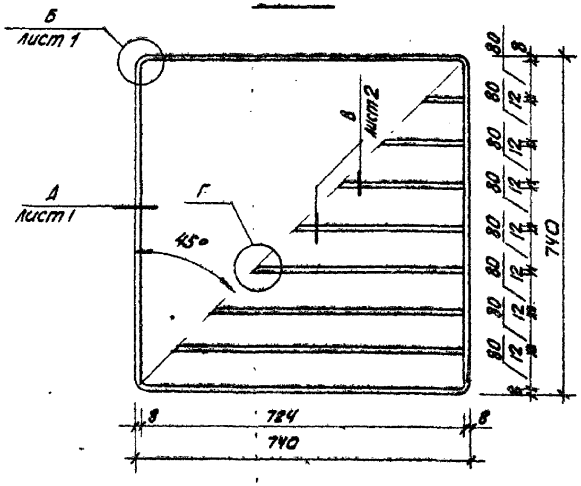

Рис. 3

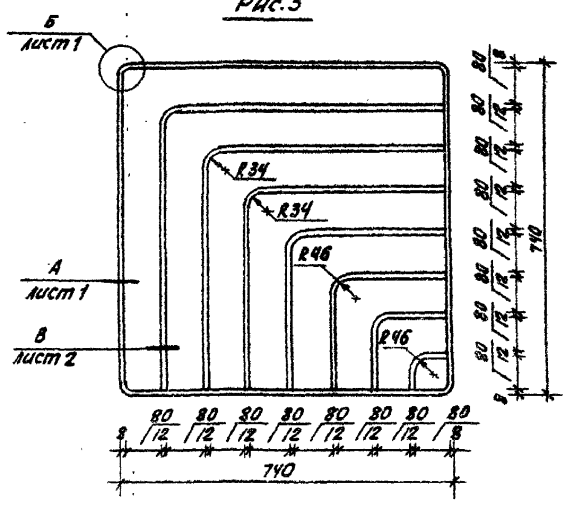

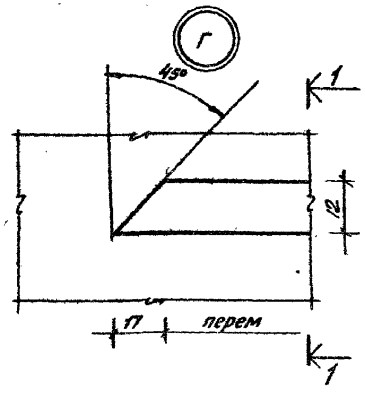

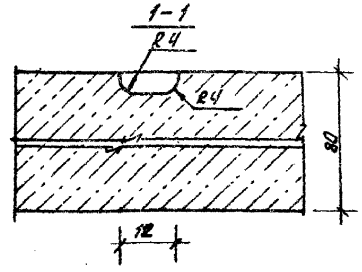

обозначение	марка	рис
320-069.86-ИЖ-08.000-07	1ДТ.5.7.5-5	1
-08	1ДТ.5.7.5-6	2
-09	1ДТ.5.7.5-7	3

Привязан:

Инв. №

320-069.86 - ИЖ-08.000

Копировал: Жаркова

Формат: А3

Инв. № подл. | Подпись и дата | Взам. инв. №

Альбом II

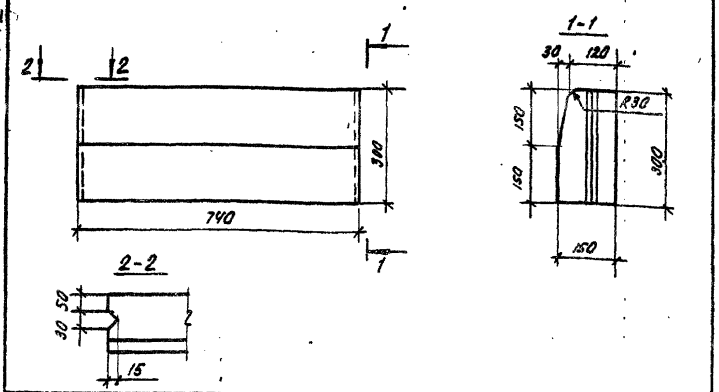

Формат	Зона	Поз.	Обозначение	Наименование	Кол.	Примечание
				Материал		
				t=-50°C		
			гост 7473-76	Бетон М 400 Р 50		
				Мрз 300, м³	0.03	
				t=-40°C		
			гост 7473-76	Бетон М 400 Р50		
				Мрз 200, м³	0.03	

Привязан:

Инв. №

Взам. инв. №

Подпись и дата

Инв. № подл.

320-069.86 - ИЖ-09.000

Бортовой камень рядовой БР75.30.15

Стадия	Масса	Масштаб
Р	72 кг	1:10

Лист 1 | Листов 1

Нач. АПН. 2	Добренко		XII 85
Рук. гр.	Макаревич		
Проверил	Смирнова		
Ст. инж.	Никифорова		

Бетон

СибЗНИИЭП г. Новосибирск

Формат А4

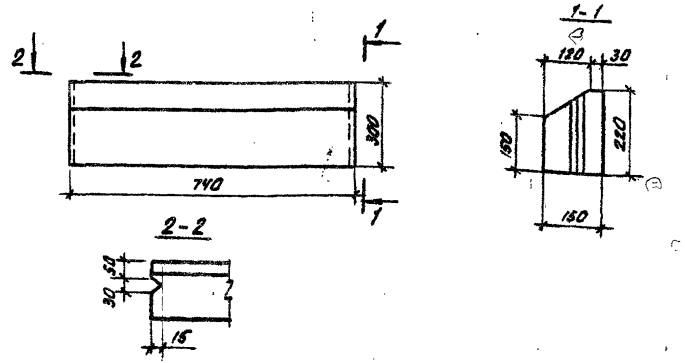

Формат	Зона	Поз.	Обозначение	Наименование	Кол.	Примечание
				Материал		
				t=-50°C		
			гост 7473-76	Бетон М 400 Р 50		
				Мрз 300, м³	0.02	
				t=-40°C		
			гост 7473-76	Бетон М 400, Р 50		
				Мрз 200 м³	0.02	

Привязан

Инв. №

Взам. инв. №

Подпись и дата

Инв. № подл.

320-069.86 - ИЖ-10.000

Бортовой камень въездной БВ 75.30.15

Стадия	Масса	Масштаб
Р	48	1:10

Лист 1 | Листов 1

Нач. АПН. 2	Добренко		XII 85
Рук. гр.	Макаревич		
Провер.	Смирнова		
Ст. инж.	Никифорова		

Бетон

СибЗНИИЭП г. Новосибирск

Копировал: Жоркова

Формат А4

Альбом II

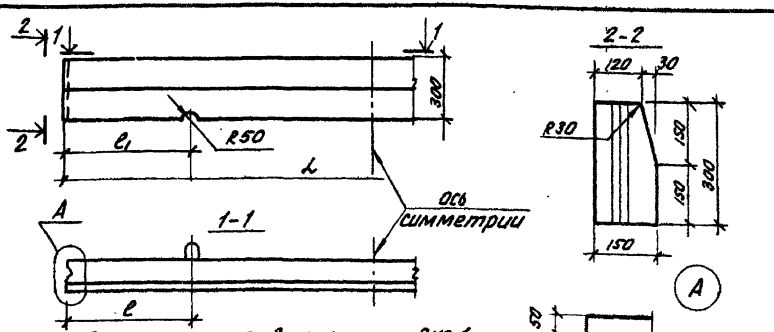

Схемы армирования Рис. 1

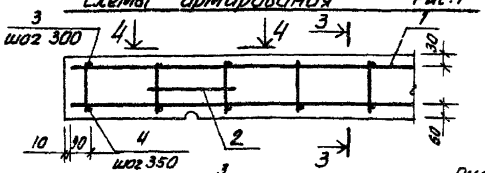

Рис. 2

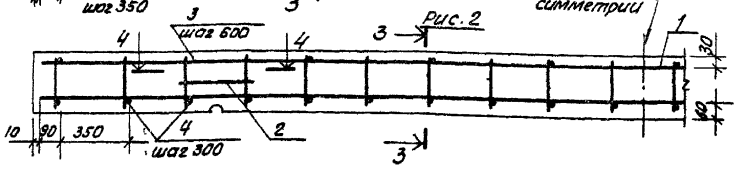

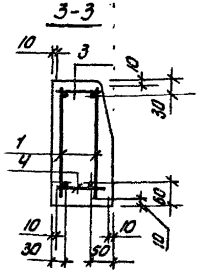

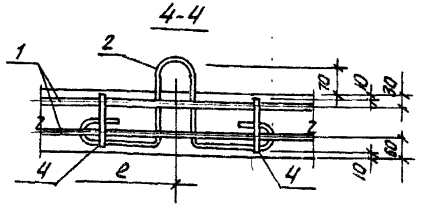

Обозначение	Марка	Размеры мм ℓ	Размеры мм ℓ	Масса ед. кг
ИЖ-11.000	БР300.30.15	3000	620	320
-01	БР600.30.15	6000	900	640

Привязан

Инв. №

Взам. инв. №

Подпись и дата

Инв. № подл.

Формат	Зона	Поз.	Обозначение	Наименование	Кол.	Масса 01	Примечание
				Документация			
А3			320-069.86-ИЖ-11.000	Сборочный чертеж			
				Сборочные единицы			
АV		1	320-069.86-ИЖ-00.030-01	Каркас Кр 4	2		2,92 кг
			320-069.86-ИЖ-00.030	Кр 3		2	11.82 кг
				Детали			
А3		2	320-069.86-ИЖ-00.002	Петля П1	2	2	0.58 кг
				Сталь арматурная			
				А-I-6 ГОСТ 5781-82*			
БV		3		ℓ=100	5	10	0.02 кг
БV		4		ℓ=130	9	20	0.03 кг
				Материалы			
				t=-50°С			
			ГОСТ 7473-76	Бетон М400, Р50, Мрз 300	0.126	0.252	м³
				t=-40°С			
			ГОСТ 7473-76	Бетон М400, Р50, Мрз 200	0.126	0.252	м³

Выборка арматуры на один элемент, кг.

Марка элемента	Изделия арматурные. Арматура класса A-I ГОСТ 5781-82* ф6	ф10		Итого	A-III ф8	ф12		Итого	Общий расход
БР 300.30.16	1,49	1.12		2,61	4,72			4,72	7,33
БР 600.30.15	2.00	1.12		3,12		10.62		10.62	13,74

Нач. АПМ 2	Добренко	
Рук. гр.	Макаревич	
Провер.	Смирнова	
Ст. инж.	Некрасова	

320-069.86-ИЖ-11.000

Бортовой камень рядовой БР 300.30.15 БР 600.30.15

Стадия	Масса	Масштаб
Р	см табл.	1:20

Лист 1 Листов 1

СибЗНИИЭП г. Новосибирск

Копировал: Жаркова

Формат А3.

Альбом II

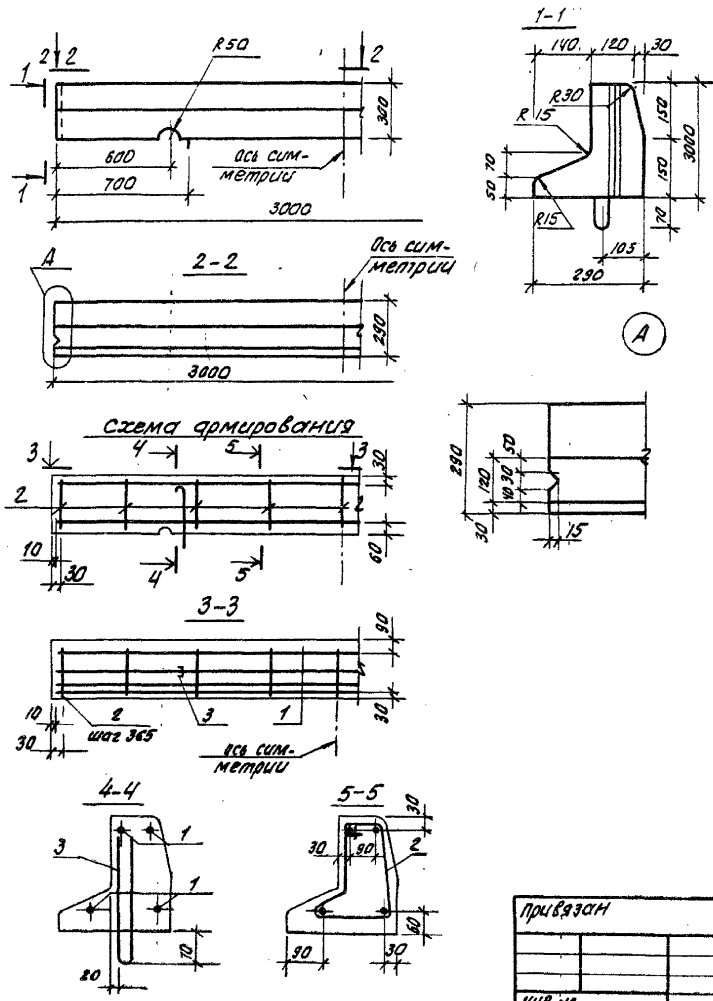

Формат	Зона	Поз	Обозначение	Наименование	Кол.	Примечание
				Документация		
А3			320-069.86-ИЖ-12.000	Сборочный чертеж		
				Детали		
				Сталь арматурная		
				А-III-8-ГОСТ 5781-82*		
Б.У		1		ℓ=2980	4	1.18кг
А		2	320-069.86-НЖ-00.001	Хомут Х1	9	0.19кг
А		3	320-069.86-ИЖ-00.003	Петля П2	2	0.55кг
				Материалы		
				t=-50°		
			ГОСТ 7473-76	Бетон М400 Р50		
				Мрз 300; м³	0.161	
				t=-40°		
			ГОСТ 7473-76	Бетон М400 Р50		
				Мрз 200, м³	0.161	

Выборка стали на один бортовой камень кг

Марка элемента	Изделия арматурные						Общий расход
	Арматура класса					Всего	
	А III		А I				
	ГОСТ 5781-82*						
	ф8	Итого	ф6	ф10	Итого		
БУ 300.30.29	4.72	4.72	1.71	1.10	2.81	7.53	7.53

Нач. апп. 2	Добренко		
Рук. гр.	Такаревич		
Провер.	Смирнова		
Ст. инж.	Никифорова		

Привязан

Инв. №

320-069.86-ИЖ-12.000

Бортовой камень с уширением БУ 300, 30.29

Стадия	Масса	Масштаб
Р	400	1:20

Лист 1 | Листов 4

СибЗНИИЭП г. Новосибирск

Копировал: [illegible]

Формат А3

Инв. № подл. | Подпись и дата | Взам. инв. №

Альбом

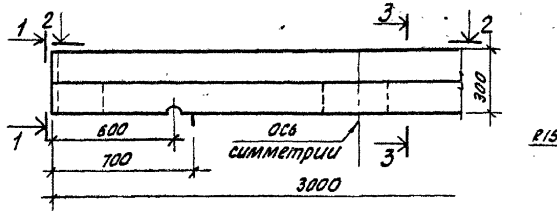

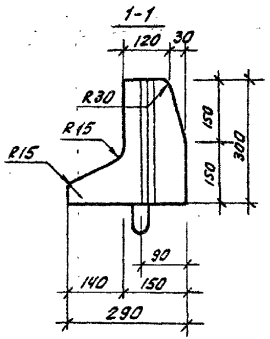

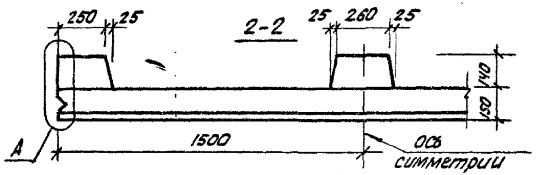



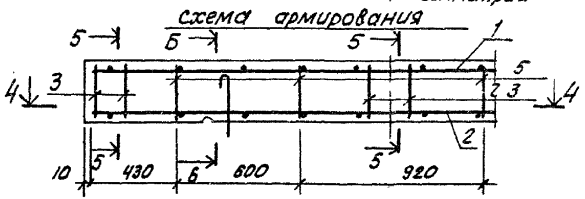

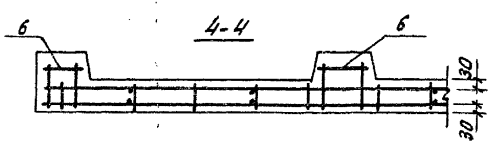

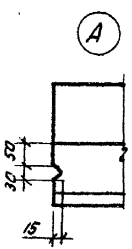

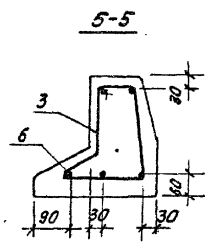

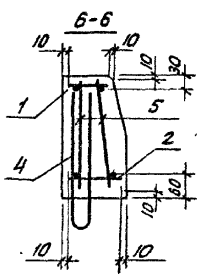

Формат	Зона	Поз.	Обозначение	Наименование	Кол.	Примечание
				Документация		
А3			320-069.86-ИЖ-13.000	Сборочный чертеж		
				Сборочные единицы		
А3		1	320-069.86-ИЖ-00.030-02.	Каркас Кр 5	1	2,58кг
А3		2	320-069.86-ИЖ-00.030-03	Кр 6	1	2,65кг
				Детали		
А4		3	320-069.86-ИЖ-00.001	Хомут Х1	8	0.19кг
А4		4	320-069.86-ИЖ-00.003	Петля П2	2	0.55кг
				Сталь арматурная		
				А-I-6-ГОСТ 5781-82*		
Б.Ч		5		ℓ = 280	8	0.06кг
Б.Ч		6		ℓ = 230	3	0.05кг
				Материалы		
				t = -50°С		
			ГОСТ 7476-73	Бетон М400; Р50; Мрз 300	0.135	м³
				t = -40°С		
			ГОСТ 7476-73	Бетон М400, Р50, Мрз 200	0.135	м³

Выборка арматуры на один элемент, кг

Марка элемента	Изделия арматурные							Общий расход
	Арматура класса							
	А-I				А-III			
	ГОСТ 5781-82*							
	ф6	ф10		Итого	ф8		Итого	
БУП 300.30.29	2.28	1.10		3.38	4.72		4.72	8.10

Привязан:

Инв. №

Нач. АПК	Добренко	
Рук. гр.	Макаревич	
Провер.	Макаревич	
Ст. инж.	Никифорова	

320-069.86-ИЖ-13.000

Бортовой камень с прерывистым уширением БУП 300.30.29

Стадия	Масса	Масштаб
Р	340	
Лист 1	Листов 1	

СибЗНИИЭП г. Новосибирск

Копировал: Жаркова

Формат А3

Инв. № подл. | Подпись и дата | Взам. инв. №

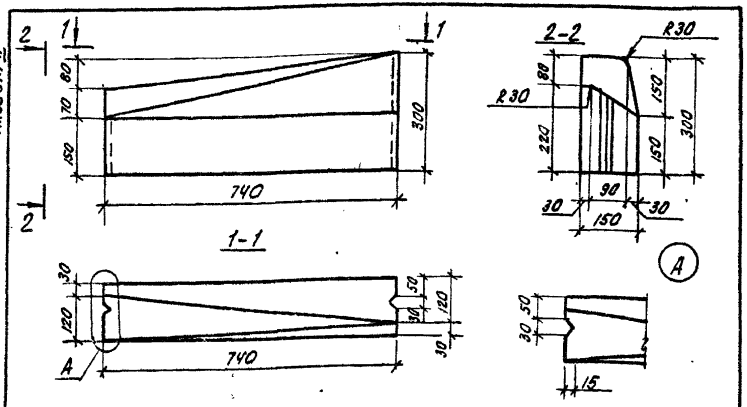

Формат	Зона	Поз.	Обозначение	Наименование	Кол.	Примечание
				Материал		
				t=-50°		
			ГОСТ 7473-76	Бетон М400 р50		
				Мрз 300 м3	0,025	
				t=-40°		
			ГОСТ 7473-76	Бетон М400 р50		
				Мрз 200, м3	0,025	

Привязан:

Инв. №

Взам. инв. № | Подпись и дата | Инв. № подл.

320-069.86-ИЖ-14.000

Бортовой камень въездной правый БВП 75.30.15

Стадия	Масса	Масштаб
Р	60,0	1:10

Лист 1 | Листов 1

Нач. АПМ 2	Добренко	
Рук. гр.	Макаревич	
Проверил	Смирнова	
Ст. инж.	Никифорова	

Бетон

СибЗНИИЭП г. Новосибирск

Копировал: Жарких Формат А4

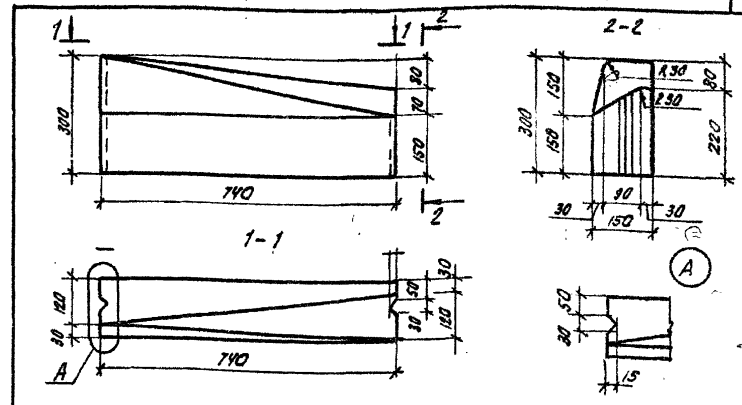

Формат	Зона	Поз.	Обозначение	Наименование	Кол.	Примечание
				Материал		
				t=-50°		
			ГОСТ 7473-76	Бетон М400 р50		
				Мрз 300, м3	0,025	
				t=-40°		
			ГОСТ 7473-76	Бетон М400 р50		
				Мрз 200, м3	0,025	

Привязан:

Инв. №

Взам. инв. № | Подпись и дата | Инв. № подл.

320-069.86-ИЖ-15.000

Бортовой камень въездной левый БВЛ 75.30.15

Стадия	Масса	Масштаб
Р	60,0	1:10

Лист 1 | Листов 1

Нач. АПМ	Добренко	
Рук. гр.	Макаревич	
Проверил	Смирнова	
Ст. инж.	Никифорова	

Бетон

СибЗНИИЭП г. Новосибирск

Копировал: Жарких Формат А4

Альбом II

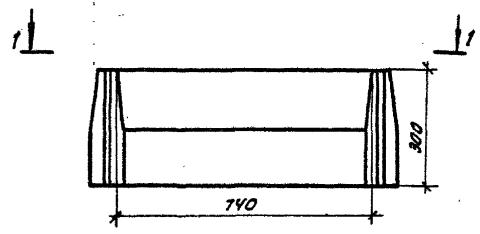

2-2

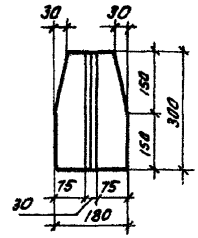

Обозначение	Марка	Размер Мм, R	Масса, кг
ИЖ - 16.000	БК6.75.30.15	5000	88.8
— 01	БК8.75.30.18	8000	88.8
— 02	БК12.75.30.18	12000	88.8
— 03	БК15.75.30.15	15000	88.8

1-1

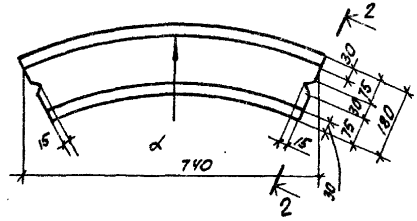

Формат	Зона	Поз.	Обозначение	Наименование	Кол. на исполнение				Примечание
						01	02	03	
				Материал					
				t=-50°					
			ГОСТ 7473-76	Бетон М400 Р50					
				Мрз 300, м3	0.04	0.04	0.04	0.04	
			ГОСТ 7473-76	t=-40°					
				Бетон М400 Р50					
				Мрз 200, м3	0.04	0.04	0.04	0.04	

Взам. инв.№ | Подпись и дата | Инв.№ подл.

Привязан:

Инв. №

Нач.отд.	Добренко	
Рук.гр.	Макаревич	
Провер.	Смирнова	
Ст.инж.	Никифорова	

320-089.86-ИЖ-16.000

Бортовые камни криволинейные БК (БК5.75.30.18; БК8.75.30.18; БК12.75.30.18; БК15.75.30.18)

Стадия	Масса	Масштаб
Р	см табл.	1:10

Лист 1 Листов 1

Бетон

СибЗНИИЭП г. Новосибирск

Копировал: Теаркова

Формат А3

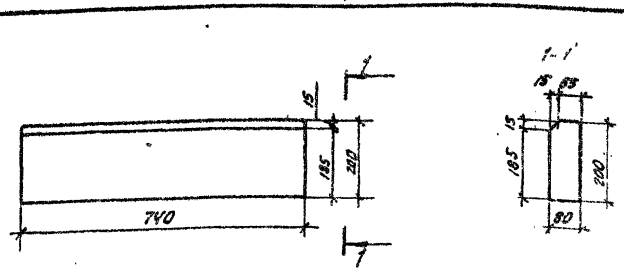

Формат	Зона	Поз.	Обозначение	Наименование	Кол.	Примечание
				Материал		
				t=-50°C		
			ГОСТ 7473-76	Бетон М300 Р40		
				Мрз 300 м³	0.01	
				t=-40°C		
			ГОСТ 7473-76	Бетон М300 Р40		
				Мрз 200 м³	0.01	

Привязан:

Инв. №

Взам. инв. №

Подпись и дата

Инв. № подл.

320-069.86-ИЖ. 17.000

Бортовой камень рядовой БР 75.20.8

Стадия	Масса	Масштаб
Р	28	1:10
Лист 1	Листов 1	

Бетон

СибЗНИИЭП г. Новосибирск

Нач. АПМ-2	Доренко	
Рук. гр.	Макаревич	
Провер.	Смирнова	
Ст. инж.	Никифорова	

Формат А4

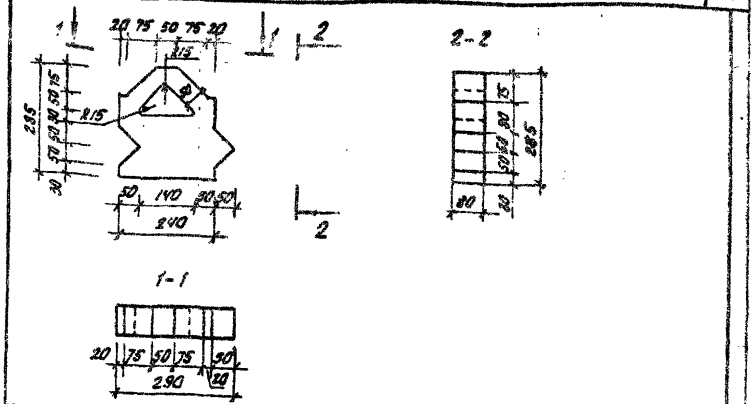

Формат	Зона	Поз.	Обозначение	Наименование	Кол.	Примечание
				Материал		
				t=-50°C		
			ГОСТ 7473-76	Бетон М300 Р40		
				Мрз 300, м³	0.005	
				t=-40°C		
			ГОСТ 7473-76	Бетон М300 Р40		
				Мрз 200, м³	0.005	

Привязан:

Инв. №

Взам. инв. №

Подпись и дата

Инв. № подл.

320-069.86-ИЖ-18.00.0

Бортовой камень декоративный БД 25.28.8

Стадия	Масса	Масштаб
Р	12	1:10
Лист	Листов 1	

Бетон

СибЗНИИЭП г. Новосибирск

Нач. АПМ-2	Доренко	
Рук. гр.	Макаревич	
Провер.	Смирнова	
Ст. инж.	Никифорова	

Калькировал: Теорокова

Формат А4

Альбом II

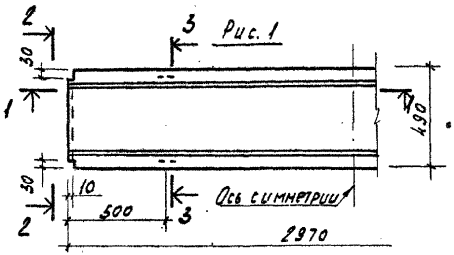

Рис. 1

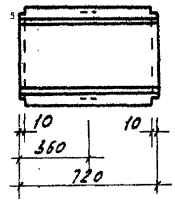

Рис. 2
Остальное - см. рис. 1

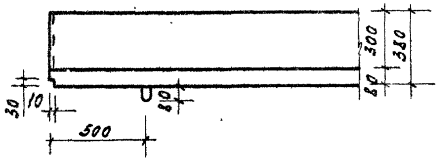

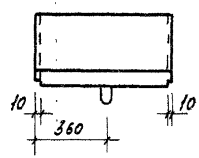

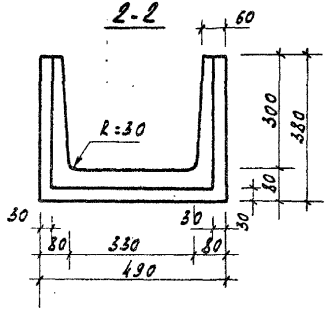

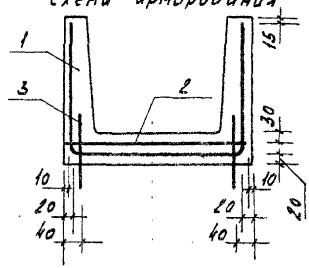

Формат	Зона	Поз.	Обозначение	Наименование	Кол. на испол.	С1	Приме-чание
				Документация			
А3			320-069.86НЖ-19.000	Сборочный чертеж			
А3							
				Сборочные единицы			
А3		1	320-069.86-НЖ-00.190-02	С16	1		5.19 кг
			320-069.86-НЖ-00.190-01	С15		1	1.05 кг
А3		2	320-069.86-НЖ-00.180-02	С14	1		1.67 кг
			320-069.86-НЖ-00.180-01	С13		1	0.40 кг
				Детали			
А4		3	320-069.86-НЖ-00.004	Петля П3	4	2	0.33 кг
				Материалы			
				Бетон М200, Мрз 150	0.24	0.06	м³

Выборка стали на один элемент, кг

Марка элемента	Изделия арматурные						Общий расход
	Арматура класса						
	А-I		Вр-I				
	ГОСТ 5781-82*		ГОСТ 6727-80*				
	ф8	Итого	ф3	ф4	ф5	Итого	
Вр300.38.50	1.32	1.32	2.34	3.30	1.12	6.76	8.08
Вр75.38.50	0.66	0.66	0.40	0.77	0.28	1.45	2.11

Обозначение	Марка	Рис.	Масса ед, кг
НЖ-19.000	Вр300.38.50	1	600
-01	Вр75.38.50	2	150

Привязан

Инв. № подл. | Подпись и дата | Взам. инв. №

Нач. ЛПМ	Додренко	
Рук. гр.	Макоревич	
Провер.	Городарова	
Вед. инж.	Смирнова	

Инв. №

320-069.86-НЖ-19.000

Водосточный лоток рядовой Вр (Вр.300, 38.50; Вр 75.38.50)

Стадия	Масса	Масштаб
Р	сн.	

Листов 1

СибЗНИИЭП г. Новосибирск

Копировал Кириенко

Формат А3

Альбом II

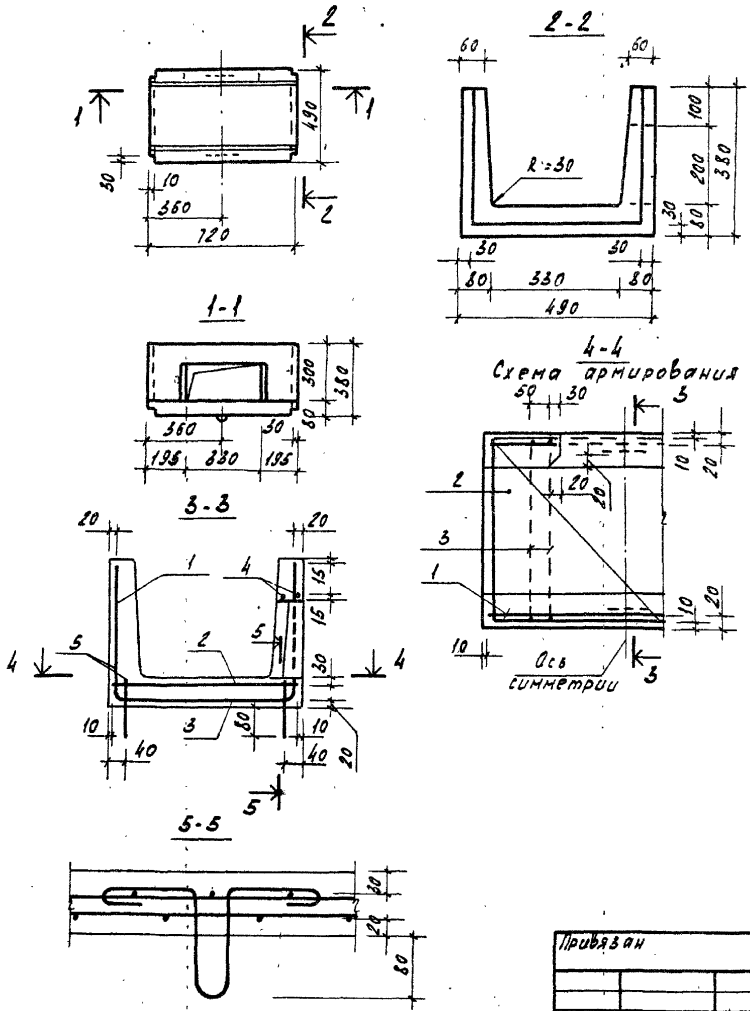

Формат	Зона	Поз.	Обозначение	Наименование	Кол.	Примечание
				Документация		
А3			320-069.86-НЖ-20.000	Сборочный чертеж		
				Сборочные единицы		
А3		1	320-069.86-НЖ-00.190-03	Сетка С17	1	0.88 кг
А3		2	320-069.86-НЖ-00.180-01	С13	1	0.40 кг
				Детали		
д.ч		3		А-III-Б-ГОСТ 5781-82*, l=470	4	0.11 кг
д.ч		4		3 Вр I-ГОСТ 6727-80*, l=700	2	0.04 кг
А4		5	320-069.86-НЖ-00.005	Петля П4	2	0.41 кг
				Материалы		
				Бетон М200 Нрз 150	0.05	м³

Выборка стали на один элемент, кг

Марка элемента	Изделия арматурные								Общий расход
	Арматура класса								
	А-I		А-III		Вр-I				
	ГОСТ 5781-82*				ГОСТ 6727-80*				
	⌀10	Итого	⌀6	Итого	⌀3	⌀4	⌀5	Итого	
ВП 75.38.50	0.82	0.82	0.44	0.44	0.40	0.60	0.28	1.28	2.54

Нач. АПМ	Добренко		
Рук. гр.	Макаревич		
Провер.	Торубарова		
Вед. инж.	Смирнова		

Привязан

Инв. №

320-069.86-НЖ-20.000

Водосточный лоток примыкания ВП 75.38.50

Стадия	Масса	Масштаб
Р	150	

Лист 1 Листов 1

СибЗНИИЭП г. Новосибирск

Инв. № подл. | Подпись и дата | Взам. инв. №

Копировал Кириенко Формат А3

Альбом V

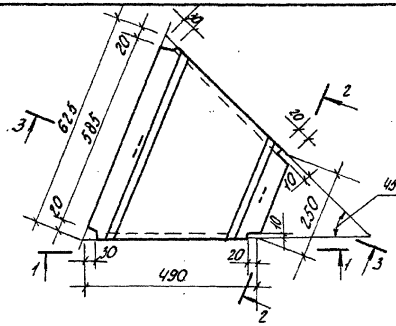

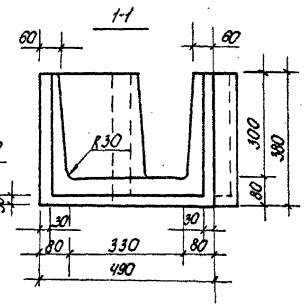

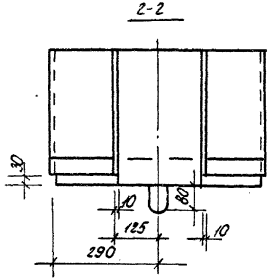

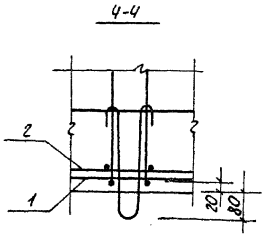

3-3

Схема армирования

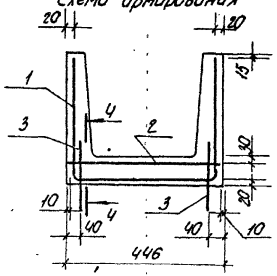

Формат	Зона	Поз.	Обозначение	Наименование	Кол.	Примечание
				Документация		
А3			320-069.86-ИЖ-21.000	Сборочный чертеж		
				Сборочные единицы		
А4		1	320-069.86-ИЖ-00.220	С20	1	0.96 кг
А3		2	320-069.86-ИЖ-00.210-01	С19	1	0.28 кг
				Детали		
А4		3	320-069.86-ИЖ-00.004	Петля П3	2	0.33 кг
				Материалы		
				Бетон М200. Мрз=150	0.04	м3

Выборка стали на один элемент, кг

Марка элемента	Изделия арматурные						Общий расход
	Арматура класса						
	А-I		Вр-I				
	ГОСТ 5781-82*		ГОСТ 6727-80*				
	ф8	Итого	ф3	ф4	ф5	Итого	
ВП 45	0.66	0.66	0,19	0.22	0.82	1.23	1.89

Инв. № подл. | Подп. и дата | Взам. инв. №

Привязан

Инв. №

Нач. КПМ	Добренко		
Рук. гр.	Макоревич		
Провер.	Горбарово		
Вед. инж.	Смирново		

320·069.86-ИЖ-21.000

Водосточный лоток поворотный ВП 45

Стадия	Масса	Масштаб
Р	100	

Лист 1 | Листов 1

СибЗНИИЭП г. Новосибирск

Копировал: Порфирьева

Формат А3

Альбом I

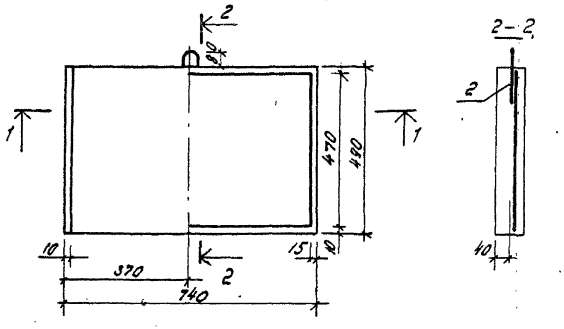

Формат	Зона	Поз.	Обозначение	Наименование	Кол.	Примечание
				Документация		
А3			320-069.86-НЖ-22.000	Сборочный чертеж		
				Сборочные единицы		
А3		1	320-069.86-НЖ-00.180	Сетка С12	1	0.61 кг
				Детали		
А4		2	320-069.86-НЖ-00.004	Петля П3	1	0.33 кг
				Материалы		
				Бетон м300, мрз 200	0.03	м3

Выборка стали на один элемент, кг

Марка элемента	Изделия арматурные							Общий расход
	Арматура класса							
	А-I			Вр-I				
	ГОСТ 5781-82*			ГОСТ 6727-80*				
	ф8		Итого	ф3	ф5		Итого	
ПВ1	0.33		0.33	0.12	0.49		0.61	0.94

Привязан

Инв. №

Нач. АПМ	Добренко		
Рук. гр.	Макаревич		
Провер.	Горбарова		
Вед. инж.	Ширнова		

320-069.86-НЖ-22.000

Плита водостока ПВ1.

Стадия	Масса	Масштаб
Р	72	
Лист 1	Листов 1	

СибЗНИИЭП г. Новосибирск

Копиров: Морозова

Формат А3

Инв. № подл. | Подпись и дата | Взам. инв. №

Альбом II

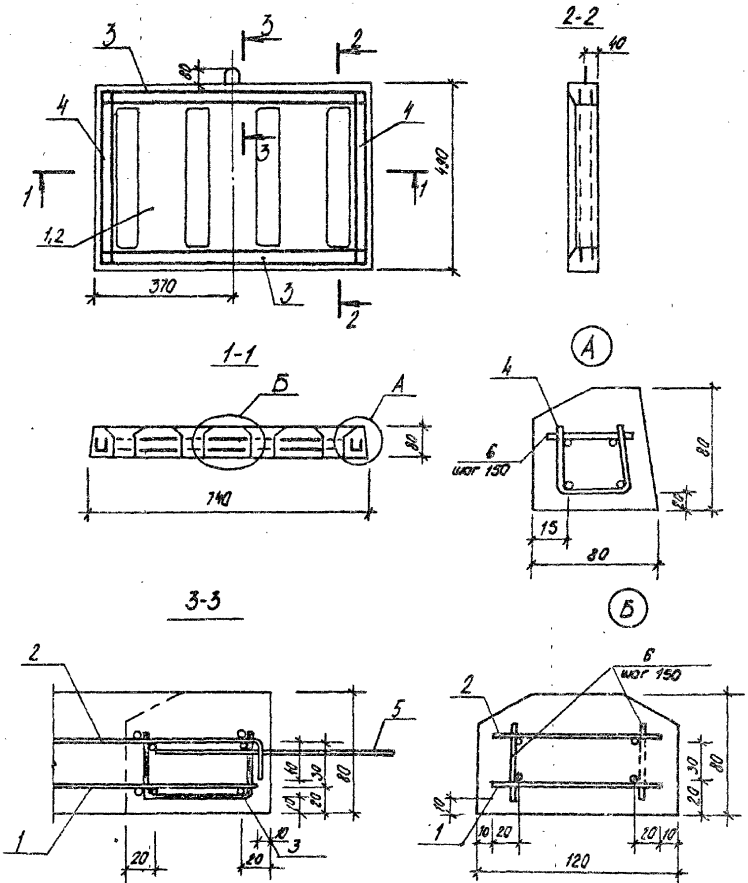

Формат	Зона	Поз.	Обозначение	Наименование	Кол.	Примечание
				Документация		
А3			320-069.86-ИЖ-23.000	Сборочный чертеж		
				Сборочные единицы		
А3		1	320-069.86-ИЖ-00.230	Сетка С 21	1	0,56 кг
А3		2	320-069.86-ИЖ-00.230-01	С 22	1	0,70 кг
А3		3	320-069.86-ИЖ-00.240	С 23	2	0,45 кг
А3		4	320-069.86-ИЖ-00.240-01	С 24	2	0,31 кг
				Детали		
Б4		5	320-069.86-ИЖ-00.004	Петля П3	1	0,33 кг
Б4		6		Вр-I-3 ГОСТ 6727-80* ℓ=50	20	0,003 кг
				Материалы		
				Бетон М300; Мр3 200	0,03	м3

Выборка стали на один элемент, кг

Марка элемента	Изделия арматурные							Общий расход
	Арматура класса							
	А-I			Вр-I				
	ГОСТ 5781-82*			ГОСТ 6727-80*				
	ф8		Итого	ф3	ф5		Итого	
ПВ2	0,33		0,33	0,50	2,26		2,76	3,09

Привязан					
Инв. №			Нач. АПМ	Добренко	
			Рук. гр.	Макаревич	
			Провер.	Гарубарова	
			Вед. инж.	Смирнова	

320-069.86-ИЖ-23.000

Плита водостока ПВ2

Отдел	Масса	Масштаб
Р	72 кг	

Лист 1 | Листов 2

Сиц. АПМ ЭП г. Новосибирск

Инв. № подл. | Подпись и дата | Взам. инв. №

Копировал Рарова

Формат А3

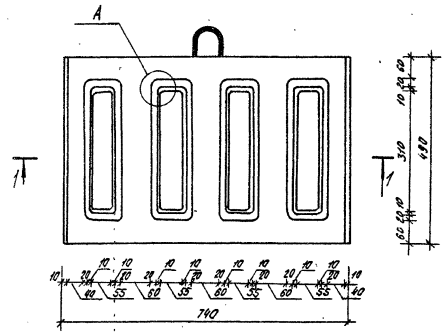

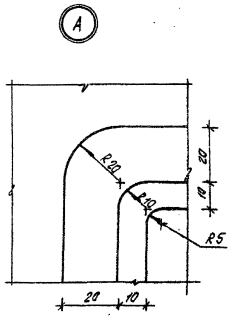

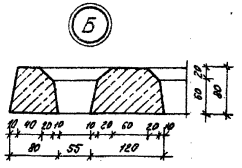

Привязан

Инв.№

320-069.86-ИЖ-23.000

Лист 2

Копировал Орлова

Формат А3

Альбом II

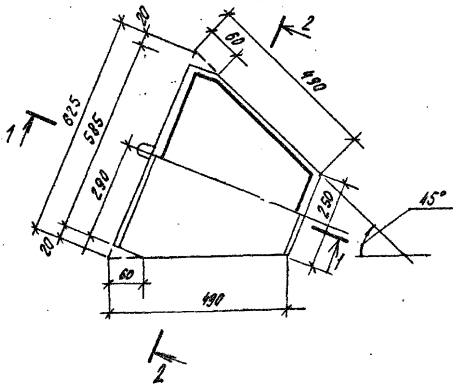

1-1

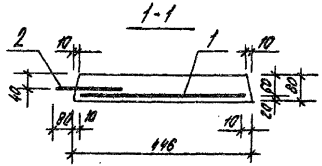

2-2

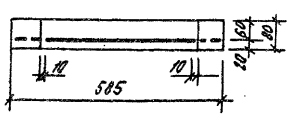

Формат	Зона	Поз.	Обозначение	Наименование	Кол.	Примечание
				Документация		
А3			320-069.86-ИЖ-24.000	Сборочный чертеж		
				Сборочные единицы		
А3		1	320-069.86-ИЖ-00.210	Сетка С18	1	0,40 кг
				Детали		
А4		2	320-069.86-ИЖ-00.004	Петля П3	1	0,33 кг
				Материалы		
				Бетон М300, Мрз 200	0,03	м3

Выборка стали на один элемент, кг

Марка элемента	Изделия арматурные							Общий расход
	Арматура класса							
	А-I			Вр-I				
	ГОСТ 5781-82*			ГОСТ 6727-80*				
	ф8		Итого	ф3	ф5		Итого	
ПВЗ	0,33		0,33	0,06	0,34		0,40	0,73

Привязан							
Инв. №							

Нач. АПМ	Добренко		
Рук. гр.	Макаревич		
Провер.	Торубарова		
Вед. инж.	Смирнова		

320-069.86-ИЖ-24.000

Плита водостока ПВЗ

Стадия	Масса	Масштаб
Р	72 кг	

Лист 1 Листов 1

Сибэнимэп г. Новосибирск

Копировал Рарова

Формат А3

Инв. № подл. | Подпись и дата | Взам. инв. №

Альбом II

Рис. 1

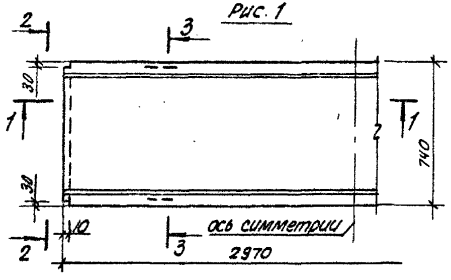

Рис. 2
остальное см. рис. 1

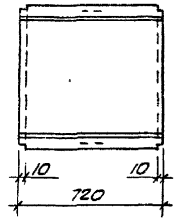

1-1

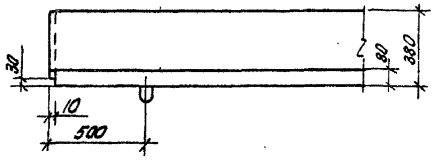

1-1

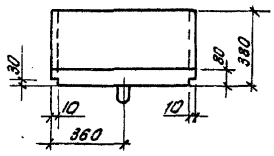

2-2

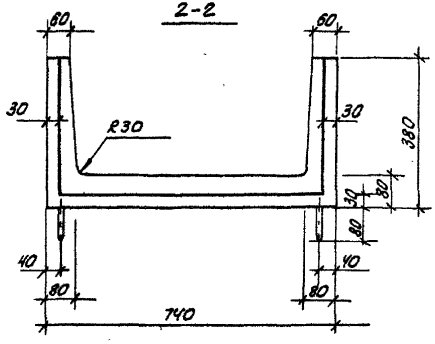

3-3
схема армирования

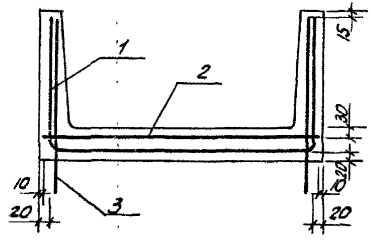

Формат	Зона	Поз.	Обозначение	Наименование	Кол.		Примечание
						01	
				Документация			
А3			320-069.86-ИЖ-25.000	Сборочный чертеж			
				Сборочные единицы			
А3		1	320-069.86-ИЖ-00.190-04	Сетка С25	1		5.12 кг
			-05	С26		1	1.27 кг
А3		2	320-069.86-ИЖ-00.180-03	С27	1		3,50 кг
			-04	С28		1	0.86 кг
				Детали			
А4		3	320-069.86-ИЖ-00.004-01	Петля П5	4	2	0.84 кг
				Материалы			
				Бетон М200 Мрз150	0.30	0.07	м³

Ведомость расхода стали на элемент, кг

Марка элемента	Изделия арматурные						Всего
	Арматура класса						
	A-I		Bp I				
	ГОСТ 5781-82*		ГОСТ 6727-80*				
	ф12	Итого	ф3	ф4	ф5	Итого	
Вр 300. 38. 75	3.76	3.76	1.95	3.77	2.90	8.62	12. 38
Вр 75. 38. 75	1.88	1.88	0.52	0.91	0.70	2.13	4.01

Обозначение	Марка	Рис.	Масса, кг
ИЖ-25.000	Вр 300.38.75	1	750
-01	Вр 75. 38. 75	2	175

Привязан:

Инв. №

Взам. инв. №

Подпись и дата

Инв. № подл.

Нач. АПК	Добренко	
Рук. гр.	Макаревич	
Проверил	Смирнова	
Н. техн.	Бесолкабова	

320-069.86-ИЖ-25.000

Водосточный лоток рядовой Вр (Вр 300. 38. 75; Вр 75. 38. 75)

Стадия	Масса	Масштаб
Р	см. табл.	
Лист	Листов 1	

СибЗНИИЭП
г. Новосибирск

Калькировал: Смирнова

Формат А3.

Альбом Б

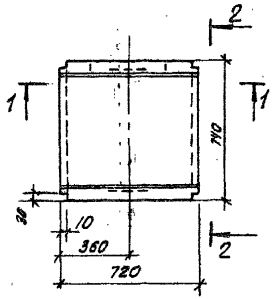

1-1

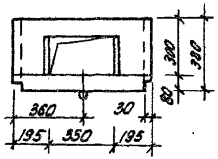

3-3

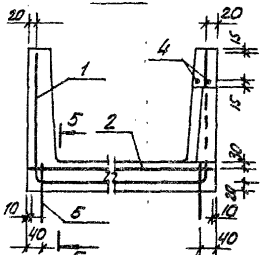

5-5

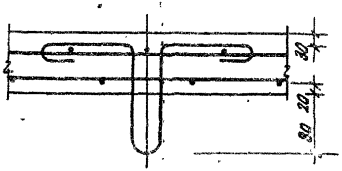

2-2

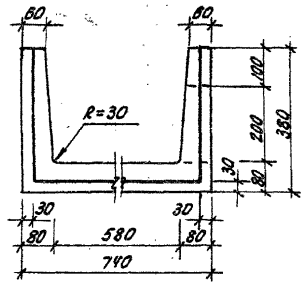

4-4

Схема армирования

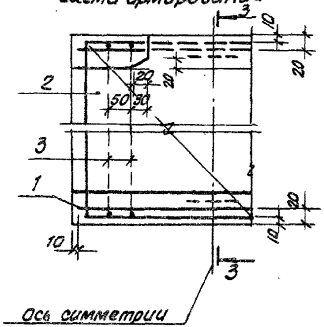

Формат	Зона	Поз.	Обозначение	Наименование	Кол.	Примечание
				Документация		
А3			ИЖ-26.000	Сборочный чертеж		
				Сборочные единицы		
А3		1	ИЖ-00.190	Сетка С29	1	1.04кг
А3		2	ИЖ 00.180-04	С28	1	0.86кг
				Детали		
БУ		3		А-III-6-ГОСТ5781-82*, ℓ=720	4	0.16кг
БУ		4		ВрI-ГОСТ6727-80*, ℓ=100	2	0.04кг
АЧ		5	ИЖ-00.005-01	Петля ПЧ	2	0.41кг
				Материалы		
				Бетон М200, Мрз 150	0.07	м³

Ведомость расхода стали на элемент, кг

Марка элемента	Изделия арматурные								Общий расход
	Арматура класса								
	AI		A-III		BpI				
	ГОСТ 5781-82*				ГОСТ 6727-80*				
	ф10	Итого	ф6	Итого	ф3	ф4	ф5	Итого	
ВП75.38.75	0.82	0.82	0.64	0.64	0.58	0.72	0.70	1.98	3.44

Инв.№ подл. | Подпись и дата | Взам.инв.№

Привязан:

Инв.№

Нач.отд.	Добренко		
Рук.гр.	Матеревич		
Провер.	Смирнова		
Инж.	Логунова		

320-069.86-ИЖ-26.000

Водосточный лоток примыкания ВП75.38.75

Стадия	Вес, кг	Масштаб
Р	50.0кг	

Лист 1 | Листов 1

СибЗНИИЭП г.Новосибирск

Копировал: Жаркова.

Формат А3

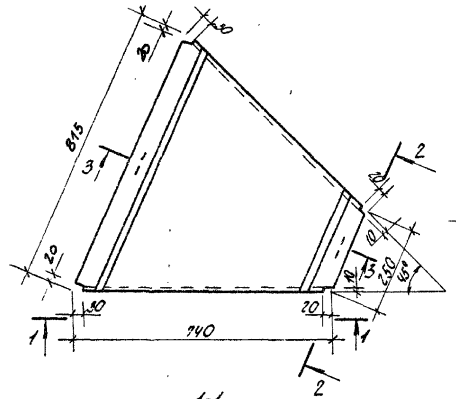

Формат	Зона	Поз.	Обозначение	Наименование	Кол.	Примечание
				Документация		
А3			320-069.86-ИЖ-27.000	Сборочный чертеж		
				Сборочные единицы		
А3		1	320-069.86-ИЖ-00.220-01	Сетка С30	1	1.63 кг
А3		2	320-069.86-ИЖ-00.210-02	С31	1	0.60 кг
				Детали		
А4		3	320-069.86-ИЖ-00.004	Петля П3	2	0.33 кг
				Материалы		
				Бетон М200 Мрз 150	0.09	м³

Ведомость расхода стали на элемент, кг

Марка элемента	Изделия арматурные						Всего
	Арматура класса						
	A-I		Bp I				
	ГОСТ 5781-82*		ГОСТ 6727-80*				
	⌀8	Итого	⌀3	⌀4	⌀5	Итого	
ВП 45-1	0.66	0.66	0.35	0.48	1.40	2.23	2.89

Привязан

Инв.№

Нач.ЛПМ	Добренко		11.88
Рук.гр.	Макаревич		
Проверил	Смирнова		
Ст.техн.	Богданова		

320-060.86-ИЖ-27.000

Водосточный лоток поворотный ВП 45-1

Стадия	Масса	Масштаб
Р	175	
Лист 1	Листов 1	

СибЗНИИЭП г. Новосибирск

Копировал: Тюрюрева

Формат А3

Инв.№ подл. | Подпись и дата | Взам. инв.№

Альбом 1

Формат	Зона	Поз	Обозначение	Наименование	Кол.		Примечание
				Документация			
А3			320-069.86-НЖ-28.000 СБ	Сборочный чертеж			
				Сборочные единицы			
А4		1	320-069.86-НЖ-00.040-01	Каркас КР 8	4	4	0.40 кг
А3		2	320-069.86-НЖ-00.250-02	Сетка С 37	1		7.90 кг
А3			-03	С 40		1	4.95 кг
А3		3	320-069.86-НЖ-00.260-02	С 38	1		2.85 кг
А3			-03	С 41		1	2.35 кг
А4		4	320-069.86-НЖ-00.270-01	С 39	1	1	0.70 кг
				Изделие закладное			
А4		5	320-069.86-НЖ-00.410	Петля ПБ	1	1	0.83 кг
А4		6	-01	П7	2	2	0.69 кг
				Материалы			
				$t = -50°C$			
				Бетон М300 Мрз 150	0.17	0.14	м3
				$t = -40°C$			
				Бетон М300, Мрз 100	0.17	0.14	м3

Ведомость расхода стали на элемент, кг.

Марка элемента	Изделия арматурные						
	Арматура класса						Всего
	А-I		А-III				
	ГОСТ 5781-82*		ГОСТ 5781-82*				
	ф6	Итого	ф8	ф10	ф12	Итого	
ПС 7.5.12	5.15	5.15	1.35		6.55	7.90	13.05
ПС 7.5.9	4.65	4.65	1.35	3.60		4.95	9.60

Продолжение ведомости.

Изделия закладные					
Арматура класса				Всего	Общий расход
А-I		А-III			
ГОСТ 5781-82*		ГОСТ 5781-82*			
ф10	Итого	ф12	Итого		
0.62	0.62	1.59	1.59	2.21	15.26
0.62	0.62	1.59	1.59	2.21	11.81

Инв. № подл. | Подпись и дата | Взам. инв. №

Привязан

Инв. №

Нач. КПиМ	Доброенко		
Гл. спец.	Макеревич		
Руководитель	Стирнова		
Ст. техник	Богомолова		

320-069.86-НЖ-28.000

Панель стеновая ПС (ПС 7.5.12, ПС 7.5.9)

Спецификация

Стадия	Лист	Листов
Р	1	1

ЗапсибТЭП г. Новосибирск

Копировал: Шар

Формат А3

Альбом II

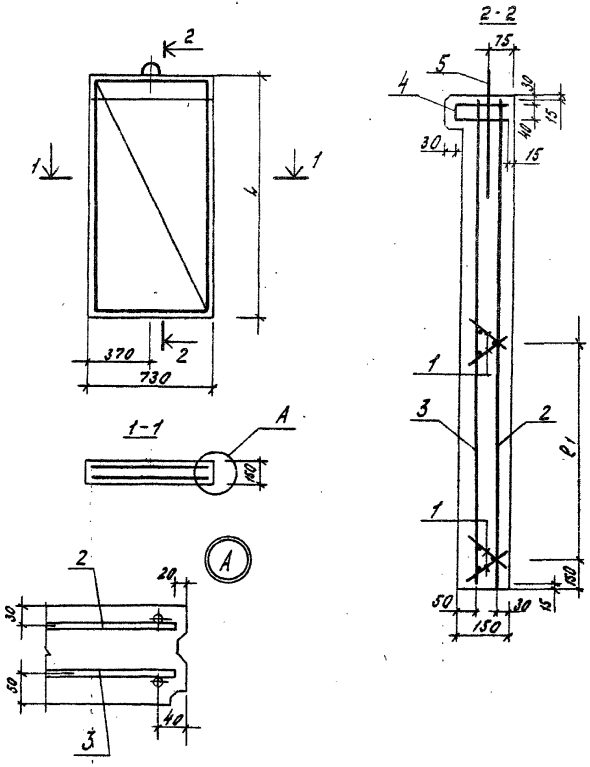

Обозначение	Марка	Размеры, мм			Масса ед, кг
		L	l_1		
320-069.86-НЖ-28.000	ПС7,5.12	1500	750		4.25
—01	ПС7.5.9	1200	600		3.50

Привязан					
Инв. №					

Нач. АПМ	Добренко		
Рук. гр.	Макаревич		
Провер.	Торубарова		
Вед. инж.	Стиранова		

320-069.86-НЖ-28.000. СБ

Панель стеновая ПС (ПС7,5.12; ПС 7,5.9) Сборочный чертеж.

Стадия	Масса	Масштаб
Р	см. табл.	

Лист 1 Листов 2

СибЗНИИЭП г. Новосибирск

Копиров: [illegible]

Формат: А3

Инв. № подл. | Подпись и дата | Взам. инв. №

Альбом II

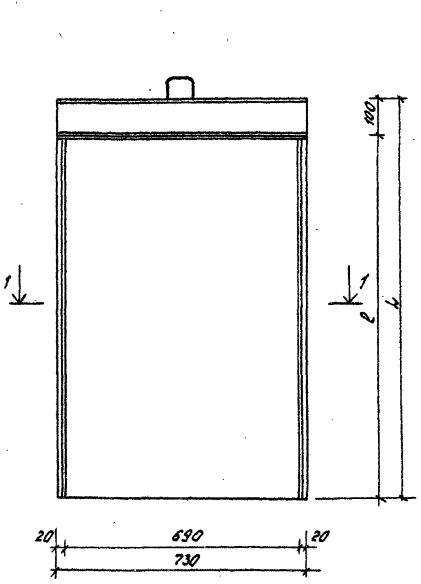

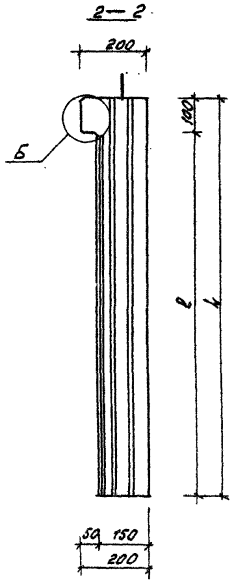

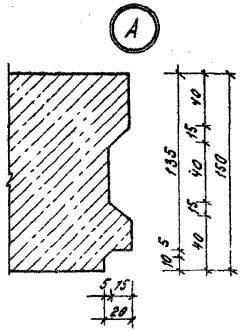

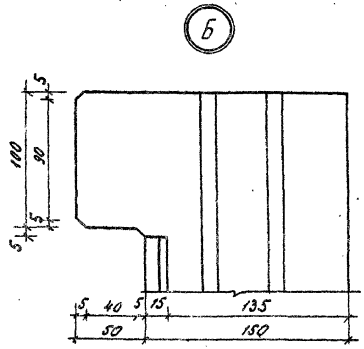

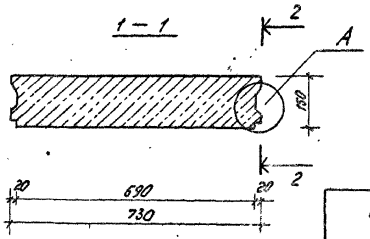

Обозначения	Марка	Размеры, мм	
		L	ℓ
320-069.86-НЖ-28.000	ПС7.5.12	1500	1400
-01	ПС7.5.9	1200	1100

Привязан

Инв. №

320-069.86-НЖ-28. 000 СБ

Лист 2

Копиров: Морозова.

Формат А3

Инв. № подл. | Подпись и дата | Взам. инв. №

Альбом II

Формат	Зона	Поз.	Обозначение	Наименование	Кол.	01	Примечание
				Документация			
А3			320-069.86-НЖ-29.000СБ	Сборочный чертеж			
				Сборочные единицы			
А4		1	320-069.86-НЖ-00.040-01	Каркас КР8	4	4	0.40 кг
А3		2	320-069.86-НЖ-00.250-02	Сетка С37	1		7.90 кг
А3			-03	С40		1	4.95 кг
А3		3	320-069.86-НЖ-00.260-02	С38	1		2.85 кг
А3			-03	С41		1	2.35 кг
А4		4	320-069.86-НЖ-00.270-01	С39	1	1	0.70 кг
				Изделие закладное			
А4		5	320-069.86-НЖ-00.410	Петля П6	1	1	0.83 кг
А4		6	-01	П7	2	2	0.69 кг
				Материалы			
				t=-50°С			
				Бетон М300 Мрз 150	0.18	0.15	м³
				t=-40°С			
				Бетон М300, Мрз 100	0.18	0.15	м³

Ведомость расхода стали на элемент, кг.

Марка элемента	Изделия арматурные						
	Арматура класса						Всего
	А-I ГОСТ 5781-82*		А-III ГОСТ 5781-82*				
	ф6	Итого	ф8	ф10	ф12	Итого	
ПС 7.5.12-1	5.15	5.15	1.35		6.55	7.90	13.09
ПС 7.5.9-1	4.65	4.65	1.35	3.60		4.95	9.60

Продолжение ведомости

Изделия закладные						
Арматура класса					Всего	Общий расход
А-I ГОСТ 5781-82*		А-III ГОСТ 5781-82*				
ф10	Итого	ф12	Итого			
0.62	0.62	1.59	1.59	2.21	15.26	
0.62	0.62	1.59	1.59	2.21	11.81	

Привязан

Инв. № подл. | Подпись и дата | Взам. инв. №

Нач. АПМ	Добренко		10.85
Рук. гр.	Макоревич		
Провер.	Смирнова		
Гл. техн.	Боголюбов		

320-069.86-НЖ-29.000

Панель стеновая ПС (ПС7.5.12-1, ПС7.5.9-1) Спецификация

Стадия	Лист	Листов
Р	1	1

СибЗНИИЭП г. Новосибирск

Копир:

Формат: А3

Альбом II

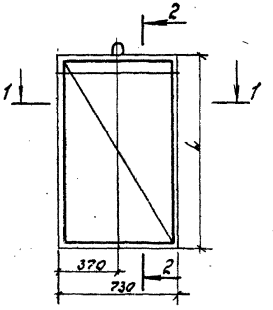

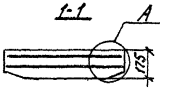

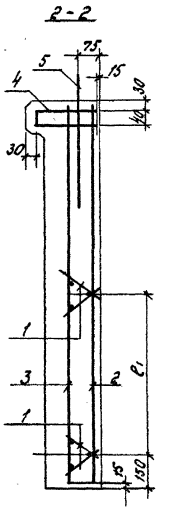

Обозначение	Марка	Размеры, мм			Масса ед., кг
		L	l_1		
320-069.86-НЖ 29.000	ПС7.5.12-1	1500	750		450
-01	ПС7.5.9-1	1200	600		365

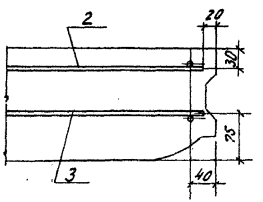

Привязан					
		Нач. АПМ	Добренко		
		Рук. гр.	Макаревич		
		Провер.	Торубарова		
Инв. №		Ст. инж.	Никифорова		

320-069.86-НЖ-29.000 СБ

Панель стеновая ПС (ПС7.5.12-1, ПС7.5.9-1) Сборочный чертеж

Стадия	Масса	Масштаб
Р	см. табл.	

Лист 1 | Листов 2

СибЗНИИЭП г. Новосибирск

Инв. № подл. | Подпись и дата | Взам. инв. №

Копиров: [illegible]

Формат: А3

Альбом II

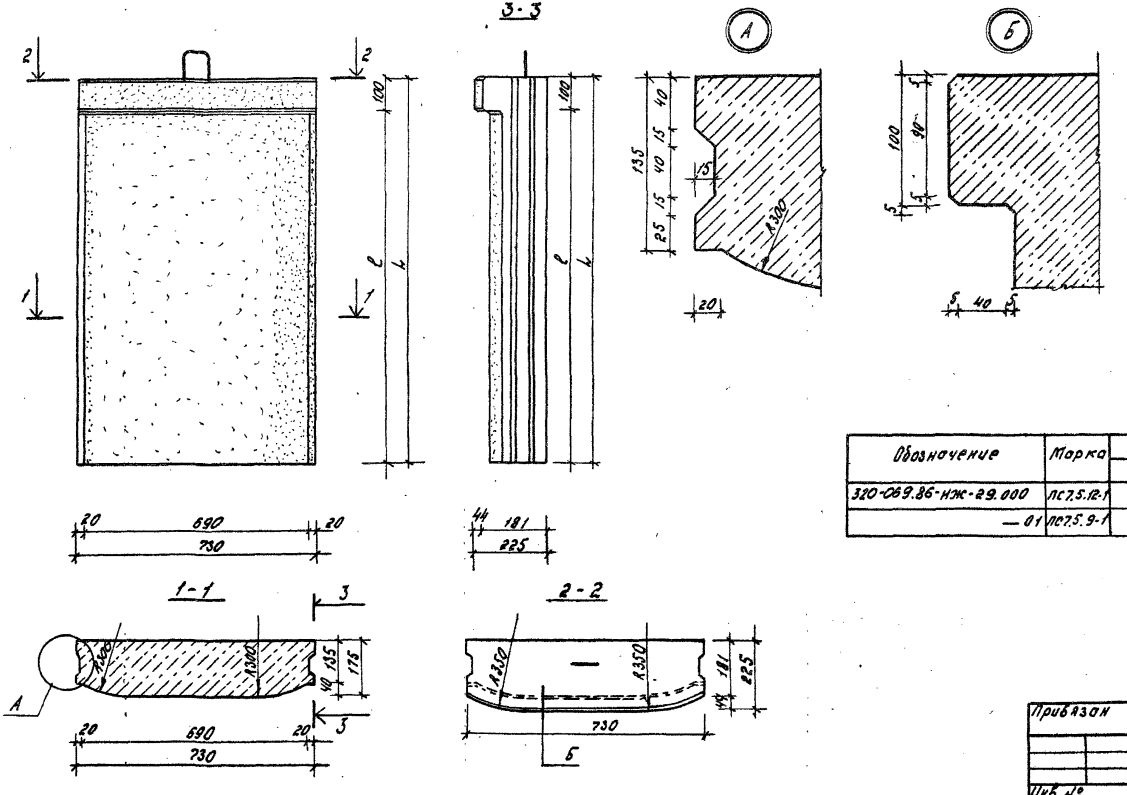

Обозначение	Марка	Размеры, мм	
		L	l
320-069.86-НЖ-29.000	ПС7.5.12-1	1500	1400
— 01	ПС7.5.9-1	1200	1100

Инв. № подл. | Подпись и дата | Взам. инв. №

Привязан

Инв. №

320-069.86-НЖ-29.000 СБ

Лист 2

Копиров. Ив

Формат: А5

Альбом II

Формат	Зона	Поз.	Обозначение	Наименование	Кол.	01	Примечание
				Документация			
А3			320-069.86 - НЖ-30.000СБ	Сборочный чертеж			
				Сборочные единицы			
А4		1	320-069.86 - НЖ-00.040	Каркас КР7	4	4	1.62 кг
А3		2	320-069.86 - НЖ-00.250	Сетка С32	1		26.76 кг
А3			-01	С35		1	17.32 кг
А3		3	320-069.86 - НЖ-00.260	С33	1		10.48 кг
А3			-01	С36		1	8.71 кг
А4		4	320-069.86 - НЖ-00.270	С34	1	1	2.58 кг
				Изделие закладное			
А4		5	320-069.86-НЖ-00.410	Петля П6	2	2	0.83 кг
А4		6	-01	П7	4	4	0.69 кг
				Материалы			
				t = -50 °С			
				Бетон М300, Мрз 150	0,69	0,55	м³
				t = -40 °С			
				Бетон М300, Мрз 100	0,69	0,55	м³

Ведомость расхода стали на элемент, К1-

Марка элемента	Изделия арматурные						
	Арматура - класса						Всего
	А-I		-III				
	ГОСТ 5781-82*		ГОСТ 5781-82*				
	Ф6	Итого	Ф8	Ф10	Ф12	Итого	
ПС 30.12	19.54	19.54	5.80		20.96	26.76	46.30
ПС 30 9	17.77	17.77	5.80	11.52		17.32	35.09

Продолжение ведомости.

Изделия закладные					
Арматура класса				Всего	Общий расход
А-I		А-III			
ГОСТ 5781-82*		ГОСТ 5781-82*			
Ф10	Итого	Ф12	Итого		
1.24	1.24	3.18	3.18	4.42	50.72
1.24	1.24	3.18	3.18	4.42	39.51

Инв. № подл. | Подпись и дата | Взам. инв. №

Привязан

Инв. №

Нач. АПМ	Добренко	
Рук. гр.	Макаревич	
Провер.	Смирнова	
Ст. техн.	Боголюбова	

320-069.86-НЖ-30.000

Панель стеновая ПС (ПС 30.12, ПС 30.9) Спецификация

Стадия	Лист	Листов
Р	1	1

СибЗНИИЭП г. Новосибирск

Копир: [illegible]

Формат: А3

Альбом II

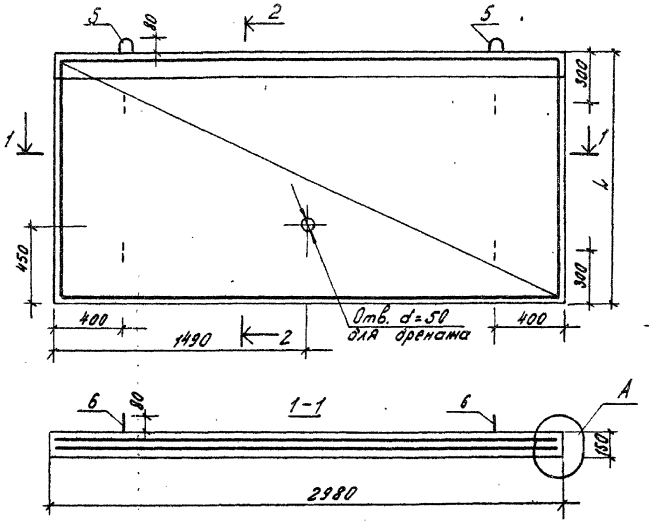

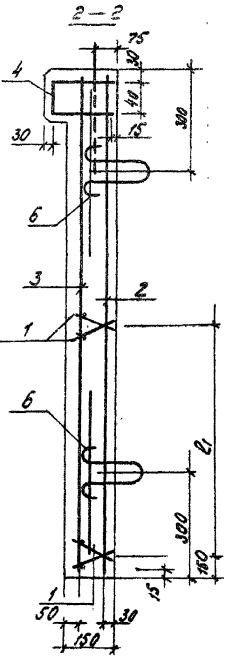

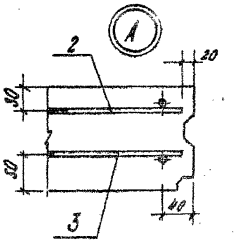

Обозначение	Марка	Размеры, мм		Масса ед. кг
		L	l_1	
320-069.86-НЖ-30.000	ПС30.12	1500	750	1725
-01	ПС30.9	1200	600	1375

Взам. инв. №

Подпись и дата

Инв. № подл.

Привязан

Инв. №

Нач. АПМ	Добренко		XII.85
Рук. гр.	Макаревич		
Провер.	Горударова		
Вед. инж.	Смирнова		

320-069.86-НЖ-30.000СБ

Панель стеновая ПС (ПС30.12; ПС30.9) Сборочный чертеж.

Стадия	Масса	Масштаб
Р	см. табл.	

Лист 1 | Листов 2

СибЗНИИЭП
г. Новосибирск

Копировал: Морозова.

Формат: А3

Альбом V

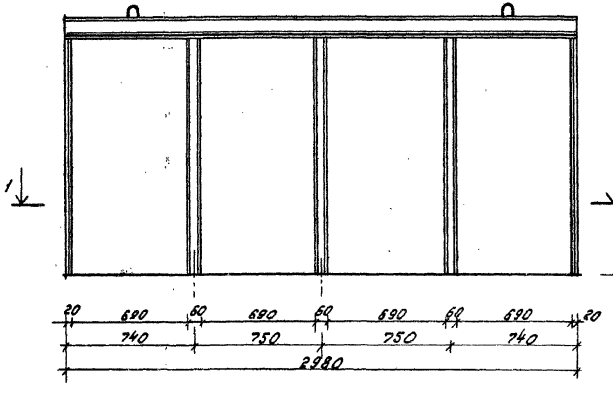

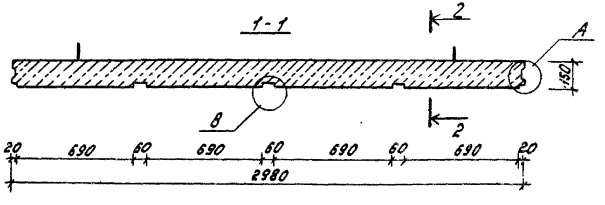

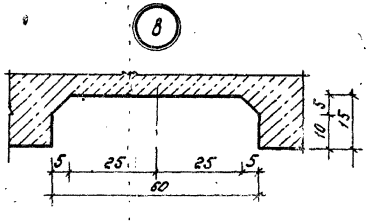

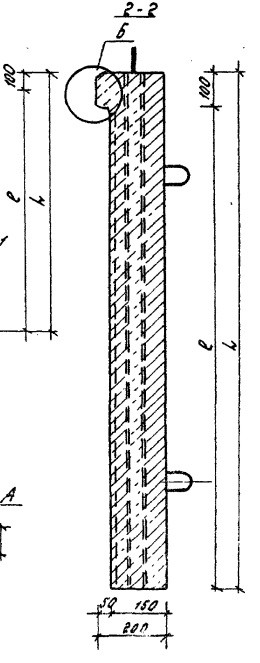

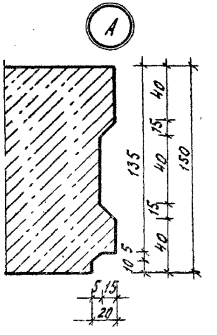

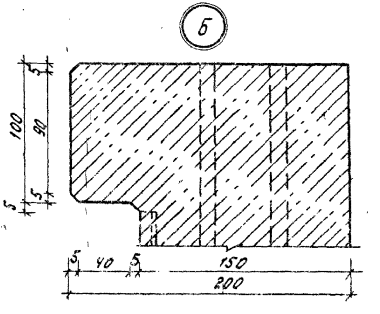

Инв.№подл. | Подпись и дата | Взам.инв.№

Привязан

Инв.№

Обозначение	Марка	Размеры, мм	
		l	l
320-069.86-НМ-30.000	ПО30.12	1500	1400
— 01	ПО30.9	1200	1100

320-069.86-НМ-30.000 СБ

Лист 2

Копировал: Шар

Формат: А3

Формат	Зона	Поз.	Обозначение	Наименование	Кол.		Примечание
				Документация			
А3			320-069.86-НМ-31.000СБ	Сборочный чертеж			
						1	
				Сборочные единицы			
А4		1	320-069.86-НМ-00.040	Каркас КР7	4	4	1.62 кг
А3		2	320-069.86-НМ-00.250	Сетка С32	1		26,76 кг
А3			-01	С35		1	17.32 кг
А3		3	320-069.86-НМ-00.260	С33	1		10.48 кг
А3			-01	С36		1	8.71 кг
А4		4	320-069.86-НМ-00.270	С34	1	1	2.58 кг
				Изделие закладное			
А4		5	320-069.86-НМ-00.410	Петля П6	2	2	0.83 кг
А4		6	-01	П7	4	4	0.69 кг
				Материалы			
				$t = -50°C$			
				Бетон м300 Мрз 150	0.74	0.60	м³
				$t = -40°C$			
				Бетон м300, Мрз 100	0.74	0.60	м³

Ведомость расхода стали на элемент, кг

Марка элемента	Изделия арматурные						Всего
	Арматура класса.						
	А-I		А-III				
	ГОСТ 5781-82*		ГОСТ 5781-82*				
	Ф6	Итого	Ф8	Ф10	Ф12	Итого	
ПС30.12-1	19.54	19,54	5.80		20.96	26.76	46.30
ПС30.9-1	17.77	17.77	5.80	11.52		17.32	35.09

Продолжение ведомости.

Изделия закладные					
Арматура класса.				Всего	Общий расход
А-I		А-III			
ГОСТ 5781-82*		ГОСТ 5781-82*			
Ф10	Итого	Ф12	Итого		
1.24	1.24	3.18	3.18	4.42	50.72
1.24	1.24	3.18	3.18	4.42	39.51

Привязан

Инв. №

Нач. АПМ	Добренко	
Рук. гр.	Макаревич	
Провер.	Стирнова	
Ст. техн.	Богомолова	

320-069.86-НЖ-31.000

Панель стеновая ПС (ПС30.12-1, ПС30.9-1) Спецификация.

Стадия	Лист	Листов
Р	1	1

СибЗНИИЭП г. Новосибирск

Копир: Мат

Формат: А3

Инв. № подл. | Подпись и дата | Взам. инв. №

Альбом 2

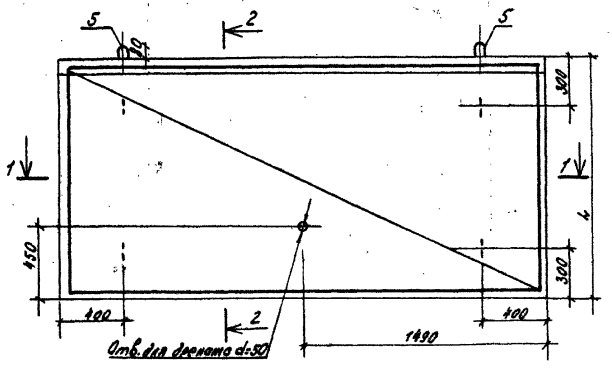

1-1

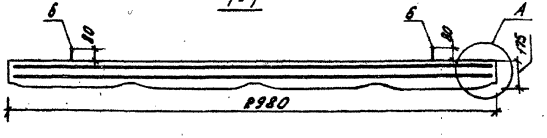

2-2

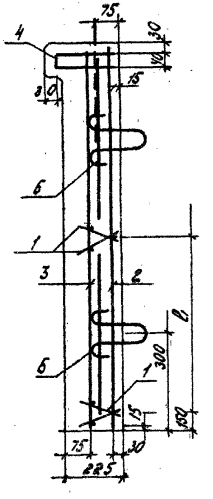

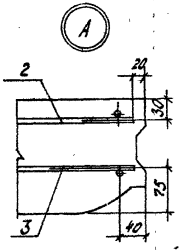

Обозначение	Марка	Размеры, мм L	C_1		Масса ед., кг
320-069.86-НЖ31.000	ПС30.12-1	1500	750		1850
-01	ПС30.9-1	1200	600		1490

Привязан

Инв. №

320-069.86-НН-31.000. СБ

Панель стеновая ПС (ПС30.12-1, ПС30.9-1) Сборочный чертеж.

Стадия	Масса	Масштаб
Р		

Лист 1 Листов 2

СибЗНИИЭП г. Новосибирск

Нач. АПМ	Добренко		01-86
Рук. гр.	Макаревич		
Провер.	Горуборова		
Ст. инж.	Никифорова		

Копировал: Морозова

Формат А3

Инв. № подл. | Подпись и дата | Взам. инв. №

Альбом III

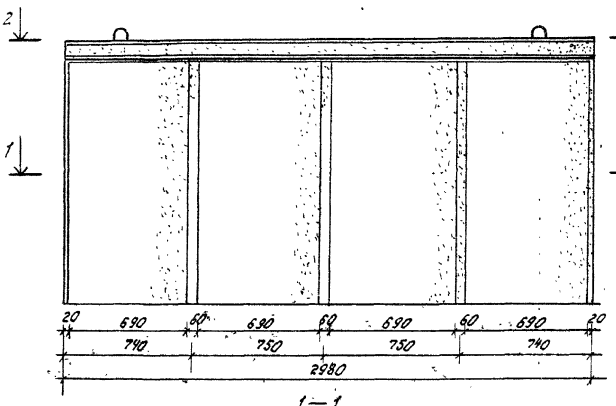

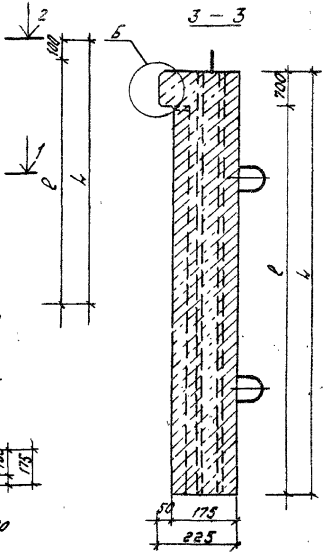

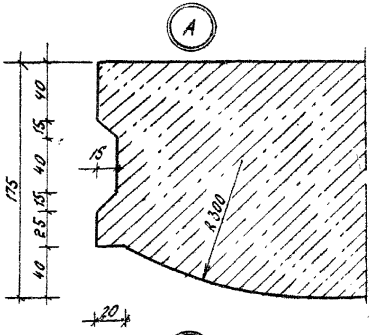

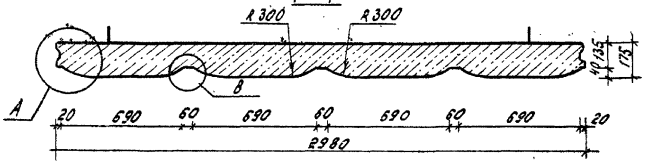

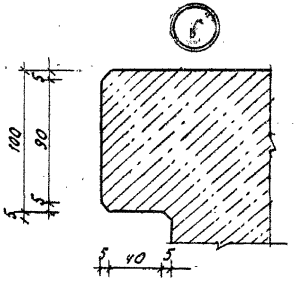

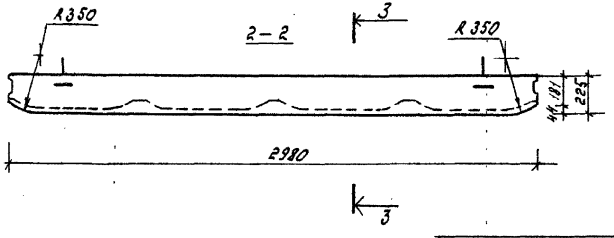

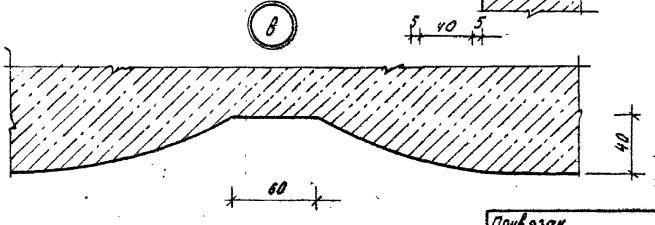

Обозначение	Марка	Размеры, мм	
		L	ℓ
320-069.86-НЖ-31.000	ПГ30.12-1	1500	1400
-01	ПГ30.9-1	1200	1400

Привязан

Инв.№

320-069.86-НЖ-31.000.СБ

Лист 2

Копировал: Кіразова

Формат А3

Инв.№ подл. | Подпись и дата | Взам. инв.№

Альбом II

Формат	Зона	Поз.	Обозначение	Наименование	Кол. на исполн.	01	02	03		Примечание
				Документация						
А3			320-069.86-НЖ-32.000СБ	Сборочный чертеж						
				Сборочные единицы						
А4		1	320-069.86-НЖ-00.070	Каркас КР11	8		8			0.46 кг
А4			-01	КР12		8		8		0.38 кг
А4		2	320-069.86-НЖ-00.360	Сетка С52	1					15.09 кг
А4			320-069.86-НЖ-00.280	С55		1				12.83 кг
А4			320-069.86-НЖ-00.290	С58			1			9.78 кг
А4			320-069.86-НЖ-00.310	С60				1		8.11 кг
А3		3	320-069.86-НЖ-00.320	С53	1					5.69 кг
А3			-01	С56		1				4.96 кг
А3			-02	С59			1			5.02 кг
А3			-03	С61				1		4.11 кг
А4		4	320-069.86-НЖ-00.330	С54	2		2			0.76 кг
А4			-01	С57		2		2		0.62 кг
				Изделие закладное						
А4		5	320-069.86-НЖ-00.410-01	Петля П7	2	2	2	2		0.69 кг
				Материалы						
				t=-50°C						
				Бетон М300, Мрз 150	0.3	0.25	0.23	0.19		м3
				t=-40°C						
				Бетон М300, Мрз 100	0.3	0.25	0.23	0.19		м3

Ведомость расхода стали на элемент, кг

Марка элемента	Изделия арматурные						
	Арматура класса						Всего
	А-I		А-III				
	ГОСТ5781-82*		ГОСТ 5781-82*				
	ф6	Итого	ф8	ф10	ф12	Итого	
ПС 7.5.12-1	10.89	10.89	3.30		11.79	15.09	25.98
ПС 7.5.12-2	9.24	9.24	2.35		10.48	12.83	22.07
ПС 7.5.9-5	10.22	10.22	3.30	6.48		9.78	20.00
ПС 7.5.9-6	8.39	8.39	2.35	5.76		8.11	16.50

продолжение ведомости

Изделия закладные					Общий расход
Арматура класса				Всего	
А-I		А-III			
ГОСТ5781-82*		ГОСТ5781-82*			
ф10	Итого	ф12	Итого		
0.62	0.62	0.76	0.76	1.38	27.36
0.62	0.62	0.76	0.76	1.38	23.45
0.62	0.62	0.76	0.76	1.38	21.38
0.62	0.62	0.76	0.76	1.38	17.88

Инв. № подл. | Подпись и дата | Взам. инв. №

Привязан

Инв. №

Нач. АПМ	Добренко	
Рук. гр.	Макаревич	
Провер.	Смирнова	
Ст. техн.	Боголюбова	

320-069.86-НЖ-32.000

Панель стеновая поворотная ПСП (ПСП 7.5.12-1, ПСП 7.5.12-2; ПСП 7.5.9-5, ПСП 7.5.9-6) Спецификация

Стадия	Лист	Листов
Р		

СибЗНИИЭП г. Новосибирск

Копир: [illegible]

Формат: А3

Альбом II

Рис. 1

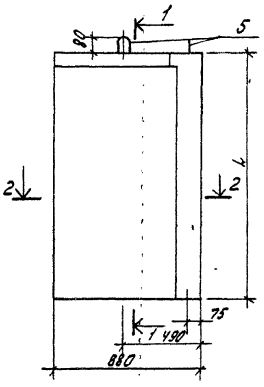

Рис. 2
Остальное - см. рис. 1

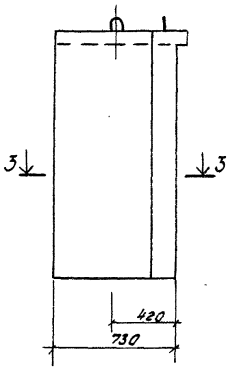

1-1

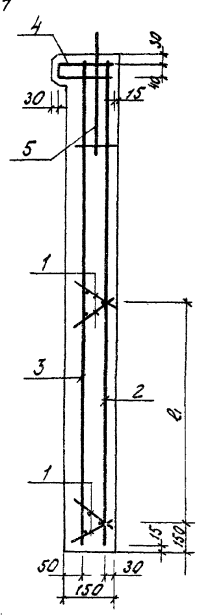

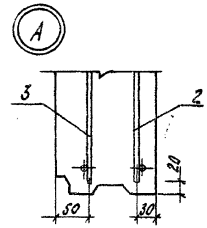

2-2

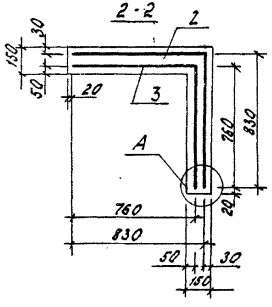

3-3

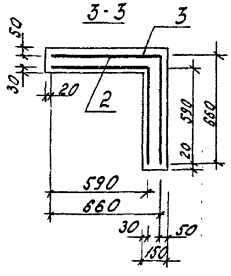

Обозначение	Марка	Рис.	Размеры мм		Масса ед., кг
			L	l_1	
320-069.86-НЖ-32.000	ПСП7.5.12-1	1	1500	750	750
– 01	ПСП7.5.12-2	2	1500	600	625
– 02	ПСП7.5.9-5	1	1200	750	575
– 03	ПСП7.5.9-6	2	1200	600	475

Привязан

Инв. № подл. | Подпись и дата | Взам. инв. №

Нач. АПМ	Добренко		
Рук. гр.	Макаревич		
Провер.	Горлачева		
Нач. пом.	Ямпольская		

320-069.86-НМ-32.000.СБ

Панель стеновая поворотная ПСП (ПСП7.5.12-1; ПСП7.5.12-2; ПСП7.5.9-5; ПСП7.5.9-6) Сборочный чертеж.

Стадия	Масса	Масштаб
Р	см. табл.	

Лист 1 | Листов 2

СибЗНИИЭП
г. Новосибирск

Копир: Морозова. Формат: А2

Альбом III

Рис. 1

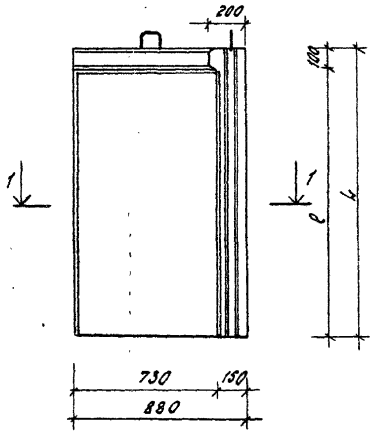

Рис. 2

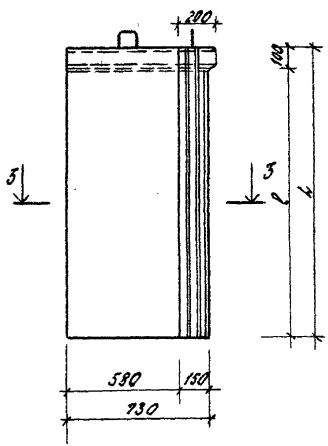

2 — 2

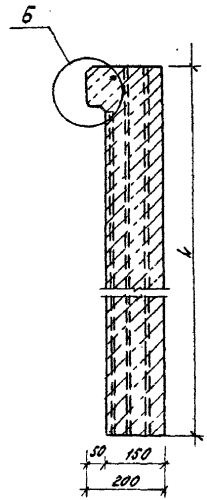

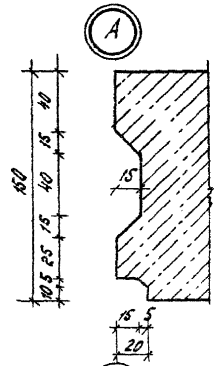

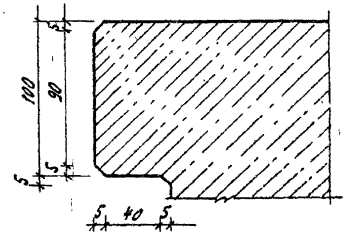

1 — 1

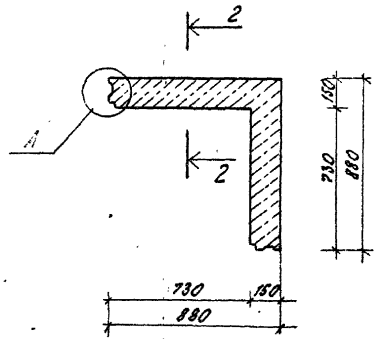

3 — 3

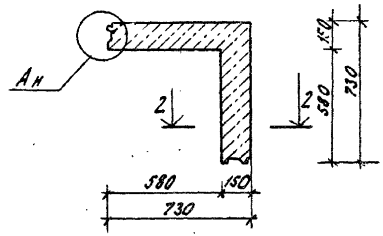

Обозначение	Марка	Рис	Размеры, мм	
			l	e
320-069.86-НЖ-32.000	ПСП7.5.12-1	1	1500	1400
—01	ПСП7.5.12-2	2	1500	1400
—02	ПСП7.5.9-5	1	1200	1100
—03	ПСП7.5.9-6	2	1200	1100

Привязан

Инв. №

Инв. № подл. | Подпись и дата | Взам. инв. №

320-069.86-НЖ-32.000 СБ

Лист 2

Копиров: Морозова.

Формат: А3

Формат	Зона	Поз.	Обозначение	Наименование	Кол. на испол.				Примечание
						01	02	03	
				Документация					
А3			320-069.86-НМ-33.000СБ	Сборочный чертеж					
				Сборочные единицы					
А4		1	320-069.86-НМ-00.050	Каркас КР9	4		4		0.25 кг
А4			320-069.86-НМ-00.060	КР10		4		4	0.19 кг
А4		2	320-069.86-НМ-00.340	Сетка С42	1				4.73 кг
А4			320-069.86-НМ-00.350	С45		1			4.48 кг
А4			320-069.86-НМ-00.340-01	С48			1		2.96 кг
А4			320-069.86-НМ-00.350-01	С50				1	2.71 кг
А3		3	320-069.86-НМ-00.370	С43	1				1.63 кг
А3			-01	С46		1			1.55 кг
А3			-02	С49			1		1.34 кг
А3			-03	С51				1	1.27 кг
А3		4	320-069.86-НМ-00.380	С44	1		1		0.38 кг
А3			-01	С47		1		1	0.40 кг
				Изделие закладное					
А4		5	320-069.86-НМ-00.410	Петля ЛБ	1	1	1	1	0.83 кг
				Материалы					
				t=-50°С					
				Бетон м300 мрз 150	0.10	0.08	0.09	0.07	м³
				t=-40°С					
				Бетон м300, мрз 100	0.10	0.08	0.09	0.07	м³

Ведомость расхода стали на элемент, кг

Марка элемента	Изделия арматурные						
	Арматура класса						Всего
	А-I		А-III				
	ГОСТ 5781-82*		ГОСТ 5781-82*				
	Ф6	Итого	Ф8	Ф10	Ф12	Итого	
ПС 7.5.12-3	3.01	3.01	0.80		3.93	4.73	7.74
ПС 7.5.12-4	2.71	2.71	0.55		3.93	4.48	7.19
ПС 7.5.9-7	2.72	2.72	0.80	2.16		2.96	5.68
ПС 7.5.9-8	2.43	2.43	0.55	2.16		2.71	5.14

Изделия закладн.			
Арматура кл. А-III ГОСТ 5781-82*		Всего	Общий расход
Ф12	Итого		
0.83	0.83	0.83	8.57
0.83	0.83	0.83	8.02
0.83	0.83	0.83	6.51
0.83	0.83	0.83	5.97

Инв. № подл. | Подпись и дата | Взам. инв. №

Привязан

Инв. №

Нач. отд.	Добренко	
Рук. гр.	Макаревич	
Провер.	Стирнова	
Ст. техн.	Богомолова	

320-069.86-НМ-33.000

Панель стеновая поворотная ПСП (ПСП 7.5.12-3; ПСП 7.5.12-4 ПСП 7.5.9-7; ПСП 7.5.9-8)

Спецификация

Стадия	Лист	Листов
Р	1	2

СибЗНИИЭП г. Новосибирск

Копир: [illegible]

Формат: А3

Альбом II

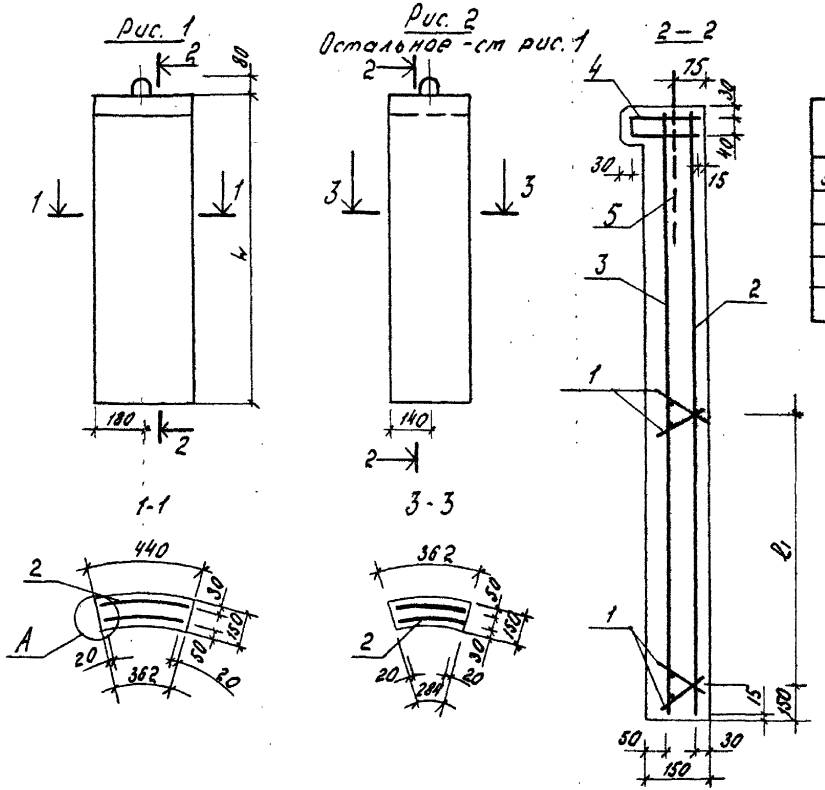

Обозначение	Марка	Рис.	Размеры, мм		Масса ед., кг.
			L	ℓ1	
320-069.86-НЖ-33.000	ПСП7,5.12-3	1	1500	750	260
-01	ПСП7,5.12-4	2	1500	600	210
-02	ПСП7,5.9-7	1	1200	750	215
-03	ППС7,5.9-8	2	1200	600	175

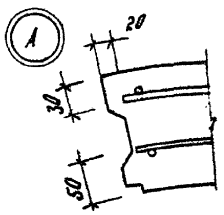

Нач. АПМ	Добренко		
Рук. гр.	Макаревич		
Провер.	Торубарова		
Вед. инж.	Смирнова		

Привязан

Инв. №

320-069.86-НЖ-33.000 СБ

Панель стеновая поворотная ПСП (ПСП 7,5.12-3; ПСП7,5.12-4 ПСП 7,5.9-7; ПСП 7,5.9-8) Сборочный чертеж.

Стадия	Масса	Масштаб
Р	см. табл.	

Лист 1 Листов 2

СибЗНИИЭП г. Новосибирск

Копиров: Формат: А3

Инв. № подл. | Подпись и дата | Взам. инв. №

Альбом III

Рис. 1

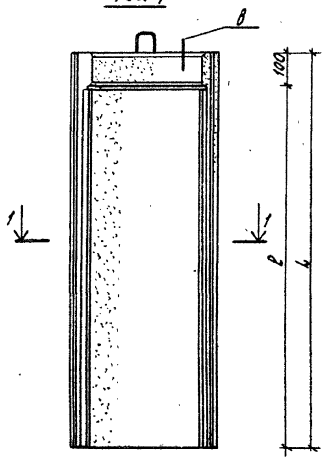

Рис. 2

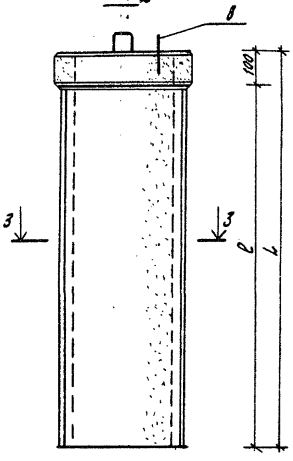

2 – 2

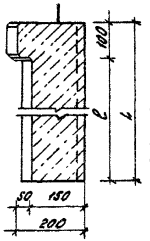

4 - 4

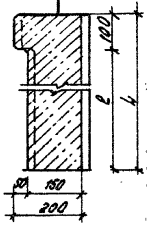

А

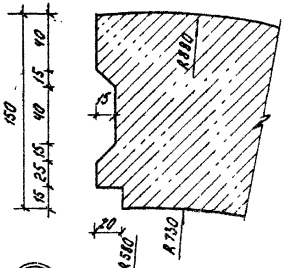

Б

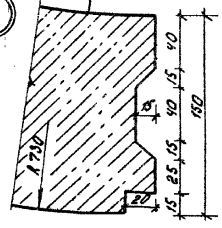

1 — 1

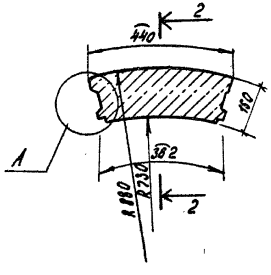

3 – 3

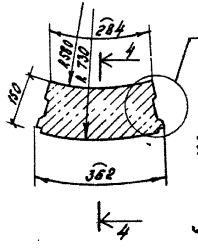

В

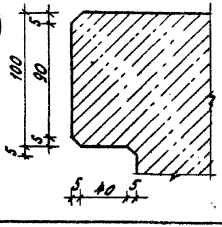

Обозначение	Марка	Рис.	Размеры, мм	
			l	c
320-069.86-НЖ-33.000	ПКЛ7.5.12-3	1	1500	1400
-01	ПКЛ7.5.12-4	2	1500	1400
-02	ПКЛ7.5.9-7	1	1200	1100
-03	ПКЛ7.5.9-8	2	1200	1100

Привязан

Инв. № подл. | Подпись и дата | Взам. инв. №

Инв. №

320-069.86-НЖ-33.000 СБ

Лист 2

Формат А3

Альбом II

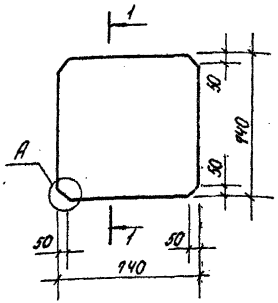

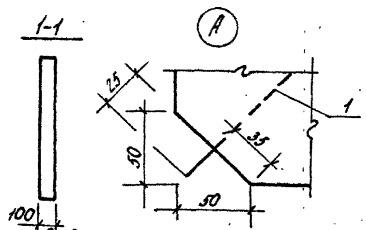

Ведомость расхода стали на элемент кг

Марка элемента	Изделия арматурн.		
	Арматура класса		
	A-I		
	ГОСТ 5781-82*		
	ф 8	Итого	
ПОС1	0.64	0.64	

Формат	Зона	Поз	Обозначение	Наименование	Кол.	Примечание
А4		1	320-069.86 ИЖ-00.006	Петля П8	4	0,16 кг
				Материалы		
				t = -50°C		
				Бетон М300, Мрз 200	0.05	м³
				t = -40°C		
				Бетон М200, Мрз 150	0.05	м³

Привязан

Инв. №

320-069.86-ИЖ-34.000

Плита оформления откосов ПОС1.

Стадия	Масса	Масштаб
Р	120	
Лист 1	Листов 1	

СибЗНИИЭП г. Новосибирск

Нач. АПМ	Добренко	
Рук. гр.	Макаревич	
Провер.	Горубарова	
Вед. инж.	Смирнова	

Инв. № подл. | Подпись и дата | Взам. инв. №

Формат А-4

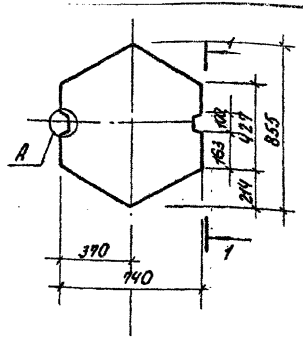

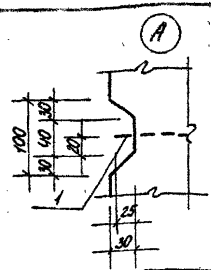

Марка элемента	Изделия арматурные		
	Арматура класса		
	A-I		
	ГОСТ 5781-82*		
	ф 8	Итого	
ПОС2	0.32	0.32	

Формат	Зона	Поз	Обозначение	Наименование	Кол.	Примечание
А4		1	320-069.86-ИЖ-00.006	Петля П8	2	0,16 кг
				Материалы		
				t = -50°C		
				Бетон М300, Мрз 200	0.05	м³
				t = -40°C		
				Бетон М200, Мрз 150	0.05	м³

Привязан

Инв. №

320-069.86-ИЖ-35.000

Плита оформления откосов ПОС2.

Стадия	Масса	Масштаб
Р	120	
Лист 1	Листов 1	

СибЗНИИЭП г. Новосибирск

Нач. АПМ	Добренко	
Рук. гр.	Макаревич	
Провер.	Горубарова	
Вед. инж.	Смирнова	

Инв. № подл. | Подпись и дата | Взам. инв. №

Копировал: Порфирьева

Формат А-4

Альбом II

Рис. 1

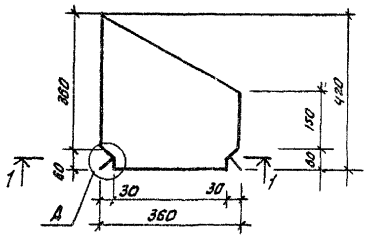

Рис. 2
остальное - см. рис. 1

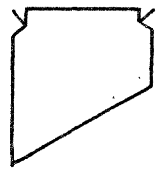



1-1

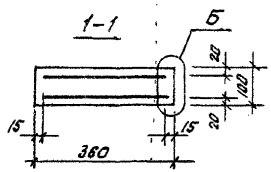

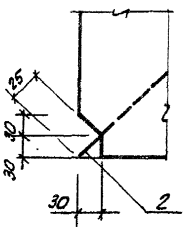

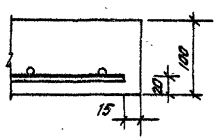

Формат	Зона	Поз.	Обозначение	Наименование	Кол. на исп.			Примечание
						0.		
				Документация				
А3			320-069.86-ИЖ-36.000	Сборочный чертеж	X	X		
				Сборочные единицы				
А4		1	320-069.86-ИЖ-00.390	Сетка С62	1	1		0.11 кг
				Детали				
А4		2	320-069.86-ИЖ-00.006	Петля П8	2	2		0.16 кг
				Материалы				
				t=-50°C				
				Бетон М300, Мрз 200	0.01	0.01		м3
				t=-40°C				
				Бетон М200, Мрз 150	0.01	0.01		м3

Ведомость расхода стали на элемент, кг

Марка элемента	Изделия арматурные				Общий
	Арматура класса				
	А-I		Вр-I		
	ГОСТ 5781-82*		ГОСТ 6727-80*		
	ф8	Итого	3	Итого	
пос 3	0,32	0,32	0.11	0,11	0,43
пос 4	0,32	0,32	0.11	0,11	0.43

Обозначение	Марка	Рис	Масса ед, кг
ИЖ-36.000	пос 3	1	29.0
-01	пос 4	2	29.0

Привязан:

Инв. №

Нач. АПН.	Добренко		
Рук. гр.	Макаревич		
Провер.	Торубарова		
Вед. инж.	Смирнова		

320-069.86 - ИЖ. 36.000

Плита оформления откосов пос (пос 3, пос 4).

Стадия	Масса	Масштаб
Р	см. табл.	

Лист 1 | Листов 1

СибЗНИИЭП
г. Новосибирск

Инв. № подл. | Подпись и дата | Взам. инв. №

Копировал: Жарнова

Формат А3

Альбом II

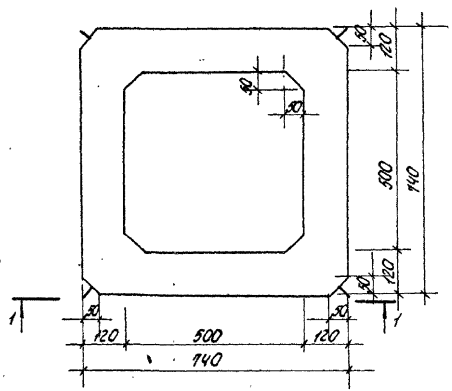

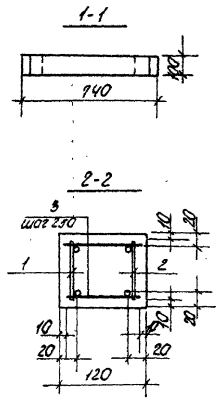

Схема армирования

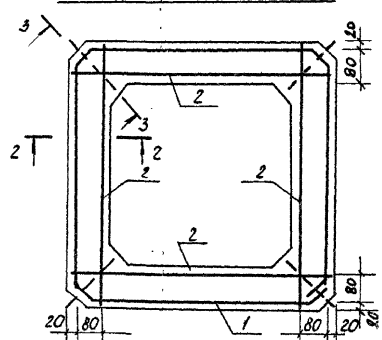

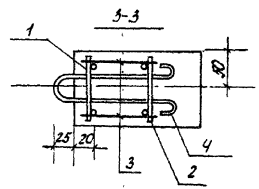

Формат	Зона	Поз.	Обозначение	Наименование	Кол.	Примечание
				Документация		
А3			320-069.86-ИЖ-37.000	Сборочный чертеж		
				Сборочные единицы		
А4		1	320-069.86-ИЖ-00.080	КР13	1	0.55кг
А3		2	320-069.86-ИЖ-00.100-01	КР16	4	0.15кг
				Детали		
А4		3		3-Вр1-ГОСТ6727-80*, ℓ=100	16	0.005кг
А4		4	320-069.86-ИЖ-00.006	Петля П8	4	0.16кг
				Материалы		
				t=-50°C		
				Бетон М300, Мрз 200	0.03	м³
				t=-40°C		
				Бетон М200, Мрз 150	0.03	м³

Ведомость расхода стали на элемент, кг

Марка элемента	Изделия арматурные						Общий расход
	Арматура класса						
	А-I		Вр1				
	ГОСТ5781-82*		ГОСТ 6727-80*				
	ф8	Итого	ф3	ф4		Итого	
ПОР1	0.64	0.64	0.17	1.06		1.23	1.87

Инв. № подл. | Подпись и дата | Взам. инв. №

Привязан

Инв №

Нач. АПМ	Добренко		
Рук. гр.	Макаревич		
Провер	Торубарова		
Вед. инж.	Смирнова		

320-069.86-ИЖ-37.000

Плита оформления откосов ПОР1

Стадия	Масса	Масштаб
Р	75	

Лист 1 | Листов 1

СибЗНИИЭП г. Новосибирск

Копировал: Порфирьева

Формат А3

Альбом V

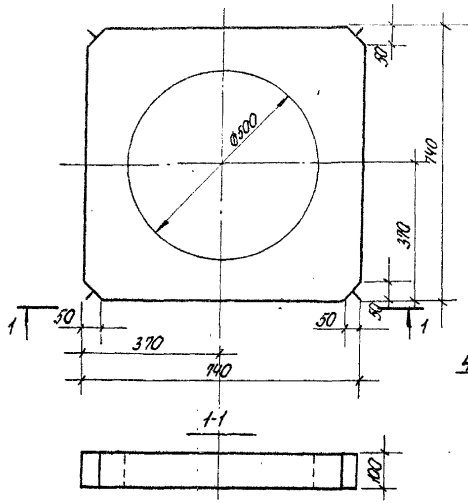

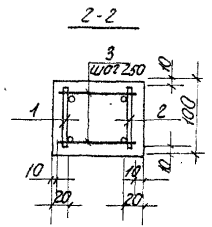

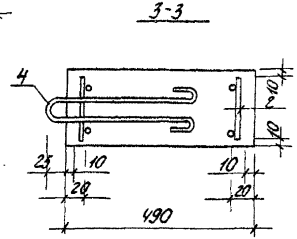

Схема армирования

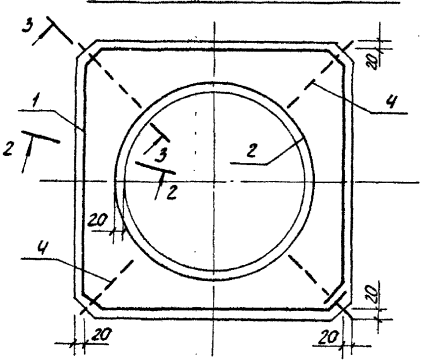

Формат	Зона	Поз.	Обозначение	Обозначение	Кол.	Примечание
				Документация		
А3			320-069.86-ИЖ-38.000	Сборочный чертеж		
				Сборочные единицы		
А4		1	320-069.86-ИЖ-00.080	Каркас КР13	1	0.55 кг
А3		2	320-069.86-ИЖ-00.100	КР15	1	0.34 кг
				Детали		
Б4		3		3-Вр-I ГОСТ 6727-80*		
				ℓ = 100...200	16	0.008 кг
А4		4	320-069.86-ИЖ-00.006	Петля П8	4	0.16 кг
				Материалы		
				t = -50°С		
				Бетон М300, Мрз 200	0.04	м³
				t = -40°С		
				Бетон М200, Мрз 150	0.04	м³

Ведомость расхода стали на элемент, кг

Марка эл-та	Изделия арматурные						Общий расход
	Арматура класса						
	A-I		Вр-I				
	ГОСТ 5781-82*		ГОСТ 6727-80*				
	ф8	Итого	ф3	ф4		Итого	
ПОР2	0.64	0.64	0.20	0.82		1.02	1.66

Инв.№ подл. | Подпись и дата | Взам. инв.№

Привязан

Инв.№

Нач. АПМ	Добренко	
Рук. гр.	Макоревич	
Провер.	Горбунова	
Ред. инж.	Смирнова	

320-069.86-ИЖ-38.000

Плита оформления откосов ПОР2

Стадия	Масса	Масштаб
Р	88	
Лист 1	Листов 1	

СибЗНИИЭП г. Новосибирск

Копировал Портарева

Формат А3

Альбом II

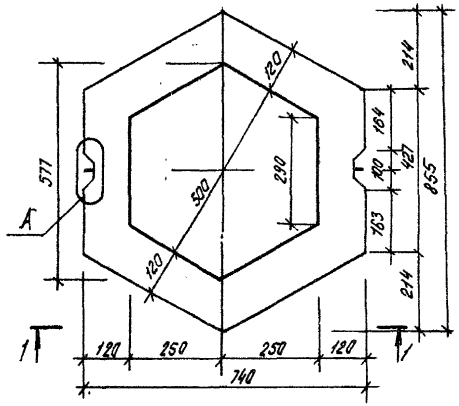

1-1

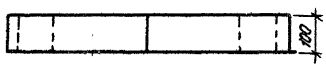

Схема армирования

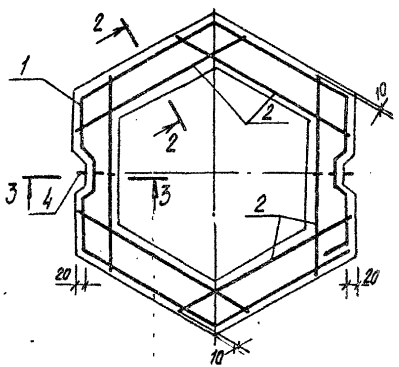

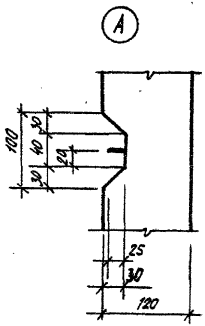

2-2

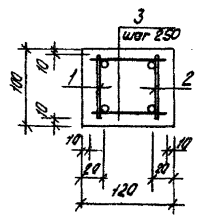

3-3

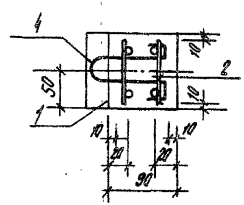

Формат	Зона	Поз.	Обозначение	Наименование	Кол.	Примечание
				Документация		
А3			320-069.86-ИЖ - 39.000	Сборочный чертеж		
				Сборочные единицы		
А4		1	320-069.86-ИЖ- 00.090	КР 14	1	0,52 кг
А3		2	320-069.86-ИЖ- 00.100-02	КР 17	6	0,11 кг
				Детали		
Б4		3		3-ВрI-ГОСТ 6727-80*, ℓ=100	12	0,005 кг
А4		4	320-069.86-ИЖ- 00.006-01	Петля П9	2	0,07 кг
				Материалы		
				t = -50°C		
				Бетон М300, Мрз 200	0,03	м³
				t = -40°C		
				Бетон М 200, Мрз 150	0,03	м³

Ведомость расхода стали на элемент, кг

Марка элемента	Изделия арматурные						Общий расход
	Арматура класса						
	А-I			Вр-I			
	ГОСТ 5781-82*			ГОСТ 6727-80*			
	ф6		Итого	ф3	ф4	Итого	
ПОРЗ	0,14		0,14	0,18	1,06	1,24	1,38

Привязан						
Инв. №						
			Нач. АПМ	Д. Обренко		
			Рук. гр.	Макаревич		
			Провер.	Тарубарова		
			Вед. инж.	Смирнова		

320-069.86-ИЖ-39.000

Плита оформления откосов ПОРЗ

Стадия	Масса	Масштаб
Р	65	
Лист 1	Листов 1	

СибЗНИИЭП г. Новосибирск

Копировал Рарова

формат А2

Инв. № подл. | Подпись и дата | Взам. инв. №

Альбом II

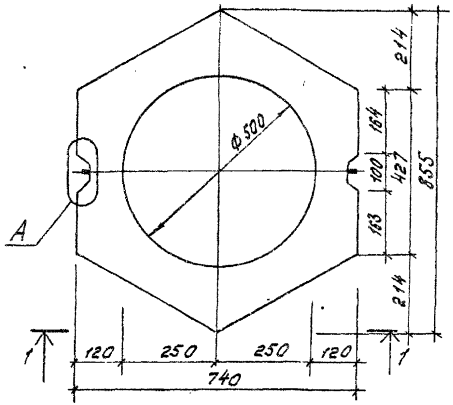

1-1

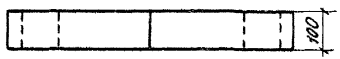

Схема армирования

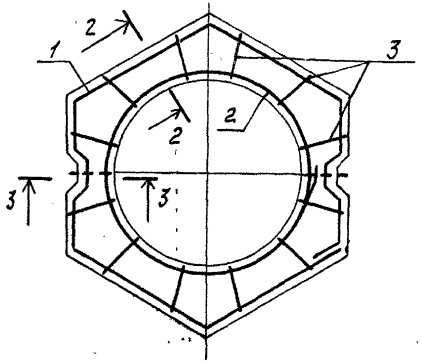

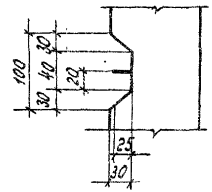

2-2

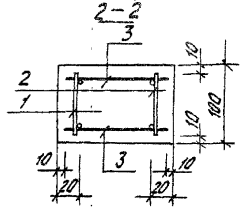

3-3

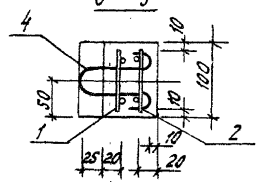

Формат	Зона	Поз.	Обозначение	Наименование	Кол.	Примечание
				Документация		
А3			320-069.86-НЖ-40.000	Сборочный чертеж		
				Сборочные единицы		
А4		1	320-069.86-НЖ-00.090	Каркас КР14	1	0,52 кг
А3		2	320-069.86-НЖ-00.100	КР15	1	0,34 кг
				Детали		
Б.Ч.		3		3-Вр-I-ГОСТ6727-80*, ℓ=130	24	0,006 кг
А4		4	320-069.86-НЖ-00.000-01	Петля П9	2	0,07 кг
				Материалы		
				t=-50°С		
				Бетон М300, Мрз 200	0,03	м3
				t=-40°С		
				Бетон М200, Мрз 150	0,03	м3

Ведомость расхода стали на элемент, кг

Марка элемента	Изделия арматурные						Общий расход
	Арматура класса						
	AI			Вр-I			
	ГОСТ5781-82*			ГОСТ6727-80*			
	ф6		Итого	ф3	ф4	Итого	
ПОР 4	0.14		0.14	0.22	0.78	1.00	1.14

Привязан			
Инв. №	Нач. АПМ	Добренко	
	Рук. гр.	Макоревич	
	Провер.	Голубарова	
	Вед. инж.	Смирнова	

320-069.86-НЖ-40.000

Плита оформления откосов ПОР4

Стадия	Масса	Масштаб
Р	68	
Лист 1	Листов 1	

СибЗНИИЭП г. Новосибирск

Копировал: Морозова Формат А3

Инв. № подл. | Подпись и дата | Взам. инв. №

Альбом II

Развертка

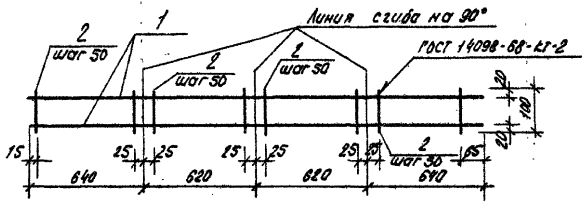

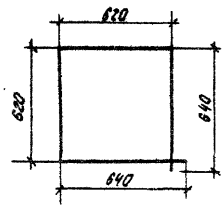

Формат	Зона	Поз.	Обозначение	Наименование	Кол.	Примечание
				Детали		
				Сталь арматурная		
				А-III-6-ГОСТ 5781-82*		
Б4	1			ℓ = 2520	2	0,56кг
Б4	2			ℓ = 100	49	0,02кг

Привязан

Инв. № подл. | Подпись и дата | Взам. инв. №

Инв. №

320-069.86-ИК-00.010

Нач. АПМ	Добренко		Каркас КР1	Стадия	Масса	Масштаб
Рук. гр.	Макаревич			Р	2,10	
Провер.	Смирнова			Лист 1	Листов 1
Ст. техн.	Богомолова			СибЗНИИЭП г. Новосибирск	

Копировал

Формат А4

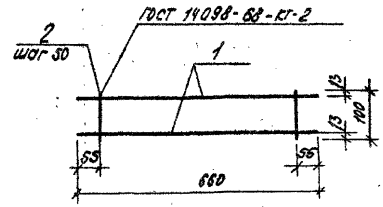

Формат	Зона	Поз.	Обозначение	Наименование	Кол.	Примечание
				Детали		
				Сталь арматурная		
				А-III-6-ГОСТ 5781-82*		
Б4	1			ℓ = 660	2	0,15кг
Б4	2			ℓ = 100	12	0,02кг

Привязан

Инв. № подл. | Подпись и дата | Взам. инв. №

Инв. №

320-069.86-ИК-00.020

Нач. АПМ	Добренко		Каркас КР2	Стадия	Масса	Масштаб
Рук. гр.	Макаревич			Р	0,54	
Провер.	Смирнова			Лист 2	Листов 2
Ст. техн.	Богомолова			СибЗНИИЭП г. Новосибирск	

Копировал

Формат А4

Альбом II

Рис. 1

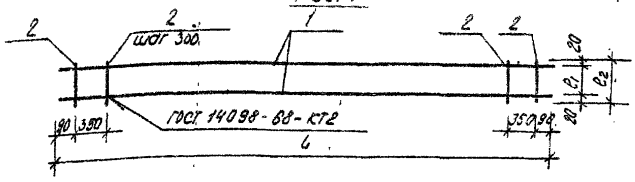

Рис. 2

Остальное - см. рис. 1

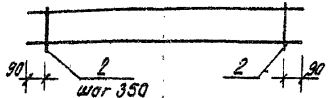

Рис. 3

Остальное - см. рис. 1

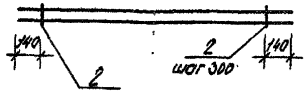

Формат	Зона	Поз.	Обозначение	Наименование	Кол. на испол.					Примечание
						01	02	03		
				Детали						
				Сталь арматурная						
				А-III-12 - ГОСТ 5781-82*						
				ℓ = 5980	2					5,31 кг
Б4		1		А-III-8, ℓ = 2980		2	2	2		1,18 кг
				А-I-6, ℓ = 280	20	9				0,06 кг
Б4		2		ℓ = 100			10			0,02 кг
				ℓ = 130				10		0,03 кг

Обозначение	Марка	Рис.	Размеры, мм			Масса, кг
			L	ℓ_1	ℓ_2	
320-069.86-ИЖ - 00.030	КР 3	1	5980	210	280	11,82
-01	КР 4	2	2980	210	280	2,92
-02	КР 5	3	2980	60	100	2,68
-03	КР 6	3	2980	90	130	2,65

Инв. № подл. | Подп. и дата | Взам. инв. №

Привязан

Инв. №

Нач. АПН	Добренко	
Рук. гр.	Макаревич	
Провер.	Макаревич	
Вед. инж.	Смирнова	

320-069.86-ИЖ-00.030

Каркас КР (КР3 ... КР6)

Стадия	Масса	Масштаб
Р	см. табл.	
Лист 1	Листов 1	

СибЗНИИЭП г. Новосибирск

Копировал Рарова

Формат А3

Альбом II

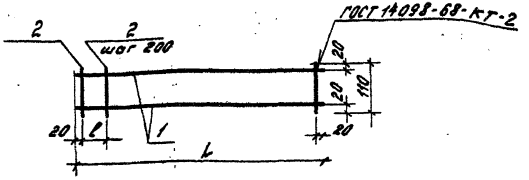

Обозначение	Марка	Размеры, мм			Масса, кг.
		L	l		
320-069.86-НЖ-00.040	КР7	2940	100		1.62
—01	КР8	690	50		0.40

Формат	Зона	Поз.	Обозначение	Наименование	Кол на исполн.	01	Примечание
				Детали			
				Сталь арматурная			
				А-I-6-ГОСТ5781-82*			
Б4		1		l=2940	2		0.65кг
				l= 690		2	0.15кг
Б4		2		l= 110	16	5	0.02кг

Привязан

Инв. №

Взам. инв. №

Подпись и дата

Инв. № подл.

320-069.86-НЖ-00.040

Каркас КР(КР7, КР8)

Стадия	Масса	Масштаб
Р	см. табл.	

Лист 1 | Листов 1

СибЗНИИЭП г. Новосибирск

Нач. АПМ	Добренко	
Рук. гр.	Макаревич	
Провер.	Смирнова	
Ст. инж.	Никифорова	

формат: А 4

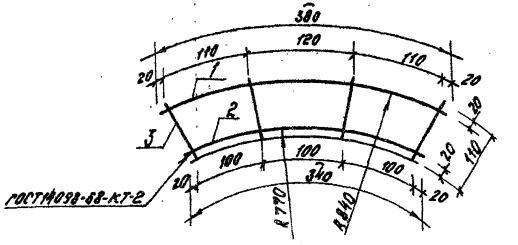

Формат	Зона	Поз.	Обозначение	Наименование	Кол.	Примечание
				Детали		
				А-I-6-ГОСТ 5781-82*		
Б4		1		l=380	1	0.09кг
Б4		2		l=340	1	0.08кг
Б4		3		l= 110	4	0.02кг

Привязан

Инв. №

Взам. инв. №

Подпись и дата

Инв. № подл.

320-069.86-НЖ-00.050

Каркас КР9

Стадия	Масса	Масштаб
Р	0,25	

Лист 1 | Листов 1

СибЗНИИЭП г. Новосибирск

Нач. АПМ	Добренко	
Рук. гр.	Макаревич	
Провер.	Смирнова	
Ст. техн.	Боголюбова	

Копир:

формат: А-4

Альбом II

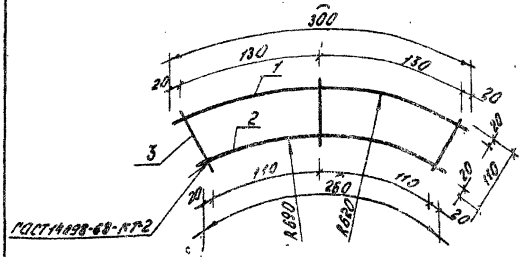

Формат	Зона	Поз.	Обозначение	Наименование	Кол.	Примечание
				Детали		
				А-I-6-ГОСТ 5781-82*		
64		1		ℓ = 300	1	0.007 кг
64		2		ℓ = 260	1	0.06 кг
64		3		ℓ = 110	3	0.02 кг

Привязан

Инв. №

Взам. инв. №

Подпись и дата

Инв. № подл.

320-069.86-НЖ-00.060

Каркас КР10	Стадия	Масса	Масштаб
	Р	0.19	
	Лист 1	Листов 1	

Нач. АПМ	Добренко		IV-85
Рук. гр.	Макаревич		
Провер.	Смирнова		
Ст. техн.	Богомолова		

СибЗНИИЭП
г. Новосибирск

Формат: А4

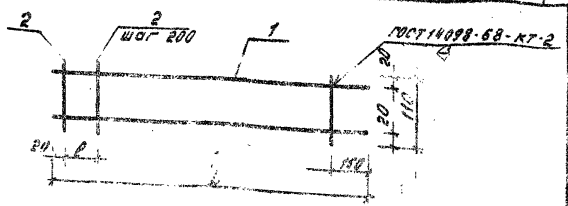

Обозначение	Марка	Размеры, мм L	Размеры, мм ℓ	Масса, кг
320-069.86-НЖ-00.070	КР11	830	60	0.46
-01	КР12	660	90	0.38

Формат	Зона	Поз.	Обозначение	Наименование	Кол.	Кол. 01	Примечание
				Детали			
64		1		А-I-6-ГОСТ 5781-82*			
				ℓ = 830	2		0.18 кг
64		2		ℓ = 660		2	0.15 кг
				ℓ = 110	5	4	0.02 кг

Привязан

Инв. №

Взам. инв. №

Подпись и дата

Инв. № подл.

320-069.86-НЖ-00.070

Каркас КР(КР11, КР12)	Стадия	Масса	Масштаб
	Р	см. табл.	
	Лист 1	Листов 1	

Нач. АПМ	Добренко		IV-85
Рук. гр.	Макаревич		
Провер.	Смирнова		
Ст. техн.	Богомолова		

СибЗНИИЭП.
г. Новосибирск

Копир: [illegible]

Формат: А4

Альбом II

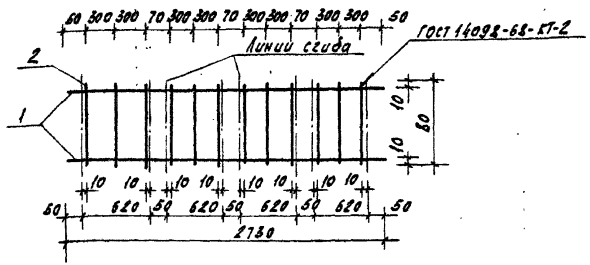

Формат	Зона	Поз.	Обозначение	Наименование	Кол.	Примечание
				Детали		
				Проволока ГОСТ 6727-80*		
Бч		1		4Вр1, ℓ = 2730	2	0.25 кг
Бч		2		3Вр1, ℓ = 80	12	0.004 кг

Привязан

Инв.№

Взам. инв.№ | Подпись и дата | Инв.№ подл.

320-069.86-НЖ-00.080

Каркас КР13.

Стадия	Масса	Масштаб
Р	0.55	
Лист 1	Листов 1	

СибЗНИИЭП г. Новосибирск

Нач.АПМ	Добренко	
Рук.гр.	Макаревич	
Провер.	Смирнова	
Инж.	Логинова	

Формат А4

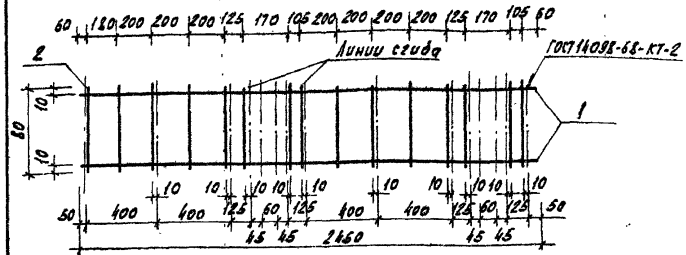

Формат	Зона	Поз.	Обозначение	Наименование	Кол.	Примечание
				Детали		
				Проволока ГОСТ 6727-80*		
Бч		1		4Вр1, ℓ = 2500	2	0.23 кг
Бч		2		3Вр1, ℓ = 80	15	0.004 кг

Привязан

Инв.№

Взам. инв.№ | Подпись и дата | Инв.№ подл.

320-069.86-НЖ-00.090

Каркас КР14.

Стадия	Масса	Масштаб
Р	0.52	
Лист 1	Листов 1	

СибЗНИИЭП г. Новосибирск

Нач.АПМ	Добренко	
Рук.гр.	Макаревич	
Провер.	Смирнова	
Инж.	Логинова	

Копировал Кириенко

Формат А4

Альбом

Рис. 1

ГОСТ 14098-68-КТ-2

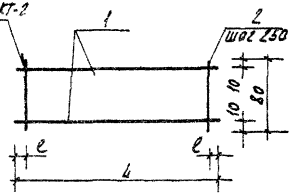

Развертка
Остальное см. рис. 1

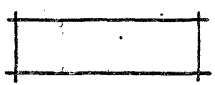

Рис. 1

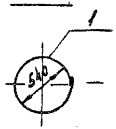

Формат	Зона	Поз.	Обозначение	Наименование	Кол-во на испол. 01	02			Примечание
				Детали					
				Проволока ГОСТ 6727-80*					
Б4		1		4Вр1, ℓ = 1800	2				0.16 кг
				ℓ = 720		2			0.07 кг
				ℓ = 520			2		0.05 кг
Б4		2		3Вр1 ℓ = 80	6	3	2		0.004 кг

Таблица исполнений

Обозначение	Марка	Рис.	Размеры, мм L	ℓ		Масса, кг
320-069.86-НЖ-00.100	КР15	1	1800	150		0.34
-01	КР16	2	720	110		0.16
-02	КР17	2	520	135		0.11

Привязан

Инв.№

Инв.№ подл. | Подпись и дата | Взам. инв.№

Нач. АПМ	Дорренко		
Рук. гр.	Макаревич		
Провер.	Смирнова		
Разраб.	Логинова		

320-069.86-НЖ-00.100

Каркас КР (КР15... КР17).

Стадия	Масса	Масштаб
Р	см. подл.	
Лист 1	Листов 1	

СибЗНИИЭП
г. Новосибирск

Копировал Кириенко Формат А3

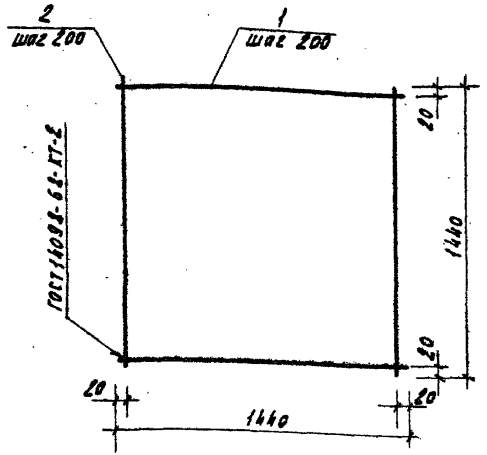

Формат	Зона	Поз.	Обозначение	Наименование	Кол.	Примечание
				Детали		
				Сталь арматурная		
				А-III-В-ГОСТ 5781-82*		
БЧ		1		ℓ = 1440	8	0.57кг
БЧ		2		ℓ = 1440	8	0.57кг

Привязан

Инв.№

Взам. инв.№ | Подпись и дата | Инв.№ подл.

320-069.86-НЖ-00.110

Сетка С1

Стадия	Масса	Масштаб
Р	9.12	
Лист 1	Листов 1	

Нач.АПМ	Доброенко	
Рук.гр.	Макаревич	
Проверил	Смирнова	
Ст.техн.	Богалюдова	

СибЗНИИЭП
г. Новосибирск

Формат А-4

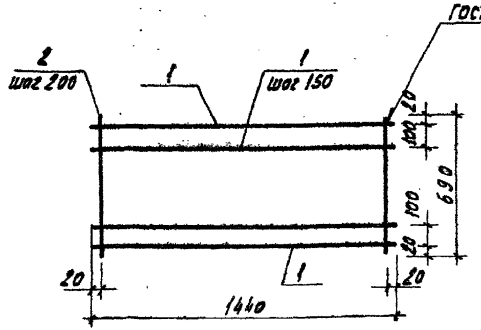

Формат	Зона	Поз.	Обозначение	Наименование	Кол.	Примечание
				Детали		
				Сталь арматурная		
				А-III-Б-ГОСТ 5781-82*		
БЧ		1		ℓ = 1440	6	0.31кг
БЧ		2		ℓ = 690	8	0.15кг

Привязан

Инв.№

Взам. инв.№ | Подпись и дата | Инв.№ подл.

320-069.86-НЖ-00.120

Сетка С3.

Стадия	Масса	Масштаб
Р	2.06	
Лист 1	Листов 1	

Нач.АПМ	Доброенко	
Рук.гр.	Макаревич	
Проверил	Смирнова	
Ст.техн.	Богалюдова	

СибЗНИИЭП
г. Новосибирск

Копировал Кириенко

Формат А-4

Альбом III

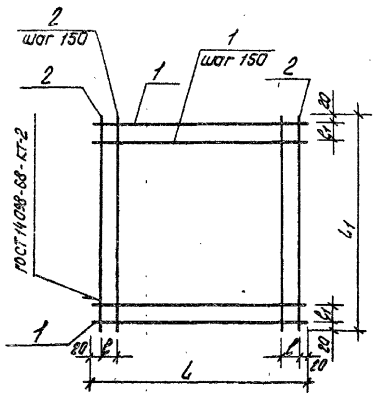

Формат	Зона	Поз.	Обозначение	Наименование	Кол. на исп.			Примечание
						01	02	
				Детали				
				Сталь арматурная				
				А-III-В-ГОСТ 5781-82*				
Б4		1		ℓ = 690	6			0,15 кг
				ℓ = 710		5	7	0,80 кг
Б4		2		ℓ = 690	6			0,15 кг
				ℓ = 460		7		0,10 кг
				ℓ = 710			7	0,80 кг

Обозначение	Марка	Размеры, мм				Масса, кг
		l	l_1	ℓ	ℓ_1	
320-069.86-ИК-00.130	С2	690	690	100	100	1,80
-01	С4	710	460	110	60	1,50
-02	С9	710	710	110	110	2,24

Инв. № подл. | Подпись и дата | Взам. инв. №

Привязан

Инв. №

Нач. АПМ	Доброенко	
Рук. гр.	Макаревич	
Проверил	Смирнова	
Ст. техн.	Богомолова	

320-069.86-ИК-00.130

Сетка С (С2, С4, С9)

Стадия	Масса	Масштаб
Р	см. табл.	
Лист 1	Листов 1	

СибЗНИИЭП
г. Новосибирск

Копировал Азарова

Формат А3

альбом II

Рис.1

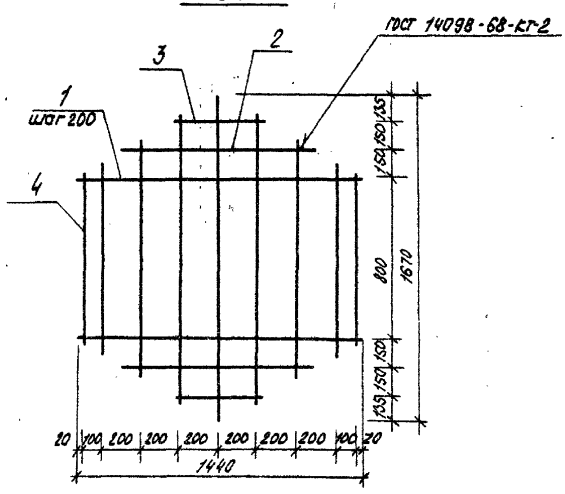

Рис.2.

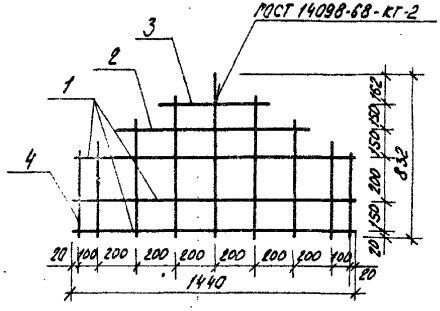

Формат	Зона	Поз.	Обозначение	Наименование	Кол.	Примечание
				Детали		
				А-III-8-ГОСТ 5781-82*		
БЧ		1		l = 1440	5	0,57 кг
БЧ		2		l = 985	2	0,38 кг
БЧ		3		l = 470	2	0,19 кг
БЧ		4		l от 860 до 1670	9	0,50 кг
				Детали		
				А-III-8-ГОСТ 5781-82*		
БЧ		1		l = 1440	3	0,57 кг
БЧ		2		l = 1040	1	0,41 кг
БЧ		3		l = 560	1	0,22 кг
БЧ		4		l от 425 до 832	9	0,25 кг

Обозначение	Марка	Кол.	Масса, кг
320-069.86-ИК-00.140	С5	1	8,49
-01	С6	2	4,59

Инв.№ подл. | Подпись и дата | Взам. инв.№

Привязан

Инв.№

Нач. АПМ	Добренко	
Рук. гр.	Макаревич	
Провер.	Смирнова	
Ст. техн.	Боголюбова	

320-069-86-ИК-00.140

Сетка С (С5, С6)

Стадия	Масса	Масшт.
Р	4,67	
Лист 1	Листов 1	

СибЗНИИЭП
г. Новосибирск

Копировал Рарова

Формат А3

Альбом III

Рис. 1

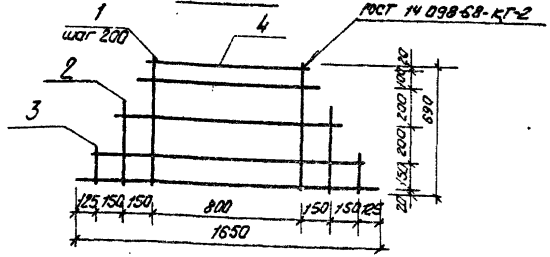

Рис. 2

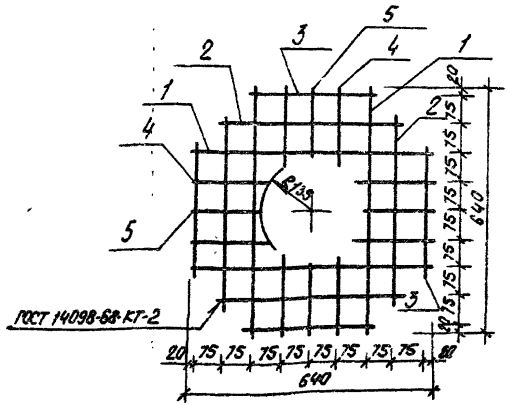

Обозначение	Марка	Рис	Масса, кг
320-069.86-ИЖ-00.150	С7	1	4,43
-01	С8	2	1,88

Поз.	Обозначение	Наименование	Кол.	Примечание
		Детали		
		А-III-В-ГОСТ 5781-82*		
Б4	1	ℓ=690	5	0,27 кг
Б4	2	ℓ=495	2	0,20 кг
Б4	3	ℓ=235	2	0,09 кг
Б4	4	ℓ от 900 до 1650	5	0,50 кг
		Детали		
		А-III-В-ГОСТ 5781-82*		
Б4	1	ℓ=640	4	0,14 кг
Б4	2	ℓ=500	4	0,11 кг
Б4	3	ℓ=350	4	0,08 кг
Б4	4	ℓ=230	8	0,05 кг
Б4	5	ℓ=185	4	0,04 кг

Привязан

Инв. № подл. | Подп. и дата | Взам. инв. №

Нач. АПМ	Доброенко	
Рук. гр.	Макаревич	
Провер.	Смирнова	
Ст. техн.	Боголюбова	

320-069.86-ИЖ-00.150

Сетка С (С7, С8)

Стадия	Масса	Масштаб
Р	см. табл.	
Лист 1	Листов 1	

СибЗНИИЭП
г. Новосибирск

Копировал Карпова

Формат А3

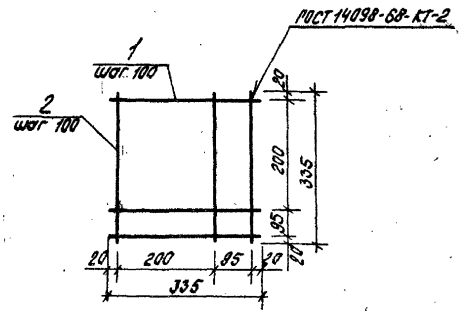

Формат	Зона	Поз.	Обозначение	Наименование	Кол.	Примечание
				Детали		
				А-III-6-ГОСТ 5781-82*		
Б4		1		l=335	4	0,07 кг
Б4		2		l=335	4	0,07 кг

Привязан

Инв. №

320-069.86-ИК-00.160

Сетка С10

Стадия	Масса	Масштаб
Р	0,56	

Лист 1 | Листов 1

Сибэкиэп г. Новосибирск

Нач. АПМ. Додренко
Рук. гр. Макаревич
Проверил Смирнова
Ст. техн. Боголюбова

Инв. № подл. | Подпись и дата | Взам. инв. №

Формат А4

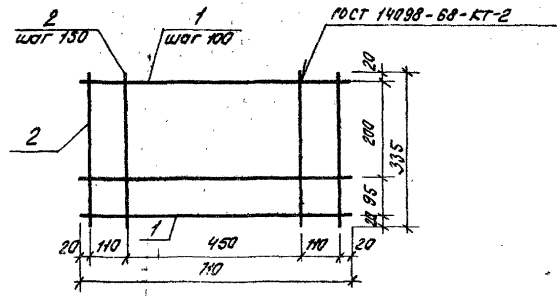

Формат	Зона	Поз.	Обозначение	Наименование	Кол.	Примечание
				Детали		
				А-III-6-ГОСТ 5781-82*		
Б4		1		l=710	4	0,16 кг
Б4		2		l=335	6	0,07 кг

Привязан

Инв. №

320-069.86-ИК-00.170

Сетка С11

Стадия	Масса	Масштаб
Р	1,06	

Лист 1 | Листов 1

Сибэкиэп г. Новосибирск

Нач. АПМ. Додренко
Рук. гр. Макаревич
Проверил Смирнова
Ст. техн. Боголюбова

Инв. № подл. | Подпись и дата | Взам. инв. №

Копировал Рарова

Формат А4

Альбом II

Рис. 1

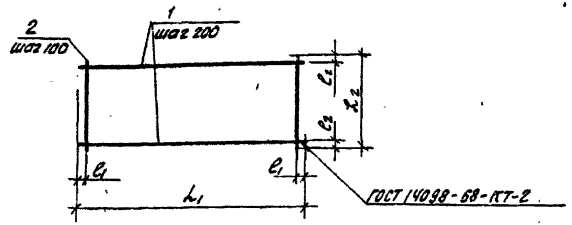

Рис. 2
остальное см. Рис. 1

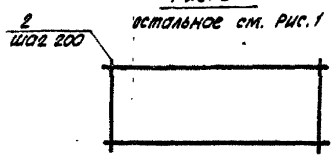

Формат	Зона	Поз.	Обозначение	Наименование	Кол. на исполн.	01	02	03	04	Примечание
				Детали						
				Проволока						
				3Вр1 ГОСТ 6727-80*						
БЧ		1		l=710	3					0.04кг
				l=680		3			4	0.04кг
				l=2930			3	4		0.15кг
				5ВрI ГОСТ 6727-80*						
БЧ		2		l=470	7	4	15			0.07кг
				l=720				29	7	0.10кг

Обозначение	Марка	Рис.	Размеры, мм				Масса кг
			L_1	L_2	l_1	l_2	
320-069.86-ИЖ-00.180	С12	1	710	470	55	35	0.61
-01	С13	2	680	470	40	35	0.40
-02	С14	2	2930	470	65	35	1.50
-03	С27	1	2930	720	65	60	3,50
-04	С28	1	680	720	40	60	0.86

Взам. инв. №
Подпись и дата
Инв. № подл.

Привязан:

Инв. №

Нач. отд.	Добренко	
Рук. гр.	Макаревич	
Провер.	Смирнова	
Ст. инж.	Никифорова	

320-069.86-ИЖ-00.180

Сетка С
(С12... С14, С27, С28)

Стадия	Масса	Масштаб
Р	см. табл.	

Лист 1 | Листов 1

СибЗНИИЭП
г. НОВОСИБИРСК

Копировал: Жаркова

Формат А3

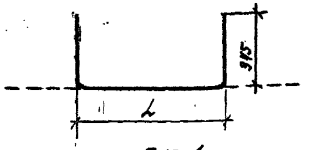

Рис. 1
развертка

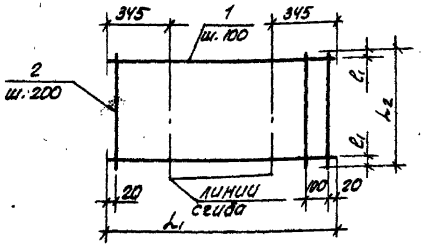

Рис. 2
развертка
остальное см. рис. 1

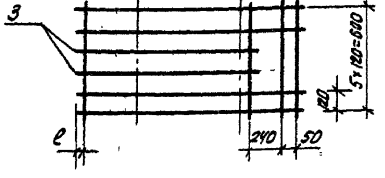

Рис. 3
развертка
остальное см. рис. 1

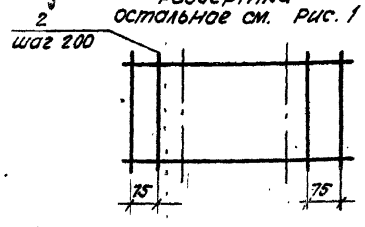

Формат	Зона	Поз.	Обозначение	Наименование	кол. на исполнение						Примечание
						01	02	03	04	05	
				Детали							
				Проволока							
				4вр I ГОСТ 6727-80*							
Б4		1		ℓ = 1390	4				25	7	0.13 кг
				ℓ = 1140		7	30	4			0.11 кг
				3вр I ГОСТ 6727-80*							
Б4		2		ℓ = 700	8	7		7			0.04 кг
				ℓ = 2930			7		9		0.15 кг
				ℓ = 680						9	0.04 кг
				4вр I ГОСТ 6727-80*							
Б4		3		ℓ = 1100	2						0.10 кг
				ℓ = 850				2			0.08 кг

Обозначение	Марка	Рис.	Размеры, мм					Масса, кг
			L	L_1	L_2	ℓ	ℓ_1	
320-069.86-ИЖ-ОО.190	С29	2	700	1390	700	80	50	1.04
— 01	С15	1	450	1140	700		50	1.05
— 02	С16	1	450	1140	2930		15	4.35
— 03	С17	2	450	1140	700	30	50	0.88
— 04	С25	3	700	1390	2930		65	5.12
— 05	С26	3	700	1890	680		40	1.27

Привязан:

Инв. №

Нач. АПМ.	Добренко	
Рук. гр.	Макаревич	
Провер.	Смирнова	
Ст. техн.	Боголюбова	

320-069.86 - ИЖ-ОО.190

Сетка С
(С15...С17, С25, С26, С29)

Стадия	Масса	Масштаб
Р	см. табл.	
Лист 1	Листов 1	

СибЗНИИЭП
г. Новосибирск

Копировал: Егорова

Формат А3.

Инв. № подл. | Подпись и дата | Взам. инв. №

Рис. 1

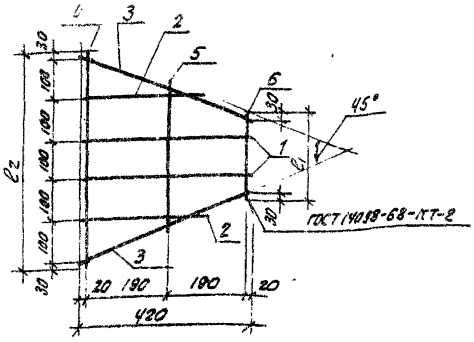

Рис. 2

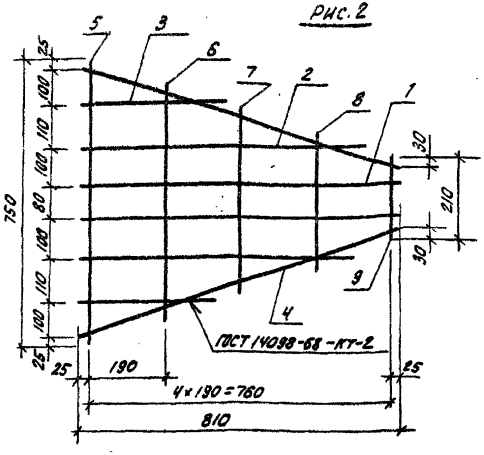

Формат	Зона	Поз.	Обозначение	Наименование	Кол. на исполнение -01	Кол. на исполнение -02	Примечание
				Детали			
				Проволока 5Вр I			
				ГОСТ 6727-80*			
БЧ		1		ℓ = 420	2		0.08 кг
БЧ		2		ℓ = 290	2		0.04 кг
БЧ		3		ℓ = 470	2		0.07 кг
БЧ		1		4Вр I ℓ = 430		2	0.04 кг
БЧ		2		ℓ = 290		2	0.03 кг
БЧ		3		ℓ = 470		2	0.04 кг
БЧ		4		3Вр I ℓ = 560	1		0.03 кг
БЧ		4		ℓ = 340		1	0.03 кг
БЧ		5		ℓ = 390	1		0.02 кг
БЧ		6		ℓ = 230	1	1	0.01 кг
БЧ		6		ℓ = 210		1	0.01 кг
БЧ		1		4Вр I ℓ = 810		2	0.07 кг
БЧ		2		ℓ = 700		2	0.06 кг
БЧ		3		ℓ = 370		2	0.03 кг
БЧ		4		ℓ = 850		2	0.08 кг
БЧ		5		3Вр I ℓ = 730		1	0.04 кг
БЧ		6		ℓ = 810		1	0.03 кг
БЧ	*	7*		ℓ = 480		1	0.02 кг
БЧ		8		ℓ = 360		1	0.02 кг
БЧ		9		ℓ = 230		1	0.01 кг

Обозначение	Марка	Рис.	Размеры, мм ℓ_1	Размеры, мм ℓ_2	Масса, кг
320-069.86-ИЖ-00.210	С18	1	230	560	0.40
-01	С19	1	210	540	0.28
-02	С31	2	.		0.80

Привязан

Инв. №

Инв. № подл. | Подпись и дата | Взам. инв. №

Нач. АПК-2	Доронко		
Рук. гр.	Макаревич		
Провер.	Смирнова		
Ст. инж.	Никифорова		

320-069.86-ИЖ-00.210

Сетка С (С18, С19, С31)

Стадия	Масса	Масштаб
Р	см. табл.	1:10
Лист 1	Листов 1	

СибЗНИИЭП г. Новосибирск

Копировал: Жаркова

Формат А3

Альбом II

Рис. 1
развертка

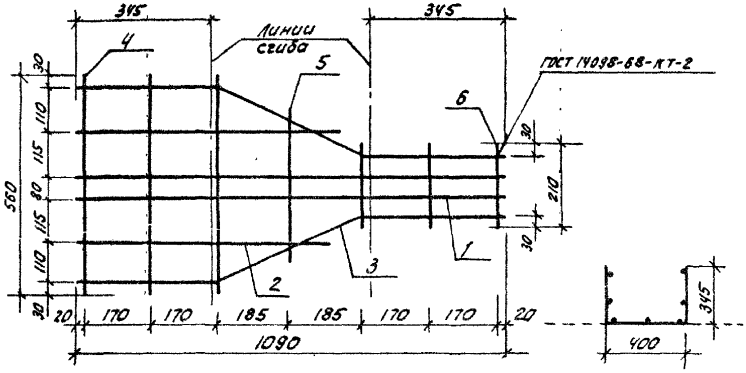

Рис. 2
Развертка

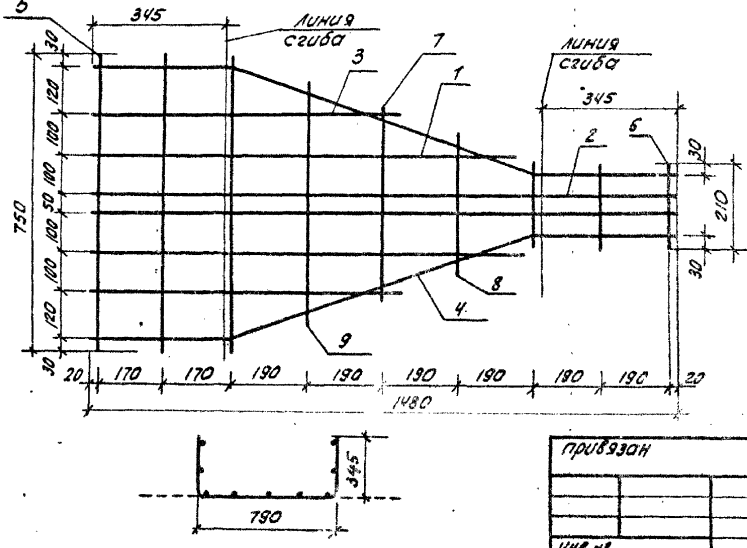

Формат	Зона	Поз.	Обозначение	Наименование	Кол.		Примечание
						01	
				Детали			
				Проволока			
				58рI ГОСТ 6727-80*			
БЧ		1		ℓ = 1090	2	2	0.16кг
БЧ		2		ℓ = 645	2		0.09кг
БЧ		2		ℓ = 1480		2	0.21кг
БЧ		3*		ℓ = 1130	2		0.16кг
БЧ		3		ℓ = 780		2	0.11кг
БЧ		4*		ℓ = 1520		2	0.22кг
				38рI ГОСТ 6727-80*			
БЧ		4		ℓ = 560	3		0.03кг
БЧ		5		ℓ = 380	1		0.02кг
БЧ		5		ℓ = 750		3	0.04кг
БЧ		6		ℓ = 210	3	3	0.01кг
БЧ		7		ℓ = 540		1	0.03кг
БЧ		8		ℓ = 350		1	0.02кг
БЧ		9		ℓ = 620		1	0.03кг

Ведомость деталей * поз. 3, 4 см. ведомость деталей

Поз.	Эскиз
3	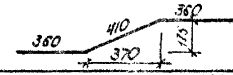
4	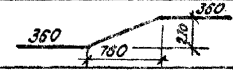

Обозначение	Марка	Рис.	Масса, кг
320-069.86-ИЖ-00. 220	С20	1	0.96
-01	С30	2	1.83

Инв. № подл. | Подпись и дата | Взам. инв. №

привязан

Инв. №

Нач. АПП.	Деверенко	
Рук. гр.	Макаревич	
Проверил	Смирнова	
Ст. гр. Н.	Богомолова	

320-069.86-ИЖ-00. 220

Сетка С
(С20, С30)

Стадия	Масса	Масштаб
Р	см. ТОМ.	
Лист 1	Листов 1	

СибЗНИИЭП
г. Новосибирск

Копировал: Тюркова

Формат: А3

Альбом II

Рис. 1

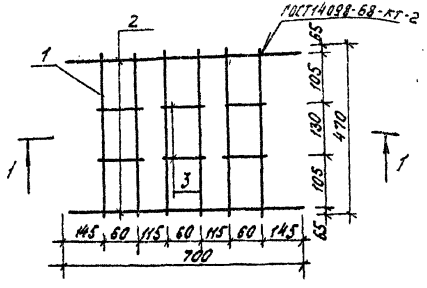

1–1

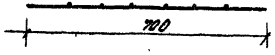

Рис. 2

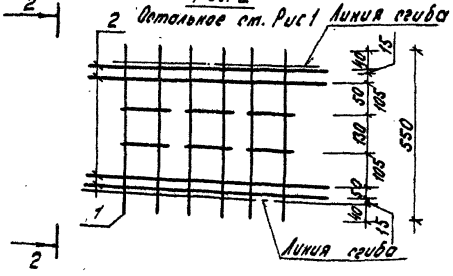

2–2

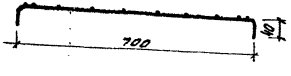

Формат	Зона	Поз.	Обозначение	Наименование	Кол. на исполн.	-01	Примечание
				Детали			
				Проволока 5Вр 1			
				ГОСТ6727-80*			
64		1		ℓ = 470	6		0.07 кг
64				ℓ = 550		6	0.08 кг
64		2		3Вр 1, ℓ = 700	2	4	0.04 кг
64		3		ℓ = 100	6	6	0.01 кг

Обозначение	Марка	Рис.	Масса, кг
320-069.86-НЖ-00.230	С21	1	0.56
-01	С22	2	0.70

Нач. ЛПМ2	Добренко		
Рук. гр.	Макаревич		
Провер.	Смирнова		
Ст. инж.	Никифорова		

Привязан

Инв. №

320-069.86-НЖ-00.230

Сетка С (С21, С22)

Стадия	Масса	Масштаб
Р	см. табл.	1:10

Лист 1 | Листов 1

СибЗНИИЭП г. Новосибирск

Копировал: Морозова. Формат: А2

Инв. № подл. | Подпись и дата | Взам. инв. №

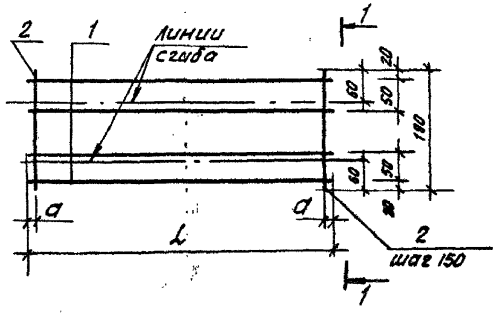

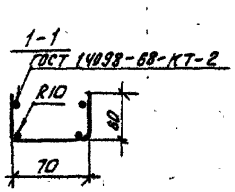

Обозначение	марка	Размеры, мм l	Размеры, мм a	масса, кг
320-069.86-ИЖ-00.240	С23	700	50	0.45
-01	С24	470	85	0.31

Формат	Зона	Поз.	Обозначение	Наименование	кол. на испол.		Примечание
						01	
				Проволока Вр-1			
				ГОСТ 6727-80*			
Б4		1		ℓ = 700	4		0.10 кг
				ℓ = 470		4	0.07 кг
Б4		2		Вр1 ℓ = 190	5	3	0.01 кг

Взам. инв. №

Подпись и дата

Инв. № подл.

Привязан:

Инв. №

320-069.86-ИЖ-00.240

сетка С (С23; С24)

Стадия	Масса	Масштаб
Р	см. табл.	1:10
Лист 1	Листов 1	

Нач. лпк. 2	Добренко	
Рук. гр.	Макаревич	
Провер.	Смирнова	
Ст. инж.	Никифорова	

СибЗНИИЭП г. Новосибирск

Формат А-4

Копировал: Жаркова

Формат А-4

Альбом III

Рис. 1

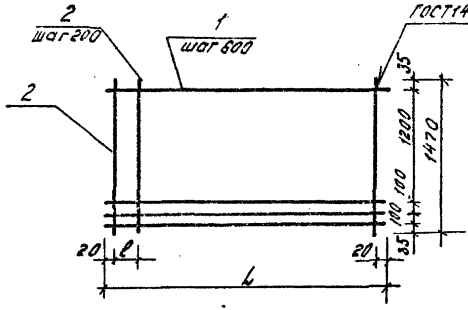

Формат	Зона	Поз.	Обозначение	Наименование	Кол. на испол.				Приме-чание
						-01	-02	-03	
				Детали					
				Сталь арматурная					
				ГОСТ 5781-82*					
Б4		1		А-III-12 ℓ = 1470	16		5		1.31 кг
				А-III-10 ℓ = 1170		15		5	0.72 кг
				А-III-8 — ГОСТ 5781-82*					
Б4		2		ℓ = 2940	5	5			1.16 кг
				ℓ = 690			5	5	0.27 кг

Рис. 2

остальное см. рис. 1

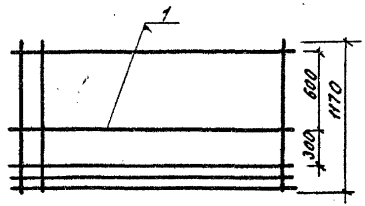

Обозначение	Марка	Рис.	Размеры, мм		Масса ед., кг
			L	ℓ	
320-069.86-НЖ-00.250	С 32	1	2940	100	26.76
-01	С 35	2	2940	100	17.32
-02	С 37	1	690	50	7.90
-03	С 40	2	690	50	4.95

Инв. № подл. | Подпись и дата | Взам. инв. №

Привязан

Инв. №

Нач. АПИЭ	Добренко	
Рук. гр.	Макаревич	
Провер.	Стирнова	
Ст. инж.	Чикифорова	

320-069.86-НЖ-00.250

Сетка С (С 32, С 35, С 37, С 40)

Стадия	Масса	Масштаб
Р	ст. табл.	
Лист 1	Листов 1	

СибЗНИИЭП г. Новосибирск

Формат А3

Альбом II

Рис. 1

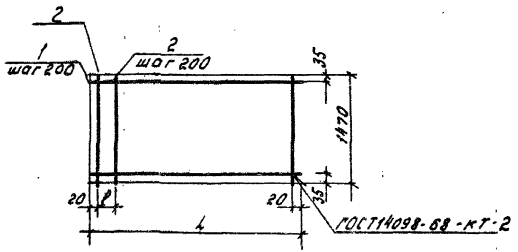

Рис. 2
остальное см. рис. 1

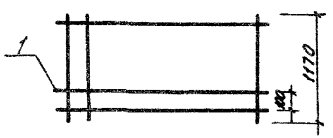

Формат	Зона	Поз.	Обозначение	Наименование	Кол. на исполнен.				Примечание
						-01	-02	-03	
				Детали					
				Сталь арматурная					
				А-I-6-ГОСТ 5781-82*					
БЧ		1		ℓ = 2940	8	7			0,65 кг
БЧ		2		ℓ = 1470	16		5		0.33 кг
БЧ		2		ℓ = 1170		16		5	0,26 кг
БЧ		1		ℓ = 690			8	7	0.15 кг

Обозначение	Марка	Рис.	Размеры, мм		Масса, кг.
			L	ℓ	
320-069.86-НЖ-00.260	С33	1	2940	100	10.48
-01	С36	2	2940	100	8.71
-02	С38	1	690	50	2.85
-03	С41	2	690	50	2.35

Инв. № подл. | Подпись и дата | Взам. инв. №

Привязан

Инв. №

Нач. АПМ	Добренко		
Рук. гр.	Макаревич		
Провер.	Смирнова		
Ст. инж.	Никифорова		

320-069.86-НЖ-00.260

Сетка С (С33, С36, С38, С41)

Стадия	Масса	Масштаб
Р	см. п. 5.6	

Лист 1 | Листов 1

СибЗНИИЭП
г. Новосибирск

Копир: [illegible]

Формат: [illegible]

Развертка

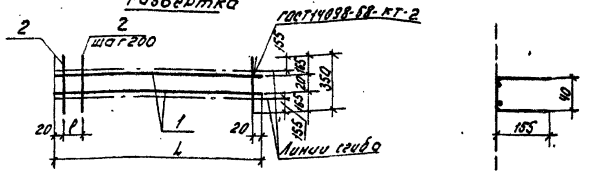

Обозначение	Марка	Размеры, мм L	Размеры, мм ℓ	Масса, кг
320-069.86-НЖ-00.270	С34	2940	100	2.58
— 01	С39	690	50	0.70

Формат	Зона	Поз.	Обозначение	Наименование	Кол. на испол.		Примечание
				Детали			
				А-I-6-ГОСТ 5781-82*			
Б4		1		ℓ = 2940	2		0.65 кг
				ℓ = 690		2	0.15 кг
Б4		2		ℓ = 350	16	5	0.08 кг

Привязан

Инв. №

Инв. № подл. | Подпись и дата | Взам. инв. №

320-069.86-НЖ-00.270

Сетка С (С34, С39)

Стадия	Масса	Масштаб
Р	см. табл.	
Лист 1	Листов 1	

Нач. АПМ Добренко 14-55
Рук. гр. Макаревич
Провер. Смирнова
Ст. инж. Жигфорова

СибЗНИИЭП г. Новосибирск

Формат А4

Развертка

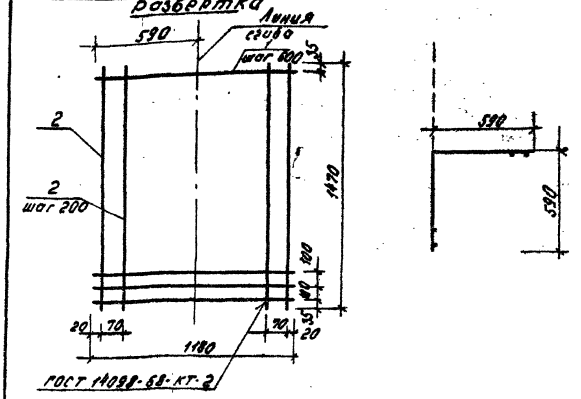

Формат	Зона	Поз.	Обозначение	Наименование	Кол.	Примечание
				Детали		
				А-III-8-ГОСТ 5781-82*		
Б4		1		ℓ = 1180	5	0.47 кг
				А-III-12-ГОСТ 5781-82*		
Б4		2		ℓ = 1470	8	1.31 кг

Привязан

Инв. №

Инв. № подл. | Подпись и дата | Взам. инв. №

320-069.86-НЖ-00.280

Сетка С55

Стадия	Масса	Масштаб
Р	12.83	
Лист 1	Листов 1	

Нач. АПМ Добренко 11-11
Рук. гр. Макаревич
Провер. Смирнова
Ст. техн. Богданова

СибЗНИИЭП г. Новосибирск

Копир. Морозова

Формат А4

Альбом V

Развертка

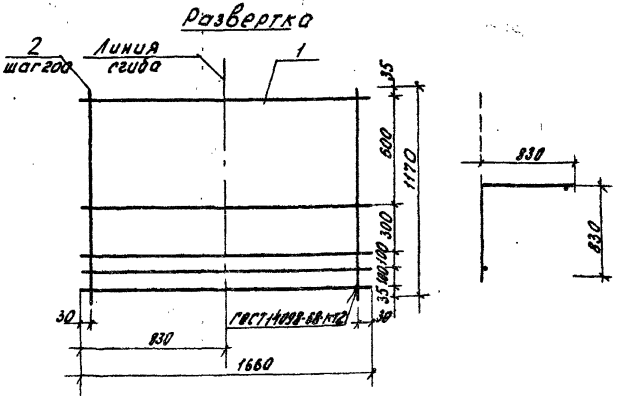

Формат	Зона	Поз.	Обозначение	Наименование	Кол.	Примечание
				Детали		
				А-III-8-ГОСТ 5781-82*		
Б4		1		ℓ = 1660	5	0.66кг
				А-III-10-ГОСТ 5781-82*		
Б4		2		ℓ = 1170	4	0.72кг

Привязан

Инв. № подл. | Подпись и дата | Взам. инв. №

320-069.86-НЖ-ОВ.290

Сетка С58

Стадия	Масса	Масштаб
Р	9.78	

Лист 1 | Листов 1

Нач. АПМ Доброенко
Рук. гр. Макарьевич
Провер. Стирнева
Ст. техн. Богомолова

г. Новосибирск

Формат А4

Развертка

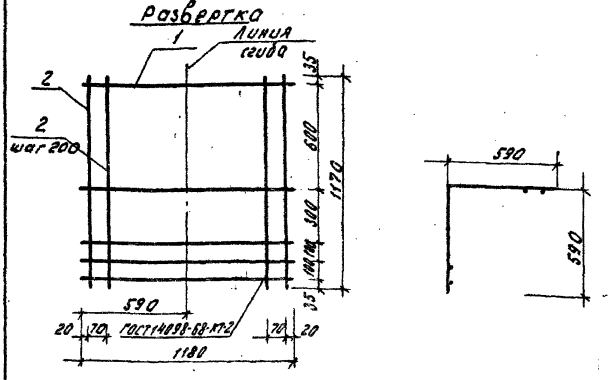

Формат	Зона	Поз.	Обозначение	Наименование	Кол.	Примечание
				Детали		
				А-III-8-ГОСТ 5781-82*		
Б4		1		ℓ = 1180	5	0.47кг
				А-III-10-ГОСТ 5781-82*		
Б4		2		ℓ = 1170	8	0.72кг

Привязан

Инв. № подл. | Подпись и дата | Взам. инв. №

320-069.86-НЖ-ОВ.310

Сетка С60.

Стадия	Масса	Масштаб
Р	8.11	

Нач. АПМ Доброенко
Рук. гр. Макарьевич
Провер. Стирнева
Ст. техн. Богомолова

г. Новосибирск

Копир

Формат А4

Альбом II

Развертка
Рис. 1

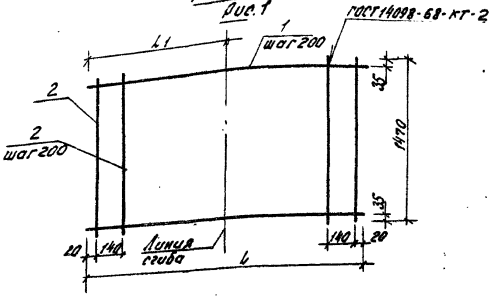

Формат	Зона	Поз.	Обозначение	Наименование	Кол. на исполн.	01	02	03	Примечание
				Детали					
				Сталь арматурная					
				А-I-6-ГОСТ 5781-82*					
64		1		l = 1520	8		7		0.34 кг
				l = 1320		8		7	0.29 кг
64		2		l = 1470	9	8			0.33 кг
				l = 1170			9	8	0.26 кг.

Развертка.
Рис. 2

Остальное см. рис. 1

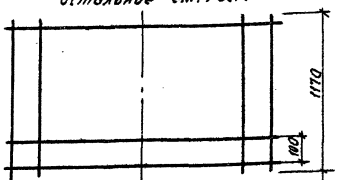

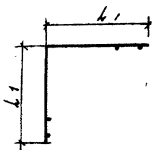

Обозначение	Марка	Рис.	Размеры, мм L	Размеры, мм L1	Масса, кг.
320-069.86-НЖ-00.320	С53	1	1520	760	5.69
-01	С56	1	1320	660	4.96
-02	С59	2	1520	760	5.02
-03	С61	2	1320	660	4.11

Привязан			
Инв. №			
Нач. АПМ	Добренко		
Рук. гр.	Макаревич		
Провер.	Смирнова		
Ст. техн.	Боголюбова		

320-069.86-НЖ-00.320

Сетка С (С53, С56, С59, С61)

Стадия	Масса	Масштаб
Р	ст. табл.	

Лист 1 | Листов 1

СибЗНИИЭП г. Новосибирск

Копировал: [illegible]

Формат: [illegible]

Инв. № подл. | Подпись и дата | Взам. инв. №

Альбом II

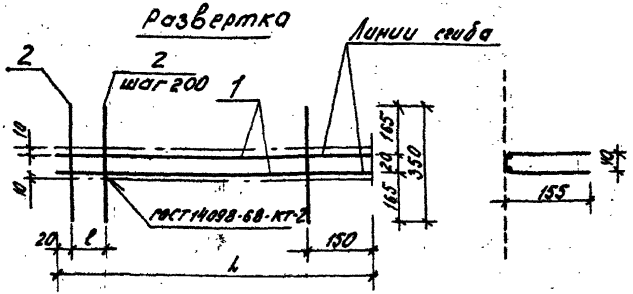

Обозначение	Марка	Размеры, мм		Масса кг
		L	l	
320-069.86-НЖ-00.330	С54	830	60	0.76
-01	С57	660	90	0.62

Формат	Зона	Поз.	Обозначение	Наименование	Кол. на исполн.	01	Примечание
				Детали			
				А-I-6-ГОСТ 5781-82*			
Б4		1		l=830	2		0.18 кг
				l=660		2	0.15 кг
Б4		2		l=350	5	4	0.08 кг

Привязан

Инв. №

Взам. инв. №

Подпись и дата

Инв. № подл.

320-069.86-НЖ-00.330

Сетка С (С54, С57)

Стадия	Масса	Масштаб
Р	см. табл.	

Лист 1 Листов 1

Нач. АПМ	Добренко	
Рук. гр.	Макаревич	
Провер.	Смирнова	
Ст. техн.	Боголюбова	

СибЗ.НИИЭП г. Новосибирск

Формат: А4

Рис. 1

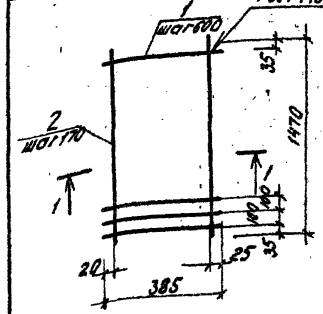

Рис. 2 остальное ст. рис. 1

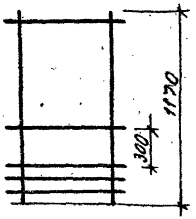

1-1



Обозначение	Марка	Рис.	Масса, кг.
320-069.86-НЖ-00.340	С42	1	4.73
-01	С48	2	2.96

Формат	Зона	Поз.	Обозначение	Наименование	Кол. на исполн.	01	Примечание
				Детали			
				А-III-8-ГОСТ 5781-82*			
Б4		1		l=385	5	5	0.16 кг
				А-III-12-ГОСТ 5781-82*			
Б4		2		l=1470	3		1.31 кг
				А-III-10 l=1170		3	0.72 кг

Привязан

Инв. №

Взам. инв. №

Подпись и дата

Инв. № подл.

320-069.86-НЖ-00.340

Сетка (С42; С48)

Стадия	Масса	Масштаб
Р	см. табл.	

Лист 1 Листов 1

Нач. АПМ	Добренко	
Рук. гр.	Макаревич	
Провер.	Смирнова	
Ст. техн.	Боголюбова	

СибЗ.НИИЭП г. Новосибирск

Копир:

Формат: А4

Альбом II

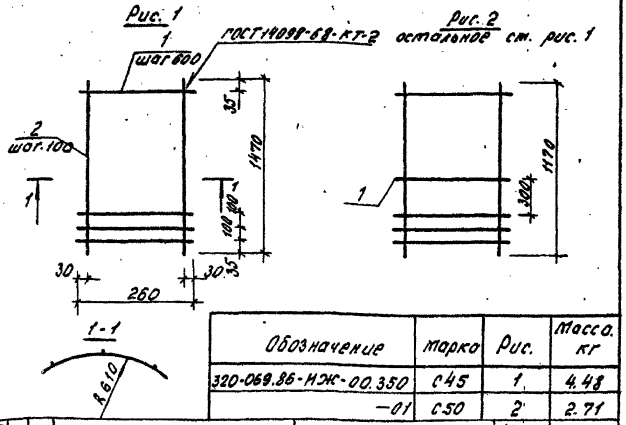

Обозначение	Марка	Рис.	Масса кг
320-069.86-НЖ-00.350	С45	1	4.48
—01	С50	2	2.71

Формат	Зона	Поз.	Обозначение	Наименование	Кол.	01	Примечание
				Детали			
				А-III-8-ГОСТ 5781-82*			
64		1		ℓ = 260	5	5	0.11 кг
				А-III-12-ГОСТ 5781-82*			
64		2		ℓ = 1470	3		1.31 кг
				А-III-10 ℓ = 1170		3	0.72 кг.

Привязан

Инв. №

Взам. инв. №

Подпись и дата

Инв. № подл.

320-069.86-НЖ-00.350

Сетка С (С45, С50)

Стадия	Масса	Масштаб
Р	ст. табл.	

Лист 1 Листов 1

СибЗНИИЭП г. Новосибирск

Нач. АПМ	Добренко		XII-85
Рук. гр.	Макаревич		
Провер.	Смирнова		
Ст. техн.	Боголюбова		

Формат: А-4

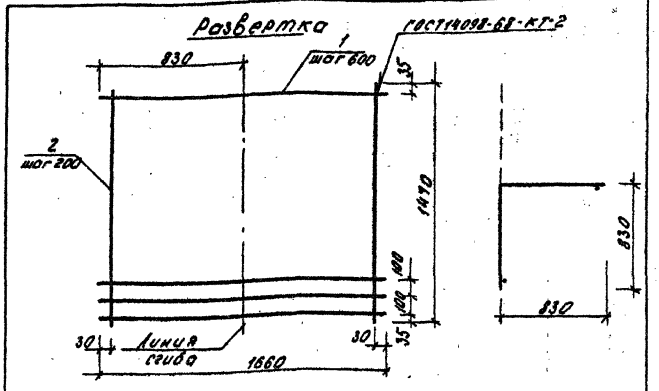

Формат	Зона	Поз.	Обозначение	Наименование	Кол.	Примечание
				Детали		
				А-III-8-ГОСТ 5781-82*		
64		1		ℓ = 1660	5	0.66 кг
				А-III-12-ГОСТ 5781-82*		
64		2		ℓ = 1470	9	1.31 кг

Привязан

Инв. №

Взам. инв. №

Подпись и дата

Инв. № подл.

320-069.86-НЖ-00.360

Сетка С52

Стадия	Масса	Масштаб
Р	15.09	

Лист 1 Листов 1

СибЗНИИЭП г. Новосибирск

Нач. АПМ	Добренко		XII-85
Рук. гр.	Макаревич		
Проверил	Смирнова		
Ст. техн.	Боголюбова		

Копир: [illegible]

Формат: А4

Альбом II

Рис. 1

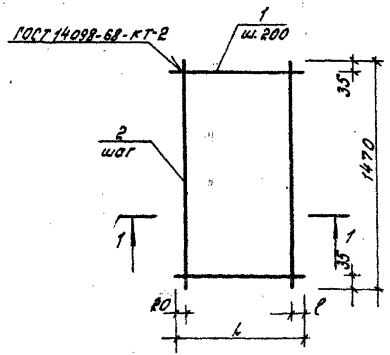

Рис. 2
остальное см. рис. 1

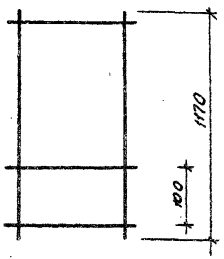

1-1



Формат	Зона	Поз.	Обозначение	Наименование	Кол. на испол.	01	02	03	Примечание
				Детали					
				Сталь арматурная					
				А-I-6-ГОСТ 5781-82*					
64		1		l = 350	8		7		0.08 кг
				l = 295		8		7	0.07 кг
64		2		l = 1470	3	3			0.33 кг
				l = 1170			3	3	0,26 кг

Обозначение	Марка	Рис.	Размеры, мм L	l	R	шаг	Масса, кг
320-069.86-НЖ-00.370	С43	1	350	20	780	155	1.63
-01	С46	1	295	25	680	125	1.55
-02	С49	2	350	20	780	155	1.34
-03	С51	2	295	25	680	125	1.27

Инв. № подл. | Подпись и дата | Взам. инв. №

Привязан

Инв. №

Нач. АПМ	Добренко		
Рук. гр.	Макаревич		
Провер.	Смирнова		
Ст. техн.	Боголюбова		

320-069.86-НЖ-00.370

Сетка С (С43, С46, С49, С51)

Стадия	Масса	Масштаб
Р	ст. табл.	

Лист 1 Листов 1

Гуззиннэп г. Новосибирск

Копиров. Мо

Формат А3

Альбом II

Развертка 1

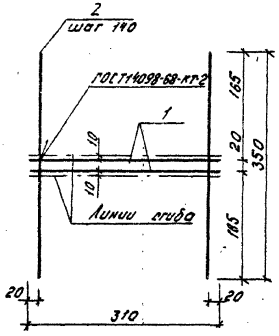

Рис. 1.

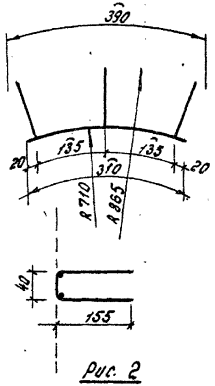

Развертка 2

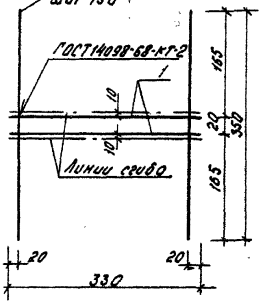

Рис. 2

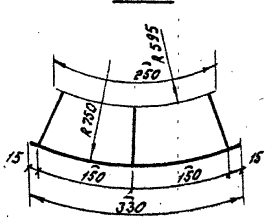

Формат	Зона	Поз.	Обозначение	Наименование	Кол.		Примечание
				Детали			
				Сталь арматурная			
				А-I-6-ГОСТ 5781-82*			
БЧ		1		ℓ = 310	2		0.07 кг
				ℓ = 330		2	0.08 кг
БЧ		2		ℓ = 350	3	3	0.08 кг

Обозначение	Марка	Рис.	Масса, кг
320-069.86-НЖ-00.380	С44	1	0.38
-01	С47	2	0.40

Привязан

Инв. №

Нач. АПМ	Доброенко		
Рук. гр.	Макаревич		
Провер.	Стирнова		
Ст. техн.	Богданова		

320-069.86-НЖ-00.380

Сетка С (С44, С47)

Стадия	Масса	Масштаб
Р	см. табл.	
Лист 1	Листов 1	

СибЗНИИЭП г. Новосибирск

Копир: Мар

Формат: А3

Инв. № подл. | Подпись и дата | Взам. инв. №

Альбом II

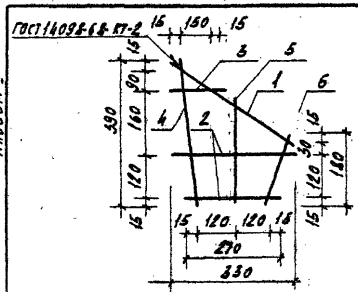

Формат	Зона	Поз.	Обозначение	Наименование	Кол.	Примечание
				Детали		
				Проволока ГОСТ 6727-80*		
А4		1		3Вр1, ℓ = 400	1	0.021кг
А4		2		ℓ = 330	2	0.017кг
А4		3		ℓ = 160	1	0.008кг
А4		4		ℓ = 390	1	0.020кг
А4		5		ℓ = 285	1	0.015кг
А4		6		ℓ = 180	1	0.009кг

Привязан

Инв.№

Взам.инв.№ | Подпись и дата | Инв.№подл.

320-069.86-НЖ - 00.390

Сетка С 62

Стадия	Масса	Масштаб
Р	0.11	

Лист 1 | Листов 1

Инж.ДОН	Доброенко	
Рук.гр.	Макаревич	
Провер.	Смирнова	
Инж.	Лосинова	

СибЗНИИЭП
г. Новосибирск

Копировал Кириенко Формат А4

Привязан

Инв.№

Взам.инв.№ | Подпись и дата | Инв.№подл.

Стадия | Масса | Масштаб

Лист | Листов

СибЗНИИЭП
г. Новосибирск

Копировал Формат А4

Альбом II

Рис. 1

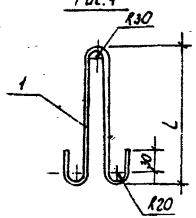

Рис. 2
остальное см. рис. 1

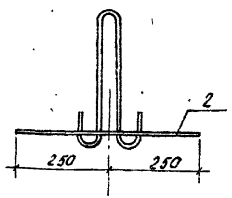

Обозначение	Марка	Рис.	U, мм	Масса, кг
320-069.86-ИЖ-00.410	П6	1	380	0.83
-01	П7	2	180	0.69

Формат	Зона	Поз.	Обозначение	Наименование	Кол. на испол. 01	Примечание
				Детали		
				А-III-12-ГОСТ 5781-82*		
А4		1		ℓ=940	1	0.83кг
				ℓ=423	1	0.38кг
А4		2	ГОСТ 5781-82*	А-III-10 ℓ=500	1	0.31кг

Привязан

Инв.№

Инв.№ подл. | Подпись и дата | Взам. инв.№

320-069.86-ИЖ-00.410

Петля П(П6,П7)

Стадия	Масса	Масштаб
Р	см. табл.	
Лист 1	Листов 1	

Нач. АПМ Добренко
Рук. гр. Макаревич
Провер. Смирнова
Ст. техн. Богалюбова

СибЗНИИЭП
г. Новосибирск

Формат А4

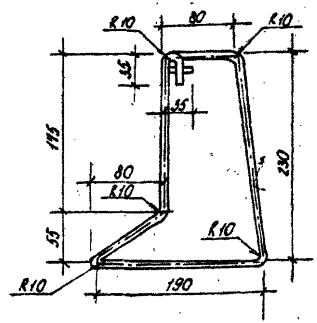

Формат	Зона	Поз.	Обозначение	Наименование	Кол.	Примечание
				Детали		
				Сталь арматурная		
				А-I-6-ГОСТ 5781-82*		
А4		1		ℓ=850	1	

Привязан

Инв.№

Инв.№ подл. | Подпись и дата | Взам. инв.№

320-069.86-ИЖ-00.001

Хомут Х1

Стадия	Масса	Масштаб
Р	0.19	
Лист 1	Листов 1	

Нач. АПМ Добренко
Рук. гр. Макаревич
Провер. Макаревич
Вед. инж. Смирнова

СибЗНИИЭП
г. Новосибирск

Копировал: Нарарьева

Формат А4

Альбом II

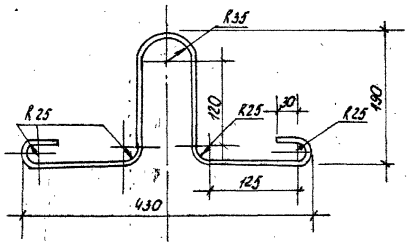

Формат	Зона	Поз.	Обозначение	Наименование	Кол.	Примечание
				Детали		
				Сталь арматурная		
				А-I-10-ГОСТ 5781-82*		
А4		1		ℓ=900	1	

Привязан

Инв. №

Инв. № подл. | Подпись и дата | Взам. инв. №

320-069.86-ИЖ-ОО.002

Изм.	Кол. уч.	Лист	№ док.	Подпись	Дата
Разраб.	Добрецов				
Рук. гр.	Макаревич				
Провер.	Макаревич				
Вед. инж.	Смирнова				

Петля П1.

Стадия	Масса	Масштаб
Р	0.56	

Лист | Листов

СибЗНИИЭП
г. Новосибирск

Формат А-4

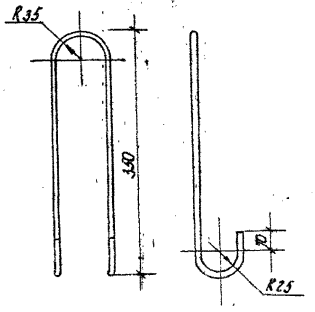

Формат	Зона	Поз.	Обозначение	Наименование	Кол.	Примечание
				Детали		
				Сталь арматурная		
				А-I-10-ГОСТ 5781-82*		
А4		1		ℓ=890	1	

Привязан

Инв. №

Инв. № подл. | Подпись и дата | Взам. инв. №

320-069.86-ИЖ-ОО.003

Изм.	Кол. уч.	Лист	№ док.	Подпись	Дата
Разраб.	Добрецов				
Рук. гр.	Макаревич				
Провер.	Макаревич				
Вед. инж.	Смирнова				

Петля П2

Стадия	Масса	Масштаб
Р	0.55	

Лист | Листов

СибЗНИИЭП
г. Новосибирск

Копировал: Порфирьева

Формат А4

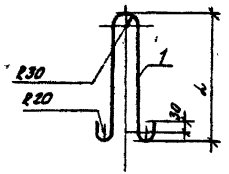

Обозначение	Марка	L мм	Масса кг
ИЖ-00.004	П3	320	0.33
-01	П5	440	0.94

Формат	Зона	Поз.	Обозначение	Наименование	Кол. на испол.		Примечание
						01	
				Детали			
				Сталь арматурная			
				ГОСТ 5781-82*			
А4		1		А-I-8, ℓ=825	1		0.33кг
А4		1		А-I-12, ℓ=1060		1	0.94кг

Привязан:

Инв.№

Взам. инв.№ | Подпись и дата | Инв.№ подл.

320-069.86 - ИЖ-00.00.4			
Петля П(П3, П5)	Стадия	Масса	Масштаб
	Р	см. табл.	1:10
	Лист 1	Листов 1	
Нач.АПК-2 Добренко			
Рук.гр. Макаревич			
Провер. Смирнова			
Ст.инж. Никифорова			
В Ст 3сп 2.	СибЗНИИЭП г. Новосибирск		

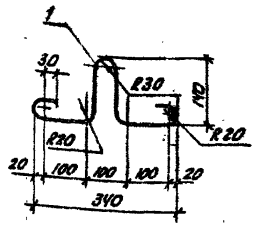

Формат	Зона	Поз.	Обозначение	Наименование	Кол. на испол.		Примечание
				Детали			
				Сталь арматурная			
				А-I-10-ГОСТ 5781-82*			
А4		1		ℓ=665	1		0.41кг

Привязан

Инв.№

Взам. инв.№ | Подпись и дата | Инв.№ подл.

320-069.86 - ИЖ-00.005			
Петля П4	Стадия	Масса	Масштаб
	Р	0.41	1:10
	Лист 1	Листов 1	
Нач.АПК-2 Добренко			
Рук.гр. Макаревич			
Провер. Смирнова			
Ст.инж. Никифорова			
В Ст 3сп 2	СибЗНИИЭП г. Новосибирск		

Копировал: Оскаркова

Формат А-4

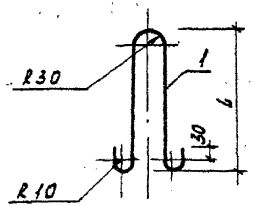

Обозначение	Марка	L, мм	Масса ед. кг
НЖ-00.006	П8	150	0.16
-01	П9	100	0.06

Формат	Зона	Поз.	Обозначение	Наименование	Кол. на исп.		Примечание
						01	
				Детали			
				Сталь арматурная			
				ГОСТ 5781-82*			
А4		1		А-I-8, ℓ = 330	1		0.16 кг
А4		1		А-I-6, ℓ = 230		1	0.06 кг

Привязан

Инв.№

Взам. инв.№ | Подпись и дата | Инв.№ подл.

320-069.86-НЖ-00.006

Петля П (П8; П9)

Стадия	Масса	Масштаб
Р	см. табл.	

Лист 1 Листов 1

СнбЗНИИЭП г. Новосибирск

Нач. АПМ	Лобренко	
Рук. гр.	Макаревич	
Провер.	Смирнова	
Инж.	Логунова	

Изм. Кол. Лист № док. Подпись Дата

Формат А-4

Формат	Зона	Поз.	Обозначение	Наименование	Кол.	Примечание

Привязан

Инв.№

Взам. инв.№ | Подпись и дата | Инв.№ подл.

Стадия	Масса	Масштаб

Лист 1 Листов 1

СнбЗНИИЭП г. Новосибирск

Нач. АПМ	Лобренко	
Рук. гр.	Макаревич	
Провер.	Смирнова	
Инж.	Логунова	

Изм. Кол. Лист № док. Подпись Дата

Копировал Кириенко

Формат А-4

Альбом II

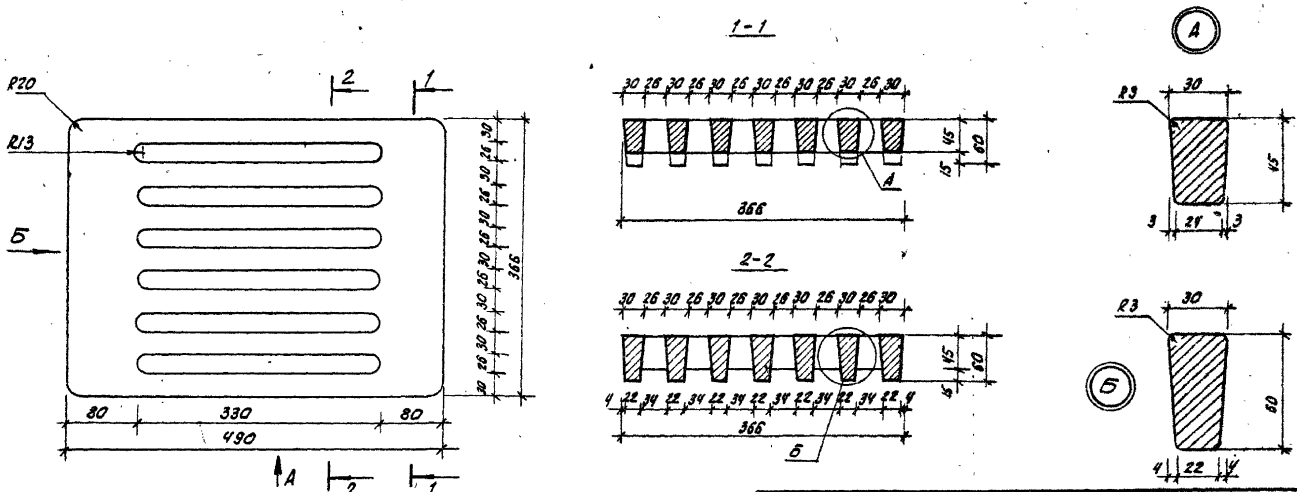

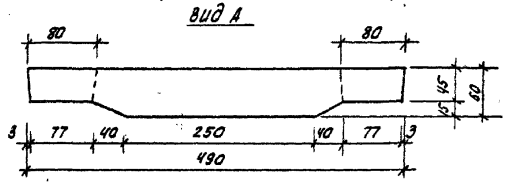

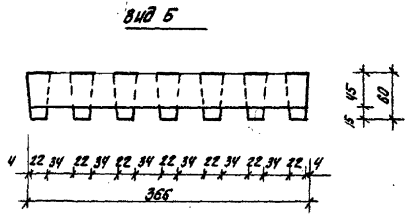

Формат	Зона	Поз.	Обозначение	Наименование	Кол.	Примечание
				Материалы		
			ГОСТ 1412-79*	Чугун серый марки СЧ-25	37,9	кг

Привязан:				320-069.86 - ИМ-01.000	
				Решетка водостока РВ 1	Стадия: Р; Масса: 37.9; Масштаб:
					Лист 1; Листов 1
Инв. №	Нач. АПН.	Добренко			СибЗНИИЭП г. Новосибирск
	Рук. группы	Макаревич			
	Проверил	Смирнова			
	Ст. арх.	Трубарова			

Копировал: Скарнова

Формат А3

Взам. инв. №

Подпись и дата

Инв. № подл.

Альбом II

Рис. 1

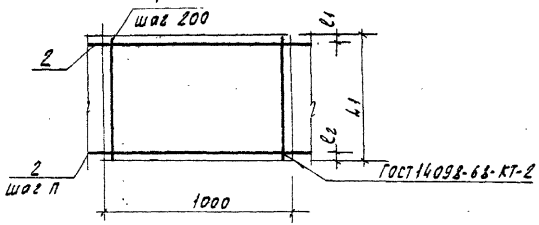

Рис. 2

(остальное - см. рис 1)

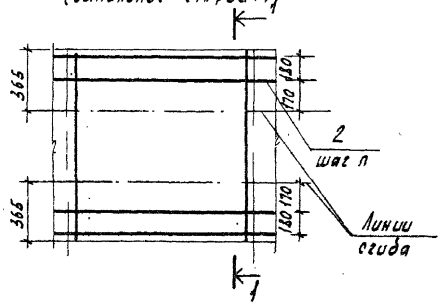

1-1

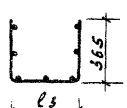

Формат	Зона	Поз.	Обозначение	Наименование	Кол-во на испол.					Примечание
						01	02	03	04	
				Детали						
				Проволока арматурная						
				ГОСТ 6727-80*						
БЧ		1		5Вр I, l=1200	6					0.17 кг
БЧ				l=420		6				0.06 кг
БЧ				l=1410				6		0.20 кг
БЧ				l=710					6	0.10 кг
БЧ				4Вр I, l=500			6			0.05 кг
БЧ		2		3Вр I, l=1000	7	3	3	8	4	0.05 кг

Обозначение	Марка	Рис.	Размеры, мм					Масса, кг
			L_1	l_1	l_2	l_3	n	
НМ-00.010	С1	2	1200	15	15	470	200	1.37
-01	С2	1	420	20	100		150	0.51
-02	С3	1	500	75	75		175	0.45
-03	С4	2	1410	15	15	630	200	1.6
-04	С5	1	710	90	95		175	0.8

Инв.№ подл. | Подпись и дата | Взам. инв.№

Привязан

Инв.№

Нач. АПМС	Добренго		01.85
Рук. гр.	Макаревич		
Провер.	Смирнова		
Ст. инж.	Никифорова		

320-069.86-НМ-00.010

Сетка С (С1... С5)

Стадия	Масса	Масштаб
Р	см. табл.	
Лист 1	Листов 1	

СНЕЗНИИЭП г. Новосибирск

Копировал Кириенко

Формат А3

Альбом V

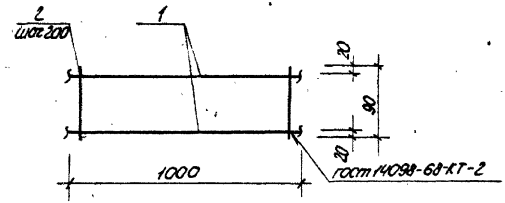

Формат	Зона	Поз.	Обозначение	Наименование	Кол	Примечание
				Детали		
				Сталь стержневая		
				ГОСТ 5781-82*		
Б4		1		А-I-6, ℓ=1000	2	0,22 кг
Б4		2		ℓ=90	6	0,02 кг

Привязан

Инв. №

Взам. инв. №

Подпись и дата

Инв. № подл.

320-069.86-ИМ-00.030

Каркас плоский КР1

Стадия	Масса	Масштаб
	0,56	
Лист 1	Листов 1	

Нач. АПМ	Добренко	
Рук. гр.	Макаревич	
Провер.	Смирнова	
Инж.	Логинова	

СибЗНИИЭП
г. Новосибирск

Формат А4

Формат	Зона	Поз.	Обозначение	Наименование	Кол.	Примечание

Привязан

Инв. №

Взам. инв. №

Подпись и дата

Инв. № подл.

Стадия	Масса	Масштаб
Лист	Листов	

СибЗНИИЭП
г. Новосибирск

Копировал: Порфирьева

Формат А4

Альбом III

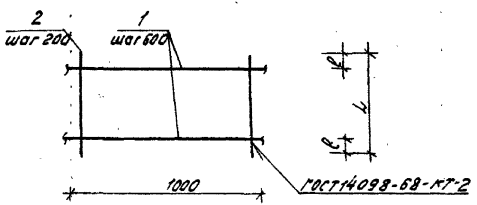

Формат	Зона	Поз.	Обозначение	Наименование	Кол-во на изделие 01	Примечание
				Детали		
				Сталь стержневая		
				ГОСТ 5781-82*		
БЧ		1		А-III-8 ℓ = 1000	4	0.39 кг
БЧ		2		А-III-10, ℓ = 2050	6	1.26 кг
				ℓ = 1750	6	1.08 кг

Обозначение	Марка	Размеры, мм L	ℓ		Масса, кг
320-069.86-НМ-00.040	С6	2050	125		9.12
-01	С7	1750	275		7.65

Привязан

Инв. № подл. | Подпись и дата | Взам. инв. №

Нач. ЛПМ	Добренко		
Рук. гр.	Макаревич		
Провер.	Стирнова		
Инж.	Гогунова		

320-069.86-НМ-00.040

Сетка С (С6, С7)

Стадия	Масса	Масштаб
Р	см. табл.	
Лист 1	Листов 1	

СибЗНИИЭП г. Новосибирск

Копир: Морозова

Формат А3

Альбом III

Рис. 1

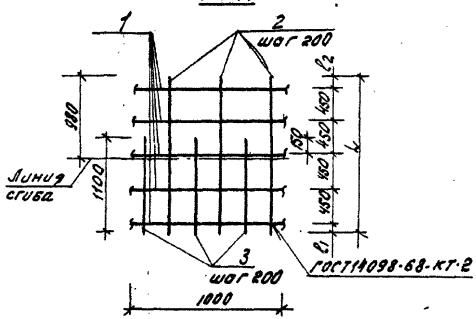

Рис. 2

Остальное см. рис. 1

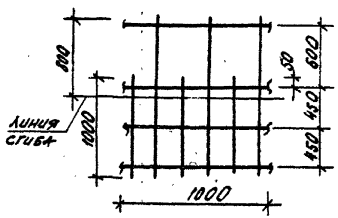

Формат	Зона	Поз.	Обозначение	Наименование	Кол-во на изделие				Примечание
						01			
				Детали					
				Сталь стержневая					
				ГОСТ 5781-82*					
БЧ		1		А III-8, ℓ= 1000	5	4			0.39 кг
БЧ		2		А III-10, ℓ= 1900	6				1.17 кг
БЧ				ℓ= 1650		6			1.02 кг
БЧ		3		ℓ= 1100	5				0.68 кг
БЧ				ℓ= 1000		5			0.62 кг

Обозначение	Марка	Рис.	Размеры, мм			Масса кг
			L	ℓ_1	ℓ_2	
320-069.86-НМ-00.050	С8	1	1900	50	50	12.37
-01	С9	2	1650	50	100	12.78

Инв. № подл. | Подпись и дата | Взам. инв. №

Привязан

Инв. №

Нач. АПМ	Добренко		
Рук. гр.	Макаревич		
Провер.	Смирнова		
Инж.	Хогунова		

320-069.86-НМ-00.050

Сетка С (С8, С9)

Стадия	Масса	Масштаб
Р	см. табл.	
Лист 1	Листов 1	

СибЗНИИЭП г. Новосибирск

Копиров: Морозова

Формат А3

Альбом II

Развертка

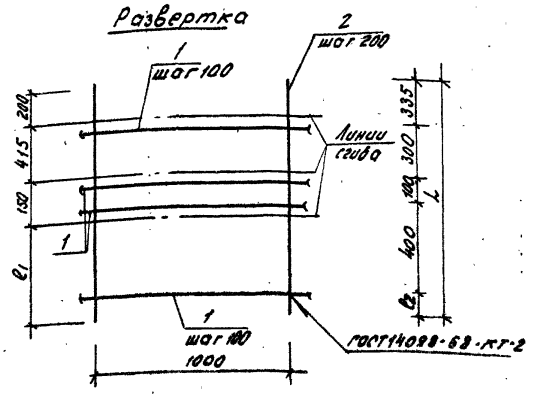

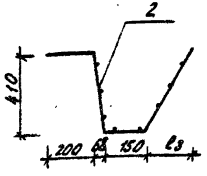

Формат	Зона	Поз.	Обозначение	Наименование	Кол-во на исполн.	01	02		Примечание
				Детали.					
				Сталь стержневая					
				ГОСТ 5781-82*					
БЧ		1		А-I-6 l=1000	9	9	9		0.22 кг
БЧ		2		А-III-10 l=1290	6				0.79 кг
БЧ				l=1220		6			0.75 кг
БЧ				l=1180			6		0.73 кг

Обозначение	Марка	Размеры, мм				Масса, кг
		L	l_1	l_2	l_3	
320-069.86-ИМ-00.060	С10	1290	525	145	328	6.72
-01	С11	1220	455	75	197	6.48
-02	С12	1180	415	135	68	6.36

Инв. № подл. | Подпись и дата | Взам. инв. №

Привязан

Инв. №

Нач. АПМ	Добренко	
Рук. гр.	Макаревич	
Провер.	Стирнова	
Инж.	Логунова	

320-069.86 - ИМ-00.060

Сетка С (С10.... С12)

Стадия	Масса	Масштаб
Р	ст. табл.	

Лист 1 | Листов 1

СибЗНИИЭП г. Новосибирск

Копиров: Морозова

Формат:

gost.e-ecolog.ru