Типовой проект

Г.2-IV-3.90

ЗАГЛУБЛЕННОЕ ЗДАНИЕ ВСПОМОГАТЕЛЬНОГО НАЗНАЧЕНИЯ

АЛЬБОМ 3

СТРОИТЕЛЬНЫЕ ИЗДЕЛИЯ

24383-02 Отпускная цена на момент реализации указана в счет-накладной

Привязан

Инв. N

gost.e-ecolog.ru

Типовой проект

г. 2-IV-3.90

ЗАГЛУБЛЕННОЕ ЗДАНИЕ

ВСПОМОГАТЕЛЬНОГО НАЗНАЧЕНИЯ

АЛЬБОМ 3

СТРОИТЕЛЬНЫЕ ИЗДЕЛИЯ

Разработан
„Гипрокоммундортрансом"

Главный инженер института Ю.В. Романцов
Главный инженер проекта А.С. Самитов

Утвержден Штабом ГО СССР
Протокол от 18 апреля 1990 г. № 56
Введен в действие Гипрокоммундортрансом
Приказ от 23.04.90 № 44

[illegible] СССР, [illegible]

24383-02 2

Содержание

Обозначение	Наименование	Стр.
Г.2-IV-3.90 ТУ	Технические условия	3
КЖСИ. 1	Каркас пространственный КП1	4
КЖСИ. 2	Каркас пространственный КП (КП2; КП13)	5
КЖСИ. 3	Каркас пространственный КП3	6
КЖСИ. 4	Каркас пространственный КП12	6
КЖСИ. 5	Каркас пространственный КП4	7
КЖСИ. 6	Каркас пространственный КП (КП5, КП14)	8
КЖСИ. 7	Каркас пространственный КП (КП6 ÷ КП10)	9
КЖСИ. 8	Каркас пространственный КП 11	10
КЖСИ. 9	Каркас плоский КР (КР1; КР2; КР8; КР54	11
	КР 55)	
КЖСИ. 10	Каркас плоский КР (КР3 ÷ КР7; КР10 ÷ КР12	12-13
	КР32; КР36; КР52; КР58 ÷ КР61; КР 63 ÷ КР65)	
КЖСИ. 11	Каркас плоский КР 13	14
КЖСИ. 12	Каркас плоский КР19	14
КЖСИ. 13	Каркас плоский КР (КР9; КР 14 ÷ КР18;	15-16
	КР 26; КР 39 ÷ КР43)	
КЖСИ. 14	Каркас плоский КР 20	17
КЖСИ. 15	Каркас плоский КР (КР 21 ÷ КР25; КР27 ÷	18-19
	÷ КР29; КР 33; КР 38)	
КЖСИ. 16	Каркас плоский КР 30	20
КЖСИ. 17	Каркас плоский КР 31	20
КЖСИ. 18	Каркас плоский КР (КР50; КР62)	21
КЖСИ. 19	Каркас плоский КР 34	22
КЖСИ. 20	Каркас плоский КР35	22
КЖСИ. 21	Каркас плоский КР 37	23
КЖСИ. 22	Каркас плоский КР 49	23
КЖСИ. 23	Каркас плоский КР (КР 44; КР 45)	24
КЖСИ. 24	Каркас плоский КР (КР46; КР47; КР 48)	25
КЖСИ. 25	Каркас плоский КР 51	26
КЖСИ. 26	Каркас плоский КР 56	26
КЖСИ. 27	Каркас плоский КР (КР 53; КР 57)	27
КЖСИ. 28	Каркас плоский КР 55	28
КЖСИ. 29	Каркас плоский КР 66	28
КЖСИ. 30	Сетка арматурная С (С1; С2)	29
КЖСИ. 31	Сетка арматурная С (С3 ÷ С7)	30
КЖСИ. 32	Сетка арматурная С8	31
КЖСИ. 33	Сетка арматурная С9	31
КЖСИ. 34	Плита П1	32
КЖСИ. 35	Рамка РМ-1	33
КЖСИ. 36	Рамка РМ-2	33
КЖСИ. 37	Рамка РМ-3	34
КЖСИ. 38	Изделие закладное МН-1	34
КЖСИ. 39	Изделие закладное МН-2	35
КЖСИ. 40	Анкер Н 1	35
КЖСИ. 41	Изделие закладное МН-3	36
КЖСИ. 42	Изделие закладное МН-4	37
КЖСИ. 43	Изделие закладное МН (МН-5; МН12; МН13; МН14)	38
КЖСИ. 44	Изделие закладное МН 6	38
КЖСИ. 45	Изделие закладное МН (МН-9 ÷ МН11; МН20 ÷ МН-23)	39
КЖСИ. 46	Изделие закладное МН (МН-7; МН-8)	40
КЖСИ. 47	Изделие закладное МН-15	40
КЖСИ. 48	Изделие закладное МН-16	41
КЖСИ. 49	Изделие закладное МН-17	41
КЖСИ. 50	Изделие закладное МН (МН-18; МН-19)	42
КЖСИ. 51	Стержень	42
КЖСИ. 52	Пластина	43
КЖСИ. 53	Шайба	43
КЖСИ. 54	Шайба косая	44
КЖСИ. 55	Металлическая решетка МР-1	44

Взам. инв. №

Подпись и дата

Инв. № подл.

Настоящие технические условия распространяются на строительные изделия, предназначенные для монолитных железобетонных конструкций.

Марка бетона по морозостойкости принята F50, по водонепроницаемости нормируется.

Рабочая и конструктивная арматура принята классов А-III и А-I по ГОСТ 5781-82.* Марка стали для арматуры класса А III-35ГС, или 25Г2С, для класса А I-марка Ст3. пс3. Закладные изделия изготавливаются из стали марки в Ст.3 сп 2.

Плоские арматурные каркасы и сетки должны изготовляться при помощи контактной точечной электросварки в соответствии с ГОСТ 10922-75 и СН393-78. Сварку стержней в каркасах и сетках производить во всех точках пересечения. Объединение плоских каркасов в пространственные производить в кондукторах при помощи электросварочных клещей.

Каждое арматурное изделие должно иметь бирку с указанием его марки.

Арматурные изделия должны быть приняты техническим контролем предприятия-изготовителя (поштучно) по ГОСТ 10922-75.

Предприятие-изготовитель должно сопровождать каждую, принятую техническим контролем партию паспортом, в котором указываются: наименование и адрес предприятия-изготовителя, номер и дата выдачи паспорта, номер партий, дата изготовления изделий. Паспорт должен быть подписан лицом, ответственным за технический контроль предприятия-изготовителя.

Инв.№подл. | Подп. и дата | Взам.инв.№

Нач.отд.	Федотов		10.89
Н.контр.	Климов		10.89
Гл.спец.	Климов		10.89
Нач.гр.	Смальянинов		10.89
Исполн.	Соловова		10.89

ТП Г.2-IV-3.90 -ТУ

Технические условия

Стадия	Лист	Листов
Р		1

Гипрокоммундортранс г. Москва

Альбом 3

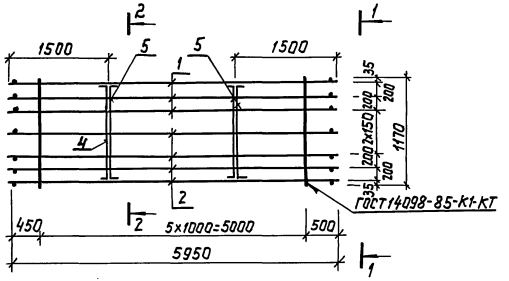

Форм.	Зона	Позиц.	Обозначение	Наименование	Кол.	Примеч.
				Документация		
А3			Г.2-IV-3.90 -ТУ	Технические условия		
				Сборочные единицы		
А4		1	Г.2-IV-3.90 -КЖИ.11	Каркас плоский КР13	3	
А4		2	-КЖИ.18-01	Каркас плоский КР50	4	
				Детали		
БЧ		3	Г.2-IV-3.90 -КЖИ.1.1	ф8АI ГОСТ 5781-82* L=1170	12	0,5кг
БЧ		4	-КЖИ.1.2	ф12АI ГОСТ 5781-82* L=1470	1	1,3кг
БЧ		5	-КЖИ.1.3	ф12АI ГОСТ 5781-82* L=1390	3	1,2кг
БЧ		6	-КЖИ.1.4	ф8АI ГОСТ 5781-82* L=500	4	0,2кг

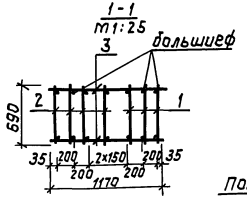

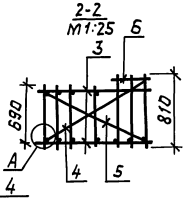

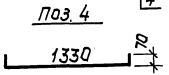

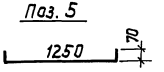

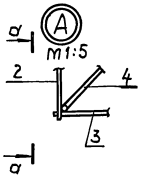

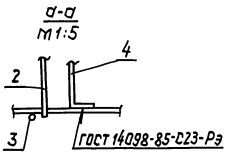

Привязан:

Инв.№

Нач.отд.	Федотов		10.89
Н.контр.	Климов		10.89
Гл.спец.	Климов		10.89
Нач.гр.	Стольникова		10.89
Исполн.	Соловова		10.89

ТП Г.2-IV-3.90 -КЖИ.1

Каркас пространственный КП1.

Стадия	Масса	Масштаб
Р	208,5	1:50
Лист	Листов 1	

Гипрокоммунстрой г. Москва

Инв.№подл. | Подп. и дата | Взам.инв.№

Альбом 3

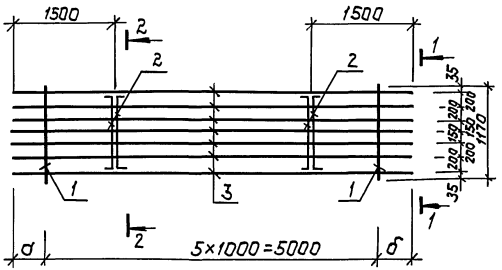

1-1
м1:25

ГОСТ14098-85-К1-КТ

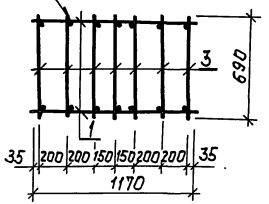

2-2
м1:25

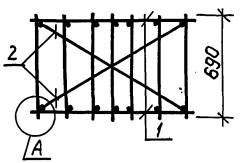

Поз.2
1250

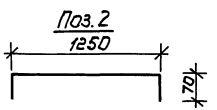

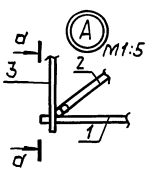

а-а
м1:5

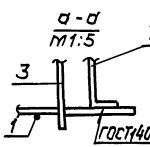

ГОСТ14098-85-С23-Рэ

Форм.	Зона	Позиц.	Обозначение	Наименование	Кол.	Примеч.
				Документация		
А3			Г.2-IV-3.90 -ТУ	Технические условия		
				Детали		
Б4		1	Г.2-IV-3.90 -КЖИ.2.1	ф8 AI ГОСТ 5781-82* ℓ=1170	12	0,5 кг
Б4		2	-КЖИ.2.2	ф12 AI ГОСТ 5781-82* ℓ=1390	4	1,2 кг
				Переменные данные для исполнений:		
				Г.2-IV-3.90 -КЖИ.2		КП2
				Сборочные единицы		
А3		3	Г.2-IV-3.90 -КЖИ.18-01	Каркас плоский КР50	7	
				Г.2-IV-3.90 -КЖИ2-01		КП13
				Сборочные единицы		
А3		3	Г.2-IV-3.90 -КЖИ.27-01	Каркас плоский КР57	7	

Обозначение	Марка	Размеры мм а	Размеры мм б	Масса кг
Г.2-IV-3.90-КЖИ.2	КП2	450	500	204.8
01	КП13	400	350	271,9

Привязан:

Инв. N

ТП Г.2-IV-3.90 -КЖИ.2

Каркас пространственный КП2, КП13

Нач.отд.	Федотов		10.89
Н.контр.	Климов		10.89
Гл.спец.	Климов		10.89
Нач.гр.	Стольянинова		10.89
Исполн.	Соловова		10.89

Стадия	Масса	Масшт.
Р	см. табл.	1:50
Лист	Листов 1	

Гипрокоммундортранс г. Москва

Инв.N подл. | Подп. и дата | Взам.инв.N

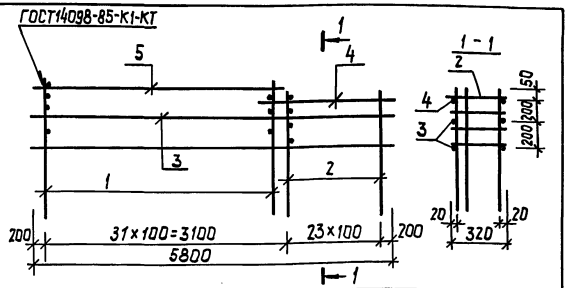

Форм.	Зона	Позиц.	Обозначение	Наименование	Кол	Примеч.
				Документация		
А3			Г.2-IV-3.90 -ТУ	Технические условия		
				Г.2-IV-3.90 -КЖИ.3		
				Сборочные единицы		
А4		1	У-01-01/80.4-00050-05	Каркас плоский КР60	31	
А4		2	Г.2-IV-3.90 -КЖИ.26	Каркас плоский КР56	24	
				Детали		
Б4		3	Г.2-IV-3.90 -КЖИ.3.1	ф6АI ГОСТ5781-82* ℓ=5800	4	1,3 кг
Б4		4	-КЖИ.3.2	ф6АI ГОСТ5781-82* ℓ=2620	2	0,6 кг
Б4		5	-КЖИ.3.3	ф6АI ГОСТ5781-82* ℓ=3220	2	0,7 кг

Взам.инв.№ | Подп. и дата | Инв.№ подл.

Привязан:

Инв.№

ТП Г.2-IV-3.90 -КЖИ.3

Каркас пространственный КП3

				Стадия	Масса	Масшт.
Нач.отд.	Федотов		10.89	Р	184,5	1:50
Н.контр.	Климов		10.89	Лист	Листов 1	
Гл.спец.	Климов		10.89			
Нач.гр.	Смольянинова		10.89	Гипрокоммундортранс г. Москва		
Исполн.	Соловова		10.89			

формат А4

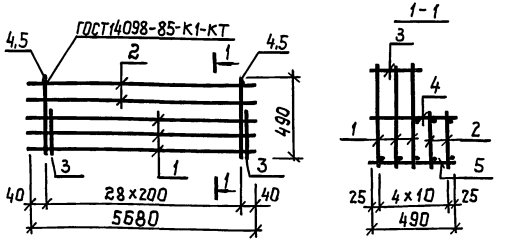

Форм.	Зона	Позиц.	Обозначение	Наименование	Кол	Примеч.
				Документация		
А3			Г.2-IV-3.90 -ТУ	Технические условия		
				Сборочные единицы		
А4		1	Г.2-IV-3.90 -КЖИ.28	Каркас плоский КР-55	3	
А4		2	-КЖИ.29	Каркас плоский КР-66	2	
				Детали		
Б4		3	Г.2-IV-3.90 -КЖИ.4.1	ф10АI ГОСТ5781-82* ℓ=280	29	0,17 кг
Б4		4	-КЖИ.4.2	ф12АIII ГОСТ5781-82* ℓ=490	29	0,44 кг
Б4		5	-КЖИ.4.3	ф10АI ГОСТ5781-82* ℓ=490	29	0,3 кг

Взам.инв.№ | Подп. и дата | Инв.№ подл.

Привязан:

Инв.№

ТП Г.2-IV-3.90 -КЖИ.4

Каркас пространственный КП12

				Стадия	Масса	Масшт.
Нач.отд.	Федотов		10.89	Р	203,7	1:20
Н.контр.	Климов		10.89	Лист	Листов 1	
Гл.спец.	Климов		10.89			
Нач.гр.	Смольянинова		10.89	Гипрокоммундортранс г. Москва		
Исполн.	Соловова		10.89			

формат А4

Альбом 3

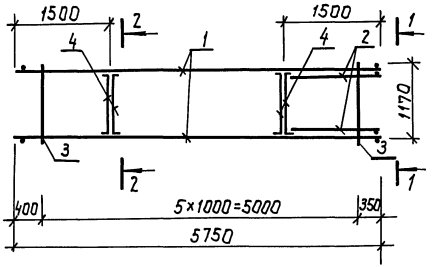

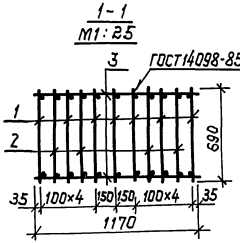

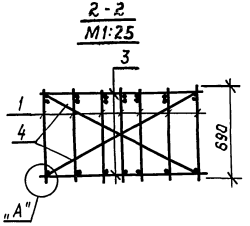

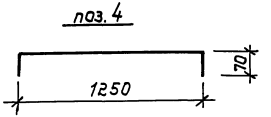

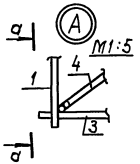

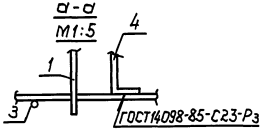

Форм.	Зона	Позиц.	Обозначение		Наименование	Кол	Примеч.
					Документация		
А3			Г.2-IV-3.90	-ТУ	Технические условия		
					Сборочные единицы		
А4		1	Г.2-IV-3.90	-КЖИ.25	Каркас плоский КР51	7	
А4		2		-КЖИ.10-10	Каркас плоский КР52	4	
					Детали		
Б4		3	Г.2-IV-3.90	-КЖИ.5.1	ф8АI ГОСТ5781-82* L=1170	12	0,5кг
Б4		4		-КЖИ.5.2	ф12АI ГОСТ5781-82* L=1390	4	1,2кг

Привязан:

Инв.N

Инв.N подл. | Подп. и дата | Взам. инв.N

					ТП Г.2-IV-3.90 -КЖИ.5		
Нач.отд.	Федотов		10.89	Каркас пространственный КП4	Стадия	Масса	Масшт.
Н.контр.	Климов		10.89		Р	264.3	1:50
Гл.спец.	Климов		10.89		Лист	Листов 1	
Рук.гр.	Смольянинова		10.89		Гипрокоммундортранс г. Москва		
Испол.Н.	Соловьева		10.89				

Альбом 3

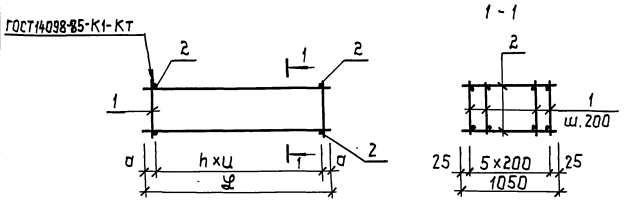

Форм.	Зона	Позиц.	Обозначение	Наименование	Кол	Примеч.
				Документация		
А3			Г.2-IV-3.90 -ТУ	Технические условия		
				Переменные данные для исполнения		
				Г.2-IV-3.90 -КЖИ.6		Кп5
				Сборочные единицы		
А3		1	Г.2-IV-3.90 -КЖИ.9-03	Каркас плоский Кр54	6	
				Детали		
Б4		2	Г.2-IV-3.90 -КЖИ.6.1	Ф10АТ ГОСТ 5781-82*ℓ=1050	12	0,6кг
				Г.2-IV-3.90 -КЖИ.6-01		КП14
				Сборочные единицы		
А3		1	Г.2-IV-3.90 -КЖИ.9-04	Каркас плоский КР11	6	
				Детали		
Б4		2	Г.2-IV-3.90 -КЖИ.6.1	ФБАI ГОСТ5781-82*ℓ=1050	6	0,23кг

Обозначение	Марка	h	L	u	a	Масса кг
Г.2-IV-3.90-КЖИ.6	КП5	5	1600	300	50	24,4
-01	КП14	6	2600	400	100	20,6

Привязан:

Инв. N

Нач.отд.	Федотов		10.89
Н.контр.	Климов		10.89
Гл.спец.	Климов		10.89
Нач.гр.	Смольянинова		10.89
Исполн.	Соловова		10.89

ТП Г.2-IV-3.90 -КЖИ.6

Каркас пространственный КП(КП5;КП14)

Стадия	Масса	Масшт.
Р	см. табл.	б/м
Лист	Листов 1	

Гипрокоммундортранс г. Москва

Инв N подл. | Подп. и дата | Взам. инв N

копировал: [signature] - 24383-02 9 Формат: А3

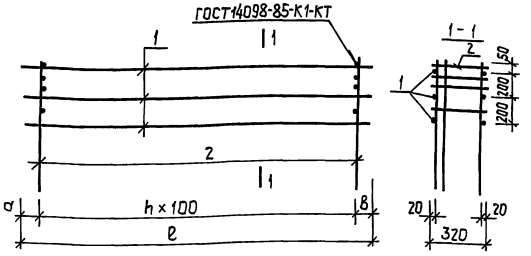

Обозначение	Марка	h	Размеры мм a	в	l	Масса кг
Г.2-IV-3.90-КЖИ.7	КП6	22	50	200	2450	74,3
-01	КП7	22	200	50	2450	79,0
-02	КП8	54	200	200	5800	178,0
-03	КП9	59	25	25	5950	193,8
-04	КП10	55	15	15	5530	180,8

Форм.	Зона	Позиц.	Обозначение	Наименование	Кол.	Примеч.
				Г.2-IV-3.90 -КЖИ.7-01		КП7
				Сборочные единицы		
А4		1	У-01-01/80.4-00050-05	Каркас плоский КР6П	23	
				Детали		
БЧ		2	Г.2-IV-3.90 -КЖИ.7.1	ФБАI ГОСТ5781-82*l=2450	6	0,5кг
				Г.2-IV-3.90 -КЖИ.7-02		КП8
				Сборочные единицы		
А4		1	Г.2-IV-3.90 КЖИ.2Б	Каркас плоский КР5Б	55	
				Детали		
БЧ		2	Г.2-IV-3.90 -КЖИ.7-02.1	ФБАI ГОСТ5781-82*l=5800	6	1,3кг
				Г.2-IV-3.90 -КЖИ.7-03		КП9
				Сборочные единицы		
А4		1	Г.2-IV-3.90 -КЖИ.2Б	Каркас плоский Кр5Б	60	
				Детали		
БЧ		2	Г.2-IV-3.90 -КЖИ.7-03.1	ФБАI ГОСТ 5781-82*l=5950	6	1,3кг
				Г.2-IV-3.90 -КЖИ.7-04		КП10
				Сборочные единицы		
А4		1	Г.2-IV-3.90 -КЖИ.2Б	Каркас плоский Кр5Б	56	
				Детали		
БЧ		2	Г.2-IV-3.90 -КЖИ.7-04.1	ФБАI ГОСТ 5781-82*l=5530	6	1,2кг

Форм.	Зона	Позиц.	Обозначение	Наименование	Кол.	Примеч.
				Документация		
А3			Г.2-IV-3.90 -ТУ	Технические условия		
				Переменные данные для исполнений		
				Г.2-IV-3.90 -КЖИ.7		КП6
				Сборочные единицы		
А4		1	Г.2-IV-3.90 -КЖИ.2Б	Каркас плоский КР5Б	23	
				Детали		
БЧ		2	Г.2-IV-3.90 -КЖИ.7.1	ФБАI ГОСТ 5781-82*l=2450	6	0,5кг

Взам.инв.№ | Подп. и дата | Инв.№подл.

Привязан:

Инв.№

Нач.отд.	Федотов		10.89
Н.контр.	Клитов		10.89
Гл.спец.	Клитов		10.89
Рук.гр.	Стальянинова		10.89
Исполн.	Соловова		10.89

ТП Г.2-IV-3.90 -КЖИ.7

Каркас пространственный КП(КП6;КП7;КП8;КП9;КП10)

Стадия	Масса	Масшт.
Р	см. табл.	б/м
Лист	Листов 1	

Гипракоммундортранс г. Москва

Копировал: Альбом-24383-02 10 Формат: А3

Альбом 3

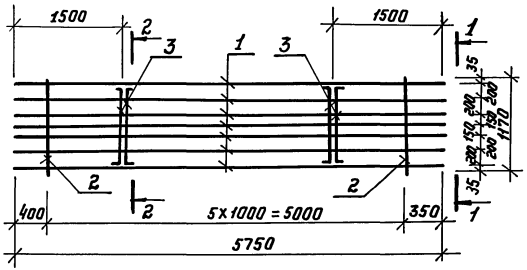

1-1
М1:25

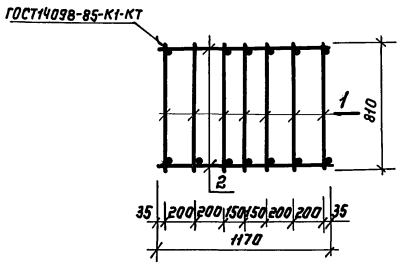

2-2
М1:25

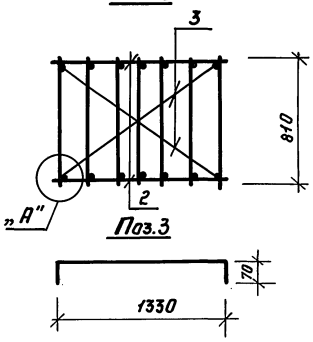

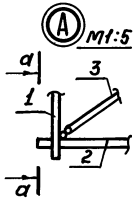

а-а
М1:5

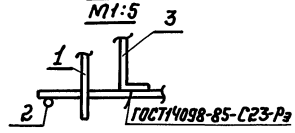

Формат	Зона	Позиц.	Обозначение	Наименование	Кол.	Примеч.
				Документация		
А3			Г.2-IV-3.90 -ТУ	Технические условия		
				Сборочные единицы		
А3		1	Г.2-IV-3.90 -КЖСИ.27	Каркас плоский КР 53	7	
				Детали		
Б4		2	Г.2-IV-3.90 -КЖСИ.8.1	ф8АI ГОСТ5781-82* ℓ=1170	12	0.5 кг
Б4		3	-КЖСИ.8.2	ф12АI ГОСТ5781-82* ℓ=1470	4	1.3 кг

Привязан

Инв.№

Взам. инв.№ | Подпись и дата | Инв.№ подл.

Нач.отд	Федотов		10.89
Н.контр.	Климов		10.89
Гл.спец.	Климов		10.89
Рук.гр.	Смольянинова		10.89
Исполн.	Соловова		10.89

ТП Г.2-IV-3.90 КЖИ.8

Каркас пространственный КП11

Стадия	Масса	Масштаб
Р	289.1	1:50
Лист	Листов 1	

Гипрокоммундортранс г. Москва

Копировал: 24383-02 11 Формат А3

Альбом 3

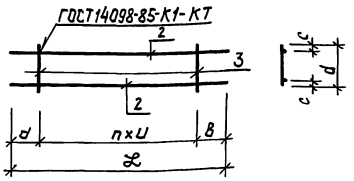

Обозначение	Марка	h	Размеры, мм						Масса кг
			a	в	u	d	c	L	
Г.2-IV-3.90-КЖИ.9	КР1	2	100	500	200	330	20	1000	3,8
-01	КР2	2	100	500	200	330	20	1000	3,3
-02	КР8	2	100	500	200	330	20	1000	2,9
-03	КР54	5	50	50	300	270	30	1600	2,8

Форм.	Зона	Позиц.	Обозначение	Наименование	Кол.	Примеч.
				Г.2-IV-3.90 -КЖИ.9-01		Кр2
				Детали		
Б4		1	Г.2-IV-3.90 -КЖИ.9.01-1	Ф18АIII ГОСТ 5781-82* ℓ=1000	1	2,0кг
Б4		2	-КЖИ.9.2	Ф12АIII ГОСТ 5781-82* ℓ=1000	1	0,9кг
Б4		3	-КЖИ.9.3	Ф8АIII ГОСТ 5781-82* ℓ=330	3	0,13кг
				Г.2-IV-3.90 -КЖИ.9-02		КР8
				Детали		
Б4		1	Г.2-IV-3.90 -КЖИ.9-02.1	Ф16АIII ГОСТ5781-82* ℓ=1000	1	1,6кг
Б4		2	-КЖИ.9.2	Ф12АIII ГОСТ5781-82* ℓ=1000	1	0,9кг
Б4		3	-КЖИ.9.3	Ф8АIII ГОСТ5781-82* ℓ=330	3	0,13кг
				Г.2-IV-3.90 -КЖИ.9-03		Кр54
				Детали		
Б4		1	Г.2-IV-3.90 -КЖИ.9-03.1	Ф12АIII ГОСТ 5781-82* ℓ=1600	1	1,4кг
Б4		2	-КЖИ.9-03.2	Ф10АI ГОСТ5781-82* ℓ=1600	1	1,0кг
Б4		3	-КЖИ.9-03.3	Ф6АIII ГОСТ5781-82* ℓ=270	6	0,06кг

			Обозначение	Наименование	Кол.	Примеч.
				Документация		
А3			Г.2-IV-3.90 -ТУ	Технические условия		
			Переменные данные для исполнении:			
				Г.2-IV-3.90 -КЖИ.9		КР1
				Детали		
Б4		1	Г.2-IV-3.90 -КЖИ.9.1	Ф20АIII ГОСТ5781-82* ℓ=1000	1	2,5кг
Б4		2	-КЖИ.9.2	Ф12АIII ГОСТ 5781-82* ℓ=1000	1	0,9кг
Б4		3	-КЖИ.9.3	Ф8АIII ГОСТ 5781-82 ℓ=330	3	0,13кг

Инв.№ подл. | Подп. и дата | Взам. инв.

Привязан:

Инв. №

Нач.отд.	Федотов	[signature]	10.89
Н.контр.	Климов	[signature]	10.89
Гл.спец.	Климов	[signature]	10.89
Нач.гр.	Смольянинова	[signature]	10.89
Исполн.	Соловова	[signature]	10.89

ТП Г.2-IV-3.90 -КЖИ.9

Каркас плоский КР (КР1; КР2; КР8; КР54)

Стадия	Масса	Масшт.
Р	см. табл.	б/м
Лист	Листов 1	

Гипрокоммундортранс г. Москва

24383-02 12 копировал: [signature] формат: А3

Альбом 3

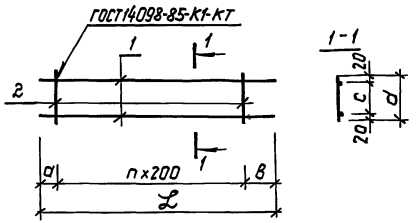

Обозначение	Марка	h	Размеры мм a	в	c	d	L	Масса кг
Г.2-IV-3.90-КЖИ.10	Кр3	2	100	500	290	330	1000	2,2
-01	Кр4	2	450	50	140	180	900	1,1
-02	Кр5	2	350	50	140	180	800	0,8
-03	Кр6	2	550	50	140	180	1000	2,0
-04	Кр7	2	350	50	140	180	800	1,6
-05	Кр10	1	500	100	230	270	800	1,6
-06	Кр11	16	100	100	150	190	2600	3,2
-07	Кр12	1	500	100	280	320	800	1,7
-08	Кр32	17	20	160	140	180	3580	7,7
-09	Кр36	10	60	60	140	180	2120	5,0
-10	Кр52	7	75	75	650	690	1550	4,2
-11	Кр58	17	95	95	140	180	3590	4,1
-12	Кр59	12	20	20	140	180	2440	2,9
-13	Кр60	12	80	80	140	180	2560	2,9
-14	Кр61	12	20	20	140	180	2440	5,3
-15	Кр63	17	20	20	60	100	3580	7,1
-16	Кр64	12	80	80	60	100	2560	5,1
-17	Кр65	2	350	100	60	100	850	1,7

Форм.	Зона	Позиц.	Обозначение	Наименование	Кол.	Примеч.
				Документация		
А3			Г.2-IV-3.90 -ТУ	Технические условия		
			Переменные данные для исполнений:			
				Г.2-IV-3.90 -КЖИ.10		Кр3
				Детали		
64		1	Г.2-IV-3.90 -КЖИ.10.1	ф12АIII ГОСТ 5781-82* ℓ=1000	2	0,9 кг
64		2	-КЖИ.10.2	ф8АIII ГОСТ5781-82* ℓ=330	3	0,13 кг
				Г.2-IV-3.90 -КЖИ.10-01		Кр4
				Детали		
64		1	Г.2-IV-3.90 -КЖИ.10-01.1	ф8АIII ГОСТ5781-82* ℓ=900	2	0,4 кг
64		2	-КЖИ.10-01.2	ф8АI ГОСТ5781-82* ℓ=180	3	0,07 кг
				Г.2-IV-3.90 -КЖИ.10-02		Кр5
				Детали		
64		1	Г.2-IV-3.90 -КЖИ.10-02.1	ф8АIII ГОСТ5781-82* ℓ=800	2	0,3 кг
64		2	-КЖИ.10-01.2	ф8АI ГОСТ5781-82* ℓ=180	3	0,07 кг
				Г.2-IV-3.90 -КЖИ.10-03		Кр6
				Детали		
64		1	Г.2-IV-3.90 -КЖИ.10.1	ф12АIII ГОСТ 5781-82* ℓ=1000	2	0,9 кг
64		2	-КЖИ.10-03.1	ф8АIII ГОСТ 5781-82* ℓ=180	3	0,07 кг

Привязан:

Инв. №

Нач.отд.	Федотов		10.89
Н.контр.	Климов		10.89
Гл.спец.	Климов		10.89
Нач.гр.	Смольянинова		10.89
Исполн.	Соловова		10.89

ТП Г.2-IV-3.90 -КЖИ.10

Каркас плоский КР (КР3÷КР7; КР10÷КР12; КР32 КР36; КР52; КР58÷КР61; КР63÷КР65)

Стадия	Масса	Масшт.
Р	см. табл.	б/м

Лист 1 | Листов 2

Гипрокоммундортранс г. Москва

Инв.№ подл. | Подп. и дата | Взам. инв.№

24383-02 13 копировал: [signature] формат: А3

Альбом 3

Форм	Зона	Поз.	Обозначение	Наименование	Кол.	Примеч.
				Г.2-IV-3.90 -КЖИ.10-04		Кр7
				Детали		
БЧ		1	Г.2-IV-3.90 -КЖИ.10-04.1	ф12АIII ГОСТ5781-82* ℓ=800	2	0,7кг
БЧ		2	-КЖИ.10-01.2	ф8АIII ГОСТ5781-82* ℓ=180	3	0,07кг
				Г.2-IV-3.90 -КЖИ.10-05		Кр10
				Детали		
БЧ		1	Г.2-IV-3.90 -КЖИ.10-05.1	ф12АIII ГОСТ 5781-82* ℓ=800	2	0,7кг
БЧ		2	-КЖИ.10-05.2	ф8АIII ГОСТ5781-82* ℓ=270	2	0,1кг
				Г.2-IV-3.90 -КЖИ.10-06		Кр11
				Детали		
БЧ		1	Г.2-IV-3.90 -КЖИ.10-06.1	ф12АIII ГОСТ 5781-82* ℓ=2600	2	1,0кг
БЧ		2	-КЖИ.10-03.1	ф8АIII ГОСТ 5781-82* ℓ=190	17	0,07кг
				Г.2-IV-3.90 -КЖИ.10-07		Кр12
				Детали		
БЧ		1	Г.2-IV-3.90 -КЖИ.10-05.1	ф12АIII ГОСТ 5781-82* ℓ=800	2	0,7кг
БЧ		2	-КЖИ.10-07.1	ф8АIII ГОСТ5781-82* ℓ=320	3	0,1кг
				Г.2-IV-3.90 -КЖИ.10-08		Кр32
				Детали		
БЧ		1	Г.2-IV-3.90 -КЖИ.10-08.1	ф12АIII ГОСТ 5781-82* ℓ=3580	2	3,2кг
БЧ		2	-КЖИ.10-01.2	ф8АIII ГОСТ5781-82* ℓ=180	18	0,07кг
				Г.2-IV-3.90 -КЖИ.10-09		Кр36
				Детали		
БЧ		1	Г.2-IV-3.90 -КЖИ.10-09.1	ф12АIII ГОСТ 5781-82* ℓ=2120	2	1,9кг
БЧ		2	-КЖИ.10-01.2	ф8АIII ГОСТ 5781-82* ℓ=180	11	0,1кг
				Г.2-IV-3.90 -КЖИ.10-10		Кр52
				Детали		
БЧ		1	Г.2-IV-3.90 -КЖИ.10-10.1	ф10АI ГОСТ 5781-82* ℓ=1550	2	0,9кг
БЧ		2	-КЖИ.10-10.2	ф8АIII ГОСТ 5781-82* ℓ=690	8	0,3кг
				Г.2-IV-3.90 -КЖИ.10-11		Кр58
				Детали		
БЧ		1	Г.2-IV-3.90 -КЖИ.10-11.1	ф8АIII ГОСТ 5781-82* ℓ=3590	2	1,4кг
БЧ		2	-КЖИ.10-01.2	ф8АI ГОСТ 5781-82* ℓ=180	18	0,07кг

Форм	Зона	Поз.	Обозначение	Наименование	Кол.	Примеч.
				Г.2-IV-3.90 -КЖИ.10-12		Кр59
				Детали		
БЧ		1	Г.2-IV-3.90 -КЖИ.10-10.1	ф8АIII ГОСТ 5781-82* ℓ=2440	2	1,0кг
БЧ		2	-КЖИ.10-01.2	ф8АI ГОСТ 5781-82* ℓ=180	13	0,07кг
				Г.2-IV-3.90 -КЖИ.10-13		Кр60
				Детали		
БЧ		1	Г.2-IV-3.90 -КЖИ.10-13.01	ф8АIII ГОСТ 5781-82* ℓ=2560	2	1,0кг
БЧ		2	-КЖИ.10-01.2	ф8АI ГОСТ 5781-82* ℓ=180	13	0,07кг
				Г.2-IV-3.90 -КЖИ.10-14		Кр61
				Детали		
БЧ		1	Г.2-IV-3.90 -КЖИ.10-14.1	ф12АIII ГОСТ 5781-82* ℓ=2440	2	2,2кг
БЧ		2	-КЖИ.10-01.2	ф8АIII ГОСТ 5781-82* ℓ=180	13	0,07кг
				Г.2-IV-3.90 -КЖИ.10-15		Кр63
				Детали		
БЧ		1	Г.2-IV-3.90 -КЖИ.10-15.1	ф12АIII ГОСТ 5781-82* ℓ=3580	2	3,2кг
БЧ		2	-КЖИ.10-15.2	ф8АIII ГОСТ 5781-82* ℓ=100	18	0,04кг
				Г.2-IV-3.90 -КЖИ.10-16		Кр64
				Детали		
БЧ		1	Г.2-IV-3.90 -КЖИ.10-16.1	ф12АIII ГОСТ 5781-82* ℓ=2560	2	2,3кг
БЧ		2	-КЖИ.10-15.2	ф8АIII ГОСТ 5781-82* ℓ=100	13	0,04кг
				Г.2-IV-3.90 -КЖИ.10-17		Кр65
				Детали		
БЧ		1	Г.2-IV-3.90 -КЖИ.10.1	ф12АIII ГОСТ 5781-82* ℓ=850	2	0,8кг
БЧ		2	-КЖИ.10-15.2	ф8АIII ГОСТ 5781-82* ℓ=100	3	0,04кг

Инв.№подл. | Подп.и дата | Взам.инв.№

Привязан:

Инв.№

ТП Г.2-IV-3.90 -КЖИ.10

Лист 2

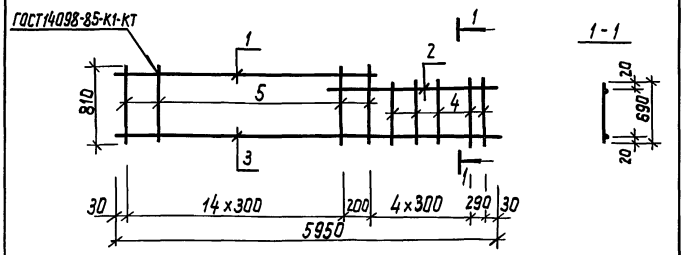

Форм.	Зона	Позиц.	Обозначение	Наименование	Кол.	Примеч.
				Документация		
А3			Г.2-IV-3.90 -ТУ	Технические условия		
				Детали		
БЧ		1	Г.2-IV-3.90 -КЖИ.11.1	ф22AIII ГОСТ 5781-82* ℓ=4450	1	13,2кг
БЧ		2	-КЖИ.11.2	ф22AIII ГОСТ 5781-82* ℓ=1740	1	5,2кг
БЧ		3	-КЖИ.11.3	ф10AI ГОСТ 5781-82* ℓ=5950	1	3,7кг
БЧ		4	-КЖИ.11.4	ф8AIII ГОСТ 5781-82* ℓ=690	5	0,3кг
БЧ		5	-КЖИ.11.5	ф8AIII ГОСТ 5781-82* ℓ=810	16	0,32кг

Привязан:

Инв.№

Взам.инв№ | Подп. и дата | Инв.№подл.

Нач.отд.	Федотов		10.89
Н.контр.	Климов		10.89
Гл.спец.	Климов		10.89
Нач.гр.	Смольянинова		10.89
Исполн.	Соловова		10.89

ТП Г.2-IV-3.90 -КЖИ.11

Каркас плоский КР13

Стадия	Масса	Масшт.
Р	28,7	1:50
Лист	Листов 1	

Гипрокоммундортранс г. Москва

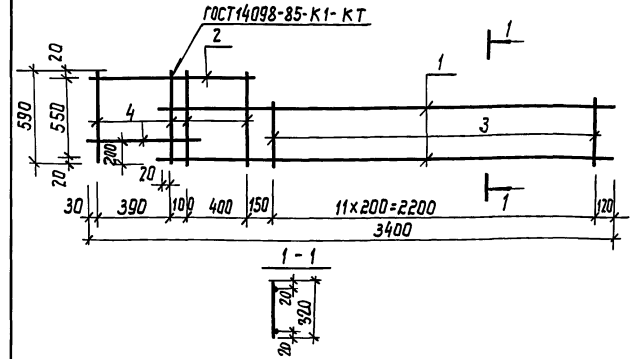

Форм.	Зона	Позиц.	Обозначение	Наименование	Кол.	Прим.
				Документация		
А3			Г.2-IV-3.90 -ТУ	Технические условия		
				Детали		
БЧ		1	Г.2-IV-3.90 -КЖИ.12.1	ф12AIII ГОСТ 5781-82* ℓ=3000	2	2,6кг
БЧ		2	-КЖИ.12.2	ф12AIII ГОСТ 5781-82* ℓ=930	1	0,9кг
БЧ		3	-КЖИ.12.3	ф8AIII ГОСТ 5781-82* ℓ=320	12	0,15кг
БЧ		4	-КЖИ.12.4	ф8AIII ГОСТ 5781-82* ℓ=590	5	0,23кг

Привязан:

Инв.№

Взам.инв№ | Подп. и дата | Инв.№подл.

Нач.отд.	Федотов		10.89
Н.контр.	Климов		10.89
Гл.спец.	Климов		10.89
Нач.гр.	Смольянинова		10.89
Исполн.	Соловова		10.89

ТП Г.2-IV-3.90 -КЖИ.12

Каркас плоский КР19

Стадия	Масса	Масшт.
Р	9,1	1:20
Лист	Листов 1	

Гипрокоммундортранс г. Москва

Альбом 3

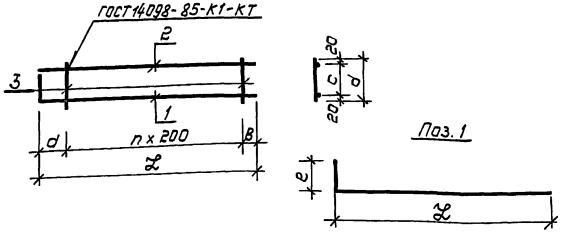

Обозначение	Марка	n	Размеры, мм						Масса
			a	в	c	d	e	ℓ	кг
Г.2-IV-3.90 -КЖИ.13	КР9	2	300	80	230	270	300	780	1,9
-01	КР14	2	300	80	130	170	300	750	1,7
-02	КР15	2	300	80	280	320	300	780	2,0
-03	КР16	10	400	100	230	270	400	2700	6,4
-04	КР17	11	300	100	130	170	300	2400	5,2
-05	КР18	11	400	100	280	320	300	2700	6,3
-06	КР26	14	100	20	140	170	160	2900	6,4
-07	КР39	11	300	550	230	270	300	3050	7,0
-08	КР40	8	300	300	230	270	300	2250	5,1
-09	КР41	2	300	300	230	270	300	1050	2,4
-10	КР42	5	350	350	230	270	300	1700	3,9
-11	КР43	6	50	350	140	170	140	1600	2,6

Форм	Зона	Позиц	Обозначение	Наименование	Кол.	Примеч.
				Документация		
А3			Г.2-IV-3.90 -ТУ	Технические условия		
				Переменные данные для исполнений:		
				Г.2-IV-3.90 -КЖИ.13		КР9
				Детали		
Бч		1	Г.2-IV-3.90 -КЖИ.13.1	ф12АIII ГОСТ 5781-82* ℓ=1080	1	0,9 кг
Бч		2	-КЖИ.13.2	ф12АIII ГОСТ 5781-82* ℓ=780	1	0,7 кг
Бч		3	-КЖИ.13.3	ф8АI ГОСТ 5781-82* ℓ=270	3	0,1 кг
				Г.2-IV-3.90 -КЖИ.13-01		КР14
				Детали		
Бч		1	Г.2-IV-3.90 -КЖИ.13-01.1	ф12АIII ГОСТ 5781-82* ℓ=1050	1	1,0 кг
Бч		2	-КЖИ.13-01.2	ф12АIII ГОСТ 5781-82* ℓ=750	1	0,6 кг
Бч		3	-КЖИ.13-01.3	ф8АI ГОСТ 5781-82* ℓ=170	3	0,06 кг
				Г.2-IV-3.90 -КЖИ.13-02		КР15
				Детали		
Бч		1	Г.2-IV-3.90 -КЖИ.13.1	ф12АIII ГОСТ 5781-82* ℓ=1080	1	0,9 кг
Бч		2	-КЖИ.13.2	ф12АIII ГОСТ 5781-82* ℓ=780	1	0,7 кг
Бч		3	-КЖИ.13-02.1	ф8АI ГОСТ 5781-82* ℓ=320	3	0,13 кг

Инв.N подл. | Подп. и дата | Взам.инв.N

Привязан:

Инв.N

ТП Г.2-IV-3.90 -КЖИ.13

Каркас плоский КР (КР9; КР14÷КР18; КР26; КР39÷КР43)

Нач.отд.	Федотов		10.89
Н.контр.	Климов		10.89
Гл.спец.	Климов		10.89
Рук.гр.	Омельянинова		10.89
Исполн.	Тараненкова		10.89

Стадия	Масса	Масшт.
Р	см. табл.	б/м
Лист 1	Листов 2	

Гипрокоммундортранс г. Москва

Копировал: [illegible] 24383-02 16 Формат: А3

Альбом 3

Форм.	Зона	Позиц.	Обозначение	Наименование	Кол.	Примеч.
				Г.2-IV-3.90 -КЖИ.13-03		КР16
				Детали		
БЧ		1	Г.2-IV-3.90 -КЖИ.13-03.1	ф12AIII ГОСТ5781-82* ℓ=3100	1	2,8кг
БЧ		2	-КЖИ.13-03.2	ф12AIII ГОСТ5781-82* ℓ=2700	1	2,4кг
БЧ		3	-КЖИ.13.3	ф8AIII ГОСТ 5781-82* ℓ=270	12	0,1кг
				Г.2-IV-3.90-КЖИ.13-04		КР17
				Детали		
БЧ		1	Г.2-IV-3.90 -КЖИ.13-04.1	ф12AIII ГОСТ5781-82* ℓ=2700	1	2,4 кг
БЧ		2	-КЖИ.13-04.2	ф12AIII ГОСТ5781-82* ℓ=2400	1	2,1кг
БЧ		3	-КЖИ.13-01.3	ф8AIII ГОСТ5781-82* ℓ=170	12	0,07кг
				Г.2-IV-3.90-КЖИ.13-05		КР18
				Детали		
БЧ		1	Г.2-IV-3.90 -КЖИ.13-05.1	ф12AIII ГОСТ5781-82* ℓ=3000	1	2,7кг
БЧ		2	-КЖИ.13-03.2	ф12AIII ГОСТ5781-82* ℓ=2700	1	2,4кг
БЧ		3	-КЖИ.13-02.1	ф8AIII ГОСТ5781-82* ℓ=320	12	0,13кг
				Г.2-IV-3.90 -КЖИ.13-06		КР26
				Детали		
БЧ		1	Г.2-IV-3.90 -КЖИ.13-06.1	ф12AIII ГОСТ5781-82* ℓ=3060	1	2.7кг
БЧ		2	-КЖИ.13-06.2	ф12AIII ГОСТ5781-82* ℓ=2900	1	2.6кг
БЧ		3	-КЖИ.13-01.3	ф8AIII ГОСТ 5781-82* ℓ=170	15	0,07кг
				Г.2-IV-3.90 - КЖИ.13-07		КР39
				Детали		
БЧ		1	Г.2-IV-3.90 - КЖИ.13-07.1	ф12AIII ГОСТ 5781-82* ℓ=3350	1	3,0кг
БЧ		2	-КЖИ.13-07.2	ф12AIII ГОСТ 5781-82* ℓ=3050	1	2,7кг
БЧ		3	-КЖИ.13.3	ф8AIII ГОСТ 5781-82* ℓ=270	12	0,1кг
				Г.2-IV-3.90 -КЖИ.13-08		КР40
				Детали		
БЧ		1	Г.2-IV-3.90-КЖИ.13-08.1	ф12AIII ГОСТ 5781-82* ℓ=2550	1	2,2кг
БЧ		2	-КЖИ.13-08.2	ф12AIII ГОСТ 5781-82* ℓ=2200	1	2,0кг
БЧ		3	-КЖИ.13.3	ф8AIII ГОСТ 5781-82* ℓ=270	9	0,1кг

Форм.	Зона	Позиц.	Обозначение	Наименование	Кол.	Примеч.
				Г.2-IV-3.90 -КЖИ.13-09		КР41
				Детали		
БЧ		1	Г.2-IV-3.90 -КЖИ.13-09.1	ф12AIII ГОСТ5781-82* ℓ=1350	1	1,2кг
БЧ		2	-КЖИ.13-09.2	ф12AIII ГОСТ5781-82* ℓ=1050	1	0,9кг
БЧ		3	-КЖИ.13.3	ф8AIII ГОСТ5781-82* ℓ=270	3	0,1кг
				Г.2-IV-3.90 -КЖИ.13-10		КР42
				Детали		
БЧ		1	Г.2-IV-3.90 -КЖИ.13-10.1	ф12AIII ГОСТ5781-82* ℓ=2000	1	1.8кг
БЧ		2	-КЖИ.13-10.2	ф12AIII ГОСТ5781-82* ℓ=1700	1	1,5кг
БЧ		3	-КЖИ.13.3	ф8AIII ГОСТ5781-82* ℓ=270	6	0,1кг
				Г.2-IV-3.90 -КЖИ.13-11		
				Детали		
БЧ		1	Г.2-IV-3.90 -КЖИ.13-11.1	ф10AI ГОСТ5781-82* ℓ=1740	1	1,1кг
БЧ		2	-КЖИ.13-11.2	ф10AI ГОСТ5781-82* ℓ=1600	1	1,0кг
БЧ		3	-КЖИ.13-01.3	ф8AI ГОСТ5781-82* ℓ=170	7	0,07кг

Взам.инв.

Подп. и дата

Инв.№подл.

привязан:

Инв.№

ТП Г.2-IV-3.90 -КЖИ.13

Лист 2

Альбом 3

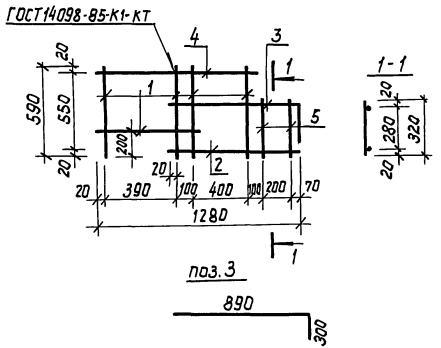

Форм.	Зона	Позиц.	Обозначение	Наименование	Кол	Прим.
				Документация		
А3			Г.2-IV-3.90 - ТУ	Технические условия		
						Кр20
				Детали		
Б4		1	Г.2-IV-3.90 -КЖИ.14.1	Ф8А III ГОСТ5781-82* ℓ=590	5	0,23 кг
Б4		2	-КЖИ.14.2	Ф12А III ГОСТ5781-82* ℓ=890	1	0,8 кг
Б4		3	-КЖИ.14.3	Ф12А III ГОСТ5781-82* ℓ=1190	1	1,1 кг
Б4		4	-КЖИ.14.4	Ф12А III ГОСТ5781-82* ℓ=940	1	0,8 кг
Б4		5	-КЖИ.14.5	Ф8А III ГОСТ5781-82* ℓ=320	2	0,15 кг

Привязан:

Инв. N

Нач.отд.	Федотов		10.89
Н.контр.	Климов		10.89
Гл.спец.	Климов		10.89
Нач.гр.	Смольянинова		10.89
Исполн.	Соловова		10.89

ТП Г.2-IV-3.90 -КЖИ.14

Каркас плоский Кр20

Стадия	Масса	Масшт.
Р	4,2	1:20

Лист | Листов 1

Гипрокоммундортранс г. Москва

Инв.N подл. | Подп. и дата | Взам.инв.

копировал: [signature] 24383-02 18 формат: А3

Альбом 3

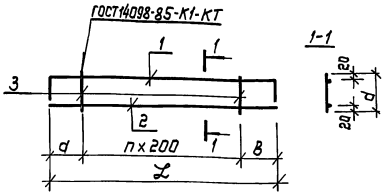

Поз.1

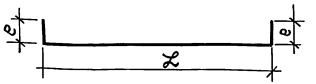

Обозначение	Марка	n	Размеры, мм					Масса кг
			d	в	e	d	L	
Г.2-IV-3.90-КЖИ.15	КР21	6	420	430	200	270	2050	4,7
-01	КР22	7	375	375	300	450	2150	5,9
-02	КР23	6	420	430	300	450	2050	5,4
-03	КР24	1	400	50	250	270	650	1,8
-04	КР25	1	400	50	250	320	650	1,8
-05	КР28	7	375	375	300	270	2150	5,1
-06	КР29	5	275	275	300	170	1550	3,7
-07	КР33	5	275	275	400	230	1550	4,1
-08	КР38	11	325	325	300	270	2850	6,8
-09	КР27	17	350	350	200	270	4040	9,4

Форм.	Зона	Позиц.	Обозначение	Наименование	Кол.	Прим.
				Документация		
А3			Г.2-IV-3.90 -ТУ	Технические условия		
			Переменные данные для исполнений:			
				Г.2-IV-3.90 -КЖИ.15		КР21
				Детали		
БЧ		1	Г.2-IV-3.90 -КЖИ.15.1	Ф12А III ГОСТ 5781-82* e=2450	1	2,2 кг
БЧ		2	-КЖИ.15.2	Ф12А III ГОСТ 5781-82* e=2050	1	1,8 кг
БЧ		3	-КЖИ.15.3	Ф8А III ГОСТ 5781-82* e=270	7	0,1 кг
				Г.2-IV-3.90 -КЖИ.15-01		КР22
				Детали		
БЧ		1	Г.2-IV-3.90 -КЖИ.15-01.1	Ф12А III ГОСТ 5781-82* e=2750	1	2,4 кг
БЧ		2	-КЖИ.15-01.2	Ф12А III ГОСТ 5781-82* e=2150	1	1,9 кг
БЧ		3	-КЖИ.15-01.3	Ф8А III ГОСТ 5781-82* e=450	8	0,2 кг

Привязан:

Инв. №

Нач.отд.	Федотов	[signature]	10.89
Н.контр.	Климов	[signature]	10.89
Гл.спец.	Климов	[signature]	10.89
Нач.гр.	Смольянинова	[signature]	10.89
Исполнил	Соловова	[signature]	10.89

ТП Г.2-IV-3.90 -КЖИ.15

Каркас плоский КР (КР21÷КР25; КР27÷КР29; КР33; КР33)

Стадия	Масса	Масшт.
Р	ст. табл.	б/м

Лист 1 | Листов 2

Гипрокоммундортранс г. Москва

24383-02 19 Копировал: [signature]

Формат: А3

Взам.инв.№ | Подп. и дата | Инв.№ подл.

Альбом 3

Форм.	Зона	Позиц.	Обозначение	Наименование	Кол.	Примеч.
				Г.2-IV-3.90 -КЖИ.15-02		Кр23
				Детали		
БЧ		1	Г.2-IV-3.90 -КЖИ.15-02.1	ф12А III ГОСТ 5781-82* ℓ=2650	1	2,4 кг
БЧ		2	-КЖИ.15.2	ф12А III ГОСТ 5781-82* ℓ=2050	1	1,8 кг
БЧ		3	-КЖИ.15-01.3	ф8А III ГОСТ 5781-82* ℓ= 450	7	0,2 кг
				Г.2-IV-3.90 -КЖИ.15-03		Кр24
				Детали		
БЧ		1	Г.2-IV-3.90 -КЖИ.15-03.1	ф12А III ГОСТ 5781-82* ℓ=1150	1	1,0 кг
БЧ		2	-КЖИ.15-03.2	ф12А III ГОСТ 5781-82* ℓ= 650	1	0,6 кг
БЧ		3	-КЖИ.15.3	ф8А III ГОСТ 5781-82* ℓ= 270	2	0,1 кг
				Г.2-IV-3.90 -КЖИ.15-04		Кр25
				Детали		
БЧ		1	Г.2-IV-3.90 -КЖИ.15-03.1	ф12А III ГОСТ 5781-82* ℓ=1150	1	1,0 кг
БЧ		2	-КЖИ.15-03.2	ф12А III ГОСТ 5781-82* ℓ= 650	1	0,6 кг
БЧ		3	-КЖИ.15-04.1	ф8А III ГОСТ 5781-82* ℓ =320	2	0,1 кг
				Г.2-IV-3.90 -КЖИ.15-05		Кр28
				Детали		
БЧ		1	Г.2-IV-3.90 -КЖИ.15-01.1	ф12А III ГОСТ 5781-82* ℓ=2750	1	2,5 кг
БЧ		2	-КЖИ.15-01.2	ф12А III ГОСТ 5781-82* ℓ=2150	1	1,9 кг
БЧ		3	-КЖИ. 15.3	ф8А III ГОСТ 5781-82* ℓ=270	8	0,1 кг
				Г.2-IV-3.90 -КЖИ.15-06		Кр29
				Детали		
БЧ		1	Г.2-IV-3.90 -КЖИ.15-01.2	ф12А III ГОСТ 5781-82* ℓ=2150	1	1,9 кг
БЧ		2	-КЖИ.15-06.1	ф12А III ГОСТ 5781-82* ℓ=1510	1	1,4 кг
БЧ		3	-КЖИ.15-06.2	ф8А III ГОСТ 5781-82* ℓ=170	6	0,06 кг

Форм.	Зона	Позиц.	Обозначение	Наименование	Кол	Примеч.
				Г.2-IV-3.90 -КЖИ.15-07		Кр33
				Детали		
БЧ		1	Г.2-IV-3.90 -КЖИ.15-07.1	ф12А III ГОСТ 5781-82* ℓ=2350	1	2,1 кг
БЧ		2	-КЖИ.15-06.1	ф12А III ГОСТ 5781-82* ℓ= 1510	1	1,4 кг
БЧ		3	-КЖИ.15-07.1	ф8А III ГОСТ 5781-82* ℓ=230	6	0,09 кг
				Г.2-IV-3.90 -КЖИ.15-08		Кр38
				Детали		
БЧ		1	Г.2-IV-3.90 -КЖИ.15-08.1	ф12А III ГОСТ 5781-82* ℓ=3450	1	3,1 кг
БЧ		2	-КЖИ.15-08.2	ф12А III ГОСТ 5781-82* ℓ=2850	1	2,5 кг
БЧ		3	-КЖИ.15.3	ф8А III ГОСТ 5781-82* ℓ= 270	12	0,1 кг
				Г.2-IV-3.90 -КЖИ.15-09		Кр27
				Детали		
БЧ		1	Г.2-IV-3.90 -КЖИ.15-09.1	ф12А III ГОСТ 5781-82* ℓ=4440	1	4,0 кг
БЧ		2	-КЖИ.15-09.2	ф12А III ГОСТ 5781-82* ℓ=4040	1	3,6 кг
БЧ		3	-КЖИ.15.3	ф8А III ГОСТ 5781-82* ℓ=270	18	0,1 кг

Взам.инв.№ | Подп. и дата | Инв.№подл.

Привязан:

Инв. №

ТП Г.2-IV-3.90 -КЖИ.15

Лист 2

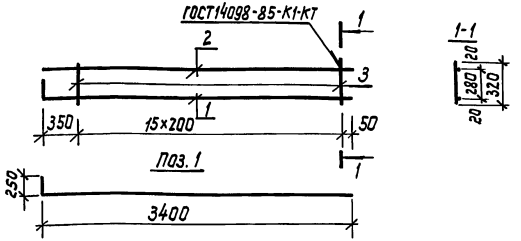

Форм.	Зона	Позиц	Обозначение	Наименование	Кол.	Примеч.
				Документация		
А3			Г.2-IУ-3.90 -ТУ	Технические условия		
				Детали		
БЧ		1	Г.2-IУ-3.90 -КЖИ.16.1	ф12А III ГОСТ 5781-82* ℓ=3650	1	3,2 кг
БЧ		2	-КЖИ.16.2	ф12А III ГОСТ 5781-82* ℓ=3400	1	3,0 кг
БЧ		3	-КЖИ.16.3	ф8А III ГОСТ 5781-82* ℓ=320	16	0,13 кг

Инв.№ подл. | Подп. и дата | Взам. инв.№

Нач.отд.	Федотов		10.89
Н.контр.	Климов		10.89
Гл.спец.	Климов		10.89
Нач.гр.	Ульянинова		10.89
Вед.инж.	Дручевский		10.89
Исполн.	Тарасенкова		10.89

ТП Г.2-IУ-3.90 -КЖИ.16

Каркас плоский КР30

Стадия	Масса	Масшт.
Р	7,2	1:40
Лист	Листов 1	

Гипрокоммундортранс г. Москва

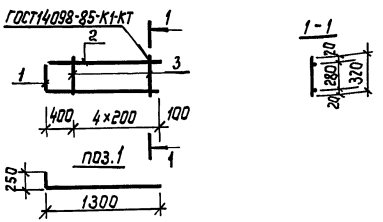

Форм.	Зона	Позиц	Обозначение	Наименование	Кол.	Примеч.
				Документация		
А3			Г.2-IУ-3.90 -ТУ	Технические условия		
				Детали		
БЧ		1	Г.2-IУ-3.90 -КЖИ.17.1	ф12А III ГОСТ 5781-82* ℓ=1550	1	1,4 кг
БЧ		2	-КЖИ.17.2	ф12А III ГОСТ 5781-82* ℓ=1300	1	1,2 кг
БЧ		3	-КЖИ.17.3	ф8А III ГОСТ 5781-82* ℓ=320	5	0,13 кг

Инв.№ подл. | Подп. и дата | Взам. инв.№

Нач.отд.	Федотов		10.89
Н.контр.	Климов		10.89
Гл.спец.	Климов		10.89
Нач.гр.	Ульянинова		10.89
Вед.инж.	Дручевский		10.89
Исполнил	Тарасенкова		10.89

ТП Г.2-IУ-3.90 -КЖИ.17

Каркас плоский КР31

Стадия	Масса	Масшт.
Р	3,3	1:40
Лист	Листов 1	

Гипрокоммундортранс г. Москва

Альбом 3

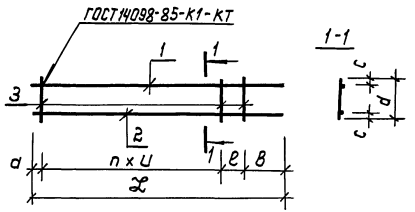

Обозначение	Марка	n	Размеры, мм							Масса кг
			d	в	c	d'	u	ℓ	e	
Г.2-IУ-3.90-КЖИ.18	КР50	19	30	30	35	690	300	5950	190	27,7
-01	КР62	11	50	50	20	180	200	2300	—	12,9

Форм.	Зона	Позиц.	Обозначение	Наименование	Кол.	Примеч.
				Документация		
А3			Г.2-IУ-3.90 -ТУ	Технические условия		
				Переменные данные для исполнений:		
				Г.2-IУ-3.90 -КЖИ.18		КР50
				Детали		
БЧ		1	Г.2-IУ-3.90 -КЖИ.18.1	ф22А III ГОСТ 5781-82* ℓ=5950	1	17,7 кг
БЧ		2	-КЖИ.18.2	ф10А I ГОСТ 5781-82* ℓ=5950	1	3,7 кг
БЧ		3	-КЖИ.18.3	ф8А III ГОСТ 5781-82* ℓ=690	21	0,3 кг
				Г.2-IУ-3.90 -КЖИ.18-01		КР62
				Детали		
БЧ		1	Г.2-IУ-3.90 -КЖИ.18-01.1	ф25А III ГОСТ 5781-82* ℓ=2300	1	8,9 кг
БЧ		2	-КЖИ.18-01.2	ф12А III ГОСТ 5781-82* ℓ=2300	1	2,1 кг
БЧ		3	-КЖИ.18-01.3	ф12А I ГОСТ 5781-82* ℓ=180	12	0,16 кг

Привязан:

Инв. №

Взам. инв.№ | Подп. и дата | Инв.№ подл.

Нач.отд.	Федотов		10.89
Н.контр.	Климов		10.89
Гл.спец.	Климов		10.89
Нач.гр.	Смольянинова		10.89
Исполн.	Соловова		10.89

ТП Г.2-IУ-3.90 -КЖИ.18

Каркас плоский КР (КР50; КР62)

Стадия	Масса	Масшт.
Р	см. табл.	d/m
Лист	Листов 1	

Гипрокоммунавтотранс г. Москва

Копировал: - 24383-02 22 Формат: А3

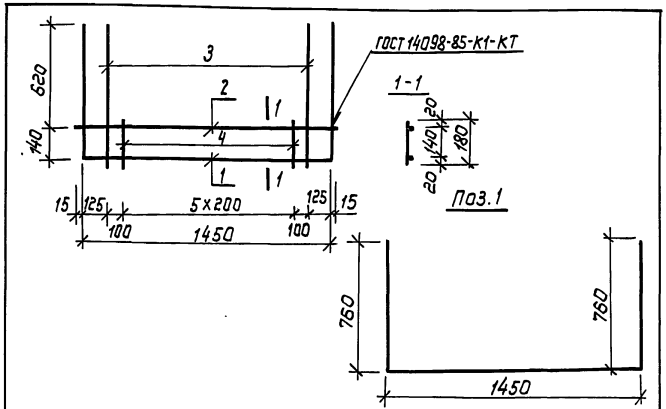

Форм.	Зона	Позиц.	Обозначение	Наименование	Кол.	Примеч.
				Документация		
А3			Г.2-IV-3.90 -ТУ	Технические условия		
				Детали		
Б4		1	Г.2-IV-3.90 -КЖИ.19.1	ф8AI ГОСТ 5781-82* ℓ=2970	1	1,17кг
Б4		2	-КЖИ.19.2	ф8AI ГОСТ 5781-82* ℓ=1480	1	0,58кг
Б4		3	-КЖИ.19.3	ф8AI ГОСТ 5781-82* ℓ=775	2	0,3кг
Б4		4	-КЖИ.19.4	ф8AI ГОСТ 5781-82* ℓ=180	6	0,07кг

Привязан:

Инв.№

Взам.инв.№ | Подп.и дата | Инв.№подл.

Нач.отд.	Федотов		10.89
Н.контр.	Климов		10.89
Гл.спец.	Климов		10.89
Рук.гр.	Смольянинова		10.89
Исполн.	Соловова		10.89

ТП Г.2-IV-3.90 -КЖИ.19

Каркас плоский КР34

Стадия	Масса	Масшт.
Р	2,8	1:20
Лист	Листов 1	

Гипрокоммундортранс г. Москва

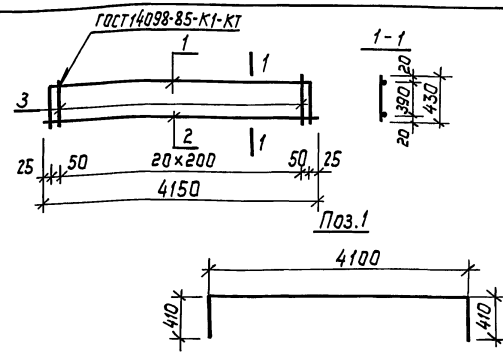

Форм.	Зона	Позиц.	Обозначение	Наименование	Кол.	Примеч.
				Документация		
А3			Г.2-IV-3.90 -ТУ	Технические условия		
				Детали		
Б4		1	Г.2-IV-3.90 -КЖИ.20.1	ф18AIII ГОСТ 5781-82* ℓ=4920	1	9,8кг
Б4		2	-КЖИ.20.2	ф18AIII ГОСТ 5781-82* ℓ=4150	1	8,3кг
Б4		3	-КЖИ.20.3	ф8AIII ГОСТ 5781-82* ℓ=430	21	0,17кг

Привязан:

Инв.№

Взам.инв.№ | Подп.и дата | Инв.№подл.

Нач.отд.	Федотов		10.89
Н.контр.	Климов		10.89
Гл.спец.	Климов		10.89
Рук.гр.	Смольянинова		10.89
Исполн.	Соловова		10.89

ТП Г.2-IV-3.90 -КЖИ.20

Каркас плоский КР35

Стадия	Масса	Масшт.
Р	21,7	1:50
Лист	Листов 1	

Гипрокоммундортранс г. Москва

Альбом 3

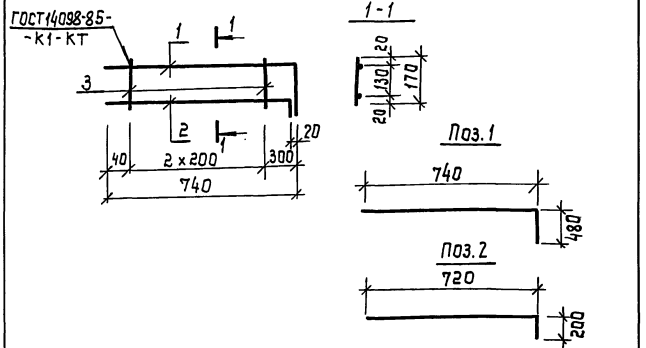

Форм.	Зона	Позиц.	Обозначение	Наименование	Кол.	Примеч.
				Документация		
А3			Г.2-IV-3.90 -ТУ	Технические условия		
				Детали		
Бч		1	Г.2-IV-3.90 -КЖИ.21.1	ф12А III ГОСТ 5781-82* ℓ=1220	1	1,1 кг
Бч		2	-КЖИ.21.2	ф12А III ГОСТ 5781-82* ℓ=920	1	0,8 кг
Бч		3	-КЖИ.21.3	ф8А III ГОСТ 5781-82* ℓ=170	3	0,07 кг

Привязан:

Инв.№

Взам.инв.№ | Подп. и дата | Инв.№подл.

Нач.отд.	Федотов		10.89
Н.контр.	Климов		10.89
Гл.спец.	Климов		10.89
Нач.гр.	Смольянинова		10.89
Исполн.	Соловьева		10.89

ТП Г.2-IV-3.90 -КЖИ.21

Каркас плоский КР37

Стадия	Масса	Масшт.
Р	2,1	1:20
Лист	Листов 1	

Гипрокоммундортранс г.Москва

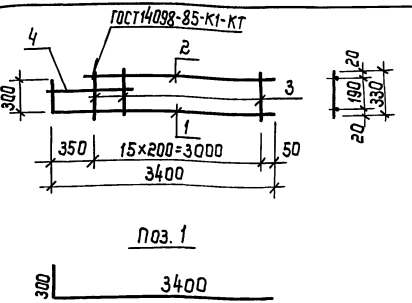

Форм.	Зона	Позиц.	Обозначение	Наименование	Кол.	Примеч.
				Документация		
А3			Г.2-IV-3.90 -ТУ	Технические условия		
				Детали		
Бч		1	Г.2-IV-3.90 -КЖИ.22.1	ф12А III ГОСТ 5781-82* ℓ=3700	1	3,3 кг
Бч		2	-КЖИ.22.2	ф12А III ГОСТ 5781-82* ℓ=3070	1	2,7 кг
Бч		3	-КЖИ.22.3	ф6А III ГОСТ 5781-82* ℓ= 330	16	0,07 кг
Бч		4	-КЖИ.22.4	ф12А III ГОСТ 5781-82* ℓ= 600	1	0,5 кг

Привязан:

Инв.№

Взам.инв.№ | Подп. и дата | Инв.№подл.

Нач.отд.	Федотов		10.89
Н.контр.	Климов		10.89
Гл.спец.	Климов		10.89
Нач.гр.	Смольянинова		10.89
Исполн.	Соловьева		10.89

ТП Г.2-IV-3.90 -КЖИ.22

Каркас плоский КР49

Стадия	Масса	Масшт.
Р	7,6	1:20
Лист	Листов 1	

Гипрокоммундортранс г.Москва

Альбом 3

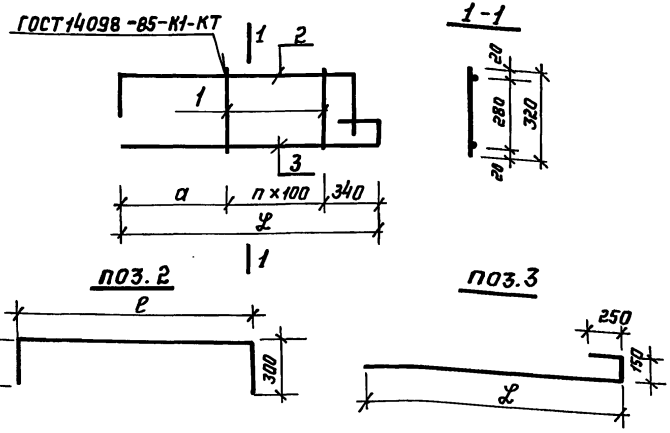

Формат	Зона	Позиц.	Обозначение		Наименование	Колич. Г.2-IV-3.90 КЖИ-23 –	Колич. Г.2-IV-3.90 КЖИ-23 -01	Примеч
					Документация			
А3			Г.2-IV-3.90	ТУ	Технические условия			
					Детали			
Б4		1	Г.2-IV-3.90	КЖИ.23.1	ф10А III ГОСТ 5781-82* l=320	7	5	0.2 кг
Б4		2	Г.2-IV-3.90	КЖИ.23.2	ф12А III ГОСТ 5781-82* l=1930	1	–	1.7 кг
Б4			Г.2-IV-3.90	КЖИ.23-01.1	ф12А III ГОСТ 5781-82* l=1500	–	1	1.3 кг
Б4		3	Г.2-IV-3.90	КЖИ.23.3	ф12А III ГОСТ 5781-82* l=2000	1	–	1.8 кг
Б4				КЖИ 23.01.2	ф12А III ГОСТ 5781-82* l=1530	–	1	1.4 кг

Обозначение		Марка	n	Размеры, мм a	l	L	Масса, кг
Г.2-IV-3.90	КЖИ.23	КР 44	6	660	1430	1600	4.8
	-01	КР 45	4	390	1000	1130	3.7

Привязан

Инв. №

Нач. отд.	Федотов		10.89
Н. контр.	Климов		10.89
Гл. спец.	Климов		10.89
Нач. гр.	Смольянинова		10.89
Исполн.	Соловова		10.89

ТП Г.2-IV-3.90 КЖИ.23

Каркас плоский КР (КР 44; КР 45)

Стадия	Масса	Масштаб
Р	См. табл.	1:25
Лист	Листов 1	

Гипрокоммундортранс г. Москва

Инв. № подл. | Подпись и дата | Взам. инв. №

Копировал: 24383-02 25 Формат А3

Альбом 3

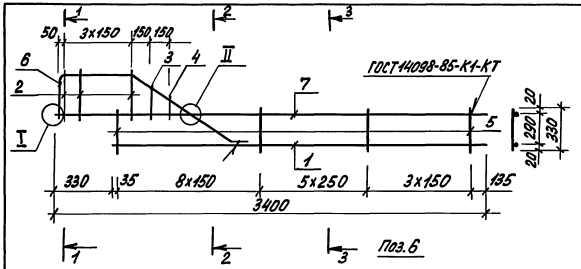

Обозначение	Марка	Вес кг
Г.2-IV-3.90-КЖИ.24	КР46	14,5
-01	КР47	16,3
-02	КР48	13,1

Поз.6

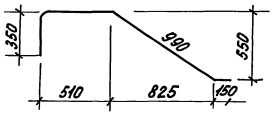

1-1
М1:10

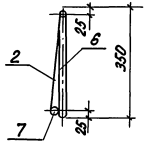

2-2
М1:10

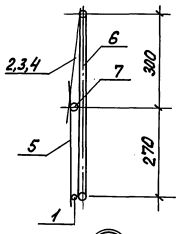

3-3
М1:10

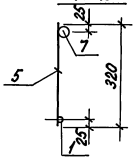

I
М1:10

II
М1:10

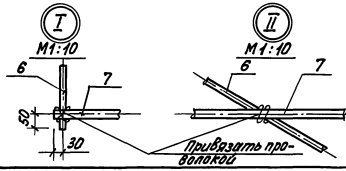

Формат	Зона	Позиц.	Обозначение	Наименование	Кол.	Примеч.
				Документация		
А3			Г.2-IV-3.90 -ТУ	Технические условия		
				Детали		
Б4		1	Г.2-IV-3.90 -КЖИ.24.1	ф12AIII ГОСТ5781-82*ℓ-3070	1	2,7кг
Б4		2	-КЖИ.24.2	ф6AIII ГОСТ5781-82*ℓ-350	4	0,08кг
Б4		3	-КЖИ.24.3	ф6AIII ГОСТ5781-82*ℓ-300	1	0,06кг
Б4		4	-КЖИ.24.4	ф6AIII ГОСТ5781-82*ℓ-200	1	0,04кг
Б4		5	-КЖИ.24.5	ф6AIII ГОСТ5781-82*ℓ-330	17	0,08кг
Б4		6	-КЖИ.24.6	ф16AIII ГОСТ5781-82*ℓ-2000	1	3,2кг
			Переменные данные для исполнений:			
				Г.2-IV-3.90 -КЖИ.24		КР46
				Детали		
Б4		7	Г.2-IV-3.90 -КЖИ.24.6	ф18AIII ГОСТ5781-82*ℓ-3400	1	6,8кг
				Г.2-IV-3.90 -КЖИ.24-01		КР47
				Детали		
Б4		7	Г.2-IV-3.90 -КЖИ.24-01.1	ф20AIII ГОСТ5781-82*ℓ=3400	1	8,6кг
				Г.2-IV-3.90 -КЖИ.24-02		КР48
				Детали:		
Б4		7	Г.2-IV-3.90 -КЖИ.24-02.1	ф16AIII ГОСТ5781-82*ℓ-3400	1	5,4кг

Привязан

Инв. №

Начал.	Федотов		10.89
Н.контр.	Климов		10.89
Гл.спец.	Климов		10.89
Рук.гр.	Смалянчукова		10.89
Исполн.	Соловова		10.89

ТП Г.2-IV-3.90 -КЖИ.24

Каркас плоский КР (КР46, КР47, КР48)

Стадия	Масса	Масштаб
Р	см. табл.	1:25
Лист	Листов 1	

Гипрокоммунтрансг. Москва

Инв.№ подл. | Подпись и дата | Взам.инв.№

Альбом 3

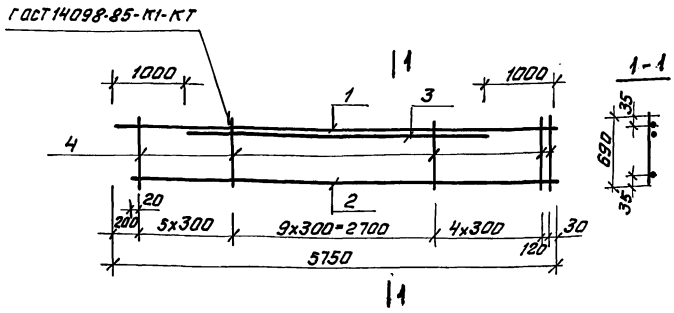

Формат	Зона	Поз.	Обозначение	Наименование	Кол.	Примеч.
				Документация		
А3			Г.2-IV-3.90 -ТУ	Технические условия		
				Детали		
Б4		1	Г.2-IV-3.90 -КЖИ.25.1	Ф22 А III ГОСТ 5781-82* ℓ=5750	1	17,2 кг
Б4		2	-КЖИ.25.2	Ф10 А III ГОСТ 5781-82* ℓ=5570	1	3,4 кг
Б4		3	-КЖИ.25.3	Ф18 А III ГОСТ 5781-82* ℓ=3750	1	7,5 кг
Б4		4	-КЖИ.25.4	Ф8 А III ГОСТ 5781-82* ℓ=690	20	0,3 кг

Привязан:

Инв. №

Взам. инв. | Подп. и дата | Инв. подл.

Нач.отд	Федотов		10.89
Н.контр	Климов		10.89
Гл.спец	Климов		10.89
Нач.гр.	Смольянинова		10.89
Исполн.	Соловова		10.89

ТП Г.2-IV-3.90 -КЖИ.25

Каркас плоский КР51

Стадия	Масса	Масштаб
Р	34,1	1:50

Лист | Листов 1

Гипрокоммундортранс г. Москва

Формат А4

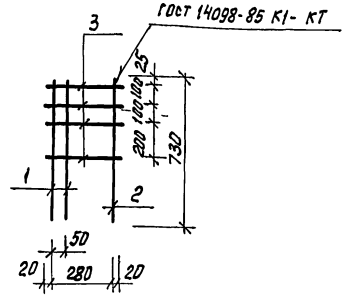

Формат	Зона	Поз.	Обозначение	Наименование	Кол.	Примеч.
				Документация		
А3			Г.2-IV-3.90 -ТУ	Технические условия		
				Детали		
Б4		1	Г.2-IV-3.90 -КЖИ.26.1	Ф14 А III ГОСТ 5781-82* ℓ=730	2	0,9 кг.
Б4		2	-КЖИ 26.2	Ф10 А III ГОСТ 5781-82* ℓ=730	1	0,5 кг
Б4		3	-КЖИ.26.3	Ф10 А III ГОСТ 5781-82* ℓ=320	4	0,2 кг.

Привязан:

Инв №

Взам. инв. | Подп. и дата | Инв. подл.

Нач.отд	Федотов		10.89
Н.контр	Климов		10.89
Гл.спец	Климов		10.89
Нач.гр	Смольянинова		10.89
Исполн	Соловова		10.89

ТП Г.2-IV-3.90 -КЖИ.26

Каркас плоский Кр56

Стадия	Масса	Масштаб
Р	3,1	1:20

Лист | Листов 1

Гипрокоммундортранс г. Москва

Копировал: Фурм. 24383-02 27 Формат А4

Альбом 3

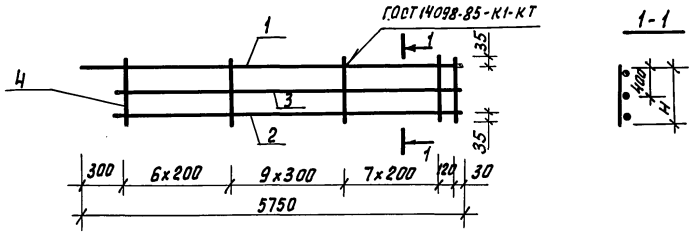

Обозначение	Марка	H	Масса кг
Г.2-IV-3.90-КЖИ.27	КР-53	810	39,7
-01	КР-57	690	37,3

Формат	Зона	Поз.	Обозначение	Наименование	Кол.	Примеч.
				Документация		
А3			Г.2-IV-3.90 -ТУ	Технические условия		
				Детали		
Б4		1	Г.2-IV-3.90 -КЖИ.27.1	Ф25 А III ГОСТ 5781-82* ℓ=5750	1	22,1 кг
Б4		2	-КЖИ.27.2	Ф10 А III ГОСТ 5781-82* ℓ=5520	1	3,4 кг
Б4		3	-КЖИ.27.3	Ф8 А I ГОСТ 5781-82* ℓ=5520	1	2,2 кг
			Переменные данные для исполнений:			
				Г.2-IV-3.90 -КЖИ.27		Кр53
				Детали		
Б4		4	Г.2-IV-3.90 -КЖИ.27.4	Ф10 А III ГОСТ 5781-82* ℓ=810	24	0,5 кг
				Г.2-IV-3.90 -КЖИ.27-01		Кр57
				Детали		
Б4		4	Г.2-IV-3.90 -КЖИ.27-01.1	Ф10 А III ГОСТ 5781-82* ℓ=690	24	0,4 кг

Привязан:

Инв №

Нач.отд.	Федотов	[signature]	10.89
Н.контр.	Климов	[signature]	10.89
Гл.спец.	Климов	[signature]	10.89
Рук. гр.	Смольянинова	[signature]	10.89
Исполн.	Соловова	[signature]	10.89

ТП Г.2-IV-3.90 -КЖИ.27

Каркас плоский КР (КР53; КР57)

Стадия	Масса	Масштаб
Р	см. табл.	б/м

Лист | Листов 1

Гипрокоммундортранс г. Москва

Инв.№ подл. | Подп. и дата | Взам. инв.№

Копировал: [signature]

24383-02 28 Формат А3

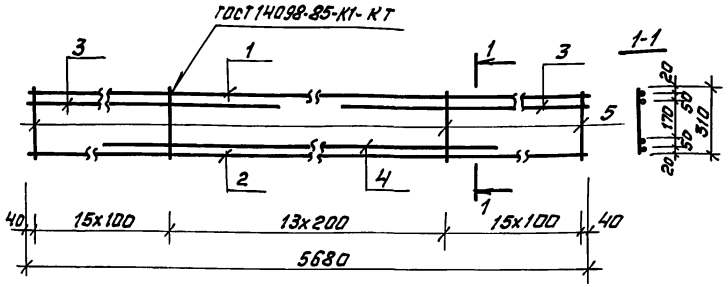

Формат	Зона	Поз.	Обозначение	Наименование	Кол.	Примеч.
				Документация		
А3			Г.2-IV-3.90 -ТУ	Технические условия		
				Детали		
Б4		1	Г.2-IV-3.90 -КЖИ.28.1	Ф12АIII ГОСТ5781-82* Р=5680	1	5,1кг
Б4		2	-КЖИ.28.2	Ф18АIII ГОСТ5781-82* Р=5680	1	11.4кг
Б4		3	-КЖИ.28.3	Ф22АIII ГОСТ5781-82* Р=1700	2	5,1кг
Б4		4	-КЖИ.28.4	Ф18АIII ГОСТ5781-82* Р=3000	1	6.0кг
Б4		5	-КЖИ.28.5	Ф10АIII ГОСТ5781-82* Р=310	44	0.2кг

Инв.№ подл. | Подп. и дата | Взам. инв.№

Нач.отд	Федотов		10.89
Н.контр	Климов		10.89
Гл.спец	Климов		10.89
Рук.гр.	Смальянинова		10.89
Исполн.	Соловова		10.89

ТП Г.2-IV-3.90 -КЖИ 28

Каркас плоский КР55

Стадия	Масса	Масштаб
Р	40,9	1:20
Лист	Листов 1	

Типрокоммундортранс г. Москва

Формат А4

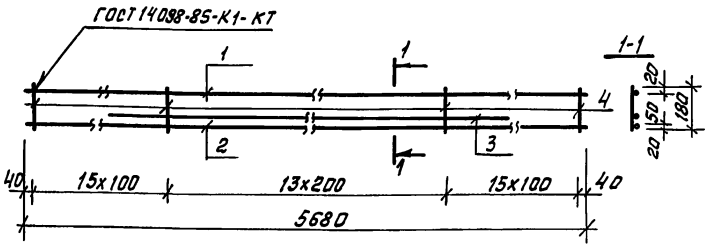

Формат	Зона	Поз.	Обозначение	Наименование	Кол.	Примеч.
				Документация		
А3			Г.2-IV-3.90 -ТУ	Технические условия		
				Детали		
Б4		1	Г.2-IV-3.90 -КЖИ.29.1	Ф12АIII ГОСТ5781-82* Р=5680	1	5.1кг
Б4		2	-КЖИ.29.2	Ф18АIII ГОСТ5781-82* Р=5680	1	11.4кг
Б4		3	-КЖИ.29.3	Ф18АIII ГОСТ5781-82* Р=3000	1	6.0кг
Б4		4	-КЖИ.29.4	Ф10АIII ГОСТ5781-82* Р=180	44	0.11кг

Инв.№ подл. | Подп. и дата | Взам. инв.№

Нач.отд	Федотов		10.89
Н.контр	Климов		10.89
Гл.спец	Климов		10.89
Рук.гр	Смальянинова		10.89
Исполн.	Янашина		10.89

ТП Г.2-IV-3.90 -КЖИ. 29

Каркас плоский КР66

Стадия	Масса	Масшт
Р	27,3	1:20
Лист	Листов 1	

Типрокоммундортранс г. Москва

Копировал: Фурм-

Альбом 3

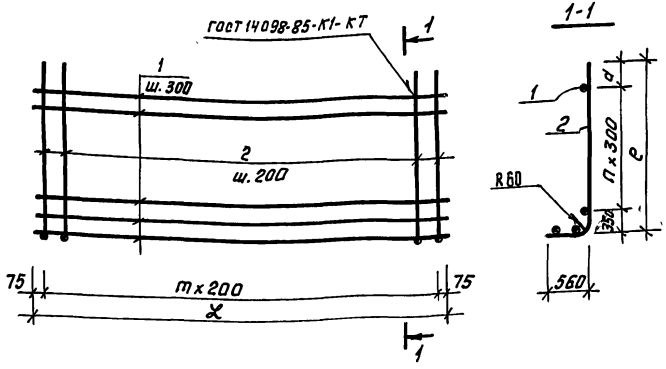

Формат	Зона	Поз.	Обозначение	Наименование	Кол.	Примеч
				Документация		
А3			Г.2-IV-3.90 -ТУ	Технические условия		
				Переменные данные для исполнений:		
				Г.2-IV-3.90 -КЖИ.30		С1
				Детали		
БЧ		1	Г.2-IV-3.90 -КЖИ.30.1	ф6 AI ГОСТ 5781-82* L=5950	7	1,3 кг
БЧ		2	-КЖИ.30.2	ф12 AIII ГОСТ 5781-82* L=2160	30	1,9 кг
				Г.2-IV-3.90-КЖИ.30-01		С2
				Детали		
БЧ		1	Г.2-IV-3.90 -КЖИ.30-01.1	ф6 AI ГОСТ 5781-82* L=2950	10	0,7 кг
БЧ		2	-КЖИ.30-01.2	ф14 AIII ГОСТ 5781-82* L=3160	15	3,9 кг

Обозначение	Марка	m	n	Размеры мм e	L	d	Масса кг
Г.2-IV-3.90-КЖИ.30	С1	29	4	1600	5950	50	66,1
-01	С2	14	7	2600	2950	150	65,5

Взам. инв. №

Подп. и дата

Инв. № подл.

Привязан:

Инв №

Нач. отд.	Федотов		10.89
Н. контр.	Климов		10.89
Гл. спец.	Климов		10.89
Рук. гр.	Смольянинова		10.89
Исполн.	Соловова		10.89

ТП Г.2-IV-3.90 -КЖИ.30

Сетка С (С1, С2)

Стадия	Масса	Масштаб
Р	см. табл.	б/м
Лист	Листов 1	

Гипрокоммундортранс г. Москва

Копировал: Федя

24383-02 30 Формат А3

Альбом 3

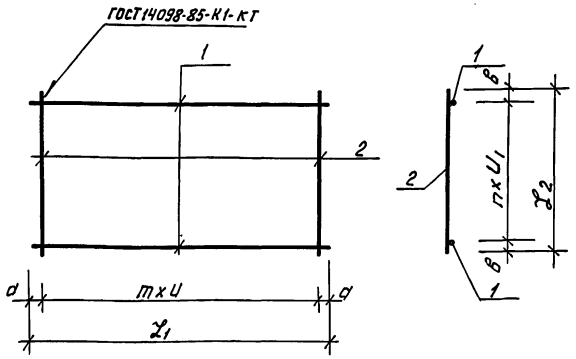

Обозначение	Марка	m	n	Размеры мм						Масса кг
				d	в	$\mathcal{L}_1$	$\mathcal{L}_2$	U	U_1	
Г.2-IV-3.90-КЖИ.31	С3	7	15	50	75	2900	2950	400	200	129,6
-01	С4	16	3	85	200	3370	1300	200	300	22,4
-02	С5	9	14	100	75	3800	2950	400	200	98,0
-03	С6	7	14	50	75	2900	2950	400	200	87,9
-04	С7	8	12	250	25	4500	2450	500	200	95,3

Формат	Зона	Поз.	Обозначение	Наименование	Кол.	Примеч.
				Документация		
А3			Г.2-IV-3.90 -ТУ	Технические условия		
			Переменные данные для исполнений:			
				Г.2-IV-3.90 -КЖИ.31		С3
				Детали		
Б4		1	Г.2-IV-3.90 КЖИ.31.1	Ф20АIII ГОСТ5781-82* Е=2900	16	7,2кг
Б4		2	КЖИ.31.2	Ф10АI ГОСТ5781-82* Е=2950	8	1,8кг

Формат	Зона	Поз.	Обозначение	Наименование	Кол.	Примеч.
				Г.2-IV-3.90-КЖИ.31-01		С4
				Детали		
Б4		1	Г.2-IV-3.90 -КЖИ.31-01.1	Ф6АI ГОСТ5781-82* Е=3370	4	0,7кг
Б4		2	-КЖИ.31-01.2	Ф12АIII ГОСТ5781-82* Е=1300	17	1,15кг
				Г.2-IV-3.90 -КЖИ.31-00		С-5
				Детали		
Б4		1	Г.2-IV-3.90 -КЖИ.31-02.1	Ф16АIII ГОСТ5781-82* Е=3800	15	6,0кг
Б4		2	-КЖИ.31-02.2	Ф10АI ГОСТ5781-82* Е=2950	10	1,8кг
				Г.2-IV-3.90 -КЖИ.31-03		С6
				Детали		
Б4		1	Г.2-IV-3.90 КЖИ.31-03.1	Ф16АIII ГОСТ5781-82* Е=2900	15	4,9кг
Б4		2	КЖИ.31-03.2	Ф10АI ГОСТ5781-82* Е=2950	8	1,8кг
				Г.2-IV-3.90-КЖИ.31-04		С7
				Детали		
Б4		1	Г.2-IV-3.90 КЖИ.31-04.1	Ф16АIII ГОСТ5781-82* Е=4500	13	7,1кг
Б4		2	КЖИ.31-04.2	Ф8АI ГОСТ5781-82* Е=2450	9	1,0кг.

Взам.инв.№ | Подп. и дата | Инв.№ подл.

Привязан:

Инв.№

Нач.отд.	Федотов	[подпись]	10.89
Н.контр.	Климов	[подпись]	10.89
Гл.спец.	Климов	[подпись]	10.89
Рук.гр.	Смольянинова	[подпись]	10.89
Исполн.	Соловова	[подпись]	10.89

ТП Г.2-IV-3.90 -КЖИ.31

Сетка с (С3 ÷ С7)

Стадия	Масса	Масштаб
Р	см. табл.	б/м
Лист	Листов 1	

Гипрокоммундортранс г. Москва

Копировал: [подпись]

24383-02 31 Формат А3

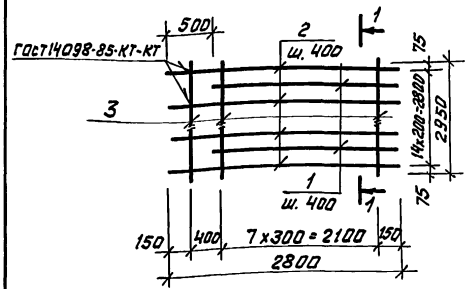

1-1

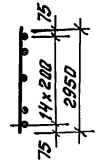

Формат	Зона	Поз.	Обозначение	Наименование	Кол.	Примеч.
				Документация		
А3			Г.2-IV-3.90 -ТУ	Технические условия		
				Детали		
БЧ		1	Г.2-IV-3.90 -КЖИ.32.1	ф22 А III ГОСТ 5781-82* ℓ=2450	7	7,3 кг
БЧ		2	-КЖИ.32.2	ф22 А III ГОСТ 5781-82* ℓ=2800	8	8,3 кг
БЧ		3	-КЖИ.32.3	ф10 АI ГОСТ 5781-82* ℓ=2950	8	1,8 кг

Привязан:

Инв №

Взам. инв. | Подп. и дата | Инв. № подл.

ТП Г.2-IV-3.90 -КЖИ.32

Сетка С8

Стадия	Масса	Масштаб
Р	134,9	1:50
Лист	Листов 1	

Гипрокоммундортранс г. Москва

Нач.отд.	Федотов		10.89
Н.контр	Климов		10.89
Гл.спец	Климов		10.89
Рук. гр	Смольянинова		10.89
Исполн.	Соловова		10.89

Формат А4

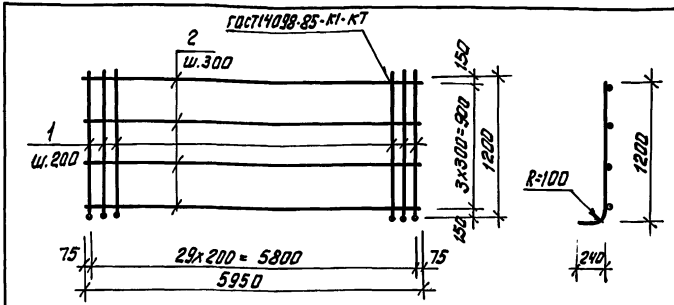

Формат	Зона	Поз.	Обозначение	Наименование	Кол.	Прим.
				Документация		
А3			Г.2-IV-3.90 -ТУ	Технические условия		
				Детали		
БЧ		1	Г.2-IV-3.90 -КЖИ.33.1	ф20 А III ГОСТ 5781-82* ℓ=1480	30	3,5 кг
БЧ		2	-КЖИ.33.2	ф10 АI ГОСТ 5781-82* ℓ=5950	4	3,7 кг

Привязан:

Инв №

Взам. инв. | Подп. и дата | Инв. № подл.

ТП Г.2-IV-3.90 -КЖИ.33

Сетка С9

Стадия	Масса	Масштаб
Р	119,8	1:50
Лист	Листов 1	

Гипрокоммундортранс г. Москва

Нач.отд.	Федотов		10.89
Н.контр	Климов		10.89
Гл.спец	Климов		10.89
Нач.гр	Смольянинова		10.89
Исполн.	Соловова		10.89

Копировал: Фурм-

Альбом 3

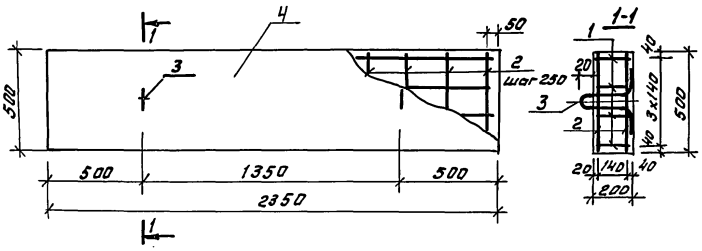

Деталь поз. 3

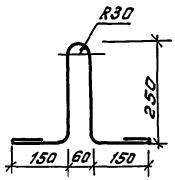

Формат	Зона	Поз.	Обозначение	Наименование	Кол.	Примеч.
				Документация		
А3			Г.2-IV-3.90 -ТУ	Технические условия		
				Сборочные единицы		
Б4		1	Г.2-IV-3.90 -КЖИ. 18-01	Каркас плоский КР62	4	
				Детали		
Б4		2	Г.2-IV-3.90 -КЖИ. 34.1	ф12 AI ГОСТ 5781-82* L=460	20	0,4 кг
Б4		3	-КЖИ. 34.2	ф12 AI ГОСТ 5781-82* L=1000	2	0,89 кг
				Материалы		
		4		Бетон В25	0,24	м3

Ведомость расхода стали, кг

Марка элемента	Изделия арматурные				
	Арматура класса				Всего
	AI	AIII			
	ГОСТ 5781-82*				
	ф12	ф12	ф25	Итого	
Плита П-1	17,3	8,0	35,6	43,6	61,4

Каркасы поз. 1 установить арматурой большего диаметра вниз.

Привязан:

Инв. №

Нач. отд.	Федотов		10.89
Н. контр.	Клитов		10.89
Гл. спец.	Клитов		10.89
Рук. гр.	Смольникова		10.89
Исполн.	Соловова		10.89

ТП Г.2-IV-3.90 -КЖИ.34

Плита П-1

Стадия	Масса	Масштаб
Р	590,0	1:20
Лист	Листов 1	

Гипракоммундортранс г. Москва

Инв. № подл. | Подп. и дата | Взам. инв. №

Копировал: Фурс

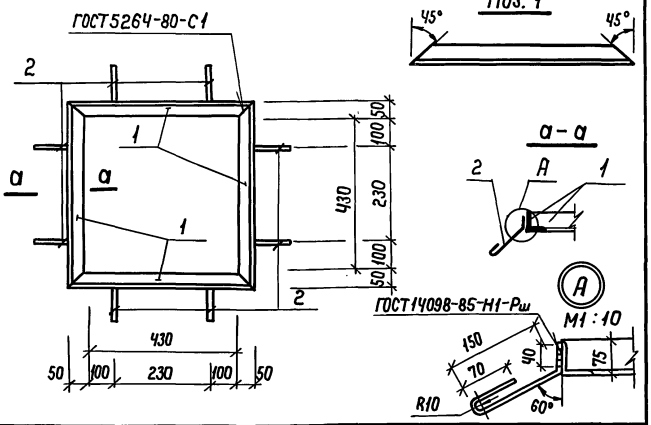

Формат	Зона	Позиц.	Обозначение	Наименование	Кол.	Примеч.
				Документация		
А3			Г.2 – IV – 3.90 – ТУ	Технические условия		
				Детали		
БЧ		1	Г.2 – IV – 3.90 – КЖИ.35.1	Уголок Б-75×50×5 ГОСТ 8510-86 / Ст.3сп ГОСТ 535-88 е=530	4	2,55 кг
БЧ		2	– КЖИ.35.2	ФВАI ГОСТ 5781-82* е=270	8	0,11 кг

Привязан:

Инв. №

Взам. инв. №

Подпись и дата

Инв. № подл.

Нач. отд.	Федотов		10.89
Н. контр.	Климов		10.89
Гл. спец.	Климов		10.89
Нач. гр.	Смольянинова		10.89
Исполн.	Соловова		10.89

ТП Г.2 – IV – 3.90 – КЖИ.35

Рамка РМ-1

Стадия	Масса	Масштаб
Р	11,1	1:10
Лист	Листов 1	

Гипрокоммундортранс г. Москва

Формат А4

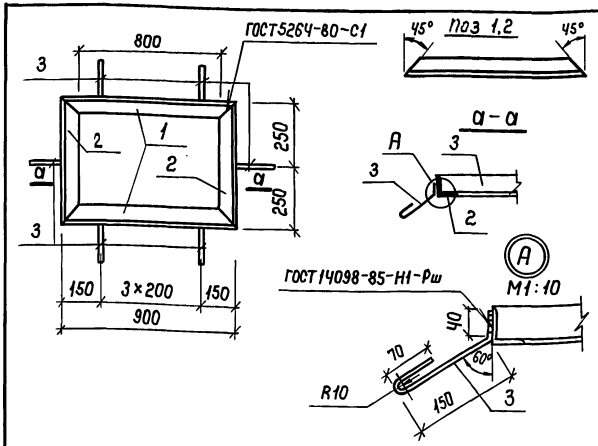

Формат	Зона	Позиц.	Обозначение	Наименование	Кол.	Примеч.
				Документация		
А3			Г.2 – IV – 3.90 – ТУ	Технические условия		
				Детали		
БЧ		1	Г.2 – IV – 3.90 – КЖИ.36.1	Уголок Б-50×50×5 ГОСТ 8509-86 / Ст.3сп ГОСТ 535-88 е=900	2	3,4 кг
БЧ		2	– КЖИ.36.2	Уголок Б-50×50×5 ГОСТ 8509-86 / Ст.3сп ГОСТ 535-88 е=500	2	1,8 кг
БЧ		3	– КЖИ.36.3	ФВАI ГОСТ 5781-82* е=270	10	0,1 кг

Привязан:

Инв. №

Взам. инв. №

Подпись и дата

Инв. № подл.

Нач. отд.	Федотов		10.89
Н. контр.	Климов		10.89
Гл. спец.	Климов		10.89
Нач. гр.	Смольянинова		10.89
Исполн.	Соловова		10.89

ТП Г.2 – IV – 3.90 – КЖИ.36

Рамка РМ-2

Стадия	Масса	Масштаб
Р	11,4	1:20
Лист	Листов 1	

Гипрокоммундортранс г. Москва

Копировал: 24383-02 34 Формат А4

Альбом 3

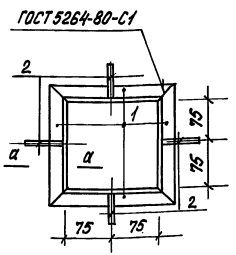

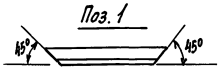

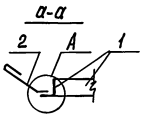

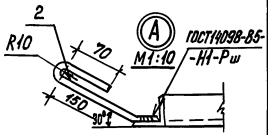

Формат	Зона	Позиц.	Обозначение	Наименование	Кол.	Примеч.
				Документация		
А3			Г.2-IV-3.90 -ТУ	Технические условия		
				Детали		
Б4		1	Г.2-IV-3.90 -КЖИ.37.1	Уголок $\frac{\text{Б 50х50х5 ГОСТ 8509-86}}{\text{ст. 3сп ГОСТ 535-88}}$ ℓ=250	4	0,8 кг
Б4		2	-КЖИ.37.2	ф8АI ГОСТ 5781-82* ℓ=270	4	0,11 кг

Привязан

Инв.

Нач.отд.	Федотов		10.89
Н.контр.	Климов		10.89
Гл.спец.	Климов		10.89
Нач.гр.	Смольянинова		10.89
Исполнил	Соловова		10.89

ТП Г.2-IV-3.90 -КЖИ.37

Рамка РМ-3

Стадия	Масса	Масштаб
Р	3,6	1:5

Лист | Листов 1

Гипрокоммундортранс г.Москва

Формат: А4

Взам.инв.№ | Подпись и дата | Инв.№ подл.

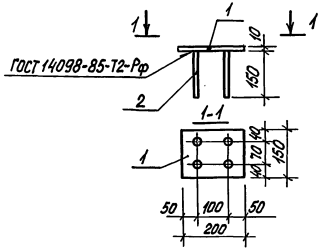

Формат	Зона	Позиц.	Обозначение	Наименование	Кол.	Примеч.
				Документация		
А3			Г.2-IV-3.90 -ТУ	Технические условия		
				Детали		
Б4		1	Г.2-IV-3.90 -КЖИ.38.1	Полоса $\frac{\text{10х150 ГОСТ 103-76*}}{\text{ст 3сп ГОСТ 535-88}}$ ℓ=200	1	2,4 кг
Б4		2	-КЖИ.38.2	Ф10АIII ГОСТ 5781-82* ℓ=150	4	0,09 кг

Привязан

Инв.№

Нач.отд.	Федотов		10.89
Н.контр.	Климов		10.89
Гл.спец.	Климов		10.89
Нач.гр.	Смольянинова		10.89
Исполн.	Соловова		10.89

ТП Г.2-IV-3.90 -КЖИ.38

Изделие закладное МН-1

Стадия	Масса	Масштаб
Р	2,8	1:10

Лист | Листов 1

Гипрокоммундортранс г.Москва

Взам.инв.№ | Подпись и дата | Инв.№ подл.

Альбом 3

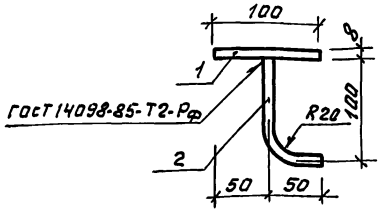

Поз. 1

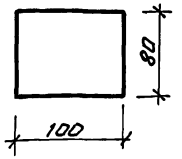

Формат	Зона	Поз.	Обозначение	Наименование	Кол.	Примеч.
				Документация		
А3			Г.2-IV-3.90 -ТУ	Технические условия		
				Детали		
Б4		1	Г.2-IV-3.90 -КЖИ.39.1	Полоса 8х80 ГОСТ 103-76* / Ст3сп ГОСТ 535-88 ℓ=100	1	0,5 кг
Б4		2	-КЖИ-39.2	ф10 AI ГОСТ 5781-82* ℓ=170	1	0,1 кг

Привязан

Инв №

Взам. инв №

Подп. и дата

Инв. № подл.

Нач. отд	Федотов		10.89
Н. контр	Климов		10.89
Гл. спец	Климов		10.89
Нач. гр	Стольникова		10.89
Исполн	Соловова		10.89

ТП Г.2-IV-3.90 -КЖИ.39

Изделие закладное МН-2

Стадия	Масса	Масштаб
Р	0,6	1:4
Лист	Листов 1	

Гипрокоммундортранс г. Москва

Формат А4

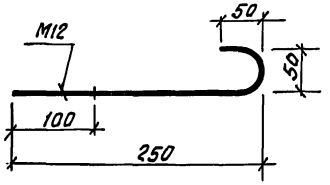

Длина развертки L=370

Привязан

Инв №

Взам. инв №

Подп. и дата

Инв. № подл.

Нач. отд	Федотов		10.89
Н. контр	Климов		10.89
Гл. спец	Климов		10.89
Нач. гр	Стольникова		10.89
Исполн	Соловова		10.89

ТП Г.2-IV-3.90 -КЖИ.40

Анкер N1

Стадия	Масса	Масштаб
Р	0,3	1:5
Лист	Листов 1	

Ф12 AI ГОСТ 5781-82*

Гипрокоммундортранс г. Москва

Копировал: Фрунт-

Альбом 3

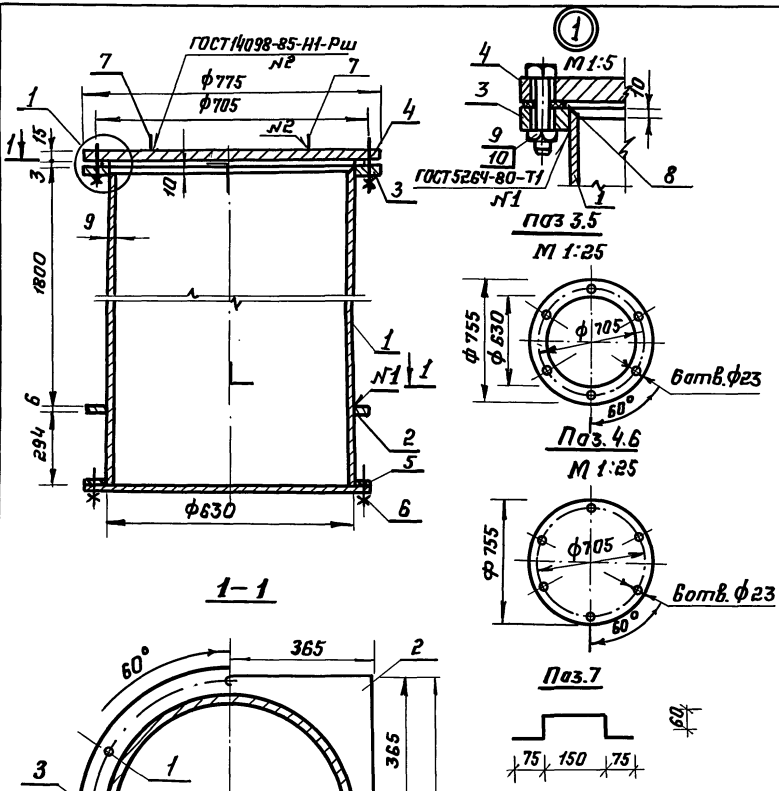

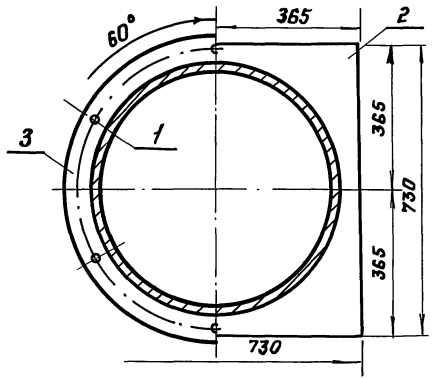

Форм.	Зона	Позиц.	Обозначение	Наименование	Кол.	Прим.
				Документация		
А3			Г.2-IV-3.90 ТУ	Технические условия		
				Детали		
БЧ		1	Г.2-IV-3.90 КЖСИ.37.1	Труба 630×9 ГОСТ 8732-78* / 610 ГОСТ 8731-87 L=2100	1	288.1кг
БЧ		2	" КЖСИ.37.2	Полоса 66×730 ГОСТ 82-70* / Ст.3 сп ГОСТ 14637-79* L=730	1	10.5 кг
БЧ		3	" КЖСИ.37.3	Полоса 616×755 ГОСТ 82-70* / Ст.3 сп ГОСТ 14637-79* L=755	1	16.0 кг
БЧ		4	" КЖСИ.37.4	Полоса 616×755 ГОСТ 82-70* / Ст.3 сп ГОСТ 14637-79* L=755	1	52.7 кг
БЧ		5	" КЖСИ.37.5	Полоса 610×755 ГОСТ 82-70* / Ст.3 сп ГОСТ 14637-79* L=755	1	10.6 кг
БЧ		6	" КЖСИ.37.6	Полоса 610×755 ГОСТ 82-70* / Ст.3 сп ГОСТ 14637-79* L=755	1	35.1 кг
БЧ		7	" КЖСИ.37.7	ф8 AI ГОСТ 5781-82 L=420	2	0.16 кг
БЧ		8	" КЖСИ.37.8	Прокладка А-700×3 ГОСТ 15180-86	1	
				Стандартные изделия		
		9		Болт М22×80 Кл2.0Н ГОСТ 7798-70*	12	
		10		Гайка М22 Кл2.0Н ГОСТ 5915-70*	12	

Привязан

Инв. №

Взам. инв. №

Подпись и дата

Инв. № подл.

Нач. отд	Федотов		10.89
Н. контр	Климов		10.89
Гл. спец	Климов		10.89
Нач. гр.	Смольянинова		10.89
Исполн.	Соловова		10.89

ТП Г.2-IV-3.90 -КЖСИ.41

Изделие закладное МН-3

Стадия	Масса	Масштаб
Р	41.33	1:10

Лист | Листов 1

Гипрокоммундортранс г. Москва

Копировал: Фол

Альбом 3

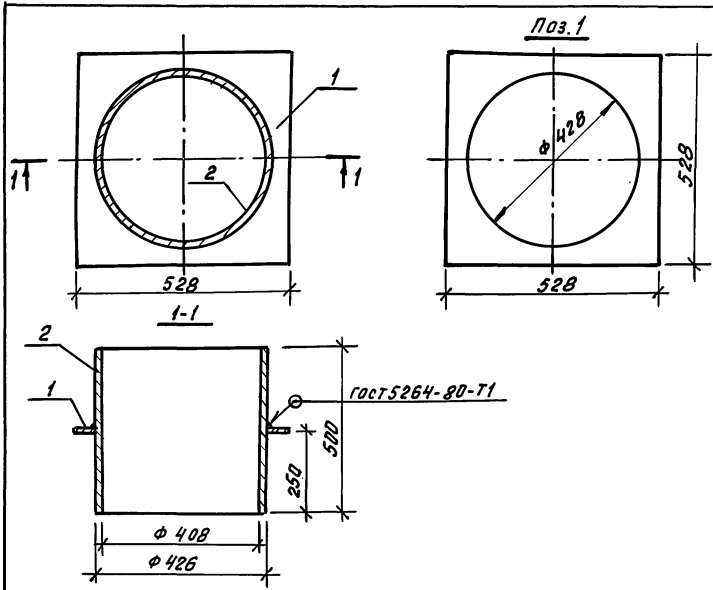

Формат	Зона	Поз.	Обозначение	Наименование	Кол.	Приме-чание
				Документация		
А3			Г.2-IV-3.90 -ТУ	Технические условия		
				Детали		
Б4		1	Г.2-IV-3.90 -КЖИ.42.1	Лист 528х528х5 гост 19903-74* / Ст.3 сп гост 14637-79*	1	11.0кг
Б4		2	-КЖИ.42.2	Труба ф426х9 гост 8732-78 / Б10 гост 8731-87 L=500	1	46,3кг

				ТП Г.2-IV-3.90 -КЖИ.42			
				Изделие закладное МН-4	Стадия	Масса	Масштаб
					Р	57,3	1:10
					Лист	Листов 1	
Нач.отд	Федотов		10.89		Гипрокоммундортранс г. Москва		
Н.контр.	Клитав		10.89				
Гл.спец.	Клитав		10.89				
Рук.гр.	Стольянинова		10.89				
Исполн.	Соловова		10.89				

Инв.№ подл. | Подпись и дата | Взам.инв.№

Копировал: Фурай-

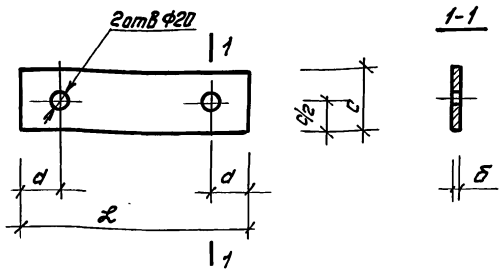

Обозначение	Марка	Размеры мм				Масса кг
		a	ℓ	c	б	
Г.2-IV-3.90 КЖИ. 43	МН-5	50	580	120	4	2,2
-01	МН-12	150	750	60	5	1,8
-02	МН-13	150	1000	60	5	24
-03	МН-14	100	500	60	5	1,2

Привязан:

Инв.№

Взам. инв.№ | Подп. и дата | Инв.№ подл.

Нач.отд	Федотов		10.89
Н.контр	Климов		10.89
Гл.спец	Климов		10.89
Нач.гр	Стольникова		10.89
Исполн	Соловова		10.89

ТП Г.2-IV-3.90 -КЖИ. 43

Изделие закладное МН (МН-5; МН-12; МН-13; МН-14.)

Стадия	Масса	Масштаб
Р	см. табл.	б/м
Лист	Листов 1	

Полоса гост 103-76* Ст3 сп гост 535-88

Гипрокоммундортранс г. Москва

Формат А4

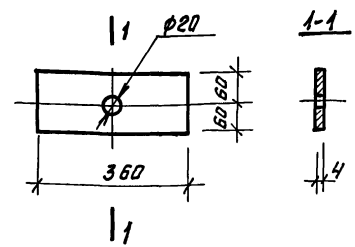

Привязан:

Инв.№

Взам. инв.№ | Подп. и дата | Инв.№ подл.

Нач.отд	Федотов		10.89
Н.контр	Климов		10.89
Гл.спец	Климов		10.89
Нач.гр	Стольникова		10.89
Исполн	Соловова		10.89

ТП Г.2-IV-3.90 -КЖИ. 44

Изделие закладное МН-6

Стадия	Масса	Масштаб
Р	1,4	1:10
Лист	Листов 1	

Полоса 4х120 гост 103-76* Ст3 сп гост 535-88

Гипрокоммундортранс г. Москва

Копировал: Фрум

 Формат А4

Альбом 3

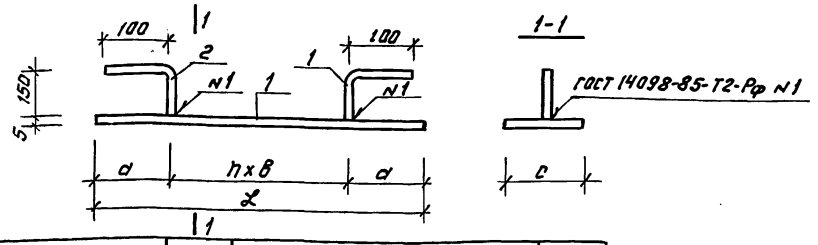

Обозначение	Марка	Размеры мм					Масса кг
		a	в	L	c	h	
Г.2-IV-3.90-КЖИ.45	МН-9	150	200	500	60	1	1,5
-01	МН-10	150	450	750	60	1	2,1
-02	МН-11	150	700	1000	60	1	2,7
-03	МН-20	150	400	1100	100	2	4,6
-04	МН-21	150	500	1300	100	2	5,6
-05	МН-22	175	550	2000	100	3	8,5
-06	МН-23	150	600	2100	100	3	8,9

Формат	Зона	Поз.	Обозначение	Наименование	Кол.	Примеч.
				Документация		
А3			Г.2-IV-3.90 -ТУ	Технические условия		
			Переменные данные для исполнений:			
				Г.2-IV-3.90 -КЖИ.45		МН-9
				Детали		
БЧ		1	Г.2-IV-3.90 -КЖИ.45.1	Полоса $\frac{5\times60\ ГОСТ\ 103-76^*}{Ст3\ сп\ ГОСТ\ 535-88}$ ℓ=500	1	1,2 кг
БЧ		2	-КЖИ.45.2	Ф10АI ГОСТ 5781-82* ℓ=250	2	0,16 кг
				Г.2-IV-3.90 -КЖИ.45-01		МН-10
				Детали		
БЧ		1	Г.2-IV-3.90 -КЖИ.45-01.1	Полоса $\frac{5\times60\ ГОСТ\ 103-76^*}{Ст3\ сп\ ГОСТ\ 535-88}$ ℓ=750	1	1,8 кг
БЧ		2	-КЖИ.45.2	Ф10АI ГОСТ 5781-82* ℓ=250	2	0,16 кг

Формат	Зона	Поз.	Обозначение	Наименование	Кол.	Примеч.
				Г.2-IV-3.90 -КЖИ.45-02		МН-11
				Детали		
БЧ		1	Г.2-IV-3.90 -КЖИ.45-02.1	Полоса $\frac{5\times60\ ГОСТ\ 103-76^*}{Ст3\ сп\ ГОСТ\ 535-88}$ ℓ=1000	1	2,4 кг
БЧ		2	-КЖИ.45.1	Ф10АI ГОСТ 5781-82* ℓ=250	2	0,16 кг
				Г.2-IV-3.90 -КЖИ.45-03		МН-20
				Детали		
БЧ		1	Г.2-IV-3.90 -КЖИ.45-03.1	Полоса $\frac{5\times100\ ГОСТ\ 103-76^*}{Ст3\ сп\ ГОСТ\ 535-88}$ ℓ=1100	1	4,3 кг
БЧ		2	-КЖИ.45.1	Ф10АI ГОСТ 5781-82* ℓ=250	3	0,16 кг
				Г.2-IV-3.90 -КЖИ.45-04		МН-21
				Детали		
БЧ		1	Г.2-IV-3.90 -КЖИ.45-04.1	Полоса $\frac{5\times100\ ГОСТ\ 103-76^*}{Ст3\ сп\ ГОСТ\ 535-88}$ ℓ=1300	1	5,1 кг
БЧ		2	-КЖИ.45.1	Ф10АI ГОСТ 5781-82* ℓ=250	3	0,16 кг
				Г.2-IV-3.90 -КЖИ.45-05		МН-22
				Детали		
БЧ		1	Г.2-IV-3.90 -КЖИ.45-05.1	Полоса $\frac{5\times100\ ГОСТ\ 103-76^*}{Ст3\ сп\ ГОСТ\ 535-88}$ ℓ=2000	1	7,9 кг
БЧ		2	-КЖИ.45.1	Ф10АI ГОСТ 5781-82* ℓ=250	4	0,16 кг
				Г.2-IV-3.90 -КЖИ.45-06		МН-23
				Детали		
БЧ		1	Г.2-IV-3.90 -КЖИ.45-06.1	Полоса $\frac{5\times100\ ГОСТ\ 103-76^*}{Ст3\ сп\ ГОСТ\ 535-88}$ ℓ=2100	1	8,3 кг
БЧ		2	-КЖИ.45.1	Ф10АI ГОСТ 5781-82* ℓ=250	4	0,16 кг

Взам. инв. №

Подп. и дата

Инв. № подл.

Привязан:

Инв №

Нач. отд	Федотов	[signature]	10.89
Н. контр.	Климов	[signature]	10.89
Гл. спец	Климов	[signature]	10.89
Нач. гр	Смольянинова	[signature]	10.89
Исполн	Соловова	[signature]	10.89

ТП Г.2-IV-3.90 -КЖИ.45

Изделие закладное МН (МН9÷МН11; МН20÷МН23)

Стадия	Масса	Масштаб
Р	см. табл.	б/м
Лист	Листов 1	

Гипрокоммундартранс г. Москва

Копировал: Федот-

24383-02 40 Формат А3

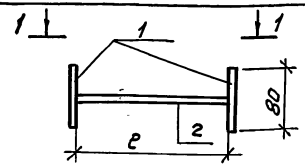

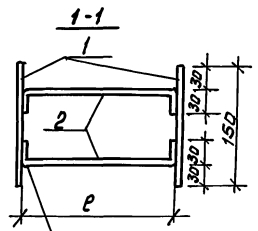

ГОСТ 14098-85-Н1-Рш.

Обозначение	Марка	ℓ	Масса кг
Г.2-IV-3.90-КЖИ.46	МН-6	120	0,88
-01	МН-7	200	0,9

Формат	Зона	Поз	Обозначение	Наименование	Кол.	Примеч.
				Документация		
А3			Г.2-IV-3.90 -ТУ	Технические условия		
				Детали		
БЧ		1	Г.2-IV-3.90 -КЖИ.46.1	Полоса 4х80 ГОСТ 103-76* / Ст3сп ГОСТ 535-88 ℓ=150	2	0,4кг
				Переменные данные для исполнений:		
				Г.2-IV-3.90 -КЖИ.46		МН-7
				Детали		
БЧ		2	Г.2-IV-3.90 -КЖИ.46	ФБАI ГОСТ 5781-82* ℓ=170	2	0,04кг
				Г.2-IV-3.90 -КЖИ.46-01		МН-8
				Детали		
БЧ		2	Г.2-IV-3.90 -КЖИ.46-01.1	ФБАI ГОСТ 5781-82* ℓ=250	2	0,05кг

Привязан:

Инв №

Инв.№подл. | Подп. и дата | Взам.инв.№

Нач.отд	Федотов		10.89
Н.контр	Климов		10.89
Гл.спец	Климов		10.89
Рук.гр	Смольянинова		10.89
Исполн	Соловова		10.89

ТП Г.2-IV-3.90 -КЖИ.46

Изделие закладное МН-7, МН-8

Стадия	Масса	Масштаб
Р	см. табл.	б/м
Лист	Листов 1	

Гипрокоммундортранс г. Москва

Формат: А4

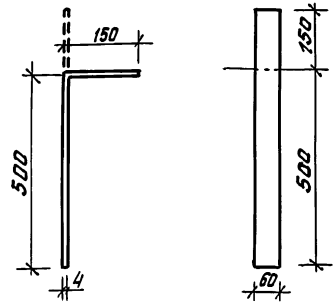

Привязан:

Инв №

Инв.№подл. | Подп. и дата | Взам.инв.№

Нач.отд	Федотов		10.89
Н.контр	Климов		10.89
Гл.спец	Климов		10.89
Нач.гр.	Смольянинова		10.89
Исполн.	Соловова		10.89

ТП Г.2-IV-3.90 -КЖИ.47

Изделие закладное МН-15

Полоса 4х60 ГОСТ 103-76* / Ст3сп ГОСТ 535-88

Стадия	Масса	Масштаб
Р	1,2	1:10
Лист	Листов 1	

Гипрокоммундортранс г. Москва

Копировал: Фурм.

Формат: А4

Альбом 3

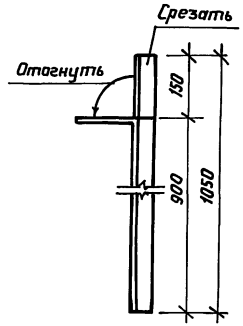

Привязан:

Инв. №

Нач.отд.	Федотов		10.89
Н.контр.	Климов		10.89
Гл.спец.	Климов		10.89
Рук.гр.	Смольянинова		10.89
Исполн.	Соловова		10.89

ТП Г.2-IV-3.90 КЖИ.48

Изделие закладное МН-16

Стадия	Масса	Масштаб
Р	1,5	1:20
Лист	Листов 1	

Уголок $\frac{Б25\times25\times4\ ГОСТ\ 8509-86^*}{Ст.3\ СП\ ГОСТ\ 535-88}$

ГИПРОКОММУНДОРТРАНС г. Москва

Формат А4

Взам.инв.№ | Подпись и дата | Инв.№ подл.

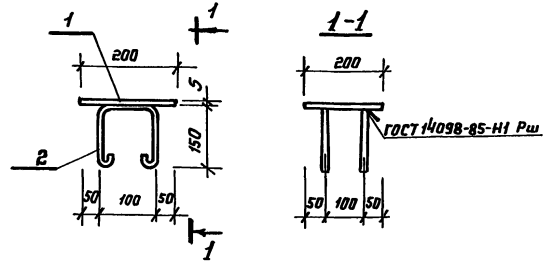

Формат	Зона	Позиц.	Обозначение	Наименование	Кол.	Примеч.
				Документация		
А3			Г.2-IV-3.90 ТУ	Технические условия		
				Детали		
Б4		1	Г.2-IV-3.90 КЖИ.49	Лист $\frac{5\times200\ ГОСТ\ 103-76^*}{Ст\ 3\ СП\ ГОСТ\ 535-88}$ ℓ=200	1	1.6 кг
Б4		2	-01	Ф10АI ГОСТ 5781-82* ℓ=550	2	0,35 кг

Привязан

Инв. №

Нач.отд.	Федотов		10.89
Н.контр.	Климов		10.89
Гл.спец.	Климов		10.89
Рук.гр.	Смольянинова		10.89
Исполнил	Соловова		10.89

ТП Г.2-IV-3.90 КЖИ.49

Изделие закладное МН-17

Стадия	Масса	Масштаб
Р	2,3	1:10
Лист	Листов 1	

ГИПРОКОММУНДОРТРАНС г. Москва

Взам.инв.№ | Подпись и дата | Инв.№ подл.

24383-02 42 Формат: А4

Альбом 3

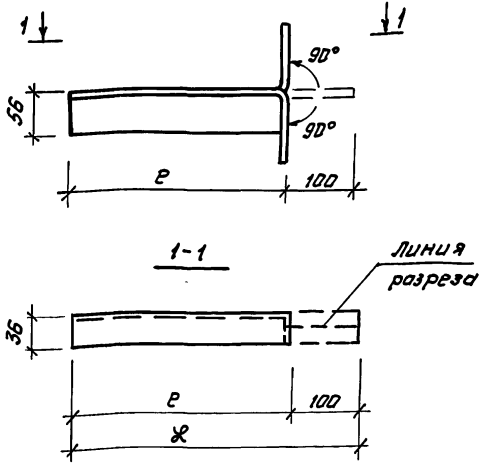

Обозначение	Марка	Размеры, мм ℓ	ℓ	Масса кг
Г.2-IV-3.90-КЖИ.50	МН-18	650	750	2,1
-01	МН-19	750	850	2,4

Привязан:

Инв.№

Взам.инв№ | Подп. и дата | Инв.№ подл.

Нач.отд	Федотов		10.89
Н.контр	Климов		10.89
Гл.спец	Климов		10.89
Рук.гр	Смольянинова		10.89
Исполн.	Соловова		10.89

ТП Г.2-IV-3.90 -КЖИ.50

Изделие закладное МН-18, МН-19

Стадия	Масса	Масштаб
Р	см. табл.	6/м
Лист	Листов 1	

Уголок Б-56х36х4 ГОСТ 8510-86 / Ст3 сп ГОСТ 535-88

Гипрокоммундортранс г. Москва

Формат А4

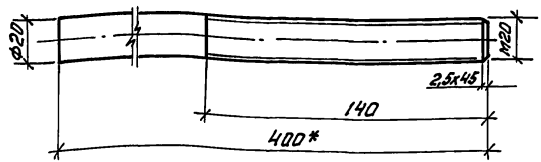

* Размер для справок.

Привязан:

Инв.№

Взам.инв№ | Подп. и дата | Инв.№ подл.

Нач.отд	Федотов		10.89
Н.контр	Климов		10.89
Гл.спец	Климов		10.89
Рук.гр	Смольянинова		10.89
Исполн.	Аношина		10.89

ТП Г.2-IV-3.90 -КЖИ.51

Стержень

Стадия	Масса	Масштаб
Р	1,1	1:2
Лист	Листов	

Круг В20 ГОСТ 2590-71* / Ст3 сп ГОСТ 535-88

Гипрокоммундортранс г. Москва

Копировал: Фрол

Альбом 3

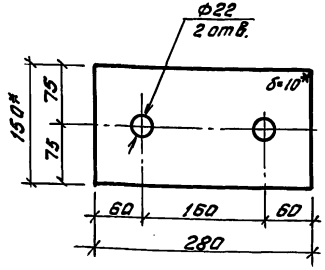

1.* Размеры для справок.

Привязан:

Инв.№

ТП Г.2-IV-3.90 -КЖИ.52

Нач.отд.	Федотов		10.89	Пластина	Стадия: Р; Масса: 3,3; Масштаб: 1:5
Н.контр.	Климов		10.89		Лист; Листов 1
Гл.спец.	Климов		10.89		
Нач.гр.	Смольянинова		10.89	Полоса 10х150 ГОСТ 103-76* Ст.3 сп ГОСТ 535-88	Гипрокоммундортранс г. Москва
Исполн.	Соловова		10.89		

Инв.№подл. | Подп. и дата | Взам.инв.№

Формат А4

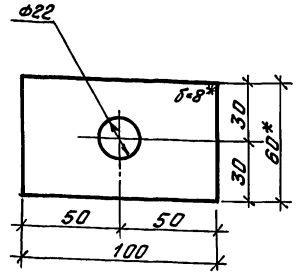

* Размеры для справок

Привязан

Инв.№

ТП Г.2-IV-3.90 -КЖИ.53

Нач.отд.	Федотов		10.89	Шайба	Стадия: Р; Масса: 0,38; Масштаб: 1:2
Н.контр.	Климов		10.89		Лист; Листов 1
Гл.спец.	Климов		10.89		
Нач.гр.	Смольянинова		10.89	Полоса 8х60 ГОСТ 103-76* Ст3сп ГОСТ 535-88	Гипракоммундортранс г. Москва
Исполн.	Соловова		10.89		

Инв.№подл. | Подп. и дата | Взам.инв.№

Копировал: Фурсы1-

Формат А4

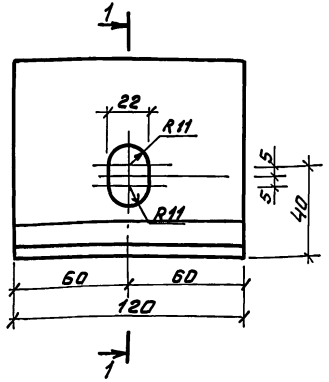

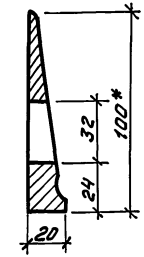

*Размер для справок.

Привязан:

Инв №

Подп. и дата | Взам. инв. №

Нач. отд	Федотов			10.89
Н. контр	Климов			10.89
Гл. спец	Климов			10.89
Рук. гр	Смольянинова			10.89
Исполн.	Соловова			10.89

ТП Г.2-IV-3.90 -КЖИ.54

Шайба косая

Стадия	Масса	Масштаб
Р	3,8	1:2
Лист	Листов 1	

Швеллер 30 ГОСТ 8240-72* / Ст3сп ГОСТ 535-88

Гипракоммундортранс г. Москва

Формат А4

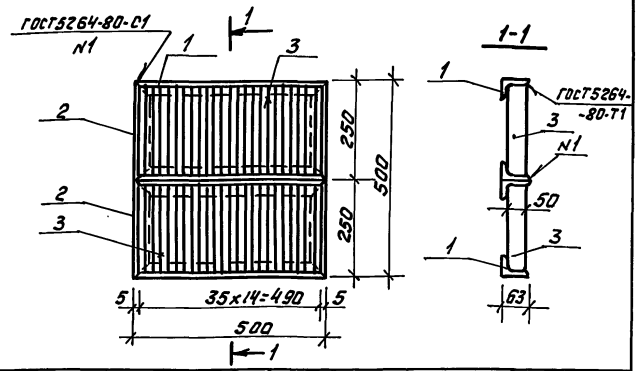

Формат	Зона	Поз.	Обозначение	Наименование	Кол.	Приме-чание
				Документация		
А3			Г.2-IV-3.90 -ТУ	Технические условия		
				Детали		
БЧ		1	Г.2-IV-3.90 -КЖИ.55.1	Уголок $\frac{\text{Б-63х40х6 ГОСТ 8510-86}}{\text{Ст.3сп ГОСТ 535-88}}$ L=500	4	1,95кг
БЧ		2	-КЖИ.55.2	Уголок $\frac{\text{Б-63х40х6 ГОСТ 8510-86}}{\text{Ст.3сп ГОСТ 535-88}}$ L=250	4	0,98кг
БЧ		3	-КЖИ.55.3	Полоса $\frac{\text{4х50 ГОСТ 103-76*}}{\text{Ст.3сп ГОСТ 535-88}}$ L=238	68	0,37кг

Привязан:

Инв №

Подп. и дата | Взам. инв. №

Нач. отд	Федотов		10.89
Н. контр	Климов		10.89
Гл. спец	Климов		10.89
Рук. гр.	Смольянинова		10.89
Исполн	Соловова		10.89

ТП Г.2-IV-3.90 -КЖИ.55

Металлическая решетка МР-1

Стадия	Масса	Масштаб
Р	37,1	1:10
Лист	Листов 1	

Гипракоммундортранс г. Москва

Копировал: Фурл -

24383-02 45

Формат А4

gost.e-ecolog.ru