ТИПОВОЙ ПРОЕКТ
Г.2 – IV – 3.90

ЗАГЛУБЛЕННОЕ ЗДАНИЕ ВСПОМОГАТЕЛЬНОГО НАЗНАЧЕНИЯ

АЛЬБОМ 2

АР	Архитектурно–строительные решения	стр. 3÷30
КЖ	Конструкции железобетонные	стр. 31÷73
ОС	Организация строительства	стр. 74÷77

24383-01

Отпускная цена на момент реализации указана в счет-накладной

Привязан

Инв. №

gost.e-ecolog.ru

ТИПОВОЙ ПРОЕКТ
Г.2-IV-3.90

ЗАГЛУБЛЕННОЕ ЗДАНИЕ ВСПОМОГАТЕЛЬНОГО НАЗНАЧЕНИЯ

АЛЬБОМ 2

ПЕРЕЧЕНЬ АЛЬБОМОВ

Альбом	1	ПЗ	Пояснительная записка /распространяет институт „Гипрокоммундортранс"/.
Альбом	2	АР	Архитектурно-строительные решения.
		КЖ	Конструкции железобетонные.
		ОС	Организация строительства.
Альбом	3	КЖИ	Строительные изделия.
Альбом	4	ОВ	Отопление и вентиляция
		ВК	Водопровод и канализация.
Альбом	5	ЭМ	Электросиловое оборудование.
		ЭО	Электроосвещение.
Альбом	6	АОВ	Автоматизация отопления и вентиляции.
		АВК	Автоматизация водопровода и канализации.
		АЗУ	Автоматизация защитных устройств.
Альбом	7	АОВ	Задание заводу на изготовление щитов автоматизации.
		АВК	
		АЗУ	
Альбом	8	ТМ	Тепломеханическая часть.
Альбом	9	АУС	Установка автоматической пожарной сигнализации.
Альбом	10	СО	Спецификации оборудования.
Альбом	11	ВМ	Ведомости потребности в материалах.
Альбом	12	С	Сметы. Сухие грунты.
Книга	1		Сводный сметный расчет /распространяет институт „Гипрокоммундортранс"/.
Книга	2		Сметы.
Книга	3		Сметы.
Альбом	13	С	Сметы. Водонасыщенные грунты.
Книга	1		Сводный сметный расчет /распространяет институт „Гипрокоммундортранс"/.
Книга	2		Сметы.
Книга	3		Сметы.
Альбом	14	Р	Радиосвязь /распространяет ГСПИ г. Москва/.

Примененные типовые проекты.

ТП 0902-1-4.87 „Защищенная канализационная насосная станция" /распространяет ЦИТП, ГСП, Москва, А-445, 125878, ул. Смольная, 22/.

ТП 0902-1-2.87 „Защищенная насосная станция дренажных вод" /распространяет ЦИТП, Москва/.

ТПР 0407-3.06.86 „Автоматическая защита дизельных электростанций и складов материалов от пожара /распространяет ЦИТП, Москва/.

Утвержден Штабом ГО СССР
Протокол от 18.04.90 № 56

Введен в действие „Гипрокоммундортрансом"
Приказ от 23.04.90 № 44

Разработан „Гипрокоммундортрансом"

Главный инженер института Ю.В. Романцов
Главный инженер проекта А.С. Самитов

Содержание альбома 2

Марка	Наименование	Стр.
	Содержание	2
	Архитектурно-строительные решения.	
АР-1	Общие данные (начало).	3
АР-2	Общие данные (окончание).	4
АР-3	План каналов и закладных деталей в полу в осях „1-3" и „А-Д".	5
АР-4	План каналов и закладных деталей в полу в осях „3-5" и „А-Д".	6
АР-5	План каналов. Сечения. Узлы. Спецификация.	7
АР-6	План сооружения на отм. -3.000	8
АР-7	Разрезы 1-1; 2-2.	9
АР-8	План полов. Экспликация полов.	10
АР-9	План закладных деталей в стенах.	11
АР-10	План закладных деталей в стенах.	12
АР-11	Спецификация закладных деталей в стенах.	13
АР-12	Вход №1. (монолитный вариант).	14
АР-13	Вход №1 (сборный вариант).	15
АР-14	Вход №2 (монолитный вариант).	16
АР-15	Вход №2 (сборный вариант).	17
АР-16	Компенсационный колодец №1 на вводе кабелей связи. План и разрезы.	18
АР-17	Схема герметизации здания. План расстановки мебели и оборудования.	19
АР-18	Экранизация помещений №21,27,28,30. Разрезы. Узлы. Спецификация элементов.	20
АР-19	Резервуар для воды. План. Разрезы.	21
АР-20	Устройство звукопоглощающей облицовки.	22
АР-21	План дренажа. Продольный профиль. Разрезы. Спецификация.	23
АР-22	Антенный павильон. План. Разрезы. Узлы.	24
АР-23	Экранизация сооружения (начало).	25
АР-24	Экранизация сооружения (окончание).	26
АР-25	Оголовок над резервуарами топлива. План. Разрезы. Фасад. Приемный колодец. План. Разрез.	27
АРИ-1	Двух'ярусные откидные места для отдыха. Общий вид. Ведомость расхода материалов.	28
АРИ-2	Стеллаж и окно выдачи. Общий вид. Ведомость расхода материалов.	29
АРИ-3	Дверь Д-1. Спецификация материалов	30
	Конструкции железобетонные.	
КЖ-1	Общие данные (начало).	31
КЖ-2	Общие данные (окончание).	32
КЖ-3	Фундаментная плита. План выпусков. Сечения.	33
КЖ-4	Спецификация арматурных изделий на выпуски из плиты на монолитные колонны и ФОМ-6. Ведомость.	34
КЖ-5	Фундаментная плита. Армирование. Разрезы 1-1÷3-3.	35
КЖ-6	Фундаментная плита. Спецификация (сухие грунты)	36
КЖ-7	Фундаментная плита. Спецификация (водонасыщенные грунты).	37
КЖ-8	Монтажная схема железобетонных конструкций. Спецификация.	38
КЖ-9	Раскладка соединительных каркасов в шпонках. Спецификация.	39
КЖ-10	Армирование монолитной части покрытия. Спецификация. Ведомость.	40
КЖ-11	Монолитный участок покрытия. Армирование. Спецификация.	41
КЖ-12	Монолитные стеновые панели МСП1÷МСП6. Армирование.	42
КЖ-13	Монолитные стеновые панели МСП1÷МСП6. Спецификация. Ведомость.	43
КЖ-14	Экструзионные перегородки. Схема раскладки. Детали. Спецификация.	44
КЖ-15	Экструзионные перегородки. Узлы. Спецификация. Ведомость расхода стали.	45
КЖ-16	Армокирпичные перегородки. (вариант). Детали. Спецификация. Ведомость.	46
КЖ-17	Армирование монолитных жел.-бет. перегородок. Спецификация. Ведомости.	47
КЖ-18	Резервуар для воды. Армирование. Спецификация. Ведомости.	48
КЖ-19	Металлическая рубашка резервуара для воды. Узлы. Спецификация. Ведомости.	49
КЖ-20	Звукопоглощающая облицовка стен. Спецификация.	50
КЖ-21	Монорельс для подвески тельферов. Узлы. Спецификация. Ведомость.	51
КЖ-22	План раскладки закладных изделий в покрытии. Спецификация. Ведомость.	52
КЖ-23	План раскладки закладных изделий в стенах и перегородках в осях „А÷В".	53
КЖ-24	План раскладки закладных изделий в стенах и перегородках в осях „В-Д".	54
КЖ-25	Узлы крепления закладных изделий. Спецификация.	55
КЖ-26	Тамбур-шлюз входа №1. Армирование плиты П-1.	56
КЖ-27	Тамбур-шлюз входа №1. Армирование стен С-1÷С-4	57
КЖ-28	Тамбур-шлюз входа №1. Армирование стен С-5÷С-8.	58
КЖ-29	Тамбур-шлюз входа №1. Армирование плиты П-2. Ведомость. Спецификация (начало).	59
КЖ-30	Тамбур-шлюз входа №1. Спецификация (окончание) Ведомость расхода стали.	60
КЖ-31	Тамбур входа №2. Армирование стен С-1; С-2. Плиты П-1.	61
КЖ-32	Тамбур входа №2. Армирование стен С-3; С-4. Плиты П-2. Ведомость.	62
КЖ-33	Тамбур входа №2. Спецификация. Ведомость.	63
КЖ-34	Наклонный вход №1. Армирование.	64
КЖ-35	Наклонный вход №1. Спецификация. Ведомости.	65
КЖ-36	Наклонный вход №2. Армирование.	66
КЖ-37	Наклонный вход №2. Спецификация. Ведомости.	67
КЖ-38	Наклонные входы №1, 2. Раскладка сборных элементов. Спецификация.	68
КЖ-39	Компенсационный колодец №1. Армирование стен С-1; С-2; С-3, Плиты П-1.	69
КЖ-40	Компенсационный колодец №1. Армирование плиты П-2. Спецификация. Ведомости.	70
КЖ-41	Конструкция подшивного потолка. Узлы. Сечения. Спецификация.	71
КЖ-42	Антенный павильон. Фундаменты. Покрытие. Спецификац.	72
КЖ-43	Стойки опор и анкерные фундаменты. Спецификация. Ведомости.	73
ОС-1	Пояснительная записка (начало).	74
ОС-2	Пояснительная записка (окончание).	75
ОС-3	Стройгенплан.	76
ОС-4	График производства работ.	77

Альбом 2

Г.2 - IV - 3.90

Инв.№ подл. | Подпись и дата | Взам.инв.№

Альбом 2

Ведомость рабочих чертежей основного комплекта АР

Лист	Наименование	Примечание
1	Общие данные (начало)	
2	Общие данные (окончание)	
3	План каналов и закладных деталей в полу в осях „1-3" и „А-Д"	
4	План каналов и закладных деталей в полу в осях „3-5" и „А-Д"	
5	План каналов. Сечения. Узлы. Спецификация.	
6	План сооружения на отм. -3.000	
7	Разрезы 1-1 ; 2-2.	
8	План полов. Экспликация полов.	
9	План закладных деталей в стенах	
10	План закладных деталей в стенах	
11	Спецификация закладных деталей в стенах	
12	Вход №1 (монолитный вариант)	
13	Вход №1 (сборный вариант)	
14	Вход №2 (монолитный вариант)	
15	Вход №2 (сборный вариант)	
16	Компенсационный колодец №1. На вводе кабелей связи. План и разрезы.	
17	Схема герметизации здания. План расстановки мебели и оборудования.	
18	Экранизация помещений №№21,27,28,30. Разрезы. Узлы. Спецификация элементов.	
19	Резервуар для воды. План. Разрезы.	
20	Устройство звукопоглощающей облицовки.	
21	План дренажа. Продольный профиль. Разрезы. Спецификация.	
22	Антенный павильон. План. Разрезы. Узлы.	
23	Экранизация сооружения.	
24	Экранизация сооружения.	
25	Оголовок над резервуарами топлива. План. Разрезы. Фасад. Приемный колодец. План. Разрез.	

Ведомость основных комплектов рабочих чертежей

Обозначение	Наименование	Примечание
Г.2-IV-3.90-АР	Архитектурно-строительные решения	Альбом 2
Г.2-IV-3.90-КЖ	Конструкции железобетонные	Альбом 2
Г.2-IV-3.90-ОВ	Отопление и вентиляция	Альбом 4
Г.2-IV-3.90-ВК	Водопровод и канализация	Альбом 4
Г.2-IV-3.90-ЭМ	Электросиловое оборудование	Альбом 5
Г.2-IV-3.90-ЭО	Электроосвещение	Альбом 5
Г.2-IV-3.90-АОВ	Автоматизация отопления и вентиляции	Альбом 6
Г.2-IV-3.90-АВК	Автоматизация водопровода и канализации	Альбом 6
Г.2-IV-3.90-АЗУ	Автоматизация защитных устройств	Альбом 6
Г.2-IV-3.90-ТМ	Тепломеханическая часть	Альбом 8
Г.2-IV-3.90-АУС	Установка автоматической пожарной сигнализации	Альбом 9
Г.2-IV-3.90-Р	Радиосвязь	Альбом 14

Типовой проект разработан в соответствии с действующими нормами и правилами и обеспечивает пожаробезопасную и взрывобезопасную эксплуатацию сооружения при соблюдении предусмотренных проектом мероприятий.

Главный инженер проекта /А.С. Самитов/

Инв. № подл.	Подпись и дата	Взам. инв. №	Инспец. обл.	Ленков	12.89	Нач. гр. НИВ	Антохина 12.89
			Гл. спец. КЖ	Климов	12.89	Вед. инж. ТМ	Французов 12.89
			Нач. гр. ЭМ	Мамренко	12.89		

Привязан

Инв. №

ТП Г.2-IV-3.90-АР

ГИП	Самитов		11.89
Нач. отд	Федотов		11.89
Н. контр.	Степнов		11.89
Гл. спец.	Степнов		11.89
Исполн.	Божоян		11.89

Заглубленное здание вспомогательного назначения

Общие данные (начало)

Стадия	Лист	Листов
Р	1	25

Гипрокоммундортранс г. Москва

Копировал: 24383-01 4 Формат: А2

Альбом 2

Ведомость ссылочных и прилагаемых документов

Обозначение	Наименование	Примечан.
	Ссылочные документы	
Серия 01.036-I, вып. 6	Металлические распашные двери ДУ-IV-3	
Серия 01.036-I, вып. 2	Защитно-герметическая металлическая распашная дверь ДУ-III-6	
Серия 01.036-I, вып. 11	Металлический распашной ставень СУ-IV-1	
ГОСТ 6629-88	Двери деревянные внутренние для жилых и общественных зданий	
Серия 03.005-1 вып. 0, 1, 2	Гидроизоляция убежищ гражданской обороны	
Серия 03.005-3	Герметизация убежищ гражданской обороны	
Серия У-01-01/80 вып. 0-2, 0-1	Унифицированные конструкции заглубленных помещений с перекрытием балочного типа	
Серия 03.005-5 вып. 2	Конструкция ввода и пропуска коммуникаций	
ТДК-Н-I-70, часть II раздел II, альбом 2	Аварийные выходы, воздухозаборные воздуховыбросные и газовыхлопные устройства	
Серия 03.005-6 вып. 0	Входы, подходные галереи, тамбуры и шлюзы, аварийные выходы, грузовые въезды и рампы из сборных железобетонных блоков в убежищах II÷IV классов	
Серия 03.005-8 вып. 0-1; 0-2, 0-3; 0-4	Монолитные железобетонные тамбуры и входы. Колодцы связи и устройство на вводах коммуникаций, гравийные фильтры и галереи защитных сооружений типа „В" II-IV классов защиты	
Серия 5.904-4	Двери и люки для вентиляционных камер	
ГОСТ 8717.0-84	Ступени бетонные и железобетонные	
Серия 3.900-3 выпуск 7 часть 1	Сборные железобетонные конструкции ёмкостных сооружений для водоснабжения и канализации	
Серия 03.005-9 выпуск 0	Дренаж убежищ и укрытий гражданской обороны	
	Прилагаемые документы	
Г.2-IV-3.90-АРВМ	Ведомость потребности в материалах	альбом 11
Г.2-IV-3.90-КЖИ	Строительные изделия	альбом 3
Г.2-IV-3.90-АРСО	Спецификация оборудования	альбом 10
Г.2-IV-3.90-АРИ-1	Двухъярусные откидные места для отдыха. Общий вид. Ведомость расхода материалов.	альбом 2 стр. 28
Г.2-IV-3.90-АРИ-2	Стеллаж и окно выдачи. Общий вид. Ведомость расхода материалов	альбом 2 стр. 29
Г.2-IV-3.90-АРИ-3	Дверь Д-1. Спецификация материалов	альбом 2 стр. 30

Ведомость отделки помещений

Наименование или номер помещения	Потолок		Стены или перегородки		Низ стен или перегородок (панель)			Примечание
	Площадь	Вид отделки	Площадь	Вид отделки	Площадь	Вид отделки	Высота мм	
14; 15; 16	87,3	Затирка ц. расшивка швов побелка клеевая	195,0	Затирка. Окраска силикатной краской				Отделка улучшенная
19	3,5	——»——	13,0	Затирка. Побелка клеевая	14,0	Окраска водоэмульсионной кр.	1800	——»——
8-13; 31; 32; 30 36; 37	64,3	Затирка и расшивка швов Окраска поливинилацетатной краской	263,5	Затирка. Окраска поливинилацетатной краской				——»——
23	6,5	Затирка и расшивка швов. Окраска водоэмульсионной краской	31,5	Затирка окраска водоэмульсионной краской				
1-6, 39-41	41,0	Зат. и расш. швов Окраска перхлорвинилок. краск.	170,0	Затирка. Окраска перхлорвинилок. краской				——»——
17; 18; 21; 26; 34; 35; 38	117.2	Зат. и расш. швов Окраска цементной краской	202,0	Затирка. Окраска цементной краской	258,0	Окраска поливинилацетатной краской	1800	——»——
24; 25; 33	17,5	——»——	82,5	Затирка. окр. поливинилацетатной краской				——»——
7, 22, 27, 28, 29	56,0	Затирка. Побелка известковая	190,0	Затирка. Побелка известковая				——»——
20	78,3	Зат. и расш. швов Окраска поливинилацетатной краской	139,2	Облицовка минераловатными плитами и алюминиев. листами				——»——

Ведомость спецификаций

Лист	Наименование	Примечан.
5	Спецификация элементов подпольных каналов	
8	Спецификация элементов заполнения проемов	
11	Спецификация закладных деталей в стенах	
16	Спецификация закладных элементов	
17	Спецификация мебели и оборудования	
18	Спецификация элементов	
20	Спецификация деревянных брусков и минераловатных плит	
20	Спецификация металла	
21	Спецификация элементов на 1 дренажный колодец	
22	Спецификация элементов заполнения проемов	
22	Спецификация перемычек	

Общие указания.

Типовой проект разработан на основании технических заданий штаба ГО СССР и института ГСПИ. За относительную отметку 0.000 принята планировочная поверхность земли. Низ покрытия — на одном уровне с планировочной отметкой земли. Здание запроектировано из конструкций серии У-01-01/80 для посадки в грунтах естественной влажности и водонасыщенных грунтах.

Степень огнестойкости здания — II.

Гидроизоляция стен, покрытия фундаментной плиты приняты оклеечной — из $2^{-х}$, $3^{-х}$ слоев изола на битумной мастике и одного слоя фольгоизола с соответствующими защитноприжимными конструкциями. Гидроизоляционные работы производить с соблюдением требований СНиП 3.04.01-87.

Особое внимание при производстве работ обратить на герметизацию сооружения (см. АР-17).

Для снижения уровня шума в пом. 20, 30 до допустимых норм предусмотрена звукопоглощающая облицовка стен.

В зимнее время строительные работы производить строго в соответствии с СНиП 3.04.01-87 „Изоляционные и отделочные покрытия" и СНиП 2.03.01-84 „Бетонные и железобетонные конструкции монолитные".

Инв. № подл. | Подпись и дата | Взам. инв. №

Привязан

Инв. №

ТП Г.2-IV-3.90 -АР				
ГИП	Самитов		11.89	Заглубленное здание вспомогательного назначения
Нач.отд.	Федотов		11.89	
Н.контр.	Степнов		11.89	
Гл.спец.	Степнов		11.89	Общие данные (окончание)
Исполн.	Божоян		11.89	

Стадия	Лист	Листов
Р	2	

Гипрокоммундортранс г. Москва

Копировал: 24383-01 5 Формат: А2

Альбом 2

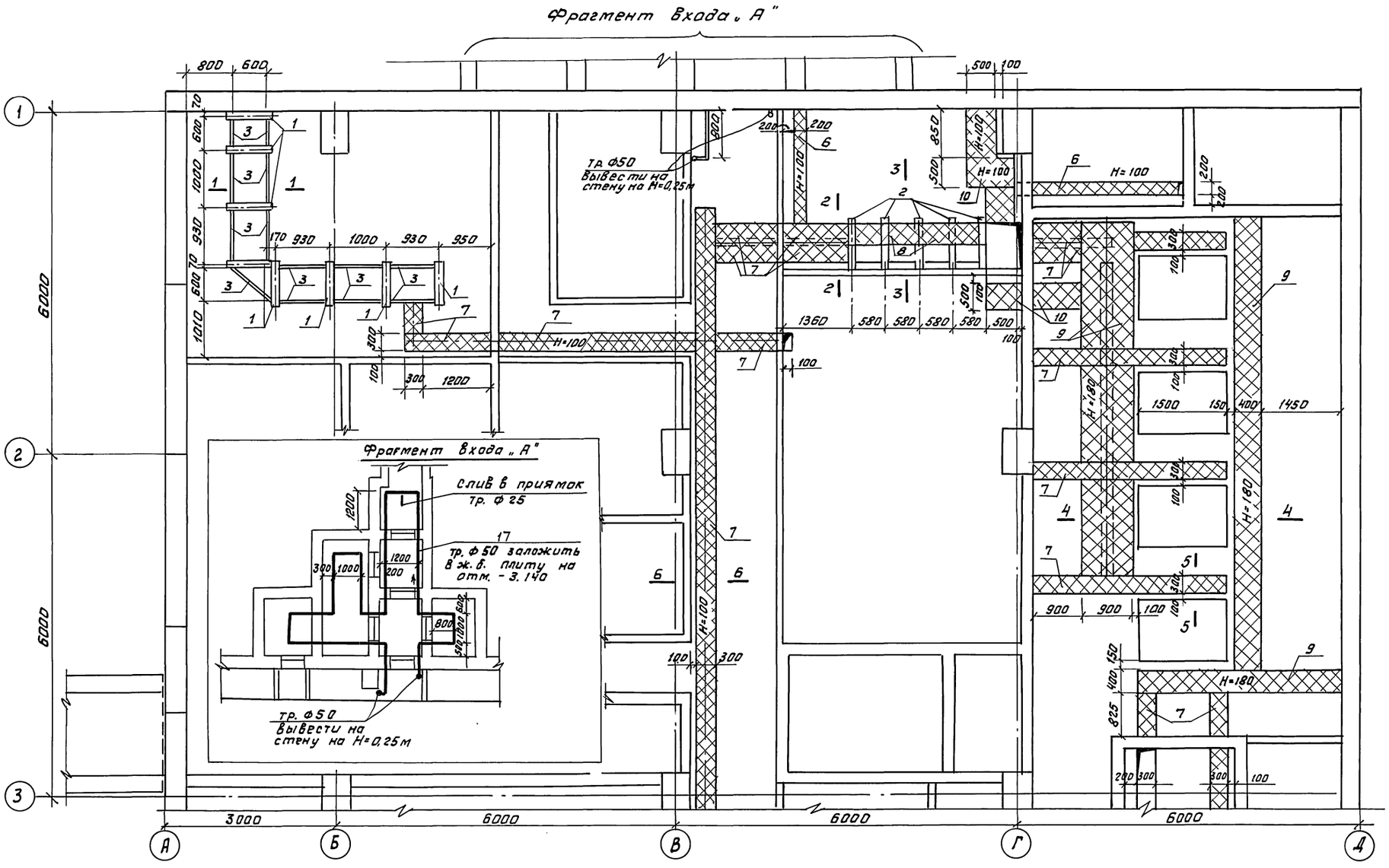

Данный лист см. с листами АР-4,5

					ТП Г.2-IV-3.90 АР		

Альбом 2

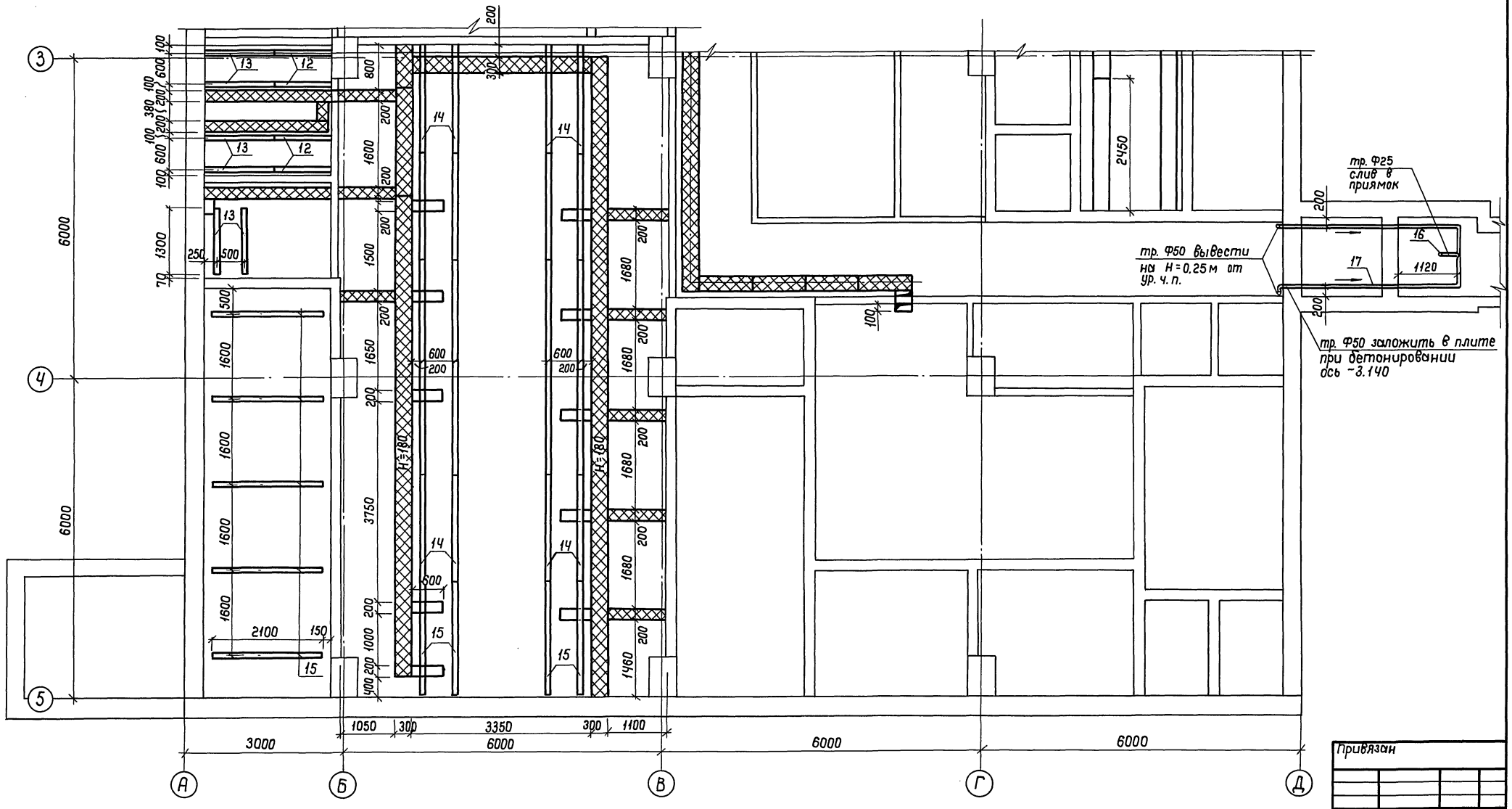

Данный лист см. с листами 5, 3.

Привязан

Инв. №

ТП Г.2-IV-3.90 -АР

ГИП	Самитов		11.89	Заглубленное здание вспомогательного назначения	Стадия	Лист	Листов
Нач.отд.	Федотов		11.89		Р	4	
Н.контр.	Степнов		11.89				
Гл.спец.	Степнов		11.89	План каналов и закладных деталей в полу в осях „3-5" и „А"-„Д"	Гипрокоммундортранс г. Москва		
Исполн.	Кульков		11.89				

Копировал: 24383-01 Формат: А2

Инв. № подл. | Подпись и дата | Взам. инв. №

Альбом 2

Сечение 1-1

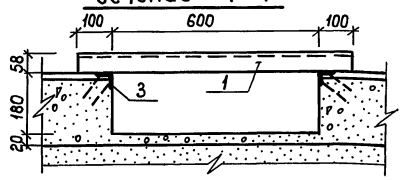

Сечение 2-2

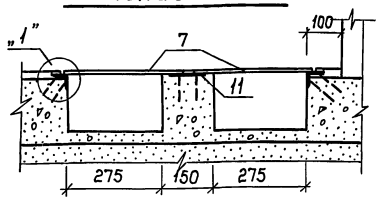

Сечение 3-3

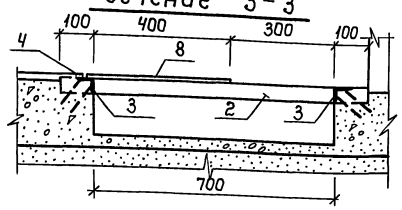

Сечение 4-4

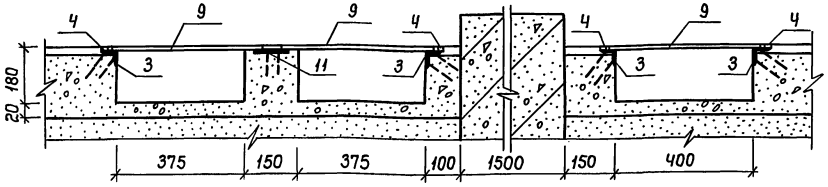

Сечение 5-5

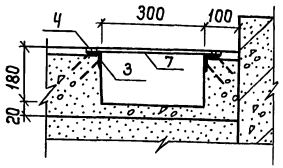

Сечение 6-6

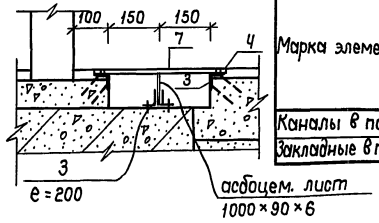

Ведомость расхода стали на элемент, кг

Марка элемента	Изделия закладные												Всего	Общий расход
	Арматура класса AI			Прокат марки ВСт3кп2										
	ГОСТ 5781-82			ГОСТ 8240-72*		ГОСТ 103-76*			ГОСТ 8509-86	ГОСТ 3262-75*		ГОСТ 8568-77*		
	Ф10	Ф12	Итого	Е10	Е14	-5×14	-4×100	-5×100	L45×45×4	Ф25	Ф50	б=5		
Каналы в полу	—	279,0	279,0	39,0	79,0	143,0	27,0	—	77,0	—	—	1843,0	2208,0	2487,0
Закладные в полу	24,0	—	24,0	—	—	—	—	224,0	—	3,2	122,0	—	349,2	373,2

1-1

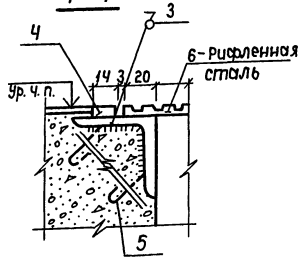

Крышка для перекрытия каналов из рифленой стали

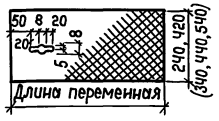

Спецификация элементов подпольных каналов

Формат	Зона	Позиц.	Обозначение	Наименование	Кол. шт.	Примеч.
		1	швеллер 14 ГОСТ 8240-72* / Ст.3 ГОСТ 535-88* e=800	опорная балка	8	
		2	швеллер 10 ГОСТ 8240-72* / Ст.3 ГОСТ 535-88* e=900	—„—	5	
		3	уголок 5-45×45×4 ГОСТ 8509-86 / Ст.3сп ГОСТ 535-88*	обвязочный уголок		280 п.м
		Ч	полоса 5×14 ГОСТ 103-76* / Ст.3 ГОСТ 535-88*	полоса обрамления		260 п.м
		5	анкер 12А-1 ГОСТ 5781-82* / Ст.3 ГОСТ 380-71** e=560	анкер	560	
		6	рифлен. ГОСТ 8568-77* сталь б=5 Ст.3 ГОСТ 380-71** B=240	крышка		20,8 п.м
		7	—„— B=340	„		75,2 п.м
		8	—„— B=420	„		2,4 п.м
		9	—„— B=440	„		22,6 п.м
		10	—„— B=540	„		3,8 п.м
		11	полоса Ч×100 ГОСТ 103-76* / Ст.3 ГОСТ 535-88*	опорная полоса		8,4 п.м

Спецификация закладных элементов в полу

Формат	Зона	Позиц.	Обозначение	Наименование	Кол.	Примеч.
				сборочные единицы и детали		
		12	КЖИ-45, альбом 3	Закладная деталь МН-20	4	
		13	„	„ МН-21	6	
		14	„	„ МН-22	20	
		15	„	„ МН-23	9	
		16	ТР. Ф25 ГОСТ 3262-75*			1,5 п.м
		17	ТР. Ф50 ГОСТ 3262-75*			25 п.м.

Анкера поз. 5 приварить к обвязочным уголкам шагом ≈ 500 мм.
Опорные уголки установить до бетонирования.
Полосовую сталь резать по месту.
Стены и днища каналов устраивать одновременно с бетонной подготовкой под полы из бетона М-200.
Каждую крышку подпольных каналов в средней части с 2-х сторон прикрепить к уголкам обрамления 2 винтами М6 по месту.

Инв. № подл. | Подпись и дата | Взам. инв. №

					ТП Г.2-IV-3.90 -АР	
Привязан	ГИП	Самитов		11.89	Заглубленное здание вспомогательного назначения	Стадия: Р; Лист: 5; Листов:
	Нач.отд.	Федотов		11.89		
	Н.контр.	Степнов		11.89		
	Гл.спец.	Степнов		11.89	План каналов. Сечения. Узлы. Спецификация	Гипрокоммундортранс г. Москва
Инв. №	Испол.	Кульков		11.89		

Копировал: 24383-01 8 Формат: А2

Альбом 2

Экспликация помещений

N помещ.	Наименование	Площадь m^2	Кол. чел.	Категория производств. по взрыву и пожаро опасн.
1	Наклонный вход 1 и предтамбур	14,45		—
2	Защитный тамбур входа N 1	2,56		—
3	Помещение санобработки	6,40		—
4	Тамбур входа N 1	3,36		—
5	Помещение водозаборной скважины N 1	3,36		—
6	Помещение водозаборной скважины N 2	3,36		—
7	Насосная	27,2	1	„Г"
8	Венткамера	10,26		„Д"
9	Венткамера	4,32		—
10	Помещение вентиляции	6,60		„Д"
11	Помещение подпорной установки	6,80		—"—
12	Венткамера	13.50		—"—
13	—"—	3.50		—"—
14	Помещение вент. установок	23,64	1	„Г"
15	Склад топлива	7.03		„В"
16	Машинный зал ДЭС с тамбуром	54,51	1	„Г"
17	Щитовая	10,10	1	—"—
18	Диспетчерская	22,70	1	—"—
19	Санузел	3,50		—
20	Аппаратный зал N 1	73,97	4	„В"
21	Лаборатория	11,90	1	—"—
22	Баллонная	1,56		„Д"
23	Кабинет начальника	7,05	1	„Г"
24	Буфетная	8.14	1	—"—
25	Кладовая	4,9		„Д"
26	Мастерская	4,40		— —
27	Помещение защиты	2,88		„В"
28	Помещение ввода кабелей	5,52		—"—
29	Помещение защиты	18.63		„Д"
30	Аппаратный зал N 2	4,32		
31	Помещение для установки стабилизаторов	5,71		
32	Венткамера	6,42		„Г"
33	Медпункт	7,05	1	„Д"
34	Комната отдыха	8,60	8	„Д"
35	Ламповая	15,90		„В"
36	Камера воздухозабора	4,42		—
37	Помещение разрядников	4,42		„Д"
38	Коридор	40,90	5	
39	Тамбур входа N 2	2,25		—
40	Предтамбур входа N 2	2,25		—
41	Наклонный вход N 2	12,0		—
42	Резервуар для воды	8,82		
	Итого:	491,98	26	

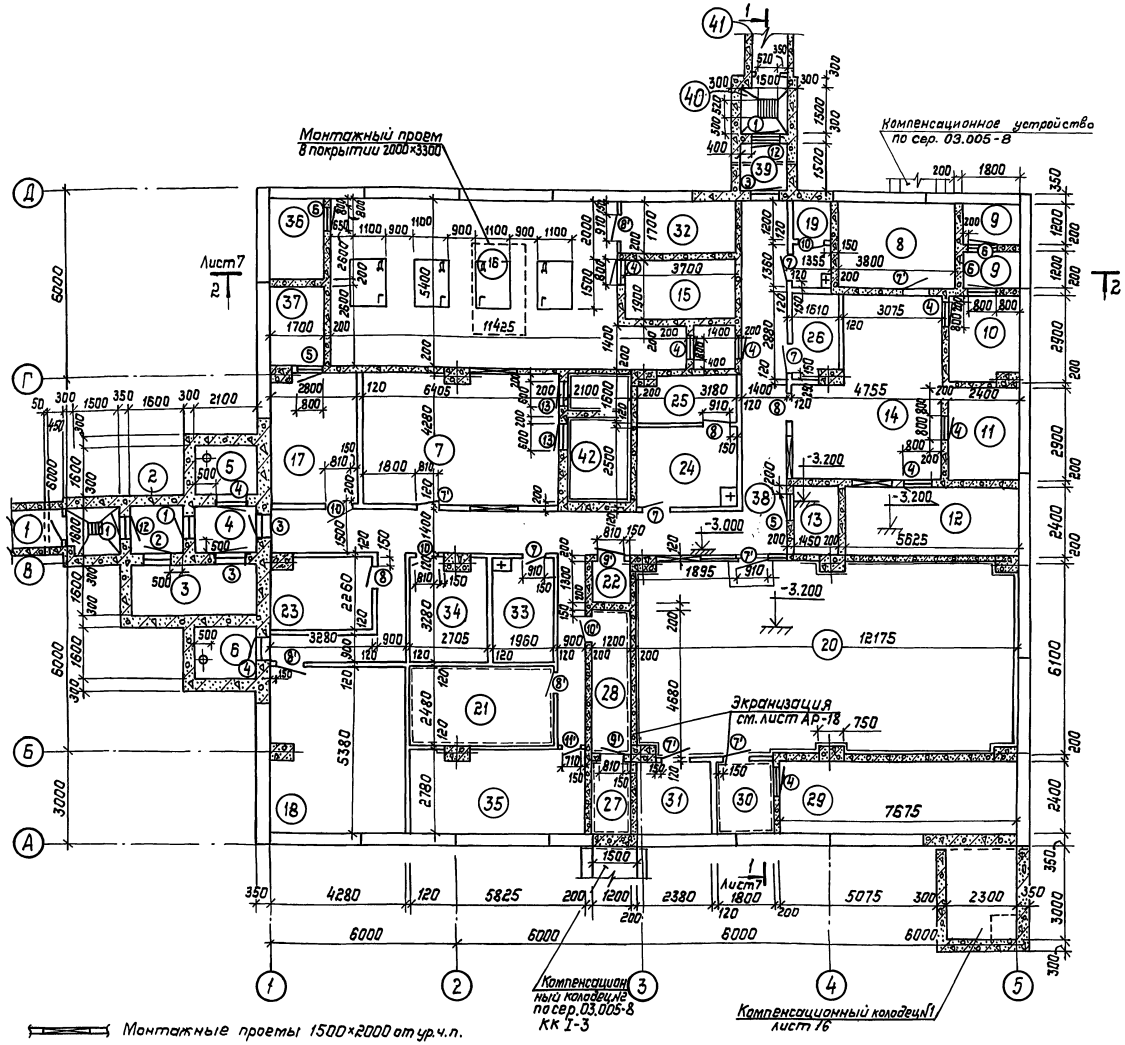

Монтажные проемы 1500×2000 от ур. ч. п.

Перегородки монолитные железобетонные и экструзионные.

				ТП Г.2-IV-3.90 -АР			
Привязан:	ГИП	Самитов	10.89	Заглубленное здание вспомогательного назначения	Стадия	Лист	Листов
	Нач.отд	Федотов	10.89		Р	Б	
	Н.контр.	Степнов	10.89				
	Гл.спец.	Степнов	10.89	План сооружения на отм. -3.000	Гипрокоммундортранс г. Москва		
Инв. N	Исполн.	Божоян	10.89				

копировал: 24383-01 9 формат: А2

Инв. N подл. | Подп. и дата | Взам. инв. N

Альбом 2

Разрез 1-1

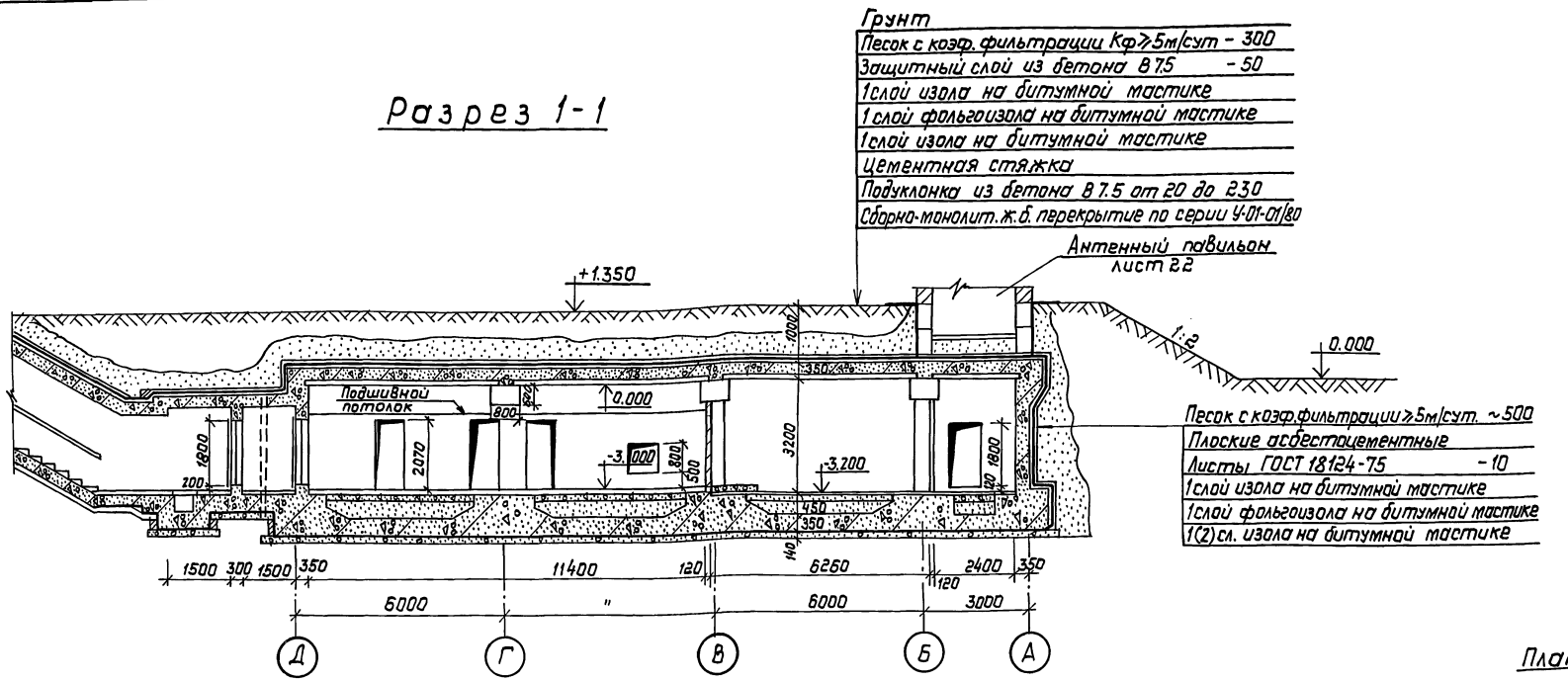

Разрез 2-2

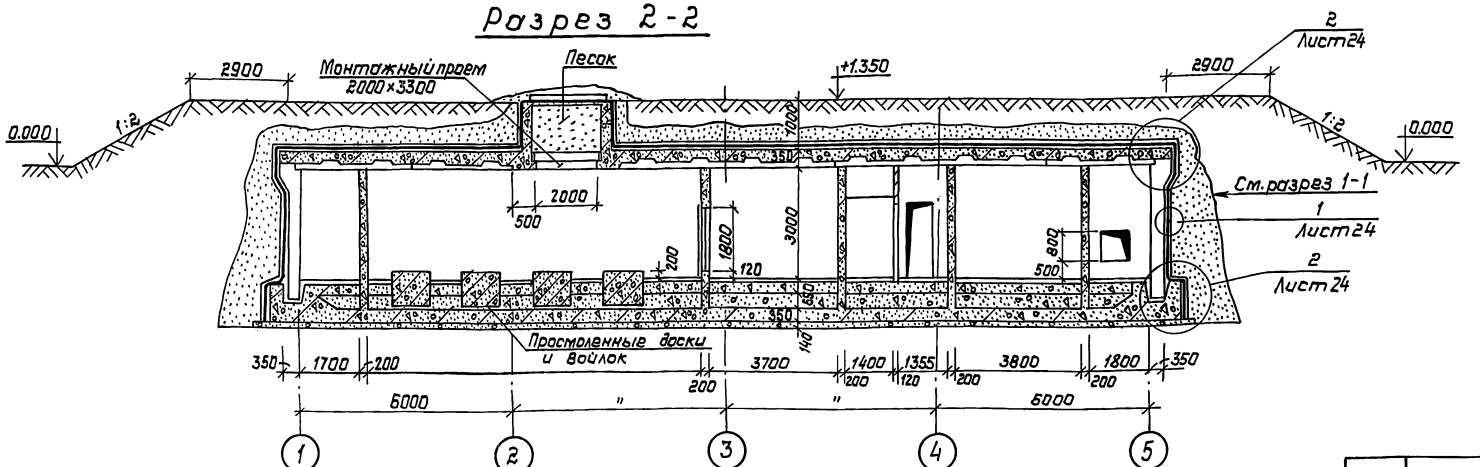

План кровли

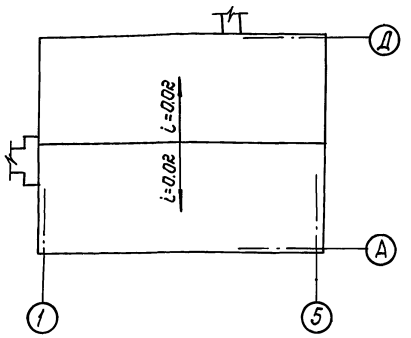

1. Кольцевой трубчатый дренаж условно не показан (см. лист 2)
2. Данные в скобках даны для водонасыщенных грунтов.

				ТП Г.2-IV-3.90 -АР			
Привязан:	ГИП	Самитов	12.89	Заглубленное здание вспомогательного назначения	Стадия	Лист	Листов
	Нач.отд.	Федотов	12.89		Р	7	
	Гл.спец.	Степнов	12.89				
	Н.контр.	Степнов	12.89	Разрезы 1-1; 2-2 План кровли	Гипрокоммундортранс г. Москва		
Инв. №	Исполн.	Божоян	12.89				

Инв. № подл. | Подп. и дата | Взам. инв. №

копировал: [signature] 24383-01 10 формат: А2

Альбом 2

План полов

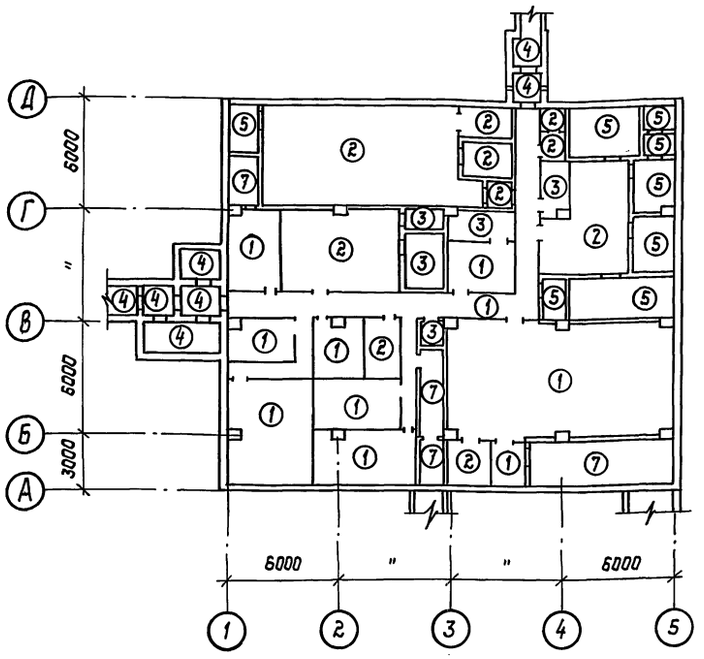

1. При устройстве пола в помещениях № 21,27,28,30 см. лист 18, а в помещении № 42 лист 19
2. Гидроизоляция (для сухих грунтов):
   1 слой изола на битумной мастике
   1 слой фольгоизола на битумной мастике
   1 слой изола на битумной мастике

   Гидроизоляция (для водонасыщенных грунтов):
   1 слой изола на битумной мастике
   1 слой фольгоизола на битумной мастике
   2 слоя изола на битумной мастике

Экспликация полов

Наименование или № помещения по проекту	Тип пола по проекту	Схема пола или № узла по серии	Элементы пола и их толщина	Площадь пола м²
17,18,20, 21,23,24, 30,34,35, 38	1		Плитки поливинилхлоридные на водостойких вяжущих - 5 Цементно-песчаная стяж. М100 - 20 Подстилающий слой из бетона В15. - 175 Прокаленный песок - 450 Железобетонная плита Защитный слой из бетона В7,5 - 30 Гидроизоляция - см. примеч. п.2 - 10 Цементная стяжка - 20 Бетонная подготовка В7,5 - 80 Уплотненный щебнем грунт -	203,0
7, 14-16, 19, 31-33	2		Покрытие из керамических плиток гладких - 10 Прослойка и заполнение швов из цементно-песчаного раствора М100 - 15 Подстилающ. слой из бетона В15 - 175 Прокаленный песок - 450 Железобетонная плита Защитный слой из бетона В7.5 - 30 Гидроизоляция - см. примеч. п.2 - 10 Цементная стяжка - 20 Бетонная подготовка В7,5 - 80 Уплотненный щебнем грунт -	133,0
22, 25, 26	3		Цементно-песчаное покрытие с железнением поверхности - 25 Подстилающий слой из б-на В7,5 - 175 Прокаленный песок - 450 Железобетонная плита Защитный слой из бетона В7,5 - 30 Гидроизоляция - см. примеч. п.2 - 10 Цементная стяжка - 20 Бетонная подготовка В7,5 - 80 Уплотненный щебнем грунт -	22,3
1, 2, 3, 5, 6, 39, 40, 41	4		Бетонный пол В25. типа Террацо - 40 Железобетонная плита Защитный слой из бетона В7,5 - 30 Гидроизоляция - см. примеч. п.2 - 10 Цементная стяжка - 20 Бетонная подготовка В7,5 - 80 Уплотненный щебнем грунт -	40,8
8, 9, 10, 11-13, 36	5		Полимерцементный пол - 25 Подстилающий слой из б-на В15 - 175 Прокаленный песок - 450 Железобетонная плита Защитный слой из бетона В7,5 - 30 Гидроизоляция - см. примеч. п2 - 10 Цементная стяжка - 20 Бетонная подготовка В7,5 - 80 Уплотненный щебнем грунт -	49,4
27-29, 37	6		Асфальтобетон - 25 Подстилающий слой из б-на В15 - 175 Прокаленный песок - Железобетонная плита Защитный слой из бетона В7,5 - 30 Гидроизоляция - см. примеч. п.2 - 10 Цементная стяжка - 20 Бетонная подготовка В7.5 - 80 Уплотненный щебнем грунт -	31,5

Спецификация элементов заполнения проемов

Марка поз.	Обозначение	Наименование	Кол-во	Масса ед. кг.	Примеч.
1	Сер. 01.036-I, вып. 2	Защ.-герм. дверь ДУ-III-6п	3	418	
2	—"— . вып. 2	—"— ДУ-III-6л	1	418	
3	—"— . вып. 6	Гермет. дверь ДУ-IV-3п	3	287	
4	—"— . вып. 6	—"— ДУ-IV-3л	9	287	
5	—"— . вып. 11	Ставень СУ-IV-1п	2	84,3	
6	—"— . вып. 11	—"— СУ-IV-1л	3	84,3	
7	ГОСТ 6629-88	Дверной блок ДГ21-9п	9		
8	—"—	—"— ДГ21-9л	6		
9	—"—	—"— ДГ21-8л	2		
10	—"—	—"— ДГ21-8п	4		
11	—"—	—"— ДГ21-7п	1		
12	Лист АРИ-3, Альбом 2	Д-1п	2		
13	Сер. 5.904-4	Люк 0,6 × 0,5	2		

Двери, позиции которых обозначены штрихом, обить листовой сталью по асбесту с уплотнением по периметру оборудовать доводчиками.

Ведомость проемов дверей

Марка поз.	Размер проема в кладке
1	800 × 1800
2	800 × 1800
3	800 × 1800
4	800 × 1800
5	800 × 800
6	800 × 800
7	910 × 2070
8	910 × 2070
9	810 × 2070
10	810 × 2070
11	710 × 2070
12	800 × 1800
13	600 × 500

Инв. № подл. | Подп. и дата | Взам. инв. №

Привязан:

Инв. №

ГИП	Самитов		12.89
Нач. отд.	Федотов		12.89
Н. контр.	Степнов		12.89
Гл. спец.	Степнов		12.89
Исполн.	Божоян		12.89

ТП Г.2-IV-3.90 -АР

Заглубленное здание вспомогательного назначения

Стадия	Лист	Листов
Р	8	

План полов. Экспликация полов. Спецификация элементов заполнения проемов.

Гипрокоммундортранс г. Москва

копировал: 24383-01 11 формат: А2

Альбом 2

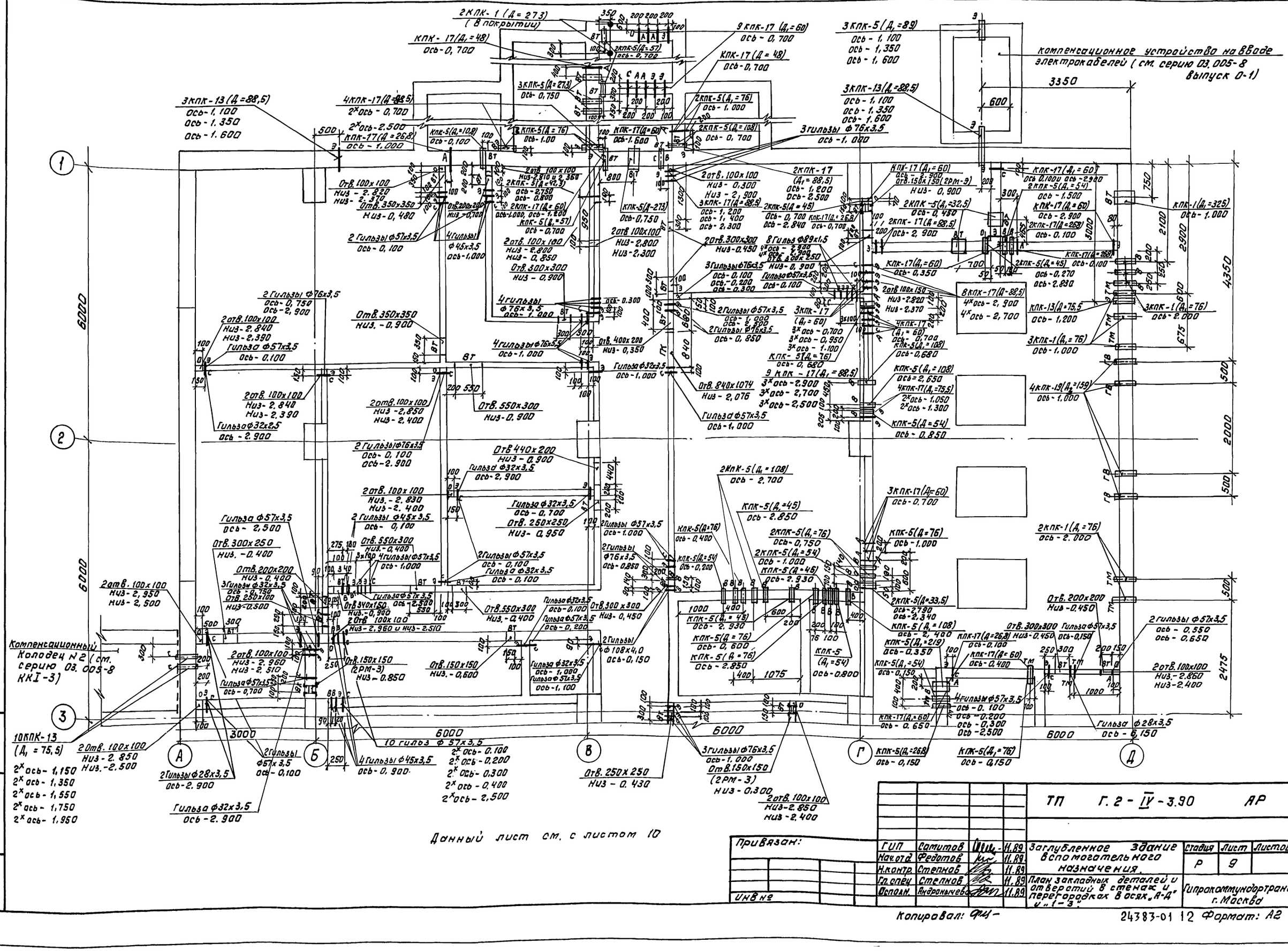

					ТП Г.2-IV-3.90 АР		
ГИП	Самутов		11.89	Заглубленное здание вспомогательного назначения.	стадия	лист	листов
Нач.отд	Федотов		11.89		Р	9	
Н.контр.	Степнов		11.89				
Гл.спец.	Степнов		11.89	План закладных деталей и отверстий в стенах и перегородках в осях „А-Д" и „1-3"	Гипрокоммунстрой г. Москва		
Исполн.	Андрианычева		11.89				

Привязан:

Инв №

Инв № подл. | Подпись и дата | Взам. инв №

Копировал: ФЦ-

24383-01 12 Формат: А2

Альбом 2

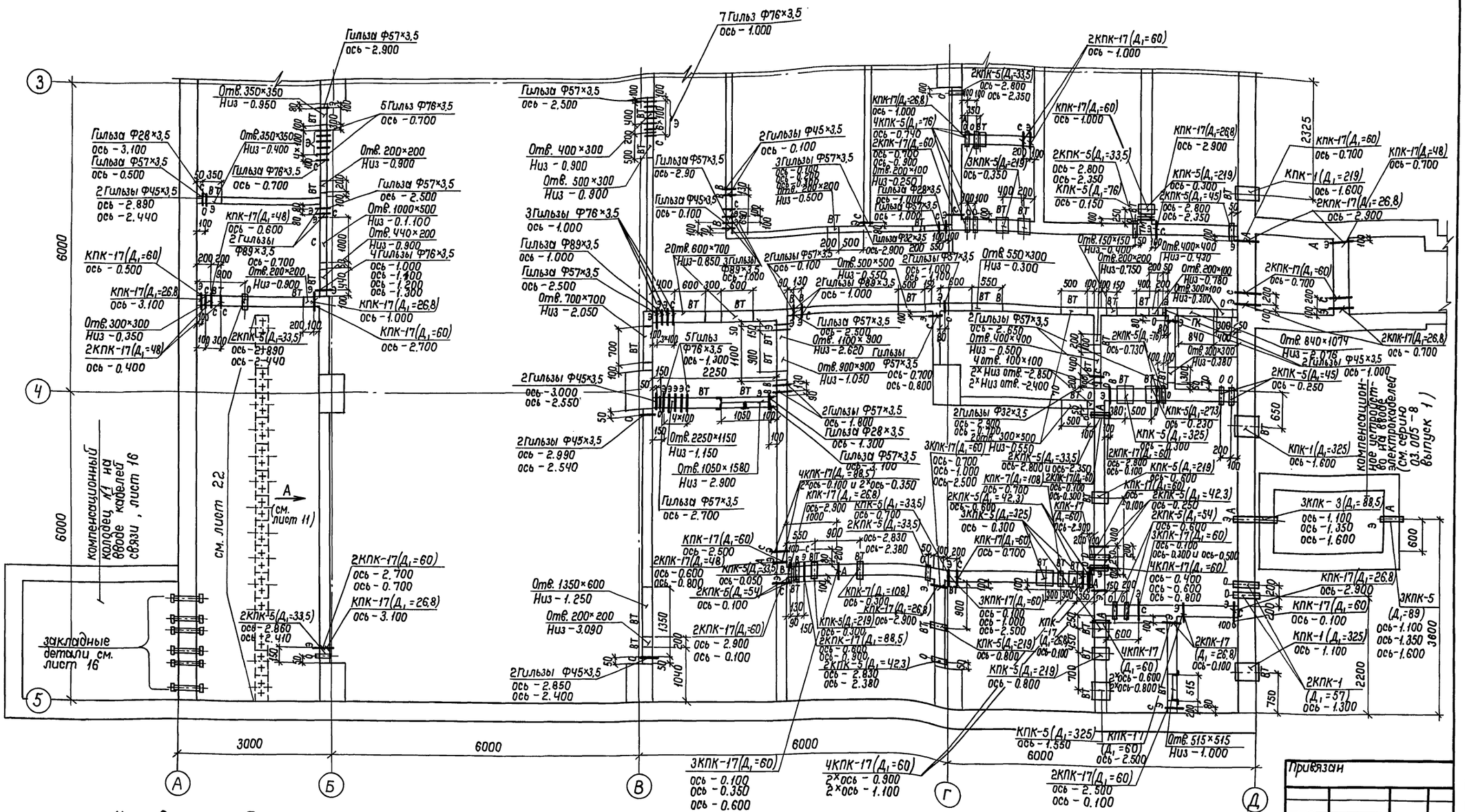

Условные обозначения

ВТ	– вентиляция	ГВ	– газовыхлоп
О	– отопление	С	– связь
В	– водопровод	$Д_1$	– наружный диаметр
Э	– электрика	$Д_3$	– наружный диаметр для газовыхлопа
А	– автоматика		
ТМ	– тепломеханика		

1. На плане отверстий двери условно не показаны.
2. Спецификацию закладных деталей см. на листе 11.
3. Данный лист см. совместно с листом 9.
4. Установка закладных деталей в сборных стеновых панелях выполняется в пробитые отверстия с последующим заполнением проема бетоном марки В25 на расширяющемся цементе.

Привязан

Инв. №

Инв. № подл. | Подпись и дата | Взам. инв. №

ТП Г.2-IV-3.90 -АР

ГИП	Осмитов		10.89	Заглубленное здание вспомогательного назначения
Нач. отд.	Феботов		10.89	
Н. контр.	Степнов		10.89	
Гл. спец.	Степнов		10.89	План закладных деталей и отверстий в стенах и перегородках в осях „А–Д" и „3–5"
Исполн.	Андронычева		10.89	

Стадия	Лист	Листов
Р	10	

Гипрокоммунтрансг. Москва

Копировал: 24383-01 13 Формат: А2

Альбом 2

Спецификация закладных деталей в стенах и перегородках

N п/п	Марка	Обозначение	Наименование	Количество шт. Длина 200	220	300	400	500	550	600	650	680	700	750	1000	Примечание
1	КПК-1	Серия 03.005-5, выпуск 2	Закладная деталь $Д_1$=57										2			
2	„	——— „ ———	——— „ ——— $Д_1$=76										8			
3	„	——— „ ———	——— „ ——— $Д_1$=133										1			
4	„	——— „ ———	——— „ ——— $Д_1$=219								2		1			
5	„	——— „ ———	——— „ ——— $Д_1$=325										3			
6	КПК-5	——— „ ———	——— „ ——— $Д_1$=26,8	1												
7	„	——— „ ———	——— „ ——— $Д_1$=33,5					20								
8	„	——— „ ———	——— „ ——— $Д_1$=42,3					16								
9	„	——— „ ———	——— „ ——— $Д_1$=45					15				2				
10	„	——— „ ———	——— „ ——— $Д_1$=50					1			2					
11	„	——— „ ———	——— „ ——— $Д_1$=54					14								
12	„	——— „ ———	——— „ ——— $Д_1$=76					19			2					
13	„	——— „ ———	——— „ ——— $Д_1$=89							6						
14	„	——— „ ———	——— „ ——— $Д_1$=108					9		4	2					
15	„	——— „ ———	——— „ ——— $Д_1$=219					12			1					
16	„	——— „ ———	——— „ ——— $Д_1$=273					1								
17	„	——— „ ———	——— „ ——— $Д_1$=325					8								
18	КПК-7	——— „ ———	——— „ ——— $Д_1$=108					2								
19	КПК-13	——— „ ———	——— „ ——— $Д_1$=48							10						
20	„	——— „ ———	——— „ ——— $Д_1$=60							15						
21	„	——— „ ———	——— „ ——— $Д_1$=75,5								11					
22	„	——— „ ———	——— „ ——— $Д_1$=88,5								3				6	
23	КПК-17	——— „ ———	——— „ ——— $Д_1$=26,8				16	7	7							
24	„	——— „ ———	——— „ ——— $Д_1$=48				20	1	22							
25	„	——— „ ———	——— „ ——— $Д_1$=60				76	6	8							
26	„		$Д_1$=75,5				7	2	2							
27	„		$Д_1$=88,5				28									
28	КПК-19		$Д_3$=159											4		
29		ГОСТ 8732 – 78	Гильзы Ф28×3,5		6	5										
30		ГОСТ 8732 – 78	Гильзы Ф32×3,5			11	8									
31		——— „ ———	Гильзы Ф45×3,5			11	16									
32		——— „ ———	Гильзы Ф57×3,5			40	28									
33		——— „ ———	Гильзы Ф76×3,5			50	15									
34		——— „ ———	Гильзы Ф89×3,5			20	2									
35		——— „ ———	Гильзы Ф108×4,0			3										
36	РМ-3	Альбом 3, КЖИ-37	Рамка металлическая	–	6	шт.										

Вид „А"

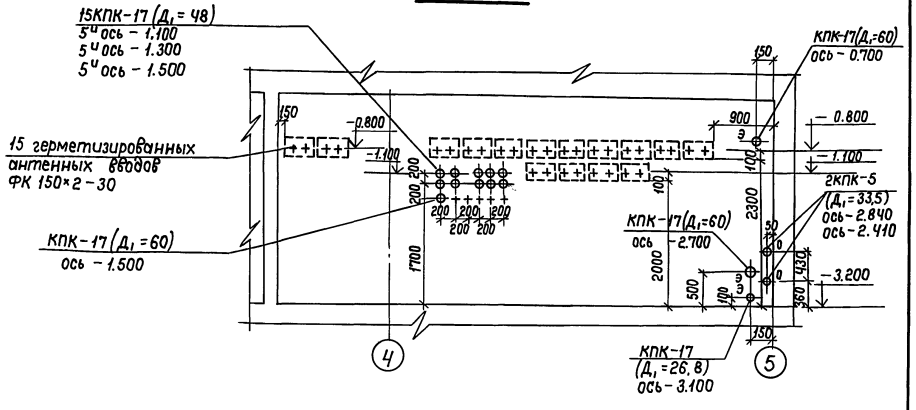

1. Данный лист см. совместно с листами 9 и 10.
2. Закладные детали установить до бетонирования.

Привязан

Инв. №

				ТП Г.2-IV-3.90 -АР	
ГИП	Самитов		10.89	Заглубленное здание вспомогательного назначения	Стадия Р; Лист 11; Листов
Нач. отд.	Федотов		10.89		
Н. контр.	Степнов		10.89		
Гл. спец.	Степнов		10.89	Спецификация закладных деталей в стенах и перегородках.	Гипрокоммундортранс г. Москва
Исполн.	Анфроньева		10.89		

Копировал: 24383-01 | Формат: А2

Инв. № подл. | Подпись и дата | Взам. инв. №

Альбом 2

Разрез 1-1

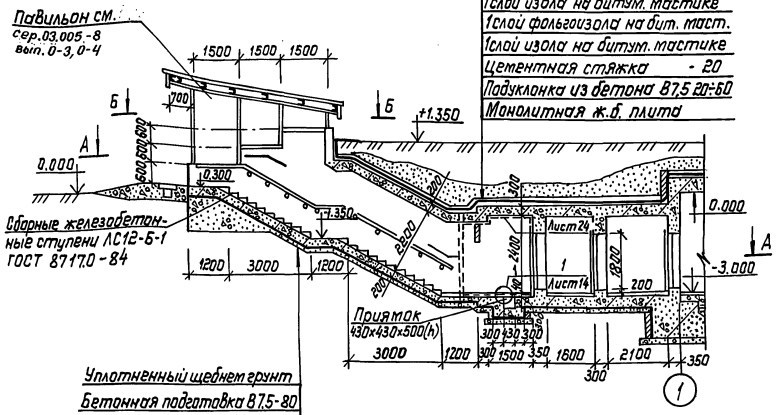

Грунт
Крупнозернистый песок - 300
Защитный слой из бетона - 50
1 слой изола на битум. мастике
1 слой фольгоизола на бит. маст.
1 слой изола на битум. мастике
Цементная стяжка - 20
Подуклонка из бетона В7,5 20:60
Монолитная ж.б. плита

Уплотненный щебнем грунт
Бетонная подготовка В7,5-80
Цементная стяжка - 20
3(4) слоя на битум. мастике
Защитный слой бетон В7,5-30
Монолитный ж. бетон

Разрез 2-2

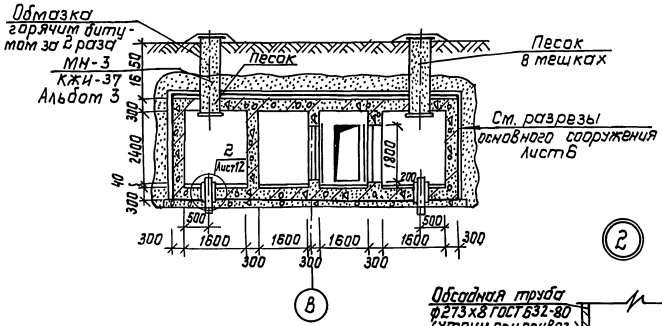

Заливка битумом
Сальниковая набивка многослойная-плетеная ГОСТ 5152-77*
пакля, пропитанная битумом
1 слой битумной гидроизоляции БН-IV
1 слой стеклоткани.
1 слой изола на битум. мастике
1 слой фольгоизола на битум. мастике
1(2) слоя изола на битум. мастике
Выравнивающий слой цементно-песчаного р-ра - 20
Бетонная подготовка - 80

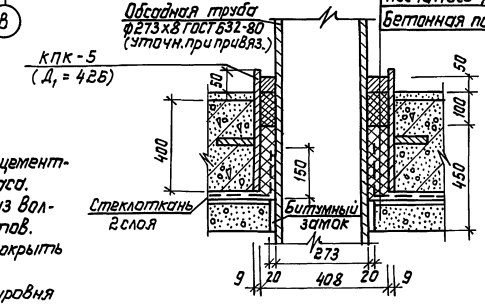

План А-А

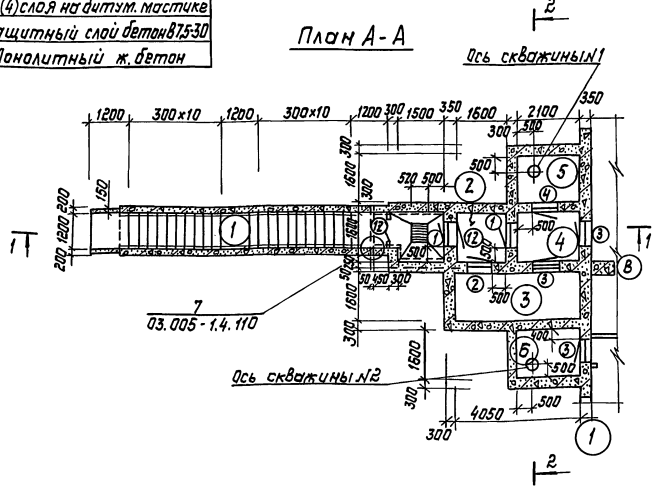

1. Стены павильона из плоских асбестоцементных плит и металлического каркаса.
2. Покрытие металлическое. Кровля из волнистых асбестоцементных листов. Металлический каркас витражей покрыть алюминиевой краской.
3. Поверхность железобетона выше уровня земли окрасить силикатными красками серого цвета.
4. Двери установить во время производства бетонных работ (лист 8)
5. Стены наклонного входа покрываются 3(4) слоями изола на битумной мастике и обсыпаются песком.
6. Данные в скобках даны для водонасыщенных грунтов.
7. Закладные детали в стенах см. на листе 3,4, в полу - лист АР-9,10

План Б-Б

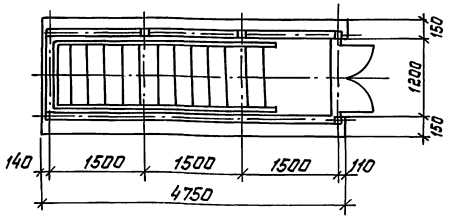

Привязан:					ТП Г.2.IV-3.90 -АР		
	ГИП	Самитов		11.89	Заглубленное здание вспомогательного назначения	Стадия	Лист	Листов
	Нач.отд	Федотов		11.89		Р	12	
	Н.контр	Степнов		11.89				
	Гл.спец.	Степнов		11.89	Вход № 1 (монолитный вариант)	Гипрокоммундортранс г. Москва		
Инв.№	Испол.	Божян		11.89				

Инв.№ подл. | Подп. и дата | Взам.инв.№

копировал: [illegible] 24383-01 15 формат: А2

Альбом 2

Разрез 1-1

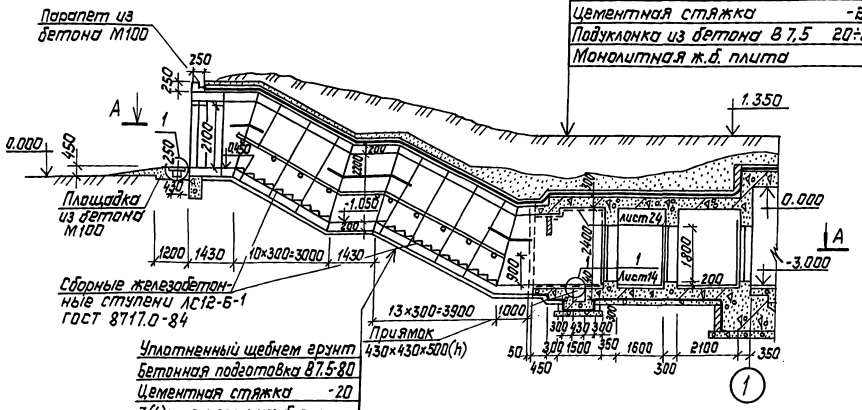

Грунт

Крупнозернистый песок	-300
Защитный слой из бетона В7,5	-50
1 слой изола на битумной мастике	
1 слой фольгоизола на битум. мастике	
1 слой изола на битумной мастике	
Цементная стяжка	-20
Подуклонка из бетона В7,5	20÷60
Монолитная ж.б. плита	

Уплотненный щебнем грунт

Бетонная подготовка В7.5	-80
Цементная стяжка	-20
3(4) слоя изола на битумной мастике	
Защитный слой бетона В7.5	-30
Сборный ж. бетон	

Разрез 2-2

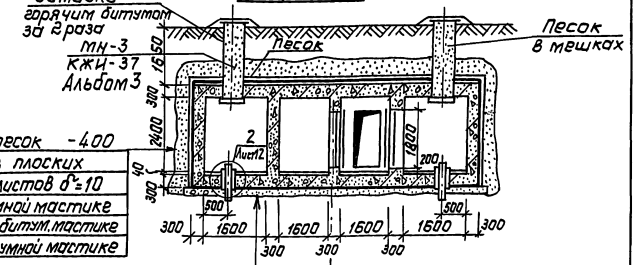

Крупнозернистый песок -400

Защитная стенка из плоских асбестоцементных листов δ=10	
1 слой изола на битумной мастике	
1 слой фольгоизола на битум. мастике	
1(2) слоя изола на битумной мастике	

Уплотненный щебнем грунт

Бетонная подготовка В7.5	-80
Цементная стяжка	-20
1 слой изола на битумной мастике	
1 слой фольгоизола на битум. мастике	
1(2) слоя изола на битумной мастике	
Защитный слой из бетона В7,5	-30
Монолитный ж. бетон	
Бетонный пол В25 с железнением поверхности	-40

Заливка битумом

Сальниковая набивка многослойная - плетеная ГОСТ 5152-77*	
пакля, пропитанная битумом	
1 слой битумной гидроизоляции БН-IV	
1 слой стеклоткани	
1 слой изола на битум. мастике	
1 слой фольгоизола на битум. мастике	
1(2) слоя изола на битум. мастике	
Выравнивающий слой цементно-песчаного р-ра	-20
Бетонная подготовка	-80

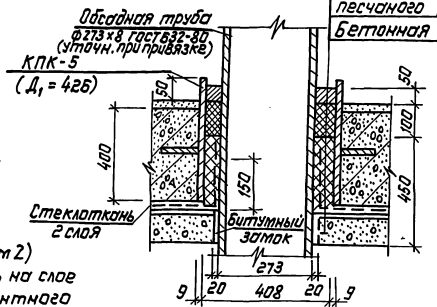

План А-А

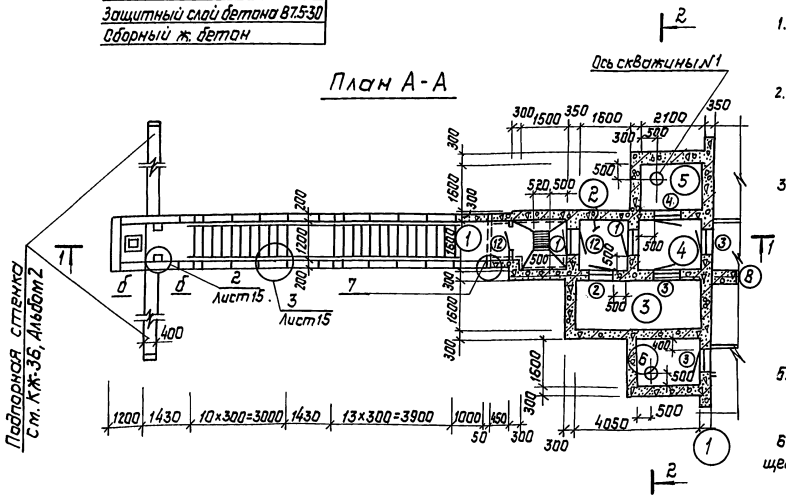

1. Двери установить во время производства бетонных работ (см. лист 8)
2. Стены наклонного входа покрыть 3(4) слоями изола на битумной мастике и обсыпать песком.
3. Наклонный вход запроектирован по сер. 03.005-6 из сборных жел. бет. блоков (см. КЖ-36, альбом 2)
4. Ступени монтировать на слое свежеуложенного цементного раствора М100, толщ. 20 мм. Зазоры между ступенями и вутами заделать бетоном В15.
5. Закладные детали в стенах заложить до бетонирования см. лист АР-9,10, в полу - лист АР-3,4
6. Данные в скобках даны для водонасыщенных грунтов.

				ТП Г.2-IV-3.90 -АР			
Привязан:	ГИП	Самитов	11.89	Заглубленное здание вспомогательного назначения	Стадия	Лист	Листов
	Нач.отд.	Федотов	11.89		Р	13	
	Н.контр.	Степнов	11.89				
	Гл.спец.	Степнов	11.89	Вход №1 (Сборный вариант)	Гипрокоммундортранс г. Москва		
Инв. №	Исполн.	Божоян	11.89				

копировал: [подпись] 24383-01 16 формат: А2

Инв. № подл. | Подп. и дата | Взам. инв. №

Альбом 2

Разрез 1-1

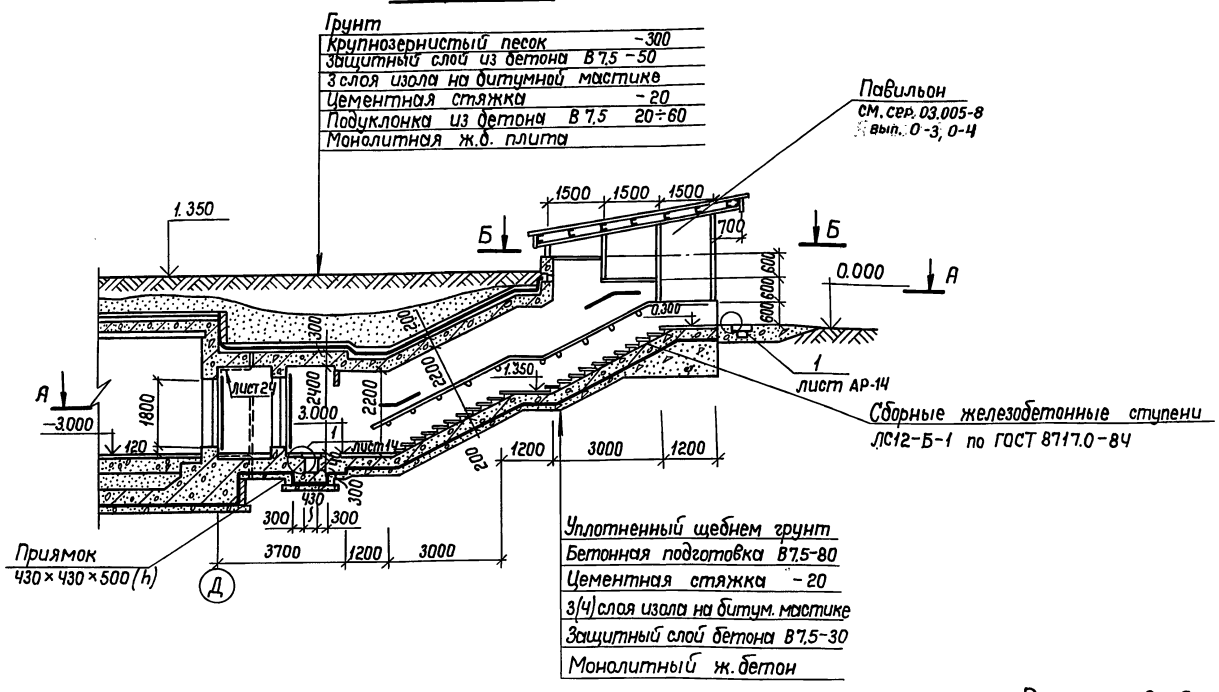

План Б-Б

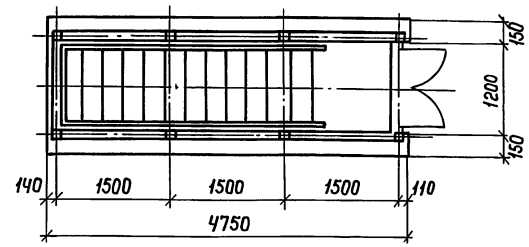

1. Стены павильона из плоских асбестоцементных плит и металлического каркаса.
2. Покрытие металлическое. Кровля из волнистых асбестоцементных листов. Металлический каркас витражей покрыть алюминиевой краской.
3. Поверхность железобетона выше уровня земли окрасить силикатными красками серого цвета.
4. Двери установить во время производства бетонных работ (лист 8).
5. Стены наклонного входа покрываются 3(4) слоями изола на битумной мастике и обсыпаются песком.
6. Данные в скобках даны для водонасыщенных грунтов.
7. Закладные детали в стенах см. лист - 10, в полу - лист 4.

План А-А

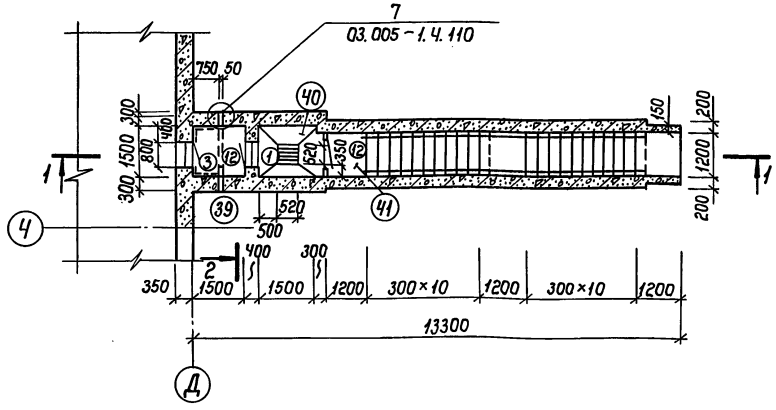

Разрез 2-2

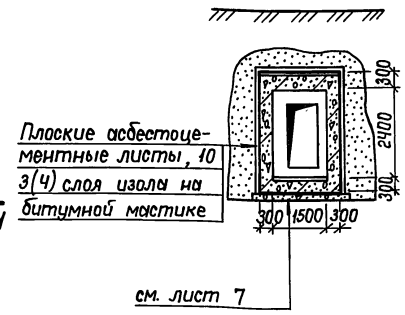

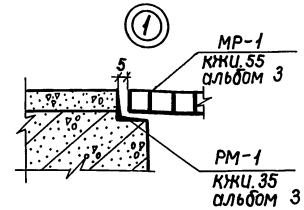

Привязан

Инв. №

Инв. № подл. | Подпись и дата | Взам. инв. №

				ТП Г.2-IV-3.90 -АР		
ГИП	Самитов		11.89	Заглубленное здание вспомогательного назначения	Стадия	Лист	Листов
Нач.отд.	Федотов		11.89		Р	14	
Н.контр.	Степнов		11.89				
Гл.спец.	Степнов		11.89	Вход № 2. (монолитный вариант)	Гипрокоммундортранс г. Москва		
Исполн.	Божоян		11.89				

Копировал: 24383-01 17 Формат: А2

Альбом 2

Разрез 1-1

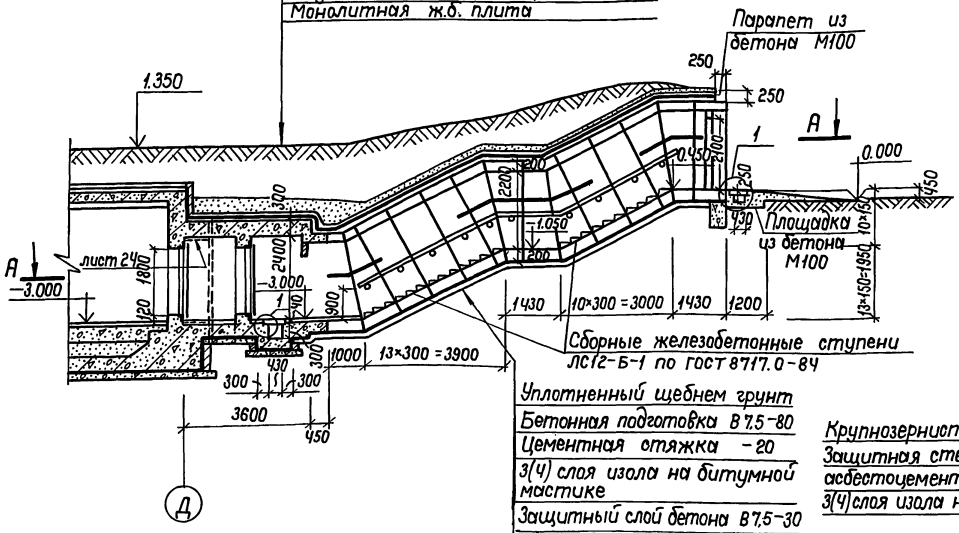

Б-Б

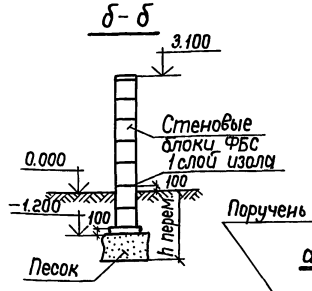

А-А

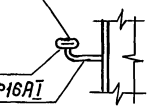

Разрез 2-2

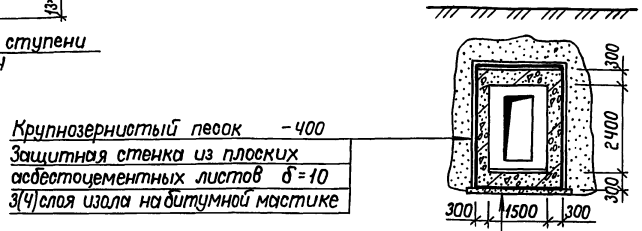

План А-А

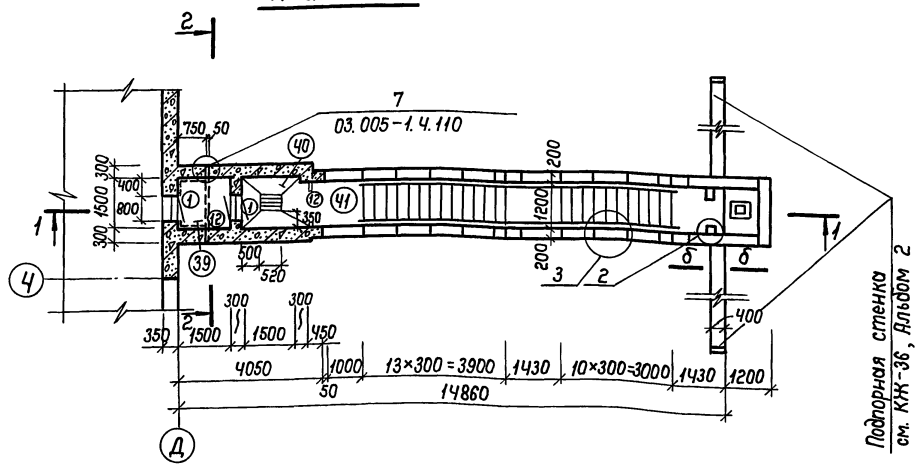

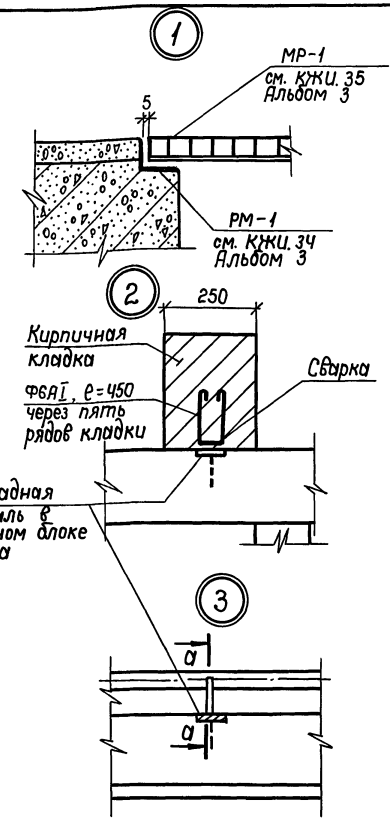

1. Двери установить во время производства бетонных работ (см. лист 8).
2. Стены наклонного входа покрыть 3(4) слоями изола на битумной мастике и обсыпать песком.
3. Наклонный вход запроектирован по сер. 03.005-6 из сборных ж-б. блоков (см. КЖ-36, Альбом 2).
4. Ступени монтировать на слое свежеуложенного цементного раствора М100, толщиной 20 мм. Зазоры между ступенями и бутами заделать бетоном В15.
5. Закладные детали в стенах заложить до бетонирования см. лист 10, в полу – лист 4.
6. Данные в скобках даны для водонасыщенных грунтов.

				ТП Г.2-IV-3.90 -АР		
Привязан	ГИП	Самитов	11.89	Заглубленное здание вспомогательного назначения	Стадия	Лист	Листов
	Нач.отд	Федотов	11.89		Р	15	
	Н.контр	Степнов	11.89				
	Гл.спец.	Степнов	11.89	Вход № 2. (Сборный вариант)	Гипрокоммундортранс г. Москва		
Инв. №	Исполн.	Божоян	11.89				

Копировал: [illegible] 24383-01 18 Формат: А2

Инв. № подл. | Подпись и дата | Взам. инв. №

Альбом 2

Грунт
Песок с коэф. фильтрации ≥ 5 м/сут.
Защитный слой из бетона М-100-50
3 слоя изола на битумной мастике

Цементная стяжка – 20
Подуклонка из бетона М100
от 20 до 50
Железобетонная плита

Уплотненный щебнем грунт
Грунтоцемент
Бетонная подготовка М100 – 100
Цементная стяжка – 20
3(4) слоя изола на битумной мастике

Защитный слой из бетона М100–30
Железобетонная плита – 300
Цементный пол с железн. поверхности-20

Разрез 1-1

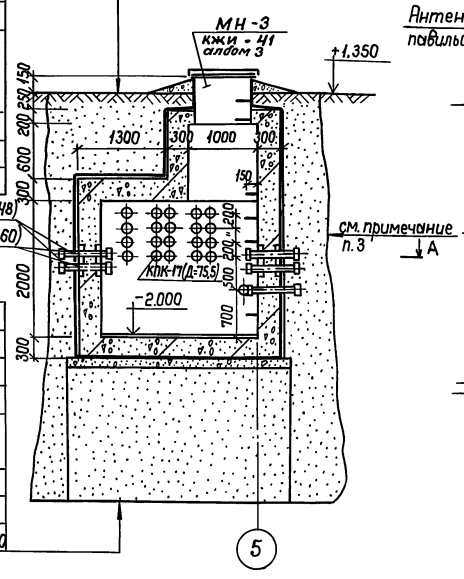

Разрез 2-2

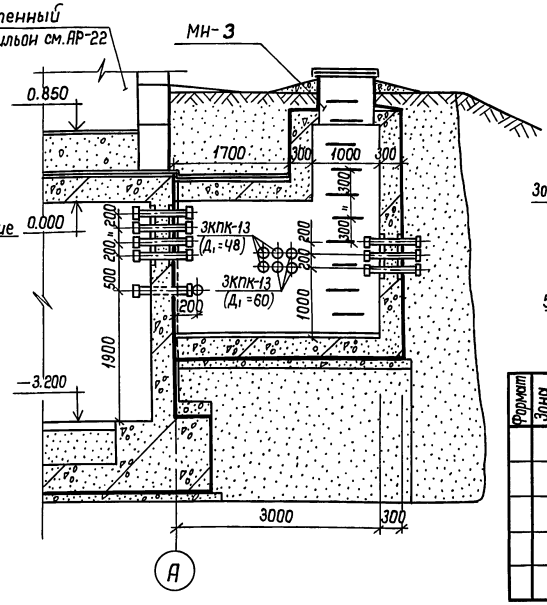

План А-А

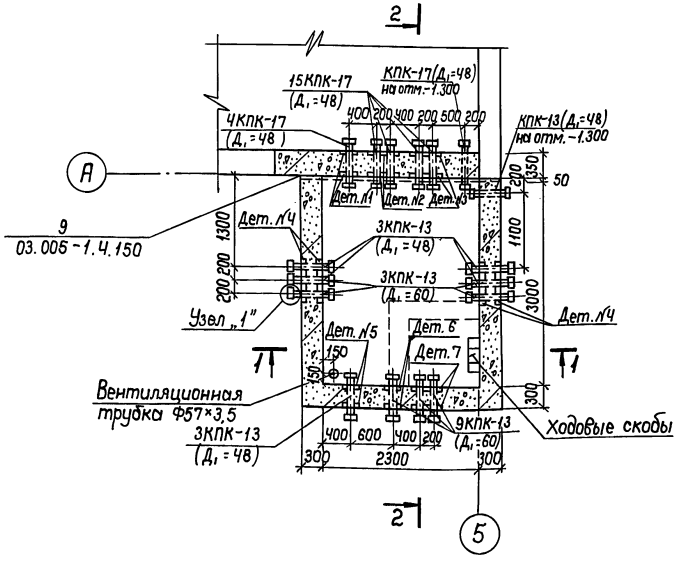

1. Колодец запроектирован из монолитного железобетона.
2. Стены и покрытие с внутренней стороны затереть цементным раствором.
3. Песок с коэф. фильтрации ≥ 5 м/сут ~ 500. Плоские асбестоцементные листы гост 18124-75 3(4) слоя изола на битумной мастике
4. Числа слоев изола в скобках даны для водонасыщенных грунтов.
5. Непросадочное основание запроектировано из грунтоцемента.
Освещение – переносное от аккумуляторной батареи.

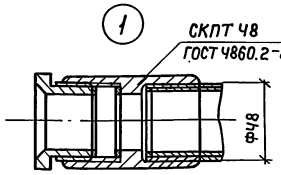

Деталь №1 (2 шт.)

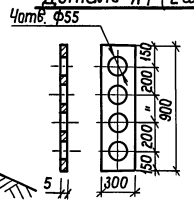

Деталь №2 (2 шт.)

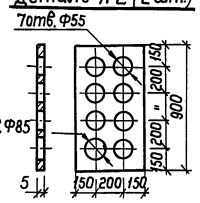

Деталь №3 (2 шт.)

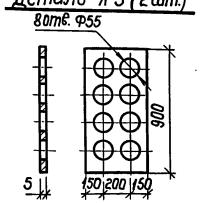

Деталь №4 (4 шт.)

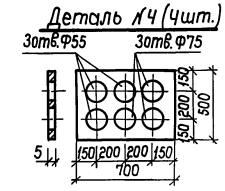

Деталь №5,6 (2+2)

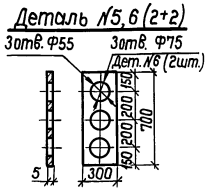

Деталь №7 (2 шт.)

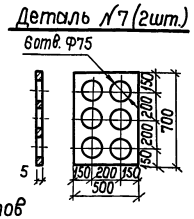

Спецификация закладных элементов

Формат	Зона	Позиц.	Обозначение	Наименование	Кол. шт.	Примеч.
				Сборочные единицы и детали		
		1	Лист 5×300 ГОСТ 19904-74* Ст.3сп ГОСТ 16523-70* е=46,00	Закладная деталь №1,5,6		
		2	Лист 5×500 ГОСТ 19904-74* Ст.3сп ГОСТ 16523-70* е=78,00	Закладная деталь №2,3,4,7		
		3	Труба Ф57×3,5 ГОСТ 8732-78, е=53,50	Венттруба	1	

Ведомость расхода стали, кг

Марка элемента	Изделия закладные			
	Прокат марки В ст. 3			Всего
	ГОСТ 19904-74 δ=5	ГОСТ 8732-78 Ф57×3,5	Итого	
Компенсационный колодец №1	207,3	24,7	24,7	232,0

Привязан

Инв. №

				ТП Г.2-IV-3.90 -АР			
ГИП	Самитов		11.89	Заглубленное здание вспомогательного назначения	Стадия	Лист	Листов
Нач.отд.	Федотов		11.89		Р	16	
Гл.спец.	Степнов		11.89				
Н.контр.	Степнов		11.89	Компенсационный колодец №1 на вводе кабелей связи. План и разрезы.	Гипрокоммундортранс г. Москва		
Исполн.	Божолян		11.89				

Копировал: 24383-01 19 Формат: А2

Инв. № подл. | Подпись и дата | Взам. инв. №

Альбом 2

План расстановки мебели и оборудования

в пом. 25 и 24

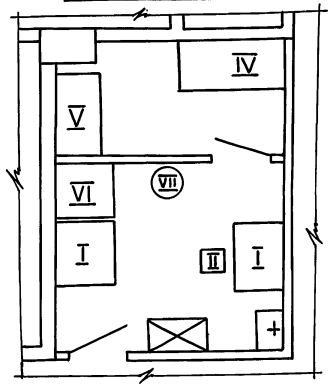

в коридорах установить двухярусные откидные места для отдыха - 3 шт (АРИ-1, альбом 2)

в пом. 33 и 34

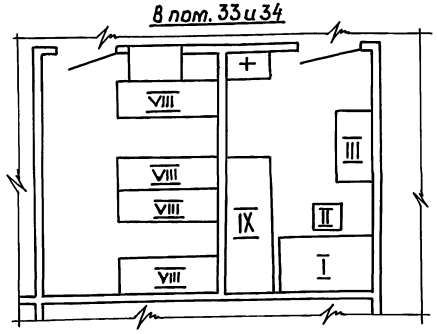

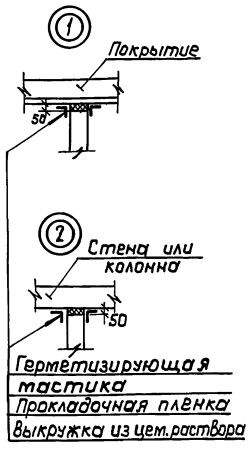

Спецификация мебели и оборудования

N поз.	Наименование оборудования	Марка	Размер д×ш×в, мм	Кол.	Примечание
I	Стол однотумбовый	—	1200×750×730	4	мебельный комбинат №4 г. Москва
II	Стул	—	500×500	3	Механич. завод им. Калинина г. Москва
III	Шкаф	—	1000×500×1800	1	Завод №4 МО
IV	Стеллаж производственный	—	1500×700×2300	1	АРИ-2 альбом 2
V	Холодильный шкаф	шх-0.56 сер. 27-0-3.86 альбом II	860×1150×1775	1	Объединение „Белоруссторгмаш"
VI	Плита электрическая	пэсм-4 сер. 27-0-3.86 альбом I	840×840×860	1	Завод торгового машиностроения г. Душанбе
VII	Кипятильник электрический	кнэ-25М1 сер. 27-0-3.86 альбом I	450×350×675	1	Завод торгового машиностроения г. Калининград
VIII	Двухъярусные нары металлические	сер. 01.0179-1	1800×500×1475	4	
IX	Кушетка смотровая		1860×600×800	1	мебельный комбинат г. Сходня

Схема герметизации здания

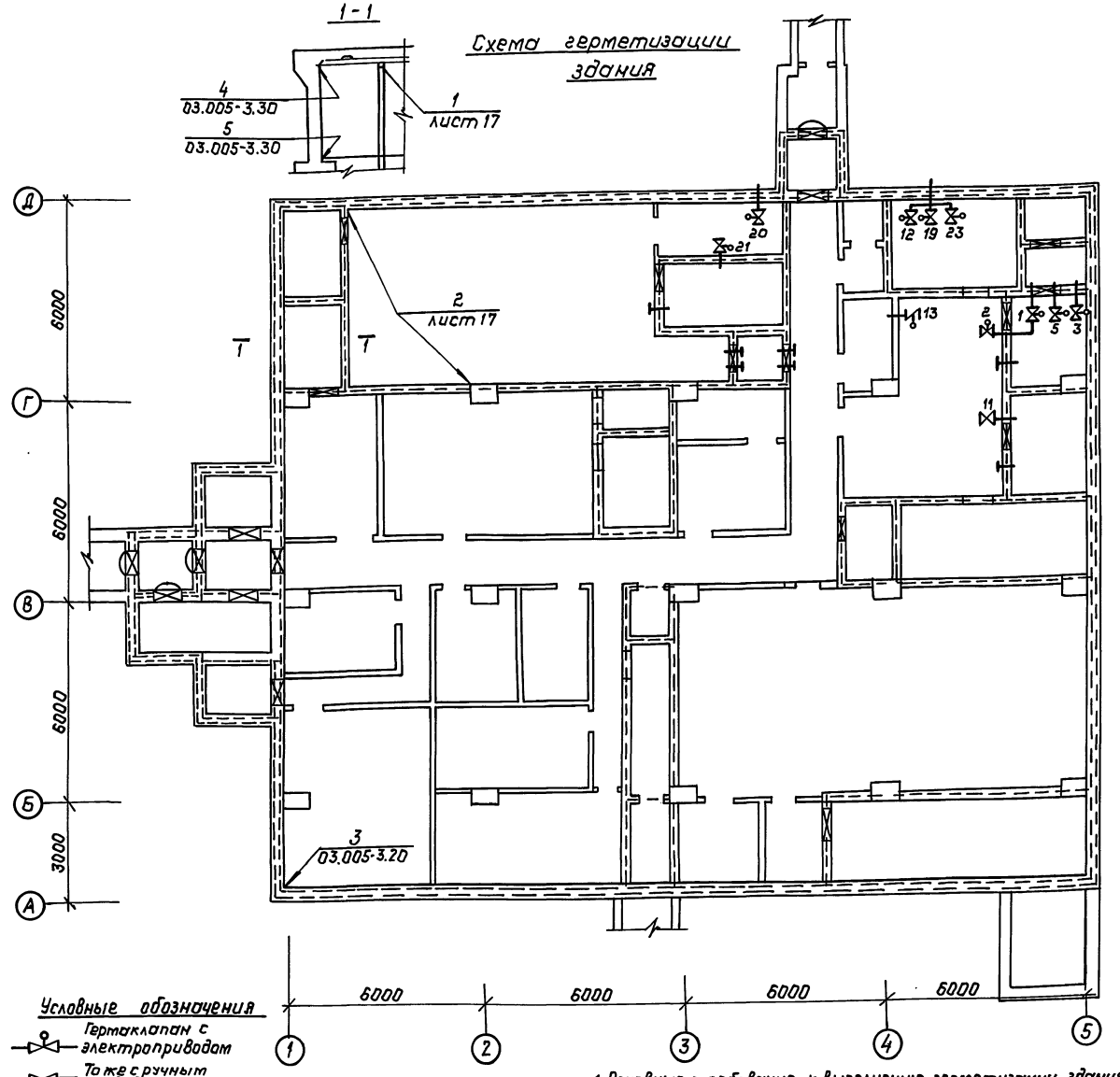

Условные обозначения

- Герметклапан с электроприводом
- То же с ручным приводом
- Заслонка с электроприводом
- Внешняя линия герметизации
- Внутренняя линия герметизации
- Герметическая дверь или ставень
- Защитно-герметическая дверь
- Клапан избыточного давления

1. Основные требования к выполнению герметизации здания см. в серии 03.005-3 „Герметизация убежищ ГО"

ТП Г.2-IV-3.90 -АР

ГИП	Самитов		12.89	Заглубленное здание вспомогательного назначения
Нач. отд	Федотов		12.89	
Н. контр	Степнов		12.89	
Гл. спец.	Степнов		12.89	Схема герметизации здания. План расстановки мебели и оборудования.
Исполн.	Бажоян		12.89	

Стадия: Р | Лист: 17 | Листов:

Гипрокоммундортранс г. Москва

Привязан:

Инв. N

Инв. N подл. | Подп. и дата | Взам. инв. N

копировал: 24383-01 20 формат: А2

Альбом 2

План

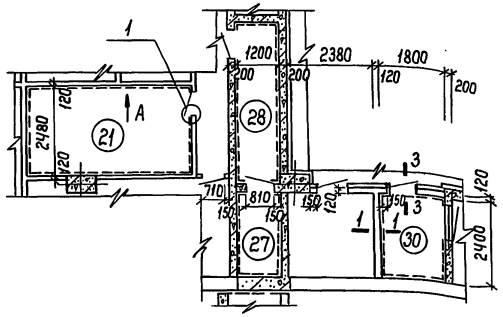

Узел 1

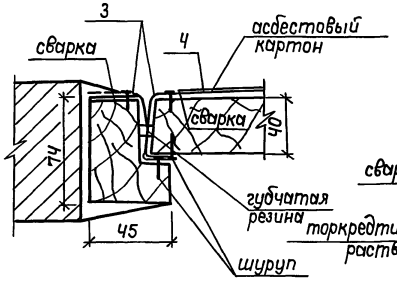

Узел установки закладных деталей

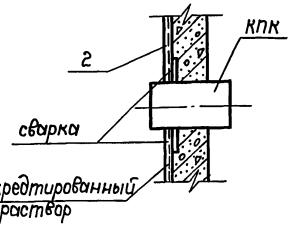

Вид по „А"

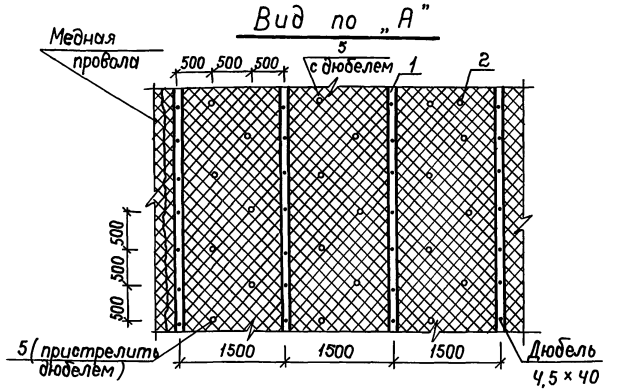

1 – 1 (стена – пол)

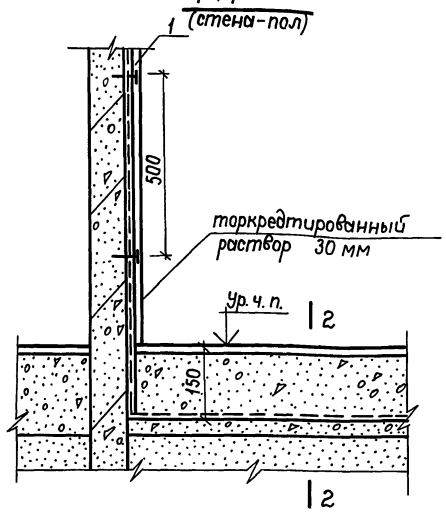

3 – 3

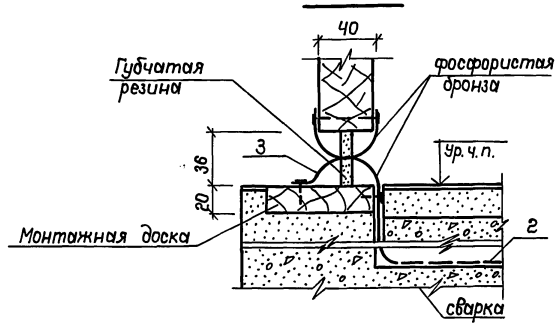

1 – 1 (стена – перекрытие)

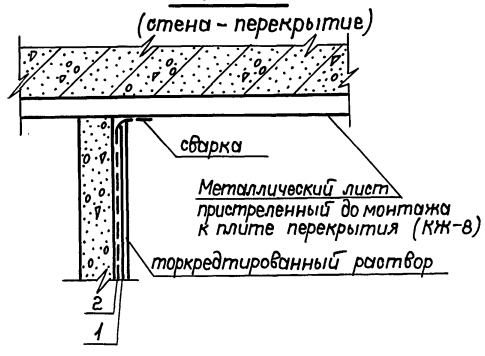

2 – 2

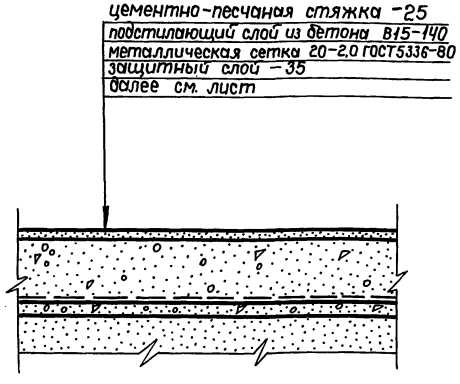

Спецификация элементов

Формат	Зона	Поз.	Обозначение	Наименование	Кол-во	Примеч.
А4		1	Полоса, 4×30 ГОСТ 103-76* / Ст 3 ГОСТ 6472-76	Полоса (ℓ=3480)	48	шт.
„		2	Сетка 20-2,0 ГОСТ 5336-80	Сетка (шир. 1500)	209,6	пм
„		3	Бронза δ=3 ГОСТ 1761-79*	Контактная пластина	2,9	м²
„		4	Лист 1,0×1000×2000 ГОСТ 19903-74* / Ст 3 ГОСТ 16523-70*	Обшивка	9,6	м²
„		5	Полоса 10×30 ГОСТ 19903-74* / Ст 3 ГОСТ 16523-70* ℓ=30	Прижимная деталь	214	шт.
			Материалы			
				Метизы	1,6	кг

Ведомость расхода металла, кг

Изделия закладные					
Прокат			Сетка	Метизы	Общий расход
ГОСТ 103-76* – 4×50	ГОСТ 19903-74 1,0×1000×2000	ГОСТ 1761-79 Бронза δ=3	ГОСТ 5336-80 20×2,0		
400,00	79,3	36,75	560,3	1,6	1077,95

1. Устройство экрана по потолку выполняется до монтажа сборных ж.б. плит покрытия (см. Альбом 2, лист КЖ-8).
2. Швы между металлическими листами экрана потолка и дверей проварить сплошным швом.
3. Металлическую сетку в стыках сшить медной проволокой.

Привязан

Инв. №

Взам. инв. № | Подп. и дата | Инв. № подл.

ТП Г.2-IV-3.90 –АР

ГИП	Самитов		11.89	Заглубленное здание вспомогательного назначения	Стадия	Лист	Листов
Нач. отд.	Федотов		11.89		Р	18	
Н. контр.	Степнов		11.89				
Гл. спец.	Степнов		11.89	Экранизация помещений № 21, 27, 28, 30.	Гипрокоммундортранс г. Москва		
Исполн.	Тимонина		11.89				

Копировал: 24383-01 21 Формат: А2

Альбом 2

Разрез 1-1

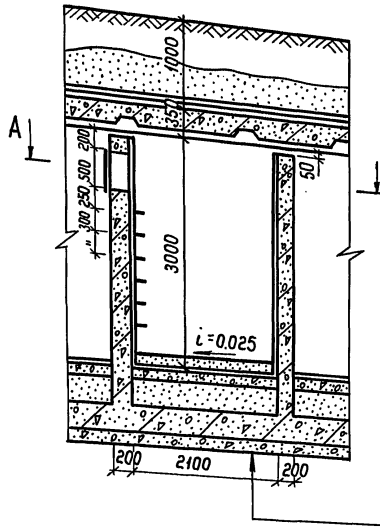

А

А

Уплотненный щебнем грунт
Бетонная подготовка – 80
Цементная стяжка – 20
1(2) слой изола на битумной мастике
1 слой фольгоизола на битумной мастике
1 слой изола на битумной мастике
Защитный слой из бетона – 30
Железобетонная плита – 350
Прокаленный песок – 450
Подстилающий слой из бетона В15 – 175
Цементная стяжка – 25
Металлическая рубашка
Бетон В7,5 – 150÷200

Разрез 2-2

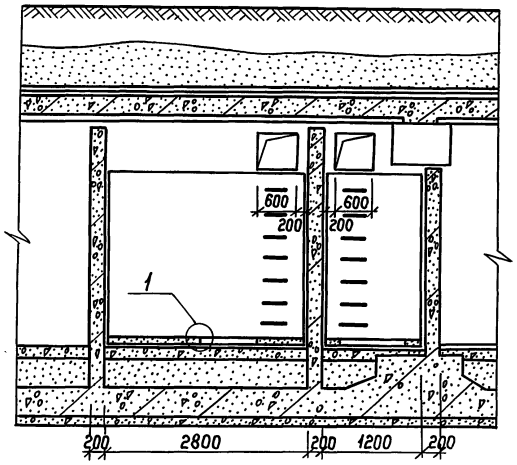

Ведомость расхода стали на элемент, кг

Марка элемента	Изделия закладные					Общий расход
	Арматура класса	Прокат марки				
	А-I	Вст 3 сп				
	ГОСТ 5781-82	ГОСТ 8509-86			ГОСТ 103-76*	
	Ф8	∠4/4×4	∠5/5×5	Итого	–4×20	
Закладные РМ-2	2,2	13,2	21,2	34,4	3,2	39,8

План А-А

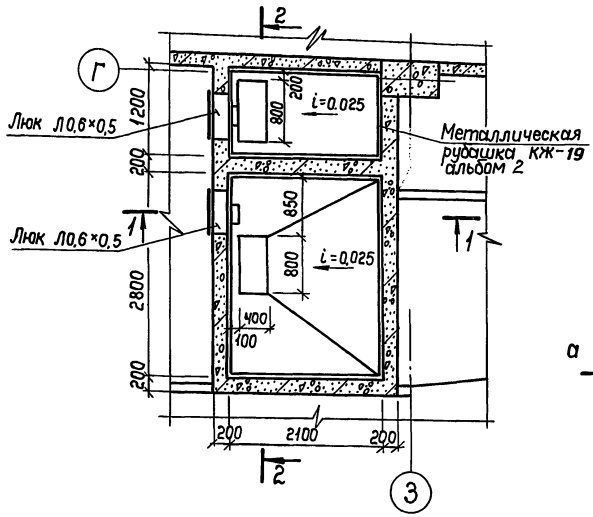

Люк неутеплённый Л 0,6×0,5

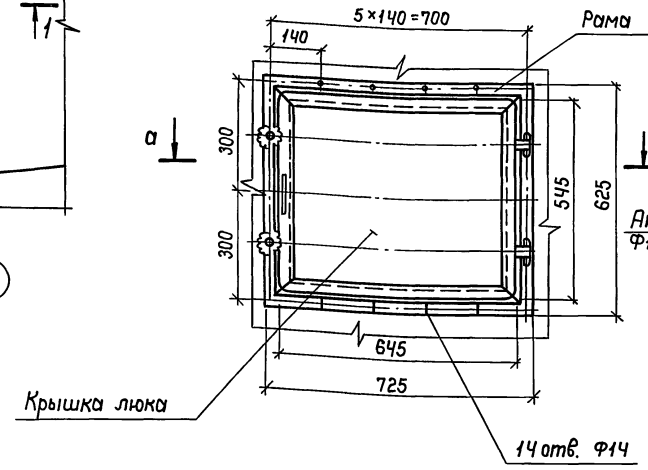

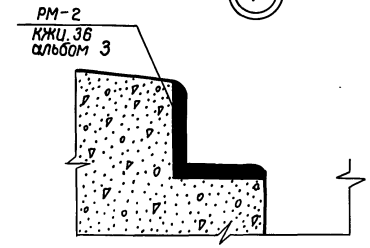

1. Установку закладных деталей и анкеров для монтажа люка производить до бетонирования (см. листы 9-11).
2. Устанавливаемый люк соответствует серии 5.904-4.
3. В скобках данные для водонасыщенных грунтов.

а-а

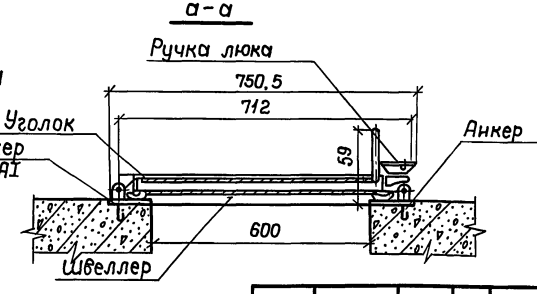

Привязан

Инв. №

ТП Г.2-IV-3.90 –АР

ГИП	Самитов		11.89
Нач.отд.	Федотов		11.89
Н.контр.	Степнов		11.89
Гл.спец.	Степнов		11.89
Исполн.	Божоян		11.89

Заглубленное здание вспомогательного назначения

Стадия	Лист	Листов
Р	19	

Резервуар для воды. План. Разрезы.

Гипрокоммундортранс г. Москва

Копировал: ТП 24383-01 22 Формат: А2

Инв. № подл. | Подпись и дата | Взам. инв. №

Альбом 2

Устройство звукопоглощающей облицовки /узлы/

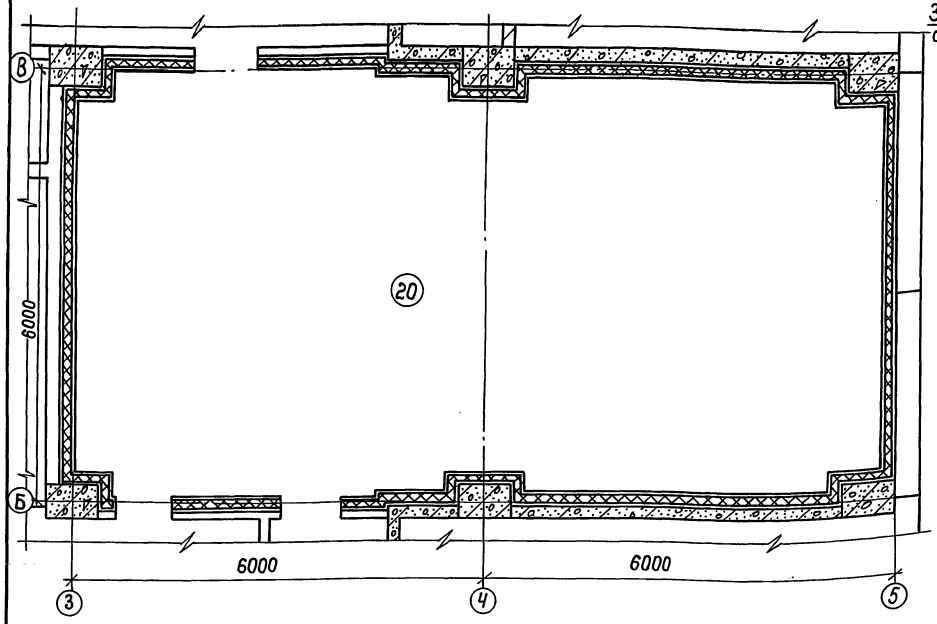

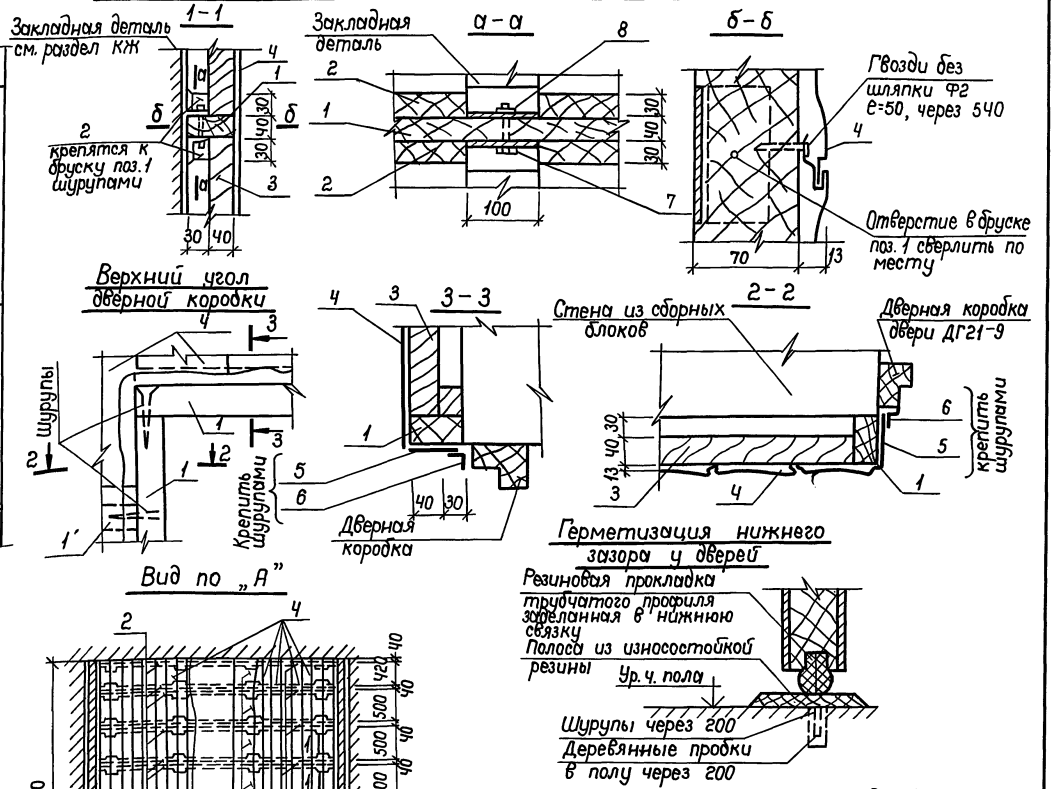

Спецификация деревянных брусков и минераловатных плит

N поз.	Сечение мм	Длина мм	Кол. шт.	Общая длина м	ГОСТ
1	Деревянный брусок ч0×70	—	—	275,0	
2	Деревянный брусок 30×30	—	—	ч60,0	
3	Полужесткая минераловатная плита /ширина 500/	1000	240	—	9573-82

Спецификация металла

N поз.	Обозначение	Кол.	Общая длина м	Общий вес кг
ч	Алюминиевые листы СПА-1532	—	115,0	244,0
5	Лента А5М-0.8×70 ГОСТ 13726-78	—	25,0	1,2
6	Угольник П50-112 ГОСТ 13737-80	—	25,0	5,ч
7	Болт М8×65 ГОСТ 7798-70*	540	—	17,6
8	Гайка М8 ГОСТ 5915-70*	540	—	3,3

1. Конструкция облицовки стен состоит из деревянных брусков ч0×70 и 30×30мм, закрепленных в стенах через 540мм и полужестких минераловатных плит, обернутых и оклеенных стеклотканью ЭО-1. Сверху плиты закрываются алюминиевыми перфорированными листами СПА-1532.
2. Элементы облицовки, попадающие на отверстия, вырезать по месту. После монтажа коммуникаций, остающиеся проемы, заделываются материалами облицовки.
3. До монтажа облицовки стен установить закладные детали для крепления оборудования.
4. Алюминиевые листы облицовки заземлить.
5. Все деревянные элементы подвергнуть глубокой пропитке огнезащитным составом. Алюминиевые листы СПА-1532 изготавливаются на государственном объединении „Мосметаллоконструкция" г. Видное, Моск. обл.

ТП Г.2-IV-3.90 -АР

ГИП	Самитов		12.89	Заглубленное здание вспомогательного назначение
Нач.отд.	Федотов		12.89	
Н.контр.	Степнов		12.89	
Гл.спец.	Степнов		12.89	Устройство звукопоглощающей облицовки.
Исполн.	Андронычева		12.89	

Стадия	Лист	Листов
Р	20	

Гипрокоммунтранс г. Москва

Привязан

Инв. №

Инв.№подл. | Подпись и дата | Взам.инв.№

Копировал: 24383-01 23 Формат: А2

Альбом 2

План дренажа

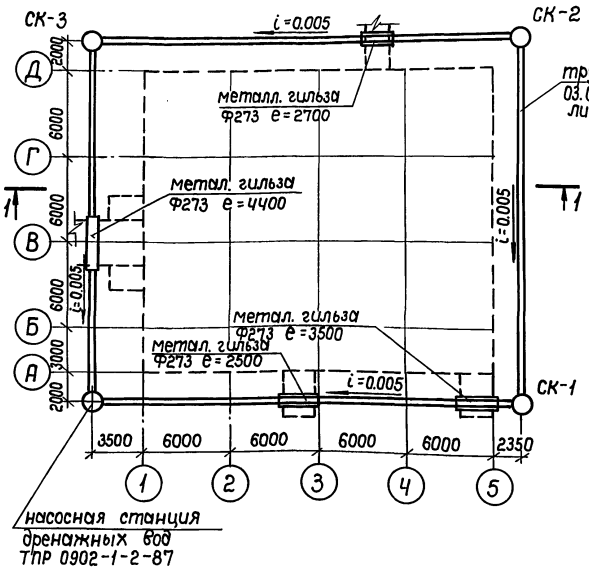

Продольный профиль дренажа

Масштаб гор. 1:500
верт. 1:200

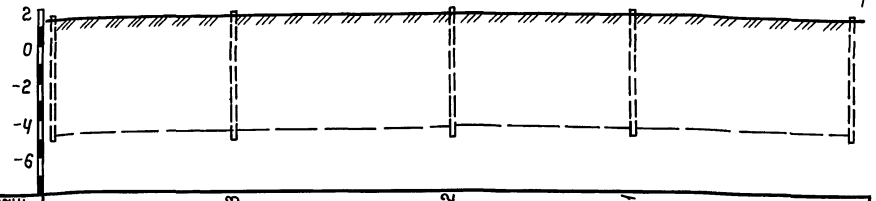

маркировка дренажных колодцев	Днс	СК-3	СК-2	СК-1	Днс
отметка дна проектируемого дренажа	-4.92	-4.79	-4.64	-4.77	-4.92
проектные уклоны дна дренажа /лотка/	0.005	0.005	0.005	0.005	
отметки существующей отсыпки	+1.35	+1.35	+1.35	+1.35	+1.35
расстояние по оси дренажа, м	25.0	29.85	25.0	29.85	
отметка дна проектируемого колодца	-5.11	-5.11	-5.11	-5.11	-5.11

Смотровой колодец (ск)

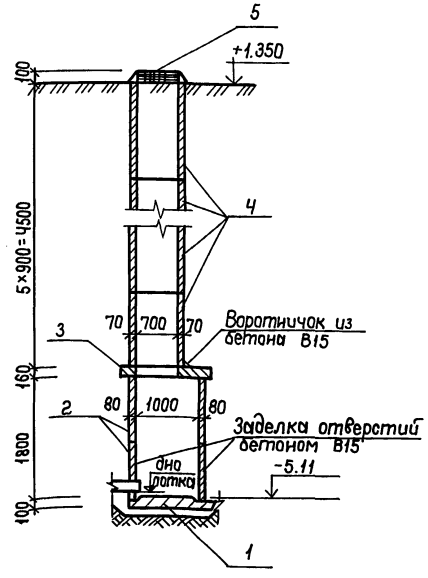

1-1

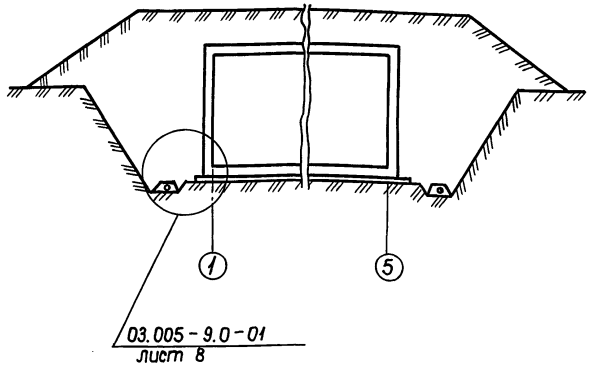

Спецификация элементов на 1 дренажный колодец

Поз.	Обозначение	Наименование	Кол.	Масса ед. кг	Примечание
		Сборные железобетонные			
		конструкции.			
1	Сер. 3.900-3, вып. 7, ч. 1, лист 24	Плита днища КИД-10	1	440	
2	Сер. 3.900-3, вып. 7, ч. 1, лист 5	Кольцо стеновое КЦ-10-9	2	600	
3	Сер. 3.900-3, вып. 7, ч. 1, лист 16	Плита перекрыт. КЦП1-10-1	1	250	
4	Сер. 3.900-3, вып. 7, ч. 1, лист 2	Кольцо стеновое КЦ-7-9	5	380	
5	ГОСТ 3634-89	Люк чугунный	1	65	
		Материалы			
	ГОСТ 1839-80	Асбестоцементные перфорированные трубы Ф150	109,7		п.м
	ГОСТ 1839-80	Асбестоцементные трубы Ф150	—		п.м
	ГОСТ 8732-78	Металлическая гильза Ф273×8	11,4		п.м
	ГОСТ 5781-82	Скобы-арматура 16АI	78,0		п.м

Привязан		ГИП	Самитов		11.89	ТП Г.2-IV-3.90 -АР	
		Нач. отд.	Федотов		11.89	Заглубленное здание вспомогательного назначения	Стадия: Р; Лист: 21; Листов:
		Н. контр.	Степнов		11.89		
		Гл. спец.	Степнов		11.89	План дренажа. Продольный профиль.	Гипрокоммундортранс г. Москва
Инв. №		Исполн.	Тимонина		11.89		

Копировал: 24383-01 24 Формат: А2

Инв. № подл. | Подпись и дата | Взам. инв. №

Альбом 2

Разрез 1-1

Рубероидный ковер – 4 слоя
Цементно-песчаная стяжка – 40
Утеплитель (пенобетон) – 120÷300
Рулонная пароизоляция – 1 сл. толи
Сборная железобетонная плита

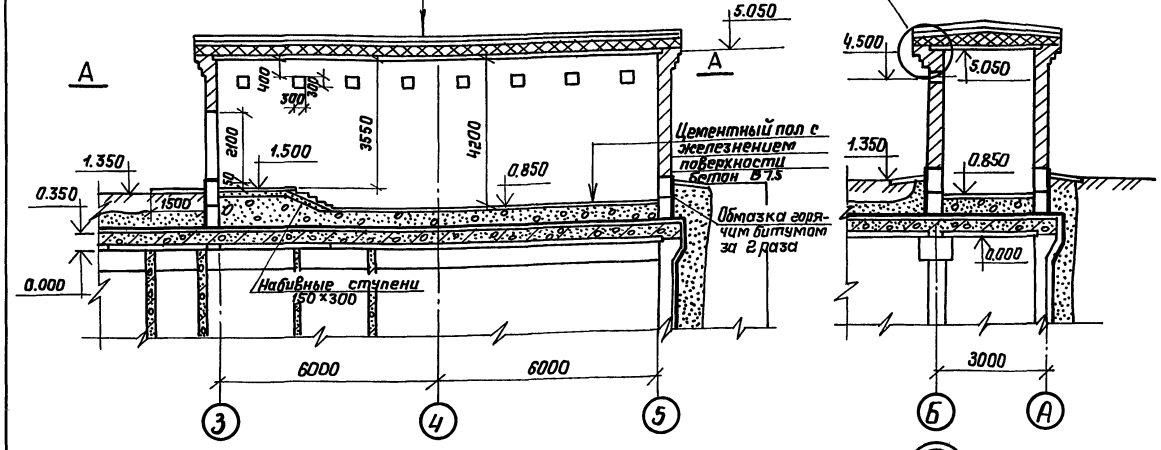

Разрез 2-2

План А-А

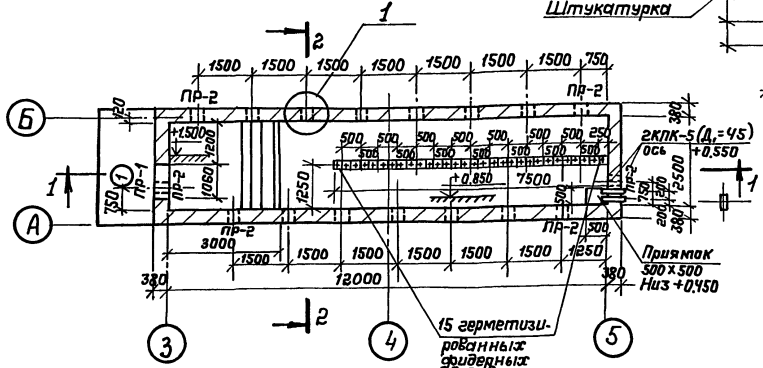

Ведомость дверей

Марка поз.	Размер проёма в кладке
1	1060×2100

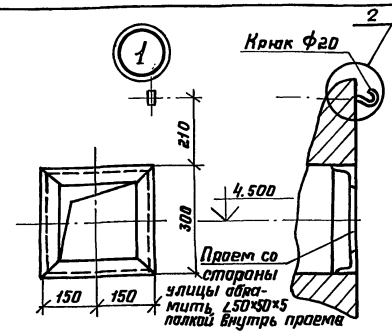

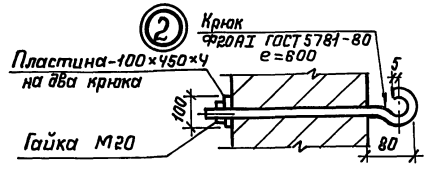

Ведомость перемычек

Марка поз.	Схема сечения
ПР-1	1ПР28-20.25.22; 1ПРВ-20.12.22; 3.650; 380; 3
ПР-2	2ПРЗ-11.38.6; 4.650; 380; 120; 5 Б 3 А

Спецификация элементов заполнения проёмов

Марка поз.	Обозначение	Наименование	Кол.	Масса кг	Примечание
1	ГОСТ 14624-84	Дверной блок Д56П	1		

Спецификация перемычек

Марка поз.	Обозначение	Наименование	К-во	Масса ед. кг	Примечание
ПР-1	ГОСТ 948-76	1ПР28-20.25.22	1	287	
	ГОСТ 948-76	1ПР8-20.12.22	1	138	
ПР-2	ГОСТ 948-76	2ПРЗ-11.38.6	17	72	

1. Стены запроектированы из красного кирпича марки „75" на цементном растворе марки „25" с облицовкой снаружи лицевым керамическим кирпичем ГОСТ 7484-78
2. Покрытие – из сборных железобетонных плит по серии 3.006.1-2.87
3. Утеплитель покрытия – пенобетон $\gamma \leq 400$ кг/м^3 толщиной 120 мм.
4. Кровля 4-х слойная рубероидная на битумной мастике.
5. Фундаменты из сборных бетонных блоков. Гидроизоляция на отм. 1.550 из 1 сл. рубероида.
6. При кладке кирпичных стен в дверном проёме заложить антисептированные деревянные пробки через 10 рядов кладки по высоте, но не менее 2 х с каждой стороны проёма.
7. По периметру здания устроить асфальтовую отмостку шириной 750 мм по щебеночному основанию толщиной 100 мм.
8. Изнутри стены штукатурятся цементным раствором и окрашиваются силикатными красками.
9. Резервные фидерные вводы временно закрыть заглушками.

Привязан					ТП г.2-IV-3.90 -АР		
	ГИП	Сапитов		11.89	Заглубленное здание вспомогательного назначения	Стадия	Лист	Листов
	Нач. отд	Федотов		11.89		Р	22	
	Н. контр	Степнов		11.89				
	Гл. спец	Степнов		11.89	Антенный павильон. План. Разрезы, узлы.	Гипрокоммундортранс г. Москва		
Инв. №	Испалн.	Андроничев		11.89				

Копировал: 24383-01 25 Формат А2

Инв. № подл. | Подпись и дата | Взам. инв. №

Альбом 2

Указания по устройству экрана из фольгоизола.

I Исходные материалы.

При использовании гидроизоляционных покрытий в качестве экранов следует применять материалы, указанные в таблице I.

Таблица I

Исходные материалы

Наименование материалов	ГОСТ, ТУ	Наименьшая допустимая температура производства работ, °С	Область применения. Способ приготовления
1	2	3	4
А. Рулонные материалы			
Фольгоизол гидроизоляционный, марки ФГ с толщиной фольги 0,15–0,2 мм	20429-84	+5	Все типы железобетонных сооружений в условиях постоянного и кратковременного обводнения и гидростатического напора до 30 м
Изол марки И-ИД	10296-79	+5	
Стеклорубероид марки С-РМ	15879-70	+5	
Б. Мастики для приклейки рулонного ковра (экрана)			
Изол горячий	ТУ21-27-37-74	+5	Заводской
Битумная кровельная горячая, марок МБК-Г-55–МБК-Г-100	2889-80	+5	Заводской, централизованно, на строительной площадке
Безбитумная холодная марки МБ-Х-75	ТУ65-357-80	-20	То же
Битумно-латексно-кукерсольная, марок БЛК-Х-65, БЛК-Х-75	ТУ 400-2-51-	-10	То же
В. Токопроводящие клеи			
1. Эпоксидный состава (в частях по массе):			
Эпоксидная смола, марки ЭД-20-100	10587-84	Для готового рабочего состава +5	Наклейка фольговых полос на стыках и швах фольгового слоя. Централизованно (полуфабрикат), на строительной площадке полуфабрикат и рабочий состав)
Растворитель Р-4 по потребности	7827-74		
Полиэтиленполиамин – 10–15	ТУ6-02-594-80Е		
Никелевый порошок 290–350			
2. Эпоксидная шпатлевка ЭП-00-100-100	10277-76	Для готового рабочего состава +5	То же
Никелевый порошок 150–200			
Отвердитель №1 – 8,5	ТУ6-10-1283-77		
3. Фенолформальдегидный грунт ФЛ-03-Ж-100	9109-81	+10	То же
Цинковая пыль 20–40			

Продолжение табл. 1

1	2	3	4
4. Эпоксидный			
Эпоксидная смола марки ЭД-5-100	10587-84	Для готового рабочего состава	То же
Эпоксидная смола марки ТЭ-1-7,5-9,0	МРТУ6-05-1223-69		
Тонкодисперсный металлический порошок ПНК-1Л5-300-560 (насыпной вес 2,0–2,9)	ТСО 021.072		
Отвердитель (ДЭТА, ПЭПА) 10-20	ТУ-II-507-66 ТУ-II-10-57		

Технология работ по обеспечению электрической неразрывности ковра из рулонного фольгоизола.

Электрическая неразрывность рулонного ковра из фольгоизола обеспечивается наклейкой над его стыками и швами фольговых полос шириной 12–15 см. Основным требованием, предъявляемым к экрану, является его сплошность. В связи с этим работы по его устройству следует производить с особой тщательностью, не допуская повреждения алюминиевой фольги, применять по возможности легкие неметаллические инструменты, а для тары под мастику и клей рекомендуется устанавливать деревянные поддоны.

В зоне работ по наклейке фольгоизола разрешается находиться только лицам, непосредственно занятым этой работой в мягкой резиновой обуви.

Работы по наклейке полос над швами и стыками включают следующие технологические операции:

— подготовка рабочего клеевого состава,
— подготовка склеиваемых поверхностей,
— подача (транспортировка) клеевого состава на место применения,
— нанесение клеевого состава на поверхности,
— наклейка полос.

Подготовка рабочего состава заключается в том, что составлполуфабрикат (приготовленный централизованно или на строительной площадке) предварительно перемешанный в поступившей таре или таре хранения, определенной порцией загружается в бачок механического смесителя, куда после тщательного перемешивания вводится отвердитель. При этом следует иметь в виду, что жизнеспособность эпоксидных клеев после введения отвердителя при температуре 18-23°С составляет не более 2 ч, а при температуре 30-35°С – всего 15–25 мин. Поэтому порция приготовления рабочего состава должна приниматься такой, чтобы можно было её употребить в дело в течение 1–1,5 часа. К работам по устройству экрана из фольгоизола следует приступать непосредственно после окончания работ по наклейке нижнего слоя гидроизоляции. Слой фольгоизола наклеивается на просушенную поверхность первого слоя гидроизоляции по бетонной подготовке) на битумной мастике фольгой вниз. Кромки и торцы полотен фольгоизола шириной по 75мм предварительно загибаются (фальцуются). Полотна наклеиваются впритык друг к другу без перепуска.

При наклейке фольгоизола не допускается попадание битумной мастики на отогнутые фальцы, а при случайном вытекании её, необходимо удалить с алюминиевой поверхности фальцев.

Подготовка склеиваемых поверхностей заключается в том, что поверхность полосы фольги и поверхность ковровой фольги на удалении 10–12 см в каждую сторону от шва (стыка) (при экранизации стен и покрытия) очищается от грязи, приклеивающей мастики и обезжиривается путем протирки ее ветошью, смоченной в растворителе Р-4, ацетоне или бензине. (Поверхности, обезжиренные за 1,5–2 часа до нанесения на них клеевого состава, подлежат повторному обезжириванию).

Нанесение клеевых составов на обезжиренные поверхности фольги можно производить с помощью кисти (вручную) или распылением. При этом клей следует наносить как на поверхность фольги полосы, так и на поверхность ковра. Для нанесения распылением можно применять установку СО-21А, СО-150 или любую установку, которая применяется для нанесения приклеивающих мастик. При нанесении кистью рабочий состав клея к месту употребления доставляется в специальных бачках (термосах).

Наклейка производится путем укладки полосы с клеевым слоем по клеевому слою рулонного ковра с последующей прокаткой ее ручным катком.

Проклеенные стыки фольгоизола защищаются дополнительной приклейкой полос изола шириной 200мм на битумной мастике.

Приклейку фольгоизола к нижнему слою изола при выведении ее на вертикальную поверхность выполнять на высоту 400–500мм, на эту же высоту приклеивать и второй слой гидроизоляции.

Входящие углы экрана из фольгоизола заделываются по месту с помощью треугольного сегмента, которому придается шаровидная поверхность с помощью деревянного шаблона по форме входящего угла.

Наклейка верхнего слоя гидроизоляции допускается после приемки экрана из фольгоизола по акту на скрытые работы.

Ч. Техника безопасности при изготовлении клея.

1. Все работы, связанные с приготовлением клея следует проводить вне сооружений (на открытом воздухе), проявляя необходимую осторожность при введении отвердителя в приготовленную смесь.

2. Нанесение клея на склеиваемые поверхности, а также его отверждение необходимо проводить с использованием вытяжной вентиляции.

3. При попадании на кожу клея или его составных частей (смолы, отвердителя) необходимо немедленно удалить его при помощи тампона, смоченного ацетоном и вымыть теплой водой с мылом.

4. После окончания работы с клеем необходимо вымыть руки теплой водой с мылом и обработать кремом на основе ланолина.

Привязан

Инв. №

Инв. № подл. | Подпись и дата | Взам. инв. №

ТП Г.2-IV-3.90 -АР

ГИП	Самитов		11.89	Заглубленное здание вспомогательного назначения	Стадия	Лист	Листов
Нач.отд.	Федотов		11.89		Р	23	
Н.контр.	Степнов		11.89				
Гл.спец.	Степнов		11.89	Экранизация сооружения.	Гипрокоммундортранс г. Москва		
Исполн.	Тимонина		11.89				

Копировал: 24383-01 26 Формат: А2

Альбом 2

Устройство экрана и гидроизоляции по фундаментной плите

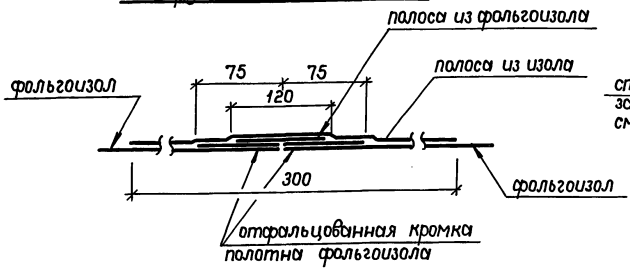

Узел примыкания экрана к закладным деталям

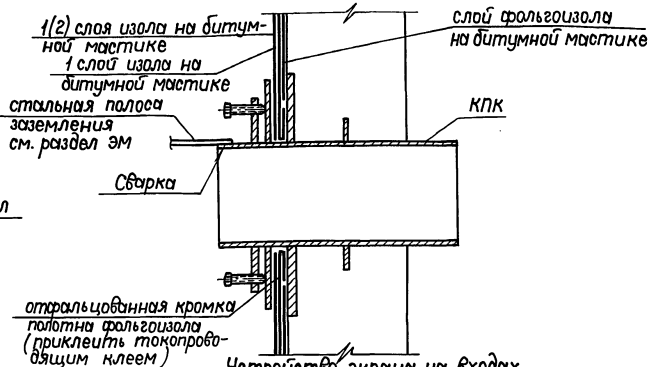

Устройство экрана и гидроизоляции по покрытию

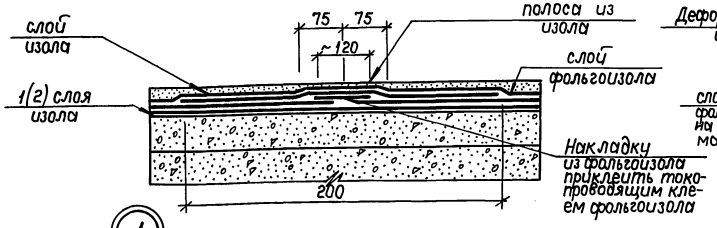

Устройство экрана на входах.

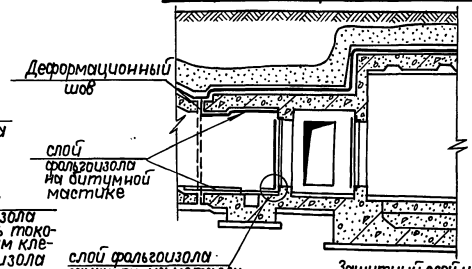

1 Устройство экрана и гидроизоляции по стене

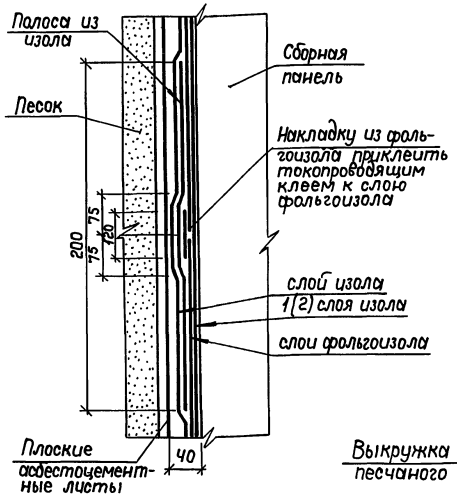

2 Усиление углов здания

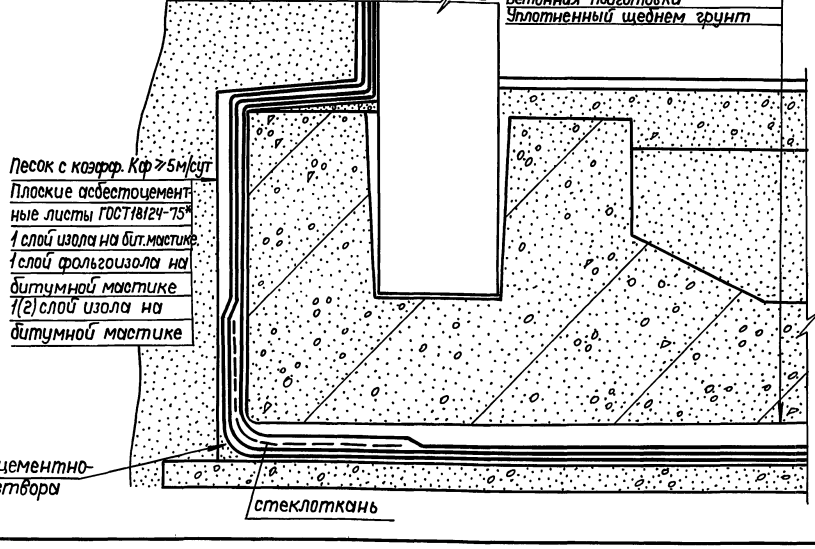

Технология приготовления токопроводящих клеевых составов.

Электропроводящие клеевые составы, применяемые для электрического контакта взамен сварки и пайки получают как правило, наполнением выпускаемых промышленностью клеев или смол высокодисперсными металлическими порошками. Для достижения электропроводности клеевого слоя частицы наполнителя должны находиться в непосредственном контакте друг с другом и с поверхностью, на которую они наносятся. Это условие достигается за счет введения в клеевую композицию от 90 до 400 массовых частей мелкодисперсных металлических порошков. В качестве наполнителей используются порошок никелевый, цинковая пыль, специально обработанный чешуйчатый графит и др. Выбор этих наполнителей обусловлен тем, что их частицы не имеют на поверхности окисной пленки, ухудшающей электропроводимость при контакте частиц между собой.

Лучшей электропроводностью обладает эпоксидный клей с никелевым порошком, размеры зерен которого не превышают 3мк. С увеличением размеров зерен продимость снижается.

Приготовление клеевых электропроводящих составов может производиться как централизованно в специализированном цехе, так и непосредственно на строительной площадке путем механического смещения компонентов в вихревом диспергаторе (марок ВД-75У или СО128) или в других смесителях (например, клеемешалка СО-588), обеспечивающих гомогенность получаемой смеси. Клеевые составы, применяемые с отвердителем (например, с полиэтиленполиамином или отвердителем), при централизованном приготовлении готовятся в виде полуфабрикатов-составов без отвердителя. (Отвердитель в этом случае в полуфабрикат вводится на строительной площадке непосредственно перед применением).

Компоненты состава загружаются в диспергатор в соответствии с приведенной в таблице дозировкой в следующем порядке. Сначала вводится основа клея (эпоксидная смола, эпоксидная шпатлевка или фенолформальдегидный грунт), которая перемешивается в течение 3 мин. Затем загружается порциями (по 1/3 от дозировки на один замес) наполнитель (никелевый или металлический порошок или цинковая пыль). Полученная смесь перемешивается в течение 5 мин. до однородного состояния. В случае применения смесителей с меньшей, чем у диспергаторов скоростью вращения мешания, время перемешивания увеличивается до 10 мин.

Готовая клеевая смесь (полуфабрикат) сливается в емкость для готовой продукции или в тару для транспортировки к месту применения.

Данные в скобках для водонасыщенных грунтов.

Привязан

Инв. №

Инв. № подл. | Подпись и дата | Взам. инв. №

				ТП Г.2-IV-3.90 -АР			
ГИП	Самитов		11.89	Заглубленное здание вспомогательного назначения	Стадия	Лист	Листов
Нач. отд.	Федотов		11.89		Р	24	
Н. контр.	Степнов		11.89				
Гл. спец.	Степнов		11.89	Экранизация сооружения. Узлы.	Гипрокоммундортранс г. Москва		
Исполн.	Тимонина		11.89				

Копировал: ГИ 24383-01 27 Формат: А2

Альбом 2

Оголовок над резервуарами топлива

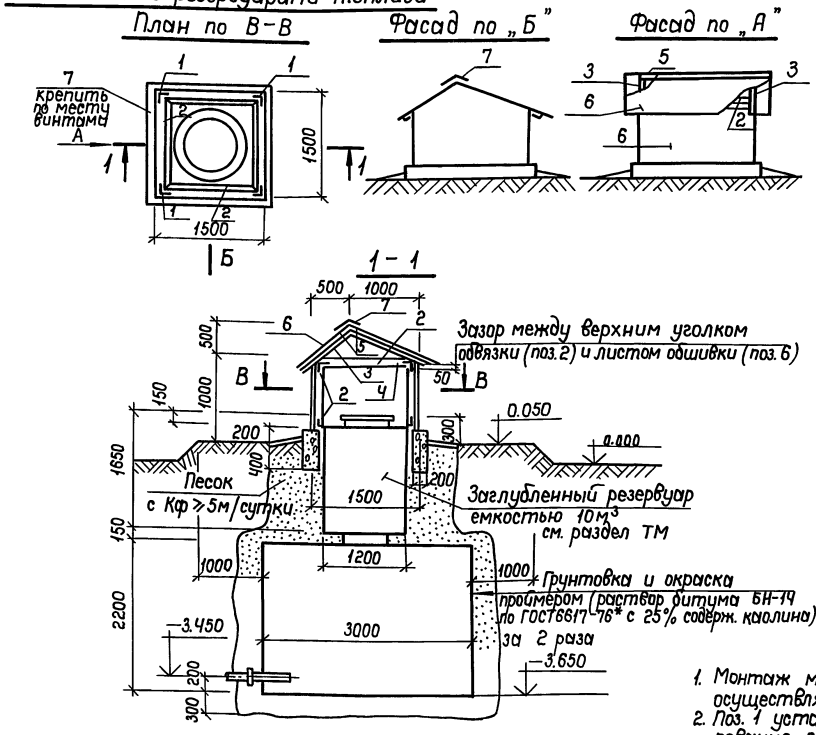

Приемный колодец

Разрез 2-2

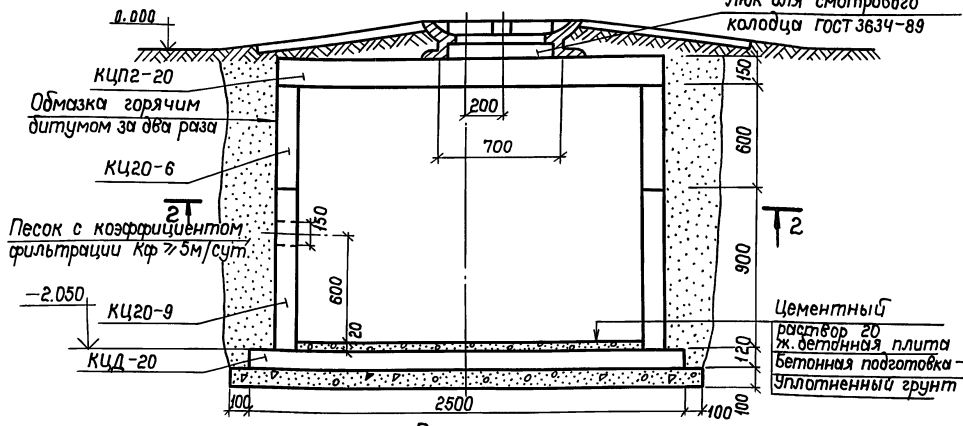

План

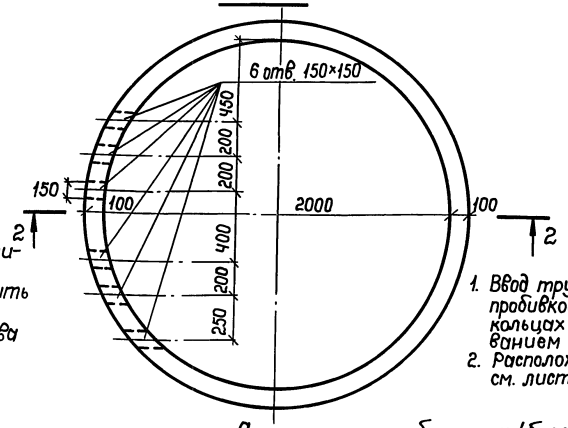

1. Монтаж металлоконструкций осуществляется на сборке.
2. Поз. 1 установить во время бетонирования ленточного фундамента.
3. Металлические элементы окрасить масляными красками за 2 раза.
4. Расположение резервуаров топлива см. лист генплана (альбом 1).

1. Ввод труб в колодец осуществляется пробивкой отверстий в стеновых кольцах и последующим замоноличиванием оставшихся зазоров.
2. Расположение приемного колодца см. лист генплана.

Спецификация элементов на 1 оголовок

Формат	Зона	Поз.	Обозначение	Наименование	Кол.	Примеч.
А4		1	Уголок $\frac{Б-75\times75\times5\ ГОСТ\ 8509-86}{Ст.3сп\ ГОСТ\ 535-79*}$ е=800	Обвязочный уголок	4	
"		2	Уголок $\frac{Б-50\times50\times5\ ГОСТ\ 8509-86*}{Ст.3сп\ ГОСТ\ 535-79*}$ е=1500	"	8	
"		3	" е=700	"	2	
"		4	" е=1150	"	2	
"		5	Полоса $\frac{8\times100\ ГОСТ\ 103-76}{Ст.3\ ГОСТ\ 535-79*}$ е=1500		2	
				Материалы		
				Бетон марки 150	1	м³
		6	ГОСТ 18124-75*	Плоские асбестоцементные листы	10	м²
		7	ГОСТ 8423-75	Коньковая деталь	1,5	п.м.

Ведомость расхода стали на элемент, кг

Марка элемента	Изделия закладные					Общий расход
	Прокат марки					
	В ст. 3 сп					
	ГОСТ 8509-86			ГОСТ 103-78*		
	L5/5×5	L75/7,5×5	Итого	8×100	Итого	
Закладные в оголовке	59.2	18.6	77.8	18.8	18.8	96.6

Спецификация сборных ж/б элементов на колодец

Марка	Обозначение	Наименование	Кол.	Масса ед.кг	Примечание
КЦП2-20	ГОСТ 8020-80	Плита перекрытия	1	1280	
КЦ20-6	—"—	Кольцо стеновое	1	980	
КЦ20-9	—"—	—"—	1	1470	
КЦД-20	—"—	Плита днища	1	1470	
тип Т	ГОСТ 3634-89	Люк	1		

ТП Г.2-IV-3.90 -АР

					Стадия	Лист	Листов
Привязан	ГИП	Самитов		12.89	Заглубленное здание вспомогательного назначения	Р	25
	Нач. отд.	Федотов		12.89			
	Н. контр.	Степнов		12.89			
	Гл. спец.	Степнов		12.89	Оголовок над резервуарами топлива. План. Разрезы. Фасад. Приемный колодец. План. Разрез.	Гипрокоммундортранс г. Москва	
Инв. №	Исполн.	Кульков		12.89			

Инв. № подл. | Подпись и дата | Взам. инв. №

Копировал: 24383-01 28 Формат: А2

Альбом 2

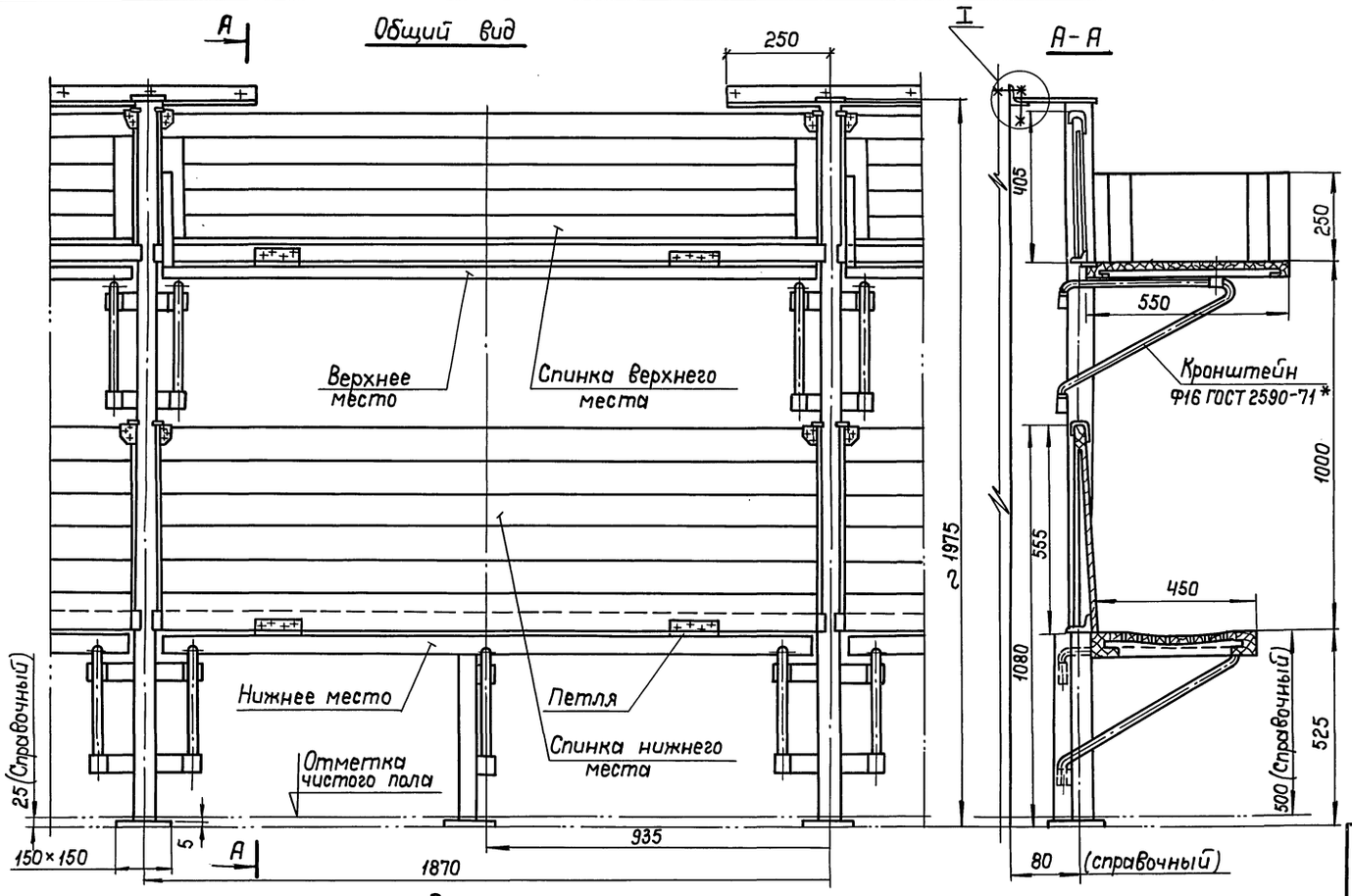

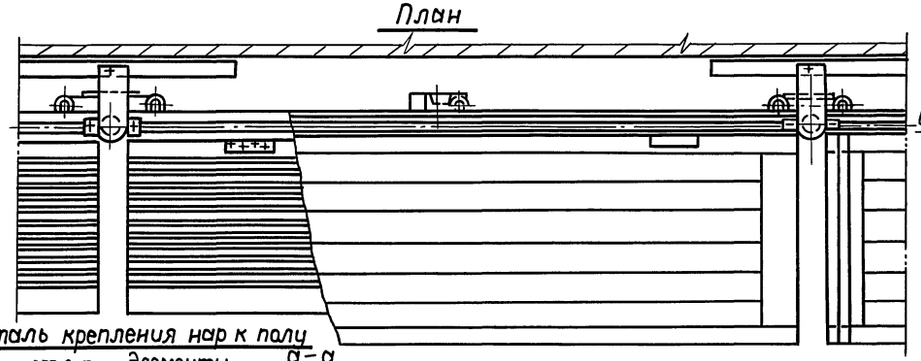

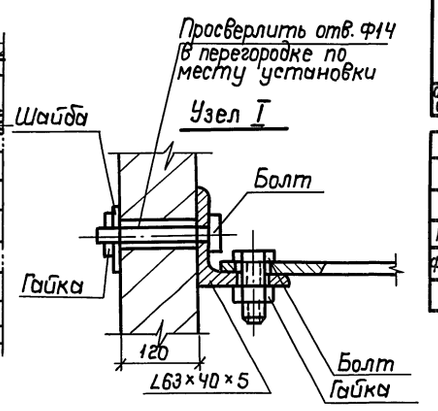

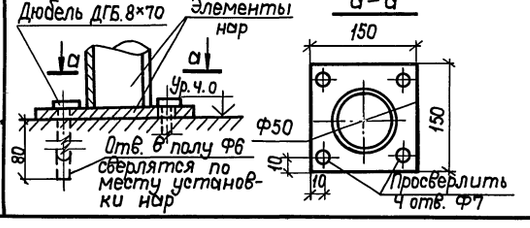

Общие пояснения.

1. Разработка рабочих чертежей откидных мест выполняется при привязке проекта.
2. Опытный экземпляр секции испытать на прочность и жесткость для доводки основных соединительных размеров.
3. Каркас металлический имеет сварную конструкцию и состоит из стоек, выполненных из труб Ф=50 по ГОСТ 3262-75* и продольных стяжек из уголковой стали. Каркас также имеет убирающиеся во внутрь кронштейны, которые служат опорами для опускающихся вниз верхнего и нижнего мест для отдыха.
4. Сварку каркаса производить электродами Э-42А по ГОСТ 9467-75. Сварные швы зачистить, острые кромки притупить. Конструкцию грунтовать грунтовкой ГФ-021 по ГОСТ 25125-82 и окрасить эмалью ПФ-115 по ГОСТ 6465-76* за два раза.
5. Деревянные конструкции обработать антисептическим раствором и покрыть огнезащитным составом „Экран-Д" ТУ-400-1/407-3-78 и подавать к месту сборки изделия в законченном виде. Места сочленения клеить казеиновым клеем по ГОСТ 17626-81.

Ведомость расхода стали на элемент, кг

Марка элемента	Изделия закладные									
	Арматура класса		Прокат марки							
	АI		В ст. 3 сп							
	ГОСТ 5781-82*		ГОСТ 8510-86		ГОСТ 8278-83*		ГОСТ 19903-74*			
	Ф16	Итого	L6,3/4×5	Итого	[50	Итого	-5	-6	-25	Итого
откидные места для отдыха	9,5	9,5	15,0	15,0	2,5	2,5	3,0	1,0	8,0	12,0

ГОСТ 3262-75*			Общий расход
Ф20×2,8	Ф50×3,5	Итого	
1,0	20,0	21,0	60,0

Материалы: Бруски стеновые /ГОСТ 8486-86**/ - 0,03 м³, метизы - 1,6 кг.

Привязан	Гип	Самитов		11.89	ТП Г.2-IV-3.90 - АРИ		
	Нач.отд	Федотов		11.89	Заглубленное здание вспомогательного назначения	Стадия	Лист	Листов
	Н.контр	Степнов		11.89		Р	1	3
	Рук. гр.	Степнов		11.89	Двухярусные откидные места для отдыха. Общий вид. Ведомость расхода материалов.	Гипрокоммундортранс г. Москва		
Инв. №	Исполн.	Тимонина		11.89				

Инв. № подл. | Подпись и дата | Взам. инв. №

Копировал: 24383-01 29 Формат: А2

Альбом 2

Стеллаж

Общий вид

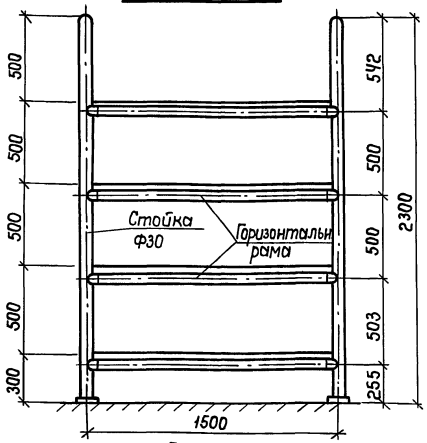

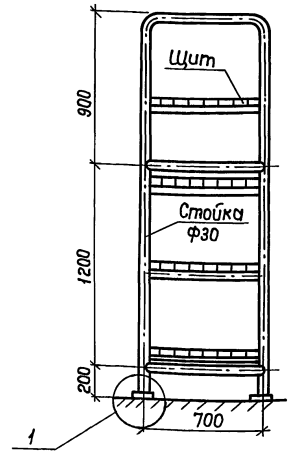

План

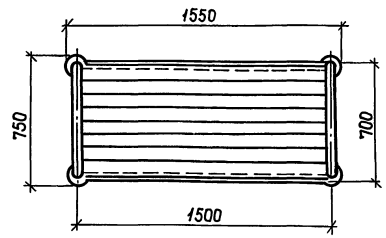

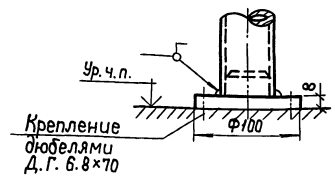

Окно выдачи

Общий вид

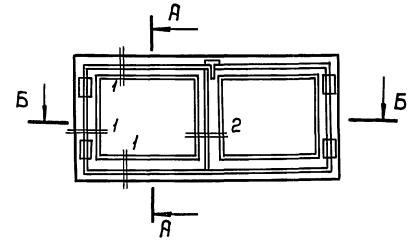

Разрез А-А

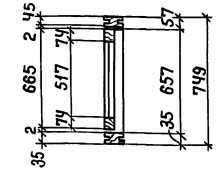

Разрез Б-Б

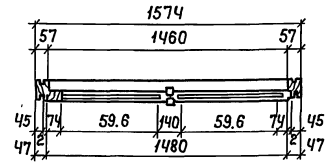

Сечение 2-2

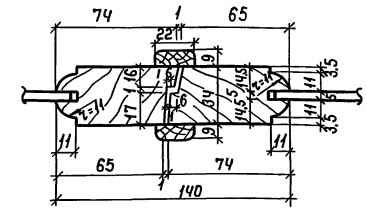

Ведомость расхода стали на элемент, кг

Марка элемента	Изделия закладные. Прокат марки В ст. 3 сп. ГОСТ 8734-75* Ф25×2	Ф30×2.5	Итого	ГОСТ 103-76* −8	Итого	Общий расход
Стеллаж	10.0	30.0	40.0	1.0	1.0	41.0

Материалы: пиломатериалы − 0,08 м³
метизы − 3,0 кг

1. Рабочие чертежи стеллажа и окна выдачи разрабатываются при привязке проекта.
2. Металлический каркас сварной конструкции выполняются из труб Ф30 и Ф25 по ГОСТ 8734-75*
3. Сварку производить электродами Э-42А по ГОСТ 9467-75.
4. Конструкцию грунтовать грунтовкой ГФ-021 по ГОСТ 25125-82 и красить эмалью ПФ115 по ГОСТ 6465-76* за два раза.
5. Деревянные конструкции обработать антисептическим раствором и покрыть огнезащитным составом „Экран-Д" ТУ-400-1/407-3-78.

Расход материалов: пиломатериалы − 0.02 м³
метизы − 0,5 кг

1. Рабочие чертежи окна выдачи разрабатываются при привязке проекта.
2. Конструкцию обработать антисептическим раствором и покрыть огнезащитным составом „Экран-Д" ТУ-400-1/407-3-78.

					ТП Г.2-IV-3.90 −АРИ		
Привязан	ГИП	Самитов		11.89	Заглубленное здание вспомогательного назначения	Стадия: Р	Лист: 2	Листов:
	Нач.отд	Федотов		11.89				
	Н.контр.	Степнов		11.89				
	Рук. гр.	Степнов		11.89	Стеллаж и окно выдачи. Общий вид. Ведомость расхода материалов.	Гипрокоммунодортранс г. Москва		
Инв. №	Исполн.	Тимонина		11.89				

Инв. № подл. | Подпись и дата | Взам. инв. №

Копировал: 24383-01 30 Формат: А2

Дверь Д-1

Полотно

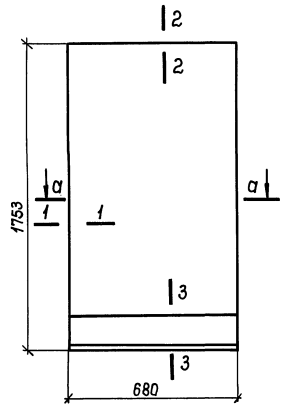

Дверная коробка

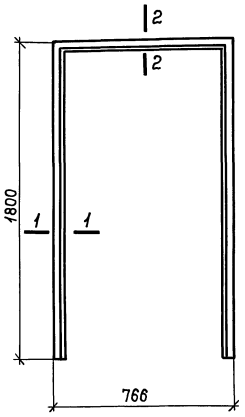

1-1

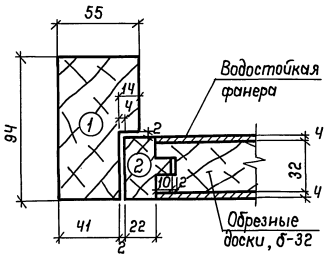

2-2

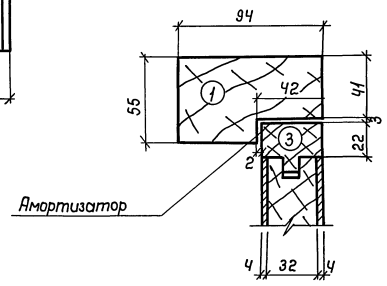

а-а

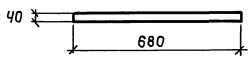

Спецификация на 1 изделие

N п/п	Элементы изделия	Ед. изм.	Кол-во ед. Д-1
1	Древесина коробки	$м^3$	0,023
2	Древесина полотна	$м^3$	0.055
3	Водостойкая фанера типа ФСФ ГОСТ3916-	$м^2$	2,2
4	Петли ПНЦ 130 ГОСТ 5088-78	шт.	3
5	Замок ЗВЦ ГОСТ 5089-80	шт.	1
6	Ручка дверная	шт.	2
7	Останов дверной ГОСТ 5091-78*	шт.	1
8	Отбойный лист из гетинакса ГОСТ 2718-74*	$м^2$	0,27
9	Амортизация из губчатой резины	шт.	3
10	Пружина ПСП ГОСТ 5091-78*	шт.	1

1. Дверь Д-1 запроектирована применительно сер. 1.136.5-19 альбом 1. „Двери деревянные входные и служебные для жилых и общественных зданий и двери деревянные входные и тамбурные." с изменением габаритных размеров.
2. Габариты дверных проемов даны в ведомости дверей на черт. АР-
3. Двери окрасить масляной краской за 2 раза.
4. Расход древесины определен в черновых заготовках.
5. Порода, качество и влажность древесины отклонения в размерах, требования к обработке, сорт изделия, правила приемки, хранения и транспортирования должны отвечать требованиям ГОСТ 23166-78.

3-3

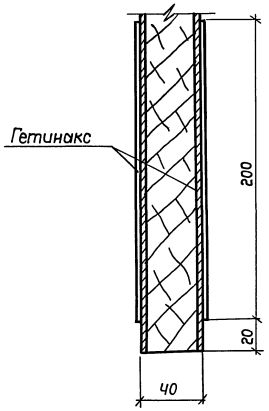

Сечения брусков

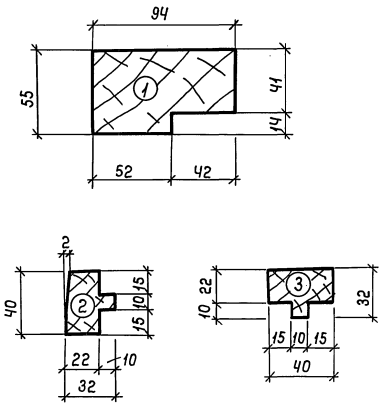

Дверная ручка

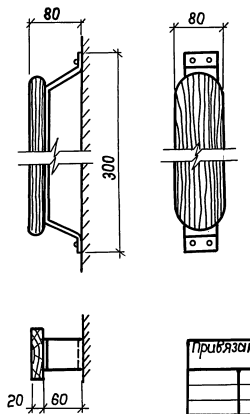

Привязан				ТП Г.2-IV-3.90 -АРИ		
	ГИП	Самитов	11.89	Заглубленное здание вспомогательного назначения	Стадия	Лист	Листов
	Нач.отд	Федотов	11.89		Р	3	3
	Н.контр.	Степнов	11.89				
	Рук. гр.	Степнов	11.89	Дверь Д-1. Спецификация материалов.	Гипрокоммунтрансс г. Москва		
Инв. №	Исполн.	Тимонина	11.89				

Копировал: 24383-01 31 Формат: А2

Инв. № подл. | Подпись и дата | Взам. инв. №

Альбом 2

Ведомость рабочих чертежей основного комплекта КЖ

N п/п	Наименование	Примеч.
1	Общие данные. (Начало).	
2	Общие данные. (Окончание).	
3	Фундаментная плита. План выпусков. Сечения.	
4	Спецификация арматурных изделий на выпуски из плиты, на монолитные колонны и Фам-6. Ведомость.	
5	Фундаментная плита. Армирование. Разрезы 1-1÷3-3.	
6	Фундаментная плита. Спецификация. (сухие грунты).	
7	Фундаментная плита. Спецификация. (водонасыщенные грунты).	
8	Монтажная схема железобетонных конструкций. Спецификация.	
9	Раскладка соединительных каркасов в шпонках. Спецификация.	
10	Армирование монолитной части покрытия. Спецификация. Ведомость.	
11	Монолитный участок покрытия. Армирование. Спецификация.	
12	Монолитные стеновые панели МСП1-МСП6. Армирование.	
13	Монолитные стеновые панели МСП1-МСП6. Спецификация. Ведомость.	
14	Экструзионные перегородки. Схема раскладки. Детали. Спецификация.	
15	Экструзионные перегородки. Узлы. Спецификация. Ведомость расхода стали.	
16	Армокирпичные перегородки (Вариант). Детали. Спецификация. Ведомость.	
17	Армирование монолитных жел-бет. перегородок. Спецификация. Ведомости.	
18	Резервуар для воды. Армирование. Спецификация. Ведомости.	
19	Металлическая рубашка резервуара для воды. Узлы. Спецификация. Ведомости.	

Продолжение

N п/п	Наименование	Примеч.
20	Звукопоглощающая облицовка стен. Спецификация.	
21	Монорельс для подвески тельферов. Узлы. Спецификация. Ведомость.	
22	План раскладки закладных изделий в покрытии. Спецификация. Ведомость.	
23	План раскладки закладных изделий в стенах и перегородках в осях „А÷В."	
24	План раскладки закладных изделий в стенах и перегородках в осях „В-Д."	
25	Узлы крепления закладных изделий. Спецификация.	
26	Тамбур-шлюз входа №1. Армирование плиты П-1.	
27	Тамбур-шлюз входа №1. Армирование стен С-1÷С-4.	
28	Тамбур-шлюз входа №1. Армирование стен С-5÷С-8.	
29	Тамбур-шлюз входа №1. Армирование плиты П-2. Ведомость. Спецификация (Начало).	
30	Тамбур-шлюз входа №1. Спецификация (Окончание). Ведомость расхода стали.	
31	Тамбур входа №2. Армирование стен С-1, С-2, плиты П1.	
32	Тамбур входа №2. Армирование стен С-3, С-4, плиты П-2, Ведомость.	
33	Тамбур входа №2. Спецификация. Ведомость.	
34	Наклонный вход №1. Армирование.	
35	Наклонный вход №1. Спецификация. Ведомости.	
36	Наклонный вход №2. Армирование.	
37	Наклонный вход №2. Спецификация. Ведомости.	
38	Наклонные входы №1,2. Раскладки сборных элементов. Спецификация.	
39	Компенсационный колодец №1. Армирование стен С-1; С-2; С-3, плиты П-1.	
40	Компенсационный колодец №1. Армирование плиты П2. Спецификация. Ведомости.	
41	Конструкция подшивного потолка. Узлы. Сечения. Спецификация.	
42	Антенный павильон. Фундаменты. Покрытие. Спецификация.	
43	Стойки опор и анкерные фундаменты. Спецификация. Ведомости.	

Ведомость объемов сборных бетонных и железобетонных конструкций по рабочим чертежам основного комплекта марки КЖ.*

N п/п	Наименование группы элементов конструкций.	Код	Кол. м3	Примеч.
1	Блоки стен подвалов	574106	36,8	
2	Балки	582200	34,1	
3	Элементы рам	582700	38,3	
4	Панели стеновые	583100	90,2	
5	Плиты покрытий	584100	58,4	
6	Конструкции и детали каналов	585800	7,8	
7	Элементы лестниц	589100	2,3	
8	Детали смотровых колодцев	585500	4,5	
	Всего бетона и железобетона		272,4	

*Материалы на изготовление сборных бетонных и железобетонных конструкций учтены в ведомости потребности в материалах и отдельно не учитываются.

Типовой проект разработан в соответствии с действующими нормами и правилами и обеспечивает пожаровзрывобезопасную и взрывобезопасную эксплуатацию сооружения при соблюдении требований, предусмотренных проектом мероприятий.

Главный инженер проекта Самитов

Привязан:

Инв.№

ТП Г.2-IV-3.90 -КЖ

ГИП	Самитов		10.89
Нач.отд	Федотов		10.89
Н.контр.	Климов		10.89
Гл.спец	Климов		10.89
Нач.гр.	Смольянинова		10.89
Исполн.	Соловова		10.89

Заглубленное здание вспомогательного назначения

Стадия	Лист	Листов
Р	1	43

Общие данные (начало)

Гипрокоммундортранс г. Москва

Копировал: Фрей 24383-01 32 Формат А2

Инв.№ подл. | Подп. и дата | Взам.инв.№ | Инв.№ дубл. | Подп. и дата | Нач.гр. ап | Нач.гр. ВК | Нач.гр. ЭМ | Нач.гр. ТМ | Нач.гр. АПТ | Нач.гр. ОВ | Нач.гр. ТХ | Нач.гр. ГСН | Нач.гр. ГСМ | Нач.гр. ГСМ | Нач.гр. ГСМ

Альбом 2

Ведомость спецификаций

Лист	Наименование	Примеч.
4	Спецификация арматурных изделий на выпуски из плиты (сухие грунты). Спецификация арматурных изделий на выпуски из плиты (водонасыщенные грунты).	
	Спецификация арматурных изделий на колонны. Спецификация арматурных изделий на Фом-6.	
6	Спецификация арматурных изделий на фундаментную плиту (сухие грунты).	
7	Спецификация арматурных изделий на фундаментную плиту (водонасыщенные грунты).	
8	Спецификация железобетонных конструкций.	
9	Спецификация арматурных изделий на соединительные каркасы и сетки.	
10	Спецификация арматурных изделий на монолитную часть покрытия.	
11	Спецификация арматурных изделий на монолитный участок покрытия.	
13	Спецификация арматурных изделий на монолитные стеновые панели МСП1÷МСП6 (для сухих грунтов).	
	Спецификация арматурных изделий на монолитные стеновые панели МСП1÷МСП6 (для водонасыщенных грунтов).	
14	Спецификация асбестоцементных экструзионных панелей.	
15	Спецификация крепежных элементов на экструзионные перегородки.	
16	Спецификация арматурных изделий на кирпичные перегородки.	
17	Спецификация арматурных изделий на железобетонные перегородки.	
18	Спецификация арматурных изделий на резервуар для воды.	
19	Спецификация металлических изделий на рубашку резервуара для воды.	

Ведомость спецификаций

Лист	Наименование	Примеч.
20	Спецификация закладных изделий на звукопоглощающую облицовку стен.	
21	Спецификация металлических изделий на монорельс.	
22	Спецификация закладных изделий в покрытии.	
25	Спецификация закладных изделий в стенах и перегородках.	
29,30	Спецификация арматурных изделий на тамбур-шлюз входа №1.	
33	Спецификация арматурных изделий на тамбур-входа №2.	
35	Спецификация арматурных изделий на наклонный вход №1.	
37	Спецификация арматурных изделий на наклонный вход №2.	
38	Спецификация сборных элементов на наклонный вход №1, №2.	
40	Спецификация арматурных изделий на компенсационный колодец №1.	
41	Спецификация деталей на конструкцию подшивного потолка.	
42	Спецификация сборных элементов на антенный павильон.	
43	Спецификация арматурных изделий на анкерные фундаменты.	

Ведомость ссылочных и прилагаемых документов

Обозначение	Наименование	Примеч.
	Ссылочные документы	
4-01-01/80 Вып. 0-2, 1, 2, 4, 5	Унифицированные сборно-монолитные конструкции заглубленных помещений с перекрытием балочного типа.	
03.005-6 Вып. 0;2	Входы, подземные галереи, тамбуры и шлюзы, аварийные входы, грузовые выезды, рампы из сборных ж.б. блоков в убежищах II÷IV классов.	
ГОСТ 8717.0-84	Ступени железобетонные и бетонные.	
ГОСТ 13579-78	Блоки бетонные для стен подвалов.	
3.006.1-2.87 вып.2	Сборные железобетонные каналы и тоннели из лотковых элементов.	
03.005-8 Вып. 0-1, 0-2, 1, 2	Монолитные железобетонные тамбуры и входы, колодцы связи и устройства на вводах коммуникаций, гравийные фильтры и оголовки защитных сооружений типа „В" II-IV классов защиты.	
ТДК-Н-1-70 часть II; разд. II альбом 2	Аварийные входы, воздухозаборные, воздуховыбросные и газовыхлопные устройства.	
1.400-6/76. Вып. 1	Унифицированные закладные детали сборных железобетонных конструкций зданий промышленных предприятий.	
1.000.8-1	Панели асбестоцементные экструзионные для стен покрытий и перегородок зданий различного назначения.	
	Прилагаемые документы.	
Г.2-IV-3.90 альб. 3	Строительные изделия.	
Г.2-IV-3.90 альб. 11	Ведомости потребности в материалах.	
Г.2-IV-3.90 альб. 2	Организация строительства.	

Привязан:

Инв.№

ТП Г.2-IV-3.90 -КЖ

ГИП	Сапитов		11.89
Нач.отд	Федотов		11.89
Н.контр	Климов		11.89
Гл.спец	Климов		11.89
Нач.гр.	Стольникова		11.89
Исполн.	Соловьева		11.89

Заглублённое здание вспомогательного назначения

Стадия	Лист	Листов
Р	2	

Общие данные. (окончание).

Гипракоммундортранс г. Москва

Копировал: Фурай - 24383-01 33 Формат А2

Инв.№ подл. | Подп. и дата | Взам.инв.№

Альбом 2

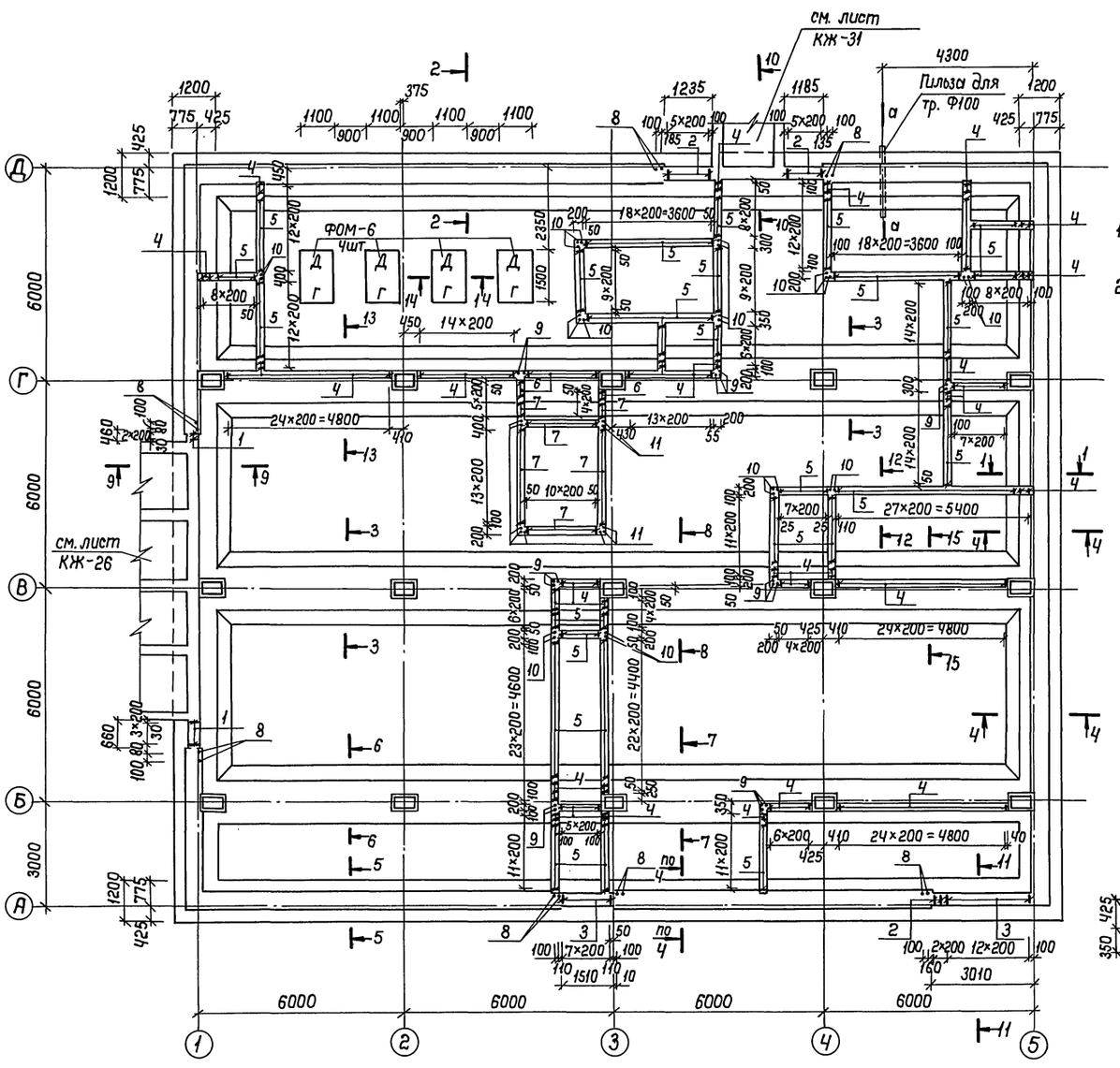

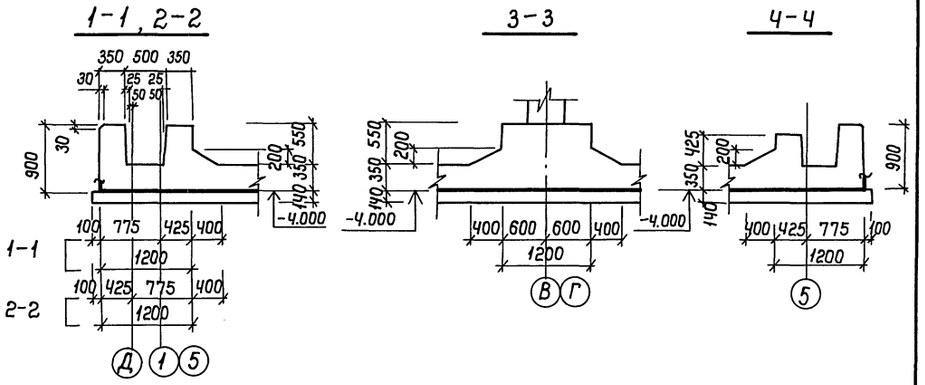

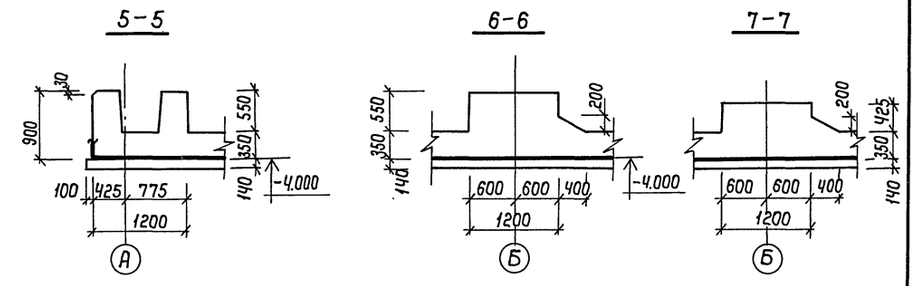

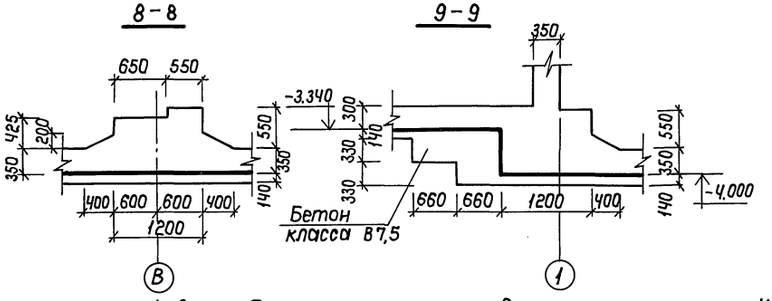

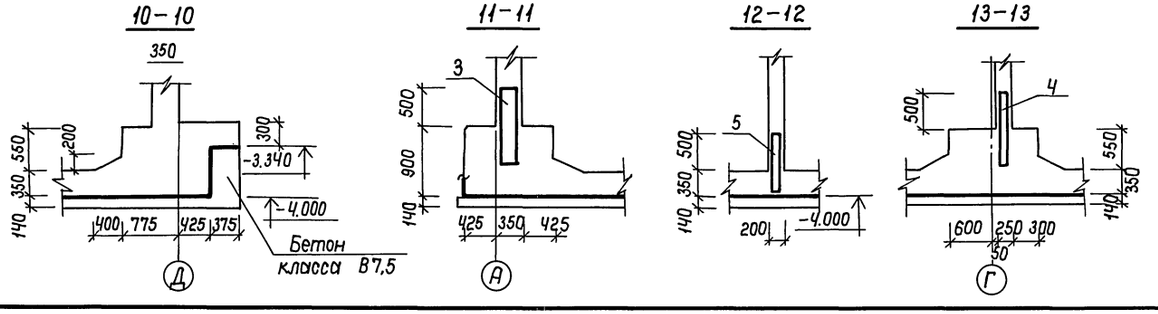

1. Данный лист смотреть совместно с листами 4; 5.
2. Сечения 14-14, 15-15, а-а даны на листе КЖ-4.
3. До бетонирования фундаментной плиты заложить гильзу для тр. Ф100 (см. сеч. а-а).

				ТП Г.2-IV-3.90 -КЖ		
Привязан				Заглубленное здание вспомогательного назначения	Стадия	Лист	Листов
					Р	3	
Инв. №	Гип	Самитов	10.89	Фундаментная плита. План выпусков. Сечения.	Гипрокоммундортранс г. Москва		
	Нач.отд.	Федотов	10.89				
	Н.контр.	Климов	10.89				
	Гл.спец.	Климов	10.89				
	Инжен.	Смольянинова	10.89				
	Исполн.	Смольянинова	10.89				

Инв. № подл. | Подпись и дата | Взам. инв. №

Копировал: 24383-01 34 Формат: А2

Альбом 2

Спецификация арматурных изделий на выпуски из плиты

Формат	Зона	Поз.	Обозначение	Наименование	Кол.	Примеч.
				Сухие грунты		
				Сборочные единицы		
А3		1	Альбом 3 кжи.9	Каркас плоский Кр1	7	
А3		2	—"— кжи.9-01	" Кр2	14	
А3		3	—"— кжи.10	" Кр3	21	
А3		4	—"— кжи.10-01	" Кр4	185	
А3		5	—"— кжи.10-02	" Кр5	321	
А3		6	—"— кжи.10-03	" Кр6	16	
А3		7	—"— кжи.10-04	" Кр7	56	
				Детали		
БЧ		8	Альбом 2 кж-4	Ф12 А-III ГОСТ 5781-82* ℓ=1000	14	0,9кг
				Ф10 А-III ГОСТ 5781-82*		
БЧ		9	—"—	ℓ=950	18	0,6кг
БЧ		10	—"—	ℓ=1300	26	0,8кг
БЧ		11	—"—	Ф12 А-III ГОСТ 5781-82* ℓ=1300	10	1,2кг
				Материал		
				Бетон класса В7,5	5,7	м³

Спецификация арматурных изделий на выпуски из плиты.

Формат	Зона	Поз.	Обозначение	Наименование	Кол.	Примеч.
				Водонасыщенные грунты		
				Сборочные единицы		
А3		1	Альбом 3 кжи.9-01	Каркас плоский Кр2	7	
А3		2	—"— кжи.9-02	Кр8	14	
А3		3	—"— кжи.10	Кр3	21	
А3		4	—"— кжи.10-01	Кр4	185	
А3		5	—"— кжи.10-02	Кр5	321	
А3		6	—"— кжи.10-03	Кр6	16	
А3		7	—"— кжи.10-04	Кр7	56	
				Детали		
БЧ		8	Альбом 2 кж-4	Ф12 А-III ГОСТ 5781-82* ℓ=1000	14	0,9кг
				Ф10 А-III ГОСТ 5781-82*		
БЧ		9	—"—	ℓ=950	18	0,6кг
БЧ		10	—"—	ℓ=1300	26	0,8кг
БЧ		11	—"—	Ф12 А-III ГОСТ 5781-82* ℓ=1300	10	1,2кг
				Материал		
				Бетон класса В7,5	5,7	м³

14-14

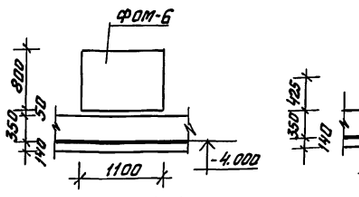

15-15

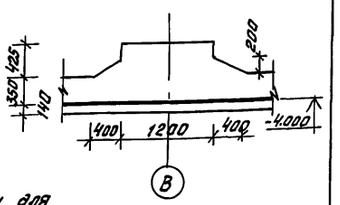

а-а

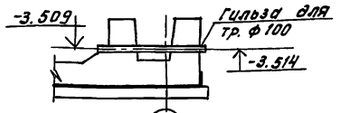

Ведомость расхода стали, кг

Наименование		Изделия арматурные: Арматура класса А-I ГОСТ 5781-82* Ф6	Ф8	Ф12	Итого
Выпуски из фундаментной плиты	сухие грунты	—	106,3	—	106,3
	водонасыщ. грунты	—	106,3	—	106,3
Монолитные колонны		81,4	192,0	—	273,4
ФОМ-6		—	24,3	207,2	231,5

Спецификация арматурных изделий на колонны

Формат	Зона	Поз.	Обозначение	Наименование	Кол.	Примеч.
				КМ5 (9шт)		
				Сборочные единицы		
А4		1	У-01-01/80.4-10000-04	Каркас пространств. КП94-1	9	
А4		2	-11000	КП97	9	
А4		4	-00100-05	Сетка С93	36	
				Материал		
				Бетон класса В25	8,5	м³
				КМ6 (6шт)		
				Сборочные единицы		
А4		1	У-01-01/80.4-10000-02	Каркас пространств. КП94	6	
А4		3	-00080	Каркас плоский Кр67	6	
А4		4	-00100-05	Сетка С93	24	
				Детали		
БЧ		5	У-01-01/80.4-00132-01	Ф10 А-III ГОСТ 5781-82* ℓ=500	144	0,3кг
				Материал		
				Бетон класса В25	5,64	м³

Спецификация арматурных изделий на ФОМ-6

Формат	Зона	Поз.	Обозначение	Наименование	Кол.	Примеч.
				ФОМ-6 (4шт)		
				Сборочные единицы		
А3		5	03.005-8.1-22000-04	Сетка С-8	4	
				Детали		
БЧ		17	03.005-8.0-2-410	Ф12 А-I ГОСТ 5781-82* ℓ=2120	32	2,4кг
БЧ		18	-411	ℓ=3120	24	2,8кг
				Материал		
				Распред. арматура		
БЧ		26	03.005-8.0-2-403	Ф8 А-I ГОСТ 5781-82*	61,6	м.п.
				Бетон класса В15	5,2	м³

Продолжение ведомости

Изделия арматурные: Арматура класса А-III ГОСТ 5781-82* Ф8	Ф10	Ф12	Ф16	Ф18	Ф20	Итого	Всего
378,1	31,6	182,5	—	28,0	17,5	837,7	744,0
372,1	31,6	188,5	22,4	14,0	—	628,6	734,9
—	43,2	—	640,2	—	—	684,0	957,4
—	—	—	—	—	—	—	231,5

1. Данный лист смотреть совместно с листом 3;
2. Армирование колонн см. серию У-01-01/80, Вып. 0-2, фундаменты под оборудование см. серию 03.005-8 Вып. 0-1.

Привязан:

Инв. №

				ТП Г.2-IV-3.90 -КЖ	
ГИП	Самитов		10.89	Заглубленное здание вспомогательного назначения	Стадия: Р; Лист: 4; Листов:
Нач. отд	Федотов		10.89		
Н. контр.	Климов		10.89		
Гл. спец	Климов		10.89	Спецификации арматурных изделий на выпуски из плиты, на монолитные колонны, ФОМ-6. Ведомость.	Гипракоммунвартранс г. Москва
Нач. гр	Стольянинова		10.89		
Исполн.	Стольянинова		10.89		

Инв. № подл. | Подп. и дата | Взам. инв. №

Копировал: Фрейтер

Альбом 2

Раскладка нижних арматурных сеток

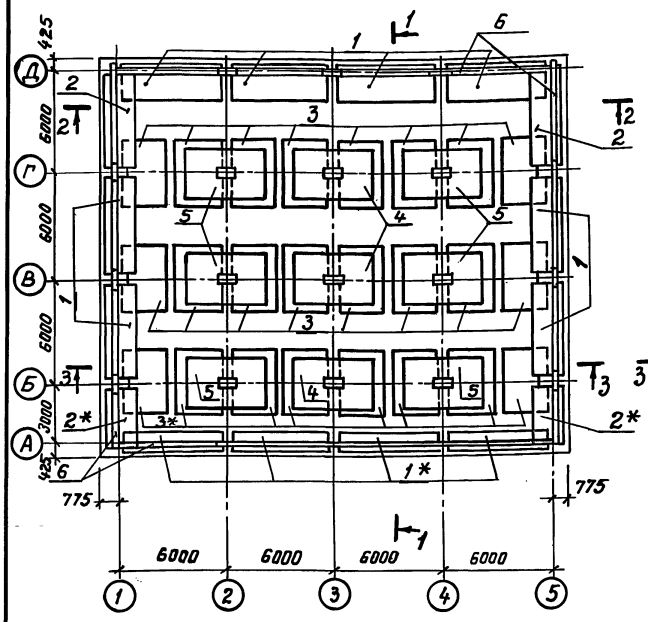

Раскладка верхних стыковых сеток

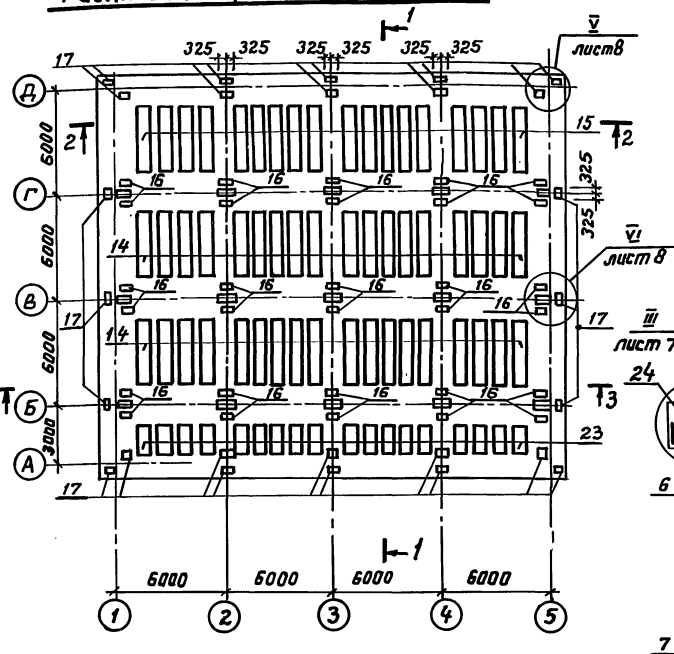

1-1

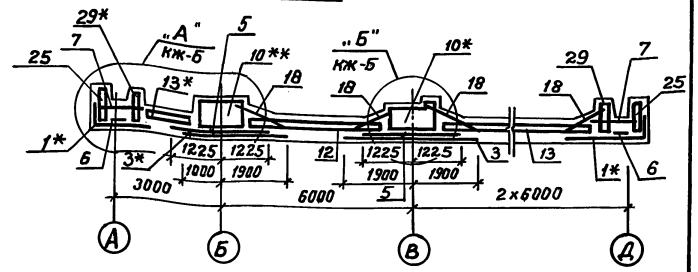

2-2

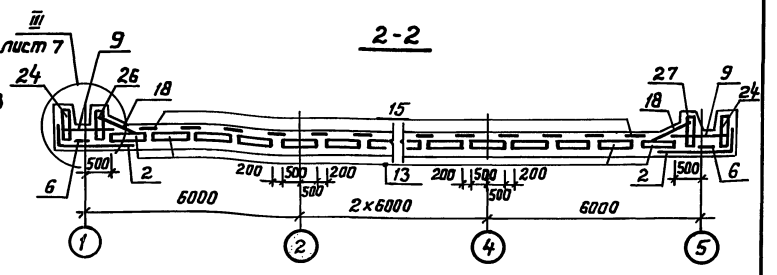

3-3

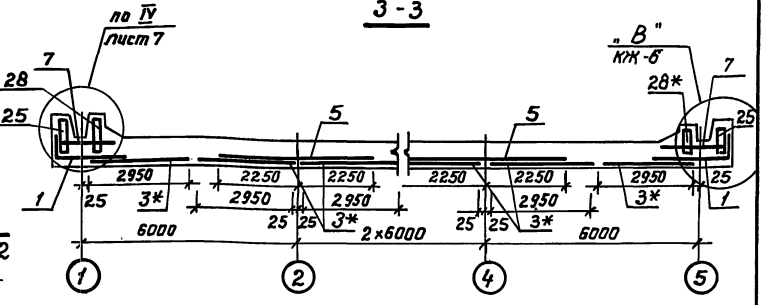

Раскладка арматурных пространственных каркасов и сеток

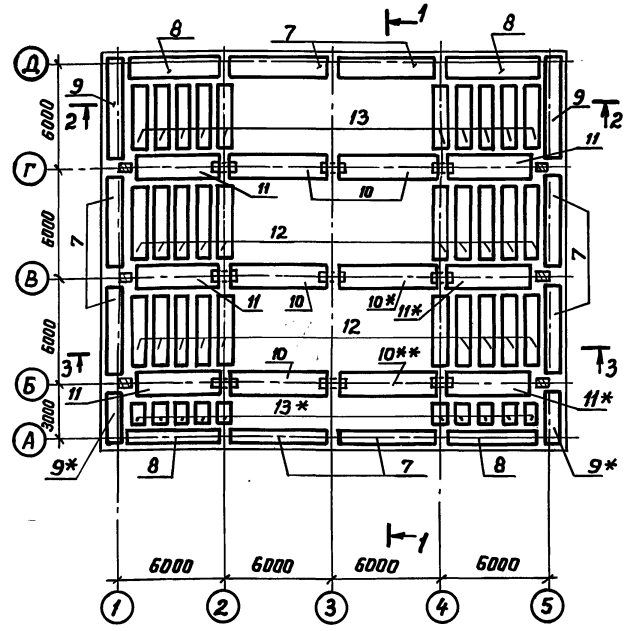

Раскладка арматурных изделий лотковой части

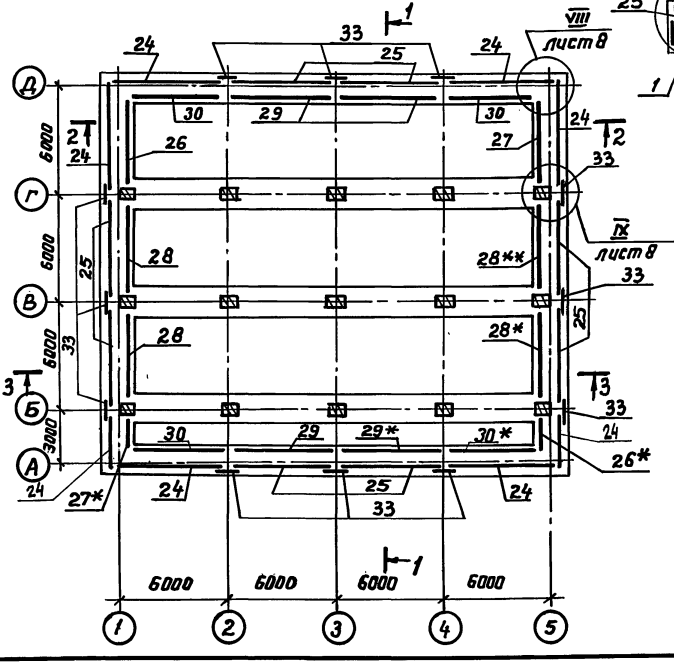

1. Данный лист смотреть совместно с листами 6;7.
2. Фундаментная плита запроектирована по серии У-01-01/80 вып. 0-2.
3. Узлы I-IV см. в серии У-01-01/80 вып. 0-2.
4. Узлы „А", „Б", „В" см. на листе КЖ-6.
5. Верхнюю арматуру пространственных каркасов поз. 10 по осям „Б" и „В" и поз. 29 по оси „А" обрезать у оси 3 на ℓ=175мм по месту. (высота фундаментной балки и внутреннего ребра h=425мм)

Привязан

Инв. №

				ТП Г. 2-IV-3. 90 -КЖ			
ГИП	Самитов		10.89	Заглубленное здание вспомогательного назначения	Стадия	Лист	Листов
Нач.отд.	Федотов		10.89		Р	5	
Н.контр.	Климов		10.89				
Гл.спец.	Климов		10.89	Фундаментная плита. Армирование. Разрезы 1-1 ÷ 3-3	Гипрокоммундортранс г. Москва		
Рук.гр.	Смольянинова		10.89				
Исполн.	Соловова		10.89				

Копировал: Косс 24383-01 36 формат: А2

Альбом 2

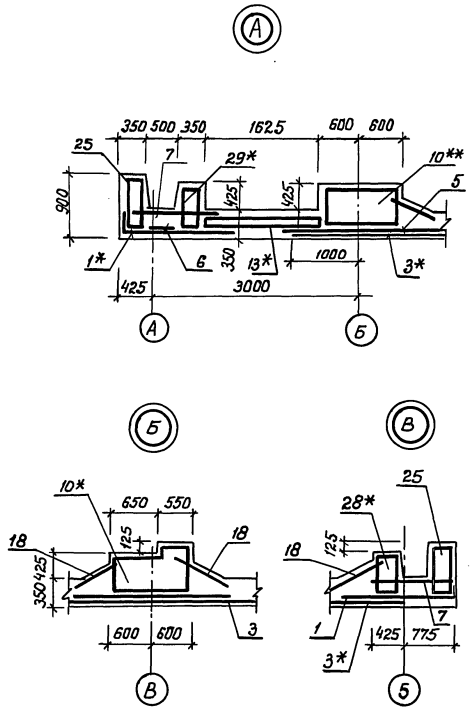

Спецификация арматурных изделий на фундаментную плиту (сухие грунты)

Форм.	Зона	Позиц.	Обозначение	Наименование	Кол.	Примеч.
				Сборочные единицы		
А4		1	У-01-01/80.4-00090-01	Сетка арматурная С46	8	
А3		1*	Альбом 3 кжи.30	" С1	4	
А4		2	У-01-01/80.4-00090-02	" С47	2	
А3		2*	Альбом 3 кжи.30-01	" С2	2	
А3		3	" кжи.31-02	" С52	16	
А3		3*	" кжи.31-03	" С6	8	
А4		4	У-01-01/80.4-00110-04	" С59	3	
А3		5	Альбом 3 кжи.31-04	" С7	6	
А4		6	У-01-01/80.4-00120	" С63	15	
А4		7	-00140-02	" С77	8	
А4		8	-06	" С81	4	
А4		9	-05	" С80	2	
А3		9*	Альбом 3 кжи.31-01	" С4	2	
А4		10	У-01-01/80.4-05000-02	Каркас простр. КП56	4	
А3		10*	Альбом 3 кжи.1	" КП1	1	
А3		10**	" кжи.2	" КП2	1	
А3		11	" кжи.8	" КП11	4	
А3		11*	" кжи.2-01	" КП13	2	
А3		12	У-01-01/80.4-01000-04	" КП30	38	
А4		13	-02000-08	" КП41	19	
А3		13*	Альбом 3 кжи.6	" КП5	19	
А4		14	У-01-01/80.4-00120-02	Сетка арматурн. С66	36	
А4		15	-00130-05	" С73	18	
А4		16	-07	" С87	30	
А4		17	-08	" С88	26	
А4		18	-00140-12	" С89	30	
А4		23	-00120-04	" С67	18	
А4		24	-06000-05	Каркас простр. КП67	7	
А4		25	-02	" КП64	8	
А4		26	-08000-02	" КП79	1	

Форм.	Зона	Позиц.	Обозначение	Наименование	Кол.	Примеч.
А3		26*	Альбом 3 кжи.7	Каркас простран. КП6	1	
А4		27	У-01-01/80.4-0800-05	" КП82	1	
А3		27*	Альбом 3 кжи.7-01	" КП7	1	
А4		28	У-01-01/80.4-06000-11	" КП85	2	
А3		28*	Альбом 3 кжи.7-02	" КП8	1	
А4		28**	Альбом 3 кжи.3	" КП3	1	
А4		29	У-01-01/80.4-07000-02	" КП73	3	
А3		29*	Альбом 3 кжи.7-03	" КП9	1	
А4		30	У-01-01/80.4-07000-05	" КП76	3	
А3		30*	Альбом 3 кжи.7-04	" КП10	1	
А4		33	У-01-01/80.4-00130-09	Сетка арматурн. С95	12	
А4		34	-00050-02	Каркас плоский КР57	8	
				Материалы		
Б4		35	Альбом 2 кж-6	Распределительная арматура Ф10АIII Гост 5781-82*	180,0	мп
				Бетон В25	280,0	м³

1. Данный лист смотреть совместно с листами 3;5.

Привязан

Инв. №

				ТП Г.2-IV-3.90 -КЖ			
ГИП	Самитов		10.89	Заглубленное здание вспомогательного назначения	Стад.	Лист	Листов
Нач.отд.	Федотов		10.89		Р	6	
Н.контр.	Климов		10.89				
Гл.спец.	Климов		10.89	Фундаментная плита. Спецификация. (сухие грунты)	Гипрокоммундортранс г. Москва		
Нач.гр.	Смольянинова		10.89				
Исполн.	Соловова		10.89				

Копировал: Кос 24383-01 37 формат А2

Инв. № подл. | Подпись и дата | Взам. инв. №

Альбом 2

Спецификация арматурных изделий на фундаментную плиту (водонасыщенные грунты)

Формат	Зона	Поз.	Обозначение	Наименование	Кол.	Примеч.
				Сборочные единицы		
А4		1	У-01-01/80.4-00090-01	Сетка арматурная С46	8	
А3		1*	Альбом 3 кжи.30	" С-1	4	
А4		2	У-01-01/80.4-00090-02	" С-47	2	
А3		2*	Альбом 3 кжи.30-01	" С-2	2	
А4		3	У-01-01/80.4-00100-02	" С-52	16	
А3		3*	Альбом 3 кжи.31	" С-3	8	
А4		4	У-01-01/80.4-00110-04	" С59	3	
А4		5	-03	" С58	6	
А4		6	-00120	" С63	15	
А4		7	-00140-02	" С77	8	
А4		8	-06	" С81	4	
А4		9	-05	" С80	2	
А3		9*	Альбом 3 кжи.31-01	" С4	2	
А4		10	У-01-01/80.4-05000-02	Каркас пространств. КП56	4	
А3		10*	Альбом 3 кжи.1	" КП-1	1	
А3		10*	Альбом 3 кжи.2	" КП2	1	
А4		11	У-01-01/80.4-04000-02	" КП52	4	
А3		11*	Альбом 3 кжи.5	" КП4	2	
А4		12	У-01-01/80.4-01000-04	" КП30	38	
А4		13	02000-05	" КП38	19	
А3		13*	Альбом 3 кжи.6	" КП5	19	
А4		14	У-01-01/80.4-00120-03	Сетка арматурн. С66	36	
А4		15	-00130-05	" С73	18	
А4		16	-07	" С87	30	
А4		17	-08	" С88	26	
А4		18	-00140-12	" С89	30	
А4		23	-00120-04	" С67	18	
А4		24	-06000-05	Каркас пространст. КП67	7	
А4		25	-02	" КП64	8	
А4		26	-08000-02	" КП79	1	
А3		26*	Альбом 3 кжи.7	Каркас простр. КП6	1	
А4		27	У-01-01/80.4-08000-05	" КП82	1	
А3		27*	Альбом 3 кжи.7-01	" КП7	1	
А4		28	У-01-01/80.4-06000-11	" КП85	2	
А3		28*	Альбом 3 кжи.7-02	" КП8	1	
А4		28**	Альбом 3 кжи.3	" КП3	1	
А4		29	У-01-01/80.4-07000-02	" КП73	3	
А3		29*	Альбом 3 кжи.7-03	" КП9	1	
А4		30	У-01-01/80.4-07000-05	" КП76	3	
А3		30*	Альбом 3 кжи.7-04	" КП10	1	
А4		33	У-01-01/80.4-00130-09	Сетка арматуры С95	12	
А4		34	-00050-02	Каркас плоский КР57	8	
				Материалы		
Б4		35	Альбом 2 кж-7	Распределительная арматура Ф10 AIII гост 5781-82*	180,0	м.п.
				Бетон 825	280,0	м³

1. Данный лист смотреть совместно с листом 5.

Ведомость расхода стали, кг.

Наименование		Изделия арматурные															
		Арматура класса															Всего
		А-I					А-III										
		гост 5781-82*															
		ф6	ф8	ф10	ф12	Итого	ф6	ф8	ф10	ф12	ф14	ф16	ф18	ф10	ф22	ф25	Итого
Фундаментная плита	сухие грунты	981,7	811,5	2271,7	51,2	4116,1	394,4	370,8	2628,5	1250,5	1975,6	4353,8	1048,8	–	991,2	3024,7	16038,5	20154,6
	Водонас. грунты	981,7	805,3	2380,8	80,0	4247,8	387,9	782,8	2208,6	1250,5	1934,4	1772,8	420,0	44475,6	1954,4	3861,9	19048,5	23296,3

Привязан

Инв. №

				ТП Г.2-IV-3.90 -КЖ			
ГИП	Самитов		10.89				
Нач.отд.	Федотов		10.89	Заглубленное здание вспомогательного назначения.	Стадия	Лист	Листов
Н.контр.	Климов		10.89		Р	7	
Гл.спец.	Климов		10.89				
Нач.гр.	Ольянникова		10.89	Фундаментная плита. Спецификация. (Водонасыщенные грунты).	Гипракомунавтотранс г. Москва		
Исполн.	Соловова		10.89				

Копировал: Фрей. 24383-01 38 Формат А2

Инв. № подл. | Подп. и дата | Взам. инв. №

Альбом 2

Монтажная схема железобетонных конструкций.

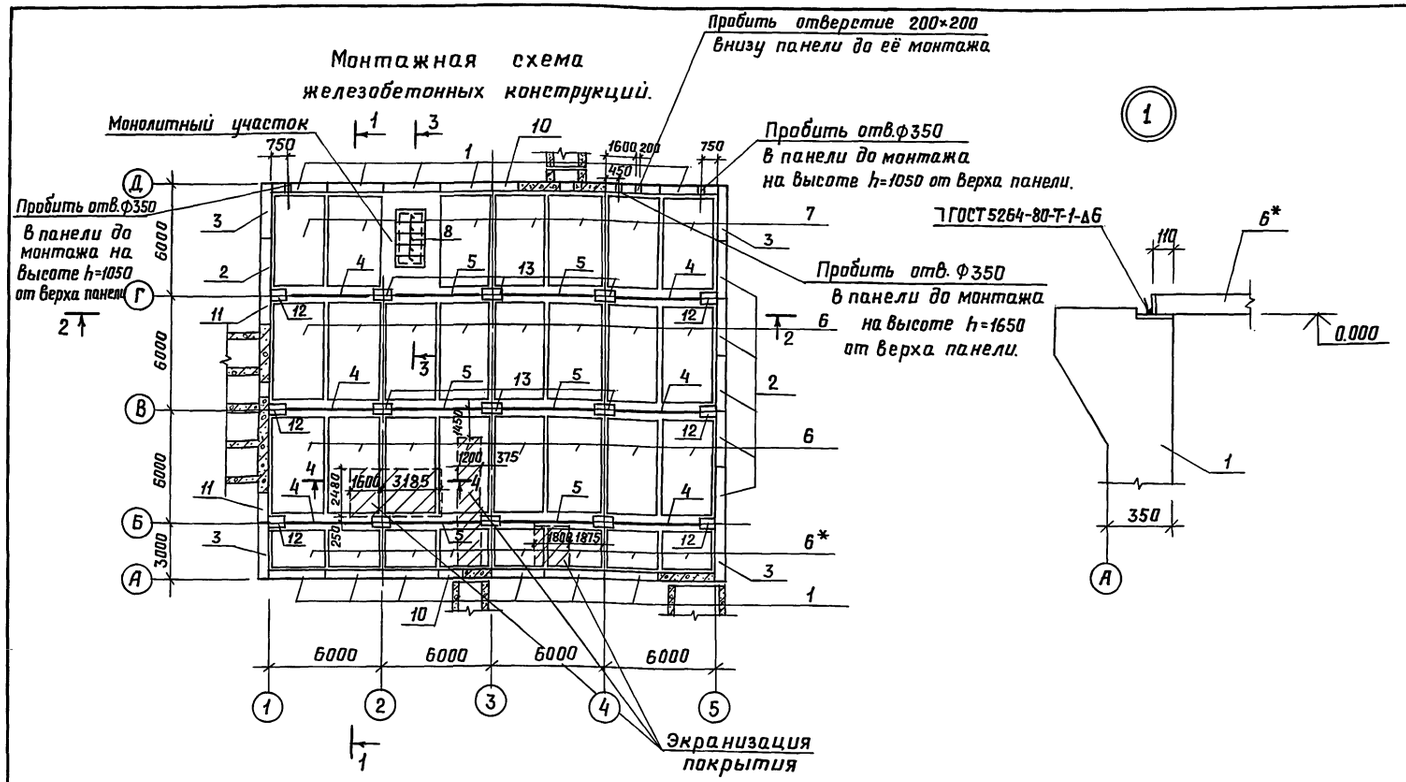

1-1

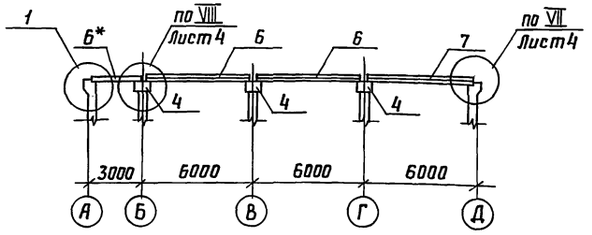

3-3

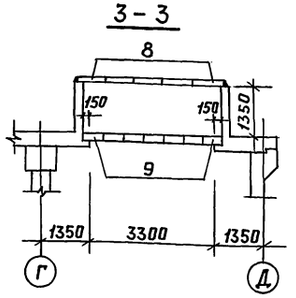

4-4

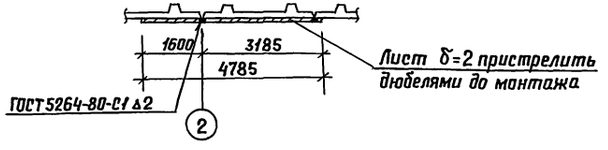

Спецификация железобетонных конструкций.

Поз.	Обозначение	Наименование	Кол.	Масса ед. кг.	Примеч.
		Сборные железобетонные			
		конструкции			
		Панели стеновые			
1	У-01-01/80.1-11	ПС1-4а (ПС1-3а)	12	9500,0	
2	"	ПС1-8 (ПС1-4)	6	9500,0	
3	У-01-01/80.1-12	ПС2-6 (ПС2-3)	4	9375,0	
		Балки			
4	У-01-01/80.1-21	Б-5 (Б-5)	6	6825,0	
5	"	Б-5 (Б-5)	6	6825,0	
		Плиты перекрытия			
6*	У-01-01/80.1-33	П3-1 (П3-1)	8	1850,0	
6	У-01-01/80.1-32	П2-1 (П2-1)	16	5575,0	
7	"	П2-3 (П2-3)	7	5575,0	
8	3.006.1-2.87 вып.2	П24д-8	5	930,0	
9	Альбом 3 КЖИ.34	П1	7	240,0	
		Панели стеновые			
		доборные			
10	У-01-01/80.1-13	ПСД1-4а (ПСД1-3а)	2	4250,0	
11	"	ПСД1-8 (ПСД1-4)	2	4250,0	
		Монолитные железобетонные			
		конструкции			
12	У-01-01/80.0-2-04	Колонна КМ6	6		
13	"	" КМ5	9		
		Детали			
	У-01-01/80.0-2-05	Соединительные элементы Ф22 А III ГОСТ 5781-82* Р=100	72	0.4	
	Альбом 2 КЖ-8	Лист 5-2 ГОСТ 19903-74* Вст3сп ГОСТ 16523-70*		389,7	

1. Данный лист смотреть совместно с листами КЖ-10, 11.
2. Разрез 2-2 и узлы см. серию У-01-01/80 вып. 0-2.
3. Металлический лист δ=2 пристрелить к плитам покрытия дюбелями ДГ 4.5×40 шагом 500×500 до монтажа.
4. Установку соединительных элементов для приварки балок к колоннам см. деталь „А" по серии У-01-01/80.0-2-05 л. 4.
5. Марки железобетонных элементов, обозначенные в скобках, даны для проекта в водонасыщенных грунтах.

				ТП Г.2-IV-3.90 -КЖ			
ГИП	Самитов		1089				
Нач.отд	Федотов		1089	Заглубленное здание вспомогательного назначения	Стадия	Лист	Листов
Н.контр	Климов		1089		Р	8	
Гл.спец.	Климов		1089				
Нач.гр.	Смольянинова		1089	Монтажная схема железобетонных конструкций. Спецификация.	Гипрокоммундортранс г. Москва		
Исполн.	Соловова		1089				

Привязан.

Инв.№

Инв.№подл. | Подп. и дата | Взам.инв.№

Копировал: Лзар 24383-01 39 Формат: А2

Альбом 2

Раскладка соединительных каркасов в шпонках

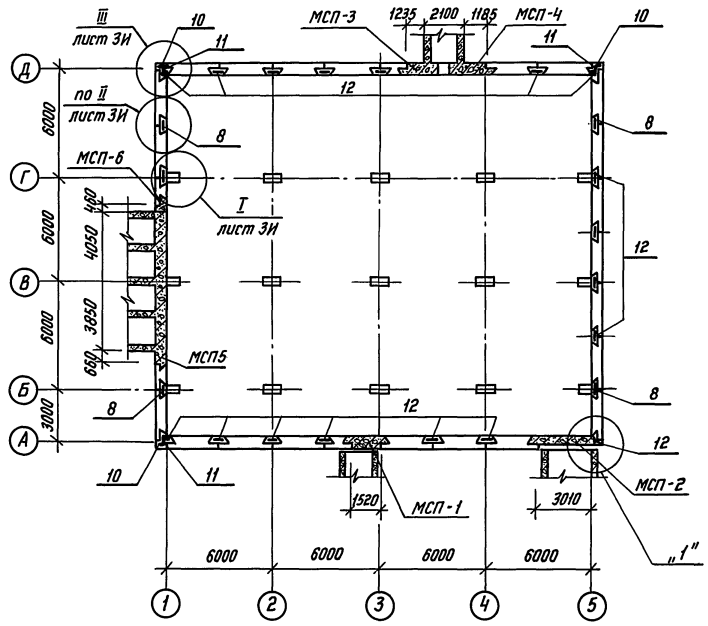

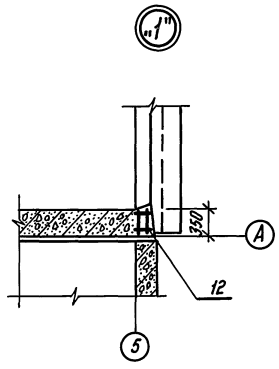

Спецификация арматурных изделий на соединительные каркасы и сетки.

Формат	Зона	Позиц.	Обозначение	Наименование	Кол.	Примеч.
				Сборочные единицы		
А4		8	У-01-01/80.0-5-400	Каркас пространств. КП101	4	
А4		10	-200	" КП99	3	
А4		11	-070	Сетка С115	3	
А4		12	-300	Каркас пространств. КП100	19	
				Материал		
				Бетон В25	9.7	м³

Установка стеновой панели в паз фундамента

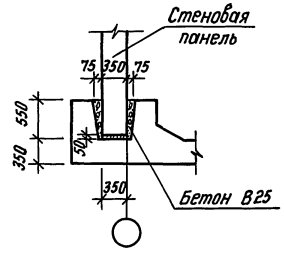

1. Данный лист смотреть совместно с листом 8.
2. Узлы I; II; III см. серию У-01-01/80.0-2 лист 3И.
3. Заполнение вертикальных швов между панелями производить бетоном на расширяющемся цементе или на портландцементе с уплотняющими добавками (жидкое стекло, алюминат натрия и т.д.).

Ведомость расхода стали, кг

Марка элемента	Изделия арматурные						Всего
	Арматура класса						
	A-I			A-III			
	ГОСТ 5781-82*						
	ф6	ф8	Итого	ф14	ф16	Итого	
Соединительные каркасы	77.5	8.4	85.9	21.9	604.2	626.1	712.0

				ТП Г.2-IV-3.90		-КЖ
ГИП	Самитов		10.89			
Нач.отд.	Федотов		10.89	Заглубленное здание вспомогательного назначения	Стадия	Лист	Листов
Н.контр.	Климов		10.89		Р	9	
Гл.спец.	Климов		10.89				
Нач.гр.	Смольянинова		10.89	Раскладка соединительных каркасов в шпонках. Спецификация	Гипрокоммундортранс г. Москва		
Исполн.	Соловова		10.89				

Привязан

Инв. №

Инв. № подл. | Подпись и дата | Взам. инв. №

Альбом 2

Схема расположения верхних арматурных сеток покрытия

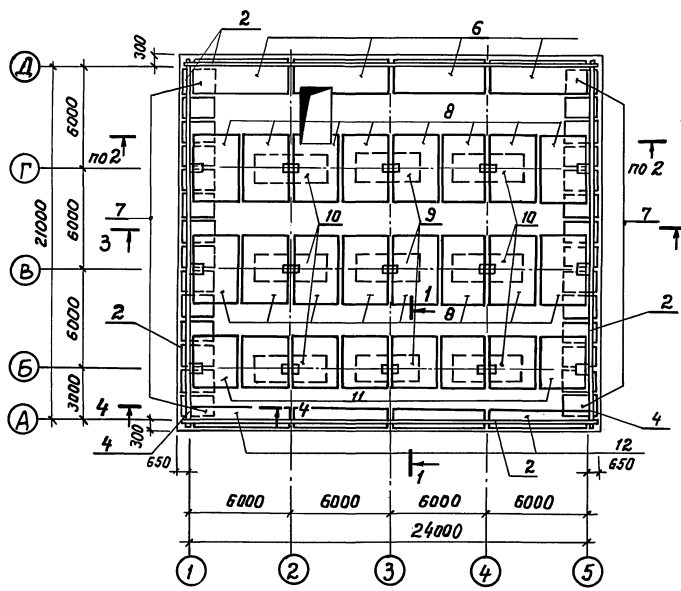

1-1

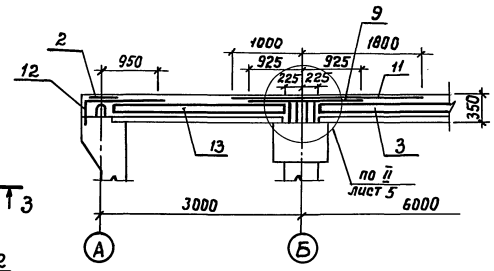

4-4

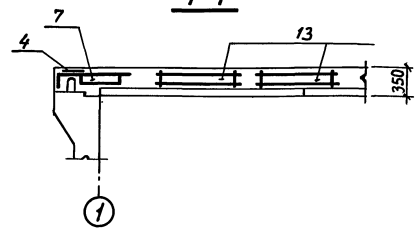

Схема расположения нижних арматурных сеток и каркасов покрытия

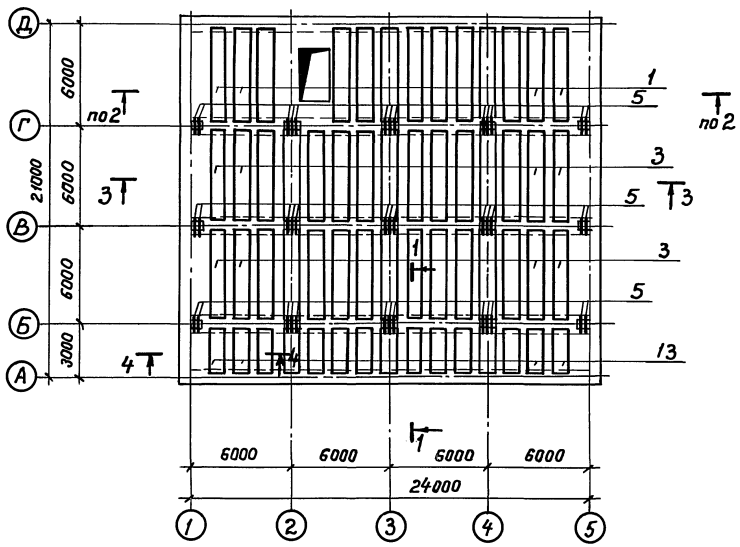

Спецификация арматурных изделий на монолитную часть покрытия

Формат	Зона	Позиц.	Обозначение	Наименование	Кол.	Прим.
				Сборочные единицы		
А4		1	У-01-01/80.5 - 400-09	Каркас пространст. Кп 113	13	
А4		2	- 060	Сетка С 113	14	
А4		3	- 400-09	Каркас пространст. Кп 113	30	
А4		4	- 060-01	Сетка С 114	2	
А4		5	- 050-13	Сетка С 112	39	
А4		6	- 040-02	Сетка С 98	4	
А4		7	- 500-02	Каркас пространст. Кп 107	28	
А4		8	- 040-04	Сетка С 103	16	
А4		9	- 040-08	Сетка С 107	3	
А4		10	- 040-10	Сетка С 109	6	
А4		11	Альбом 3 - кжи.32	Сетка С 8	8	
А4		12	» - кжи.33	Сетка С 9	4	
А3		13	» - кжи.6-01	Каркас КП 14	15	
				Детали		
Б4			У-01-01/80.0-2-06	Ф12 А III ГОСТ 5781-82* ℓ=1600	210	1.4 кг
				Материалы		
				Бетон В25	127.8	м³

Ведомость расхода стали, кг

Марка элемента	Изделия арматурные												Всего
	Арматура класса												
	А-I				А III								
	ГОСТ 5781-82*												
	Ф6	Ф8	Ф10	Итого	Ф6	Ф8	Ф12	Ф14	Ф20	Ф22	Ф25	Итого	
Монолитная часть покрытия	473.9	27.0	2014.8	2515.7	306.2	40.5	709.5	604.8	1278.8	6091.8	1224.3	10255.0	12770.7

1. Данный лист смотреть совместно с листом 8.
2. Разрезы по 2-2; 3-3 см. серию У-01-01/80.0-2.
3. Узел II см. в серии У-01-01/80.0-2 лист 5.

					ТП Г.2-IУ-3.90 -КЖ		
ГИП	Самитов		10.89				
Нач. отд.	Федотов		10.89	Заглубленное здание вспомогательного назначения	Стадия	Лист	Листов
Н. контр.	Климов		10.89		Р	10	
Гл. спец.	Климов		10.89				
Нач. гр.	Стольянинова		10.89	Армирование монолитной части покрытия. Спецификация. Ведомость	Гипрокоммундортранс г. Москва		
Исполн.	Соловова		10.89				

Привязан

Инв. №

Инв. № подл. | Подпись и дата | Взам. инв. №

Копировал:

Альбом 2

Армирование монолитного участка

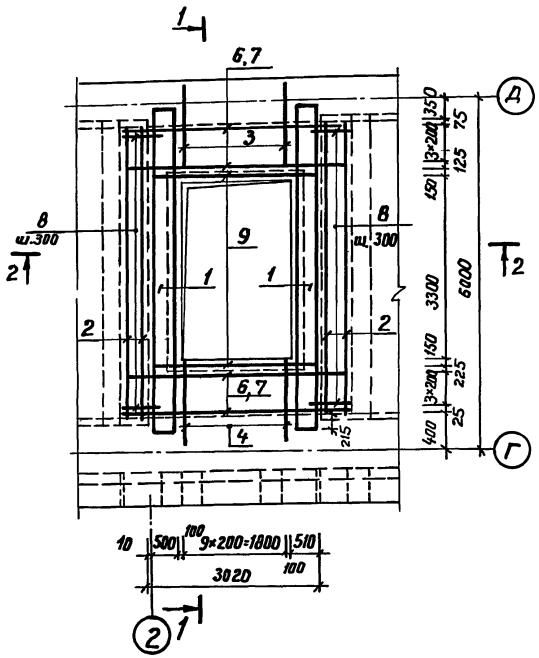

2-2

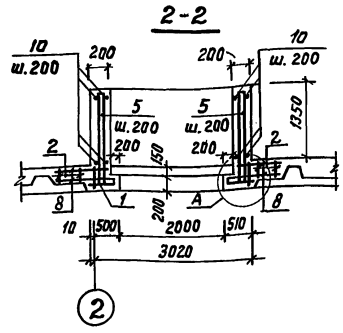

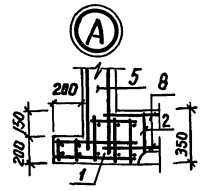

1-1

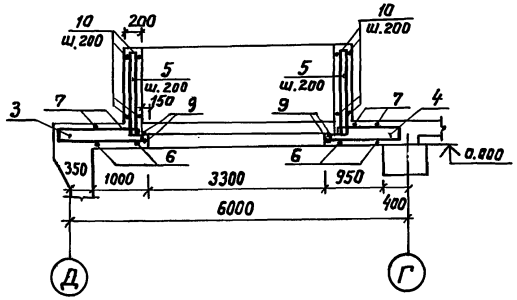

Спецификация арматурных изделий на монолитный участок покрытия

Формат	Зона	Поз.	Обозначение	Наименование	Кол.	Примеч.
				Сборочные единицы		
А4		1	Альбом 3 КЖИ.4	Каркас пространственный КП12	2	
				Каркасы плоские		
А4		2	У-01-01/80 Вып.5	КР-83	4	
А3		3	Альбом 3 КЖИ.23	КР-44	10	
А3		4	" КЖИ.23-01	КР-45	10	
А3		5	" КЖИ13-12	КР-43	64	
				Детали		
				Ф10 AI ГОСТ 5781-82*		
Б4		6	Альбом 2 КЖ-11	ℓ=3000	10	1.7кг
Б4		7	"	ℓ=4150	7	2.5кг
Б4		8	"	ℓ=550	72	0.3кг
				Ф12 AIII ГОСТ 5781-82*		
Б4		9	"	ℓ=3000	4	2.7кг
				Материалы		
Б4		10	Альбом 2 КЖ-11	Распределительная арматура		
				Ф8 AI ГОСТ 5781-82*	189.2	пм.
				Бетон класса В25	7.8	м³

Ведомость расхода стали, кг

Марка элемента	Изделия арматурные									Всего
	Арматура класса									
	A-I			A-III						
	ГОСТ 5781-82*									
	Ф8	Ф10	Итого	Ф6	Ф10	Ф12	Ф18	Ф22	Итого	
Монолитный участок покрытия	79.2	233.8	313.0	6.1	90.1	136.5	174.0	60.6	467.3	780.3

1. Данный лист смотреть совместно с листами КЖ-8, КЖ-10.
2. Сетки поз. 6, 8 условно не показаны.

				ТП Г.2-IV-3.90	-КЖ
ГИП	Сетитов		10.89		
Нач.отд.	Федотов		10.89	Заглубленное здание вспомогательного назначения	Стадия: Р; Лист: 11; Листов:
Н.контр.	Клутов		10.89		
Гл.спец.	Климов		10.89		
Нач.гр.	Стольянинова		10.89	Монолитный участок покрытия. Армирование. Спецификация.	Гипрокаучмундортранс г. Москва
Исполн.	Соловова		10.89		

Привязан:

Инв.№

Инв.№ подл. | Подпись и дата | Взам.инв.№

Копировал: Кост

24383-01 42 формат: А2

Альбом 2

МСП-1

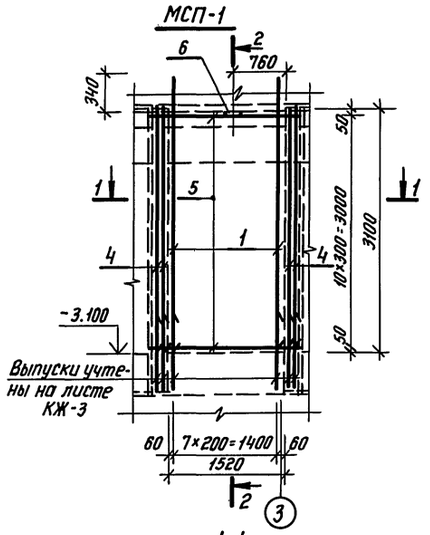

1-1

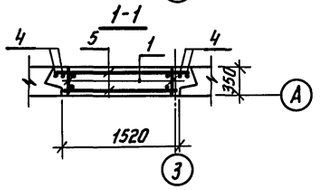

МСП-2

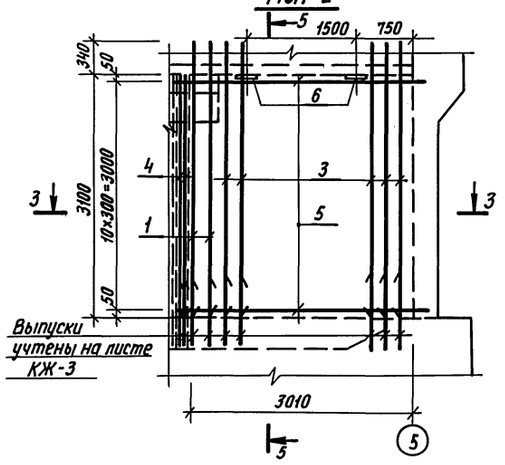

3-3

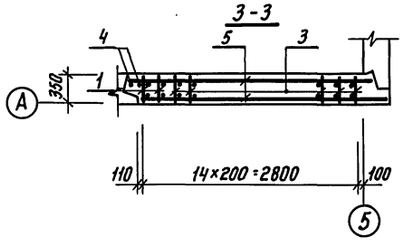

МСП-3 ; МСП-4

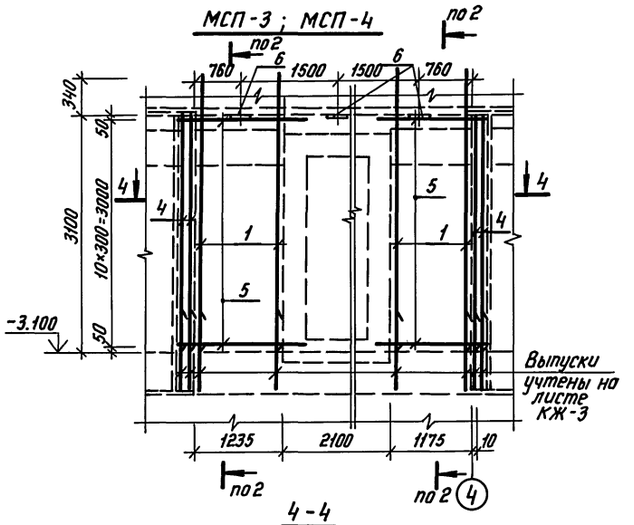

4-4

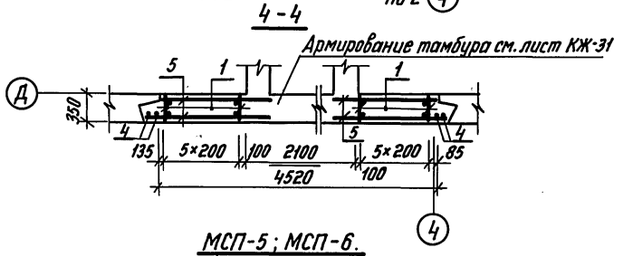

МСП-5 ; МСП-6.

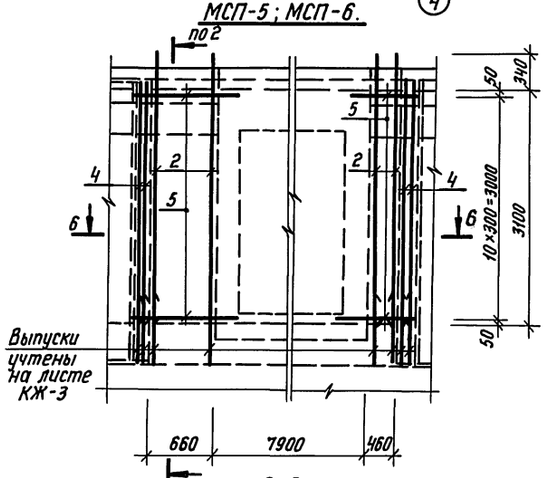

6-6

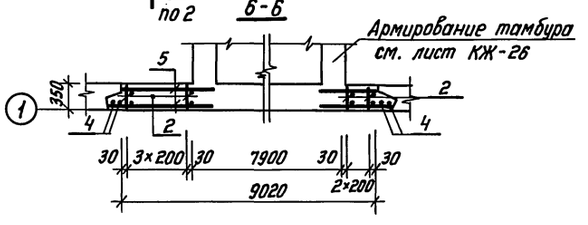

2-2

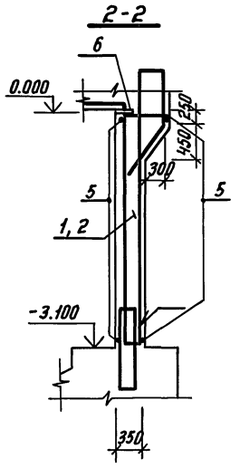

5-5

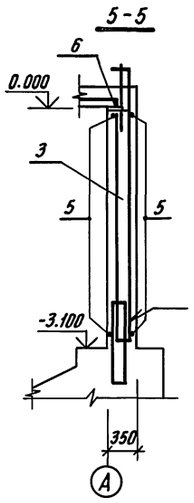

1. Данный лист смотреть совместно с листами 8, 9.
2. Арматуру, попадающую на отверстия, - обрезать по месту.
3. До бетонирования монолитных стеновых панелей заложить закладные изделия по чертежам АР-9, 10.
4. Сварку каркасов между собой производить по ГОСТ 14098-85-С23-Рэ через один.

Привязан

Инв. №

				ТП Г.2-IV-3.90 -КЖ			
ГИП	Самитов		10.89				
Нач. отд.	Федотов		10.89	Заглубленное здание вспомогательного назначения	Стадия	Лист	Листов
Н. контр.	Климов		10.89		Р	12	
Гл. спец.	Климов		10.89				
Нач. гр.	Смольянинова		10.89	Монолитные стеновые панели МСП-1 ÷ МСП-6. Армирование.	Гипрокоммундортранс г. Москва		
Исполн.	Саповова		10.89				

Копировал: 24383-01 43 Формат: А2

Инв. № подл. | Подпись и дата | Взам. инв. №

Альбом 2

Спецификация арматурных изделий на монолитные стеновые панели МСП1÷МСП6 (для сухих грунтов).

Формат	Зона	Позиц.	Обозначение		Наименование	Количество на исп.						Примеч.
					Сборочные единицы							
					Каркасы плоские							
А3		1	Альбом 3	КЖИ.24	КР-46	8	2	6	6	—	—	
А3		2	То же	КЖИ.24-01	КР-47	—	—	—	—	4	3	
А4		3	То же	КЖИ.22	КР-49	—	13	—	—	—	—	
А4		6	1.400-6/76.1	л. 84	Закладное изделие М4-1	1	2	2	1	—	—	
					Детали							
Б4		4	Альбом 2	КЖ-13	ф12 А III ГОСТ 5781-82* Р=3080	4	2	2	2	2	2	2.7 кг
					Материалы							
Б4		5	Альбом 2	КЖ-13	Распределительная арматура							
					ф10 А I ГОСТ 5781-82*	42.2	77.0	38.5	37.4	24.9	19.8	м.п.
					Бетон класса В25	1.8	3.3	1.5	1.4	1.1	0.5	м³
					Литер							
					Марка	МСП-1	МСП-2	МСП-3	МСП-4	МСП-5	МСП-6	

Спецификация арматурных изделий на монолитные стеновые панели МСП1÷МСП6 (для водонасыщенных грунтов).

Формат	Зона	Позиц.	Обозначение		Наименование	Количество на исп.						Примеч.
					Сборочные единицы							
					Каркасы плоские							
А3		1	Альбом 3	КЖИ.24-02	КР-48	8	2	6	6	—	—	
А3		2	То же	КЖИ.24	КР-46	—	—	—	—	4	3	
А4		3	То же	КЖИ.22	КР-49	—	13	—	—	—	—	
А4		6	1.400-6/76.1	л. 84	Закладное изделие М4-1	1	2	2	1	—	—	
					Детали							
Б4		4	Альбом 2	КЖ-13	ф12 А III ГОСТ 5781-82* Р=3080	4	2	2	2	2	2	2.7 кг
					Материалы							
Б4		5	Альбом 2	КЖ-13	Распределительная арматура							
					ф10 А I ГОСТ 5781-82*	42.2	77.0	38.5	37.4	24.9	19.8	м.п.
					Бетон класса В25	1.8	3.3	1.5	1.4	1.1	0.5	м³
					Литер							
					Марка	МСП-1	МСП-2	МСП-3	МСП-4	МСП-5	МСП-6	

Ведомость расхода стали, кг.

Марка элемента	Изделия арматурные								Всего	Изделия закладные				Всего	Общий расход
	Арматура класса									Арматура класса		Прокат марки			
	А-I	А-III								А-III		Ст. 3			
	ГОСТ 5781-82*									ГОСТ 5781-82*		ГОСТ 103-76*			
	ф10	Итого	ф6	ф12	ф16	ф18	ф20	Итого		ф8	Итого	-б=6	Итого		
Монолитные стеновые панели (сухие грунты)	148.7	148.7	71.2	188.7	92.8	149.8	80.2	562.5	711.2	0.7	0.7	7.8	7.8	8.5	719.7
Монолитные стеновые панели (водонасыщ. гр.)	148.7	148.7	71.2	188.7	211.8	47.6	—	519.1	667.8	0.7	0.7	7.8	7.8	8.5	676.3

Данный лист смотреть совместно с листом КЖ-12.

				ТП Г.2-IV-3.90	-КЖ
	ГИП	Самитов		10.89	
Привязан	Нач. отд.	Федотов		10.89	Заглубленное здание вспомогательного назначения
	Н. контр.	Климов		10.89	
	Гл. спец.	Климов		10.89	
	Рук. гр.	Смольянинова		10.89	Монолитные стеновые панели МСП-1÷МСП-6. Спецификация. Ведомость.
	Исполн.	Соловова		10.89	
Инв. №					

Стадия	Лист	Листов
Р	13	

Гипрокоммундортранс г. Москва

Копировал: е1 24383-01 44 Формат: А2

Инв. № подл. | Подпись и дата | Взам. инв. №

Альбом 2

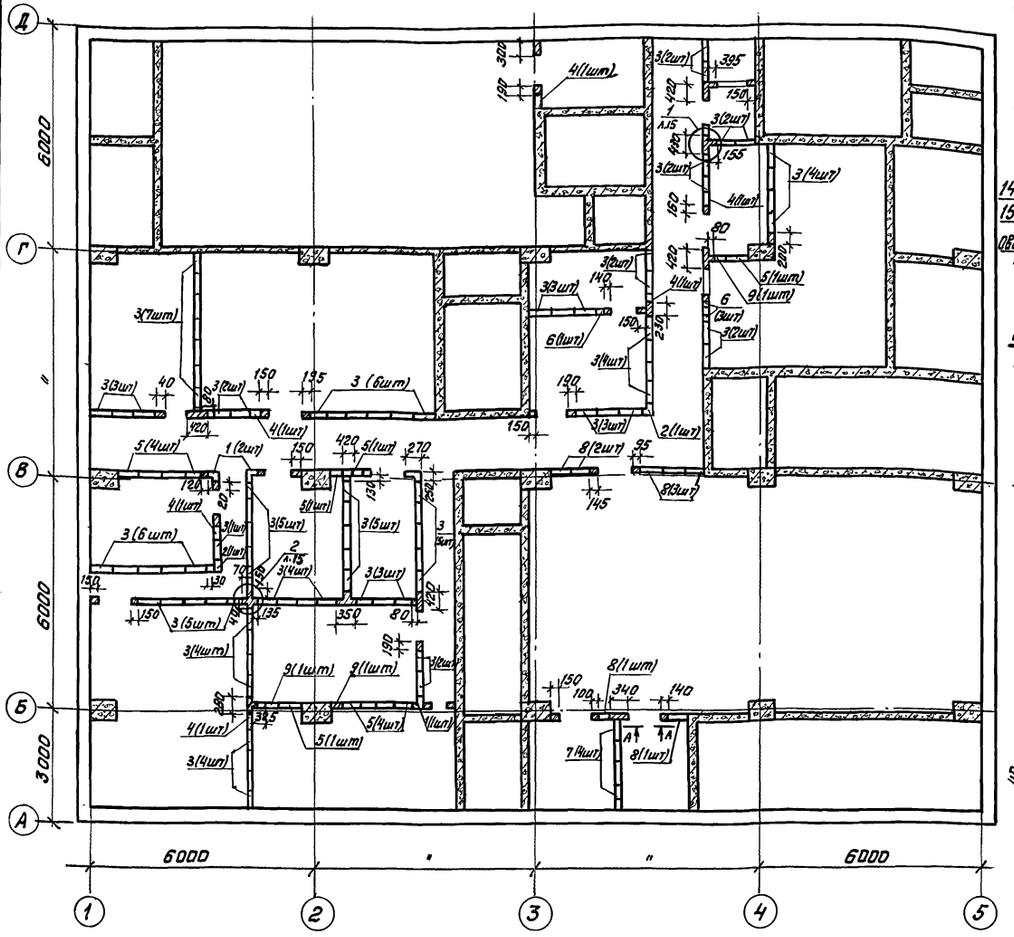

Деталь крепления перегородок к покрытию

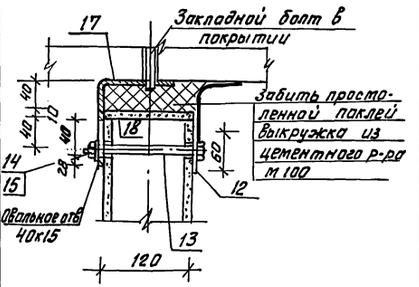

Деталь крепления перегородок к покрытию в местах прохождения ребро плиты.

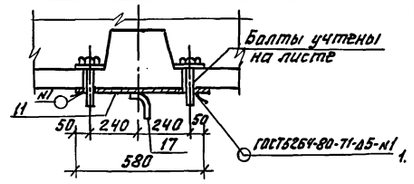

Деталь крепления экструзионной перегородки к железобетонной балке

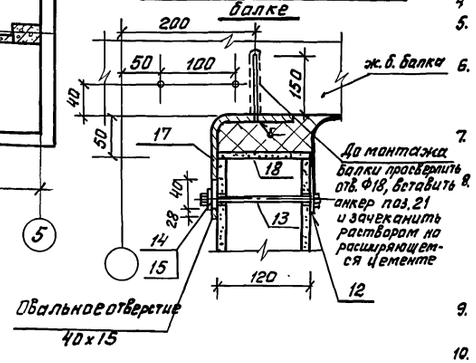

Спецификация асбестоцементных экструзионных панелей.

Поз.	Обозначение	Наименование	Кол.	Масса ед. кг.	Примеч.
		Асбестоцементные экструзионные стеновые панели			
1	Серия 1.000.8-1	БСЭА 240.25.12-МВ	3	69,4	
2	"	БСЭА 300.25.12-МВ	2	86,7	
3	"	ПСЭА 300.60.12-МВ	81	137,1	
4	"	ПСЭА 300.30.12-МВ	6	74,6	
5	"	ПСЭА 240.60.12-МВ	12	109,8	
6	"	ПСЭА 300.18.12-МВ	4	56,6	
7	"	ПСЭА 320.60.12-МВ	4	146,3	
8	"	ПСЭА 258.60.12-МВ	7	117,8	
9	"	ПСЭА 240.30.12-МВ	3	59,7	

Производство работ по установке асбестоцементных перегородок:

1. До установки асбестоцементных плит устанавливаются закладные детали из покрытия /см. лист КЖ-22/.
2. При устройстве бетонного пола в местах установки сборных панелей перегородок установить в полу бруски для создания штрабы глубиной 6 см. и шириной 13 см.
3. К закладным из покрытия по линии расположения перегородок установить направляющие уголки поз. 17 и закрепить их на сварке.
4. Выбить деревянные бруски из конструкции пола.
5. Панели перегородок должны быть доставлены краном в пакетах во внутрь здания до монтажа плит покрытия или через монтажные проемы в покрытии.
6. Перед установкой панелей в уголке поз. 17 просверливаются овальные отверстия 40х15 мм с шагом 1200 мм, предусматривается возможность перемещения покрытия в вертикальном направлении.
7. Устанавливаются сборные панели перегородок, намечаются места их крепления к уголку (шагом 1200 мм).
8. В стыках панелей перегородок до их установки в проектное положение предусматриваются прокладки типа „бист" из пенополиуретана или гернита или паразола и других уплотняющих и герметизирующих материалов. Уплотняющие прокладки укладываются в пазах панелей при помощи клеющих мастик КН-2, КН-3 или „Перминид" по ТУ-400-1-13578.
9. Подгонка панелей (обрезка углов в местах примыкания к ж.б. балкам) производится по месту.
10. В верхней части каждая панель перегородок покрывается асбестоцементным листом 600х120х10 мм на указанных выше клеющих мастиках.
11. Панели устанавливаются в штрабу на свежеуложенный цементно-песчаный раствор марки не ниже 50.
12. Возможна крепление уголка поз 17 дюбелями ДГ4.5х50, которые пристреливаются к ж.-б. балке с шагом 600 мм.
13. Отверстия в панелях вырезать по чертежам АР перед установкой их в проектное положение.
14. Данный лист смотреть совместно с листами 15; 16.

Деталь установки экструзионной перегородки



Деталь стыка панелей стен

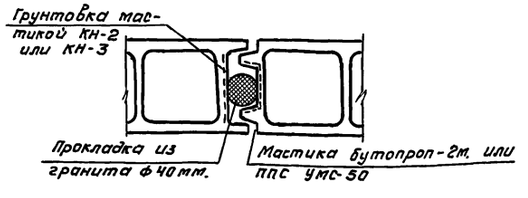

				ТП Г.2-IV-3.90 -КЖ			
Привязан:	ГИП	Самитов	10.89	Заглублённое здание вспомогательного назначения	Стадия	Лист	Листов
	Нач.отд.	Федотов	10.89		Р	14	
	Н.контр.	Климов	10.89				
	Гл.спец	Климов	10.89	Экструзионные перегородки. Схема раскладки. Детали. Спецификация.	Гипрокоммундортранс г. Москва		
	Нач.гр.	Смольянинова	10.89				
Инв №	Исполн.	Тарасенкова	10.89				

Копировал: Фрум- 24383-01 45 Формат А2

Взам.инв.№ | Подп. и дата | Инв.№ подл.

Альбом 2

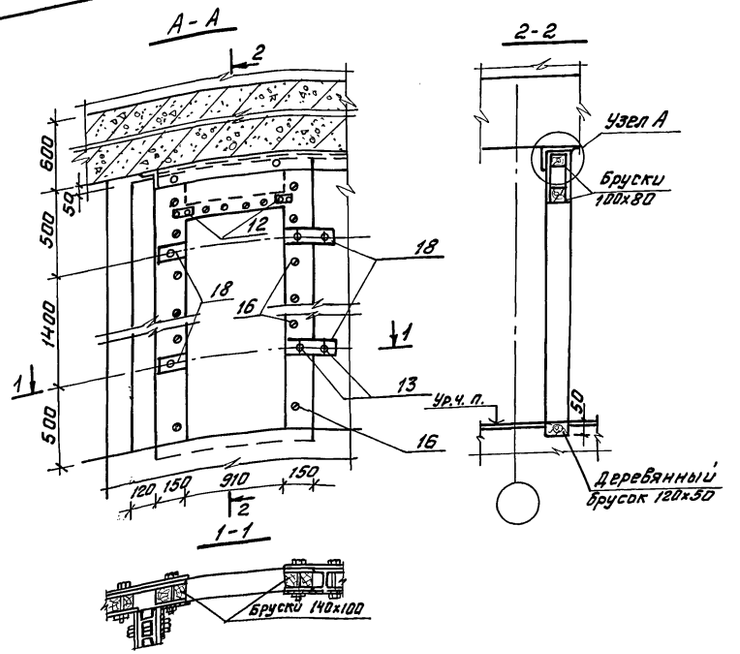

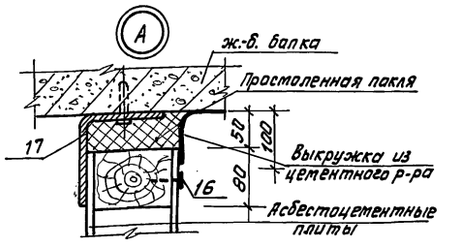

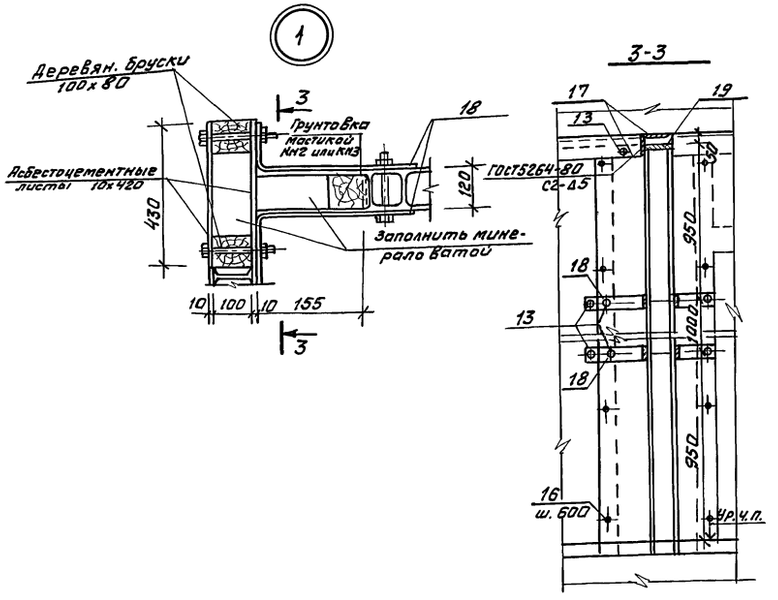

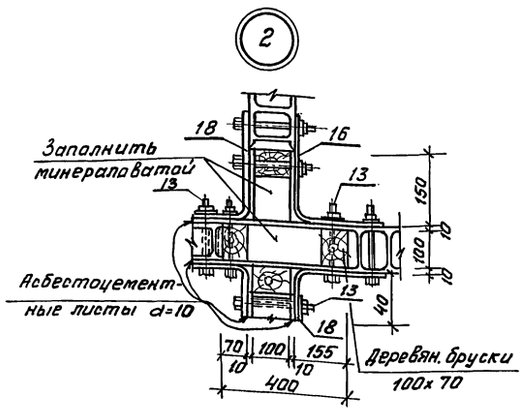

Спецификация крепежных элементов на экструзионные перегородки

Формат	Зона	Поз.	Обозначение	Наименование	Кол.	Примеч.
				Детали		
А4		11	Альбом 3 кжи. 43	Изделие закладное МН-5	3	2,2кг
Б4		12	Альбом 2, КЖ-15	Лента 2,5х60 Б Ст3сп ГОСТ6009-74*		
				ℓ=100	386	0,1кг
Б4		21	Альбом 2 КЖ-15	Ф16А III ГОСТ5781-82* ℓ=200	17	0,3кг
				Стандартные изделия		
Б4		13	Альбом 2 КЖ-15	Болт М10х150.58 ГОСТ 7798-70	352	шт
Б4		14	" "	Гайка М10.5 ГОСТ 5915-70*	352	шт
Б4		15	" "	Шайба 12 ГОСТ 11371-78*	352	шт
Б4		16	" "	Шуруп А6х40 ГОСТ1146-80*	400	шт.
				Материалы		
Б4		17	Альбом 2 КЖ-15	Уголок, 120х120х4 ГОСТ 19771-74* / Ст3 сп ГОСТ 535-88	93,0	п.м.
Б4		18	" "	Лист, 3х50 ГОСТ19903-74* / Ст3 сп ГОСТ535-88	91,6	п.м.
Б4		19	" "	Асбестоцементные листы		
				-δ=10 ГОСТ18124-75*	111,3	$м^2$
Б4		20	" "	Древесина	3,0	$м^3$

Ведомость расхода стали, кг

Марка элемента	Изделия закладные										Общий расход
	Арматура класса		прокат марки								
	А-III		Ст3сп							Всего	
	ГОСТ5781-82*		ГОСТ6009-74*			ГОСТ103-76*		ГОСТ19771-74*			
	Ф16	Итого	-δ=2,5	δ=3	Итого	δ=4	Итого	L120х120х4	Итого		
Экструзионные перегородки	5,1	5,1	45,5	107,9	153,4	6,6	6,6	678,0	678,0	838,0	843,1

Данный лист смотреть совместно с листом 14.

				ТП Г.2-IV-3.90 -КЖ				
Привязан:	ГИП	Самитов	10.89	Заглублённое здание вспомогательного назначения	Стадия	Лист	Листов	
	Нач.отд	Федотов	10.89		Р	15		
	Н.контр	Климов	10.89					
	Гл.спец	Климов	10.89	Экструзионные перегородки. Узлы. Спецификация. Ведомость расхода стали.	Гипрокоммундортранс г. Москва			
	Нач.гр	Смольянинова	10.89					
Инв. №	Исполн.	Тарасенкова	10.89					

Копировал: 24383-01 46 Формат А2

Инв.№ подл. | Подп. и дата | Взам.инв.№

Альбом 2

Схема расположения железобетонных шпонок в кирпичных перегородках

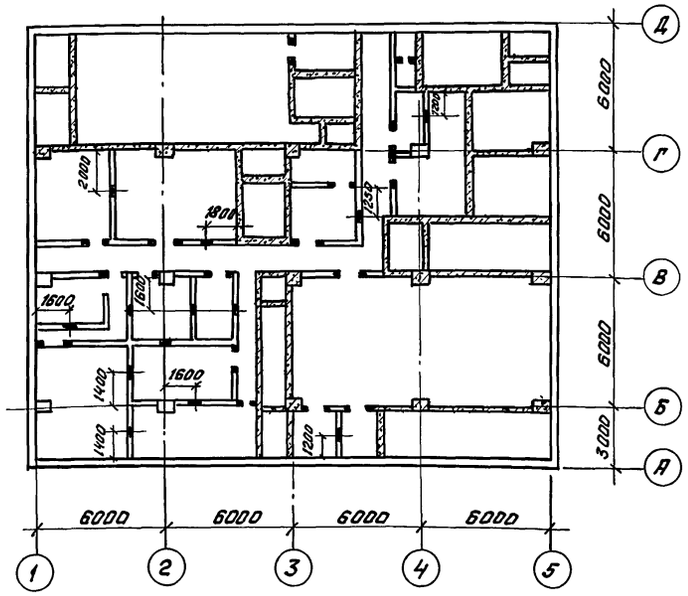

Деталь примыкания кирпичных перегородок к покрытию

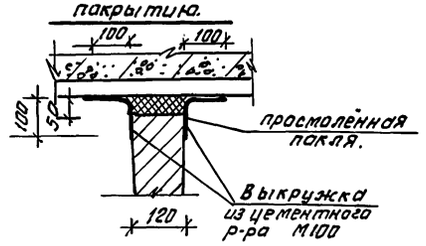

Деталь крепления ж.б. шпонок к балке

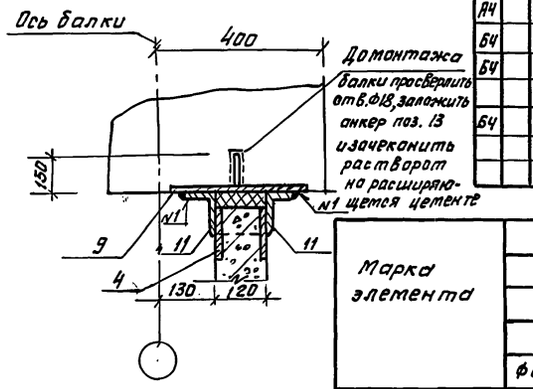

Спецификация арматурных изделий на кирпичные перегородки

Формат	Зона	Поз.	Обозначение		Наименование	Кол.	Примеч.
					Сборочные единицы		
А3		1	Альбом 3	КЖИ. 10-13	Каркас плоский КР63	44	
А3		2	"	КЖИ. 10-14	КР64	14	
А3		3	"	КЖИ. 10-15	КР65	58	
А4		4	"	КЖИ. 46	Изделие закладное МН-7	30	
					Детали		
Б4		5	Альбом 2	КЖ-16	Ф16 А III - ГОСТ 5781-82* Р=980	90	0,4кг
Б4		6	"	"	Ф12 А III ГОСТ 5781-82* Р=1190	68	1,1кг
Б4		7*	"	"	Ф12 АI ГОСТ 5781-82* Р=580	382	0,5кг
Б4		8*	"	"	Р=780	152	0,7кг
А4		9	Альбом 3	КЖИ. 44	Изделие закладное МН-6	23	1,4кг
А4		10	"	КЖИ. 43	МН-5	1	0,22кг
Б4		11	Альбом 2	КЖ-16	Уголок, Б-100х63х7 ГОСТ 8510-86 / Ст3 сп ГОСТ 535-88 L=100	60	0,9кг
Б4		13	"	"	Ф16 А III ГОСТ 5781-82* Р=200	7	0,3кг
					Материалы		
Б4		12	Альбом 2	КЖ-16	Распределительная арматура Ф6 АI ГОСТ 5781-82*	1922,5	пм.
					Бетон класса В15	3,7	м³
					Кирпич М100	273,1	м²

Ведомость расхода стали, кг.

Марка элемента	Изделия арматурные								Изделия закладные					Общий расход
	Арматура класса							Всего	Арматура класса	Прокат марки		Всего		
	А-I			А-III					А-I	Ст3 сп				
	ГОСТ 5781-82*								ГОСТ 5781-82*	ГОСТ 103-76	ГОСТ 8510-86			
	Ф6	Ф12	Итого	Ф8	Ф12	Ф16	Итого		Ф6	Итого	-б=4	Ш100х63х7		
Армокирпичные перегородки	418,1	297,4	715,5	47,0	522,2	31,8	607,0	1322,5	2,4	2,4	55,0	54,0	111,4	1433,9

Армирование железобетонных шпонок вокруг дверных проемов

1ый случай h=3600

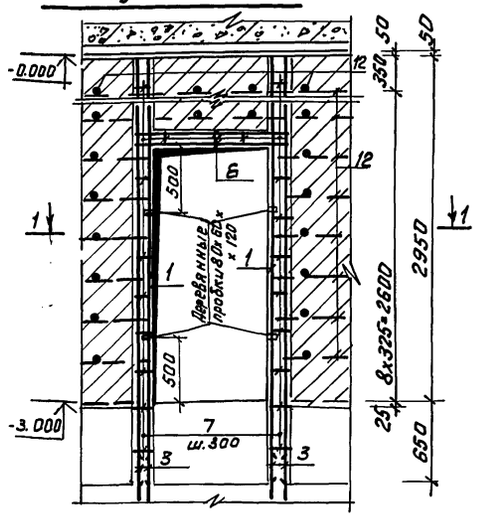

2ой случай h=2450(h=2575)

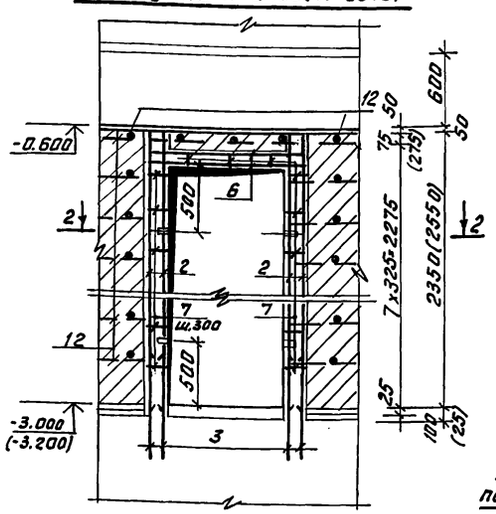

Армирование железобетонных шпонок

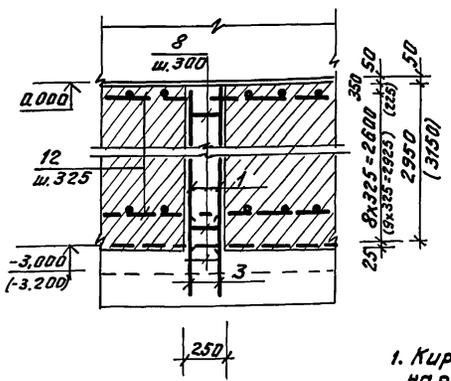

Деталь крепления перегородок к стеновым панелям и колоннам.

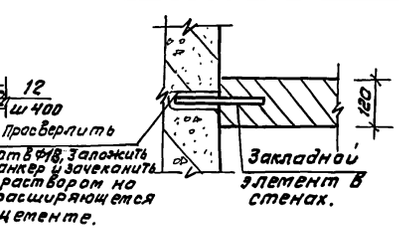

Ведомость деталей

Поз.	Эскиз
7	210, 80, 110, 180
8	310, 80, 210, 180

Деталь крепления ж.-б. шпонок и перегородок к покрытию

1ый случай

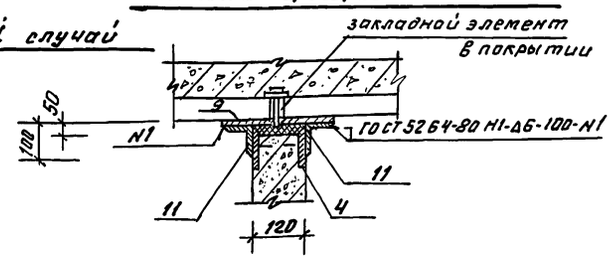

2ой случай

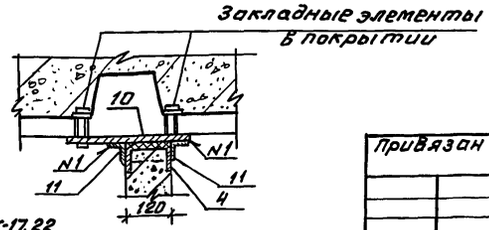

1. Кирпич укладывать на раствор марки 50.
2. Данный лист смотреть совместно с листами АР-6; КЖ-17, 22.

Привязан

Инв №

Взам. инв №

Подп. и дата

Инв. № подл.

				ТП Г.2-IV-3.90 -КЖ			
ГИП	Самитов		10.89				
Нач. отд	Федотов		10.89	Заглубленное здание вспомогательного назначения	Стадия	Лист	Листов
Н. контр.	Климов		10.89		Р	16	
Гл. спец.	Климов		10.89	Армокирпичные перегородки (вариант) Детали. Спецификация. Ведомость	Гипрокоммундортранс г. Москва		
Рук. гр.	Смольянинова		10.89				
Исполн.	Тарасенкова		10.89				

Копировал: Фрум-

Альбом 2

Армирование железобетонных перегородок

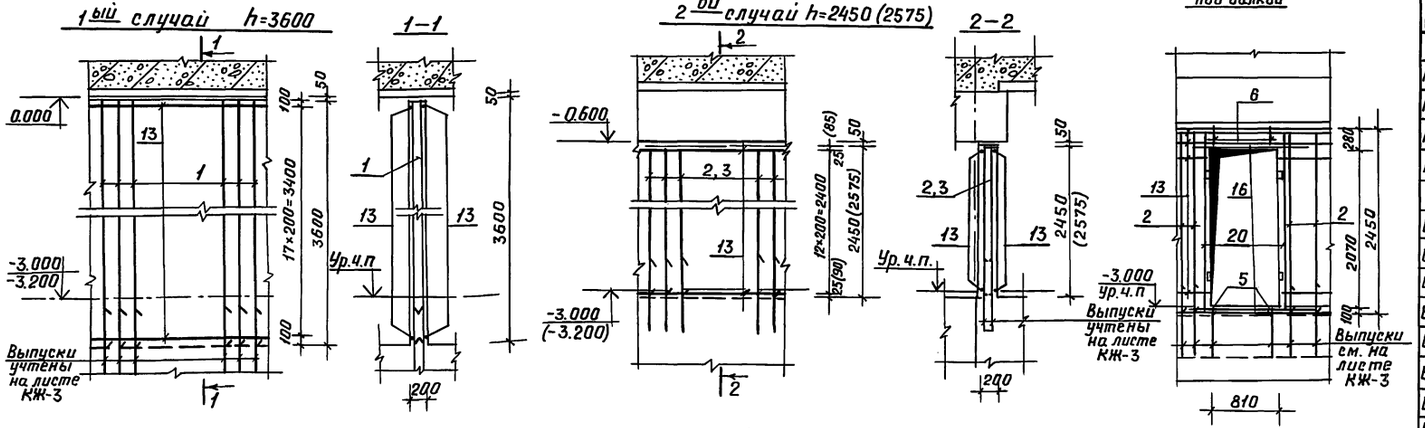

Армирование монолитной ж.-б. перегородки с проемом 810мм под балкой

Армирование монолитной ж.-б. перегородки с проемом 910мм, 810мм

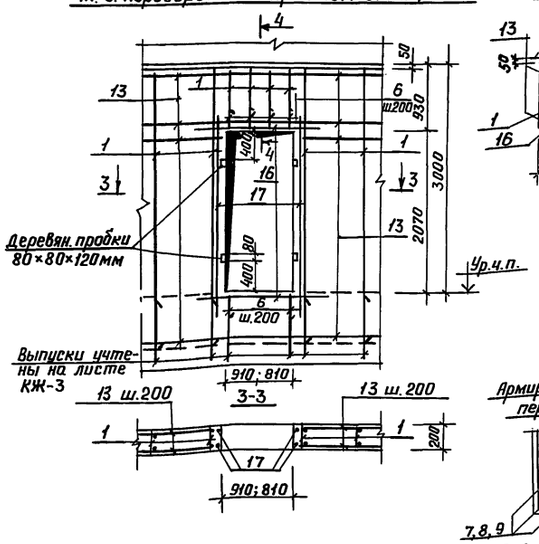

Армирование монолитной ж.-б. перегородки с проемом 800мм под балкой

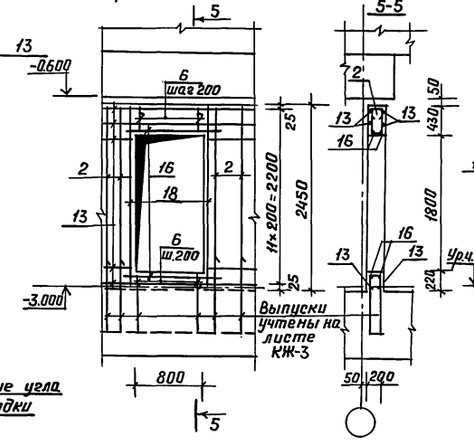

Армирование монолитной ж.-б перегородки с проемом 800мм

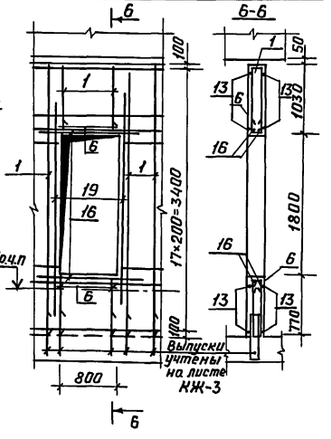

Армирование угла перегородки

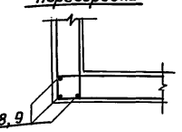

Крепление железобетонной перегородки к стеновой панели и колонне

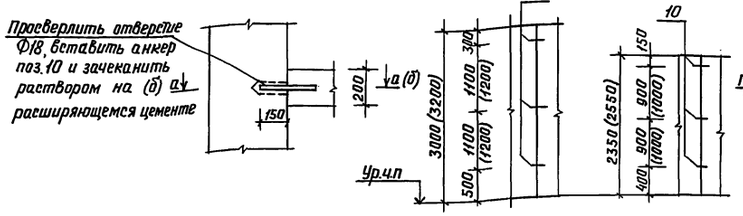

Крепление железобетонных перегородок к покрытию

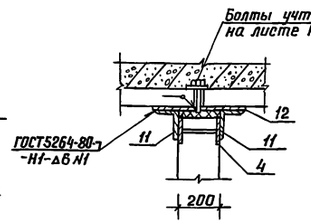

1. Данный лист смотреть совместно с листами АР-6 и КЖ-3, 22.
2. До бетонирования предусмотреть установку сальников и деталей КПК по чертежам АР-9, 10.
3. Сварку производить по ГОСТ 5264-80 электродами Э42А ГОСТ 9467-75.

Спецификация арматурных изделий на железобетонные перегородки

Формат	Зона	Позиц.	Обозначение	Наименование	Кол.	Примеч.
				Сборочные единицы		
А3		1	Альбом 3 КЖИ.10-09	Каркас плоский КР-58	321	
А3		2	" КЖИ.10-10	КР-59	84	
А3		3	" КЖИ.10-11	КР-60	81	
А4		4	" КЖИ 46-01	Изделие закладное МН-8	17	
				Детали		
Б4		5*	Альбом 2 -КЖ-17	Ф8 А I ГОСТ 5781-82* ℓ=280	4	0.1кг
Б4		6*	" "	ℓ=680	96	0.3кг
Б4		7*	" "	Ф8 А III ГОСТ 5781-82* ℓ=3690	29	1.5кг
Б4		8*	" "	ℓ=2540	13	1.0кг
Б4		9*	" "	ℓ=2660	6	1.1кг
Б4		10	" "	Ф16 А III ГОСТ 5781-82* ℓ=300	87	0.5кг
Б4		15	" "	ℓ=250	6	0.4кг
Б4		16	" "	ℓ=1900	52	3.0кг
Б4		17	" "	ℓ=3000	8	4.7кг
Б4		20*	" "	ℓ=2580	8	4.1кг
Б4		18*	" "	Ф25 А III ГОСТ 5781-82* ℓ=2580	4	9.9кг
Б4		19	" "	ℓ=2800	32	10.8кг
Б4		11	" "	Уголок 6-100×63×7 ГОСТ 8510-86, ст.3сп ГОСТ 535-88, ℓ=100	34	0.9кг
А4		12	Альбом 3 КЖИ.44	Изделие закладное МН-6	17	
				Материалы		
Б4		13	Альбом 2 -КЖ-17	Распределительная арматура Ф6 А I ГОСТ 5781-82*	3288.5	п.м
				Бетон класса В15	70.0	м³

Ведомость деталей

Поз.	Эскиз
5	80, 180
6	200, 180
7	3590
8	2440
9	2560
18,20	180, 2400

Деталь крепления перегородок к балке

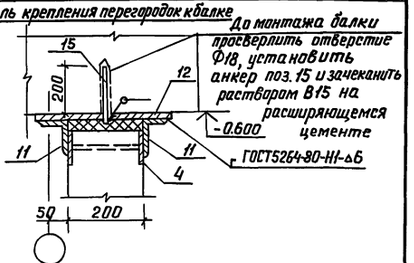

Ведомость расхода стали, кг

Марка элемента	Изделия арматурные								Изделия закладные						Общий расход
	Арматура класса								Арматура класса			Прокат марки			
	A-I			A-III				Всего	A-I	A-III	Всего	ст.3сп		Всего	
	ГОСТ 5781-82*								ГОСТ 5781-82*			ГОСТ 103-76*	ГОСТ 8509-86		
	Ф6	Ф8	Итого	Ф8	Ф16	Ф25	Итого		Ф6	Ф16		δ=4	L100×63×7		
Железобетонные перегородки	730.1	584.9	1315.0	1291.9	272.3	385.2	1949.4	3264.4	1.7	45.9	47.6	41.4	29.6	71.0	3383.0

Привязан.	ГИП	Самитов		10.89	ТП Г.2-IV-3.90 -КЖ	
	Нач.отд	Федотов		10.89	Заглубленное здание вспомогательного назначения	Стадия: Р; Лист: 17; Листов:
	Н.контр.	Климов		10.89		
	Гл.спец.	Климов		10.89	Армирование монолитных ж.-б. перегородок. Спецификация. Ведомости.	Упрокоммундортранс г. Москва
	Рук.гр.	Стольянинова		10.89		
Инв.№	Исполн.	Тарасенкова		10.89		

Взам.инв.№ | Подп. и дата | Инв.№ подл.

Копировал: Лзар 24383-01 48 Формат: А2

Альбом 2

Маркировочная схема резервуара для воды

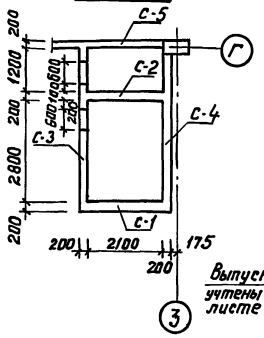

Армирование стены С-1

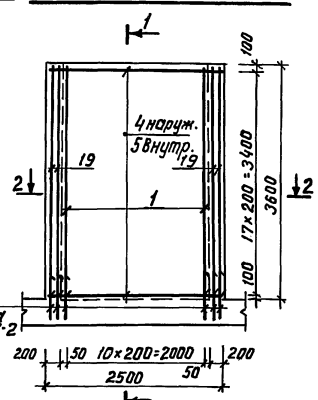

1-1

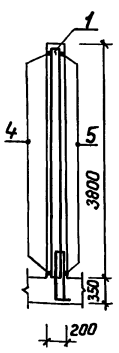

Армирование стены С-2.

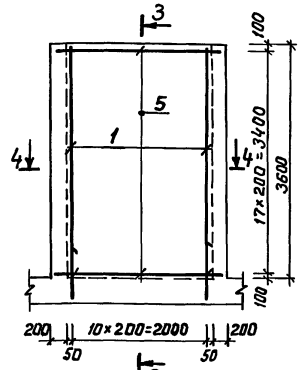

3-3

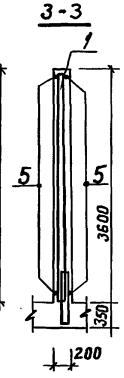

2-2

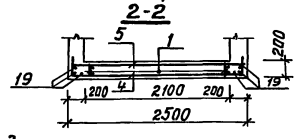

4-4

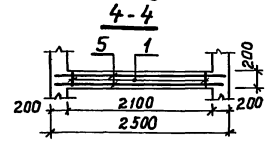

Армирование стены С-3

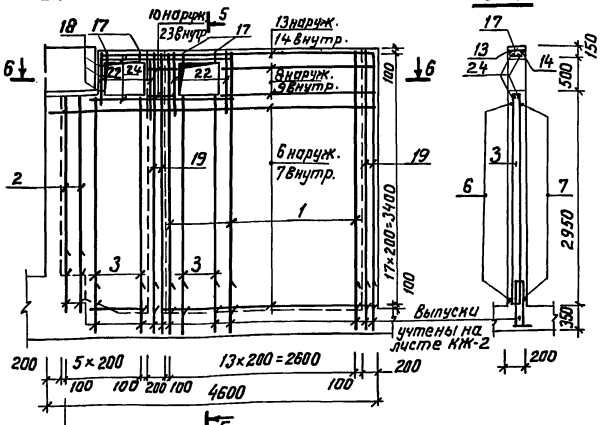

5-5

Армирование стены С4

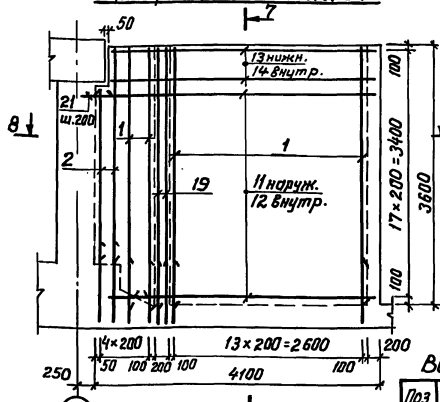

7-7

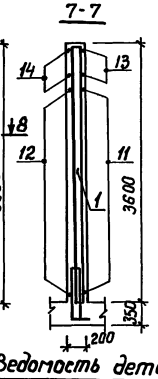

6-6

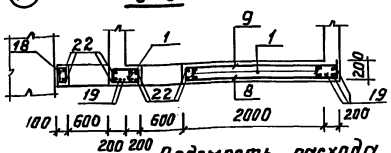

8-8

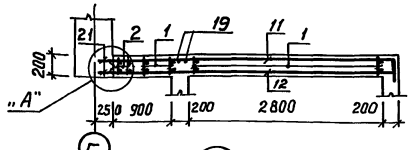

Ведомость деталей

Поз.	Эскиз
4	2450
6	4550
8	1350
10	350
11	4070
13	3850
15	2270
17	150
18	150
19	3580
20	2430

Ведомость расхода стали, кг

Марка элемента	Изделия арматурные								
	Арматура класса								Всего
	A-I			A-III					
	Гост 5781-82*								
	Ф8	Ф10	Итого	Ф8	Ф12	Ф16	Ф18	Итого	
резервуар для воды	18.0	7.6	25.6	289.7	399.3	37.8	35.6	762.4	788.0

Просверлить отв. Ф18 заложить анкер поз.21 заделать раствором на расширяющемся цементе.

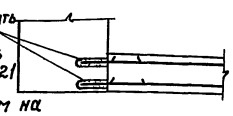

Спецификация арматурных изделий на резервуар для воды

Формат	Зона	Позиция	Обозначение		Наименование	Кол.	Примеч.
					Сборочные единицы		
А3		1	Альбом 3	КЖИ.18	Каркас плоский КР32	45	
А3		2	"	КЖИ.10-12	КР61	15	
А3		3	"	КЖИ.13-06	КР26	9	
					Детали		
БЧ		4*	Альбом 2	КЖ-18	Ф8А III ГОСТ 5781-82* ℓ=2850	18	1.1 кг
БЧ		5	"	"	ℓ=2450	54	1.0 кг
БЧ		6*	"	"	ℓ=4950	14	2.0 кг
БЧ		7	"	"	ℓ=4550	14	1.8 кг
БЧ		8*	"	"	ℓ=1700	3	0.7 кг
БЧ		9	"	"	ℓ=1350	3	0.5 кг
БЧ		10*	"	"	ℓ=650	3	0.3 кг
БЧ		11*	"	"	ℓ=4270	14	1.7 кг
БЧ		12	"	"	ℓ=4070	14	1.6 кг
БЧ		13*	"	"	ℓ=4200	5	1.7 кг
БЧ		14	"	"	ℓ=3850	5	1.52 кг
БЧ		15*	"	"	ℓ=2470	13	1.0 кг
БЧ		16	"	"	ℓ=2270	13	0.9 кг
БЧ		23	"	"	ℓ=350	3	0.1 кг
БЧ		17*	"	"	Ф10АI ГОСТ 5781-82* ℓ=1240	8	0.8 кг
БЧ		18*	"	"	ℓ=430	4	0.3 кг
БЧ		19*	"	"	ФВАI ГОСТ 5781-82* ℓ=3680	10	1.5 кг
БЧ		20*	"	"	ℓ=2530	3	1.0 кг
БЧ		21	"	"	Ф16А III ГОСТ 5781-82* ℓ=450	54	0.7 кг
БЧ		22	"	"	Ф18А III ГОСТ 5781-82* ℓ=1200	8	2.4 кг
БЧ		24	"	"	ℓ=2050	4	4.1 кг
					Материалы		
					Бетон класса В25	9.73	м³

* Поз. 4, 6, 8, 10, 11, 13, 15, 17, 20 – см. ведомость деталей.

Армирование стены С-5

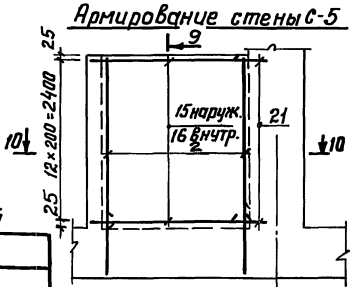

9-9

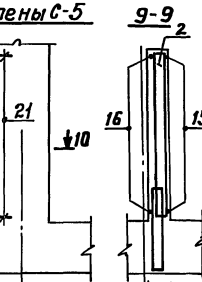

10-10

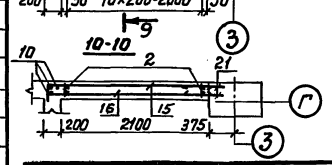

1. Данный лист смотреть совместно с листами АР-19 и КЖ-3,19.
2. Соединение каркасов с выпусками из фундаментной плиты производить на сварке через шаг фланговым прерывистым швом h=5, ℓ=100 мм.
3. До бетонирования предусмотреть детали КПКи отверстия по чертежу АР-9.

Привязан:

Инв. №

				ТП Г.2-IV-3.90	-КЖ
ГИП	Самитов		10.89	Заглубленное здание вспомогательного назначения	Стадия: Р; Лист: 18; Листов:
Нач.отд	Федотов		10.89		
Н. контр	Климов		10.89		
Гл.спец.	Климов		10.89	Резервуар для воды. Армирование. Спецификация. Ведомости.	Гипрокоммундортранс г. Москва
Рук.гр.	Стольникова		10.89		
Исполн.	Тарасенкова		10.89		

Инв.№ подл. | Подпись и дата | Взам.инв.№

Копировал: Кис 24383-01 49 формат А2

Альбом 2

Монтажная схема металлической рубашки для воды

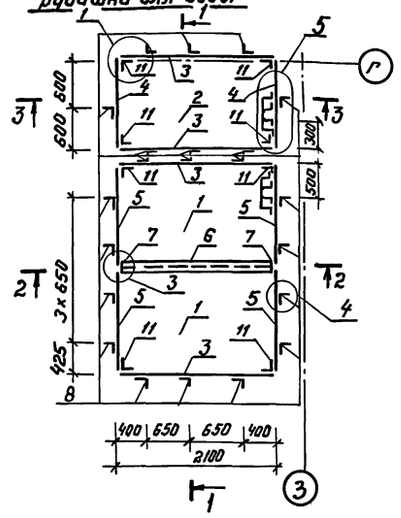

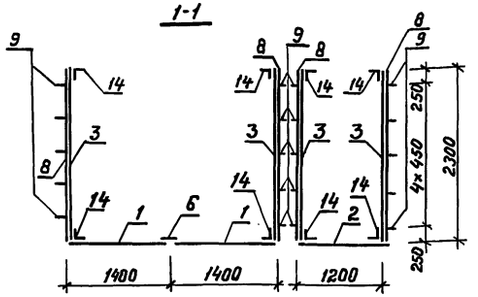

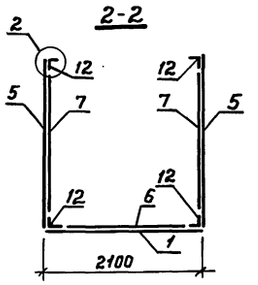

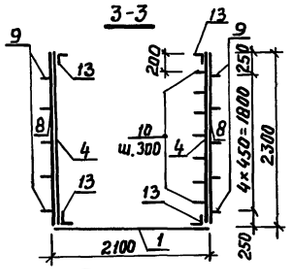

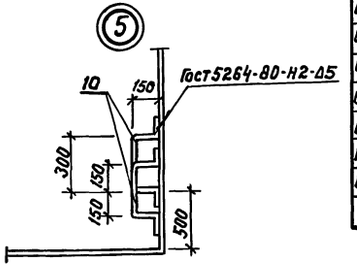

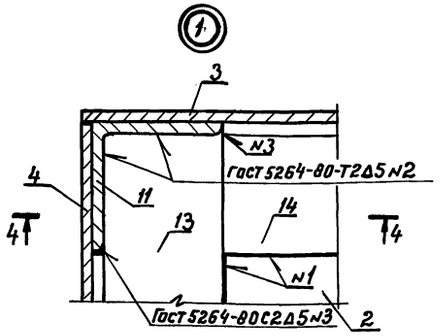

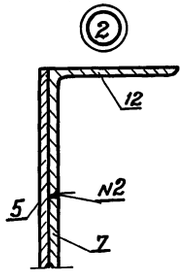

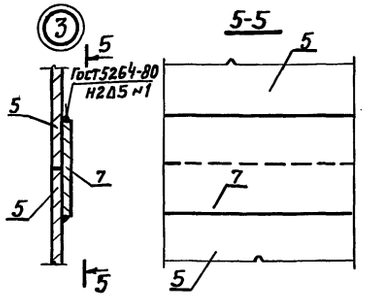

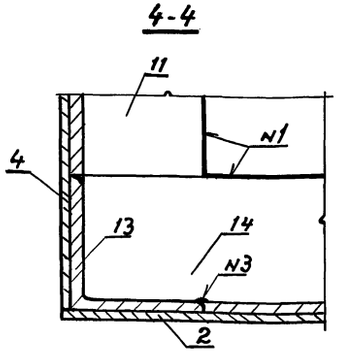

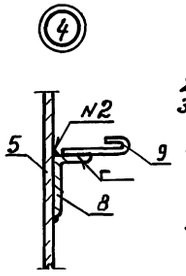

1. Металлическую рубашку резервуара установить на слой свежеуложенного цементного раствора.
2. Стенки рубашки использовать как опалубку.
3. Закладные детали КПК приварить по контуру к стенкам рубашки. Предусмотреть отверстия по чертежу АР-19.
4. Металлическую рубашку резервуара очистить и окрасить изнутри 4 слоями эмали ХС-710 по 1 слою грунтовки лаком ХС-010 (ГОСТ 9355-81).
5. Сварку производить электродами Э-42 ГОСТ 9467-75.

Спецификация металлических изделий на рубашку резервуара для воды

Формат	Зона	Позиц.	Обозначение	Наименование	Кол.	Примеч.
				Детали		
Б4		1	Альбом 2 КЖ-19	Лист, Б-4×1400 ГОСТ 19904-74* Вст.3сп ГОСТ 16523-70* ℓ=2100	2	92.3 кг
Б4		2	То же "	Тоже, Б-4×1200 ГОСТ 19904-74* Вст.3сп ГОСТ 16523-70* ℓ=2100	1	79.1 кг
Б4		3	То же "	Тоже, Б-4×2100 ГОСТ 19904-74* Вст.3сп ГОСТ 16523-70* ℓ=2296	4	151.3 кг
Б4		4	То же "	Тоже, Б-4×1192 ГОСТ 19904-74* Вст.3сп ГОСТ 16523-70* ℓ=2296	2	85.9 кг
Б4		5	То же "	Тоже, Б-4×1396 ГОСТ 19904-74* Вст.3сп ГОСТ 16523-70* ℓ=2296	4	100.6 кг
Б4		6	То же "	Полоса, Б-4×60 ГОСТ 103-76* ст.3сп ГОСТ 535-88 ℓ=1352	1	3.7 кг
Б4		7	То же "	Тоже, Б-4×60 ГОСТ 103-76* ст.3сп ГОСТ 535-88 ℓ=2156	2	4.1 кг
Б4		8	То же "	Уголок, Б-32×20×4 ГОСТ 8510-86 ст.3сп ГОСТ 535-88 ℓ=2300	22	3.5 кг
Б4		9	То же "	ФВАI ГОСТ 5781-82* ℓ=220	110	0.08 кг
Б4		10	То же "	ФI6AI ГОСТ 5781-82* ℓ=800	14	1.3 кг
Б4		11	То же "	Уголок Б-70×70×6 ГОСТ 8509-86 ст.3сп ГОСТ 535-88 ℓ=2156	8	13.7 кг
Б4		12	То же "	Тоже, ℓ=2780	4	17.8 кг
Б4		13	То же "	Тоже, ℓ=1180	4	7.5 кг
Б4		14	То же "	Тоже, ℓ=1952	8	12.5 кг

Ведомость деталей

Поз.	Эскиз
9	150
10	150, 300, 100, 100

Ведомость расхода стали, кг

Марка элемента	Изделия металлические								
	Арматура класса			Прокат марки					Всего
	А-I			Вст3сп	ст3сп				
	ГОСТ 5781-82*			ГОСТ 19904-74	ГОСТ 103-76	ГОСТ 8509-86	ГОСТ 8510-86	Итого	
	Ф8	Ф16	Итого	Б-4	Б-4	L70×70×6	L32×20×4		
Металлическая рубашка резервуара	8.8	18.2	27.0	1443.4	11.9	310.8	77.0	393.7	1870.1

				ТП Г.2-IV-3.90	-КЖ
Привязан:	ГИП	Самитов		10.89	Заглубленное здание вспомогательного назначения
	Нач.отд.	Федотов		10.89	
	Н.контр.	Климов		10.89	
	Гл.спец.	Климов		10.89	Металлическая рубашка резервуара для воды. Узлы. Спецификация. Ведомости.
	Рук.гр.	Стольникова		10.89	
Инв.№	Исполн.	Тарасенкова		10.89	

Стад.	Лист	Листов
Р	19	

Гипрокоммундортранс г. Москва

Копировал: Гос5 24383-01 50 формат А2

Инв.№подл. | Подпись и дата | Взам.инв.№

Альбом 2

Схема закладных элементов для звукопоглащающей облицовки

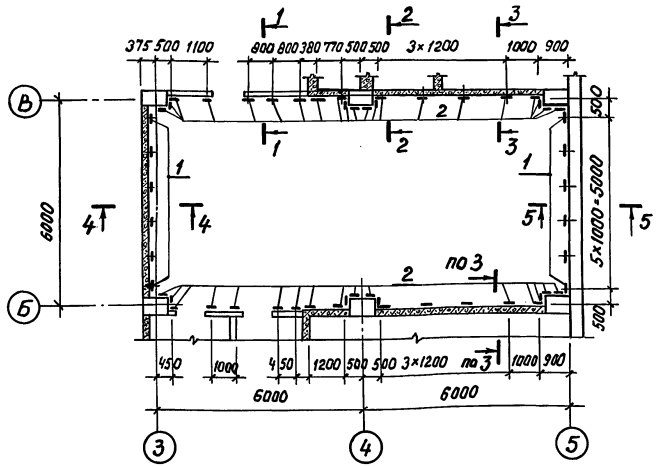

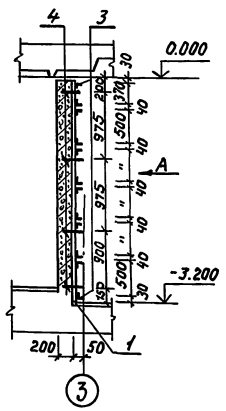

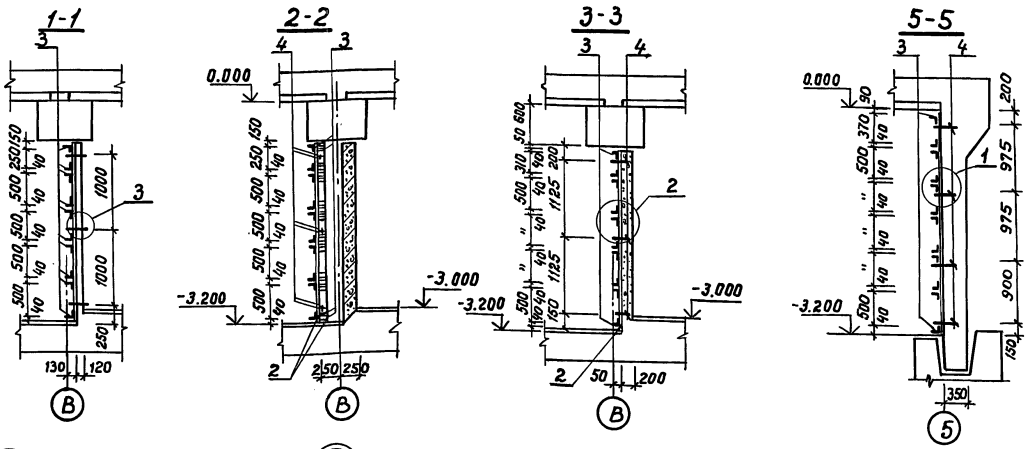

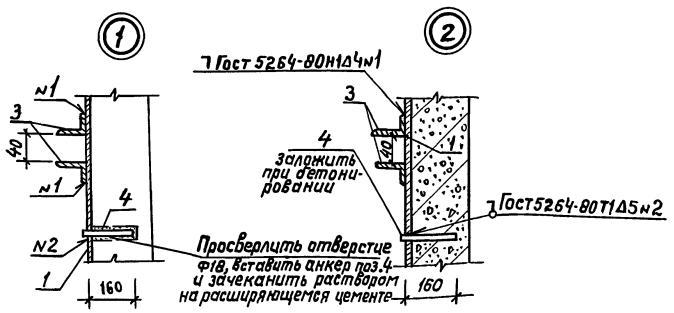

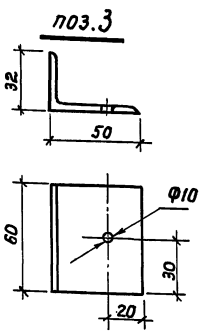

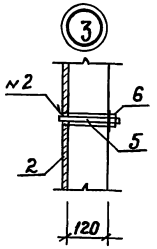

Спецификация закладных изделий на звукопоглащающую облицовку стен

Форм.	Зона	Поз.	Обозначение	Наименование	Кол.	Примеч.
				Сборочные единицы и детали		
64		1	Альбом 2 кж-20	Полоса $\frac{4\times60\ Гост\ 103\text{-}76^{*}}{ст.3\ Гост\ 535\text{-}88}$ ℓ=3150	12	5.9 кг
64		2	" "	" ℓ=2550	42	4.8 кг
64		3	" "	Уголок $\frac{Б\text{-}50\times32\times4\ Гост\ 8510\text{-}86}{ст.3\ сп\ Гост\ 535\text{-}88}$ ℓ=60	564	0.15 кг
64		4	" "	Анкер Ф16А I Гост 5781-82* ℓ=180	140	0.3 кг
64		5	" "	Болт М16×130.58 Гост 7798-70*	30	
64		6	" "	Гайка 17 Гост 5915-70	30	

Ведомость расхода стали, кг

Марка элемента	Изделия закладные				
	Ар-ра класса	Прокат марки			Всего
	А-I	ст.3		Итого	
	Гост 5781-82*	Гост 103-76*	Гост 8510-86		
	Ф16	δ=4	L 50×32×4		
Звукопоглащающая облицовка	42.0	274.0	84.6	358.6	400.6

1. Данный лист смотреть совместно с листом АР-20.
2. В полосах поз.1,2 просверлить отверстия Ф18 по месту, соответствии с заложенными при бетонировании анкерами (поз.4), затем пластины надеть на анкера и приварить. Выступающую часть анкера после приварки - срезать.
3. Уголки поз.3 приварить к пластинам попарно, соединив их через деревянный брусок-шаблон. После приварки внешних граней уголков брусок вынуть и уголки приварить изнутри.
4. Деревянные бруски сеч. 40×70 закладываются между уголками и крепятся болтами.

Привязан:

Инв. №

				ТП Г.2-IV-3.90 -КЖ			
ГИП	Самитов		10.89				
Нач.отд.	Федотов		10.89	Заглубленное здание вспомогательного назначения	Стадия	Лист	Листов
Н.контр.	Климов		10.89		Р	20	
Гл.спец.	Климов		10.89				
Нач.гр.	Смольянинова		10.89	Звукопоглащающая облицовка стен. Спецификация.	Гипрокоммундортранс г. Москва		
Исполн.	Соловова		10.89				

Копировал: Ко

24383-01 51 формат А2

Инв. № подл. | Подпись и дата | Взам. инв. №

Монтажная схема монорельса МБ-1.

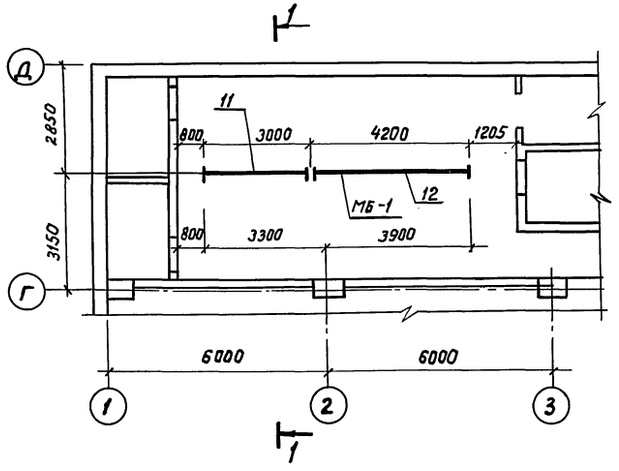

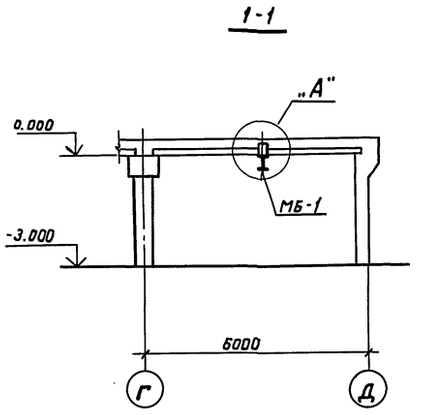

Спецификация металлических изделий на монорельс

Формат	Зона	Позиц.	Обозначение		Наименование	Кол.	Примеч.
					Детали		
А4		1	Альбом 3	КЖИ.51	Стержень Ф20	10	1.0 кг
А4		2	"	КЖИ.52	Пластина	5	3.3 кг
А4		3	"	КЖИ.53	Шайба	10	0.4 кг
А4		4	"	КЖИ.54	Шайба косая	10	3.8 кг
БЧ		5	Альбом 2	КЖ-21	Гайка	20	
БЧ		6	"	"	Полоса 8×50 ГОСТ 103-76* / ст.3 сп ГОСТ 535-88 ℓ=250	10	0.8 кг
БЧ		7	"	"	Полоса 8×70 ГОСТ 103-76* / ст.3 сп ГОСТ 535-88 ℓ=400	2	1.7 кг
БЧ		8	"	"	Болт М16 ГОСТ 7798-70* ℓ=70	4	
БЧ		9	"	"	Гайка М16 ГОСТ 5915-70	4	
БЧ		10	"	"	Уголок 63×63×6 ГОСТ 8509-86 / ст.3 сп ГОСТ 535-88 ℓ=120	4	0.6 кг
БЧ		11	"	"	Двутавр 18 ГОСТ 8239-72* / ст.3 сп ГОСТ 535-88 ℓ=3000	1	55.2 кг
БЧ		12	"	"	Двутавр 18 ГОСТ 8239-72* / ст.3 сп ГОСТ 535-88 ℓ=4200	1	77.3 кг

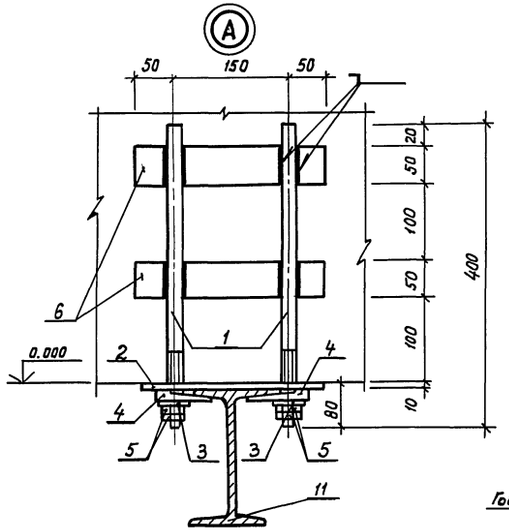

Металлическая балка МБ-1

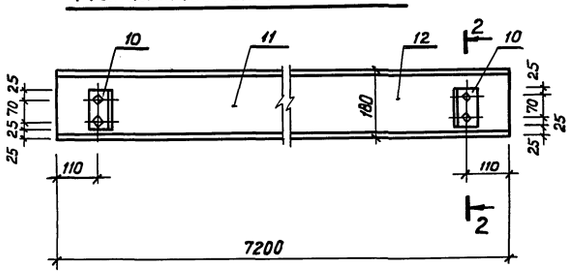

2-2

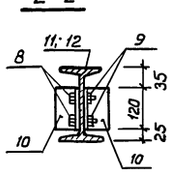

Ведомость расхода стали, кг

Марка элемента	Изделия металлические						Всего
	Прокат марки В ст.3 сп						
	ГОСТ 103-76*		ГОСТ 82-90-72*	ГОСТ 8509-86	ГОСТ 8239-72*	ГОСТ 2590-71*	
	С=8	б=10	С30	∠63×6	I 18	ф20	
Металлические балки и детали крепления	15.4	16.5	38.0	2.4	132.5	10.0	214.8

1. Сварку производить по ГОСТу 5264-80 электродами типа Э42А ГОСТ 9467-75.
2. При сварке балок МБ накладки привариваются к полкам только после сварки стенок балок.
3. Разбивка закладных деталей поз. 1 дана на листе 22.

Стык балок поз. 11; 12

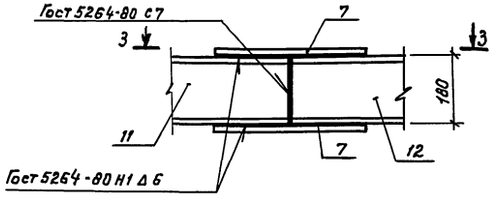

3-3

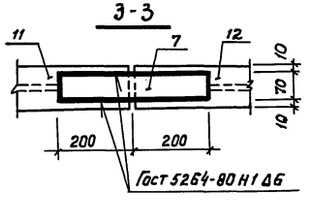

Привязан:

Инв. №

Взам. инв.№ | Подп. и дата | Инв. № подл.

ТП Г.2-IV-3.90 -КЖ

ГИП	Самитов		10.89
Нач.отд.	Федатов		10.89
Н.контр.	Климов		10.89
Гл.спец.	Климов		10.89
Нач.гр.	Смольянинова		10.89
Исполн.	Соловова		10.89

Заглубленное здание вспомогательного назначения

Стадия	Лист	Листов
Р	21	

Монорельс для подвески тельферов. Узлы. Спецификация. Ведомость.

Гипрокоммундортранс г. Москва

Копировал: Кос

24383-01 52 формат А2

Альбом 2

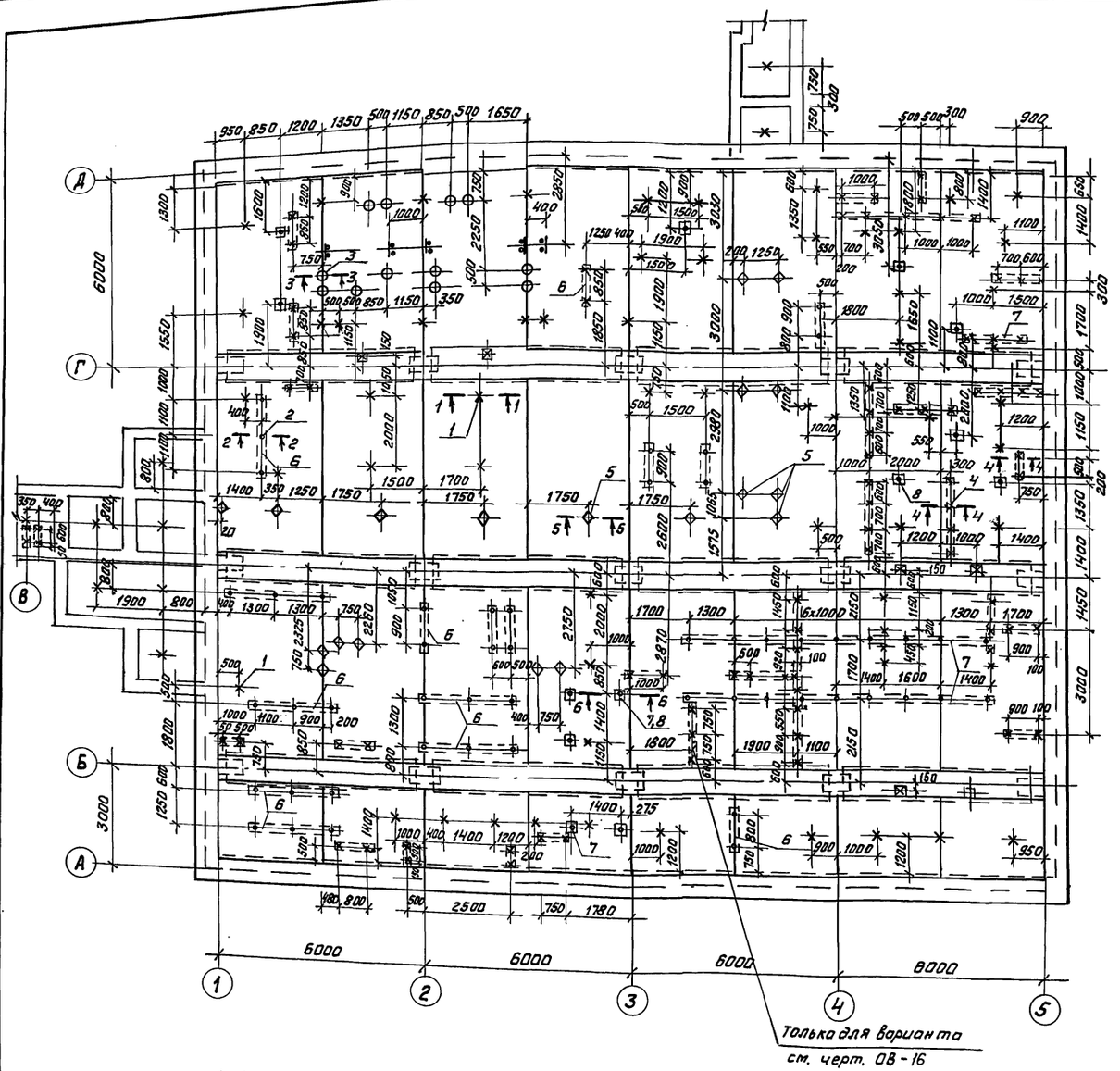

Спецификация закладных изделий в покрытии

Формат	Зона	Поз.	Обозначение	Наименование	Кол.	Примеч.
				Детали		
БЧ		1	Альбом 2 КЖ-22	ф10 AI ГОСТ 5781-82* Р=780	66	0,5кг
БЧ		2	" "	" Р=730	53	0,4кг
БЧ		3	" "	ф12 AI ГОСТ 5781-82* Р=840	12	0,75кг
БЧ		4	" "	ф16 AI ГОСТ 5781-82* Р=770	83	1,2кг
БЧ		5	" "	" Р=870	19	1,4кг
БЧ		6	" "	Полоса 4х100 ГОСТ 103-76* / Ст 3 сп ГОСТ 535-88	89,4	м.п.
БЧ		7	" "	Болт М16х130х.кл2-Д11 ГОСТ 7798-70*	13	
БЧ		8	" "	Шайба 17 ГОСТ 11371-78*	13	

Ведомость расхода стали, кг

Марка элемента	Изделия закладные						Всего
	Арматура класса А-I ГОСТ 5781-82*				Прокат марки Вст3 сп ГОСТ 103-76*		
	ф10	ф12	ф16	Итого	Б-4	Итого	
Закладные изделия в покрытии	53,1	9,0	120,0	182,1	276,3	276,3	458,4

Условные обозначения

- × — Анкера для крепления ламп накаливания (поз. 1)
- — Анкера и полоса для крепления люминесцентных светильников (поз. 2,6).
- ○ — Анкера для крепления трубопроводов (поз. 3)
- ◇ — Анкера для крепления подшивного потолка (поз. 5)
- ⊡ — Болт для крепления перегородок (поз. 7)
- ⊠ — Место крепления перегородки под балкой.
- |: — Место крепления монорельса.
- — Анкера для крепления гермоклапанов (поз 4, 6).

1-1

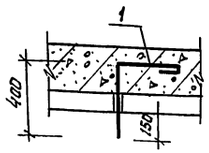

2-2

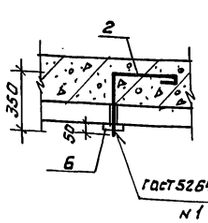

3-3

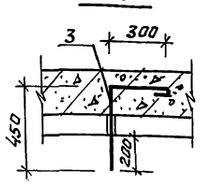

4-4

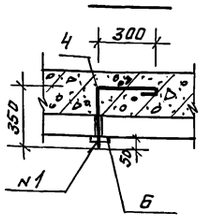

5-5

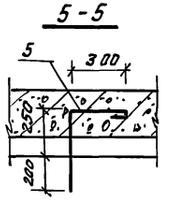

6-6

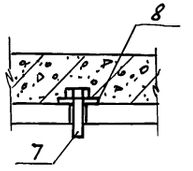

1. До бетонирования монолитной части покрытия просверлить отверстия в плитах и заложить анкера.
2. Отверстия в полосах поз. 6 просверлить по месту.

Привязан:

Инв. №

				ТП Г.2-IV-3.90 -КЖ			
ГИП	Самитов		10.89				
Нач. отд	Федотов		10.89	Заглубленное здание вспомогательного назначения	Стадия	Лист	Листов
Н.контр	Климов		10.89		Р	22	
Гл. спец.	Климов		10.89				
Нач. гр	Стольянинова		10.89	План раскладки закладных изделий в покрытии. Спецификация. Ведомость.	Гипрокоммундортранс г. Москва		
Исполн.	Соловова		10.89				

Копировал: Фиг-

Инв. № подл. | Подп. и дата | Взам. инв. №

Альбом 2

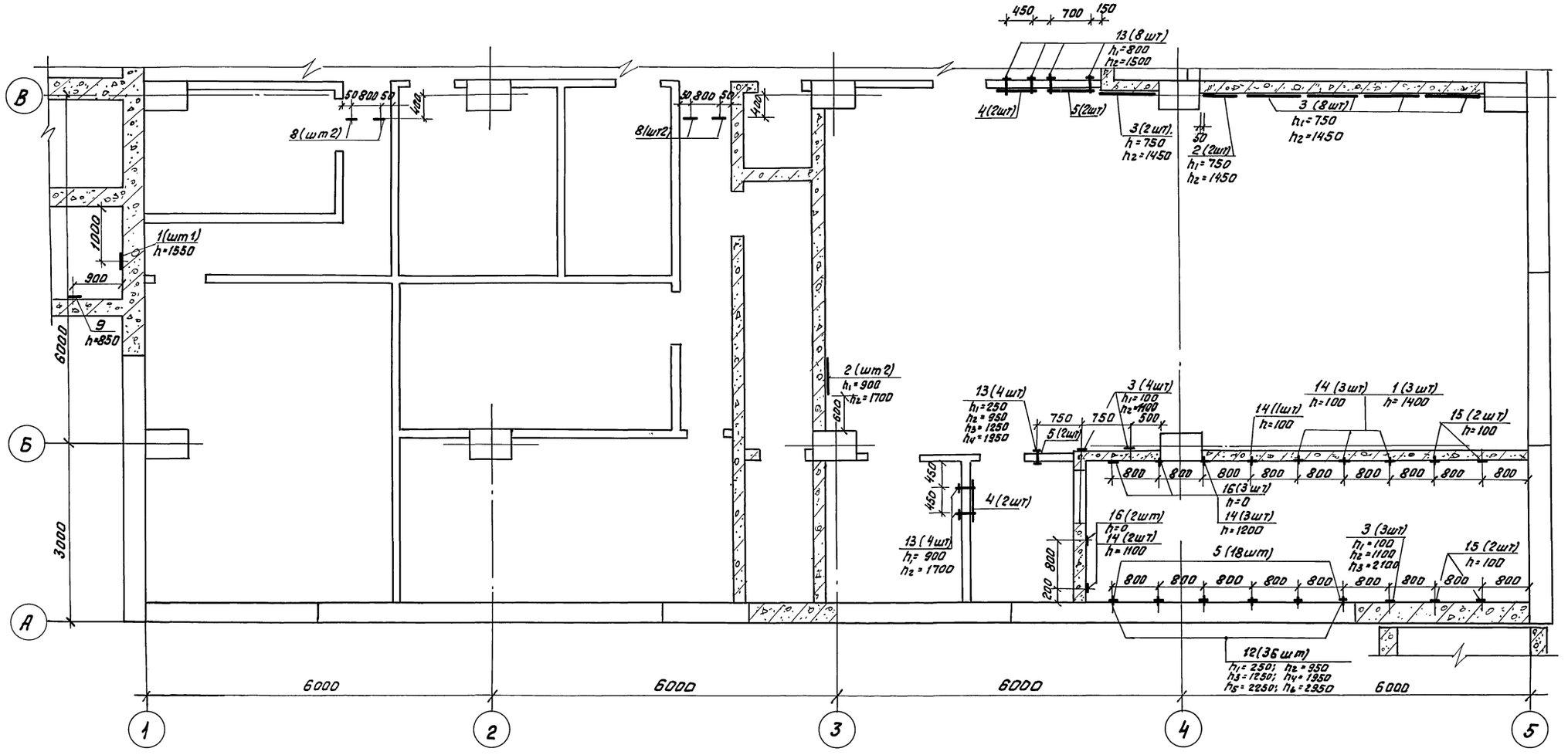

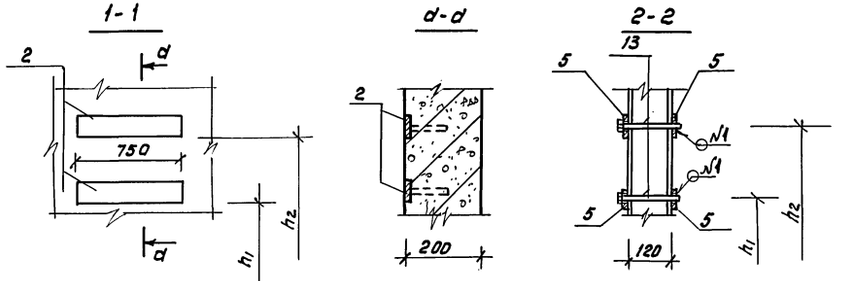

Данный лист смотреть совместно с листами КЖ-24, 25.

					ТП Г.2-IV-3.90 -КЖ			
Привязан:		ГИП	Самитов	10.89	Заглублённое здание вспомогательного назначения.	Стадия	Лист	Листов
		Нач.отд	Федотов	10.89		Р	23	
		Н.контр.	Климов	10.89				
		Гл.спец	Климов	10.89	План раскладки закладных изделий в стенах и перегородках в осях А÷В. Сечения 1-1÷3-3	Гипрокоммундортранс г. Москва		
		Нач.гр.	Смольянинова	10.89				
Инв.№		Исполн.	Соловова	10.89				

Копировал: Фурц

24383-01 54 Формат А2

Инв.№ подл. | Подп. и дата | Взам. инв.№

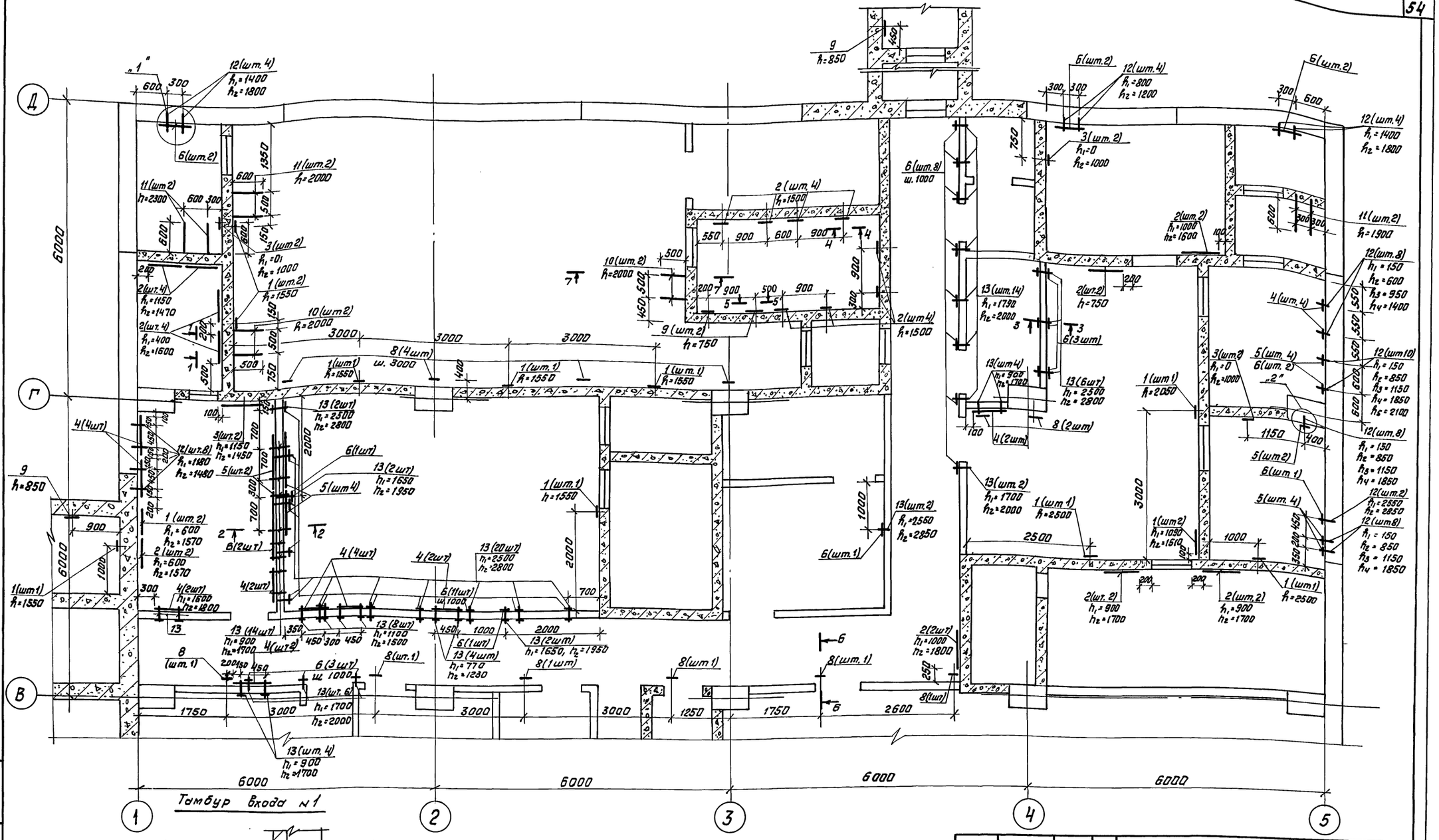

Тамбур входа №1

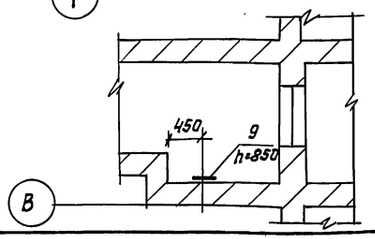

1. Данный лист смотреть совместно с листами 13, 25.
2. Привязки закладных изделий к даны от уровня пола.
3. Узлы 1, 2 даны на листе КЖ-25.

				ТП Г.2-IV-3.90	-КЖ
ГИП	Самитов		10.89		
Привязан:	Нач.отд	Федотов	10.89	Заглублённое здание вспомогательного назначения.	Стадия: Р; Лист: 24; Листов:
	Н.контр	Климов	10.89		
	Гл.спец	Климов	10.89		
	Нач.гр.	Стольникова	10.89	План раскладки закладных изделий в стенах и перегородках в осях 8÷4.	Гипрокоммундортранс г. Москва
	Исполн.	Соловова	10.89		
Инв №					

Копировал: Фурай-

Инв.№подл. | Подп. и дата | Взам.инв.№

Альбом 2

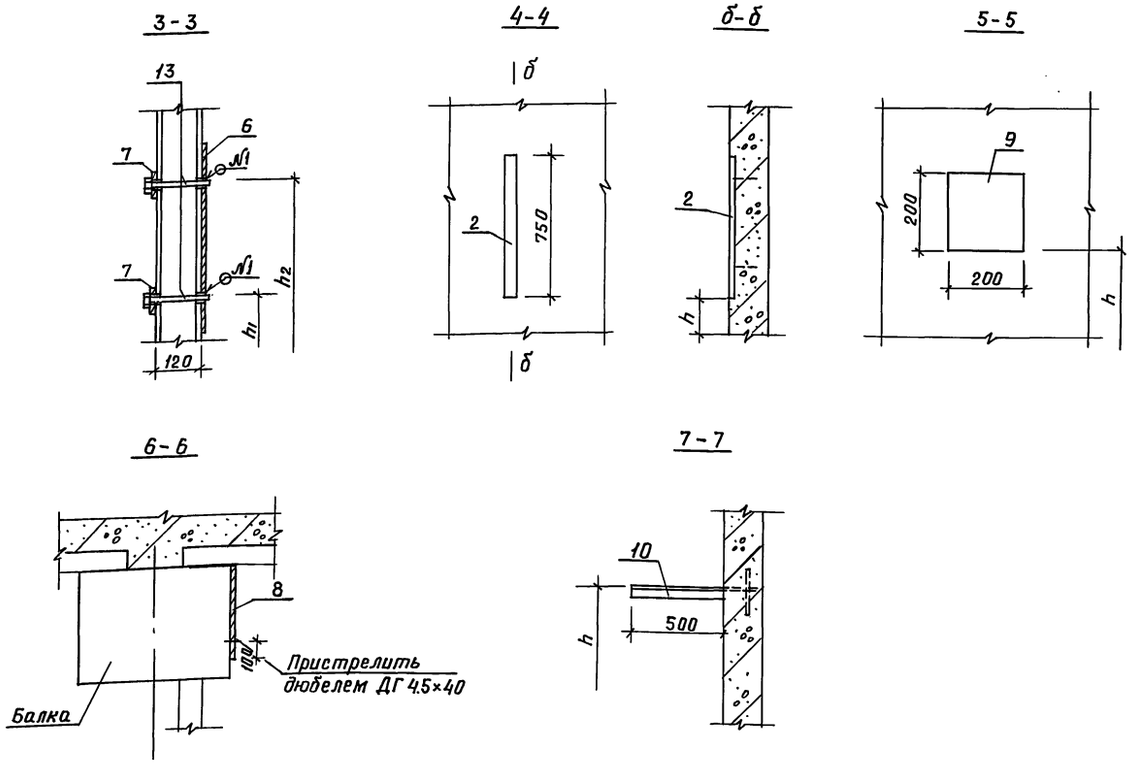

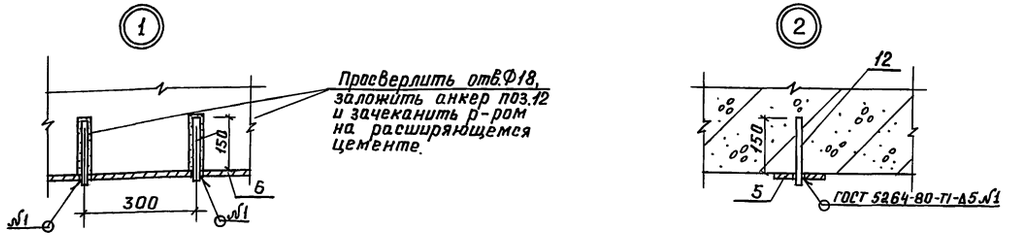

Спецификация закладных изделий в стенах и перегородках

Формат	Зона	Поз	Обозначение	Наименование	Кол.	Примеч.
				Сборочные единицы		
А3		1	Альбом 3 КЖИ.45	Изделие закладное МН-9	17	
А3		2	КЖИ.45-01	МН-10	34	
А3		3	КЖИ.45-02	МН-11	25	
А4		9	КЖИ.49	МН-17	5	
А3		14	КЖИ.45-04	МН-21	9	
А3		15	КЖИ.45-06	МН-23	4	
А3		16	КЖИ.45-03	МН-20	5	
				Детали		
А4		4	Альбом 3 КЖИ.43-01	Изделие закладное МН-12	26	
А4		5	КЖИ.43-02	МН-13	38	
А4		6	КЖИ.43-03	МН-14	39	
А3		8	КЖИ.47	МН-15	16	
А4		10	КЖИ.50	МН-18	4	
А4		11	КЖИ.50-01	МН-19	6	
Б4		7	Альбом 2 КЖ-25	Шайба 17 ГОСТ 11371-78*	108	
Б4		12	"	Ф16АIII ГОСТ 5781-82* ℓ=170	90	0.3 кг
Б4		13	"	Болт М16×140 кп2-01 ГОСТ 7798-70*	108	

1. Данный лист смотреть совместно с листами КЖ-23, 24.

Ведомость расхода стали, кг

Наименование	Изделия закладные								
	Арматура класса			Прокат марки					Общий расход
	А-I	А-III	Итого	ст.3 сп.					
	ГОСТ 5781-82*			ГОСТ 103-76*			ГОСТ 8510-86	Всего	
	Ф10	Ф16		δ=4	δ=5	Итого	∠56×36×4		
Закладные в стенах и перегородках	37.1	27.0	64.1	19.2	423.8	443.0	22.8	465.8	529.9

Привязан.

Инв.№

ТП Г.2-IV-3.90 -КЖ

ГИП	Самитов		11.89
Нач.отд.	Федотов		11.89
Н.контр.	Климов		11.89
Гл.спец.	Климов		11.89
Нач.гр.	Смольянинова		11.89
Исполн.	Смольянинова		11.89

Заглубленное здание вспомогательного назначения

Узлы крепления закладных изделий. Спецификация.

Стадия	Лист	Листов
Р	25	

Гипрокоммундортранс г.Москва

Инв.№ подл. | Подп. и дата | Взам.инв.№

Копировал: ЛЗар 24383-01 56 Формат: А2

Альбом 2

Маркировочная схема тамбура-шлюза входа № 1.

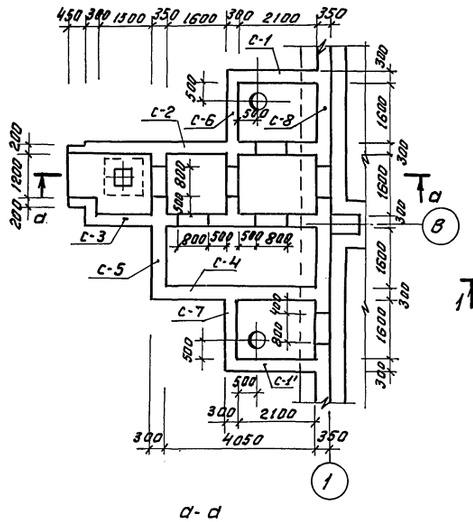

а-а

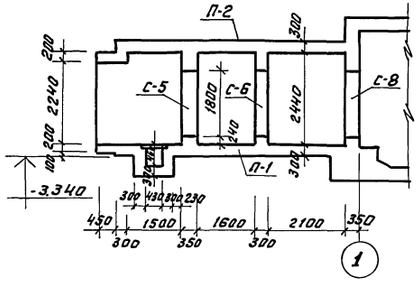

1-1

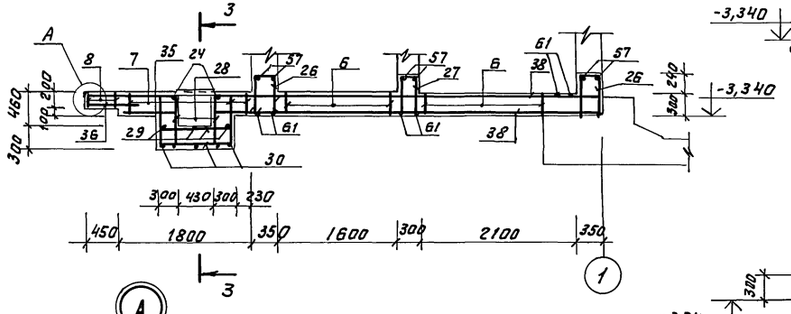

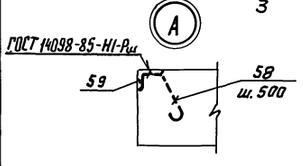

План выпусков из фундаментной плиты

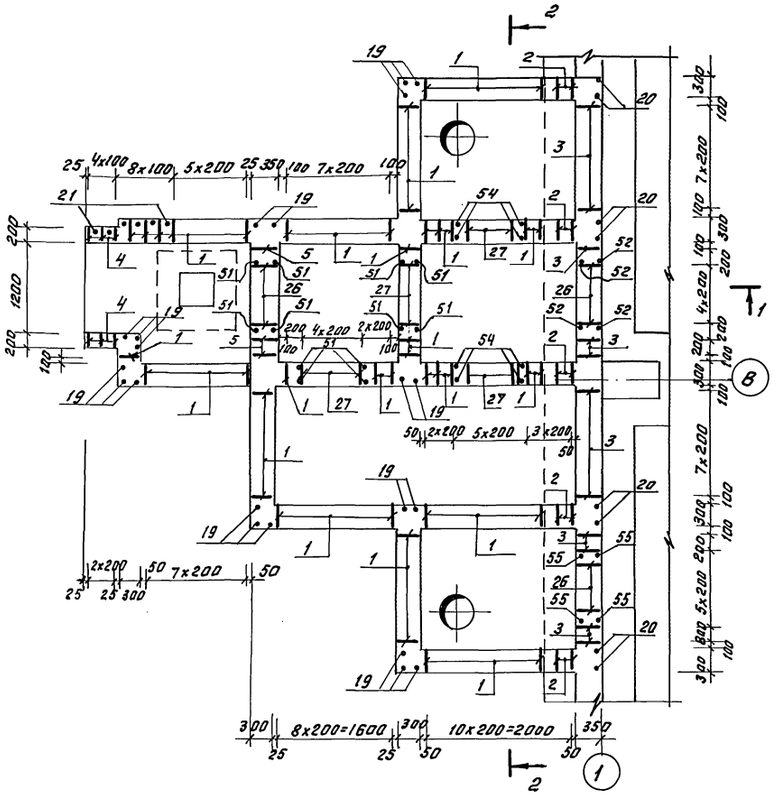

2-2

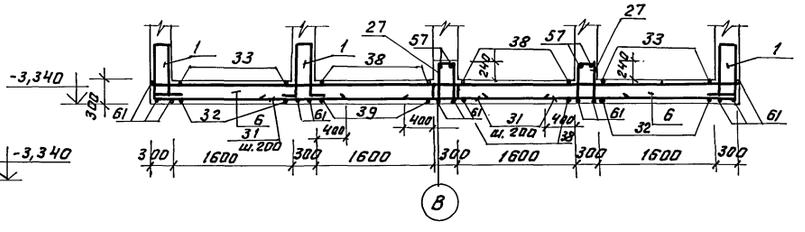

3-3

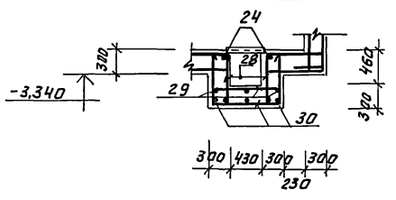

Армирование нижней плиты П-1

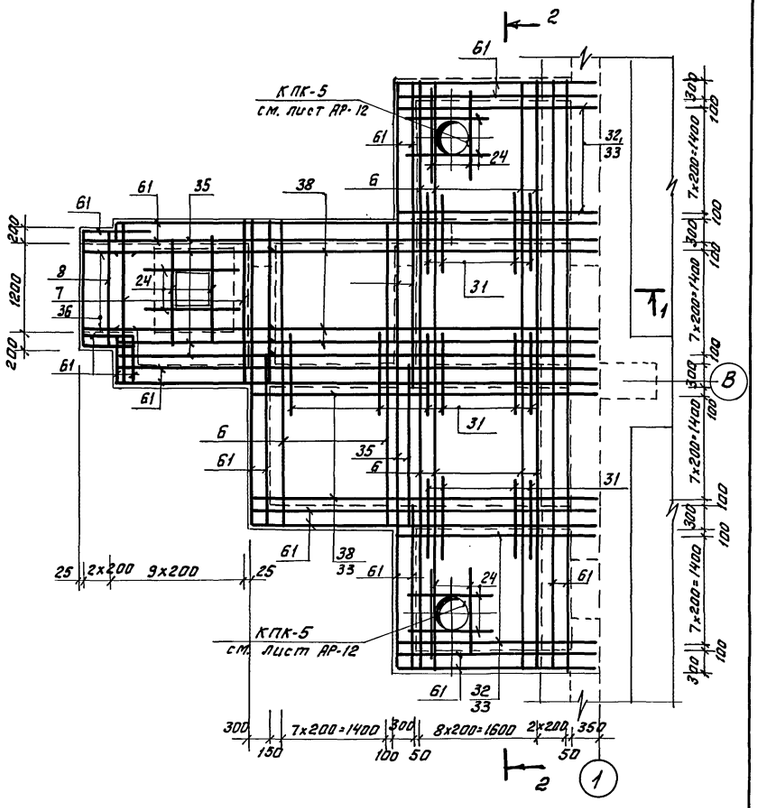

Данный лист смотреть совместно с листами 27÷30, АР-13.

				ТП Г.2-IV-3.90			-КЖ
Привязан	ГИП	Самитов		10.89	Заглубленное здание вспомогательного назначения	Стадия	Лист	Листов
	Нач.отд.	Федотов		10.89		Р	26	
	Н.контр.	Климов		10.89				
	Гл.спец.	Климов		10.89	Тамбур-шлюз входа № 1. Армирование плиты П-1.	Гипрокоммундортранс г. Москва		
	Нач.гр.	Смольянинова		10.89				
Инв №	Исполн.	Дручевский		10.89				

Копировал: Федотов

24383-01 57 Формат А2

Инв № подл. | Подп. и дата | Взам. инв №

Альбом 2

Армирование стены С-1
(стена С-1' - зеркальна)

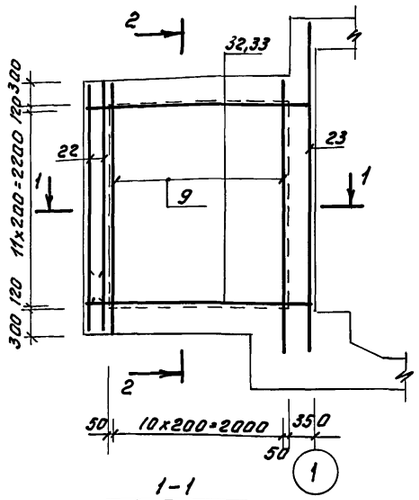

2-2

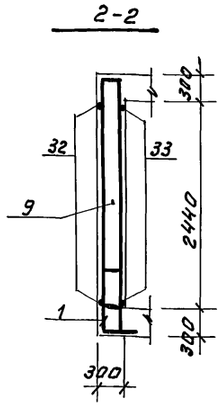

1-1

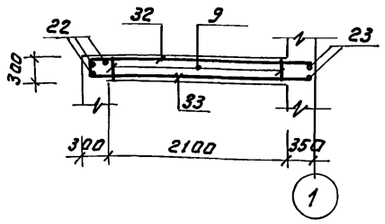

а-а

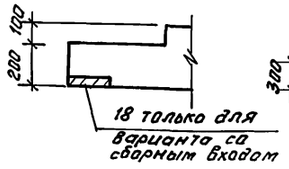

Армирование стены С-2.

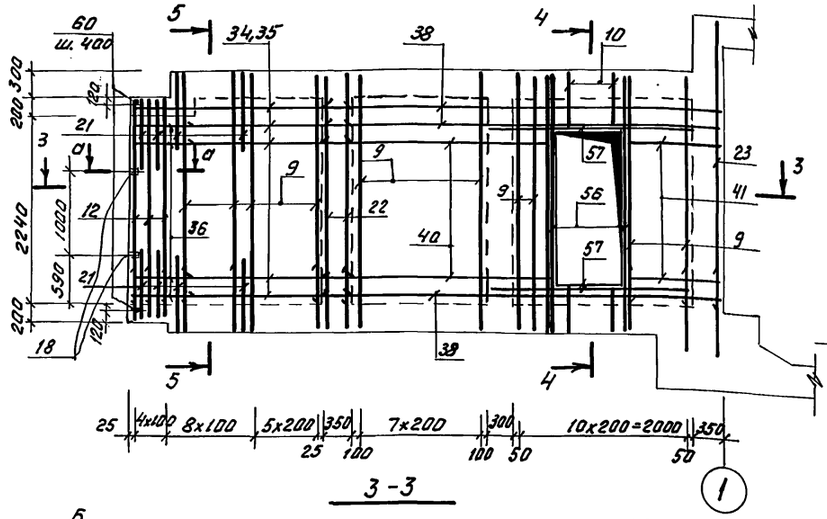

3-3

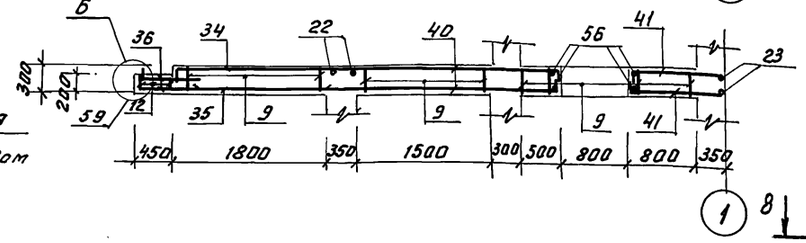

4-4

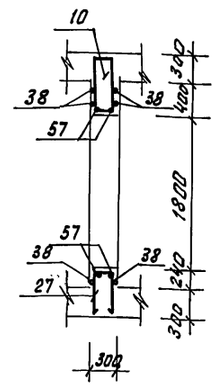

5-5

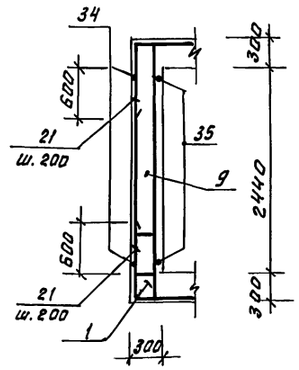

Армирование стены С-4

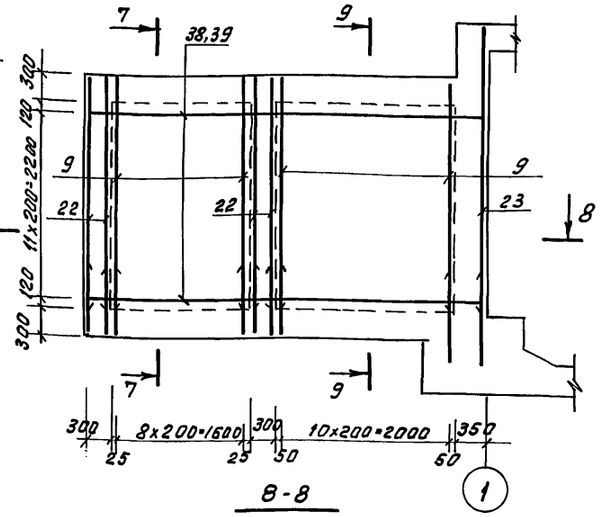

9-9

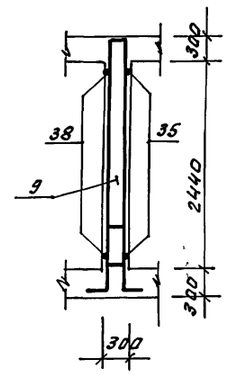

8-8

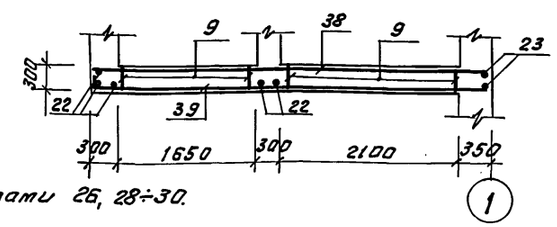

Армирование стены С-3

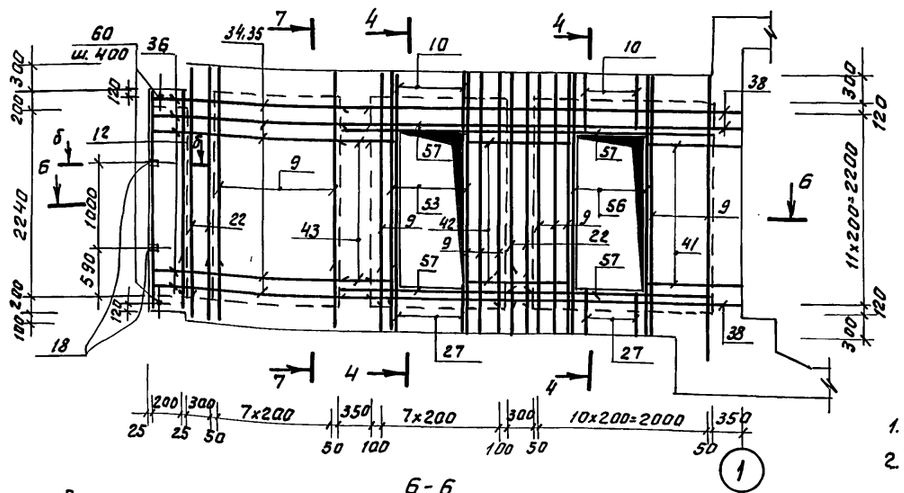

7-7 (б)

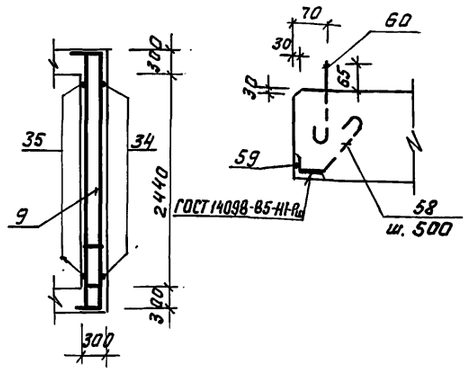

б-б

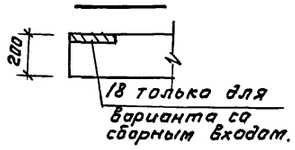

б-б

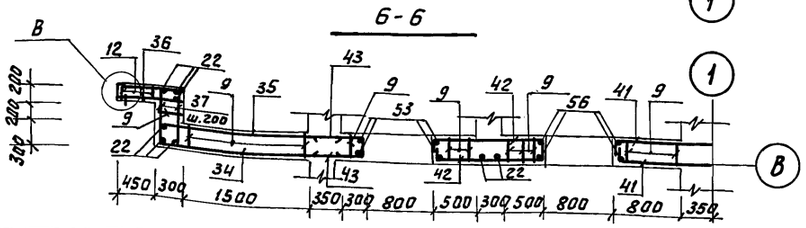

1. Данный лист смотреть совместно с листами 26, 28÷30.
2. Узел „В" аналогичен узлу „Б."

				ТП Г.2-IV-3.90	-КЖ
Привязан:	ГИП	Самитов		10.89	Заглубленное здание вспомогательного назначения.
	Нач.отд	Федотов		10.89	
	Н.контр.	Климов		10.89	
	Гл.спец	Климов		10.89	Тамбур-шлюз входа N1. Армирование стен. С-1 ÷ С-4.
	Нач.гр	Ольянникова		10.89	
Инв.N	Исполн	Ручевский		10.89	

Стадия	Лист	Листов
Р	27	

Гипрокоммундортранс г. Москва

Копировал: Фролова

24383-01 58 Формат А2

Инв.N подл. | Подп. и дата | Взам. инв.N

Альбом 2

Армирование стены С-5

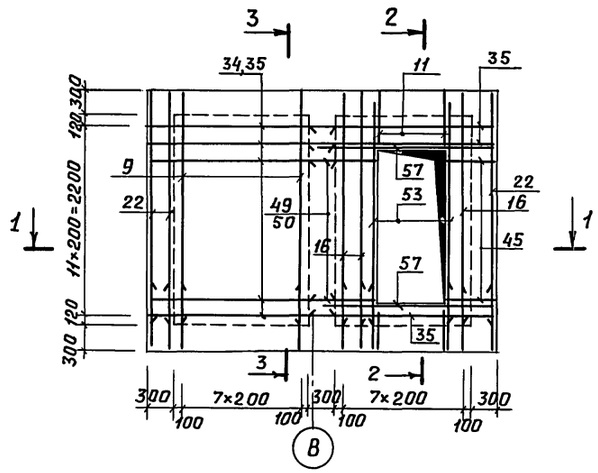

2-2

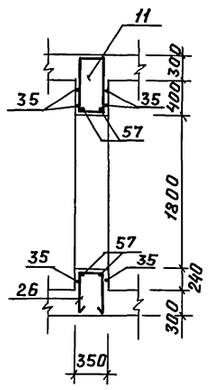

3-3

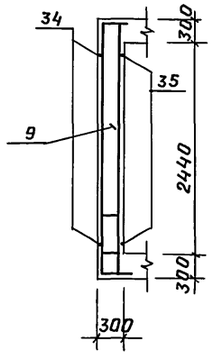

1-1

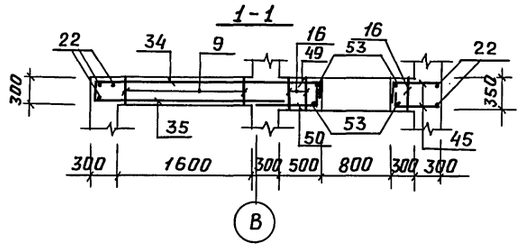

Армирование стены С-8

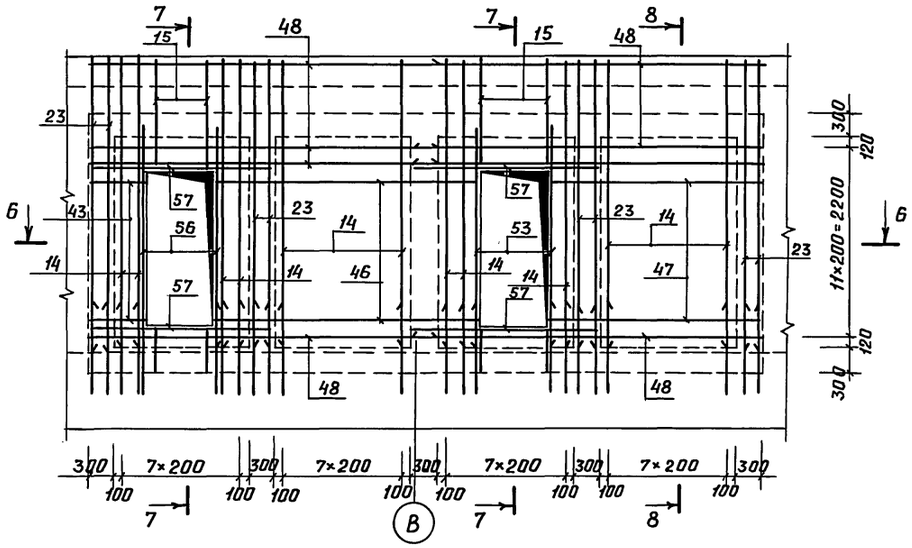

6-6

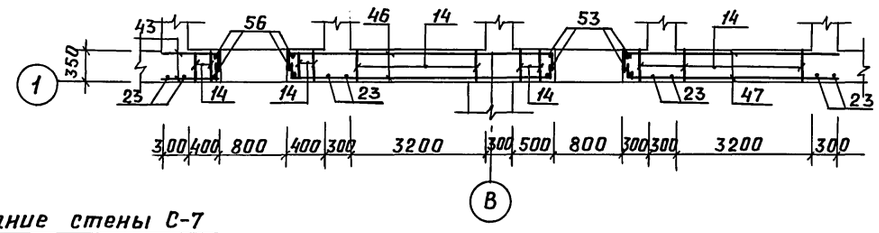

7-7

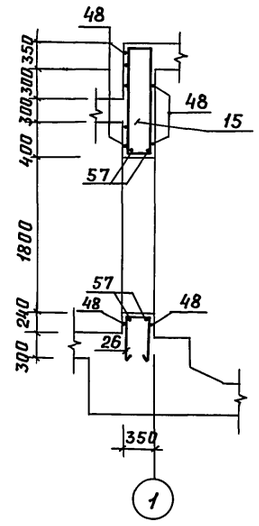

8-8

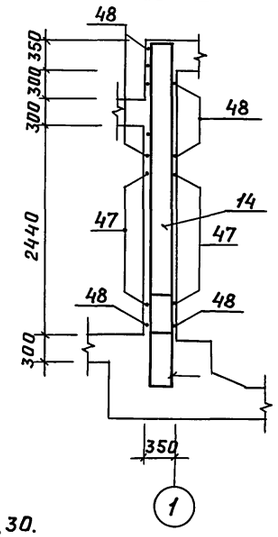

Армирование стены С-6

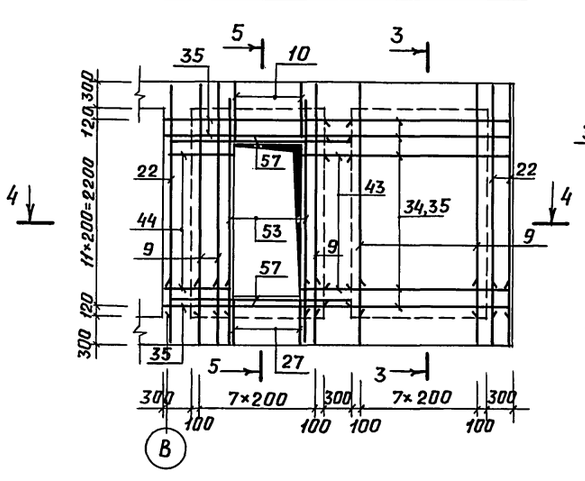

5-5

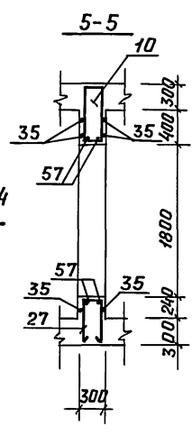

4-4

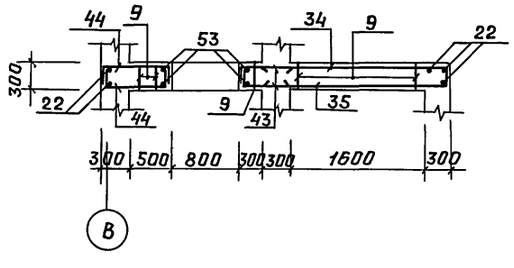

Армирование стены С-7

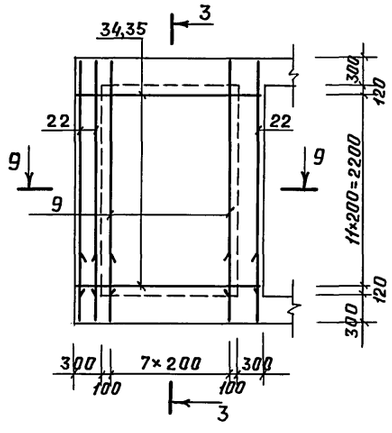

9-9

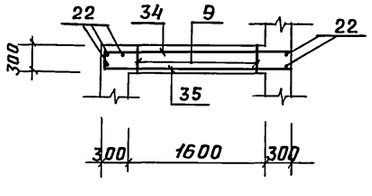

Данный лист смотреть совместно с листами 26, 27, 29, 30.

Привязан.

Инв. №

				ТП Г.2-IV-3.90 -КЖ		
ГИП	Самитов		10.89	Заглубленное здание вспомогательного назначения	Стадия	Лист	Листов
Нач.отд.	Федотов		10.89		Р	28	
Н.контр.	Климов		10.89				
Гл.спец.	Климов		10.89	Тамбур-шлюз входа №1 Армирование стен С-5 ÷ С-8.	Типкоммундортранс г.Москва		
Нач.гр.	Стольянцова		10.89				
Исполн.	Дручевский		10.89				

Копировал: Лзар 24383-01 59 Формат: А2

Инв. № подл. | Подп. и дата | Взам. инв. №

Альбом 2

Армирование верхней плиты П-2

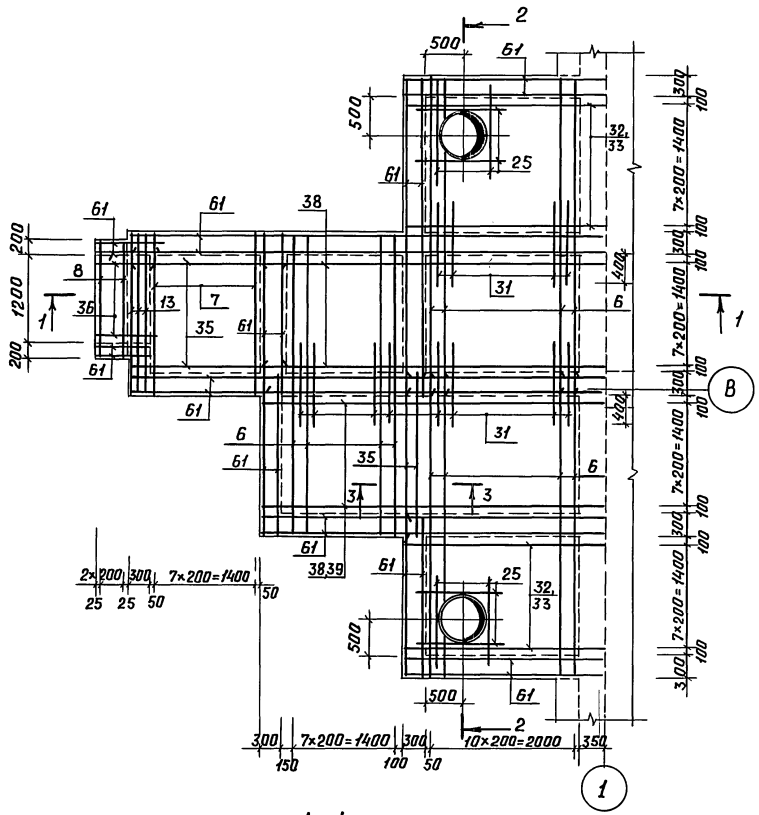

1 – 1

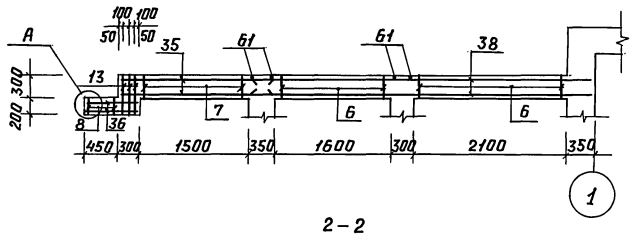

3 – 3

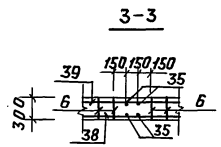

2 – 2

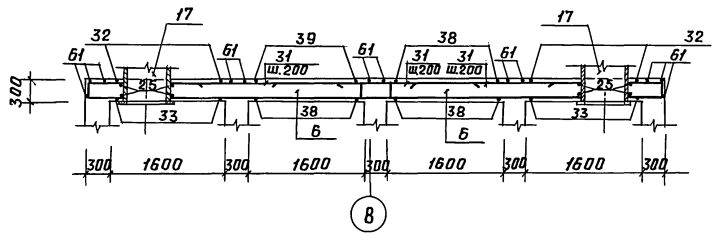

Ведомость деталей

Поз.	Эскиз
19	200 | 800
21	400 | 900
26	290 | 500
27	240 | 500
28	200 | 700
29	1000
30	720 | 980 | 720
32	200 | 2710
34	200 | 2160
37	200 | 660
39	200 | 4660
40	150 | 2700
41	150 | 1100
42	150 | 1240 | 150
43	150 | 610
44	150 | 740 | 150
45	150 | 560
46	150 | 4640 | 150
47	150 | 4050
49, 50	150 | 760
51, 54	400 | 750
58	40 200 45°

Спецификация арматурных изделий на тамбур-шлюз входа №1

Формат	Зона	Поз.	Обозначение	Наименование	Кол.	Примеч.
				Сборочные единицы		
А3		1	Альбом 3 КЖИ.13	Каркас плоский КР-9	102	
А3		2	КЖИ.10-05	КР-10	10	
А3		3	КЖИ.10-07	КР-12	23	
А3		4	КЖИ.13-01	КР-14	6	
А3		5	КЖИ.13-02	КР-15	3	
А3		6	КЖИ.15-09	КР-27	56	
А3		7	КЖИ.15-05	КР-28	17	
А3		8	КЖИ.15-06	КР-29	6	
А3		9	КЖИ.13-03	КР-16	112	
А3		10	КЖИ.15-03	КР-24	18	
А3		11	КЖИ.15-04	КР-25	5	
А3		12	КЖИ.13-04	КР-17	6	
А3		13	КЖИ.15-01	КР-22	3	
А4		14	КЖИ.16	КР-30	23	
А4		15	КЖИ.17	КР-31	9	
А3		16	КЖИ.13-05	КР-18	3	
А3		17	КЖИ.41	Изделие закладное МН-3	2	
А4		18	КЖИ.39	МН-2	4	для вар. со сборн. вход.
				Детали		
Б4		26*	Альбом 2 КЖ-29	Ф12 AI ГОСТ 5781-82*, ℓ=1440	14	1.3 кг
Б4		27*	—"—	ℓ=1390	18	1.2 кг
Б4		28*	—"—	Ф10 AI ГОСТ 5781-82*, ℓ=1050	8	0,7 кг
Б4		29*	—"—	ℓ=1150	6	0,7 кг
Б4		30*	—"—	ℓ=2570	10	1.6 кг
Б4		58*	—"—	Ф8 AI ГОСТ 5781-82*, ℓ=300	18	для вар. с монолит. вход.

*Поз. 26÷30, 58 – см. ведомость деталей

Данный лист смотреть совместно с листами 26÷28, 30.

Привязан.

Инв. №

Инв. № подл. | Подп. и дата | Взам. инв. №

ТП Г.2 – IV-3.90

ГИП	Самитов		10.89	Заглубленное здание вспомогательного назначения	стадия	лист	листов
Нач. отд.	Федотов		10.89		Р	29	
Н. контр.	Климов		10.89				
Гл. спец.	Климов		10.89	Тамбур-шлюз входа №1. Армирование плиты П2. Ведомость. Спецификация. (начало)	Стройкоммундортранс г. Москва		
Нач. гр.	Смольянинова		10.89				
Исполн.	Дручевский		10.89				

Копировал: Лзар 24383-01 60 Формат: А2

Спецификация арматурных изделий на тамбур-шлюз входа N1

Формат	Зона	Поз.	Обозначение	Наименование	Кол.	Примеч.
				Ф12 A III ГОСТ 5781-82*		
Б4		19*	Альбом 2 КЖ-30	ℓ=1000	21	0,9 кг
Б4		20	—"—	ℓ=1000	8	0,9 кг
Б4		21*	—"—	ℓ=1300	12	1.2 кг
Б4		22	—"—	ℓ=2700	21	2.4 кг
Б4		23	—"—	ℓ=3400	8	3.0 кг
Б4		24	—"—	ℓ=1200	20	1.1 кг
Б4		31	—"—	ℓ=1100	68	1.0 кг
Б4		32*	—"—	ℓ=2910	56	2,6 кг
Б4		33	—"—	ℓ=2730	56	2.4 кг
Б4		34*	—"—	ℓ=2360	36	2,1 кг
Б4		35	—"—	ℓ=2180	88	1.9 кг
Б4		36	—"—	ℓ=730	68	0,6 кг
Б4		37*	—"—	ℓ=860	24	0.8 кг
Б4		38	—"—	ℓ=4680	72	4.2 кг
Б4		39*	—"—	ℓ=4660	28	4.1 кг
Б4		40*	—"—	ℓ=2850	18	2.5 кг
Б4		41*	—"—	ℓ=1250	36	1.1 кг
Б4		42*	—"—	ℓ=1540	18	1.4 кг
Б4		43*	—"—	ℓ=760	54	0.7 кг
Б4		44*	—"—	ℓ=1040	18	0.9 кг
Б4		45*	—"—	ℓ=710	18	0.6 кг
Б4		46*	—"—	ℓ=4940	18	4.4 кг
Б4		47*	—"—	ℓ=4200	18	3.7 кг
Б4		48	—"—	ℓ=4100	20	3.6 кг
Б4		50*	Альбом 2 КЖ-30	ℓ=910	9	1.1 кг
				Ф16 A III ГОСТ 5781-82*		
Б4		25	Альбом 2 КЖ-30	ℓ=1500	16	2.4 кг
Б4		49*	—"—	ℓ=910	9	1.4 кг
				Ф18 A III ГОСТ 5781-82*		
Б4		54*	Альбом 2 КЖ-30	ℓ=1150	8	2.3 кг
Б4		55	—"—	ℓ=1000	4	2.0 кг
Б4		56	—"—	ℓ=2600	12	5,2 кг
				Ф20 A III ГОСТ 5781-82*		
Б4		51*	Альбом 2 КЖ-30	ℓ=1150	12	2.8 кг
Б4		52	—"—	ℓ=1000	4	2.5 кг
Б4		53	—"—	ℓ=2600	16	6,4 кг
				Ф25 A III ГОСТ 5781-82*		
Б4		57	Альбом 2 КЖ-30	ℓ=2000	28	7.7 кг
А4		60	Альбом 3 КЖИ-40	Анкер N1	14	
				Материалы		
Б4		59	Альбом 2 КЖ-30	Уголок $\frac{\text{Б-50×50×5 ГОСТ 8509-86}}{\text{Ст 3 сп ГОСТ 535-88}}$ ℓ=69 п.м	—	для вар. с манол. вход.
				Распределительная арматура		
Б4		61	Альбом 2 КЖ-30	Ф8 AI ГОСТ 5781-82*	182,0	п.м
				Бетон класса В25	46,1	м³

*Поз. 19, 21, 32, 34, 37, 39 ÷ 47, 49, ÷51, 54 — см. ведомость деталей

1. Данный лист смотреть совместно с листами 26 ÷ 29.
2. До бетонирования заложить металлические рамы дверей, приямка, детали КПК и закладные изделия МН.
3. Соединение каркасов между собой производить на сварке через шаг фланговым прерывистым швом.
4. Сварные соединения арматуры выполнять по ГОСТ 14098-85.
5. В таблице „Ведомость расхода стали" показатели в числителе даны для варианта с монолитным входом, в знаменателе - со сборным входом.
6. Поз. „21" дана только для водонасыщенных грунтов.

Ведомость расхода стали, кг

Марка элемента		Изделия арматурные												Изделия закладные										Общий расход
		Арматура класса												Арматура класса				Прокат марки						
		A-I				A-III								A-I				Ст.3 сп						
		ГОСТ 5781-82*												ГОСТ 5781-82*				ГОСТ 8509-86	ГОСТ 8732-78*	ГОСТ 82-70*			Итого	Всего
		Ф8	Ф10	Ф12	Итого	Ф8	Ф12	Ф14	Ф16	Ф18	Ф20	Ф25	Итого	Ф8	Ф10	Ф12	Итого	∠ 50×50×5	труба Ф630×9	-δ=6	-δ=8	-δ=10	-δ=16	
Тамбур-шлюз входа N1	Сухие грунты	71.9	25.8	39.8	137.5	364.6	3165.5	9.9	51.0	88.8	146.0	215.6	4041.4	2.2/—	—/0.4	4.2	6.4/4.6	26.0/—	576.2	21.0	—/2.0	91.4	137.4	852.0/828.0	8584/8332.9	5037.3/5011.5
	Водонасыщ. грунты	71.9	25.8	39.8	137.5	364.6	3179.9	9.9	51.0	88.8	146.0	215.6	4055.8	2.2/—	—/0.4	4.2	6.4/4.6	26.0/—	576.2	21.0	—/2.0	91.4	137.4	852.0/828.0	8584/8332.9	5051.7/5025.9

Привязан.

Инв. №

				ТП Г.2-IV-3.90 — КЖ			
ГИП	Самитов		1089	Заглубленное здание вспомогательного назначения	Стадия	Лист	Листов
Нач.отд.	Федотов		1089		Р	30	
Н.контр.	Климов		1089				
Гл.спец.	Климов		1089	Тамбур-шлюз входа N1 Спецификация (окончание) Ведомость расхода стали	Гипрокоммундортранс г. Москва		
Нач.гр.	Емольянинова		1089				
Исполн.	Дручевский		1089				

Копировал: Лзар 24383-01 61 Формат: А2

Инв. № подл. | Подп. и дата | Взам. инв. №

Альбом 2

Маркировочная схема тамбура входа К2

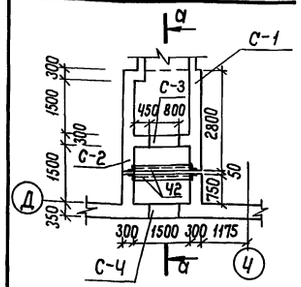

План выпусков из фундаментной плиты П-1.

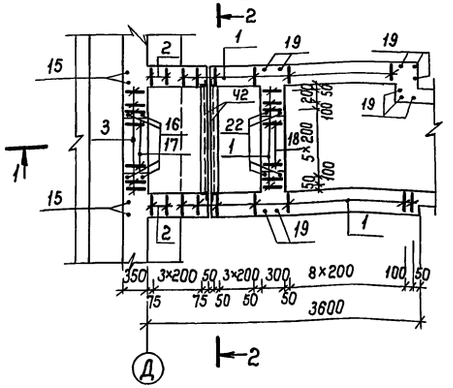

Армирование фундаментной плиты П-1

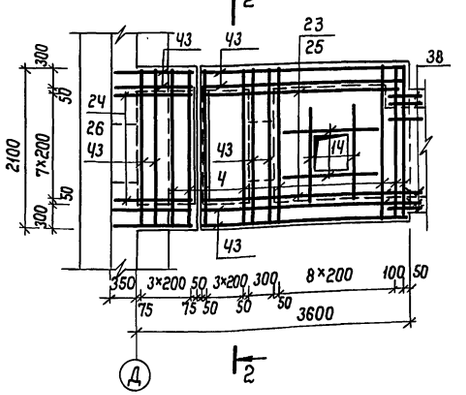

Стена С-1

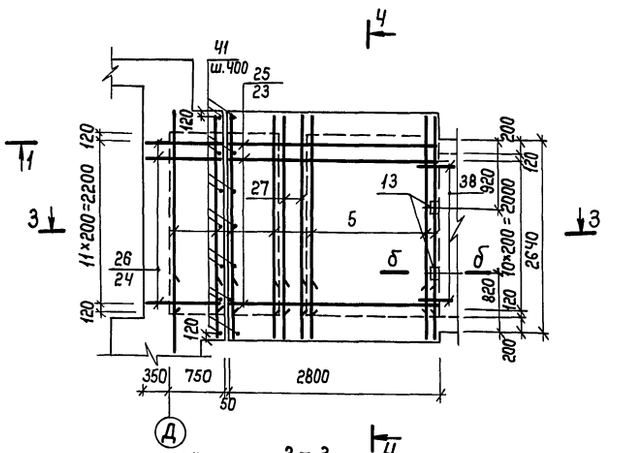

а – а

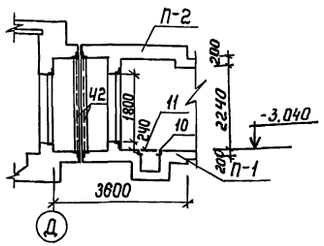

1 – 1

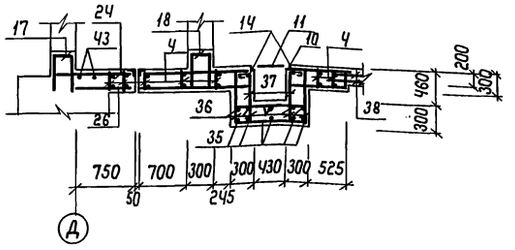

2 – 2

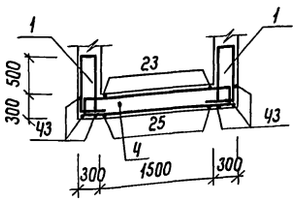

3 – 3

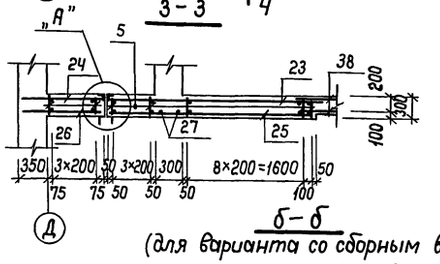

б – б

(для варианта со сборным входом)

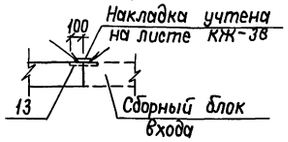

Ч – Ч

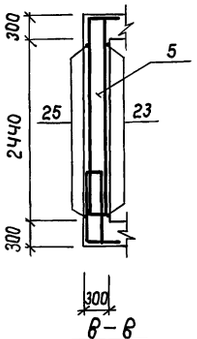

в – в

(для варианта со сборным входом)

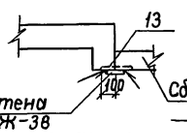

Стена С-2

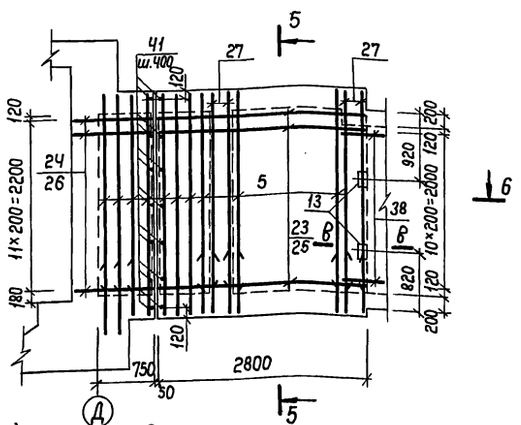

5 – 5

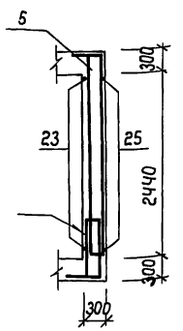

6 – 6

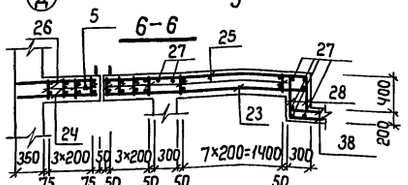

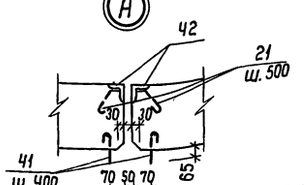

1. Данный лист смотреть совместно с листами 32; 33.
2. Стержни и каркасы, попадающие на отверстия, обрезать по месту.
3. Соединение каркасов с выпусками из фундаментной плиты производить на сварке через шаг фланговым прерывистым швом $h=5$ $\ell=100$ мм.
4. Стержень поз. 21 приварить к уголку поз. 42 с шагом 500.

Привязан

Инв. №

				ТП Г.2-IV-3.90 -КЖ			
ГИП	Самитов		10.89				
Нач.отд.	Федотов		10.89	Заглубленное здание вспомогательного назначения	Стадия	Лист	Листов
Н.контр.	Климов		10.89		Р	31	
Гл.спец.	Климов		10.89				
Нач. гр.	Смольянинова		10.89	Тамбур входа К2. Армирование стен С-1; С-2; Плиты П-1.	Гипрокоммундортранс г. Москва		
Исполн.	Солавова		10.89				

Копировал: 24383-01 62 Формат: А2

Инв. № подл. | Подпись и дата | Взам. инв. №

Альбом 2

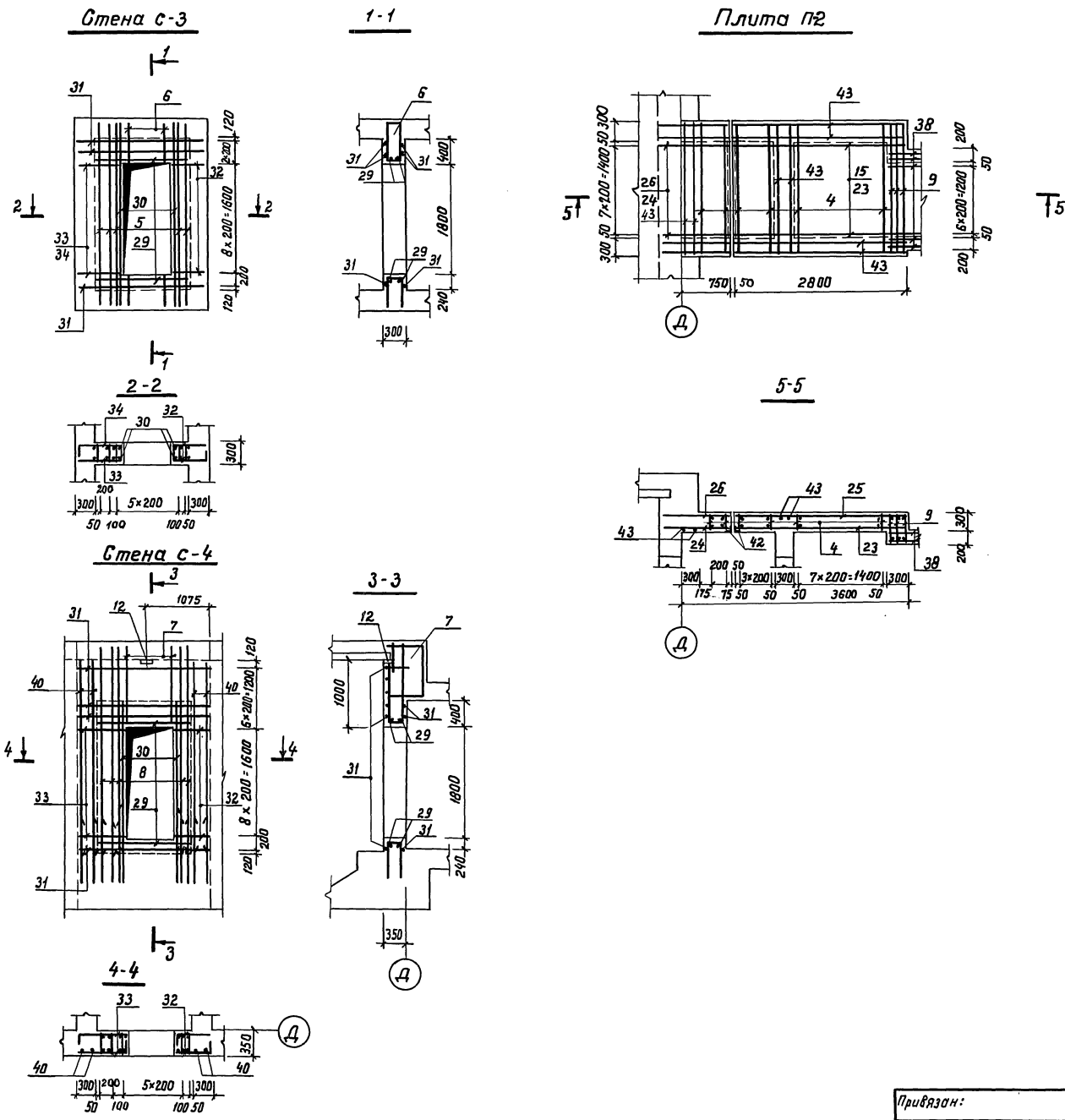

Ведомость деталей

Поз.	Эскиз
17	300 500
18	250 500
19	300 580
21	40 200 45°
22	400 850
25	250 2750 250
26	250 1050
27	2700
28	300 550
32	250 500
33	250 650
34	150 650
35	720 980 720
36	1000
37	200 700
38	600
39	300 700
40	3050

1. Данный лист смотреть совместно с листами 31; 33.

				ТП Г.2-IV-3.90 -КЖ			
	ГИП	Самитов		10.89			
Привязан:	Нач.отд.	Федотов		10.89	Заглубленное здание вспомогательного назначения	Стадия	Лист	Листов
	Н.контр.	Климов		10.89		Р	32	
	Гл.спец.	Климов		10.89				
	Нач.гр.	Смольянинова		10.89	Тамбур входа № 2. Армирование стен С-3; С-4, плиты П2. Ведомость.	Гипрокоммундортранс г. Москва		
Инв. №	Исполн.	Соловова		10.89				

Копировал: Ковч

24383-01 63 формат А2

Альбом 2

Спецификация арматурных изделий на тамбур входа №2

Форм.	Зона	Позиц.	Обозначение	Наименование	Количество							Примеч.
				Сборочные единицы								
А3		1	Альбом 3 КЖИ.13	Каркас плоский КР-9	35	—	—	—	—	—		
А3		2	" КЖИ.10-05	" КР-10	4	—	—	—	—	—		
А3		3	" КЖИ.10-07	" КР-12	5	—	—	—	—	—		
А3		4	" КЖИ.15	" КР-21	16	14	—	—	—	—		
А3		5	" КЖИ.13-03	" КР-16	—	—	18	16	—	—		
А3		6	" КЖИ.15-03	" КР-24	—	—	—	—	4	—		
А3		7	" КЖИ.14	" КР-20	—	—	—	—	—	4		
А3		8	" КЖИ.12	" КР-19	—	—	—	—	—	5		
А3		9	" КЖИ.15-02	" КР-23	—	3	—	—	—	—		
А3		10	" КЖИ.35	Рамка РМ-1	1	—	—	—	—	—		
А3		11	" КЖИ.55	Решетка	1	—	—	—	—	—		
А3		12	Серия 1.400-6/76.1 л.84	Изделие закладное МЧ-1	—	—	—	—	—	1		
А4		13	Альбом 3 КЖИ.39	" МН-2	—	—	2	2	—	—		Сборный вариант
				Детали								
Б4		14	Альбом 2 КЖ-33	Ф12 А III Гост 5781-82* ℓ=1500	4	—	—	—	—	—		1.3 кг
Б4		15	" "	" ℓ=1000	4	—	—	—	—	—		0.9 кг
Б4		16	" "	Ф25 А III Гост 5781-82* ℓ=1250	4	—	—	—	—	—		4.8 кг
Б4		17*	" "	Ф12 А III Гост 5781-82* ℓ=1300	4	—	—	—	—	—		1.2 кг
Б4		18*	" "	" ℓ=1250	4	—	—	—	—	—		1.1 кг
Б4		19*	" "	Ф8 А I Гост 5781-82* ℓ=1000	10	—	—	—	—	—		0.4 кг
Б4		20	" "	Ф12 А III Гост 5781-82* ℓ=3400		—	—	—	—	4		3.0 кг
Б4		21*	" "	Ф8 А I Гост 5781-82* ℓ=350	6	6	10	—	—	10		0.1 кг
Б4		22*	" "	Ф25 А III Гост 5781-82* ℓ=1250	4	—	—	—	—	—		4.8 кг
Б4		23	" "	Ф12 А III Гост 5781-82* ℓ=2750	8	8	12	12	—	—		2.4 кг
Б4		24	" "	" ℓ=1050	8	8	12	12	—	—		0.9 кг
Б4		25*	" "	" ℓ=3250	8	8	12	12	—	—		2.9 кг
Б4		26*	" "	" ℓ=1300	8	8	12	12	—	—		1.2 кг
Б4		27*	" "	Ф8 А I Гост 5781-82* ℓ=2820	—	—	2	8	—	—		1.1 кг
				Литера								
				Марка	П-1	П-2	С-1	С-2	С-3	С-4		

Спецификация арматурных изделий на тамбур входа №2

Форм.	Зона	Позиц.	Обозначение	Наименование	Количество							Примеч.
				Детали								
Б4		28*	Альбом 2 КЖ-33	Ф12 А III Гост 5781-82* ℓ=850	—	—	—	22	—	—		0.7 кг
Б4		29	" "	Ф16 А III Гост 5781-82* ℓ=1500	—	—	—	—	4	4		2.4 кг
Б4		30	" "	Ф25 А III Гост 5781-82* ℓ=2400	—	—	—	—	4	4		9.2 кг
Б4		31	" "	Ф12 А III Гост 5781-82* ℓ=2050	—	—	—	—	6	9		1.9 кг
Б4		32*	" "	" ℓ=750	—	—	—	—	18	18		0.7 кг
Б4		33*	" "	" ℓ=900	—	—	—	—	9	18		0.8 кг
Б4		34*	" "	Ф14 А III Гост 5781-82* ℓ=800	—	—	—	9	—	—		1.0 кг
Б4		35*	" "	Ф10 А I Гост 5781-82* ℓ=2540	10	—	—	—	—	—		1.6 кг
Б4		36*	" "	" ℓ=1120	10	—	—	—	—	—		0.7 кг
Б4		37*	" "	" ℓ=1020	8	—	—	—	—	—		0.6 кг
Б4		38*	" "	" ℓ=750	12	12	22	22	—	—		0.5 кг
Б4		39*	" "	Ф12 А III Гост 5781-82* ℓ=1000	4	—	—	—	—	—		0.9 кг
Б4		40*	"	Ф8 А I Гост 5781-82* ℓ=3170	—	—	—	—	—	4		1.3 кг
А4		41	Альбом 3 КЖИ.40	Анкер № 1	—	—	14	14	—	—		0.3 кг
				Материалы								
Б4		42	Альбом 2 КЖ-33	Уголок L50×50×5 Гост 8509-86 / ст.3 сп Гост 535-88	3.0	3.0	4.9	4.9	—	—	—	м.п.
Б4		43	" "	Распределительная арматура Ф8 А I Гост 5781-82*								70.0 п.м.
				Бетон В25	2.9	3.3	3.0	0.9	0.9	2.7		м³
				Литера								
				Марка	П-1	П-2	С-1	С-2	С-3	С-4		

* Поз. 17÷19, 21, 22, 25÷28, 32÷40 – см. ведомость деталей

1. Данный лист смотреть совместно с листами 31; 32.
2. Ведомость расхода стали дана для варианта с монолитным входом.
3. Армирование тамбура выполнено для сухих и водонасыщенных грунтов.
4. Поз. 10; 11 учтены на листе АР-14.

Ведомость расхода стали, кг

Марка элемента	Изделия арматурные: Арматура класса А-I, Гост 5781-82* Ф8	Ф10	Итого	А-III Ф8	Ф12	Ф14	Ф16	Ф25	Итого	Всего	Изделия закладные: Арматура класса А-I, Гост 5781-82* Ф8	Ф12	А-III Ф8	Итого	Прокат марки Ст. 3 сп Гост 8509-86 L50×50×5	Гост 103-76* δ=6		Итого	Всего	Общий расход
Армирование тамбура входа №2	50.3	61.8	112.1	95.1	841.9	9.0	19.2	112.0	1077.2	1189.3	3.2	8.4	0.1	11.7	58.8	1.3		60.1	72.4	1261.7

ГИП	Самитов	[signature]	10.89	ТП Г.2-IV-3.90 -КЖ	
Нач. отд.	Федотов	[signature]	10.89	Заглубленное здание вспомогательного назначения	Стадия: Р; Лист: 33; Листов:
Н. контр.	Климов	[signature]	10.89		
Гл. спец.	Климов	[signature]	10.89		
Нач. гр.	Смольянинова	[signature]	10.89	Тамбур входа № 2. Спецификация. Ведомость.	Гипрокоммундортранс г. Москва
Исполн.	Соловова	[signature]	10.89		

Привязан

Инв. №

Копировал: [signature]

24383-01 64 формат А2

Инв. № подл. | Подпись и дата | Взам. инв.

Альбом 2

1-1

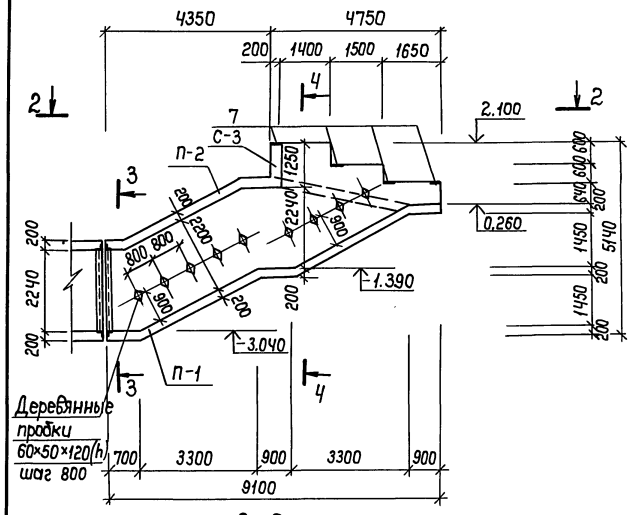

2-2

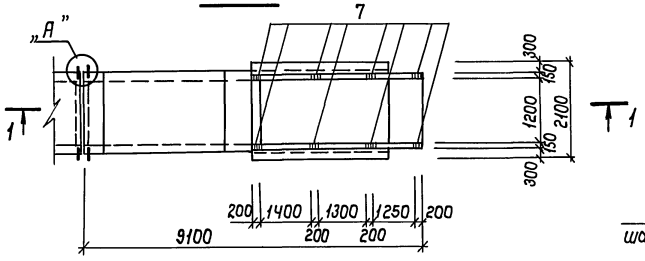

3-3

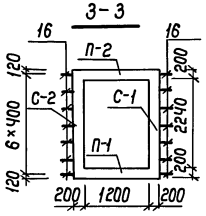

4-4

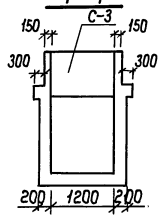

а-а

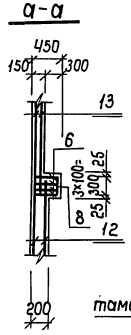

8-8

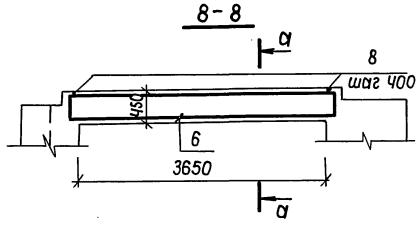

Армирование стен С-1, С-2

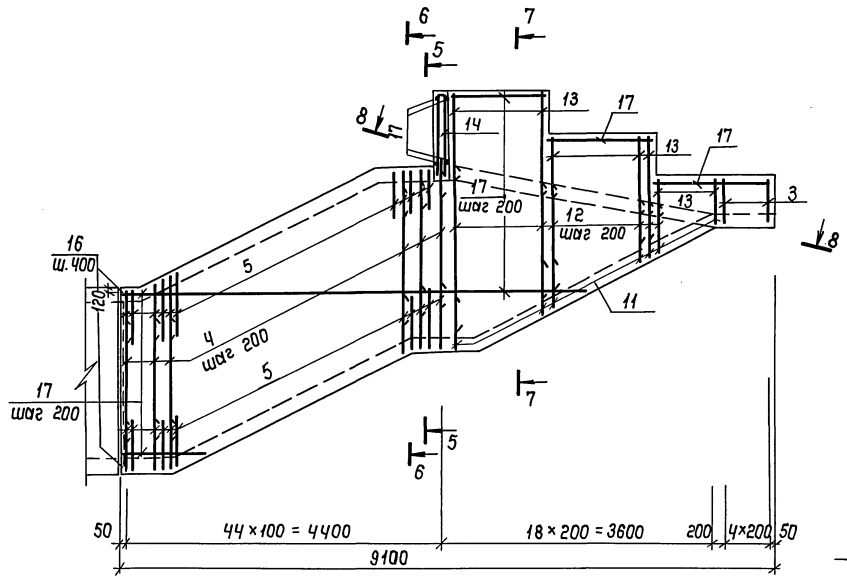

5-5

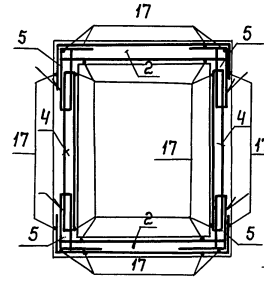

6-6

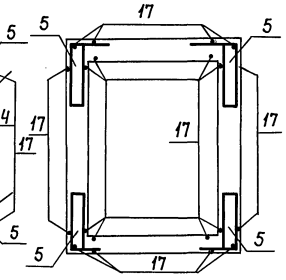

7-7

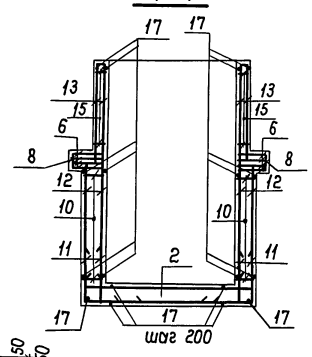

Армирование нижней плиты П-1

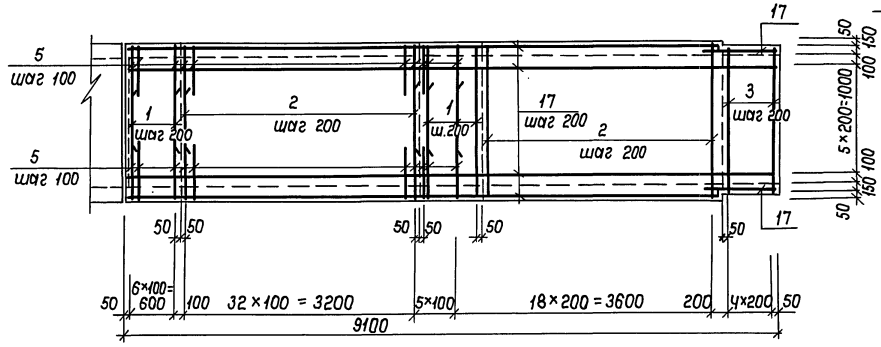

1. Данный лист смотреть совместно с листами АР-12 и КЖ-35.
2. До бетонирования входа установить закладные изделия, деревянные пробки для крепления перил.
3. Верхнюю плиту П-2 армировать аналогично нижней плите.
4. Стержни поз. 10 и 15 ставить с шагом 200×400.

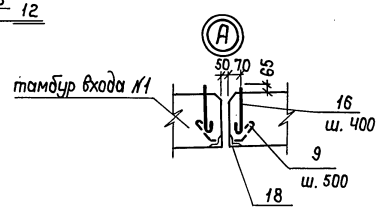

Инв. № подл. | Подпись и дата | Взам. инв. №

				ТП Г.2-IV-3.90 -КЖ	
ГИП	Самитов		10.89		
Нач. отд.	Федотов		10.89	Заглубленное здание вспомогательного назначения	Стадия: Р; Лист: 34; Листов:
Н. контр.	Климов		10.89		
Гл. спец.	Климов		10.89		
Нач. гр.	Смольянинова		10.89	Наклонный вход №1. Армирование.	Гипрокоммундортранс г. Москва
Исполн.	Соловова		10.89		

Привязан:

Инв. №

Копировал: 24383-01 65 Формат: А2

Альбом 2

Спецификация арматурных изделий на наклонный вход № 1

Формат	Зона	Поз.	Обозначение	Наименование	Количество					Примеч.
				Сборочные единицы						
А3		1	Альбом 3 КЖИ-15-06	Каркас плоский КР-29	9	6	—	—	—	
А3		2	" КЖИ.15-07	—"— КР-33	32	16	—	—	—	
А4		3	" КЖИ.19	—"— КР-34	5	—	—	—	—	
А3		4	" КЖИ.10-08	—"— КР-36	—	—	23	23	—	
А4		5	" КЖИ.21	—"— КР-37	—	—	90	90	—	
А4		6	" КЖИ.20	—"— КР-35	—	—	4	4	—	
А4		7	" КЖИ.38	Изделие закладное МН-1	—	—	4	4	—	
				Детали						
Б4		8*	Альбом 2 КЖ-35	Ф8 AI ГОСТ 5781-82* ℓ=450	—	—	10	10	—	0,2 кг
Б4		9*	"	" ℓ=350	3	3	4	4	—	0,14 кг
Б4		10*	"	" ℓ=330	—	—	70	70	—	0,1 кг
Б4		11*	"	Ф12 AIII ГОСТ 5781-82* ℓ=1000	72	—	—	—	—	0,9 кг
Б4		12*	"	Ф12 AIII ГОСТ 5781-82* $\ell_{ср}$=1720	—	—	36	36	—	1,6 кг
Б4		13*	"	Ф8 AI ГОСТ 5781-82* $\ell_{ср}$=2410	—	—	18	18	—	1,0 кг
Б4		14*	"	Ф8 AI ГОСТ 5781-82* ℓ=2700	—	—	—	—	6	1,1 кг
Б4		15*	"	Ф10 AI ГОСТ 5781-82* ℓ=260	—	—	50	50	—	0,2 кг
А4		16	Альбом 3 КЖИ.40	Анкер № 1	—	—	7	7	—	0,3 кг
				Материалы						
Б4		17	Альбом 2 КЖ-35	Распределит. арматура Ф10 AI ГОСТ 5781-82*	158,0	75,0	118,0	118,0	18,0	п.м.
Б4		18		Уголок 50×50×5 ГОСТ 8509-86 Ст3сп ГОСТ 535-88	1,2	1,2	2,24	2,24	—	п.м.
				Бетон В 25	3,5	1,6	4,5	4,5	0,2	м³
				Марка бетона	П-1	П-2	С-1	С-2	С-3	

*поз. 8 ÷ 15 — см. Ведомость деталей

Ведомость деталей

Поз.	Эскиз
8	330
9	40 200 45°
10	180
11	600 × 400
12	150 700 ÷ 2440
13	110 700 ÷ 1600
14	180 1200
15	110

Ведомость расхода стали, кг

Марка элемента	Изделия арматурные									Всего	Изделия закладные					Всего	Общий расход
	Арматура класса										Арматура класса		Прокат марки				
	A-I				A-III						A-I	A-III	Ст3 сп				
	ГОСТ 5781-82*										ГОСТ 5781-82*		ГОСТ 8509-86	ГОСТ 103-76			
	Ф8	Ф10		Итого	Ф8	Ф12	Ф18		Итого		Ф8	Ф12	Ф10	∟50×50 × 5	б=10		
Наклонный вход № 1	61,2	316,0		377,2	145,9	932,0	134,4		1212,3	1589,5	2,0	4,2	3,2	25,9	19,2	54,5	1644,0

1. Данный лист смотреть совместно с листом 34.
2. Армирование наклонного входа №1 на сухие и водонасыщенные грунты принято одинаковым.

Инв. № подл. | Подп. и дата | Взам. инв. №

					ТП Г.2-IV-3.90 -КЖ	
Привязан:	ГИП	Сомцтов		10.89	Заглубленное здание вспомогательного назначения	Стадия: Р; Лист: 35; Листов:
	Нач.отд.	Федотов		10.89		
	Н.контр.	Климов		10.89		
	Гл.спец.	Климов		10.89	Наклонный вход № 1. Спецификация. Ведомости.	Гипракоммундортранс г. Москва
Инв №	Нач.гр.	Стольникова		10.89		
	Исполн.	Соловова		10.89		

Копировал: Фурий

Альбом 2

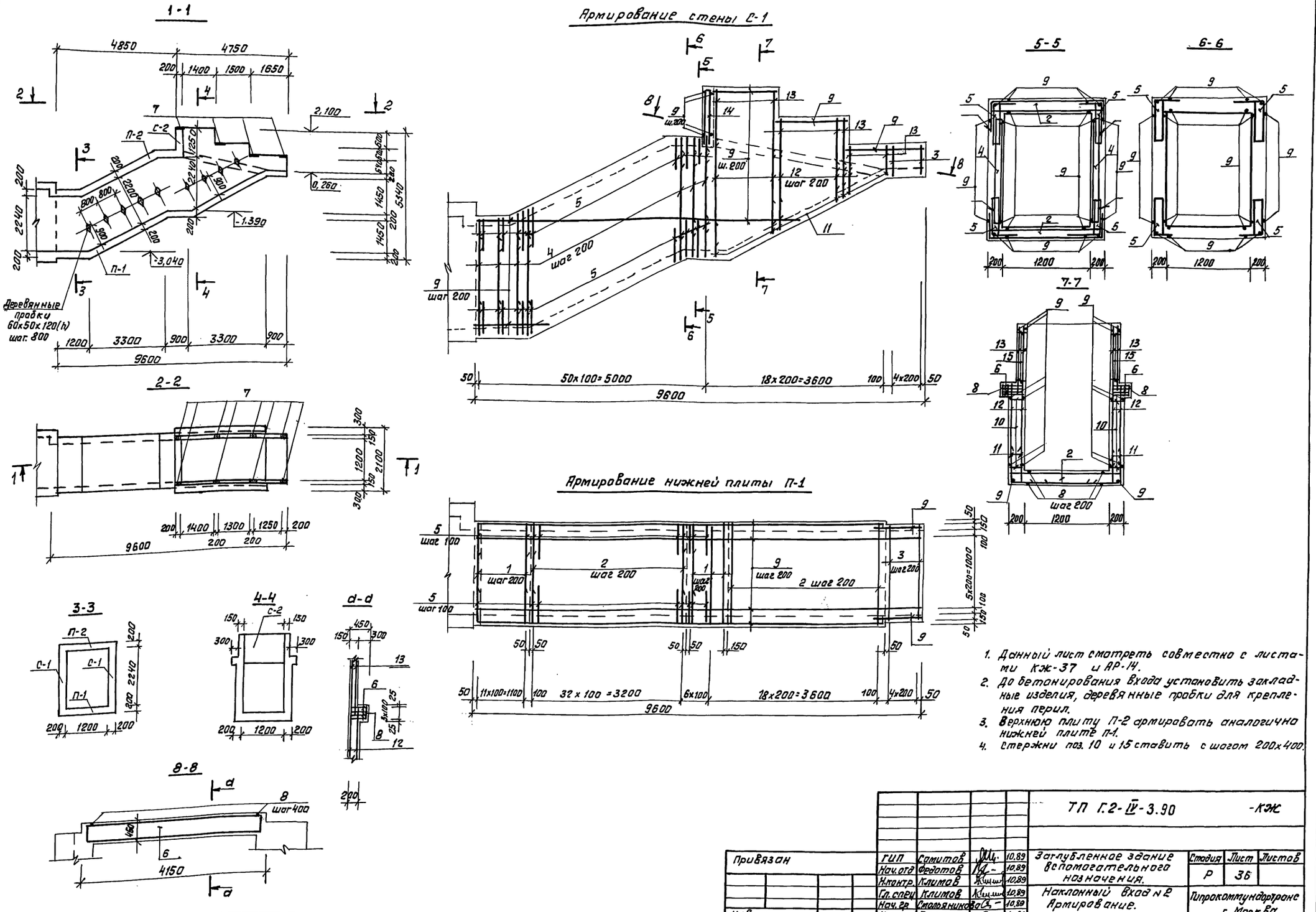

1. Данный лист смотреть совместно с листами КЖ-37 и АР-14.
2. До бетонирования входа установить закладные изделия, деревянные пробки для крепления перил.
3. Верхнюю плиту П-2 армировать аналогично нижней плите П-1.
4. Стержни поз. 10 и 15 ставить с шагом 200x400.

				ТП Г.2-IV-3.90 -КЖ				
Привязан	ГИП	Самитов		10.89	Заглубленное здание вспомогательного назначения.	Стадия	Лист	Листов
	Нач.отд	Федотов		10.89		Р	36	
	Н.контр.	Климов		10.89				
	Гл.спец	Климов		10.89	Наклонный вход №2 Армирование.	Гипрокоммундортранс г. Москва		
	Нач.гр	Смольянинова		10.89				
Инв.№	Исполн.	Тарасенкова		10.89				

Копировал: [illegible]

24383-01 67 Формат А2

Инв.№ подл. | Подп. и дата | Взам. инв.№

Альбом 2

Ведомость деталей

Поз.	Эскиз
8	330
10	180
11	600, 400
12	150, 700÷2440
13	700÷1600, 110
14	1200, 180
15	110

Спецификация арматурных изделий на наклонный вход №2.

Формат	Зона	Поз.	Обозначение	Наименование	Количество на исп.				Примеч.
				Сборочные единицы					
А3		1	Альбом 3 КЖИ.15-06	Каркас плоский КР-29	10	6	—	—	
А3		2	" КЖИ.15-07	КР 33	34	20	—	—	
А4		3	" КЖИ.19	КР 34	5	—	—	—	
А3		4	" КЖИ.10-09	КР 36	—	—	50	—	
А4		5	" КЖИ.21	КР 37	102	—	102	—	
А4		6	" КЖИ.20	КР 35	—	—	8	—	
А4		7	" КЖИ.38	Изделие закладное МН-1	—	—	8	—	
				Детали					
				ф8 AI ГОСТ 5781-82*					
Б4		8*	Альбом 2 КЖ-37	ℓ=480	—	—	20	—	0,2 кг
Б4		10*	——— " ———	ℓ=330	—	—	140	—	0,1 кг.
Б4		13*	——— " ———	ℓср=2410	—	—	36	—	1,0 кг
Б4		14*	——— " ———	ℓср=2700	—	—	—	8	1,1 кг
				ф12 AIII ГОСТ 5781-82*					
Б4		11*	——— " ———	ℓ=1000	72	—	—	—	0,9 кг
Б4		12*	——— " ———	ℓср=1720	—	—	72	—	1,5 кг
Б4		15*		ф10 AI ГОСТ 5781-82* ℓ=260	—	—	100	—	0,2 кг
				Материалы					
Б4		9	Альбом 2 КЖ-37	Распределительная					
				арматура ф10 AI ГОСТ 5781-82*	145,6	81,2	432,0	18,0	п.м.
				Бетон класса В25	3,8	2,0	9,6	Ц4	м³

* Поз. 8, 10÷15 см. ведомость деталей

Марка бетона	Л-1	Л-2	С-1(2шт)	С-2	

Ведомость расхода стали, кг

Марка элемента	Изделия арматурные								Изделия закладные				Общий расход
	Арматура класса							Всего	Арматура класса		Прокат марки		
	A-I			A-III					A-III		ст.3сп		
	ГОСТ 5781-82*								ГОСТ 5781-82*		ГОСТ 103-76*		
	ф8	ф10	Итого	ф8	ф12	ф18	Итого		ф10	Итого	-δ=10	Итого	
Наклонный вход №2	88,5	432,2	520,7	162,3	995,4	144,8	1302,5	1823,2	3,2	3,2	19,2	19,2	1845,6

1. Данный лист смотреть совместно с листом 36.
2. Армирование наклонного входа №2 на сухие и водонасыщенные грунты принято одинаковым.

				ТП Г.2-IV-3.90	-КЖ
Привязан:	ГИП	Самитов	10.89	Заглубленное здание вспомогательного назначения	Стадия: Р; Лист: 37; Листов:
	Нач. отд	Федотов	10.89		
	Н.контр.	Климов	10.89		
	Гл. спец	Климов	10.89	Наклонный вход №2. Спецификация. Ведомости.	Гипрокоммундортранс г. Москва
	Нач. гр.	Столбянинова	10.89		
Инв.№	Исполн.	Терасенкова	10.89		

Копировал: Фурей

24383-01 68 Формат А2

Инв.№подл. | Подп. и дата | Взам.инв.№

Альбом 2

План раскладки сборных элементов

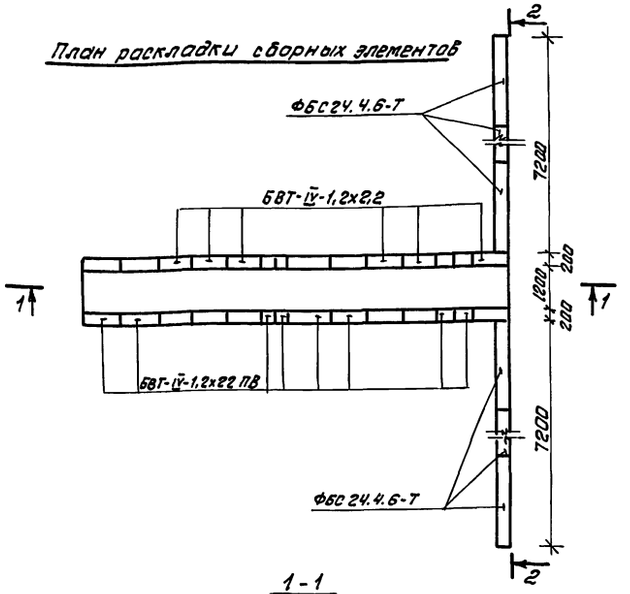

1-1

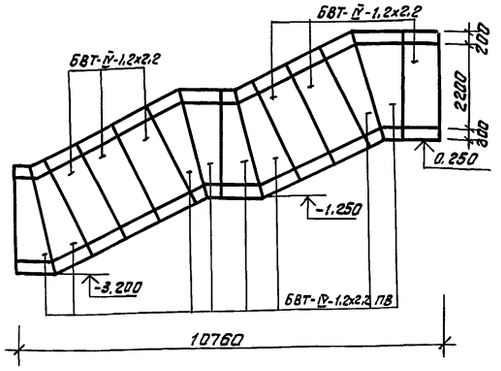

2-2

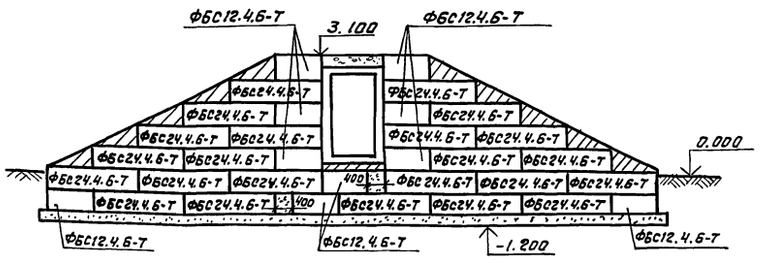

Спецификация сборных элементов на наклонный вход N 1, N2

Марка, поз.	Обозначение	Наименование	Кол.	Масса ед. кг.	Примечание
		Сборные бетонные			
		элементы			
ФБС24.4.6-Т	ГОСТ 13579-78	Стеновой блок ФБС24.4.6-Т	23	1300,0	
ФБС12.4.6-Т	—"—	—"— ФБС12.4.6-Т	10	640,0	
		Сборные железобетонные			
		элементы			
6ВТ-IV-1,2х2,2	03.005-6.2-06	Блок входа 6ВТ-IV-1,2х2,2	6	4200,0	
6ВТ-IV-1,2х2,2ПВ	03.005-6.2 12	—"— 6ВТ-IV-1,2х2,2ПВ	8	2600,0	
		Материалы			
		Бетон В 7,5	0,35		м³
		Кирпич	1,5		м³

1. Данный лист смотреть совместно с листом АР-13, АР-15.
2. Наклонный вход запроектирован по серии 03.005-6. Вып. 0.
3. Схема соединения блоков дана в серии 03.005-6 Вып. 0.
   Количество соединительных полос 8х60х100 - 52 шт,
   общим весом - 20кг.
4. Спецификация сборных элементов дана на один вход.

					ТП Г.2-IV-3.90 -КЖС		
Привязан:	ГИП	Самитов		10.89	Заглубленное здание вспомогательного назначения	Стадия	Лист	Листов
	Нач.отд.	Федотов		10.89		Р	38	
	Н.контр.	Климов		10.89				
	Гл.спец.	Климов		10.89	Наклонные входы N1, N2. Раскладка сборных элементов. Спецификация.	Гипрокоммунтранс г. Москва		
Инв.№	Нач.гр.	Стольникова		10.89				
	Исполн.	Соловова		10.89				

Копировал: Фрагу. 24383-01 69 Формат А2

Инв.№ подл. | Подпись и дата | Взам. инв.№

Альбом 2

Маркировочная схема компенсационного колодца №1

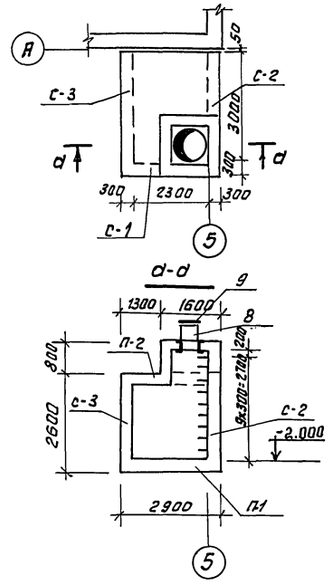

План выпусков из нижней плиты П-1

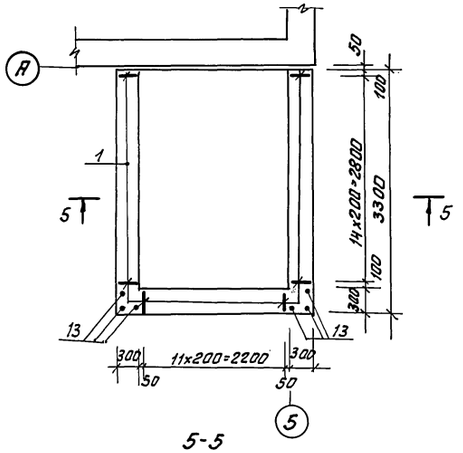

5-5

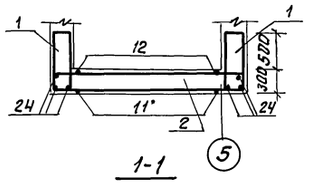

Плита П1

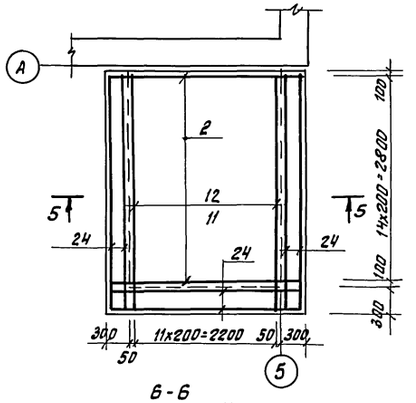

Стена С-3

В-В

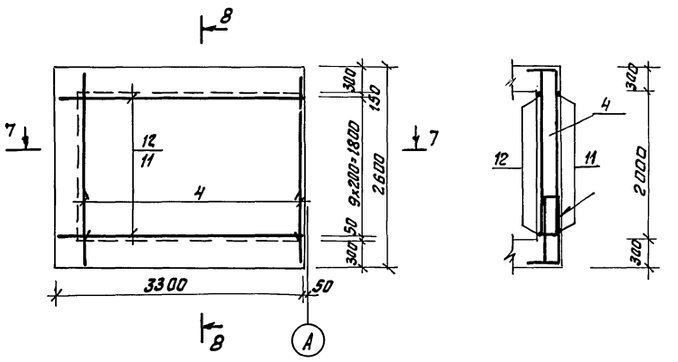

6-6

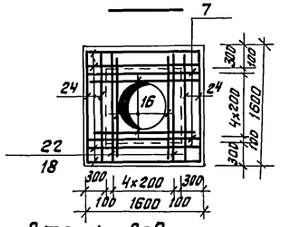

7-7

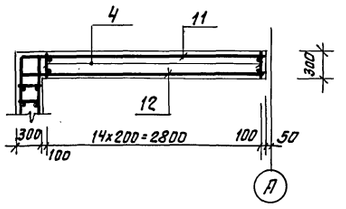

Стена С-1

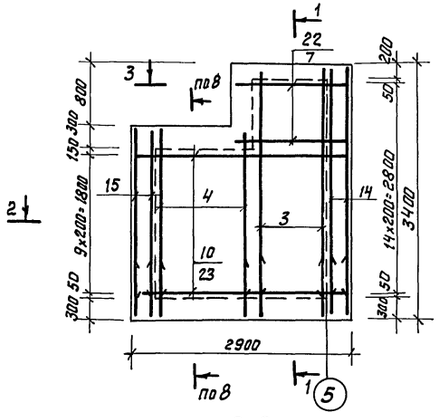

1-1

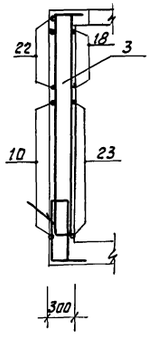

Стена С-2

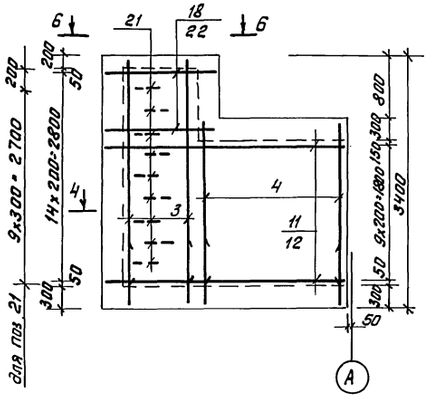

2-2

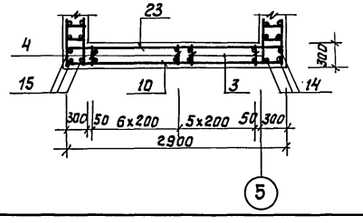

3-3

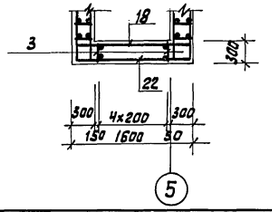

4-4

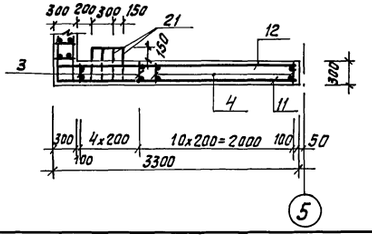

1. Данный лист смотреть совместно с листом 40.
2. До бетонирования заложить скобы поз. 21, закладное изделие поз. 8 и закладные детали по чертежу АР-16.

Привязан:

Инв. №

Инв. № подл. | Подп. и дата | Взам. инв. №

				ТП Г.2-IV-3.90 -КЖ		
ГИП	Самитов		10.89			
Нач. отд	Федотов		10.89	Заглубленное здание вспомогательного назначения	Стадия: Р	Лист: 39	Листов:
Н. контр.	Климов		10.89			
Гл. спец.	Климов		10.89			
Нач. гр.	Столянинова		10.89	Компенсационный колодец №1. Армирование стен С-1, С-2, С-3, Плиты П-1.	Гипрокоммундортранс г. Москва	
Исполн.	Соловова		10.89			

Копировал: Фурм- 24383-01 70 Формат А2

Альбом 2

Плита П-2

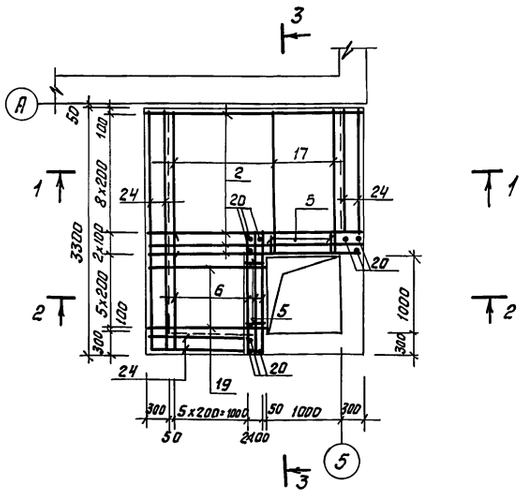

1-1

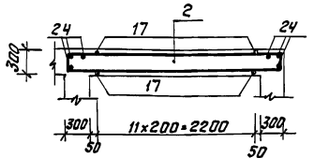

2-2

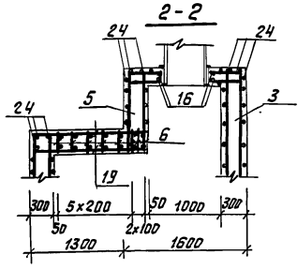

3-3

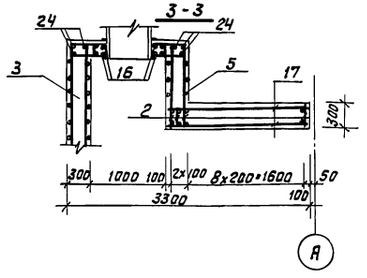

Ведомость деталей

Поз.	Эскиз
10	300 — 2850 — 300
11	300 — 3250 — 250
13	200 — 770
14	3050
15	2250
17	250 — 1950
19	250 — 1550
20	200 — 1050
21	400 — 900 — 400
22	300 — 1550 — 300

Спецификация арматурных деталей на компенсационный колодец N 1

Формат	Зона	Поз.	Обозначение	Наименование	Количество					Примеч.
				Сборочные единицы						
А3		1	Альбом 3 кжи 13	Каркас плоский КР-9	42	—	—	—	—	
А3		2	" кжи.15-08	" КР-38	15	11	—	—	—	
А3		3	" кжи.13-08	" КР-39	—	—	5	5	—	
А3		4	" кжи.13-09	" КР-40	—	—	7	10	—	
А3		5	" кжи.13-10	" КР-41	—	10	—	—	—	
А3		6	" кжи.13-11	" КР-42	—	8	—	—	—	
А3		7	" кжи.15-06	" КР-29	—	10	—	—	—	
А3		8	серия 03.005.8.1-28000	Изделие закладное МН-8	—	1	—	—	—	
А3		9	" -29000	" МН-9	—	1	—	—	—	
				Детали						
БЧ		10*	Альбом 2 кж-40	Ф12 А-III ГОСТ 5781-82* Р=3450	—	—	10	—	—	3,0 кг
БЧ		11*	" "	" Р=3800	12	—	—	10	10	3,4 кг
БЧ		12	" "	" Р=3250	12	—	—	10	10	2,9 кг
БЧ		13*	" "	Ф8 А-I ГОСТ 5781-82* Р=1030	6	—	—	—	—	0,4 кг
БЧ		14*	" "	" Р=3170	—	—	3	—	—	1,3 кг
БЧ		15*	" "	" Р=2370	—	—	3	—	—	0,9 кг
БЧ		16	" "	Ф20 А-III ГОСТ 5781-82* Р=1500	—	8	—	—	—	3,7 кг
БЧ		17*	" "	Ф12 А-III ГОСТ 5781-82* Р=2200	—	24	—	—	—	2,0 кг
БЧ		18	" "	" Р=1550	—	—	5	5	—	1,4 кг
БЧ		19	" "	" Р=1800	—	12	—	—	—	1,6 кг
БЧ		20	" "	Ф8 А-I ГОСТ 5781-82* Р=1370	—	9	—	—	—	0,5 кг
БЧ		21*	" "	Ф16 А-I ГОСТ 5781-82* Р=1340	—	—	—	9	—	2,1 кг
БЧ		22*	" "	Ф12 А-III ГОСТ 5781-82* Р=2150	—	—	5	5	—	1,9 кг
БЧ		23	" "	" Р=2850	—	—	10	—	—	2,5 кг
				Материалы						
БЧ		24	Альбом 2 кж-40	Распределительная арматура Ф8 А-I ГОСТ 5781-82*						47,4 мп
				Бетон В25	2,9	3,2	1,9	2,2	1,8	м³
				Марка элемента	П-1	П-2	С-1	С-2	С-3	

*Поз. 10, 11, 13÷15, 17, 21, 22 – см. Ведомость деталей

Ведомость расхода стали, кг.

Марка элемента	Изделия арматурные						Всего	Изделия закладные									Общий расход
	Арматура класса							Арматура класса			Прокат марки						
	А-I		А-III					А-I			Ст3 сп						
	ГОСТ 5781-82*							ГОСТ 5781-82*			ГОСТ 82-70*			ГОСТ 8732-78*			
	Ф8	Итого	Ф8	Ф12	Ф20	Итого		Ф8	Ф16	Итого	δ=6	δ=8	δ=16	Труба 120х9	Труба 120х9	Итого	
Компенсационный колодец N1	32,2	32,2	79,3	772,0	29,6	880,9	913,1	0,5	19,0	19,5	25,0	62,8	85,0	94,7	30,3	295,8	1173,0

1. Данный лист смотреть совместно с листом 39.

Привязан:

Инв. №

				ТП Г.2-IV-3.90 -КЖ			
ГИП	Самитов		10.89				
Нач. отд	Федотов		10.89	Заглубленное здание вспомогательного назначения	Стадия	Лист	Листов
Н. контр.	Климов		10.89		Р	40	
Гл. спец.	Климов		10.89				
Нач. гр.	Смольянинова		10.89	Компенсационный колодец N1. Армирование плиты П-2. Спецификация. Ведомости.	Гипрокаммундортранс г. Москва		
Исполн.	Соловьева		10.89				

Копировал: Фурай- 24383-01 71 Формат А2

Взам. инв. | Подп. и дата | Инв. N подл.

Альбом 2

План конструкций подшивного потолка.

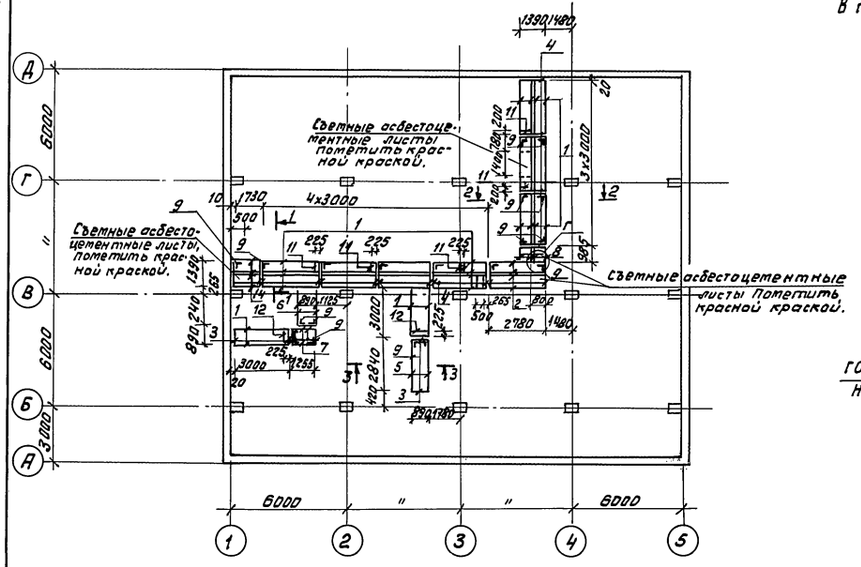

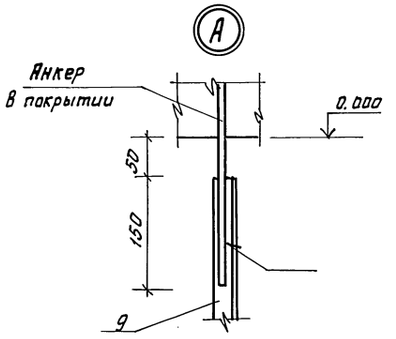

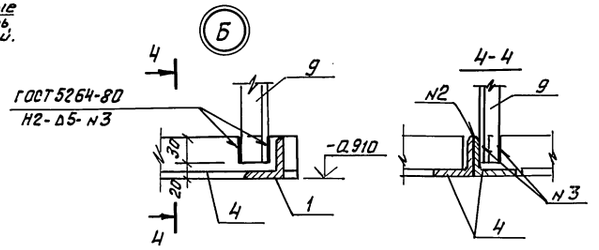

Спецификация деталей на конструкцию подшивного потолка

Формат	Зона	Поз.	Обозначение	Наименование	Кол.	Примеч.
				Детали		
БЧ		1	Альбом 2 КЖ-41	Уголок 6-50x50x4 ГОСТ 8509-86 Ст.3 сп ГОСТ 535-88 ℓ=2980	32	9,1 кг
БЧ		2	" "	" ℓ=2770	4	8,45 кг
БЧ		3	" "	" ℓ=890	7	2,72 кг
БЧ		4	" "	" ℓ=1390	19	4,24 кг
БЧ		5	" "	" ℓ=2830	2	8,5 кг
БЧ		6	" "	" ℓ=2355	2	7,3 кг
БЧ		7	" "	" ℓ=1245	2	3,80 кг
БЧ		8	" "	" ℓ=975	4	3,0 кг
БЧ		9	" "	Уголок 6-25x25x4 ГОСТ 8509-86 Ст.3 сп ГОСТ 535-88 ℓ=840	19	1,2 кг
БЧ		10	" "	Шуруп 6-5x16.2 ГОСТ 1144-80*	180	–
БЧ		11	" "	Уголок 6-50x50x4 ГОСТ 8509-86 Ст.3 сп ГОСТ 535-88 ℓ=685	6	2,1 кг
БЧ		12	" "	ℓ=880	2	2,7 кг
БЧ		14	" "	ℓ=1720	4	4,8 кг
				Материалы		
БЧ		13	Альбом 2 КЖ-41	Лист асбестоцементный плоский h=6мм ГОСТ 18124-75	44,0	м²

Ведомость расхода стали, кг

Марка элемента	Изделия металлические		
	Прокат марки ст. 3 сп ГОСТ 8509-86		Всего
	L50x50x4	L25x25x4	
Подшивной потолок	511,2	22,8	534,0

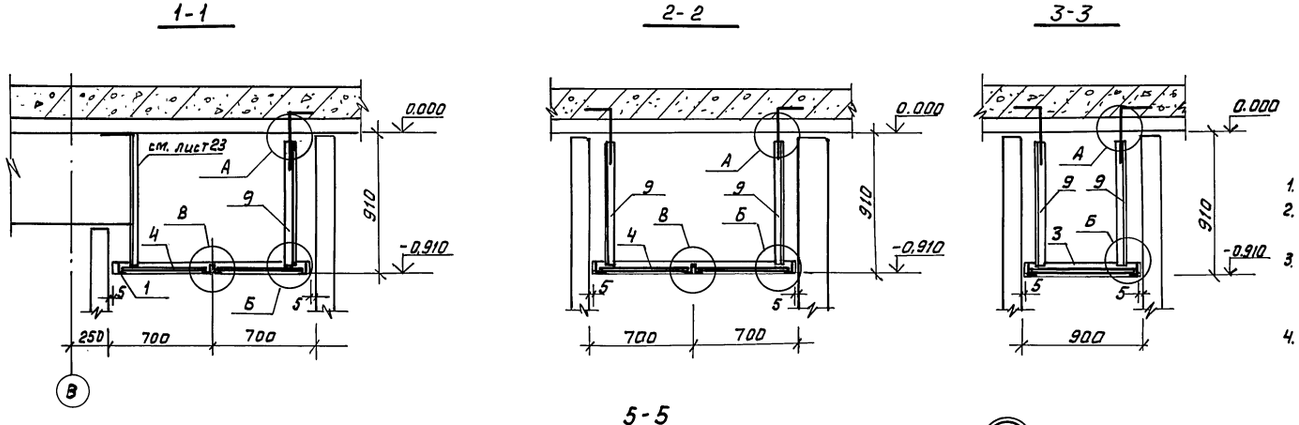

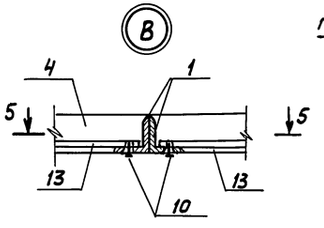

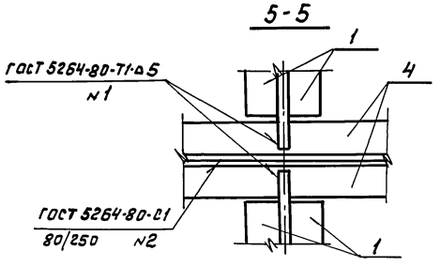

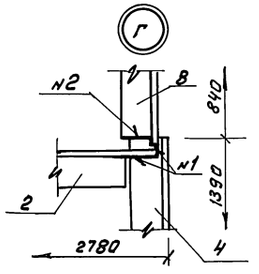

1. Данный лист смотреть совместно с листами 22, 23, 24.
2. Сварку производить по ГОСТу 5264-80 электродами Э42 ГОСТ 9467-75.
3. Для фиксации асбестоцементных листов шурупами в элементах поз. 1÷4 просверлить отверстия Ф6мм с шагом 700мм.
4. Съёмные асбестоцементные листы не крепить шурупами к уголку.

Привязан:

Инв №

				ТП Г.2-IV-3.90 - КЖ			
ГИП	Самитов		10.89				
Нач. отд	Федотов		10.89	Заглублённое здание вспомогательного назначения	Стадия	Лист	Листов
Н. контр	Климов		10.89		Р	41	
Гл. спец	Климов		10.89				
Нач. гр.	Смольянинова		10.89	Конструкция подшивного потолка. Узлы. Сечения. Спецификация.	Гипрокоммундортранс г. Москва		
Исполн.	Соловова		10.89				

Инв. № подл. | Подп. и дата | Взам. инв.

Копировал: Федотов 24383-01 72 Формат А2

Альбом 2

План фундаментов

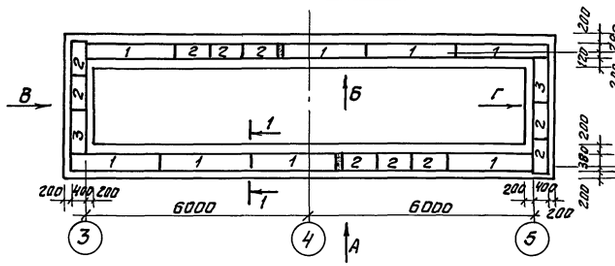

1-1

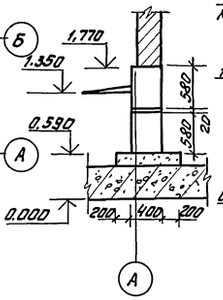

Вид „В"

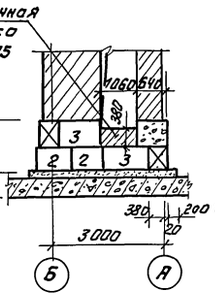

Вид „Г"

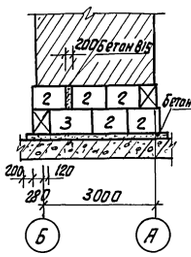

Спецификация сборных элементов на антенный павильон

Поз.	Обозначение	Наименование	Кол.	Масса кг.	Примеч.
		Сборные бетонные элементы			
		Блоки для стен подвалов			
1	ГОСТ 13579-78	ФБС 24.4.6-Т	16	1300	
2	——— " ———	ФБС 9.4.6-Т	19	470	
3	——— " ———	ФБС 12.4.6-Т	2	640	
		Сборные железобетонные элементы			
		Плиты покрытия			
4	3.006.1-2.87 Вып. 2	ПГ4д-5	16	930	
		Материалы			
5	Альбом 2 КЖ-42	Ф16 А I ГОСТ 5781-82* ℓ=850	45	1.3	
		Кирпич М75	0.4		$м^2$
		Бетон класса В15	0.3		$м^3$
		Бетон класса В7.5	6.3		$м^3$

Вид „А"

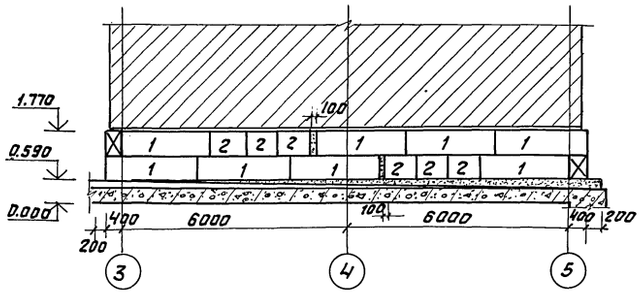

Вид „Б"

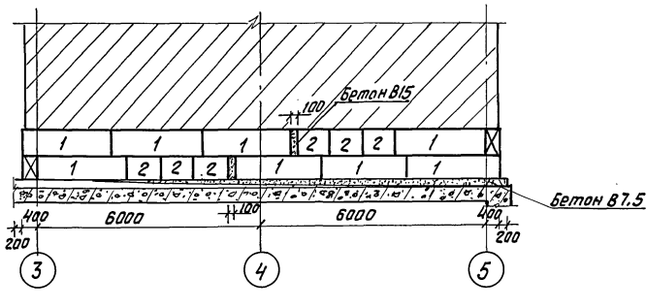

Ведомость расхода стали, кг

Марка элемента	Изделия заклад.	
	Арматура класса A-I ГОСТ 5781-82* Ф16	Итого
Закладные изделия в покрытии	58.5	58.5

План покрытия и план закладных деталей

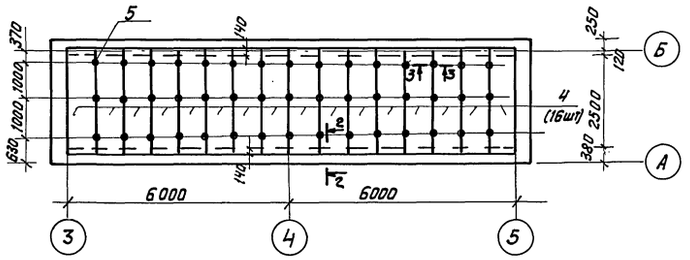

2-2

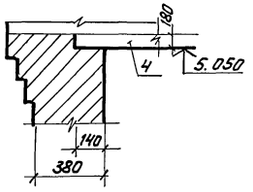

3-3

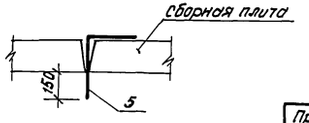

Ведомость деталей

Поз	Эскиз
5	500, 350

1. Основанием фундаментов антенного павильона является бетонная разуклонка по покрытию заглубленного здания вспомогательного назначения.
2. Монтаж бетонных блоков производится на цементном растворе М25. Вертикальные швы между блоками заполняются по месту бетоном класса В7.5.
3. Установку сборных железобетонных изделий производить на растворе М50.
4. Швы между плитами замоноличиваются цементным раствором с расшивкой на потолке.
5. Анкера привариваются к петлям плит покрытия. Анкера должны быть защищены от коррозии слоем цементного раствора или покраской кузбасским лаком.

Инв.№ подл. | Подп. и дата | Взам.инв.№

					ТП Г.2-IV-3.90 -КЖ		
Привязан:		ГИП	Самитов		10.89	Заглубленное здание вспомогательного назначения	Стадия: Р; Лист: 42; Листов:
		Нач.отд.	Федотов		10.89		
		Н.контр	Климов		10.89		
		Гл.спец.	Климов		10.89	Антенный павильон. Фундаменты. Покрытие. Спецификация	Гипрокоммундортранс г. Москва
		Рук.гр.	Смольникова		10.89		
Инв.№		Исполн.	Тарасенкова		10.89		

Копировал: Формат А2

24383-01 73

Альбом 2

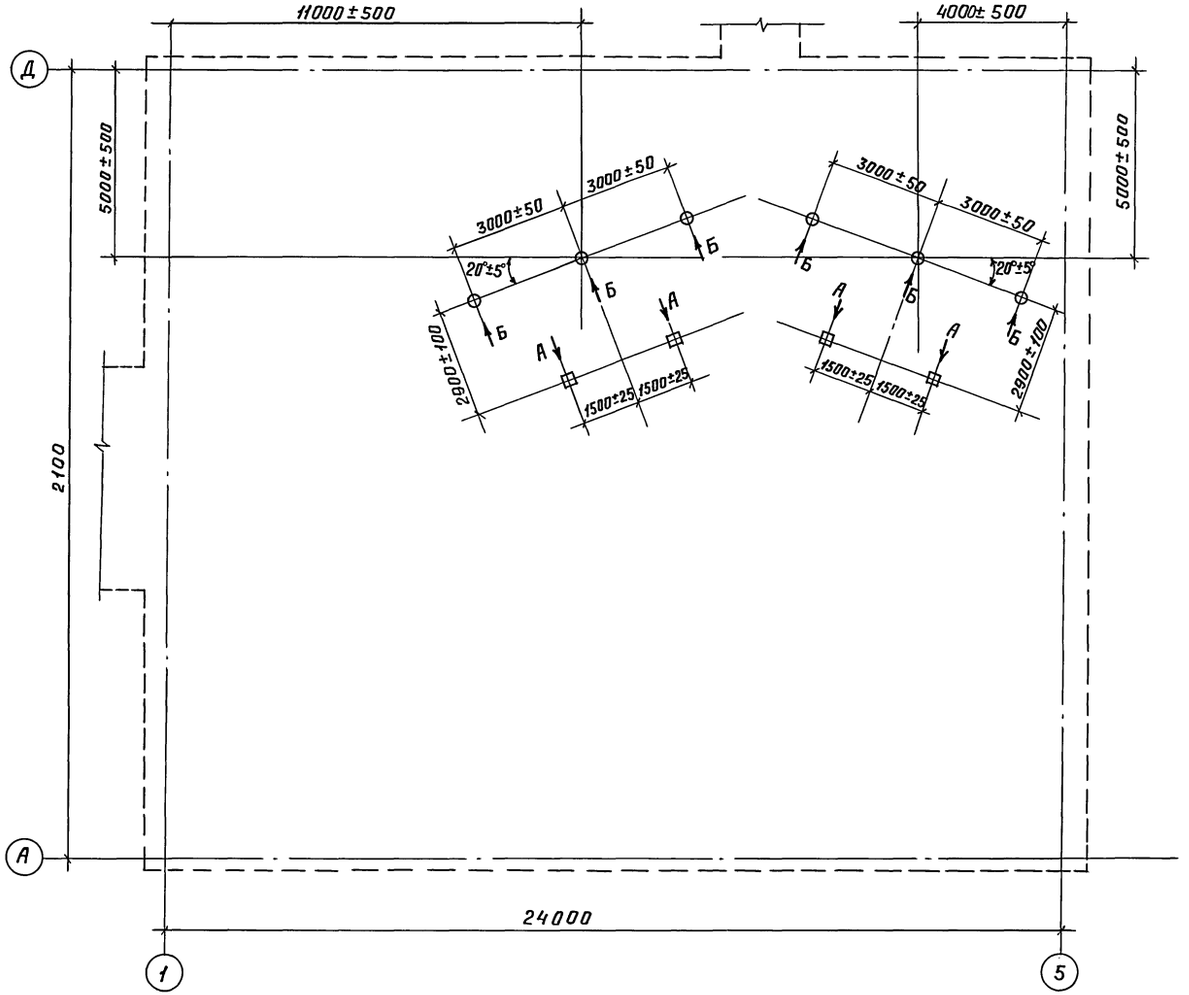

Вид Б

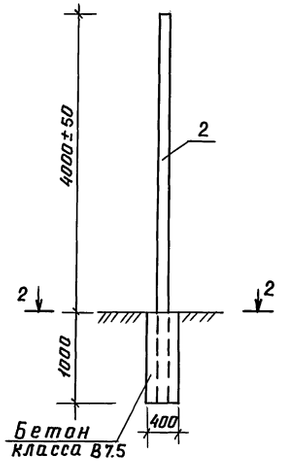

2-2

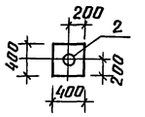

Ведомость деталей

Поз	Эскиз
1	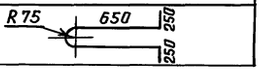

Спецификация арматурных изделий на анкерные фундаменты

Формат	Зона	Поз.	Обозначение	Наименование	Кол.	Примеч.
				Детали		
Б4		1	Альбом 2 КЖ-43	Ф20AI ГОСТ 5781-82* ℓ=1950	4	4.8кг
Б4		2	"	Труба 133×8 ГОСТ 8732-78* / ВСТ.3СП ГОСТ 8731-74* ℓ=5000	6	123.3кг.
				Материал		
				Бетон класса В7.5	5,8	м³

Вид А

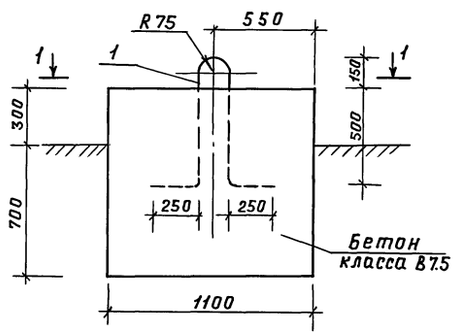

1-1

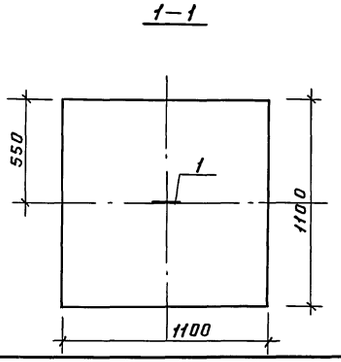

Ведомость расхода стали, кг

Наименование	Изделия закладные			Всего
	Арм. класса	Прокат марки		
	A-I	ст.3сп		
	ГОСТ 5781-82	ГОСТ 8732-78		
	Ф20	тр. ф133×8	—	
Анкерные фунд.	19,2	739.8	—	759.0

1. Данный лист смотреть совместно с листом 5423-АФ-0557 института ГСПИ. альбом 14.
2. При привязке типового проекта расположение стоек опор уточняется с учетом подхода фидеров.

					ТП Г.2-IV-3.90 -КЖ		
Привязан.							
	ГИП	Самитов		11.89	Заглубленное здание вспомогательного назначения	Стадия	Лист	Листов
	Нач.отд.	Федотов		11.89		Р	43	
	Н.контр.	Климов		11.89				
	Гл.спец.	Климов		11.89	Стойки опор и анкерные фундаменты. Спецификация. Ведомости	Гипрокоммундортранс г. Москва		
	Нач.гр.	Смольянинова		11.89				
Инв.№	Исполн.	Смольянинова		11.89				

Инв.№ подл. | Подп. и дата | Взам.инв.№

Альбом 2

Ведомость чертежей по организации строительства

Лист	Наименование	Примечан.
1	Пояснительная записка /начало/	
2	Пояснительная записка /окончание/	
3	Строй генплан	
4	График производства работ	

I Общие положения.

Проект организации строительства разработан в соответствии с СНиП 3.01.01-85 „Организация строительного производства" п.4. приложения 4. При разработке проекта использованы нормы продолжительности строительства СНиП 1.04.03-85.

Строительство здания предусматривается в сухих и водонасыщенных грунтах со сплошной монолитной фундаментной плитой, на свободных от застройки и необводненных участках. Грунтовые условия и климатические воздействия приняты по СН227-82 п. 4,2,3.

Сооружение запроектировано котлованного типа, прямоугольное, размером в плане 21х24м с сеткой колонн 6х6м. В сборно-монолитных железобетонных конструкциях по серии У-01-01/80.

Максимальный вес сборного изделия (стеновая панель) - 9,5 т.

Сметная стоимость - строительства составляет - 1460,36 т.руб.
в том числе строительно-монтажных работ. - 529,88 т. руб.
оборудования - 926,919 тыс. руб.

Продолжительность строительства здания принята - 11 месяцев в две смены без учета средств связи.

II Методы производства строительных и монтажных работ

1. Земляные работы.

Перед началом земляных работ по разработке котлована выполнить разбивочные работы по выносу осей сооружения и устройство временной автодороги. Верхний слой в границах котлована разрабатывается бульдозером в отвал с последующим вывозом грунта на минимальное расстояние с тем, чтобы снятый грунт использовать при обваловке сооружения. Котлован копается экскаватором с обратной лопатой или типа „драглайн" с откосами 1:1. Недобор грунта в котловане разрабатывается бульдозером. Перебор грунта не допускается. Планировка дна котлована выполняется вручную. Грунт необходимый для обратной засыпки вывозится в отвал на минимально возможное расстояние.

В местах обратных засыпок, где невозможно обеспечить качественное уплотнение грунта, обратная засыпка должна производится только малосжимаемыми грунтами /песком, щебнем/. Работы производить в соответствии СНиП 3-02.01-87 и СНиП III-4-80 глава 9.

Производство земляных работ в зимнее время.

При отрывке котлована и траншей необходимо принять меры по предохранению оснований от промерзания. Готовое основание утепляется материалами из минерального войлока.

Работы в зимних условиях производить в соответствии проекта производства работ разработанного строительной организацией.

2. Бетонные работы.

При производстве бетонных работ необходима руководствоваться СНиП 3.03.01-87 „Несущие и ограждающие конструкции" и СНиП III-4-80 „Техника безопасности в строительстве."

Применение того или иного способа бетонирования решается проектом производства работ с учетом всех факторов, действующих на момент строительства.

При бетонировании конструкций из монолитного железобетона следует обращать особое внимание на непрерывность бетонирования и тщательное уплотнение бетона. Уплотнение бетонной смеси производить глубинными и площадочными вибраторами. Бетон в бадьях подается теми же кранами, что опалубка и арматура. Если уложенный ранее бетон схватился, его поверхность должна быть обработана, как для рабочего шва (см. СНиП 3.03.01-87 п. 2,12 - 2,14)

Бетонирование фундаментной плиты и монолитной части покрытия вести захватками вдоль цифровых осей в зависимости от количества поступаемого бетона.

Производство бетонных работ в зимних условиях.

В зимних условиях сроки производства работ могут быть составлены без их изменения за счет применения дополнительных машин и проведения различных технических мероприятий. Бетонирование конструкций и замоноличивание стыков при монтаже сборных изделий осуществлять с помощью электропрогрева или химических грелок. Замоноличивание стыков производить после удаления снега и льда бетоном, подогретым до +30°С ÷ 40°С. Во избежание нарушения монолитности и лучшей герметизации стыков рекомендуется стыкующиеся поверхности элементов смачивать невамерзающей смесью, состоящей из 20% раствора хлористого кальция и 10% раствора поваренной соли, приготовленных на воде, подогретой до 40°.

Бетонные и железобетонные работы должны выполняться методами, обеспечивающими выдерживание бетона в соответствующих тепловлажностных условиях, до приобретения им необходимой прочности. Для этого необходимо:

а) предварительный подогрев бетонной смеси;
б) транспортировку бетона производить в тщательно очищенной от старого бетона, закрытой, утепленной таре;
в) очистить опалубку и арматуру от снега и льда перед укладкой бетона;
г) укрыть, уложенный в конструкции бетон, до момента достижения им требуемой прочности.

Работы по бетонированию при отрицательных температурах должны производиться в соответствии со СНиП 3.03.01-87 п. 2,54 ÷ 2,62.

Типовой проект разработан в соответствии с действующими нормами и правилами и обеспечивает пожаробезопасную и взрывобезопасную эксплуатацию сооружения при соблюдении предусмотренных проектом мероприятий.

Гл. инженер проекта Самитов

Инв.№подл. | Подп. и дата | Взам.инв.№

				Привязан:	
Инв №					
				ТП Г.2-IV-3.90	-ОС
ГИП	Самитов		12.89		
Нач. отд.	Федотов		12.89	Заглубленное здание вспомогательного назначения	Стадия: Р; Лист: 1; Листов: 4
Гл. спец.	Климов		12.89		
Рук. гр.	Смальянинова		12.89		
Исполн.	Хромова		12.89	Пояснительная записка /начало/	Гипрокоммундортранс г. Москва
Н.контр.	Климов		12.89		

Копировал: Фридайр. 24383-01 75 Формат А2

Альбом 2

3. Монтажные работы.

Монтаж сборных железобетонных конструкций и подача монолитного бетона производится с помощью крана КБ-404 с дна котлована.

Монтаж железобетонных конструкций следует производить в соответствии с требованиями СНИП 3.03.01-87 п. 3.1÷3.7.

Дополнительно на погрузочно-разгрузочных работах используется автомобильный кран КС-4561А.

Для подъема и установки сборных железобетонных конструкций, а также для погрузочно-разгрузочных работ на монтажных площадках применяются съемные захватные приспособления (стропы, траверсы, клещи), являющиеся промежуточной связью между крюком подъемного механизма и конструкцией (грузом).

Захватные приспособления и устройства должны отвечать следующим требованиям:

а) грузоподъемность их должна быть равной или превышать вес поднимаемой конструкции;

б) при подъеме, перемещении и установке конструкций в проектное положение должна обеспечиваться устойчивость груза и исключена возможность самопроизвольного его отцепления;

в) Строповка и расстроповка конструкций должна осуществляться преимущественно с помощью полуавтоматических и автоматических устройств.

Захватные приспособления должны быть инвентарными, изготовленными в механических мастерских или на заводах монтажных организаций согласно правилам и нормам.

Для монтажа конструкций сооружения необходимо применять простейшие двухветвевые или четырехветвевые стропы грузоподъемностью 0,63 ÷ 10 т.

III. Техника безопасности и производственная санитария

1. На строительной площадке должны быть оборудованы санитарно-бытовые помещения и устройства (гардеробные, умывальные, душевые, уборные, помещения для сушки одежды, для обогрева рабочих, регламентированного отдыха и др.) или использованы помещения пансионата.

Строй площадка должна быть обеспечена медицинскими средствами для оказания первой медпомощи.

2. Рабочие должны быть обеспечены питьевой водой, спецодеждой и спецобувью, средствами индивидуальной защиты.

3. Организация рабочих мест должна обеспечивать безопасность выполнения работ.

4. На всех участках строительства, где это требуется по условиям работы, должны быть вывешены хорошо видимые в темное время суток освещенные, предупредительные и указательные знаки безопасности, плакаты и инструкции по технике безопасности.

5. Строй площадка должна быть ограждена.

6. Подъездные дороги к строительной площадке должны быть сооружены до начала строительных работ и должны обеспечивать свободный доступ транспортных средств и строительных машин к всем строящимся объектам.

Конкретные технические решения вопросов охраны труда и безопасности выполнения должны быть отражены в проекте производства работ.

7. Противопожарный инвентарь и средства пожаротушения, ломы, багры, лопаты, огнетушители, вода, песок и другое оборудование должны быть исправны и в достаточном количестве. Они должны находиться на видном месте, подходы к ним должны быть исправны и свободны.

Хранение легковоспламеняющихся материалов должно быть организовано в специально оборудованном помещении, отделенном от территории строительства.

Привязан

Инв. №

				ТП 2-IV-3.90 -ОС			
ГИП	Самитов		12.89				
Нач. отд	Федотов		12.89	Заглубленное здание вспомогательного назначения	Стадия	Лист	Листов
Гл. спец.	Климов		12.89		Р	2	
Рук. гр.	Смольянинова		12.89				
Исполн.	Хромова		12.89	Пояснительная записка (окончание)	Гипрокоммундортранс г. Москва		
Н. контр.	Климов		12.89				

Инв. № подл. | Подп. и дата | Взам. инв. №

Копировал: Ф14- 24383-01 76 Формат А2

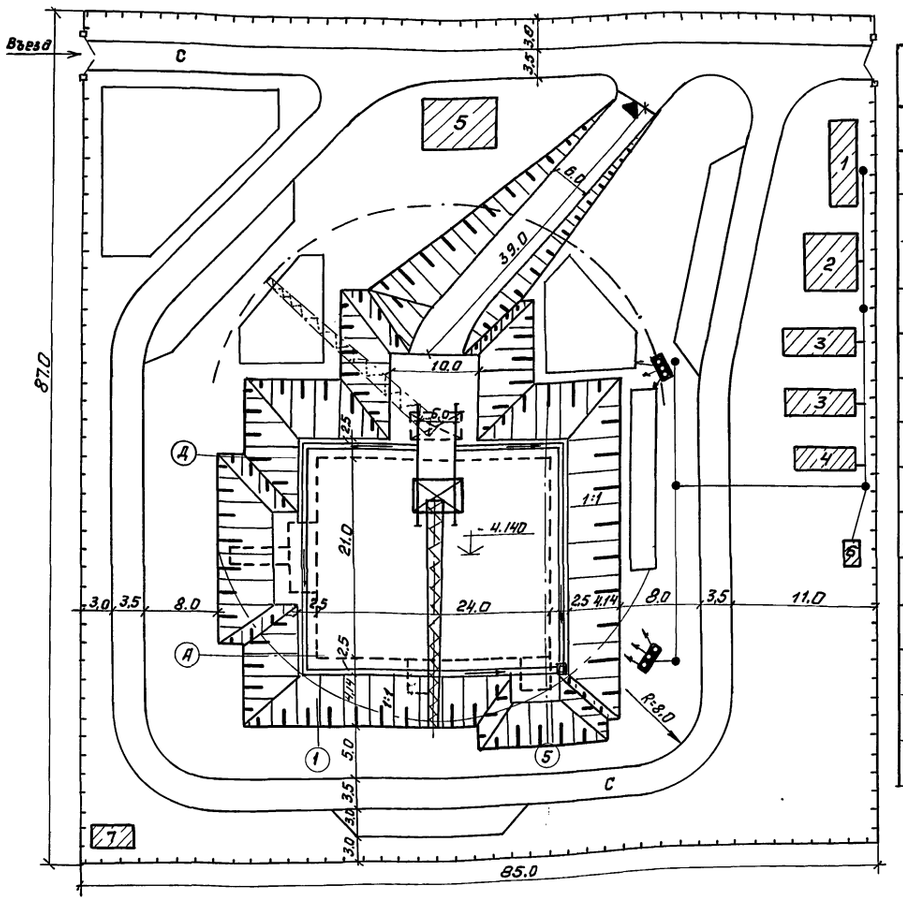

Таблица основных строительных машин и механизмов.

N п.п.	Наименование	Кол. шт.	Характеристика
1	Экскаватор ЭО-3323 собратной лопатой	1	Емк. ковша - 0,6м³ или типа драглаин - 0,8м³
2	Экскаватор ЭО-2621А.	1	Емк. ковша - 0,25м³
3	Башенный кран КБ-404.	1	Грузопод'емность - 5÷21т стрела ℓ=30 м.
4	Автомобильный кран КС-4561А	1	Грузоподъемность-16т (используется в подготовительный и основной периоды)
5	Бульдозер ДЗ-101 или ДЗ-104.	1	Мощность N=96 л.с
6	Сварочный трансформатор.	1	Тип АСИФ-25 или ТД-500 (уточняется подрядной организ)
7	Сварочный агрегат	1	Тип АДД-302 (уточняется подрядной организацией).
8	Компрессор передвижной.	1	Тип ЗИФ-55 (уточняется подрядной строительной организацией).
9	Вибраторы типа ИБ-56, ИВ-78 и ИВ-2П и электровибраторы С810 и С-699.	5	Типы вибраторов уточняются подрядной организацией.
10	Электротрамбовки ИЭ-4501.	2	Произв. П-80м³/час (разрешается применять пневмотрамбование)
11	Бункеры - бадьи емк. 0,3÷1м³ по ГОСТ 21807-76	4	Бетоном заполняются на заводе и доставляются на автомобилях.
12	Автомобили бортовые и автосамосвалы	3	Грузоподъемностью 3,5÷6,0т.
13	Установка для водоотлива случайных вод из котлована	2	Тип НЦС-3 или С-203. Откачка из приемного колодца на поверхность.
14	Автогудронатор	1	Тип ДС-39А (уточняется подрядной организацией).
15	Каток Ду-54	1	Уточняется подрядной организацией.

Таблица объемов работ по стройгенплану

N п.п.	Наименование работ	Ед. изм.	Количество
1.	Временная автодорога	м²	1470.0
2	Площадки для складирования	м²	360.0
3.	Временная воздушная электролиния	п.м	90.0
4	Деревянное временное ограждение	п.м	344.0
5	Прожектор ПЗС-45	шт	6 (на 2 опорах)
6	Подкрановые пути шириной -6м на песчаном основании	п.м	12,5

Условные обозначения

- проектируемое подземное сооружение
- временные открытые складские площадки
- проектируемое временное ограждение стройплощадки.
- С — временная автодорога из сборных ж.б. плит.
- временные передвижные сооружения
- инвентарная мачта с прожекторами.
- организованный сток воды в котловане.
- кран на рельсовом ходу.

Таблица перечня временных зданий

N п.п.	Наименование	Кол-во шт	Размер в плане м	Примечан.
1	Контора производителя работ	1	2,7x9,0	типовая (передвижная)
2	Материальный склад	1	6,9x6,0	неотапливаемый
3	Бытовка для рабочих	2	2,7x9,0	типовая (передвижная)
4	Ремонтно-механическая мастерская	1	2,3x7,5	типовая (передвижная)
5	Навес для складирования	1	7,0x8,0	строится по месту
6	Дизельэлектрическая подстанция	1	–	тип ДГ-300/1
7	Уборная	1	4,0x2,7	типовая (контейнерная).

1. Данный лист смотреть совместно с листами ОС-1,2 и ГП-1.
2. Расположение временных зданий, их количество, ограждение и объем временной автодороги уточняются при привязке проекта.
3. Подкрановые пути устанавливаются на бетонную подготовку с уложенной на неё гидроизоляцией с защитным бетонным слоем и песчаной подсыпкой h=20 см.
4. При уровне грунтовых вод выше отметки дна котлована производится водоотлив или водопонижение на все время строительства до момента окончания работ по дренажу. Объемы работ и метод водопонижения решаются при привязке проекта.

				ТП Г.2-IV-3.90			-ОС
Привязан:	ГИП	Самитов	12.89	Заглубленное здание вспомогательного назначения	Стадия	Лист	Листов
	Нач.отд.	Федотов	12.89		Р	3	
	Н.контр.	Климов	12.89				
	Гл.спец.	Климов	12.89	Стройгенплан	Гипрокоммундортранс г. Москва		
	Рук.гр.	Смольянинова	12.89				
Инв №	Исполн.	Дручевский	12.89				

Копировал: [signature]

24383-01 77 Формат А2

Инв № подл. | Подп. и дата | Взам. инв №

Альбом 2

График производства работ

N п/п	Наименование работ	Объемы: Ед. изм.	Объемы: Количество	Трудоемкость в ч.днях	Кол-во смен в сутки	Кол-во человек в смену	Кол-во дней работы	Время строительства в кварталах: I 1	I 2	I 3	II 4	II 5	II 6	III 7	III 8	III 9	IV 10	IV 11	IV 12
	А. Подготовительный период																		
1	Подготовка площадки, устройство временной автодороги, зданий, освещения, ограждения и т.д.																		
	Б. Основной период																		
2	Снятие растительного слоя бульдозером	м³	370.0	1	1	1	0.3												
3	Разработка грунта экскаватором	м³	4990.0	27	2	2	6.8												
4	Уплот. основания котлована щебнем	м²	600.0	6.3	2	2	1.6												
5	Устройство бетонной подготовки и гидроизоляции фундаментной плиты с её защитой.	м³/м²	48.0/680.0	26/60	2	2/4	6.5/1.8												
6	Армирование и бетонирование фундаментной плиты	т/м³	21.0/280.0	32/102	2/3	4/4	4/9												
7	Армирование и бетонирование колонн	т/м³	1.3/44.8	1/20	2/2	2/2	0.2/5												
8	Монтаж стеновых панелей	т/м³	231.0/93.0	66.5	2	3	11.1												
9	Армирование и бетонирование монолитных участков наружных стен и внутренних перегородок.	т/м³	4.4/94.0	7/128	2/2	4/4	1/16												
10	Монтаж балок покрытия и плит.	т/м³	330.0/132.0	107	2	4	13												
11	Армирование и бетонирование покрытия монолитных тамбуров, входов, колодцев и оголовков.	т/м³	21.5/260.0	30/250	2/3	4/3	4/28												
12	Устройство гидроизоляции стен и покрытия с её защитой.	м²	1128.0	185	2	4	23												
13	Устройство дренажа	м.п.	105.0	60.0	2	4	7.5												
14	Устройство обратной засыпки и обсыпки песчаным и местным грунтом	м³	4613.0	29.0	2	4	3.6												
15	Устройство полов с бетонным основанием на песчаной подсыпке	м²	530.0	170	2	4	21												
16	Отделочные работы	м²	1650.0	183	2	4	23												
17	Сушка помещений	соор.	1	—	3	—	22												
18	Монтаж системы водопровода и канализации	т.руб.	8.775																
19	Монтаж систем электроосвещения	т.руб.	12.734																
20	Монтаж систем вентиляции и отопления	т.руб.	14.587																
21	Монтаж технологического оборудования и автоматики	т.руб.	14.466																
22	Испытания и сдача сооружения																		

1. Данный лист смотреть с пояснительной запиской и листом ОС-3
2. Объемы работ по пунктам 2 ÷ 16 подсчитаны только для графика и при составлении смет могут быть уточнения.
3. Трудоемкость работ определена по ЕНиР из расчета 6.82 часовой рабочей смены.
4. В объемы работ не включены наружные подземные коммуникации, внутренние и наружные средства связи.

Инв.№ подл. | Подп. и дата | Взам.инв.№

Привязан.					ТП Г.2-IV-3.90 -ОС	
	ГИП	Самитов		1289	Заглубленное здание вспомогательного назначения	Стадия: Р; Лист: 4; Листов:
	Нач.отд.	Федотов		1289		
	Гл.спец.	Климов		1289		
	Рук.гр.	Смольянинова		1289	График производства работ	Гипрокоммундортранс г.Москва
Инв.№	Исполн.	Климов		1289		
	Н.контр.	Климов		1289		

gost.e-ecolog.ru