ТИПОВОЙ ПРОЕКТ
А-IV-600-476.90

ЗАГЛУБЛЕННЫЙ

ВСТРОЕННЫЙ СКЛАД

АЛЬБОМ 4

КЖИ СТРОИТЕЛЬНЫЕ ИЗДЕЛИЯ

24637-03

Отпускная цена на момент реализации указана в счет-накладной

Привязан

Инв. №

gost.e-ecolog.ru

ТИПОВОЙ ПРОЕКТ
А-IV-600-476.90

ЗАГЛУБЛЕННЫЙ

ВСТРОЕННЫЙ СКЛАД

АЛЬБОМ 4

СТРОИТЕЛЬНЫЕ ИЗДЕЛИЯ

Разработан
Гипрокоммундортрансом

Главный инженер института Ю.В. Романцов
Главный инженер проект А.С. Самитов

Утвержден 13 Службой ГО СССР
Протокол N 62 от 17.08.90 г
Введен в действие Гипрокоммундортрансом
Приказ N 73 от 24.08.90 г

Альбом 4

А-IV-600-476.90

Содержание

Обозначение	Наименование	Стр.
А-IV-600-476.90-КЖИ-ТУ	Технические условия	3
КЖИ.1	Каркас пространственный КП1	4
КЖИ.2	Каркас пространственный КП2	5
КЖИ.3	Каркас пространственный КП3	5
КЖИ.4	Каркас плоский КР(КР1÷КР3; КР26; КР27; КР31, КР78)	6
КЖИ.5	Каркас плоский КР(КР4÷КР7; КР11÷КР14; КР17; КР19; КР44; КР46; КР47; КР51; КР54÷КР56; КР61; КР66; КР69; КР71; КР72; КР82)	7,8
КЖИ.5сб	Каркас плоский КР(КР4÷КР7; КР11÷КР14; КР17; КР19; КР44; КР46; КР47; КР51; КР54÷КР56; КР61; КР66; КР69; КР71; КР72; КР82) Сборочный чертеж.	9
КЖИ.6	Каркас плоский КР(КР8; КР9; КР10)	10
КЖИ.7	Каркас плоский КР(КР15; КР20; КР33; КР73)	11
КЖИ.8	Каркас плоский КР(КР18; КР23; КР25; КР28÷КР30; КР38÷КР41; КР82; КР50; КР53; КР57; КР58; КР70; КР79)	12÷14
КЖИ.9	Каркас плоский КР(КР16; КР24; КР37; КР81; КР52; КР64; КР65; КР75).	15,16
КЖИ.10	Каркас плоский КР(КР21; КР22; КР43; КР76; КР77).	17
КЖИ.11	Каркас плоский КР(КР35; КР36).	18
КЖИ.12	Каркас плоский КР(КР34; КР42; КР43; КР45; КР48; КР67).	19
КЖИ.12сб	Каркас плоский КР(КР34; КР42; КР43; КР45; КР48; КР67). Сборочный чертеж.	20
КЖИ.13	Каркас плоский КР63	21
КЖИ.14	Каркас плоский КР68	21
КЖИ.15	Каркас плоский КР60	22
КЖИ.16	Каркас плоский КР79	23
КЖИ.17	Каркас плоский КР80	23
КЖИ.18	Каркас плоский КР32	24

Обозначение	Наименование	Стр.
КЖИ.19	Каркас плоский КР59	24
КЖИ.20	Сетка С (С1; С2; С3)	25
КЖИ.21	Сетка С4	26
КЖИ.22	Сетка С5	26
КЖИ.23	Плита П-1	27
КЖИ.24	Изделие закладное МН(МН1; МН-2)	28
КЖИ.25	Изделие закладное МН(МН-3; МН-4)	28
КЖИ.26	Изделие закладное МН(МН-7÷МН-9; МН18)	29
КЖИ.27	Изделие закладное МН5	29
КЖИ.28	Изделие закладное МН(МН-10; МН-17)	30
КЖИ.29	Изделие закладное МН6	30
КЖИ.30	Изделие закладное МН11	31
КЖИ.31	Изделие закладное МН12	31
КЖИ.32	Изделие закладное МН(МН13÷МН16)	32
КЖИ.33	Рамка РМ(РМ1; РМ-2)	33
КЖИ.34	Рамка РМ(РМ3; РМ4; РМ5)	34
КЖИ.35	Решетка металлическая МР-1	35
КЖИ.36	Петля для двери	36
КЖИ.37	Анкер	36
КЖИ.38	Крышка металлическая КМ1	37
КЖИ.39	Крышка металлическая КМ2	37
КЖИ.40	Пластина	38
КЖИ.41	Стержень	38
КЖИ.42	Шайба	39
КЖИ.43	Шайба косая	39
КЖИ.44	Изделие закладное МН-19	40

Инв.№подл. | Подпись и дата | Взам.инв.№

Формат А3

Альбом 4

Настоящие технические условия распространяются на строительные изделия, предназначенные для монолитных железобетонных конструкций, а также на сборные железобетонные плиты.

Марка бетона по морозостойкости принята F 50, по водонепроницаемости не нормируется.

Рабочая и конструктивная арматура принята классов A-III и A-I по ГОСТ 5781-82.* Марка стали для арматуры класса A-III-35ГС, или 25Г2С, для класса A-I-марка Ст3пс3. Закладные изделия изготовливаются из стали марки ВСт.3 сп2 по ГОСТ 535-88.

Плоские арматурные каркасы и сетки должны изготовливаться при помощи контактной точечной электросварки в соответствии с ГОСТ 10922-75. Сварку стержней в каркасах и сетках производить во всех точках пересечения. Объединение плоских каркасов в пространственные производить в кондукторах при помощи электросварочных клещей. Качество сварных соединений арматуры следует проверять ультрозвуковым методом согласно ГОСТ 23858-79.

Каждое арматурное изделие должно иметь бирку с указанием его марки.

Арматурные изделия должны быть приняты техническим контролем предприятия-изготовителя (поштучно) по ГОСТ 10922-75 и ГОСТ 14098-85.

Предприятие-изготовитель должно сопровождать каждую, принятую техническим контролем, партию паспортом, в котором указываются: наименование и адрес предприятия-изготовителя, номер и дата выдачи паспорта, номер партии, дата изготовления изделий. Паспорт должен быть подписан лицом, ответственным за технический контроль предприятия-изготовителя.

Инв.№ подл. | Подпись и дата | Взам.инв.№

Привязан:

Инв.№

Нач.отд.	Козлов		04.90
Н.контр.	Климов		04.90
Гл.спец.	Климов		04.90
Рук.гр.	Смольянинова		04.90
Исполнил	Тарасенкова		04.90

ТП А-IV-600-476.90 - КЖИ-ТУ

Технические условия

Стадия	Лист	Листов
Р	1	1

Типрокоммунтранс г. Москва

24637-03 4

Формат А3

Альбом 4

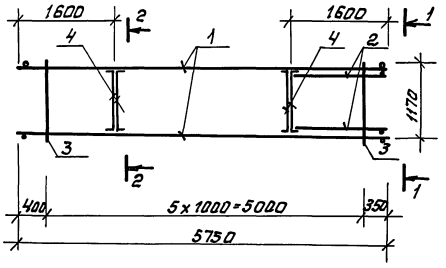

1-1
М 1:25

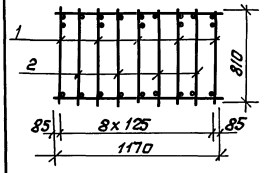

2-2
М 1:25

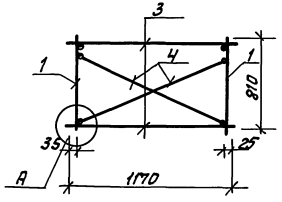

Поз. 4
М 1:25

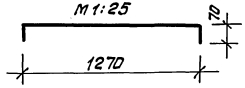

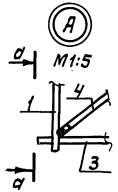

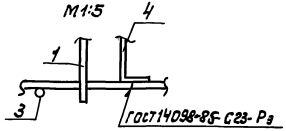

Формат	Зона	Поз.	Обозначение	Наименование	Кол.	Примеч.
				Документация		
А3			А-IV-600-476.90-КЖИ-ТУ	Технические условия		
				Сборочные единицы		
А4		1	У-01-01/80.4-00030-04	Каркас плоский КР45	5	
А4		2	- 00040-03	" КР54	4	
				Детали		
Б4		3	А-IV-600-476.90 КЖИ.1.1	Ф8 AI ГОСТ5781-82* L=1170	12	0,5 кг
Б4		4	КЖИ.1.2	Ф12 AI ГОСТ5781-82* L=1410	4	1,3 кг

Привязан:

Инв. №

Инв. № подл. | Подпись и дата | Взам. инв. №

Нач. отд	Козлов		04.90	ТП А-IV-600-476.90 КЖИ.1	
Н. контр	Климов		04.90		
Гл. спец	Климов		04.90	Каркас пространственный КП1	Стадия: Р; Масса: 194,6; Масштаб: 1:50
Нач. гр.	Смольянинова		04.90		Лист; Листов 1
Инженер.	Соловьева		04.90		Гипрокоммундортранс г. Москва
Исполн.	Соловьева		04.90		

Копировал: А1 — 24637-03 5 Формат А3

Альбом 4

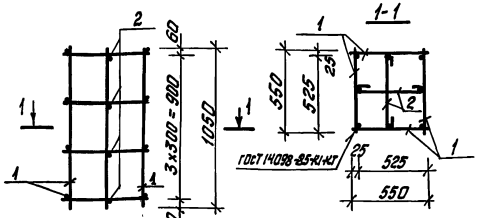

Формат	Зона	Поз.	Обозначение	Наименование	Кол.	Примеч.
				Документация		
А3			А-IV-600-476.90 - КЖИ-ТУ	Технические условия		
				Сборочные единицы		
А4		1	А-IV-600-476.90 - КЖИ.16	Каркас плоский КР79	4	
				Детали		
Б4		2	А-IV-600-476.90 - КЖИ.2.1	Ф8 А1 ГОСТ 5781-82* ℓ=600	8	0,2кг

Привязан:

Инв №

Взам. инв №

Подпись и дата

Инв. № подл.

ТП А-IV-600-476.90 КЖИ.2

Каркас пространственный КП2

Нач. отд.	Козлов		04.90
Н. контр.	Климов		04.90
Гл. спец.	Климов		04.90
Нач. гр.	Смольянинова		04.90
Инжен.	Тарасенкова		04.90
Исполн.	Тарасенкова		04.90

Стадия	Масса	Масштаб
Р	18,4	1:25
Лист	Листов 1	

Типрокоммундортранс г. Москва

Формат А4

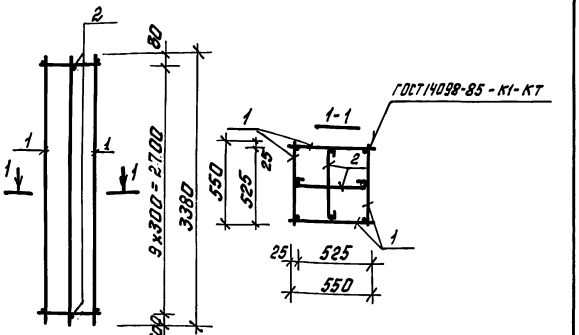

Формат	Зона	Поз.	Обозначение	Наименование	Кол.	Примеч.
				Документация		
А3			А-IV-600-476.90 - КЖИ-ТУ	Технические условия		
				Сборочные единицы		
А4		1	А-IV-600-476.90 - КЖИ.17	Каркас плоский КР80	4	
				Детали		
Б4		2	А-IV-600-476.90 - КЖИ.3.1	Ф8 А1 ГОСТ 5781-82* ℓ=600	20	0,2кг

Привязан:

Инв №

Взам. инв №

Подпись и дата

Инв. № подл.

ТП А-IV-600-476.90 КЖИ.3

Каркас пространственный КП3

Нач. отд.	Козлов		04.90
Н. контр.	Климов		04.90
Гл. спец.	Климов		04.90
Нач. гр.	Смольянинова		04.90
Инжен.	Тарасенкова		04.90
Исполн.	Тарасенкова		04.90

Стадия	Масса	Масштаб
Р	55,2	1:40
Лист	Листов 1	

Типрокоммундортранс г. Москва

Копировал: [illegible]

24637-03 6

Формат А4

Альбом 4

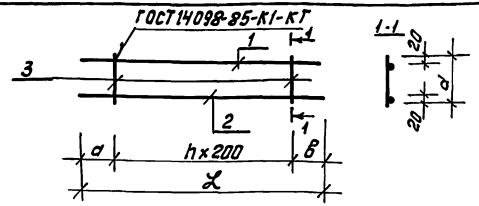

Обозначение	Марка	n	Размеры, мм				Масса, кг
			a	в	d	L	
А-IV-600-476.90 КЖИ.4	КР1	2	50	550	330	1000	3,3
-01	КР2	2	50	550	330	1000	3,8
-02	КР3	2	50	550	330	1000	2,9
-03	КР26	15	350	20	330	3370	10,4
-04	КР27	3	350	110	330	1060	3,1
-05	КР31	2	50	550	380	1000	2,6
-06	КР78	8	90	90	190	1780	6,4

Формат	Зона	Поз.	Обозначение	Наименование	Кол.	Примеч
				Документация		
А3			А-IV-600-476.90-КЖИ-ТУ	Технические условия		
			Переменные данные для исполнений:			
				А-IV-600-476.90 КЖИ.4		КР1
				Детали		
БЧ		1	А-IV-600-476.90 КЖИ.4.1	Ф18 А III ГОСТ5781-82* ℓ=1000	1	2,0кг
БЧ		2	КЖИ.4.2	Ф12 А III ГОСТ5781-82* ℓ=1000	1	0,9кг
БЧ		3	КЖИ.4.3	Ф8 А III ГОСТ5781-82* ℓ=330	3	0,13кг
				А-IV-600-476.90 КЖИ.4-01		КР2
				Детали		
БЧ		1	А-IV-600-476.90 КЖИ.4-01.1	Ф20 А III ГОСТ5781-82* ℓ=1000	1	2,5кг
БЧ		2	КЖИ.4.2	Ф12 А III ГОСТ 5781-82* ℓ=1000	1	0,9кг
БЧ		3	КЖИ.4.3	Ф8 А III ГОСТ 5781-82* ℓ=330	3	0,13кг
				А-IV-600-476.90 КЖИ.4-02		КР3
				Детали		
БЧ		1	А-IV-600-476.90 КЖИ.4-02.1	Ф16 А III ГОСТ 5781-82* ℓ=1000	1	1,6кг

Формат	Зона	Поз.	Обозначение	Наименование	Кол.	Примеч.
БЧ		2	А-IV-600-476.90 КЖИ.4.2	Ф12 А III ГОСТ5781-82* ℓ=1000	1	0,9кг
БЧ		3	КЖИ.4.3	Ф8 А III ГОСТ 5781-82* ℓ=330	3	0,13кг
				А-IV-600-476.90 КЖИ.4-03		КР26
				Детали		
БЧ		1	А-IV-600-476.90 КЖИ.4-03.1	Ф12 А III ГОСТ5781-82* ℓ=3370	1	3,0кг
БЧ		2	КЖИ.4-03.2	Ф16 А III ГОСТ5781-82* ℓ=3370	1	5,3кг
БЧ		3	КЖИ.4.3	Ф8 А III ГОСТ5781-82* ℓ=330	16	0,13кг
				А-IV-600-476.90 КЖИ.4-04		КР27
				Детали		
БЧ		1	А-IV-600-476.90 КЖИ.4-04.1	Ф12 А III ГОСТ5781-82* ℓ=1060	1	0,9кг
БЧ		2	КЖИ.4-04.2	Ф16 А III ГОСТ5781-82* ℓ=1060	1	1,7кг
БЧ		3	КЖИ.4.3	Ф8 А III ГОСТ5781-82* ℓ=330	4	0,13кг
				А-IV-600-476.90 КЖИ.4-05		КР31
				Детали		
БЧ		1	А-IV-600-476.90 КЖИ.4.2	Ф12 А III ГОСТ5781-82* ℓ=1000	1	0,9кг
БЧ		2	КЖИ.4-05.1	Ф14 А III ГОСТ5781-82* ℓ=1000	1	1,2кг
БЧ		3	КЖИ.4-05.2	Ф8 А III ГОСТ5781-82* ℓ=380	3	0,15кг
				А-IV-600-476.90 КЖИ.4-06		КР78
				Детали		
БЧ		1	А-IV-600-476.90 КЖИ.4-06.1	Ф20 А III ГОСТ5781-82* ℓ=1780	1	4,4кг
БЧ		2	КЖИ.4-06.2	Ф10 А I ГОСТ5781-82* ℓ=1780	1	1,1кг
БЧ		3	КЖИ.4-06.3	Ф10 А I ГОСТ5781-82* ℓ=190	9	0,1кг

Взам. инв.№ | Подп. и дата | Инв.№ подл.

Привязан:

Инв.№

Нач.отд.	Козлов		04.90
Н.контр.	Климов		04.90
Гл.спец.	Климов		04.90
Нач.гр.	Смольянинова		04.90
Инженер	Тарасенкова		04.90
Исполн.	Соловова		04.90

ТП А-IV-600-476.90 КЖИ.4

Каркас плоский КР (КР1÷КР3; КР26; КР27; КР31; КР78).

Стадия	Масса	Масштаб
Р	см. табл.	б/м.
Лист	Листов 1	

Гипрокоммундортранс г. Москва

Копировал: 24637-03 7 Формат А3

Альбом 4

Формат	Зона	Поз.	Обозначение	Наименование	Кол.	Примеч.
				Документация		
А3			А-IV-600-476.90 КЖИ-ТУ	Технические условия		
А3			А-IV-600-476.90 КЖИ5 СБ	Сборочный чертеж		
			Переменные данные для исполнений:			
				А-IV-600-476.90 КЖИ.5		КР4
				Детали		
БЧ		1	А-IV-600-476.90 КЖИ.5. 1	Ф8 А III ГОСТ5781-82* ℓ=1370	2	0,9кг
БЧ		2	КЖИ.5. 2	Ф8 А I ГОСТ5781-82* ℓ=180	6	0,07кг
				А-IV-600-476.90 КЖИ5-01		КР5
				Детали		
БЧ		1	А-IV-600-476.90 КЖИ.5-01. 1	Ф8 А III ГОСТ5781-82* ℓ=1000	2	0,6кг
БЧ		2	КЖИ.5. 2	Ф8 А I ГОСТ5781-82* ℓ=180	3	0,07кг
				А-IV-600-476.90 КЖИ5-02		КР6
				Детали		
БЧ		1	А-IV-600-476.90 КЖИ.5-02. 1	Ф12 А III ГОСТ5781-82* ℓ=1000	2	0,9кг
БЧ		2	КЖИ.5-02.2	Ф8 А III ГОСТ5781-82* ℓ=180	3	0,07кг
				А-IV-600-476.90 КЖИ.5-03		КР7
				Детали		
БЧ		1	А-IV-600-476.90 КЖИ5-03. 1	Ф12 А III ГОСТ5781-82* ℓ=1370	2	1,2кг
БЧ		2	КЖИ.5-02.2	Ф8 А III ГОСТ5781-82* ℓ=180	6	0,07кг
				А-IV-600-476.90 КЖИ.5-04		КР11
				Детали		
БЧ		1	А-IV-600-476.90 КЖИ.5-04.1	Ф8 А III ГОСТ5781-82* ℓ=2950	2	1,2кг
БЧ		2	КЖИ.5.2	Ф8 А I ГОСТ5781-82* ℓ=180	14	0,07кг
				А-IV-600-476.90 КЖИ.5-05		КР12
				Детали		
БЧ		1	А-IV-600-476.90 КЖИ.5-05.1	Ф8 А III ГОСТ5781-82* ℓ=2400	2	1,0кг
БЧ		2	КЖИ.5.2	Ф8 А I ГОСТ5781-82* ℓ=180	12	0,07кг

Формат	Зона	Поз.	Обозначение	Наименование	Кол.	Примеч.
				А-IV-600-476.90 КЖИ.5-06		КР13
				Детали		
БЧ		1	А-IV-600-476.90 КЖИ.5-06.1	Ф12 А III ГОСТ5781-82* ℓ=2950	2	2,6кг
БЧ		2	КЖИ.5-06.2	Ф8 А III ГОСТ5781-82* ℓ=100	14	0.04кг
				А-IV-600-476.90 КЖИ.5-07		КР14
				Детали		
БЧ		1	А-IV-600-476.90 КЖИ.5-07.1	Ф12 А III ГОСТ5781-82* ℓ=2400	2	2.1кг
БЧ		2	КЖИ.5-06.2	Ф8 А III ГОСТ5781-82* ℓ=100	12	0.04кг
				А-IV-600-476.90 КЖИ.5-08		КР17
				Детали		
БЧ		1	А-IV-600-476.90 КЖИ.5-08.1	Ф10 А III ГОСТ5781-82* ℓ=620	2	0.38кг
БЧ		2	КЖИ.5-08.2	Ф8 А III ГОСТ5781-82* ℓ=130	2	0.05кг
				А-IV-600-476.90 КЖИ.5-09		КР19
				Детали		
БЧ		1	А-IV-600-476.90 КЖИ.5-02.1	Ф12 А III ГОСТ5781-82* ℓ=1000	2	0.9кг
БЧ		2	КЖИ.5-09.1	Ф8 А III ГОСТ5781-82* ℓ=280	3	0.11кг
				А-IV-600-476.90 КЖИ5-10		КР44
				Детали		
БЧ		1	А-IV-600-476.90 КЖИ.5-10.1	Ф12 А III ГОСТ5781-82* ℓ=2720	2	2,4кг
БЧ		2	КЖИ.5-09.1	Ф8 А III ГОСТ5781-82* ℓ=280	14	0,11кг
				А-IV-600-476.90 КЖИ5-11		КР46
				Детали		
БЧ		1	А-IV-600-476.90 КЖИ.5-11.1	Ф12 А III ГОСТ5781-82* ℓ=2450	2	2,2кг
БЧ		2	КЖИ.5-11.2	Ф10 А III ГОСТ5781-82* ℓ=450	9	0,3кг

Инв.№ подл. | Подпись и дата | Взам.инв.№

Привязан:

Инв.№

Нач.отд.	Козлов	[подпись]	04.90
Н.контр.	Климов	[подпись]	04.90
Гл.спец.	Климов	[подпись]	04.90
Рук.гр.	Смольянинова	[подпись]	04.90
инж.	Тарасенкова	[подпись]	04.90
Исполн.	Тарасенкова	[подпись]	04.90

ТП А-IV-600-476.90 КЖИ.5

Каркас плоский КР(КР4÷КР7; КР11÷КР14, КР17, КР19, КР44, КР46, КР47, КР51, КР54÷КР56, КР61, КР66, КР69, КР71, КР72; КР62)

Стадия	Лист	Листов
Р	1	2

Гипрокоммундортранс г. Москва

Копировал: [подпись] 24637-03 8 Формат: А3

Альбом 4

Формат	Зона	Поз.	Обозначение	Наименование	Кол.	Примеч.
				А-IV-600-476.90 КЖИ.5-12		КР47
				Детали		
БЧ		1	А-IV-600-476.90 КЖИ.5-12.1	Ф12 AIII ГОСТ5781-82* L=2380	2	2,6кг
БЧ		2	КЖИ.5-12.2.	Ф8 AIII ГОСТ5781-82* L=270	14	0,11кг
				А-IV-600-476.90 КЖИ.5-13		КР51
				Детали		
БЧ		1	А-IV-600-476.90 КЖИ.5-13.1	Ф12 AIII ГОСТ5781-82* L=3850	2	0,8кг
БЧ		2	КЖИ.5-09.1	Ф8 AIII ГОСТ5781-82* L=280	16	0,11кг
				А-IV-600-476.90 КЖИ.5-14		КР54
				Детали		
БЧ		1	А-IV-600-476.90 КЖИ.5-14.1	Ф12 AIII ГОСТ5781-82* L=800	2	0,8кг
БЧ		2	КЖИ.5-09.1	Ф8 AIII ГОСТ5781-82* L=280	2	0,11кг
				А-IV-600-476.90 КЖИ.5-15		КР55
				Детали		
БЧ		1	А-IV-600-476.90 КЖИ.5-14.1	Ф12 AIII ГОСТ5781-82* L=800	2	0,7кг
БЧ		2	КЖИ.5-15.1	Ф8 AIII ГОСТ5781-82* L=580	2	0,23кг
				А-IV-600-476.90 КЖИ.5-16		КР56
				Детали		
БЧ		1	А-IV-600-476.90 КЖИ.5-16.1	Ф12 AIII ГОСТ5781-82* L=3380	2	3,0кг
БЧ		2	КЖИ.5-09.1	Ф8 AIII ГОСТ5781-82* L=280	17	0,11кг
				А-IV-600-476.90 КЖИ.5-17		КР61
				Детали		
БЧ		1	А-IV-600-476.90 КЖИ.5-17.1	Ф12 AIII ГОСТ5781-82* L=2480	2	2,2кг
БЧ		2	КЖИ.5-09.1	Ф8 AIII ГОСТ5781-82* L=860	10	0,4 кг
				А-IV-600-476.90 КЖИ.5-18		КР66
				Детали		
БЧ		1	А-IV-600-476.90 КЖИ.5-18.1	Ф12 AIII ГОСТ5781-82* L=2120	2	1,9кг
БЧ		2	КЖИ.5-02.2	Ф8 AIII ГОСТ5781-82* L=180	11	0,07кг

Формат	Зона	Поз.	Обозначение	Наименование	Кол.	Примеч.
				А-IV-600-476.90 КЖИ.5-19		КР69
				Детали		
БЧ		1	А-IV-600-476.90 КЖИ.5-19.1	Ф12 AIII ГОСТ5781-82* L=860	2	0,7кг
БЧ		2	КЖИ.5-12.2	Ф8 AIII ГОСТ5781-82* L=270	5	0,11кг
				А-IV-600-476.90 КЖИ.5-20		КР71
				Детали		
БЧ		1	А-IV-600-476.90 КЖИ.5-20.1	Ф12 AIII ГОСТ5781-82* L=2360	2	2,1кг
БЧ		2	КЖИ.5-12.2	Ф8 AIII ГОСТ5781-82* L=270	12	0,1кг
				А-IV-600-476.90 КЖИ.5-21		КР72
				Детали		
БЧ		1	А-IV-600-476.90 КЖИ.5-21.1	Ф12 AIII ГОСТ5781-82* L=880	2	0,8кг
БЧ		2	КЖИ.5-12.2	Ф8 AIII ГОСТ5781-82* L=270	3	0,11кг
				А-IV-600-476.90 КЖИ.5-22		КР62
				Детали		
БЧ		1	А-IV-600-476.90 КЖИ.5-22.1	Ф12 AIII ГОСТ5781-82* L=950	2	0,8кг
БЧ		2	КЖИ.5-09.1	Ф8 AIII ГОСТ5781-82* L=280	3	0,11кг

Инв.№ подл. | Подпись и дата | Взам.инв.№

Привязан:

Инв.№

ТП А-IV-600-476.90 КЖИ.5

Лист 2

Копировал: Ф4- 24637-03 9 Формат А3

Альбом 4

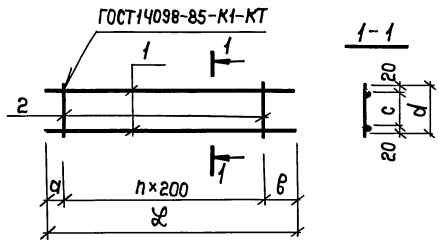

Обозначение	Марка	n	Размеры, мм					Масса, кг
			a	в	c	d	ℓ	
А-IV-600-476.90 КЖИ.5-15	КР55	1	550	120	540	580	800	1,9
-16	КР56	16	120	60	240	280	3380	7,9
-17	КР61	9	340	340	860	900	2480	7,8
-18	КР66	10	60	60	140	180	2120	4,6
-19	КР69	4	30	30	230	270	860	1,9
-20	КР71	11	80	80	230	270	2360	5,4
-21	КР72	2	80	400	230	270	880	2,0
-22	КР62	2	50	500	240	280	950	1,9

Обозначение	Марка	n	Размеры, мм					Масса, кг
			a	в	c	d	ℓ	
А-IV-600-476.90 КЖИ.5	КР4	5	20	350	140	180	1370	2,2
-01	КР5	2	50	550	140	180	1000	1,4
-02	КР6	2	50	550	140	180	1000	2,0
-03	КР7	5	20	350	140	180	1370	2,8
-04	КР11	13	300	50	140	180	2950	3,38
-05	КР12	11	150	50	140	180	2400	2,8
-06	КР13	13	300	50	60	100	2950	5,8
-07	КР14	11	150	50	60	100	2400	4,7
-08	КР17	1	70	350	90	130	620	0,9
-09	КР19	2	50	500	240	280	1000	2,1
-10	КР44	13	60	60	240	280	2720	1,5
-11	КР46	8	375	475	410	450	2450	7,1
-12	КР47	13	300	80	230	270	2980	6,7
-13	КР51	15	450	400	240	280	3850	3,2
-14	КР54	1	550	50	240	280	800	1,8

Инв.№подл. | Подпись и дата | Взам. инв.№

Привязан:

Инв. №

				ТП А-IV-600-476.90 КЖИ.5 СБ			
				Каркас плоский КР(КР4÷КР7; КР11÷КР14; КР17; КР19; КР44, КР46; КР47; КР51; КР54÷КР56; КР61; КР66; КР69; КР71; КР72; КР 62). Сборочный чертеж	Стадия	Масса	Масштаб
					Р	см. табл.	б/м
Нач.отд.	Козлов		04.90		Лист	Листов 1	
Н.контр.	Климов		04.90				
Гл.спец.	Климов		04.90				
Рук. гр.	Смольянинова		04.90		Гипрокоммундортранс г. Москва		
Инженер	Тарасенкова		04.90				
Исполн.	Тарасенкова		04.90				

Копировал: 24637-03 10 Формат: А3

Альбом 4

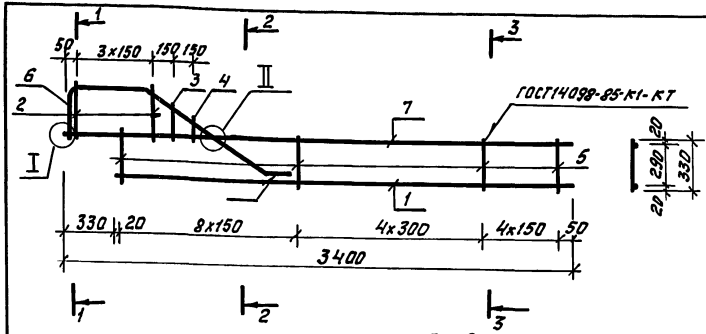

Поз. 6

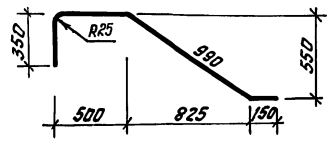

3-3
М1:10

Обозначение	Марка	Масса кг
А-IV-600-476.90 КЖИ.6	КР8	16,0
- 01	КР9	14,4
- 02	КР10	12,9

1-1
М1:10

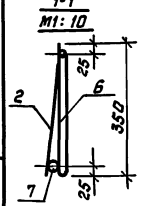

2-2
М 1:10

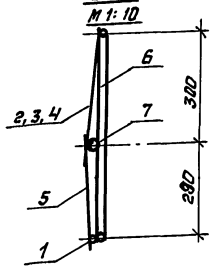

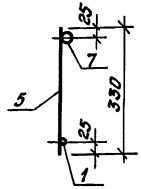

I
М 1:10

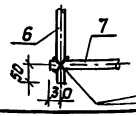

II
М1:10

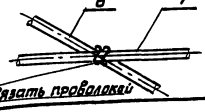

Формат	Зона	Поз.	Обозначение	Наименование	Кол.	Примеч.
				Документация		
А3			А-IV-600-476.90-КЖИ-ТУ	Технические условия		
				Детали		
БЧ		1	А-IV-600-476.90 КЖИ.6.1	Ф12 А III ГОСТ 5781-82* ℓ=3070	1	2,7кг
БЧ		2	КЖИ.6.2	Ф6 А III ГОСТ 5781-82* ℓ=350	4	0,07кг
БЧ		3	КЖИ.6.3	Ф6 А III ГОСТ 5781-82* ℓ=300	1	0,06кг
БЧ		4	КЖИ.6.4	Ф6 А III ГОСТ 5781-82* ℓ=200	1	0,04кг
БЧ		5	КЖИ.6.5	Ф6 А III ГОСТ 5781-82* ℓ=330	17	0,08кг
БЧ		6	КЖИ.6.6	Ф16 А III ГОСТ 5781-82* ℓ=1990	1	3,1кг
			Переменные данные для исполнений:			
				А-IV-600-476.90 КЖИ.6		КР8
				Детали		
БЧ		7	А-IV-600-476.90 КЖИ.6.7	Ф20 А III ГОСТ 5781-82* ℓ=3400	1	8,5кг
				А-IV-600-476.90 КЖИ.6-01		КР9
				Детали		
БЧ		7	А-IV-600-476.90 КЖИ.6-01.1	Ф18 А III ГОСТ 5781-82* ℓ=3400	1	6,9кг
				А-IV-600-476.90 КЖИ.6-02		КР10
				Детали		
БЧ		7	А-IV-600-476.90 КЖИ.6-02.2	Ф16 А III ГОСТ 5781-82* ℓ=3400	1	5,4кг

Привязать:

Инв №

Нач.отд	Козлов		04.90
Н.контр	Климов		04.90
Гл.спец	Климов		04.90
Нач.гр	Стольянина		04.90
Инженер	Тарасенкова		04.90
Исполн.	Тарасенкова		04.90

ТП А-IV-600-476.90 КЖИ.6

Каркас плоский КР(КР8; КР9; КР10)

Стадия	Масса	Масштаб
Р	см. табл.	1:25
Лист	Листов 1	

Упракоммундортранс г. Москва

Инв.№подл. | Подп. и дата | Взам.инв.№

Копировал: Фу-

24637-03 11 Формат А3

Альбом 4

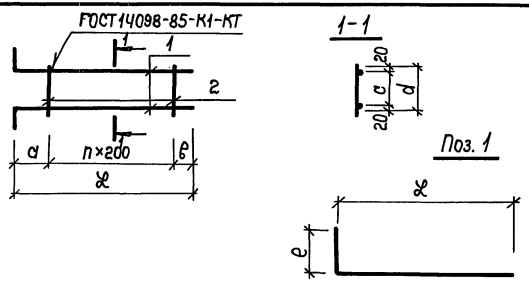

Обозначение	Марка	n	Размеры, мм						Масса кг
			a	в	c	d	e	ℓ	
А-IV-600-476.90 КЖИ.7	КР15	2	200	30	90	130	70	630	1,9
-01	КР20	2	350	20	240	280	200	770	2,1
-02	КР33	2	350	20	340	380	200	770	2,3
-03	КР73	15	130	20	230	270	100	3150	7,4

Формат	Зона	Позиц.	Обозначение	Наименование	Кол.	Примеч.
				Документация		
А3			А-IV-600-476.90-КЖИ-ТУ	Технические условия		
				Переменные данные для исполнений:		
				А-IV-600-476.90 КЖИ.7		КР15
				Детали		
БЧ		1	А-IV-600-476.90 КЖИ.7.1	Ф8АIII ГОСТ 5781-82* ℓ=700	2	0,55 кг
БЧ		2	КЖИ.7.2	Ф8АI ГОСТ 5781-82* ℓ=130	3	0,05 кг
				А-IV-600-476.90 КЖИ.7-01		КР20
				Детали		
БЧ		1	А-IV-600-476.90 КЖИ.7-01.1	Ф12АIII ГОСТ 5781-82* ℓ=970	2	0,9 кг
БЧ		2	КЖИ.7-01.2	Ф8АIII ГОСТ 5781-82* ℓ=280	3	0,11 кг
				А-IV-600-476.90 КЖИ.7-02		КР33
				Детали		
БЧ		1	А-IV-600-476.90 КЖИ.7-01.1	Ф12АIII ГОСТ 5781-82* ℓ=970	2	0,9 кг
БЧ		2	КЖИ.7-02.2	Ф8АIII ГОСТ 5781-82* ℓ=380	3	0,15 кг
				А-IV-600-476.90 КЖИ.7-03		КР73
				Детали		
БЧ		1	А-IV-600-476.90 КЖИ.7-03.1	Ф12АIII ГОСТ 5781-82* ℓ=3250	2	2,9 кг
БЧ		2	КЖИ.7-03.2	Ф8АIII ГОСТ 5781-82* ℓ=270	16	0,1 кг

Инв.№ подл. | Подпись и дата | Взам.инв.№

Привязан:

Инв. №

Нач.отд.	Федотов		04.90
Н.контр.	Климов		04.90
Гл.спец.	Климов		04.90
Нач. гр.	Смольянинова		04.90
Инженер	Соловьова		04.90
Исполн.	Тарасенкова		04.90

ТП А-IV-600-476.90 КЖИ.7

Каркас плоский КР (КР15; КР20; КР33; КР73)

Стадия	Масса	Масштаб
Р	см. табл.	б/м
Лист	Листов 1	

Гипрокоммундортранс г. Москва

Копировал: 24637-03 12 Формат: А3

Альбом 4

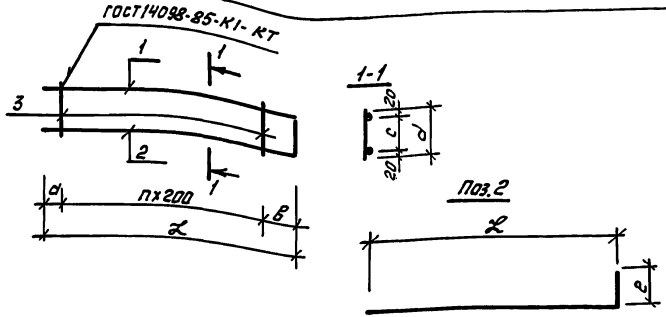

Обозначение	Марка	n	Размеры, мм						Масса, кг
			a	в	c	d	e	L	
А-IV-600-476.90 КЖИ.8	КР18	4	50	150	90	130	150	1000	1,6
-01	КР23	12	800	400	240	280	200	3600	7,4
-02	КР25	9	450	350	290	330	950	2600	6,2
-03	КР28	15	20	330	240	280	200	3350	7,2
-04	КР29	15	20	330	240	280	200	3350	8,0
-05	КР30	14	400	400	240	280	200	3600	8,3
-06	КР38	14	120	450	340	380	300	3370	9,6
-07	КР39	3	120	450	340	380	300	1100	3,2
-08	КР40	11	120	400	340	380	300	2720	6,9
-09	КР41	1	50	200	340	380	300	450	1,4
-10	КР82	15	400	375	240	280	240	3775	7,8
-11	КР50	17	450	375	240	280	240	4225	9,68
-12	КР53	1	50	370	240	280	240	620	1,5
-13	КР57	14	120	450	240	280	240	3370	7,85
-14	КР58	14	120	450	540	580	200	3370	9,2
-15	КР70	5	20	280	230	270	200	1300	4,2
-16	КР74	10	20	100	230	270	220	2120	5,1

Формат	Зона	Поз.	Обозначение	Наименование	Кол.	Примеч.
				Документация		
А3			А-IV-600-476.90- КЖИ-ТУ	Технические условия		
			Переменные данные для исполнений:			
				А-IV-600-476.90 КЖИ.8		КР18
				Детали		
БЧ		1	А-IV-600-476.90 КЖИ.8.1	Ф10 А III ГОСТ5781-82* ℓ=980	1	0,6кг
БЧ		2	КЖИ.8.2	Ф10 А III ГОСТ5781-82* ℓ=1150	1	0,7кг
БЧ		3	КЖИ.8.3	Ф8 А III ГОСТ5781-82* ℓ=130	5	0,05кг
				А-IV-600-476.90 КЖИ.8-01		КР23
				Детали		
БЧ		1	А-IV-600-476.90 КЖИ.8-01.1	Ф12 А III ГОСТ5781-82* ℓ=3600	1	3,2кг
БЧ		2	КЖИ.8-01.2	Ф12 А III ГОСТ5781-82* ℓ=3800	1	3,4кг
БЧ		3	КЖИ.8-01.3	Ф6 А III ГОСТ5781-82* ℓ=280	13	0.06кг
				А-IV-600-476.90 КЖИ.8-02		КР25
				Детали		
БЧ		1	А-IV-600-476.90 КЖИ.8-02.1	Ф12 А III ГОСТ5781-82* ℓ=2580	1	2,3кг
БЧ		2	КЖИ.8-02.2	Ф12 А III ГОСТ5781-82* ℓ=3550	1	3,2кг
БЧ		3	КЖИ.8-02.3	Ф6 А III ГОСТ5781-82* ℓ=330	10	0,07кг.

Привязан

Инв №

Нач.отд.	Федотов		04.90
Н.контр.	Климов		04.90
Гл.спец	Климов		04.90
Рук.гр.	Смольянинова		04.90
Инженер	Тарасенкова		04.90
Исполн.	Тарасенкова		04.90

ТП А-IV-600-476.90 КЖИ.8

Каркас плоский КР(КР18; КР23; КР25; КР28÷КР30; КР38÷КР41; КР82; КР50; КР53; КР57; КР58; КР70; КР74).

Стадия	Масса	Масштаб
Р	см. табл.	б/м

Лист 1 Листов 3

Гипрокоммундортранс г. Москва

Взам.инв.№ | Подп. и дата | Инв.№подл.

24637-03 13

Копировал: Ф/ч-

Формат А3

Альбом 4

Формат	Зона	Поз.	Обозначение	Наименование	Кол.	Примеч.
				А-IV-600-476.90 КЖИ.8-03		КР28
				Детали		
Б4		1	А-IV-600-476.90 КЖИ.8-03.1	ф12 А III ГОСТ 5781-82* Р=3350	1	3,0кг
Б4		2	КЖИ.8-03.2	ф12 А III ГОСТ 5781-82* Р=3550	1	3,2кг
Б4		3	КЖИ.8-01.3	ф6 А III ГОСТ 5781-82* Р=280	16	0,06кг
				А-IV-600-476.90 КЖИ.8-04		КР29
				Детали		
Б4		1	А-IV-600-476.90 КЖИ.8-03.1	ф12 А III ГОСТ 5781-82* Р=3350	1	3,0кг
Б4		2	КЖИ.8-03.2	ф12 А III ГОСТ 5781-82* Р=3550	1	3,2кг
Б4		3	КЖИ.8-04.1	ф8 А III ГОСТ 5781-82* Р=280	16	0,11кг
				А-IV-600-476.90 КЖИ.8-05		КР30
				Детали		
Б4		1	А-IV-600-476.90 КЖИ.8-05.1	ф12 А III ГОСТ 5781-82* Р=3600	1	3,2кг
Б4		2	КЖИ.8-05.2	ф12 А III ГОСТ 5781-82* Р=3800	1	3,4кг
Б4		3	КЖИ.8-01.3	ф6 А III ГОСТ 5781-82* Р=280	15	0,11кг
				А-IV-600-476.90 КЖИ.8-06		КР38
				Детали		
Б4		1	А-IV-600-476.90 КЖИ.8-06.1	ф12 А III ГОСТ 5781-82* Р=3350	1	2,9кг
Б4		2	КЖИ.8-06.2	ф12 А III ГОСТ 5781-82* Р=3670	1	4,4кг
Б4		3	КЖИ.8-06.3	ф8 А III ГОСТ 5781-82* Р=380	15	0,15кг
				А-IV-600-476.90 КЖИ.8-07		КР39
				Детали		
Б4		1	А-IV-600-476.90 КЖИ.8-07.1	ф12 А III ГОСТ 5781-82* Р=1000	1	0,9кг
Б4		2	КЖИ.8-07.2	ф14 А III ГОСТ 5781-82* Р=1400	1	1,7кг
Б4		3	КЖИ.8-06.3	ф8 А III ГОСТ 5781-82* Р=380	4	0,15кг

Формат	Зона	Поз.	Обозначение	Наименование	Кол.	Примеч.
				А-IV-600-476.90 КЖИ.8-08		КР40
				Детали		
Б4		1	А-IV-600-476.90 КЖИ.8-08.1	ф12 А III ГОСТ 5781-82* Р=2700	1	2,4кг
Б4		2	КЖИ.8-08.3	ф12 А III ГОСТ 5781-82* Р=3020	1	2,7кг
Б4		3	КЖИ.8-06.3	ф8 А III ГОСТ 5781-82* Р=380	12	0,15кг.
				А-IV-600-476.90 КЖИ.8-09		КР41
				Детали		
Б4		1	А-IV-600-476.90 КЖИ.8-09.1	ф12 А III ГОСТ 5781-82* Р=430	1	0,4кг
Б4		2	КЖИ.8-09.2	ф12 А III ГОСТ 5781-82* Р=750	1	0,7кг
Б4		3	КЖИ-8-06.3	ф8 А III ГОСТ 5781-82* Р=380	2	0,15кг
				А-IV-600-476.90 КЖИ.8-10		КР 82
				Детали		
Б4		1	А-IV-600-476.90 КЖИ.8-10.1	ф12 А III ГОСТ 5781-82* Р=3755	1	3,34кг
Б4		2	КЖИ.8-10.2	ф12 А III ГОСТ 5781-82* Р=4015	1	2,7кг
Б4		3	КЖИ.8-01.3	ф8 А III ГОСТ 5781-82* Р=280	16	0,11кг
				А-IV-600-476.90 КЖИ.8-11		КР50
				Детали		
Б4		1	А-IV-600-476.90 КЖИ.8-11.1	ф12 А III ГОСТ 5781-82* Р=4205	1	3,74кг
Б4		2	КЖИ.8-11.2	ф12 А III ГОСТ 5781-82* Р=4465	1	3,96кг
Б4		3	КЖИ.8-01.3	ф8 А III ГОСТ 5781-82* Р=280	18	0,11кг.

Инв.№ подл. | Подп. и дата | Взам. инв.№

Привязан:

Инв.№

ТП А-IV-600-476.90 КЖИ.8 — Лист 2

Копировал: Фц — 24637-03 14 — Формат: А3

Альбом 4

Формат	Зона	Поз.	Обозначение	Наименование	Кол.	Примеч.
				А-IV-600-476.90 КЖИ.8-12		КР53
				Детали		
БЧ		1	А-IV-600-476.90 КЖИ.8-12.1	Ф12 А III ГОСТ5781-82* ℓ=600	1	0,5кг
БЧ		2	КЖИ.8-12.2	Ф12 А III ГОСТ5781-82* ℓ=860	1	0,8кг
БЧ		3	КЖИ.8-01.3	Ф8 А III ГОСТ5781-82* ℓ=280	2	0,11кг
				А-IV-600-476.90 КЖИ.8-13		КР57
				Детали		
БЧ		1	А-IV-600-476.90 КЖИ.8-13.1	Ф12 А III ГОСТ5781-82* ℓ=3350	1	3,0кг
БЧ		2	КЖИ.8-13.2	Ф12 А III ГОСТ5781-82* ℓ=3610	1	3,2кг
БЧ		3	КЖИ.8-01.3	Ф8 А III ГОСТ5781-82* ℓ=280	15	0,11кг
				А-IV-600-476.90 КЖИ.8-14		КР58
				Детали		
БЧ		1	А-IV-600-476.90 КЖИ.8-03.1	Ф12 А III ГОСТ5781-82* ℓ=3350	1	3,0кг
БЧ		2	КЖИ.8-14.1	Ф12 А III ГОСТ5781-82* ℓ=3570	1	3,2кг
БЧ		3	КЖИ.8-14.2	Ф8 А III ГОСТ5781-82* ℓ=580	15	0,2кг
				А-IV-600-476.90 КЖИ.8-15		КР70
				Детали		
БЧ		1	А-IV-600-476.90 КЖИ.8-15.1	Ф12 А III ГОСТ5781-82* ℓ=1300	1	1,2кг
БЧ		2	КЖИ.8-15.2	Ф16 А III ГОСТ5781-82* ℓ=1500	1	2,4кг
БЧ		3	КЖИ.8-15.3	Ф8 А III ГОСТ5781-82* ℓ=270	6	0,1кг

Формат	Зона	Поз.	Обозначение	Наименование	Кол.	Примеч.
				А-IV-600-476.90 КЖИ.8-16		КР74
				Детали		
БЧ		1	А-IV-600-476.90 КЖИ.8-16.1	Ф12 А III ГОСТ5781-82* ℓ=2120	1	1,9кг
БЧ		2	КЖИ.8-16.2	Ф12 А III ГОСТ5781-82* ℓ=2340	1	2,1кг
БЧ		3	КЖИ.8-15.3	Ф8 А III ГОСТ5781-82* ℓ=270	11	0,1кг

Взам. инв. | Подп. и дата | Инв. подл.

Привязан:

Инв. №

ТП А-IV-600-476.90 КЖИ.8

Лист 3

Копировал: ФК - 24637-03 15 Формат А3

Альбом 3

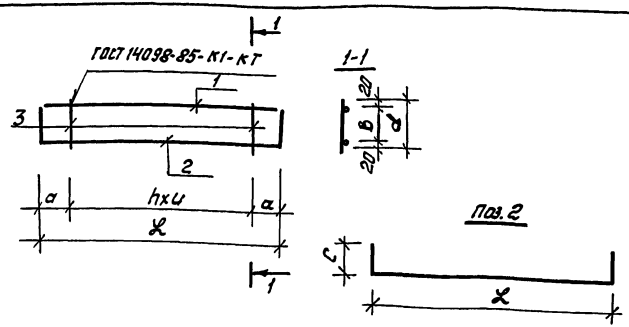

Обозначение	Марка	n	Размеры, мм						Масса кг
			a	в	c	d	и	L	
А-IV-600-476.90 КЖИ.9	КР16	10	235	90	200	130	200	2470	6,3
-01	КР24	1	350	240	200	280	150	1000	2,3
-02	КР37	8	275	140	300	180	200	2150	5,2
-03	КР 81	18	375	240	300	280	200	4150	9,6
-04	КР52	9	375	240	240	280	200	2450	8,3
-05	КР64	8	275	140	250	180	200	2150	5,0
-06	КР65	8	275	190	300	230	200	2150	5,2
-07	КР75	5	370	140	140	180	200	1740	2,7

Формат	Зона	Поз.	Обозначение	Наименование	Кол.	Примеч.
				Документация		
А3			А-IV-600-476.90 - КЖИ ТУ	Технические условия		
			Переменные данные для исполнений:			
				А-IV-600-476.90 КЖИ.9		КР16
				Детали		
БЧ		1	А-IV-600-476.90 КЖИ. 9.1	Ф12 А III ГОСТ5781-82* ℓ=2430	1	2,16 кг
БЧ		2	КЖИ. 9.2	Ф12 А III ГОСТ5781-82* ℓ=2870	1	2,6 кг
БЧ		3	КЖИ 9.3	Ф8 А III ГОСТ5781-82* ℓ=130	11	0,05 кг
				А-IV-600-476.90 КЖИ.9-01		КР24
				Детали		
БЧ		1	А-IV-600-476.90 КЖИ.9-01.1	Ф12 А III ГОСТ5781-82* ℓ=1000	1	0,9 кг
БЧ		2	КЖИ.9-01.2	Ф12 А III ГОСТ5781-82* ℓ=1400	1	1,2 кг
БЧ		3	КЖИ.9-01.3	Ф6 А III ГОСТ5781-82* ℓ=280	3	0,06 кг

Взамен инв.

Подп. и дата

Инв № подл.

Привязан:

Инв №

Нач.отд	Козлов		04.90
Н.контр	Климов		04.90
Гл.спец	Климов		04.90
Рук.гр.	Смольянинова		04.90
Инжен.	Тарасенкова		04.90
Исполн.	Тарасенкова		04.90

ТП А-IV-600-476.90 - КЖИ.9

Каркас плоский КР (КР16, КР24, КР37, КР81, КР52, КР64, КР65, КР75)

Стадия	Масса	Масштаб
Р	см. табл.	б/м

Лист 1 | Листов 2

Гипрокоммундортранс г. Москва

24637-03 16

Копировал:

Формат А3

Альбом 4

Формат	Зона	Поз.	Обозначение	Наименование	Кол.	Примеч.
				А-IV-600-476.90 КЖИ.9-02		КР37
				Детали		
Б4		1	А-IV-600-476.90 КЖИ.9-02.1	Ф12АIII ГОСТ5781-82* ℓ=2110	1	1.9кг
Б4		2	КЖИ.9-02.2	Ф12АIII ГОСТ5781-82* ℓ=2750	1	2.4кг
Б4		3	КЖИ.9-02.3	Ф8АIII ГОСТ5781-82* ℓ=180	9	0.1кг
				А-IV-600-476.90 КЖИ.9-03		КР81
				Детали		
Б4		1	А-IV-600-476.90 КЖИ.9-03.1	Ф12АIII ГОСТ5781-82* ℓ=4110	1	3.7кг
Б4		2	КЖИ.9-03.2	Ф12АIII ГОСТ5781-82* ℓ=4630	1	4,1кг
Б4		3	КЖИ.9-03.3	Ф8АIII ГОСТ5781-82* ℓ=280	18	0.1кг
				А-IV-600-476.90 КЖИ.9-04		КР52
				Детали		
Б4		1	А-IV-600-476.90 КЖИ.9-04.1	Ф12АIII ГОСТ5781-82* ℓ=4130	1	3,7кг
Б4		2	КЖИ.9-04.2	Ф12АIII ГОСТ5781-82* ℓ=4750	1	4,2кг
Б4		3	КЖИ.9-03.3	Ф8АIII ГОСТ5781-82* ℓ=280	4	0,1кг
				А-IV-600-476.90 КЖИ.9-05		КР64
				Детали		
Б4		1	А-IV-600-476.90 КЖИ.9-02.1	Ф12АIII ГОСТ5781-82* ℓ=2110	1	1,9кг
Б4		2	КЖИ.9-05.1	Ф12АIII ГОСТ5781-82* ℓ=2650	1	2,2кг
Б4		3	КЖИ.9-03.3	Ф8АIII ГОСТ5781-82* ℓ=180	9	0,11кг.

Формат	Зона	Поз.	Обозначение	Наименование	Кол.	Примеч.
				А-IV-600-476.90 КЖИ.9-06		КР65
				Детали		
Б4		1	А-IV-600-476.90 КЖИ.9-02.1	Ф12АIII ГОСТ5781-82* ℓ=2110	1	1,9кг
Б4		2	КЖИ.9-02.2	Ф12АIII ГОСТ5781-82* ℓ=2750	1	2,4кг
Б4		3	КЖИ.9-06.1	Ф8АIII ГОСТ5781-82* ℓ=230	9	0,1кг
				А-IV-600-476.90 КЖИ.9-07		КР75
				Детали		
Б4		1	А-IV-600-476.90 КЖИ.9-07.1	Ф10АIII ГОСТ5781-82* ℓ=1700	1	1,05кг
Б4		2	КЖИ.9-07.2	Ф10АIII ГОСТ5781-82* ℓ=2020	1	1,2кг
Б4		3	КЖИ.9-02.3	Ф8АIII ГОСТ5781-82* ℓ=180	6	0,07кг

Взам.инв.

Подп. и дата

Инв.№ подл.

Привязан:

Инв.№

ТП А-IV-600-476.90 КЖИ.9

Лист 2

Копировал: [illegible] 24637-03 17 Формат: А3

Альбом 4

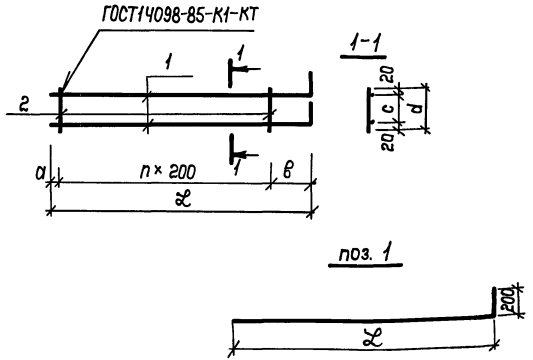

Обозначение	Марка	n	Размеры, мм					Масса кг
			a	в	d	c	ℓ	
А-IV-600-476.90 КЖИ.10	КР21	2	20	350	280	240	770	2.1
– 01	КР22	2	20	350	280	240	770	2.0
– 02	КР48	2	20	350	280	240	770	2.7
– 03	КР76	6	60	300	270	230	1560	3.9
– 04	КР77	7	60	300	270	230	1760	4.2

Формат	Зона	Позиц.	Обозначение	Наименование	Кол.	Примеч.
				Документация		
А3			А-IV-600-476.90-КЖИ-ТУ	Технические условия		
				Переменные данные для исполнений:		
				А-IV-600-476.90 КЖИ.10		КР21
				Детали		
БЧ		1	А-IV-600-476.90 КЖИ.10.1	Ф12А III ГОСТ 5781-82* ℓ=970	2	0,9 кг
БЧ		2	КЖИ.10.2	Ф8А III ГОСТ 5781-82* ℓ=280	3	0,11 кг
				А-IV-600-476.90 КЖИ.10-01		КР22
				Детали		
БЧ		1	А-IV-600-476.90 КЖИ.10.1	Ф12А III ГОСТ 5781-82* ℓ=970	2	0,9 кг
БЧ		2	КЖИ.10-01.2	Ф6А III ГОСТ 5781-82* ℓ=280	3	0,06 кг
				А-IV-600-476.90 КЖИ.10-02		КР48
				Детали		
БЧ		1	А-IV-600-476.90 КЖИ.10-02.1	Ф14А III ГОСТ 5781-82* ℓ=970	2	1,2 кг
БЧ		2	КЖИ.10.2	Ф8А III ГОСТ 5781-82* ℓ=280	3	0,11 кг
				А-IV-600-476.90 КЖИ.10-03		КР76
				Детали		
БЧ		1	А-IV-600-476.90 КЖИ.10-03.1	Ф12А III ГОСТ 5781-82* ℓ=1760	2	1,6 кг
БЧ		2	КЖИ.10-03.2	Ф8А III ГОСТ 5781-82* ℓ=270	7	0,1 кг
				А-IV-600-476.90 КЖИ.10-04		КР77
				Детали		
БЧ		1	А-IV-600-476.90 КЖИ.10-04.1	Ф12А III ГОСТ 5781-82* ℓ=1960	2	1,7 кг
БЧ		2	КЖИ.10-03.2	Ф8А III ГОСТ 5781-82* ℓ=270	8	0,1 кг

Инв.№подл. | Подпись и дата | Взам.инв.№

Привязан:

Инв. №

Нач.отд.	Козлов		04.90
Н.контр.	Климов		04.90
Гл.спец.	Климов		04.90
Нач.гр.	Смольянинов		04.90
Вед.инж.	Дручевский		04.90
Исполн.	Тарасенков		04.90

ТП А-IV-600-476.90 КЖИ.10

Каркас плоский КР (КР21; КР22; КР48; КР76; КР77).

Стадия	Масса	Масштаб
Р	см. табл.	б/м
Лист	Листов 1	

Гипрокоммундортранс г. Москва

Копировал: 24637-03 18 Формат: А3

Альбом 4

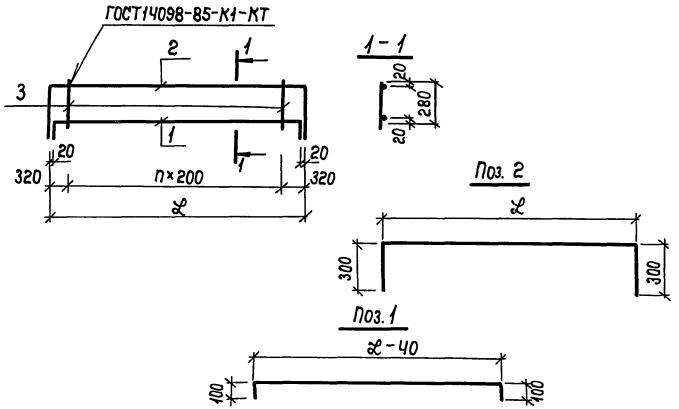

Формат	Зона	Позиц.	Обозначение	Наименование	Кол.	Примеч.
				Документация		
А3			А-IV-600-476.90-КЖИ-ТУ	Технические условия		
			Переменные данные	для исполнений:		
				А-IV-600-476.90 - КЖИ.11		КР35
				Детали		
БЧ		1	А-IV-600-476.90 КЖИ.11.1	Ф12АIII ГОСТ 5781-82* ℓ=4200	1	3,7 кг
БЧ		2	КЖИ.11.2	Ф12АIII ГОСТ 5781-82* ℓ=4640	1	4,1 кг
БЧ		3	КЖИ.11.3	Ф8АIII ГОСТ 5781-82* ℓ=280	19	0,1 кг
				А-IV-600-476.90 КЖИ.11-01		КР36
				Детали		
БЧ		1	А-IV-600-476.90 КЖИ.11-01.1	Ф12АIII ГОСТ 5781-82* ℓ=2400	1	2,1 кг
БЧ		2	КЖИ.11-01.2	Ф12АIII ГОСТ 5781-82* ℓ=2840	1	2,5 кг
БЧ		3	КЖИ.11.3	Ф8АIII ГОСТ 5781-82* ℓ=280	9	0,1 кг

Обозначение	Марка	n	ℓ мм	Масса кг
А-IV-600-476.90 КЖИ.11	КР35	18	4040	9,7
- 01	КР36	8	2240	5,5

Инв.№ подл. | Подпись и дата | Взам. инв.№

Привязан:

Инв. №

ТП А-IV-600-476.90 КЖИ.11			
Каркас плоский КР (КР35 ; КР36)	Стадия	Масса	Масштаб
	Р	см. табл.	б/м
	Лист	Листов 1	
	Гипрокоммундортранс г. Москва		

Нач.отд.	Козлов		04.90
Н.контр.	Климов		04.90
Гл.спец.	Климов		04.90
Нач.гр.	Смольянинова		04.90
Вед.инж.	Дручевский		04.90
Исполн.	Парасенкова		04.90

Копировал: 24637-03 19 Формат: А3

Альбом 4

Формат	Зона	Поз.	Обозначение	Наименование	Кол.	Примеч.
				Документация		
А3			А-IV-600-476.90-КЖИ-ТУ	Технические условия		
А3			А-IV-600-476.90 КЖИ.12 СБ	Сборочный чертеж		
			Переменные данные для исполнений:			
				А-IV-600-476.90 КЖИ.12		КР34
				Детали		
Б4		1	А-IV-600-476.90 КЖИ.12.1	ф12 AIII ГОСТ5781-82* ℓ=970	1	0,9кг
Б4		2	КЖИ.12.2	ф12 AIII ГОСТ5781-82* ℓ=850	1	0,8кг
Б4		3	КЖИ.12.3	ф10 AIII ГОСТ5781-82* ℓ=180	2	0,1кг
				А-IV-600-476.90 КЖИ.12-01		КР42
				Детали		
Б4		1	А-IV-600-476.90 КЖИ.12-01.1	ф12 AIII ГОСТ5781-82* ℓ=3020	1	2,7кг
Б4		2	КЖИ.12-01.2	ф12 AIII ГОСТ5781-82 ℓ=2800	1	2,5кг
Б4		3	КЖИ.12-01.3	ф8 AIII ГОСТ 5781-82* ℓ=280	12	0,1кг
				А-IV-600-476.90 КЖИ.12-02		КР43
				Детали		
Б4		1	А-IV-600-476.90 КЖИ.12-01.1	ф12 AIII ГОСТ5781-82* ℓ=3020	1	2,7кг
Б4		2	КЖИ.12-02.1	ф14 AIII ГОСТ5781-82* ℓ=2900	1	3,5кг
Б4		3	КЖИ.12-01.3	ф8 AIII ГОСТ5781-82* ℓ=280	12	0,1кг
				А-IV-600-476.90 КЖИ.12-03		КР45
				Детали		
Б4		1	А-IV-600-476.90 КЖИ.12-03.1	ф12 AIII ГОСТ5781-82* ℓ=2720	1	2,4кг
Б4		2	КЖИ.12-03.2	ф12 AIII ГОСТ5781-82* ℓ=2600	1	2,3кг
Б4		3	КЖИ.12.3	ф10 AIII ГОСТ5781-82* ℓ=180	11	0,1кг

Формат	Зона	Поз.	Обозначение	Наименование	Кол.	Примеч.
				А-IV-600-476.90 КЖИ.12.04		КР49
				Детали		
Б4		1	А-IV-600-476.90 КЖИ.12-04.1	ф14 AIII ГОСТ5781-82* ℓ=3020	1	3,7кг
Б4		2	КЖИ.12-02.1	ф14 AIII ГОСТ5781-82* ℓ=2900	1	3,5кг
Б4		3	КЖИ.12-01.3	ф8 AIII ГОСТ5781-82* ℓ=280	12	0,1кг
				А-IV-600-476.90 КЖИ.12-05		КР67
				Детали		
Б4		1	А-IV-600-476.90 КЖИ.12-05.1	ф12 AIII ГОСТ5781-82* ℓ=1370	1	1,2кг
Б4		2	КЖИ.12-05.2	ф12 AIII ГОСТ5781-82* ℓ=920	1	0,8кг
Б4		3	КЖИ.12-05.3	ф8 AIII ГОСТ5781-82* ℓ=180	3	0,07кг

Инв.№подл. | Подпись и дата | Взам.инв.№

Привязан:

Инв.№

Нач.отд	Козлов		04.90
Н.контр.	Климов		04.90
Гл.спец.	Климов		04.90
Рук.гр.	Стельянчиков		04.90
Ст.инж.	Тарасенкова		04.90
Исполн.	Тарасенкова		04.90

ТП А-IV-600-476.90 КЖИ.12

Каркас плоский КР(КР32, КР42, КР43, КР45, КР49, КР67)

Стадия	Лист	Листов
Р		1

Гипрокоммундортранс г. Москва

Копировал: [illegible]

24637-03 20

Формат: А3

Альбом 4

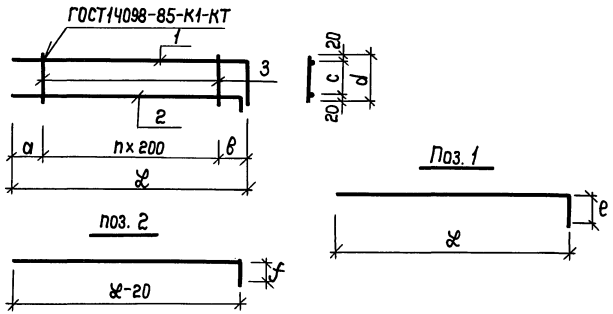

Обозначение	Марка	n	Размеры, мм							Масса кг
			a	в	c	d	e	f	ℓ	
А-IV-600-476.90 КЖИ.12	КР3Ч	1	180	290	140	180	300	200	670	1.9
-01	КР42	11	120	400	240	280	300	100	2720	6.4
-02	КР43	11	120	400	240	280	300	200	2720	7.4
-03	КР45	10	120	300	140	180	300	200	2420	5,8
-04	КР49	11	120	300	140	180	300	200	2720	8.4
-05	КР67	2	40	300	140	180	630	200	740	2,2

Инв.№подл. | Подпись и дата | Взам.инв.№

Привязан

Инв. №

Нач.отд.	Козлов		04.90
Н.контр.	Климов		04.90
Гл.спец.	Климов		04.90
Рук. гр.	Смольянинова		04.90
Инжен.	Тарасенкова		04.90
Исполн.	Тарасенкова		04.90

ТП А-IV-600-476.90 КЖИ.12 СБ

Каркас плоский КР (КР3Ч; КР42; КР43; КР45; КР49, КР67). Сборочный чертеж

Стадия	Масса	Масштаб
Р	см. табл.	б/м
Лист	Листов 1	

Гипрокоммундортранс г. Москва

Копировал: 24637-03 21 Формат: А3

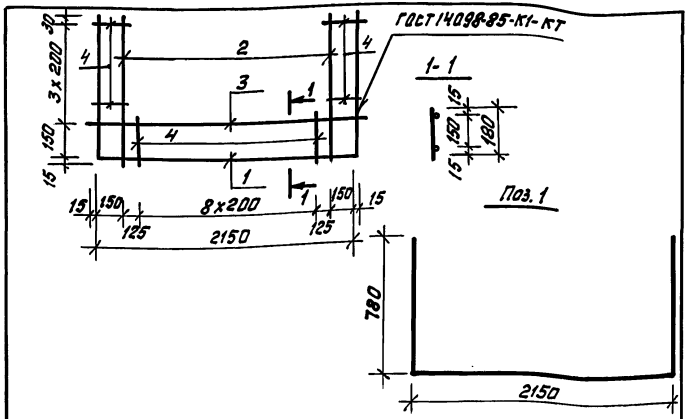

Формат	Зона	Поз.	Обозначение	Наименование	Кол.	Примеч.
				Документация		
А3			А-IV-600-476.90 КЖИ-ТУ	Технические условия		
				Детали		
Бч		1	А-IV-600-476.90 КЖИ.13.1	ф12 А III ГОСТ 5781-82* Р=3110	1	3,3 кг
Бч		2	КЖИ.13.2	ф12 А III ГОСТ 5781-82* Р=795	2	0,7 кг
Бч		3	КЖИ.13.3	ф12 А III ГОСТ 5781-82* Р=2180	1	1,9 кг
Бч		4	КЖИ.13.4	ф8 А III ГОСТ 5781-82* Р=180	15	0,07 кг

Привязан:

Инв № подл. | Подпись и дата | Взам. инв. №

ТП А-IV-600-476.90 КЖИ 13

Каркас плоский КР 63

Стадия	Масса	Масштаб
Р	7,7	1:25
Лист	Листов 1	

Гипрокаттундортранс г. Москва

Нач. отд	Козлов		04.90
Н. контр.	Климов		04.90
Гл. спец.	Климов		04.90
Нач. гр.	Смольянинова		04.90
			04.90
Исполн.	Соловова		04.90

Инв. № подл. | Подпись и дата | Взам. инв. №

Формат А4

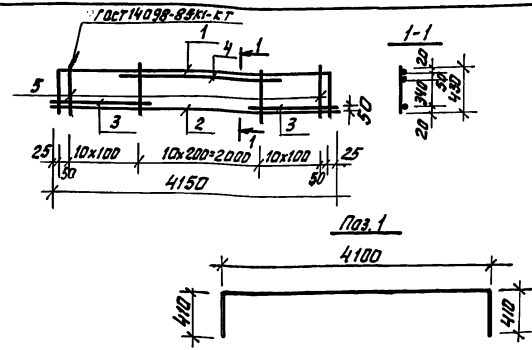

Формат	Зона	Поз.	Обозначение	Наименование	Кол.	Примеч.
				Документация		
А3			А-IV-600-476.90 КЖИ-ТУ	Технические условия		
				Детали		
Бч		1	А-IV-600-476.90 КЖИ.14.1	ф18 А III ГОСТ 5781-82* Р=4900	1	9,8 кг
Бч		2	КЖИ.14.2	ф18 А III ГОСТ 5781-82* Р=4150	1	8,3 кг
Бч		3	КЖИ.14.3	ф18 А III ГОСТ 5781-82* Р=1200	2	2,4 кг
Бч		4	КЖИ.14.4	ф18 А III ГОСТ 5781-82* Р=2200	1	4,4 кг
Бч		5	КЖИ.14.5	ф8 А III ГОСТ 5781-82* Р=430	32	0,17 кг

Привязан:

Инв № подл. | Подпись и дата | Взам. инв. №

ТП А-IV-600-476.90 КЖИ. 14

Каркас плоский КР 68

Стадия	Масса	Масштаб
Р	5,4	1:50
Лист	Листов 1	

Гипрокаттундортранс г. Москва

Нач. отд	Козлов		04.90
Н. контр.	Климов		04.90
Гл. спец.	Климов		04.90
Нач. гр.	Смольянинова		04.90
Нач. гр.	Смольянинова		04.90
Исполн.	Соловова		04.90

Инв. № подл. | Подпись и дата | Взам. инв. №

Копировал: Ф1-

Формат А4

Альбом 4

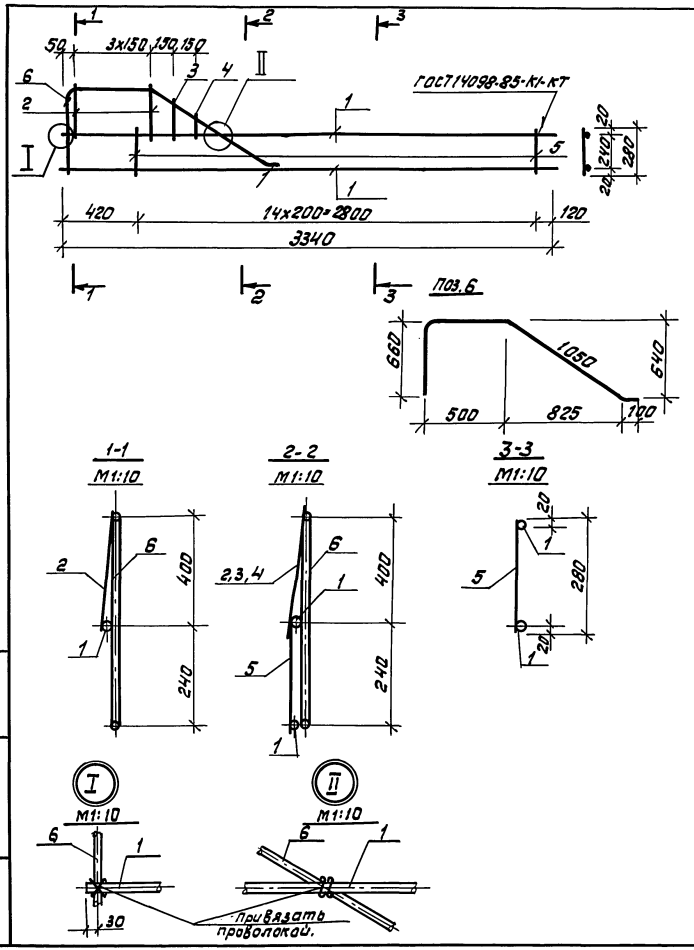

Формат	Зона	Поз	Обозначение	Наименование	Кол.	Примеч.
				Документация		
А3			А-IV-600-476.90- КЖИ-ТУ	Технические условия		
				Детали		
БУ		1	А-IV-600-476.90 КЖИ.15.1	Ф16А III ГОСТ5781-82* ℓ=3340	2	5,3кг
БУ		2	- КЖИ.15.2	Ф8А III ГОСТ5781-82* ℓ=440	4	0,17кг
БУ		3	- КЖИ.15.3	Ф8А III ГОСТ5781-82* ℓ=390	1	0,15кг
БУ		4	- КЖИ.15.4	Ф8А III ГОСТ5781-82* ℓ=290	1	0,11кг
БУ		5	- КЖИ.15.5	Ф8А III ГОСТ5781-82* ℓ=280	15	0,11кг
БУ		6	- КЖИ.15.6	Ф12А III ГОСТ5781-82* ℓ=2300	1	2,1кг.

Привязан:

Инв №

Нач.отд	Федотов		05.90
Н.контр	Климов		05.90
Гл.спец	Климов		05.90
Рук.гр.	Смольянинова		05.90
Ст.инж.	Тарасенкова		05.90
Исполн.	Тарасенкова		05.90

ТП А-IV-600-476.90 КЖИ.15

Каркас плоский КР60

Стадия	Масса	Масштаб
Р	15,46	1:25

Лист | Листов 1

Гипрокоммундортранс г. Москва

Инв.№ подл. | Подп. и дата | Взам.инв.№

Копировал: [signature]

24637-03 23

Формат А3

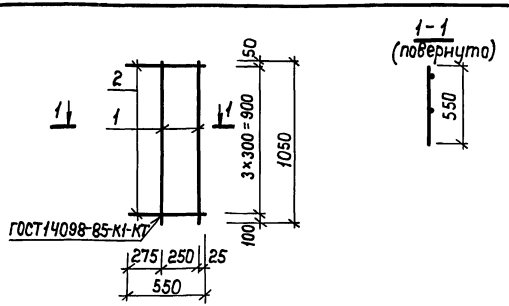

Формат	Зона	Позиц.	Обозначение	Наименование	Кол.	Примеч.
				Документация		
А3			А-IV-600-476.90-КЖИ-ТУ	Технические условия		
				Детали		
Б4		1	А-IV-600-476.90 КЖИ.16.1	Ф16АIII ГОСТ5781-82* ℓ=1050	2	1,7 кг
Б4		2	КЖИ.16.2	Ф8АIII ГОСТ5781-82* ℓ=550	4	0,2 кг

Привязан:

Инв. №

Взам. инв. №

Подпись и дата

Инв. № подл.

ТП А-IV-600-476.90 КЖИ.16

Нач. отд.	Козлов		04.90
Н. контр.	Климов		04.90
Гл. спец.	Климов		04.90
Нач. гр.	Смольянинова		04.90
Инжен.	Тарасенкова		04.90
Исполн.	Тарасенкова		04.90

Каркас плоский КР79

Стадия	Масса	Масштаб
Р	4,2	1:25
Лист	Листов 1	

Гипрокоммундортранс г. Москва

Формат: А4

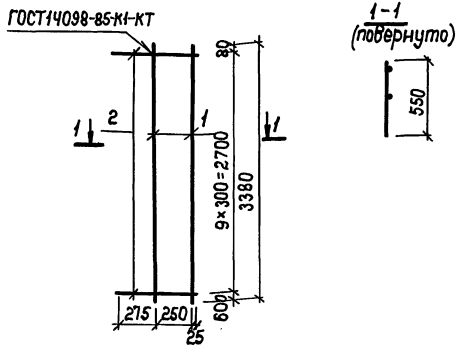

Формат	Зона	Позиц.	Обозначение	Наименование	Кол.	Примеч.
				Документация		
А3			А-IV-600-476.90-КЖИ-ТУ	Технические условия		
				Детали		
Б4		1	А-IV-600-476.90 КЖИ.16.1	Ф16АIII ГОСТ5781-82* ℓ=3380	2	5,3 кг
Б4		2	КЖИ.16.2	Ф8АIII ГОСТ5781-82* ℓ=550	10	0,22 кг

Привязан:

Инв. №

Взам. инв. №

Подпись и дата

Инв. № подл.

ТП А-IV-600-476.90 КЖИ.17

Нач. отд.	Козлов		04.90
Н. контр.	Климов		04.90
Гл. спец.	Климов		04.90
Нач. гр.	Смольянинова		04.90
Инжен.	Тарасенкова		04.90
Исполн.	Тарасенкова		04.90

Каркас плоский КР80

Стадия	Масса	Масштаб
Р	12,8	1:50
Лист	Листов 1	

Гипрокоммундортранс г. Москва

Копировал: ЛК 24637-03 24 Формат: А4

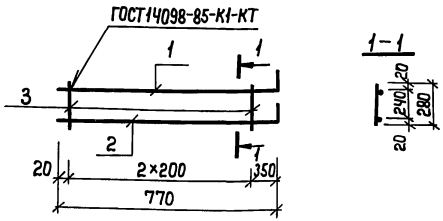

Поз. 1,2

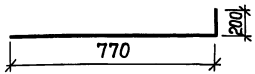

Формат	Зона	Позиц.	Обозначение	Наименование	Кол.	Примеч.
				Документация		
А3			А-IV-600-476.90-КЖИ-ТУ	Технические условия		
				Детали		
Бч	1		А-IV-600-476.90 КЖИ.18.1	Ф12А III ГОСТ 5781-82* l=970	1	0,9 кг
Бч	2		КЖИ.18.2	Ф14А III ГОСТ 5781-82* l=970	1	1,2 кг
Бч	3		КЖИ.18.3	Ф8А III ГОСТ 5781-82* l=280	3	0,11 кг

Привязан:

Инв. №

Взам. инв. №

Подпись и дата

Инв. № подл.

Нач. отд.	Козлов		04.90
Н. контр.	Климов		04.90
Гл. спец.	Климов		04.90
Нач. гр.	Смольянинова		04.90
Вед. инж.	Дручевский		04.90
Исполн.	Соловова		04.90

ТП А-IV-600-476.90 КЖИ.18

Каркас плоский КР32

Стадия	Масса	Масштаб
Р	2Ч	1:10
Лист	Листов 1	

Гипрокоммундортранс г. Москва

Формат: А4

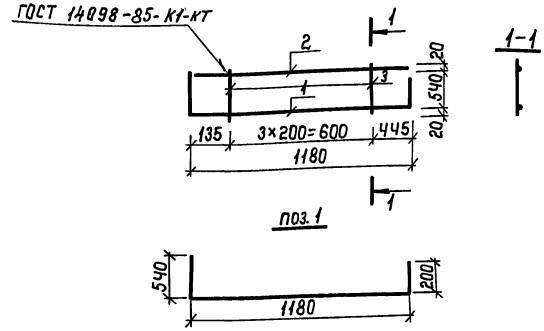

Формат	Зона	Позиц.	Обозначение	Наименование	Кол.	Примеч.
				Документация		
А3			А-IV-600-476.90-КЖИ-ТУ	Технические условия		
				Детали		
Бч	1		А-IV-600-476.90 КЖИ.19.1	Ф12А III ГОСТ 5781-82* l=1920	1	1,7 кг
Бч	2		КЖИ.19.2	Ф12А III ГОСТ 5781-82* l=1160	1	1,03 кг
Бч	3		КЖИ.19.3	Ф8А III ГОСТ 5781-82* l=580	4	0,2 кг

Привязан

Инв. №

Взам. инв. №

Подпись и дата

Инв. № подл.

Нач. отд.	Федотов		04.90
Н. контр.	Климов		04.90
Гл. спец.	Климов		04.90
Нач. гр.	Смольянинова		04.90
Инжен.	Тарасенкова		04.90
Исполн.	Тарасенкова		04.90

ТП А-IV-600-476.90 КЖИ.19

Каркас плоский КР59

Стадия	Масса	Масштаб
Р	3.53	1:20
Лист	Листов 1	

Гипрокоммундортранс г. Москва

Копировал: 24637-03 25 Формат: А4

Альбом 4

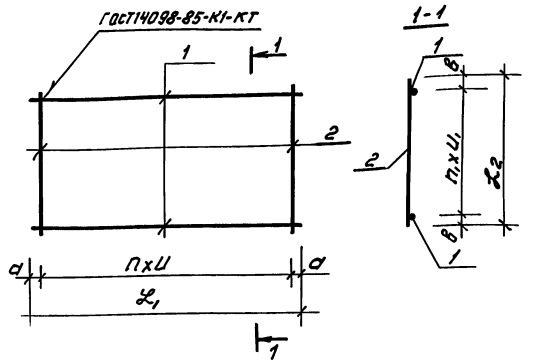

Формат	Зона	Поз.	Обозначение	Наименование	Кол.	Примеч.
				А-IV-600-476.90 КЖИ. 20-01		С2
				Детали		
Б4		1	А-IV 600-476.90 КЖИ. 20-01.1	Ф22 А III ГОСТ5781-82* ℓ=4500	13	13,4кг
Б4		2	КЖИ. 20-01.2	Ф8 А I ГОСТ 5781-82* ℓ=2450	9	1,0кг
				А-IV-600-476.90 КЖИ. 20-02		С3
				Детали		
Б4		1	А-IV-600-476.90 КЖИ. 20-01.1	Ф22 А III ГОСТ5781-82* ℓ=4500	17	13,4кг
Б4		2	КЖИ. 20-01.2	Ф8 А I ГОСТ5781-82* ℓ=2450	9	1,0кг

Обозначение	Марка	n	n_1	Размеры, мм						Масса кг
				а	в	u	u_1	L_1	L_2	
А-IV-600-476.90 КЖИ.20	С1	9	14	100	75	400	200	3800	2950	132,0
-01	С2	8	12	250	25	500	200	4500	2450	183,0
-02	С3	8	16	250	25	500	150	4500	2450	236,8

Формат	Зона	Поз	Обозначение	Наименование	Кол.	Примеч.
				Документация		
А3			А-IV-600-476.90 - КЖИ-ТУ	Технические условия		
			Переменные данные для исполнений:			
				А-IV-600-476.90 КЖИ.20		С1
				Детали		
Б4		1	А-IV-600-476.90 КЖИ. 20.1	Ф18 А III ГОСТ5781-82* ℓ=3800	15	7,6кг
Б4		2	КЖИ. 20.2	Ф10 А I ГОСТ5781-82* ℓ=2950	10	1,8кг

Взам.инв.№ | Подп. и дата | Инв.№ подл.

Привязан

Инв. №

Нач.отд	Козлов		04.90
Н.контр	Климов		04.90
Гл.спец	Климов		04.90
Нач.гр.	Смольянинова		04.90
Исполн.	Соловова		04.90

ТП А-IV-600-476.90 КЖИ. 20

Сетка С (С1; С2; С3)

Стадия	Масса	Масштаб
Р	см. табл.	б/м.

Лист | Листов 1

Гипрокоммундортранс г. Москва

Копировал: [signature] 24637-03 26 Формат А3

Альбом 4

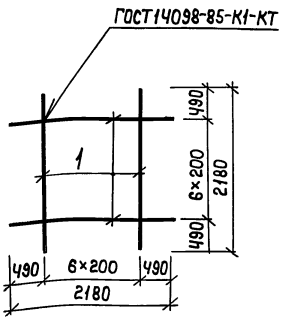

Формат	Зона	Позиц.	Обозначение	Наименование	Кол.	Примеч.
				Документация		
А3			А-IV-600-476.90-КЖИ-ТУ	Технические условия		
				Детали		
Б4		1	А-IV-600-476.90 КЖИ.21.1	Ф12 А III ГОСТ 5781-82* l=2180	14	1,9 кг

Привязан:

Инв. №

Взам. инв. №

Подпись и дата

Инв. № подл.

Нач. отд.	Козлов		04.90
Н. контр.	Климов		04.90
Гл. спец.	Климов		04.90
Нач. гр.	Смольянинова		04.90
Инжен.	Тарасенкова		04.90
Исполн.	Тарасенкова		04.90

ТП А-IV-600-476.90 КЖИ.21

Сетка С-4

Стадия	Масса	Масштаб
Р	26,6	1:50

Лист | Листов 1

Гипрокоммундортранс г. Москва

Формат: А4

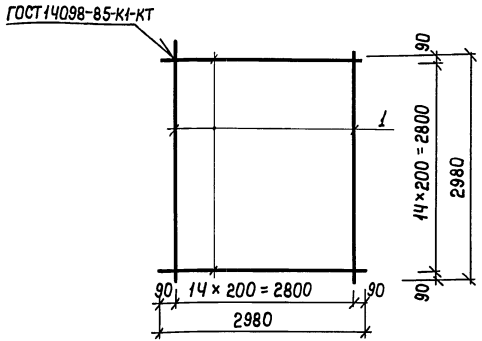

Формат	Зона	Позиц.	Обозначение	Наименование	Кол.	Примеч.
				Документация		
А3			А-IV-600-476.90-КЖИ-ТУ	Технические условия		
				Детали		
Б4		1	А-IV-600-476.90 КЖИ.22.1	Ф20 А III ГОСТ 5781-82* l=2980	30	7,36 кг

Привязан

Инв. №

Взам. инв. №

Подпись и дата

Инв. № подл.

Нач. отд.	Козлов		04.90
Н. контр.	Климов		04.90
Гл. спец.	Климов		04.90
Нач. гр.	Смольянинова		04.90
Инжен.	Тарасенкова		04.90
Исполн.	Тарасенкова		04.90

ТП А-IV-600-476.90 КЖИ.22

Сетка С5

Стадия	Масса	Масштаб
Р	220,8	1:50

Лист | Листов 1

Гипрокоммундортранс г. Москва

Копировал: 24637-03 27 Формат: А4

Альбом 4

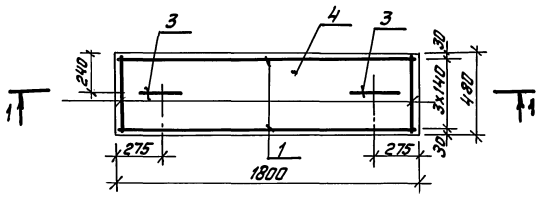

1-1

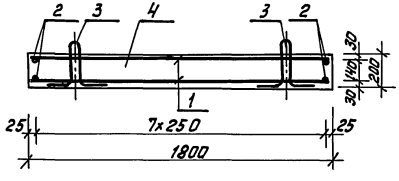

Поз. 3

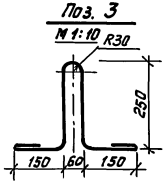

Формат	Зона	Поз.	Обозначение	Наименование	Кол.	Примеч.
				Документация		
А3			А-IV-600-476.90 -КЖИ-ТУ	Технические условия		
				Сборочные единицы		
А4		1	А-IV-600-476.90 КЖИ. 4-06	Каркас плоский КР78	4	
				Детали		
Б4		2	А-IV-600-476.90 КЖИ. 23.1	ф10 AI ГОСТ 5781-82* ℓ=470	24	0,29кг
Б4		3	КЖИ. 23.2	ф10 AI ГОСТ 5781-82* ℓ=1000	2	0,62кг
				Материалы		
		4		Бетон класса В25	0,17	м³

Ведомость расхода стали на элемент, кг.

Марка элемента	Изделия арматурные		
	Арматура класса		Всего
	AI ГОСТ 5781-82* ф10	AIII ф20	
Плита П-1	17,1	17,6	34,7

Привязан:

Инв. №

				ТП А-IV-600-476.90 КЖИ. 23			
				Плита П-1	Стадия	Масса	Масштаб
					Р	4200	1:20
Нач. отд	Козлов		04.90		Лист	Листов 1	
Н. контр	Климов		04.90				
Гл. спец	Климов		04.90		Гипрокаммундортранс г. Москва		
Рук. гр	Ульянинова		04.90				
Исполн.	Герасенкова		04.90				

Инв. № подл. | Подпись и дата | Взам. инв. №

Копировал: Фрей- 24637-03 28 Формат А3

Альбом 4

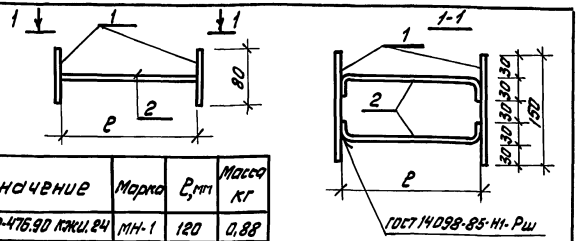

Обозначение	Марка	P_{min}	Масса кг
А-IV-600-476.90 КЖИ.24	МН-1	120	0,88
-01	МН-2	200	0,9

Формат	Зона	Поз.	Обозначение	Наименование	Кол.	Примеч.
				Документация		
А3			А-IV-600-476.90-КЖИ-ТУ	Технические условия		
				Детали		
БЧ		1	А-IV-600-476.90 КЖИ.24.1	Полоса 4х80 ГОСТ 103-76* Ст.3 сп ГОСТ 535-88 P=150	2	0,4кг
				Переменные данные для исполнений:		
				А-IV-600-476.90 КЖИ.24		МН-1
				Детали		
БЧ		2	А-IV-600-476.90 КЖИ.24.2	ФбАI ГОСТ 5781-82* P=170	2	0,04кг
				А-IV-600-476.90 КЖИ.24-01		МН-2
				Детали		
БЧ		2	А-IV-600-476.90 КЖИ.24-01.1	ФбАI ГОСТ 5781-82* P=250	2	0,05кг

Привязан:

Инв. №

Взам. инв. №

Подп. и дата

Инв. № подл.

Нач.отд.	Козлов			04.90
Н.контр.	Климов			04.90
Гл.спец.	Климов			04.90
Нач.гр.	Смольянинова			04.90
Инженер.	Тарасенкова			04.90
Исполн.	Соловова			04.90

ТП А-IV-600-476.90 КЖИ.24

Изделие закладное МН (МН-1; МН-2)

Стадия	Масса	Масштаб
Р	см. табл.	б/м
Лист	Листов 1	

Типрокоммундортранс г. Москва

Формат: А4

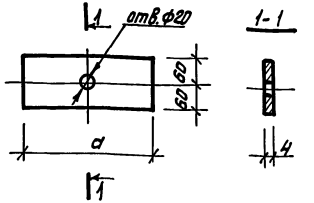

Обозначение	Марка	a мм	Масса кг
А-IV-600-476.90 КЖИ.25	МН-3	300	1,1
-01	МН-4	380	1,4

Привязан:

Инв. №

Взам. инв. №

Подп. и дата

Инв. № подл.

Нач.отд.	Козлов			04.90
Н.контр.	Климов			04.90
Гл.спец.	Климов			04.90
Нач.гр.	Смольянинова			04.90
Инженер.	Тарасенкова			04.90
Исполн.	Соловова			04.90

ТП А-IV-600-476.90 КЖИ.25

Изделие закладное МН (МН-3; МН-4)

Стадия	Масса	Масштаб
Р	см. табл.	1:10
Лист	Листов 1	

Полоса 4х120 ГОСТ 103-76* Ст.3 сп ГОСТ 535-88

Типрокоммундортранс г. Москва

Формат: А4

Альбом 4

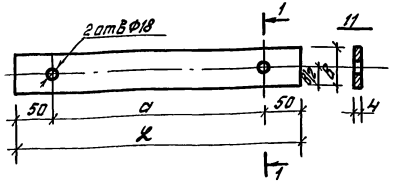

Обозначение	Марка	Размеры, мм			Масса, кг
		a	в	ℓ	
А-IV-600-476.90 КЖИ.26	МН7	900	60	1000	1,9
-01	МН8	400	60	500	0,9
-02	МН9	100	60	200	0,4
-03	МН18	480	100	580	1,8

Привязан:

Инв №

Взам. инв №

Подп. и дата

Инв № подл.

Нач. отд	Козлов		04.90
Н. контр	Климов		04.90
Гл. спец.	Климов		04.90
Нач. гр.	Смольянинова		04.90
Инжен.	Хромова		04.90
Исполн.	Тарасенкова		04.90

ТП А-IV-600-476.90 КЖИ. 26

Изделие закладное МН (МН7, МН8; МН9; МН18)

Стадия	Масса	Масштаб
Р	см. табл.	б/м

Лист | Листов 1

Полоса ГОСТ 103-76* / ст3 сп ГОСТ 535-88

Гипрокоммундортранс г. Москва

Формат А4

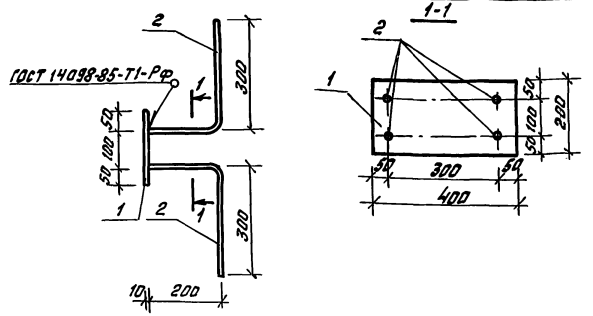

Формат	Зона	Поз.	Обозначение	Наименование	Кол.	Примеч.
				Документация		
А3			А-IV-600-476.90 КЖИ-ТУ	Технические условия		
				Детали		
Б4		1	А-IV-600-476.90 КЖИ.27.1	Полоса 10х200 ГОСТ 103-76* / ст.3 сп ГОСТ 535-88 ℓ=400	1	6,3кг
Б4		2	КЖИ.27.2	Ф14 А III ГОСТ 5781-82* ℓ=500	4	0,6кг

Привязан:

Инв №

Взам. инв №

Подп. и дата

Инв № подл.

Нач. отд	Козлов		04.90
Н. контр	Климов		04.90
Гл. спец	Климов		04.90
Нач. гр	Смольянинова		04.90
Вед. инж.	Дручевский		04.90
Исполн.	Тарасенкова		04.90

ТП А-IV-600-476.90 КЖИ. 27

Изделие закладное МН5

Стадия	Масса	Масштаб
Р	8,7	1:10

Лист | Листов 1

Гипрокоммундортранс г. Москва

Копировал: [illegible] 24637-03 30 Формат А4

Альбом 4

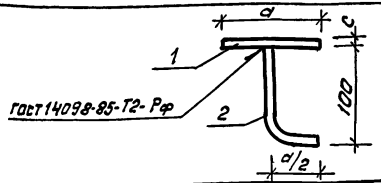

Обозначение	Марка	Размеры, мм		Масса, кг
		d	c	
А-IV-600-476.90 КЖИ. 28	МН-10	150	4	0.8
-01	МН-17	80	8	0,6

Формат	Зона	Поз.	Обозначение	Наименование	Кол.	Примеч.
				Документация		
А3			А-IV-600-476.90 КЖИ-ТУ	Технические условия		
				Детали		
Б4		1	А-IV-600-476.90 КЖИ. 28.1	Ф10А I ГОСТ 5781-82* ℓ=170	1	0,1кг
			Переменные данные для исполнений:			
				А-IV-600-476.90 КЖИ. 28		МН-10
				Детали		
Б4		2	А-IV-600-476.90 КЖИ. 28.2	Полоса 4х150 ГОСТ 103-76* / Ст3сп ГОСТ 535-88 ℓ=150	1	0,7кг
				А-IV-600-476.90 КЖИ. 28-01		МН-17
				Детали		
Б4		2	А-IV-600-476.90 КЖИ. 28-01.1	Полоса 8х80 ГОСТ 103-76* / Ст3сп ГОСТ 535-88 ℓ=100	1	0,5кг

Привязан

Инв №

Взам. инв №

Подп. и дата

Инв № подл.

Нач. отд	Федотов		04.90
Н. контр.	Климов		04.90
Гл. спец	Климов		04.90
Нач. гр	Смольянинова		04.90
Инженер	Дручевский		04.90
Исполн.	Хромова		04.90

ТП А-IV-600-476.90 -КЖИ. 28

Изделие закладное МН (МН-10, МН-17)

Стадия	Масса	Масштаб
Р	см. табл.	б/м

Лист | Листов 1

Гипракоммундортранс г. Москва

Формат А4

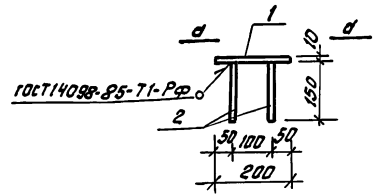

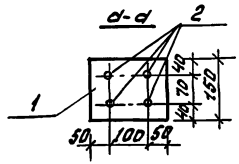

Формат	Зона	Поз.	Обозначение	Наименование	Кол.	Примеч.
				Документация		
А3			А-IV-600-476.90 КЖИ-ТУ	Технические условия		
				Детали		
Б4		1	А-IV-600-476.90 КЖИ. 29.1	Полоса 10х150 ГОСТ 103-76* / Ст.3 сп ГОСТ 535-88 ℓ=200	1	2,4кг
Б4		2	КЖИ. 29.2	Ф10А III ГОСТ 5781-82* ℓ=150	4	0,09кг

Привязан

Инв №

Взам. инв №

Подпись и дата

Инв № подл.

Нач. отд	Козлов		04.90
Н. контр	Климов		04.90
Гл. спец	Климов		04.90
Нач. гр.	Смольянинова		04.90
Инжен.	Тарасенкова		04.90
Исполн.	Соловова		04.90

ТП А-IV-600-476.90 КЖИ. 29

Изделие закладное МН-6

Стадия	Масса	Масштаб
Р	2,8	1:10

Лист | Листов 1

Гипракоммундортранс г. Москва

Копировал: [illegible]

24637-03 31

Формат А4

Альбом Ч

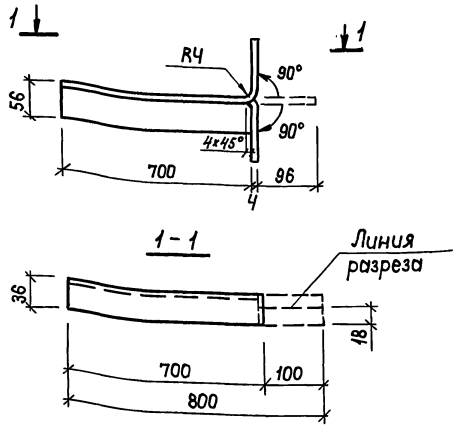

Привязан:

Инв. №

				ТП А-IV-600-476.90	КЖИ.30	
Нач.отд.	Козлов		04.90	Изделие закладное МН-11	Стадия: Р	Масса: 2,3	Масштаб: 1:10
Н.контр.	Климов		04.90		Лист	Листов 1
Гл.спец.	Климов		04.90			
Нач.гр.	Смольянинова		04.90			
Инженер	Хромова		04.90	Уголок Б56×36×Ч ГОСТ 8510-76 / Ст 3 сп ГОСТ 535-88	Гипрокоммундортранс г. Москва	
Исполн.	Соловова		04.90			

Инв. № подл. | Подпись и дата | Взам. инв. №

Формат: А4

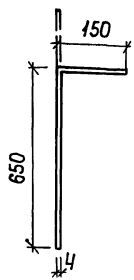

Длина развертки ℓ=800

Привязан:

Инв. №

				ТП А-IV-600-476.90	КЖИ.31	
Нач.отд.	Козлов		04.90	Изделие закладное МН-12	Стадия: Р	Масса: 1,4	Масштаб: 1:10
Н.контр.	Климов		04.90		Лист	Листов 1
Гл.спец.	Климов		04.90			
Нач.гр.	Смольянинова		04.90			
Инжен.	Хромова		04.90	Полоса Ч×60 ГОСТ 103-76* / Ст. 3 сп ГОСТ 535-88	Гипрокоммундортранс г. Москва	
Исполн.	Соловова		04.90			

Инв. № подл. | Подпись и дата | Взам. инв. №

Копировал: ТП 24637-03 32 Формат: А4

Альбом 4

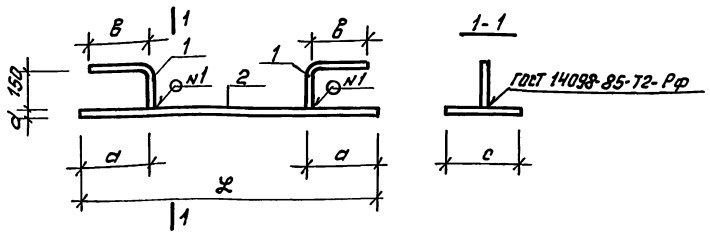

Обозначение	Марка	Размеры в мм a	в	с	l	d	Масса кг
А-IV-600-476.90 КЖИ.32	МН-13	100	300	40	1000	4	1,9
-01	МН-14	150	300	40	500	4	1,2
-02	МН-15	100	100	100	600	10	5,0
-03	МН-16	100	100	100	850	10	7,0

Формат	Зона	Поз.	Обозначение	Наименование	Кол.	Примеч.
				А-IV-600-476.90 КЖИ.32-01		МН-14
				Детали		
БЧ		1	А-IV-600-476.90 КЖИ.32-01.1	Полоса 4х40 ГОСТ 103-76* / Ст3сп ГОСТ 535-88 l=1000	1	0,63кг
БЧ		2	КЖИ.32.2	ф10АI ГОСТ 5781-82* l=450	2	0,28кг
				А-IV-600-476.90 КЖИ.32-02		МН-15
				Детали		
БЧ		1	А-IV-600-476.90 КЖИ.32-02.1	Полоса 10х100 ГОСТ 103-76* / Ст3сп ГОСТ 535-88 l=600	1	4,7кг
БЧ		2	КЖИ.32-02.2	ф10АI ГОСТ 5781-82* l=250	2	0,16кг
				А-IV-600-476.90 КЖИ.32-03		МН-16
				Детали		
БЧ		1	А-IV-600-476.90 КЖИ.32-03.1	Полоса 10х100 ГОСТ 103-76* / Ст3сп ГОСТ 535-88 l=850	1	6,7кг
БЧ		2	КЖИ.32-02.2	ф10АI ГОСТ 5781-82* l=250	2	0,16кг.

Формат	Зона	Поз.	Обозначение	Наименование	Кол.	Примеч.
				Документация		
А3			А-IV-600-476.90-КЖИ-ТУ	Технические условия		
				Переменные данные для исполнений:		
				А-IV-600-476.90 КЖИ.32		МН-13
				Детали		
БЧ		1	А-IV-600-476.90 КЖИ.32.1	Полоса 4х40 ГОСТ 103-76* / Ст3сп ГОСТ 535-88 l=500	1	1,3 кг
БЧ		2	КЖИ.32.2	ф10АI ГОСТ 5781-82* l=450	2	0,28кг.

Инв.№подл. | Подпись и дата | Взам.инв.№

Привязан

Инв.№

Нач.отд.	Козлов		04.90
Н.контр.	Климов		04.90
Гл.спец.	Климов		04.90
Нач.гр.	Смольянинов		04.90
Инженер	Хромова		04.90
Исполн.	Соловьева		04.90

ТП А-IV-600-476.90 КЖИ.32

Изделие закладное МН (МН-13 ÷ МН 16)

Стадия	Масса	Масштаб
Р	см. табл.	б/м
Лист	Листов 1	

Гипрокоммундортранс г. Москва

Альбом 4

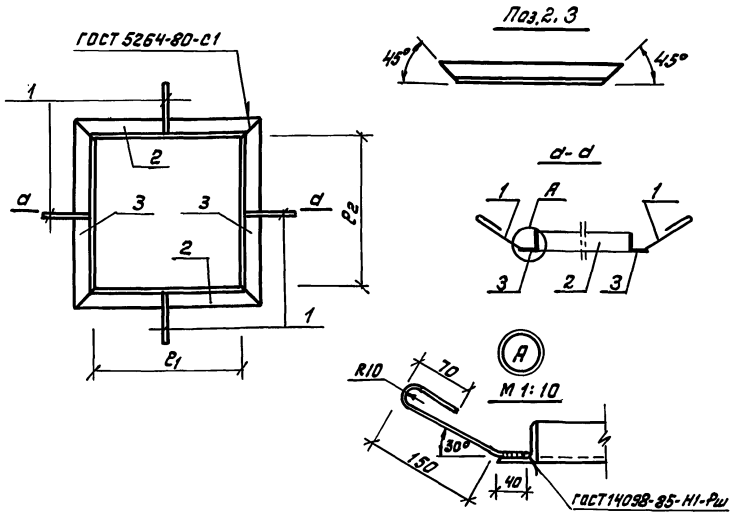

Формат	Зона	Поз.	Обозначение	Наименование	Кол.	Примеч.
				Документация		
А3			А-IV-600-476.90 КЖИ-ТУ	Технические условия		
				Детали		
БЧ		1	А-IV-600-476.90 КЖИ.33.1	ФВ А I ГОСТ 5781-82* ℓ=270	4	0,1 кг
			Переменные данные для исполнений:			
				А-IV-600-476.90 КЖИ.33		РМ-1
				Детали		
БЧ		2	А-IV-600-476.90 КЖИ.33.2	Уголок Б-50х50х5 ГОСТ 8509-86 / Ст3сп ГОСТ 535-88 ℓ=250	2	0,9 кг
БЧ		3	КЖИ.33.3	Уголок Б-50х50х5 ГОСТ 8509-86 / Ст3сп ГОСТ 535-88 ℓ=250	2	0,9 кг
				А-IV-600-476.90 КЖИ.33-01		РМ-2
				Детали		
БЧ		2	А-IV-600-476.90 КЖИ.33-01.1	Уголок Б50х50х5 ГОСТ 8509-86 / Ст3сп ГОСТ 535-88 ℓ=540	2	2,0 кг
БЧ		3	КЖИ.33-01.2	Уголок Б90х50х5 ГОСТ 8509-86 / Ст3сп ГОСТ 535-88 ℓ=300	2	1,1 кг

Обозначение	Марка	Размеры, мм e_1	Размеры, мм e_2	Масса кг.
А-IV-600-476.90 КЖИ.33	РМ-1	150	150	4,0
-01	РМ-2	440	200	6,6

Привязан:

Инв. № подл. | Подпись и дата | Взам. инв. №

Инв. № отдел.

Нач. отд.	Козлов		04.90
Н. контр.	Климов		04.90
Гл. спец.	Климов		04.90
Нач. гр.	Смольянинова		04.90
Исполн.	Соловова		04.90

ТП А-IV-600-476.90 КЖИ.33

Рамка РМ (РМ-1, РМ-2).

Стадия	Масса	Масштаб
Р	см. табл.	1:10
Лист	Листов 1	

Гипрокоммундортранс г. Москва

Копировали

24637-03 34

Формат А3

Альбом 4

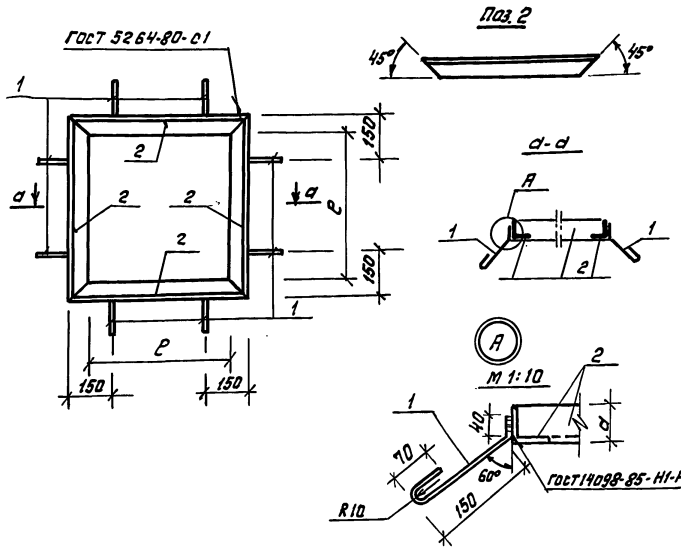

Формат	Зона	Поз.	Обозначение	Наименование	Кол.	Примеч.
				Документация		
А3			А-IV-600-476.90-КЖИ-ТЧ	Технические условия		
				Детали		
БЧ		1	А-IV-600-476.90 КЖИ.34.1	ФВАI ГОСТ 5781-82* Р=270	8	0,1 кг
				Переменные данные для исполнений:		
				А-IV-600-476.90 КЖИ.34		РМ-3
				Детали		
БЧ		2	А-IV-600-476.90 КЖИ.34.2	Уголок Б 75х50х5 ГОСТ 8510-86, Ст3сп ГОСТ 535-88 l=600	4	2,9 кг
				А-IV-600-476.90 КЖИ.34-01		РМ-4
				Детали		
БЧ		2	А-IV-600-476.90 КЖИ.34-01.1	Уголок Б 50х50х5 ГОСТ 8509-86 Ст3сп ГОСТ 535-88 l=500	4	1,9 кг
				А-IV-600-476.90 КЖИ.34-02		РМ-5
				Детали		
БЧ		2	А-IV-600-476.90 КЖИ.34-02.1	Уголок Б 32х32х4 ГОСТ 8509-86 Ст3сп ГОСТ 535-88 l=730	4	1,4 кг.

Обозначение	Марка	Размеры, мм e	Размеры, мм d	Масса кг
А-IV-600-476.90 КЖИ.34	РМ3	300	75	12,4
-01	РМ-4	400	50	8,4
-02	РМ-5	666	32	6,4

Привязан:

Инв. № подл. | Подп. и дата | Взам. инв. №

Нач. отд	Козлов		04.90
Н. контр.	Климов		04.90
Гл. спец.	Климов		04.90
Нач. гр.	Смольянинова		04.90
Исполн.	Соловова		04.90

ТП А-IV-600-476.90 КЖИ.34

Рамка РМ (РМ-3; РМ-4; РМ-5)

Стадия	Масса	Масштаб
Р	см. табл.	б/м.
Лист	Листов 1	

Типпроаттундортранс г. Москва

Копировал: Ом-

24637-03 35

Формат А3

Альбом Ч

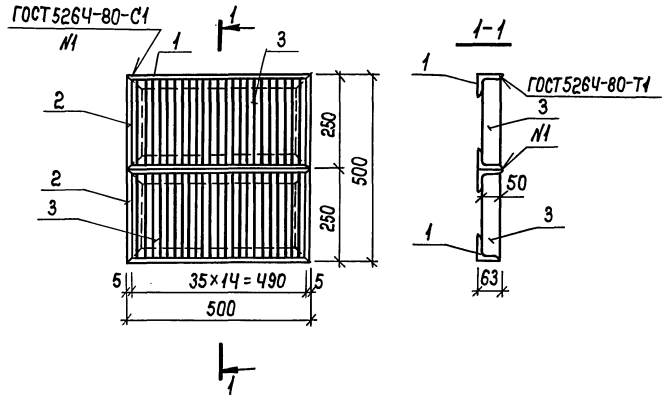

Сварку производить электродом Э42 ГОСТ9467-75.

Формат	Зона	Позиц.	Обозначение	Наименование	Кол.	Примеч.
				Документация		
А3			А-IV-600-476.90-КЖИ-ТУ	Технические условия		
				Детали		
БЧ		1	А-IV-600-476.90 КЖИ.35.1	Уголок $\frac{Б\text{-}63\times40\times5\ ГОСТ8510\text{-}86}{Ст.3сп\ ГОСТ535\text{-}88}$ ℓ=500	4	1,95 кг
БЧ		2	КЖИ.35.2	Уголок $\frac{Б\text{-}63\times40\times5\ ГОСТ8510\text{-}86}{Ст.3сп\ ГОСТ535\text{-}88}$ ℓ=250	4	0,98 кг
БЧ		3	КЖИ.35.3	Полоса $\frac{4\times50\ ГОСТ103\text{-}76*}{Ст.3сп\ ГОСТ535\text{-}88}$ ℓ=238	68	0,37 кг

Привязан:

Инв. №

Инв.№подл. | Подпись и дата | Взам.инв.№

Нач.отд.	Козлов		04.90	ТП А-IV-600-476.90 КЖИ.35	
Н.контр.	Климов		04.90	Решетка металлическая МР-1	Стадия: Р; Масса: 37,1; Масштаб: 1:10
Гл.спец.	Климов		04.90		Лист; Листов 1
Нач.гр.	Смольянинова		04.90		Гипрокоммундортранс г. Москва
Исполн.	Соловова		04.90		

Копировал: 24637-03 36 Формат: А3

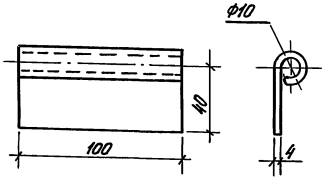

Длина развертки L = 80

Привязан:

Инв. №

Инв. № подл. | Подпись и дата | Взам. инв. №

ТП А-IV-600-476.90 КЖИ.36

Начотд.	Козлов		04.90
Н.контр.	Климов		04.90
Гл.спец.	Климов		04.90
Нач.гр.	Смольянинова		04.90
Исполн.	Соловова		04.90

Петля для двери

Полоса 4х100 ГОСТ 103-76* Ст.3 сп ГОСТ 535-88

Стадия	Масса	Масштаб
Р	0,25	1:5
Лист	Листов 1	

Гипрокоммунфортранс г. Москва

Формат А4

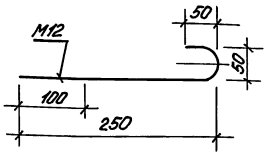

Длина развертки L = 340

Привязан:

Инв. №

Инв. № подл. | Подпись и дата | Взам. инв. №

ТП А-IV-600-476.90 КЖИ.37

Нач.отд.	Козлов		04.90
Н.контр.	Климов		04.90
Гл.спец.	Климов		04.90
Нач.гр.	Смольянинова		04.90
Исполн.	Соловова		04.90

Анкер

ф 12 А-I ГОСТ 5781-82*

Стадия	Масса	Масштаб
Р	0,3	1:5
Лист	Листов 1	

Гипрокоммунфортранс г. Москва

Формат А4

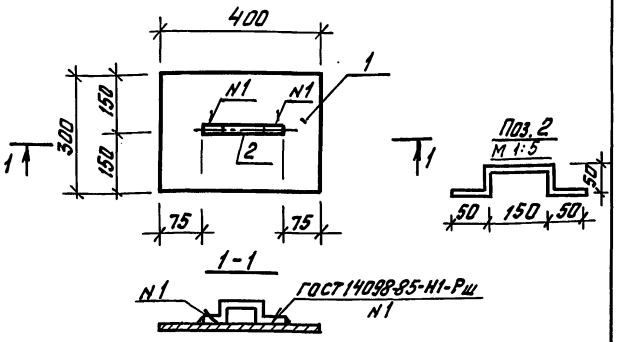

Формат	Зона	Поз.	Обозначение	Наименование	Кол.	Примеч.
				Документация		
А3			А-IV-600-476.90-КЖИ-ТУ	Технические условия		
				Детали		
БЧ		1	А-IV-600-476.90 КЖИ.38-1	Лист 10х300х400 ГОСТ 19903-74* / Ст.3сп ГОСТ 14637-79*	1	9,4 кг
БЧ		2	КЖИ. 38.2	ф18 AI ГОСТ 5781-82* Р=350	1	0,7 кг

Привязан

Инв.№

Взам.инв.№ | Подпись и дата | Инв.№подл.

ТП А-IV-600-476.90 КЖИ.38

Нач.отд	Козлов		04.90
Н.контр	Климов		04.90
Гл.спец	Климов		04.90
Рук.гр.	Стольянникова		04.90
Исполн.	Соловова		04.90

Крышка металлическая КМ1

Стадия	Масса	Масштаб
Р	10.1	1:10
Лист	Листов 1	

Гипрокоммундортранс г. Москва

Формат А4

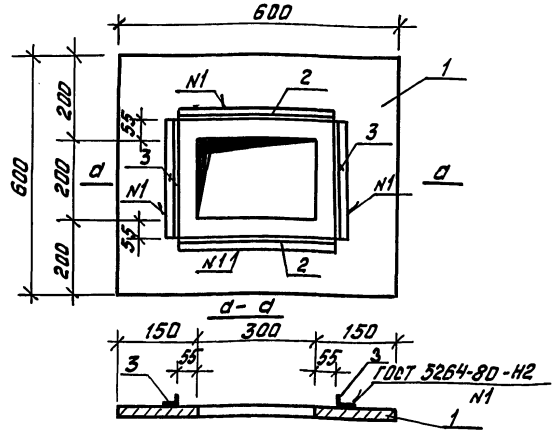

Формат	Зона	Поз.	Обозначение	Наименование	Кол.	Примеч.
				Документация		
А3			А-IV-600-476.90 КЖИ-ТУ	Технические условия		
				Детали		
БЧ		1	А-IV-600-476.90 КЖИ.39.1	Лист 10х600х600 ГОСТ 19903-74* / Ст.3 сп ГОСТ 14637-79*	1	28,3 кг
БЧ		2	КЖИ.39.2	Уголок 6-25х25х3 ГОСТ 8509-86 Р=410 / Ст.3 сп ГОСТ 535-88	2	0,5 кг
БЧ		3	КЖИ.39.3	Уголок 6-25х25х3 ГОСТ 8509-86 Р=310 / Ст.3 сп ГОСТ 535-88	2	0,35 кг

Привязан

Инв.№

Взам.инв.№ | Подпись и дата | Инв.№подл.

ТП А-IV-600-476.90 КЖИ.39

Нач.отд	Коз.лов		04.90
Н.контр	Климов		04.90
Гл.спец	Климов		04.90
Рук.гр.	Стольянникова		04.90
Исполн.	Соловова		04.90

Крышка металлическая КМ2

Стадия	Масса	Масштаб
Р	30.0	1:10
Лист	Листов 1	

Гипрокоммундортранс г. Москва

Копировал:

Формат А4

Альбом 4

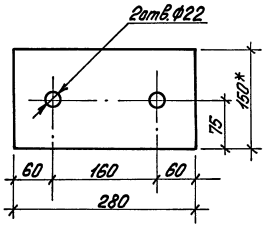

*Размер для справок

Привязан:

Инв. №

				ТП А-IV-600-476.90 КЖИ.40		
Нач.отд.	Козлов		04.90	Пластина	Стадия: Р	Масса: 3.3	Масштаб: 1:5
Н.контр.	Климов		04.90		Лист	Листов 1
Гл.спец.	Климов		04.90			
Нач.гр.	Смольянинова		04.90	Плоск. 10х150 ГОСТ 103-76* Ст.3сп ГОСТ 535-88	Гипрокоммундортранс г.Москва	
Исполн.	Соловова		04.90			

Инв.№ подл. | Подпись и дата | Взам.инв.№

Формат А4

*Размер для справок

Привязан:

Инв. №

				ТП А-IV-600-476.90 КЖИ.41		
Нач.отд.	Козлов		04.90	Стержень	Стадия: Р	Масса: 1.1	Масштаб: 1:5
Н.контр.	Климов		04.90		Лист	Листов 1
Гл.спец.	Климов		04.90			
Нач.гр.	Смольянинова		04.90	Круг В20 ГОСТ 2590-71* Ст.3 ГОСТ 535-88	Гипрокоммундортранс г.Москва	
Исполн.	Соловова		04.90			

Инв.№ подл. | Подпись и дата | Взам.инв.№

Формат А4

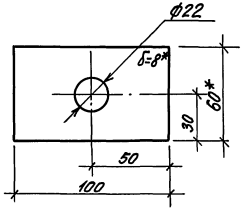

*Размер для справок

Привязан

Инв. №

				ТП А-IV-600-476.90 КЖИ.42		
				Шайба	Стадия: Р	Масса: 0,4	Масштаб: 1:2
Начал.	Козлов		04.90		Лист	Листов 1
Н.контр.	Климов		04.90			
Гл.спец.	Климов		04.90			
Нач.гр.	Смольянинова		04.90	Полоса 8×60 ГОСТ 103-76* Ст.3сп ГОСТ 535-88	Гипрокоммундортранс г. Москва	
Исполн.	Соловова		04.90			

Инв. № подл. | Подпись и дата | Взам. инв. №

Формат А4

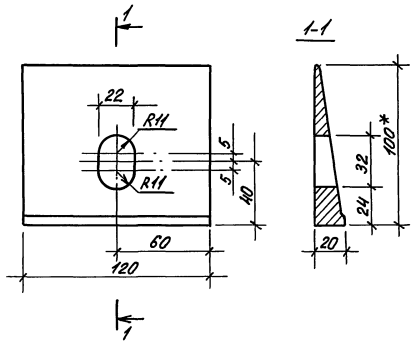

*Размер для справок

Привязан

Инв. №

				ТП А-IV-600-476.90 КЖИ.43		
				Шайба косая	Стадия: Р	Масса: 3,8	Масштаб: 1:2
Начал.	Козлов		04.90		Лист	Листов 1
Н.контр.	Климов		04.90			
Гл.спец.	Климов		04.90			
Нач.гр.	Смольянинова		04.90	Швеллер 30 ГОСТ 8240-89 Ст.3 Сп ГОСТ 535-88	Гипрокоммундортранс г. Москва	
Исполн.	Соловова		04.90			

Инв. № подл. | Подпись и дата | Взам. инв. №

Формат А4

Альбом 4

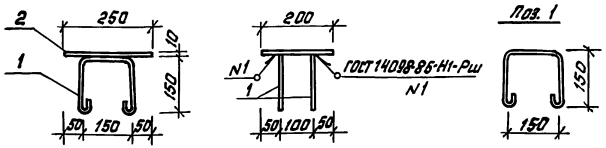

Формат	Зона	Поз.	Обозначение	Наименование	Кол.	Примеч.
				Документация		
А3			А-IV-600-476.90 КЖИ ТУ	Технические условия		
				Детали		
Б4		1	А-IV-600-476.90 КЖИ. 44.1	Ф10 AI ГОСТ 5781-82* L=580	2	0,35кг
Б4		2	КЖИ 44.2	Полоса 10х80 ГОСТ 103-76* L=250 Ст3сп ГОСТ 535-88*	1	3,9кг

Привязан:

Инв.№

Взам.инв.№ | Подп. и дата | Инв.№подл.

ТП А-IV-600-476.90 КЖИ. 44

Изделие закладное МН-19

Стадия	Масса	Масштаб
Р	4,6	1:10
Лист	Листов 1	

Гипрокоммундортранс г. Москва

Нач.отд.	Федотов		04.90
Н.контр.	Климов		04.90
Гл.спец.	Климов		04.90
Рук.гр.	Стольянникова		04.90
Исполн.	Тарасенкова		04.90

gost.e-ecolog.ru

Копировал: Ф1.

Формат А4

Взам.инв.№ | Подпись и дата | Инв.№подл.

Стадия	Масса	Масштаб
Р		
Лист	Листов	

Гипрокоммундортранс г. Москва

Нач.отд.	Федотов		
Н.контр.	Климов		
Гл.спец.	Климов		
Нач.гр.	Стольянникова		
Исполн.			

Формат А4