ТИПОВОЙ ПРОЕКТ

А-IV-600-475.90

ЗАГЛУБЛЕННЫЙ ВСТРОЕННЫЙ СКЛАД

АЛЬБОМ 3

КЖ Конструкции железобетонные стр. 3-46

ОС Организация строительства стр. 47-50

24637-02 Отпускная цена на момент реализации

Привязан

Инв. №

gost.e-ecolog.ru

ТИПОВОЙ ПРОЕКТ
А-IV-600-476.90
ЗАГЛУБЛЕННЫЙ ВСТРОЕННЫЙ СКЛАД

АЛЬБОМ 3

ПЕРЕЧЕНЬ АЛЬБОМОВ

1.	Альбом 1	ПЗ	Пояснительная записка. (Распространяет институт „Гипрокоммундортранс").
2.	Альбом 2	АР	Архитектурно-строительные решения.
3.	Альбом 3	КЖ	Конструкции железобетонные.
		ОС	Организация строительства.
4.	Альбом 4	КЖИ	Строительные изделия.
5.	Альбом 5	ОВ,ВК	Отопление и вентиляция. Водопровод и канализация.
		Часть 1	Отопление и вентиляция. Водопровод и канализация. (1, 2 климатическая зона).
		Часть 2	Отопление и вентиляция. Водопровод и канализация. (3-я климатическая зона).
		Часть 3	Отопление и вентиляция. Водопровод и канализация. (4-я климатическая зона).
6.	Альбом 6	ЭМ	Электросиловое оборудование.
		ЭО	Электроосвещение.
		СС	Связь.
		А	Автоматизация.
7.	Альбом 7	ТМ	Тепломеханическая часть.
		КС	Установка кислородоснабжения.
8.	Альбом 8	АУС	Автоматическая установка водяного пожаротушения и пожарной сигнализации.
9.	Альбом 9	СО	Спецификации оборудования.
10.	Альбом 10	ВМ	Ведомости потребности в материалах.
11.	Альбом 11	С	Сметы. Сухие грунты.
12.	Альбом 12	С	Сметы. Водонасыщенные грунты.

Примененные типовые проекты.

ТП 0901-4-18.89 „Заглубленный резервуар технической воды монолитный железобетонный цилиндрический емкостью 50 м³ I, II, IV классов защиты (распространяет ЦИТП ГСП, Москва, А-455, 125878, ул. Смольная, 22)

ТП 0901-4-11.89 „Заглубленный резервуар технической воды, сборно-монолитный железобетонный прямоугольный емкостью 50 м³ I, II, IV классов защиты" (распространяет ЦИТП, Москва)

ТП 0901-4-20.89 „Заглубленный резервуар технической воды, монолитный железобетонный цилиндрический емкостью 200 м³ II, III, IV классов защиты" (распространяет ЦИТП, Москва)

ТП 0901-4-13.89 „Заглубленный резервуар технической воды, сборно-монолитный железобетонный прямоугольный емкостью 200 м³ II, III, IV классов защиты" (распространяет ЦИТП, Москва)

ТП 901-2-140.85 Автоматические насосные станции противопожарного водоснабжения производительностью 135, 150, 200, 300 м³/ч (распространяет Свердловский филиал ЦИТП) альбом 3

Разработан:
ГИПРОКОММУНДОРТРАНСОМ
Главный инженер института /Ю.В. Романцов/
Главный инженер проекта /А.С. Самитов/

Утвержден 13 Службой ГО СССР
Протокол № 62 от 17.08.90 г
Введен в действие Гипрокоммундортрансом
Приказ № 73 от 24.08.90 г

Альбом 3

П-II-600-416.90

Содержание альбома 3

Марка	Наименование	Стр.
	Содержание.	2
	Конструкции железобетонные	
КЖ-1	Общие данные (начало)	3
КЖ-2	Общие данные (окончание)	4
КЖ-3	Фундаментная плита. План выпусков Узлы.	5
КЖ-4	Фундаментная плита. Выпуски из фундаментной плиты. Сечения 1-1÷10-10	6
КЖ-5	Фундаментная плита. Спецификация и ведомость расхода стали на выпуски.	7
КЖ-6	Фундаментная плита. Армирование. Ведомость.	8
КЖ-7	Фундаментная плита. Спецификация арматурных изделий.	9
КЖ-8	Монтажная схема железобетонных конструкций и соединительных каркасов. Спецификация.	10
КЖ-9	Фундамент под оборудование Фом-1. Спецификация. Ведомость расхода стали на Фом-1 и колонны Км5 и Км6.	11
КЖ-10	Армирование монолитной части покрытия. Спецификация. Ведомость.	12
КЖ-11	Монолитные стеновые панели МСП-1÷МСП-6. Армирование. Ведомости.	13
КЖ-12	Монолитные стеновые панели МСП-1÷МСП-6. Спецификация.	14
КЖ-13	Армокирпичные и железобетонные перегородки Армирование.	15
КЖ-14	Армокирпичные и железобетонные перегородки Детали. Спецификация. Ведомости.	16
КЖ-15	Фекальный резервуар. Армирование. Спецификация. Ведомости.	17
КЖ-16	Металлическая рубашка фекального резервуара Спецификация. Ведомость.	18
КЖ-17	Вытяжная камера. Армирование плиты П-1, стен С-1; С-2.	19
КЖ-18	Вытяжная камера. Армирование плиты П-2, стен С-3; С-4. Спецификация (начало)	20
КЖ-19	Вытяжная камера. Спецификация (окончание) Ведомости.	21
КЖ-20	Тамбур входа N1. Армирование плиты П-1, стен С-1; С-2.	22
КЖ-21	Тамбур входа N 1. Армирование стен С-3÷С-6, плиты П-2.	23
КЖ-22	Тамбур входа N 1. Спецификация (начало)	24
КЖ-23	Тамбур входа N1. Спецификация (окончание) Ведомости	25
КЖ-24	Вход N2. Армирование фундаментной плиты, стены С-1.	26
КЖ-25	Вход N 2. Армирование стен С-2 ÷ С6.	27
КЖ-26	Вход N2. Армирование верхней плиты. Спецификация (начало). Ведомость.	28
КЖ-27	Вход N2. Спецификация (окончание) Ведомость.	29
КЖ-28	Вход N2. Лестница	30
КЖ-29	Вход N2. Лестница. Узлы. Элементы.	31
КЖ-30	Вход N2. Спецификация и ведомость расхода стали на лестницу.	32
КЖ-31	Наклонный вход N1. Армирование.	33
КЖ-32	Наклонный вход N1. Спецификация. Ведомости.	34
КЖ-33	Раскладка сборных блоков наклонного входа. Спецификация	35
КЖ-34	Оголовок N1. Армирование. Спецификация. Ведомости.	36
КЖ-35	Компенсационное устройство на вводе электрокабелей и кабелей связи.	37
КЖ-36	Павильон шахты подъемника. Схемы элементов конструкций.	38
КЖ-37	Павильон шахты подъемника. Узлы 1÷4	39
КЖ-38	Конструкция павильона над входом N 1. Спецификация. Ведомость.	40
КЖ-39	План раскладки закладных изделий в покрытий. Разрезы 1-1÷4-4.	41
КЖ-40	План раскладки закладных изделий в покрытии. Спецификация. Ведомость.	42
КЖ-41	План раскладки закладных изделий в стенах и перегородках в осях „1÷4"	43
КЖ-42	План раскладки закладных изделий в стенах и перегородках в осях „4÷5" Спецификация. Ведомость	44
КЖ-43	Подвесные пути и монорельс. Узлы. Детали. Спецификация. Ведомость.	45
КЖ-44	Деталь установки сальника жесткого закрепления. Ведомость. Спецификация.	46
	Организация строительства	
ОС-1	Пояснительная записка (начало)	47
ОС-2	Пояснительная записка (окончание)	48
ОС-3	Стройгенплан подвальной части здания.	49
ОС-4	График производства работ.	50

24637-02 ч 3

Формат А2

Альбом 3

Ведомость рабочих чертежей основного комплекта КЖ

Лист	Наименование	Примеч.
1	Общие данные (начало)	
2	Общие данные (окончание)	
3	Фундаментная плита. План выпусков. Узлы.	
4	Фундаментная плита. Выпуски из фундаментной плиты. Сечения 1-1÷10-10.	
5	Фундаментная плита. Спецификация и ведомость расхода стали на выпуски.	
6	Фундаментная плита. Армирование. Ведомость.	
7	Фундаментная плита. Спецификация арматурных изделий.	
8	Монтажная схема железобетонных конструкций и соединительных каркасов. Спецификация	
9	Фундамент под оборудование ФОМ-1. Спецификация. Ведомость расхода стали на ФОМ-1 и колонны КМ 5 и КМ 6.	
10	Армирование монолитной части покрытия. Спецификация. Ведомость.	
11	Монолитные стеновые панели МСП-1÷МСП-6 Армирование. Ведомости.	
12	Монолитные стеновые панели МСП-1÷МСП-6 Спецификация.	
13	Армокирпичные и железобетонные перегородки. Армирование.	
14	Армокирпичные и железобетонные перегородки. Детали. Спецификация. Ведомости.	
15	Фекальный резервуар. Армирование. Спецификация. Ведомости.	
16	Металлическая рубашка фекального резервуара. Спецификация. Ведомость.	
17	Вытяжная камера. Армирование плиты П-1 стен С-1; С-2.	
18	Вытяжная камера. Армирование плиты П-2. стен С-3; С-4. Спецификация (начало).	
19	Вытяжная камера. Спецификация (окончание). Ведомости.	

Ведомость рабочих чертежей основного комплекта КЖ

Лист	Наименование	Примеч.
20	Тамбур Входа N 1. Армирование плиты П-1; стен С-1; С-2.	
21	Тамбур входа N 1. Армирование стен С-3÷С-6 плиты П-2.	
22	Тамбур Входа N 1. Спецификация (начало).	
23	Тамбур Входа N 1. Спецификация (окончание). Ведомости.	
24	Вход N 2. Армирование фундаментной плиты, стены С-1.	
25	Вход N 2. Армирование стен С-2 ÷ С-6.	
26	Вход N 2. Армирование верхней плиты. Спецификация (начало). Ведомость.	
27	Вход N 2. Спецификация (окончание). Ведомость.	
28	Вход N 2. Лестница.	
29	Вход N 2. Лестница. Узлы. Элементы.	
30	Вход N 2. Спецификация и ведомость расхода стали на лестницу.	
31	Наклонный Вход N 1. Армирование.	
32	Наклонный Вход N 1. Спецификация. Ведомости.	
33	Раскладка сборных блоков наклонного Входа. Спецификация.	
34	Оголовок N 1. Армирование. Спецификация. Ведомости.	
35	Компенсационное устройство на вводе электрокабелей и кабелей связи.	
36	Павильон шахты подъемника. Схемы элементов конструкций.	
37	Павильон шахты подъемника. Узлы 1÷4.	
38	Конструкция павильона над Входом N 1. Спецификация. Ведомость.	
39	План раскладки закладных изделий В покрытии. Разрезы 1-1÷4-4.	
40	План раскладки закладных изделий В покрытии. Спецификация. Ведомость.	
41	План раскладки закладных изделий в стенах и перегородках В осях „1÷4".	
42	План раскладки закладных изделий в стенах и перегородках В осях „4÷5" Спецификация. Ведомость.	
43	Подвесные пути и монорельс. Узлы. Детали. Спецификация. Ведомость.	
44	Деталь установки сальника жесткого закрепления. Ведомость. Спецификация.	

Ведомость ссылочных и прилагаемых документов

Обозначение	Наименование	Примеч.
	Ссылочные документы.	
У-01-01/80 Вып. 0-2,1;2;4;5	Унифицированные сборно-монолитные конструкции заглубленных помещений с перекрытием балочного типа.	
03.005-6 Вып. 0; 2	Входы, подходные галереи, тамбуры и шлюзы, аварийные выходы, грузовые въезды и рампы из сборных железобетонных блоков в убежищах II-IV классов	
ГОСТ 8717.0-84	Ступени железобетонные и бетонные	
ГОСТ 13579-78	Блоки бетонные для стен подвалов	
Т.ДК-Н-1-70 ч. II; раздел II, альб. 2	Аварийные входы, воздухозаборные, воздуховыбросные и газовыхлопные устройства.	
1.400-6/76, вып. 1	Унифицированные закладные детали сборных железобетонных конструкций зданий промышленных предприятий	
	Прилагаемые документы	
А-IV-600-476.90 -КЖИ	Строительные изделия	альбом 4
А-IV-600-476.90 ВМКЖ	Ведомости потребности в материалах.	альбом 10

В типовом проекте А-IV-600 для III режима вентиляции регенерация внутреннего воздуха и обогащение кислорода разработаны в 3-х вариантах:

I вариант - с установками У-300;

II вариант - с установками РП-100 и баллонами сжатого кислорода;

III вариант - с установками РДУ.

Типовой проект разработан в соответствии с действующими нормами и правилами и обеспечивает пожаровзрывобезопасную и взрывобезопасную эксплуатацию сооружения при соблюдении предусмотренных проектом мероприятий.

Гл. инженер проекта /Самитов/

Привязан

Инв. №

ТП А-IV-600-476.90 КЖ

ГИП	Самитов		03.90	Заглубленный встроенный склад	Стадия	Лист	Листов
Нач. отд	Казлов		03.90		Р	1	44
Н. контр	Климов		03.90				
Гл. спец.	Климов		03.90	Общие данные (начало)	Гипрокоммундортранс г. Москва		
Нач. гр.	Смальянова		03.90				
Исполн.	Соловова		03.90				

Инв. № подл. | Подпись и дата | Взам. инв. №

Изм. | Кол. уч. | Лист | № док. | Подпись | Дата

Копировал: Сер 24637-02 4 Формат: А2

Альбом 3

Ведомость спецификаций

Лист	Наименование	Примеч.
5	Спецификация арматурных изделий на выпуски из плиты (вариант I)	
	Спецификация арматурных изделий на выпуски из плиты (вариант II)	
	Спецификация арматурных изделий на выпуски из плиты (вариант III)	
7	Спецификация арматурных изделий на фундаментную плиту.	
8	Спецификация сборных и монолитных железобетонных изделий.	
	Спецификация арматурных изделий на соединительные каркасы и сетки	
9	Спецификация арматурных изделий на ФОМ-1	
	Спецификация арматурных изделий на колонны	
10	Спецификация арматурных изделий на монолитную часть покрытия	
12	Спецификация арматурных изделий на монолитные стеновые панели МСП-1÷МСП-6 (сухие грунты)	
	Спецификация арматурных изделий на монолитные стеновые панели МСП-1÷МСП-6 (водонасыщенные грунты)	
14	Спецификация арматурных изделий на армокирпичные и железобетонные перегородки.	
15	Спецификация арматурных изделий на фекальный резервуар.	
16	Спецификация изделий на металлическую рубашку фекального резервуара	
18	Спецификация арматурных изделий на вытяжную камеру.	
19	Спецификация арматурных изделий на вытяжную камеру (окончание).	
22	Спецификация арматурных изделий на тамбур входа №1	
23	Спецификация арматурных изделий на тамбур входа №1 (окончание)	
26	Спецификация арматурных изделий на вход №2	
27	Спецификация арматурных изделий на вход №2 (окончание).	
28	Спецификация элементов для лестницы входа №2.	
30	Спецификация изделий элементов лестницы входа №2.	
32	Спецификация арматурных изделий на наклонный вход №1.	
33	Спецификация сборных элементов на вход №1	
34	Спецификация арматурных изделий на оголовок №1	

Ведомость спецификаций

Лист	Наименование	Примеч.
35	Спецификация сборных железобетонных конструкций.	
	Спецификация арматурных изделий на компенсационное устройство	
36	Спецификация металлических изделий павильона шахты подъемника	
38	Спецификация металлических изделий на павильон над входом №1.	
40	Спецификация закладных изделий в покрытии (I вариант)	
	Спецификация закладных изделий в покрытии (II вариант)	
	Спецификация закладных изделий в покрытии (III вариант)	
42	Спецификация закладных изделий в стенах и перегородках.	
43	Спецификация металлических изделий на подвесные пути и монорельс.	
44	Спецификация металлических изделий на сальник жесткого закрепления.	

Ведомость объемов сборных бетонных и железобетонных конструкций по рабочим чертежам основного комплекта марки КЖ *

N п/п	Наименование группы элементов конструкции	Код	Кол. м³	Примечание
1	Блоки стен подвалов	574106	14.8	
2	Балки	582200	21.8	
3	Элементы рам	582700	27,4	
4	Панели стеновые	583100	80,70	
5	Плиты покрытий	584100	55,70	
6	Элементы лестниц	589100	3,60	
7	Детали смотровых колодцев	585500	6.04	
	Всего бетона и железобетона		210.04	

* Материалы на изготовление сборных бетонных и железобетонных конструкций учтены в ведомости потребности в материалах и отдельно не учитываются.

Типовой проект разработан для посадки в сухих и водонасыщенных грунтах

ТП А-IV-600-476.90 -КЖ

Привязан	ГИП	Самитов		03.90	Заглублённый встроенный склад
	Начотд.	Козлов		03.90	
	Н.контр.	Климов		03.90	
	Гл.спец.	Климов		03.90	Общие данные (окончание)
	Нач. гр.	Смольянова		03.90	
Инв.№	Инженер	Хромова		03.90	

Стадия	Лист	Листов
Р	2	

Гипрокоммундортранс г. Москва

Копировал: Сид 24637-02 5 Формат: А2

Инв.№ подл. | Подпись и дата | Взам.инв.№

Альбом 3

Фундаментная плита (Вариант I)

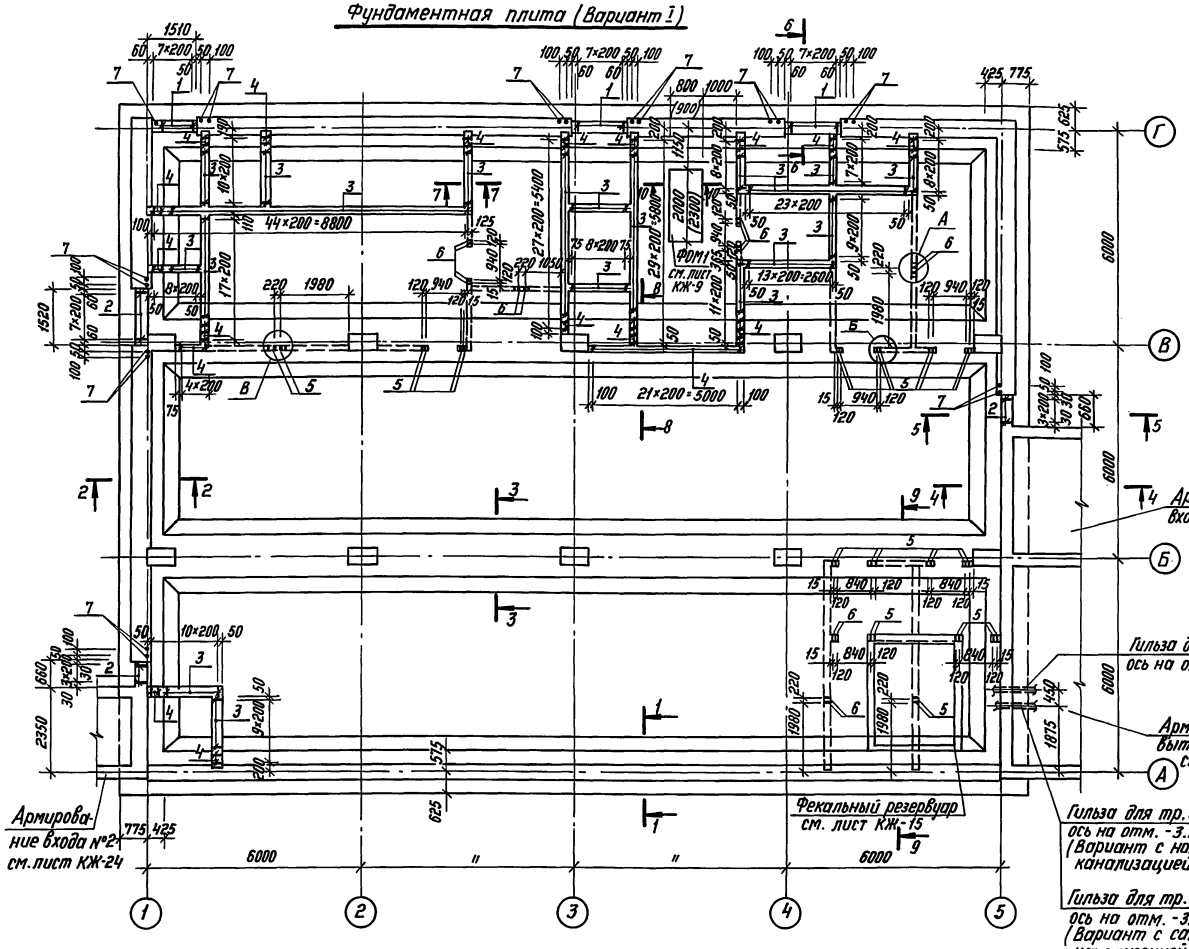

Фрагмент фундаментной плиты (Вариант III)

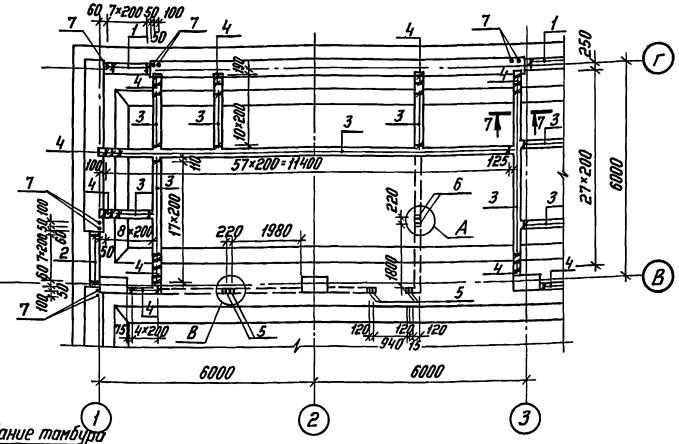

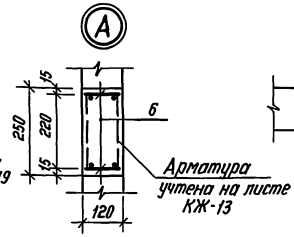

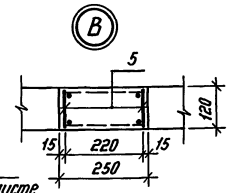

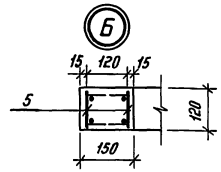

Фрагмент фундаментной плиты для 1, 2 кл. зон

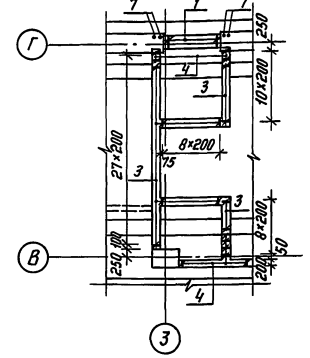

Фрагмент фундаментной плиты (Вариант II)

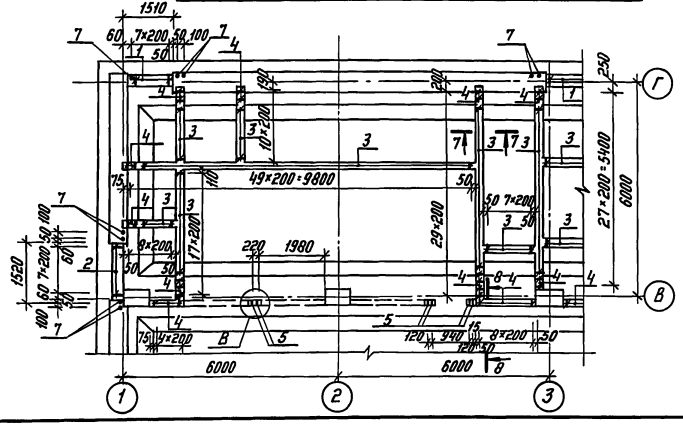

1. Данный лист смотреть совместно с листами АР-3 альб. 2 КЖ-1,4÷7, 9.
2. Каркасы поз. 1,2 ставить большим диаметром арматуры наружу.
3. Размеры в скобках для фундамента под оборудования ФОМ1 даны для 4 кл. зоны.

				ТП А-IV-600-476.90 -КЖ	
Привязан	ГИП	Самитов	03.90	Заглубленный встроенный склад	Стадия: Р; Лист: 3; Листов:
	Нач. отд.	Козлов	03.90		
	Н. контр.	Климов	03.90		
	Гл. спец.	Климов	03.90	Фундаментная плита. План выпусков. Узлы.	Гипрокоммундортранс г. Москва
Инв. №	Нач. гр.	Смольянинова	03.90		
	Исполн.	Тарасенкова	03.90		

Копировал: Сл 24637-02 6 Формат: А2

Инв. № подл. | Подпись и дата | Взам. инв. №

Альбом 3

1-1

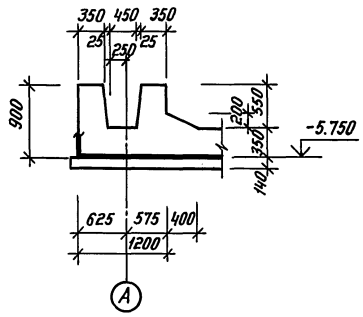

4-4

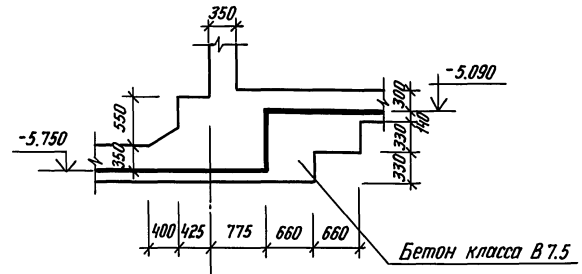

7-7

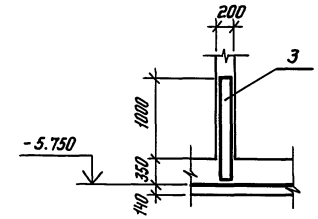

2-2

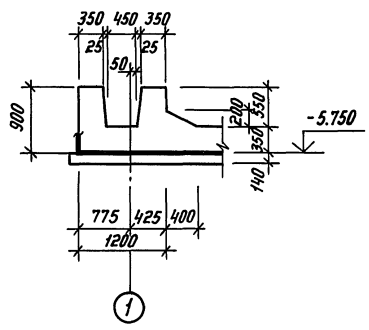

5-5

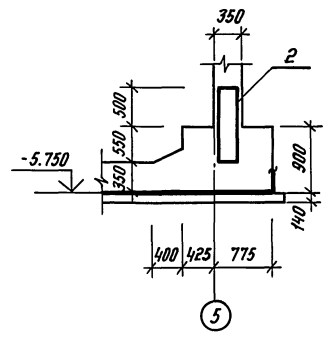

8-8

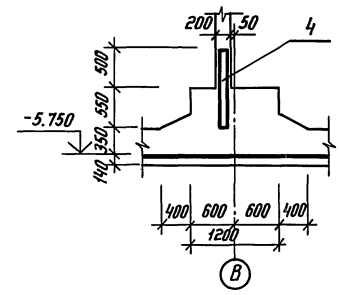

9-9

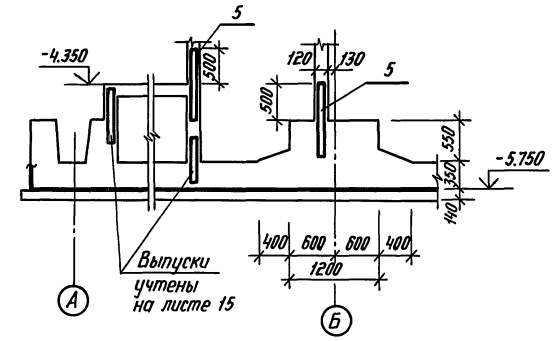

3-3

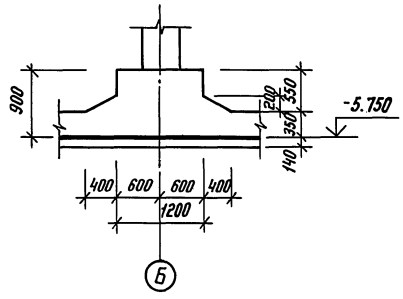

6-6

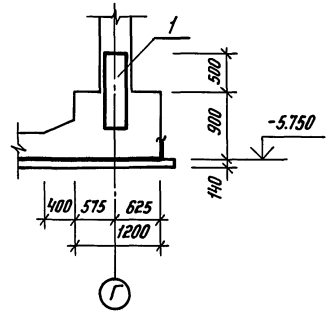

10-10

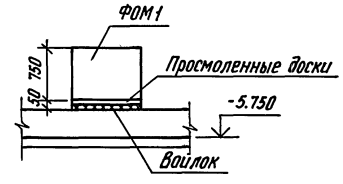

1. Данный лист смотреть совместно с листами КЖ-3,5÷7.

Привязан

Инв. №

				ТП А-IV-600-476.90 - КЖ		
ГИП	Самитов		03.90	Заглубленный встроенный склад	Стадия: Р	Лист: 4	Листов:
Нач. отд.	Козлов		03.90				
Н. контр.	Климов		03.90				
Гл. спец.	Климов		03.90	Фундаментная плита. Выпуски из фундаментной плиты. Сечения 1-1÷10-10.	Гипрокоммундортранс г. Москва	
Нач. гр.	Стольянинова		03.90			
Исполн.	Тарасенкова		03.90			

Инв. № подл. | Подпись и дата | Взам. инв. №

Копировал: 24637-02 7 Формат А2

Альбом 3

Спецификация арматурных изделий на выпуски из плиты (Вариант I)

Формат	Зона	Позиц.	Обозначение	Наименование	Кол.	Примеч.
				Сухие грунты		
				Сборочные единицы		
А3		1	А-IV-600-476.90 КЖИ.4	Каркас плоский КР-1	23	
А3		2	КЖИ.4-01	" КР-2	16	
А3		3	КЖИ.5	" КР-4	241/251	
А3		4	КЖИ.5-01	" КР-5	64	
А3		5	КЖИ.5-02	" КР-6	30	
А3		6	КЖИ.5-03	" КР-7	16	
				Детали		
Б4		7	А-IV-600-476.90 КЖ-5	ф12 А III ГОСТ 5781-82* ℓ=1000	19	0.9 кг
				Материалы		
				Бетон класса 7.5	10.4	м³
				Водонасыщенные грунты		
				Сборочные единицы		
А3		1	А-IV-600-476.90 КЖИ.4	Каркас плоский КР-3	23	
А3		2	КЖИ.4-01	" КР-1	16	
А3		3	КЖИ.5	" КР-4	241/251	
А3		4	КЖИ.5-01	" КР-5	64	
А3		5	КЖИ.5-02	" КР-6	30	
А3		6	КЖИ.5-03	" КР-7	16	
				Детали		
Б4		7	А-IV-600.476.90 КЖ-5	ф12 А III ГОСТ 5781-82* ℓ=1000	19	0.9 кг
				Материалы		
				Бетон класса 7.5	10.4	м³

Спецификация арматурных изделий на выпуски из плиты (Вариант II)

Формат	Зона	Позиц.	Обозначение	Наименование	Кол.	Примеч.
				Сухие грунты		
				Сборочные единицы		
А3		1	А-IV-600-476.90 КЖИ.4	Каркас плоский КР-1	23	
А3		2	КЖИ.4-01	" КР-2	16	
А3		3	КЖИ.5	" КР-4	269/279	
А3		4	КЖИ.5-01	" КР-5	77	
А3		5	КЖИ.5-02	" КР-6	30	
А3		6	КЖИ.5-03	" КР-7	10	
				Детали		
Б4		7	А-IV-600-476.90 КЖ-5	ф12 А III ГОСТ 5781-82* ℓ=1000	19	0.9 кг
				Материалы		
				Бетон класса 7.5	10.4	м³
				Водонасыщенные грунты		
				Сборочные единицы		
А3		1	А-IV-600-476.90 КЖИ.4	Каркас плоский КР-3	23	
А3		2	КЖИ.4-01	" КР-1	16	
А3		3	КЖИ.5	" КР-4	269/279	
А3		4	КЖИ.5-01	" КР-5	77	
А3		5	КЖИ.5-02	" КР-6	30	
А3		6	КЖИ.5-03	" КР-7	10	
				Детали		
Б4		7	А-IV-600-476.90 КЖ-5	ф12 А III ГОСТ 5781-82* ℓ=1000	19	0.9 кг
				Материалы		
				Бетон класса 7.5	10.4	м³

Спецификация арматурных изделий на выпуски из плиты (Вариант III)

Формат	Зона	Позиц.	Обозначение	Наименование	Кол.	Примеч.
				Сухие грунты		
				Сборочные единицы		
А3		1	А-IV-600-476.90 КЖИ.4	Каркас плоский КР-1	23	
А3		2	" КЖИ.4-01	" КР-2	16	
А3		3	" КЖИ.5	" КР-4	254/264	
А3		4	" КЖИ.5-01	" КР-5	64	
А3		5	" КЖИ.5-02	" КР-6	30	
А3		6	" КЖИ.5-03	" КР-7	12	
				Детали		
Б4		7	А-IV-600-476.90 КЖ-5	ф12 А III ГОСТ 5781-82* ℓ=1000	19	0.9 кг
				Материалы		
				Бетон класса 7.5	10.4	м³
				Водонасыщенные грунты		
				Сборочные единицы		
А3		1	А-IV-600-476.90 КЖИ.4	Каркас плоский КР-3	23	
А3		2	КЖИ.4-01	" КР-1	16	
А3		3	КЖИ.5	" КР-4	254/264	
А3		4	КЖИ.5-01	" КР-5	64	
А3		5	КЖИ.5-02	" КР-6	30	
А3		6	КЖИ.5-03	" КР-7	12	
				Детали		
Б4		7	А-IV-600-476.90 КЖ-5	ф12 А III ГОСТ 5781-82* ℓ=1000	19	0.9 кг
				Материалы		
				Бетон класса 7.5	10.4	м³

Ведомость расхода стали, кг

Марка элемента			Изделия арматурные								Всего
			Арматура класса								
			А-I		А-III						
			ГОСТ 5781-82*								
			ф8	Итого	ф8	ф12	ф16	ф18	ф20	Итого	
Выпуски из фундаментной плиты	сухие грунты	Вариант I	114.6 / 118.8	114.6 / 118.8	336.5 / 347.3	130.2	—	46.0	40.0	552.7 / 563.5	667.3 / 682.3
		Вариант II	129.2 / 133.4	129.2 / 133.4	377.0 / 387.8	130.2	—	46.0	40.0	593.2 / 604.0	722.4 / 737.4
		Вариант III	120.1 / 124.3	120.1 / 124.3	351.4 / 362.2	135.0	—	46.0	40.0	572.4 / 583.2	692.5 / 707.5
	водонасыщ. грунты	Вариант I	114.6 / 118.8	114.6 / 118.8	336.5 / 347.3	130.2	36.8	32.0	—	535.5 / 546.3	650.1 / 665.1
		Вариант II	129.2 / 133.4	129.2 / 133.4	377.0 / 387.8	130.2	36.8	32.0	—	576.0 / 586.8	705.2 / 720.2
		Вариант III	120.1 / 124.3	120.1 / 124.3	351.4 / 362.2	135.0	36.8	32.0	—	555.2 / 566.0	675.3 / 690.3

1. Данный лист смотреть совместно с листами КЖ-3, 4.
2. Показатели в числителе даны для 1, 2 кл. зон, в знаменателе - для 3, 4 кл. зон.

						ТП А-IV-600-476.90 КЖ	
Привязан		ГИП	Самитов		03.90	Заглубленный встроенный склад	Стадия: Р; Лист: 5; Листов:
		Нач. отд.	Козлов		03.90		
		Н. контр.	Климов		03.90		
		Гл. спец.	Климов		03.90	Фундаментная плита. Спецификация и ведомость расхода стали на выпуски.	Гипрокоммундортранс г. Москва
Инв. №		Нач. гр.	Смольянинова		03.90		
		Исполн.	Тарасенкова		03.90		

Копировал: СД 24637-02 8 Формат: А2

Инв. № подл. | Подпись и дата | Взам. инв. №

Альбом 3

Раскладка нижних арматурных сеток

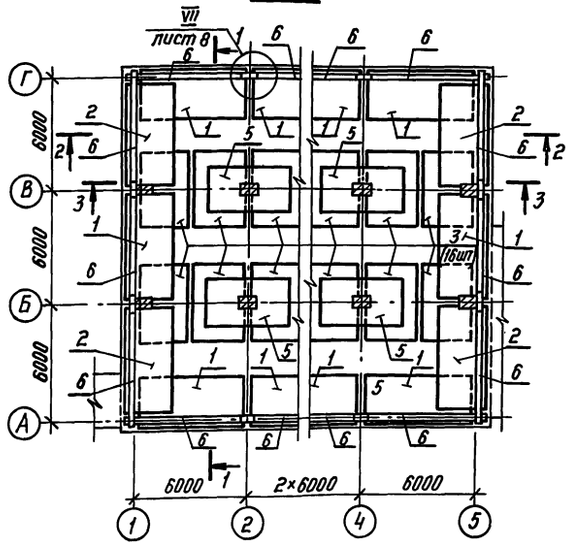

Раскладка арматурных пространственных каркасов и сеток

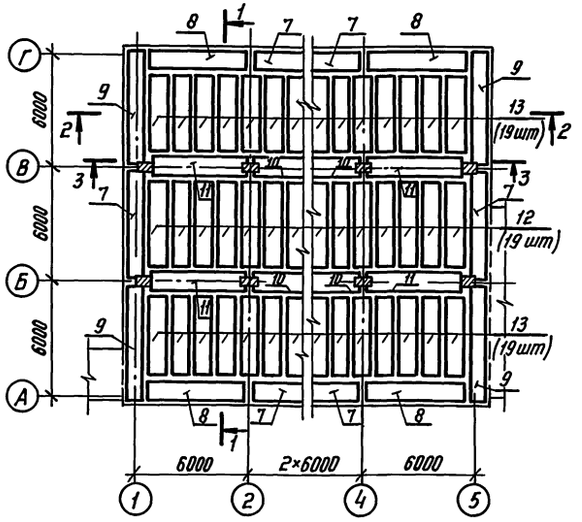

Раскладка верхних стыковых сеток

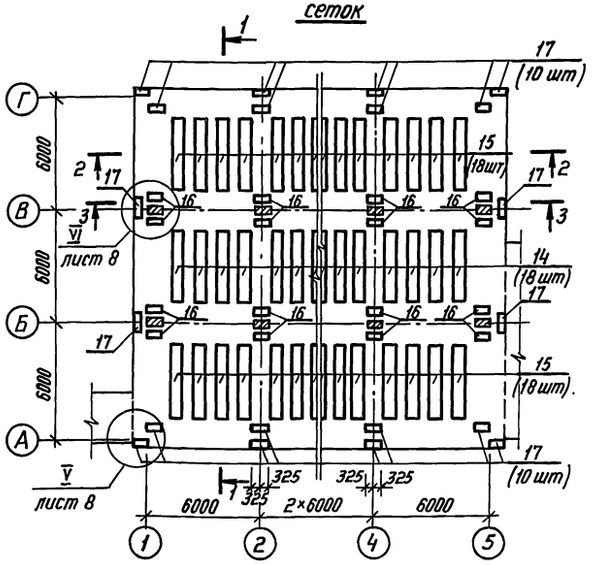

Раскладка арматурных изделий лотковой части

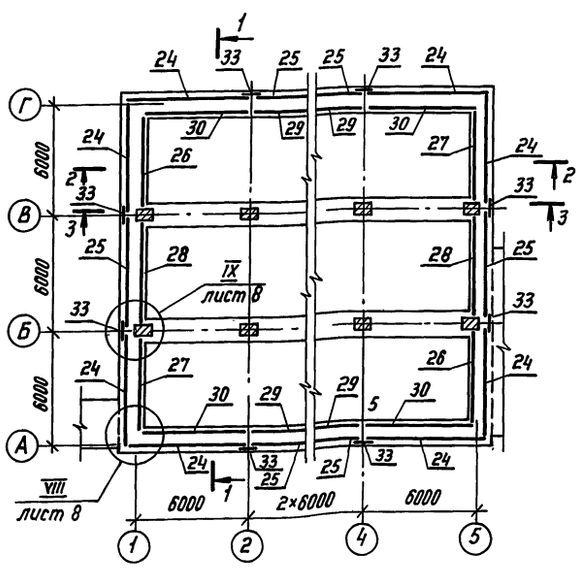

Ведомость расхода стали, кг.

Наименование		Изделия арматурные															
		Арматура класса															Всего
		A-I					A-III										
		ГОСТ 5781-82*															
		ф6	ф8	ф10	ф12	Итого	ф6	ф8	ф10	ф12	ф14	ф16	ф18	ф20	ф22	ф25	Итого	
Фундамент. плита	Сухие грунты	845.4	1334.5	1529.7	40.0	3749.6	348.9	418.0	1916.7	525.0	2061.9	2366.4	1974.0	2690.4	2100.2	1134.0	15525.5	19275.1
	Водонасыщ. грунты	845.4	1334.5	1529.7	40.0	3749.6	348.9	489.2	1943.9	525.0	2061.9	2366.4	210.0	4944.0	977.2	2760.2	16606.7	20356.3

1. Данный лист смотреть совместно с листами КЖ-3, 7.
2. Армирование фундаментной плиты, сечения 1-1÷3-3 и узлы см. серию У-01-01/80 вып. 0-2.

Привязан

Инв. №

				ТП А-IV-600-476.90 -КЖ			
ГИП	Самитов		03.90	Заглубленный встроённый склад	Стадия	Лист	Листов
Нач. отд	Козлов		03.90		Р	6	
Н. контр.	Климов		03.90				
Гл. спец.	Климов		03.90	Фундаментная плита. Армирование. Ведомость.	Гипрокоммундортранс г. Москва		
Рук. гр.	Смольянинова		03.90				
Исполн.	Дручевский		03.90				

Копировал: СА 24637-02 9 Формат: А2

Инв. № подл. | Подпись и дата | Взам. инв. №

Альбом 3

Спецификация арматурных изделий на фундаментную плиту

Формат	Зона	Поз.	Обозначение	Наименование	Кол.	Примеч.
				Сухие грунты		
				Сборочные единицы		
А4		1	У-01-01/80.4-00090-01	Сетка арматурная С46	10	
А4		2	-00090-02	С47	4	
А3		3	А-IV-600-476.90-КЖИ.20	С1	16	
А3		4	-КЖИ.20-01	С2	2	
А3		5	-КЖИ.20-02	С3	4	
А4		6	У-01-01/80.4-00120	С63	14	
А4		7	-00140-02	С77	6	
А4		8	-00140-06	С81	4	
А4		9	-00140-05	С80	4	
А4		10	-05000-02	Каркас простр. КП56	4	
А3		11	А-IV-600-476.90-КЖИ.1	КП1	4	
А4		12	У-01-01/80.4-01000-04	КП30	19	
А4		13	-02000-05	КП31	38	
А4		14	-00120-03	Сетка арматурная С66	18	
А4		15	-00130-05	С74	36	
А4		16	-00130-07	С87	20	
А4		17	-00130-08	С88	24	
А4		18	-00140-12	С89	30	
А4		24	-06000-05	Каркас простр. КП67	8	
А4		25	-06000-02	КП64	6	
А4		26	-08000-02	КП79	2	
А4		27	-08000-05	КП82	2	
А4		28	-06000-11	КП85	2	
А4		29	-07000-02	КП73	4	
А4		30	-07000-05	КП76	4	
А4		33	-00130-09	Сетка арматурная С95	10	
				Материалы		
				Распред. арматура		
А3			У-01-01/80.0-2-03	ф8AIII ГОСТ 5781-82*	180.0	м.п.
				Бетон класса В25	238.5	м³

Спецификация арматурных изделий на фундаментную плиту (окончание)

Формат	Зона	Поз.	Обозначение	Наименование	Кол.	Примеч.
				Водонасыщенные грунты		
				Сборочные единицы		
А4		1	У-01-01/80.4-00090-01	Сетка арматурная С46	10	
А4		2	-00090-02	С47	4	
А4		3	-00100-02	С52	16	
А4		4	-00110-04	С59	2	
А4		5	-00110-03	С58	4	
А4		6	-00120	С63	14	
А4		7	-00140-02	С77	6	
А4		8	-00140-06	С81	4	
А4		9	-00140-05	С80	4	
А4		10	-05000-02	Каркас простр. КП56	4	
А4		11	-04000-02	КП52	4	
А4		12	-01000-04	КП30	19	
А4		13	-02000-05	КП31	38	
А4		14	-00120-03	Сетка арматурная С66	18	
А4		15	-00130-05	С74	36	
А4		16	-00130-07	С87	20	
А4		17	-00130-08	С88	24	
А4		18	-00140-12	С89	30	
А4		24	-06000-05	Каркас простр. КП67	8	
А4		25	-06000-02	КП64	6	
А4		26	-08000-02	КП79	2	
А4		27	-08000-05	КП82	2	
А4		28	-06000-11	КП85	2	
А4		29	-07000-02	КП73	4	
А4		30	-07000-05	КП76	4	
А4		33	-00130-09	Сетка арматурная С95	10	
				Материалы		
				Распред. арматура		
А3			У-01-01/80.0-2-03	ф8AIII ГОСТ 5781-82*	180.0	м.п.
				Бетон класса В25	238.5	м³

Данный лист смотреть совместно с листом КЖ-6.

Инв.№ подл. | Подпись и дата | Взам. инв.№

Привязан	ГИП	Самитов		03.90	ТП А-IV-600-476.90 -КЖ
	Нач.отд	Козлов		03.90	Заглубленный встроенный склад
	Н. контр.	Климов		03.90	Стадия: Р; Лист: 7; Листов:
	Гл. спец.	Климов		03.90	Фундаментная плита. Спецификация арматурных изделий.
Инв.№	Нач. гр.	Смольянинова		03.90	Гипрокоммундортранс г. Москва
	Исполн.	Смольянинова		03.90	

Копировал: А1 24637-02 10 Формат: А2

Альбом 3

Монтажная схема железобетонных конструкций и соединительных каркасов

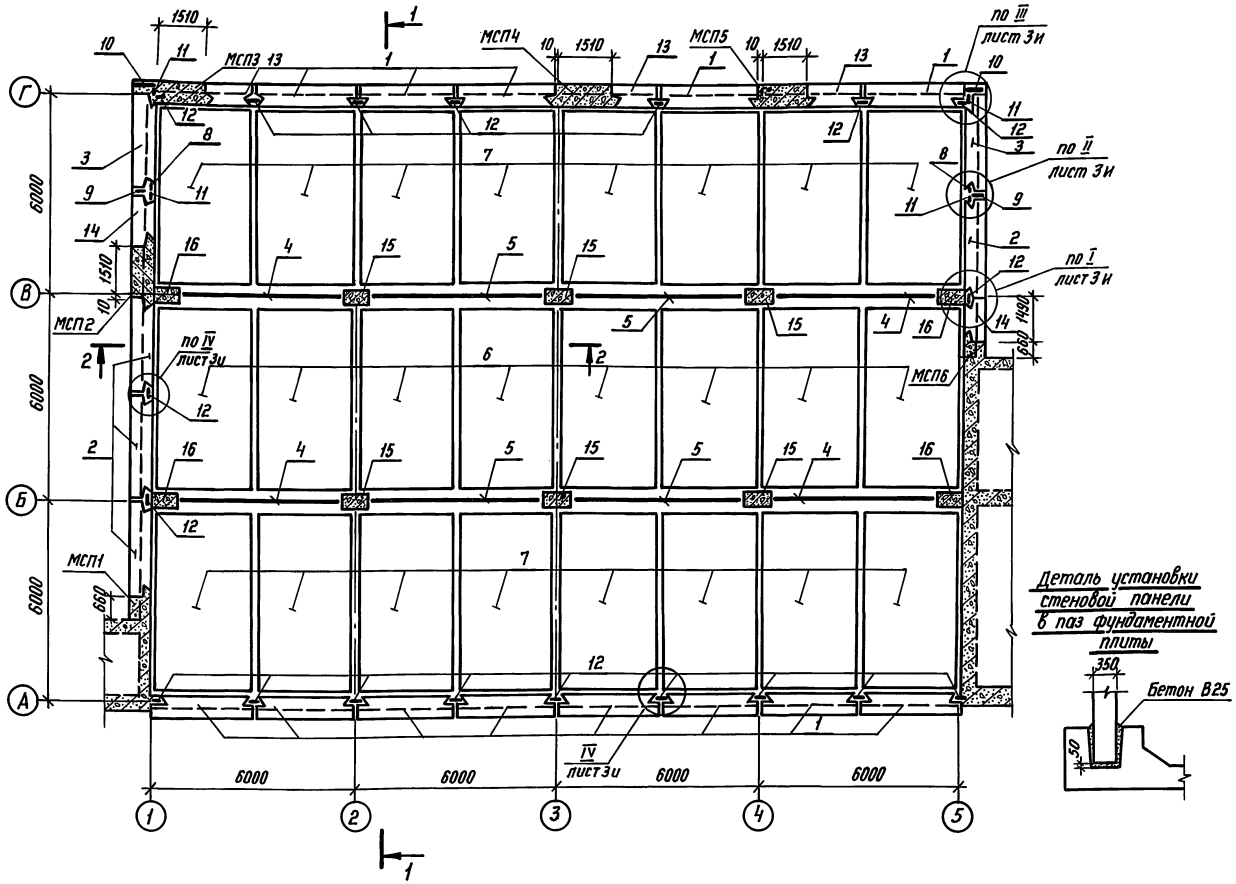

Деталь установки стеновой панели в паз фундаментной плиты

Спецификация сборных и монолитных железобетонных изделий

Поз.	Обозначение	Наименование	Кол.	Масса ед. кг	Примеч.
		Сухие грунты			
		Сборные железобетонные конструкции			
1	У-01-01/80.1-11	Панели стеновые ПС1-4а	13	9500	
2	У-01-01/80.1-11	" ПС1-В	4	9500	
3	У-01-01/80.1-12	" ПС2-6	2	9400	
4	У-01-01/80.1-21	Балки Б5	4	6800	
5	У-01-01/80.1-21	" Б5	4	6800	
6	У-01-01/80.1-32	Плиты перекрытия П2-1	8	5800	
7	У-01-01/80.1-32	П1-1	16	5800	
13	У-01-01/80.1-32	Панели стеновые доборные ПСД1-4а	3	4300	
14	У-01-01/80.1-13	" ПСД1-В	2	4300	
		Монолитные железобетонные конструкции			
15	У-01-01/80.0-2	Колонна КМ5	6		
16	У-01-01/80.0-2	" КМ6	4		
		Детали			
	У-01-01/80.0-2	Соединительные элементы Ф22 А III ГОСТ 5781-82* Р=100	48	0.3	кг
		Водонасыщенные грунты			
		Сборные железобетонные конструкции			
1	У-01-01/80.1-11	Панели стеновые ПС1-3а	13	9500	
2	У-01-01/80.1-11	" ПС1-4	4	9500	
3	У-01-01/80.1-12	" ПС2-3	2	9400	
4	У-01-01/80.1-21	Балки Б5	4	6800	
5	У-01-01/80.1-21	" Б5	4	6800	
6	У-01-01/80.1-32	Плиты перекрытия П2-1	8	5800	
7	У-01-01/80.1-32	" П1-1	16	5800	
13	У-01-01/80.1-32	Панели стеновые доборные ПСД1-3а	3	4300	
14	У-01-01/80.1-13	ПСД1-4	2	4300	
		Монолитные железобетонные конструкции			
15	У-01-01/80.0-2	Колонна КМ5	6		
16	У-01-01/80.0-2	КМ6	4		
		Детали			
	У-01-01/80.0-2	Соединительные элементы Ф22 А III ГОСТ 5781-82* Р=100	48	0.3	кг

Ведомость расхода стали, кг

Марка изделия	Изделия арматурные								Изделия закладные		Общий расход
	Арматура класса							Всего	Ар-ра класса		
	А-I		А-III						А-III		
	ГОСТ 5781-82*								ГОСТ 5781-82		
	ф6	ф8	Итого	ф12	ф14	ф16	Итого		ф22	Итого	
Соед. каркасы	79.9	5.6	85.5	12.8	14.6	584.4	611.8	697.3	14.4	14.4	711.7

Спецификация арматурных изделий на соединительные каркасы и сетки

Форм.	Зона	Поз.	Обозначение	Наименование	К-во	Прим.
				Сборочные единицы		
А4		9	У-01-01/80.5-100	Каркас пространств. КП98	2	
А4		10	У-01-01/80.5-200	то же КП99	2	
А4		12	У-01-01/80.5-300	то же КП100	19	
А4		8	У-01-01/80.5-400	то же КП101	2	
А4		11	У-01-01/80.5-070	Сетка С115	4	
				Материалы		
				Бетон класса В25	8.4	м³

1. Разрезы 1-1; 2-2, узлы I ÷ IV см. серию У-01-01/80.0-2-05.
2. Установку соединительных элементов для приварки балок к колоннам см. деталь „А" по серии У-01-01/80.0-2-05 лист 4.
3. Заполнение вертикальных швов между панелями производить бетоном на расширяющемся портландцементе (РПЦ).

Привязан

Инв. N

Инв. N подл. | Подпись и дата | Взам. инв. N

ТП А-IV-600-476.90 КЖ			
ГИП Самитов			03.90
Нач. отд. Козлов			03.90
Н. контр. Климов			03.90
Гл. спец. Климов			03.90
Нач. гр. Смольянинова			03.90
Исполн. Тарасенкова			03.90
Заглубленный встроенный склад	Стадия: Р	Лист: 8	Листов:
Монтажная схема железобетонных конструкций и соединительных каркасов. Спецификация.	Гипрокоммундортранс г. Москва		

Копировал: СА 24637-02 11 Формат: А2

Альбом 3

ФОМ-1 (для 1-3 кл. зоны)

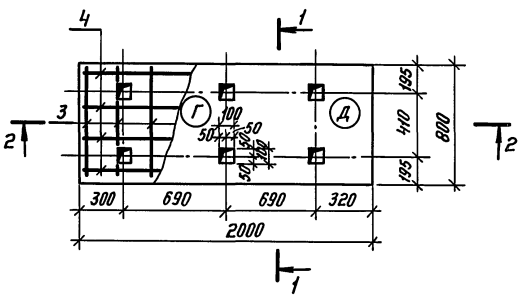

1-1

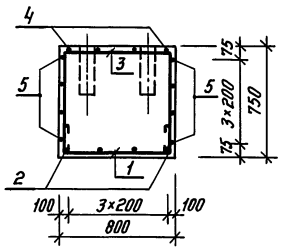

2-2

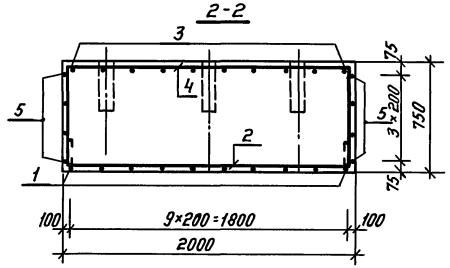

ФОМ-1 (для 4 кл. зоны)

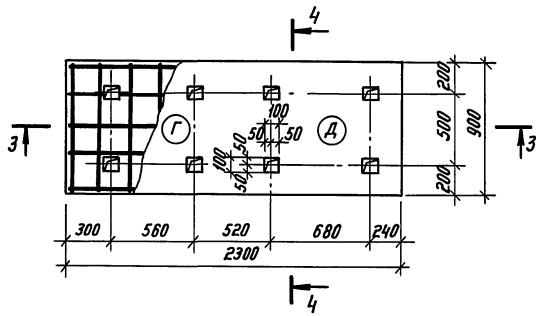

Спецификация арматурных изделий на ФОМ-1

Формат	Зона	Позиц.	Обозначение	Наименование	Кол.	Примеч.
				ФОМ 1 (для 1÷3 кл. зоны)		
				Детали		
Б4		1*	А-IV-600-476.90 - КЖ-9	ф10 AI ГОСТ 5781-82* Р=1310	10	0.8 кг
Б4		2*	" "	Р=2510	4	1.6 кг
Б4		3*	" "	ф12 AI ГОСТ 5781-82* Р=2310	10	2.1 кг
Б4		4*	" "	Р=3510	4	3.1 кг
				Материалы		
Б4		5	А-IV-600-476.90 - КЖ-9	ф 8 AI ГОСТ 5781-82*	22.4	п.м
				Бетон класса В15	1.2	м³
				ФОМ 1 (для 4 кл. зоны)		
				Детали		
Б4		6*	А-IV-600-476.90 - КЖ-9	ф10 AI ГОСТ 5781-82* Р=1410	12	0.9 кг
Б4		7*	"	Р=2960	5	1.8 кг
Б4		8*	"	ф12 AI ГОСТ 5781-82* Р=2410	12	2.1 кг
Б4		9*	"	Р=3810	5	3.4 кг
				Материалы		
Б4		10	А-IV-600-476.90 КЖ-9	ф 8 AI ГОСТ 5781-82*	29.0	п.м
				Бетон класса В15	1.6	м³

* Поз. 1...4, 6...9 - см. Ведомость деталей.

Спецификация арматурных изделий на колонны

Формат	Зона	Поз.	Обозначение	Наименование	Кол.	Примеч.
				КМ 5 - 6 шт.		
				Сборочные единицы		
А4		1	У-01-01/80.4-10000-04	Каркас пространственный КП 94-1	6	
А4		2	- 11000	КП 97	6	
А4		4	- 00100-05	Сетка С 93	24	
				Материал		
				Бетон класса В25	5.64	м³
				КМ 6 - 4 шт.		
				Сборочные единицы		
А4		1	У-01-01/80.4-10000-02	Каркас пространственный КП 94	4	
А4		3	- 00080	Каркас плоский КР 67	4	
А4		4	- 00100-05	Сетка С 93	16	
А4		5	- 00132-01	ф10 AIII ГОСТ 5781-82* Р=500	96	0.3 кг
				Материал		
				Бетон класса В25	3.76	м³

Ведомость деталей

Поз.	Эскиз
1	200, 760
2	200, 1960
3	700, 760
4	700, 1960

Ведомость деталей (продолжение)

Поз.	Эскиз
6	200, 860
7	200, 2260
8	700, 860
9	700, 2260

Ведомость расхода стали, кг

Марка элемента	Изделия арматурные								Всего
	Арматура класса								
	A-I					A-III			
	ГОСТ 5781-82*								
	ф6	ф8	ф10	ф12	Итого	ф10	ф16	Итого	
Колонны, КМ5, КМ6	54.2	128.0	—	—	182.2	28.8	427.2	456.0	638.2
ФОМ 1 (для 1,2,3 кл. зоны)	—	8.8	14.4	33.4	56.6	—	—	—	56.6
ФОМ 1 (для 4 кл. зоны)	—	11.5	17.7	40.4	69.6	—	—	—	69.6

3-3

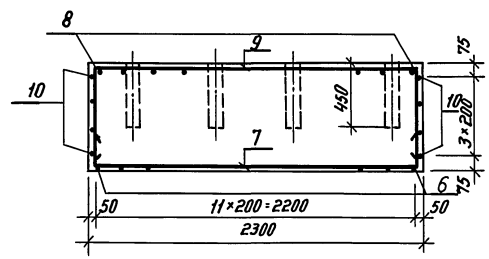

4-4

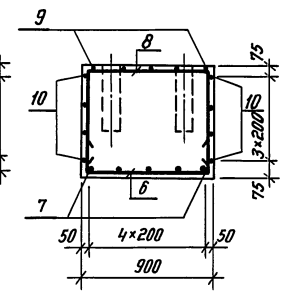

1. Данный лист смотреть совместно с листами КЖ-3, 8.
2. Арматуру, попадающую на отверстия - обрезать по месту.

Привязан

Инв. №

ТП А-IV-600-476.90 -КЖ

ГИП	Самитов		03.90	Заглубленный встроенный склад	Стадия	Лист	Листов
Нач. отд	Козлов		03.90		Р	9	
Гл. спец.	Климов		03.90				
Н. контр.	Климов		03.90	Фундамент под оборудование ФОМ-1. Спецификации. Ведомость расхода стали на ФОМ-1 и колонны КМ5 и КМ6	Гипрокоммундортранс г. Москва		
Нач. гр.	Смольянинова		03.90				
Исполн.	Тарасенков		03.90				

Копировал: С.Л 24637-02 12 Формат А2

Инв. № подл. | Подпись и дата | Взам. инв. №

Альбом 3

Схема расположения верхних арматурных сеток перекрытия

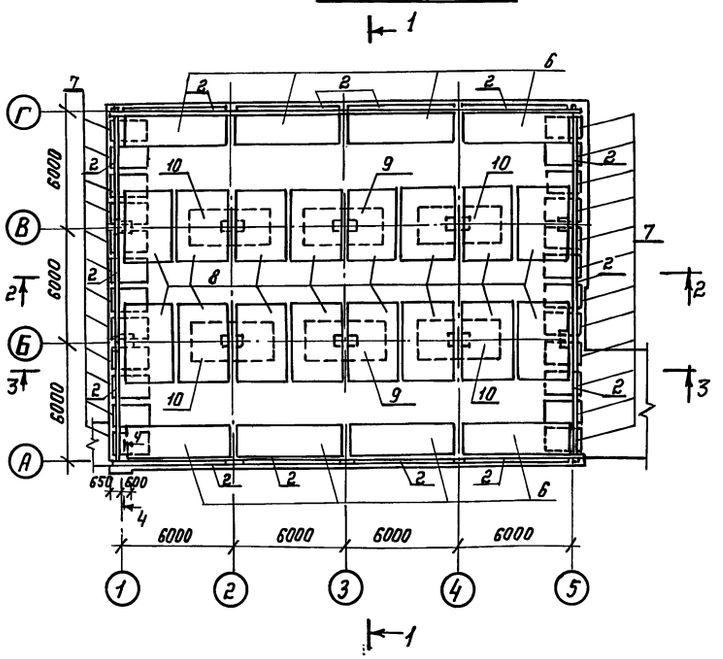

Схема расположения нижних арматурных сеток и каркасов перекрытия

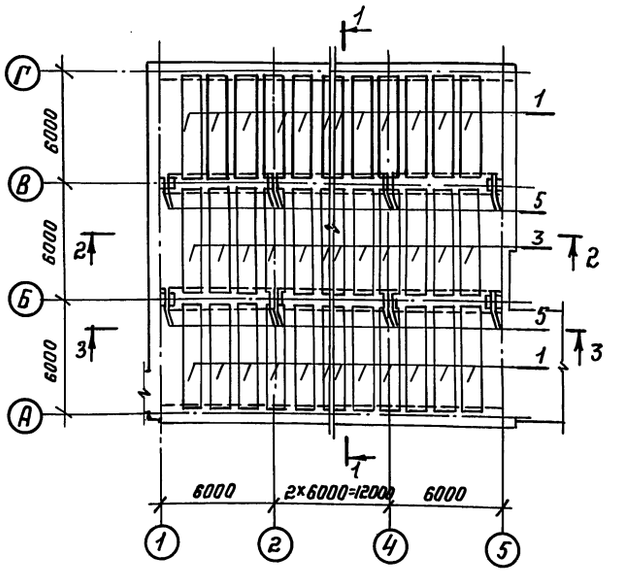

Спецификация арматурных изделий на монолитную часть покрытия

Форм.	Зона	Позиц.	Обозначение	Наименование	Кол.	Примеч.
				Сборочные единицы		
А4		1	У-01-01/80.5 -400. сб	Каркас пространствен. КП110	30	
А4		3	-400 сб	КП113	15	
А4		7	-500 сб	КП107	24	
А4		2	-060 сб	сетка арматурная С113	14	
А4		5	-050 сб	С112	25	
А4		6	-040 сб	С98	8	
А4		8	-050 сб	С103	16	
А4		9	-050 сб	С107	2	
А4		10	-050 сб	С109	4	
				Детали		
Б4		11	А-IV-600-476.90 КЖ-10	ф6 А III ГОСТ 5781-82* ℓ=1180	2	0.3 кг
Б4		12*		ф12 А III ГОСТ 5781-82* ℓ=1100	13	1.0 кг
Б4			У-01-01/80.0-2-06	ℓ=1600	160	1.4 кг

* поз. 12 см. Ведомость деталей

Ведомость деталей

Поз	Эскиз
12	300, 400

4-4

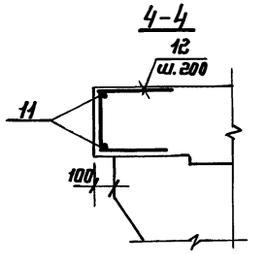

Ведомость расхода стали, кг

Марка элемента	Изделия арматурные											Всего
	Арматура класса											
	А-I				А-III							
	ГОСТ 5781-82*											
	ф6	ф8	ф10	Итого	ф6	ф12	ф14	ф20	ф22	ф25	Итого	
Монолитная часть покрытия	412.3	25.2	2019.2	2456.7	339.4	224.0	518.4	1728.0	4683.6	1131.9	8625.9	11082.0

1. Данный лист смотреть совместно с листом КЖ-8
2. Разрезы 1-1 ÷ 3-3 даны по серии У-01-01/80.0-2-06, лист 3

Привязан

Инв.№

				ТП А-IV-600-476.90 -КЖ			
ГИП	Самитов		03.90				
Н.отд.	Козлов		03.90	Заглубленный встроенный склад	Стадия	Лист	Листов
Н.контр.	Климов		03.90		Р	10	
Гл.спец.	Климов		03.90				
Рук.гр.	Смельянцева		03.90	Армирование монолитной части покрытия. Спецификация. Ведомость.	Гипрокоммундортранс г. Москва		
Исполнил	Тарасенкова		03.90				

Копировал: 24637-02 13 Формат: А2

Инв.№ подл. | Подпись и дата | Взам. инв.№

Альбом 3

Армирование монолитной стеновой панели МСП1

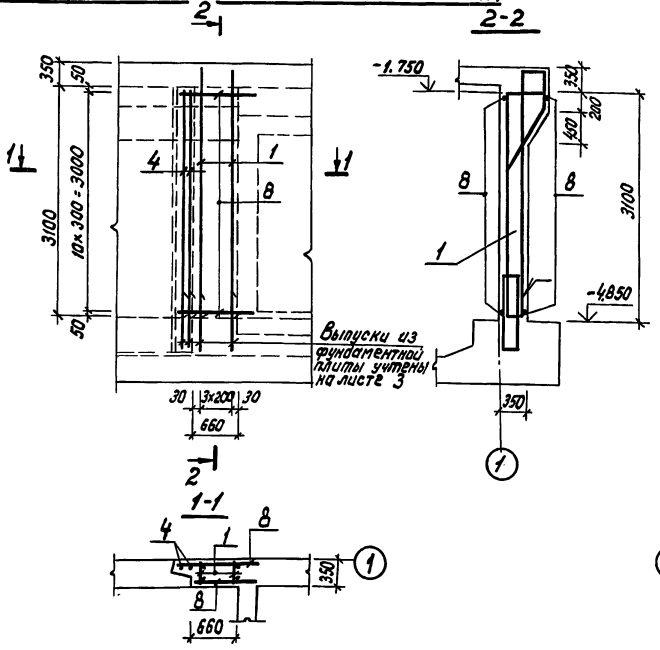

Армирование монолитной стеновой панели МСП2

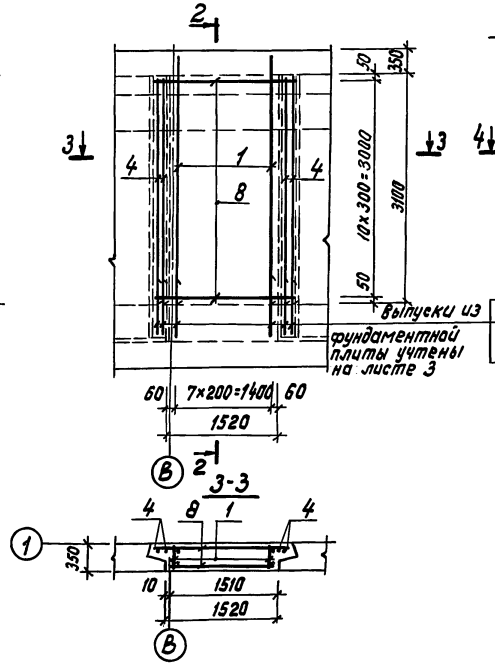

Армирование монолитной стеновой панели МСП3

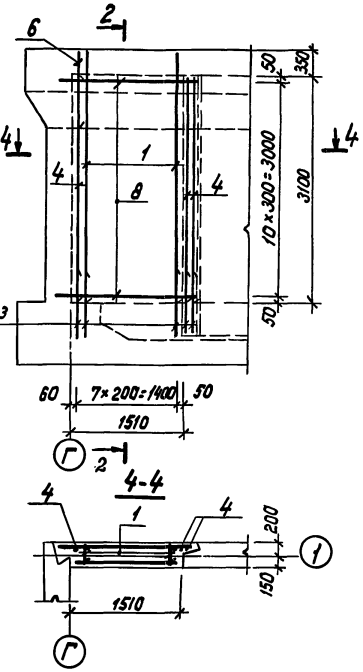

Ведомость деталей

Поз.	Эскиз
6	

Обрамление отверстий в монолитных стеновых панелях

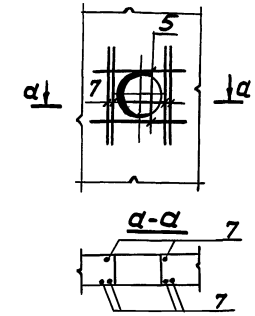

Армирование монолитной стеновой МСП4

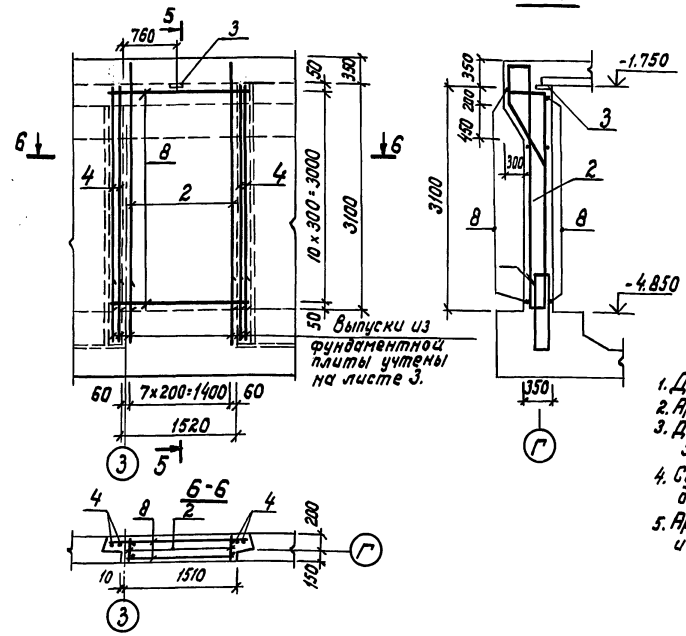

Ведомость расхода стали, кг

Марка элемента	Изделия арматурные									Изделия закладные					Общий расход
	Арматура класса								Всего	Арматура класса		Прокат марки		Всего	
	A-I		A-III							A-III		ст. 3 сп			
	ГОСТ 5781-82*									ГОСТ 5781-82*		ГОСТ 103-76*			
	Ф10	Итого	Ф6	Ф12	Ф16	Ф18	Ф20	Итого		Ф8	Итого	δ=6	Итого		
Монолитные стеновые панели МСП1÷МСП6 (сухие грунты)	106.5	106.5	61.2	111.6	121.1	110.4	303.5	773.2	879.7	0.2	0.2	2.6	2.6	2.8	882.5
Монолитные стеновые панели МСП1÷МСП6 (водонасыщ. грунты)	106.5	106.5	61.2	171.0	213.5	242.7	—	688.4	794.9	0.2	0.2	2.6	2.6	2.8	797.7

1. Данный лист смотреть совместно с листами КЖ-3, 12.
2. Арматуру, попадающую на отверстия, вырезать по месту.
3. До бетонирования монолитных стеновых панелей заложить закладные изделия по чертежам АР-13÷15.
4. Сварку каркасов поз. 1, 2 с выпусками из плиты производить по ГОСТ 14098-85-С23-Рэ
5. Армирование МСП5 аналогично МСП4, и МСП6 - аналогично МСП1.

Привязан

Инв. № подл. | Подпись и дата | Взам. инв. №

				ТП А-IV-600-476.90 -КЖ			
ГИП	Самитов		03.90	Заглубленный встроенный склад	Стадия	Лист	Листов
Нач. отд.	Назлов		03.90		Р	11	
Н. контр.	Климов		03.90				
Гл. спец.	Климов		03.90	Монолитные стеновые панели МСП1÷МСП6. Армирование. Ведомости.	Гипрокоммундортранс г. Москва		
Нач. гр.	Стольникова		03.90				
Исполн.	Тарасенкова		03.90				

Инв. №

24637-02 14

Формат А2

Альбом 3

Спецификация арматурных изделий на монолитные стеновые панели МСП1÷МСП6 (сухие грунты)

Форм.	Зона	Позиц.	Обозначение	Наименование	Количество на исполнение						Примеч.
				Сборочные единицы							
А3		1	А-IV-600-476.90 -КЖИ.6	Каркасы плоские КР-8	4	8	7	—	—	4	
А3		2	» -КЖИ.6-01	КР-9	—	—	—	8	8	—	
А4		3	1.400-6/76. Вып.1 л.84	Изделие закладное М4-1	—	—	—	1	1	—	
				Детали							
Б4		4	А-IV-600-476.90 -КЖ-12	Ф12 AIII ГОСТ 5781-82* ℓ=3080	2	4	3	4	4	3	2.7кг
Б4		5	» »	ℓ=1330	—	4	4	4	4	—	1.2кг
Б4		6*	» »	Ф16 AIII ГОСТ 5781-82* ℓ=1990	—	—	1	—	—	—	3.1кг
Б4		7	» »	Ф20 AIII ГОСТ 5781-82* ℓ=1830	—	6	6	6	6	—	4.5кг
				Материалы							
Б4		8	А-IV-600-476.90 -КЖ-12	Распределительная арматура Ф10 AI ГОСТ 5781-82*	23.3	38.8	38.7	28.8	38.8	23.3	п.м.
				Бетон класса В25	1.14	2.6	2.6	2.6	2.6	1.14	м³
				Марка элемента	МСП1	МСП2	МСП3	МСП4	МСП5	МСП6	

* Позицию 6 - см. ведомость деталей на листе КЖ-11.

Спецификация арматурных изделий на монолитные стеновые панели МСП1÷МСП6 (водонасыщенные грунты)

Форм.	Зона	Позиц.	Обозначение	Наименование	Количество на исполнение						Прим.
				Сборочные единицы							
А3		1	А-IV-600-476.90-КЖИ.6-01	Каркас плоский КР-9	4	8	7	—	—	4	
А3		2	» -КЖИ.6-02	КР-10	—	—	—	8	8	—	
А4		3	1.400-6/76, Вып.1 л.84	Изделие закладное М4-1	—	—	—	1	1	—	
				Детали							
Б4		4	А-IV-600-476.90 -КЖ-12	Ф12 AIII ГОСТ 5781-82 ℓ=3080	2	4	3	4	4	2	2.7кг
Б4		5	» »	ℓ=1330	—	4	4	4	4	—	1.2кг
Б4		6*	» »	Ф16 AIII ГОСТ 5781-82 ℓ=1990	—	—	1	—	—	—	3.1кг
Б4		7	» »	Ф16 AIII ГОСТ 5781-82* ℓ=1730	—	6	6	6	6	—	3.5кг
				Материалы							
Б4		8	А-IV-600-476.90 -КЖ-12	Распределительная арматура Ф10 AI ГОСТ 5781-82*	23.3	38.8	38.7	28.8	38.8	23.3	п.м.
				Бетон класса В25	1.14	2.6	2.6	2.6	2.6	1.14	м³
				Марка элемента	МСП1	МСП2	МСП3	МСП4	МСП5	МСП6	

Данный лист смотреть совместно с листами КЖ-3, 11.

Инв. № подл. | Подпись и дата | Взам. инв. №

				ТП А-IV-600-476.90 -КЖ		
Привязан:	ГИП	Самитов	03.90	Заглубленный Встроенный склад	Стадия	Лист	Листов
	Нач.отд.	Козлов	03.90		Р	12	
	Н. контр.	Климов	03.90				
	Гл. спец.	Климов	03.90	Монолитные стеновые панели МСП1÷МСП6. Спецификация.	Гипрокоммундортранс г. Москва		
	Нач. гр.	Стольникова	03.90				
Инв. №	Исполн.	Тарасенкова	03.90				

Копировал: Кучер 24637-02 15 формат А2

Альбом 3

Армирование железобетонных перегородок

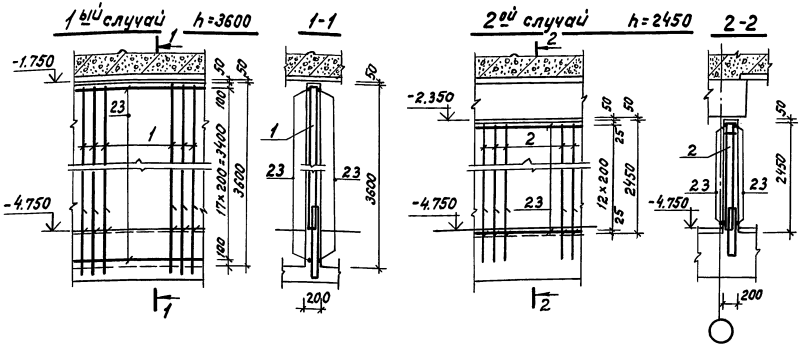

Дополнительное армирование дверных проемов в жел.-бет. перегородках

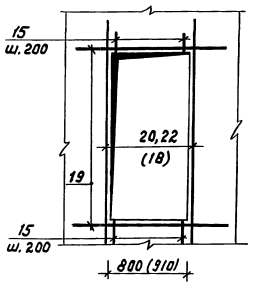

Дополнительное армирование больших отверстий в жел.-бет. перегородках

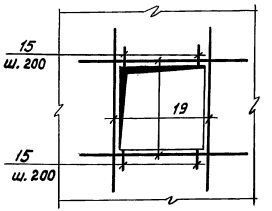

Армирование жел.-бет. бортика

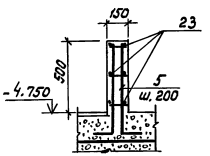

Армирование железобетонных шпонок вокруг дверных проемов

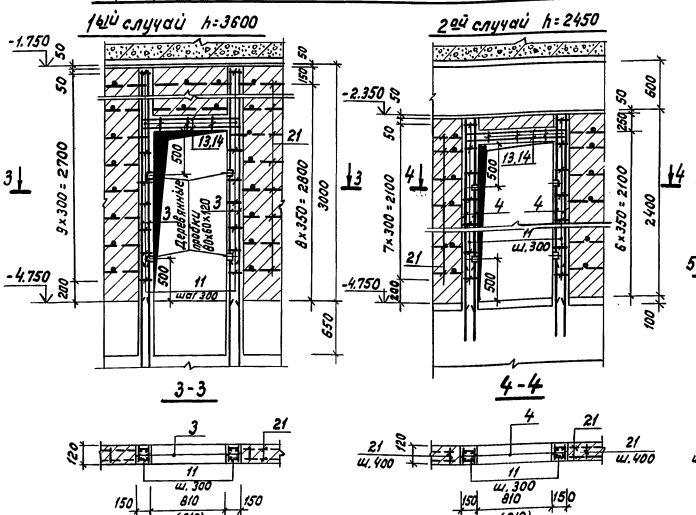

Армирование железобетонных шпонок

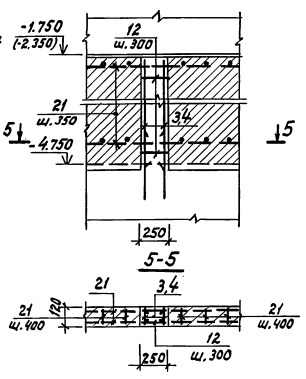

1. Данный лист смотреть совместно с листами АР-3 альб. 2 и КЖ-3,14.
2. Арматуру, попадающую на отверстия, – обрезать по месту.
3. Кирпичную кладку выполнить на растворе М-50.

Привязан:				ТП А-IV-600-476.90 -КЖ			
	ГИП	Самитов		03.90	Заглубленный встроенный склад	Стадия	Лист	Листов
	Нач.отд.	Козлов		03.90		Р	13	
	Н.контр.	Климов		03.90				
	Гл.спец.	Климов		03.90	Армокирпичные и железобетонные перегородки. Армирование.	Гипрокоммундортранс г. Москва		
	Нач.гр.	Смольянинова		03.90				
Инв. №	Исполн.	Тарасенкова		03.90				

Копировал: 24637-02 16 формат А2

Инв. № подл. | Подпись и дата | Взам. инв. №

Альбом 3

Деталь примыкания кирпичных перегородок к покрытию

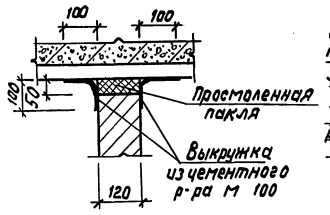

Детали крепления перегородок к балке

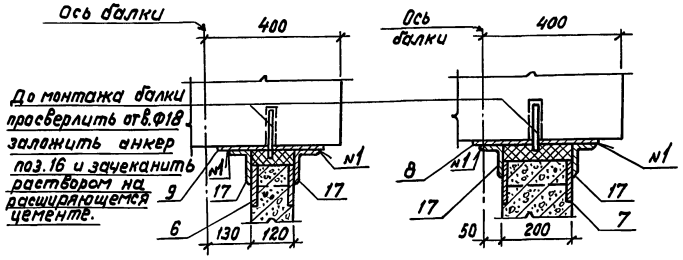

а-а

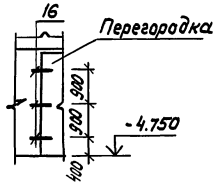

Детали крепления жел.-бет. шпонок и перегородок к покрытию

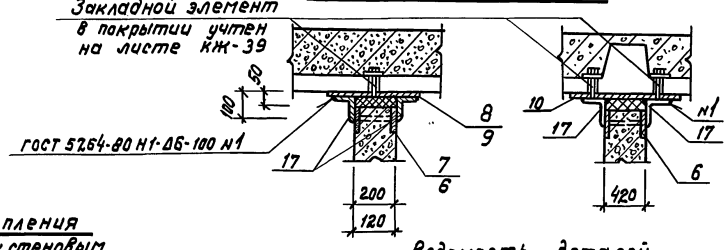

Деталь крепления перегородок к стеновым панелям и колоннам

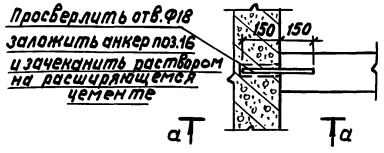

Ведомость деталей

Поз.	Эскиз
11	80 240 120 170
12	80 310 220 170
15	200 180
18	150 2800
20	150 2950
22	150 2500

Ведомость расхода стали, кг

Марка элемента		Изделия арматурные: Арматура класса А-I, ГОСТ 5781-82*: Ф6	Ф8	Ф12	Итого	А-III: Ф8	Ф12	Ф16	Ф25	Итого	Всего	Изделия закладные: Арматура класса А-I, ГОСТ 5781-82*: Ф6	А-III: Ф16	Всего	Прокат марки ст. 3сп, ГОСТ 103-76*: S=4	Итого	ГОСТ 8510-86: L100×63×7	Итого	Всего	Общий расход
I вариант	Армокирпичн. перегородки	138.7	—	106.1	244.8	24.5	291.2	—	—	315.7	560.5	1.3	26.5	27.8	26.2	26.2	19.8	19.8	46.0	606.5
	Ж.б. перегородки	—	1168.1 / 1209.1	—	1168.1 / 1209.1	712.8 / 736.5	—	193.6 / 181.6	469.2 / 516.8	1375.6 / 1435.0	2543.7 / 2644.1	0.6	26.0	26.6	15.4	15.4	12.6	12.6	28.0	2598.3 / 2698.7
II вариант	Армокирпичн. перегородки	117.0	—	83.8	200.8	21.6	207.6	—	—	229.2	430.0	1.2	23.0	24.2	24.2	24.2	18.0	18.0	42.2	496.4
	Ж.б. перегородки	—	1140.7 / 1209.6	—	1140.7 / 1209.6	739.7 / 751.7	—	186.8 / 174.0	516.8 / 564.4	1443.3 / 1490.1	2584.0 / 2699.7	0.6	24.5	25.1	15.4	15.4	12.6	12.6	28.0	2637.1 / 2752.8
III вариант	Армокирпичн. перегородки	128.3	—	90.8	219.1	22.6	211.2	—	—	233.8	452.9	1.3	21.5	22.8	26.2	26.2	19.8	19.8	46.0	521.7
	Ж.б. перегородки	—	1220.7 / 1262.7	—	1220.7 / 1262.7	743.5 / 755.1	—	193.6 / 181.6	469.2 / 564.4	1406.3 / 1501.1	2627.0 / 2763.8	0.6	24.5	25.1	15.4	15.4	12.6	12.6	28.0	2680.1 / 2816.9

Спецификация арматурных изделий на армокирпичные и железобетонные перегородки

Форм.	Зона	Позиц.	Обозначение	Наименование	Количество на исполнение						Прим.
				Сборочные единицы							
А3		1	А-IV-600-476.90 КЖИ.5-04	Каркас плоский КР 11	268/278	269/279	281/291	—	—	—	1,2 кл. зоны / 3,4 кл. зона
А3		2	" КЖИ.5-05	КР 12	37	49	37	—	—	—	
А3		3	" КЖИ.5-06	КР 13	—	—	—	16	10	12	
А3		4	" КЖИ.5-07	КР 14	—	—	—	30	30	30	
А3		5	" КЖИ.7	КР 15	16	16	16	—	—	—	
А4		6	" КЖИ.24	Изделие закладное МН-1	7	7	7	—	—	—	
А4		7	" КЖИ.24-01	МН-2	—	—	—	13	12	13	
				Детали							
А4		8	А-IV-600-476.90 КЖИ.25	Изделие закладное МН-3	—	—	—	11	10	11	
А4		9	КЖИ.25-01	МН-4	7	7	7	—	—	—	
А4		10	КЖИ.26-03	МН-18	—	—	—	2	2	2	
Б4		11*	А-IV-600-476.90 КЖИ.14	Ф12 А I ГОСТ 5781-82* ℓ=580	—	—	—	140	110	110	0.52 кг
Б4		12*	" "	ℓ=780	—	—	—	48	38	48	0.7 кг
Б4		13	" "	Ф12 А III ГОСТ 5781-82* ℓ=1200	—	—	—	20	16	16	1.1 кг
Б4		14	" "	ℓ=1100	—	—	—	16	16	16	1.0 кг
Б4		15*	" "	Ф8 А I ГОСТ 5781-82* ℓ=700	114/124	124/134	124/134	—	—	—	0.3 кг
Б4		16	" "	Ф16 А III ГОСТ 5781-82* ℓ=300	52	49	49	53	46	43	0.5 кг
Б4		18*	" "	ℓ=2950	8	4	8	—	—	—	4.7 кг
Б4		19	" "	ℓ=1900	48/52	52/56	48/52	—	—	—	3.0 кг
Б4		17	" "	Уголок Б-100×63×7 ГОСТ 8510-86 ст.3сп ГОСТ 535-88 ℓ=100	14	14	14	22	20	22	0.9 кг
Б4		20*	" "	Ф25 А III ГОСТ 5781-82* ℓ=3100	36/40	40/44	36/44	—	—	—	11.9 кг
Б4		22*		ℓ=2650	4	4	4	—	—	—	10.2 кг
				Материалы							
Б4		21	А-IV-600-476.90 КЖ-14	Распределительная арматура Ф6 А I ГОСТ 5781-82*	—	—	—	624.7	527.0	578.0	п.м.
Б4		23	А-IV-600-476.90 КЖ-14	Распределительная арматура Ф8 А I ГОСТ 5781-82*	2122.0 / 2193.7	2191.6 / 2263.6	2215.6 / 2287.6	—	—	—	п.м.
				Бетон класса В16	42.2 / 43.6	43.5 / 44.9	44.1 / 45.6	—	—	—	м3
				Бетон класса В15	—	—	—	2.51	1.94	2.04	м3
				Кирпич М 75	—	—	—	109.1	93.3	101.3	м2
Литер											
Марка					I вар.	II вар.	III вар.	I вар.	II вар.	III вар.	
					Жел.-бет. перегородки			Армокирпичн. перегородки			

* Поз. 11, 12, 15, 18, 20, 22 – см. ведомость деталей.

Данный лист смотреть совместно с листами КЖ-13,35.

Привязан	ГИП	Самитов		03.90	ТП А-IV-600-476.90 -КЖ		
	Нач.отд.	Козлов		03.90	Заглубленный вспомогательный склад	Стадия	Лист	Листов
	Н.контр.	Климов		03.90		Р	14	
	Гл.спец.	Климов		03.90	Армокирпичные и железобетонные перегородки. Спецификация. Ведомости.	Гипрокоммундортранс г. Москва		
	Нач.гр.	Стольянинова		03.90				
Инв. №	Исполн.	Тарасенкова		03.90				

Копировал: [illegible] 24637-02 17 формат А2

Инв. № подл. | Подпись и дата | Взам. инв. №

Альбом 3

Армирование верхней плиты

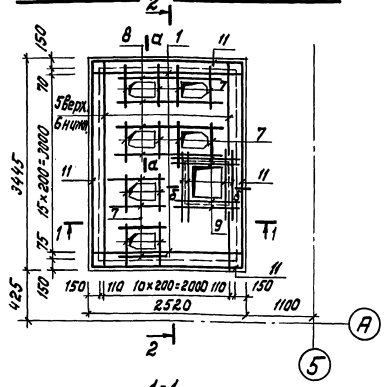

3-3

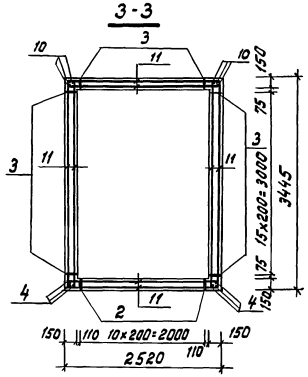

Ведомость деталей

Поз.	Эскиз
4	620
5	3390, 150
10	810

Спецификация арматурных изделий на фекальный резервуар

Формат	Зона	Поз.	Обозначение	Наименование	Кол.	Прим.
				Сборочные единицы		
А3		1	А-IV-600-476.90 КЖИ.9	Каркас плоский КР16	16	
А3		2	КЖИ.5-08	КР17	54	
А3		3	КЖИ.8	КР18	43	
				Детали		
Б4		4*	А-IV-600-476.90 КЖ-15	ФВАI ГОСТ 5781-82* ℓ=770	12	0.3 кг
Б4		10*	" "	ℓ=980	6	0.4 кг
				ФIOАIII ГОСТ 5781-82*		
Б4		5*		ℓ=3690	11	2.3 кг
Б4		6	" "	ℓ=3390	11	2.1 кг
				ФI2АIII ГОСТ 5781-82*		
Б4		7	" "	ℓ=1050	32	0.9 кг
Б4		8	" "	ℓ=2020	8	1.8 кг
Б4		9	" "	ФI6АIII ГОСТ 5781-82* ℓ=1730	8	2.7 кг
				Материалы		
Б4		11	А-V-600-476.90 КЖ-15	Распределительная арматура ФIOАI ГОСТ 5781-82*	111.1	п.м.
				Бетон класса В25	2.15	м³

* Позиции 4, 5, 10 - см. Ведомость деталей.

1-1

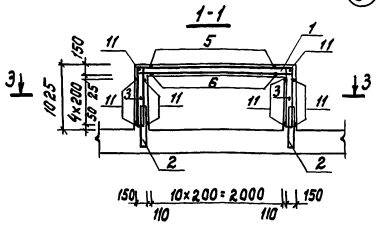

2-2

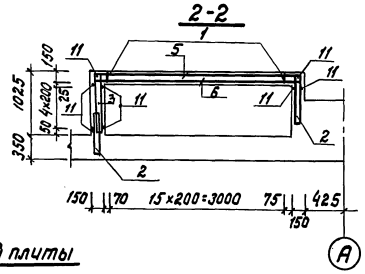

План выпусков из фундаментной плиты

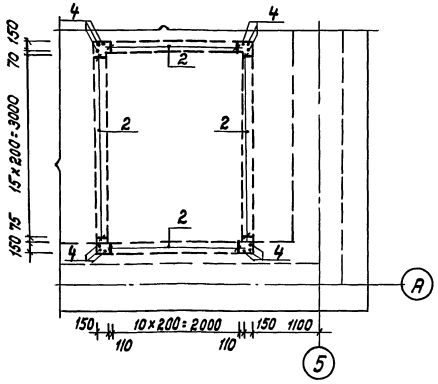

а-а

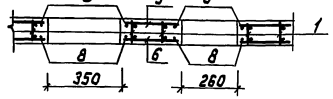

б-б

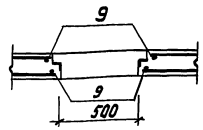

Ведомость расхода стали, кг

Марка элемента	Изделия арматурные							
	Арматура класса							Всего
	A-I	A-III						
	ГОСТ 5781-82*							
	Ф8	Ф10	Итого	Ф8	Ф10	Ф12	Ф16	Итого
Фекальный резервуар	6.0	68.9	74.9	27.4	144.0	119.4	21.6	312.4	387.3

1. Данный лист смотреть совместно с листами АР-11, альб. 2 и КЖ-3.
2. Арматуру, попадающую на отверстия, обрезать по месту.

					ТП А-IV-600-476.90		-КЖ
Привязан:							
	Гип	Самитов		03.90	Заглубленный встроенный склад	Стадия	Лист	Листов
	Нач. отд.	Козлов		03.90		Р	15	
	Н. контр.	К.Климов		03.90				
	Гл. спец.	К.Климов		03.90	Фекальный резервуар. Армирование. Спецификация. Ведомости.	Гипрокоммундортранс г. Москва		
	Нач. гр.	Стольникова		03.90				
Инв. №	Исполн.	Тарасенкова		03.90				

Копировал:

24637-02 18 Формат А2

Альбом 3

Спецификация изделий на металлическую рубашку резервуара

Формат	Зона	Поз.	Обозначение	Наименование	Кол.	Примеч.
				Детали		
БЧ		1	А-IV-600-476.90 КЖ-16	Лист 6-4х1572 ГОСТ 19904-74* Вст.3сп ГОСТ 16523-70* ℓ=2220	2	109.6 кг
БЧ		2	"	Лист 6-4х875 ГОСТ 19904-74* Вст.3сп ГОСТ 16523-70* ℓ=3137	2	86.2 кг
БЧ		3	"	То же ℓ=2220	2	61.0 кг
БЧ		4	"	Лист 6-4х1685 ГОСТ 19904-74* Вст.3сп ГОСТ 16523-70* ℓ=2220	1	117.5 кг
БЧ		5	"	Лист 6-4х1460 ГОСТ 19904-74* ℓ=2220 Вст.3сп ГОСТ 16523-70*	1	101.8 кг
БЧ		6	"	Полоса 6-5х60 ГОСТ 103-76* ℓ=2072 Ст.3 сп ГОСТ 535-88	1	4.88 кг
БЧ		7	"	Уголок 6-70х70х6 ГОСТ 8509-86 ℓ=875 Ст.3 сп ГОСТ 535-88	4	5.6 кг
БЧ		8	"	То же ℓ=2212	4	14.1 кг
БЧ		9	"	" ℓ=2997	4	18.2 кг
БЧ		10	"	Уголок 6-32х20х4 ГОСТ 8510-86 Ст.3сп ГОСТ 535-88 ℓ=875	18	1.33 кг
БЧ		11*	"	ФВАI ГОСТ 5781-82* ℓ=200	67	0.08 кг

Поз. 11* - см. ведомость деталей

Металлическая рубашка фекального резервуара

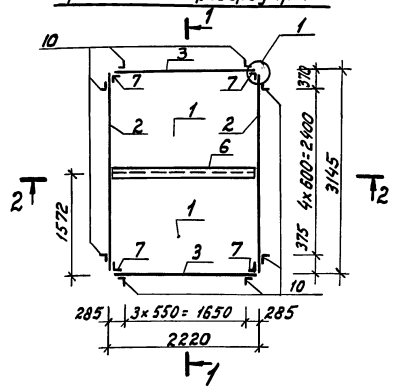

1-1

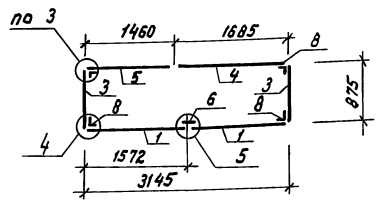

2-2

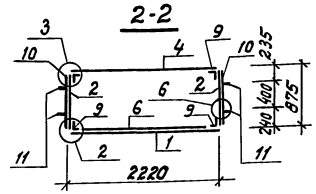

Перекрытие фекального резервуара

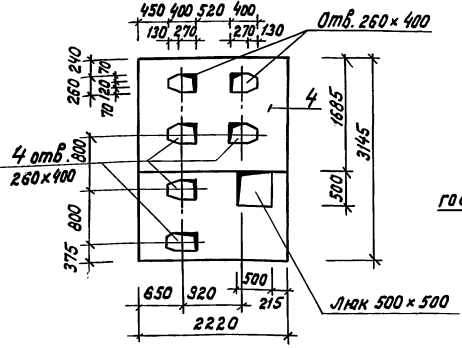

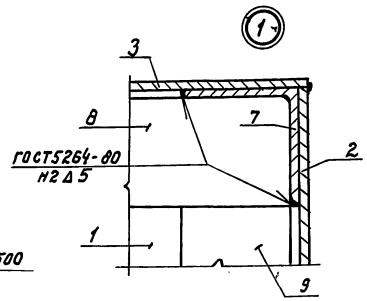

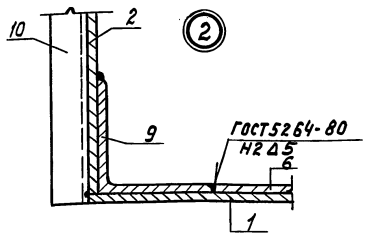

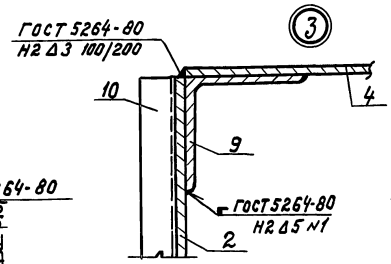

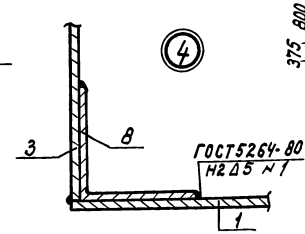

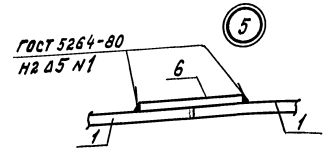

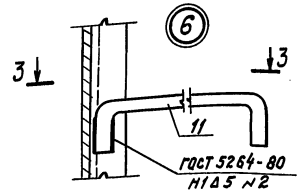

3-3

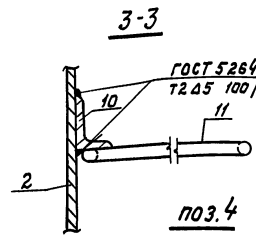

Поз. 4

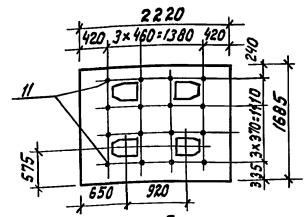

Поз. 5

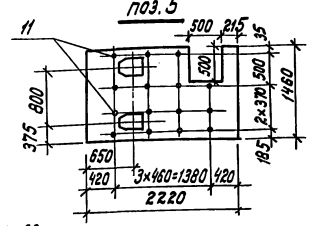

Ведомость расхода стали, кг

Марка элемента	Изделия арматурн.	Изделия металлические					
	Арматура класса	Прокат марки					Всего
	А-I	Вст3сп	Ст. 3сп				
	ГОСТ 5781-82*	ГОСТ 19904-74	ГОСТ 103-76	ГОСТ 8509-86	ГОСТ 8510-86	Итого	
	Ø8	Итого	d=4	δ=5	470х70х6	L32х20х4		
Фекальный резервуар	5.4	5.4	732.9	4.9	155.6	23.9	184.4	922.7

1. Дно рубашки уложить на свежеуложенный слой цементного раствора.
2. Стенки рубашки использовать как опалубку.
3. Закладные детали КПК и отверстия предусмотреть до бетонирования по чертежу АР-11 альбом 2. Детали приварить по контуру к стенам рубашки.
4. Металлическую рубашку очистить и окрасить изнутри железным суриком на олифе за 2 раза.
5. Сварку производить электродами Э42А по ГОСТ 9467-75 прочно-плотным швом.
6. В металлических листах поз. 4 и 5 после выполнения и обработки необходимых отверстий, сверху приварить крючки поз. 11 (см. эскизы поз. 4 и 5) для схватывания листов с бетоном перекрытия.

Ведомость деталей

Поз.	Эскиз
11	35 130 35

Привязан

Инв. №

ТП А-IV-600-476.90 КЖ			
Гип	Самитов		03.90
Нач. отд.	Козлов		03.90
Н. контр.	Климов		03.90
Гл. спец.	Климов		03.90
Нач. гр.	Стольникова		03.90
Исполн.	Тарасенкова		03.90
Заглубленный встроенный склад		Стадия: Р	Лист: 16	Листов:
Металлическая рубашка фекального резервуара. Спецификация. Ведомость		Гипрокоммундортранс г. Москва	

Инв. № подл. | Подпись и дата | Взам. инв. №

Копировал: 24637-02 19

Альбом 3

Маркировочная схема вытяжной камеры

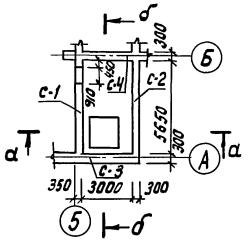

а - а

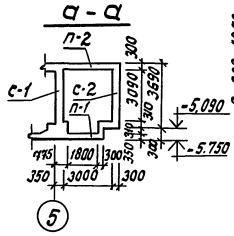

б - б

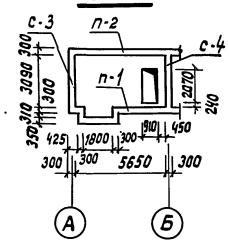

Армирование плиты П-1

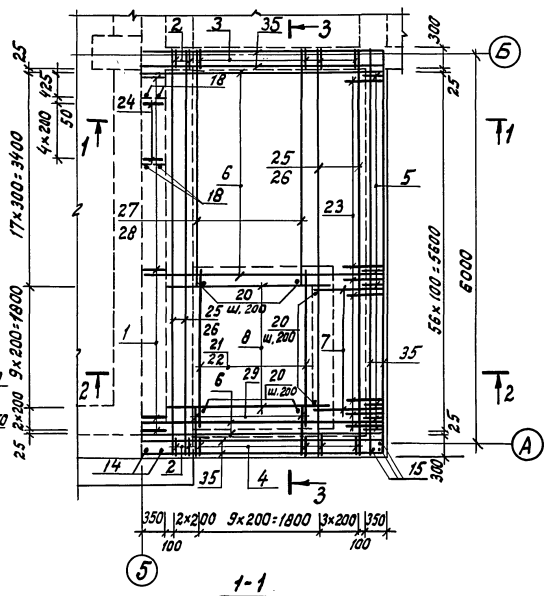

1 - 1

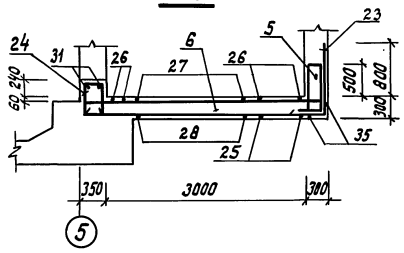

2 - 2

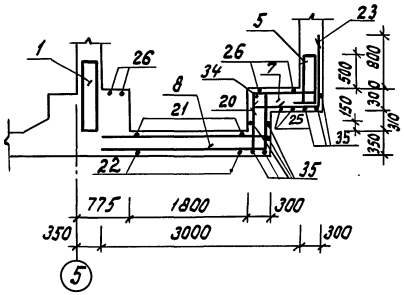

3 - 3

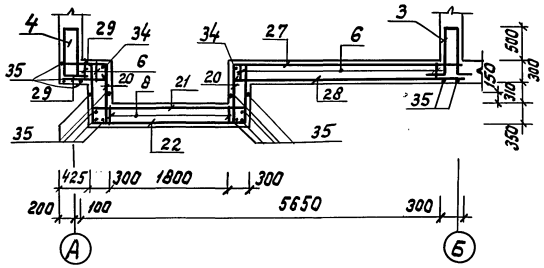

Армирование стены С-1

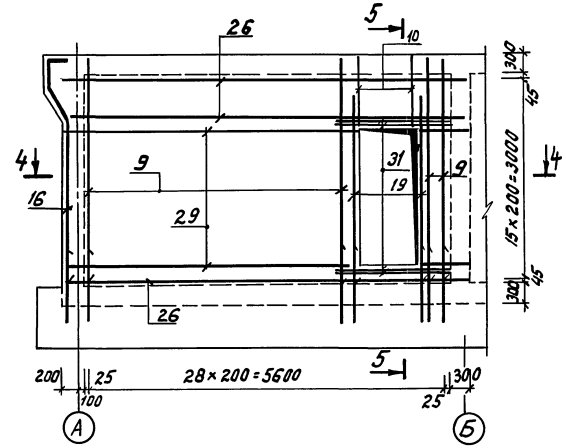

Армирование стены С-2

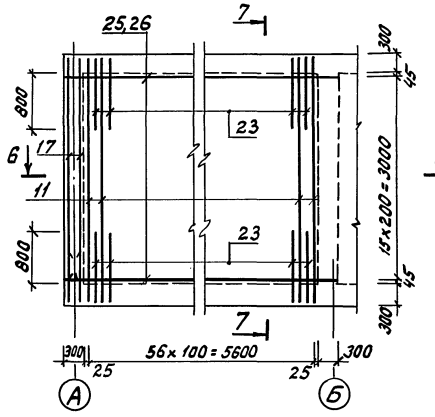

4 - 4

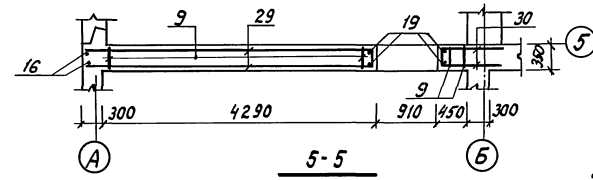

6 - 6

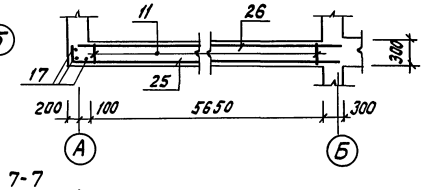

5 - 5

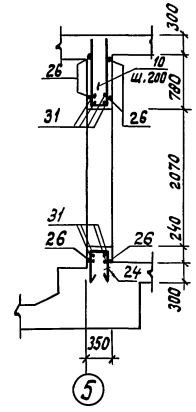

7 - 7

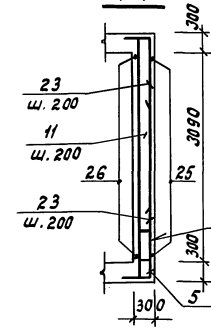

Данный лист смотреть совместно с листами АР-5, альб. 2 и КЖ-18,19.

Инв.№ подл. | Подпись и дата | Взам.инв.№

				ТП А-IV-600-476.90 -КЖ	
Привязан:	ГИП	Самитов	03.90	Заглубленный встроенный склад	Стадия Р; Лист 17; Листов
	Нач.отд.	Козлов	03.90		
	Н.контр.	Климов	03.90		
	Гл.спец.	Климов	03.90	Вытяжная камера. Армирование плиты П-1, стен С-1, С-2.	Гипрокоммунспецстрой г. Москва
Инв.№	Нач.гр.	Стальянникова	03.90		
	Исполн.	Герасенкова	03.90		

Копировал: Тыс 24637-02 20 формат А2

Альбом 3

Армирование стены С-3

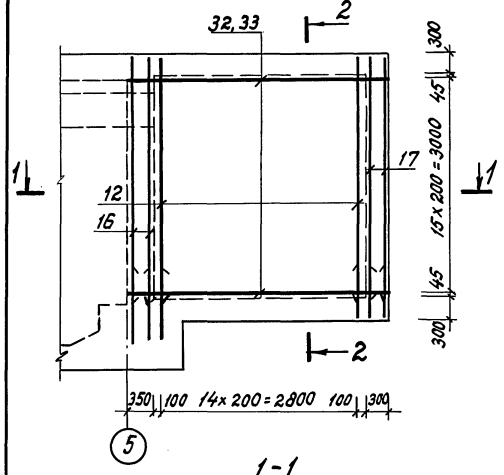

1-1

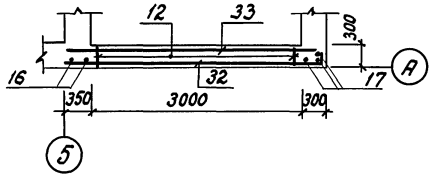

Армирование стены С-4

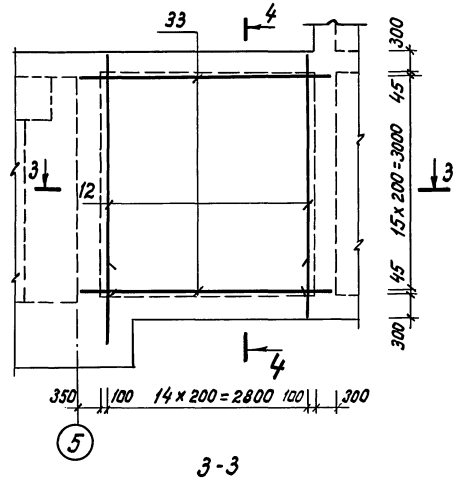

3-3

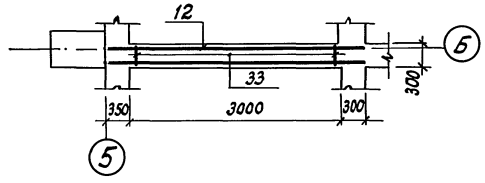

Армирование плиты П-2

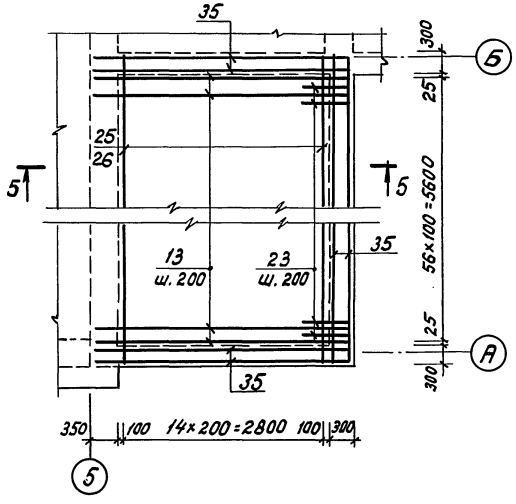

2-2

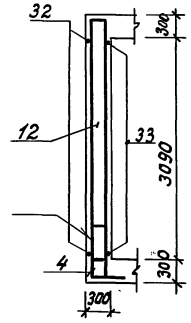

4-4

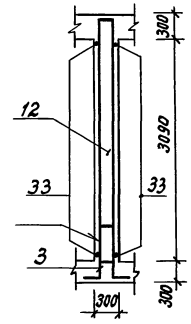

5-5

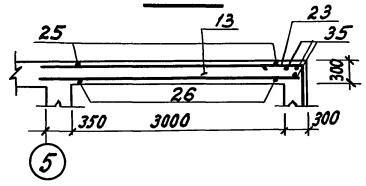

Спецификация арматурных изделий на вытяжную камеру

Форм.	Зона	Поз.	Обозначение	Наименование	Кол.	Прим.
				Сухие грунты		
				Сборочные единицы		
А3		1	А-IV-600-476.90 КЖИ.4-02	Каркас плоский КР3	24	
А3		2	КЖИ.5-09	КР 19	4	
А3		3	КЖИ.7-01	КР 20	13	
А3		4	КЖИ.10	КР 21	13	
А3		5	КЖИ.10-01	КР 22	29	
А3		6	КЖИ.8-01	КР 23	19	
А3		7	КЖИ.9-01	КР 24	10	
А3		8	КЖИ.8-02	КР 25	10	
А3		9	КЖИ.4-03	КР 26	24	
А3		10	КЖИ.4-04	КР 27	5	
А3		11	КЖИ.8-03	КР 28	29	
А3		12	КЖИ.8-03	КР 28	30	
А3		13	КЖИ.8-05	КР 30	29	
				Детали		
Б4		14	А-IV-600-476.90 КЖ-18	Ф12 AIII ГОСТ 5781-82 *ℓ=1000	2	0.9 кг
Б4		15*	— " —	ℓ=1000	3	0.9 кг
Б4		16*	— " —	ℓ=3630	2	3.2 кг
Б4		17	— " —	ℓ=3350	3	3.0 кг
Б4		20	— " —	ℓ=940	28	0.8 кг
Б4		21	— " —	ℓ=2380	9	2.1 кг
Б4		25*	— " —	ℓ=6400	35	5.7 кг
Б4		26	— " —	ℓ=6200	47	5.5 кг
Б4		27*	— " —	ℓ=3900	9	3.5 кг
Б4		28	— " —	ℓ=3700	9	3.3 кг
Б4		29	— " —	ℓ=4790	22	4.3 кг
Б4		30	— " —	ℓ=1000	22	0.9 кг
Б4		32*	— " —	ℓ=3850	16	3.4 кг
Б4		33	— " —	ℓ=3630	48	3.2 кг

Данный лист смотреть совместно с листами 17,19.

Инв.№ подл. | Подпись и дата | Взам.инв.№

					ТП А-IV-600-476.90		-КЖ
Привязан		ГИП	Самитов	03.90	Заглубленный встроенный склад	Стадия	Лист	Листов
		Нач.отд.	Козлов	03.90		Р	18	
		Н.контр.	Климов	03.90				
		Гл.спец.	Климов	03.90	Вытяжная камера. Армирование плиты П-2, стен С-3, С-4. Спецификация (начало)	Гипрокоммундортранс г. Москва		
Инв.№		Нач.гр.	Стольникова	03.90				
		Исполн.	Тарасенкова	03.90				

Копировал: Ко 24637-02 21 формат А2

Альбом 3

Спецификация арматурных изделий на вытяжную камеру (продолжение)

Формат	Зона	Поз.	Обозначение	Наименование	Кол.	Прим.
БЧ		18	А-IV-600-476.90 КЖ-19	Ф20А III ГОСТ 5781-82* ℓ=1000	4	2.5 кг
БЧ		19	—"—	ℓ=2900	4	7.2 кг
БЧ		31	—"—	ℓ=2100	8	5.2 кг
БЧ		22*	—"—	Ф12А I ГОСТ 5781-82* ℓ=4330	9	3.9 кг
БЧ		24*	—"—	ℓ=1640	5	1.5 кг
БЧ		34	—"—	Ф14А III ГОСТ 5781-82* ℓ=3000	3	3.6 кг
				Материалы		
БЧ		35	А-IV-600-476.90 КЖ-19	Ф8А I ГОСТ 5781-82	113.7	п. м.
				Бетон класса В25	32.1	м3
			Водонасыщенные грунты			
				Сборочные единицы		
А3		1	А-IV-600-476.90 КЖЧ4-02	Каркас плоский КР3	24	
А3		2	КЖЧ.5-09	КР19	4	
А3		3	КЖЧ.7-01	КР20	13	
А3		4	КЖЧ.10	КР21	13	
А3		5	КЖЧ.10	КР21	29	
А3		6	КЖЧ.8-01	КР23	19	
А3		7	КЖЧ.9-01	КР24	10	
А3		8	КЖЧ.8-02	КР25	10	
А3		9	КЖЧ.4-03	КР26	24	
А3		10	КЖЧ.4-04	КР27	5	
А3		11	КЖЧ.8-04	КР29	29	
А3		12	КЖЧ.8-03	КР28	30	
А3		13	КЖЧ.8-05	КР30	29	
				Детали		
БЧ		14	А-IV-600-476.90 КЖ-19	Ф12А III ГОСТ 5781-82* ℓ=1000	2	0.9 кг
БЧ		15*	—"—	ℓ=1000	3	0.9 кг
БЧ		16*	—"—	ℓ=3630	2	3.2 кг
БЧ		17	—"—	ℓ=3350	3	3.0 кг
БЧ		20	—"—	ℓ=940	28	0.8 кг
БЧ		21	—"—	ℓ=2380	9	2.1 кг
БЧ		23*	—"—	ℓ=1570	56	1.4 кг
БЧ		25*	—"—	ℓ=6400	35	5.7 кг
БЧ		26	—"—	ℓ=6200	47	5.5 кг
БЧ		27*	—"—	ℓ=3900	9	3.5 кг
БЧ		28	—"—	ℓ=3700	9	3.3 кг
БЧ		29*	—"—	ℓ=4790	22	4.3 кг
БЧ		30*	—"—	ℓ=1000	22	0.5 кг
БЧ		32*	—"—	ℓ=3850	16	3.4 кг
БЧ		33	—"—	ℓ=3630	48	3.2 кг

окончание

Формат	Зона	Поз.	Обозначение	Наименование	Кол.	Прим.
БЧ		18	А-IV-600-476.90 КЖ-19	Ф20А III ГОСТ 5781-82* ℓ=1000	4	2.5 кг
БЧ		19	—"—	ℓ=2900	4	7.2 кг
БЧ		31	—"—	ℓ=2100	8	5.2 кг
БЧ		22*	—"—	Ф12А I ГОСТ 5781-82* ℓ=4330	9	3.9 кг
БЧ		24*	—"—	ℓ=1640	5	1.5 кг
БЧ		34	—"—	Ф14А III ГОСТ 5781-82* ℓ=3000	3	3.6 кг
				Материалы		
БЧ		35	А-IV-600-476.90 КЖ-19	Ф8А I ГОСТ 5781-82*	113.7	п. м.
				Бетон класса В25	32.1	м3

* Позиции 15, 16, 22÷25, 27, 32 - см. ведомость деталей 29, 30

Ведомость деталей

Поз.	Эскиз
15	200, 800
16	500, 470, 2380, 200, 1300
22	920, 2340, 920
23	500, 1070
24	600, 290
25	200, 6200
27	200, 3700
29	250, 4540
30	250, 750
32	3600, 250

Ведомость расхода стали, кг

Марка элемента	Изделия арматурные										Всего
	Арматура класса										
	А-I			А-III							
	ГОСТ 5781-82*										
	Ф8	Ф12	Итого	Ф6	Ф8	Ф12	Ф14	Ф16	Ф20	Итого	
Вытяжная венткам. (сухие грунты)	44.9	42.6	87.5	149.1	71.8	1922.4	10.8	174.1	80.4	2408.0	2496.1
Вытяжная венткам. (водонасыщ. грунты)	44.9	42.6	87.5	108.7	128.1	2011.8	10.8	174.1	80.4	2513.9	2601.4

1. Данный лист смотреть совместно с листами 17, 18.
2. Каркасы поз. „1", „9", „10" устанавливать бо́льшим диаметром наружу.
3. Сварные соединения арматуры выполнять по ГОСТ 14098-85-С23-Рэ.

Инв. № подл. | Подпись и дата | Взам. инв. №

					ТП А-IV-600-476.90	КЖ
Привязан:						
	Гип	Самитов		03.90	Заглубленный встроенный склад	Стадия: Р; Лист: 19; Листов:
	Нконтр.	Козлов		03.90		
	Н. контр.	Климов		03.90		
	Гл. спец.	Климов		03.90	Вытяжная камера. Спецификация (окончание). Ведомости.	Гипронигрунд-спецстрой г. Москва
	Нач. гр.	Столяжникова		03.90		
Инв. №	Исполн.	Тарасенкова		03.90		

Копировал: Чкш 24637-02 22 Формат А2

Альбом 3

Маркировочная схема тамбура входа №1

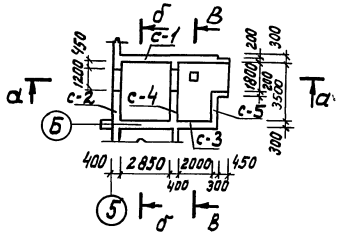

Армирование плиты П-1

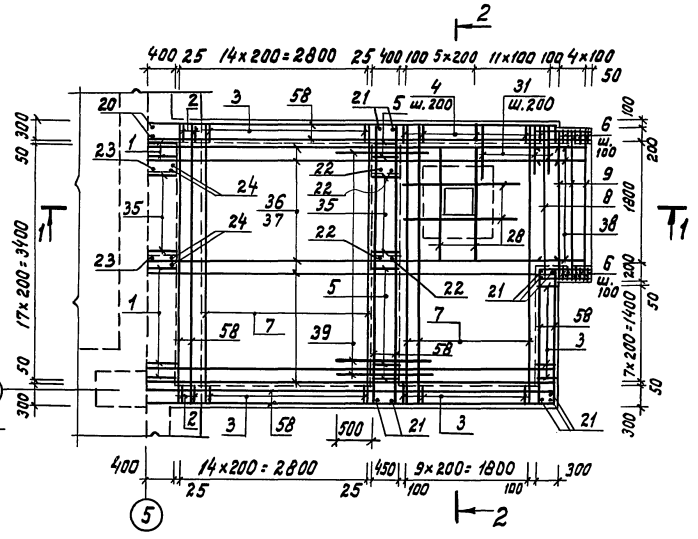

Армирование стены С-1

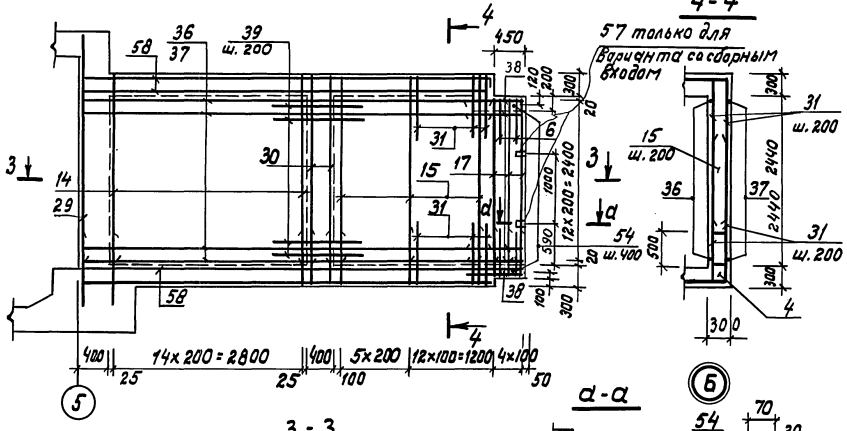

а-а

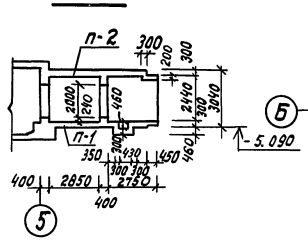

1-1

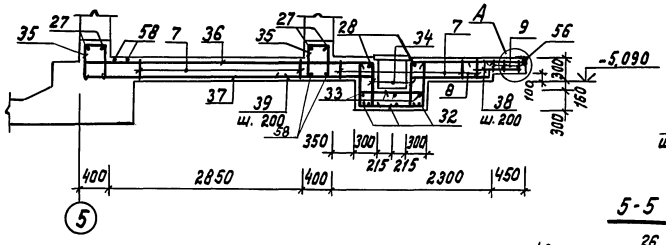

3-3

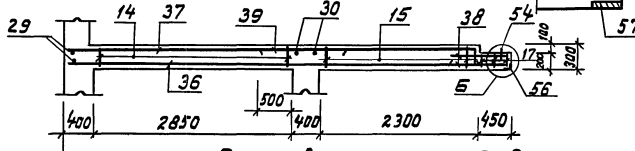

а-а

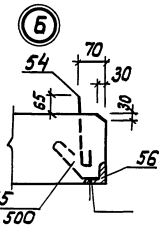

б-б

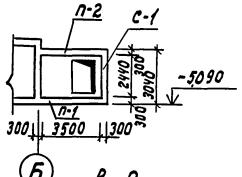

6-6

Армирование стены С-2

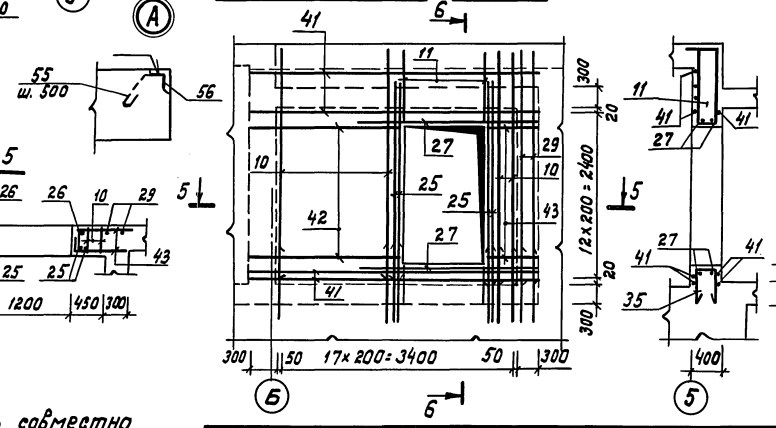

В-В

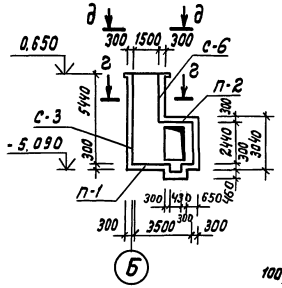

2-2

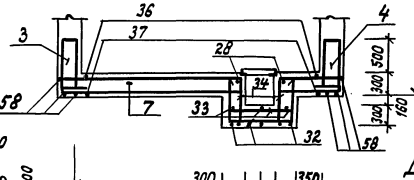

5-5

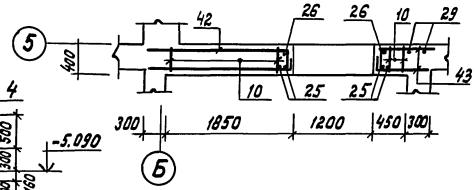

д-д

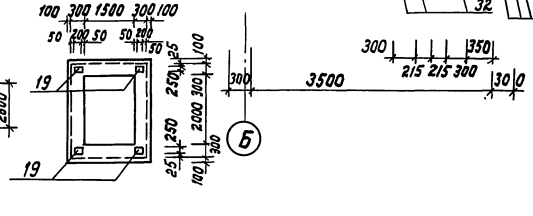

г-г

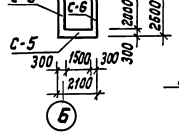

Данный лист смотреть совместно с листами АР-5, альб. 2 и КЖ-21÷23.

				ТП А-IV-600-476.90	КЖ
Привязан:	ГИП	Самитов	03.90	Заглубленный встроенный склад. Тамбур входа №1. Армирование плиты П-1, стен С-1, С-2.	Стадия: Р; Лист: 20; Листов:
	Нач. отд.	Козлов	03.90		
	Н. контр.	Климов	03.90		
	Гл. спец.	Климов	03.90		
	Нач. гр.	Стольникова	03.90		Гипрокоммундортранс г. Москва
Инв. №	Исполн.	Тарасенкова	03.90		

Инв. № подл. | Подпись и дата | Взам. инв. №

Копировал: Чоч 24637-02 23 Формат А2

Альбом 3

Армирование стены С-3

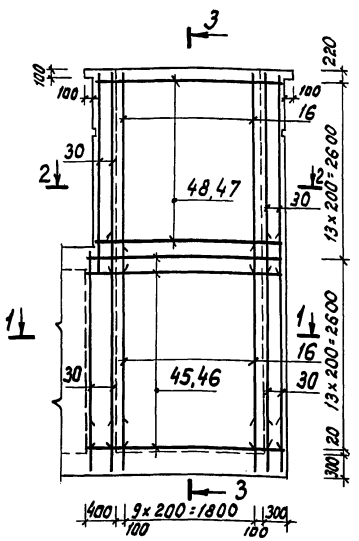

3-3

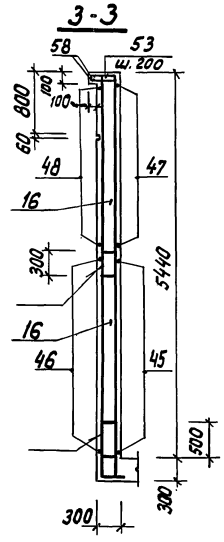

1-1

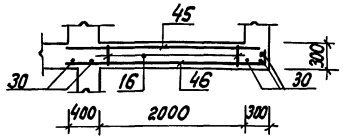

2-2

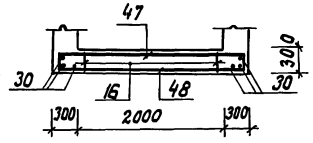

Армирование стены С-4

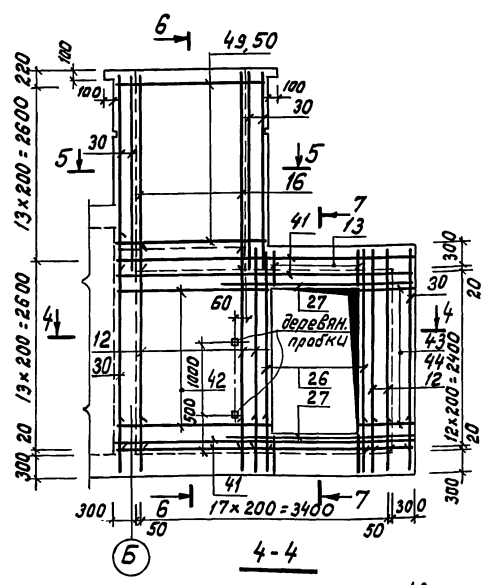

4-4

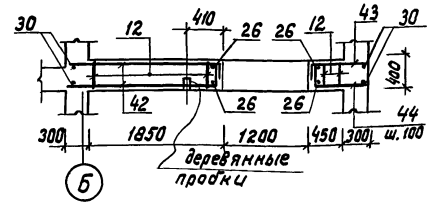

6-6

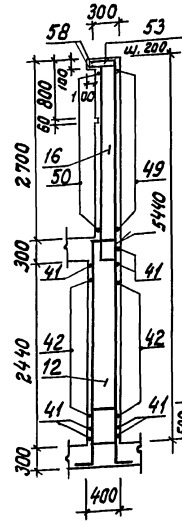

7-7

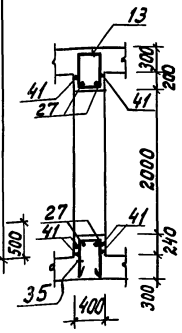

5-5

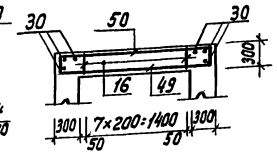

Армирование стены С-5

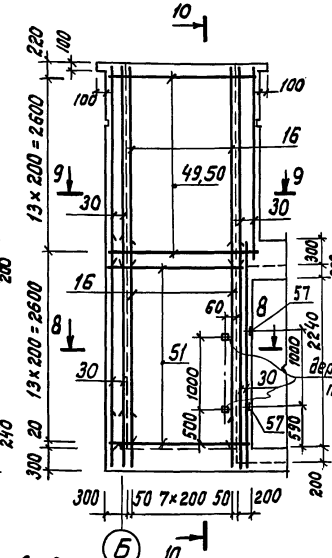

10-10

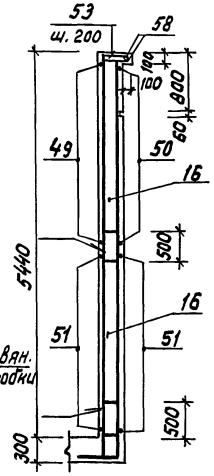

8-8

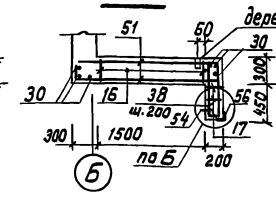

9-9

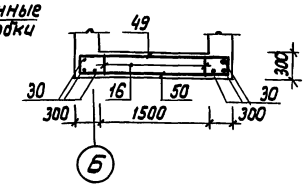

Армирование стены С-6

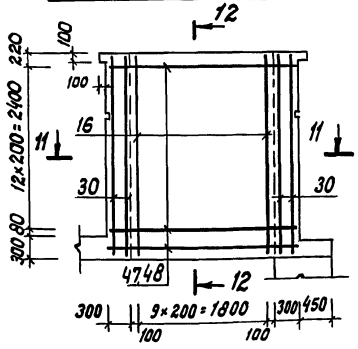

12-12

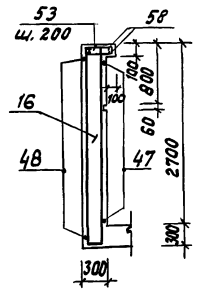

11-11

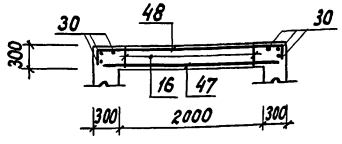

Армирование плиты П-2

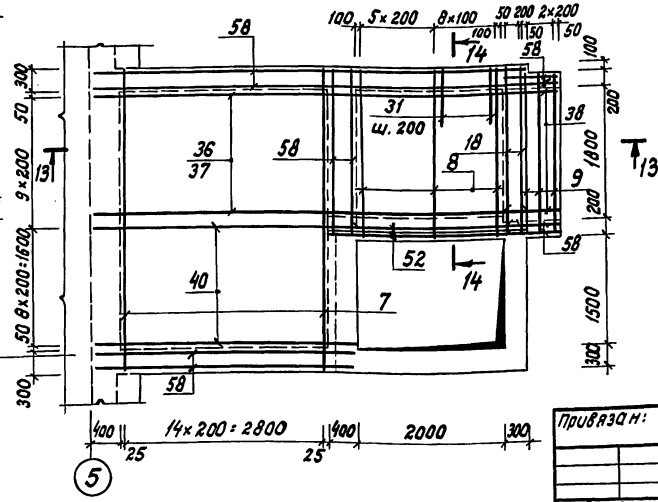

13-13

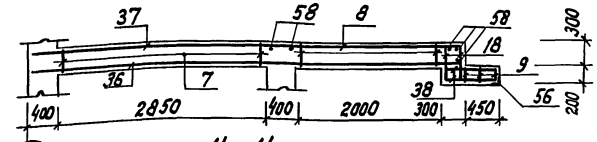

14-14

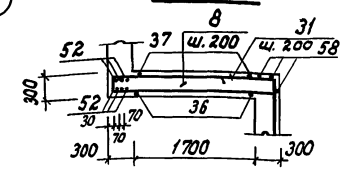

Данный лист смотреть совместно с листами 20, 22, 23.

					ТП А-IV-600-476.90	КЖ	
Привязан:							
	ГИП	Самитов		03.90	Заглубленный встроенный склад	Стадия	Лист	Листов
	Нач. отд.	Козлов		03.90		Р	21	
	Н. контр.	Климов		03.90				
	Гл. спец.	Климов		03.90	Тамбур входа №1 Армирование стен С-3÷С6, плиты П-2.	Гипрокоммундортранс г. Москва		
Инв. №	Нач. гр.	Стольникова		03.90				
	Исполн.	Тарасенкова		03.90				

Инв. № подл. | Подпись и дата | Взам. инв. №

Копировал: Кач 24637-02 24 Формат А2

Альбом 3

Спецификация арматурных изделий на тамбур входа №1

Форм.	Зона	Поз.	Обозначение	Наименование	Кол.	Примеч.
				Сухие грунты		
				Сборочные единицы		
А3		1	А-IV-600-476.90 КЖИ.4-05	Каркас плоский КР31	11	
А3		2	КЖИ.5-09	КР19	4	
А3		3	КЖИ.10	КР21	44	
А4		4	КЖИ.18	КР32	11	
А3		5	КЖИ.7-02	КР33	11	
А3		6	КЖИ.12	КР34	14	
А3		7	КЖИ.11	КР35	28	
А3		8	КЖИ.11-01	КР36	11	
А3		9	КЖИ.9-02	КР37	6	
А3		10	КЖИ.8-06	КР38	11	
А3		11	КЖИ.8-07	КР39	7	
А3		12	КЖИ.8-08	КР40	11	
А3		13	КЖИ.8-09	КР41	7	
А3		14	КЖИ.12-01	КР42	15	
А3		15	КЖИ.12-02	КР43	11	
А3		16	КЖИ.5-10	КР44	36	
А3		17	КЖИ.12-03	КР45	6	
А3		18	КЖИ.5-11	КР46	2	
А4		19	КЖИ.44	Изделие закладное МН-19	4	
А3		20	КЖИ.5-12	Каркас плоский КР47	18	
А4		57	КЖИ.28-01	Изделие закладное МН-17	4	только для сборного вх.
				Детали		
				Ф12 А III ГОСТ 5781-82*		
БЧ		21*	А-IV-600-476.90 КЖ-22	ℓ = 950	10	0.8 кг
БЧ		29	—"—	ℓ = 3400	2	3.0 кг
БЧ		30	—"—	ℓ = 2980	22	2.7 кг
БЧ		31*	—"—	ℓ = 1700	24	1.5 кг
БЧ		36	—"—	ℓ = 5930	40	5.3 кг
БЧ		37*	—"—	ℓ = 6100	40	5.4 кг
БЧ		38	—"—	ℓ = 730	88	0.6 кг
				Ф12 А III ГОСТ 5781-82*		
БЧ		39	А-IV-600-476.90 КЖ-22	ℓ = 1300	29	1.2 кг
БЧ		40	—"—	ℓ = 3600	18	3.2 кг
БЧ		41	—"—	ℓ = 4100	16	3.6 кг
БЧ		42*	—"—	ℓ = 2350	40	2.1 кг
БЧ		43*	—"—	ℓ = 950	30	0.8 кг
БЧ		45	—"—	ℓ = 2700	14	2.4 кг
БЧ		46*	—"—	ℓ = 2850	14	2.5 кг
БЧ		47	—"—	ℓ = 2580	26	2.3 кг
БЧ		48*	—"—	ℓ = 2940	27	2.6 кг
БЧ		49	—"—	ℓ = 2080	27	1.9 кг
БЧ		50*	—"—	ℓ = 2440	27	2.2 кг
БЧ		51*	—"—	ℓ = 2160	26	1.9 кг
БЧ		52	—"—	ℓ = 2650	6	2.4 кг
БЧ		28		Ф14 А III ГОСТ 5781-82* ℓ = 1500	4	1.8 кг
БЧ		44*	—"—	Ф16 А III ГОСТ 5781-82* ℓ = 950	20	1.5 кг
			—"—	Ф18 А III ГОСТ 5781-82*		
БЧ		24	—"—	ℓ = 1000	4	2.0 кг
БЧ		25	—"—	ℓ = 3000	4	6.0 кг
БЧ		27	—"—	ℓ = 2000	8	4.0 кг
				Ф25 А III ГОСТ 5781-82*		
БЧ		22*	—"—	ℓ = 1300	4	5.0 кг
БЧ		23	—"—	ℓ = 1000	2	3.9 кг
БЧ		26	—"—	ℓ = 2720	6	10.5 кг
БЧ		55*	—"—	Ф8 А I ГОСТ 5781-82* ℓ = 380	18	только для монолит. вх.
			—"—	Ф10 А I ГОСТ 5781-82*		
БЧ		32*	—"—	ℓ = 2550	12	1.6 кг
БЧ		33*	—"—	ℓ = 1130	6	0.7 кг
БЧ		34*	—"—	ℓ = 1050	8	0.7 кг
БЧ		53*	—"—	ℓ = 940	36	0.6 кг
БЧ		35*	—"—	Ф12 А I ГОСТ 5781-82* ℓ = 1490	14	1.3 кг
БЧ		54	А-IV-600-476.90 КЖИ.37	Анкер	14	
БЧ		59	А-IV-600-476.90 КЖ-22	Ф12 А III ГОСТ 5781-82* ℓ = 1000	2	0.9 кг
				Материалы		
БЧ		56	А-IV-600-476.90 КЖ-22	Уголок 6-50х50х5 ГОСТ 8509-86 ст. 3 сп ГОСТ 535-88 ℓ = 8.2 п.м		только для монолит. вх.
				Распределительная арматура		
БЧ		58	—"—	Ф8 А I ГОСТ 5781-82*	110.0	п.м.
				Бетон класса В25	31.9	м3
				Водонасыщенные грунты		
				Сборочные единицы		
А3		1	А-IV-600-476.90 КЖИ.4-05	Каркас плоский КР31	11	
А3		2	КЖИ.5-09	КР19	4	
А3		3	КЖИ.10	КР21	44	
А3		4	КЖИ.10-02	КР48	11	
А3		5	КЖИ.7-02	КР33	11	
А3		6	КЖИ.12	КР34	14	
А3		7	КЖ.11	КР35	28	
А3		8	КЖИ.11-01	КР36	11	
А3		9	КЖИ.9-02	КР37	6	
А3		10	КЖИ.8-06	КР38	11	
А3		11	КЖИ.8-07	КР39	7	
А3		12	КЖИ.8-08	КР40	11	
А3		13	КЖИ.8-09	КР41	7	
А3		14	КЖИ.12-01	КР42	15	
А3		15	КЖИ.12-04	КР49	11	
А3		16	КЖИ.5-10	КР44	36	
А3		17	КЖИ.12-03	КР45	6	
А3		18	КЖИ.5-11	КР46	2	
А4		19	КЖИ.44	Изделие закладное МН-19	4	
А3		20	КЖИ.5-12	Каркас плоский КР47	18	
А4		57	КЖИ.28-01	Изделие закладное МН-17	4	только для сборного вх.
				Детали		
				Ф12 А III ГОСТ 5781-82*		
БЧ		21*	А-IV-600-476.90 КЖ-22	ℓ = 950	10	0.8 кг

Данный лист смотреть совместно с листами 20, 21, 23.

Инв.№ подл. | Подпись и дата | Взам. инв.№

Привязан

Инв.№

ТП А-IV-600-476.90 -КЖ			
ГИП	Самитов		03.90
Нач.отд.	Козлов		03.90
Н.контр.	Климов		03.90
Гл.спец.	Климов		03.90
Нач.гр.	Стольянинова		03.90
Исполн	Герасенкова		03.90
Заглубленный встроенный склад	Стадия: Р	Лист: 22	Листов:
Тамбур входа №1. Спецификация (начало)	Гипрокоммундортранс г. Москва		

Копировал: Ico 24637-02 25 формат А2

Альбом 3

Спецификация арматурных изделий на тамбур входа №1 (окончание)

Форм.	Зона	Поз.	Обозначение	Наименование	Кол.	Примеч.
				Ф12А III ГОСТ 5781-82*		
64		29	А-IV-600-476.90 КЖ-23	ℓ=3400	2	3.0кг
64		30	—"—	ℓ=2980	22	2.7кг
64		36	—"—	ℓ=5930	40	5.3кг
64		37*	—"—	ℓ=6100	40	5.4кг
64		38	—"—	ℓ=730	88	0.6кг
64		39	—"—	ℓ=1300	29	1.2кг
64		40	—"—	ℓ=3600	18	3.2кг
64		41	—"—	ℓ=4100	16	3.6кг
64		42*	—"—	ℓ=2350	40	2.1кг
64		43*	—"—	ℓ=950	30	0.8кг
64		45	—"—	ℓ=2700	14	2.4кг
64		46*	—"—	ℓ=2850	14	2.5кг
64		47	—"—	ℓ=2580	26	2.3кг
64		48*	—"—	ℓ=2940	27	2.6кг
64		49	—"—	ℓ=2080	27	1.9кг
64		50*	—"—	ℓ=2440	27	2.3кг
64		51*	—"—	ℓ=2160	26	1.9кг
64		52	—"—	ℓ=2650	6	2.4кг
				Ф14А III ГОСТ 5781-82*		
64		28	—"—	ℓ=1500	4	1.8кг
64		31*	—"—	ℓ=1700	24	2.1кг
64		44*	—"—	Ф16А III ГОСТ 5781-82* ℓ=950	20	1.5кг
				Ф18А III ГОСТ 5781-82*		
64		24	—"—	ℓ=1000	4	2.0кг
64		25	—"—	ℓ=3000	4	6.0кг
64		27	—"—	ℓ=2000	8	4.0кг

Форм.	Зона	Поз.	Обозначение	Наименование	Кол.	Прим.
				Ф25 А III ГОСТ 5781-82*		
64		22*	А-IV-600-476.90 КЖ-23	ℓ=1300	4	5.0кг
64		23	—"—	ℓ=1000	2	3.9кг
64		26	—"—	ℓ=2720	6	10.5кг
64		55*	—"—	Ф8А I ГОСТ 5781-82* ℓ=300	18	только для монолит. вх.
				Ф10А I ГОСТ 5781-82*		
64		32*	—"—	ℓ=2550	12	1.6кг
64		33*	—"—	ℓ=1130	6	0.7кг
64		34*	—"—	ℓ=1050	8	0.7кг
64		53*	—"—	ℓ=940	36	0.6кг
64		35*	—"—	Ф12А I ГОСТ 5781-82* ℓ=1490	14	1.3кг
А4		54	А-IV-600-476.90 КЖИ.37	Анкер	14	
А4		59	А-IV-600-476.90 КЖ-22	Ф12А III ГОСТ 5781-82* ℓ=1000	2	0.9кг
				Материалы		
64		56	А-IV-600-476.90 КЖ-22	Уголок 6-50×50×5 ГОСТ 8509-86 ст.3 сп ГОСТ 535-88 ℓ=8,2 п.м.		только для монолит. вх.
				Распред. арматура		
64		58	—"—	Ф8А I ГОСТ 5781-82*	110,0	п.м.
				Бетон класса В25	31.9	м³

* Позиции 21, 22, 31...35, 37, 42...44, 46, 48, 50, 51, 53, 55 - см. ведомость деталей.

1. Данный лист смотреть совместно с листами 20÷22.
2. До бетонирования заложить металлические рамы дверей, приямка, детали КПК, деревянные пробки и бруски.
3. Каркасы поз. „1", „10", „11" ставить бо́льшим диаметром наружу.
4. В таблице „ведомость расхода стали" показатели в числителе даны для варианта с монолитным входом, в знаменателе - со сборным входом.
5. Сварные соединения арматуры выполнять по ГОСТ 14098-85-С23-Р3.

Ведомость деталей

Поз.	Эскиз
21	200 750
22	500 800
31	800 900
32	710 980 710
33	980
34	700 200
35	340 500
37	200 5900
42	250 2100
43, 44	250 700
46	200 2650
48	200 2540 200
50	200 2040 200
51	200 1960
53	70 360
55	40 200 45°

Ведомость расхода стали, кг

Марка элемента	Изделия арматурные. Арматура класса А-I ГОСТ 5781-82* Ф8	Ф10	Ф12	Итого	А-III ГОСТ 5781-82* Ф8	Ф10	Ф12	Ф14	Ф16	Ф18	Ф25	Итого	Изделия закладные. Арматур. класса А-I ГОСТ 5781-82 Ф10	Прокат марки ст.3сп ГОСТ 103-76* -δ=8	-δ=10	ГОСТ 8509-86 L50×50×5	Всего	Общий расход
Тамбур входа №1 (сухие грунты)	45.3/43.5	29.0	22.4	96.7/94.9	270.4	14.8	2186.2	80.7	30.0	64.0	90.8	2736.9	5.6/6.0	-/2.0	15.6	30.9/-	52.1/23.6	2885.7/2855.4
Тамбур входа №1 (водонасыщ. грунты)	45.3/43.5	29.0	22.4	96.7/94.9	270.4	14.8	2110.6	236.7	30.0	64.0	90.8	2817.3	5.6/6.0	-/2.0	15.6	30.9/-	52.1/23.6	2966.1/2935.8

Привязан

Инв. №

ГИП	Самитов		03.90
Нач.отд.	Козлов		03.90
Н.контр.	Климов		03.90
Гл.спец.	Климов		03.90
Нач.гр.	Смольянинова		03.90
Исполн.	Тарасенкова		03.90

ТП А-IV-600-476.90 -КЖ

Заглубленный встроенный склад

Тамбур входа №1. Спецификация (окончание). Ведомости.

Стадия	Лист	Листов
Р	23	

Гипрокоммундортранс г. Москва

Копировал: 24637-02 26 формат А2

Инв. № подл. | Подпись и дата | Взам. инв. №

Альбом 3

Маркировочная схема входа №2

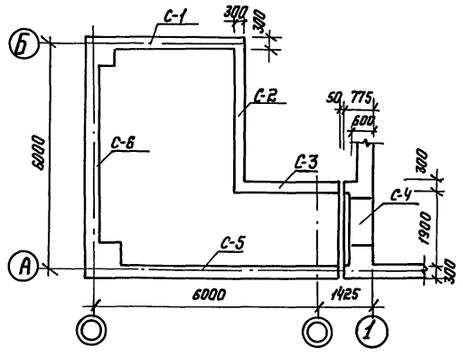

Выпуски из фундаментной плиты

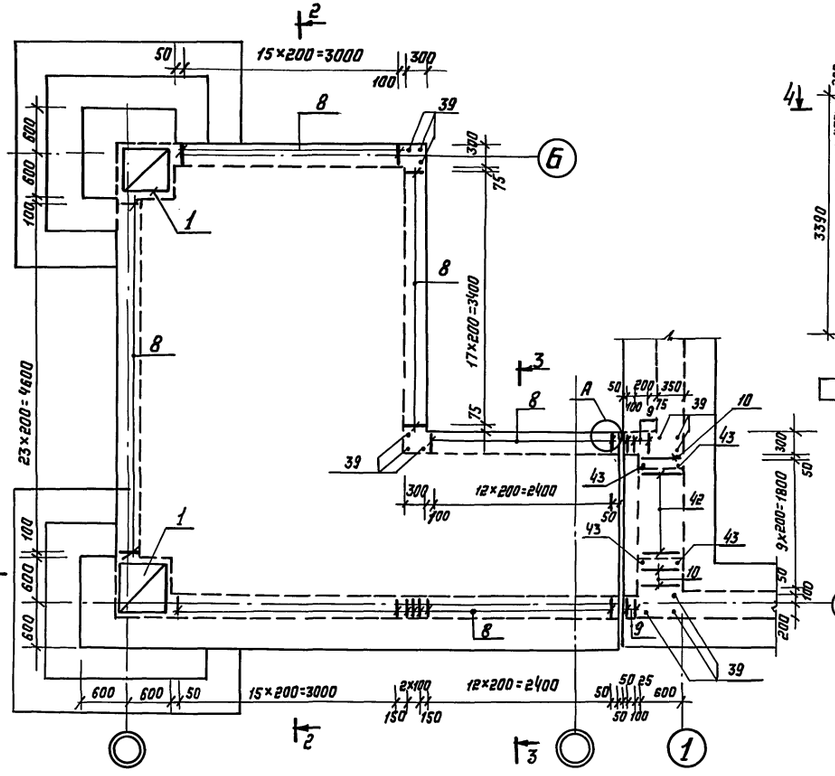

Армирование стены С-1

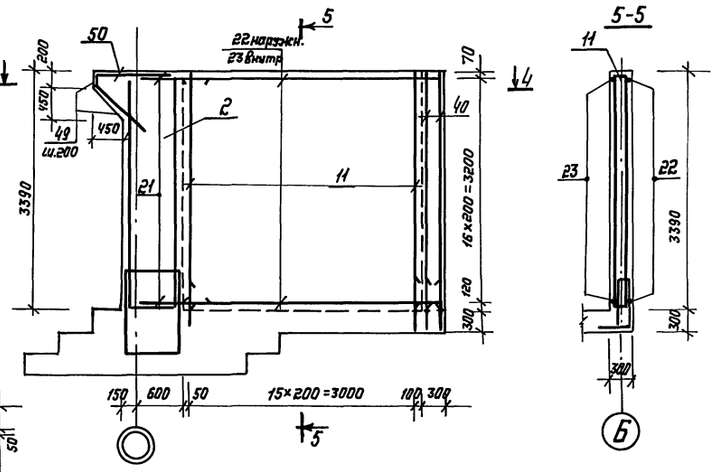

Армирование фундаментной плиты

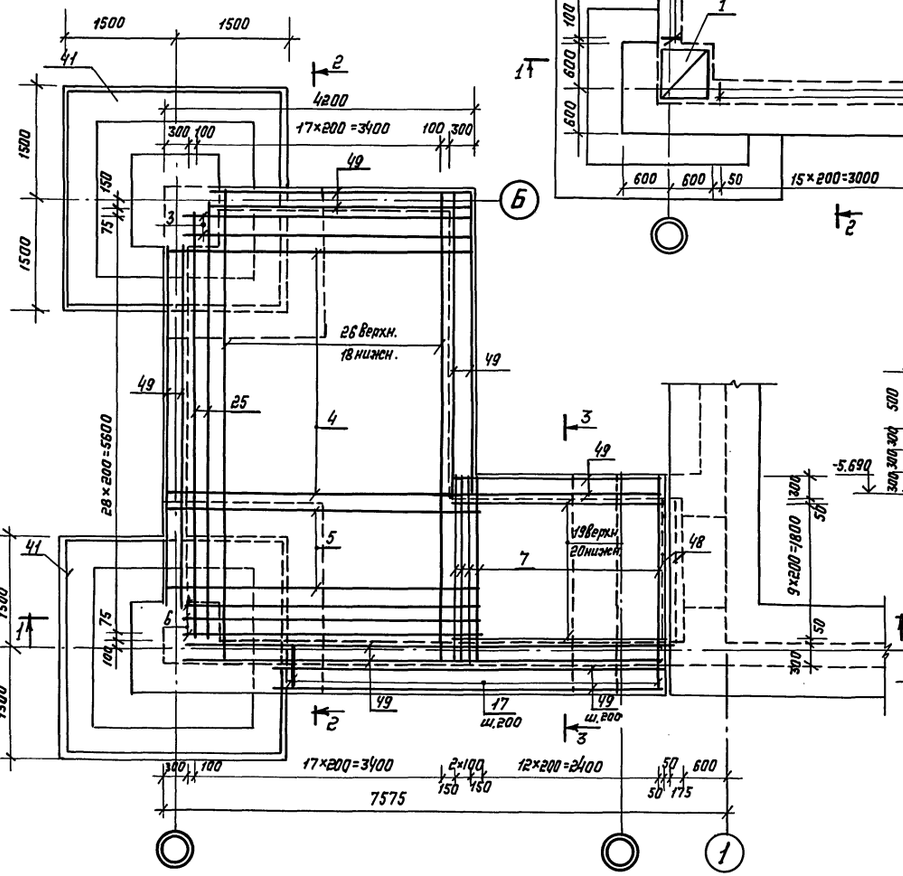

1-1

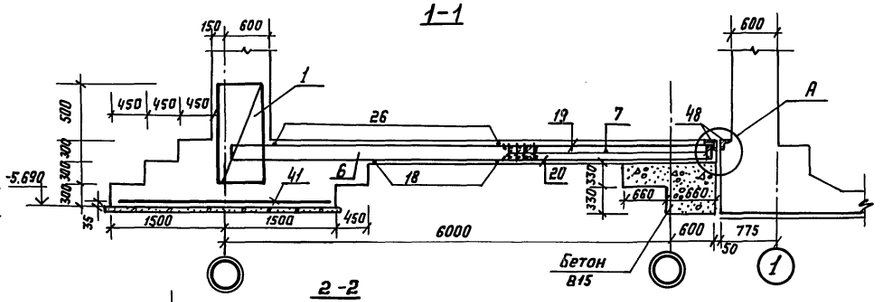

2-2

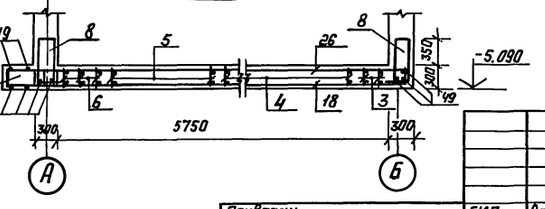

3-3

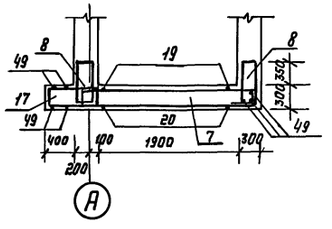

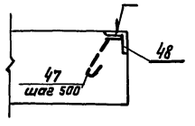

Данный лист смотреть совместно с листами КЖ-25 ÷ 27

				ТП А-IV-600-476.90 -КЖ			
ГИП	Самитов		04.90	Заглубленный встроенный склад	Стадия	Лист	Листов
Нач. отд	Козлов		04.90		Р	24	
Н. контр.	Климов		04.90				
Гл. спец.	Климов		04.90	Вход №2. Армирование фундаментной плиты, стены С-1.	ГИПРОКОММУНДОРТРАНС г. Москва		
Нач. гр.	Смольянинова		04.90				
Испалн.	Тарасенкова		04.90				

Привязан

Инв. №

Инв. № подл. | Подпись и дата | Взам. инв. №

Копировал:

24637-02 27

Формат А2

Альбом 3

Армирование стены С-2

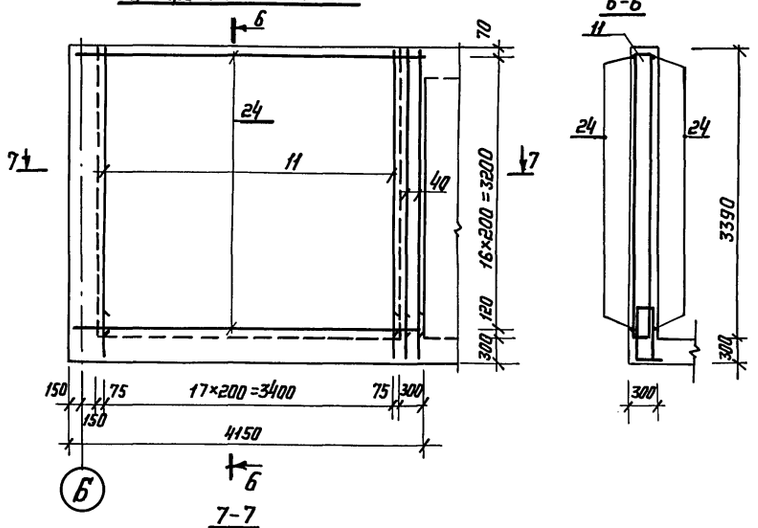

Армирование стены С-3

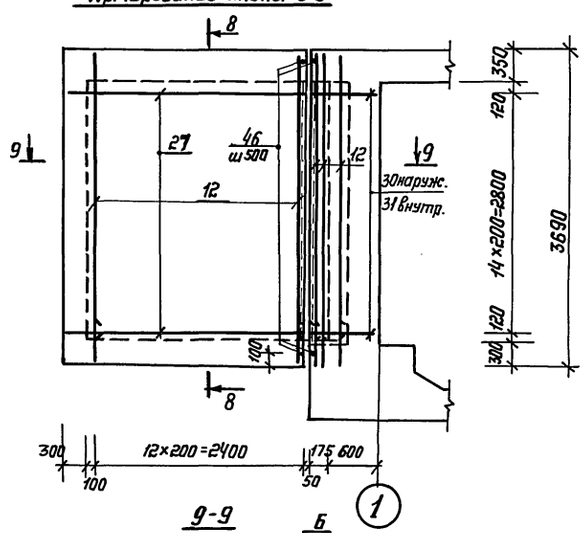

8-8

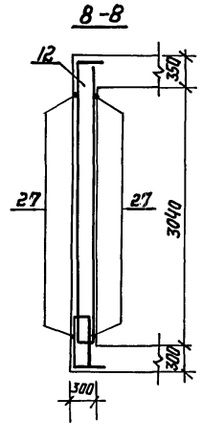

Армирование стены С-4

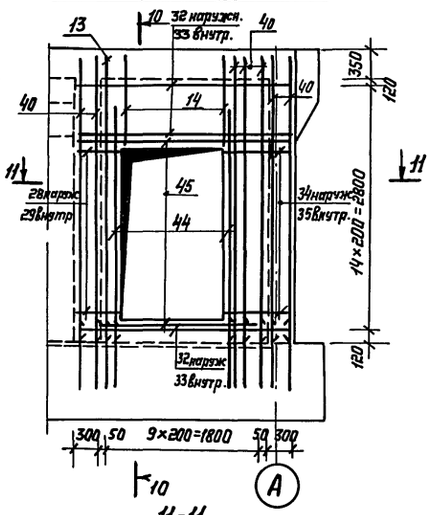

10-10

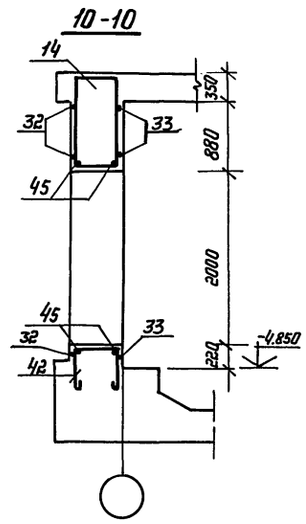

11-11

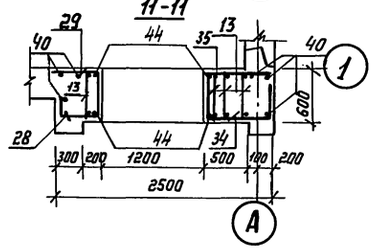

Армирование стены С-5

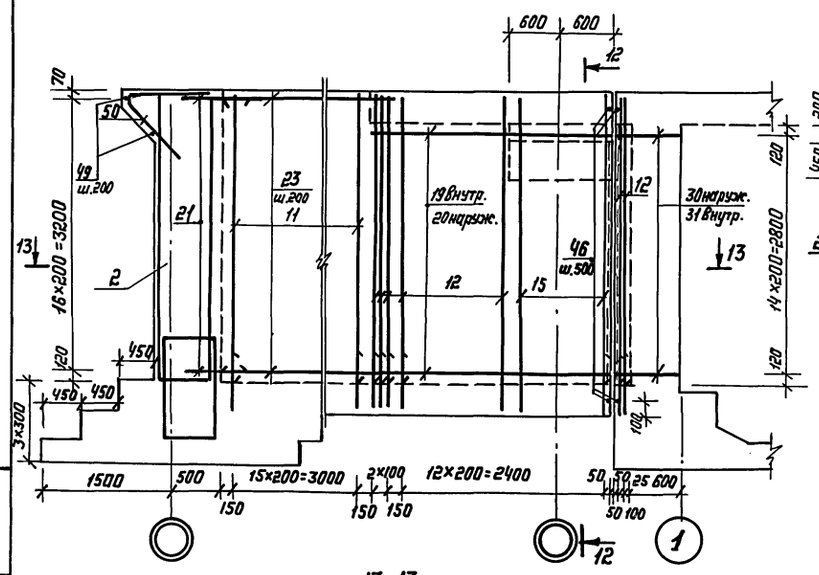

12-12

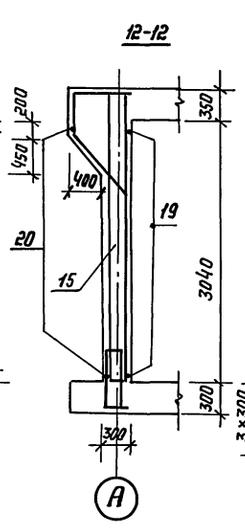

Армирование стены С-6

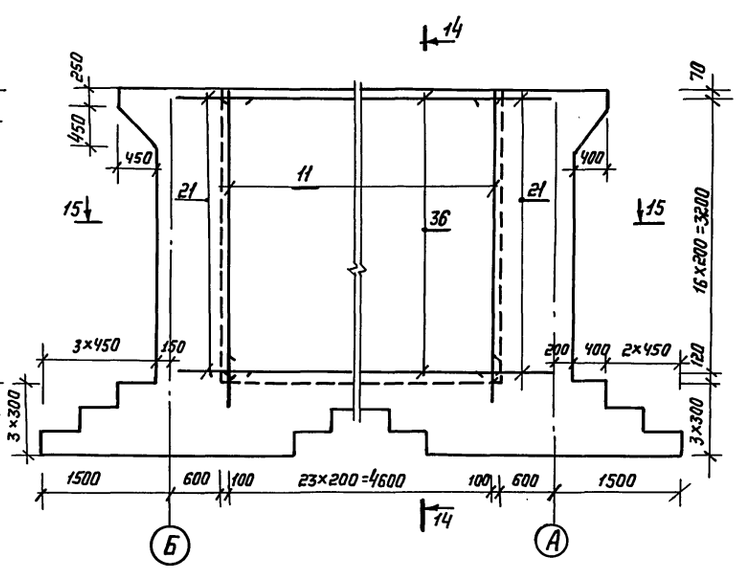

14-14

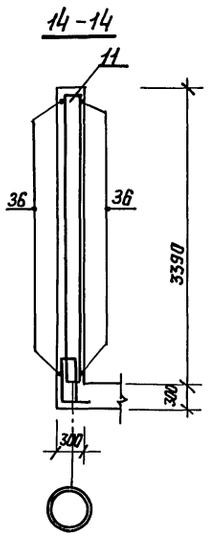

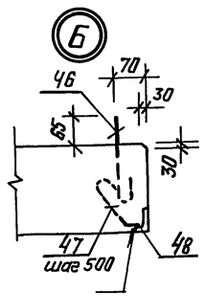

13-13

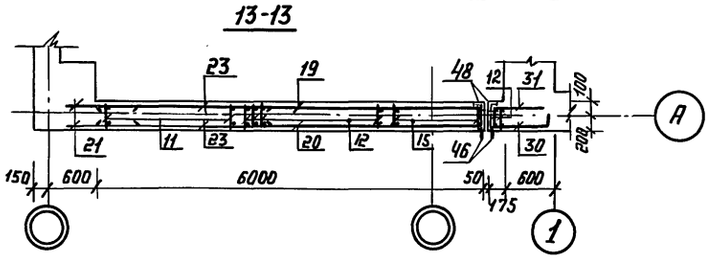

15-15

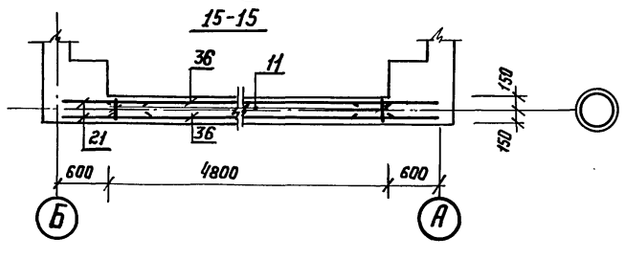

Привязан

Инв. №

Взам. инв. №

Подпись и дата

Инв. № подл.

				ТП А-IV-600-476.90 -КЖ		
ГИП	Самитов		04.90	Заглубленный встроенный склад	Стадия	Лист	Листов
Нач.отд.	Козлов		04.90		Р	25	
Н.контр.	Климов		04.90	Вход №2. Армирование стен С-2÷С-6.	ГИПРОКОММУНДОРТРАНС г. Москва		
Гл.спец.	Климов		04.90				
Нач.гр.	Стельянинова		04.90				
Исполн.	Тарасенкова		04.90				

Копировал:

Формат А2

Альбом 3

Армирование верхней плиты

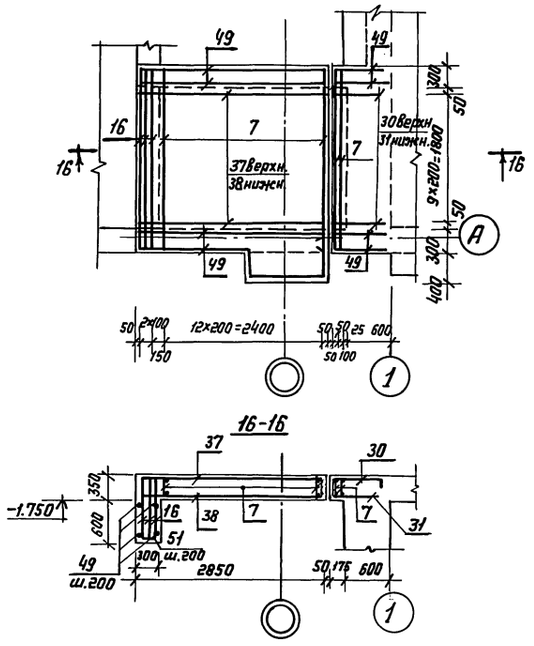

Спецификация арматурных изделий на вход N 2 / начало /

Формат	Зона	Позиц.	Обозначение	Наименование	Количество на исполнение								
				Сборочные единицы									
				Каркасы пространственные									
А4		1	А-IV-600-476.90 КЖСИ.2	КП 2	2	—	—	—	—	—	—	—	
А4		2	" КЖСИ.3	КП 3	—	1	—	—	—	1	—	—	
				Каркасы плоские									
А3		3	А-IV-600-476.90 КЖСИ.8-10	КР-82	2	—	—	—	—	—	—	—	
А3		4	" КЖСИ.9-03	КР 81	18	—	—	—	—	—	—	—	
А3		5	" КЖСИ.8-11	КР 50	6	—	—	—	—	—	—	—	
А3		6	" КЖСИ.5-13	КР 51	3	—	—	—	—	—	—	—	
А3		7	" КЖСИ.9-04	КР 52	16	—	—	—	—	—	—	15	
А3		8	" КЖСИ.8-12	КР 53	103	—	—	—	—	—	—	—	
А3		9	" КЖСИ.5-14	КР 54	5	—	—	—	—	—	—	—	
А3		10	" КЖСИ.5-15	КР 55	4	—	—	—	—	—	—	—	
А3		11	" КЖСИ.5-16	КР 56	—	16	18	—	—	16	24	—	
А3		12	" КЖСИ.8-13	КР 57	—	—	—	13	—	12	—	—	
А3		13	" КЖСИ.8-14	КР 58	—	—	—	—	4	—	—	—	
А4		14	" КЖСИ.19	КР 59	—	—	—	—	6	—	—	—	
А4		15	" КЖСИ.15	КР 60	—	—	—	—	—	6	—	—	
А3		16	" КЖСИ.5-17	КР 61	—	—	—	—	—	—	—	3	
А3		17	" КЖСИ.5-22	КР 62	26	—	—	—	—	—	—	—	
А4		41	" КЖСИ.22	Сетка С5	2	—	—	—	—	—	—	1	
				Детали									
Б4		18*	А-IV-600-476.90 КЖС-26	Ф12 AIII ГОСТ 5781-82* ℓ=6630	16	—	—	—	—	—	—	—	5.9 кг
Б4		19	"	ℓ=2850	10	—	—	—	—	15	—	—	2.5 кг
Б4		20*	"	ℓ=3100	10	—	—	—	—	15	—	—	2.8 кг
Б4		21	"	ℓ=700	—	34	—	—	—	68	—	—	0.6 кг
Б4		22*	"	ℓ=3720	—	17	—	—	—	—	—	—	3.3 кг
Б4		23	"	ℓ=3420	—	17	—	—	—	34	—	—	3.0 кг
Б4		24*	"	ℓ=4400	—	—	34	—	—	—	—	—	3.9 кг
Б4		25	"	ℓ=5500	4	—	—	—	—	—	—	—	4.9 кг
Б4		26	"	ℓ=6380	16	—	—	—	—	—	—	—	5.7 кг
Б4		27*	"	ℓ=3100	—	—	—	30	—	—	—	—	2.8 кг

Марка	Ножняя плита	С-1	С-2	С-3	С-4	С-5	С-6	Верхняя плита
Лотера								

Ведомость деталей

Поз.	Эскиз
18	6380, 250
20	2850, 250
22	3420, 300, 300
24	4100, 300, 300
27	2800, 300, 300
28	300, 450, 550
30	250, 725, 100
33	200, 2450
34	550, 750, 350
37	250, 2800
39	620
40	3360
42	550, 550
47	50, 45°, 200
50	1150, 200, 200, 700
51	250

1. Данный лист смотреть совместно с листами КЖ24, 25, 27 и АР-8 альбом 2.
2. До бетонирования заложить детали КПК, закладные рамы дверей по чертежам АР-14 альб.2 и КЖС-29.
3. Защитный слой бетона в нижней плите – 35 мм, в остальных случаях – 20 мм.

Инв. № подл. | Подпись и дата | Взам. инв. №

ТП А-IV-600-476.90 -КЖ

Привязан:

Инв. №

ГИП	Сомитов		04.90
Нач. отд.	Казлов		04.90
Н. контр.	Климов		04.90
Гл. спец.	Климов		04.90
Нач. гр.	Ольянинова		04.90
Исполн.	Тарасенкова		04.90

Заглубленный встроенный склад

Стадия	Лист	Листов
Р	26	

Вход N2. Армирование верхней плиты. Спецификация /Начало/. Ведомость.

Гипрокоммундортранс г. Москва

Копировал:

24637-02 29

Формат А2

Альбом 3

Спецификация арматурных изделий на вход №2 (окончание)

Форм.	Поз.	Обозначение	Наименование	Количество на исполнение								Примеч.
БЧ	29	А-IV-600-476.90 КЖ-27	ℓ=450	—	—	—	—	10	—	—	—	0.4кг
БЧ	30*	»	ℓ=1075	—	—	—	15	—	15	—	10	1.0 кг
БЧ	31	»	ℓ=725	—	—	—	15	—	15	—	10	0.6кг
БЧ	32	»	ℓ=2450	—	—	—	—	5	—	—	—	2.2кг
БЧ	33*	»	ℓ=2850	—	—	—	—	5	—	—	—	2.5кг
БЧ	35	»	ℓ=750	—	—	—	—	10	—	—	—	0.7кг
БЧ	36	»	ℓ=4780	—	—	—	—	—	—	36	—	2.3кг
БЧ	37*	»	ℓ=3300	—	—	—	—	—	—	—	10	2.3кг
БЧ	38	»	ℓ=2800	—	—	—	—	—	—	—	10	2.4кг
БЧ	50*	»	ℓ=2480	—	7	—	—	—	7	—	—	2.2кг
БЧ	34*	»	Ф20AIII ГОСТ5781-82* ℓ=1650	—	—	—	—	10	—	—	—	4.1кг
Бч	51*	»	Ф8AI ГОСТ5781-82* ℓ=400	—	—	—	—	—	—	—	10	0,16 кг
БЧ	39*	»	ℓ=770	9	—	—	—	—	—	—	—	0.3кг
БЧ	40*	»	ℓ=3510	—	3	3	—	6	—	—	—	1.4кг
БЧ	47*	»	ℓ=350	—	—	—	14	—	14	—	—	0.1кг
БЧ	42*	»	Ф12AI ГОСТ5781-82* ℓ=1800	6	—	—	—	—	—	—	—	3.5кг
			Ф25AIII ГОСТ5781-82*									
БЧ	43	»	ℓ=1250	4	—	—	—	—	—	—	—	4.8кг
БЧ	44	»	ℓ=2870	—	—	—	—	—	—	4	—	11.0 кг
БЧ	45	»	Ф16AIII ГОСТ5781-82* ℓ=2200	—	—	—	—	—	—	4	—	3.5 кг
Ац	46	А-IV-600-476.90 КЖ.И.37	Анкер	—	—	—	16	—	16	—	—	0.3 кг
БЧ	28*	А-IV-600-476.90 КЖ-27	Ф18AIII ГОСТ5781-82* ℓ=1300	—	—	—	—	10	—	—	—	2.6кг
			Материалы									
БЧ	48	А-IV-600-476.90 КЖ-27	Уголок 6-50×50×5 ГОСТ8509-86 / Ст.3сп ГОСТ 535-88	3.8	—	—	6.1	—	6.1	—	3.8	п.м.
БЧ	49	» »	Распределительная									
			арматура Ф8AI ГОСТ5781-82*	70.4	—	—	—	—	6.4	—	24.2	п.м.
			Бетон класса В25	21.3	3.5	3.9	2.5	3.2	6.5	10.2	2.0	м³
			Бетон класса В15	1.6	—	—	—	—	—	—	—	м³

Марка	Литера	Фундам. плита	С-1	С-2	С-3	С-4	С-5	С-6	Верхняя плита

*Поз. 18,20,22,24,27,28, 30,33,34,37,39÷40,42,47, 50,51-см. ведомость деталей на листе КЖ-26.

Ведомость расхода стали, кг

Марка элемента	Изделия арматурные										Изделия закладные					Общий расход
	Арматура класса									Всего	Арматура класса			Прокат марки Ст3сп ГОСТ 8509-86 L50×50×5	Всего	
	AI	AIII									A-I					
	ГОСТ 5781-82*										ГОСТ 5781-82*					
	Ф8	Итого	Ф8	Ф12	Ф16	Ф18	Ф20	Ф25	Итого		Ф8	Ф18	Итого			
Вход №2	59.4	59.4	438.7	2205.6	505.8	26.0	482.5	63.2	3721.6	3781.0	2.8	9.6	12.4	74.6	87.0	3868.0

Данный лист смотреть совместно с листами 4, 24÷26.

Привязан	ГИП	Самитов		04.90	ТП А-IV-600-476.90 КЖ
	Нач.отд.	Козлов		04.90	Заглубленный встроенный склад
	Н. контр.	Климов		04.90	Вход №2. Спецификация (окончание) Ведомость.
	Гл. спец.	Климов		04.90	
	Рук. гр.	Смольянинова		04.90	
Инв. №	Исполн.	Тарасенкова		04.90	

Стадия	Лист	Листов
Р	27	

Гипрокоммундортранс г. Москва

Копировал: Формат А2 2463.7-02 30

Инв. № подл. | Подпись и дата | Взам. инв. №

Альбом 3

Маркировочная схема конструкций лестницы

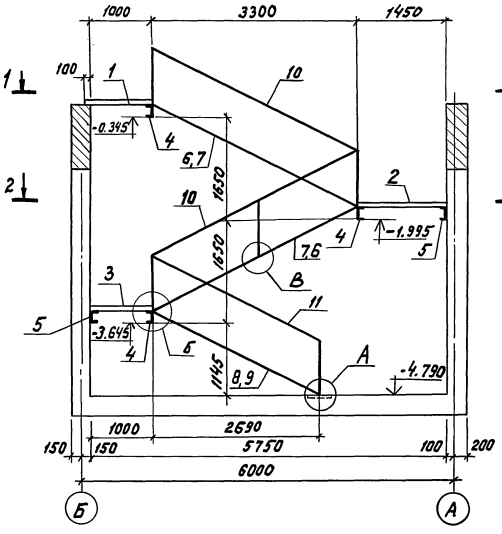

2-2

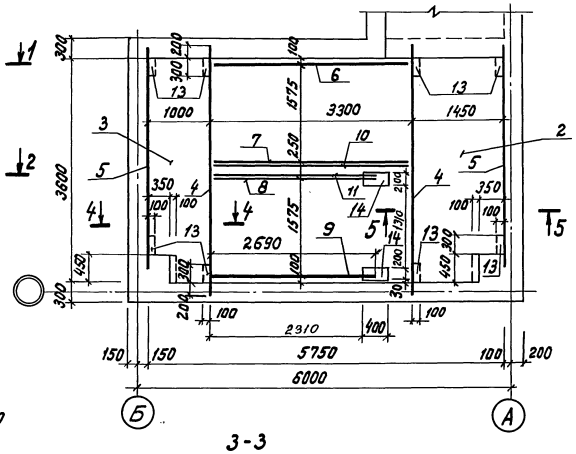

3-3

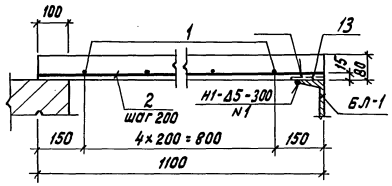

1-1

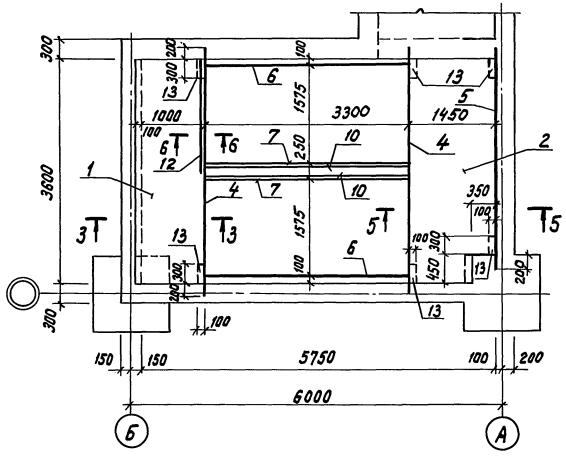

4-4, 5-5

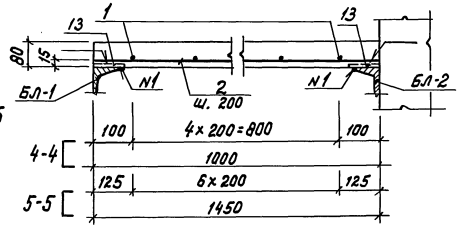

Спецификация элементов для лестницы входа № 2

Форм.	Зона	Поз.	Обозначение	Наименование	Кол.	Прим.
Б4		1	А-IV-600-476.90 КЖ-28	Плита ПЛ-1	1	
Б4		2	—"—	ПЛ-2	1	
Б4		3	—"—	ПЛ-3	1	
Б4		4	А-IV-600-476.90 КЖ-29	Балка БЛ-1	3	
Б4		5	—"—	БЛ-2	2	
Б4		6	—"—	Косоур КЛ-1	2	
Б4		7	—"—	КЛ-1а	2	
Б4		8	—"—	КЛ-2	1	
Б4		9	—"—	КЛ-2а	1	
Б4		10	—"—	Ограждение ОЛ-1	2	
Б4		11	—"—	ОЛ-2	1	
Б4		12	—"—	ОЛ-3	1	
Б4		13	А-IV-600-476.90 КЖ-28	Полоса Б-8×100 ГОСТ 103-76* ст.3сп ГОСТ 535-88 ℓ=300	10	1.4кг
А4		14	А-IV-600-476.90 КЖ-27	Изделие закладное МН5	2	

1. Данный лист смотреть совместно с листами 29, 30.
2. Балки поз. „4", „5" установить до бетонирования стен.
3. На маркировочной схеме и узлах „А", „В" сборные железобетонные ступени условно не показаны.
4. Сварные швы выполнены по ГОСТ 5264-80.
5. Сварку производить электродами Э42А по ГОСТ 9467-75.
6. Металлические ограждения ОЛ-1 ÷ ОЛ-3 окрасить масляной краской за два раза.
7. Металлические балки и косоуры оштукатурить по арматурной сетке.

				ТП А-IV-600-476.90 КЖ			
Привязан	ГИП	Самитов	04.90	Заглубленный встроенный склад	Стадия	Лист	Листов
	Нач.отд.	Козлов	04.90		Р	28	
	Н.контр.	Климов	04.90				
	Гл.спец.	Климов	04.90	Вход № 2 Лестница	Гипрокоммундортранс г. Москва		
Инв. №	Нач.гр.	Смольянинова	04.90				
	Исполн.	Дручевский	04.90				

Копировал: Коц 24637-02 31 формат А2

Инв. № подл. | Подпись и дата | Взам. инв. №

Альбом 3

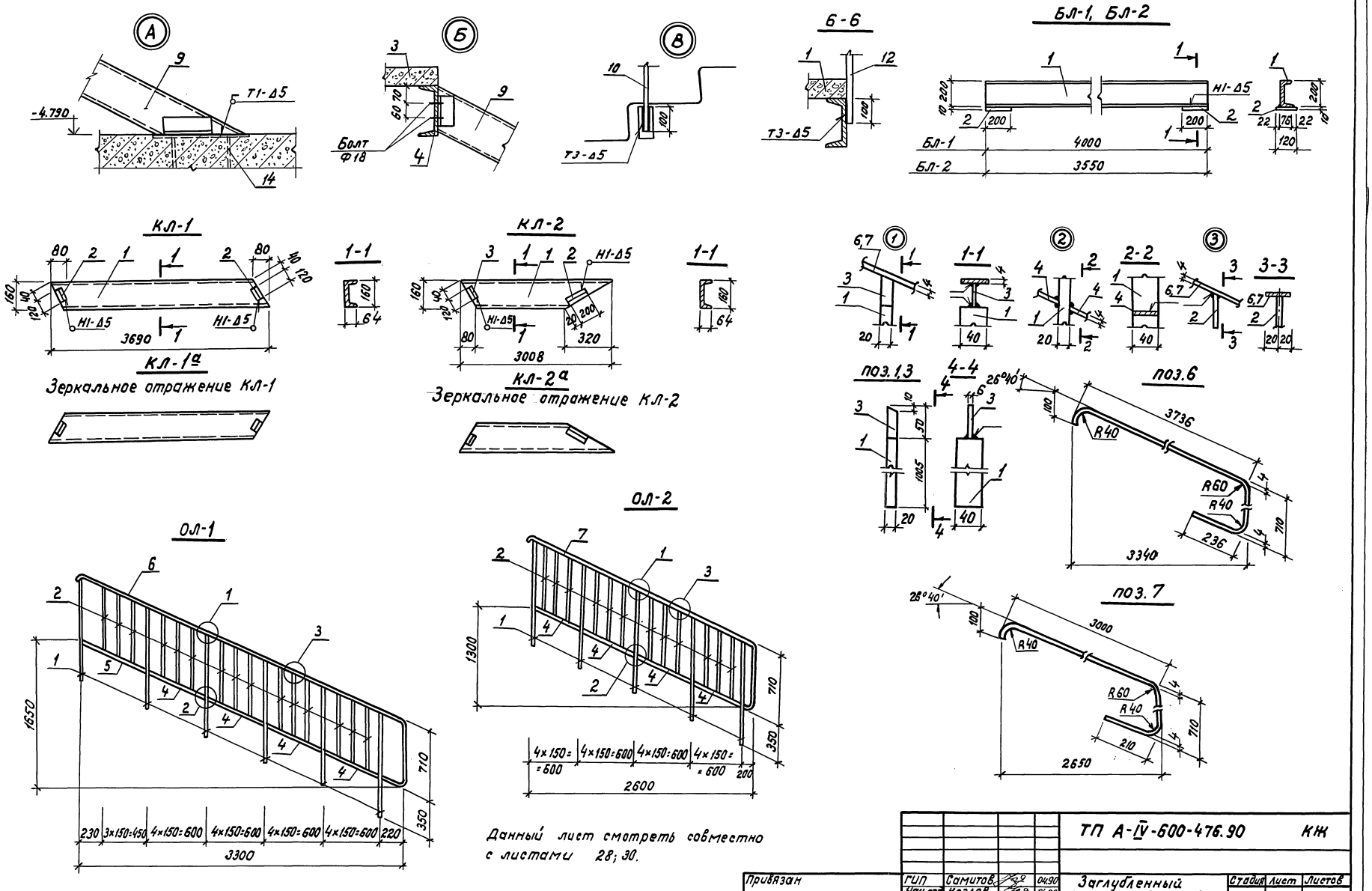

Данный лист смотреть совместно с листами 28; 30.

					ТП А-IV-600-476.90		КЖ
Привязан	ГИП	Самитов		04.90	Заглубленный встроенный склад	Стадия	Лист	Листов
	Нач.отд.	Козлов		04.90		Р	29	
	Н.контр.	Климов		04.90				
	Гл.спец.	Климов		04.90	Вход № 2 Лестница. Узлы. Элементы	Гипрокоммундортранс г. Москва		
	Нач.гр.	Смольянинова		04.90				
Инв.№	Исполн.	Дручевский		04.90				

Копировал: 24637-02 32 формат А2

Инв.№ подл. | Подпись и дата | Взам.инв.№

Альбом 3

ОЛ-3

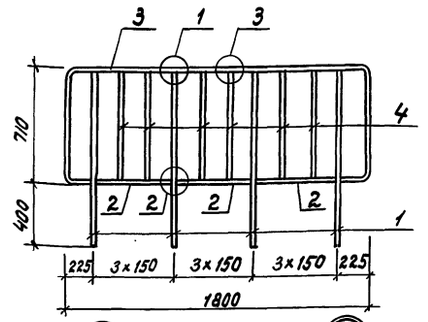

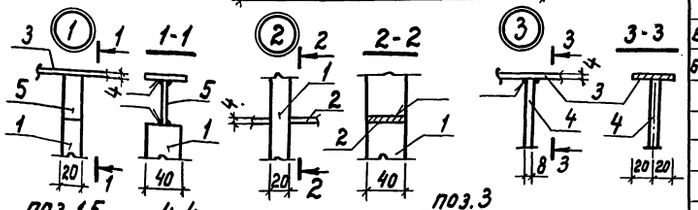

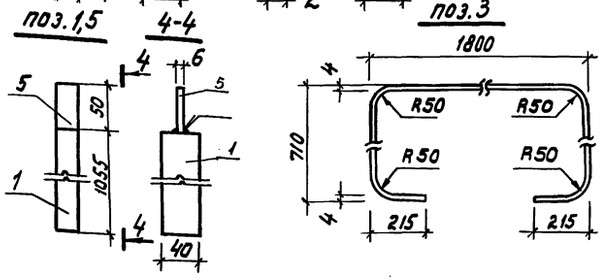

Спецификация изделий элементов лестницы Входа №2

Форм.	Зона	Поз.	Обозначение	Наименование	Кол.	Прим.
				ПЛ-1		
				Детали		
БЧ		1	А-IV-600-476.90 КЖ-28	ФВ AI ГОСТ 5781-82* ℓ=3580	5	1.4 кг
БЧ		2	—"—	Ф10 AIII ГОСТ 5781-82* ℓ=1080	18	0.67 кг
				Материалы		
				Бетон класса В15	0.32	м³
				ПЛ-2		
				Детали		
БЧ		1	А-IV-600-476.90 КЖ-28	ФВ AI ГОСТ 5781-82* ℓ=3580	7	1.41 кг
БЧ		2	—"—	Ф10 AIII ГОСТ 5781-82* ℓ=1430	1.8	0.9 кг
				Материалы		
				Бетон класса В15	0.42	м³
				ПЛ-3		
				Детали		
БЧ		1	А-IV-600-476.90 КЖ-28	ФВ AI ГОСТ 5781-82* ℓ=3580	5	1.41 кг
БЧ		2	—"—	Ф10 AIII ГОСТ 5781-82* ℓ=980	18	0.6 кг
				Материалы		
				Бетон класса В15	0.29	м³

продолжение

Форм.	Зона	Поз.	Обозначение	Наименование	Кол.	Прим.
				ОЛ-1		
БЧ		1	А-IV-600-476.90 КЖ-29	Полоса 6-20×40 ГОСТ 103-76* / ст.3сп ГОСТ 535-88 ℓ=1005	6	6.31 кг
БЧ		2	—"—	Круг В В ГОСТ 2590-88 / ст.3сп ГОСТ 535-88 ℓ=702	15	0.28 кг
БЧ		3	—"—	Полоса 6-6×20 ГОСТ 103-76* / ст.3сп ГОСТ 535-88 ℓ=50	6	0.05 кг
БЧ		4	—"—	Полоса 6-4×40 ГОСТ 103-76* / ст.3сп ГОСТ 535-88 ℓ=651	4	0.82 кг
БЧ		5	—"—	ℓ=740	1	0.9 кг
БЧ		6	—"—	ℓ=4840	1	6.1 кг
				ОЛ-2		
БЧ		1	А-IV-600-476.90 КЖ-29	Полоса 6-20×40 ГОСТ 103-76* / ст.3сп ГОСТ 535-88 ℓ=1005	5	6.31 кг
БЧ		2	—"—	Круг В В ГОСТ 2590-88 / ст.3сп ГОСТ 535-88 ℓ=702	12	0.28 кг
БЧ		3	—"—	Полоса 6-6×20 ГОСТ 103-76* / ст.3сп ГОСТ 535-88 ℓ=50	5	0.05 кг
БЧ		4	—"—	Полоса 6-4×40 ГОСТ 103-76* / ст.3сп ГОСТ 535-88 ℓ=651	4	0.82 кг
БЧ		7	—"—	ℓ=4000	1	5.04 кг
				ОЛ-3		
БЧ		1	А-IV-600-476.90 КЖ-30	Полоса 6-20×40 ГОСТ 103-76* / ст.3сп ГОСТ 535-88 ℓ=1055	4	6.63 кг
БЧ		2	—"—	Полоса 6-4×40 ГОСТ 103-76* / ст.3сп ГОСТ 535-88 ℓ=430	3	0.55 кг
БЧ		3	—"—	ℓ=3650	1	4.6 кг
БЧ		4	—"—	Круг В В ГОСТ 2590-88 / ст.3сп ГОСТ 535-88 ℓ=702	6	0.28 кг
БЧ		5	—"—	Полоса 6-6×20 ГОСТ 103-76 / ст.3сп ГОСТ 535-88 ℓ=50	4	0.05 кг
				БЛ-1		
БЧ		1	А-IV-600-476.90 КЖ-29	Швеллер 20 ГОСТ 8240-72* / ст.3сп ГОСТ 535-88 ℓ=4000	1	73.6 кг
БЧ		2	—"—	Полоса 6-10×120 ГОСТ 103-76* / ст.3сп ГОСТ 535-88 ℓ=200	2	1.9 кг
				БЛ-2		
БЧ		1	А-IV-600-476.90 КЖ-29	Швеллер 20 ГОСТ 8240-72* / ст.3сп ГОСТ 535-88 ℓ=3550	1	65.3 кг
БЧ		2	—"—	Полоса 6-10×120 ГОСТ 103-76* / ст.3сп ГОСТ 535-88 ℓ=200	2	1.9 кг
				КЛ-1, КЛ-1а		
БЧ		1	А-IV-600-476.90 КЖ-29	Швеллер 16 ГОСТ 8240-72* / ст.3сп ГОСТ 535-88 ℓ=3690	1	52.4 кг
БЧ		2	—"—	Уголок 5-70×70×8 ГОСТ 8509-86 / ст.3сп ГОСТ 535-88 ℓ=120	2	1.0 кг
				КЛ-2, КЛ-2а		
БЧ		1	А-IV-600-476.90 КЖ-29	Швеллер 16 ГОСТ 8240-72* / ст.3сп ГОСТ 535-88 ℓ=3008	1	42.7 кг
БЧ		2	—"—	Уголок 5-70×70×8 ГОСТ 8509-86 / ст.3сп ГОСТ 535-88 ℓ=200	1	1.7 кг
БЧ		3	—"—	ℓ=120	1	1.0 кг

Ведомость расхода стали, кг

Марка элемента	Изделия арматурные		Изделия металлические									Заклад. изделия			Всего
	Арматура класса		Прокат марки									Арм. класса	Прокат марки		
	A-I	A-III	Ст.3сп									A-III	ст.3сп		
	ГОСТ 5781-82		ГОСТ 103-76*				ГОСТ 8240-72		ГОСТ 8509-86	ГОСТ 2590-88	Итого	ГОСТ 5781-82	ГОСТ 103-76*	Итого	
	Ф8	Ф10	-δ=4	-δ=6	-δ=10	-δ=20	С16	С20	L70×70×8	Ф8		Ф14	-δ=10		
Лестница	24.0	39.1	35.2	12.5	19.0	133.8	295.0	351.4	13.4	13.4	873.4	4.8	12.6	17.4	953.9

Данный лист смотреть совместно с листами 28, 29.

				ТП А-IV-600-476.90	КЖ
ГИП	Самитов		04.90	Заглубленный Встроенный склад	Стадия: Р; Лист: 30; Листов:
Нач. отд.	Казлов		04.90		
Н. контр.	Климов		04.90		
Гл. спец.	Климов		04.90	Вход №2 Спецификация и Ведомость расхода стали на лестницу	Гипрокоммунтрансг. Москва
Нач. гр.	Стольникова		04.90		
Исполн.	Дручевский		04.90		

Привязан:

Инв. №

Копировал: Ко Г 24637-02 33 Формат А2

Альбом 3

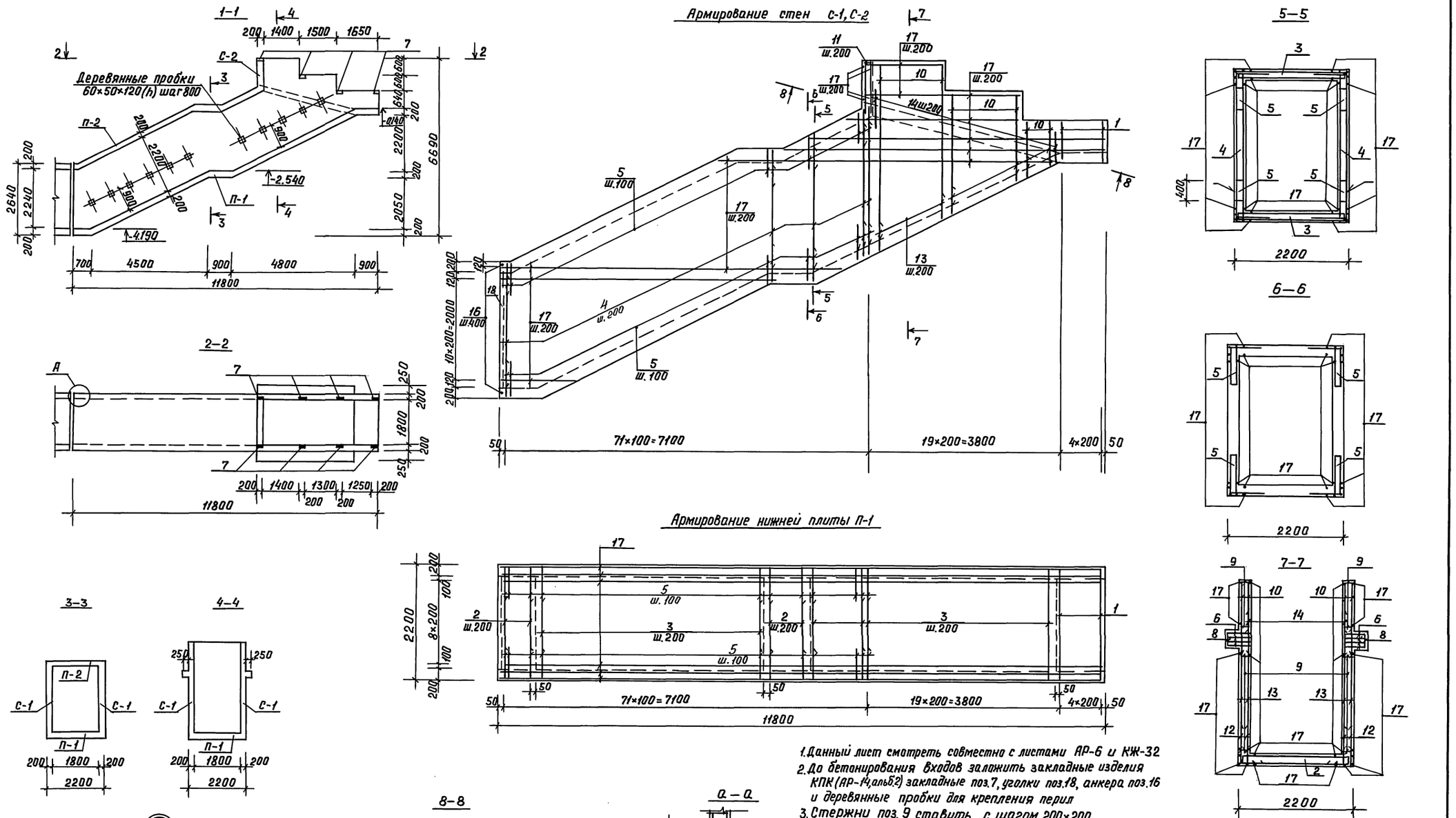

1. Данный лист смотреть совместно с листами АР-6 и КЖ-32
2. До бетонирования входов заложить закладные изделия КПК (АР-14, альб.2) закладные поз.7, уголки поз.18, анкера поз.16 и деревянные пробки для крепления перил
3. Стержни поз. 9 ставить с шагом 200×200
4. Верхняя плита армируется аналогично нижней плите П-1

				ТП А-IV-600-476.90 -КЖ			
Привязан:	ГИП	Самитов		03.90	Заглубленный встроенный склад.	Стадия	Лист	Листов
	Нач.отд.	Козлов		03.90		Р	31	
	Н.контр.	Климов		03.90				
	Гл.спец.	Климов		03.90	Наклонный вход №1. Армирование.	Гипрокоммундортранс г. Москва		
	Нач.гр.	Смольянинова		03.90				
Инв. №	Исполн.	Тарасенкова		03.90				

Копировал: 24637-02 34 Формат: А2

Инв. № подл. | Подп. и дата | Взам. инв. №

Альбом 3

Спецификация арматурных изделий на наклонный вход №1.

Формат	Зона	Поз.	Обозначение	Наименование	Кол-во на испол.				Примеч.
				Сборочные единицы					
А4		1	А-IV-600-476.90 КЖИ.13	Каркас плоский Кр63	5	—	—	—	
А3		2	——— " ——— КЖИ.9-05	Кр64	9	—	—	6	
А3		3	——— " ——— КЖИ.9-06	Кр65	55	—	—	30	
А3		4	——— " ——— КЖИ.5-18	Кр66	—	74	—	—	
А3		5	——— " ——— КЖИ.12-05	Кр67	144	144	—	—	
А4		6	——— " ——— КЖИ.14	Кр68	—	8	—	—	
А4		7	——— " ——— КЖИ.29	Изделие закладное МН-6	—	8	—	—	
				Детали					
				ФВАIII ГОСТ 5781-82*					
Б4		8	А-IV-600-476.90 КЖ-32	ℓ=330	—	20	—	—	0.13кг
Б4		9	——— " ———	ℓ=180	—	390	55	—	0.07кг
				Ф12АIII ГОСТ 5781-82*					
Б4		10*	——— " ———	ℓср=1400	—	72	—	—	1.3кг
Б4		11*	——— " ———	ℓ=2250	—	—	11	—	2.0кг
Б4		12*	——— " ———	ℓ=900	72	—	—	—	0.8кг
Б4		13*	——— " ———	ℓср=1570	—	72	—	—	1.4кг
Б4		14	——— " ———	Ф14АIII ГОСТ5781-82* ℓ=850	—	38	—	—	1.0кг
Б4		15*	——— " ———	Ф8АI ГОСТ5781-82* ℓ=370	4	5	5	4	0.15кг
А4		16	А-IV-600-476.90 КЖИ.37	Анкер	—	14	—	—	0.3кг
				Материалы					
				Распред. арматура					
Б4		17	А-IV-600-476.90 КЖ-32	Ф10АI ГОСТ 5781-82*	286.0	584.0	26.4	189.6	м.п.
Б4		18	——— " ———	Уголок $\frac{Б\text{-}50\times50\times5\ ГОСТ\ 8509\text{-}86}{Ст.3сп\ ГОСТ\ 535\text{-}88}$	1.8	4.48	—	1.8	м.п.
				Бетон класса В25	6.5	103	0.5	3.9	м³

*Позиции 10...13, 15 - см. ведомость деталей.

Марка	П-1	С-1(2шт)	С-2	П-2
Литера				

Ведомость деталей

Поз.	Эскиз
10	150 — 800÷1700
11	150 — 1050
12	300 — 600
13	700÷2440
15	45° — 250 — 40

Ведомость расхода стали, кг

Наименование	Изделия арматурные								Изделия закладные								Общий расход
	Арматура класса								Арматура класса					Прокат марки			
	А-I	А-III							А-I	А-III				ст.3сп			
	ГОСТ 5781-82*								ГОСТ5781-82*					ГОСТ 103-76	ГОСТ 8509-86		
	Ф10	Итого	Ф8	Ф12	Ф14	Ф18	Итого	Всего	Ф8	Ф12	Итого	Ф10	Всего	δ=10	250×50×5	Всего	Всего	
Наклонный вход	673.3	673.3	251.2	1557.4	19.0	199.2	2026.8	2700.1	2.7	4.2	6.9	2.9	9.8	19.2	30.5	49.7	59.5	2759.6

1. Данный лист смотреть совместно с листом КЖ-31.

Привязан:

Инв. №

Инв.№подл. | Подп. и дата | Взам.инв.№

				ТП А-IV-600-476.90 -КЖ		
ГИП	Самитов		04.90	Заглубленный встроенный склад	Стадия	Лист	Листов
Нач.отд	Козлов		04.90		Р	32	
Н.контр	Климов		04.90				
Гл.спец	Климов		04.90	Наклонный вход. Спецификация. Ведомости.	Гипракоммундортранс г. Москва		
Нач.гр.	Смольянинова		04.90				
Исполн.	Тарасенкова		04.90				

Альбом 3

План раскладки сборных элементов

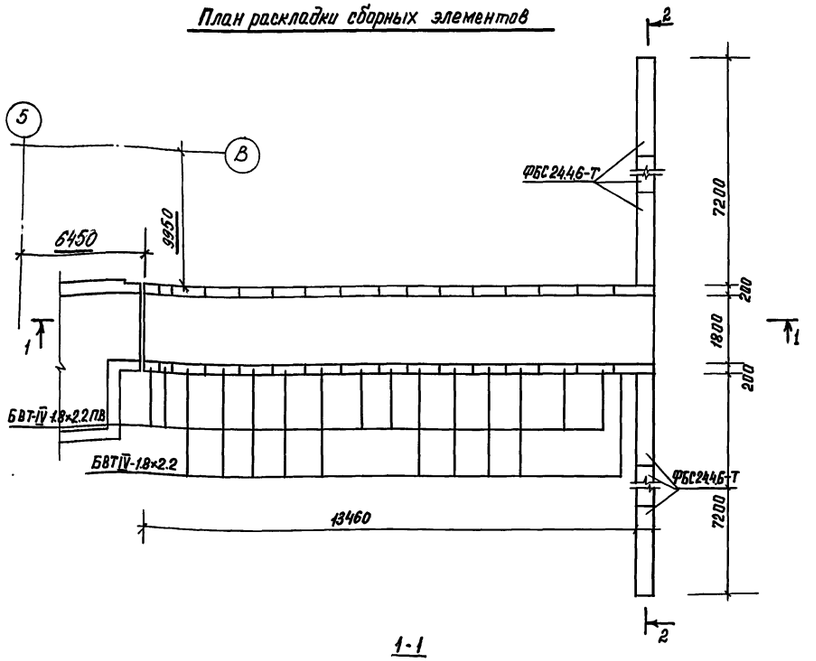

1-1

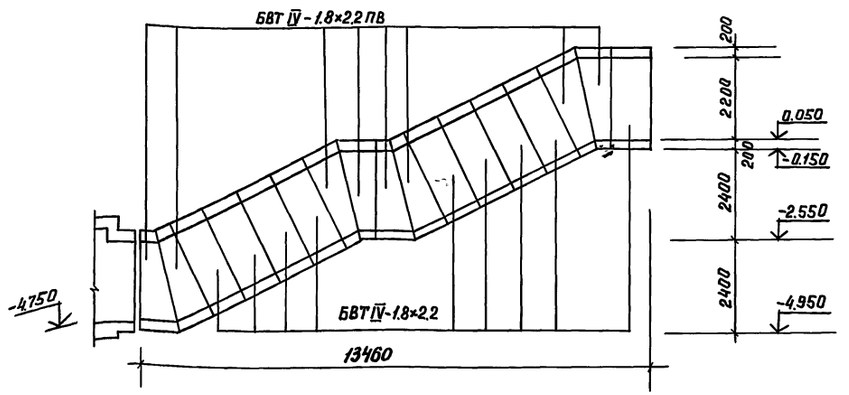

2-2

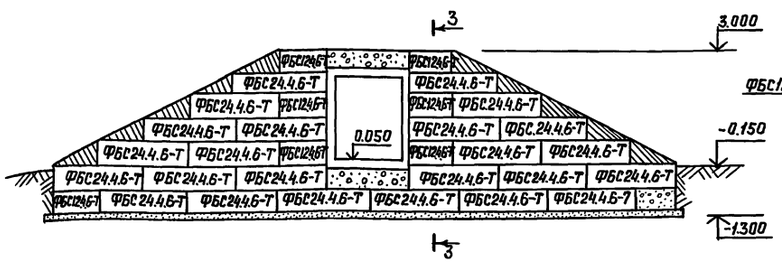

3-3

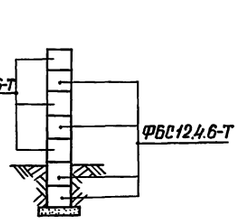

Спецификация сборных элементов на вход №1

Марка	Обозначение	Наименование	Кол.	Масса ед.кг.	Примеч.
		Сборные бетонные			
		элементы			
ФБС24.4.6-Т	ГОСТ 13579-78	Стеновой блок ФБС24.4.6-Т	24	1300.0	
ФБС12.4.6-Т	— " —	то же, ФБС 12.4.6-Т	7	840.0	
		Сборные железобетонные			
		элементы			
БВТIV-1.8×22	Серия 03.005-6 вып.2	Блок входа БВТIV-1.8×2.2	9	4800.0	
БВТIV-1.8×22пв	то же	то же БВТIV-1.8×2.2 ПВ	8	3300.0	
		Материалы			
		Бетон класса В 7.5	1.0		м³
		Кирпич М75	1.5		м³

1. Данный лист смотреть совместно с листом АР-7 альб.2.
2. Наклонный вход запроектирован по серии 03.005-6 вып.0
3. Схема соединения блоков дана в серии 03.005-6 вып.0.

					ТП А-IV-600-476.90 -КЖ		
Привязан:	ГИП	Самитов		04.90	Заглубленный встроенный склад.	Стадия	Лист	Листов
	Нач.отд	Козлов		04.90		Р	33	
	Н.контр.	Климов		04.90				
	Гл.спец	Климов		04.90	Раскладка сборных блоков наклонного входа №1.	Гипрокоммундортранс г. Москва		
	Нач.гр.	Смольянинова		04.90				
Инв.№	Исполн.	Тарасенкова		04.90	Спецификация.			

Копировал: Лзаг 24637-02 36 Формат: А2

Инв.№подл. | Подп. и дата | Взам.инв.№

Альбом 3

1-1

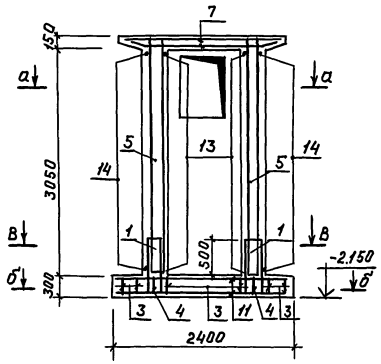

2-2

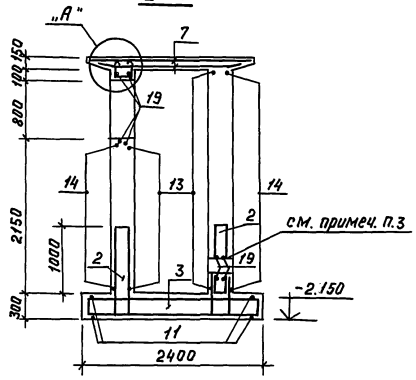

Ведомость деталей

Поз	Эскиз
8	100
9	200 / 230
10	100 / 800
13	100 / 1550
14	300 / 1550
15	200 / 380
16	200 / 330
17	220 / 160 / 470
18	200 / 1800
21	200 / 1300

б-б

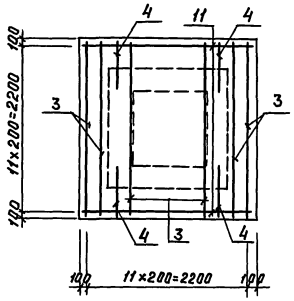

в-в

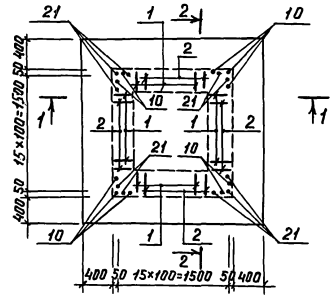

а-а

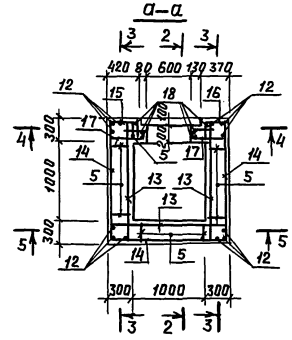

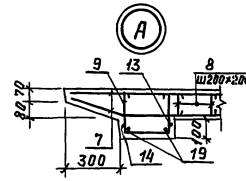

3-3

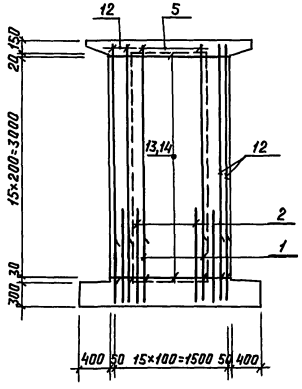

4-4

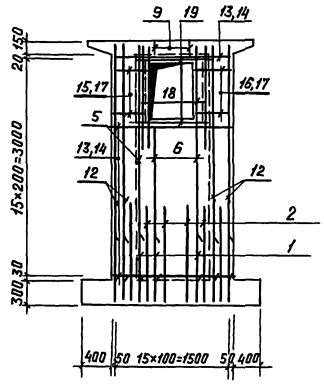

5-5

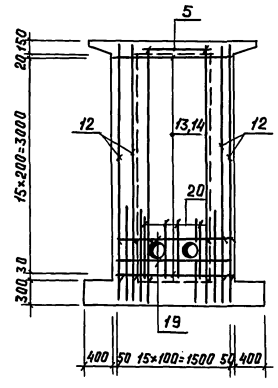

Спецификация арматурных изделий на оголовок N1

Формат	Зона	Поз	Обозначение	Наименование	Кол.	Примеч.
				Сборочные единицы		
А3		1	А-IV-600-476.90 КЖИ.5-19	Каркас плоский Кр69	20	
А3		2	КЖИ.8-15	Кр70	20	
А3		3	КЖИ.5-20	Кр71	10	
А3		4	КЖИ.5-21	Кр72	4	
А3		5	КЖИ.7-03	Кр73	16	
А3		6	КЖИ.8-16	Кр74	4	
А4		7	КЖИ.21	Сетка С4	2	
				Детали		
Б4		8*	А-IV-600-476.90 КЖ-34	Ф8AI ГОСТ5781-82* l=200	64	0.1 кг
Б4		9*	"	l=730	4	0.3 кг
Б4		10*	"	Ф12AIII ГОСТ5781-82* l=900	10	0.8 кг
Б4		11	"	l=2370	24	2.1 кг
Б4		12	"	l=3150	12	2.8 кг
Б4		13*	"	l=1750	60	1.6 кг
Б4		14*	"	l=2150	60	1.9 кг
Б4		15*	"	l=780	4	0.7 кг
Б4		16*	"	l=730	4	0.6 кг
Б4		17*	"	l=850	10	0.8 кг
Б4		18*	"	Ф16AIII ГОСТ5781-82* l=2000	6	3.2 кг
Б4		19	"	l=1500	8	2.4 кг
Б4		20	"	l=1000	8	1.6 кг
Б4		21*	"	l=1500	10	2.4 кг
				Материалы		
				Бетон В25	7,2	м³

* Позиции 8...10, 13... 18, 21- даны в ведомости деталей.

Ведомость расхода стали, кг

Марка элемента	Изделия арматурные						Всего
	Арматура класса						
	A-I		A-III				
	ГОСТ5781-82*						
	Ф8	Итого	Ф8	Ф12	Ф16	Итого	
Оголовок N1	6.2	6.2	69.6	557.5	121.6	748.7	754.9

1. Данный лист смотреть совместно с листом АР-17, альб. 2.
2. Стержни и каркасы, попадающие на отверстия, обрезать по месту.
3. Жалюзийные решетки и детали КПК установить до бетонирования.
4. Защитный слой бетона в фундаментной плите со стороны грунта-35мм.
5. Каркасы поз. 2 устанавливать большей арматурой в сторону грунта.
6. На разрезах 3-3÷5-5 арматура в верхней и нижней плитах условно не показана.

					ТП А-IV-600-476.90 -КЖ		
Привязан:							
	ГИП	самитов		04.90	Заглубленный Встроенный склад	Стадия: Р	Лист: 34	Листов:
	Нач.отд	Козлов		04.90				
	Н.контр.	Климов		04.90				
	Гл.спец.	Климов		04.90	Оголовок N1. Армирование. Спецификация. Ведомости	Гипрокоммундортранс г. Москва		
	Нач.гр.	Смальянинова		04.90				
Инв. №	Исполн.	Сергеичев		04.90				

Копировал: Лзар 24637-02 37 Формат: А2

Альбом 3

План раскладки сборных железобетонных плит

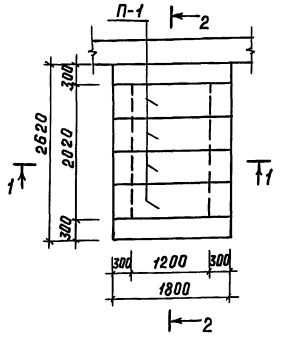

План раскладки каркасов

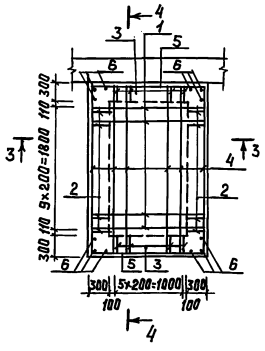

4—4

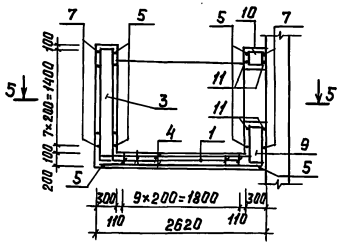

1—1

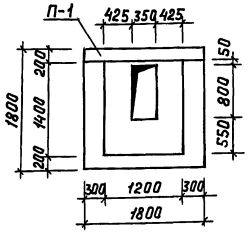

3—3

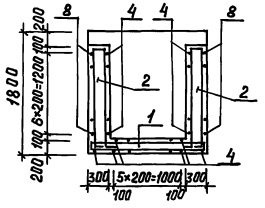

5—5

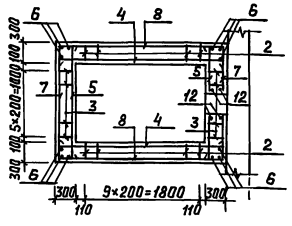

2—2

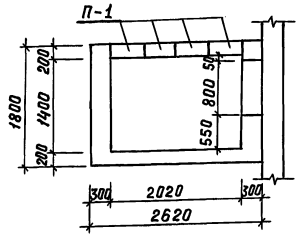

Ведомость деталей

Поз	Эскиз
6	300 1760
7	100 1740 100
8	100 2560 100
9	240 780; 700; 300
10	240 280; 200; 300

Ведомость расхода стали, кг

Марка элемента	Изделия арматурные						Всего
	Арматура класса						
	A-I	A-III					
	ГОСТ 5781-82 *						
	Ф8	Ф8	Ф10	Ф12	Ф14	Итого	
Компенсац. устройство	2.4	26.2	130.1	124.4	8.8	289.5	291.9

Спецификация сборных железобетонных конструкций

Марка	Обозначение	Наименование	Кол.	Масса ед.кг	Примеч.
		Сборные железобетонные конструкции			
	А-IV-600-476.90-КЖИ.23	Плита П-1	4	420.0	

Спецификация арматурных изделий на компенсационное устройство

Формат	Зона	Поз.	Обозначение	Наименование	Кол.	Примеч.
				Сборочные единицы		
				Каркас плоский		
А3		1	А-IV-600-476.90 -КЖИ.9-07	КР75	10	
А3		2	" -КЖИ.10-03	КР76	20	
А3		3	" -КЖИ.10-04	КР77	10	
				Детали		
				Ф10 AIII ГОСТ 5781-82 *		
Б4		4	А-IV-600-476.90 -КЖ-35	ℓ=2600	28	1.6 кг
Б4		5	"	ℓ=1780	18	1.1 кг
Б4		7*	"	ℓ=1940	16	1.2 кг
Б4		8*	"	ℓ=2760	14	1.7 кг
				Ф12 AIII ГОСТ 5781-82 *		
Б4		6*	"	ℓ=2060	12	1.8 кг
Б4		12	"	ℓ=1330	4	1.2 кг
Б4		11	"	Ф14 AIII ГОСТ 5781-82 *		
				ℓ=1780	4	2.2 кг
				Ф8 AI ГОСТ 5781-82 *		
Б4		9*	"	ℓ=2000	2	0.8 кг
Б4		10*	"	ℓ=1000	2	0.4 кг
				Материалы		
				Бетон В15	4.4	м³

* Позиции 6 ÷ 10 - см. ведомость деталей.

1. До бетонирования установить детали КПК (см. лист АР-17 альб.2).
2. Арматуру, попадающую на отверстия, вырезать.
3. Защитный слой бетона до рабочей арматуры - 30 мм.
4. Сварку производить электродами Э42А по ГОСТ 9467-75.
5. Ведомость расхода стали дана на 1 компенсационное устройство.

					ТП А-IV-600-476.90 -КЖ	
Привязан:	ГИП	Самитов		04.90	Заглубленный встроенный склад.	Стадия: Р; Лист: 35; Листов:
	Нач.отд	Козлов		04.90		
	Н.контр	Климов		04.90		
	Гл.спец.	Климов		04.90	Компенсационное устройство на вводе электрокабелей и кабелей связи.	Гипрокоммундортранс г.Москва
Инв. №	Нач. гр.	Смольянинова		04.90		
	Исполн.	Дрочевский		04.90		

Копировал: Лзаг 24637-02 38 Формат: А2

Инв. № подл. | Подп. и дата | Взам. инв. №

Альбом 3

Монтажная схема шахты подъемника

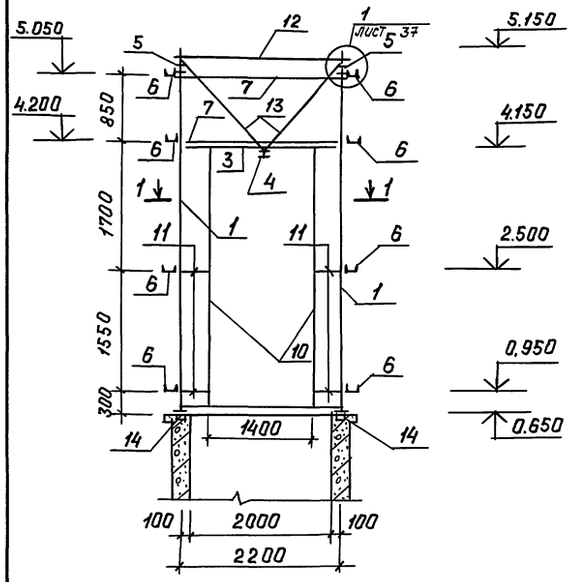

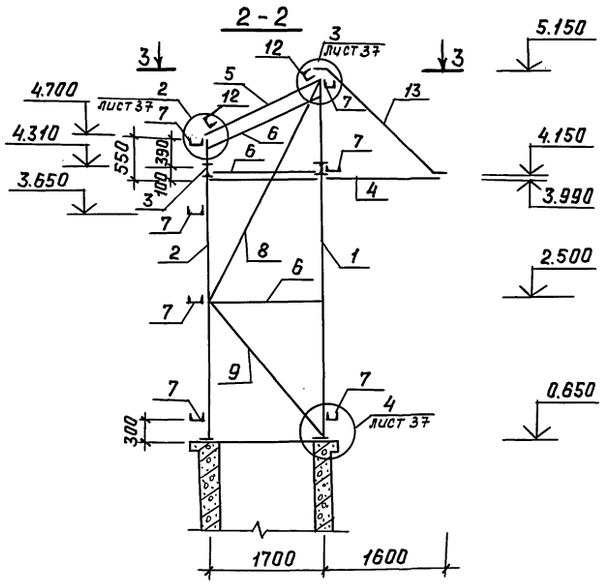

Спецификация металлических изделий павильона шахты подъемника

Форм.	Зона	Поз.	Обозначение	Наименование	Кол.	Прим.
				Сборочные единицы		
Б4		1	А-IV-600-476.90 КЖ.36	Уголок $\frac{160\times100\times9\ ГОСТ\ 8510-86}{Вст3сп.\ ГОСТ\ 535-88}$ ℓ=4500	4	81.0кг
Б4		2	" "	——— " ——— ℓ=4050	4	72.9кг
Б4		3	" "	Двутавр $\frac{18\ ГОСТ\ 8239-72*}{ст.3сп\ ГОСТ\ 535-88}$ ℓ=2040	2	32.4кг
Б4		4	" "	То же ℓ=3410	1	54.2кг
Б4		5	" "	То же ℓ=1680	2	26.7кг
Б4		6	" "	Швеллер $\frac{8\ ГОСТ\ 8240-89}{ст.3сп\ ГОСТ\ 535-88}$ ℓ=1850	8	13.0кг
Б4		7	" "	То же ℓ=2340	7	16.5кг
Б4		8	" "	То же ℓ=2600	4	18.3кг
Б4		9	" "	То же ℓ=2200	4	15.5кг
Б4		10	" "	То же ℓ=3340	2	23.5кг
Б4		11	" "	То же ℓ=420	4	3.0кг
Б4		12	" "	Швеллер $\frac{12\ ГОСТ\ 8240-89}{ст.3сп\ ГОСТ\ 535-88}$ ℓ=2360	2	24.5кг
Б4		13	" "	Ф25 А I ГОСТ 5781-82* ℓ=2200	2	8.5кг
Б4		14	" "	Полоса $\frac{5-12\times180\ ГОСТ\ 103-76*}{ст3сп\ ГОСТ\ 535-88}$ ℓ=180	4	3.1кг
Б4		15	" "	Полоса $\frac{5-20\times160\ ГОСТ\ 103-76*}{ст.3сп\ ГОСТ\ 535-88}$ ℓ=100	4	2.5кг
Б4		16	" "	Полоса $\frac{5-20\times200\ ГОСТ\ 103-76*}{ст.3сп\ ГОСТ\ 535-88}$ ℓ=100	2	3.2кг
Б4		17	" "	Полоса $\frac{5-12\times120\ ГОСТ\ 103-76*}{ст3сп\ ГОСТ\ 535-88}$ ℓ=100	12	1.1кг
				Стандартные изделия		
Б4		18	А-IV-600-476.90 КЖ-36	Болт М12×60 ГОСТ 7798-70*	12	шт.
Б4		19	" "	Гайка М12 ГОСТ 5915-70*	12	шт.
				Винт 5×30-021 ГОСТ 10621-80*	90	шт.
				Материалы		
Б4		20	А-IV-600-476.90 КЖ-36	Лист, δ=12 ГОСТ 19903-74*	0.4	м²
				Плоские асбестоцементные листы h=8мм ГОСТ 18124-75*	27.0	м²
				Волнистые асбестоцементные листы ГОСТ 378-76	7.0	м²

Ведомость расхода стали, кг

Марка элемента	Изделия металлические									
	Арм. класса	Прокат марки								Всего
	А-I	Вст.3сп								
	ГОСТ 5781-82*	ГОСТ 8510-86	ГОСТ 8239-89	ГОСТ 8240-89		ГОСТ 103-76*		ГОСТ 19903-74*	Итого	
	Ф25	∠160×100×9	I16	С8	С12	б=12	б=20	б=12		
Павильон шахты подъемника	17.0	615.6	172.6	413.7	49.0	25.6	18.4	37.7	1330.6	1347.6

1. Данный лист смотреть совместно с листами АР-6 альб. 2 и КЖ-20,37.
2. Все монтажные швы принять не менее $h_{шв}$ = 6 мм.
3. Сварку производить электродами Э42 по ГОСТ 9467-75.
4. Крепление деревянных брусков на монарельсе производить после окончания сварочных работ.
5. Стены павильона из плоских асбестоцементных листов крепятся к металлическим элементам самонарезающимися винтами, покрытие из волнистых асбестоцементных листов крепится к металлоконструкциям металлическими штырями Ф5мм.
6. Металлические элементы павильона окрашиваются алюминиевой краской.

ТП А-IV-600-476.90 -КЖ

Привязан:	ГИП	Самитов	04.90
	Нач.отд.	Козлов	04.90
	Н.контр.	Климов	04.90
	Гл.спец.	Климов	04.90
	Нач.гр.	Смальянинова	04.90
Инв.№	Исполн.	Дручевский	04.90

Заглубленный встроенный склад.

Стадия	Лист	Листов
Р	36	

Павильон шахты подъемника. Схемы элементов конструкций.

Гипрокоммундортранс г. Москва

Инв.№ подл. | Подп. и дата | Взам.инв.№

Копировал: Лзар 24637-02 39 Формат: А2

Альбом 3

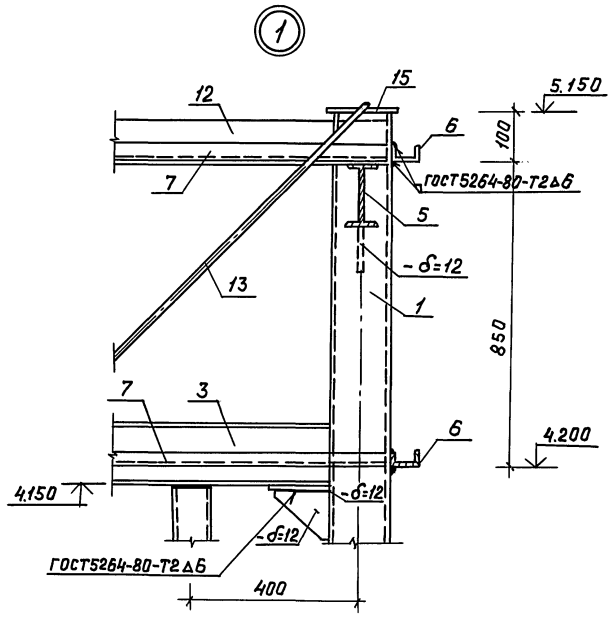

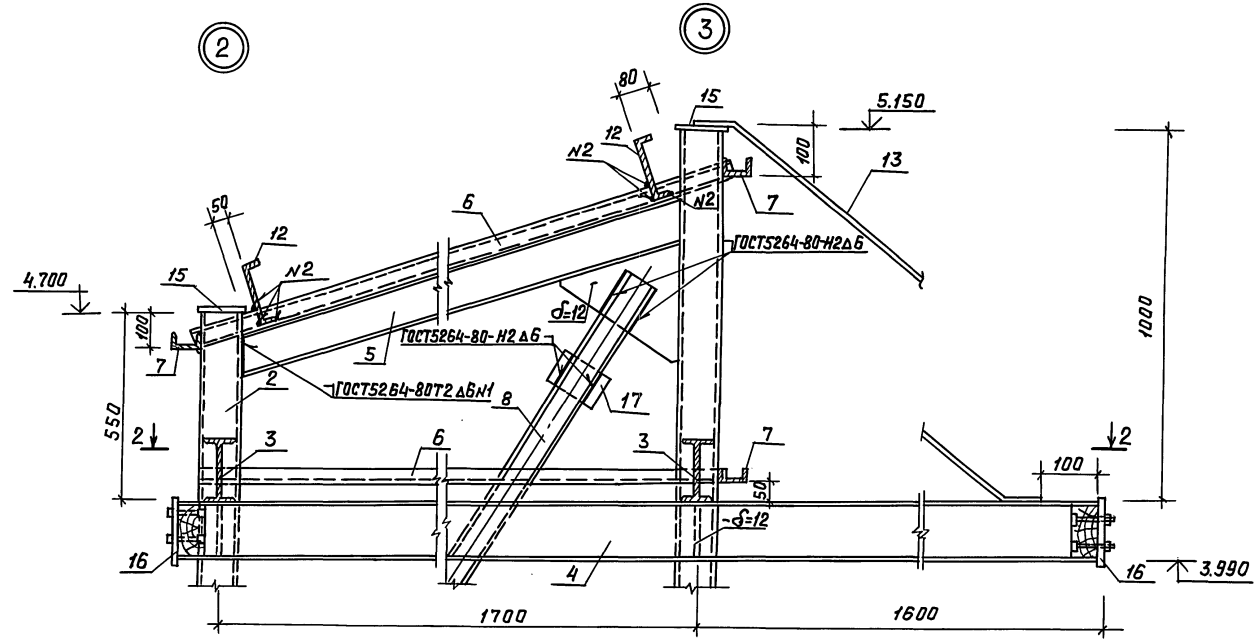

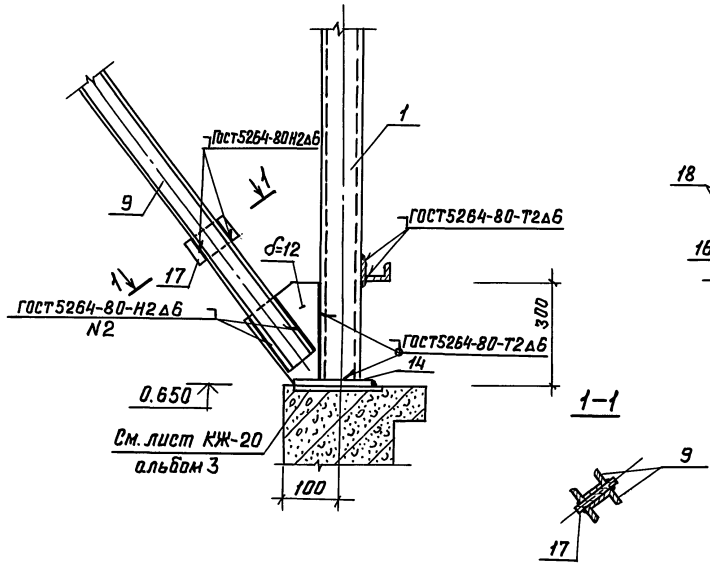

1-1

2-2

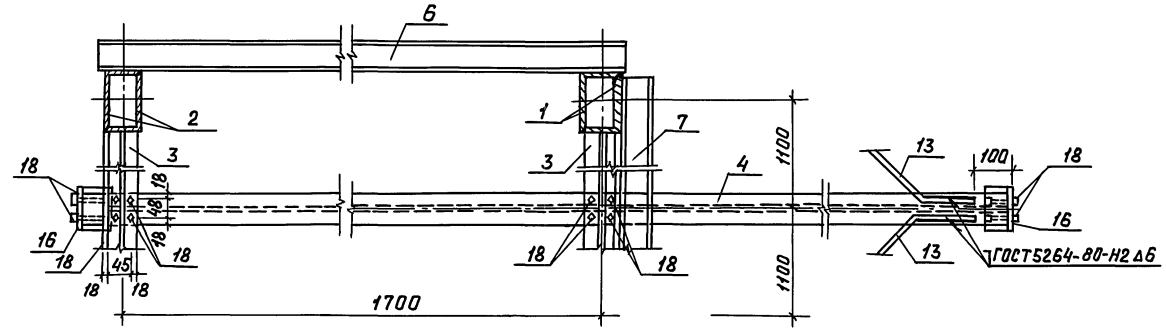

Данный лист смотреть совместно с листом КЖ-36.

					ТП А-IV-600-476.90 -КЖ		
Привязан:		ГИП	самитов	04.90	Заглубленный встроенный склад.	Стадия	Лист	Листов
		Нач.отд	Козлов	04.90		Р	37	
		Н.контр	Климов	04.90				
		Гл.спец	Климов	04.90	Павильон шахты подъемника. Узлы 1÷4.	Стпрокоммундортранс г. Москва		
		Нач.гр.	Смольянинова	04.90				
Инв.№		Исполн.	Дручевский	04.90				

Копировал: Лзар 24637-02 40 Формат: А2

Инв.№подл. | Подп. и дата | Взам.инв.№

Альбом 3

Схема каркаса павильона над входом N1

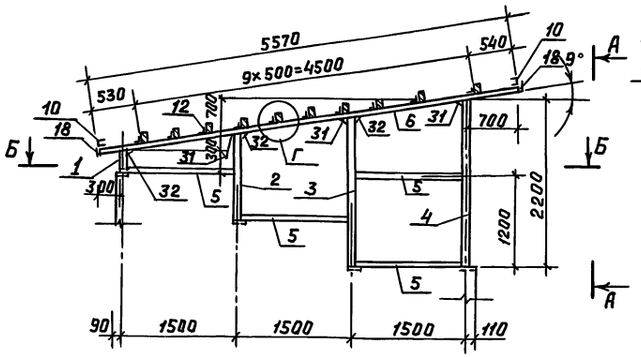

А-А

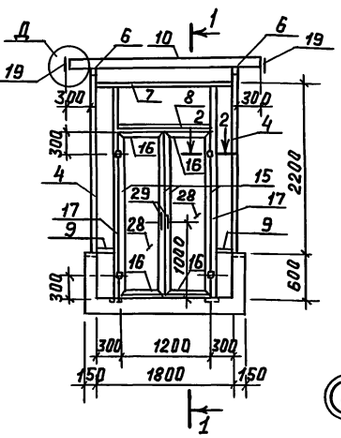

1-1

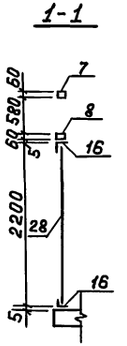

поз. 29

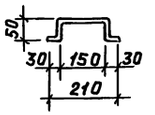

поз. 30

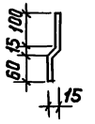

поз. 31

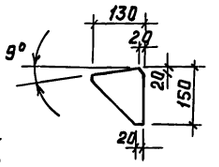

Б-Б

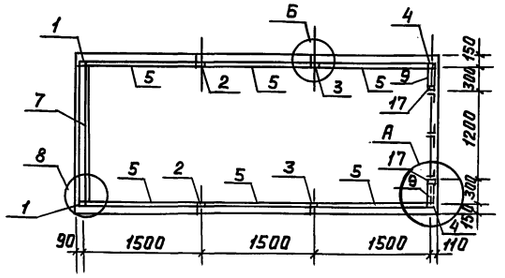

2-2

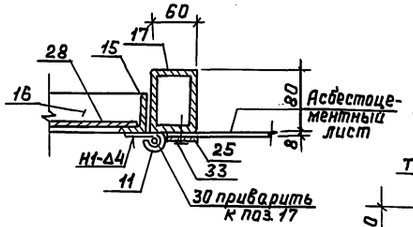

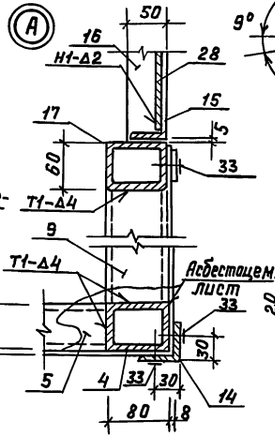

поз. 32

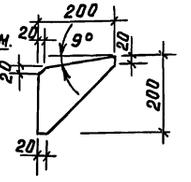

Маркировочные схемы установки прижимных элементов для крепления асбестоцементных листов для павильона над входом

с боку

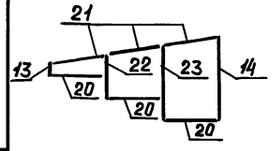

с фасада

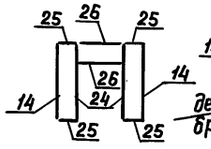

сзади



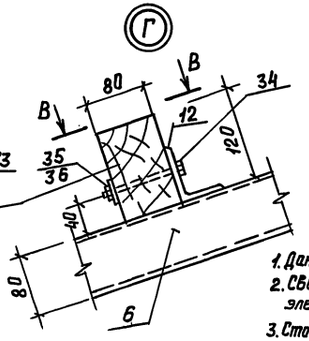

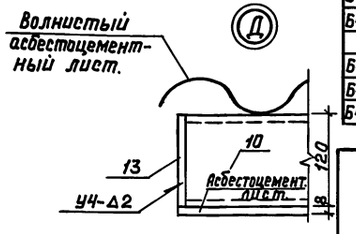

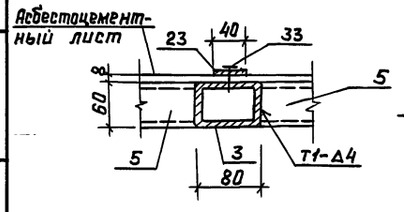

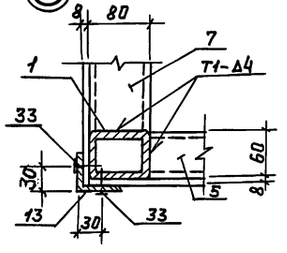

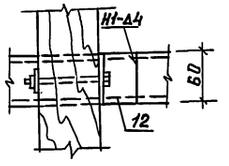

1. Данный лист смотреть совместно с листами Ар-6 Альбом 2
2. Сварку металлических элементов каркаса производить электродами Э42 по ГОСТ 9467-75. Сварные швы по ГОСТ 5264-80
3. Стойки каркасов приварить к закладным деталям сплошным швом по контуру.
4. Стены павильонов из плоских асбестоцементных листов крепятся к металлическим элементам самонарезающимися винтами, покрытие из волнистых листов крепится к деревянным бруском обрешетки клямерами.
5. Металлические элементы павильона окрашиваются алюминиевой краской, деревянные бруски покрываются составом „Экран-Д" ТУ-400-1/407-3-78.

Спецификация металлических изделий на павильон над входом N1

Формат	Зона	Позиц	Обозначение	Наименование	Кол.	Примеч.
				Детали		
Б4		1	А-IV-600-476.90 -КЖ-38	Труба, 80×60×5 ГОСТ 8645-68* / В ст.3сп ГОСТ 535-88 ℓ=300	2	
Б4		2	" "	ℓ=1134	2	
Б4		3	" "	ℓ=1967	2	
Б4		4	" "	ℓ=2200	2	
Б4		5	" "	ℓ=1420	8	
Б4		6	" "	ℓ=5570	2	
Б4		7	" "	ℓ=1800	2	
Б4		8	" "	ℓ=1200	1	
Б4		9	" "	ℓ=240	2	
Б4		10	" "	Швеллер, 120×80×5 ГОСТ 8278-83* / В ст.3сп ГОСТ 535-88 ℓ=2520	2	
А4		11	А-IV-600-476.90 КЖИ.36	Петля для двери	4	
Б4		12	А-IV-600-476.90 КЖ-38	Уголок, Б-75×50×5 ГОСТ 8510-86 / В ст.3сп ГОСТ 535-88 ℓ=60	20	
Б4		13	" "	Уголок, Б-50×50×5 ГОСТ 8509-86 / В ст.3сп ГОСТ 535-88 ℓ=300	2	
Б4		14	" "	ℓ=2200	2	
Б4		15	" "	Уголок, Б50×32×4 ГОСТ 8510-86 / В ст.3сп ГОСТ 535-88 ℓ=2200	4	
Б4		16	" "	ℓ=590	4	
Б4		17	" "	Труба, 80×60×5 ГОСТ 8645-68* / В ст.3сп ГОСТ 535-88 ℓ=2740	2	
Б4		18	" "	Лист, Б-2×120 ГОСТ 19903-74* / В ст.3сп ГОСТ 16523-70* ℓ=90	4	
Б4		19	" "	ℓ=5570	2	
Б4		20	" "	Полоса, Б-4×40 ГОСТ 103-76* / В ст.3сп ГОСТ 535-88 ℓ=1460	6	
Б4		21	" "	ℓ=1480	6	
Б4		22	" "	ℓ=1134	2	
Б4		23	" "	ℓ=1967	2	
Б4		24	" "	ℓ=2800	2	
Б4		25	" "	ℓ=260	4	
Б4		26	" "	ℓ=1240	2	
Б4		27	" "	ℓ=1840	1	
Б4		28	" "	Лист, Б-2×180 ГОСТ 19903-74* / В ст.3сп ГОСТ 16523-70* ℓ=570	2	
Б4		29	" "	Ф8 А-I ГОСТ 5781-82* ℓ=350	2	
Б4		30	" "	ℓ=180	4	
Б4		31	" "	Полоса, Б-5×150 ГОСТ 103-76* / В ст.3сп ГОСТ 535-88 ℓ=130	6	
Б4		32	" "	Полоса, Б-5×200 ГОСТ 103-76* / В ст.3 ГОСТ 535-88 ℓ=200	6	
Б4		33	" "	Винт 5×30-021 ГОСТ 10621-80*	65	
Б4		34	" "	Болт М12×110 КЛ2-011 ГОСТ 7798-70*	20	
Б4		35	" "	Гайка М12 КЛ2-011 ГОСТ 5915-70*	20	
Б4		36	" "	Шайба 12-011 ГОСТ 10450-78*	20	
				Материалы		
Б4			А-IV-600-476.90 -КЖ-38	Плоские асбестоцементные листы ГОСТ 18124-75* h=8 мм	13.0	м²
Б4			"	Волнистые асбестоцементные листы ГОСТ 378-76	14.0	м²
Б4			"	Деревянная обрешетка ГОСТ 8486-86* Е	0,24	м³

Ведомость расхода стали, кг

Марка элемента	Изделия металлические										Всего
	Армат. класса	Прокат марки									
	А-I	В ст3сп									
	ГОСТ 5781-82*	ГОСТ 8645-68*	ГОСТ 8278-83*	ГОСТ 8510-86		ГОСТ 8509-86	ГОСТ 103-76*		ГОСТ 19903-74*	Итого	
	Ф8	тр.80×60×5	С120×80×5	∠75×50×5	∠50×32×4	∠50×50×5	-δ=4	-δ=5	-δ=2		
Павильон над входом	0.7	452.7	51.8	6.0	28.0	18.8	44.7	21.6	60.7	684.3	685.0

Привязан:	ГИП	Самитов		04.90	ТП А-IV-600-476.90 -КЖ			
	Нач.отд.	Козлов		04.90	Заглубленный встроенный склад.	Стадия	Лист	Листов
	Н.конт.	Климов		04.90		Р	38	
	Гл.спец.	Климов		04.90	Конструкция павильона над входом N1. Спецификация. Ведомость.	Гипрокоммундортранс г. Москва		
	Нач.гр.	Смольянинова		04.90				
Инв. №	Исполн.	Тарасенкова		04.90				

Инв. N подл. | Подп. и дата | Взам. инв. N

Копировал: Лзар 24637-02 41 Формат: А2

Альбом 3

Фрагмент плана закладных изделий в покрытии. Вариант I

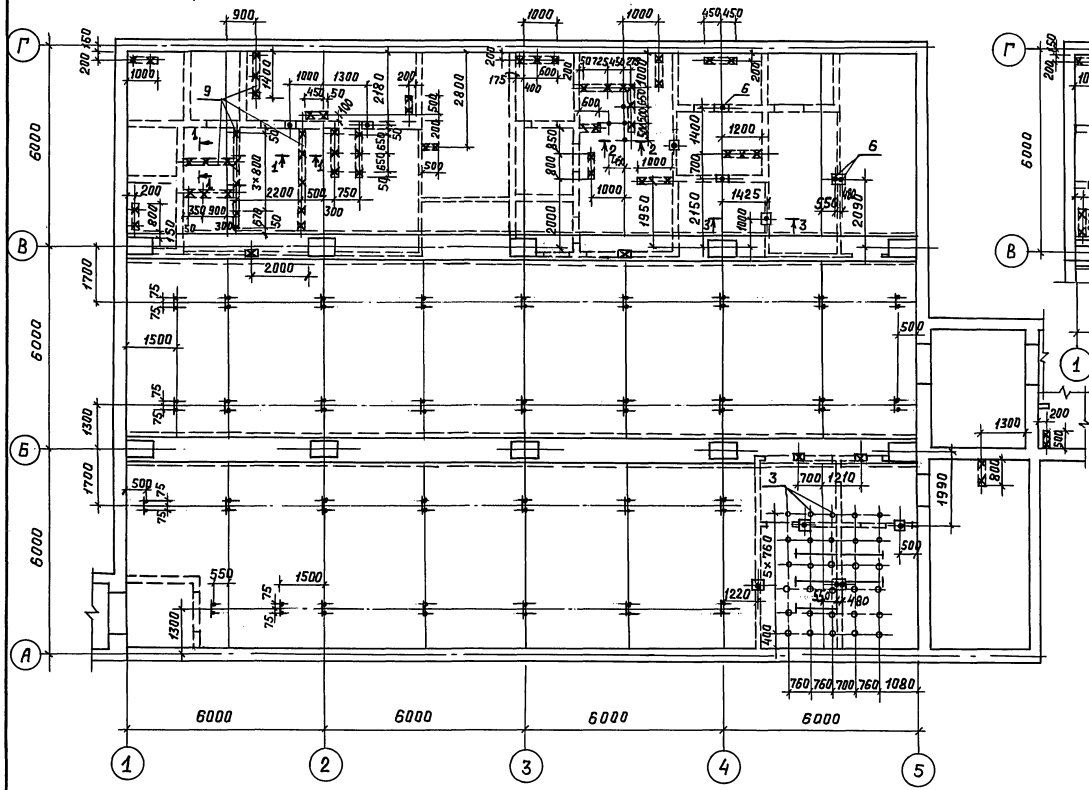

Фрагмент плана закладных изделий в покрытии. Вариант III

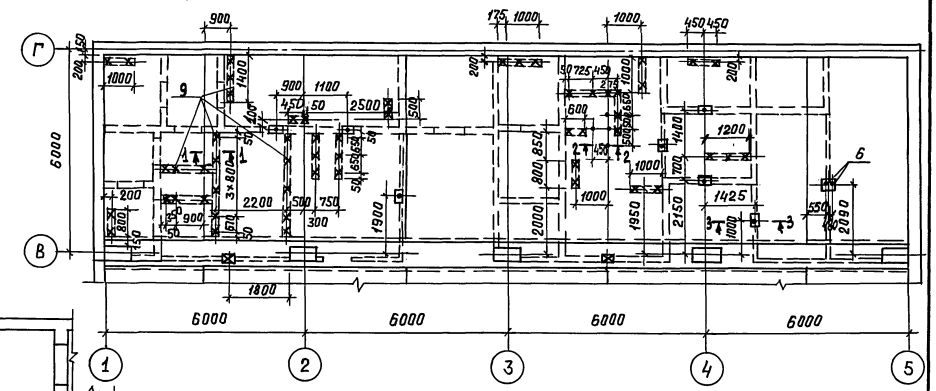

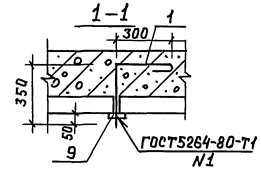

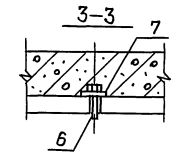

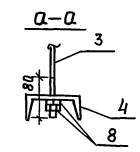

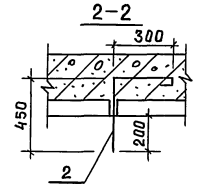

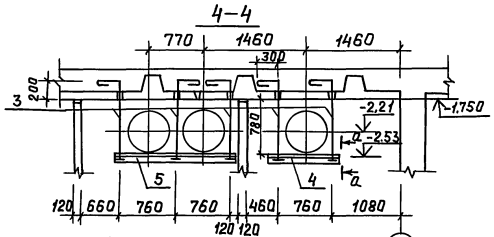

Фрагмент плана закладных изделий в покрытии. Вариант II

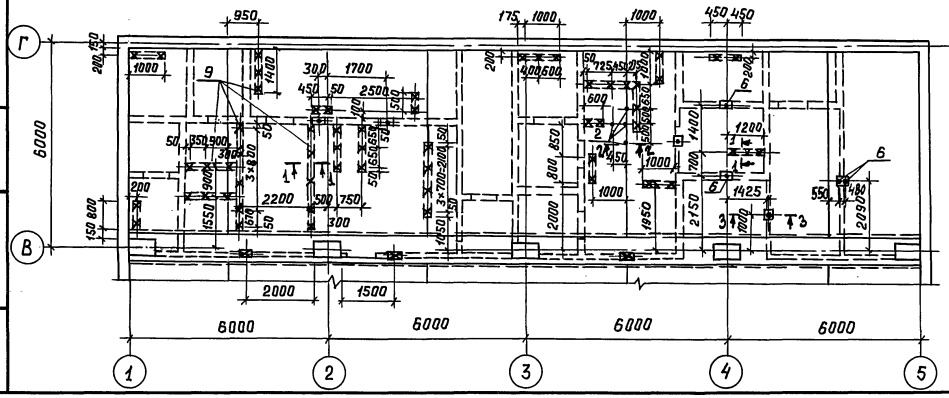

Условные обозначения:

- Анкера для крепления гермаклапанов. (поз.1)
- Болт для крепления перегородок. (поз.6)
- Анкера для крепления трубопроводов. (поз.2)
- Анкера для крепления баков с питьевой водой. (поз.3)
- Места крепления перегородки под балкой
- Места крепления монорельса (см. лист 45)

1. Данный лист смотреть совместно с листами 3, 14, 40.

					ТП А-IV-600-476.90 -КЖ		
Привязан:	ГИП	Самитов		05.90	Заглубленный встроенный склад.	Стадия	Лист	Листов
	Нач.отд.	Козлов		05.90		Р	39	
	Н.контр.	Климов		05.90	План раскладки закладных изделий в покрытии. Разрезы 1-1÷4-4.	Гипракоммундортранс г. Москва		
	Гл.спец.	Климов		05.90				
	Нач.гр.	Смальянинова		05.90				
Инв.№	Исполн.	Соловова		05.90				

Копировал: Лзч 24637-02 42 Формат: А2

Инв.№ подл. | Подп. и дата | Взам. инв.№

Альбом 3

Спецификация закладных изделий в покрытии. (Вариант I).

Формат	Зона	Позиц.	Обозначение	Наименование	Кол.	Прим.
				Детали		
Б4		1	А-IV-600-476.90 КЖ-40.	Ф16 AI ГОСТ 5781-82* ℓ=760	56	1.2 кг
Б4		2	" "	Ф12 AI ГОСТ 5781-82* ℓ=840	4	0.75 кг
Б4		3	" "	Ф20 AI ГОСТ 5781-82* ℓ=1480	30	3.7 кг
Б4		4	" "	Швеллер 16 ГОСТ 8240-89 / Ст.3 сп ГОСТ 535-88 ℓ=960	6	14.0 кг
Б4		5	" "	" ℓ=1720	6	24.4 кг
				Стандартные изделия		
Б4		6	А-IV-600-476.90 КЖ-40	Болт М16×130 КЛ2-01 ГОСТ 7798-70*	14	
Б4		7	" "	Шайба 17 ГОСТ 11371-78*	14	
Б4		8	" "	Гайка М20 КЛ2-01 ГОСТ 5915-70*	60	
				Материалы		
Б4		9	А-IV-600-476.90 КЖ-40	Полоса 4×100 ГОСТ 103-76* / Ст.3 сп ГОСТ 535-88	28.5	м.п.

Спецификация закладных изделий в покрытии. (Вариант II)

Формат	Зона	Позиц.	Обозначение	Наименование	Кол.	Примеч.
				Детали		
Б4		1	А-IV-600-476.90 КЖ-40	Ф16 AI ГОСТ 5781-82* ℓ=760	56	1.2 кг
Б4		2	" "	Ф12 AI ГОСТ 5781-82* ℓ=840	4	0.75 кг
Б4		3	" "	Ф20 AI ГОСТ 5781-82* ℓ=1480	30	3.7 кг
Б4		4	" "	Швеллер 16 ГОСТ 8240-89 / Ст.3 сп ГОСТ 535-88 ℓ=960	6	14.0 кг
Б4		5	" "	" ℓ=1720	6	24.4 кг
				Стандартные изделия		
Б4		6	А-IV-600-476.90 КЖ-40	Болт М16×130 КЛ2-01 ГОСТ 7798-70*	13	
Б4		7	" "	Шайба 17 ГОСТ 11371-78*	13	
Б4		8	" "	Гайка М20 КЛ2-01 ГОСТ 5915-70*	60	
				Материалы		
Б4		9	А-IV-600-476.90 КЖ-40	Полоса 4×100 ГОСТ 103-76* / Ст.3 сп ГОСТ 535-88	28.5	м.п

Спецификация закладных изделий в покрытии (Вариант III).

Формат	Зона	Позиц.	Обозначение	Наименование	Кол.	Примеч.
				Детали		
Б4		1	А-IV-600-476.90 КЖ-40	Ф16 AI ГОСТ 5781-82* ℓ=760	52	1.2 кг
Б4		2	" "	Ф12 AI ГОСТ 5781-82* ℓ=840	4	0.75 кг
Б4		3	" "	Ф20 AI ГОСТ 5781-82* ℓ=1480	30	3.7 кг
Б4		4	" "	Швеллер 16 ГОСТ 8240-89 / Ст.3 сп ГОСТ 535-88 ℓ=960	6	14.0 кг
Б4		5	" "	" ℓ=1720	6	24.4 кг
				Стандартные изделия		
Б4		6	А-IV-600-476.90 КЖ-40	Болт М16×130 КЛ2-01 ГОСТ 7798-70*	13	
Б4		7	" "	Шайба 17 ГОСТ 11371-78*	13	
Б4		8	" "	Гайка М20 КЛ2-01 ГОСТ 5915-70*	60	
				Материалы.		
Б4		9	А-IV-600-476.90 КЖ-40	Полоса 4×100 ГОСТ 103-76* / Ст.3 сп ГОСТ 535-88	24.5	м.п

1. Данный лист смотреть совместно с листом 39.

Ведомость расхода стали, кг.

Марка элемента		Изделия закладные: Арматура класса A-I ГОСТ 5781-82* Ф12	Ф16	Ф20	Итого	Всего	Прокат марки Ст.3 сп: ГОСТ 8240-89 Г16	ГОСТ 103-76 δ=4	Всего	Общий расход
Закладные в покрытии	Вариант I	3.0	67.2	111.0	181.2	181.2	230.4	89.5	319.9	501.1
	Вариант II	3.0	67.2	111.0	181.2	181.2	230.4	89.5	319.9	501.1
	Вариант III	3.0	62.4	111.0	176.4	176.4	230.4	76.9	307.3	483.7

Инв.№ подл. | Подп. и дата | Взам.инв.№

Привязан:

Инв.№

ТП А-IV-600-476.90 —КЖ

ГИП	Самитов		05.90	Заглубленный встроенный склад.
Нач.отд	Козлов		05.90	
Н.контр.	Климов		05.90	
Гл.спец.	Климов		05.90	План раскладки закладных изделий в покрытии. Спецификации. Ведомость.
Нач.эр.	Смольянинова		05.90	
Исполн.	Соловова		05.90	

Стадия	Лист	Листов
Р	40	

Типрокоммундортранс г. Москва

Копировал: Лзар 24637-02 43 Формат: А2

Альбом 3

План раскладки закладных деталей в стенах (I вариант)

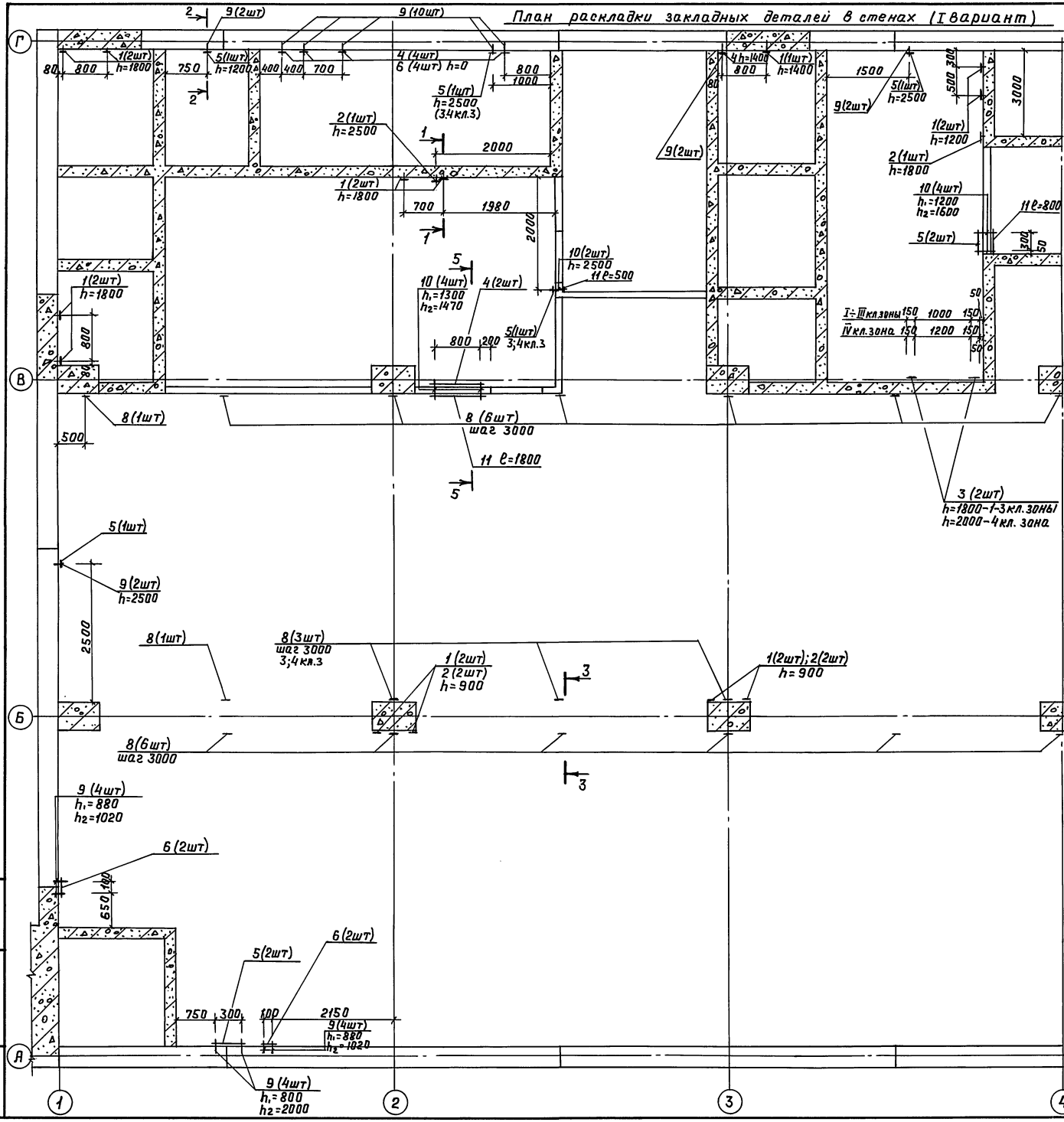

План раскладки закладных деталей в стенах (II вариант)

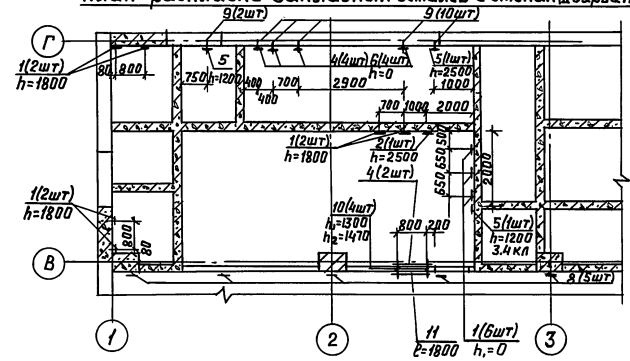

План раскладки закладных деталей в стенах (III вариант)

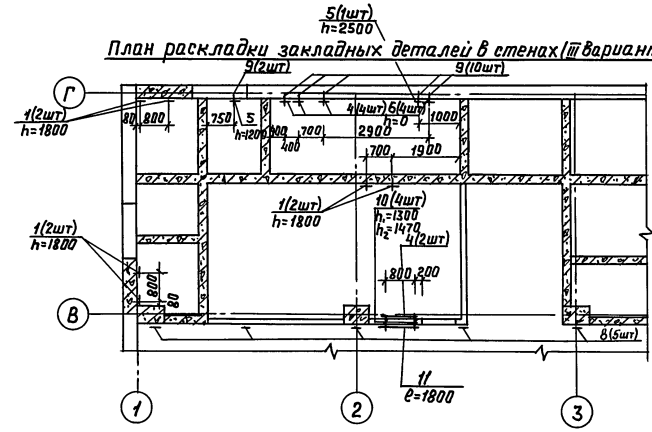

Данный лист смотреть с листом 42

Привязан:

Инв. №

				ТП А-IV-600-476.90 -КЖ		
ГИП	Самитов		05.90	Заглубленный встроенный склад.	Стадия	Лист	Листов
Нач.отд.	Козлов		05.90		Р	41	
Н.контр.	Климов		05.90				
Гл.спец.	Климов		05.90	План раскладки закладных деталей в стенах и перегородках в осях „1-4".	Гипрокоммундортранс г. Москва		
Нач.гр.	Смольянинова		05.90				
Исполн.	Хромова		05.90				

Копировал: Лзар 24637-02 44 Формат: А2

Инв.№подл. | Подп. и дата | Взам.инв.№

Альбом 3

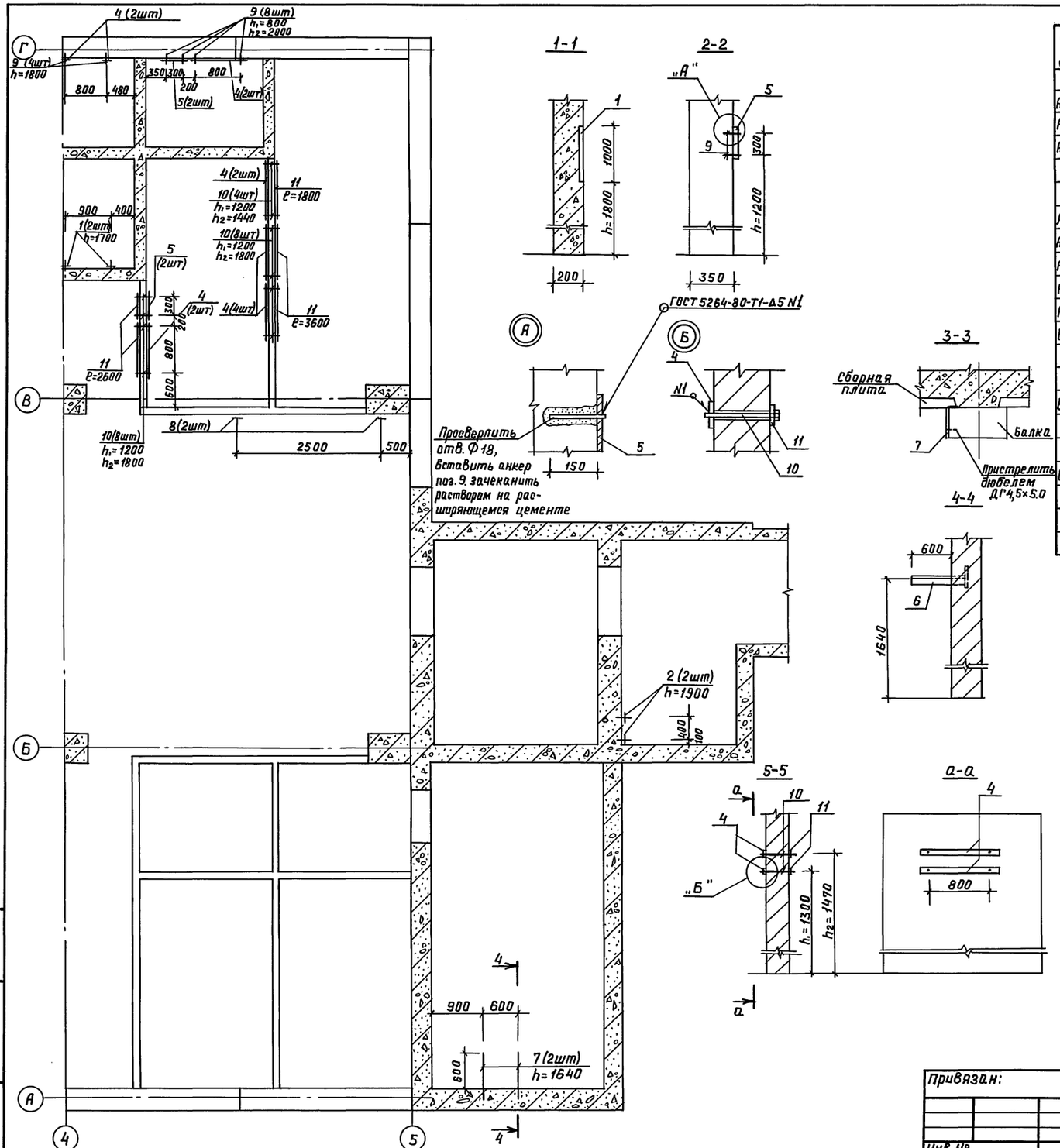

Спецификация закладных изделий в стенах и перегородках

Формат	Зона	Позиц.	Обозначение	Наименование	Количество I вар.	Количество II в	Количество III в	Прим.
				Сборочные единицы				
А4		1	А-IV-600-476.90 КЖИ.32	Изделие закладное МН-13	10/14	16/20	10/14	
А4		2	КЖИ.32-01	МН-14	4/6	4/6	4/6	
А4		3	КЖИ.28	МН-10	2	2	2	
				Детали				
А4		4	А-IV-600-476.90 КЖИ.26	Изделие закладное МН-7	9	9	9	
А4		5	КЖИ.26-01	МН-8	11/13	11/13	11/13	
А4		6	КЖИ.26-02	МН-9	6	6	6	
А4		7	КЖИ.30	МН-11	2	2	2	
А4		8	КЖИ.31	МН-12	16/19	16/19	16/19	
Б4		9	А-IV-600-476.90 КЖ-42	Ф16 AIII ГОСТ 5781-82* ℓ=170	40/42	40/42	40/42	
				Стандартные изделия				
Б4		10	А-IV-600-476.90 КЖ-42	Болт 16×140.58 ГОСТ 7798-70*	28/30	28/30	28/30	шт
				Материалы				
Б4		11	А-IV-600-476.90 КЖ-42	Лента 3×40 Бст3сп ГОСТ 6009-74*	10,6	10,6	10,6	п.м.

Ведомость расхода стали, кг

Марка элемента		Изд. армат. Ар-ра класса AI ГОСТ 5781-82* Ф10	Изд. армат. Ар-ра класса AIII ГОСТ 5781-82* Ф16	Итого	Изделия металлич. Прокат марки Ст 3 сп ГОСТ 103-76 -δ=4	Изделия металлич. Прокат марки Ст 3 сп ГОСТ 6009-74 -δ=3	Изделия металлич. Прокат марки Ст 3 сп ГОСТ 8510-88 L56×36×4	Итого	Всего
Закладные изделия в стенах и перегородках	I вар.	6.9/10.2	12.0/12.6	18.9/22.8	75.4/92.8	10.5	4.4	90.3/107.7	109.2/130.3
	II вар.	10.3/13.6	12.0/12.6	22.3/26.2	86.7/104.1	10.5	4.4	101.6/119.0	123.9/145.2
	III вар.	6.9/10.2	12.0/12.6	18.9/22.8	75.4/92.8	10.5	4.4	90.3/107.7	109.2/130.3

1. Данный лист смотреть с листом 41.
2. Данные в числителе относятся к 1.2 климатическим зонам, в знаменателе – 3.4 климатическим зонам.
3. Привязка h дана от уровня чистого пола.

ТП А-IV-600-476.90 – КЖ

ГИП	Самитов		05.90
Нач.отд.	Козлов		05.90
Н.контр.	Климов		05.90
Гл.спец.	Климов		05.90
Нач.гр.р.	Смальянинова		05.90
Исполн.	Хромова		05.90

Заглубленный встроенный склад.

План раскладки закладных изделий в стенах и перегородках в осях А-5. Спецификация. Ведомость.

Стадия	Лист	Листов
Р	42	

Гипракоммундортранс г. Москва

Привязан:

Инв. №

Инв. № подл. | Подп. и дата | Взам. инв. №

Копировал: ЛЗоц 24637-02 45 Формат: А2

Альбом 3

Монтажная схема подвесных путей и монорельса

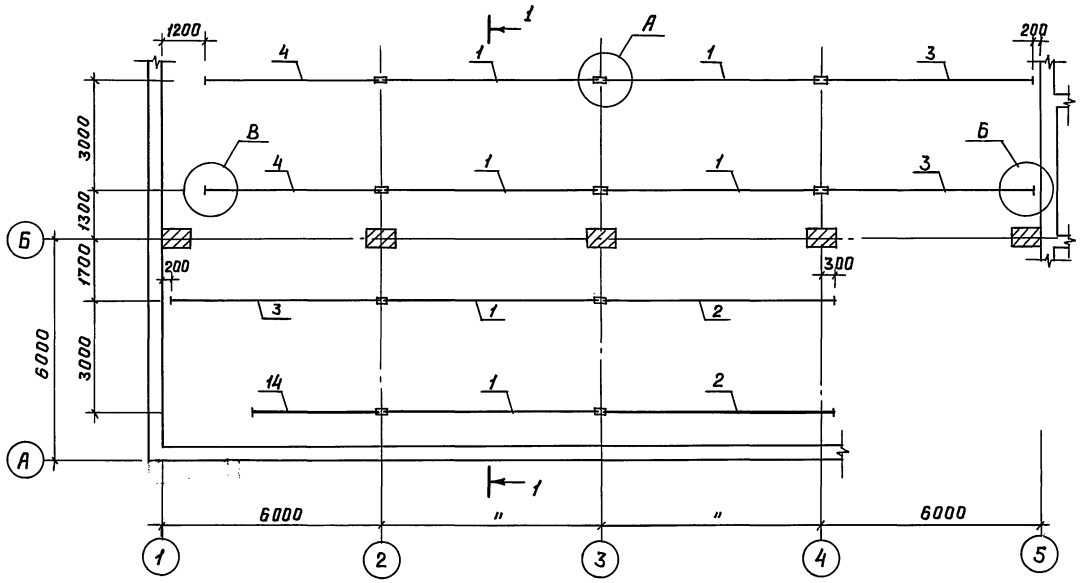

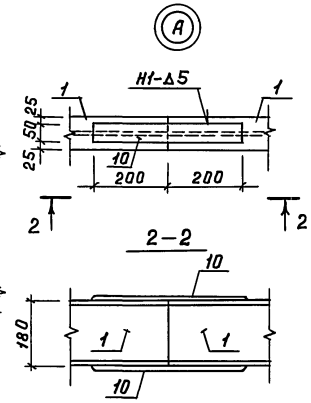

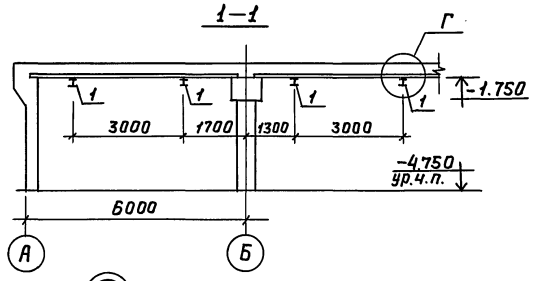

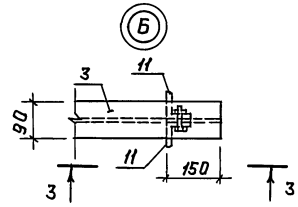

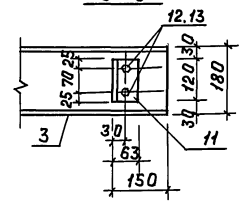

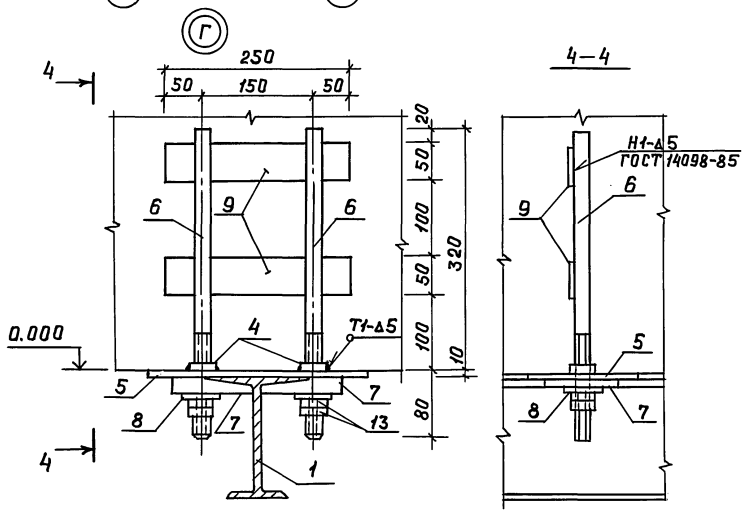

Спецификация металлических изделий на подвесные пути и монорельс

Формат	Зона	Поз.	Обозначение	Наименование	Кол.	Примеч.
				Детали		
Б4		1	А-IV-600-476.90 КЖ-43	Двутавр 18 ГОСТ 8239-72 / ст3сп ГОСТ 535-88 ℓ=6000	6	
Б4		2	—"—	ℓ=6300	2	
Б4		3	—"—	ℓ=5800	3	
Б4		4	—"—	ℓ=4800	2	
А4		5	А-IV-600-476.90 КЖИ.40	Пластина	32	
А4		6	КЖИ.41	Стержень	64	
А4		7	КЖИ.42	Шайба косая	64	
А4		8	КЖИ.43	Шайба	64	
Б4		9	А-IV-600-476.90 КЖ-43	Полоса Б-8×50 ГОСТ 103-76* / ст3сп ГОСТ 535-88 ℓ=250	64	0.8 кг
Б4		10	—"—	ℓ=400	20	1.3 кг
Б4		11	—"—	Уголок Б-63×63×6 ГОСТ 8509-86 / ст3сп ГОСТ 535-88 ℓ=120	16	
Б4		12	—"—	Болт М16×50 ГОСТ 7798-70*	32	
Б4		13	—"—	Гайка М16 ГОСТ 5915-70*	160	
Б4		14	—"—	Двутавр 18 ГОСТ 8239-72 / ст3сп ГОСТ 535-88 ℓ=3500	1	

Ведомость расхода стали, кг

Марка элемента	Изделия металлические						Всего
	Прокат марки						
	Вст3сп						
	ГОСТ 103-76*		ГОСТ 8240-89	ГОСТ 8509-86	ГОСТ 8239-72	ГОСТ 2590-71	
	-δ=8	-δ=10	∠30	∠63×63×8	I18	Круг Ø20	
Подвесные пути и монорельс	102.8	105.0	243.2	11.2	1497.8	70.4	2030.4

1. Сварные швы выполнять по ГОСТ 5264-80.
2. Сварку производить электродами типа Э42А ГОСТ 9467-75.
3. Разбивка отверстий под стержни поз. 6 дана на листе КЖ-39.
4. Узел „В" зеркален узлу „Б."

					ТП А-IV-600-476.90		-КЖ
Привязан:		ГИП	Самитов	04.90	Заглубленный встроенный склад	Стадия	Лист	Листов
		Нач.отд	Козлов	04.90		Р	43	
		Н.контр.	Климов	04.90				
		Гл.спец.	Климов	04.90	Подвесные пути и монорельс. Узлы. Детали. Спецификация. Ведомость.	Гипрокоммундортранс г. Москва		
Инв.№		Нач.гр.	Смольянинова	04.90				
		Исполн.	Дручевский	04.90				

Копировал: Лзая 24637-02 46 Формат: А2.

Инв. № подл. | Подп. и дата | Взам. инв. №

Альбом 3

Деталь установки сальника жесткого закрепления с проходящей трубой

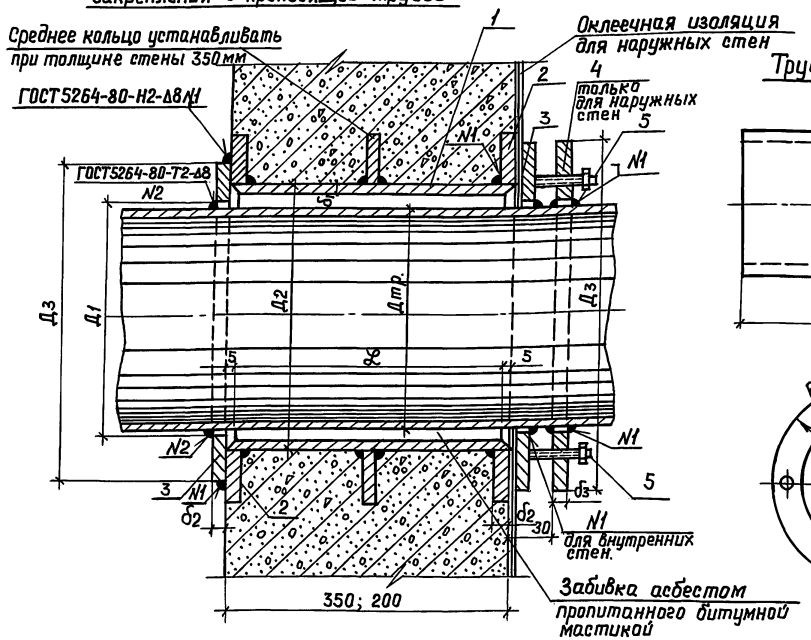

Труба поз. 1

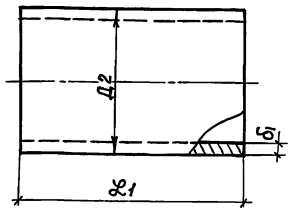

Кольцо сальника поз. 4

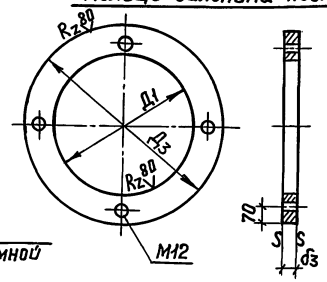

Спецификация металлических изделий на сальник жесткого закрепления

Формат	Зона	Позиц.	Обозначение	Наименование	Кол.	Примеч.
				Сальник для трубы Ф630×9		
				при толщине стены L=350мм		
				Детали		
Б4		1	А-IV-600-476.90 КЖ-44	Труба 720×10 ГОСТ10704-76* / Вст3сп ГОСТ10706-76* ℓ=340	1	59.5 кг
Б4		2	То же	Лист 920×12 ГОСТ19903-74* / Ст3сп ГОСТ535-88, ℓ=920	3	25.2 кг
Б4		3	То же	То же 860×12 ГОСТ19903-74* / ст.3сп ГОСТ535-88, ℓ=860	2	25.1 кг
Б4		4	То же	То же 860×12 ГОСТ19903-74* / ст.3сп ГОСТ535-88, ℓ=860	1	25.1 кг
Б4		5	То же	Болт М12×110,58 ГОСТ 7798-70*	4	
				при толщине стены L=200мм		
				Детали		
Б4		1	А-IV-600-476.90 КЖ-44	Труба 720×10 ГОСТ10704-76* / Вст3сп ГОСТ10706-76* ℓ=190	1	33.3 кг
Б4		2	То же	Лист 920×12 ГОСТ19903-74* / Ст3сп ГОСТ 535-88, ℓ=920	2	25,2 кг
Б4		3	То же	То же 860×12 ГОСТ19903-74* / ст.3сп ГОСТ535-88, ℓ=860	2	25.1 кг

1. Герметизация места пропуска трубы сквозь железобетонную стену достигается приваркой на монтаже непрерывным швом кольца (поз.3) к трубе.
2. После установки сальника и бетонирования конструкции все детали сальника со стороны грунта (для наружных стен) окрашиваются горячей битумной мастикой за 2 раза.
3. После зажима оклеечной изоляции все детали сальника покрыть горячим битумом за 2 раза.

Кольцо сальника поз. 2

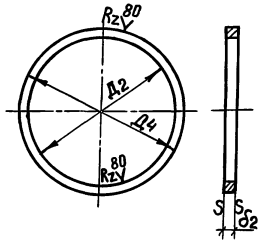

Кольцо сальника поз. 3

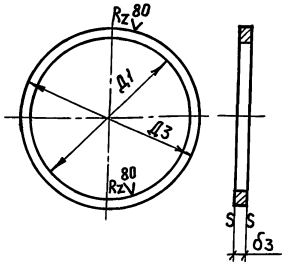

Ведомость расхода стали, кг

	Изделия металлические					
	Прокат марки					Всего
	ст3сп					
	ГОСТ 535-88	ГОСТ 10704-76*				
	δ=12	труба Ф720×10	труба Ф820×10	труба Ф920×10	Итого	
Сальник для трубы Ф630×9 и L=350мм	150.9	59.5	—	—	210.4	210.4
Сальник для трубы Ф630×9 и L=200мм	100.6	33.3	—	—	133.9	133.9

Таблица размеров деталей сальника

Труба, проходящая через сальник	Д1	Д2	Д3	Д4	δ1	δ2	δ3	L1
Ф630×9	634	720	860	920	10	12	12	190 / 340

Инв. № подл. | Подп. и дата | Взам. инв. №

Привязан:

Инв. №

ГИП	Самитов		03.90
Нач.отд.	Козлов		03.90
Н.конт.	Климов		03.90
Гл.спец.	Климов		03.90
Нач.гр.	Смольянинова		03.90
Исполн.	Смольянинова		03.90

ТП А-IV-600-476.90 — КЖ

Заглубленный встроенный склад.

Деталь установки сальника жесткого закрепления. Ведомость. Спецификация.

Стадия	Лист	Листов
Р	44	

Гипрокоммундортранс г. Москва

Копировал: ЛЗОР 24637-02 47 Формат: А2

Альбом 3

Ведомость чертежей по организации строительства

Лист	Наименование	Примечание
1	Пояснительная записка (начало)	
2	Пояснительная записка (окончание)	
3	Стройгенплан подвальной части здания	
4	График производства работ.	

I. Общие положения.

Проект организации строительства разработан в соответствии с СНиП 3.01.01-85 „Организация строительного производства" п. 4 приложения 4. При разработке проекта использованы нормы продолжительности строительства СНиП 1.04.03-85 и расчетные нормативы для составления проектов организации строительства и части I (ЦНИИОМТП).

Строительство здания предусматривается в сухих и водонасыщенных грунтах со сплошной монолитной фундаментной плитой, на свободных от застройки участках. Грунтовые условия и климатические воздействия для сухих грунтов приняты в соответствии с выпусками 0-1 и 0-2 (материалы для проектирования) по серии У-01-01/80.

Наивысший уровень грунтовых вод для сооружения, расположенного в сухих грунтах, принят 0,5м ниже подошвы фундаментной плиты. Для водонасыщенных грунтов максимальный уровень грунтовых вод принят до 2м выше отметки пола в сооружении.

Сооружение запроектировано котлованного типа размером в плане 18х24 м, с сеткой колонн 6х6м в сборно-монолитных железобетонных конструкциях по серии У-01-01/80 в подвальной части административного наземного здания.

Максимальный вес сборного изделия (стеновая панель) - 9,5 т.

Сметная стоимость строительства составляет - 205,215 т. руб.

в том числе: строительно-монтажных работ - 170,911 т. руб.
оборудование - 34,304 т. руб.

Продолжительность строительства подвальной части здания принята - 10 месяцев.

II. Методы производства строительных и монтажных работ.

1. Земляные работы.

Перед началом земляных работ по разработке котлована выполнить разбивочные работы по выносу осей сооружения и устройству временной автодороги. Верхний слой в границах котлована разрабатывается бульдозером в отвал с последующим вывозом грунта на минимальное расстояние с тем, чтобы снятый грунт использовать при обваловке сооружения. Котлован копается экскаватором с обратной лопатой или типа „драглайн" с откосами 1:1. Недобор грунта в котловане разрабатывается бульдозером. Перебор грунта недопускается. Планировка дна котлована выполняется вручную. Грунт, необходимый для обратной засыпки, вывозится в отвал на минимально-возможное расстояние.

В местах обратных засыпок, где невозможно обеспечить качественное уплотнение грунта, обратная засыпка должна производиться только малосжимаемыми грунтами (песком, щебнем).

В грунтах с уровнем грунтовых вод выше отметки котлована необходима предусмотреть на время строительства поверхностный водоотлив или глубинное водопонижение (учитывается при привязке проекта). Земляные работы производить в соответствии со СНиП 3.02.01-87.

Производство земляных работ в зимнее время.

При отрывке котлована и траншей необходимо принять меры по предохранению оснований от промерзания. Готовое основание утепляется матами из минерального войлока.

Работы в зимних условиях производить в соответствии проекта производства работ, разработанного строительной организацией.

2. Бетонные работы.

При производстве бетонных работ необходимо руководствоваться СНиП 3.03.01-87 „Несущие и ограждающие конструкции.

Применение того или иного способа бетонирования решается проектом производства работ с учетом всех факторов, действующих на момент строительства.

При бетонировании конструкций из монолитного железобетона следует обращать особое внимание на непрерывность бетонирования и тщательное уплотнение бетона. Уплотнение бетонной смеси производить глубинными и площадочными вибраторами. Бетон в бадьях подается теми же кранами, что опалубка и арматура.

Если уложенный ранее бетон схватился, его поверхность должна быть обработана, как для рабочего шва см. п. 2.12÷2.14 указанного выше СНиП 3.03.01-87.

Бетонирование фундаментной плиты и монолитной части покрытия вести захватками вдоль цифровых осей в зависимости от количества поступаемого бетона. При укладке бетона в конструкции последующие виды работ могут быть продолжены после набора бетоном прочности не менее 70%.

Производство бетонных работ в зимних условиях.

В зимних условиях сроки производства работ могут быть составлены без их изменения за счет применения дополнительных машин и проведения различных технических мероприятий. Бетонирование конструкций и замоноличивание стыков при монтаже сборных изделий осуществлять с помощью электропрогрева или химических грелок. Замоноличивание стыков производить после удаления снега и льда бетоном подогретым до +30°С ÷ +40°С. Во избежании нарушения монолитности и лучшей герметизации стыков рекомендуется стыкующиеся поверхности элементов смачивать незамерзающей смесью, состоящей из 20% раствора хлористого кальция и 10% раствора поваренной соли, приготовленной на воде, подогретой до 40°С.

Бетонные и железобетонные работы должны выполняться методами обеспечивающими выдерживание бетона в соответствующих тепловлажностных условиях до приобретения им необходимой прочности. Для этого необходимо:

а) предварительный подогрев бетонной смеси;
б) транспортировку бетона производить в тщательно очищенной от старого бетона, закрытой, утепленной таре;
в) очистить опалубку и арматуру от снега и льда перед укладкой бетона;
г) укрыть, уложенный в конструкции бетон, до момента достижения им требуемой прочности.

Типовой проект разработан в соответствии с действующими нормами и правилами и обеспечивает пожаровзрывобезопасную и взрывобезопасную эксплуатацию при соблюдении предусмотренных проектом мероприятий.

Гл. инженер проекта /Самитов/

Инв. № подл. | Подп. и дата | Взам. инв. №

Привязан:

Инв. №

ТП А-IV-600-476.90 - ОС

ГИП	Самитов		03.90
Нач. отд.	Козлов		03.90
Н. контр.	Климов		03.90
Гл. спец.	Климов		03.90
Нач. гр.	Стольянинова		03.90
Исполн.	Хромова		03.90

Заглубленный встроенный склад.

Стадия	Лист	Листов
Р	1	4

Пояснительная записка (начало)

Гипрокоммундортранс г. Москва

Копировал: Фрунз- 24637-02 48 Формат А2

Альбом 3

3. Монтажные работы

Монтаж сборных железобетонных конструкций и подача монолитного бетона производится с помощью 2х кранов КС-5363 и КС-4561А с дна котлована, для чего предусмотрен проезд кранов вокруг здания.

Монтаж железобетонных конструкций следует производить в соответствии с требованиями главы 3 СНиП 3.03.01-81 „ Несущие и ограждающие конструкции."

Для подъёма и установки сборных железобетонных конструкций, а так же для погрузочно-разгрузочных работ на монтажных площадках применяются съёмные захватные приспособления (стропы, траверсы, клещи), являющиеся промежуточной связью между крюком подъёмного механизма и конструкцией (грузом).

Захватные приспособления и устройства должны отвечать следующим требованиям:

а) грузоподъемность их должна быть равной или превышать вес поднимаемой конструкции

б) при подъеме, перемещении и установке конструкций в проектное положение должна обеспечиваться устойчивость груза и исключена возможность самопроизвольного его отцепления,

в) строповка и расстроповка конструкций должна осуществляться преимущественно с помощью полуавтоматических и автоматических устройств.

Захватные приспособления должны быть инвентарными, изготовленными в механических мастерских или на заводах монтажных организаций согласно правилам и нормам.

Для монтажа конструкций сооружения необходимо применять простейшие двухветвевые или четырехветвевые стропы грузоподъемностью 0,63 ÷ 10 т.

Монтажные работы должны выполняться в соответствии СНиП III-4-80, глава 12 „ Техника безопасности в строительстве."

III Техника безопасности и производственная санитария.

1. На строительной площадке должны быть оборудованы санитарно-бытовые помещения и устройства (гардеробные, умывальные, душевые, уборные, помещения для сушки одежды, для обогрева рабочих, регламентированного отдыха и др.) или использование существующих помещений.

Стройплощадка должна быть обеспечена медицинскими средствами для оказания первой медпомощи.

2. Рабочие должны быть обеспечены питьевой водой, спецодеждой и спецобувью, средствами индивидуальной защиты.

3. Организация рабочих мест должна обеспечивать безопасность выполнения работ.

4. На всех участках строительства, где это требуется по условиям работы, должны быть вывешены хорошо видимые в темное время суток освещенные, предупредительные и указательные знаки безопасности, плакаты и инструкции по технике безопасности.

5. Стройплощадка должна быть ограждена.

6. Подъездные пути и дороги к строительной площадке должны быть сооружены до начала строительных работ и должны обеспечивать свободный доступ транспортных средств и строительных машин ко всем строящимся объектам.

Конкретные технические решения вопросов охраны труда и безопасности выполнения должны быть отражены в проекте производства работ.

7. Противопожарный инвентарь и средства пожаротушения, ломы, багры, лопаты, огнетушители, вода, песок и другое оборудование должны быть исправны и в достаточном количестве. Они должны находиться на видном месте, подходы к ним должны быть исправны и свободны.

Хранение легковоспламеняющихся материалов должно быть организовано в специально оборудованном помещении, отделенном от территории строительства.

IV Потребность строительства в энергоресурсах и воде, в паре и сжатом воздухе, кадрах, транспортных средствах и во временных сооружениях определяется и уточняется при привязке проекта.

Инв.№ подл. | Подп. и дата | Взам.инв.№

				ТП А-IV-600-476.90 - ОС	
ГИП	Самитов		03.90		
Привязан:	Нач.отд	Козлов		03.90	Заглублённый встроенный склад.	Стадия	Лист	Листов
	Н.контр	Климов		03.90		Р	2	
	Гл.спец	Климов		03.90				
	Нач.гр	Стольянцова		03.90	Пояснительная записка (окончание).	Гипрокоммундортранс г. Москва		
Инв.№	Исполн.	Храпова		03.90				

Копировал: [illegible] 24637-02 49 Формат А2

Альбом 3

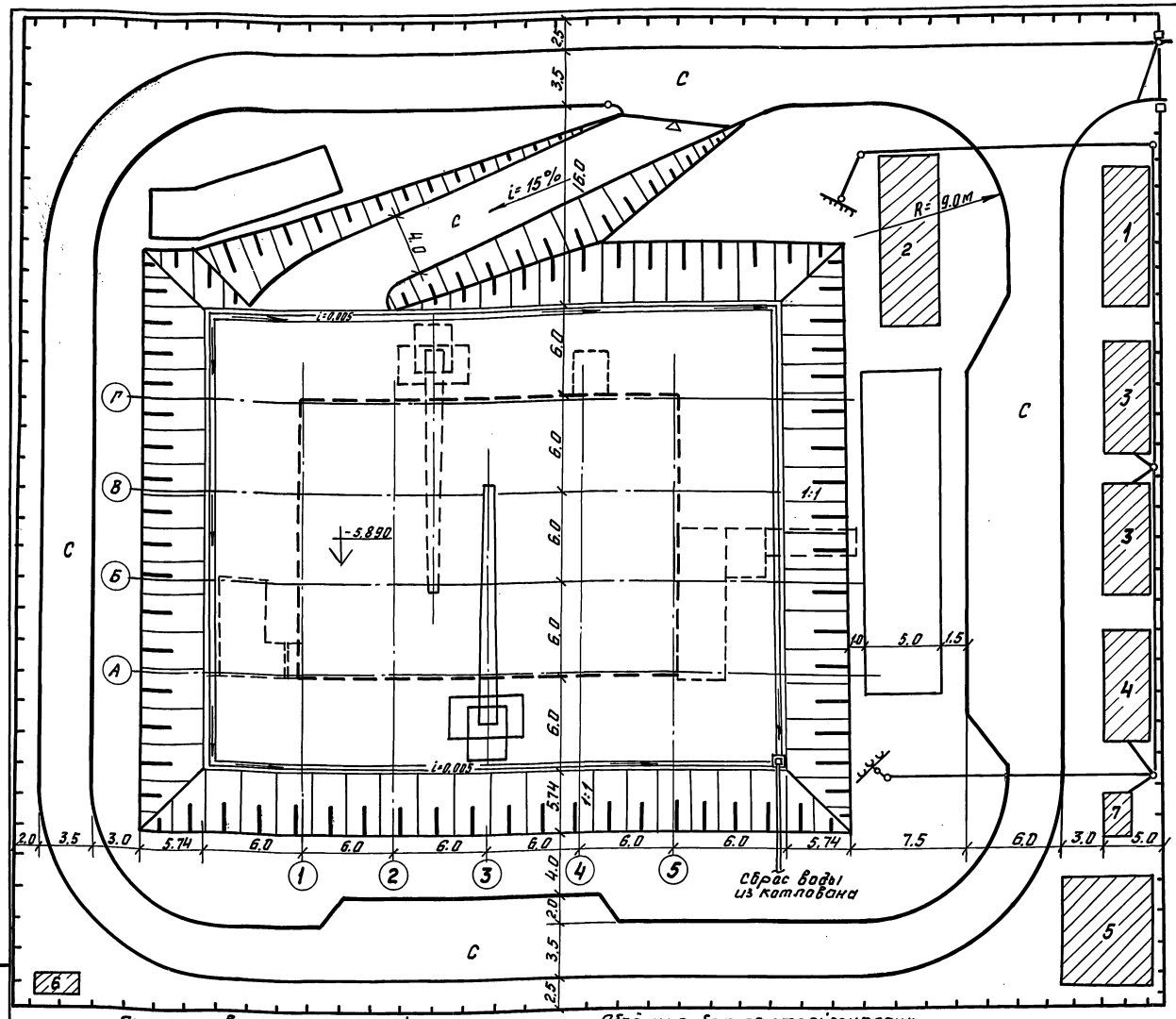

Таблица основных строительных машин и механизмов

N п/п.	Наименование	Кол. во шт.	Характеристика
1	Экскаватор типа „драглайн" марки Э-652Б или Э0-3323	1	с ковшом ёмк. 0,8 м³
2	Пневмокран КС-5363 или К-252 или РДК-25	1	Грузоподъёмность - 25т Rстр =15÷24м.
3	Автомобильный кран КС-4561А	1	Грузоподъемность 18т (используется в подготовительный и основной периоды).
4	Бульдозер ДЗ-101 или ДЗ-104	1	N=90 л.с., N-130 л.с.
5	Сварочный трансформатор	1	Тип АСИФ-25 или ТД-500
6	Сварочный преобразователь	1	Тип ПСГ-500
7	Компрессор передвижной	1	Тип ЗИФ-55
8	Вибраторы глубинные и площадочные	5	Тип И-55, И-78, И-20, С-819 С-699 и другие
9	Электротрамбовки или пневмотрамбовки	2	Производительность П=86м³/час
10	Вибробадья по ГОСТ 21807-76	4	Емкостью 0,3-0,8 м³
11	Автомобили бортовые или автосамосвалы	4	Грузоподъёмностью 3,5÷6,0т
12	Установка для водоотлива поверхностных вод	2	Подбираются по месту
13	Автогудронатор ДС-39А	1	Уточняется по месту
14	Каток ДУ-54	1	Тип уточняется по месту

Условные обозначения

- Проектируемое подземное сооружение.
- Временные здания.
- Временная открытая площадка.
- С — Временная автодорога из сборных ж.б. плит.
- Организованный сток воды в котловане.
- Временное ограждение площадки.
- Временная воздушная электросеть.
- Инвентарная мачта с прожекторами.
- Пневмокран

При привязке проекта с размещением сооружения в водонасыщенных грунтах решается вопрос водоотлива грунтовых вод или их понижения с помощью иглофильтров или поверхностного водоотлива электронасосами.

Перечень временных зданий

N п/п	Наименование	Кол-во	Размер в плане м	Примечание
1	Контора производ. работ			типовая передвижная
2	Материальный склад		2.7×9.0	неотапливаемый передв.
3	бытовка для рабочих	2	2.7×7.5	передвижная
4	ремонтно-механическая мастерская	1	2.3×7.5	—"—
5	Навес для складирования	1	6.9×7.0	строится по месту
6	Уборная на 2 очка	1	1.5×3.0	с выгребной ямой
7	Временная электростанция	1	—	передвижная эжвс-60

Объёмы работ по стройгенплану

N п/п	Наименование	Ед. измерения	Кол-во
1	Временная автодорога В=3,5м	м²	690.0
2	Площадка для складирования	м²	146.0
3	Воздушная электросеть	м.п.	80.0
4	Деревянное временное ограждение	м.п.	298.0
5	Прожекторная установка (прожектор ПЗС-45)	м.п.	6 (на 2 опоры)

Привязан:

Инв №

ГИП	Самутов		03.90
Нач.отд	Козлов		03.90
Н.контр.	Климов		03.90
Гл.спец.	Климов		03.90
Нач.гр.	Смольянинова		03.90
Исполн.	Хромова		03.90

ТП А-IV-600-476.90 ОС

Заглубленный встроенный склад.

Стадия	Лист	Листов
Р	3	

Стройгенплан. подвальной части здания.

Гипрокоммундортранс г. Москва

Копировал: Фр

24637-02 50 Формат: А2

Инв.№подл. | Подп. и дата | Взам.инв.№

Альбом 3

График производства работ

N п/п	Наименование работ	Объемы: Ед. изм.	Объемы: Количество	Трудоемкость в ч. / днях	Кол-во смен в сутки	Кол-во человек в смену	Кол-во дней работы
	А. Подготовительный период						
1	Подготовка площадки, устройство временной автодороги, зданий, освещения, ограждения и т.д.						
	Б. Основной период						
2	Снятие растительного слоя бульдозером h=25 см.	$м^3$	490.0	2	2	2	1
3	Разработка грунта экскаватором.	$м^3$	8710.0	54	2	2	13
4	Разработка грунта вручную и планировка дна котлована под рейку вручную.	$м^3$ / $м^2$	106.0 / 667.0	25 / 13	2	3	6
5	Уплотнение котлована щебнем.	$м^2$	653.5	7	2	2	2
6	Устройство бетонной подготовки и гидроизоляции фундаментной плиты с её защитой.	$м^3$ / $м^2$	50.0 / 608.0	10 / 127	2	4	17
7	Армирование и бетонирование фундаментной плиты и уход за бетоном.	$м^3$	238.5	143	3	5	9,5
8	Армирование и бетонирование колонн.	$м^3$	10.0	13,6	2	3	2,5
9	Монтаж стеновых панелей весом до 10 т.	шт.	24	21.6	2	3	3,5
10	Армирование и бетонирование монолитных участков наружных стен и внутренних перегородок.	$м^3$	52.0	73	2	5	7,3
11	Монтаж балок покрытия и плит весом до 10 т.	шт	32	45	2	3	7,5
12	Армирование и бетонирование покрытия, уход за бетоном и разуклонка из бетона.	$м^3$ / $м^3$	112.2 / 60.0	111.4 / 12	3 / 2	4 / 5	9,5 / 2
13	Армирование и бетонирование тамбуров, камер, входов, оголовков и т.д.	$м^3$	125.0	187	2	5	18,7
14	Устройство гидроизоляции стен и покрытия с её защитой.	$м^2$	1000.0	18.2	2	5	18
15	Устройство дренажа с колодцами.	п.м.	98.0	47	2	4	6
16	Устройство обратной засыпки и обсыпки.	$м^3$	6960.0	60	2	5	6
17	Устройство полов.	$м^2$	645.0	90	2	4	11
18	Отделочные работы.	$м^2$	988.0	62	2	4	8
19	Сушка помещений.		1	—	3	—	22
20	Монтаж системы водопровода и канализации	т.руб.	3,075	150	2	3	25
21	Монтаж системы отопления и вентиляции	т.руб	33,812	336	2	4	42
22	Монтаж системы электроосвещения автоматики и пожоротушения	т.руб.	7,1	180	2	3	30
23	Монтаж технологического оборудования.	т.руб	7,513	320	2	4	40
24	Испытания и сдача сооружения в эксплуатацию						15

Время строительства (кварталы): I (1 2 3) II (4 5 6) III (7 8 9) IV (10 11 12)

1. Данный лист смотреть с пояснительной запиской и листом ОС-3.
2. Объёмы работ по пунктам 2÷18 подсчитаны только для графика и при составлении смет могут быть уточнены.
3. Трудоёмкость работ определена по СЭСН из расчета 6,82 часовой рабочей смены.
4. При укладке бетона в отдельные конструкции, последующие строительные работы могут быть продолжены только после набора бетоном прочности не менее 70%.
5. График составлен для варианта строительства сооружения в сухих грунтах. Для варианта в водонасыщенных грунтах в графике при привязке проекта указать время продолжительности на водопонижение или водоотлив и учесть указанный вид работы в смете.

Привязан:

Инв. №

ГИП	Самитов	01.90
Нач.отд	Козлов	01.90
Н.контр.	Климов	01.90
Гл.спец	Климов	01.90
Нач.гр.	Стольникова	01.90
Исполн.	Храмова	01.90

ТП А-IV-600-476.90 ОС

Заглубленный встроенный склад

Стадия	Лист	Листов
Р	4	

График производства работ.

Гипроаммундортранс г. Москва

Копировал: Фрол

24637-02 (51)

Формат А2

Инв.№ подл. | Подпись и дата | Взам.инв.№

gost.e-ecolog.ru