ТИПОВОЙ ПРОЕКТ
А-IV-600-476.90
ЗАГЛУБЛЕННЫЙ ВСТРОЕННЫЙ СКЛАД

АЛЬБОМ 2

АР – Архитектурно-строительные решения – стр 122

24637-01
цена 3-6

Отпускная цена
на момент реализации
указана
в счет-накладной

gost.e-ecolog.ru

ТИПОВОЙ ПРОЕКТ
А-IV-600-476.90
ЗАГЛУБЛЕННЫЙ ВСТРОЕННЫЙ СКЛАД

АЛЬБОМ 2

ПЕРЕЧЕНЬ АЛЬБОМОВ

Альбом 1.	ПЗ	Пояснительная записка. (Распространяет институт „Гипрокоммундортранс")
Альбом 2	АР	Архитектурно-строительные решения.
Альбом 3	КЖ	Конструкции железобетонные.
	ОС	Организация строительства
Альбом 4	КЖИ	Строительные изделия.
Альбом 5	ОВ,ВК	Отопление и вентиляция,водопроводи канализация.
	Часть 1	Отопление и вентиляция,водопровод и канализация. (1,2 климатическая зона)
	Часть 2	Отопление и вентиляция,водопровод и канализация. (3-я климатическая зона)
	Часть 3	Отопление и вентиляция,водопровод и канализация. (4-я климатическая зона)
Альбом 6	ЭМ	Электросиловое оборудование.
	ЭО	Электроосвещение.
	СС	Связь.
	А	Автоматизация.
Альбом 7	ТМ	Тепломеханическая часть.
	КС	Установка кислородоснабжения.
Альбом 8	АУС	Автоматическая установка водяного пожаротушения и пожарной сигнализации.
Альбом 9	СО	Спецификации оборудования.
Альбом 10	ВМ	Ведомости потребности в материалах.
Альбом 11	С	Сметы. Сухие грунты
Альбом 12	С	Сметы. Водонасыщенные грунты.

Примененные типовые проекты:

ТП 0901-4-18.89 „Заглубленный резервуар технической воды, монолитный железобетонный цилиндрический емкостью 50м³ II, III, IV классов защиты" (распространяет ЦИТП, ГСП, Москва-445, 125878, ул. Смольная, 22)

ТП 0901-4-11.89 „Заглубленный резервуар технической воды, сборно-монолитный железобетонный прямоугольный емкостью 50м³ II, III, IV классов защиты (распространяет ЦИТП, Москва)

ТП 0901-4-20.89 „Заглубленный резервуар технической воды, монолитный железобетонный цилиндрический емкостью 200м³ II, III, IV классов защиты" (распространяет ЦИТП, Москва)

ТП 0901-4-13.89 „Заглубленный резервуар технической воды, сборно-монолитный железобетонный прямоугольный емкостью 200м³ II, III, IV классов защиты" (распространяет ЦИТП, Москва)

ТП 901-2-140.85 Автоматические насосные станции противопожарного водоснабжения производительностью 135, 150, 200, 300 м³ (Распространяет Свердловский филиал ЦИТП) Альбом 3.

Разработан:
„Гипрокоммундортранс"
Главный инженер института /Ю.В.Романцов/
Главный инженер проекта /А.С.Сапитов/

Утвержден 13 службой ГО СССР
Протокол № 62 от 17.08.90
Введен в действие
„Гипрокоммундортрансом"
Приказ № 73 от 24.08.90

Содержание альбома 2

Марка	Наименование	Стр.
	Содержание альбома	2
АР-1	Общие данные	3
АР-2	План каналов в помещении ДЭС и щитовой	4
АР-3	План сооружения на отм. -4.750	5
АР-4	Экспликация помещений. Спецификация элементов заполнения проемов. Схема генплана.	6
АР-5	Разрезы 1-1, 2-2. План кровли.	7
АР-6	Вход №1. План. Разрезы. (вариант из монолитного железобетона)	8
АР-7	Вход №1. План. Разрезы. (вариант из сборных железобетонных блоков)	9
АР-8	Вход №2. План. Разрезы.	10
АР-9	План полов. Экспликация полов. Схема герметизации сооружения.	11
АР-10	План дренажа. Продольный профиль дренажа.	12
АР-11	Фекальный резервуар. План, разрезы.	13
АР-12	План кабин санузлов. Вид по „А". Разрезы и узлы.	14
АР-13	План отверстий и закладных деталей в стенах и перегородках в осях „1-5" и „В-Г" (для 1 и 2 климатических зон)	15
АР-14	План отверстий и закладных деталей в стенах и перегородках в осях „4-5" и „А-Б", „1" и „А" (для 1,2,3 и 4 климатических зон)	16
АР-15	План отверстий и закладных деталей в стенах и перегородках в осях „1-3" и „В-Г" (для 3 и 4 климатических зон)	17
АР-16	Спецификация закладных деталей в стенах и перегородках.	18
АР-17	Оголовок №1. План, разрезы. Компенсационное устройство на вводе электрокабелей. План. Разрезы.	19
АР-18	Дверь павильона шахты подъемника. Спецификация элементов.	20
АР-19	Схема установки нар. Технологическая схема склада.	21
АРИ-1	Дверь Д-1. Спецификация материалов.	22

Альбом 2

Ведомость основных комплектов

Обозначение	Наименование	Примечан.
А-IV-600-476.90 -АР	Архитектурно-строительные решения	Альбом 2
А-IV-600-476.90 -КЖ	Конструкции железобетонные	Альбом 3
А-IV-600-476.90 -ОС	Организация строительства	Альбом 3
А-IV-600-476.90 -ОВ	Отопление и вентиляция	Альбом 5, часть 1.2.3
А-IV-600-476.90 -ВК	Водопровод и канализация	Альбом 5, часть 1.2.3
А-IV-600-476.90 -ЭМ	Электросиловое оборудование	Альбом 6
А-IV-600-476.90 -ЭО	Электроосвещение	Альбом 6
А-IV-600-476.90 -СС	Связь	Альбом 6
А-IV-600-476.90 -А	Автоматизация	Альбом 6
А-IV-600-476.90 -ТМ	Тепломеханическая часть	Альбом 7
А-IV-600-476.90 -КС	Установка кислородоснабжения	Альбом 7
А-IV-600-476.90 -АУС	Автоматическая установка водяного пожаротушения и пожарной сигнализации	Альбом 8

Ведомость рабочих чертежей основного комплекта АР

Лист	Наименование	Примечан.
1	Общие данные	
2	План каналов в помещении ДЭС и щитовой	
3	План сооружения на отм.-4.750	
4	Экспликация помещений. Спецификация элементов заполнения проемов. Схема генплана	
5	Разрезы 1-1, 2-2. План кровли.	
6	Вход №1. План. Разрезы (вариант из монолитного железобетона)	
7	Вход №1. План. Разрезы (вариант из сборных железобетонных блоков)	
8	Вход №2. План. Разрезы.	
9	План полов. Экспликация полов. Схема герметизации сооружения	
10	План дренажа. Продольный профиль дренажа	
11	Фекальный резервуар. План, разрезы.	
12	План кабин санузлов. Вид по „А". Разрезы и узлы.	
13	План отверстий и закладных деталей в стенах и перегородках в осях „1-5" и „8-Г" (для 1 и 2 климатических зон)	
14	План отверстий и закладных деталей в стенах и перегородках в осях „1-8" и „А-Б" и „Г" и „А" (для 1, 2, 3 и 4 климатических зон)	
15	План отверстий и закладных деталей в стенах и перегородках в осях „1-3" и „8-Г" (для 3 и 4 климатических зон)	
16	Спецификация закладных деталей в стенах и перегородках	
17	Оголовок №1. План. Разрезы, компенсационное устройство на вводе Электрокабелей. План. Разрезы.	
18	Дверь люка шахты подземника Д-2 Спецификация элементов.	
19	Схема установки нар. Технологическая схема склада	

Типовой проект разработан в соответствии с действующими нормами и правилами и предусматривает мероприятия, обеспечивающие взрывную, взрывопожарную и пожарную безопасность при эксплуатации здания.

Главный инженер проекта /Самитов А.С./

Ведомость ссылочных и прилагаемых документов

Обозначение	Наименование	Примечан.
	Ссылочные документы	
01.036-I, Вып. 1	Защитно-герметическая металлическая распашная дверь ДУ-III-5	
01.036-I, Вып.5	Герметическая металлическая распашная дверь ДУ-IV-2	
01.036-I, Вып. 6	Герметическая металлическая распашная дверь ДУ-IV-3	
01.036-I, Вып. 11	Герметический металлический распашной ставень СУ-IV-1	
ГОСТ 6629-88*	Двери деревянные внутренние для жилых и общественных зданий	
Серия 03.005-1, Вып.2,4	Гидроизоляция убежищ гражданской обороны	
Серия 03-005-3	Герметизация убежищ гражданской обороны	
Серия У-01-01/80	Унифицированные конструкции заглубленных помещений с перекрытием балочного типа	
Серия 03.005-5, Вып.1	Конструкция ввода и пропуска коммуникаций	
ТДК-Н-I-70, часть II раздел II, альбом 2	Аварийные выходы, воздухозаборные, воздуховыбросные и газовыхлопные устройства.	
Серия 03.005-6	Входы, подходные галереи, тамбуры и шлюзы, аварийные входы, грузовые въездные рампы из сборных железобетонных блоков в убежищах II÷IV классов.	
Серия 3.900-3, Вып.7	Сборные железобетонные конструкции емкостных сооружений для водоснабжения и канализации.	
Серия 5.904-4	Двери и люки для вентиляционных камер	
ГОСТ 8717.0-84	Ступени детанные и железобетонные.	
Сер. 01.0179-1; Вып.0,2	Унифицированные одноярусные двухъярусные и трехъярусные нары	
	Прилагаемые документы	
ТП А-IV-600-476.90-АР.СО	Спецификация оборудования	Альбом 9
ТП А-IV-600-476.90-АР.ВМ	Ведомость потребности в материалах	Альбом 10
ТП А-IV-600-476.90-АРИ	Дверь Д-1. Спецификация материалов	Альбом 2

Ведомость спецификаций

Лист	Наименование	Примечан.
АР-2	Спецификация элементов подпольных каналов	
АР-2	Спецификация закладных элементов в полу	
АР-4	Спецификация элементов заполнения проемов	
АР-16	Спецификация закладных деталей в стенах и перегородках	
АР-19	Спецификация мебели и оборудования	
АР-10	Спецификация элементов на 1 дренажный колодец	
АРИ-1	Спецификация материалов	

Ведомость отделки помещений

Наименование или номер помещения	Потолок		Стены или перегородки		Низ стен или перегородок (панель)			Примечание
	Площадь	Вид отделки	Площадь	Вид отделки	Площадь	Вид отделки	Высота мм	
1÷6, 8÷20, 22÷26	216,5	Затирка цветная известковая окраска силикатной краской	837,6	Затирка, окраска, силикатной краской				Отделка простая
7, 21	258,9	Затирка и расшивка швов, окраска клеевая	116,0	Затирка, окраска клеевая	164,9	Окраска эмульсионная поливинилацетатной краской	1800	Отделка простая

В типовом проекте А-IV-600-476.90 для III режима вентиляции регенерация внутреннего воздуха и обогащение кислорода разработаны в 3-х вариантах:
I вариант - с установками У-300
II вариант - с установками РП-100 и баллонами сжатого кислорода.
III вариант - с установками РДУ.
(см. альбом 5, части 1, 2, 3)

Типовой рабочий проект разработан на основании тактико-технического задания, утвержденного штабом ГО СССР.
Запроектированный склад предназначен в повседневных условиях для хранения сгораемых или несгораемых материалов и оборудования в сгораемой таре, а в особый период - для размещения укрываемых.
За относительную отметку 0.000 принята отметка I^ого этажа наземного здания (до 3-4 этажа)
Заглубление склада - низ покрытия на отм. - 1.750.
Здание запроектировано из конструкций серии У-01-01/80 для посадки в сухих и водонасыщенных грунтах.
Степень огнестойкости здания - II.
Гидроизоляция стен, покрытия и фундаментной плиты принята оклеечной - из 3,4 слоев изола на битумной мастике, с соответствующими защитно-прижимными конструкциями. Гидроизоляционные работы производить с соблюдением требований СНиП 3.04.01-87. Особое внимание при производстве работ обратить на герметизацию сооружения (см. лист АР-9, альбом 2) в зимнее время строительные работы производить строго в соответствии с СНиП-3.04.01-87 „Изоляционные и отделочные покрытия" и СНиП-2.03.01-84 „Бетонные и железобетонные конструкции монолитные."

Привязан:

Инв. №

ТП А-IV-600-476.90 -АР

ГИП	Самитов		06.90
Нач. отд.	Козлов		06.90
Н. контр.	Степнов		06.90
Гл. спец.	Степнов		06.90
Исполн.	Тимонина		06.90

Заглубленный встроенный склад

Стадия	Лист	Листов
Р	1	19

Общие данные

Гипрокоммундортранс г. Москва

Копировал: Фёдор 24637-01 4 Формат: А2

Инв. № подл. | Подп. и дата | Взам. инв. № | Инв. № дубл. | Подп. и дата

Нач. ар. эпт. 06.90
Нач. гр. А 06.90

Альбом 2

План каналов в помещении ДЭС и щитовой

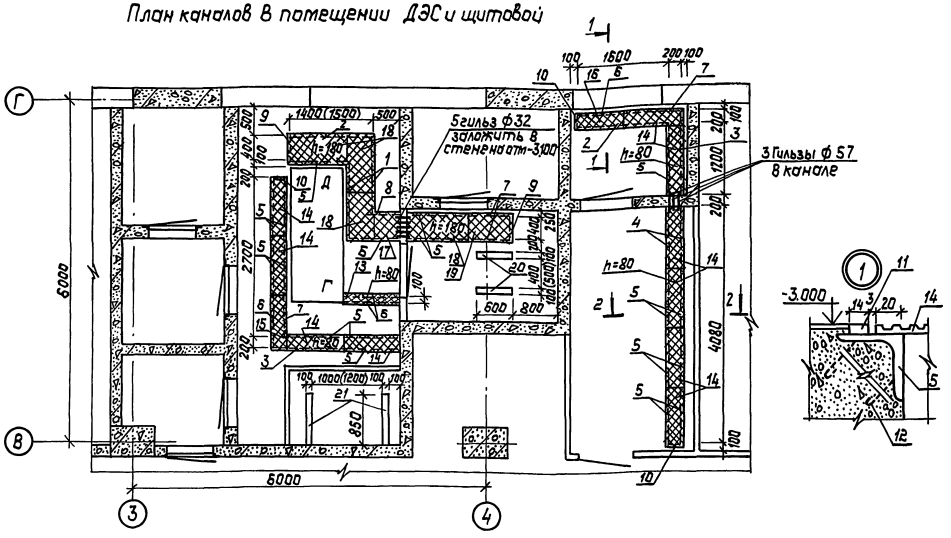

Спецификация элементов подпольных каналов

Формат	Зона	Позиц.	Обозначение	Наименование	Кол.	Прим.
б/ч		1	Уголок 5-45×45×4 ГОСТ 8509-86 ст.3сп ГОСТ 535-88	ℓ=1450 Обвязочный уголок	2	
"		2	—"—	ℓ=1400 —"—	2	
"		3	—"—	ℓ=1200 —"—	2	
"		4	—"—	ℓ=1080 —"—	2	
"		5	—"—	ℓ=1000 —"—	17	
"		6	—"—	ℓ=900 —"—	5	
"		7	—"—	ℓ=700 —"—	4	
"		8	—"—	ℓ=500 —"—	1	
"		9	—"—	ℓ=400 —"—	2	
"		10	—"—	ℓ=200 —"—	3	
"		11	Полоса 5×14 ГОСТ 103-76 ст.3 ГОСТ 535-88	ℓ=39060 Полоса обрамления	—	
"		12	Анкер ф12А-I ГОСТ 5781-82	ℓ=560 Анкер	71	
"		13	Рифл. ГОСТ 8568-77 сталь ст.3 ГОСТ 380-71	1400×1000 Крышка	1	
"		14	—"—	240×1000 —"—	10	
"		15	—"—	240×900 —"—	1	
"		16	—"—	240×800 —"—	1	
"		17	—"—	440×500 —"—	1	
"		18	—"—	440×1000 —"—	4	
"		19	—"—	440×700 —"—	1	

Сечение 1-1

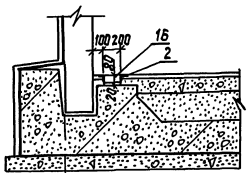

Сечение 2-2

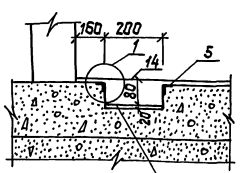

Крышка для перекрытия каналов из рифленой стали

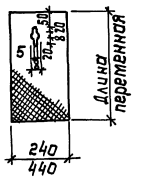

1. Анкера поз. 13 приварить к обвязочным уголкам шагом ≈500 мм
2. Опорные уголки установить до бетонирования.
3. Полосовую сталь резать по месту.
4. Стены и днища каналов устраивать одновременно с бетонной подготовкой под полы из бетона В-15.
5. Каждую крышку подпольных каналов в средней части с 2х сторон прикрепить к уголкам обрамления 2 винтами М6 по месту.
6. С целью повышения предела огнестойкости металлические крышки подпольных каналов с 2х сторон окрасить вспучивающим огнезащитным покрытием марки ВПМ-2 ГОСТ 25131-82.
7. Данные в скобках относятся к 4 ой климатической зоне.

Спецификация закладных элементов в полу.

Формат	Зона	Позиц.	Обозначение	Наименование	Кол.	Прим.
				сборочные единицы и детали		
		20	КЖИ-32 ,альбом 4	Закладная деталь МН-15	2	
		21	КЖИ-32 ,альбом 4	Закладная деталь МН-16	2	

Ведомость расхода стали, кг

Марка элемента	Изделия закладные				Всего	Рифл. сталь	Общий вес
	Ар-ра класса	Прокат марки				прокат марки	
	А-I	8 ст. 3 сп				8 ст. 3 сп	
	ГОСТ 5781-82	ГОСТ 103-76		ГОСТ 8509-86		ГОСТ 8568-77	
	ф12	-5×14	-10×100	∠45×4		δ=5	
Каналы	72,0	22,3	—	103,6	197,9	184,6	382,5
Закладн. в полу	—	—	22,00	—	22,00	—	22,00

						ТП А-IУ-600-476.90 -АР	
Привязан:							
			ГИП	Самитов		06.90	Заглубленный встроенный склад
			Нач.отд	Козлов		06.90	
			Н.контр	Стернов		06.90	
			Гл.спец.	Стернов		06.90	План каналов в помещении ДЭС и щитовой
			Исполн.	Тимонина		06.90	
Инв.№							

Стадия	Лист	Листов
Р	2	

Гипрокоммундортранс г. Москва

Копировал: Формат: А2

Инв.№ подл. | Подп. и дата | Взам.инв.№

Альбом 2

План сооружения (Вариант I)

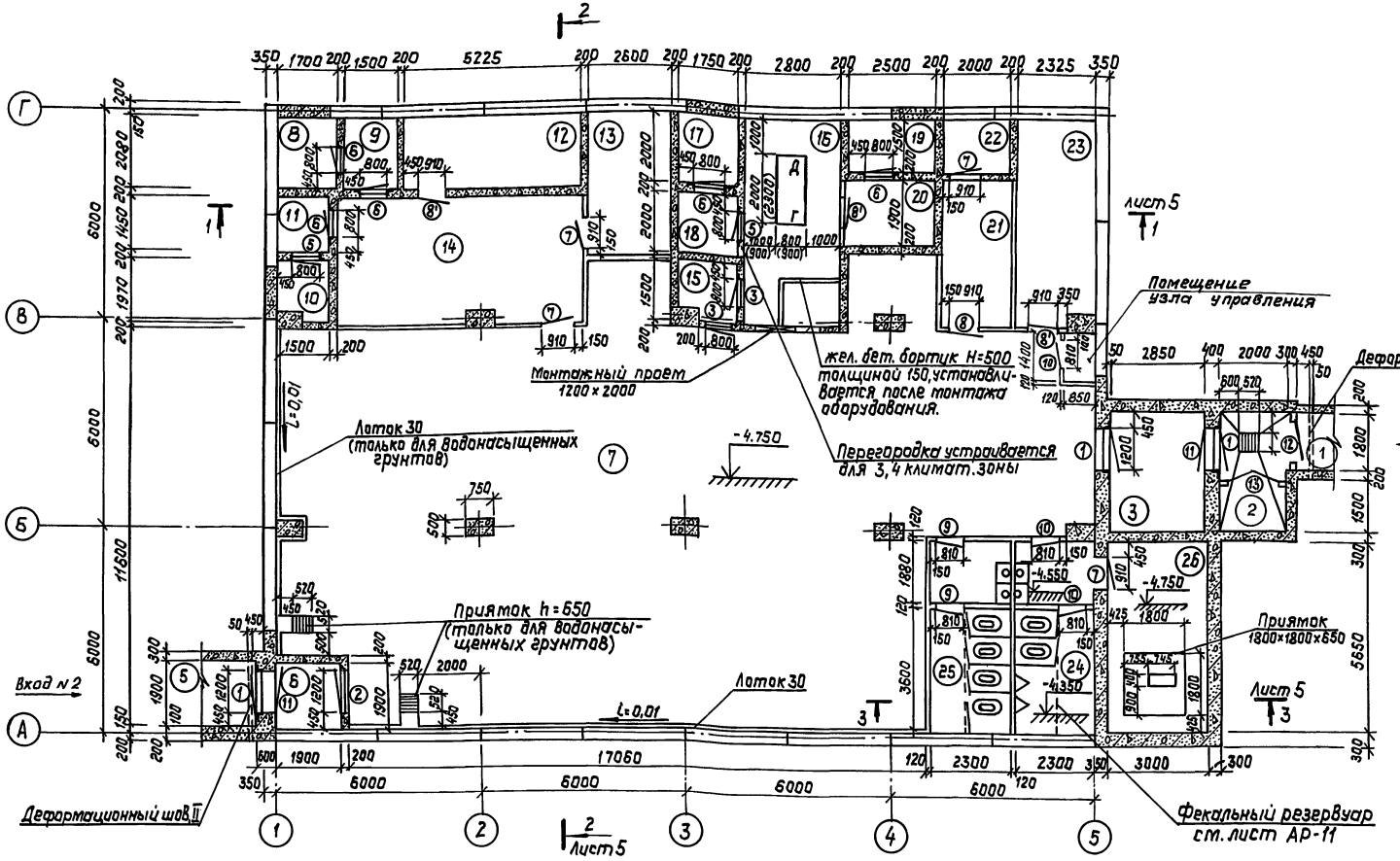

1. Экспликация помещений на листе 4
2. Перегородки артокирпичные и монолитные железобетонные.
3. Данные в скобках относятся к 3,4 климатической зоне.

Фрагмент плана сооружения (Вариант II)

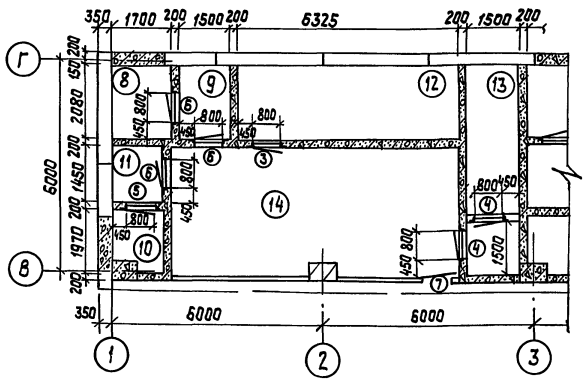

Фрагмент плана сооружения (Вариант III)

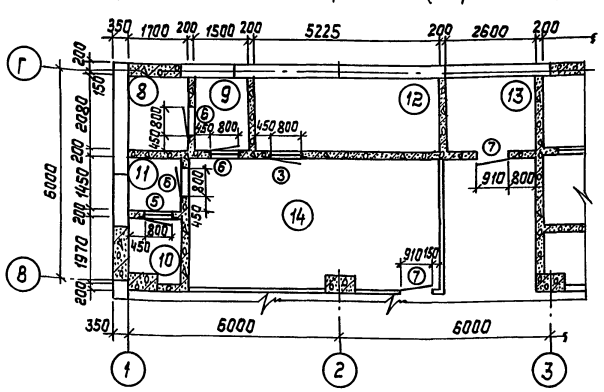

Привязан:

Инв. N

				ТП А-IV-600-476.90 -АР		
ГИП	Самитов		06.90	Заглубленный встроенный склад	Стадия	Лист	Листов
Нач.отд.	Козлов		06.90		Р	3	
Н.контр.	Степнов		06.90				
Гл.спец.	Степнов		06.90	План сооружения на отм. -4.750	Гипрокоммундортранс г. Москва		
Исполн.	Тимонина		03.90				

Копировал: ГПКД-24637-01 6 Формат: А2

Инв.N подл. | Подп. и дата | Взам.инв.N | Инв.N дубл. | Подп. и дата | Инв.N подл. | Подп. и дата | Взам.инв.N | Инв.N дубл. | Подп. и дата

Альбом 2

Экспликация помещений

№ помещ.	Наименование	Площадь м²	Кол. чел.	Категория производства по взрывной и взрыво-пожарной опасн.
	Вход №1			
1	Наклонный вход №1	22,14		
2	Предтамбур входа №1	7,00		
3	Тамбур-шлюз входа №1	10,00		
	Итого:	39,14		
	Вход №2			
4	Вход №2	20,28		
5	Предтамбур входа №2	5,84		
6	Тамбур входа №2	3,62		
	Итого:	29,74		
7	Помещение для укрываемых	254,74 (260,18)	600 (625)	„В"
8	Венткамера воздухозабора I режима	3,54		—
9	Венткамера воздухозабора I режима	3,12		—
10	Венткамера воздухозабора II режима	2,73		—
11	Венткамера воздухозабора II режима	2,17		—
12	Венткамера III режима (Вариант I)	10,87		„Д"
12	Венткамера III режима (Вариант II)	13,16		„Д"
12	Венткамера III режима (Вариант III)	10,87		„Д"
13	Помещение установки У-300 (Вариант I)	10,66		„В"
13	Кислородная с тамбуром (Вариант II)	8,55		„Б"
13	Помещение хранения В-64 (Вариант III)	5,46		„В"
14	ЦВК (Вариант I)	26,22		„Д"
14	ЦВК (Вариант II)	30,27		„Д"
14	ЦВК (Вариант III)	25,22		„Д"
15	Тамбур ДЭС	2,46		„В"
16	Помещение ДЭС	16,52		„В"
17	Венткамера воздухозабора	3,50		—
18	Венткамера воздухозабора	3,50		—
19	Венткамера вытяжной вентиляции	3,75		—
20	Помещение узла охлаждения	4,75		„Г"
21	Щитовая	8,90		„В"
22	Помещение разрядников	3,00		„В"
23	Помещение для хранения продуктов	13,76		„В"
24	Мужской санузел	12,60		
25	Женский санузел	12,60		
26	Вытяжная камера	16,8		
	Итого: Вариант I	416,32	600	
	Вариант II	415,89	600	
	Вариант III	416,54	625	
	Всего: Вариант I	485,20	600	
	Вариант II	484,77	600	
	Вариант III	485,42	625	

Спецификация элементов заполнения проемов

Марка поз.	Обозначение	Наименование	Кол.	Масса ед.кг	Примечание
1	Серия 01.036-1, вып.1	Дверной блок ДУ-III-5П	3	680	
2	— " —, вып.5	Дверной блок ДУ-IV-2Л	1	403	
3	— " —, вып.6	Дверной блок ДУ-IV-3Л	2	287	для I ер вариантов
3	— " —, вып.6	Дверной блок ДУ-IV-3Л	3	287	для II и III вар-тов
4	— " —, вып.6	Дверной блок ДУ-IV-3П	2	287	для II ер вариантов
5	— " —, вып.11	Ставень СУ-IV-1Л	2	84,3	
6	— " —, вып.11	Ставень СУ-IV-1П	5	84,3	
7	ГОСТ 6629-88	Дверной блок ДГ21-9П	4		для I и II вариантов
7	ГОСТ 6629-88	Дверной блок ДГ21-9П	4		для III ер вариантов
8	ГОСТ 6629-88	Дверной блок ДГ21-9Л	4		
9	ГОСТ 6629-88	Дверной блок ДГ21-8Л	2		
10	ГОСТ 6629-88	Дверной блок ДГ21-8П	3		
11	Лист АРИ-1	Дверной блок Д-1Л	2		
12	Лист АРИ-1	Дверной блок Д-1П	1		
13	Лист АР-18	Дверной блок Д-2	1		

Дверные блоки позиций с индексом штрих(') обить листовой сталью по асбесту с двух сторон с уплотнением полотна

Ведомость проемов дверей и ставней

Марка поз.	Размер проема в кладке
1	1200×2000
2	1200×2000
3	800×1800
4	800×1800
5	800×800
6	800×800
7	910×2010
8	910×2010
9	810×2010
10	810×2010
11	1200×2000
12	1200×2000
13	1400×3550

Схема генплана

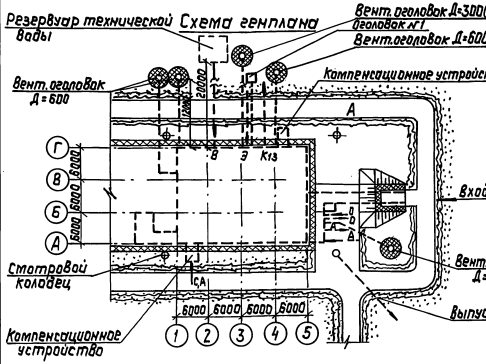
Резервуар технической воды
Вент. оголовок Д=300(Д=600)
Вент. оголовок №1
Вент. оголовок Д=600
Компенсационное устройство
Вент. оголовок Д=600
Вход №1
Вент. оголовок Д=600
Смотровой колодец
Выпуск дренажа
Компенсационное устройство
А
Г
В
Б
А
1
2
3
4
5
6000
6000
6000
6000
6000
6000
6000
2400
2400
2400

Альбом 2

Разрез 1-1

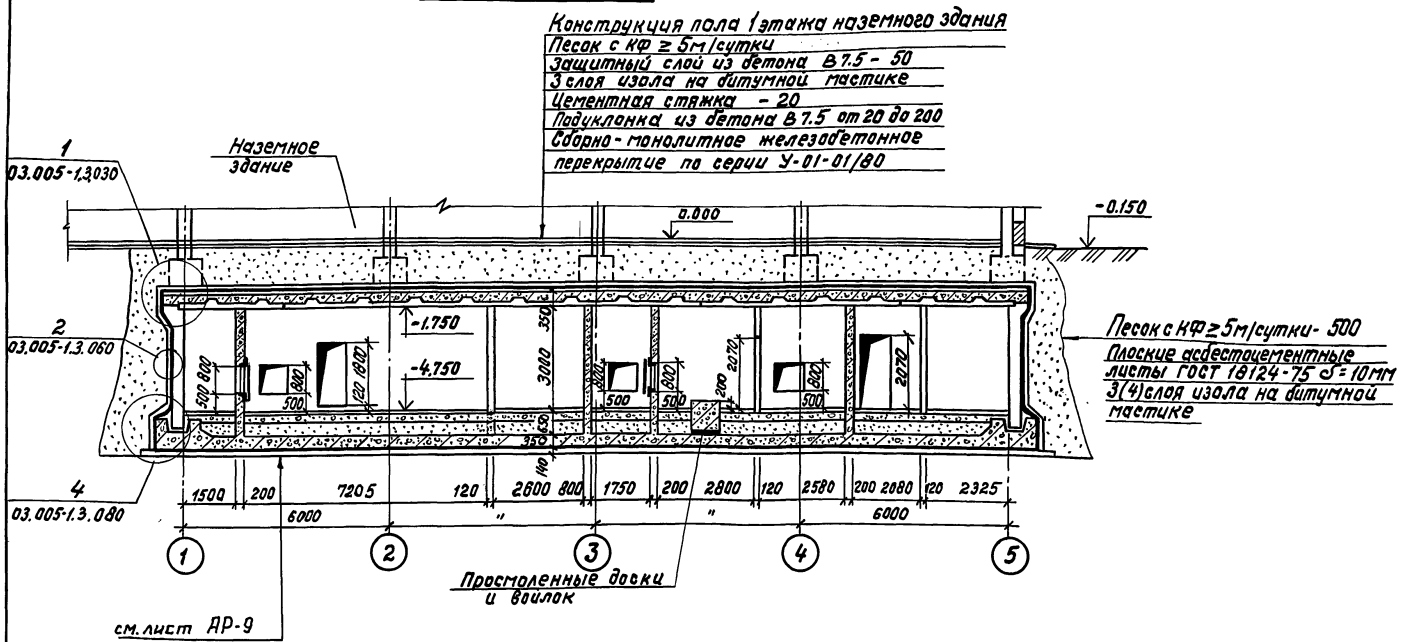

Разрез 3-3

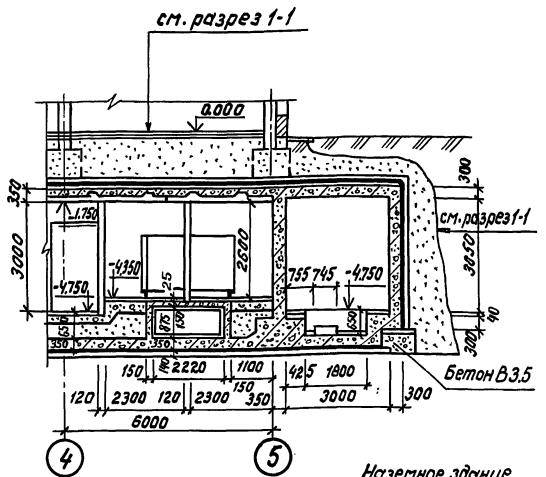

Разрез 2-2

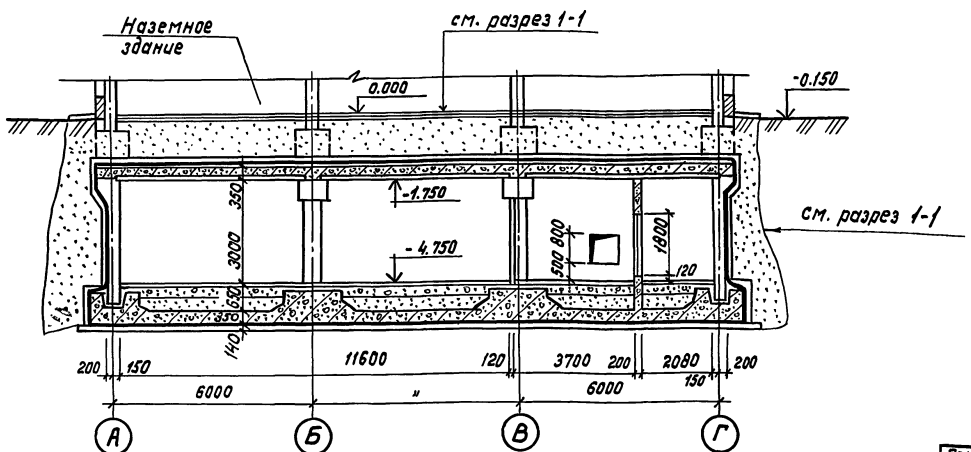

План кровли

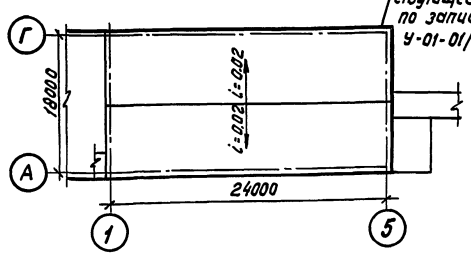

Наземное здание (до 4х этажей) Сетка колонн 6×6 м Может быть выбрано любое здание соответствующее требованиям по записке серии У-01-01/80, вып. 0-1

1. Кольцевой трубчатый дренаж условно не показан. (см. лист АР-10).
2. Данные в скобках даны для водонасыщенных грунтов.

				ТП А-IV-600-476.90 -АР		
Привязан:	ГИП	Самитов		06.90	Заглубленный встроенный склад	Стадия: Р; Лист: 5; Листов:
	Нач.отд.	Козлов		06.90		
	Н. контр.	Степнов		06.90		
	Гл.спец.	Степнов		06.90	Разрезы 1-1; 2-2 и 3-3. План кровли	Гипрокоммундортранс г. Москва
Инв. №	Исполн.	Тиманина		06.90		

Копировал: [illegible] 24637-01 8 Формат А2

Инв. № подл. | Подпись и дата | Взам. инв. №

Альбом 2

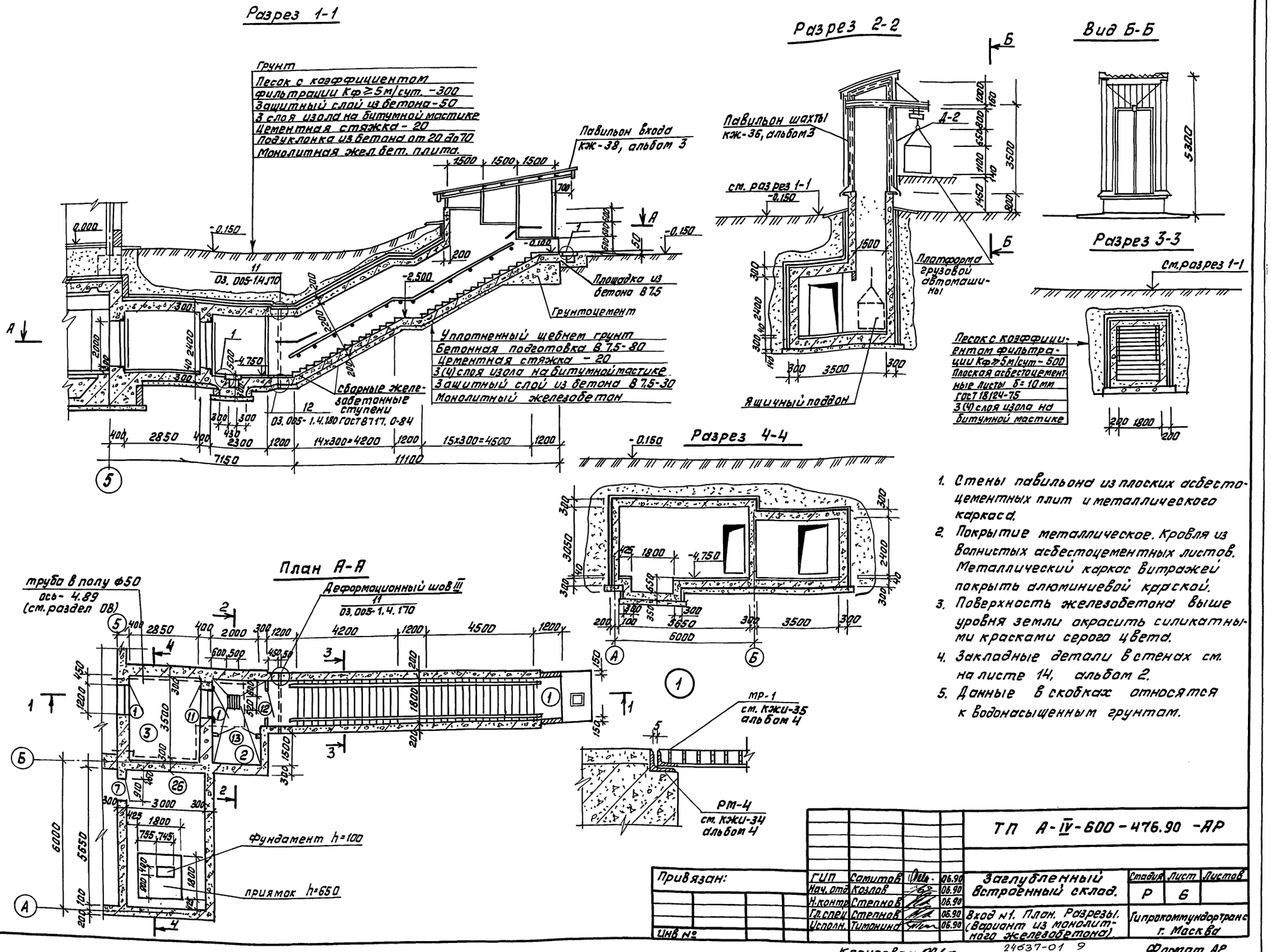

1. Стены павильона из плоских асбестоцементных плит и металлического каркаса.
2. Покрытие металлическое. Кровля из волнистых асбестоцементных листов. Металлический каркас витражей покрыть алюминиевой краской.
3. Поверхность железобетона выше уровня земли окрасить силикатными красками серого цвета.
4. Закладные детали в стенах см. на листе 14, альбом 2.
5. Данные в скобках относятся к водонасыщенным грунтам.

Привязан:	ГИП	Самитов		06.90	ТП А-IV-600-476.90-АР		
	Нач. отд.	Козлов		06.90	Заглубленный встроенный склад.	Стадия	Лист	Листов
	Н. контр.	Степнов		06.90		Р	6	
	Гл. спец.	Степнов		06.90	Вход №1. План. Разрезы. (Вариант из монолитного железобетона)	Гипрокоммундортранс г. Москва		
Инв №	Исполн.	Тимонина		06.90				

Копировал: 24637-01 9

Формат А2

Инв № подл. | Подп. и дата | Взам. инв №

Альбом 2

Разрез 1-1

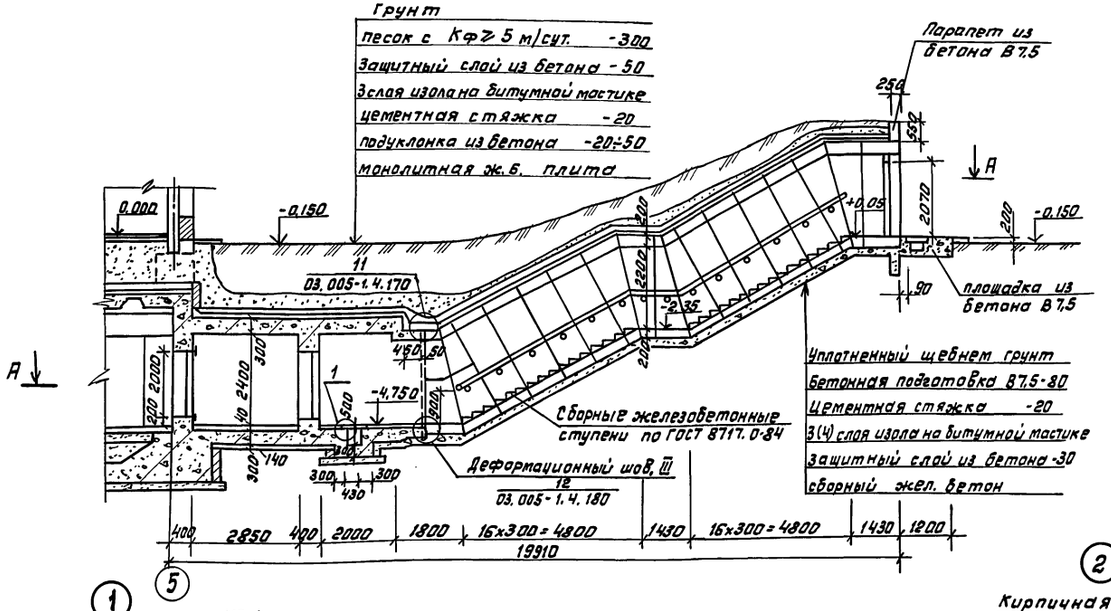

Разрез 2-2

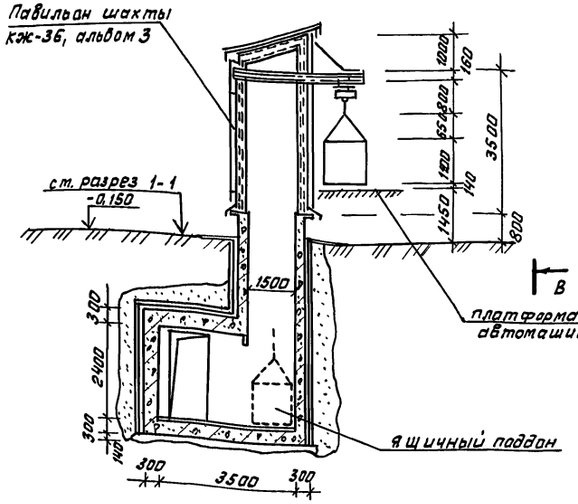

Вид В-В

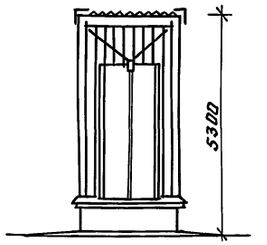

Разрез 3-3

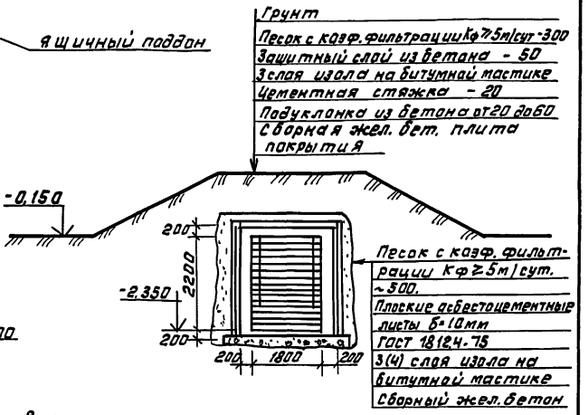

План А-А

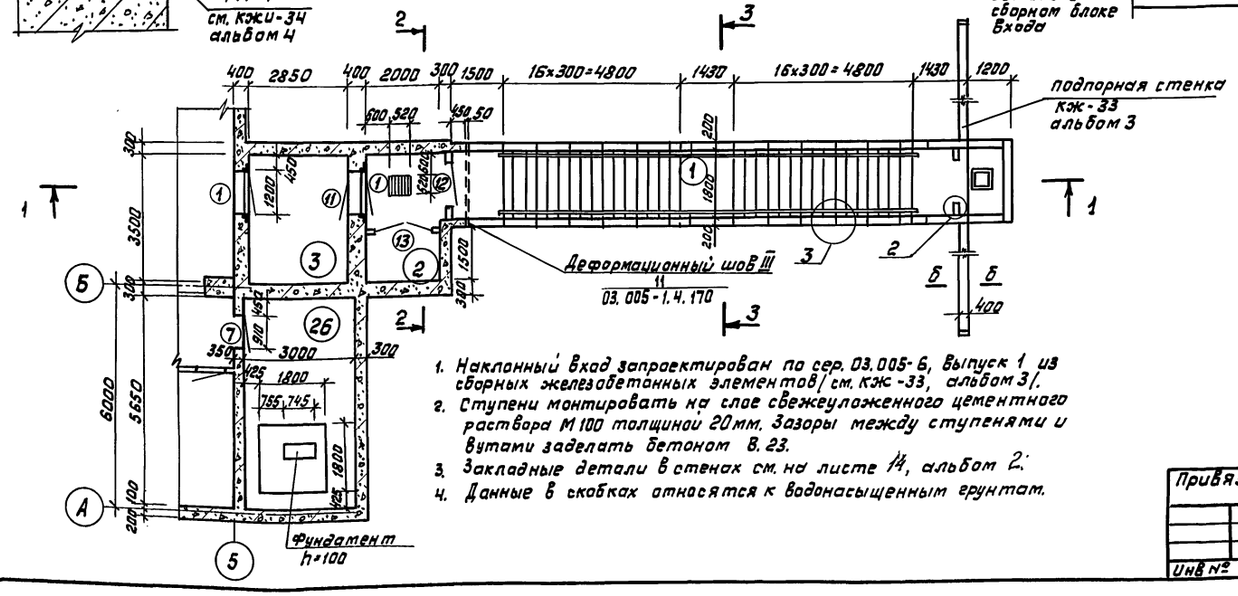

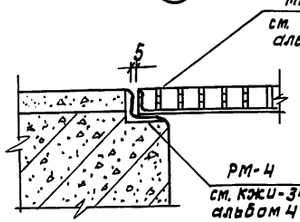

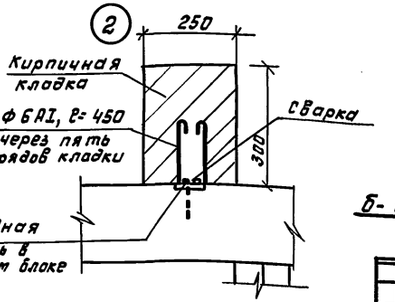

Б-Б

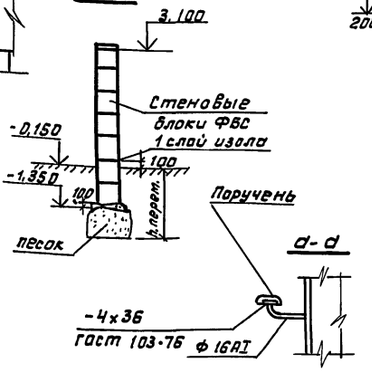

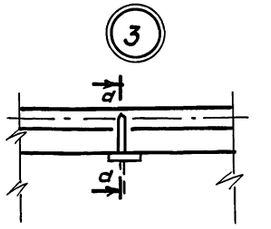

1. Наклонный вход запроектирован по сер. 03.005-6, выпуск 1 из сборных железобетонных элементов (см. КЖ-33, альбом 3).
2. Ступени монтировать на слое свежеуложенного цементного раствора М100 толщиной 20мм. Зазоры между ступенями и бутами заделать бетоном В.23.
3. Закладные детали в стенах см. на листе 14, альбом 2.
4. Данные в скобках относятся к водонасыщенным грунтам.

				ТП А-IV-600-476.90 -АР		
Привязан	ГИП	Самитов		16.90	Заглублённый встроенный склад.	Стадия: Р; Лист: 7; Листов:
	Нач.отд	Козлов		06.90		
	Н.контр	Степнов		06.90		
	Гл.спец	Степнов		06.90	Вход №1. План. Разрезы. Вариант из сборных железобетонных блоков).	Гипрокомпундортранс г. Москва
Инв.№	Исполн.	Тимонина		06.90		
				06.90		

Копировал: Орл- 24637-01 10 Формат А2

Инв.№подл. | Подп. и дата | Взам.инв.№

Альбом 2

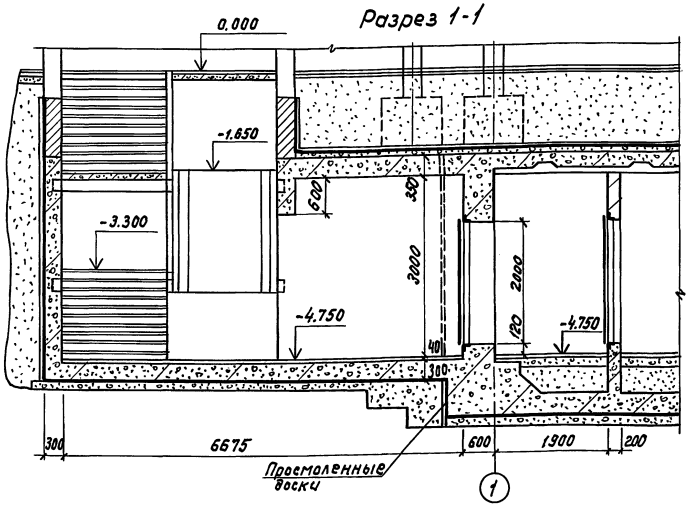

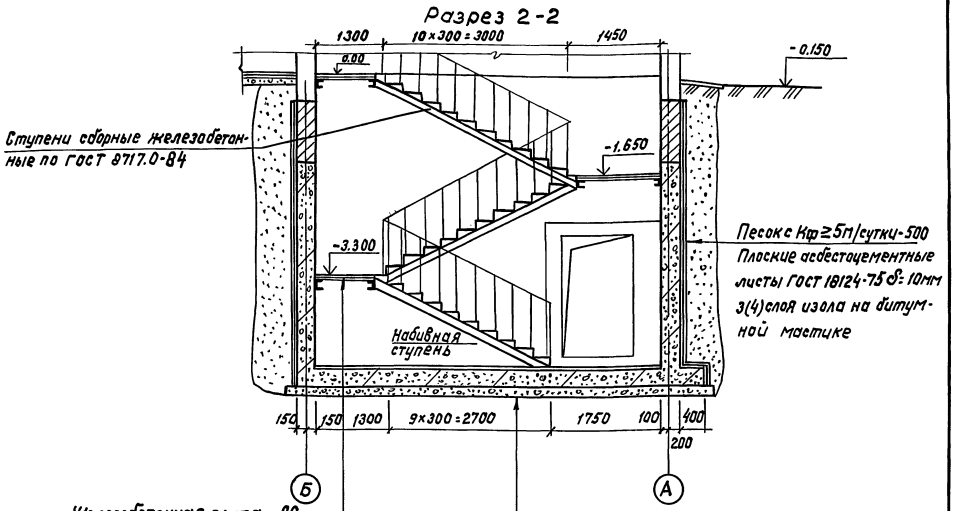

Железобетонная плита	-80
Шлако-бетон	-40
Цементно-песчаный раствор	-25

Уплотненный щебнем грунт	
Бетонная подготовка	-80
Цементная стяжка	-20
3(4) слоя изола на битумной мастике	
Защитный слой из бетона В-7.5	-30
Монолитная ж.б. плита	-300
Конструкция пола	-40

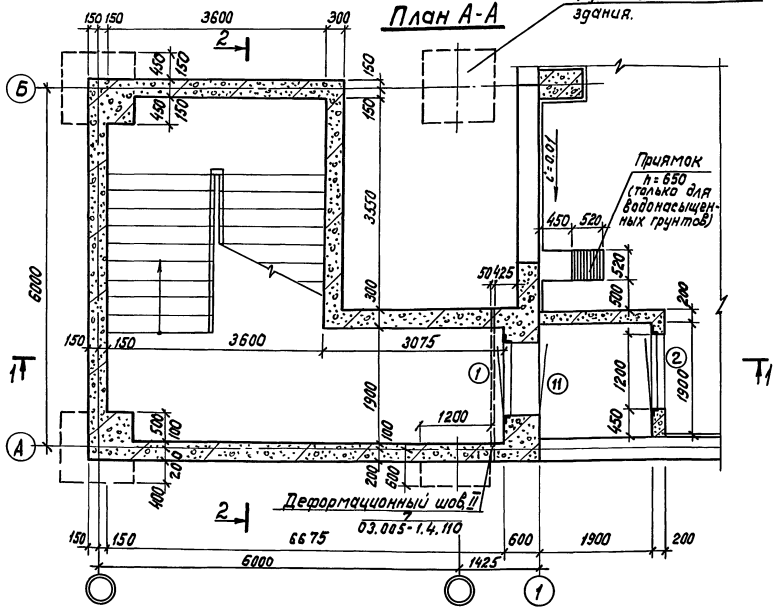

1. Стены лестничной клетки запроектированы из монолитного железобетона. Ступени - сборные железобетонные по металлическим косоурам. Перила - металлические. Полы - бетонные с железнением поверхности. Стены окрасить силикатными красками светлого тона.
2. Закладные детали в стенах см. лист АР-14.
3. Металлические двери и закладные детали установить до бетонирования.
4. Лестничную клетку наземного здания (выше отм. 0.000) проектировать с учетом требований п.10.8 СНиП II-11-77.*

Условные обозначения:

○ - ось заглубленного здания.

◎ - ось наземного здания.

				ТП А-IV-600-476.90 -АР			
Привязан:	ГИП	Самитов		06.90	Заглубленный встроенный склад	Стадия	Лист	Листов
	Нач.отд	Козлов		06.90		Р	8	
	Н.контр.	Степнов		06.90				
	Гл.спец.	Степнов		06.90	Вход № 2. План. Разрезы.	Гипрокоммундортранс г. Москва		
Инв. №	Исполн.	Тимонина		06.90				

Копировал: Ко 24637-01 11 формат А2

Инв. № подл. | Подпись и дата | Взам. инв.

Альбом 2

План полов (Вариант I)

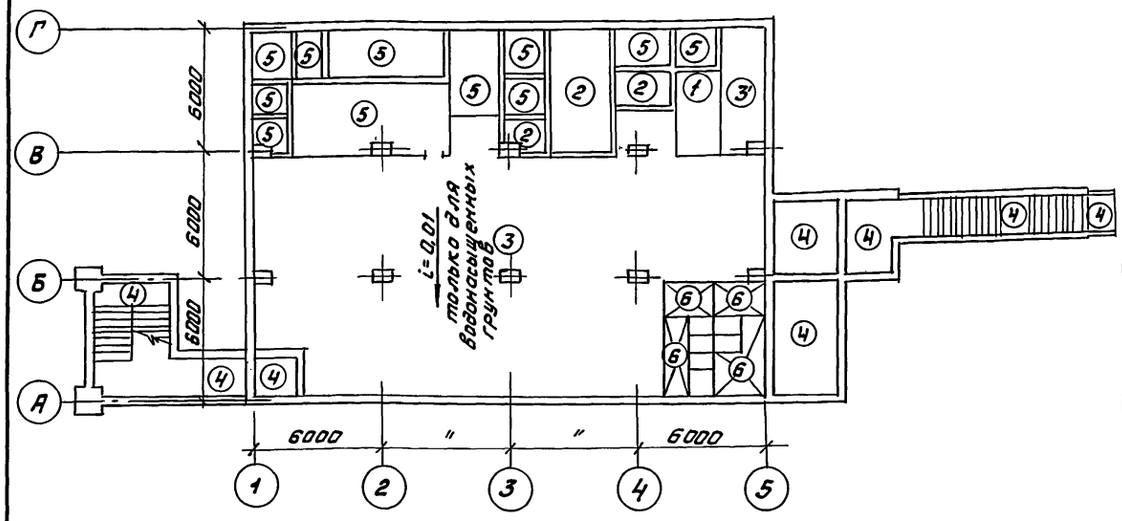

Вариант II

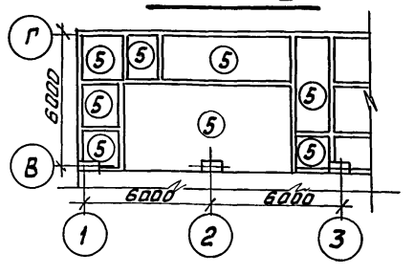

Вариант III

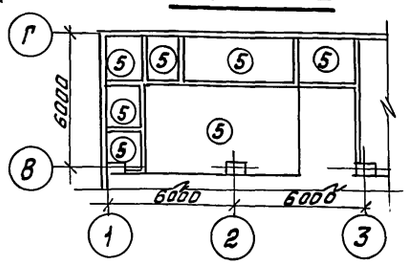

1. В скобках количество слоев для водонасыщенных грунтов.
2. План сооружения см. лист АР-3.
3. При устройстве пола типа 3! В подстилающий слой бетона уложить металлическую сетку №20-3, ГОСТ 3826-82* с выводом 300 мм на стены.

Схема герметизации сооружения (Вариант I)

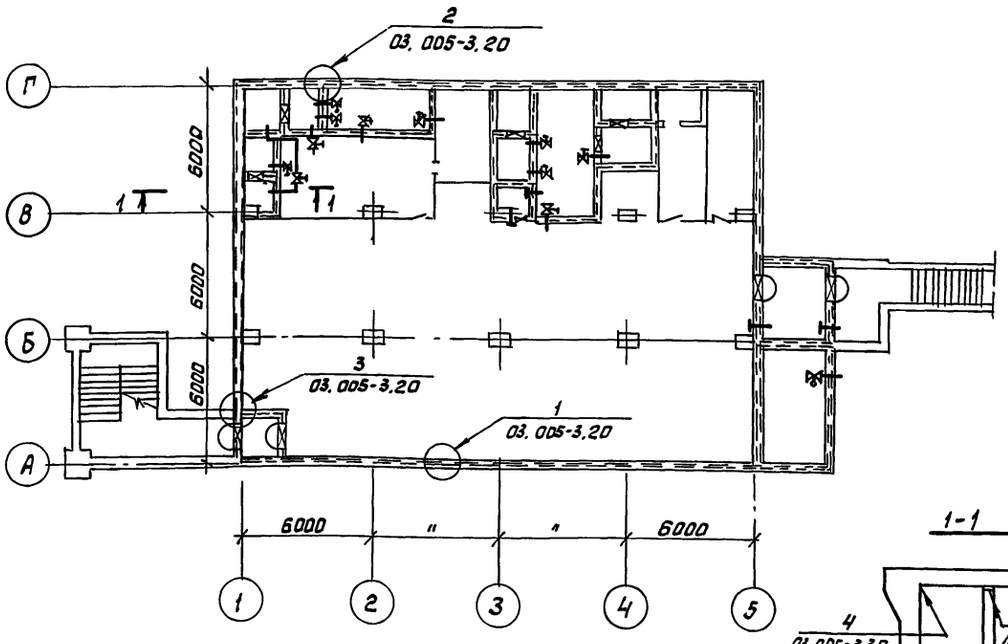

Вариант II

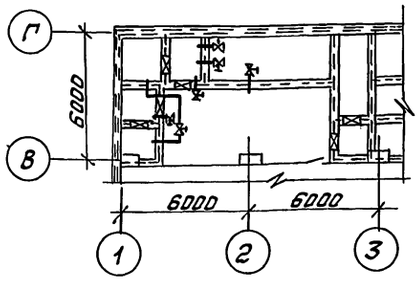

Вариант III

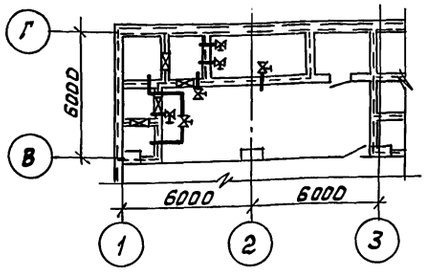

1-1

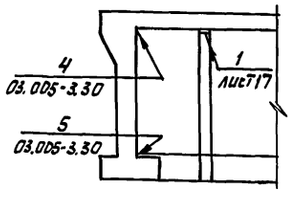

Примечание:

Основные требования к выполнению герметизации здания см. в серии 03.005-3 „Герметизация убежищ ГО".

Экспликация полов

Наименование или № помещения по проекту	Тип пола по проекту	Схема пола или № узла по серии	Элементы пола и их толщина	Площадь пола м²
21	1		Плитки поливинилхлоридные на водостойких вяжущих - 5 Цементно-песчаная стяж М100 - 20 Подстилающий слой из бетона В15 - 175 Прокаленный песок - 450 Железобетонная плита Защитный слой из бетона В75 - 30 3(4) слоя изола на битум. мастике - 10 Цементная стяжка - 20 Бетонная подготовка В7,5 - 80 Уплотненный щебнем грунт -	8.9
15, 16, 20	2		Покрытие из керамических плиток гладких - 10 Прослойка и заполнение швов из цементно-песчаного раствора М100 - 15 Подстилающ. слой из бетона В15 - 175 Прокаленный песок - 450 Железобетонная плита Защитный слой из бетона В7,5 - 30 3(4) слоя изола на битумной мастике - 10 Цементная стяжка - 20 Бетонная подготовка В7,5 - 80 Уплотненный щебнем грунт -	23,73
6, 7, 22, 23	3		Бетонное В25 покрытие с железнением поверхности - 25 Подстилающий слой из б-на В15 - 175 Прокаленный песок - 450 Железобетонная плита Защитный слой из бетона В75 - 30 3(4) слоя изола на битумной мастике - 10 Цементная стяжка М100 - 20 Бетонная подготовка В7,5 - 80 Уплотненный щебнем грунт -	266,56 (271,66)
1÷5, 26	4		Бетонный пол В25 с железнен - 40 Железобетонная плита Защитный слой из бетона В7,5 - 30 3(4) слоя изола на битумн. мастике - 10 Цементная стяжка М100 - 20 Бетонная подготовка В7,5 - 80 Уплотненный щебнем грунт -	85,68
8÷14, 17÷19	5		Полимерцементный пол - 25 Подстилающий слой из б-на В15 - 175 Прокаленный песок - 450 Железобетонная плита Защитный слой из бетона В7,5 - 30 3(4) слоя изола на битум. мастике - 10 Цементная стяжка - 20 Бетонная подготовка В7,5 - 80 Уплотненный щебнем грунт. -	74,74 (74,29)
24, 25	6		Покрытие из керамических плиток гладких - 10 Прослойка и заполнение швов из цементно-песчаного р-ра М100 - 15 Монолитная ж/б плита - 150 Металлическая рубашка	25,20

Условные обозначения:

- гермоклапан с электроприводом.
- то же с ручным приводом
- внешняя линия герметизации
- внутреняя линия герметизации
- герметическая дверь или ставень
- защитно-герметическая дверь
- клапан избыточного давления.

Привязан	ГИП	Самитов		06.90	ТП А-IV-600-476.90 -АР		
	Нач.отд	Козлов		06.90	Заглубленный встроенный склад	Стадия	Лист	Листов
	Н.контр	Степнов		06.90		Р	9	
	Гл.спец	Степнов		06.90	План полов. Экспликация полов. Схема герметизации сооружения.	Гипрокоммундортранс г. Москва	
Инв №	Исполн.	Тимонина		06.90			

Копировал: Ф/з- 24637-01 12 Формат А2

Альбом 2

План дренажа

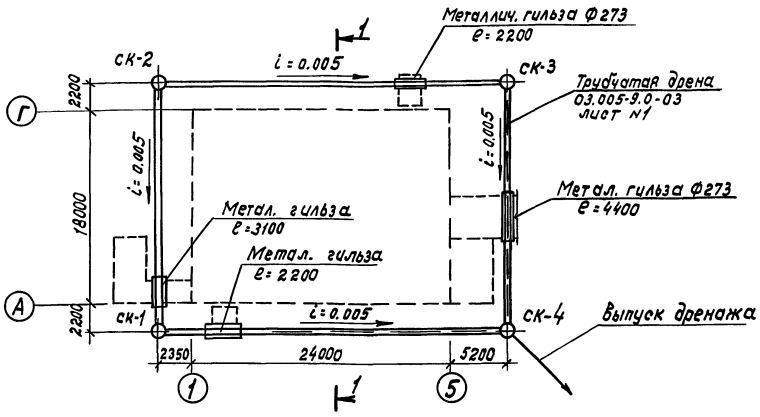

Смотровой колодец (СК)

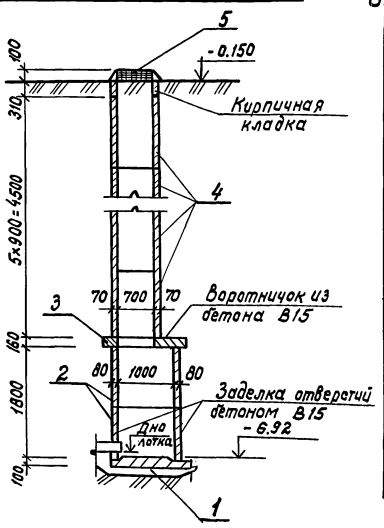

Спецификация элементов на 1 дренажный колодец

Поз.	Обозначение	Наименование	Кол.	Масса ед. кг	Примечание
		Сборные железобетонные конструкции			
1	Сер.3.900-3, вып.7.4.1, лист 24	Плита днища КИД-10	1	440	
2	Сер.3.900-3, вып.7.4.1 лист 5	Кольцо стеновое КЦ-10-9	2	600	
3	Сер.3.900-3, вып.7.4.1, лист 16	Плита перекрытия КУП1-10Н	1	250	
4	Сер.3.900-3, вып.7.4.1, лист 2	Кольцо стеновое КЦ-7-9	5	380	
5	ГОСТ 3634-89	Люк чугунный	1	65	
		Материалы			
	ГОСТ 1839-80	Асбестоцементные перфорированные трубы Ф150	107.9		п.м.
	ГОСТ 1839-80	Асбестоцементные трубы Ф150	–		п.м.
	ГОСТ 8732-78	Металлическая гильза Ф 273×8	11.9		п.м.
	ГОСТ 5781-82	Сталь-арматура 16АI	104.0		п.м.

Продольный профиль дренажа между колодцами ДК1÷ДК4

Масштаб гор. 1:250
верт. 1:200

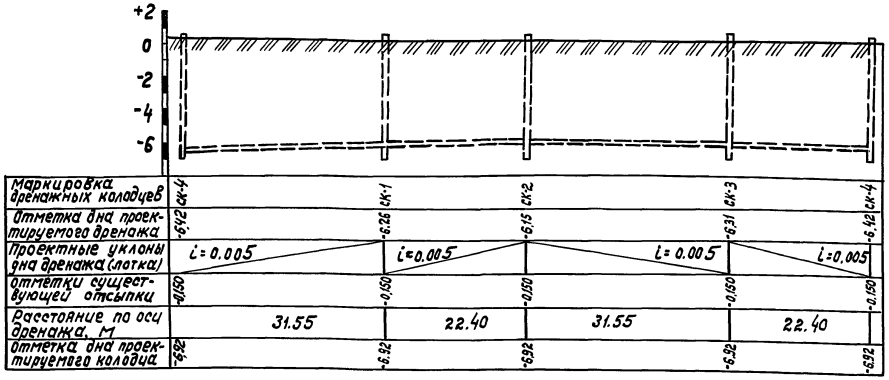

Разрез 1-1

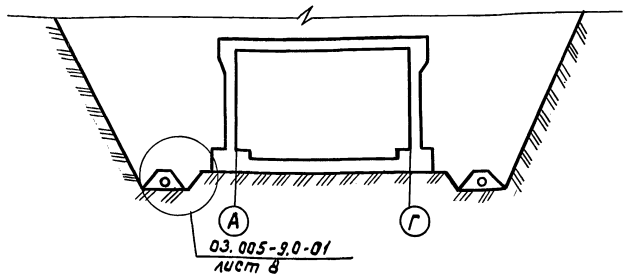

1. Дренаж разработан по серии 03.005-9, выпуск 0. "Дренаж убежищ и укрытий гражданской обороны".
2. Способ сброса дренажных вод (самотек или напорный) определяется при привязке проекта.

				ТП А-IV-600-476.90 -АР		
Привязан	ГИП	Самитов	06.90	Заглубленный встроенный склад	Стадия	Лист	Листов
	Нач.отд.	Козлов	06.90		Р	10	
	Н.контр.	Степнов	06.90				
	Гл.спец.	Степнов	06.90	План дренажа. Продольный профиль дренажа	Гипрокоммундортранс г. Москва		
Инв.№	Исполн.	Тиманина	06.90				

Инв.№ подл. | Подпись и дата | Взам.инв.№

Копировал: [illegible] 24637-01 13 формат А2

Альбом 2

Разрез 1-1

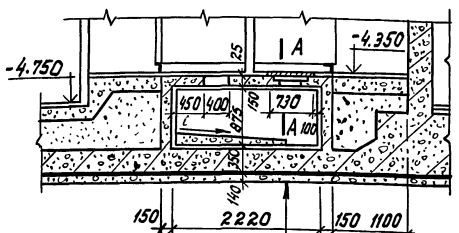

Разрез 3-3

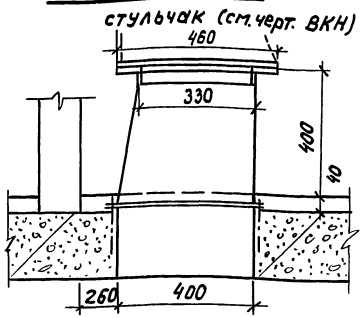

Вид А

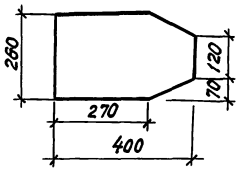

Разрез 2-2

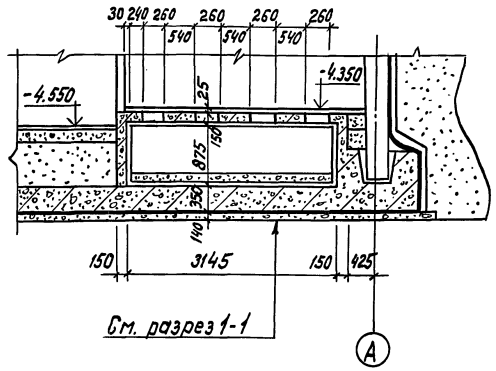

Уплотненный щебнем грунт	
Бетонная подготовка	- 80
Цементная стяжка	- 20
3(4) слоя изола на битумной мастике.	
Защитный слой из бетона	- 30
Железобетонная плита	
Металлическая рубашка	
Бетон от 150 до 200	

План фекального резервуара

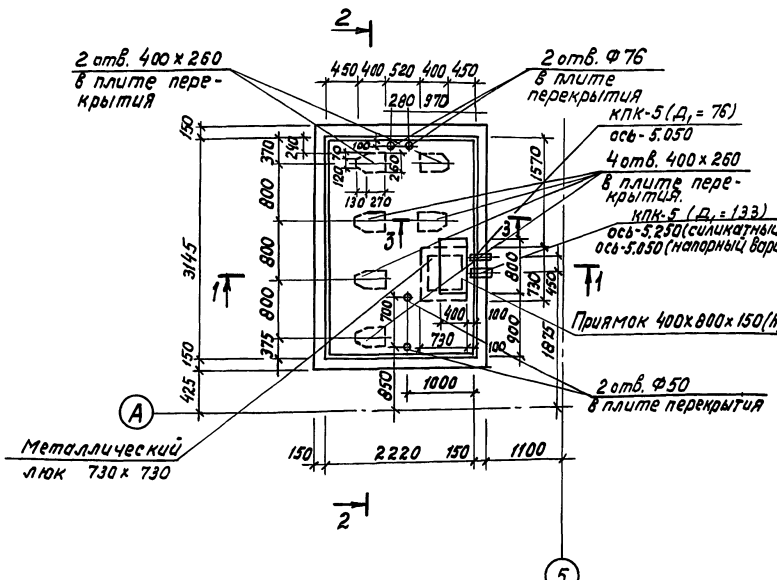

А - А

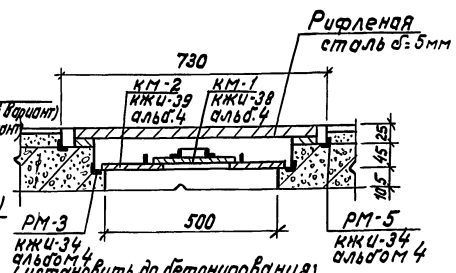

1. Фекальный резервуар запроектирован из монолитного железобетона с металлической рубашкой.
2. На днище резервуара укладывается бетон В7.5 для создания уклона.
3. Данные в скобках относятся к водонасыщенным грунтам.

Ведомость расхода стали, кг

Марка элемента	Изделия закладные: Арматура класса		Изделия закладные: прокат марки					Рифленая сталь: прокат марки	Общий вес
	A-I		Вст 3сп					Вст 3сп	
	ГОСТ 5781-82*		ГОСТ 8509-86		ГОСТ 8510-86	ГОСТ 19903-74*		ГОСТ 8568-77	
	ф8	ф18	L25×3	L32×4	L75×5	-10×300		δ=5	
РМ-3	0.85	-	-	-	11.6	-		-	12,45
РМ-5	0.85	-	-	5.6	-	-		-	6.45
КМ-1, КМ-2	-	0.7	1.7	-	-	37.7		21.0	61.1

ТП А-IV-600-476.90 -АР

Гип	Самитов		06.90	Заглубленный встроенный склад	Стадия	Р
Нач. отд.	Козлов		06.90		Лист	11
Н. контр.	Степнов		06.90		Листов	
Гл. спец.	Степнов		06.90	Фекальный резервуар, План, разрезы.	Гипрокоммундортранс г. Москва	
Испол.	Анфомычева		06.90			

Привязан

Инв. №

Инв. № подл. | Подпись и дата | Взам. инв. №

Копировал: Исаев 24637-01 14 Формат А2

Альбом 2

План кабин санузлов

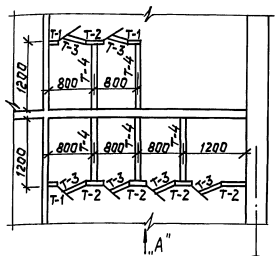

Вид по „А"

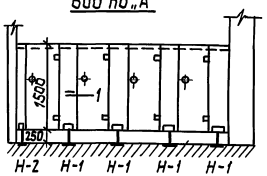

Ножка Н-1 (5 шт)

Ножка Н-2 (3 шт) и Н-3 (5 шт)

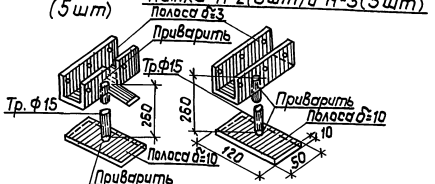

Раскрой фасонки для Н-1

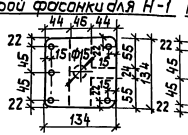

Раскрой фасонки для Н-2, Н-3



а - а

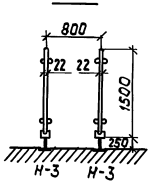

б - б

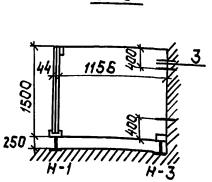

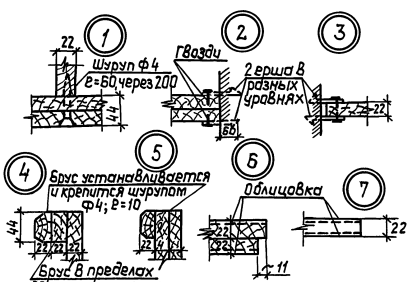

Типы деревянных щитов

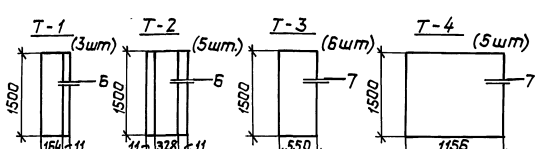

Ведомость расхода стали, кг

Марка элемента	Изделия закладные						Всего
	Прокат марки В ст. 3 сп						
	ГОСТ 19903-74*		ГОСТ 3262-75*		ГОСТ 103-76		
	-3	Итого	ф15	Итого	-10	Итого	
Узлы крепления	5,46	5,46	4,29	4,29	6,11	6,11	15,86

Щиты убирных изготавливаются толщиной 22мм из древесно-стружечных плит с масляной окраской за 2 раза.

Привязан:

Инв.№

				ТП А-IV-600-476.90 -АР			
ГИП	Самитов		06.90	Заглубленный встроенный склад	Стадия	Лист	Листов
Нач.отд.	Казлов		06.90		Р	12	
Н.контр.	Степнов		06.90				
Гл.спец.	Степнов		06.90	План кабин санузлов Вид по „А" Разрезы и узлы	Гипрокаммунавтотранс г. Москва		
Исполн.	Титонина		06.90				

Инв.№подл. | Подп. и дата | Взам.инв.№

24637-01 15 Копировал: Формат: А2

Альбом 2

План отверстий и закладных деталей в стенах и перегородках в осях „1-5" и „В-Г" (для 1 и 2 кл. зон)

Вариант 1

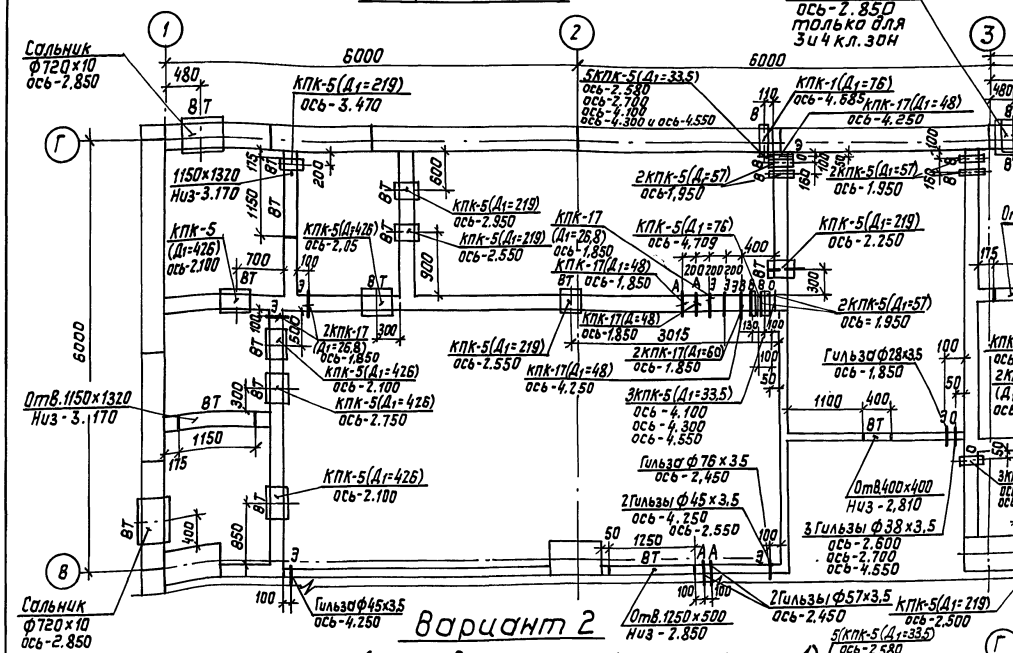

Фрагмент 1

(для 1,2,3 и 4 кл. зон)

Компенсационное устройство на вводе электрокабелей

Вариант 2

(см. совместно с фрагментом 1)

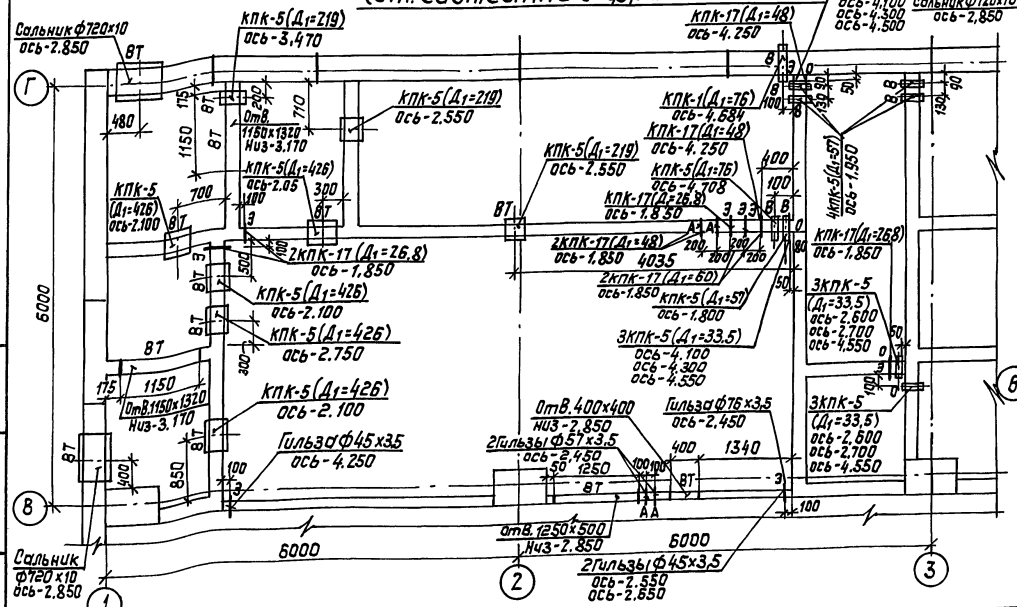

Вариант 3 (см. совместно с фрагментом 1)

Привязан:

Инв.№

ГИП	Самитов		06.90	Заглубленный встроенный склад
Нач.отд.	Козлов		06.90	
Н.контр.	Степнов		06.90	План отверстий и закладных деталей в стенах и перегородках в осях „1-5" и „В-Г" (для 1 и 2 кл. зон)
Гл.спец.	Степнов		06.90	
Исполн.	Андроныч		06.90	

ТП А-IV-600-476.90-АР

Стадия	Лист	Листов
Р	13	

Гипракоммундортранс г. Москва

24637-01 16

Копировал: Ф/Бер. Формат: А2

Инв.№подл. | Подп. и дата | Взам.инв.№

Альбом 2

План отверстий и закладных деталей в стенах и перегородках в осях „4-5"и„А-Б"(для 1,2,3,и 4кл. зон.)

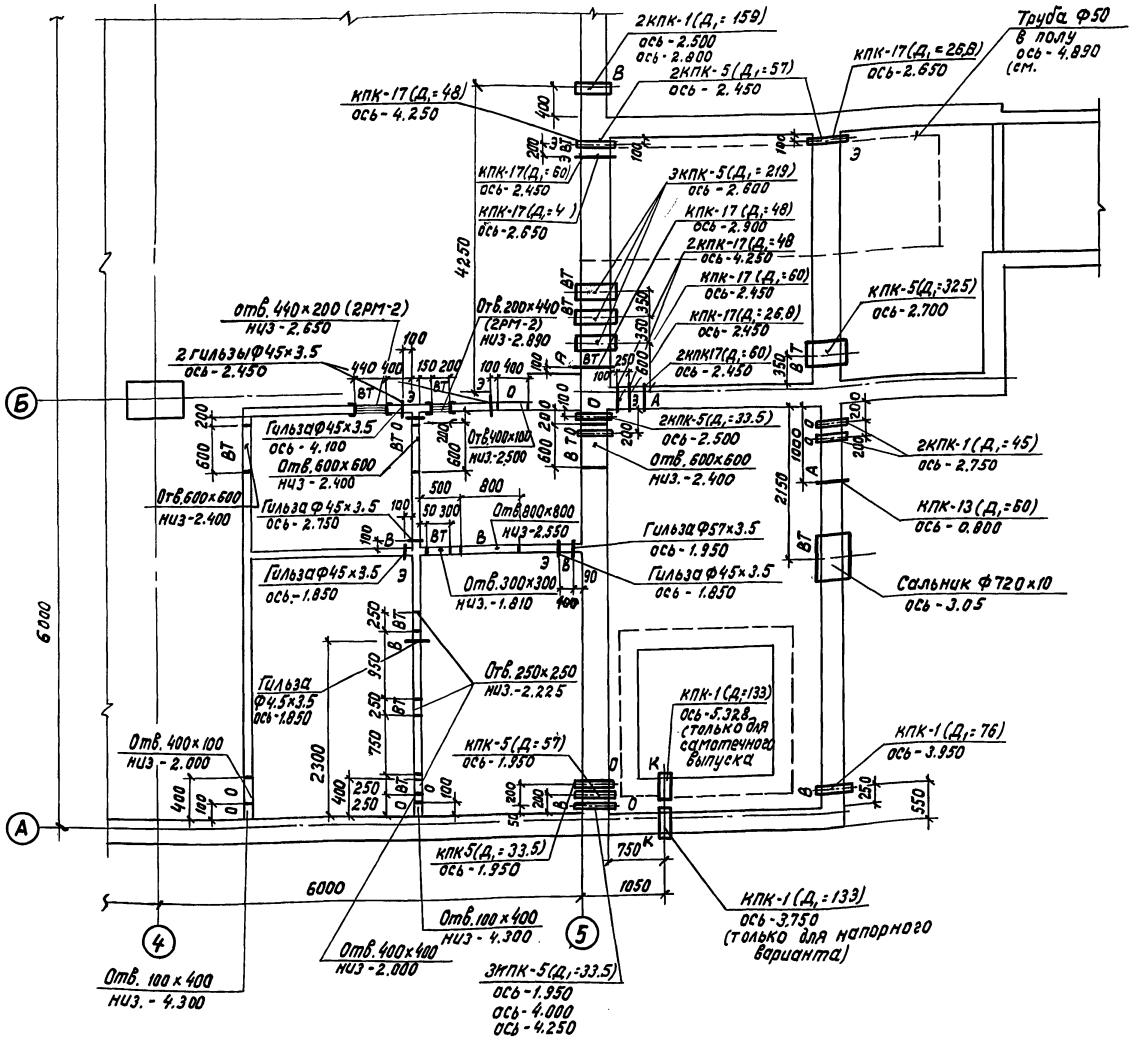

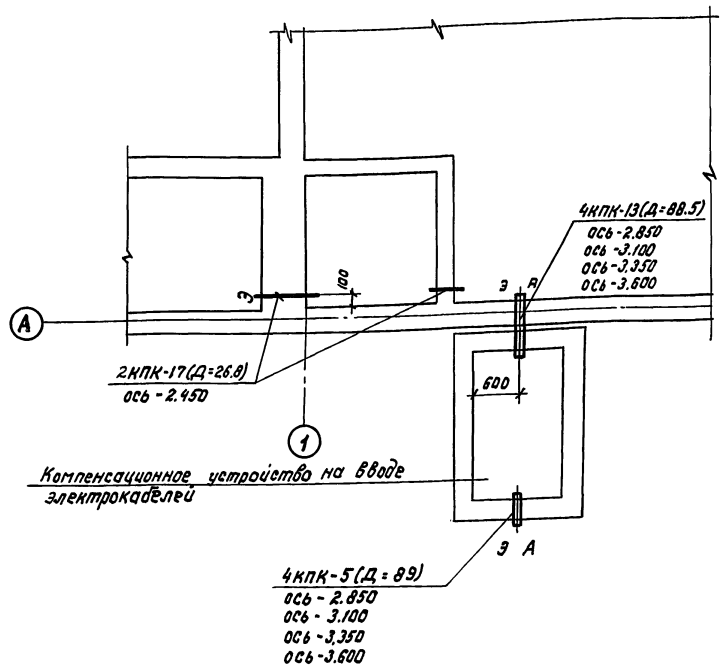

1. На плане отверстий двери условно не показаны.
2. Спецификацию закладных деталей см. на листе АР-16.
3. Данный лист см. совместно с листами 13 и 15.

Привязан				ТП А-IV-600-476.90 АР-		
	ГИП	Самитов		06.90	Заглубленный встроенный склад	Стадия: Р; Лист: 14; Листов:
	Нач.отд.	Козлов		06.90		
	Н.контр.	Степнов		06.90		
	Гл.спец.	Степнов		06.90	План отверстий и закладных деталей в стенах и перегородках в осях „4-5"и„А-Б";„1"и„А" (для 1,2,3и4 кл. зон.)	Гипрокоммундортранс г. Москва
	Исполн.	Андронычев		06.90		
Инв.№						

Копировал: 24637-01 17 Формат А2

Инв.№подл. | Подпись и дата | Взам.инв.№

Альбом 2

План отверстий и закладных деталей в стенах и перегородках в осях „1-3" и „В-Г" (для 3 и 4 кл. зон)

Вариант 1 (см. совместно с листом 13, фрагмент 1)

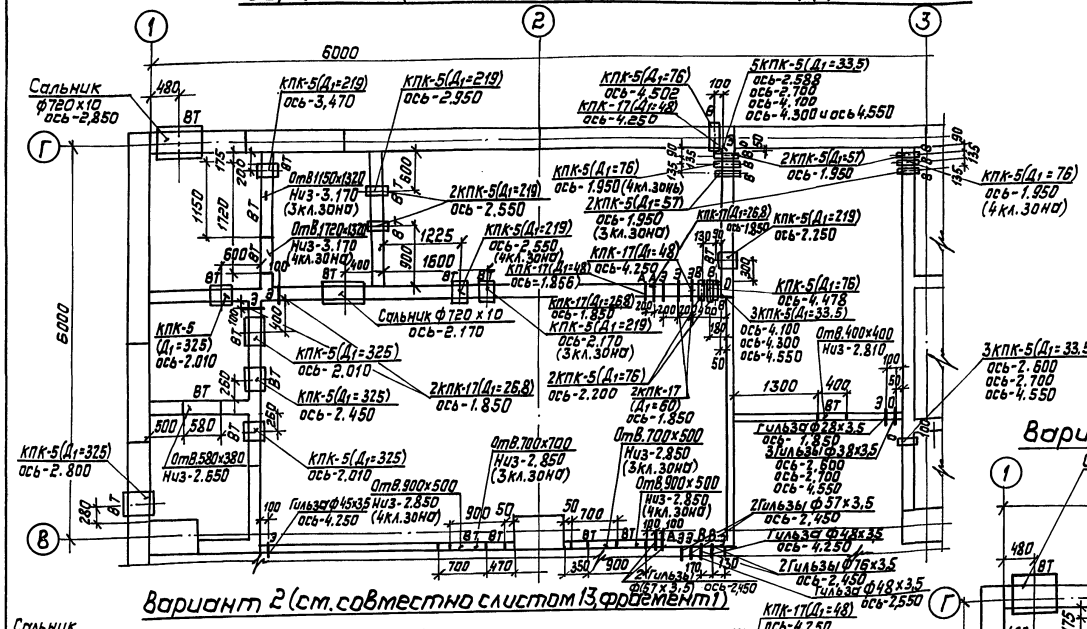

Вариант 2 (см. совместно с листом 13, фрагмент 1)

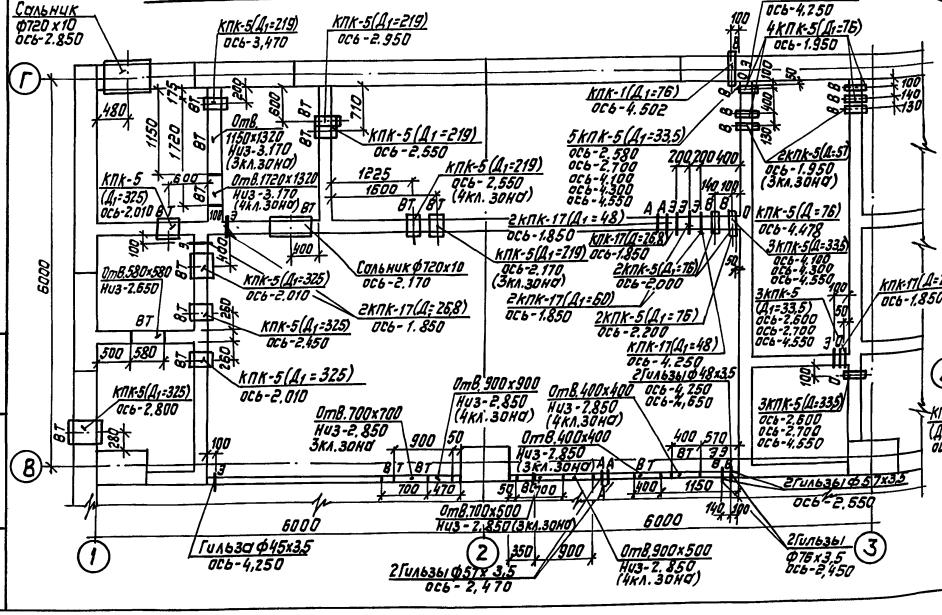

Условные обозначения

ВТ — вентиляция
О — отопление
В — водопровод
К — канализация
Э — электрика
А — автоматика
ТМ — теплотехника
ГВ — газовыхлоп
$Д_1$ — наружный диаметр
$Д_3$ — наружный диаметр для газовыхлопа

Данный лист см. совместно с листами 13 и 14.

Вариант 3 (см. совместно с листом 13, фрагмент 1)

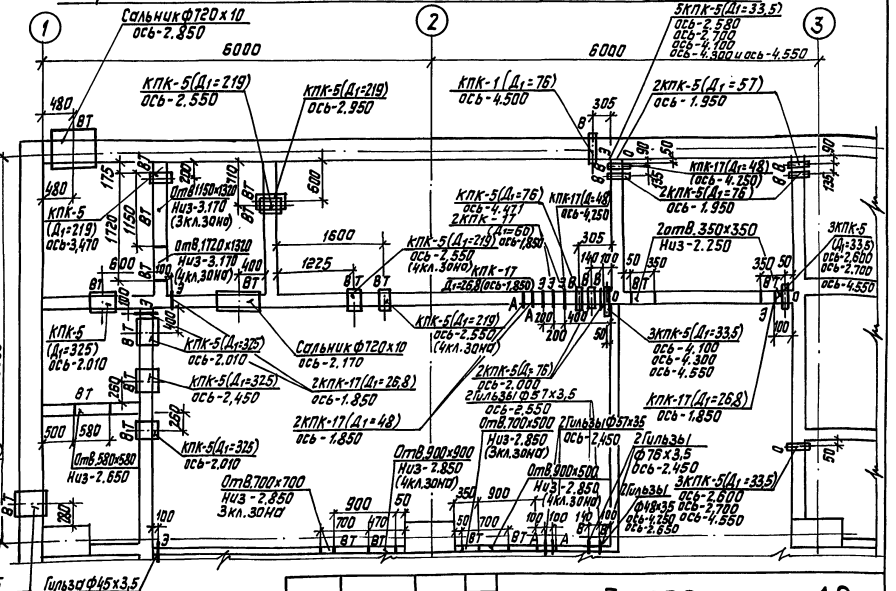

					ТП А-IV-600-476.90 -АР	
Привязан:						
	ГИП	Сапитов	Подп.	06.90	Заглубленный встроенный склад	Стадия: Р; Лист: 15; Листов:
	Нач.отд.	Козлов		06.90		
	Н.контр.	Степнов		06.90		
	Гл.спец.	Степнов		06.90	План отверстий и закладных деталей в стенах и перегородках в осях „1-3" и „В-Г" для 3 и 4 кл. зон	Гипрокоммундортранс г. Москва
Инв.N	Исполн.	Андрианычева		06.90		

Инв.N подл. | Подп. и дата | Взам.инв.N

копировал: Лазер- 24637-01 18 Формат: А2

Спецификация закладных деталей в стенах и перегородках

№ п/п	Марка	Обозначение	Наименование	Количество шт. Длина 200	220	350	400	500	600	650	700	750	800	1000	Примечание
1	КПК-1	Серия 03.005-5, выпуск 2	Закладная деталь D_1=45							2					
2	—"—	—"—	—"— D_1=76								3				
3	—"—	—"—	—"— D_1=133								1				
4	—"—	—"—	—"— D_1=159								2				
5	—"—	—"—	—"— D_1=325								2				
6	КПК-5	—"—	—"— D_1=335					28		6					
7	—"—	—"—	—"— D_1=57					2			28				
8	—"—	—"—	—"— D_1=76					18							
9	—"—	—"—	—"— D_1=89					2	8						
10	—"—	—"—	—"— D_1=219					14			3				
11	—"—	—"—	—"— D_1=325					7			1				
12	—"—	—"—	—"— D_1=426					6							
13	КПК-13	—"—	—"— D_1=48							1					
14	—"—	—"—	—"— D_1=60						1						
15	—"—	—"—	—"— D_1=88,5											8	
16	КПК-17	—"—	—"— D_1=26,8				14	2	2				1		
17	—"—	—"—	—"— D_1=48				19		3				2		
18	—"—	—"—	—"— D_1=60				16	3	2						
19	—"—	—"—	—"— D_1=75,5				3								
20	—"—	—"—	—"— D_1=88,5				3								
21	КПК-19	—"—	—"— D_3=159									1			
22	—"—	Альбом 3 КЖ-44	Сальник ф 720×10	4		5									
23	—"—	ГОСТ 8732-78	Гильзы ф 28×3,5		2										
24	—"—	ГОСТ 8732-78	Гильзы ф 38×3,5		3										
25	—"—	ГОСТ 8732-78	Гильзы ф 45×3,5		35										
26	—"—	ГОСТ 8732-78	Гильзы ф 57×3,5		25										
27		ГОСТ 8732-78	Гильзы ф 76×3,5		2										
28		ГОСТ 8732-78	Гильзы ф 89×3,5		12										
29	РМ-1	Альбом 4 КЖИ-33	Рамка металлическая	4 шт											
30	РМ-2	Альбом 4 КЖИ-33	Рамка металлическая	4 шт											

Альбом 2

Закладные в стенах и перегородках устанавливаются до производства работ по бетонированию.

ТП А-IV-600-476.90 -АР

Привязан:

ГИП	Самитов		06.90
Нач.отд.	Козлов		06.90
Н.контр.	Степнов		06.90
Гл.спец.	Степнов		06.90
Исполн.	Андронычева		06.90

Заглубленный встроенный склад

Спецификация закладных деталей

Стадия	Лист	Листов
Р	16	

Гипрокоммундортранс г. Москва

Инв. N

24637-01 19 копировал: формат: А2

Инв. N подл. | Подп. и дата | Взам. инв.

Альбом 2

Оголовок №1

Стены с наружной стороны, выше уровня земли, затереть цементным раствором и окрасить силикатными красками серого цвета. Решетки ЖР-1 окрасить алкидно-стирольными красками.

Цементный раствор от 20 до 50 с железнением поверхности
железобетонная плита - 150

Разрез 1-1

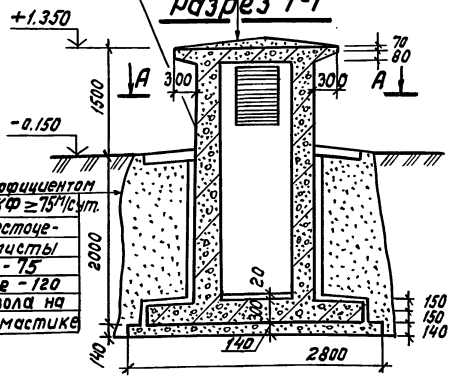

Песок с коэффициентом фильтрации КФ ≥ 75 м/сут.
Плоские асбестоцементные листы ГОСТ 18124-75 на растворе - 120
3(4) слоя изола на битумной мастике

Разрез 2-2

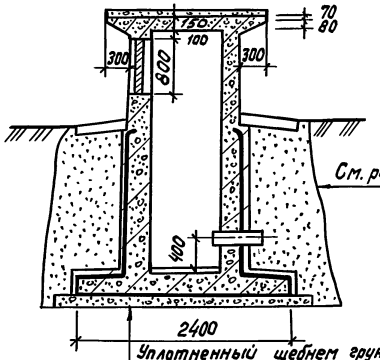

См. разрез 1-1

Уплотненный щебнем грунт
Бетонная подготовка В-7.5 - 80
Цементная стяжка - 20
3(4) слоя изола на битумной мастике
Защитный слой из бетона В 7.5 - 30
Железобетонная монолитная плита
Цементный пол с железнением поверхности - 20

Компенсационное устройство на вводе электрокабелей

Разрез 3-3

Грунт
Песок с коэффициентом фильтрации жел. 5 м/сутки - 300
Защитный слой из бетона - 50
3 слоя изола на битумной мастике
Цементная стяжка - 20
Подуклонка из бетона от 20 до 60
Сборные железобетонные плиты (см. альбом 4)

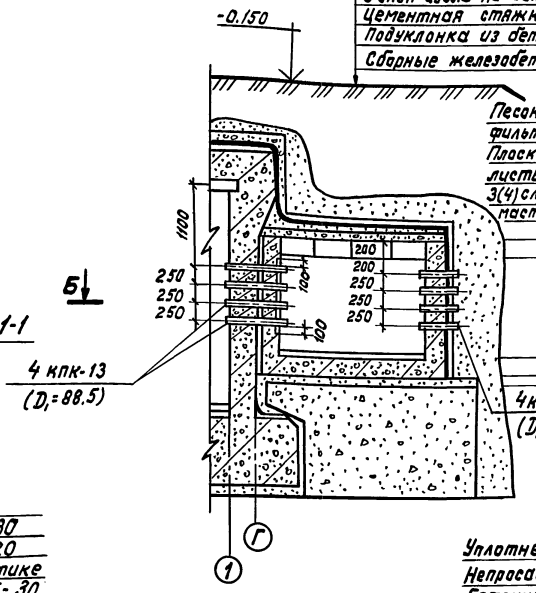

Разрез 4-4

См. разрез 3-3

Песок с коэффициентом фильтрации 5 м/сутки
Плоские асбестоцементные листы ГОСТ 18124-75
3(4) слоя изола на битумной мастике.

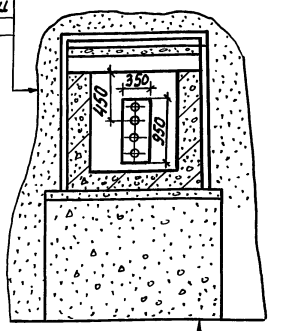

Уплотненный щебнем грунт
Непросадочное основание (грунто-цемент)
Бетонная подготовка - 100
Цементная стяжка - 20
3(4) слоя изола на битумной мастике
Защитный слой из бетона В 7.5 - 30
Железобетонная плита
Цементный пол - 20

План А-А

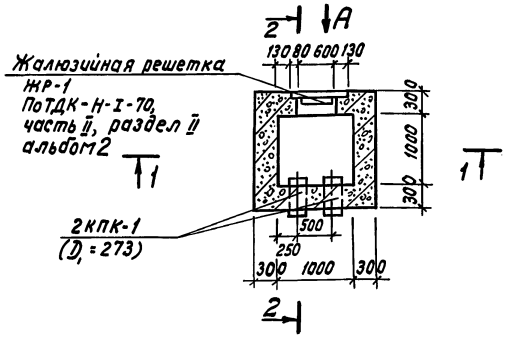

Жалюзийная решетка ЖР-1 по ТДК-Н-I-70, часть II, раздел II альбом 2

2 КПК-1 (D_1 = 273)

Вид по „А"

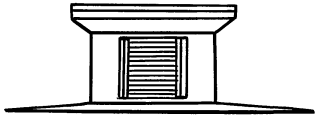

План Б-Б

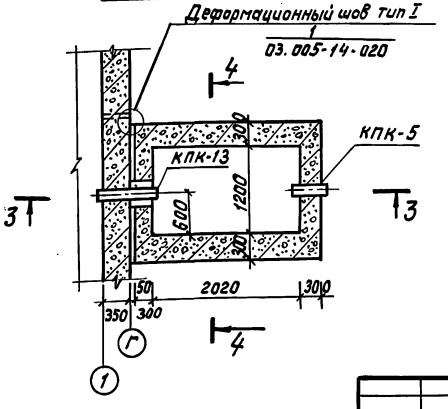

1. Расположение оголовков дано на схеме генплана (альбом 2, лист 4).
2. Данные в скобках относятся к водонасыщенным грунтам.

				ТП А-IV-600-476.90 -АР		
Привязан	ГИП	Самитов	06.90	Заглубленный встроенный склад	Стадия	Лист	Листов
	Нач.отд.	Козлов	06.90		Р	17	
	Н.контр.	Степнов	06.90				
	Гл.спец.	Степнов	06.90	Оголовок №1. План. Разрезы. Компенсационное устройство на вводе электрокабелей. План. Разрезы.	Гипрокоммундортранс г. Москва		
Инв. №	Исполн.	Тимонина	06.90				

Инв. № подл. | Подпись и дата | Взам. инв.

Копировал: Кос 24637-01 20 формат А2

Альбом 2

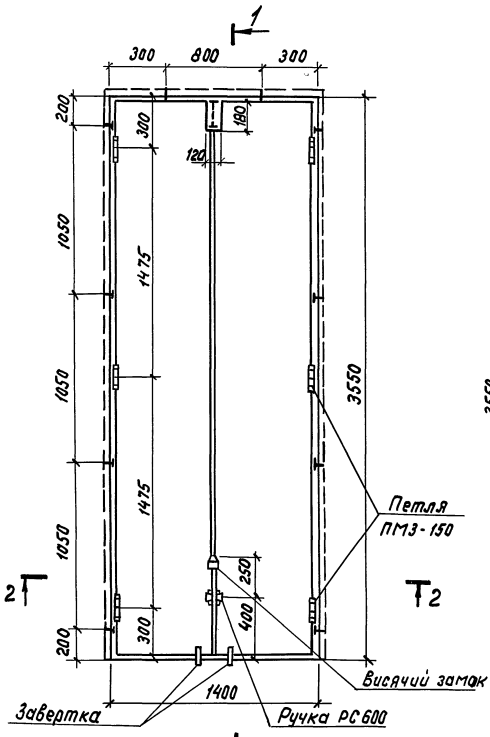

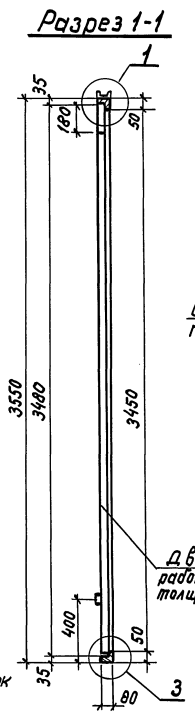

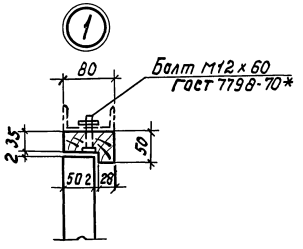

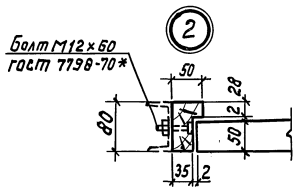

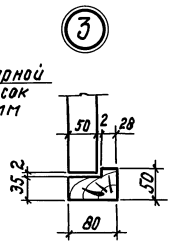

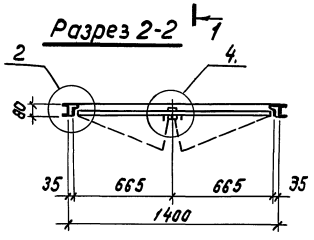

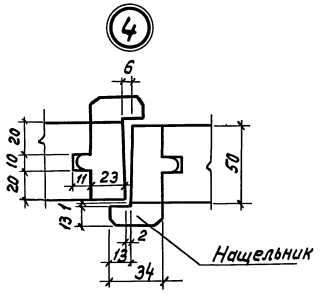

Марка	Обозначение	Наименование	Кол.	Примечание
		Сборочные единицы и детали		
ПМ3-150	ГОСТ 5088-78	Петля ПМ3-150	6	
РС600	ГОСТ 5087-80	Ручка РС 600	2	
	ГОСТ 7798-70*	Болт М12х60	10	
	ГОСТ 5915-70*	Гайка М12	10	
	ГОСТ 11371-78	Шайба 12	10	
		Материалы		
		Доски толщиной 50мм	0.3	м3
	ГОСТ 19904-74*	Оцинкованная кровельная сталь.	9.3	м2

1. Дверной блок должен изготавляться в соответствии с требованиями ГОСТ 475-78.
2. Полотно двери обить оцинкованной кровельной сталью толщиной 0.6мм ГОСТ 19904-74* с обеих сторон.

					ТП А-IV-600-476.90 - АР		
Привязан	ГИП	Самитов		06.90	Заглубленный встроенный склад	Стадия: Р	Лист: 18	Листов:
	Нач.отд.	Козлов		06.90				
	Н.контр.	Степнов		06.90				
	Гл.спец.	Степнов		06.90	Дверь павильона шахты подъемника Д-2. Спецификация элементов	Гипрокоммундортранс г. Москва	
Инв. №	Исполн.	Тимонина		06.90			

Копировал: 16 24637-01 21 Формат А2

Инв. № подл. | Подпись и дата | Взам. инв. №

Альбом 2

Схема установки нар (вариант I и II)

— Стационарные двухъярусные нары

— Стационарные двухъярусные нары, в период перевода склада в режим убежища переоборудуются в трехъярусные

— Трехъярусные нары, устанавливаемые в период перевода склада в режим убежища

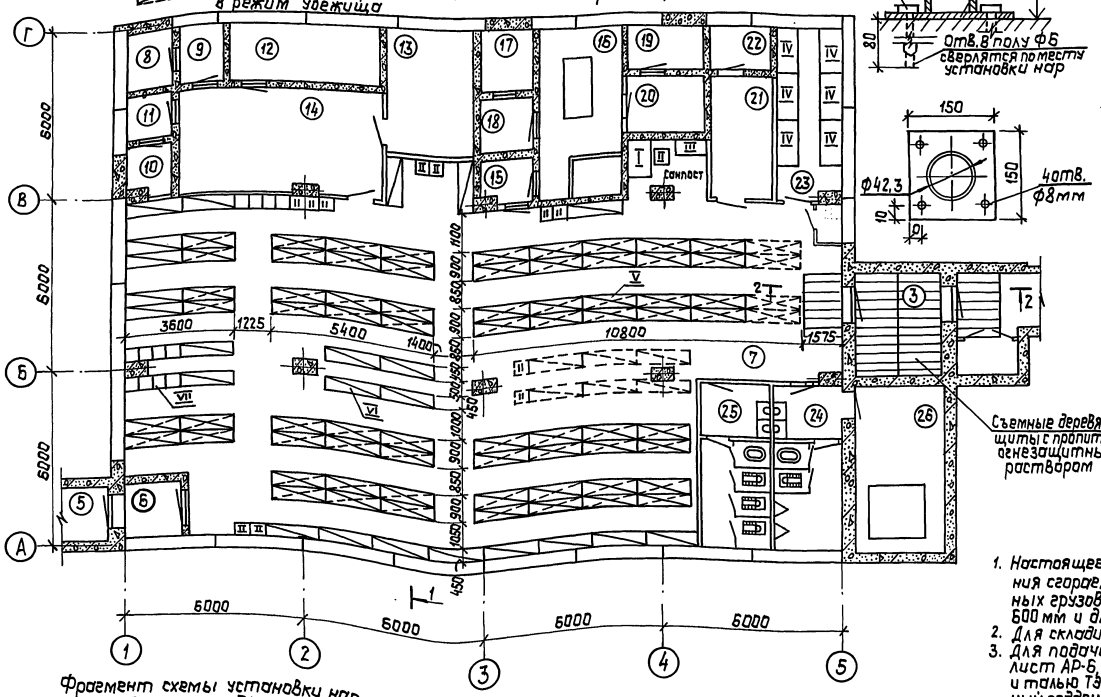

Деталь крепления нар к полу

Спецификация мебели и оборудования

N поз.	Наименование оборудования	Марка	Размер Д×Ш×В, мм	Кол.	Примечан.
I	Стол однотумбовый	—	1200×750×730	1	мебельный комбинат №4 г. Москва
II	Стул	—	500×500	12	Механический завод им. Калинина г. Москва
III	Шкаф	—	1000×500×1800	1	Завод №4 МП
IV	Стеллаж производственный	СЖ-1	1500×700×2300	6	торговая сеть
V	Нары трехъярусные (металлические)	сер. 01.0179-1	1800×450×2150	72	
VI	Нары двухъярусные (металлические)	сер. 01.0179-1	1800×450×1400	29 (32)	В скобках для варианта III
VII	Одноярусные нары	сер. 01.0179-1	1800×450×450	3	
VIII	Кран мостовой ручной однобалочный подвесной ГП 0,5 тс (Кран 32-42)	сер. 27-0-3.86 ал. IV		2	Красногвардейский крановый з-д
IX	Тележка ручная	сер. 27-0-3.86	1620×800×1500	3	Кзыл-Орда з-к 189/2

Разрез 1-1

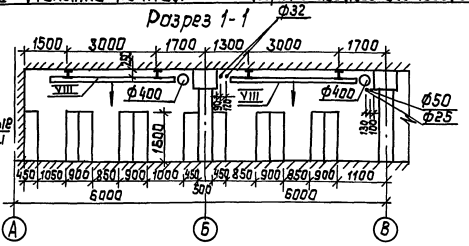

1. Настоящее помещение в обычных условиях используется как склад для хранения сгораемых и несгораемых материалов в сгораемой таре с весом штучных грузов до 80 кг и габаритами по ширине не более 500 мм, высоте до 600 мм и длине 1500 мм
2. Для складирования проектом предусмотрено использование двухъярусных нар.
3. Для подачи грузов в склад и из склада предусмотрена шахта подъемника (см. лист АР-6, альбом 2) оборудованная монорельсом с консольным выходом наружу и талью ТЭ050-11 грузоподъемностью 500 кг, весом 58 кг. Грузы подаются в ящичный поддон 1-1-80-60-75-0,25 грузоподъемностью 250 кг по ГОСТ 14861-74. Длина поддона 800 мм, ширина-600 мм, высота-750 мм, вес без груза-28 кг. Поддон должен быть оборудован стропами для подвески к крюку тали. Постоянное положение поддона - в шахте подъемника.
4. Грузы подаются в склад с поддона с помощью ручных тележек типа ТРП-25 по сер. 27-0-3.86. Техническая характеристика: ширина-600 мм, длина-1070 мм, высота-1138 мм, грузоподъемность 250 кг, колея-390 мм, вес-62 кг.
5. Для установки грузов на стеллажи склад оборудован краном мостовым, ручным ГОСТ 7413-80, грузоподъемностью-500 кг, весом - 275 кг.
6. Конструкцию монорельса см. раздел КЖ, альбом 3.

Фрагмент схемы установки нар (Вариант III)

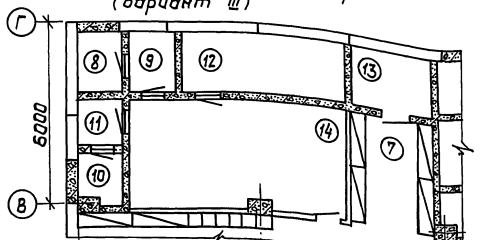

Разрез 2-2

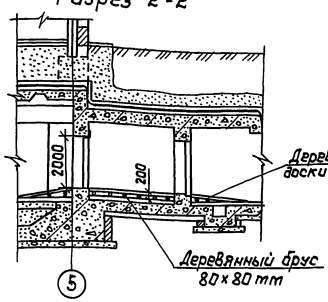

					ТП А-IV-600-476.90 -АР	
Привязан:	ГИП	Самитов		06.90	Заглубленный встроенный склад	Стадия: Р; Лист: 19; Листов:
	Нач.отд.	Козлов		06.90		
	Н.контр.	Степнов		06.90		
Инв. N	Гл.спец.	Степнов		06.90	Схема установки нар. Технологическая схема склада	Гипрокоммунтрансг. Москва
	Исполн.	Тимонина		06.90		

24637-01 22 Копировал: Формат: А2

Инв. N подл. | Подпись и дата | Взам. инв. N

Альбом 2

Дверь Д-1

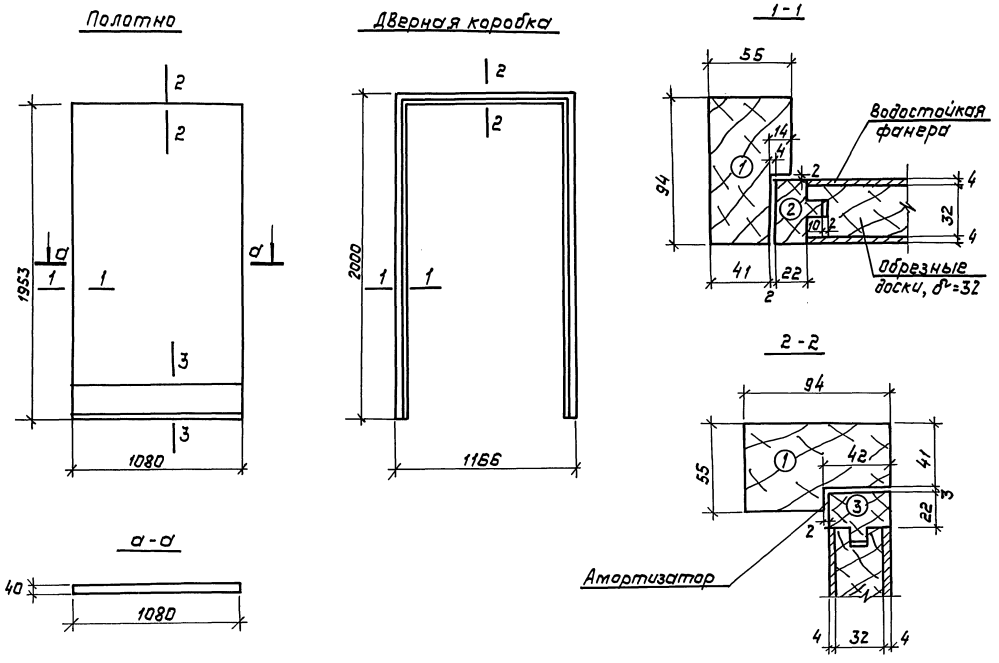

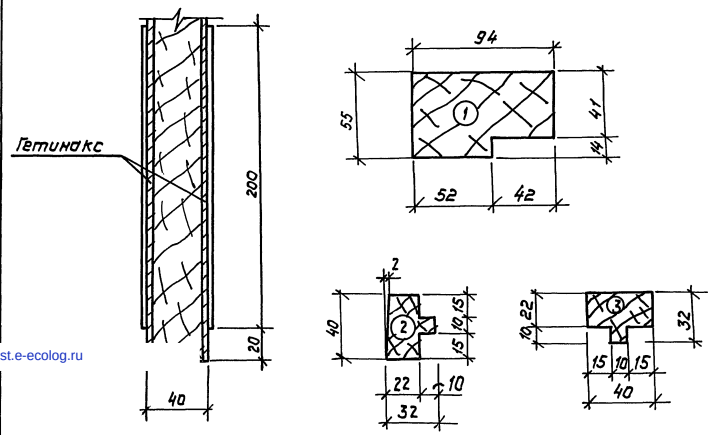

Спецификация на 1 изделие

№ п/п	Элементы изделия	Ед. изм.	Кол-во ед. измер.
1	Древесина коробки	$м^3$	0.027
2	Древесина полотна	$м^3$	0.092
3	Водостойкая фанера типа ФСФ ГОСТ 3916-69	$м^2$	4.0
4	Петли ПМЦ 130 ГОСТ 5088-78	шт	3
5	Замок ЭВЦ ГОСТ 5089-80	шт	1
6	Ручка дверная	шт	2
7	Останов дверной ГОСТ 5091-78*	шт	1
8	Отбойный лист из гетинакса ГОСТ 2718-74*	$м^2$	0.43
9	Амортизация из губчатой резины	шт	3
10	Пружина ПСП ГОСТ 5091-78*	шт	1

1. Дверь Д-1, запроектирована применительно сер. 1.1365-19 альбом 1 „Двери деревянные входные и служебные для жилых и общественных зданий и двери деревянные входные и тамбурные" с изменением габаритных размеров.
2. Дверь окрасить масляной краской за 2 раза.
3. Расход древесины определен в черновых заготовках.
4. Порода, качество и влажность древесины, отклонения в размерах, требования к обработке, сорт изделия, правила приёмки, хранения и транспортирования должны отвечать требованиям ГОСТ 23166-78.

				ТП А-IV-600-476.90 - АРИ			
Привязан:	ГИП	Самитов	06.90	Заглубленный встроенный склад	Стадия	Лист	Листов
	Нач.отд.	Козлов	06.90		Р	1	1
	Н.контр.	Степнов	06.90				
	Гл.спец.	Степнов	06.90	Дверь Д-1 Спецификация материалов	Гипрокоммундортранс г. Москва		
Инв. №	Исполн.	Тимонина	06.90				

24637-01 (23) Копировал: Формат: А2

Инв. № подл. | Подп. и дата | Взам. инв.

gost.e-ecolog.ru