Типовой проект
414-4-30.96

Цех овощных консервов мощностью 1 млн. усл. банок в год для фермерских и крестьянских хозяйств

Альбом 4

КЖИ Строительные изделия стр. 2-19

Ц00460-04

				Привязан	
					Листов
				Инв.№	

gost.e-ecolog.ru

Типовой проект
414-4-30.96
Цех овощных консервов мощностью 1 муб в год для фермерских и крестьянских хозяйств
Альбом 4
Перечень альбомов

Альбом 1	ПЗ	Пояснительная записка
	ТХ	Технология производства
	ТК	Технологические коммуникации
	ОВ	Отопление и вентиляция
	ВК	Внутренние водопровод и канализация
Альбом 2	АР	Архитектурные решения
	КЖ	Конструкции железобетонные
	КМ	Конструкции металлические
Альбом 3	ЭМ	Электрооборудование силовое
	ЭО	Электроосвещение внутреннее
	АТХ	Автоматизация технологии производства
	АОВ	Автоматизация отопления и вентиляции
	СС	Системы связи
	СС2	Пожарно-охранная сигнализация
Альбом 4	КЖИ	Строительные изделия
Альбом 5	СО	Спецификации оборудования
Альбом 6	ВМ	Ведомости потребности в материалах
Альбом 7	С	Сметы

Разработан:
Гипропромсельстроем

Главный инженер института А.В. Рубцов
Главный инженер проекта В.Г. Шатилов

Утвержден
Минсельхозпродом России сводное экспертное заключение от 20.03.1996 г. № 16.
Введен в действие Гипропромсельстроем приказ от 28.03.1996 г. № 12

				Привязан	
					Листов
Инв. №					

Ц 00460-14 2

Альбом 4

Обозначение документа	Наименование	Стр.
-КЖ.И ТТ	Технические требования	2
-КЖ.И 1	Колонна 1К48-1М2-1	3
-КЖ.И2	Колонна 1К48-1М2-2	4
-КЖ.И3	Колонна 1К48-1М2-3	5
-КЖ.И4	Колонна 1К48-1М2-4	6
-КЖ.И5	Колонна 1К48-1М2-5	7
-КЖ.И6	Колонна 4К48-1М2-1	8
-КЖ.И7	Колонна 4К48-1М2-2	9
-КЖ.И8	Колонна 4К48-1М2-3	10
-КЖ.И9	Балка БСП6.1-2АIV-1	11
-КЖ.И10	Балка БСП6.1-7АIV-1	12
-КЖ.И11	Стеновая панель ПС60.12.20-5Л-61А,	
	ПС30.12.2.0-Л-I	13
-КЖ.И12	Стеновая панель ПС62.18.2.0-2Л-I	14
-КЖ.И13	Плита 3ПГ-3АтV-6, 3ПГ6-3АтV-2	15
-КЖ.И14	Плита 3ПВ6-4АтV-7а,	
	3ПГ6-3АтV-а	16
-КЖ.И15	Изделие соединительное МС1÷МС3	17
-КЖ.И16	Изделие соединительное МС4, МС5	17
-КЖ.И17	Элемент фасонный ЭФ1	18
-КЖ.И18	Элемент фасонный ЭФ2	18
-КЖ.И19	Щит Щ1	(19)

Взам.инв.№ | Подп. и дата | Инв.№подл.

Изм.	Колич.	Лист	№док.	Подп.	Дата
ГИП		Шатилов			10.95
Нач.отд.		Зильбертов			09.95
Гл.спец.		Зильбертов			09.95
Нач.гр.		Куприенко			09.95
Н.контр.		Зильбертов			09.95

ТП 414-4-30.96 КЖ.И

Содержание

Стадия	Лист	Листов
РП		1

ГИПРОПРОМСЕЛЬСТРОЙ г. Саратов

Копировал: Ясад

Альбом 4

1. Изготовление металлических закладных и соединительных изделий производить в соответствии с требованиями ГОСТ 10922-90 „Арматурные и закладные изделия сварные, соединения сварные арматуры и закладных изделий железобетонных конструкций. Общие и технические условия"

2. Изготовление металлических конструкций выполнять в соответствии с требованиями СНиП III-18-75 „Правила производства и приемки работ. Металлические конструкции".

3. Сварку производить электродами Э-42 по ГОСТ 9467-75*, высоту катета неоговоренных сварных швов принять 6мм.

Взам.инв.№ | Подп. и дата | Инв.№подл.

Изм.	Колич.	Лист	№док.	Подп.	Дата
ГИП		Шатилов			10.95
Нач.отд.		Зильбертов			09.95
Гл.спец.		Зильбертов			09.95
Нач.гр.		Куприенко			09.95
Н.контр.		Зильбертов			09.95

ТП 414-4-30.96 КЖ.И ТТ

Технические требования

Стадия	Лист	Листов
РП		1

ГИПРОПРОМСЕЛЬСТРОЙ г. Саратов

Копировал: Ясад 400460-04 3

Альбом 4

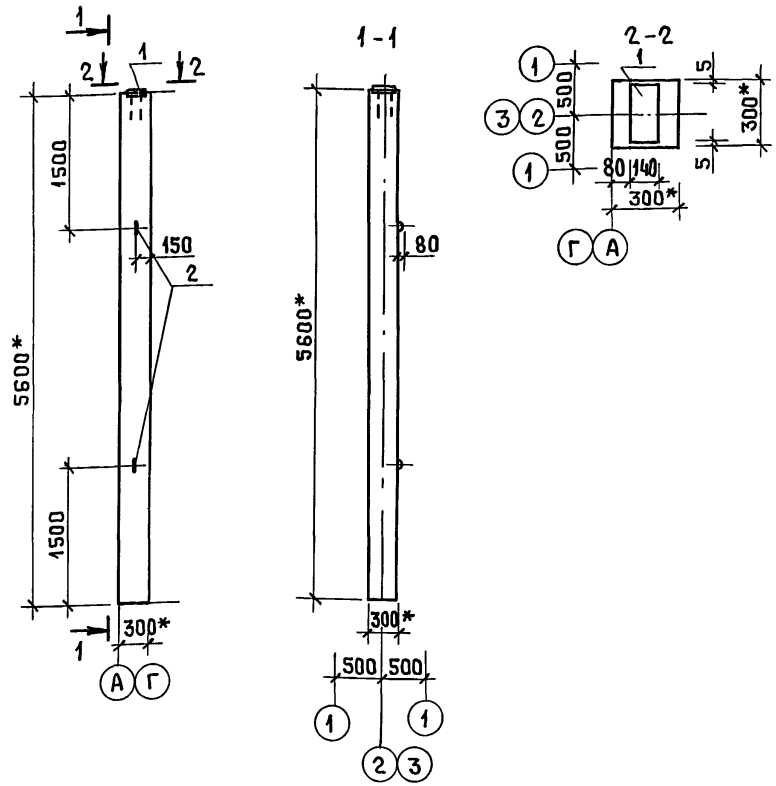

Поз.	Обозначение	Наименование	Кол.	Примеч.
		Сборочные единицы		
	1.423.1-3/88.1	Колонна 1К48-1М2		
		Дополнительные сборочные единицы		
		Изделие закладное		
1	1.423.1-3/88.2	МН1	1	
2	1.423.1-3/88.2	М10-150	2	

Ведомость расхода стали, кг

Марка элемента	Изделия закладные												Всего
	Арматура класса							Прокат марки					
	AI			AIII				С245					
	ГОСТ 5781-82*							ГОСТ 19903-74*					
	ф10		Итого	ф12			Итого	-14			Итого		
1К48-1М2-1	0,86		0,86	1,44			1,44	4,5			4,5		6,8

Технические требования смотри документ 1.423.1-3/88.1.ТТ.
Узлы установки закладных изделий смотри документ 1.423.1-3/88.1 стр. 74 ÷ 84.
* Размеры для справок

Изм.	Кол.уч.	Лист	№док.	Подп.	Дата
ГИП		Шатилов			09.95
Нач.отд.		Зильбертов			09.95
Гл.спец.		Зильбертов			09.95
Нач.гр.		Куприенко			09.95
Вед.инж.		Попова			09.95
Н.контр.		Зильбертов			09.95

ТП414-4-30.96 КЖ.И.1

Колонна 1К48-1М2-1

Стадия	Лист	Листов
РП		
	Лист	Листов 1

ГИПРОПРОМСЕЛЬСТРОЙ г. САРАТОВ

Привязан

Инв.№

Инв.№ подл. | Подп. и дата | Взам.инв.№

Копировал: Ясов 400460-04 4

Альбом 4

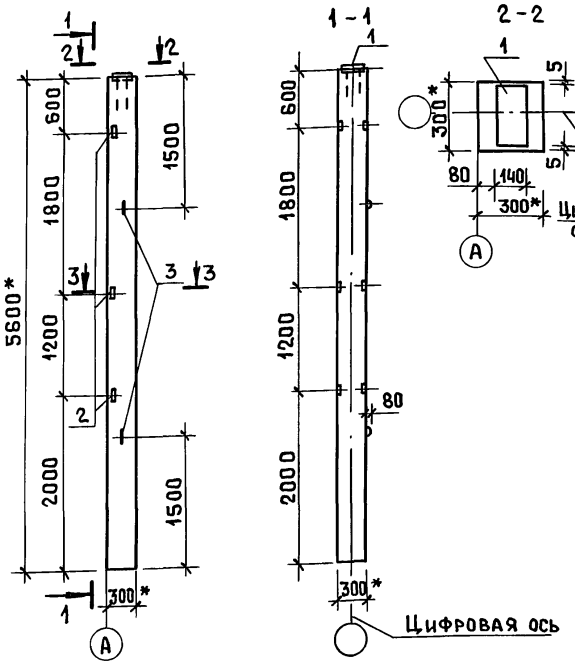

Поз.	Обозначение	Наименование	Кол.	Примеч.
		Сборочные единицы		
	1.423.1-3/88.1	Колонна 1К48-1М2		
		Дополнительные		
		сборочные единицы		
		Изделие закладное		
1	1.423.1-3/88.2	МН1	1	
2	1.423.1-3/88.2	М1-13	3	
3	1.423.1-3/88.2	М10-150	2	

Ведомость расхода стали на дополнительные закладные изделия, кг

Марка элемента	Изделия закладные															Всего
	Арматура класса								Прокат марки							
	AI				AIII				С245				С235			
	ГОСТ 5781-82*								ГОСТ 19903-74*				ГОСТ 8509-93			
	ф10			Итого	ф12			Итого	-14			Итого	L63×5		Итого	
1К48-1М2-2	0,86			0,86	2,16			2,16	4,5			4,5	4,5		4,5	12,0

Технические требования смотри документ 1.423.1-3/88.1.ТТ.

Узлы установки закладных изделий смотри документ 1.423.1-3/88.1 стр. 74 ÷ 84.

*Размеры для справок

Взам. инв. № | Подп. и дата | Инв. № подл.

Привязан

Инв. №

Изм.	Кол.уч.	Лист	№док.	Подп.	Дата
ГИП		Шатилов			10.95
Нач.отд.		Зильбертов			09.95
Гл.спец.		Зильбертов			09.95
Нач.гр.		Куприенко			09.95
Вед.инж.		Попова			09.95
Н.контр.		Зильбертов			09.95

ТП 414-4-30.96 КЖ.И 2

Колонна 1К48-1М2-2

Стадия	Масса	Масштаб
РП		
Лист	Листов 1	

ГИПРОПРОМСЕЛЬСТРОЙ г. Саратов

Копировал: Ясав 400460-04 5

Альбом 4

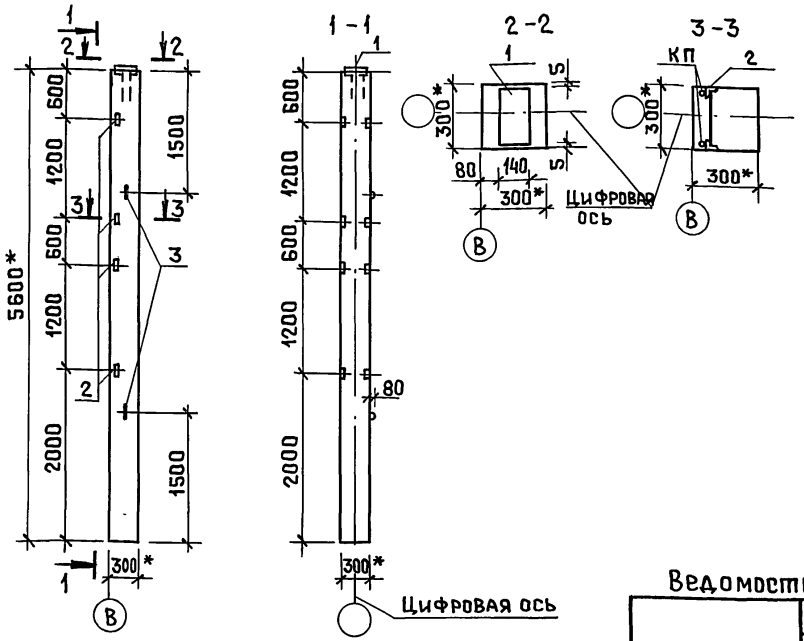

Поз.	Обозначение	Наименование	Кол.	Примеч.
		Сборочные единицы		
	1.423.1-3/88.1	Колонна 1К48-1М2		
		Дополнительные		
		Сборочные единицы		
		Изделие закладное		
1	1.423.1-3/88.2	МН1	1	
2	1.423.1-3/88.2	М1-13	4	
3	1.423.1-3/88.2	М10-150	2	

Ведомость расхода стали на дополнительные закладные изделия, кг

Марка элемента	Изделия закладные															Всего
	Арматура класса								Прокат марки							
	AI				AIII				С245				С235			
	ГОСТ 5781-82*								ГОСТ 19903-74*				ГОСТ 8509-93			
	⌀10			Итого	⌀12			Итого	-14			Итого	L63×5		Итого	
1К48-1М2-3	0,86			0,86	2,4			2,4	4,5			4,5	6,0		6,0	13,76

Технические требования смотри документ 1.423.1-3/88.1.ТТ.
Узлы установки закладных изделий смотри документ 1.423.1-3/88.1 стр. 74-84.
* Размеры для справок

Изм.	Колуч	Лист	№док	Подп.	Дата
ГИП		Шатилов			10.95
Нач.отд.		Зильбертов			09.95
Гл.спец.		Зильбертов			09.95
Нач.гр.		Куприенко			08.95
Вед.инж.		Попова			08.95
Н.контр.		Зильбертов			09.95

Привязан

Инв.№

ТП 414-4-30.96 КЖ.И 3

Колонна 1К48-1М2-3

Стадия	Масса	Масштаб
РП		

Лист | Листов 1

ГИПРОПРОМСЕЛЬСТРОЙ г. Саратов

Копировал: Ясая 400460-04 6

Инв.№подл. | Подп. и дата | Взам.инв.№

Альбом 4

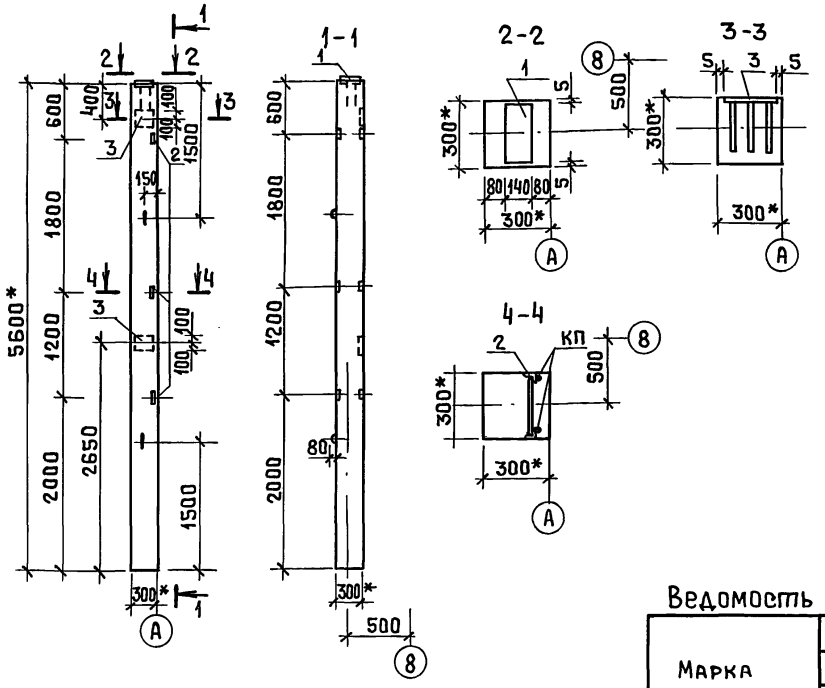

Поз.	Обозначение	Наименование	Кол.	Примеч.
		Сборочные единицы		
	1.423.1-3/88.1	Колонна 1К48-1М2		
		Дополнительные		
		сборочные единицы		
		Изделие закладное		
1	1.423.1-3/88.2	МН1	1	
2	1.423.1-3/88.2	М1-13	3	
3	1.423.1-3/88.2	М1-12	2	
4	1.423.1-3/88.2	М10-150	2	

Ведомость расхода стали на дополнительные закладные изделия, кг

Марка элемента	Изделия закладные															
	Арматура класса								Прокат марки							Всего
	AI				AIII				С245				С235			
	ГОСТ 5781-82*								ГОСТ 19903-74*				ГОСТ 8509-93			
	ф10			Итого	ф12			Итого	-10	-14		Итого	L63×5		Итого	
1К48-1М2-4	0,86			0,86	5,04			5,04	9,2	4,5		13,7	4,5		4,5	24,1

Технические требования смотри документ 1.423.1-3/88.1.ТТ.
Узлы установки закладных изделий смотри документ 1.423.1-3/88.1 стр. 74÷84.
* Размеры для справок

Изм.	Кол.уч.	Лист	№док	Подп.	Дата
ГИП		Шатилов			10.95
Нач.отд.		Зильбертов			09.95
Гл.спец.		Зильбертов			09.95
Нач.гр.		Куприенко			08.95
Вед.инж.		Попова			08.95
Н.контр.		Зильбертов			09.95

Привязан

Инв.№

ТП 414-4-30.96 КЖ.И4

Колонна 1К48-1М2-4

Стадия	Масса	Масштаб
РП		

Лист | Листов 1

ГИПРОПРОМСЕЛЬСТРОЙ г. Саратов

Инв.№подл. | Подп. и дата | Взам.инв.№

Копировал: Ясая Ц00460-04 7

Альбом 4

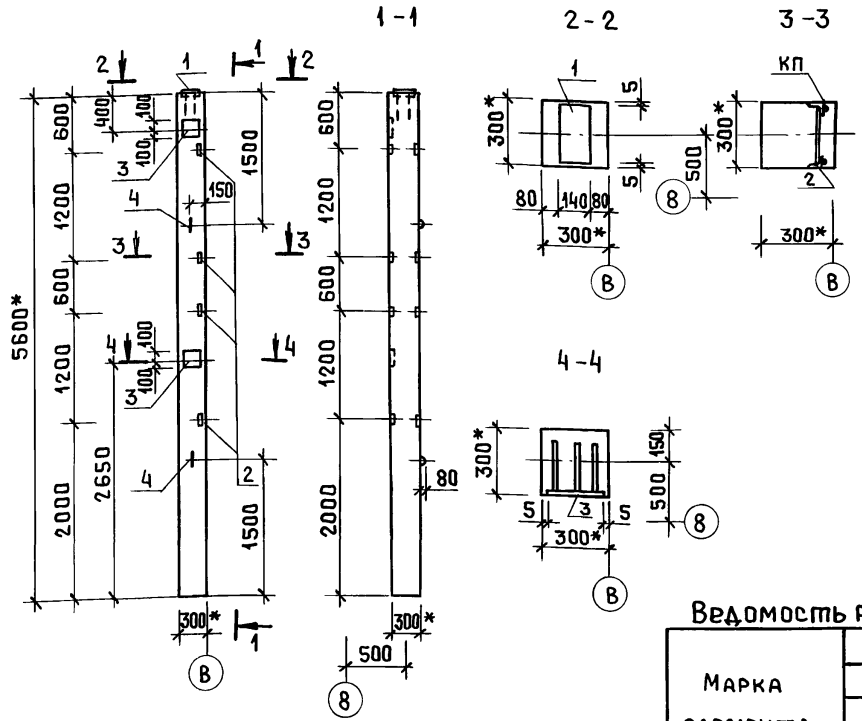

Поз.	Обозначение	Наименование	Кол.	Примеч.
		Сборочные единицы		
	1.423.1-3/88.1	Колонна 1К48-1М2		
		Дополнительные сборочные единицы		
		Изделие закладное		
1	1.423.1-3/88.2	МН1	1	
2	1.423.1-3/88.2	М1-13	4	
3	1.423.1-3/88.2	М1-12	2	
4	1.423.1-3/88.2	М10-150	2	

Ведомость расхода стали на дополнительные закладные изделия, кг

Марка элемента	Изделия закладные															Всего
	Арматура класса								Прокат марки							
	AI				AIII				С245				С235			
	ГОСТ 5781-82*								ГОСТ 19903-74*				ГОСТ 8509-93			
	ф10			Итого	ф12			Итого	-10	-14		Итого	L63×5		Итого	
1К48-1М2-5	0.86			0.86	5.28			5.28	9.2	4.5		13.7	6.0		6.0	25.84

Технические требования смотри документ 1.423.1-3/88.1-ТТ.

Узлы установки закладных изделий смотри документ 1.423.1-3/88.1, стр. 74 ÷ 84.

* Размеры для справок

Изм.	Кол.уч	Лист	№док	Подп.	Дата
ГИП		Шатилов			10.95
Нач.отд.		Зильбертов			09.95
Гл.спец.		Зильбертов			09.95
Нач.гр.		Куприенко			08.95
Вед.инж.		Попова			08.95
Н.контр.		Зильбертов			09.95

Привязан

Инв.№

ТП 414-4-30.96 КЖ.И5

Колонна 1К48-1М2-5

Стадия	Масса	Масштаб
РП		
Лист	Листов 1	

ГИПРОПРОМСЕЛЬСТРОЙ г. Саратов

Копировал: Ясав Ц00460-04 8

Инв.№подл. | Подп. и дата | Взам.инв.№

Альбом 4

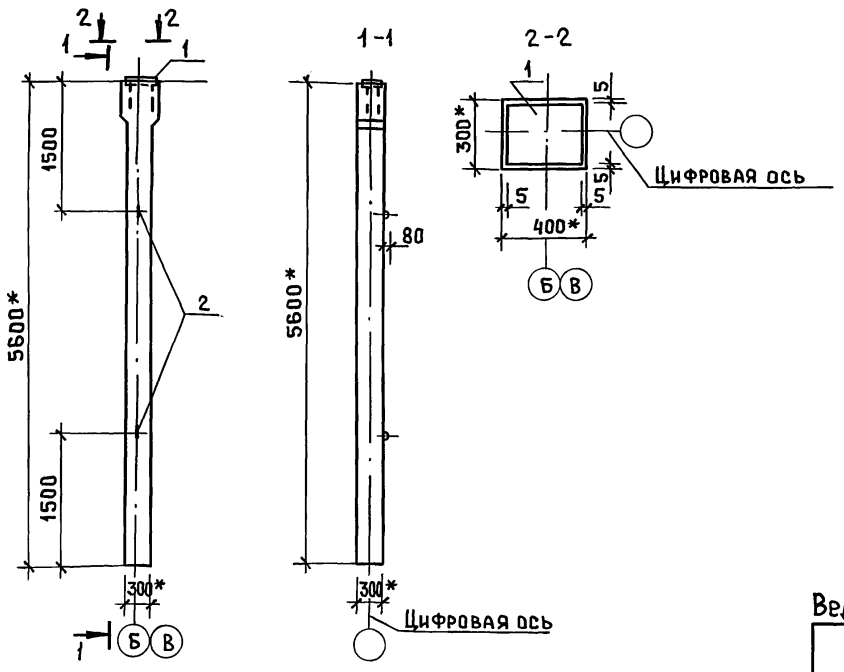

Поз.	Обозначение	Наименование	Кол.	Примеч.
		Сборочные единицы		
	1.423.1-3/88.1	Колонна 4К48-1М2		
		Дополнительные		
		сборочные единицы		
		Изделие закладное		
1	1.423.1-3/88.2	М2-4	1	
2	1.423.1-3/88.2	М10-150	2	

Ведомость расхода стали на дополнительные закладные изделия, кг

Марка элемента	Изделия закладные												Всего
	Арматура класса								Прокат марки				
	AI				AIII				С245				
	ГОСТ 5781-82*								ГОСТ 19903-74*				
	ф10			Итого	ф14			Итого	-14			Итого	
4К48-1М2-1	0,86			0,86	3,0			3,0	12,4			12,4	16,3

Технические требования смотри документ 1.423.1-3/88.1.ТТ.
Узлы установки закладных изделий смотри документ 1.423.1-3/88.1 стр. 74÷84.
*Размеры для справок

Изм.	Колич	Лист	№док	Подп.	Дата
ГИП		Шатилов			10.95
Нач.отд.		Зильбертов			10.95
Гл.спец.		Зильбертов			10.95
Нач.гр.		Куприенко			08.95
Вед.инж.		Попова			08.95
Н.контр.		Зильбертов			08.95

ТП 414-4-30.96 КЖ.НБ

Колонна 4К48-1М2-1

Стадия	Масса	Масштаб
РП		
Лист	Листов 1	

ГИПРОПРОМСЕЛЬЭЛЕКТРОЙ г.Саратов

Привязан

Инв.№

Взам.инв.№ | Подп. и дата | Инв.№подл.

Копировал: Исаз 400460-04 9

Альбом 4

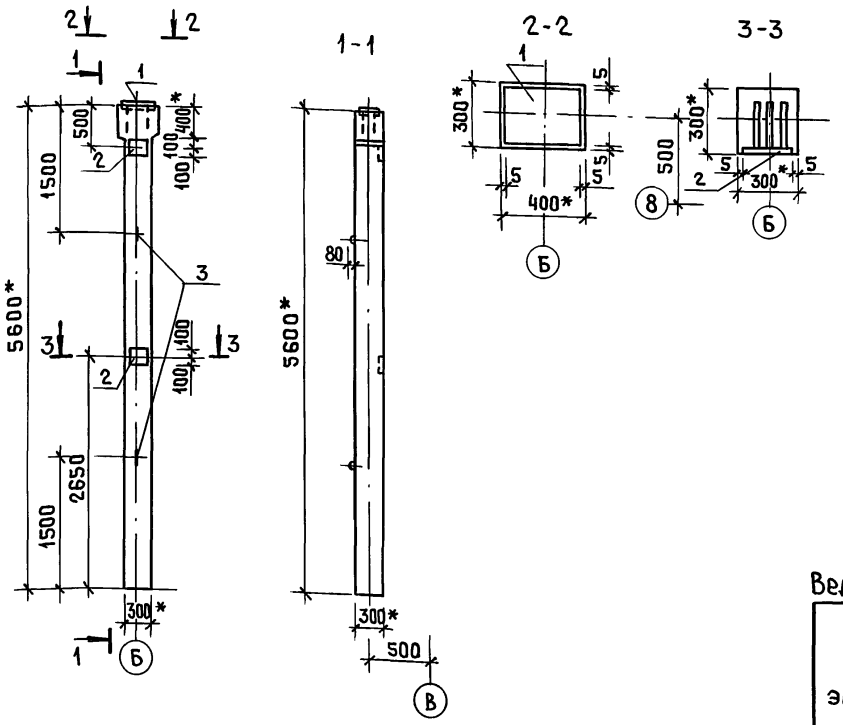

Поз.	Обозначение	Наименование	Кол.	Примеч.
		Сборочные единицы		
	1.423.1-3/88.1	Колонна 4К48-1М2-2		
		Дополнительные сборочные единицы		
		Изделие закладное		
1	1.423.1-3/88.2	М2-4	1	
2	1.423.1-3/88.2	М1-12	2	
3	1.423.1-3/88.2	М10-150	2	

Ведомость расхода стали на дополнительные закладные изделия, кг

Марка элемента	Изделия закладные											Всего
	Арматура класса							Прокат марки				
	AI				AIII			C245				
	ГОСТ 5781-82*							ГОСТ 19903-74*				
	ф10			Итого	ф12	ф14	Итого	-10	-14	Итого		
4К48-1М2-2	0,86			0,86	2,88	3,0	5,88	9,2	12,4	21,6		28,34

Технические требования смотри документ 1.423.1-3/88.1.ТТ.
Узлы установки закладных изделий смотри документ 1.423.1-3/88.1 стр. 74÷84.
* Размеры для справок

Изм.	Кол.уч	Лист	№док	Подп.	Дата
ГИП		Шатилов			10.95
Нач.отд.		Зильбертов			09.95
Гл.спец.		Зильбертов			09.95
Нач.гр.		Куприенко			08.95
Вед.инж.		Попова			08.95
Н.контр.		Зильбертов			09.95

ТП 414-4-30.96 КЖ.И7

Колонна 4К48-1М2-2

Стадия	Масса	Масштаб
РП		
Лист	Листов 1	

ГИПРОПРОМСЕЛЬСТРОЙ г.Саратов

Привязан

Инв.№

Инв.№подл. | Подп. и дата | Взам.инв.№

Копировал: Ясая 400460-04 10

Альбом 4

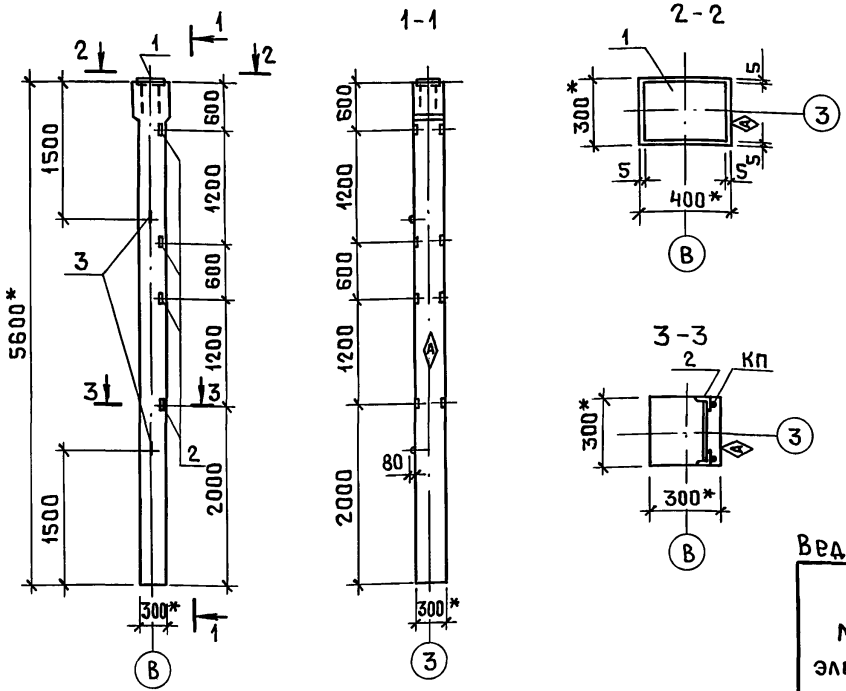

Поз.	Обозначение	Наименование	Кол.	Примеч.
		Сборочные единицы		
	1.423.1-3/88.1	Колонна 4К48-1М2		
		Дополнительные сборочные единицы		
		Изделие закладное		
1	1.423.1-3/88.2	М2-4	1	
2	1.423.1-3/88.2	М1-13	4	
3	1.423.1-3/88.2	М10-150	2	

Ведомость расхода стали на дополнительные закладные изделия, кг

Марка элемента	Изделия закладные												Всего
	Арматура класса						Прокат марки						
	AI			AIII			С245			С235			
	ГОСТ 5781-82*						ГОСТ 19903-74*			ГОСТ 8509-93			
	⌀10		Итого	⌀12	⌀14	Итого	-14		Итого	L63×5		Итого	
4К48-1М2-3	0,86		0,86	0,96	3,0	3,96	12,4		12,4	6,0		6,0	23,22

Технические требования смотри документ 1.423.1-3/88.1-ТТ.

Узлы установки закладных изделий смотри документ 1.423.1-3/88.1 стр. 74÷84.

*Размеры для справок.

Знак Ⓐ нанести несмываемой краской.

Изм.	Колуч	Лист	№док	Подп.	Дата
ГИП		Шатилов			10.95
Нач.отд.		Зильбертов			09.91
Гл.спец.		Зильбертов			09.91
Нач.гр.		Хуприенко			08.95
Вед.инж.		Попова			08.95
Н.контр.		Зильбертов			09.91

Привязан

Инв.№

ТП 414-4-30.96 КЖ.И 8

Колонна 4К48-1М2-3

Стадия	Масса	Масштаб
РП		
Лист	Листов 1	

ГИПРОПРОМСЕЛЬСТРОЙ г. Саратов

Копировал: Яса 400460-04 11

Инв.№подл. | Подп. и дата | Взам.инв.№

Альбом 4

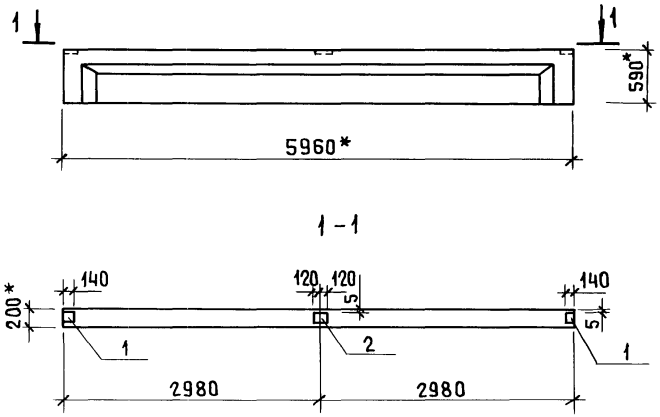

Поз.	Обозначение	Наименование	Кол.	Примеч.
		Сборочные единицы		
	1.462.1-10/93.1	Балка БСП6.1-2А IV		
		Дополнительные		
		сборочные единицы		
		Изделие закладное		
1	1.462.1-10/93.1	МУ1-3	2	
2	1.462.1-10/93.1	МУ1-22	1	

Ведомость расхода стали на дополнительные закладные изделия, кг

Марка элемента	Изделия закладные						
	Арматура класса			Прокат марки			Всего
	А III			С 235			
	ГОСТ 5781-82*			ГОСТ 19903-74*			
	⌀ 8		Итого	-6		Итого	
БСП6.1-2А IV-1	0,52		0,52	4,65		4,65	5,2

* Размеры для справок

Изм.	Кол.уч	Лист	№док	Подп.	Дата
ГИП		Шатилов			10.95
Нач.отд.		Зильбертов			09.95
Гл.спец.		Зильбертов			09.95
Нач.гр.		Куприенко			08.95
Вед.инж.		Попова			08.95
Н.контр.		Зильбертов			09.95

Привязан

Инв.№

ТП 414-4-30.96 КЖ.И 9

Балка БСП6.1-2А IV-1

Стадия	Масса	Масштаб
РП		

Лист | Листов 1

ГИПРОПРОМСЕЛЬСТРОЙ г. Саратов

Копировал: Ясад Ц00460-04 12

Взам.инв.№ | Подп. и дата | Инв.№подл.

Альбом 4

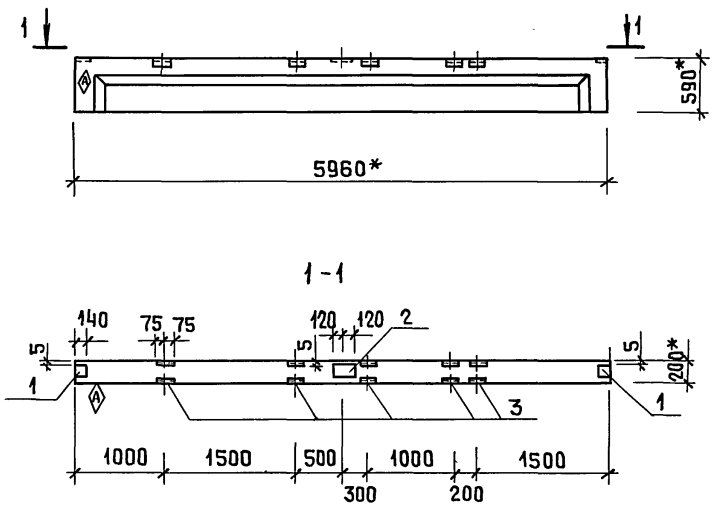

Поз.	Обозначение	Наименование	Кол.	Примеч.
		Сборочные единицы		
	1.462.1-10/93.1	Балка БСП6.1-7AIV		
		Дополнительные		
		сборочные единицы		
		Изделие закладное		
1	1.462.1-10/93.1	МУ1-3	2	
2	1.462.1-10/93.1	МУ1-22	1	
3	1.462.1-10/93.1	МУ3-16	5	

Ведомость расхода стали на дополнительные закладные изделия, кг

Марка элемента	Изделия закладные										Всего
	Арматура класса				Прокат марки						
	AIII				C235						
	ГОСТ 5781-82*				ГОСТ 19903-74*			ГОСТ 8509-93			
	ø8	ø10		Итого	-6		Итого	L75×6		Итого	
БСП6.1-7AIV-1	0,52	2,8		3,32	4,65		4,65	17,2		17,2	25,17

* Размеры для справок.

Знак ⋄ нанести несмываемой краской

Привязан

Инв.№

Изм.	Колуч	Лист	№док	Подп.	Дата
ГИП		Шатилов			10.95
Нач.отд.		Зильбертов			09.95
Гл.спец.		Зильбертов			09.95
Нач.гр.		Куприенко			08.95
Вед.инж.		Попова			08.95
Н.контр.		Зильбертов			09.95

ТП 414-4-30.96 КЖИ 10

Балка БСП6.1-7AIV-1

Стадия	Масса	Масштаб
РП		
Лист	Листов 1	

ГИПРОПРОМСЕЛЬСТРОЙ г. Саратов

Копировал: Ясад

Взам.инв.№ | Подп. и дата | Инв.№подл.

Альбом 4

ПС 60.12.2.0-5Л-61А

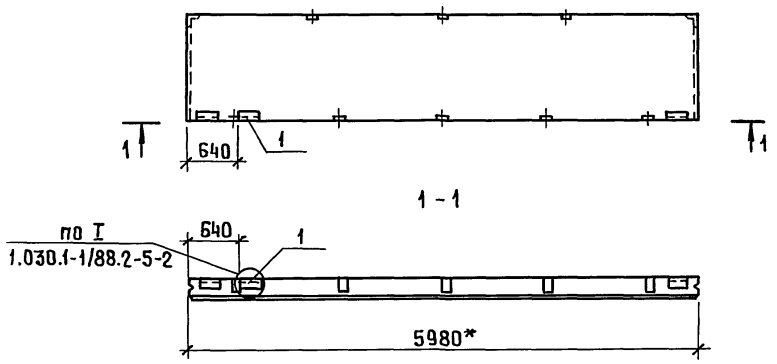

ПС 30.12.2.0-Л-I

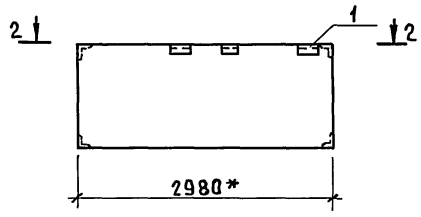

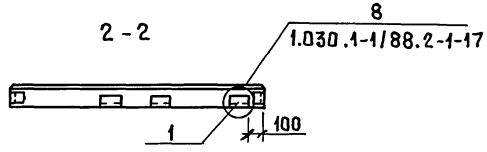

* Размеры для справок

Поз.	Обозначение	Наименование	Кол.	Примеч.
		ПС60.12.2.0-5.Л-61А		
		Сборочные единицы		
	1.030.1-1/88.2-1-2, 2-5	Стеновая панель ПС60.12.2.0-5Л-61		
		Дополнительные		
		Сборочные единицы		
1	1.030.1-1/88.1-8	Изделие закладное М1-20	1	
		ПС30.12.2.0-Л-I		
		Сборочные единицы		
	1.030.1-1/88.2-1-12	Стеновая панель ПС30.12.2.0-Л		
		Дополнительные		
		Сборочные единицы		
1	1.030.1-1/88.1-8	Изделие закладное М1-20	1	

Ведомость расхода стали на дополнительные закладные изделия, кг

Марка элемента	Изделия закладные						Всего
	Арматура класса		Прокат марки				
	А III		С235				
	ГОСТ 5781-82*		ГОСТ 8509-93		ГОСТ 19903-74*		
	ф10	Итого	L63×6	Итого	δ=8	Итого	
ПС60.12.2.0-5Л-61А ПС30.12.2.0-Л-I	0,2	0,2	1,38	1,38	0,57	0,57	2,15

Изм.	Кол.уч	Лист	№док	Подп.	Дата
ГИП		Шатилов			10.95
Нач.отд.		Зильбертов			09.95
Гл.спец.		Зильбертов			09.95
Нач.гр.		Куприенко			08.95
Вед.инж.		Попова			08.95
Н.контр.		Зильбертов			09.95

Привязан

Инв.№

ТП 414-4-30.96 КЖ.И11

Стеновая панель ПС60.12.2.0-5Л-61А, ПС30.12.2.0-Л-I

Стадия	Масса	Масштаб
РП		

Лист | Листов 1

ГИПРОПРОМСЕЛЬСТРОЙ г. Саратов

Копировал: Ясая ЦОО460-04 14

Инв.№подл. | Подп. и дата | Взам.инв.№

Альбом 4

ПС 62.18.2.0-2Л-I

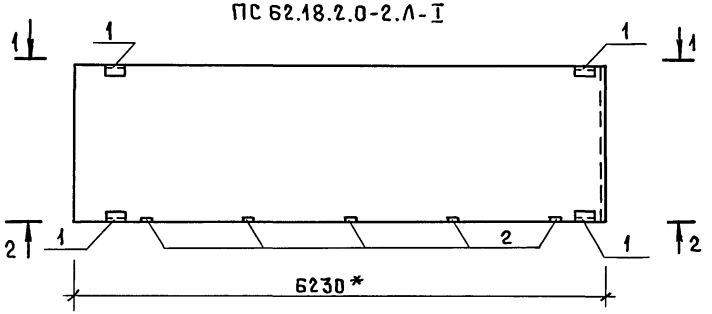

1-1

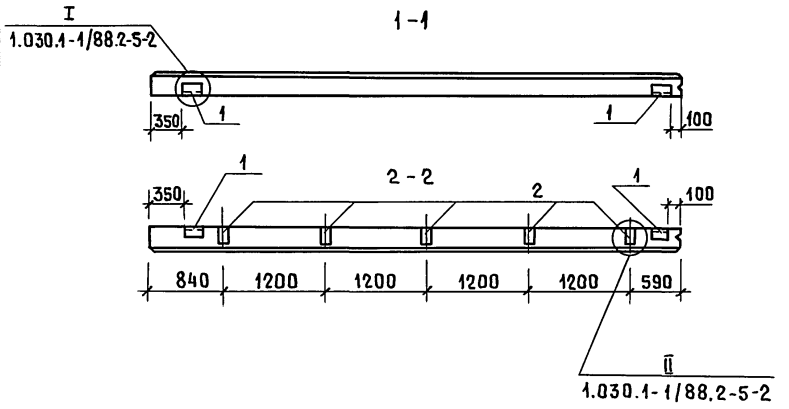

Поз.	Обозначение	Наименование	Кол.	Примеч.
		ПС 62.18.2.0-2Л-I		
		Сборочные единицы		
	1.030.1-1/88.2-1-7	Стеновая панель ПС 62.18.2.0-2Л		
		Дополнительные		
		сборочные единицы		
1	1.030.1-1/88.1-8	Изделие закладное М1-20	4	
2	1.030.1-1/88.1-8	То же М3-20	5	

Ведомость расхода стали на дополнительные закладные изделия, кг

Марка элемента	Изделия закладные									Всего
	Арматура класса			Прокат марки						
	AIII			С 235						
	ГОСТ 5781-82*			ГОСТ 19903-74*			ГОСТ 8509-93			
	⌀10		Итого	Б=8		Итого	L63×6		Итого	
ПС 62.18.2.0-2Л-I	2,7		2,7	7,28		7,28	5,52		5,52	15,5

* Размеры для справок

Изм.	Кол.уч	Лист	№док	Подп.	Дата
ГИП		Шатилов			10.95
Нач.отд.		Зильбертов			09.95
Гл.спец.		Зильбертов			09.95
Нач.гр.		Куприенко			08.95
Вед.инж.		Попова			08.95
Н.контр.		Зильбертов			09.95

ТП 414-4-30.96 КЖИ 12

Стеновая панель ПС 62.18.2.0-2Л-I

Стадия	Масса	Масштаб
РП		
Лист	Листов 1	

ГИПРОПРОМСЕЛЬСТРОЙ г. Саратов

Привязан

Инв.№

Взам.инв.№ | Подп. и дата | Инв.№подл.

Копировал: Ясав 400460-04 15

Альбом 4

3ПГ6-3АтV-6; 3ПГ6-3АтV-2

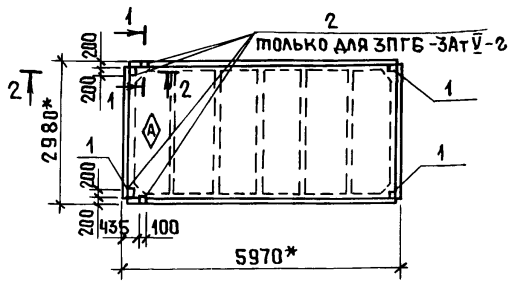

1-1

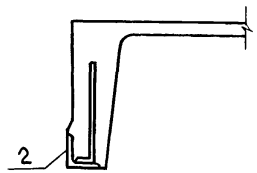

2-2

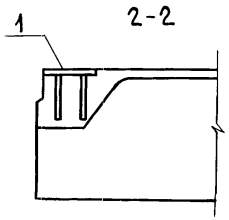

Поз.	Обозначение	Наименование	Кол.	Примеч.
		3ПГ6-3АтV-6		
		Сборочные единицы		
	1.465.1-21.94 вып.1	Плита 3ПГ6-3АтV		
		Дополнительные сборочные единицы		
1	1.465.1-21.94 вып.2	Изделие закладное МН6	4	
		3ПГ6-3АтV-2		
		Сборочные единицы		
	1.465.1-21.94 вып.1	Плита 3ПГ6-3АтV		
		Дополнительные сборочные единицы		
1	1.465.1-21.94 вып.2	Изделие закладное МН6	4	
2	1.465.1-21.94 вып.2	То же МН7	2	

Ведомость расхода стали на дополнительные закладные изделия, кг

Марка элемента	Изделия закладные										Всего
	Арматура класса AIII				Прокат марки С245						
	ГОСТ 5781-82*				ГОСТ 19903-74*			ГОСТ 8509-93			
	ф10	ф14		Итого	-6		Итого	L75×6		Итого	
3ПГ6-3АтV-6	1,44			1,44	3,76		3,76				5,2
3ПГ6-3АтV-2	2,04	0,16		2,2	3,76		3,76	1,38		1,38	7,34

Знак ◬ нанести несмываемой краской.

* Размеры для справок

Привязан

Инв. №

Изм.	Кол.уч.	Лист	№док.	Подп.	Дата
ГИП		Шатилов			10.95
Нач.отд.		Зильбертов			09.95
Гл.спец.		Зильбертов			09.95
Нач.гр.		Куприенко			08.95
Н.контр.		Зильбертов			09.95

ТП 414-4-30.96 КЖ.И 13

Плита 3ПГ6-3АтV-6; 3ПГ6-3АтV-2

Стадия	Масса	Масштаб
РП		
Лист	Листов 1	

ГИПРОПРОМСЕЛЬСТРОЙ г. САРАТОВ

Взам.инв.№ | Подп. и дата | Инв.№ подл.

Копировал: Исаев 400460-04 16

Альбом 4

3ПВ6-4АтV-7а , 3ПГ6-3АтV-а

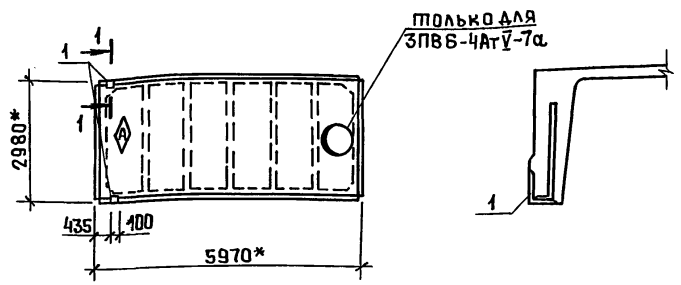

Поз.	Обозначение	Наименование	Кол.	Примеч.
		Сборочные единицы		
	1.465.1-21.94 вып.1	Плита 3ПВ6-4АтV-7,		
		3ПГ6-3АтV		
		Дополнительные		
		сборочные единицы		
1	1.465.1-21.94 вып.2	Изделие закладное МН7	2	

Ведомость расхода стали на дополнительные закладные изделия, кг

Марка элемента	Изделия закладные							Всего
	Арматура класса AIII				Прокат марки С245			
	ГОСТ 5781-82*				ГОСТ 8509-93			
	ф10	ф14		Итого	L75×6		Итого	
3ПВ6-4АтV-7а 3ПГ6-3АтV-а	0,6	0,16		0,76	1,38		1,38	2,14

Знак ◊ нанесен несмываемой краской.

* Размеры для справок

Привязан

Инв.№

Изм.	Кол.уч	Лист	№док	Подп.	Дата
ГИП		Шатилов			08.95
Нач.отд.		Зильбертов			08.95
Гл.спец.		Зильбертов			08.95
Нач.гр.		Куприенко			08.95
Н.контр.		Зильбертов			08.95

ТП414-4-30.96 КЖ.И14

Плита 3ПВ6-4АтV-7а;3ПГ6-3АтV-а

Стадия	Масса	Масштаб
РП		
Лист	Листов 1	

ГИПРОПРОМСЕЛЬСТРОЙ г. САРАТОВ

Копировал: Яеад 400460-04 17

Инв.№подл. | Подп. и дата | Взам.инв.№

МС1

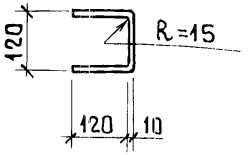

МС3

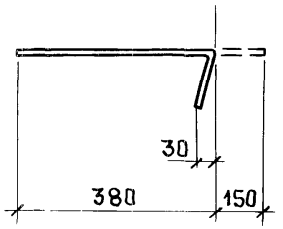

МС2

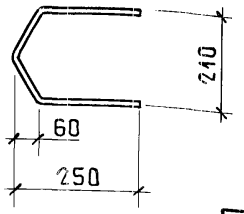

Марка изделия	Поз. дет.	Наименование	Кол.	Масса 1 дет., кг	Масса изделия, кг
МС1		⌀10 AIII ГОСТ 5781-82*, ℓ=360	1	0,22	0,22
МС2		⌀10 AIII ГОСТ 5781-82*, ℓ=530	1	0,33	0,33
МС3		⌀5 Bp I ГОСТ 6727-80*, ℓ=730	1	0,11	0,11

Привязан

Инв.№

Взам.инв.№ | Подп. и дата | Инв.№подл.

Изм.	Кол.уч.	Лист	№док.	Подп.	Дата
ГИП		Шатилов			10.95
Нач.отд.		Зильбертов			09.95
Гл.спец.		Зильбертов			09.95
Нач.гр.		Куприенко			08.95
Н.контр.		Зильбертов			09.95

ТП 414-4-30.96 КЖ.И15

Изделие соединительное МС1-МС3

Стадия	Масса	Масштаб
РП		
Лист	Листов 1	

ГИПРОПРОМСЕЛЬСТРОЙ г.САРАТОВ

Копировал: Ясад

МС4

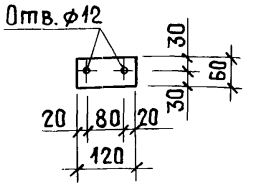

МС5

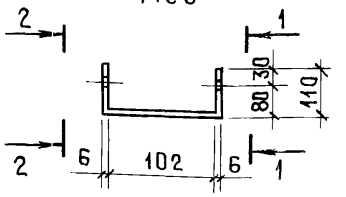

1-1; 2-2

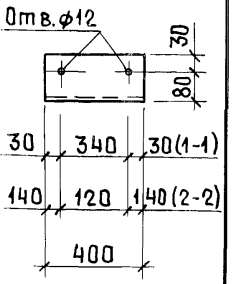

Марка изделия	Поз. дет.	Наименование	Кол.	Масса 1 дет., кг	Масса изделия, кг
		Лист Б-ПН-6 ГОСТ 19903-74* / С235 ГОСТ 27772-88*			
МС4		60×120	1	0,34	
МС5		400×330	1	6,20	

Привязан

Инв.№

Взам.инв.№ | Подп. и дата | Инв.№подл.

Изм.	Кол.уч.	Лист	№док.	Подп.	Дата
ГИП		Шатилов			10.95
Нач.отд.		Зильбертов			09.95
Гл.спец.		Зильбертов			09.95
Нач.гр.		Куприенко			08.95
Н.контр.		Зильбертов			09.95

ТП 414-4-30.96 КЖ.И16

Изделие соединительное МС4, МС5

Стадия	Масса	Масштаб
РП		
Лист	Листов 1	

ГИПРОПРОМСЕЛЬСТРОЙ г.Саратов

Копировал: Ясад

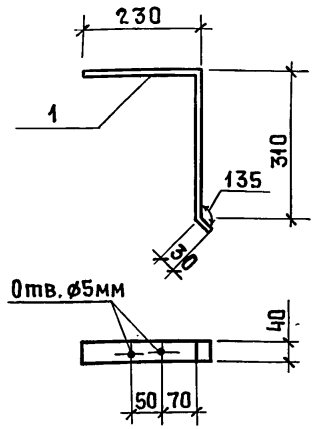

Марка изделия	Поз. дет.	Наименование	Кол.	Масса 1 дет., кг	Масса изделия, кг
ЭФ1	1	Лист Б-ПН-4×40 ГОСТ 19903-74 / С245 ГОСТ 27772-88*, ℓ=570	1	0,7	0,7

Привязан

Инв.№

Взам.инв.№ | Подп. и дата | Инв.№подл.

Изм.	Колуч	Лист	№док	Подп.	Дата
ГИП		Шатилов			10.95
Нач.отд.		Зильбертов			09.95
Гл.спец.		Зильбертов			09.95
Нач.гр.		Куприенко			08.95
Н.контр.		Зильбертов			09.95

ТП 414-4-30.96 КЖ.И 17

Элемент фасонный ЭФ1

Стадия	Масса	Масштаб
РП		
Лист	Листов 1	

ГИПРОПРОМСЕЛЬСТРОЙ г. Саратов

Копировал: Ясав

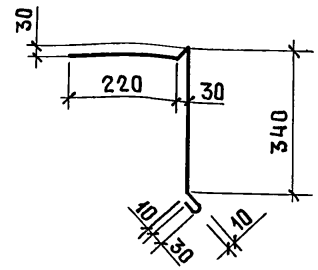

Марка изделия	Поз. дет.	Наименование	Кол.	Масса 1 дет., кг	Масса изделия, кг
ЭФ2	1	ОЦ Б-ПН-0-0,7×680 ГОСТ 19904-90 / Н-МТ-1 ГОСТ 14918-80*, ℓ=1420	1	5,2	5,2

Привязан

Инв.№

Взам.инв.№ | Подп. и дата | Инв.№подл.

Изм.	Колуч	Лист	№док	Подп.	Дата
ГИП		Шатилов			10.95
Нач.отд.		Зильбертов			09.95
Гл.спец.		Зильбертов			09.95
Нач.гр.		Куприенко			08.95
Н.контр.		Зильбертов			09.95

ТП 414-4-30.96 КЖ.И 18

Элемент фасонный ЭФ2

Стадия	Масса	Масштаб
РП		
Лист	Листов 1	

ГИПРОПРОМСЕЛЬСТРОЙ г. Саратов

Копировал: Ясав

Альбом 4

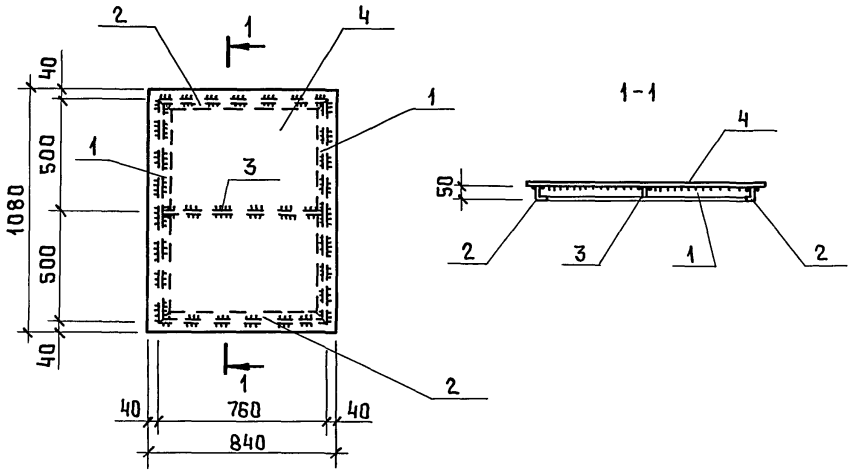

Марка изделия	Поз. дет.	Наименование	Кол.	Масса ед., кг	Масса изделия, кг
		Уголок 50×32×4 ГОСТ 8510-86* / С235 ГОСТ 27772-88*			40,0
	1	ℓ=1000	2	2,5	
	2	ℓ=760	2	1,9	
		Лист Б-ПН-4 ГОСТ 19903-74* / С235 ГОСТ 27772-88*			
	3	40×752	1	0,9	
	4	Рифл. ст. Б=4			
		ГОСТ 8568-77*	1	30,3	

Технические требования см. лист – КЖ.И.ТТ

Изм.	Колуч.	Лист	№док	Подп.	Дата
ГИП		Шатилов			10.95
Нач.отд.		Зильбертов			07.95
Гл.спец.		Зильбертов			07.95
Нач.гр.		Куприенко			07.95
Инж.1кат.		Петрова			08.95
Н.контр.		Зильбертов			09.95

Привязан

Инв.№

ТП 414-4-30.96 КЖ.И 19

Щит Щ1

Стадия	Масса	Масштаб
РП		
Лист	Листов 1	

ГИПРОПРОМСЕЛЬСТРОЙ г.САРАТОВ

Копировал: Ясаз 400460-04 (20)

Взам.инв.№ | Подп. и дата | Инв.№

gost.e-ecolog.ru