Типовой проект

414-4-30.96

Цех овощных консервов мощностью 1 муб в год для фермерских и крестьянских хозяйств

Альбом 2

АР	Архитектурные решения	стр. 3 – 13
КЖ	Конструкции железобетонные	стр. 14 – 25
КМ	Конструкции металлические	стр. 26 – (28)

Ц 00460-02

				Привязан
				Листов
Инв. №				

gost.e-ecolog.ru

Типовой проект

414-4-30.96

Цех овощных консервов мощностью 1 муб в год для фермерских и крестьянских хозяйств

Альбом 2

Перечень альбомов

Альбом 1	ПЗ	Пояснительная записка
	ТХ	Технология производства
	ТК	Технологические коммуникации
	ОВ	Отопление и вентиляция
	ВК	Внутренние водопровод и канализация
Альбом 2	АР	Архитектурные решения
	КЖ	Конструкции железобетонные
	КМ	Конструкции металлические
Альбом 3	ЭМ	Электрооборудование силовое
	ЭО	Электроосвещение внутреннее
	АТХ	Автоматизация технологии производства
	АОВ	Автоматизация отопления и вентиляции
	СС	Системы связи
	СС2	Пожарно-охранная сигнализация
Альбом 4	КЖИ	Строительные изделия
Альбом 5	СО	Спецификации оборудования
Альбом 6	ВМ	Ведомости потребности в материалах
Альбом 7	С	Сметы

Разработан:
Гипропромсельстроем

Главный инженер института А.В. Рубцов
Главный инженер проекта В.Г. Шатилов

Утвержден
Минсельхозпродом России сводное экспертное заключение от 20.03.1996г. № 16.
Введен в действие Гипропромсельстроем приказ от 28.03.1996г. № 12

				Привязан	
					Листов
Инв.№					

Содержание альбома №2 ТП414-4-30.96

№№ листов	Наименование и обозначение документов Наименование листа	Стр.
1	Содержание альбома	2
	АР. Архитектурные решения	
1÷3	Общие данные	3÷5
4	План на отм. 0,000	6
5	Фрагмент 1 плана	7
6	Фасады 1-8 ; 8-1 ; А-Г ; Г-А	8
7	Схемы заполнения оконных проемов	9
8	Разрезы 1-1 ÷ 4-4	10
9	План полов	11
10	План кровли	12
11	Узлы 1÷7 плана, разрезов, фасадов	13
	КЖ. Конструкции железобетонные	
1,2	Общие данные	14,15
3	Схема расположения элементов	
	фундаментов	16
4	Фрагмент 1 схемы расположения	
	элементов фундаментов. Развертки. Сечения	17
	Схема расположения элементов	
5	подземного хозяйства	18

№№ листов	Наименование и обозначение документов Наименование листа	Стр.
6	Схема расположения колонн и балок.	
	Разрезы 1-1 ÷ 3-3	19
7	Схема расположения элементов покрытия.	
	Разрез 4-4	20
8	Схемы расположения стеновых панелей	21
9	Фундаменты. Схема сборки сеток в	
	пространственный каркас. Узел 1	22
10	Ведомость расхода стали на фундаменты	22
11	Фундамент Фм1	23
12	Фундаменты Фм2, Фм3	23
13	Фундаменты Фм4 ÷ Фм6	24
14	Фундамент Фм7	24
15	Фундаменты Фм8, Фм9	25
16	Фундамент Фм10	25
	КМ. Конструкции металлические	
1	Общие данные	26
2	Техническая спецификация металла	27
3	Схема расположения элементов	
	монорельса	(28)

Альбом 2

Ведомость рабочих чертежей основного комплекта марки АР

Лист	Наименование	Примечание
1	Общие данные (начало)	
2	Общие данные (продолжение)	
3	Общие данные (окончание)	
4	План на отм. 0,000	
5	Фрагмент 1 плана	
6	Фасады 1-8 ; 8-1 ; А-Г ; Г-А	
7	Схемы заполнения оконных проемов	
8	Разрезы 1-1 ÷ 4-4	
9	План полов	
10	План кровли	
11	Узлы 1÷7 плана , разрезов , фасадов	

Ведомость ссылочных и прилагаемых документов

Обозначение	Наименование	Примечание
	Ссылочные документы	
ГОСТ 14624-84	Двери деревянные для производственных зданий: типы , конструкции и размеры	
ГОСТ 8484-82	Плиты подоконные железобетонные для производственных зданий: типы, конструкции и размеры	
ГОСТ 12506-81	Окна деревянные для производственных зданий	
1.136-10	Двери деревянные внутренние для жилых и общественных зданий по ГОСТ 6629-74*	
1.435.5-31, вып.1,2	Ворота деревянные распашные для производственных зданий и сооружений	
1.236-5 , вып.1	Противопожарные двери общественных зданий	
1.450.3-7.94, вып. 0,1	Лестницы, площадки, стремянки и ограждения стальные для производственных зданий промышленных предприятий	

(продолжение)

Обозначение	Наименование	Примечание
1.038.1-1 , вып.1	Перемычки железобетонные для зданий с кирпичными стенами	
2.430-20, вып.1,3,4	Узлы стен из кирпича одноэтажных зданий промышленных предприятий	
2.436-17 , вып.1	Узлы окон с деревянными переплетами по ГОСТ 12506-81	
2.460-14 , вып.1	Типовые узлы покрытий промышленных зданий в местах пропуска вентиляционных шахт	
2.460-15 , вып.1	Типовые узлы покрытий промышленных зданий в местах установки крышных вентиляторов	
2.460-18, вып.1, вып.3	Узлы покрытий одноэтажных производственных зданий с рулонными кровлями и железобетонными плитами	
1.444-1 , вып.1,2	Конструкции полов производственных зданий автомобильной промышленности	
1.400-15 , вып.1	Унифицированные закладные изделия железобетонных конструкций для крепления технологических устройств и коммуникаций	
2.260-1 , вып.6	Детали покрытий общественных зданий	
2.230-1 , вып.5	Детали стен и перегородок общественных зданий	
	Прилагаемые документы	
-КЖ.И -АР.ВМ	Строительные изделия ВМ по рабочим чертежам основного комплекта марки АР ТП 414-4-30.96	Альбом 4 Альбом 6

Ведомость спецификаций

Лист	Наименование	Примечание
4	Спецификация заполнения проемов ворот и дверей	
5	Спецификация элементов перемычек	
7	Спецификация к схемам заполнения оконных проемов	
9	Спецификация металлических элементов пола	
10	Спецификация металлических элементов кровли	
11	Спецификация элементов крепления кирпичных стен , перегородок и ворот	

Общие указания.

1. Архитектурные решения рабочего проекта разработаны для строительства в районах со следующими характеристиками природных условий:

- расчетная зимняя температура наружного воздуха минус 30 градусов С (средняя температура наиболее холодной пятидневки обеспеченностью 0,92);
- нормативное значение веса снегового покрова-для III снегового района и равно 1,00 КПА (100 кгс/м.кв);
- нормативное значение ветрового давления-для I ветрового района и равно 0,23 КПА (23 кгс/м.кв), тип местности - Б;
- зона влажности территории по СНиП II-3-79** „Строительная теплотехника" - нормальная
- рельеф местности - спокойный;
- грунтовые воды отсутствуют;
- геологические условия площадки строительства приведены в документе ТП 414-4-30.96 - КЖ , лист 2;
- сейсмичность района - не выше 6 баллов.

Привязан

Инв. №

Листов

ТП 414-4-30.96 АР

Цех овощных консервов мощностью 1 муб в год для фермерских и крестьянских хозяйств

Изм.	Кол.уч.	Лист	№док.	Подп.	Дата
ГИП		Шатилов			10.95
Нач.отд.		Зильбертов			09.95
Гл.спец.		Зильбертов			09.95
Нач.гр.		Куприенко			08.95
Н.контр.		Зильбертов			09.95

Стадия	Лист	Листов
РП	1	11

Общие данные (начало)

ГИПРОПРОМСЕЛЬСТРОЙ г. Саратов

Взам.инв.№ | Подп. и дата | Инв.№подл.

Копировал: Ясав Ц00460-02 4

Альбом 2

2. Здание цеха с навесом и пристройкой запроектировано в соответствии с требованиями ГОСТ 23838-89„Здания предприятий. Параметры" и имеет следующие характеристики:

- размеры в плане в осях: цеха 12×30м, навеса 18×12м, пристройки с бытовыми помещениями 6×30м;
- высота до низа покрытия 4,8м, пристройки 2,7м;
- пролет – 6м;
- шаг колонн – 6м;
- степень огнестойкости – II;
- категория по взрывопожарной и пожарной опасности В;
- класс ответственности здания II;
- коэффициент надежности по назначению $\gamma_n = 0{,}95$.

3. Бытовое и санитарное оборудование запроектировано на основании штатной ведомости работающих на предприятии, приведенной в разделе проекта „Технология производства", и в соответствии с требованиями СНиП 2.09.04-87„Административные и бытовые здания". Ведомость расчета гардеробного оборудования и санитарно-бытовых устройств приведена на л.3.

4. За условную отметку 0,000 принят уровень чистого пола цеха, которому соответствует абсолютная отметка [ ].

5. Планировочная отметка земли вокруг здания минус 0,200.

6. Здание цеха неотапливаемое.

7. Наружные стены – самонесущие керамзитобетонные панели с маркой по средней плотности D=900. Кирпичные участки стен из керамического рядового полнотелого обыкновенного пластического формирования кирпича КР100/1650/15 ГОСТ 530-80 на растворе марки 50, окрасить поливинилацетатными красками, цоколь до отм. 0,525 оштукатурить цементным раствором состава 1:2.

8. Внутренние перегородки-кирпичные из керамического рядового полнотелого кирпича марки КР75/1650/15 ГОСТ 530-80 на растворе марки 50с расшивкой швов, под штукатурку – впустошовку.

9. Кровля цеха рулонная с наружным водостоком.

10. В процессе возведения кирпичных стен и перегородок выполнить следующие мероприятия, не указанные на чертежах:

А. внутренние перегородки не доводить до несущих конструкций покрытия на 30мм, зазоры между перегородками и несущими конструкциями проконопатить минеральной ватой и зачеканить с двух сторон цементным раствором;

Б. в откосы дверных проемов заложить деревянные антисептированные пробки через 600мм по высоте, но не менее двух на откос;

11. Горизонтальную гидроизоляцию на отм. минус 0,030 выполнить по фундаментным балкам – из цементного раствора состава 1:2 толщиной 30мм, по ленточным фундаментам – из двух слоев рубероида марки РПП-350Б, укладываемых насухо по выравненной поверхности, вертикальную – горячим битумом в два слоя.

12. По периметру здания выполнить асфальтовую отмостку шириной 750мм по щебеночному основанию.

13. Отделочные работы:

Отделку наружных поверхностей стеновых панелей выполнить в процессе формования в соответствии с указаниями документа ТП 414-4-30.96 КЖ, лист 8;

цветовое решение фасадов разработать при привязке проекта к местным условиям с учетом архитектурных особенностей существующих зданий и требований местных управлений (отделов) архитектуры;

внутреннюю отделку помещений выполнить в соответствии с ведомостью отделки помещений, приведенной на листе 3;

сигнально-предупреждающую окраску элементов технологического оборудования и внутрицехового транспорта, а также цветовое решение знаков безопасности выполнить в соответствии с требованиями ГОСТ 12.4.026-76* „Цвета сигнальные и знаки безопасности".

14. Защита строительных конструкций от коррозии запроектирована в соответствии с требованиями СНиП 2.03.11-85 „Защита строительных конструкций от коррозии".

Столярные изделия окрасить пентафталевой эмалью ПФ115 (ГОСТ 6465-76*) в два слоя.

Все деревянные элементы, соприкасающиеся с бетоном и кирпичной кладкой, антисептировать.

Наружные поверхности плит покрытия, примыкающие к наружным стенам, окрасить в один слой эмалью ПФ115 по слою грунта ПФ 170 (ГОСТ 15907-70*).

Наружные двери и ворота окрасить атмосферостойкими эмалями ХВ110 (ГОСТ 18374-79*) с обеих сторон в три слоя. Толщина покрытия 90 мкм.

Остальные столярные изделия окрасить эмалью ПФ115 в два слоя.

Все металлические конструкции, необетонируемые стальные закладные детали и соединительные элементы железобетонных и каменных конструкций окрасить двумя слоями эмали ПФ115 (ГОСТ 6465-76*) по грунтовке ГФ 021 (ГОСТ 25129-82*) или любым другим лакокрасочным покрытием группы 1П.

15. Мероприятия по взрыво – и пожаробезопасности.

Безопасная эвакуация людей, находящихся в помещениях здания, обеспечивается по эвакуационным путям через необходимое количество эвакуационных выходов, запроектированных согласно требованиям СНиП 2.09.02-85„Производственные здания" СНиП 2.01.02-85*„Противопожарные нормы" и правил пожарной безопасности в Российской Федерации ППБ-01-93.

Помещение с категорией по взрывопожарной и пожарной опасности „В" (номер помещения по экспликации – 4) а так же пристроенные бытовые помещения выгорожены противопожарными перегородками первого типа с пределом огнестойкости > 0,75 часа.

Дверные проемы в противопожарных перегородках заполнены противопожарными дверями с пределом огнестойкости 1,0 час.

16. Мероприятия по снижению шумов и вибрации.

Агрегаты и установки с повышенной вибрацией устанавливаются на виброизолирующее основание.

17. Проект разработан для производства работ в летнее время. Работы в зимнее время необходимо выполнять в соответствии с требованиями действующих норм и правил и технических условий по производству работ в зимнее время.

18. Все работы по строительству должны производиться в соответствии с требованиями действующих норм и правил по производству каждого вида работ;

правил по технике безопасности;

правил пожарной безопасности и указаний соответствующих серий.

19. Технические решения, принятые в рабочих чертежах, соответствуют требованиям экологических, санитарно-гигиенических, противопожарных и других норм, действующих на территории Российской Федерации, и обеспечивают безопасную для жизни и здоровья людей эксплуатацию объекта при соблюдении предусмотренных рабочими чертежами мероприятий.

Взам.инв.№ | Подп. и дата | Инв.№подл.

Изм.	Кол.уч	Лист	№док	Подп.	Дата
ГИП		Шатилов			12.96
Нач.отд.		Зильбертов			09.96
Гл.спец.		Зильбертов			09.96
Нач.гр.		Куприенко			09.96
Н.контр.		Зильбертов			09.96

Привязан

Инв.№

ТП 414-4-30.96 АР

Цех овощных консервов мощностью 1 муб в год для фермерских и крестьянских хозяйств

Стадия	Лист	Листов
РП	2	

Общие данные (продолжение)

ГИПРОПРОМСЕЛЬСТРОЙ г. САРАТОВ

Копировал: Ясаз

Альбом 2

Ведомость отделки помещений. Площадь, м²

Наименование или номер помещения	Вид отделки элементов интерьеров: Потолок	Площадь	Стены или перегородки	Площадь	Колонны	Площадь	Низ стены, перегородки, колонны	Площадь	Высота, мм	Примечание
4, 5, 6	окраска известковая	101,7	штукатурка 1)	177,9	Окраска известковая	14,4	—	—	—	
			окраска известковая	284,4						
1,2,8,10	окраска эмалью 2)	517,0	штукатурка	239,4	окраска эмалью 2)	30,6	облицовка, глазурованной керамической плиткой на цементно-песчаном растворе	170,5	1800	в душевых высота панели 2000 мм
			окраска эмалью 2)	290,4						
7,9,11,12	окраска ПВА ГОСТ 28196-89*	49,4	штукатурка	47,6	—	—	то же	112,5	2000	
			окраска ПВА	47,6						
3,14	окраска клеевая	41,9	штукатурка	31,8	—	—	окраска эмалью 2)	60,8	1800	
			окраска клеевая	32,9						
13,15	окраска клеевая	27,8	штукатурка	123,7	—	—	—	—	—	
			окраска ПВА	123,7						

Примечания: 1) Улучшенная штукатурка кирпичных участков стен и перегородок.
2) Эмаль ПФ 115 (ГОСТ 6465-76*) в два слоя по грунтовке ПФ170 в один слой.
3) Выполнить затирку швов стеновых панелей и плит покрытия.
4) Оконные и дверные блоки, откосы, подоконные доски окрасить эмалью 2); кирпичные откосы предварительно оштукатурить.

Ведомость расчета гардеробного и сантехнического оборудования

Группа производственного процесса	Количество обслуживаемых: Списочный состав	Наиболее многочисленная смена	Количество единиц оборудования: Отделения шкафов в гардеробных, см: для уличной, домашней и специальной одежды		для уличной и домашней одежды		для специальной одежды		Душевые сетки	Ножные ванны	Умывальники	Унитазы, писсуары	Примечания
					25		25						
для мужчин													
1в	2	2			2		2		0,4		0,1	Прибор – 1 шт.	
2в	2	2			2		2		0,4		0,1		
4а	6	6			6		6		0,9		0,6		
Итого	10	10			10		10		2		1		
для женщин													
4а	15	15			15		15		2,14		1,5	Прибор – 1 шт.	
Итого	15	15			15		15		2		2		
ИТР, служащие, МОП	4	4											
Итого	4	4											
Всего	29	29			25		25		4		3	2	

Указания по привязке проекта

При применении типового проекта должны быть выполнены работы по его привязке к конкретному району и площадке строительства согласно разделу 6 СН 227-82 „Инструкции по типовому проектированию".

Строительные показатели

№ п/п	Наименование	Един. измерения	Цеха	в том числе: навеса	Пристройка с бытовыми помещен.
1	Площадь застройки	м²	801,7	224,0	194,7
2	Общая площадь	м²	753,0	224,0	169,0
3	Строительный объем	м³	2805,5	—	584,1

Взам. инв. № | Подп. и дата | Инв. № подл.

Привязан

Инв. №

Изм.	Колуч	Лист	№док	Подп.	Дата	ТП 414-4-30.96 АР
						Цех овощных консервов мощностью 1 муб в год для фермерских и крестьянских хозяйств
		ГИП	Шатилов		10.95	
		Нач. отд.	Зильбертов		09.95	Стадия: РП; Лист: 3; Листов:
		Гл. спец.	Зильбертов		09.95	
		Нач. гр.	Куприенко		08.95	
		Инж. Ткач	Петрова		08.95	Общие данные (окончание)
		Н. контр.	Зильбертов		09.95	ГИПРОПРОМСЕЛЬСТРОЙ г. Саратов

Копировал: Исев 400460-02 6

Альбом 2

Фрагмент 1 плана, лист 5

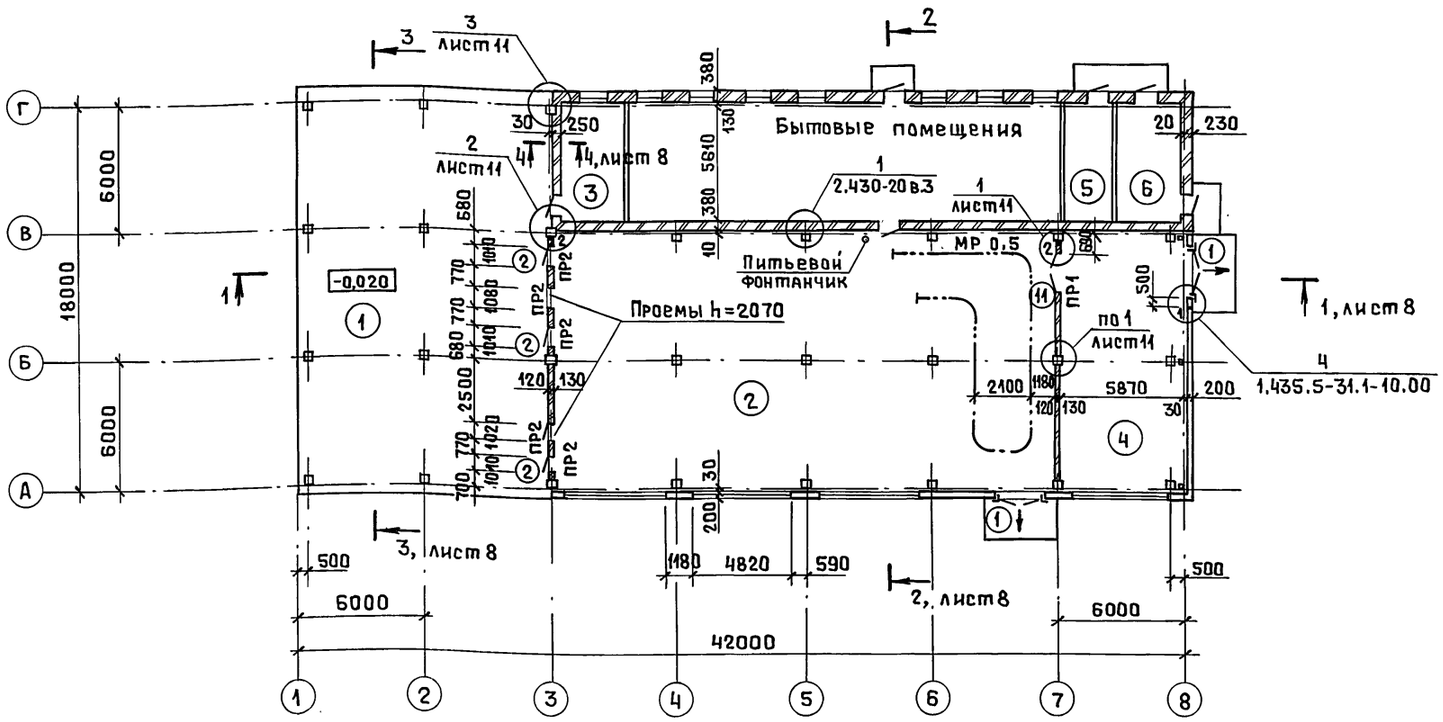

Экспликация помещений

Номер помещения	Наименование	Площадь, м²	Кат. помещения
1	Отделение подготовки и мойки сырья	224,0	Д
2	Консервное отделение	286,0	Д
3	Лаборатория	17,2	Д
4	Отделение двухнедельной выдержки	70,7	В
5	Щитовая	13,8	
6	Индивидуальный тепловой пункт	16,3	
7	Женский гардероб уличной, домашней и специальной одежды для группы 4а на 30 отделений в шкафах	25,1	
8	Женская душевая	3,4	
9	Мужской гардероб уличной, домашней и специальной одежды для групп 1в, 2в и 4а на 20 отделений в шкафах	16,5	
10	Мужская душевая	3,6	
11	Женская уборная	3,9	
12	Мужская уборная	3,9	
13	Конторское помещение	11,8	
14	Комната приема пищи	24,7	
15	Коридор	16,0	

Спецификация заполнения проемов ворот и дверей

Марка, поз.	Обозначение	Наименование	Кол.	Масса ед., кг	Примечание
1	1.435.5-31 вып.2	Ворота 4ВРД24×24	2		
		Дверные блоки			
2	ГОСТ14624-84	ДНГ 21 - 10 л	5		
3		ДНО 21 -10	3		
4	1,136 -10	ДГ 21 - 8	1		
5		ДГ 21 - 8 л	1		
6		ДГ 21 - 9 л	2		
7		ДГ 21 - 9 вп л	2		
8		ДГ 21 -10	2		
9		ДГ 21 - 10 л	2		
10	1.236-5 вып.1	ДП1.17.00.00.00 М4	1		
11		ДП1.11.00.00.00 М4	1		

Ведомость проемов ворот и дверей

Марка	Размер проема
1	2420 × 2400
2,3,8÷10	1010 × 2070
4,5	810 × 2070
6,7	910 × 2070
11	1910 × 2370

Ведомость отверстий

Поз.	Размер в×h, мм	Отметка низа	Назначение
1	100×100	+0,150	ВК
2	150×150	+2,500	

1. Указания см. лист 5.
2. Ведомость перемычек см. лист 5.
3. Спецификация элементов крепления кирпичных перегородок, стен и ворот см. лист 11.

Изм.	Кол.уч	Лист	№док	Подп.	Дата
ГИП		Шатилов			10.95
Нач.отд.		Зильбертов			09.95
Гл.спец.		Зильбертов			09.95
Нач.гр.		Куприенко			08.95
Н.контр.		Зильбертов			09.95

Привязан

Инв. №

ТП414-4-30.96 АР

Цех овощных консервов мощностью 1 муб в год для фермерских и крестьянских хозяйств

Стадия	Лист	Листов
РП	4	

План на отм. 0,000

ГИПРОПРОМСЕЛЬСТРОЙ г. Саратов

Копировал: Ясов

Ц00460-02 7

Инв. № подл. | Подп. и дата | Взам. инв. № | Гл. спец. | Кабанов | Нач. отд. СР | Юнанова | 10.95

Альбом 2

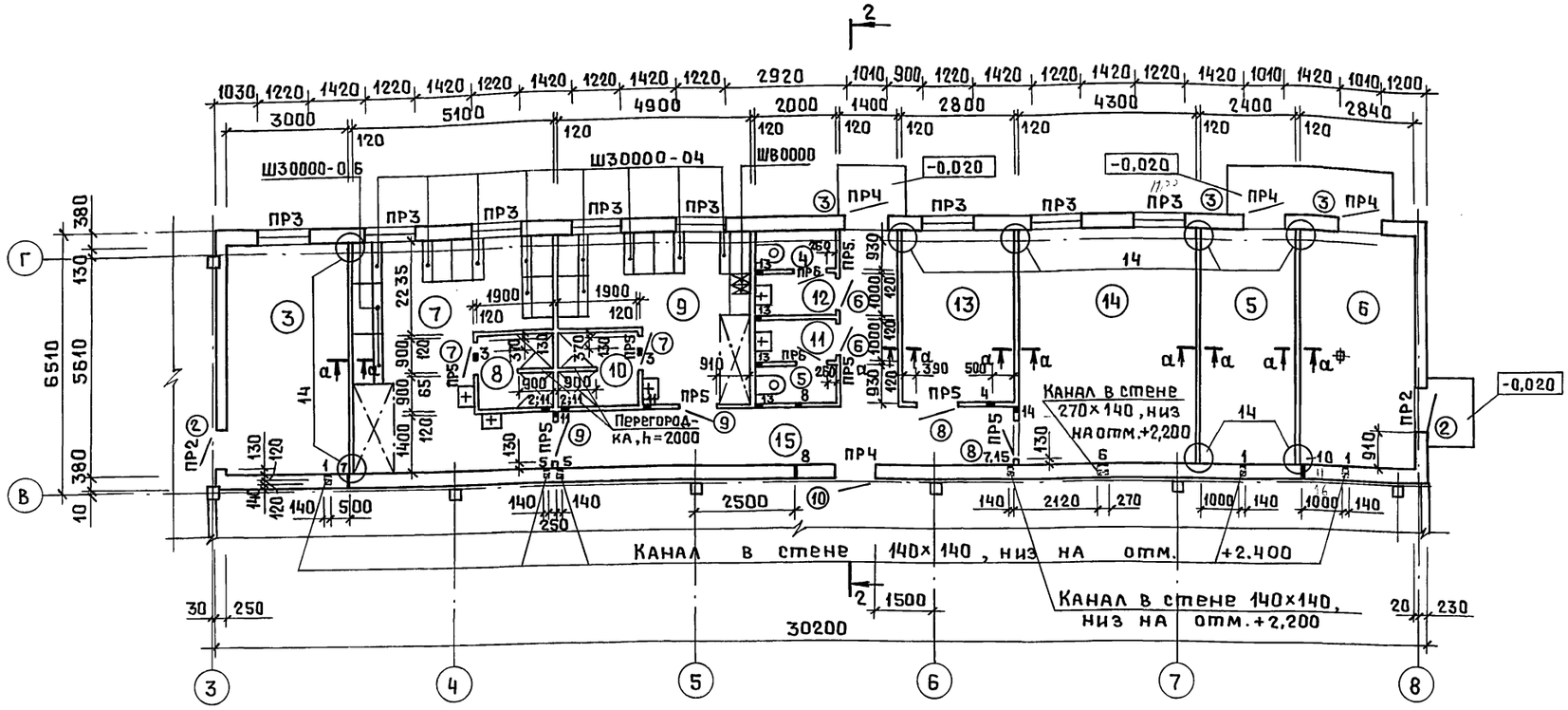

Ведомость перемычек

Марка	Схема сечения
ПР1	2(ПР1) / 4(ПР2)
ПР2	
ПР3	н.г.с. 3(ПР3) / 4(ПР4) — 1
ПР4	
ПР5	4(ПР5) / 5(ПР6)
ПР6	

Спецификация элементов перемычек

Поз.	Обозначение	Наименование	Кол.	Масса ед.,кг	Примечание
1	1.038.1-1, вып.1	3ПБ 16-37	12	102	
2		2ПБ 22-3	2	92	
3		2ПБ 16-2	16	65	
4		2ПБ 13-1	30	54	
5		2ПБ 10-1	2	43	

Ведомость отверстий

Поз.	Размер в×h, мм	Отметка низа	Назначение
1	140×140	+2,400	ОВ
2	250×350	+2,350	
3	340×340	+2,300	
4	150×150	+2,400	
5	140×250		
6	160×160	+2,200	
7	140×250	+2,450	

продолжение

Поз.	Размер в×h, мм	Отметка низа	Назначение
7	50×100	+2,500	ВК
8	100×100	-0,200	
9	150×150	+2,300	
10	150×100	+2,600	
11	150×200	+2,300	
12	150×100	0,000	
13	100×150	+0,100	
14	50×150	+2,300	
15	150×150	+2,200	
16	300×100	+2,500	ТК

1. Разрез 2-2, сечение а-а см. лист 8.

2. Ведомость заполнения проемов дверей и спецификацию элементов заполнения проемов к фрагменту 1 плана см. лист 4.

3. Детали крепления кирпичных перегородок замаркированы по серии 2.230-1, вып.5. Устройство перегородок производить в соответствии с пояснительной запиской данной серии.

Все элементы по серии 2.230-1, вып.5 учтены в спецификации на листе 11.

4. Шкафы для хранения одежды учтены в документе ТП414-4-30.96 АРСО (альбом).

5. Двери на плане, отмеченные знаком *, оборудовать приборами для самозакрывания.

6. Над отверстиями в перегородках шириной менее 800мм выполнить рядовые кирпичные перемычки высотой не менее четырех рядов кладки; под нижним рядом перемычки в слое раствора толщиной 30мм уложить арматуру диаметром 6 AI на каждые 130мм стены, но не менее трех стержней, арматуру завести за грани проема на 250мм.

7. Размеры отверстий выходов вентиляционных каналов в стене по оси В те же, что и на отм. +2,400 (+2,200). Низ отверстий выходов на отм. +4,600, см. лист 6.

Каналы выполнить с тщательным заполнением раствором горизонтальных и вертикальных швов. Раствор, выдавленный из швов на внутренних поверхностях каналов, удалить.

Околотые поверхности кирпича внутрь каналов не обращать.

Внутренние поверхности каналов прошвабровать глияно - песчаным раствором.

8. Для пропуска коммуникаций через стены и перегородки выполнить отверстия, замаркированные на листах 5,6.

Условные обозначения:

- шкафы для хранения специальной одежды
- уголок быта

Гл.спец. ТХ	Кабанов				
Нач.отд.ОР	Юнанова				
Взам.инв.№					
Подп. и дата					
Инв.№подл.					

Привязан

Инв.№

Изм.	Кол.уч	Лист	№док	Подп.	Дата
ГИП		Шатилов			09.95
Нач.отд.		Зильбертов			09.95
Гл.спец.		Зильбертов			09.95
Нач.гр.		Куприенко			09.95
Инж.1кат.		Петрова			09.95
Н.контр.		Зильбертов			09.95

ТП414-4-30.96 АР

Цех овощных консервов мощностью 1 муб в год для фермерских и крестьянских хозяйств

Стадия	Лист	Листов
РП	5	

Фрагмент 1 плана

ГИПРОПРОМСЕЛЬСТРОЙ г. Саратов

Копировал: 400460-02 8

Альбом 2

Фасад 1-8

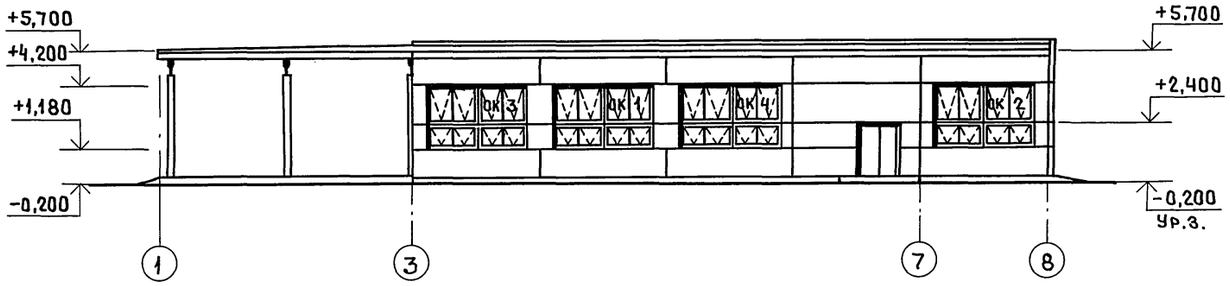

Фасад А-Г

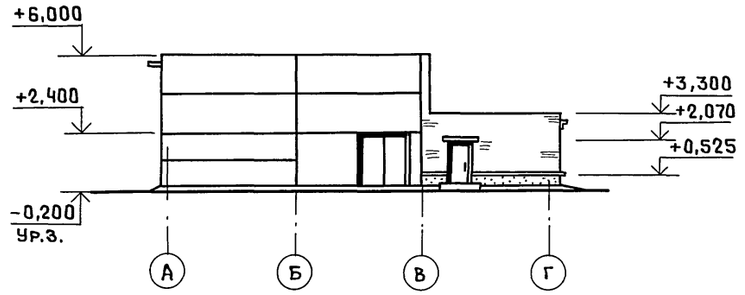

Фасад 8-1

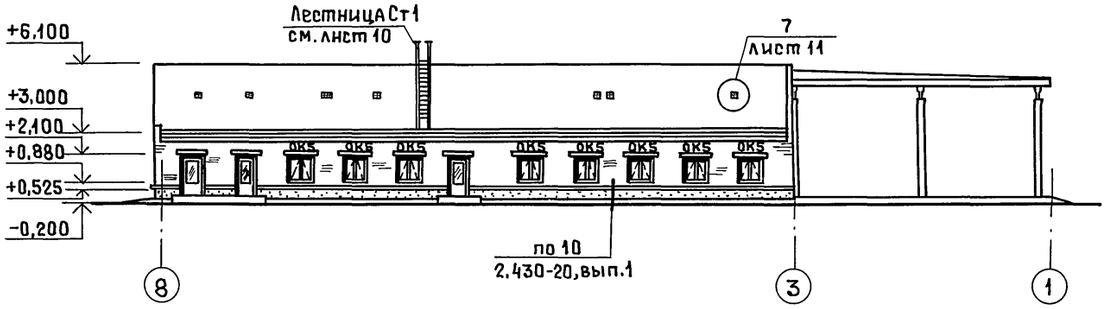

Фасад Г-А

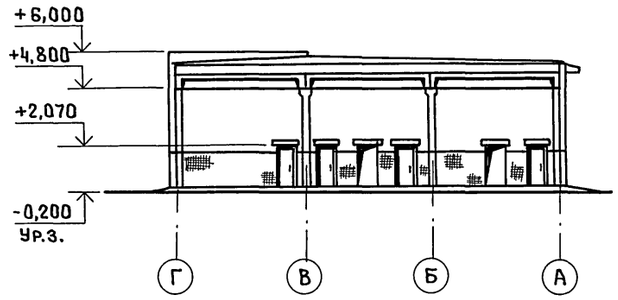

Изм.	Кол.уч	Лист	№док	Подп.	Дата	ТП414-4-30.96	АР
ГИП		Шатилов			10.95	Цех овощных консервов мощностью 1 муб в год для фермерских и крестьянских хозяйств	
Нач.отд.		Зильбертов			09.95		
Гл.спец.		Зильбертов			09.95		
Нач.гр.		Куприенко			08.95		
Н.контр.		Зильбертов			09.95		

Стадия	Лист	Листов
РП	6	

Фасады 1-8; 8-1; А-Г; Г-А

ГИПРОПРОМСЕЛЬСТРОЙ г. Саратов

Привязан

Инв.№

Копировал: Ясая Ц00460-02 9

Инв.№подл | Подп. и дата | Взам.инв.№

Альбом 2

ОК1

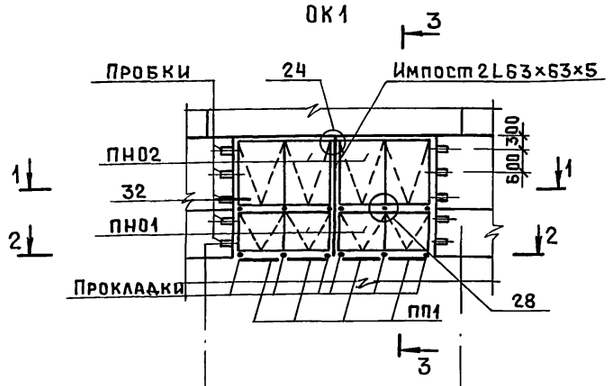

1-1 ; 4-4

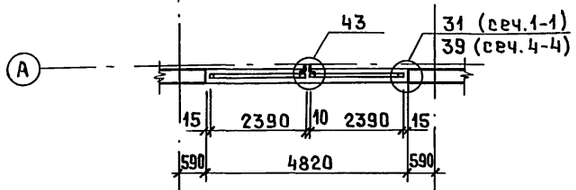

2-2; 5-5

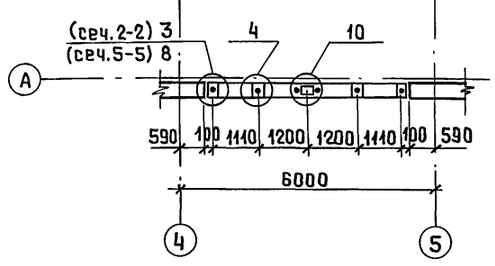

3-3

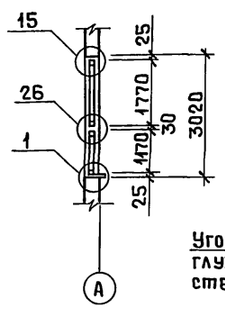

ОК3; ОК4 (зеркально ОК3)
(остальное см. ОК1)

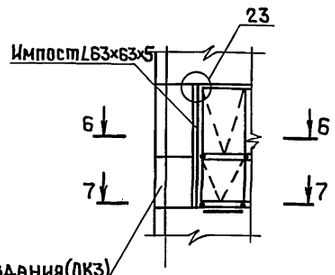

6-6

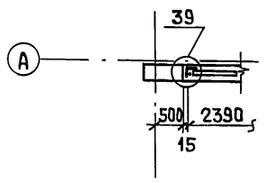

7-7

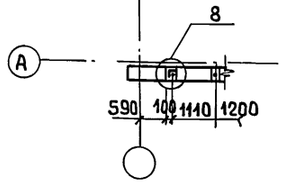

ОК2

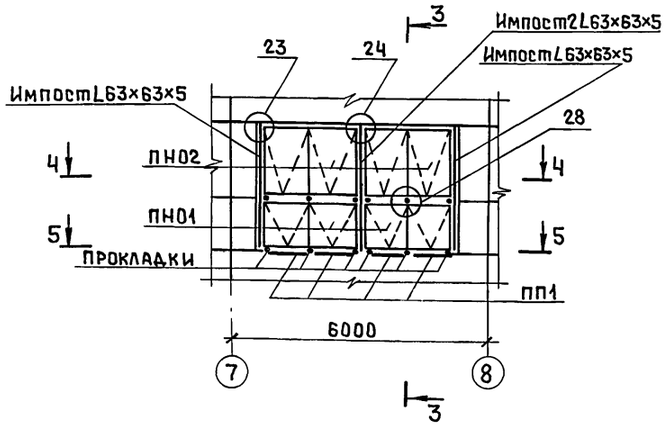

ОК5

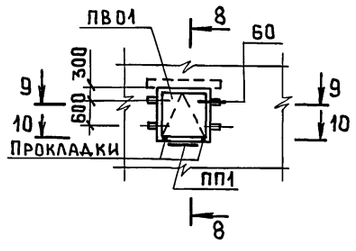

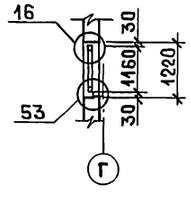

9-9

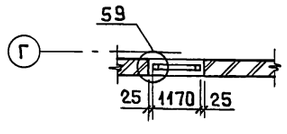

10-10

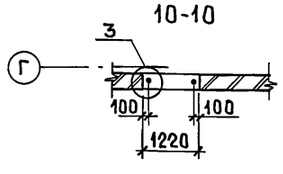

Спецификация к схемам заполнения оконных проемов

Марка	Обозначение	Наименование	Кол. на исполнение ОК1	ОК2	ОК3 ОК4	ОК5		Всего	Масса ед.,кг	Примечание
ПП1	ГОСТ 8484-82	Плита подоконная ПП012.15.35-т	4	4	4	1		24		
ПН01	ГОСТ 12506-81	Оконный блок ПН012-24.1	2	2	2	—		8		
ПН02	ГОСТ 12506-81	то же ПН018-24.1	2	2	2	—		8		
ПВ01	ГОСТ 12506-81	" СВ012-12	—	—	—	1		8		
		Детали								
	2.436-17 вып.1	Слив ФС1.12	—	—	—	1		8	1,33	
	2.436-17 вып.1	Слив ФС1.48	1	1	1	—		4	5,18	
	2.436-17 вып.1	Костыль МС1	6	6	6	2		40	0,13	
	2.436-17 вып.1	Кронштейн МС11	5	5	5	2		36	0,93	
		Уголок 63×63×5 ГОСТ 8509-93 / С235 ГОСТ 27772-88*; ℓ=3000	2	4	3	—		12	14,4	
		Лист Б-ПН-6 ГОСТ 19903-74* / С245 ГОСТ 27772-88*; 80×80	2	2	2	—		8	0,3	
		Пробка Сорт3 ГОСТ 24454-80*Е / сосна, ель ГОСТ 8486-86*Е;								
		⌀50×150	10	—	5	4		52		
		Доска Сорт3 ГОСТ 24454-80*Е / сосна, ель ГОСТ 8486-86*Е								
		30×80×180	6	6	6	2		40		
		25×80×180	6	6	6	4		60		
		20×80×180	10	—	5	—		20		
	ГОСТ 8942-88	Наличник Н-1,54×13, п.м.	34,0	28,0	31,0	4,8		162		

Узлы замаркированы по серии 2.436-17 вып.1

Взам.инв.№ | Подп. и дата | Инв.№подл

							ТП 414-4-30.96 АР	
							Цех овощных консервов мощностью 1 муб в год для фермерских и крестьянских хозяйств	
Привязан								Стадия / Лист / Листов
								РП / 7 /
Инв.№							Схемы заполнения оконных проемов	ГИПРОПРОМСЕЛЬСТРОЙ г. Саратов
	Изм.	Кол.уч	Лист	№док	Подп.	Дата		
	ГИП		Шатилов			10.95		
	Нач.отд.		Зильбертов			09.95		
	Гл.спец.		Зильбертов			09.95		
	Нач.гр.		Куприенко			08.95		
	Н.контр.		Зильбертов			09.95		

Копировал: Ясая 400460-02 10

Альбом 2

Разрез 1-1

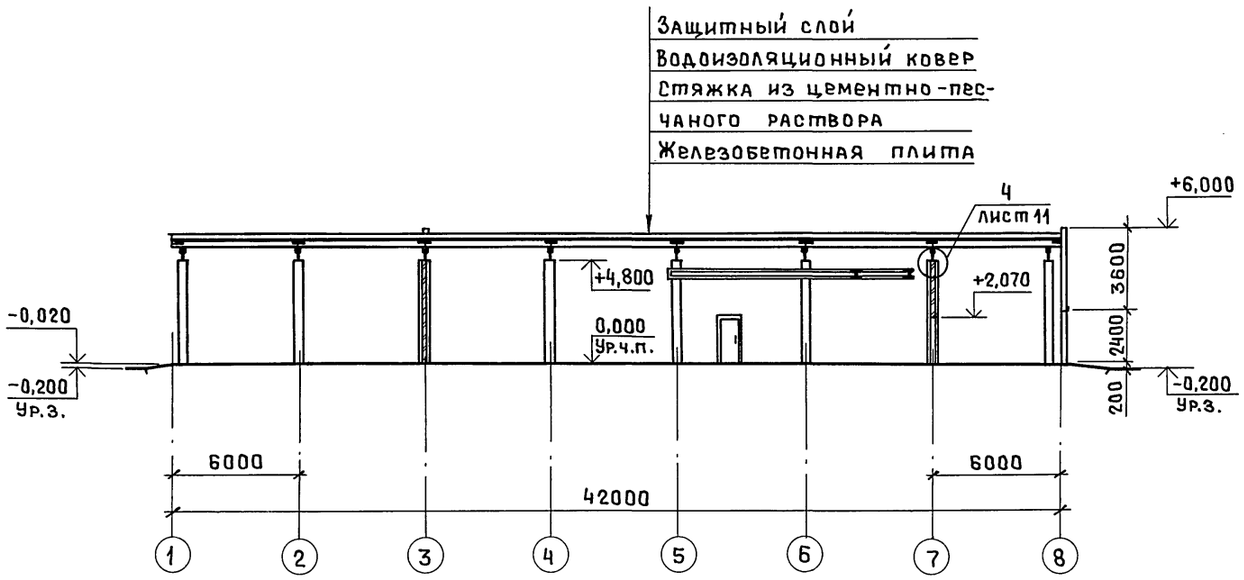

Разрез 2-2

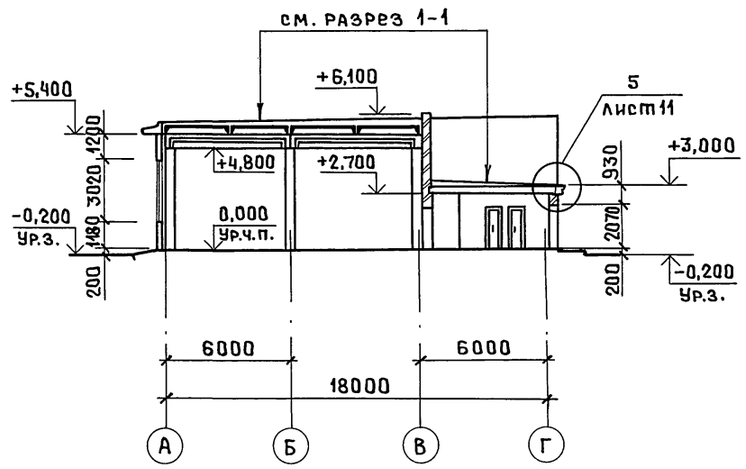

Разрез 3-3

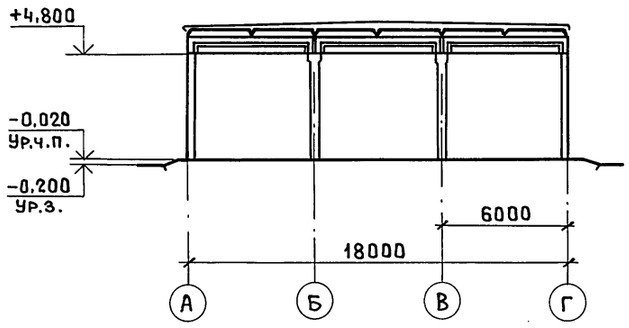

Разрез 4-4

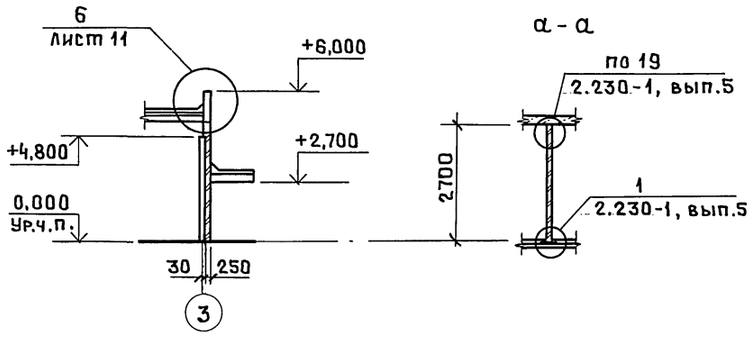

а - а

						ТП 414-4-30.96 АР	
						Цех овощных консервов мощностью 1 муб в год для фермерских и крестьянских хозяйств	
Изм.	Кол.уч	Лист	№док	Подп.	Дата		
Привязан		ГИП	Шатилов		12.95		Стадия / Лист / Листов
		Нач.отд.	Зильбертов		09.95		РП / 8 /
		Гл.спец.	Зильбертов		09.95		
		Нач.гр.	Куприенко		09.95	Размеры 1-1 ÷ 4-4	ГИПРОПРОМСЕЛЬСТРОЙ г. Саратов
Инв. №		Н.контр.	Зильбертов		09.95		

Копировал: Ясав 400460-02 11

Инв. № подл. | Подп. и дата | Взам. инв. №

Альбом 2

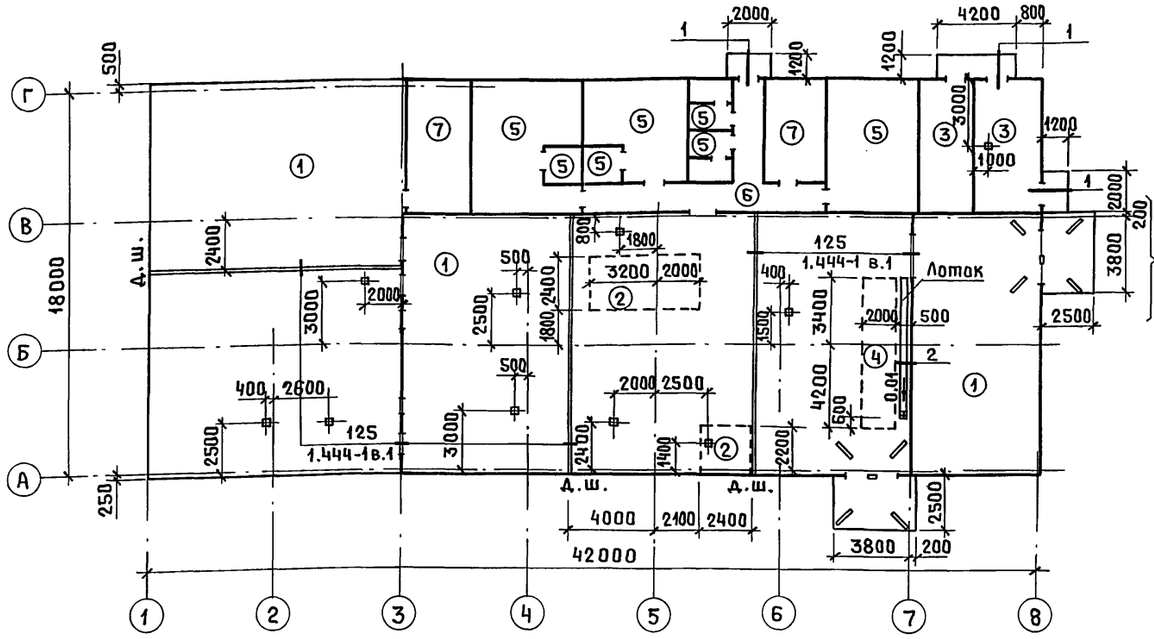

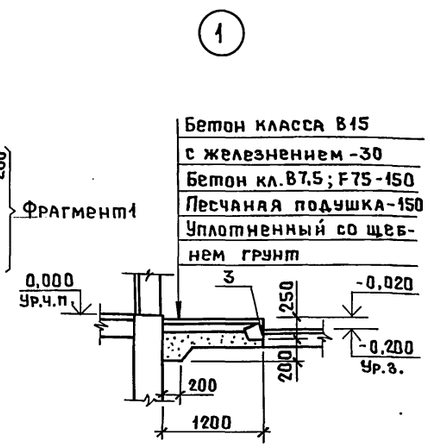

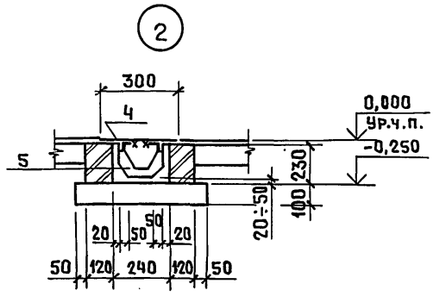

Фрагмент 1

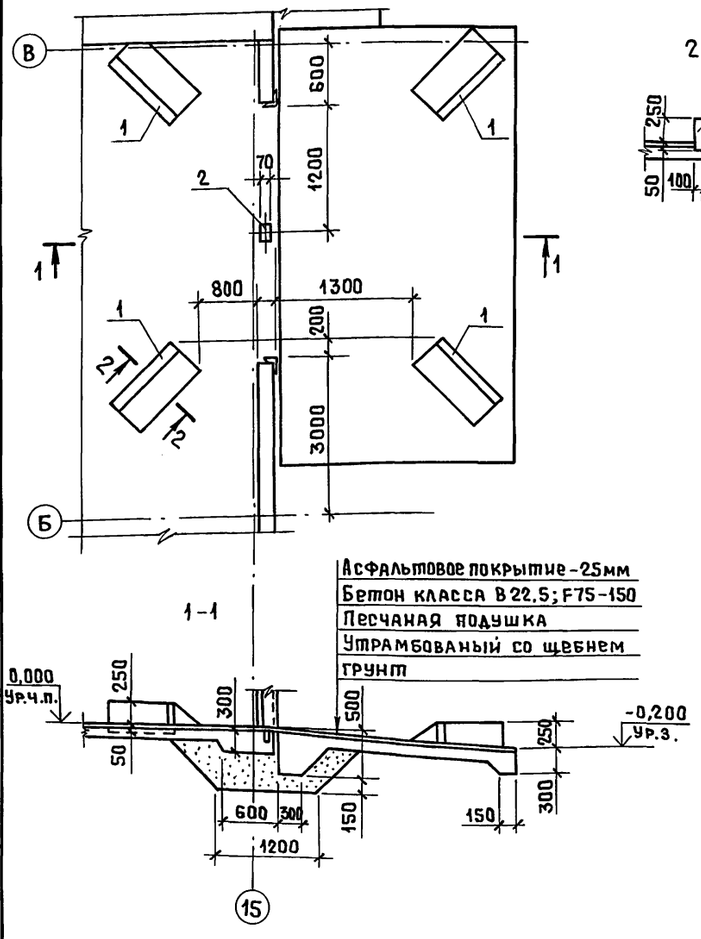

2-2

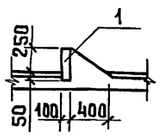

1. Работы по устройству полов начинать после выполнения подпольных каналов, фундаментов под оборудование, прокладки всех коммуникаций.
2. В процессе производства работ по полам установить трапы см. документ ВК, лист 5 с привязкой по данному листу, размер трапа в плане 200×250 мм.
3. Внутренние поверхности лотка железнить.
4. Покрытие полов типа 1 шлифовать.
5. Площадь полов в экспликации дана с вычетом площадей, занимаемых фундаментами под оборудование, приямками, каналами.
6. Уклоны полов к трапам 0,01.
7. Днище лотка выполнить из бетона класса В7,5. Стенки лотка из керамического полнотелого рядового пластического формования кирпича КР100/1650/10 ГОСТ 530-80 на растворе марки 50.

Экспликация полов

Номер помещения	Тип пола	Схема пола 2) или тип пола по серии 1.444-1 в.1	Данные элементов 1) пола (наименование, толщина, основание и др.) мм	Площадь, м²
1,2,4	1	14/140	Покрытие-мозаичное известковым щебнем, бетон кл.В25; F75-25 подстилающий слой – бетон класса В22,5; F75-150	534,0
2	2	27/140	Покрытие-плитка керамическая (ГОСТ 6787-90) -10 Прослойка на жидком стекле с уплотняющей добавкой -10 Подстилающий слой -см.тип1	17,8
5,6	3	10/140	Покрытие -бетон класса В25; F75 -25 Подстилающий слой - Бетон класса В7,5; F75-100	31,0
2	4	18/140	Покрытие-плита чугунная-6 Подстилающий слой-см.тип1	15,2
7÷12,14	5	27/140	Покрытие -см. тип 2 Подстилающий слой-см.тип 3	81,1
15	6	14/140	Покрытие -см. тип 1 Подстилающий слой-см.тип3	16,0
3,13	7	31/139	Покрытие-линолеум поливинилхлоридный (ГОСТ 7251-77)-2,5 Подстилающий слой -см.тип3	29,0

Примечания: 1) В графе указаны дополнительные или измененные данные типовой конструкции пола.
2) В графе в числителе указана деталь пола, в знаменателе - деталь плинтуса

Спецификация металлических элементов пола

Марка поз.	Обозначение	Наименование	Кол.	Масса ед., кг	Примечание
1	ГОСТ 6665-91	Камень бортовой БР100.30.15	8	20	
2	1.400-15 вып.1	Изделие закладное МН107-2	2	1,3	
3	1.400-15 вып.1	то же МН548,м	14,2	4,2	
4		рифл.t=5 ГОСТ 8568-77*, м²	2,1	33,4	
5		Уголок L50×5 ГОСТ 8509-93 / С235 ГОСТ 27772-88*, м	14,0	3,8	
*	1.444-1 вып.2	Изделие закл. МН1	143	0,25	см по узлу 125
*	1.444-1 вып.2	то же МС4, м	110	3,8	серии 1.444-1 вып.1
*		ф14АI ГОСТ 2590-88, м	290	1,21	

Изм.	Кол.уч	Лист	№док	Подп.	Дата
ГИП		Шатилов			10.95
Нач.отд.		Зильбертов			09.95
Гл.спец.		Зильбертов			09.95
Нач.гр.		Куприенко			09.95
Н.контр.		Зильбертов			09.95

Привязан

Инв. №

ТП 414-4-30.96 АР

Цех овощных консервов мощностью 1муб в год для фермерских и крестьянских хозяйств

Стадия	Лист	Листов
РП	9	

План полов

ГИПРОПРОМСЕЛЬСТРОЙ г. Саратов

Копировал: Яеа8 Ц00460-02 12

Начата справа 1098 Юнанова

Взам. инв. № | Подп. и дата | Инв. № подл.

Альбом 2

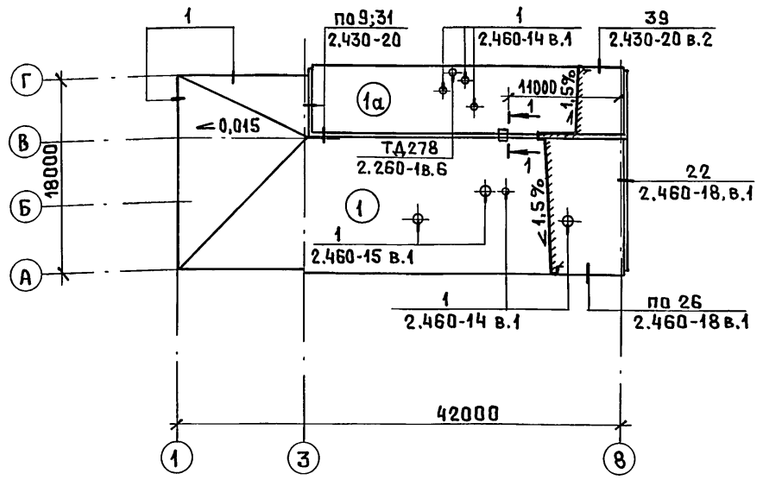

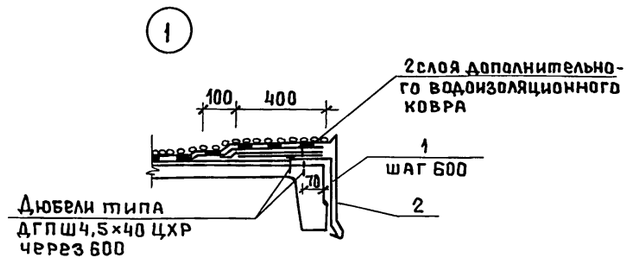

Экспликация элементов кровли

Тип покрытия	Схема покрытия	Элементы покрытия и их толщины	Примечания
1;1а	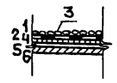	1. Слой гравия (ГОСТ 8267-93) с размером зерен 5-10мм, маркой по морозостойкости 100 толщиной 10 мм на битумной мастике толщиной 2мм 2. 4 слоя рубероида марки РПП-300Б (ГОСТ 10923-93) на битумной мастике толщиной 2мм 3. Огрунтовка раствором битума пятой марки в керосине в соотношении 1:2 4. Цементно-песчаный раствор марки 100 - 15 мм 5. Уклон выполнить из керамзитобетона γ=600кг/м^3 - от 0 до 180мм для типа 1 от 0 до 90мм для типа 1а 6. Сборные железобетонные плиты	

1-1

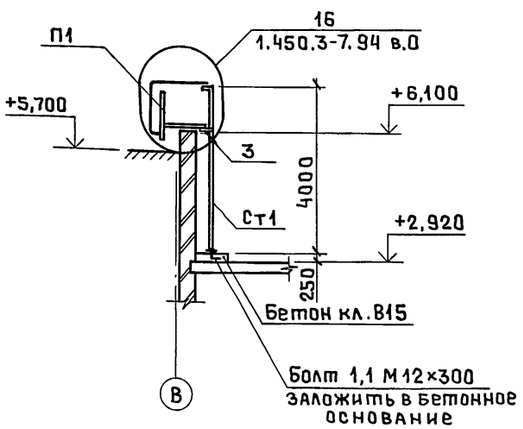

1. Кровля запроектирована на основании СНиП II-26-76.

2. В местах примыкания кровли к стенам, на участках ендов, коньке и в местах пропуска через кровлю шахт, крышных вентиляторов основной водоизоляционный ковер усилить дополнительными слоями рубероида марки основного ковра по соответствующим узлам, замаркированным на плане кровли.

3. Марки битумной мастики указать при привязке проекта в зависимости от климатических условий.

4. Перед устройством кровли необходимо разработать мероприятия по противопожарной защите и контролю за выполнением правил техники безопасности при производстве работ на кровле.

5. В стяжках из цементно-песчаного раствора предусмотреть температурно-усадочные швы шириной 5мм, разделяющие стяжку на участки 3×3 м. Швы должны располагаться над торцовыми швами плит.

Спецификация металлических элементов кровли

Марка поз.	Обозначение	Наименование	Кол.	Масса ед., кг	Примечание
*	2.460-18 вып.3	Фартук МС26	12	5,0	* по узлам
	2.460-18 вып.3	Костыль МС30	30	0,8	серии
	2.460-18 вып.3	Костыль МС55	100	0,2	2.460-18
	2.460-18 вып.3	Фартук МС57	50	3,3	вып.1
*	2.430-20 вып.4	Элемент фасонный ЭФ26	4	2,2	
	2.430-20 вып.4	то же ЭФ27	4	2,4	* по узлам
	2.430-20 вып.4	" ЭФ29	20	0,1	2.430-20
	2.430-20 вып.4	" ЭФ30	17	3,2	вып.2
	2.430-20 вып.4	" ЭФ37	31	0,5	
	2.430-20 вып.4	" ЭФ40	8	4,0	
	2.430-20 вып.4	" ЭФ41	4	5,7	
1	-КЖ.И 17	Костыль ЭФ1	70	0,7	
2	-КЖ.И18	Фартук ЭФ2, м.п.	42	5,2	
Ст1	1.450.3-7.94 вып.1	Стремянка СХ-40	1	63,6	
П1	1.450.3-7.94 вып.1	Площадка переходная П1Х-7	1	52,4	
3		Уголок 75×75×6 ГОСТ 8509-93 / С245 ГОСТ 27772-88*, ℓ=200	2	1,0	
*	2.460-15 вып.1	Козырек КР1	2	5,36	* по узлам
	2.460-15 вып.1	Фасонный элемент ФЭ2	2	9,10	серии 2.460-15
	2.460-15 вып.1	Прижимная полоса ПП2	2	1,69	вып.1
*	2.460-14 вып.1	Стяжное кольцо КС6	4	0,5	
	2.460-14 вып.1	то же КС11	1	1,17	* по узлам
	2.460-14 вып.1	Стальной колпак КЛ1	4	5,67	серии
	2.460-14 вып.1	то же КЛ6	1	10,08	2.460-14
	2.460-14 вып.1	Прижимная полоса ПП1	4	1,08	вып.1
	2.460-14 вып.1	то же ПП2	1	1,69	
	2.460-14 вып.1	Кольцо фланец КФ1	4	1,36	
	2.460-14 вып.1	то же КФ5	1	2,70	
	2.460-14 вып.1	Фасонный элемент ФЭ1	4	6,0	
	2.460-14 вып.1	то же ФЭ2	1	9,1	

Изм.	Кол.уч	Лист	№док	Подп.	Дата
ГИП		Шатилов			10.95
Нач.отд.		Зильбертов			09.95
Гл.спец.		Зильбертов			09.95
Нач.гр.		Куприенко			08.95
Н.контр.		Зильбертов			09.95

ТП414-4-30.96 АР

Цех овощных консервов мощностью 1 муб в год для фермерских и крестьянских хозяйств

Стадия	Лист	Листов
РП	10	

План кровли

ГИПРОПРОМСЕЛЬСТРОЙ г.Саратов

Привязан

Инв.№

Инв.№ подл. | Подп. и дата | Взам.инв.№ | Нач.отд. Ср. Ионанова

Копировал: Ясая Ц00460-02 13

Альбом 2

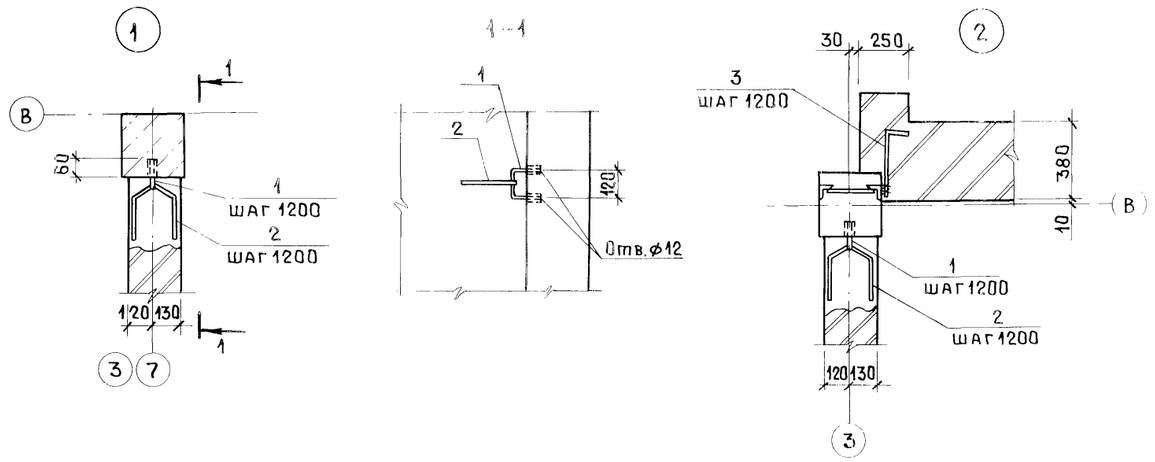

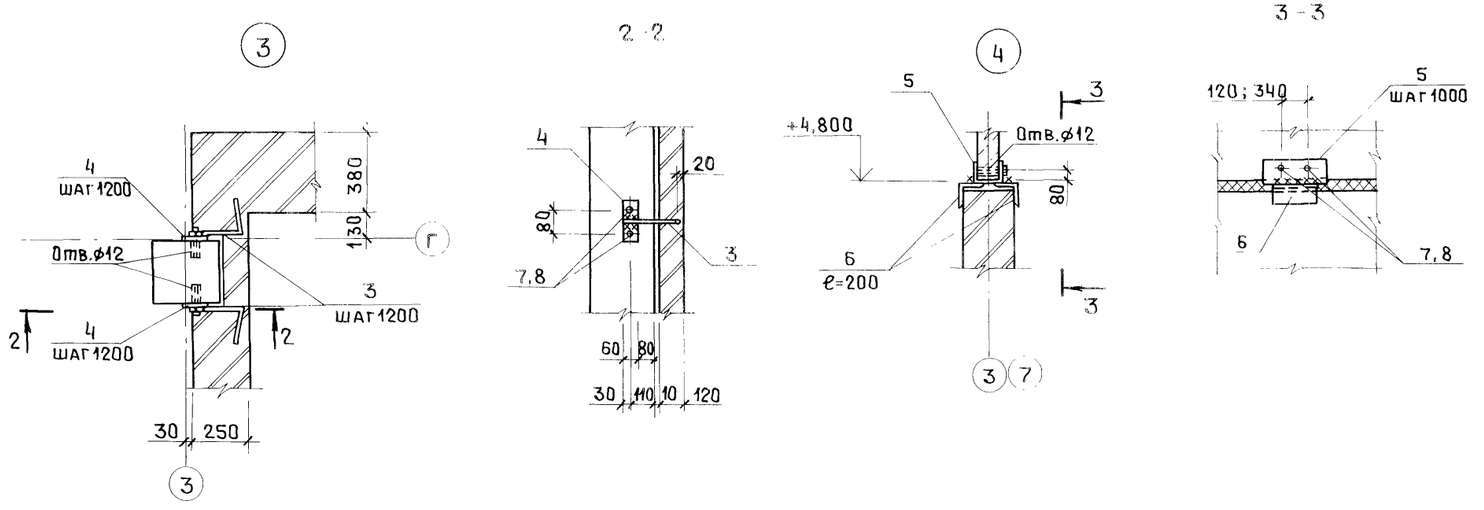

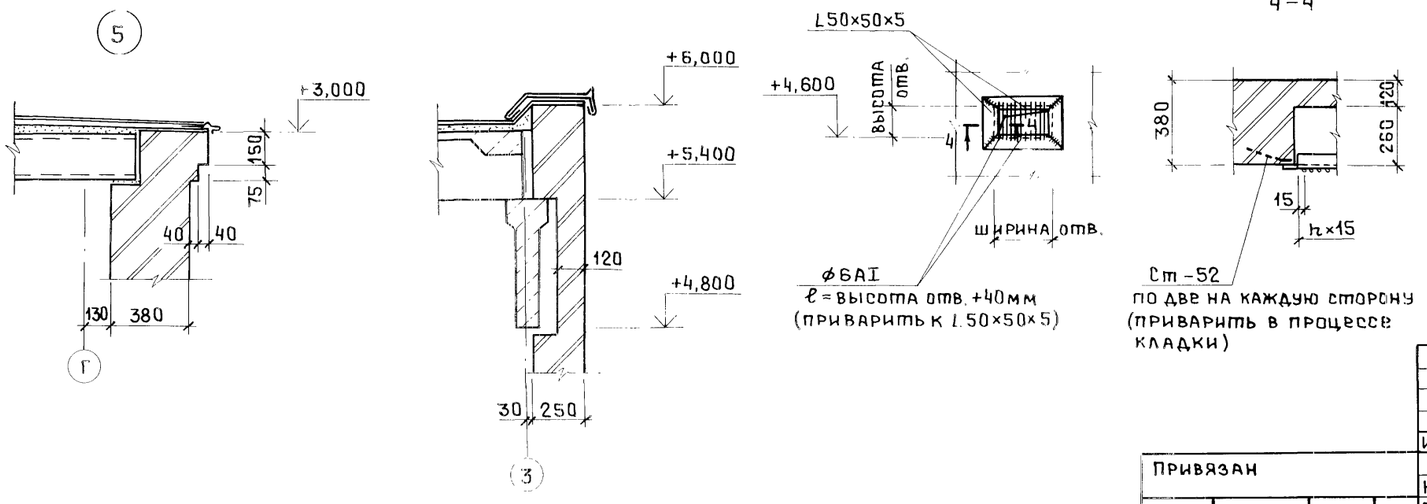

Спецификация элементов крепления кирпичных стен, перегородок и ворот

Марка поз.	Обозначение	Наименование	Кол.	Масса ед., кг	Примечание
*	1.435.5-31.1-10.10-1	Обрамление ОП2	2		* по узлам
	1.435.5-31.1-10.01	Костыль МС1	14	0,5	серии
	1.435.5-31.1-10.02-05	Слив ПП6	2		1.435.5-31
		Лист $\frac{5\text{-ПН-5 ГОСТ 19903-74*}}{\text{С235 ГОСТ 27772-88*}}$ (40×120)	4		вып.1
*	2.430-20 вып.4	Изделие соединит. МС1	20	0,52	* по узлам серии
	2.430-20 вып.4	то же МС2	20	0,52	2.430-20 вып.3
1	КЖ.И15	" МС1	32	0,22	
2	КЖ.И15	" МС2	32	0,09	
3	КЖ.И15	" МС3	12	0,34	
4	КЖ.И16	" МС4	8	0,31	
5	КЖ.И16	" МС5	24	6,2	
6		Уголок $\frac{\text{L100×100×7 ГОСТ 8509-93}}{\text{С245 ГОСТ 27772-88*}}$, ℓ=200	48	2,2	
7		Болт М10×30.58 ГОСТ 7798-70*	120		
		с шайбой 10.01 ГОСТ 11371-78*			
8		Распорный дюбель	120		
		Уголок $\frac{\text{50×50×5 ГОСТ 8509-93}}{\text{С235 ГОСТ 27772-88*}}$, м	7,5	3,77	
	ГОСТ 5781-82*	ф6AI, м	15,0	0,22	
*	2.230-1, вып.5	Монтажная деталь ММ1	19	0,55	* По
		то же ММ13	16	0,12	узлам
		" К1	16	0,41	серии
		" К2	16	0,17	2.230-1,
		" К5, м	77,0	0,16	вып.5
	1.400-15 вып.1	Стержень гнутый Ст-52	8	0,10	

Отв. ф 12 мм глубиною 60 мм в железобетонных конструкциях для установки распорных дюбелей (поз. 8) и скоб (поз. 1) следует образовывать с помощью электроперфораторов или электросверлильных машин.

Инв. № подл. | Подп. и дата | Взам. инв. №

						ТП 414-4-30.96 АР
						Цех овощных консервов мощностью 1 муб в год для фермерских и крестьянских хозяйств
Изм.	Кол.уч.	Лист	№док.	Подп.	Дата	
ГИП		Шатилов			09.95	Стадия: РП; Лист: 11; Листов:
Нач.отд.		Зильбертов			09.95	
Гл.спец.		Зильбертов			09.95	
Нач.гр.		Куприенко			09.95	Узлы 1÷7 плана, разрезов, фасадов
Н.контр.		Зильбертов			09.95	ГИПРОПРОМСЕЛЬСТРОЙ г. Саратов

Привязан

Инв. №

Копировал: Ясав 407450-02. 14

Альбом 2

Ведомость рабочих чертежей основного комплекта КЖ

Лист	Наименование	Примечание
1	Общие данные (начало)	
2	Общие данные (окончание)	
3	Схема расположения элементов фундаментов	
4	Фрагмент 1 схемы расположения элементов фундаментов. Развертки. Сечения	
5	Схема расположения элементов подземного хозяйства	
6	Схема расположения колонн и балок. Разрезы 1-1 ÷ 3-3	
7	Схема расположения элементов покрытия. Разрез 4-4	
8	Схемы расположения стеновых панелей	
9	Фундаменты. Схема сборки сеток в пространственный каркас. Узел 1	
10	Ведомость расхода стали на фундаменты	
11	Фундамент Фм1	
12	Фундаменты Фм2, Фм3	
13	Фундаменты Фм4 ÷ Фм6	
14	Фундамент Фм7	
15	Фундаменты Фм8, Фм9	
16	Фундамент Фм10	

Ведомость ссылочных и прилагаемых документов

Обозначение	Наименование	Примечание
	Ссылочные документы	
ГОСТ 13579-78*	Блоки бетонные для стен подвалов	
1.412.1-6 вып. 2	Фундаменты монолитные железобетонные на естественном основании под типовые железобетонные колонны одноэтажных и многоэтажных производственных зданий	
1.015.1-1.95 вып. 3	Балки фундаментные железобетонные для наружных и внутренних стен производственных зданий промышленных предприятий	

продолжение

Обозначение	Наименование	Примечание
1.423.1-3/88 вып.1	Колонны железобетонные прямоугольного сечения для одноэтажных производственных зданий высотой до 9,6 м без мостовых опорных кранов	
1.462.1-10/93 вып.1	Балки стропильные железобетонные для покрытий зданий с пролетами 6 и 9 м	
1.141-1 вып. 64	Панели перекрытий железобетонные многопустотные	
1.465.1-21.94 вып.1	Плиты железобетонные ребристые размером 3×6 м для покрытий одноэтажных производственных зданий	
1.494-24 вып.1	Стаканы для крепления крышных вентиляторов, дефлекторов и зонтов	
1.030.1-1/88 вып. 2-1, 2-5, 3-3, 4-1, 4-2, 4-3, 2-8	Стены наружные из однослойных панелей для каркасных общественных производственных и вспомогательных зданий промышленных предприятий	
3.006.1-8 вып.3-1	Каналы и тоннели сборные железобетонные из лотковых элементов	
2.400-12.93 вып. 1, 2	Монтажные узлы сопряжений сборных железобетонных конструкций одноэтажных производственных зданий	

окончание

Обозначение	Наименование	Примечание
2.240-1 вып. 6	Детали перекрытий общественных зданий	
1.400-15 вып.1	Унифицированные закладные изделия железобетонных конструкций для крепления технологических коммуникаций и устройств	
1.410-3 вып.1	Сетки сварные для армирования железобетонных конструкций	
	Прилагаемые документы	
КЖ.И КЖ.ВМ	Строительные изделия ВМ по рабочим чертежам основного комплекта марки КЖ	Альбом 4 Альбом 6

Взам. инв. № | Подп. и дата | Инв. № подл.

Привязан

Инв. №

Изм.	Кол.уч	Лист	№док	Подп.	Дата
ГИП		Шатилов			
Нач.отд.		Зильбертов			09.95
Гл.спец.		Зильбертов			09.95
Нач.гр.		Куприенко			09.95
Н.контр.		Зильбертов			09.95

ТП 414-4-30.96 КЖ

Цех овощных консервов мощностью 1 муб в год для фермерских и крестьянских хозяйств

Стадия	Лист	Листов
РП	1	16

Общие данные (начало)

ГИПРОПРОМСЕЛЬСТРОЙ г. Саратов

Копировал: Ясав 400460-02 15

Альбом 2

Ведомость спецификаций

Лист	Наименование	Примечание
3	Спецификация к схеме расположения элементов фундаментов	
5	Спецификация к схеме расположения элементов подземного хозяйства	
6	Спецификация к схеме расположения колонн и балок	
7	Спецификация к схеме расположения элементов покрытия	
8	Спецификация к схеме расположения стеновых панелей	

Таблица нагрузок

Вид нагрузки	Расчетная равномерно-распределенная нагрузка кПА при коэффициенте надежности по нагрузке:	
	$\gamma_f = 1$	$\gamma_f > 1$
На покрытие,	3,81	4,09
в том числе:		
постоянная	1,58	2,19
снеговая	1,0	1,4
от коммуникаций	0,45	0,5

1. Нагрузки вентиляционных устройств и снеговых мешков дополнительно учтены при подборе плит покрытия.
2. Нагрузки даны без собственного веса плит.

Общие указания

1. Рабочие чертежи комплекта КЖ разработаны для строительства в районах с характеристиками природных условий приведенных в общих указаниях документа ТП414-4-30.96-АР, лист 2.

2. За условную отметку 0,000 принят уровень чистого пола, которому соответствует абсолютная отметка [ ].

3. Планировочная отметка земли вокруг здания принята минус 0,200.

4. Расчет конструкций произведен в соответствии со СНиП 2.01.07-85„Нагрузки и воздействия",СНиП2.03.01-84* „Бетонные и железобетонные конструкции" и СНиП 2.02.01-83„ Основания зданий и сооружений" с учетом коэффициента надежности по назначению $\gamma_н$=0,95.

5. Все сварочные работы выполнять в соответствии с требованиями ГОСТ5264-80*„ Ручная дуговая сварка. Соединения сварные. Основные типы, конструктивные элементы и размеры" электродами типа Э-42 по ГОСТ 9467-75*.

6. При монтаже сборных железобетонных конструкций и возведении монолитных бетонных и железобетонных конструкций руководствоваться указаниями СНиП3.03.01-87 „Несущие и ограждающие конструкции" и требованиями соответствующих серий.

7. Грунты основания для фундаментов – непучинистые, непросадочные со следующими нормативными характеристиками: $\varphi^н$= 0,49 рад (28°); $C^н$ = 2 кПА (0,02 кгс/см²); E = 14,7 МПА (150 кгс/см²); ρ = 1,8 т/м³; коэффициэнт безопасности по грунту Кг =1.

При определении расчетного сопротивления грунта основания коэффициэнты условия работы приняты по таблице 3 СНиП 2.02.01-85 и равны: γ_{c1} = 1,2; γ_{c2} = 1,0.

8. Работы по устройству оснований выполнять в соответствии с требованиями СНиП3.02.01-87„ Земляные сооружения. Основания и фундаменты."

9. Монолитные бетонные и железобетонные конструкции выполнять из тяжелого бетона (класс указан на соответствующих чертежах).

10. Фундаменты под колонны - монолитные железобетонные, разработаны на оснований серий 1.412.1-6,1.412.1-4, ленточные – из сборных бетонных блоков.

11. Каркас здания сборный железобетонный, покрытие-сборные железобетонные плиты размером 6×3м, опирающиеся на стропильные балки пролетом 6м и многопустотные железобетонные плиты размером 6×1,5м, опирающиеся на кирпичные стены. Шаг колонн 6м.

12. Стены наружные панельные самонесущие с маркой по средней плотности D=900.

13. Технические решения, принятые в рабочих чертежах соответствуют требованиям экологических, санитарно-гигиенических, противопожарных и других норм, действующих на территории Российской Федерации и обеспечивают безопасную для жизни и здоровья людей эксплуатацию объекта при соблюдении предусмотренных рабочими чертежами мероприятий.

Инв.№подл. | Подп. и дата | Взам.инв.№

Привязан

Инв.№

Изм.	Колуч	Лист	№док	Подп.	Дата
ГИП		Шатилов			10.96
Нач.отд.		Зильбертов			09.96
Гл.спец.		Зильбертов			09.96
Нач.гр.		Куприенко			09.96
Н.контр.		Зильбертов			09.96

ТП 414-4-30.96 КЖ

Цех овощных консервов мощностью 1 муб в год для фермерских и крестьянских хозяйств

Стадия	Лист	Листов
РП	2	

Общие данные (окончание)

ГИПРОПРОМСЕЛЬСТРОЙ г. САРАТОВ

Копировал: Ясад 400460-02 16

Альбом 2

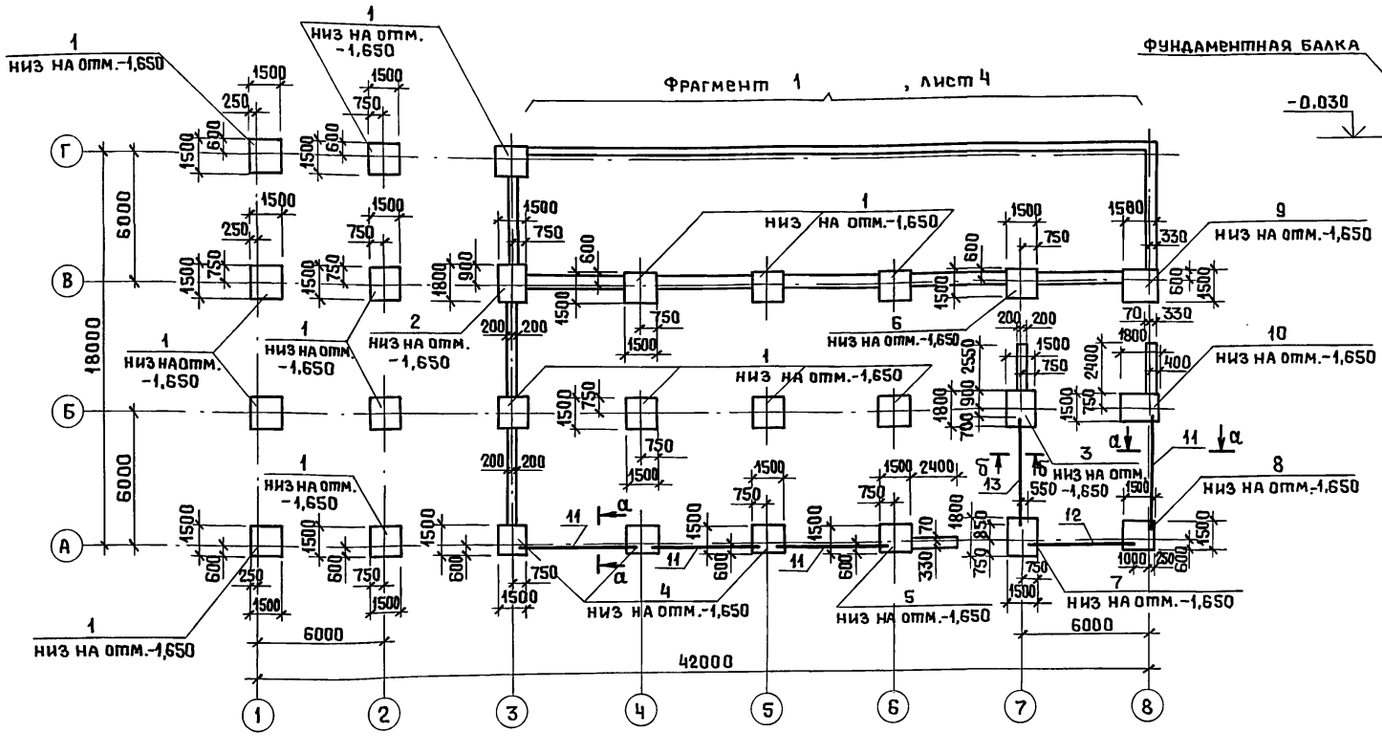

а-а, б-б

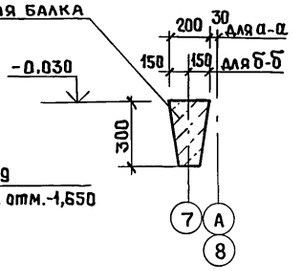

Спецификация к схеме расположения элементов фундаментов

Поз.	Обозначение	Наименование	Кол.	Масса ед.,кг	Примечание
		Фундаменты монолитные			
1	лист 11	ФМ1	16		
2	лист 12	ФМ2	1		
3	лист 12	ФМ3	1		
4	лист 13	ФМ4	3		
5	лист 13	ФМ5	1		
6	лист 13	ФМ6	1		
7	лист 14	ФМ7	1		
8	лист 15	ФМ8	1		
9	лист 15	ФМ9	1		
10	лист 16	ФМ10	1		
		Фундаментные балки			
11	1.015.1-1.95.3	1БФ51-1	4	680	
12	1.015.1-1.95.3	1БФ45-1	1	600	
13	1.015.1-1.95.3	2БФ45-2	1	750	
		Блоки бетонные			
14	ГОСТ 13579-78*	ФБС 12.4.3-т	83	310	
15		ФБС 12.6.3-т	15	460	
16		ФБС 9.4.6-т	52	470	
17		ФБС 24.4.6-т	48	1050	
18	1.400-15, вып.1	Изделие закладное Мн556	3,2	5,4	
19	КЖ.И 19	Щит Щ1	1	40,0	
		Материалы			
		Бетон класса В3,5			8,0 м³
		Бетон класса В10			2,9 м³
		Бетон класса В15			0,95 м³

1. Общие указания по фундаментам смотри на листе 4.
2. Привязка концов фундаментных балок к осям 475мм, кроме оговоренных.

Таблица нагрузок на фундаменты

Марка	Расчетная схема		Сочетания от колонн 1	2	3	Другие сосредоточенные нагрузки №	Ni	Ex,м	Ey,м
Фм1 (расчетный в осях Б;3)		N	239	171	171	1	16,2	0	0,38
		Mx	±27,5	±5,5		2	16,2	0	-0,38
		Qx	±3,9	±0,8					
		My	±15		±16,2				
		Qy	±2,3		±2,6				
Фм2,Фм3 (расчетный Фм3)	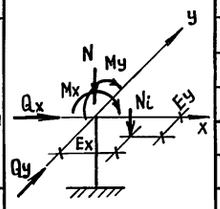	N	239	171	171	1	72	0	-0,6
		Mx	±27,5	±5,5		2	19,4	0	0,45
		Qx	±3,9	±0,8					
		My	±15		±16,2				
		Qy	±2,3		±2,6				
Фм4÷Фм6 (расчетный Фм4)		N	117,8	80	80	1	44,1	0,6	-0,28
		Mx	±22,5	±5,5		2	44,1	-0,6	-0,28
		Qx	±3,9	±1,0					
		My	±13		±14				
		Qy	±4,2		±4,6				
Фм7		N	117,8	80	80	1	44,1	0,6	-0,28
		Mx	±22,5	±5,5		2	9,4	-0,38	-0,28
		Qx	±3,9	±1,0		3	72	0	0,6
		My	±13		±14				
		Qy	±4,2		±4,6				

Продолжение

Марка	Расчетная схема		Сочетания от колонн 1	2	3	Другие сосредоточенные нагрузки №	Ni	Ex,м	Ey,м
Фм8,Фм9 (расчетный Фм8)	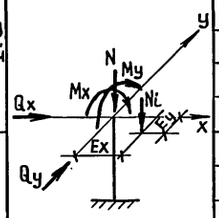	N	58,1	50	50	1	46,1	0,63	0,45
		Mx	±22,5	±5,5		2	44,1	-0,6	-0,28
		Qx	±3,9	±1,0		3	2,0	0,41	0
		My	±13		±14				
		Qy	±4,2		±4,6				
Фм10		N	104	86	86	1	46,1	0,63	-0,45
		Mx	±27,5	±5,5		2	10,0	0,63	0,38
		Qx	±3,9	±0,8		3	2,0	0,41	0
		My	±15		±16,2				
		Qy	±2,3		±2,6				
сеч.6-6 по оси В	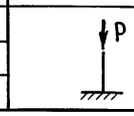	P	56,0						
сеч. 3-3 по оси Г		P	35,0						
сеч.4-4		P	19,0						

Значения нагрузок N, Ni, Qx, Qy даны в кН; P даны в кН/м; Mx, My даны в кНм. Нагрузки даны расчетные с коэффициентом надежности γ_1=1 на отм. -0,150.

Взам.инв.№ | Подп. и дата | Инв.№ подл.

Изм.	Кол.уч.	Лист	№док.	Подп.	Дата
ГИП		Шатилов			10.95
Нач.отд.		Зильбертов			09.95
Гл.спец.		Зильбертов			09.95
Нач.гр.		Куприенко			09.95
Вед.инж.		Попова			09.95
Н.контр.		Зильбертов			09.95

Привязан

Инв.№

ТП 414-4-30.96 КЖ

Цех овощных консервов мощностью 1муб в год для фермерских и крестьянских хозяйств

Стадия	Лист	Листов
РП	3	

Схема расположения элементов фундаментов

ГИПРОПРОМСЕЛЬСТРОЙ г. САРАТОВ

Копировал: Исаз 400460-02 17

Альбом 2

Фрагмент 1 схемы расположения элементов фундаментов

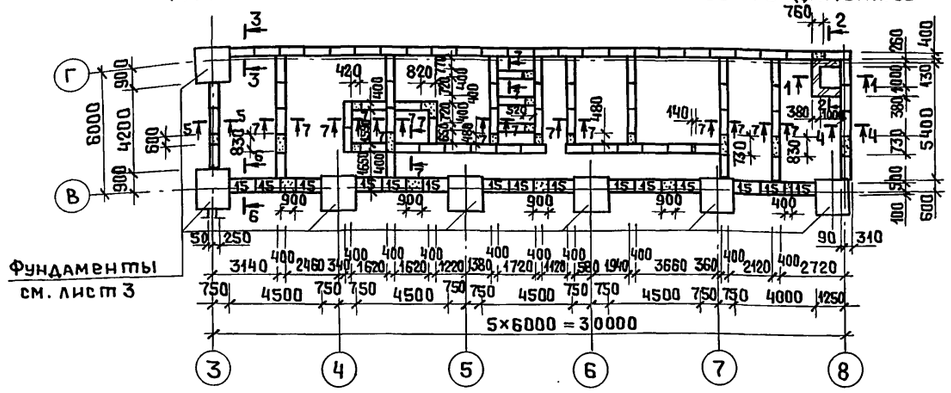

Развертки стен Фундаментов:

по оси В

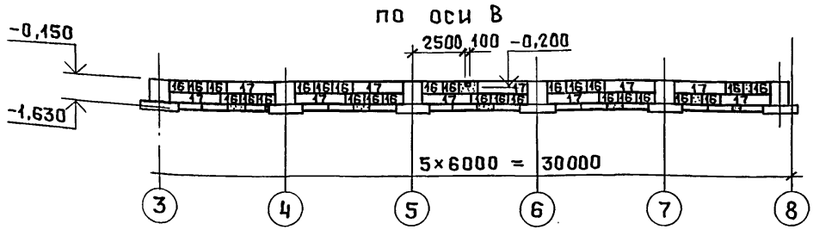

по оси Г

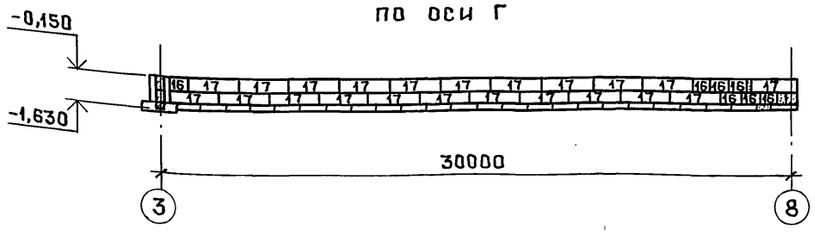

по оси 3 | по оси 8 | по осям А,8

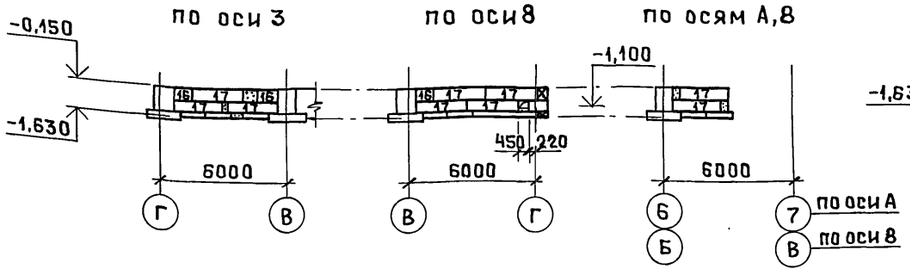

по оси 3 | по оси 7

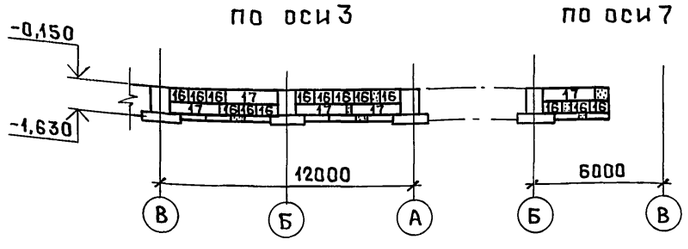

1-1

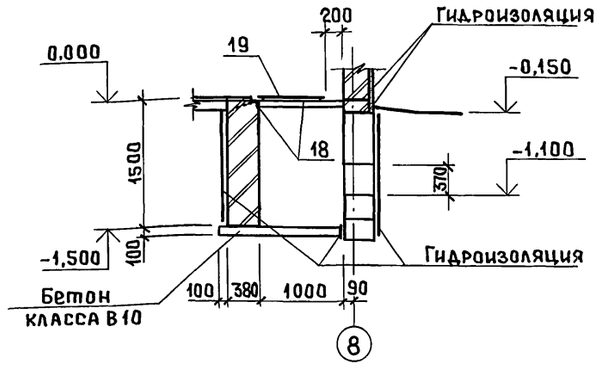

2-2

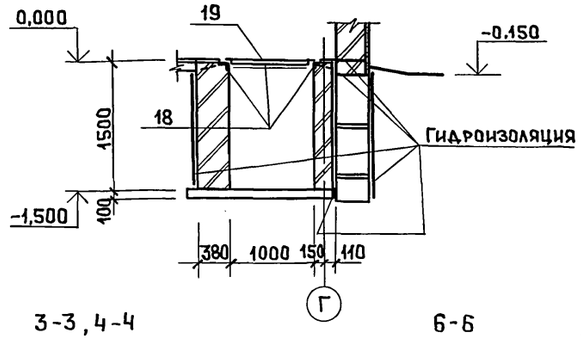

3-3, 4-4

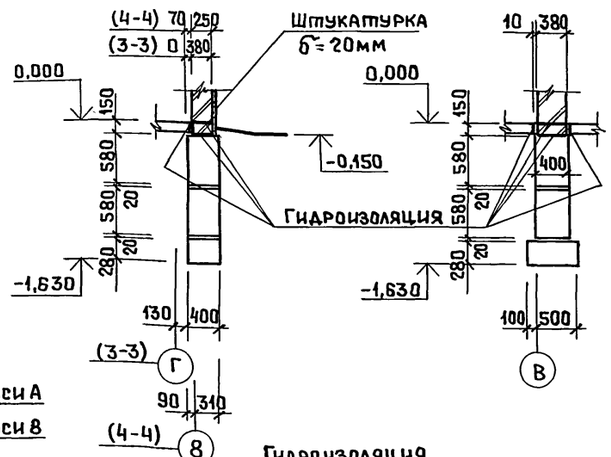

6-6

5-5 (остальное см. 4-4)

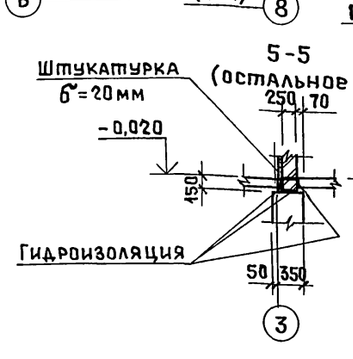

7-7

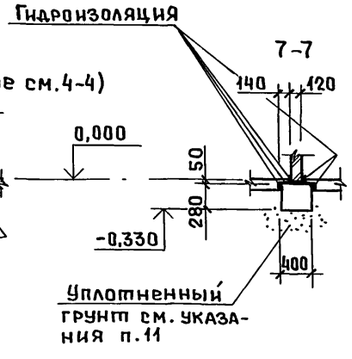

1. Грунтовые условия площадки, для которых разработаны фундаменты, см. п.7 общих указаний на листе 2.

2. Нагрузки и количество элементов ленточных фундаментов приведены на листе 3.

3. Незамаркированные элементы – поз. 14.

4. Под монолитные железобетонные фундаменты под колонны выполнить подготовку толщиной 100 мм из бетона класса В 3,5.

Под ленточные фундаменты – песчаная подготовка толщиной 100 мм, по осям 3 и В – толщиной 120 мм.

5. Монолитные участки ленточных фундаментов – из бетона класса В10.

6. Фундаментные балки укладывать на цементном растворе марки 150.

7. Швы между сборными элементами заполнить цементным раствором марки 50.

8. Набетонки под стеновые панели выполнить из бетона класса В 15.

9. Горизонтальная и вертикальная гидроизоляции приведены в п.11 общих указаний документа ТП414-4-30.96 – АР, лист 2.

10. Стенки приямка выполнить из керамического полнотелого пластического формования кирпича КР 75/1650/25 ГОСТ 530-80 на цементном растворе марки 25.

11. Обратную засыпку пазух фундаментов производить непучинистым грунтом с послойным трамбованием до плотности сухого грунта не менее 1,6 т/м³ одновременно с двух сторон.

Привязан

Инв. №

						ТП 414-4-30.96 КЖ			
						Цех овощных консервов мощностью 1 муб в год для фермерских и крестьянских хозяйств			
Изм.	Колуч	Лист	№док	Подп.	Дата		Стадия	Лист	Листов
ГИП		Шатилов			10.95		РП	4	
Нач.отд.		Зильбертов			09.95				
Гл.спец.		Зильбертов			09.95				
Нач.гр.		Куприенко			01.95	Фрагмент 1 схемы расположения элементов фундаментов. Развертки, сечения	ГИПРОПРОМСЕЛЬСТРОЙ г. Саратов		
Инж.1кат.		Петрова			08.95				
Н.контр.		Зильбертов			09.95				

Взам.инв.№ | Подп. и дата | Инв.№ подл.

Копировал: Ясав Ц00460-02 18

Альбом 2

Схема расположения элементов подземного хозяйства

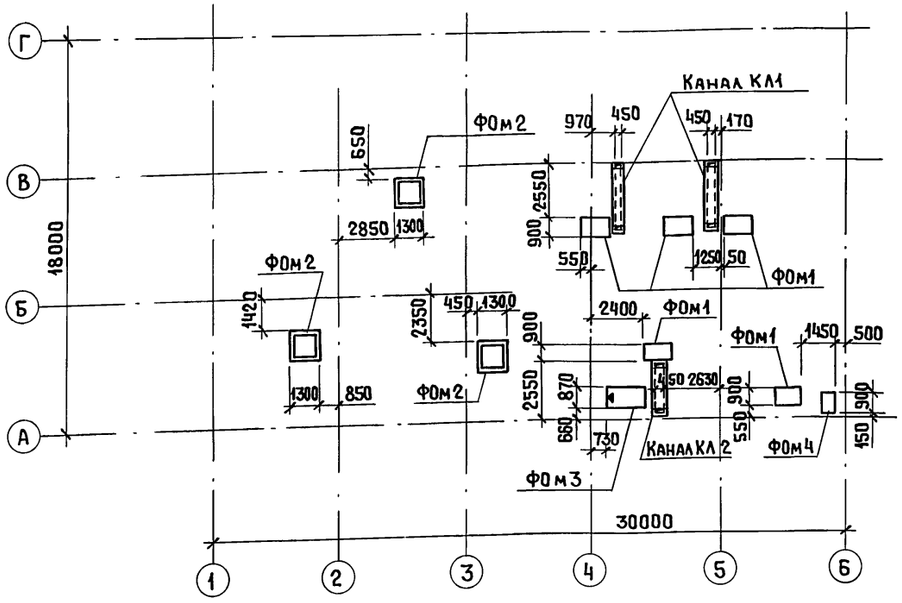

Канал КЛ1 Канал КЛ2

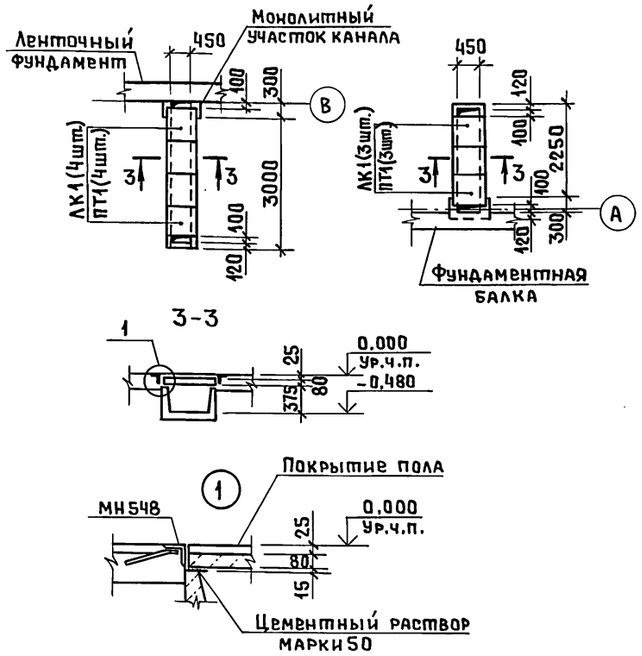

Спецификация к схеме расположения элементов подземного хозяйства

Марка поз.	Обозначение	Наименование	Кол.	Масса ед.,кг	Примечание
		Фундаменты под оборудование			
Фом1	-КЖ5	Фом1	5		0,81 м³
Фом2	-КЖ5	Фом2	3		0,51 м³
Фом3	-КЖ5	Фом3	1		0,94 м³
Фом4	-КЖ5	Фом4	4		0,32 м³
		Каналы			
ПТ1	3.006.1-8 вып.3-1	Плита ПТ75.60.8-3	11	85	
ЛК1	3.006.1-8 вып.1-1	Лоток ЛК75.60.45-1	11	180	
МН548	1.400-15 вып.1	Изделие закладное МН548	16,5		

Фом1

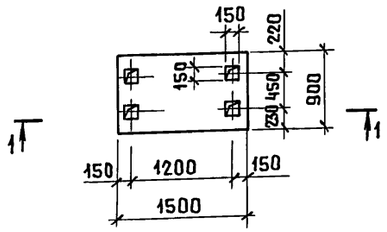

Фом2

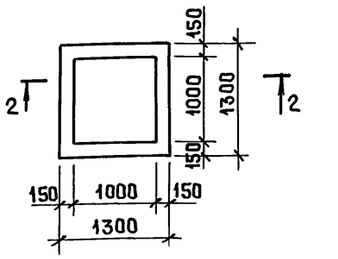

Фом3

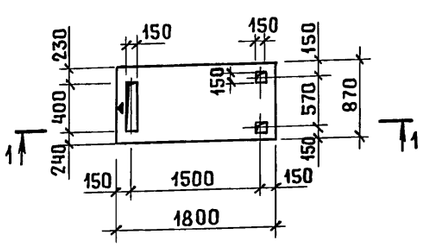

Фом4

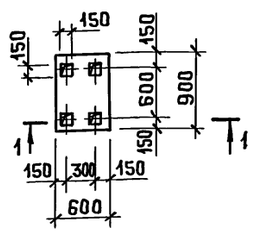

1. Грунт в основании фундаментов под оборудование тщательно уплотнить со щебнем.

2. Возведение фундаментов под оборудование выполнять после сверки рабочих чертежей фундаментов с установочными чертежами, полученными от завода-изготовителя.

3. Крепление оборудования к фундаментам запроектировано на основании „Пособия по проектированию анкерных болтов для крепления строительных конструкции и оборудования (к СНиП2.09.03-85)".

Крепление осуществляется с помощью болтов, устанавливаемых в колодцах, которые после установки болтов, залить бетоном класса В15 на мелком заполнителе.

4. Фундаменты выполнить из бетона класса В12,5; F50.

5. Под сборные элементы каналов выполнить песчаную подготовку толщиной 100мм.

6. Монолитные участки каналов выполнить: днище из бетона класса В7,5, толщиной 100мм, стенки из керамического полнотелого рядового пластического формования кирпича КР100/1650/10 ГОСТ 530-80 на растворе марки 50, толщиной 120. Торцы каналов выполнить из кирпича.

7. Стенки каналов соприкасающиеся с грунтом обмазать горячим битумом в два слоя.

8. В спецификации в графе „примечание" дан объем бетона на один фундамент.

9. Фундамент Фом3 ориентировать в соответствии со знаком „▼".

Изм.	Кол.уч	Лист	№док	Подп.	Дата
ГИП		Шатилов			10.95
Нач.отд.		Зильбертов			09.95
Гл.спец.		Зильбертов			09.95
Нач.гр.		Куприенко			08.95
Н.контр.		Зильбертов			09.95

ТП 414-4-30.96 КЖ

Цех овощных консервов мощностью 1 муб в год для фермерских и крестьянских хозяйств

Стадия	Лист	Листов
РП	5	

Схема расположения элементов подземного хозяйства

ГИПРОПРОМСЕЛЬСТРОЙ г. Саратов

Привязан

Инв.№

Нач.сект.ТХ Кабанов 10.95
Нач.отд.СР Юнанова 10.95

Взам.инв.№ | Подп. и дата | Инв.№подл.

Копировал: Ясов Ц00460-02 19

Альбом 2

Схема расположения колонн и балок

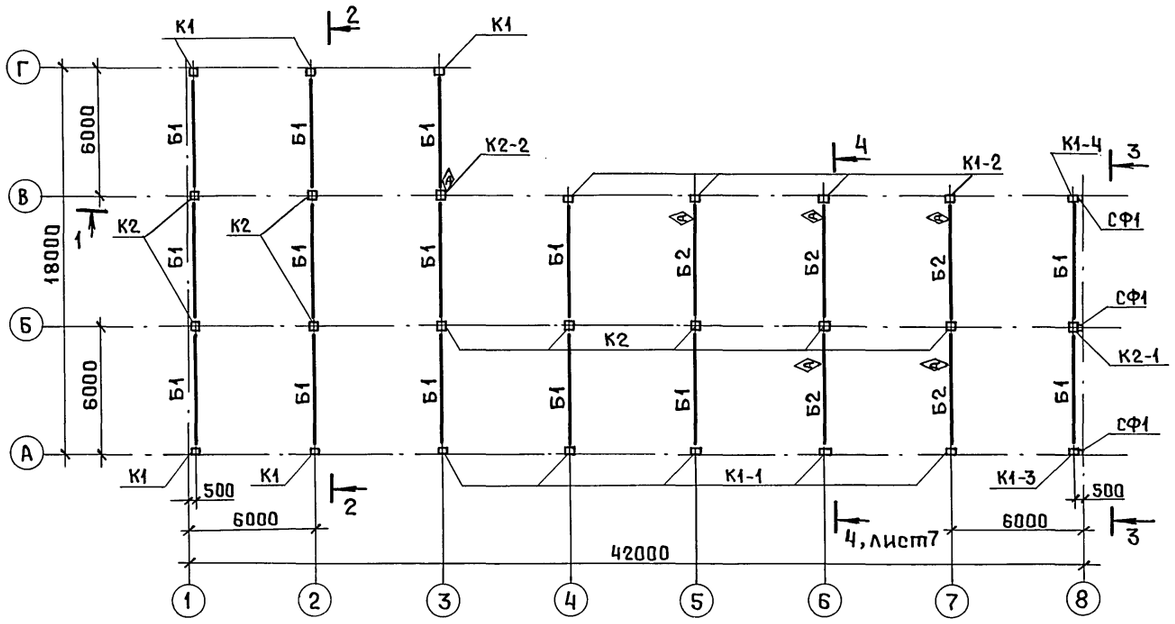

1 - 1

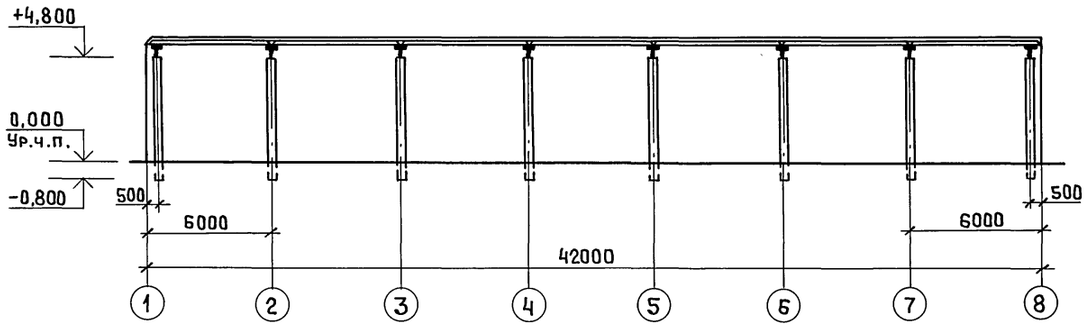

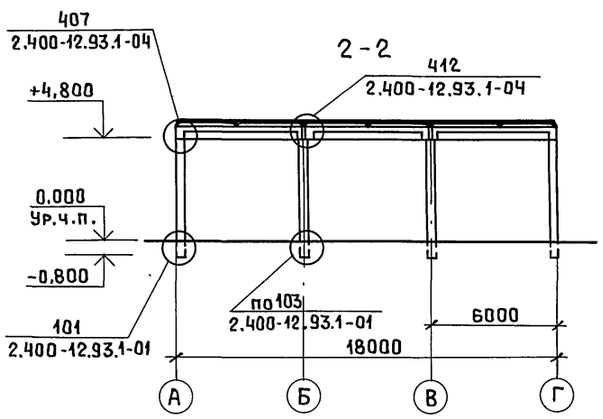

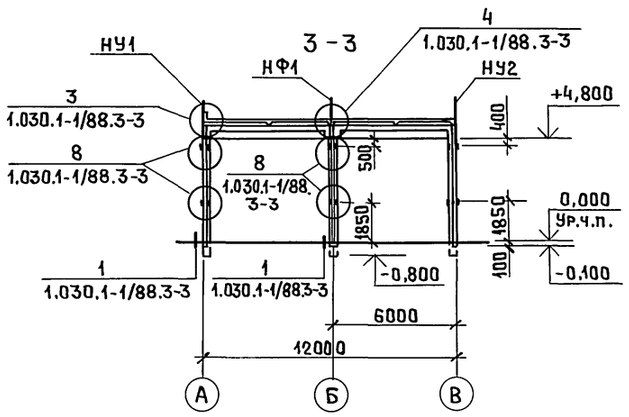

Схема расположения узлов приварки соединительных изделий для крепления плит покрытия к стропильным конструкциям

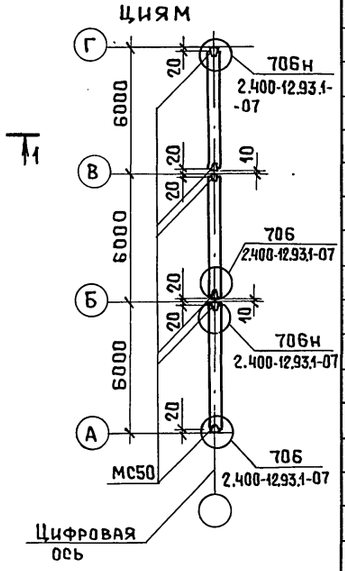

Спецификация к схеме расположения колонн и балок

Поз.	Обозначение	Наименование	Кол.	Масса ед.,кг	Примечание
		Колонны			
К1	-КЖ.И1	1К48-1М2-1	5	1300	по серии 1.423.1-3/88 вып.1
К1-1	-КЖ.И2	1К48-1М2-2	5	1300	
К1-2	-КЖ.И3	1К48-1М2-3	4	1300	
К1-3	-КЖ.И4	1К48-1М2-4	1	1300	
К1-4	-КЖ.И5	1К48-1М2-5	1	1300	
К2	-КЖ.И6	4К48-1М2-1	9	1300	
К2-1	-КЖ.И7	4К48-1М2-2	1	1300	
К2-2	-КЖ.И8	4К48-1М2-3	1	1300	
		Балки			
Б1	-КЖ.И9	БСП Б.1-2АIV-1	14	1200	по серии 1.462.1-10/93 вып.1
Б2	-КЖ.И10	БСПБ.1-7АIV-1	5	1200	
		Стойки			
СФ1	1.030.1-1/88.4-3	СФ1	3	285,7	
		Насадки			
НУ1	1.030.1-1/88.4-2	НУ1*	1	19,3	* все насадки укоротить на 300мм
НУ2	1.030.1-1/88.4-2	НУ2*	1	19,3	
НФ1	1.030.1-1/88.4-2	НФ1*	1	22,9	
		Соединительные изделия			
	1.030.1-1/88.4-2	Т24	12	1,78	
	2.400-12.93.2-17	МС50	38	1,6	

1. Колонны в фундамент заделать бетоном класса В12,5 на мелком заполнителе по узлам 101 и 103 серии 2.400-12.93 вып.1.

2. Зазор от оси до балки по узлам 407 и 412 серии 2.400-12.93 вып.1 равен 20мм.

3. Марка бетона колонн и балок по морозостойкости равна F50.

Взам.инв.№ | Подп. и дата | Инв.№ подл.

Привязан

Инв.№

Изм.	Кол.уч.	Лист	№док.	Подп.	Дата
ГИП		Шатилов			10.95
Нач.отд.		Зильбертов			09.95
Гл.спец.		Зильбертов			09.95
Нач.гр.		Куприенко			08.95
Вед.инж.		Попова			07.95
Н.контр.		Зильбертов			09.95

ТП 414-4-30.96 КЖ

Цех овощных консервов мощностью 1 муб в год для фермерских и крестьянских хозяйств

Стадия	Лист	Листов
РП	6	

Схема расположения колонн и балок. Разрезы 1-1÷3-3

ГИПРОПРОМСЕЛЬСТРОЙ г. САРАТОВ

Ц00460-02 20

Альбом 2

Схема расположения элементов покрытия

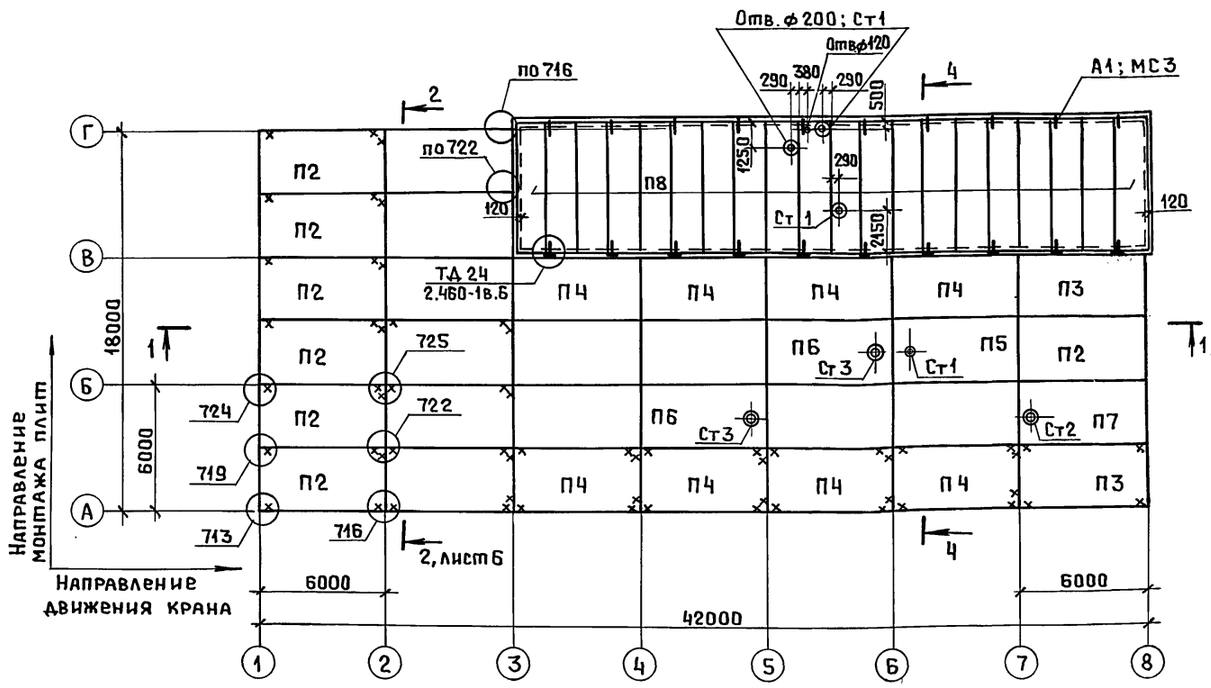

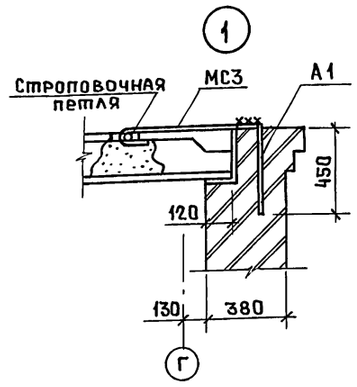

Анкер А1

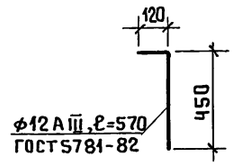

Спецификация к схеме расположения элементов покрытия

Марка поз.	Наименование	Обозначение	Кол.	Масса ед., кг	Примечание
П1	1.465.1-21.94 вып.1	Плита 3ПГ6-3АтV	11	2680	
П2	-КЖ.И 14	〃 3ПГ6-3АтV-а	7	2680	
П3	-КЖ.И 13	〃 3ПГ6-3АтV-б	2	2680	
П4	-КЖ.И 13	〃 3ПГ6-3АтV-г	8	2680	
П5	1.465.1-21.94 вып.1	〃 3ПВ6-3АтV-4	1	3280	
П6	1.465.1-21.94 вып.1	〃 3ПВ6-4АтV-7	2	3200	
П7	-КЖ.И 14	〃 3ПВ6-4АтV-7а	1	3200	
П8	1.141-1 вып. 64	〃 ПК60.15-6АIVт	20	2800	
Ст1	1.494-24 вып.1	Стакан СБ4А-1	4	150	
Ст2	1.494-24 вып.1	〃 СБ7А-1	1	290	
Ст3	1.494-24 вып.1	〃 СБ7А-2	2	290	
МС24	2.400-12.93 вып.2	Изделие соединит. МС24	13	4,71	* см. прим. пункт 3
МС25	2.400-12.93 вып.2	то же МС25	14	8,64	
МС2	2.240-1 вып.6	〃 МС2	10	0,76	по узлам серии 2.460-1 вып. 6
		ф12AIII ГОСТ 5781-82*, ℓ=300	10	0,3	
А1	-КЖ 7	Анкер А1	10	0,5	
МС3	2.240-1 вып. 6	Изделие соединит. МС3	10	0,55	

4 – 4

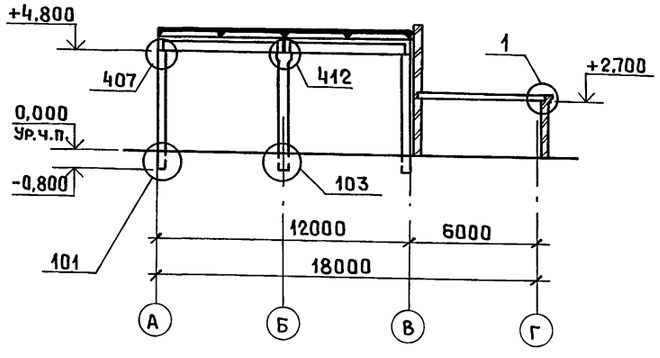

1. Незамаркированные плиты марки П1.
2. Неоговоренные узлы по серии 2.400-12.93 вып.1.
3. Опорный лист в узле 716 марки МС 24, в узле 722 – МС25. Длина изделий МС24, МС25 – 250 мм.
4. Привязка торцов ребристых плит к осям – 15 мм.
5. Пустотные плиты укладывать на кирпичную кладку по слою цементно-песчаного раствора марки 200 толщиной 10 мм.
6. Стаканы устанавливать на плиты по слою цементно-песчаного раствора марки 100.
7. Швы между плитами тщательно заделать цементно-песчаным раствором марки 200. Зазоры между торцами продольных ребер должны быть заделаны на всю высоту ребра.
8. Отв. ф200 в пустотных плитах выполнить по месту, высверлив одно из межпустотных ребер совместно с арматурой без нарушения структуры смежных участков. Отв. ф100 высверлить в пределах пустоты. Отв. ф50 в ребристых плитах выполнить по месту в полке плиты так же с помощью сверления. Отверстия выполнять только после установки плит в проектное положение. Применение ударных инструментов не допускается.

Нач.отд. Юханова 1984 V1951
Взам.инв.№
Подп. и дата
Инв.№подл.

							ТП 414-4-30.96 КЖ	
							Цех овощных консервов мощностью 1 муб в год для фермерских и крестьянских хозяйств	
Изм.	Кол.уч	Лист	№док	Подп.	Дата			
ГИП		Шатилов			09.95			
Нач.отд.		Зильбертов			09.95			Стадия: РП; Лист: 7; Листов:
Гл.спец.		Зильбертов			09.95			
Нач.гр.		Куприенко			09.95		Схема расположения элементов покрытия. Разрез 4-4.	ГИПРОПРОМСЕЛЬСТРОЙ г. Саратов
Н.контр.		Зильбертов			09.95			

Привязан

Инв.№

Копировал: Scad 400460-02 21

Альбом 2

Схемы расположения стеновых панелей:

по оси А

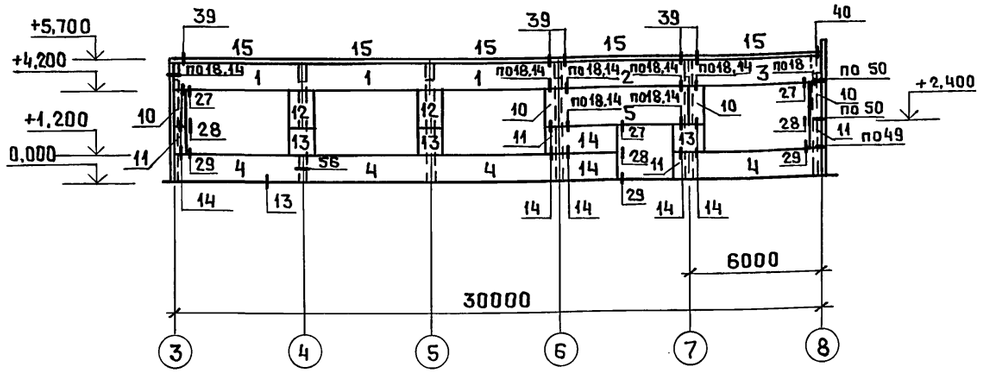

по оси 8

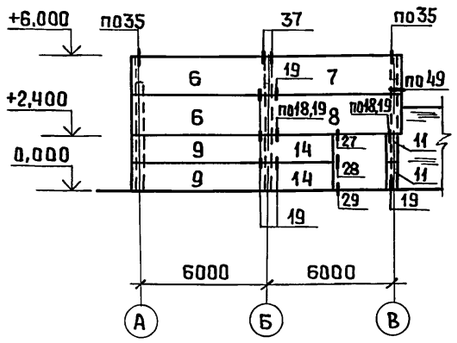

1. Узлы панельных стен замаркированы по серии 1.030.1-1/88, вып.3-3.
2. Карнизные панели (поз.15) крепить к подкарнизным панелям (поз.1-3) согласно серии 1.030.1-1/88.2-8-6 до монтажа последней.
3. Наружную поверхность стеновых панелей окрасить поливинилацетатной краской Э-ВА-17 (ГОСТ28196-89*). Для получения шероховатой поверхности в состав краски ввести наполнитель фракций до 2мм.

Спецификация к схемам расположения стеновых панелей

Поз.	Обозначение	Наименование	Кол.	Масса ед., кг	Примечание
		Стеновые панели			
1	1.030.1-1/88.2-1-2,2-5	ПС 60.12.2.0-5.Л-61	3	1740	
2	1.030.1-1/88.2-1-2,2-5	ПС60.12.2.0-2.Л-60	1	1740	
3	КЖ.И 11	ПС60.12.2.0-5.Л-61А	1	1740	
4	1.030.1-1/88.2-1-2,2-5	ПС 60.12.2.0-5.Л-21	4	1740	
5	1.030.1-1/88.2-1-4,2-5	ПС 60.18.2.0-2Л-31	1	2610	
6	1.030.1-1/88.2-1-7,2-5	ПС62.18.2.0-2.Л-20.1	2	2720	
7	1.030.1-1/88.2-1-7,2-5	ПС62.18.2.0-2.Л-20.2	1	2720	
8	КЖ.И 12	ПС 62.18.2.0-2.Л-I	1	2720	
9	1.030.1-1/88.2-1-6,2-5	ПС 62.12.2.0-2.Л-20.1	2	1820	
10	1.030.1-1/88.2-1-15	ПС 6.18.2.0-Л	4	260	
11	1.030.1-1/88.2-1-15	ПС 6.12.2.0-Л	6	180	
12	1.030.1-1/88.2-1-14	ПС 12.18.2.0-Л	2	520	
13	1.030.1-1/88.2-1-14	ПС12.12.2.0-Л	3	350	
14	КЖ.И 11	ПС 30.12.2.0-Л-I	4	870	
15	1.030.1-1/88.2-8-1	ПК 60.6.5-Л	5	1230	
		Соединительные изделия			
*	1.030.1-1/88.2-8-6	А1	10	0,7	* по узлам I,II серии
	1.030.1-1/88.2-8-6	А2	10	1,2	1.030.1-1/88, 2-8-6
	1.030.1-1/88.2-8-6	А3	15	0,4	
*	1.030.1-1/88.4-2-14	Т3	46	0,4	* по узлам серии
	1.030.1-1/88.4-2-16	Т8	4	0,5	1.030.1-1/88 вып.3-3
	1.030.1-1/88.4-2-16	Т9	1	0,4	
	1.030.1-1/88.4-2-16	Т10	9	1,3	
	1.030.1-1/88.4-2-21	Т17	14	0,6	
	1.030.1-1/88.3-3-К53	Т26	26	0,55	
	1.030.1-1/88.3-3-К53	Т30	14	0,83	
		Лист Б-ПН-6 ГОСТ19903-74* С235 ГОСТ27772-88* 60×250	1	0,71	

Взам.инв.№ | Подп. и дата | Инв.№ подл.

Привязан

Инв.№

Изм.	Колич.	Лист	№док.	Подп.	Дата
ГИП		Шатилов			10.95
Нач.отд.		Зильбертов			09.95
Гл.спец.		Зильбертов			09.95
Нач.гр.		Куприенко			09.95
Вед.инж.		Попова			07.95
Н.контр.		Зильбертов			09.95

ТП 414-4-30.96 КЖ

Цех овощных консервов мощностью 1муб в год для фермерских и крестьянских хозяйств

Стадия	Лист	Листов
РП	8	

Схемы расположения стеновых панелей

ГИПРОПРОМСЕЛЬСТРОЙ г.Саратов

Копировал: Ясая

Альбом 2

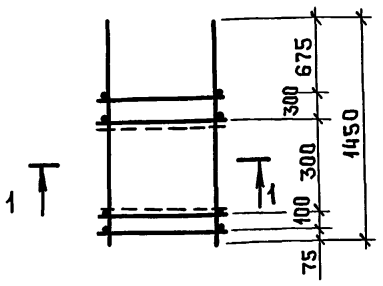

1-1

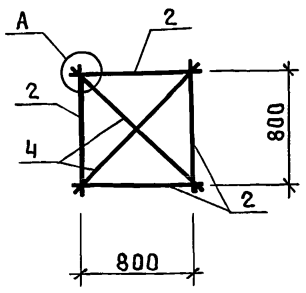

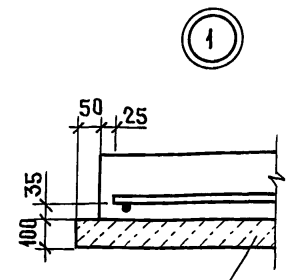

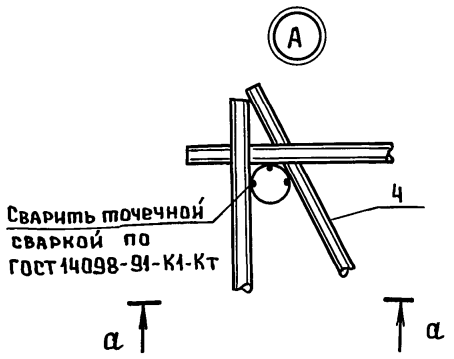

а - а

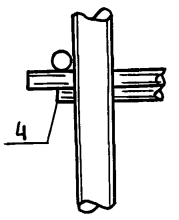

1. Соединительные элементы учтены в спецификациях на листах 11-16

Изм.	Кол.уч	Лист	№док	Подп.	Дата
ГИП		Шатилов			10.95
Нач.отд.		Зильбертов			09.95
Гл.спец.		Зильбертов			09.95
Нач.гр.		Куприенко			09.95
Вед.инж.		Попова			09.95
Н.контр.		Зильбертов			09.95

Привязан

Инв.№

ТП 414-4-30.96 КЖ

Цех овощных консервов мощностью 1муб в год для фермерских и крестьянских хозяйств

Стадия	Лист	Листов
РП	9	

Фундаменты. Схема сборки сеток в пространственный каркас. Узел 1

ГИПРОПРОМСЕЛЬСТРОЙ г. Саратов

Копировал:

Инв.№подл. | Подп. и дата | Взам.инв.№

Альбом 2

Ведомость расхода стали, кг

Марка элемента	Изделия арматурные							Изделия закладные			
	Арматура класса AIII ГОСТ 5781-82*						Всего	Прокат марки С 235 ГОСТ 24379.1-80			Всего
	ф6	ф8	ф10	ф12		Итого		Болт 1.1М24-8g		Итого	
Фм1, Фм4 ÷ Фм6	2,8	13,5	17,3	20,8		54,4	54,4				
Фм2, Фм3, Фм7	2,8	13,5	19,6	20,8		56,7	56,7				
Фм 8, Фм 9	2,8	13,5	17,3	20,8		54,4	54,4	6,9		6,9	6,9
Фм 10	2,8	13,5	19,6	20,8		56,7	56,7	6,9		6,9	6,9

Изм.	Кол.уч	Лист	№док	Подп.	Дата
ГИП		Шатилов			10.95
Нач.отд.		Зильбертов			09.95
Гл.спец.		Зильбертов			09.95
Нач.гр.		Куприенко			09.95
Вед.инж.		Попова			09.95
Н.контр.		Зильбертов			09.95

Привязан

Инв.№

ТП 414-4-30.96 КЖ

Цех овощных консервов мощностью 1муб в год для фермерских и крестьянских хозяйств

Стадия	Лист	Листов
РП	10	

Ведомость расхода стали на фундаменты

ГИПРОПРОМСЕЛЬСТРОЙ г. Саратов

Копировал:

Инв.№подл. | Подп. и дата | Взам.инв.№

Альбом 2

4100460-02 23

Альбом 2

1 - 1

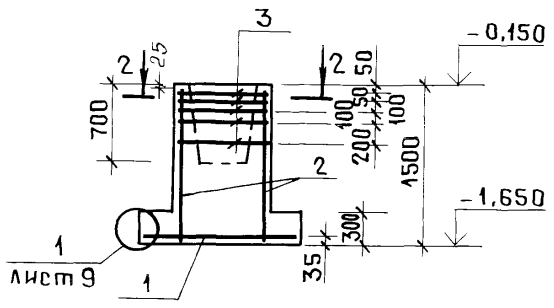

2 - 2

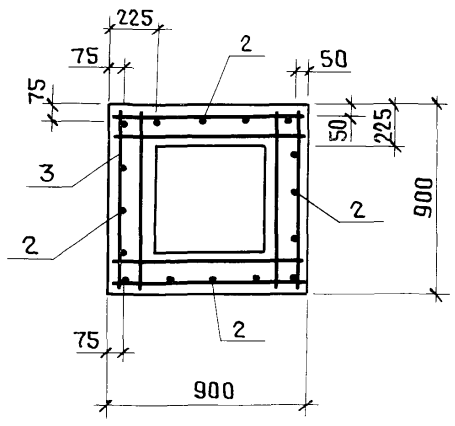

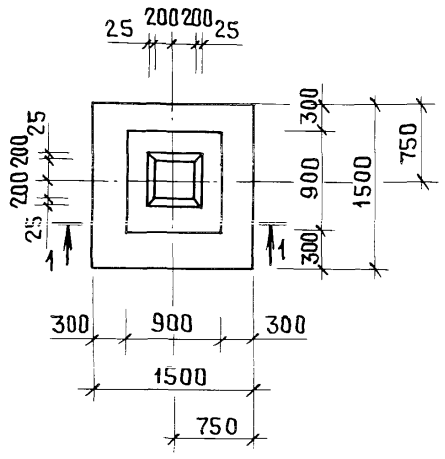

Поз.	Обозначение	Наименование	Кол.	Примеч.
		Сборочные единицы		
		Сетка		
1	1.412.1-6.2	С1-1	1	
2	1.412.1-6.2	С2-1	4	
3	1.412.1-6.2	С3-1	5	
		Детали		
4		⌀10AIII ГОСТ5781-82*, ℓ=1180	4	
		Материалы		
		Бетон класса В15, F50		1,47м³

1. Ведомость расхода стали на фундаменты смотри на листе 10.
2. Схемы сборки сеток в пространственный каркас вертикального армирования подколонника смотри на листе 9.
3. Риски разбивочных осей нанести согласно схемы расположения элементов фундаментов на листе 3.

Привязан

Инв.№

Изм.	Колуч	Лист	№док	Подп.	Дата
ГИП		Шатилов			10.95
Нач.отд.		Зильбертов			09.95
Гл.спец.		Зильбертов			09.95
Нач.гр.		Куприенко			08.95
Вед.инж.		Попова			08.95
Н.контр.		Зильбертов			09.95

ТП 414-4-30.96 КЖ

Цех овощных консервов мощностью 1муб в год для фермерских и крестьянских хозяйств

Стадия	Лист	Листов
РП	11	

Фундамент Фм1

ГИПРОПРОМСЕЛЬСТРОЙ г.Саратов

Копировал: Scad

Взам.инв.№ | Подп. и дата | Инв.№подл.

Альбом 2

1 - 1

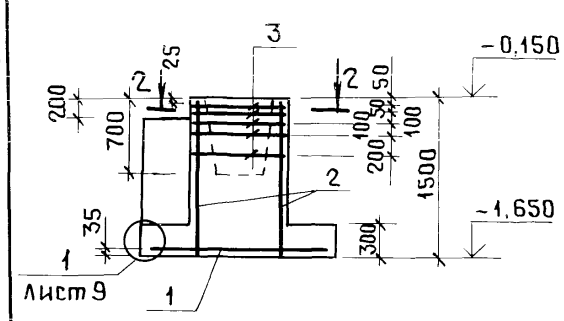

2 - 2

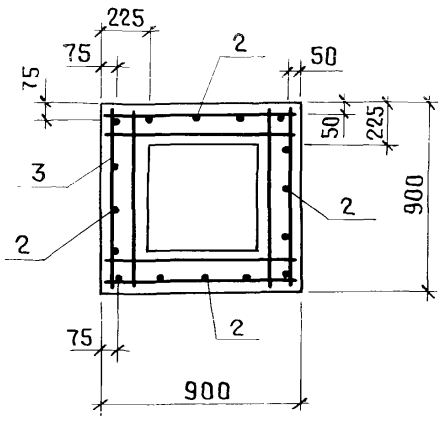

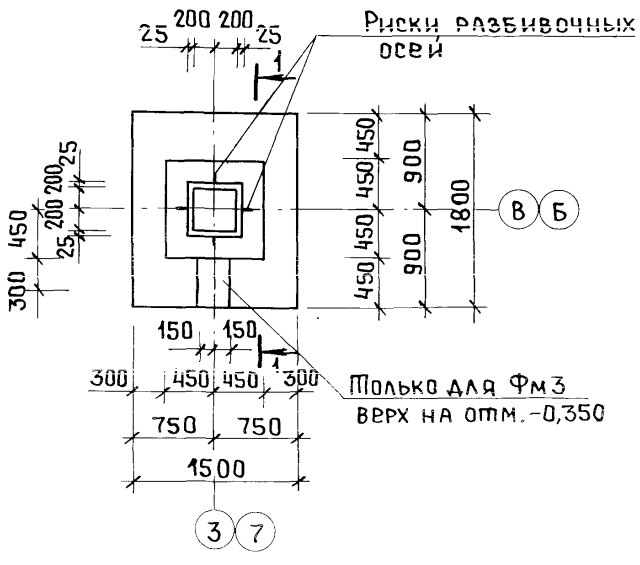

Поз.	Обозначение	Наименование	Кол.	Примеч.
		Сборочные единицы		
		Сетка		
1	1.412.1-6.2	С1-2	1	
2	1.412.1-6.2	С2-1	4	
3	1.412.1-6.2	С3-1	5	
		Детали		
4		⌀10AIII ГОСТ5781-82*, ℓ=1180	4	
		Материалы		
		Бетон класса В15, F50		
		Фм2		1,67м³
		Фм3		1,80 м³

1. Ведомость расхода стали на фундаменты смотри на листе 10.
2. Схемы сборки сеток в пространственный каркас вертикального армирования подколонника смотри на листе 9.

Привязан

Инв.№

Изм.	Колуч	Лист	№док	Подп.	Дата
ГИП		Шатилов			12.95
Нач.отд.		Зильбертов			09.95
Гл.спец.		Зильбертов			09.95
Нач.гр.		Куприенко			08.95
Вед.инж.		Попова			08.95
Н.контр.		Зильбертов			09.95

ТП 414-4-30.96 КЖ

Цех овощных консервов мощностью 1муб в год для фермерских и крестьянских хозяйств

Стадия	Лист	Листов
РП	12	

Фундаменты Фм2, Фм3

ГИПРОПРОМСЕЛЬСТРОЙ г.Саратов

Копировал: Scad

Взам.инв.№ | Подп. и дата | Инв.№подл.

Альбом 2

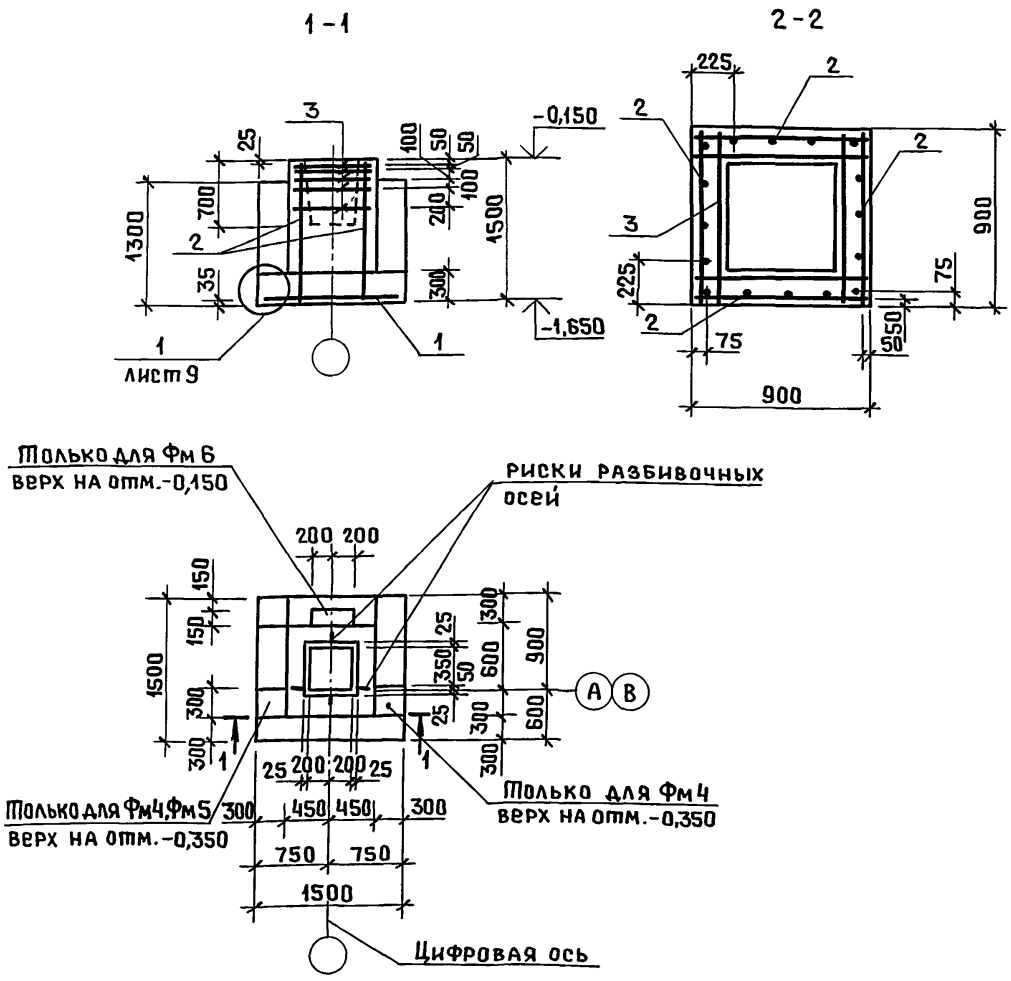

Поз.	Обозначение	Наименование	Кол.	Примеч.
		Сборочные единицы		
		Сетка		
1	1.412.1-6.2	С1-1	1	
2	1.412.1-6.2	С2-1	4	
3	1.412.1-6.2	С3-1	5	
		Детали		
4		ф10AIII ГОСТ5781-82*, ℓ=1180	4	
		Материалы		
		Бетон класса В15, F50		
		Фм4		1,65м³
		Фм5		1,56м³
		Фм6		1,54м³

1. Ведомость расхода стали на фундаменты смотри на листе 10.
2. Схемы сборки сеток в пространственный каркас вертикального армирования подколонника смотри на листе 9.

Привязан

Инв.№

Изм.	Колуч	Лист	№док	Подп.	Дата
ГИП		Шатилов			10.95
Нач.отд.		Зильбертов			09.95
Гл.спец.		Зильбертов			09.95
Нач.гр.		Куприенко			09.95
Вед.инж.		Попова			09.95
Н.контр.		Зильбертов			09.95

ТП 414-4-30.96 КЖ

Цех овощных консервов мощностью 1муб в год для фермерских и крестьянских хозяйств

Стадия	Лист	Листов
РП	13	

Фундаменты Фм4÷Фм6

ГИПРОПРОМСЕЛЬСТРОЙ г. Саратов

Копировал: Ясад

Взам.инв.№ | Подп. и дата | Инв.№подл.

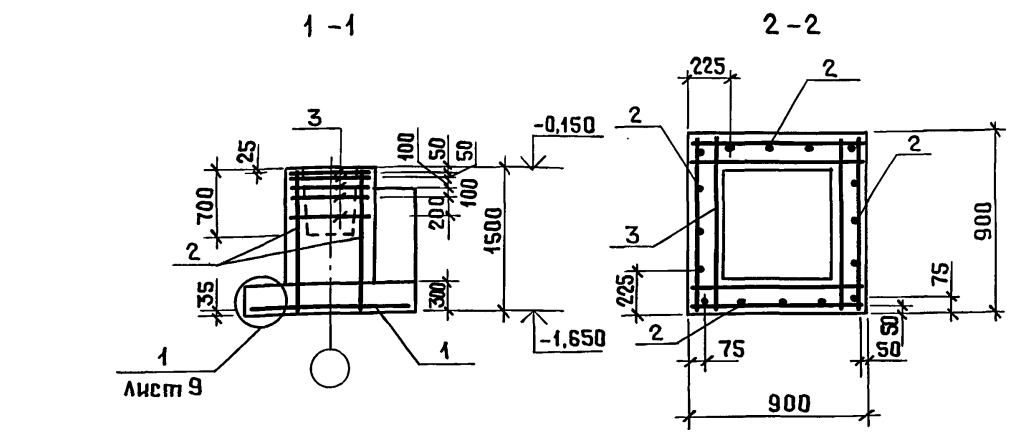

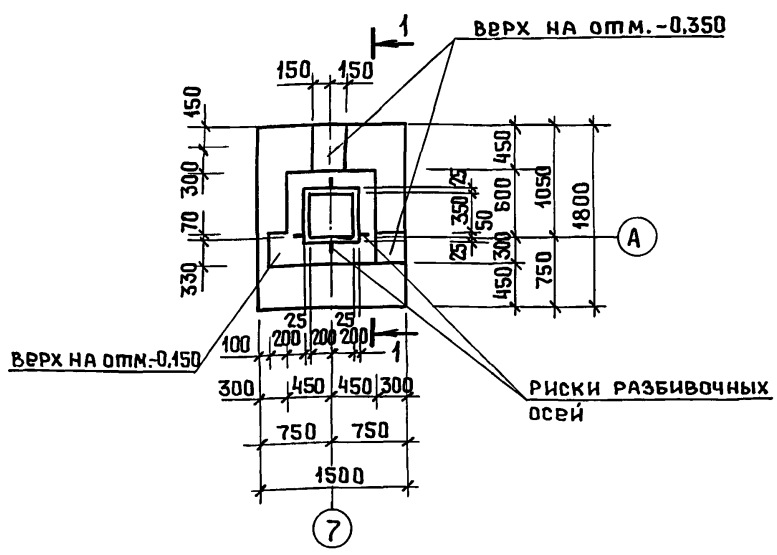

Поз.	Обозначение	Наименование	Кол.	Примеч.
		Сборочные единицы		
		Сетка		
1	1.412.1-6.2	С1-2	1	
2	1.412.1-6.2	С2-1	4	
3	1.412.1-6.2	С3-1	5	
		Детали		
4		ф10AIII ГОСТ5781-82*, ℓ=1180	4	
		Материалы		
		Бетон класса В15, F50		1,99м³

1. Ведомость расхода стали на фундаменты смотри на листе 10.
2. Схемы сборки сеток в пространственный каркас вертикального армирования подколонника смотри на листе 9.

Привязан

Инв.№

Изм.	Колуч	Лист	№док	Подп.	Дата
ГИП		Шатилов			10.95
Нач.отд.		Зильбертов			09.95
Гл.спец.		Зильбертов			09.95
Нач.гр.		Куприенко			09.95
Вед.инж.		Попова			09.95
Н.контр.		Зильбертов			09.95

ТП 414-4-30.96 КЖ

Цех овощных консервов мощностью 1муб в год для фермерских и крестьянских хозяйств

Стадия	Лист	Листов
РП	14	

Фундамент Фм7

ГИПРОПРОМСЕЛЬСТРОЙ г. Саратов

Копировал: Ясад

Взам.инв.№ | Подп. и дата | Инв.№подл.

Альбом 2

1-1

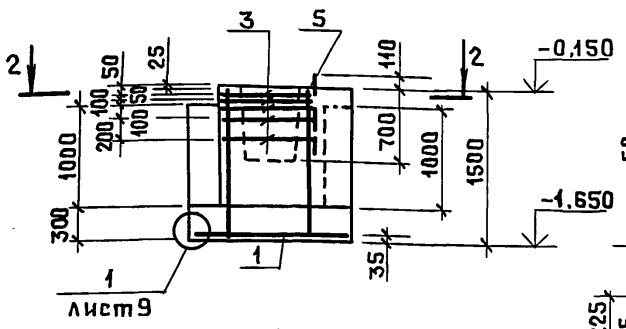

2-2

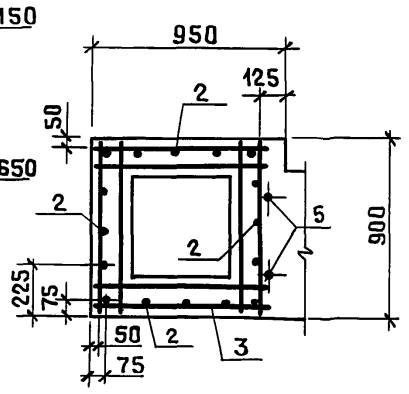

Фм 8

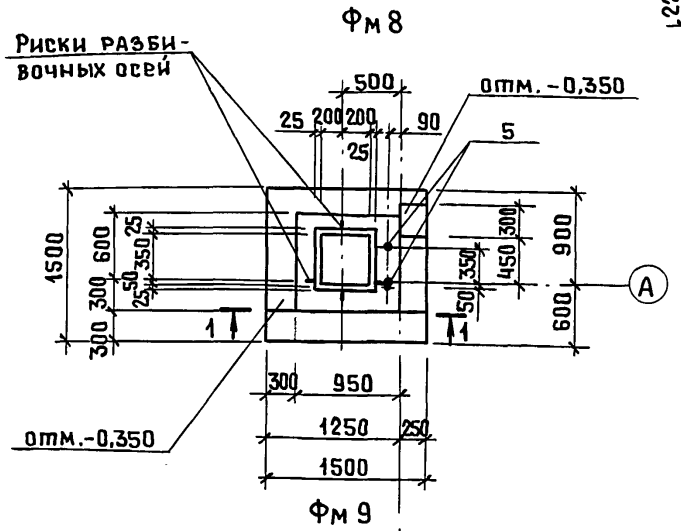

Фм 9

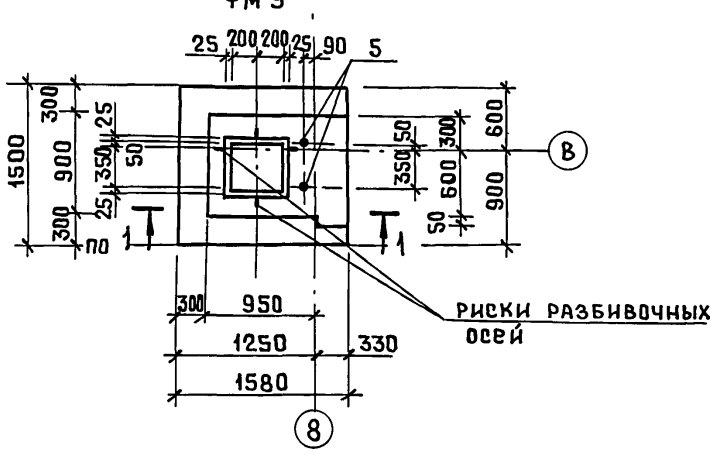

Поз.	Обозначение	Наименование	Кол.	Примеч.
		Сборочные единицы		
		Сетка		
1	1.412.1-6.2	С1-1	1	
2	1.412.1-6.2	С2-1	4	
3	1.412.1-6.2	С3-1	5	
		Детали		
4		ф10AIII ГОСТ5781-82*, ℓ=1180	4	
		Изделие закладное		
5	ГОСТ 24379.1-80	Болт1.1 М24х800 В Ст3 кп 2	2	
		Материалы		
		Бетон класса В15, F50		
		Фм 8		1,91 м³
		Фм 9		1,94 м³

1. Ведомость расхода стали на фундаменты смотри на листе 10.
2. Схемы сборки сеток в пространственный каркас вертикального армирования подколонника смотри на листе 9.

Привязан

Инв.№

Изм.	Кол.уч	Лист	№док	Подп.	Дата
ГИП		Шатилов			10.95
Нач.отд.		Зильбертов			09.95
Гл.спец.		Зильбертов			09.95
Нач.гр.		Куприенко			08.95
Вед.инж.		Попова			09.95
Н.контр.		Зильбертов			09.95

ТП 414-4-30.96 КЖ

Цех овощных консервов мощностью 1 муб в год для фермерских и крестьянских хозяйств

Стадия	Лист	Листов
РП	15	

Фундаменты Фм8, Фм9

ГИПРОПРОМСЕЛЬСТРОЙ г. Саратов

Копировал: Ясаз

Альбом 2

1-1

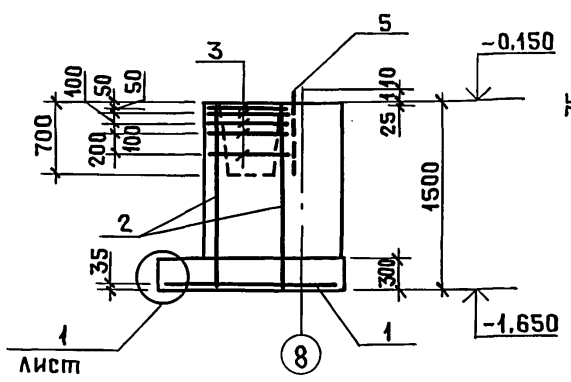

2-2

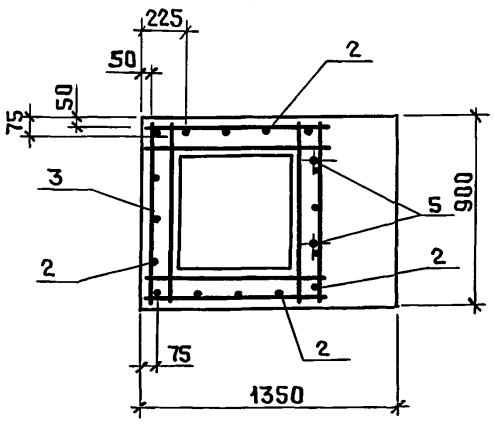

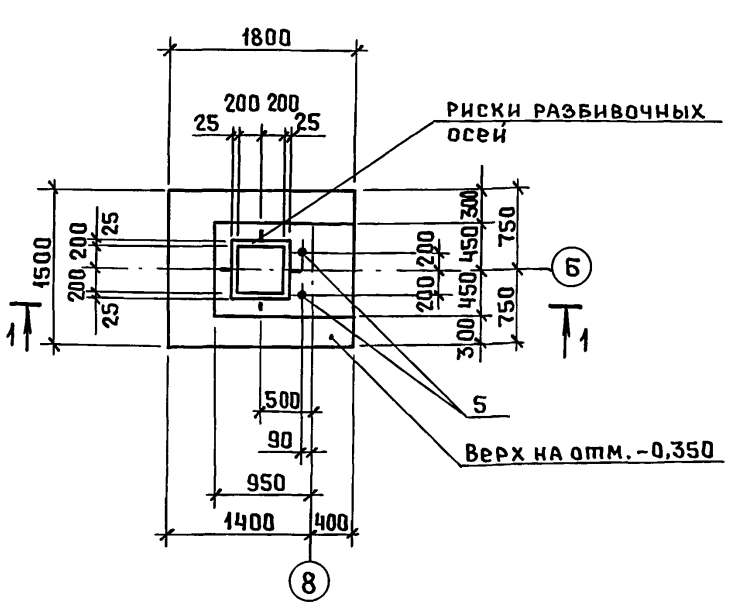

Поз.	Обозначение	Наименование	Кол.	Примеч.
		Сборочные единицы		
		Сетка		
1	1.412.1-6.2	С1-2	1	
2	1.412.1-6.2	С2-1	4	
3	1.412.1-6.2	С3-1	5	
		Детали		
4		ф10AIII ГОСТ5781-82*, ℓ=1180	4	
		Изделие закладное		
5	ГОСТ 24379.1-80	Болт1.1 М24х800 В Ст3 кп2	2	
		Материалы		
		Бетон класса В15, F50		2,28 м³

1. Ведомость расхода стали на фундаменты смотри на листе 10.
2. Схемы сборки сеток в пространственный каркас вертикального армирования подколонника смотри на листе 9.

Привязан

Инв.№

Изм.	Кол.уч	Лист	№док	Подп.	Дата
ГИП		Шатилов			10.95
Нач.отд.		Зильбертов			09.95
Гл.спец.		Зильбертов			09.95
Нач.гр.		Куприенко			08.95
Вед.инж.		Попова			09.95
Н.контр.		Зильбертов			09.95

ТП 414-4-30.96 КЖ

Цех овощных консервов мощностью 1 муб в год для фермерских и крестьянских хозяйств

Стадия	Лист	Листов
РП	16	

Фундамент Фм10

ГИПРОПРОМСЕЛЬСТРОЙ г. Саратов

Копировал: Ясаз

Альбом 2

Ведомость рабочих чертежей основного комплекта КМ

Лист	Наименование	Примечание
1	Общие данные	
2	Техническая спецификация металла	
3	Схема расположения элементов монорельса	

Ведомость ссылочных и прилагаемых документов

Обозначение	Наименование	Примечание
	Ссылочные документы	
1.426.2-6 вып.1/91	Балки путей подвесного транспорта	

Ведомость металлоконструкций по видам профилей

Наименование конструкций по номенклатуре Прейскуранта № 01-09	Позиции по Прейскуранту № 01-09	№ п.п.	Код конструкции	Масса конструкций, т: всего стали повышенной и высокой прочности	по видам профилей стали: балки и швеллеры	крупносортная сталь	среднесортная сталь	мелкосортная сталь	толстолистовая сталь	универсальная сталь	тонколистовая сталь	гнутые и гнутосварные	трубы	прочие	всего	Количество, шт.	Серия типовых конструкций
1	2	3	4	5	6	7	8	9	10	11	12	13	14	15	16	17	18
Монорельс		1	526233		1,56	0,20			1,80						3,60		
Итого		2			1,56	0,20			1,80						3,60		
Итого стали, приведенной к стали с пределом текучести 225 МПа (25 кг/мм²)					1,56	0,20			1,80						3,60		

В графе 16 масса конструкций дана с учетом массы наплавленного металла в размере 1% массы профилей и уточнения массы конструкций в деталировочных чертежах КМД в размере 3% массы профилей, в графах 5÷15 только с учетом уточнения массы конструкций в деталировочных чертежах КМД в размере 3% массы профилей

Общие указания.

1. Рабочие чертежи комплекта КМ разработаны для следующих климатических условий:

а) расчетная зимняя температура наружного воздуха минус 30 градусов, что условно соответствует средней температуре наиболее холодной пятидневки обеспеченностью 0,92;

б) сейсмичность района не выше 6 баллов.

2. Металлические конструкции запроектированы на основании требований СНиП II-23-81* „Стальные конструкции".

3. Нагрузки приведены на листе схемы расположения элементов монорельса.

4. Изготовление и монтаж стальных конструкций производить в соответствии с требованиями СНиП III-18-75 „Металлические конструкции" и СНиП 3.03.01-87 „Несущие и ограждающие конструкции", а также указаниями, изложенными в пояснительной записке соответствующей серии.

5. При ручной сварке применять электроды типа Э-42 (ГОСТ 9467-75*).

6. Металлические конструкции за исключением ездовой поверхности монорельса окрасить 2 слоями эмали ПФ115 (ГОСТ 6465-76*).

На стройплощадку металлоконструкции должны поставляться покрытыми 1 слоем грунта ГФ-021 (ГОСТ 25129-82*).

7. Технические решения, принятые в рабочих чертежах, соответствуют требованиям экологических, санитарно-гигиенических, противопожарных и других норм, действующих на территории Российской Федерации и обеспечивают безопасную для жизни и здоровья людей эксплуатацию объекта при соблюдении предусмотренных рабочими чертежами мероприятий

Взам. инв. № | Подп. и дата | Инв. № подл.

Инв. №

Изм.	Кол.уч.	Лист	№ док.	Подп.	Дата
ГИП		Шатилов			10.95
Нач.отд.		Зильбертов			09.95
Гл.спец.		Зильбертов			09.95
Нач.гр.		Куприенко			08.95
Инж.1кат		Петрова			07.95
Н.контр.		Зильбертов			09.95

Привязан

Листов

ТП 414-4-30.96 КМ

Цех овощных консервов мощностью 1 муб в год для фермерских и крестьянских хозяйств

Стадия	Лист	Листов
РП	1	3

Общие данные

ГИПРОПРОМСЕЛЬСТРОЙ г. Саратов

Копировал: Scad 400460-02 27

Альбом 2

Вид профиля и ГОСТ, ТУ	Марка металла и ГОСТ	Обозначение и размер профиля, мм	NN п.п.	Код: Марки металла	Код: Вида профиля	Код: Размера профиля	Количество, шт.	Длина, мм	Масса металла по элементам конструкций, т: Монорельсовые пути									Общая масса, т	Площадь поверхности, м²	Масса потребности в металле по кварталам (заполняется заказчиком), т: I	II	III	IV	Заполняется ВЦ
									Код элемента конструкций: 526235															
1	2	3	4	5	6	7	8	9	526235															
Двутавры стальные	С255	I 18	1	1236					0,58									0,58	22,7					
горячекатаные	ГОСТ 27772-88*	I 20	2						0,93									0,93	35,4					
ГОСТ 8239-89	Итого		3						1,51									1,51	58,1					
Всего профиля			4						1,51									1,51	58,1					
Уголки стальные	С235	L 63×63×5	4	1124					0,07									0,07	3,6					
горячекатаные	ГОСТ 27772-88*																							
равнополочные	Итого		5						0,07									0,07	3,6					
ГОСТ 8509-93	С245	L 50×50×5	6	1230					0,02									0,02	1,0					
	ГОСТ 27772-88*	L 63×63×5	7						0,09									0,09	4,7					
		L 100×100×7	8						0,01									0,01	0,4					
	Итого		9						0,12									0,12	6,1					
Всего профиля			10						0,19									0,19	9,7					
Прокат листовой	С235	Б-ПН-6	10	1124					0,96									0,96	41,0					
горячекатаный	ГОСТ 27772-88*																							
ГОСТ 19903-74*	Итого		11						0,96									0,96	41,0					
	С245	Б-ПН-8	12	1230					0,18									0,18	5,8					
	ГОСТ 27772-88*	Б-ПН-10	13						0,61									0,53	13,6					
	Итого		14						0,79									0,79	20,3					
Всего профиля			15						1,75									1,75	61,3					
Итого масса металла			16						3,45									3,45	129,1					
Всего масса металла			17						3,45									3,45	129,1					
в том числе по		С235	18						1,03									1,03	44,6					
маркам		С245	19						0,91									0,91	26,4					
		С255	20						1,51									1,51	58,1					
Масса поставки	I		21																					
элементов по	II		22																					
кварталам, т	III		23																					
(заполняется	IV		24																					
заказчиком)																								

Привязан

Инв.№

Изм.	Колич	Лист	№док	Подп.	Дата
ГИП		Шатилов			10.95
Нач.отд		Зильбертов			09.95
Гл.спец.		Зильбертов			09.95
Нач.гр.		Куприенко			08.95
Инж.1кат		Петрова			07.95
Н.контр.		Зильбертов			09.95

ТП 414-4-30.96 КМ

Цех овощных консервов мощностью 1 муб в год для фермерских и крестьянских хозяйств

Стадия	Лист	Листов
РП	2	

Техническая спецификация металла

ГИПРОПРОМСЕЛЬСТРОЙ г. САРАТОВ

Копировал: Леаз

Альбом 2

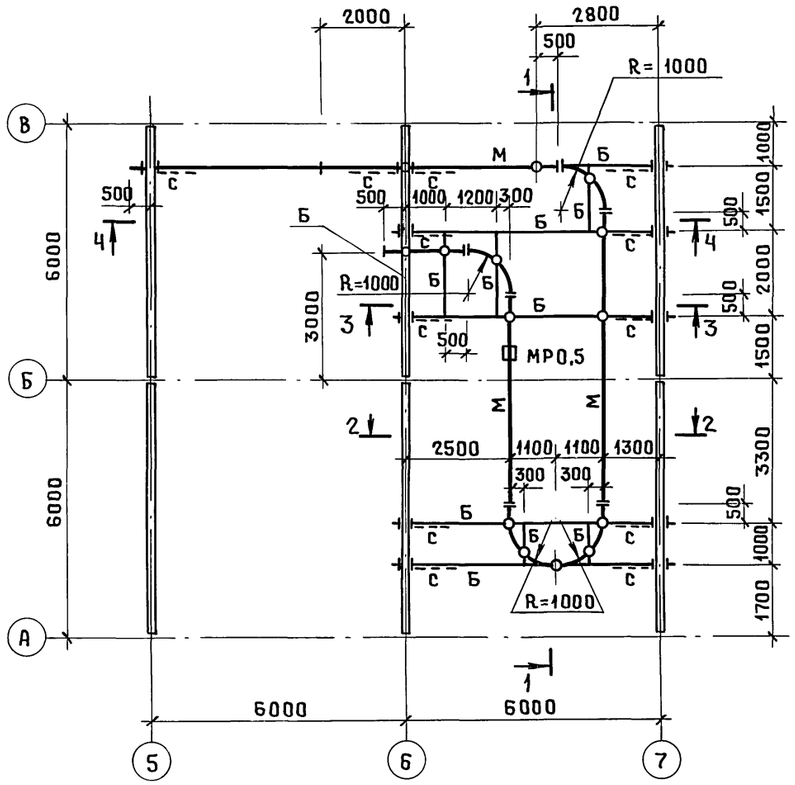

2-2

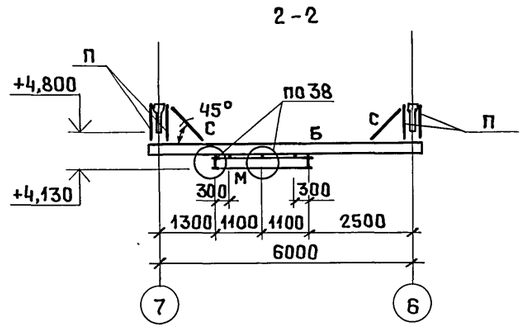

3-3

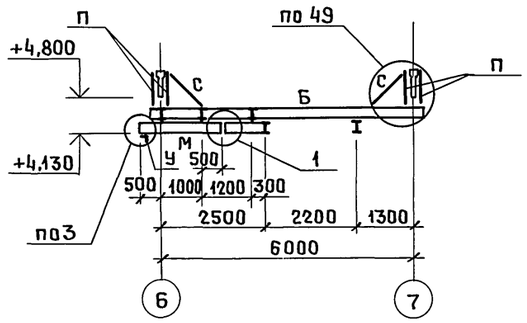

1-1

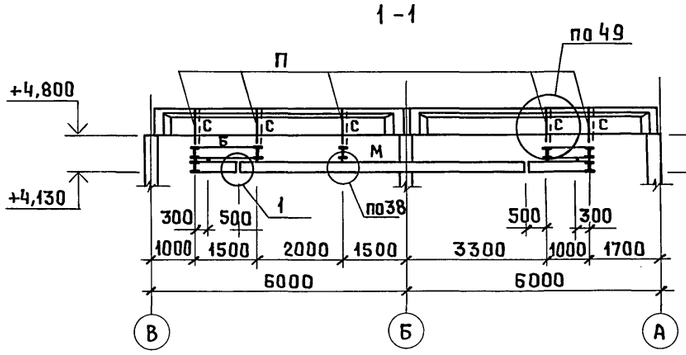

4-4

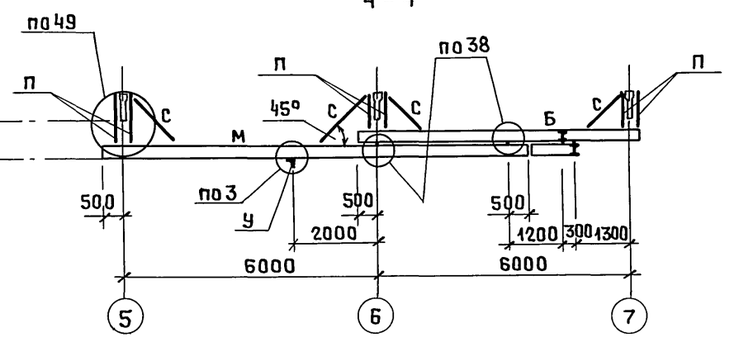

Ведомость элементов

Марка	Сечение: Эскиз	Поз.	Состав	Опорные усилия: M кНм	N кН	Q кН	Группа констр.	Марка металла	Примечание
М	I		I 18			10,0	2	С255	
Б	I		I 20				2	С255	
П	~~∠~~ 216		L63×63×5		10,0		2	С245	
С	L		L63×63×5	По гибкости			4	С235	
У	Сечение и конструкции по документу 1.426.2-6.1/91-49м						4	С235	

1. Узлы замаркированы по серии 1.426.2-6.1/91.
2. Монтаж и изготовление конструкций монорельса выполнять в соответствии с требованиями документа 1.426.2-6.1/91-ПЗ.
3. Для крепления балок монорельса tпл (толщина планки) принята 10мм, диаметр болтов d=12мм.
4. Сварку производить электродами типа Э-42 по ГОСТ 9467-75*. Катет сварных швов равен наименьшей толщине свариваемых деталей.

							ТП414-4-30.96 КМ		
							Цех овощных консервов мощностью 1 муб в год для фермерских и крестьянских хозяйств		
Изм.	Кол.уч	Лист	№док	Подп.	Дата				
ГИП		Шатилов			09.95			Стадия	Лист	Листов
Нач.отд.		Зильбертов			09.95			РП	3	
Гл.спец.		Зильбертов			09.95					
Нач.гр.		Куприенко			09.95		Схема расположения элементов монорельса	ГИПРОПРОМСЕЛЬСТРОЙ г. Саратов	
Инж.1кат.		Петрова			09.95				
Н.контр.		Зильбертов			09.95				

Привязан

Инв.№

Подп. и дата | Взам.инв.№ | Инв.№подл.

Копировал: Ясаз

gost.e-ecolog.ru