ТИПОВОЙ ПРОЕКТ

903-1-161

КОТЕЛЬНАЯ

С ТРЕМЯ ВОДОГРЕЙНЫМИ КОТЛАМИ

КВ-ГМ-30

ДЛЯ ЗАКРЫТОЙ СИСТЕМЫ ТЕПЛОСНАБЖЕНИЯ

ТОПЛИВО-ГАЗ И МАЗУТ

Альбом VI

Часть 2

16271-16

ЦЕНА 3-57

gost.e-ecolog.ru

ТИПОВОЙ ПРОЕКТ 903-1-161

КОТЕЛЬНАЯ С ТРЕМЯ ВОДОГРЕЙНЫМИ КОТЛАМИ КВ-ГМ-30 ДЛЯ ЗАКРЫТОЙ СИСТЕМЫ ТЕПЛОСНАБЖЕНИЯ. ТОПЛИВО - ГАЗ И МАЗУТ

АЛЬБОМ VI ЧАСТЬ 2

СОСТАВ ПРОЕКТА

Альбом I часть 1	Тепломеханическая часть. Компоновка котельной. Установка оборудования неплочного исполнения. Газовоздухопроводы. Газоснабжение.
Альбом I часть 2	Тепломеханическая часть. Трубопроводы котельной. Водоподготовительная установка.
Альбом I часть 3	Блоки тепломеханического оборудования.
Альбом II часть 1	Архитектурно-строительная часть. Общие чертежи и нулевой цикл.
Альбом II часть 2	Архитектурно-строительная часть. Конструкции.
Альбом II часть 3	Архитектурно-строительная часть. (Вариант закрытой установки дымососов).
Альбом II часть 4	Архитектурно-строительная часть. Нетиповые изделия.
Альбом III часть 1	Электротехническая часть. Чертежи монтажной зоны.
Альбом III часть 2	Электротехническая часть. Механизмы, управляемые со ЩСУ и щитов КИПиА. Схемы принципиальные.
Альбом III часть 3	Электротехническая часть. Задание заводу-изготовителю на щиты управления крупноблочные.
Альбом IV часть 1	Автоматизация.
Альбом IV части 2, 3	Задание заводу-изготовителю на щиты автоматики и КИП.
Альбом V	Сантехнические устройства. Тепловые сети.
Альбом VI часть 1	Металлоконструкции газопроводов и воздухопроводов котла ДЕ-6,5-14ГМ.
Альбом VI часть 2	Металлоконструкции газопроводов и воздухопроводов котла КВ-ГМ-30.
Альбом VI часть 3	Сочленения исполнительного механизма с регулирующими органами.
Альбом VII	Сметы. Части 1, 2, 3, 4.
Альбом VIII	Заказные спецификации. Части 1, 2.

ПРИМЕНЕННЫЕ ТИПОВЫЕ ПРОЕКТЫ

Типовой проект 907-2-83 Альбом №2388; №2390	Труба дымовая кирпичная H=80 м, Dо=3,0 м (Распространяет „Теплопроект" г. Ленинград).

Разработан проектным институтом

ЛАТГИПРОПРОМ

Госстроя Латвийской ССР

Главный инженер института В. Фалимонов

Главный инженер проекта А. Думан

Рабочие чертежи утверждены и введены в действие Главпромстройпроектом Госстроя СССР

Приказ №27 от 27.04 1979 г.

Содержание альбома

Обозначение	Наименование	№ страницы
	Спецификации	
64.11.00.000 ВС	Короб всасывающий	4
64.11.00.000	Короб всасывающий	4
64.11.01.000	Короб с заслонкой	4
64.11.01.100	Короб	5
64.11.01.200	Фланец	5
64.11.01.300	Заслонка	5
64.11.02.000	Короб с сеткой	6
64.11.02.100	Фланец	6
64.11.02.200	Короб	6
64.11.03.000	Переход	6
64.11.04.000	Карман	7
64.11.10.000	Патрубок	7
64.11.10.100	Фланец	7
64.11.10.200	Фланец	7
64.11.20.000	Короб напорный	8
64.11.20.100	Фланец	8
64.11.30.000	Переход	8
64.11.40.000	Переход	8
	Чертежи	
64.11.00.000 СБ	Короб всасывающий	9
64.11.01.000 СБ	Короб с заслонкой	10
64.11.01.001	Вал	11
64.11.01.002	Шайба	11
64.11.01.101	Стенка	11
64.11.01.100 СБ	Короб	12
64.11.01.102	Стенка	13
64.11.01.103	Стенка	13
64.11.01.104	Стенка	13
64.11.01.105	Усилитель	13
64.11.01.106	Бобышка	14
64.11.01.300 СБ	Заслонка	14
64.11.01.200 СБ	Фланец	14
64.11.01.301	Втулка	15
64.11.01.302	Ребро	15
64.11.01.303	Створка	15
64.11.02.100 СБ	Фланец	15
64.11.02.000 СБ	Короб с сеткой	16
64.11.02.200 СБ	Короб	16
64.11.02.201	Стенка	17
64.11.02.202	Стенка	17
64.11.02.203	Стенка	17
64.11.03.001	Боковина	17
64.11.03.000 СБ	Переход	18
64.11.03.002	Стенка	18
64.11.03.003	Стенка	18
64.11.04.000 СБ	Карман	19
64.11.04.001	Боковина	19
64.11.04.002	Стенка	20
64.11.04.003	Стенка	20
64.11.04.004	Фланец	20
64.11.04.005	Удлинитель	21
64.11.04.006	Конус	21
64.11.04.007	Поликонус	21
64.11.10.000 СБ	Патрубок	21
64.11.10.001	Боковина	22
64.11.10.002	Стенка	22
64.11.10.100 СБ	Фланец	22
64.11.10.200 СБ	Фланец	22
64.11.20.000 СБ	Короб напорный	23
64.11.20.100 СБ	Фланец	23
64.11.20.001	Стенка	23
64.11.20.002	Стенка	24
64.11.20.003	Стенка	24
64.11.20.004	Стенка	24
64.11.30.000 СБ	Переход	24
64.11.30.001	Фланец	25
64.11.30.002	Конус	25
64.11.40.000 СБ	Переход	25
64.11.40.001	Фланец	25
64.11.40.002	Переход	5
	Спецификации	
65.13.01.000	Газопровод №1	26
65.13.01.100	Фланец	26
65.13.01.200	Переход	26
65.13.01.300	Сектор	26
65.13.01.400	Короб	27
65.13.02.000	Газопровод №2	27
65.13.02.000 ВС	Газопровод №2	27
65.13.02.100	Карман	28
65.13.02.200	Переход	28
65.13.02.300	Короб	28
65.13.03.000	Переход	28
65.13.03.100	Фланец	29
65.13.04.000	Газопровод №3	29
65.13.04.100	Фланец	29
65.13.04.200	Сектор	29
65.13.04.300	Переход	44
	Чертежи	
65.13.01.000 СБ	Газопровод №1	30
65.13.01.100 СБ	Фланец	31
65.13.01.201	Боковина	31
65.13.01.200 СБ	Переход	31
65.13.01.202	Боковина	32
65.13.01.203	Стенка	32
65.13.01.204	Стенка	32
65.13.01.300 СБ	Сектор	32
65.13.01.301	Боковина	33
65.13.01.302	Стенка	33
65.13.01.303	Стенка	33
65.13.01.401	Стенка	33
65.13.01.400 СБ	Короб	34
65.13.01.402	Стенка	34
65.13.02.101	Стенка	34
65.13.02.000 СБ	Газопровод №2	35
65.13.02.100 СБ	Карман	36
65.13.02.102	Боковина	36
65.13.02.103	Фланец	37
65.13.02.104	Конус	37
65.13.02.105	Поликонус	37
65.13.02.201	Боковина	37
65.13.02.106	Стенка	38
65.13.02.200 СБ	Переход	38
65.13.02.202	Стенка	39
65.13.02.203	Стенка	39
65.13.02.300 СБ	Короб	39
65.13.03.000 СБ	Переход	40
65.13.03.001	Стенка	40
65.13.03.002	Стенка	40
65.13.03.003	Боковина	41
65.13.03.100 СБ	Фланец	41
65.13.04.100 СБ	Фланец	41

Содержание альбома продолжение

Обозначение	Наименование	№ страницы	Обозначение	Наименование	№ страницы
65.13.04.200 СБ	Сектор	41			
65.13.04.000 СБ	Газопровод №3	42			
65.13.04.201	Стенка	43			
65.13.04.202	Боковина	43			
65.13.04.203	Стенка	43			
65.13.04.301	Боковина	43			
65.13.04.300 СБ	Переход	44			
65.13.04.302	Стенка	44			
	Спецификации				
64.15.00.000	Колено	45			
	Чертежи				
64.15.00.000 СБ	Колено	45			
64.15.00.001	Боковина	45			
64.15.00.002	Стенка	45			

Позиция	Обозначение	Наименование	Куда входит: Обозначение	Кол.	Прочие указ.	Примечание
1	64.11.00.000	Короб всасывающий				
2	64.11.01.000	Короб с заслонкой	64.11.00.000	1		
3	64.11.01.100	Короб	64.11.01.000	1		
4	64.11.01.200	Фланец	64.11.01.000	1	2	
			64.11.01.100	1		
	64.11.01.300	Заслонка	64.11.01.000	1		
	64.11.02.000	Короб с сеткой	64.11.00.000	1		
	64.11.02.100	Фланец	64.11.02.000	1	2	
			64.11.02.200	1		
	64.11.02.200	Короб	64.11.02.000	1		
	64.11.03.000	Переход	64.11.00.000	1		
3	64.11.04.000	Карман	64.11.00.000	1		
4	58.02.00.000	Люк лаз	64.11.04.000	1		
12	58.02.01.000	Фланец	58.02.00.000	1		
13	58.02.02.000	Крышка	58.02.00.000	1		

64.11.00.000 ВС

Изм. Лист № докум. Подп. Дата
Разраб. Овсянкин
Пров. Колпец
Нач. гр. Сурикова
Н.контр. Колпец
Утв. Рубинс

Короб всасывающий. Ведомость спецификаций

Литер | Лист | Листов
Проектно-монтажное управление ЛАТГИПРОПРОМ г. Рига

Копировал Бромшка

Формат А2

Позиция	Зона	Поз.	Обозначение	Наименование	Кол.	Примечание
				Документация		
12			64.11.00.000 СБ	Сборочный чертеж		
				Сборочные единицы		
11		1	64.11.01.000	Короб с заслонкой	1	
11		2	64.11.02.000	Короб с сеткой	1	
11		3	64.11.03.000	Переход	1	
11		4	64.11.04.000	Карман	1	

64.11.00.000

Короб всасывающий

Литер | Лист | Листов
Проектно-монтажное управление ЛАТГИПРОПРОМ г. Рига

Копировал

Типовой проект 903-1-151 Альбом VII часть 2

Позиция	Зона	Поз.	Обозначение	Наименование	Кол.	Примечание
				Документация		
12			64.11.01.000 СБ	Сборочный чертеж		
				Сборочные единицы		
11		1	64.11.01.100	Короб	1	
11		2	64.11.01.200	Фланец	1	
11		3	64.11.01.300	Заслонка	1	
				Детали		
11		4	64.11.01.001	Вал	1	
11		5	64.11.01.002	Шайба	2	
11		6	64.11.01.003	Сетка		
				Сетка №20-16		
				ГОСТ 5336-67		
				952±5.5×2180±8	1	4 кг
				Стандартные изделия		
		7		Болт М10х65.46		
				ГОСТ 7798-70*	6	
		8		Болт М10х32.46		
				ГОСТ 7798-70*	32	
		9		Шайба М10.5 ГОСТ 6958-78	38	

64.11.01.000

Короб с заслонкой

Литер | Лист | Листов
Проектно-монтажное управление ЛАТГИПРОПРОМ г. Рига

Копировал

Типовой проект 903-1-161 Альбом VII часть 2

64.11.40.002

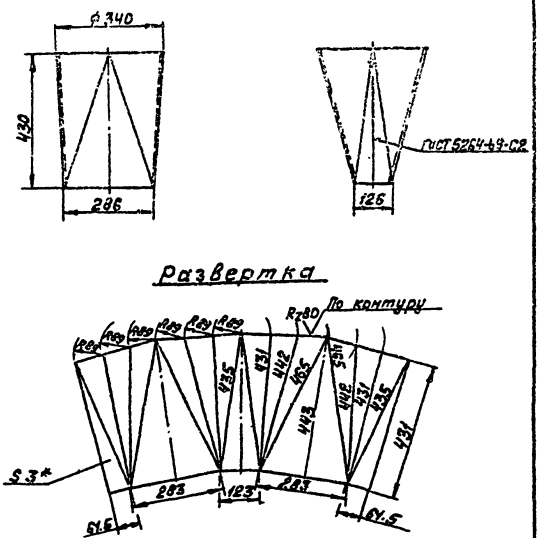
ф340
430
286
ГОСТ 5264-69-С2
126
Развертка
По контуру
R280
R80
R80
R80

Формат	Зона	Поз.	Обозначение	Наименование	Кол.	Примечание
				Документация		
1			64.11.02.000 СБ	Сборочный чертёж		
				Сборочные единицы		
		1	64.11.02.100	Фланец	1	
		2	64.11.02.200	Короб	1	
				Детали		
		3	64.11.02.001	Сетка		
				Сетка №20-1.6		
				ГОСТ 5338-67		
				950 ±5.5 х 1721 ±7	1	3.2 кг
				Стандартные изделия		
		4		Болт М10х32.46		
				ГОСТ 7798-70*	32	
		5		Гайка М10.5		
				ГОСТ 5915-70*	32	

Альбом VII часть 2 — Типовой проект 903-1-161 Вып. 1 Разраб. для стр-ва в районах с расч. сейсмичностью 7, 8 и 9 баллов

Изм.	Лист	№ докум.	Подп.	Дата
Разраб.		Зиновьев		
Пров.		Колнец		
Гл. спец.		Сухомлов		
Н. контр.		Колнец		
Утв.		Рудина		

64.11.02.000

Короб с сеткой

Госстрой СССР ЛАТГИПРОПРОМ г. Рига

Копировал: Туе — Формат А1

Формат	Зона	Поз.	Обозначение	Наименование	Кол.	Примечание
				Документация		
11			64.11.02.100 СБ	Сборочный чертёж		
				Детали		
11	1		64.11.02.101	Полка		
				Полоса 10х50 ГОСТ 103-76		
				Ст3пс2 ГОСТ 535-58*	2	1.855 кг
11	2		64.11.02.102	Полка		
				Полоса 10х50 ГОСТ 103-76		
				Ст3пс2 ГОСТ 535-58*	2	3.19 кг

Альбом VII часть 2 — Типовой проект 903-1-161 Вып. 1 Разраб. для стр-ва в районах с расч. сейсмичностью 7, 8 и 9 баллов

Изм.	Лист	№ докум.	Подп.	Дата
Разраб.		Зиновьев		
Пров.		Колнец		
Гл. спец.		Сухомлов		
Н. контр.		Колнец		
Утв.		Рудина		

64.11.02.100

Фланец

Госстрой СССР ЛАТГИПРОПРОМ г. Рига

Копировал: Туе — Формат А1

Формат	Зона	Поз.	Обозначение	Наименование	Кол.	Примечание
				Документация		
12			64.11.02.200 СБ	Сборочный чертёж		
				Сборочные единицы		
11	1		64.11.02.100	Фланец	1	
				Детали		
11	2		64.11.02.201	Стенка	1	
11	3		64.11.02.202	Стенка	2	
11	4		64.11.02.203	Стенка	1	
				Материалы		
		5		Полоса 5х50 ГОСТ 103-76		
				Ст3пс2 ГОСТ 535-57*	10	Н

Альбом VII часть 2 — Типовой проект 903-1-161 Вып. 1 Разраб. для стр-ва в районах с расч. сейсмичностью 7, 8 и 9 баллов

Изм.	Лист	№ докум.	Подп.	Дата
Разраб.		Зиновьев		
Пров.		Колнец		
Гл. спец.		Сухомлов		
Н. контр.		Колнец		
Утв.		Рудина		

64.11.02.200

Короб

Госстрой СССР ЛАТГИПРОПРОМ г. Рига

Копировал: Туе — Формат А1

Формат	Зона	Поз.	Обозначение	Наименование	Кол.	Примечание
				Документация		
12			64.11.03.000 СБ	Сборочный чертёж		
				Детали		
11	1		64.11.03.001	Боковина	2	
11	2		64.11.03.002	Стенка	1	
11	3		64.11.03.003	Стенка	1	
				Материалы		
		4		Полоса 5х50 ГОСТ 103-76		
				Ст3пс2 ГОСТ 535-57*	42	Н

Альбом VII часть 2 — Типовой проект 903-1-161 Вып. 1 Разраб. для стр-ва в районах с расч. сейсмичностью 7, 8 и 9 баллов

Изм.	Лист	№ докум.	Подп.	Дата
Разраб.		Зиновьев		
Пров.		Колнец		
Гл. спец.		Сухомлов		
Н. контр.		Колнец		
Утв.		Рудина		

64.11.03.000

Перехад

Госстрой СССР ЛАТГИПРОПРОМ г. Рига

Копировал: Туе — Формат А1

Альбом VII часть 2 Типовой проект 903-1-161

Формат	Зона	Поз.	Обозначение	Наименование	Кол.	Примечание
				Документация		
12			64.11.04.000 СБ	Сборочный чертёж		
				Сборочные единицы		
11	1		58.02.00.000	Лист люка	1	Альбом VI
				Детали		
12	2		64.11.04.001	Боковина	1	
12	3		64.11.04.002	Стенка	1	
11	4		64.11.04.003	Стенка	1	
11	5		64.11.04.004	Фланец	1	
11	6		64.11.04.005	Удлинитель	1	
11	7		64.11.04.006	Конус	1	
11	8		64.11.04.007	Полуконус	1	
				Материалы		
	9			Полоса 5х50 ГОСТ 103-76 / Вст3пс2 ГОСТ 535-88*	20,5	Н

64.11.04.000

Разраб. Кармец; Пров. Зиновьев; Т.контр. Кармец; Н.контр. Рубина; Утв. Рубина

Карман

Лит. | Лист | Листов 1

Госстрой Латв. ССР ЛАТГИПРОПРОМ г. Рига

Копировал: Туш

Формат А1

Альбом VII часть 2 Типовой проект 903-1-161

Формат	Зона	Поз.	Обозначение	Наименование	Кол.	Примечание
				Документация		
Н			64.11.10.000 СБ	Сборочный чертёж		
				Сборочные единицы		
Н	1		64.11.10.100	Фланец	1	
Н	2		64.11.10.200	Фланец	1	
				Детали		
Н	3		64.11.10.001	Боковина	2	
Н	4		64.11.10.002	Стенка	2	

64.11.10.000

Разраб. Зиновьев; Пров. Кармец; Т.контр. Кармец; Н.контр. Рубина; Утв. Рубина

Патрубок

Лит. | Лист | Листов 1

Госстрой Латв. ССР ЛАТГИПРОПРОМ г. Рига

Копировал: Туш

Формат А1

Альбом VII часть 2 Типовой проект 903-1-161

Формат	Зона	Поз.	Обозначение	Наименование	Кол.	Примечание
				Документация		
Н			64.11.10.100 СБ	Сборочный чертёж		
				Детали		
Б4	1		64.11.10.101	Полка		
				Полоса 10х65 ГОСТ 103-76 / Вст3пс2 ГОСТ 535-88*	2	2,89 кг
Б4	2		64.11.10.102	Полка		
				Полоса 10х65 ГОСТ 103-76 / Вст3пс2 ГОСТ 535-88*	2	4,87 кг

64.11.10.100

Разраб. Иванова; Пров. Зиновьев; Т.контр. Кармец; Н.контр. Рубина; Утв. Рубина

Фланец

Лит. | Лист | Листов 1

Госстрой Латв. ССР ЛАТГИПРОПРОМ г. Рига

Копировал: Туш

Формат А1

Альбом VII часть 2 Типовой проект 903-1-161

Формат	Зона	Поз.	Обозначение	Наименование	Кол.	Примечание
				Документация		
11			64.11.10.200 СБ	Сборочный чертёж		
				Детали		
Б4	1		64.11.10.201	Полка		
				Уголок 6-50х50х5 ГОСТ 8509-72 / Вст3сп3 ГОСТ 535-88*	2	2,15 кг
Б4	2		64.11.10.202	Полка		
				Уголок 6-50х50х5 ГОСТ 8509-72 / Вст3сп3 ГОСТ 535-88*	2	3,5 кг

64.11.10.200

Разраб. Иванова; Пров. Зиновьев; Т.контр. Кармец; Н.контр. Рубина; Утв. Рубина

Фланец

Лит. | Лист | Листов 1

Госстрой Латв. ССР ЛАТГИПРОПРОМ г. Рига

Копировал: Туш

Формат А1

Альбом VI часть 2 — 903-1-161 — Типовой проект — Инв. № подл. | Подп. и дата | Взам. инв. № | Инв. № дубл. | Подп. и дата

Формат	Зона	Поз.	Обозначение	Наименование	Кол.	Примечание
				Документация		
11			64.11.20.000 СБ	Сборочный чертеж		
				Сборочные единицы		
		1	58.02.00.000	Люк лаза	1	Альбом VI.1
		2	64.11.20.100	Фланец	2	
				Детали		
		3	64.11.20.001	Стенка	1	
		4	64.11.20.002	Стенка	1	
		5	64.11.20.003	Стенка	1	
		6	64.11.20.004	Стенка	1	
				Материалы		
		7		Полоса 5×50 ГОСТ 103-76 / Ст3пс2 ГОСТ 535-58*	6,3	м

Изм.	Лист	№ докум.	Подп.	Дата
Разраб.	Зилгалвис			
Пров.	Колнец			
Гл. спец.	Суханосов			
Н. контр.	Колнец			
Утв.	Рубине			

64.11.20.000

Короб напорный

Лит. | Лист | Листов 1

Госстрой СССР ЛАТГИПРОПРОМ г. Рига

Копировал: Тук — Формат А1

Альбом VI часть 2 — 903-1-161 — Типовой проект — Инв. № подл. | Подп. и дата | Взам. инв. № | Инв. № дубл. | Подп. и дата

Формат	Зона	Поз.	Обозначение	Наименование	Усл.	Примечание
				Документация		
11			64.11.20.100 СБ	Сборочный чертёж		
				Детали		
64	1		64.11.20.101	Полка		
				Уголок Б-45×45×5 ГОСТ 8509-72 / 8 Ст3сп3 ГОСТ 535-58*	2	8.44 кг
64	2		64.11.20.102	Полка		
				Уголок Б-45×45×5 ГОСТ 8509-72 / 8 Ст3сп3 ГОСТ 535-58*	2	1,96 кг

Изм.	Лист	№ докум.	Подп.	Дата
Разраб.	Цонова			
Пров.	Зилгалвис			
Гл. спец.	Суханосов			
Н. контр.	Колнец			
Утв.	Рубине			

64.11.20.100

Фланец

Лит. | Лист | Листов

Госстрой СССР ЛАТГИПРОПРОМ г. Рига

Копировал: Тук — Формат А2

Альбом VI часть 2 — 903-1-161 — Типовой проект — Инв. № подл. | Подп. и дата | Взам. инв. № | Инв. № дубл. | Подп. и дата

Формат	Зона	Поз.	Обозначение	Наименование	Кол.	Примечание
				Документация		
11			64.11.30.000 СБ	Сборочный чертёж		
				Детали		
11		1	64.11.30.001	Фланец	1	
11		2	64.11.30.002	Конус	1	

Изм.	Лист	№ докум.	Подп.	Дата
Разраб.	Зилгалвис			
Пров.	Арамеу			
Гл. спец.	Суханосов			
Н. контр.	Зилгалвис			
Утв.	Рубине			

64.11.30.000

Переход

Лит. | Лист | Листов

Госстрой СССР ЛАТГИПРОПРОМ г. Рига

Копировал: Тук — Формат А1

Альбом VI часть 2 — 903-1-161 — Типовой проект — Инв. № подл. | Подп. и дата | Взам. инв. № | Инв. № дубл. | Подп. и дата

Формат	Зона	Поз.	Обозначение	Наименование	Кол.	Примечание
				Документация		
11			64.11.40.000 СБ	Сборочный чертёж		
				Детали		
11		1	64.11.40.001	Фланец	1	
11		2	64.11.40.002	Переход	1	

Изм.	Лист	№ докум.	Подп.	Дата
Разраб.	Зилгалвис			
Пров.	Цонова			
Гл. спец.	Суханосов			
Н. контр.	Колнец			
Утв.	Рубине			

64.11.40.000

Переход

Лит. | Лист | Листов 1

Госстрой СССР ЛАТГИПРОПРОМ г. Рига

Копировал: Тук — 13.11.16 — 3 — Формат А3

Типовой проект 903-1-161 Альбом VI часть 2

64.11.00.000 СБ

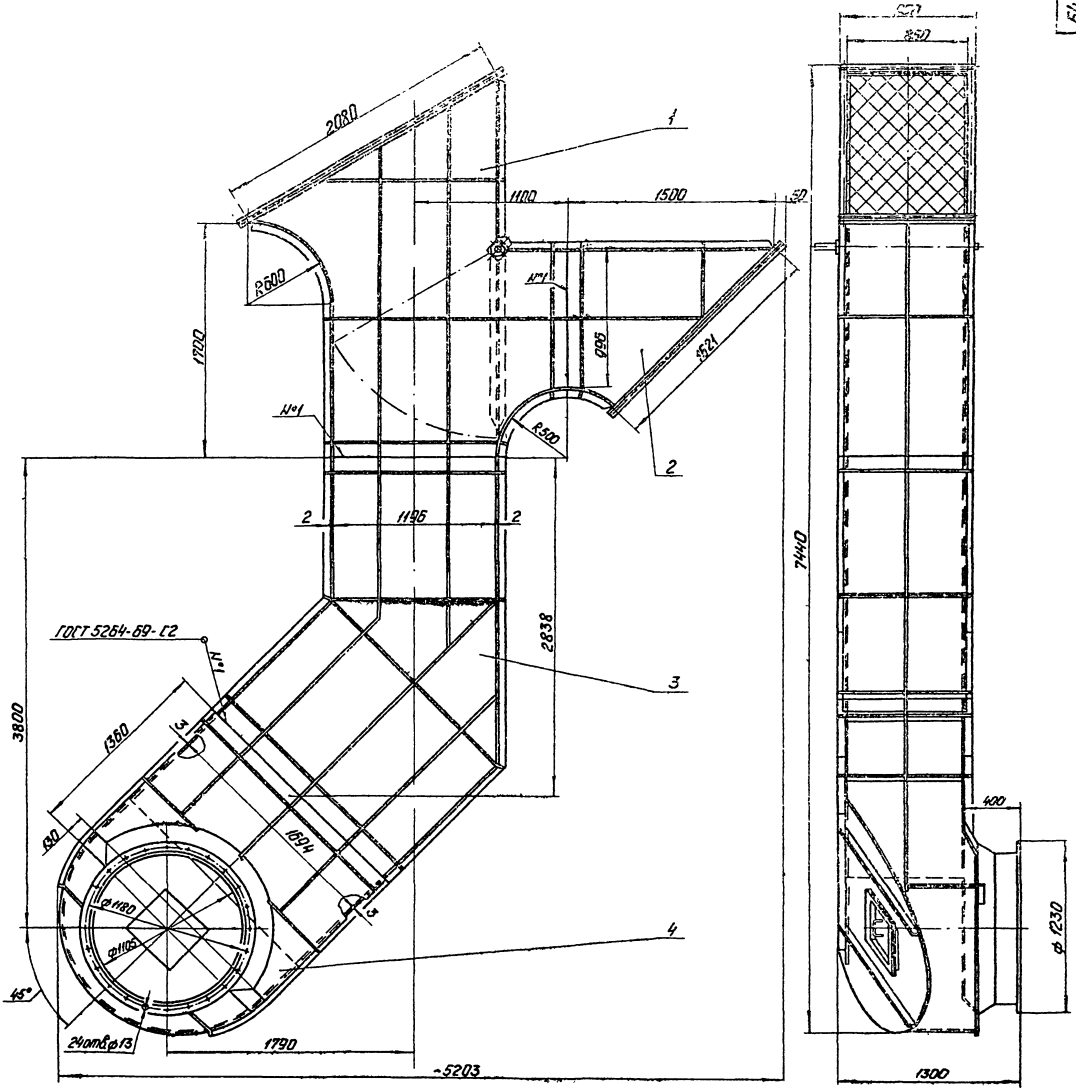

Размеры для справок

				64.11.00.000 СБ			
Изм. Лист	№ докум.	Подп.	Дата	Короб всасывающий	Лит.	Масса	Масштаб
Разраб.	Сигнеевич			Сборочный чертеж		1072	1:20
Пров.	Космец				Лист	Листов 1	
Н. сист.	Сигнеевич				Госстрой Латв.ССР		
Н. контр.	Ивановский				ЛАТГИПРОПРОМ		
Утв.	Рабинович				г. Рига		
Копировал	Чуванова				Формат 22В		

64.11.01.000 СБ

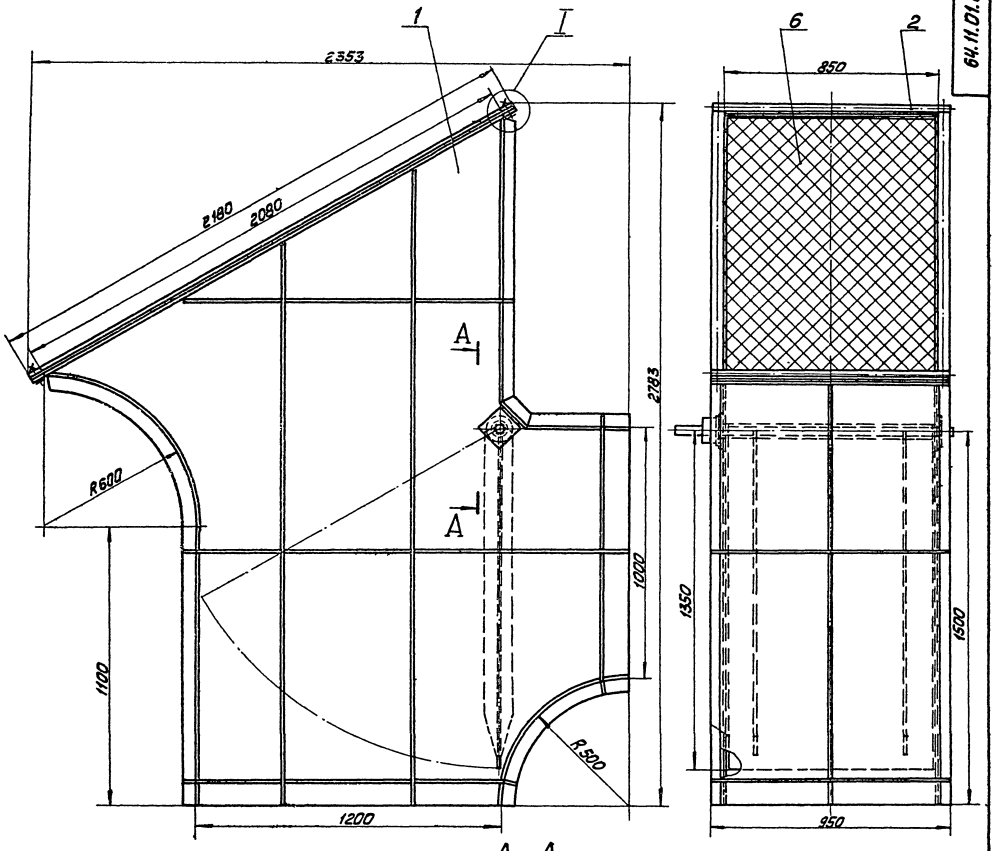

А–А
М1:5

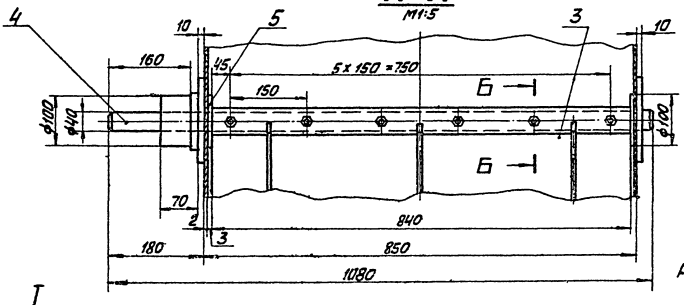

Б–Б
М1:5

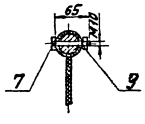

Размеры для справок

I
М1:2

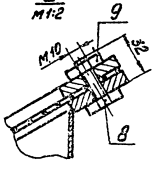

					64.11.01.000 СБ			
Изм.	Лист	№ докум.	Подп.	Дата	Короб с засломкой	Лит.	Масса	Масшт.
Разраб.		Зигалейс			Сборочный чертёж		367,4	1:10
Пров.		Колмец				Лист	Листов 1	
Гл.спец.		Сухомлин				Госстрой	Латв ССР	
Н.контр.		Колмец				ЛАТГИПРОПРОМ г. Рига		
Утв.		Рчойнс						

Копировал: Мак. 16.11.66 11 Формат 22 В

Типовой проект 903-1-101 Альбом VI часть 2

64.11.01.001

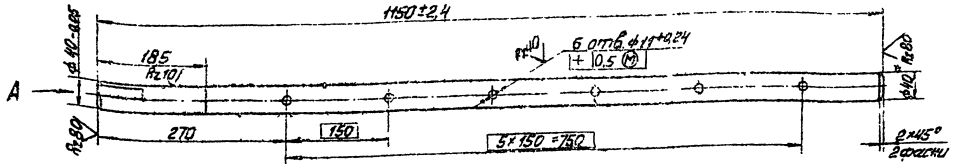

Вид А
М1:1

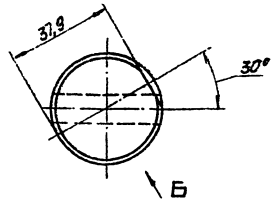

Вид Б повёрнуто
М1:1

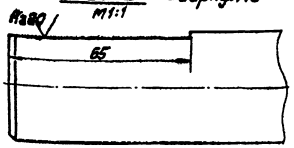

1. * Размеры для справок.
2. Неуказанные предельные отклонения размеров по СМ9.

				64.11.01.001			
Изм.	Лист	№ докум.	Подп.	Дата	Вал	Лит.	Масса	Масштаб
Разраб.	Зилгалдж.						11,3	1:4
Пров.	Колмец					Лист	Листов 1
Гл. спец.	Сухоносов				Круг В-40 ГОСТ 2590-71 / Вст3сп3 ГОСТ 535-58*	Госстрой Латв. ССР ЛАТГИПРОПРОМ 2. Рига	
Н. контр.	Колмец						
Утв.	Рудинс						

Копировал: Макс. Формат 12В

64.11.01.002

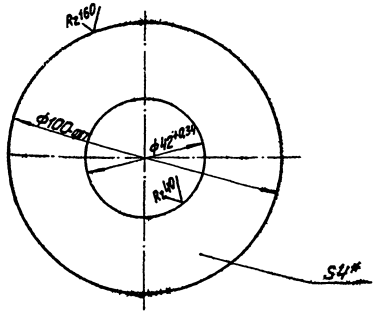

*Размер для справок.

				64.11.01.002			
Изм.	Лист	№ докум.	Подп.	Дата	Шайба	Лит.	Масса	Масштаб
Разраб.	Зилгалдж.						0,61	1:1
Пров.	Колмец					Лист	Листов 1
Гл. спец.	Сухоносов				Лист 3 ГОСТ 19903-74 / Вст3пс2 ГОСТ 16523-70*	Госстрой Латв. ССР ЛАТГИПРОПРОМ 2. Рига	
Н. контр.	Колмец						
Утв.	Рудинс						

Копировал: Макс. Формат 11В

Типовой проект 903-1-161 Альбом VI часть 2

64.11.01.101

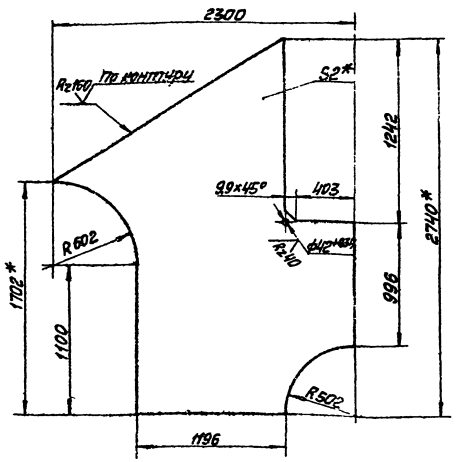

1. * Размеры для справок.
2. Неуказанные предельные отклонения размеров по СМ9.

				64.11.01.101			
Изм.	Лист	№ докум.	Подп.	Дата	Стенка	Лит.	Масса	Масштаб
Разраб.	Зилгалдж.						56,5	1:2
Пров.	Колмец					Лист	Листов 1
Гл. спец.	Сухоносов				Лист 2 ГОСТ 19903-74 / Вст3пс2 ГОСТ 16523-70*	Госстрой Латв. ССР ЛАТГИПРОПРОМ 2. Рига	
Н. контр.	Колмец						
Утв.	Рудинс						

Копировал: Макс. Формат 12В

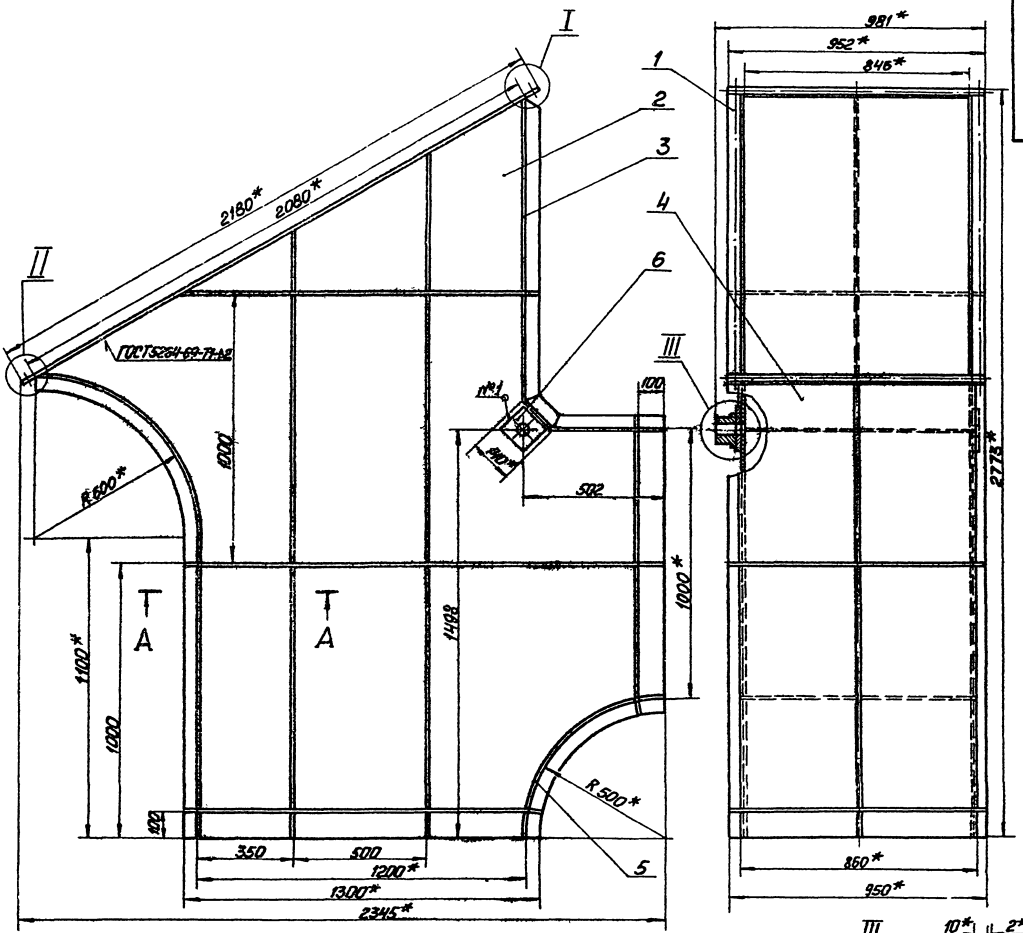

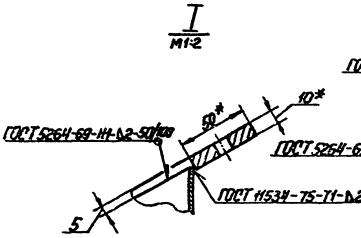

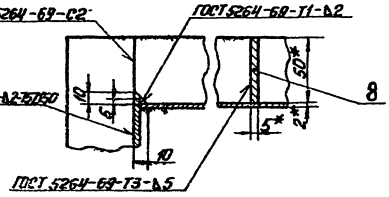

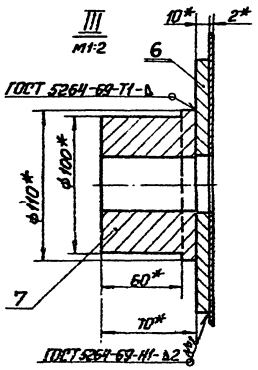

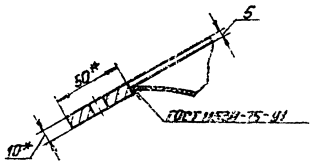

1.* Размеры для справок.
2. Неуказанные предельные отклонения размеров по СМ9.

| | | |

Типовой проект 903-1- Альбом VI часть 2

64.11.01.102

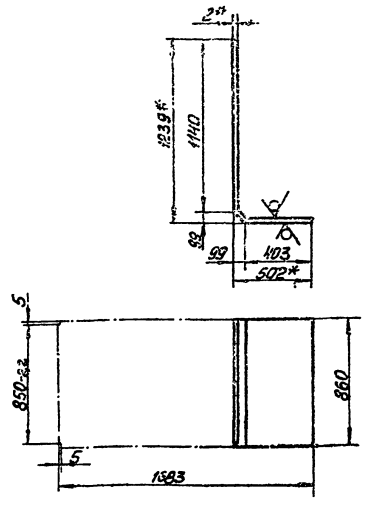

1. * Размеры для справок.
2. Неуказанные предельные отклонения размеров по СМ9.

				64.11.01.102			
Изм.	Лист	№ докум.	Подп.	Дата	Стенка	Лит.	Масса 22,73	Масштаб 1:20
Разраб.		Зигалвик				Лист	Листов
Пров.		Колмец					
Гл. спец.		Суконосов			2 ГОСТ 19903-74	Госстрой Латв ССР	
Н. контр.		Колмец			Лист В Ст3пс2 ГОСТ 16523-70*	ЛАТГИПРОПРОМ	
Утв.		Рубинс				2 Рига	

Копировал: Формат 11В

Типовой проект 903-1-161 Альбом VI часть 2

64.11.01.103

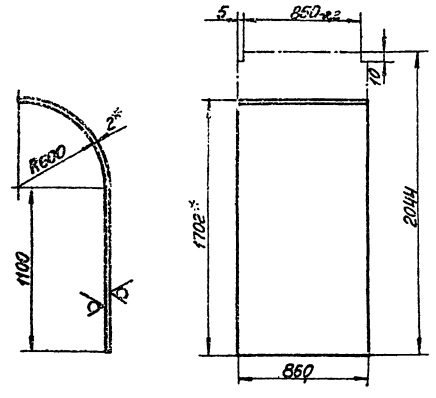

1 * Размеры для справок.
2. Неуказанные предельные отклонения размеров по СМ9.

				64.11.01.103			
Изм.	Лист	№ докум.	Подп.	Дата	Стенка	Лит.	Масса 27,6	Масштаб 1:20
Разраб.		Зигалвик				Лист	Листов 1
Пров.		Колмец					
Гл. спец.		Суконосов			2 ГОСТ 19903-74	Госстрой Латв ССР	
Н. контр.		Колмец			Лист В Ст3пс2 ГОСТ 16523-70*	ЛАТГИПРОПРОМ	
Утв.		Рубинс				2 Рига	

Копировал: Формат 11В

Типовой проект 903-1-161 Альбом VI часть 2

64.11.01.104

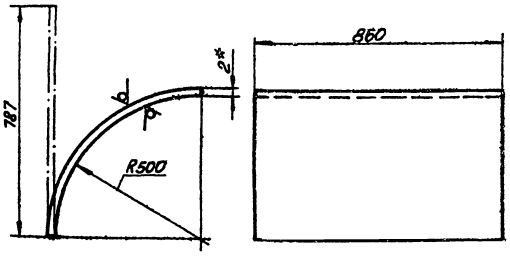

1.* Размер для справок.
2. Неуказанные предельные отклонения размеров по СМ9.

				64.11.01.104			
Изм.	Лист	№ докум.	Подп.	Дата	Стенка	Лит.	Масса 10,63	Масштаб 1:10
Разраб.		Зигалвик				Лист	Листов 1
Пров.		Колмец					
Гл. спец.		Суконосов			2 ГОСТ 19903-74	Госстрой Латв ССР	
Н. контр.		Колмец			Лист В Ст3пс2 ГОСТ 16523-70*	ЛАТГИПРОПРОМ	
Утв.		Рубинс				2 Рига	

Копировал: Формат 11В

Типовой проект 903-1-161 Альбом VI часть 2

64.11.01.105

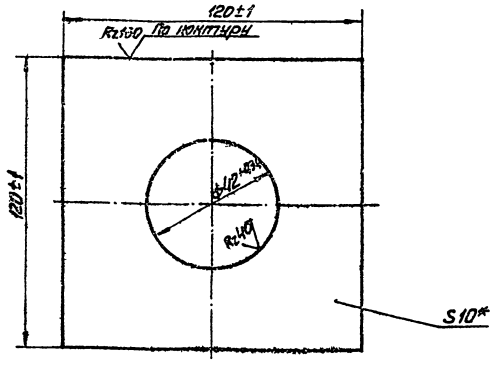

* Размер для справок.

				64.11.01.105			
Изм.	Лист	№ докум.	Подп.	Дата	Усилитель	Лит.	Масса 1,03	Масштаб 1:1
Разраб.		Зигалвик				Лист	Листов 1
Пров.		Колмец					
Гл. спец.		Суконосов			2 ГОСТ 19903-74	Госстрой Латв ССР	
Н. контр.		Колмец			Лист В Ст3пс2 ГОСТ 16637-69*	ЛАТГИПРОПРОМ	
Утв.		Рубинс				2 Рига	

Копировал: Формат 11В

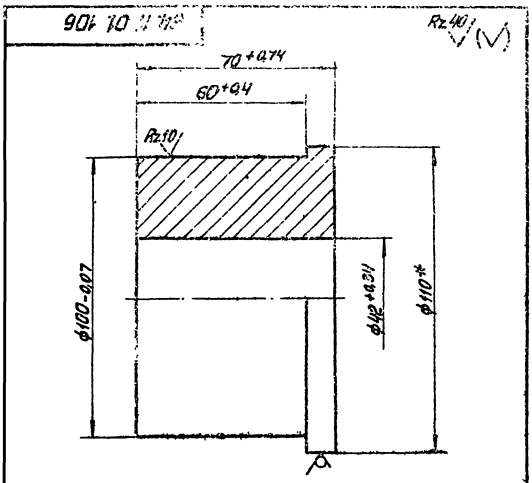

* Размер для справок.

Изм.	Лист	№ докум.	Подп.	Дата	64.11.01.106		
Разраб.		Ценова		01.11	Бобышка	Лит.	Масса	Масштаб
Пров.		Зинкевич		01.11			3,69	1:1
Гл.спец.		Сухонос				Листов 1	
Н.контр.		Колмец			Круг В-110 ГОСТ 2590-71 / Ст3сп3 ГОСТ 535-58*	Госстрой Латв.ССР ЛАТГИПРОПРОМ 2 Рига	
Утв.		Рибинс					

Копировал: Лаврова

Формат А3

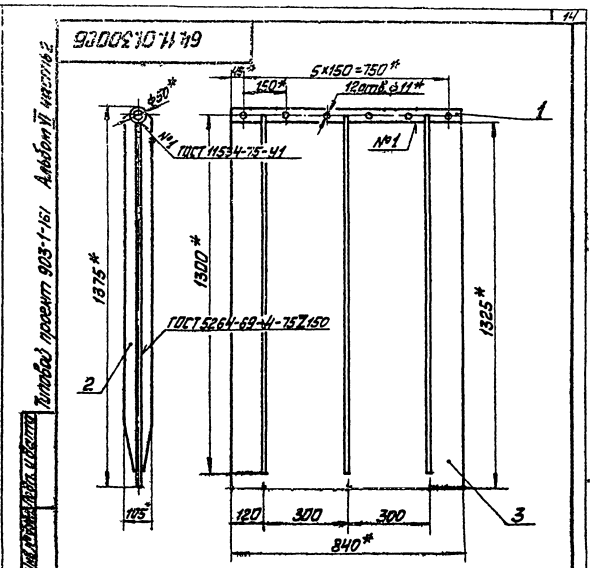

1* Размеры для справок.
2. Неуказанные предельные отклонения размеров по IT14/2.

Изм.	Лист	№ докум.	Подп.	Дата	64.11.01.300 СБ		
Разраб.		Зуковская			Заслонка	Лит.	Масса	Масштаб
Пров.		Колмец			Сборочный чертёж		62,7	1:10
Гл.спец.		Сухонос				Листов 1	
Н.контр.		Колмец				Госстрой Латв.ССР ЛАТГИПРОПРОМ 2 Рига	
Утв.		Рибинс					

Копировал: Лаврова

Формат А3

64.11.01.200 СБ

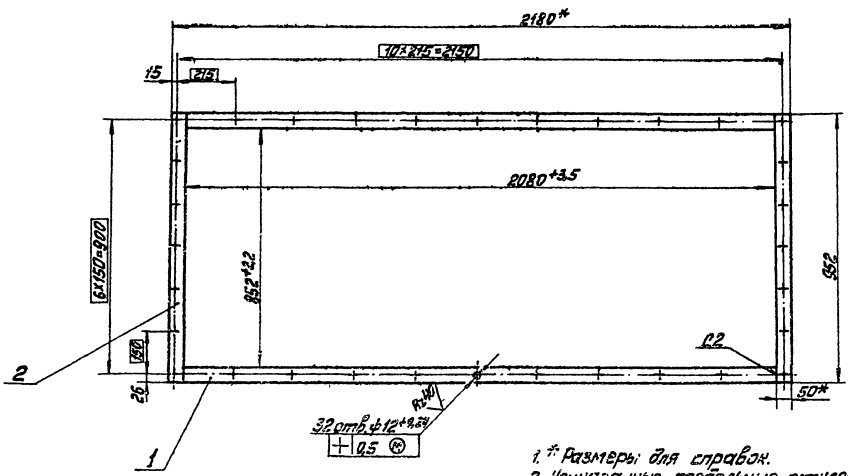

1* Размеры для справок.
2. Неуказанные предельные отклонения размеров по IT14/2.
3. Сварные швы по ГОСТ 5264-69.
4. Обработка поверхностей реза деталей Б4 Rz 150.

Изм.	Лист	№ докум.	Подп.	Дата	64.11.01.200 СБ		
Разраб.		Зуковская			Заслонка	Лит.	Масса	Масштаб
Пров.		Колмец			Сборочный чертёж		23,66	1:10
Гл.спец.		Сухонос				Листов 1	
Н.контр.		Колмец				Госстрой Латв.ССР ЛАТГИПРОПРОМ 2 Рига	
Утв.		Рибинс					

Копировал: Лаврова

Формат А2

64.11.01.301

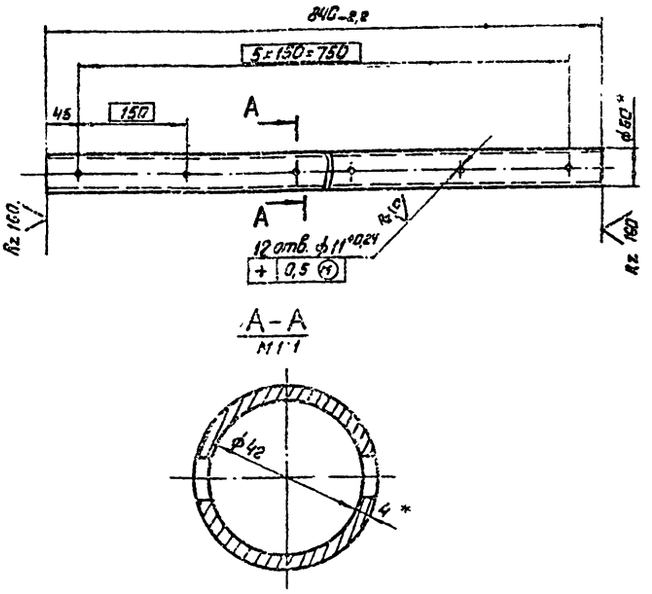

1* Размер для справок
2. Неуказанные предельные отклонения размеров по СМ9.

					64.11.01.301			
Изм	Лист	№ докум	Подп	Дата	Втулка	Лит	Масса	Масштаб
Разраб		Зилгалвис					3,81	1:10
Пров		Колмец				Лист	Листов 1	
Гл спец		Сухоносов			Труба 50×4 ГОСТ 8732-76 / В 20 ГОСТ 8731-74*	Госстрой Латв. ССР ЛАТГИПРОПРОМ г. Рига		
Н контр		Колмец						
Утв		Рубинс						

Копировал Формат 11 В

64.11.01.302

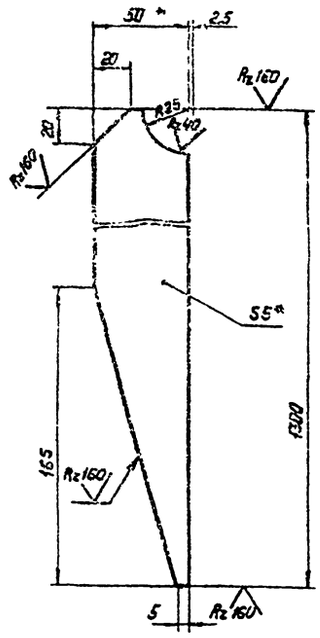

1.* Размеры для справок.
2. Неуказанные предельные отклонения размеров по СМ9.

					64.11.01.302			
Изм	Лист	№ докум	Подп	Дата	Ребро	Лит	Масса	Масштаб
Разраб		Зилгалвис					2,53	1:2
Пров		Колмец				Лист	Листов 1	
Гл спец		Сухоносов			Полоса 5×50 ГОСТ 103-76 / В Ст3 по 2 ГОСТ 535-58*	Госстрой Латв. ССР ЛАТГИПРОПРОМ г. Рига		
Н контр		Колмец						
Утв		Рубинс						

Копировал Формат 11 В

Типовой проект 905-1-161 Альбом VI часть 2

64.11.01.303

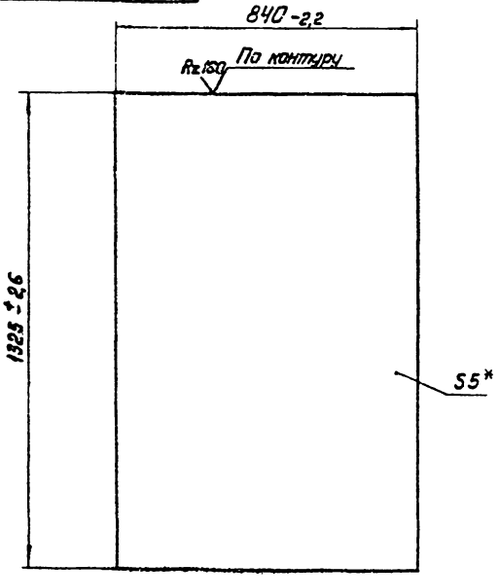

* Размер для справок.

					64.11.01.303			
Изм	Лист	№ докум	Подп	Дата	Створка	Лит	Масса	Масштаб
Разраб		Донова					43,7	1:10
Пров		Зилгалвис				Лист	Листов 1	
Гл спец		Сухоносов			Лист 5 ГОСТ 19903-74 / 5 Ст3 по 2 ГОСТ 14637-69*	Госстрой Латв. ССР ЛАТГИПРОПРОМ г. Рига		
Н контр		Колмец						
Утв		Рубинс						

Копировал Формат 11 В

64.11.02.100 СБ

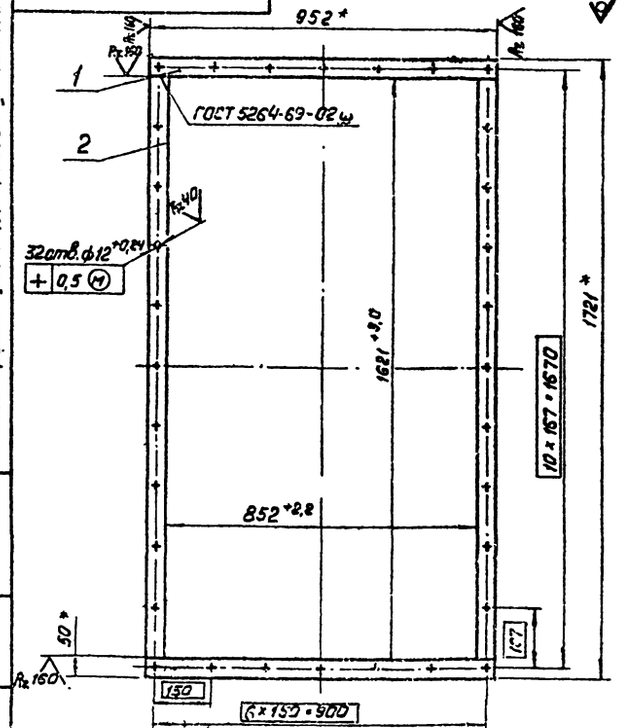

1* Размеры для справок.
2. Неуказанные предельные отклонения размеров СМ9.

					64.11.02.100 СБ			
Изм	Лист	№ докум	Подп	Дата	Фланец. Сборочный чертеж.	Лит	Масса	Масштаб
Разраб		Зилгалвис					10,11	1:10
Пров		Колмец				Лист	Листов 1	
Гл спец		Сухоносов				Госстрой Латв. ССР ЛАТГИПРОПРОМ г. Рига		
Н контр		Колмец						
Утв		Рубинс						

Копировал 16271-16 16 Формат 11 В

64.11.02.000 СБ

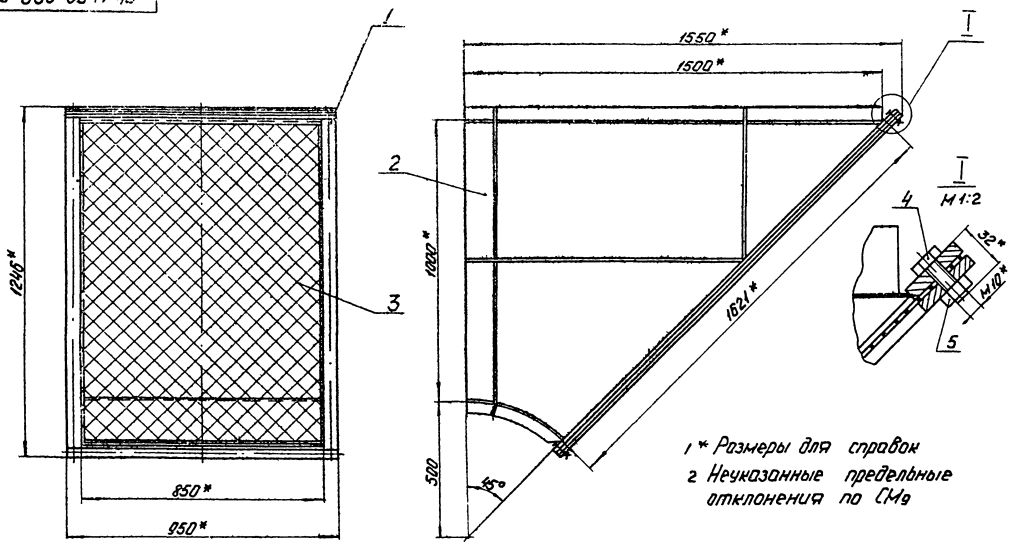

1* Размеры для справок
2 Неуказанные предельные отклонения по СМ9

Изм.	Лист	№ докум.	Подп.	Дата	64.11.02.000 СБ		
Разраб.	Зилтолбис				Короб с сеткой. Сборочный чертеж.	Лит.	Масса 102	Масштаб 1:10
Пров.	Колмец					Лист	Листов 1
Гл. спец.	Сухоносов					Госстрой	Латв. ССР
Н. контр.	Колмец					ЛАТГИПРОПРОМ г. Рига	
Утв.	Рудинг						

Копировал: Чубанова

Формат 12

64.11.02.200 СБ

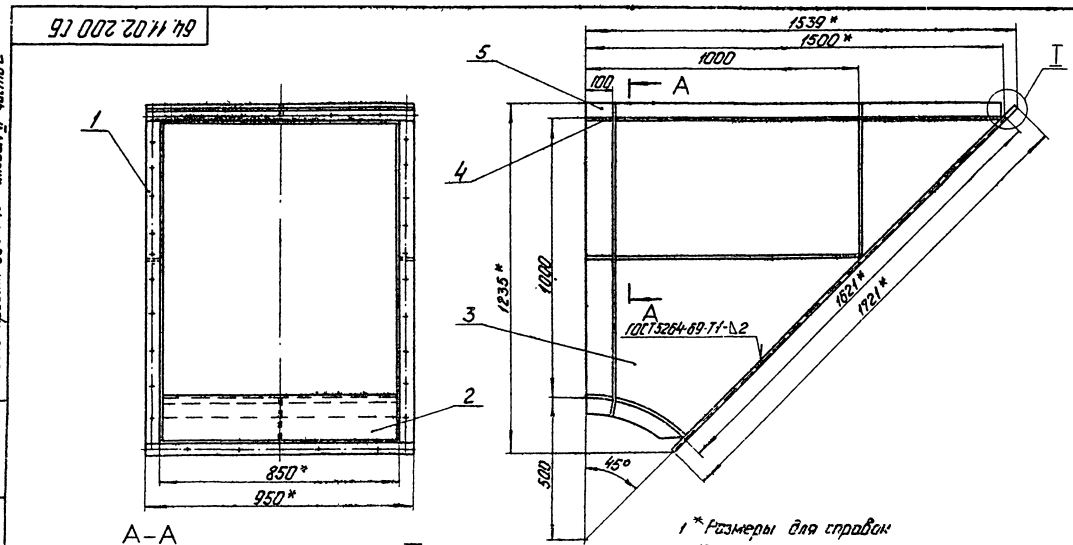

1* Размеры для справок
2 Неуказанные предельные отклонения размеров по СМ9.

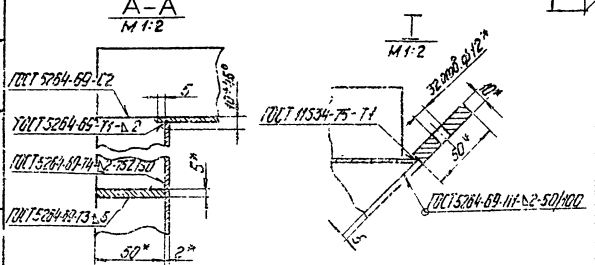

Изм.	Лист	№ докум.	Подп.	Дата	64.11.02.200 СБ		
Разраб.	Зилтолбис				Короб Сборочный чертеж	Лит.	Масса 87,3	Масштаб 1:10
Пров.	Колмец					Лист	Листов 1
Гл. спец.	Сухоносов					Госстрой	Латв. ССР
Н. контр.	Колмец					ЛАТГИПРОПРОМ г. Рига	
Утв.	Рудинг						

Копировал: Чубанова

16271-16-17

Формат 12

Типовой проект 9U5-1-161 Альбом VI часть 2

Типовой проект 903-1-161 Альбом VII часть 2

64.11.02.201

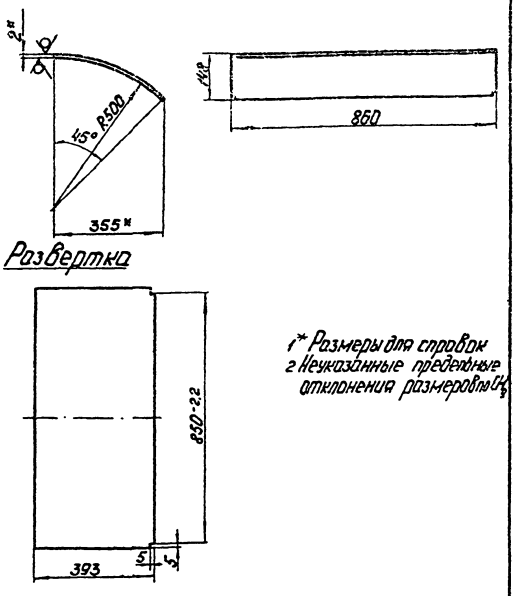

Развертка

1* Размеры для справок
2 Неуказанные предельные отклонения размеров по СМg

Изм.	Лист	№ докум.	Подп.	Дата	64.11.02.201			
Разраб.		Зилгалвис			Стенка	Лит.	Масса	Масштаб
Пров.		Колмец					5,25	1:10
Гл. спец.		Сухоносов				Лист	Листов 1	
Н. контр.		Колмец			Лист 2ГОСТ 19903-74 Вст3пс2ГОСТ16523-70*	Госстрой Латв. ССР ЛАТГИПРОПРОМ г. Рига		
Утв.		Рудинс						

Копировал: Чубанова

Формат 11А

Типовой проект 903-1-161 Альбом VII часть 2

64.11.02.202

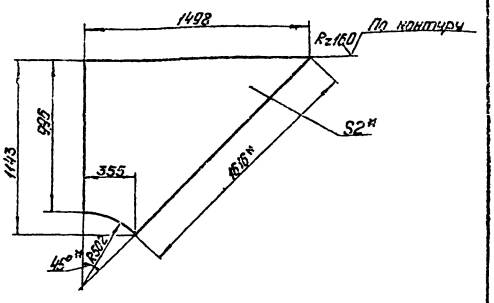

1* Размеры для справок.
2 Неуказанные предельные отклонения размеров по СМg.

Изм.	Лист	№ докум.	Подп.	Дата	64.11.02.202			
Разраб.		Зилгалвис			Стенка	Лит.	Масса	Масштаб
Пров.		Колмец					16,0	1:20
Гл. спец.		Сухоносов				Лист	Листов 1	
Н. контр.		Колмец			Лист 2ГОСТ 19903-74 Вст3пс2ГОСТ16523-70*	Госстрой Латв. ССР ЛАТГИПРОПРОМ г. Рига		
Утв.		Рудинс						

Копировал: Чубанова

Формат 11А

Типовой проект 903-1-161 Альбом VII часть 2

64.11.02.203

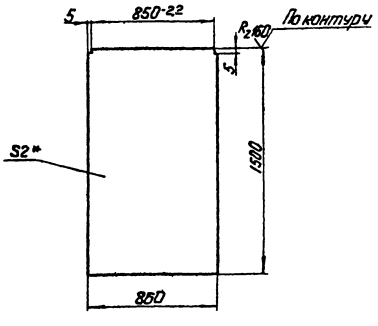

1* Размер для справок.
2 Неуказанные предельные отклонения размеров по СМg.

Изм.	Лист	№ докум.	Подп.	Дата	64.11.02.203			
Разраб.		Зилгалвис			Стенка	Лит.	Масса	Масштаб
Пров.		Колмец					20,3	1:20
Гл. спец.		Сухоносов				Лист	Листов 1	
Н. контр.		Колмец			Лист 2ГОСТ 19903-74 Вст3пс2ГОСТ16523-70*	Госстрой Латв. ССР ЛАТГИПРОПРОМ г. Рига		
Утв.		Рудинс						

Копировал: Чубанова

Типовой проект 903-1-161 Альбом VII часть 2

64.11.03.001

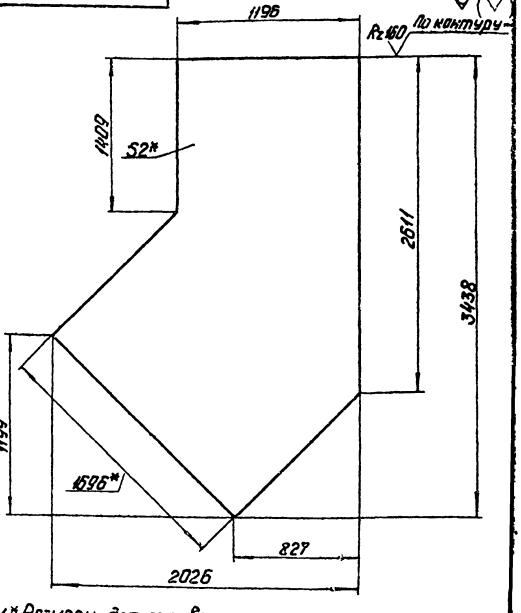

1* Размеры для справок
2 Неуказанные предельные отклонения размеров по СМg

Изм.	Лист	№ докум.	Подп.	Дата	64.11.03.001			
Разраб.		Цанова			Боковина	Лит.	Масса	Масштаб
Пров.		Зилгалвис					69	1:20
Гл. спец.		Сухоносов				Лист	Листов 1	
Н. контр.		Колмец			Лист 2ГОСТ 19903-74 Вст3пс2ГОСТ16523-70*	Госстрой Латв. ССР ЛАТГИПРОПРОМ г. Рига		
Утв.		Рудинс						

Копировал: Чубанова

Формат 11А

64.11.03.000 СБ

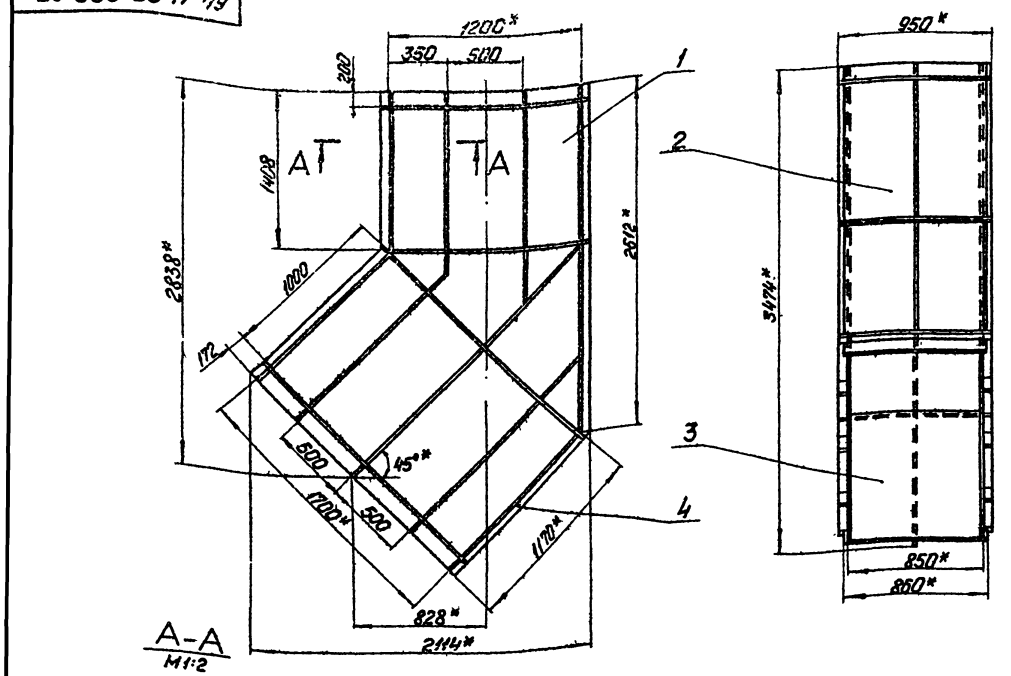

1* Размеры для справок
2 Неуказанные предельные отклонения размеров по СМ9.

Изм.	Лист	№ докум.	Подп.	Дата	64.11.03.000 СБ		
Разраб.		Зилгалвис			Переход	Лит.	Масса 288,3	Масштаб 1:20
Пров.		Колмец			Сборочный чертеж	Лист	Листов 1
Гл. спец.		Сухоносов				Госстрой	Латв. ССР
Н. контр.		Колмец				ЛАТГИПРОПРОМ	
Утв.		Рубинс				г. Рига	

Копировал: Чубанова

Формат 12

64.11.03.002

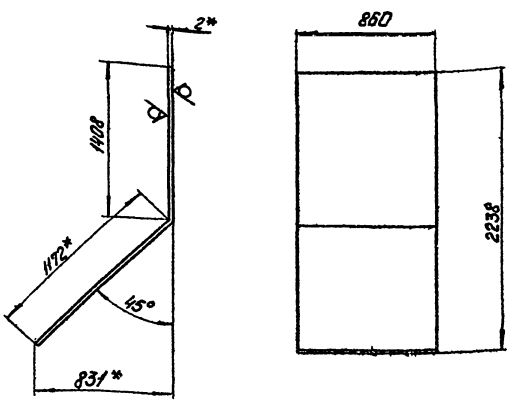

1* Размеры для справок
2 Неуказанные предельные отклонения размеров по СМ9.

Изм.	Лист	№ докум.	Подп.	Дата	64.11.03.002		
Разраб.		Цонова			Стенка	Лит.	Масса 35	Масштаб 1:20
Пров.		Зилгалвис				Лист	Листов 1
Гл. спец.		Сухоносов			Лист 2 ГОСТ 19903-74	Госстрой	Латв. ССР
Н. контр.		Колмец			8Ст3пс2 ГОСТ 16523-79	ЛАТГИПРОПРОМ	
Утв.		Рубинс				г. Рига	

Копировал: Чубанова

Формат 11А

64.11.03.003

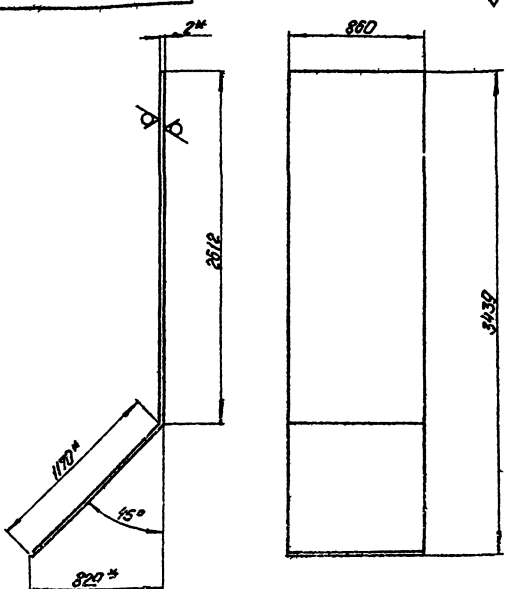

1* Размеры для справок
2 Неуказанные предельные отклонения размеров по СМ9

Изм.	Лист	№ докум.	Подп.	Дата	64.11.03.003		
Разраб.		Цонова			Стенка	Лит.	Масса 51	Масштаб 1:20
Пров.		Зилгалвис				Лист	Листов 1
Гл. спец.		Сухоносов			Лист 2 ГОСТ 19903-74	Госстрой	Латв. ССР
Н. контр.		Колмец			8Ст3пс2 ГОСТ 16523-70	ЛАТГИПРОПРОМ	
Утв.		Рубинс				г. Рига	

Копировал: Чубанова

16271-16 19

Формат 11А

Типовой проект 903-1-161 Альбом II часть 2

64.11.04.000 СБ

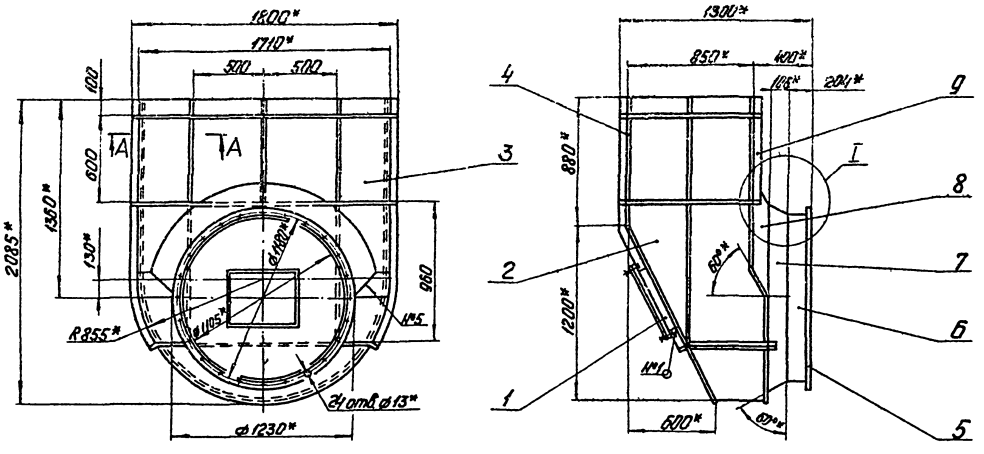

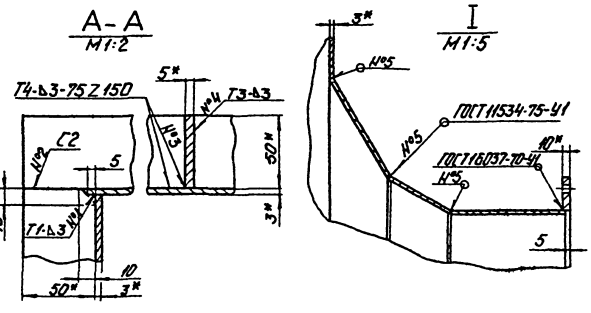

1* Размеры для справок
2 Неуказанные предельные отклонения размеров по СМ9
3 Сварные швы 1,2,3,4 по ГОСТ 5264-69

				64.11.04.000 СБ			
Изм.	Лист	№ докум.	Подп.	Дата	Карман Сборочный чертеж	Лит.	Масса 315	Масштаб 1:20
Разраб.		Колмец				Лист	Листов 1
Пров.		Зингаевис				Госстрой	Латв.ССР ЛАТГИПРОПРОМ г. Рига
Гл. спец.		Сухоносов					
Н. контр.		Колмец					
Утв.		Рубинс					

Копировал: Чубанова

Формат 12

64.11.04.001

Rz 160 (√)

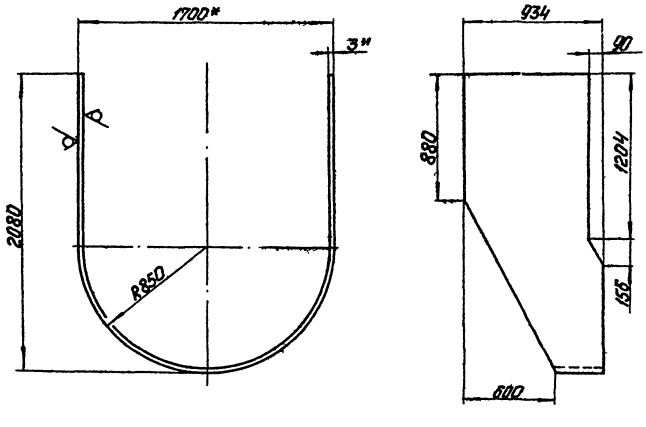

Развертка

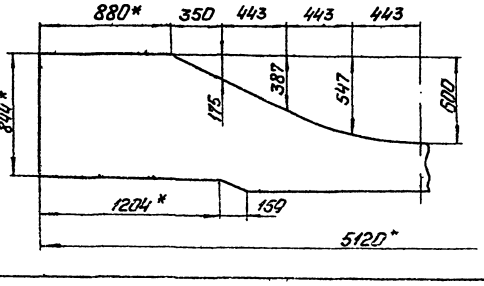

1* Размеры для справок
2 Неуказанные предельные отклонения размеров по СМ9.

				64.11.04.001			
Изм.	Лист	№ докум.	Подп.	Дата	Боковина	Лит.	Масса 77,6	Масштаб 1:20
Разраб.		Зингаевис				Лист	Листов 1
Пров.		Колмец				Госстрой	Латв.ССР ЛАТГИПРОПРОМ г. Рига
Гл. спец.		Сухоносов					
Н. контр.		Колмец					
Утв.		Рубинс					

Лист 3 ГОСТ 19903-74 ВСт3пс2 ГОСТ 16523-70*

16271-16-20

Копировал: Чубанова

Формат 12

64.11.04.002

R_z 160 ✓(✓)

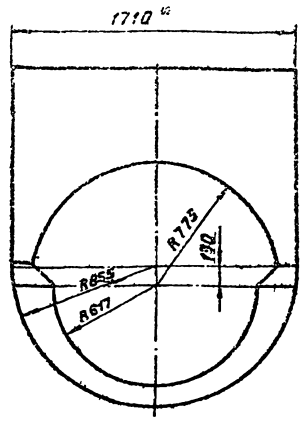

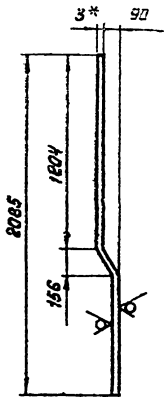

Развертка

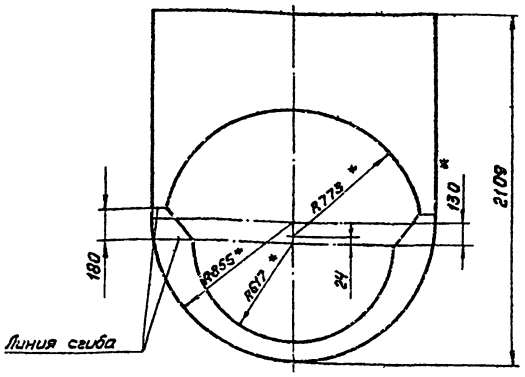

1.* Размеры для справок.
2. Неуказанные предельные отклонения размеров по СМ9.

					64.11.04.002			
Изм.	Лист	№ докум.	Подп.	Дата	Стенка	Лит.	Масса	Масштаб
Разраб.		Зилгалвис					41,9	1:20
Провер.		Колмец				Лист	Листов 1	
Гл. спец.		Сухоносов						
Н. контр.		Колмец			Лист 3ГОСТ 19903-74 В Ст3 пс2 ГОСТ 16523-70	Госстрой Латв. ССР ЛАТГИПРОПРОМ г. Рига		
Утв.		Рубинс						

Копировал

Формат 12

64.11.04.003

R_z 160 ✓(✓)

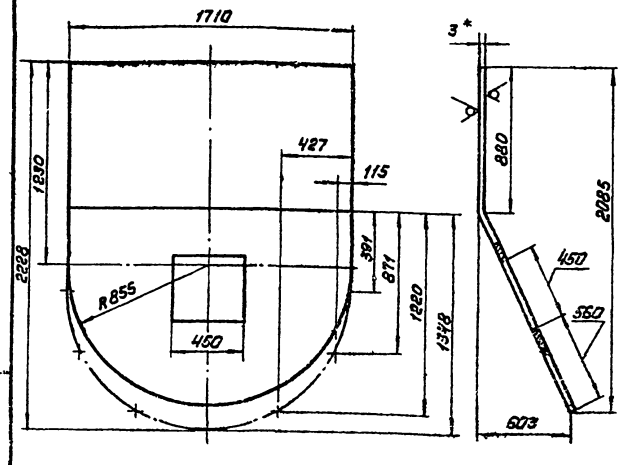

1.* Размер для справок.
2. Неуказанные предельные отклонения размеров по СМ9.

					64.11.04.003			
Изм.	Лист	№ докум.	Подп.	Дата	Стенка	Лит.	Масса	Масштаб
Разраб.		Зилгалвис					15,5	1:20
Провер.		Колмец				Лист	Листов 1	
Гл. спец.		Сухоносов						
Н. контр.		Колмец			Лист 3ГОСТ 19903-74 В Ст3 пс2 ГОСТ 16523-70	Госстрой Латв. ССР ЛАТГИПРОПРОМ г. Рига		
Утв.		Рубинс						

Копировал

Формат 11

Типовой проект 903-1-161 Альбом VI часть 2

64.11.04.004

✓(✓)

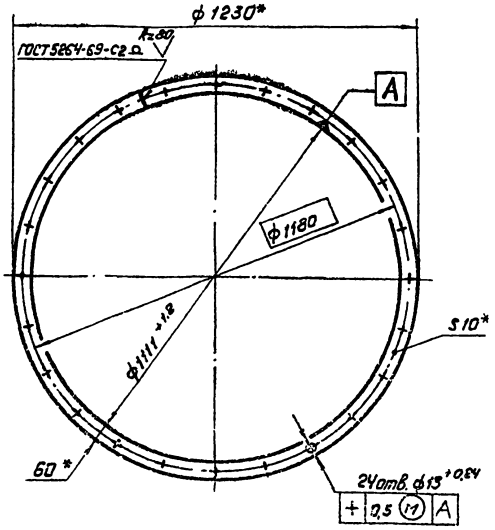

* Размеры для справок

					64.11.04.004			
Изм.	Лист	№ докум.	Подп.	Дата	Цилиндр	Лит.	Масса	Масштаб
Разраб.		Зилгалвис					15,2	1:10
Провер.		Колмец				Лист	Листов 1	
Гл. спец.		Сухоносов						
Н. контр.		Колмец			Полоса 10×80 ГОСТ 103-75 В Ст3 пс2 ГОСТ 535-38*	Госстрой Латв. ССР ЛАТГИПРОПРОМ г. Рига		
Утв.		Рубинс						

Инв. № подл. | Подп. и дата | Взам. инв. № | Инв. № дубл. | Подп. и дата

15271-16

Формат 11

64.11.04.005

Rz 160 (√)

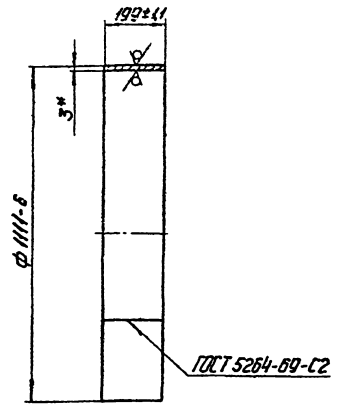

* Размер для справок

				64.11.04.005			
Изм.	Лист	№ докум.	Подп.	Дата	Удлинитель	Лит.	Масса 16,3	Масштаб 1:10
Разраб.		Зилгалвис		24.2				
Пров.		Колмец		25.2.79		Лист	Листов 1
Гл. спец.		Сухоносов			Лист 3 ГОСТ 19903-74 / ВСт3пс2 ГОСТ 16523-70	Госстрой Латв. ССР ЛАТГИПРОПРОМ г. Рига	
Н. контр.		Колмец		25.2.79			
Утв.		Рубинс					

Копировал: Чубанова — Формат 11В

Типовой проект 903-1-161 Альбом VI часть 2

64.11.04.006

Rz 160 (√)

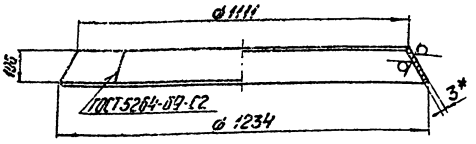

Развертка
М 1:20

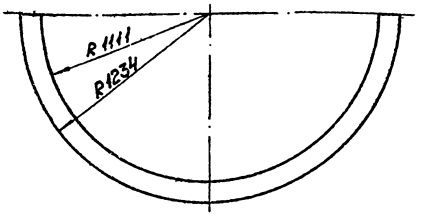

1* Размер для справок
2 Неуказанные предельные отклонения размеров по СМд.

				64.11.04.006			
Изм.	Лист	№ докум.	Подп.	Дата	Конус	Лит.	Масса 12,0	Масштаб 1:10
Разраб.		Зилгалвис		24.2				
Пров.		Колмец		25.2.79		Лист	Листов 1
Гл. спец.		Сухоносов			Лист 3 ГОСТ 19903-74 / ВСт3пс2 ГОСТ 16523-70*	Госстрой Латв. ССР ЛАТГИПРОПРОМ г. Рига	
Н. контр.		Колмец		25.2.79			
Утв.		Рубинс					

Копировал: Чубанова — Формат 11В

64.11.04.007

Rz 160 (√)

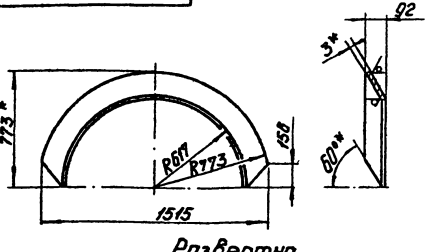

Развертка

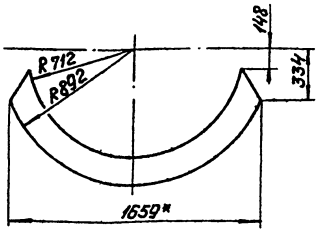

1* Размеры для справок
2 Неуказанные предельные отклонения размеров по СМд.

				64.11.04.007			
Изм.	Лист	№ докум.	Подп.	Дата	Полуконус	Лит.	Масса 8,65	Масштаб 1:20
Разраб.		Зилгалвис		24.2				
Пров.		Колмец		25.2.79		Лист	Листов 1
Гл. спец.		Сухоносов			Лист 3 ГОСТ 19903-74 / ВСт3пс2 ГОСТ 16523-70*	Госстрой Латв. ССР ЛАТГИПРОПРОМ г. Рига	
Н. контр.		Колмец		25.2.79			
Утв.		Рубинс					

Копировал: Чубанова — Формат 11В

Типовой проект 903-1-161 Альбом VI часть 2

64.11.10.000

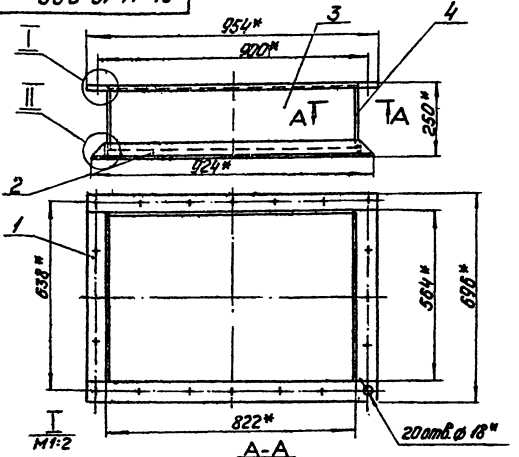

I М1:2

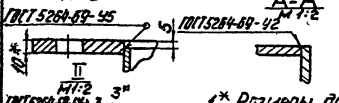

А-А М1:2

1* Размеры для справок
2 Неуказанные предельные отклонения размеров по СМд.

				64.11.10.000 СБ			
Изм.	Лист	№ докум.	Подп.	Дата	Патрубок Сборочный чертеж	Лит.	Масса 42,2	Масштаб 1:10
Разраб.		Зилгалвис		24.2				
Пров.		Колмец		25.2.79		Лист	Листов 1
Гл. спец.		Сухоносов				Госстрой Латв. ССР ЛАТГИПРОПРОМ г. Рига	
Н. контр.		Колмец		25.2.79			
Утв.		Рубинс					

Копировал: Чубанова — Формат 11В

64.11.10.001

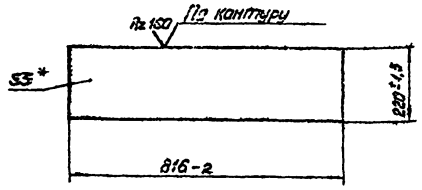

*Размер для справок

Изм.	Лист	№ докум.	Подп.	Дата	64.11.10.001	Лит.	Масса	Масштаб
Разраб.		Ионова		24.7.79	Боковина		4,25	1:10
Пров.		Зилгалвис				Лист	Листов 1	
Гл. спец.		Сухоносов			Лист 3 ГОСТ 19903-74 / В Ст3пс2 ГОСТ 16523-70*	Госстрой Латв. ССР ЛАТГИПРОПРОМ г. Рига		
Н. контр.		Колмец		25.7.79				
Утв.		Рубинс						

Копировал Формат 11В

64.11.10.002

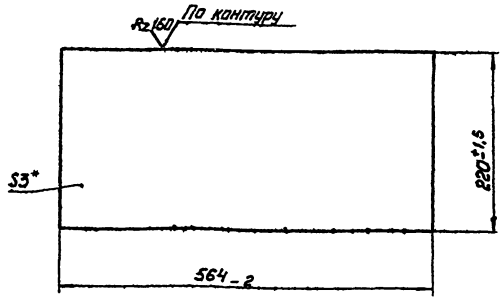

* Размер для справок

Изм.	Лист	№ докум.	Подпись	Дата	64.11.10.002	Лит.	Масса	Масштаб
Разраб.		Ионова		21.7.79	Стенка		2,94	1:5
Пров.		Зилгалвис				Лист	Листов 1	
Гл. спец.		Сухоносов			Лист 3 ГОСТ 19903-74 / В Ст.3сп2 ГОСТ 16523-70*	Госстрой Латв. ССР ЛАТГИПРОПРОМ г. Рига		
Н. контр.		Колмец		25.7.79				
Утв.		Рубинс						

Типовой проект 903-1-161 Альбом VI, часть 2

Инв. № подл. | Подп. и дата | Взам. инв. № | Инв. № дубл. | Подп. и дата

Копировал Формат 11В

64.11.10.100 СБ

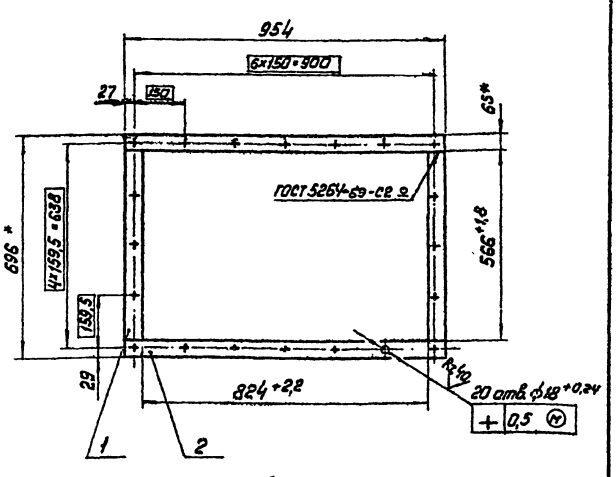

1.* Размеры для справок.
2. Неуказанные предельные отклонения размеров по СМ9
3. Обработка поверхностей реза деталей Б4 Rz 160

Изм.	Лист	№ докум.	Подп.	Дата	64.11.10.100 СБ	Лит.	Масса	Масштаб
Разраб.		Ионова		21.7.79	Фланец Сборочный чертёж		15,6	1:10
Пров.		Зилгалвис				Лист	Листов 1	
Гл. спец.		Сухоносов				Госстрой Латв. ССР ЛАТГИПРОПРОМ г. Рига		
Н. контр.		Колмец		25.7.79				
Утв.		Рубинс						

Типовой проект 903-1-161 Альбом VI, часть 2

Копировал Формат 11В

64.11.10.200 СБ

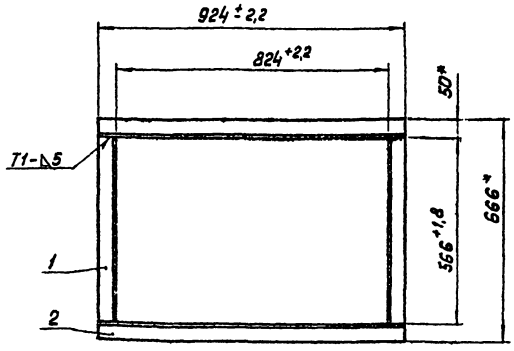

1.* Размеры для справок
2. Сварные швы по ГОСТ 5264-69.
3. Обработка поверхностей реза деталей Б4 Rz 160

Изм.	Лист	№ докум.	Подп.	Дата	64.11.10.200 СБ	Лит.	Масса	Масштаб
Разраб.		Ионова		21.7.79	Фланец Сборочный чертёж		11,3	1:10
Пров.		Зилгалвис				Лист	Листов 1	
Гл. спец.		Сухоносов				Госстрой Латв. ССР ЛАТГИПРОПРОМ г. Рига		
Н. контр.		Колмец		25.7.79				
Утв.		Рубинс						

Инв. № подл. | Подп. и дата | Взам. инв. № | Инв. № дубл. | Подп. и дата

Копировал Формат 11В

Типовой проект 903-1-161 Альбом VI часть 2

64.11.20.000 СБ

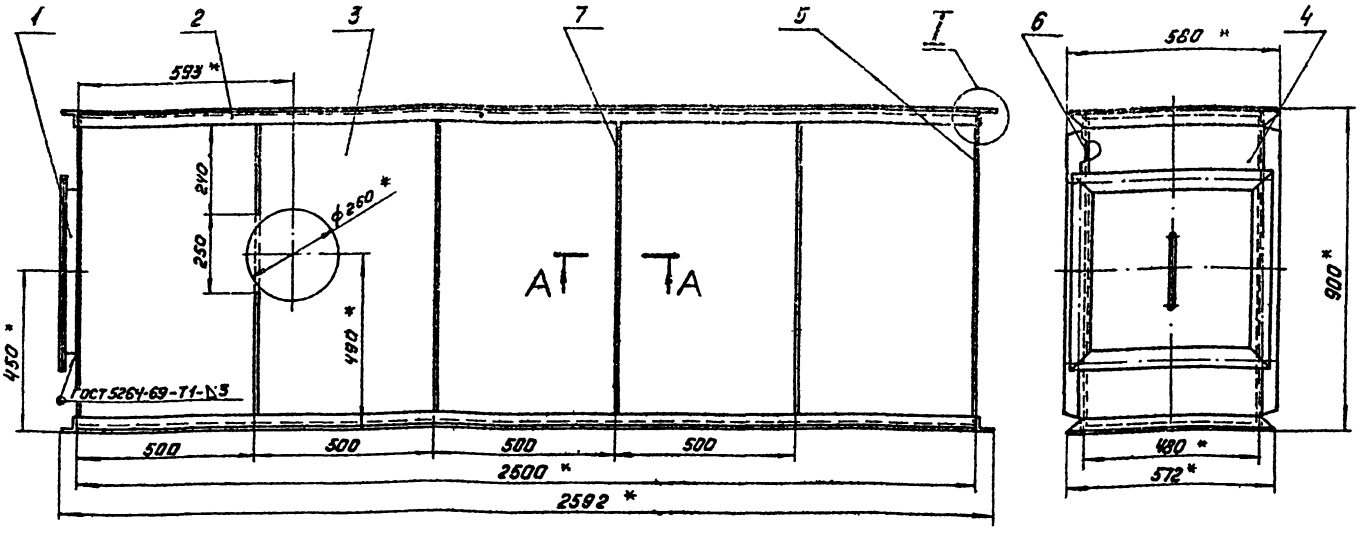

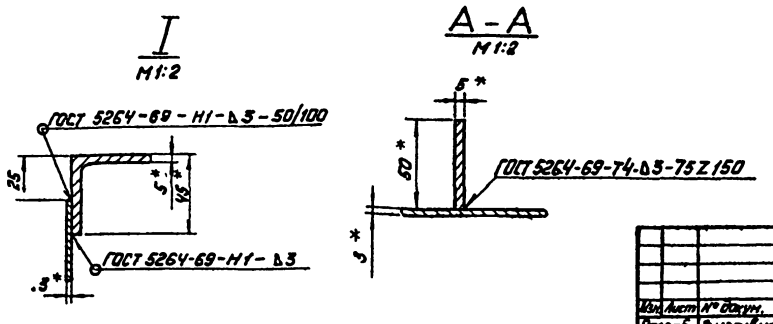

1.* Размеры для справок
2. Неуказанные предельные отклонения размеров по СМg

				64.11.20.000 СБ			
Изм. Лист	№ докум.	Подп.	Дата	Короб напорный Сборочный чертеж.	Лит.	Масса	Масштаб
Разраб.	Зилгалвис					194,4	1:10
Пров.	Колмец				Лист	Листов 1	
Гл. спец.	Сухоносов				Госстрой Латв. ССР ЛАТГИПРОПРОМ г. Рига		
Н. контр.	Колмец						
Утв.	Рубинс						

Копировал Формат 12

64.11.20.100 СБ

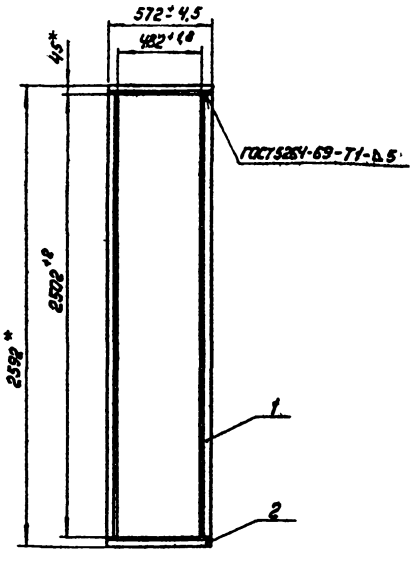

1.* Размеры для справок
2. Обработка поверхностей реза деталей 64 Rz 160

				64.11.20.100 СБ			
Изм. Лист	№ докум.	Подп.	Дата	Фланец. Сборочный чертёж	Лит.	Масса	Масштаб
Разраб.	Ионова					20,8	1:20
Пров.	Зилгалвис				Лист	Листов 1	
Гл. спец.	Сухоносов				Госстрой Латв. ССР ЛАТГИПРОПРОМ г. Рига		
Н. контр.	Колмец						
Утв.	Рубинс						

Копировал Формат 118

Типовой проект 903-1-161 Альбом VI часть 2

64.11.20.001

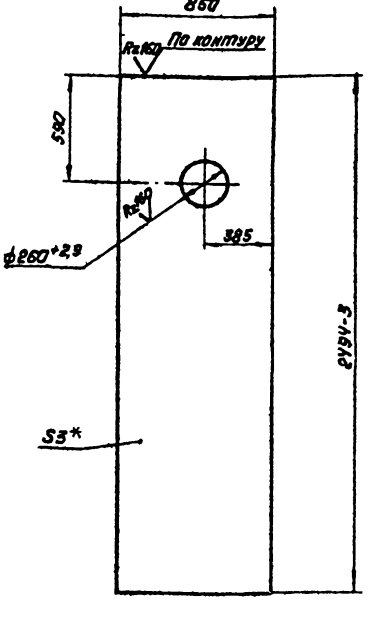

1.* Размеры для справок
2. Неуказанные предельные отклонения размеров по СМg.

				64.11.20.001			
Изм. Лист	№ докум.	Подп.	Дата	Стенка	Лит.	Масса	Масштаб
Разраб.	Ионова					48,7	1:20
Пров.	Зилгалвис				Лист	Листов 1	
Гл. спец.	Сухоносов				Госстрой Латв. ССР ЛАТГИПРОПРОМ г. Рига		
Н. контр.	Колмец						
Утв.	Рубинс						

Лист 3 ГОСТ 19903-74 / 3 Сл3 по 2 ГОСТ 16523-75 / 16271-76

Копировал Формат 118

Типовой проект 903-1-181 Альбом VII часть 2

64.11.20.002

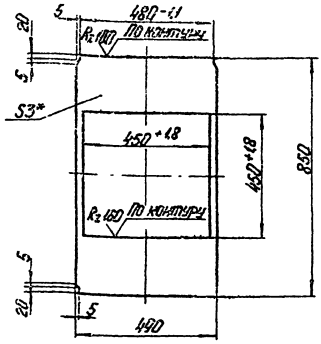

1* Размеры для справок
2 Неуказанные предельные отклонения размеров по СМ9.

Гип				64.11.20.002	
Разраб.	Шинова			Стенка	Лист 5.03 Масса 1:20
Пров.	Заплатина				Листов 1
Н.контр.	Карпенко			3 ГОСТ 19903-74	Ростпроектмонтажстальконструкция ЛАТГИПРОПРОМ г. Рига
Утв.	Рубинг			Вотэлс 2 ГОСТ 16523-70*	

Копировал: Чубанова Формат А4

64.11.20.003

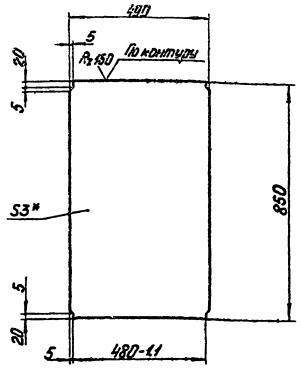

1 *Размеры для справок
2 Неуказанные предельные отклонения размеров по СМ9.

Гип				64.11.20.003	
Разраб.	Шинова			Стенка	Лист 9.81 Масса 1:20
Пров.	Заплатина				Листов 1
Н.контр.	Карпенко			3 ГОСТ 19903-74	Ростпроектмонтажстальконструкция ЛАТГИПРОПРОМ г. Рига
Утв.	Рубинг			Вотэлс 2 ГОСТ 16523-70*	

Копировал: Чубанова Формат А4

64.11.20.004

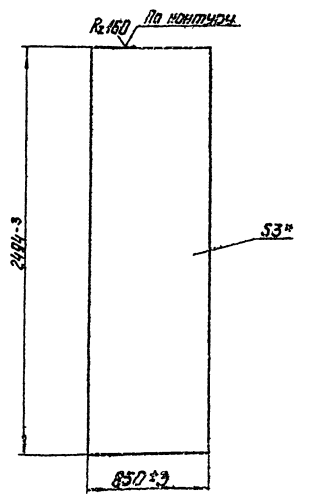

* Размер для справок

Гип				64.11.20.004	
Разраб.	Шинова			Стенка	Лист 4.19 Масса 1:20
Пров.	Заплатина				Листов 1
Н.контр.	Карпенко			3 ГОСТ 19903-74	Ростпроектмонтажстальконструкция ЛАТГИПРОПРОМ г. Рига
Утв.	Рубинг			Вотэлс 2 ГОСТ 16523-70*	

Копировал: Чубанова Формат А4

Типовой проект 903-1-181 Альбом VII часть 2

64.11.30.000 СБ

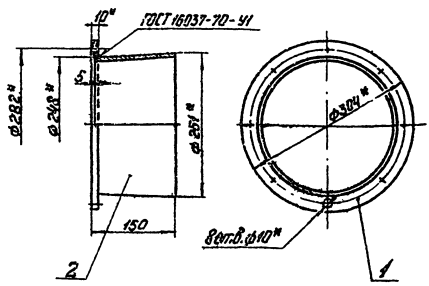

1 *Размеры для справок
2 Неуказанные предельные отклонения размеров по СМ9.

Гип				64.11.30.000 СБ	
Разраб.	Шинова			Переход	Лист 4.54 Масса 1:5
Пров.	Заплатина			Сборочный чертеж	Листов 1
Н.контр.	Карпенко				Ростпроектмонтажстальконструкция ЛАТГИПРОПРОМ г. Рига
Утв.	Рубинг				

Копировал: Чубанова Формат А4

Типовой проект 903-1-161 Альбом VI часть 2

64.11.30.001

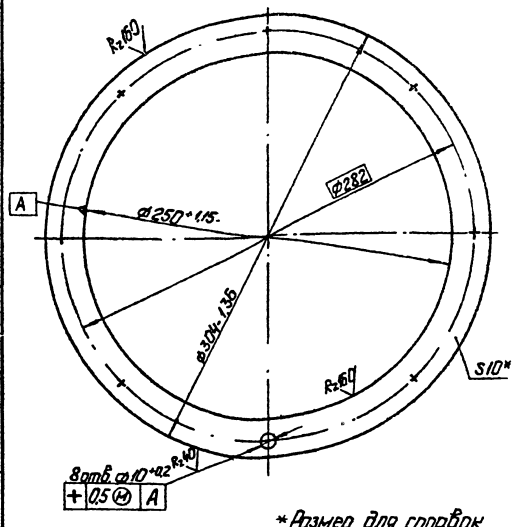

*Размер для справок

				64.11.30.001			
Изм.	Лист	№ докум.	Подп.	Дата	Фланец	Лит.	Масса	Масштаб
Разраб.		Ионова					1,84	1:2
Пров.		Зилгалвис				Лист	Листов 1
Гл. спец.		Сухоносов			Лист 10 ГОСТ 19903-74	Госстрой	Лотв. ССР
Н. контр.		Колмец			8 Ст.3 пс 2 ГОСТ 14637-89*	ЛАТГИПРОПРОМ	
Утв.		Рубинс					г. Рига

Копировал: Чубанова

Формат 11А

Типовой проект 903-1-161 Альбом VI часть 2

64.11.30.002

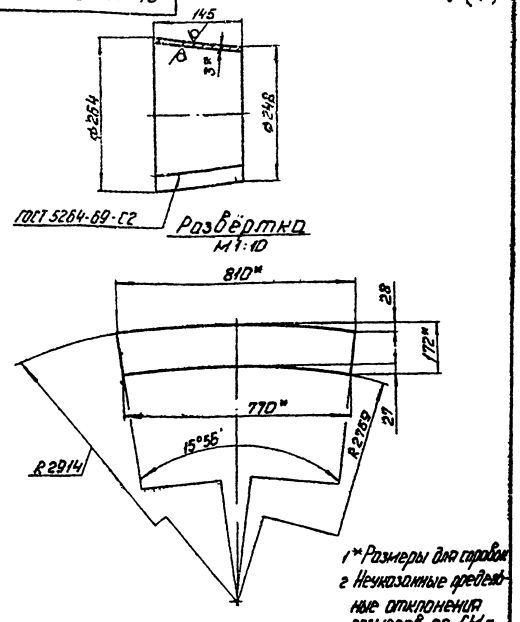

1* Размеры для справок
2 Неуказанные предельные отклонения размеров по СМ9

				64.11.30.002			
Изм.	Лист	№ докум.	Подп.	Дата	Конус	Лит.	Масса	Масштаб
Разраб.		Ионова					27	1:5
Пров.		Зилгалвис				Лист	Листов 1
Гл. спец.		Сухоносов			Лист 3 ГОСТ 19903-74	Госстрой	Лотв. ССР
Н. контр.		Колмец			8 Ст.3 пс 2 ГОСТ 16523-70*	ЛАТГИПРОПРОМ	
Утв.		Рубинс					г. Рига

Копировал: Чубанова

Формат 11А

64.11.40.000СБ

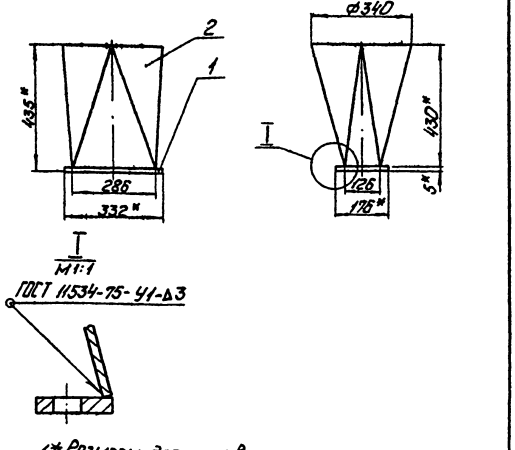

1* Размеры для справок
2 Неуказанные предельные отклонения размеров по СМ9

				64.11.40.000 СБ			
Изм.	Лист	№ докум.	Подп.	Дата	Переход	Лит.	Масса	Масштаб
Разраб.		Зилгалвис			Сборочный чертеж		11,5	1:10
Пров.		Колмец				Лист	Листов 1
Гл. спец.		Сухоносов				Госстрой	Лотв. ССР
Н. контр.		Колмец				ЛАТГИПРОПРОМ	
Утв.		Рубинс					г. Рига

Копировал: Чубанова

Формат 11А

Типовой проект 903-1-161 Альбом VI часть 2

64.11.40.001

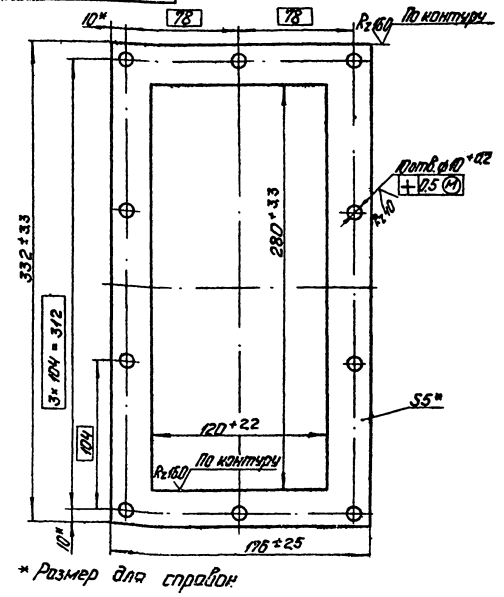

* Размер для справок

				64.11.40.001			
Изм.	Лист	№ докум.	Подп.	Дата	Фланец	Лит.	Масса	Масштаб
Разраб.		Зилгалвис					0,98	1:2
Пров.		Колмец				Лист	Листов 1
Гл. спец.		Сухоносов			Лист 5 ГОСТ 19903-74	Госстрой	Лотв. ССР
Н. контр.		Колмец			8 Ст.3 пс 2 ГОСТ 14637-89*	ЛАТГИПРОПРОМ	
Утв.		Рубинс					г. Рига

Копировал: Чубанова

Формат 11А

Форм.	Зона	Поз.	Обозначение	Наименование	Кол.	Примечание
				Документация		
22			65.13.01.000 СБ	Сборочный чертеж		
				Сборочные единицы		
1		1	65.13.01.100	Фланец	1	
1		2	65.13.01.200	Переход	1	
1		3	65.13.01.300	Сектор	1	
1		4	65.13.01.400	Короб	1	

Изм.	Лист	№ докум.	Подп.	Дата
Разраб.	Цонова			
Пров.	Зингалвис			
Гл.спец.	Сухоносов			
Н.контр.	Колмец			
Утв.	Рубинс			

65.13.01.000

Газопровод №1

Лит. | Лист | Листов 1

Госстрой Латв.ССР ЛАТГИПРОПРОМ г. Рига

Копировал: Волкова Формат 11

Типовой проект 903-1-161 Альбом VI часть 2

Форм.	Зона	Поз.	Обозначение	Наименование	Кол.	Примечание
				Документация		
11			65.13.01.100 СБ	Сборочный чертеж		
				Детали		
Б4		1	65.13.01.101	Полка		
				Уголок Б-75×75×7 ГОСТ 8509-72 / ВСт3сп3 ГОСТ 535-58*	2	8.12 кг
Б4		2	65.13.01.102	Полка		
				Уголок Б-75×75×7 ГОСТ 8509-72 / ВСт3сп3 ГОСТ 535-58*	2	21,0 кг

Инв. № подл. | Подп. и дата | Взам. инв. № | Инв. № дубл. | Подп. и дата

Изм.	Лист	№ докум.	Подп.	Дата
Разраб.	Цонова			
Пров.	Зингалвис			
Гл.спец.	Сухоносов			
Н.контр.	Колмец			
Утв.	Рубинс			

65.13.01.100

Фланец.

Лит. | Лист | Листов 1

Госстрой Латв.ССР ЛАТГИПРОПРОМ г. Рига

Копировал: Волкова Формат 11

Форм.	Зона	Поз.	Обозначение	Наименование	Кол.	Примечание
				Документация		
12			65.13.01.200 СБ	Сборочный чертеж		
				Детали		
11		1	65.13.01.201	Боковина	1	
11		2	65.13.01.202	Боковина	1	
11		3	65.13.01.203	Стенка	1	
11		4	65.13.01.204	Стенка	1	
				Материалы		
		5		Полоса 5×50 ГОСТ 103-76 / ВСт3сп2 ГОСТ 535-58	26	м

Изм.	Лист	№ докум.	Подп.	Дата
Разраб.	Цонова			
Пров.	Колмец			
Гл.спец.	Сухоносов			
Н.контр.	Колмец			
Утв.	Рубинс			

65.13.01.200

Переход.

Лит. | Лист | Листов 1

Госстрой Латв.ССР ЛАТГИПРОПРОМ г. Рига

Копировал: Волкова Формат 11

Типовой проект 903-1-161 Альбом VI часть 2

Форм.	Зона	Поз.	Обозначение	Наименование	Кол.	Примечание
				Документация		
11			65.13.01.300 СБ	Сборочный чертеж		
				Детали		
11		1	65.13.01.301	Боковина	2	
11		2	65.13.01.302	Стенка	1	
11		3	65.13.01.303	Стенка	1	
				Материалы		
		4		Полоса 5×50 ГОСТ 103-76 / ВСт3сп2 ГОСТ 535-58*	1,04	м

Инв. № подл. | Подп. и дата | Взам. инв. № | Инв. № дубл. | Подп. и дата

Изм.	Лист	№ докум.	Подп.	Дата
Разраб.	Цонова			
Пров.	Зингалвис			
Гл.спец.	Сухоносов			
Н.контр.	Колмец			
Утв.	Рубинс			

65.13.01.300

Сектор.

Лит. | Лист | Листов 1

Госстрой Латв.ССР ЛАТГИПРОПРОМ г. Рига

Копировал: Волкова Формат 11

Типовой проект 903-1-161 Альбом VI часть 2

Формат	Зона	Поз.	Обозначение	Наименование	Кол.	Примечание
				Документация		
12			65.13.01.400 СБ	Сборочный чертёж		
				Детали		
11		1	65.13.01.401	Стенка	2	
11		2	65.13.01.402	Стенка	2	
				Материалы		
		3		Полоса 5×50 ГОСТ 103-76 / В Ст3кп2 ГОСТ 535-79*	13,4	кг

Изм.	Лист	№ докум.	Подп.	Дата
Разраб.		Шилова		
Пров.		Ахмедов		
Т. контр.				
Ср. спец.		Сычиков		
Н. контр.		Колмец		
Утв.		Рубин		

65.13.01.400

Короб

Лит.	Лист	Листов
		1

Госстрой Укр. ССР ЛАТГИПРОПРОМ г. Рига

Копировал: Туе

Формат А1

Типовой проект 903-1-161 Альбом VI часть 2

Формат	Зона	Поз.	Обозначение	Наименование	Кол.	Примечание
				Документация		
22			65.13.02.000. СБ	Сборочный чертёж		
				Сборочные единицы		
11		1	65.13.02.100	Карман	1	
11		2	65.13.02.200	Переход	1	
11		3	65.13.01.300	Сектор	1	
11		4	65.13.02.300	Короб	1	

Инв. № подл. | Подп. и дата | Взам. инв. № | Инв. № дубл. | Подп. и дата

Изм.	Лист	№ докум.	Подп.	Дата
Разраб.		Шилова		
Пров.		Ахмедов		
Т. контр.				
Ср. спец.		Сычиков		
Н. контр.		Колмец		
Утв.		Рубин		

65.13.02.000

Газопровод № 2

Лит.	Лист	Листов
		1

Госстрой Укр. ССР ЛАТГИПРОПРОМ г. Рига

Копировал: Туе

Формат А1

№ строки	Обозначение	Наименование	Куда входит: Обозначение	Кол.	Общее кол.	Примечание
1.	65.13.02.000	Газопровод № 2				
2.	65.13.02.100	Карман	65.13.02.000	1		
3.	58.02.00.000	Люк лаза	65.13.02.100	1		
4.	58.02.01.000	Фланец	58.02.00.000	1		
5.	58.02.02.000	Крышка	58.02.00.000	1		
6.	65.13.02.200	Переход	65.13.02.000	1		
7.	65.13.01.300	Сектор	65.13.02.000	1		
8	65.13.02.300	Короб	65.13.02.000	1		

Изм.	Лист	№ докум.	Подп.	Дата
Разраб.		Шилова		
Пров.		Колмец		
Рук. гр.		Рухленко		
Н. контр.		Колмец		
Утв.		Рубин		

65.13.02.000 ВС

Газопровод № 2 Ведомость спецификаций.

Лит.	Лист	Листов
		1

Госстрой Укр. ССР ЛАТГИПРОПРОМ г. Рига

Копировал: Туе

16.221-16 ТМ

Формат А2

Формат	Зона	Поз.	Обозначение	Наименование	Кол.	Примечание
				Документация		
А2			65.13.02.100 СБ	Сборочный чертеж		
				Сборочные единицы		
А3		1	58.02.00.500	Люк лаза	1	Люк лаза 600х700
				Детали		
А1		2	65.13.02.101	Стенка	1	
А2		3	65.13.02.102	Боковина	1	
А1		4	65.13.02.103	Фланец	1	
А1		5	65.13.02.104	Конус	1	
А1		6	65.13.02.105	Полуконус	1	
А2		7	65.13.02.106	Стенка	1	
				Материалы		
		8		Полоса 5×50 ГОСТ 103-76 Вст3пс2 ГОСТ 535-58	87	м

Разраб. Зуйкова; Пров. Колмец; Т.контр. Чуканов; Н.контр. Колмец; Утв. Рубинс

65.13.02.100

Корман

Литер | Листов | Листов

Госстрой Латв.ССР ЛАТГИПРОПРОМ г. Рига

Копировал: Чубанова

Формат А1

Типовой проект 903-1-161 Альбом VII часть 2

Формат	Зона	Поз.	Обозначение	Наименование	Кол.	Примечание
				Документация		
А2			65.13.02.200 СБ	Сборочный чертеж		
				Детали		
А1		1	65.13.02.201	Боковина	2	
А2		2	65.13.02.202	Стенка	1	
А1		3	65.13.02.203	Стенка	1	
				Материалы		
		4		Полоса 5×50 ГОСТ 103-76 Вст3пс2 ГОСТ 535-58	23	м

Разраб. Цонова; Пров. Зуйкова; Т.контр. Чуканов; Н.контр. Колмец; Утв. Рубинс

65.13.02.200

Переход

Литер | Листов | Листов

Госстрой Латв.ССР ЛАТГИПРОПРОМ г. Рига

Копировал: Чубанова

Формат А1

Типовой проект 903-1-161 Альбом VII часть 2

Формат	Зона	Поз.	Обозначение	Наименование	Кол.	Примечание
				Документация		
А2			65.13.02.300 СБ	Сборочный чертеж		
				Детали		
А1		1	65.13.01.401	Стенка	2	
А1		2	65.13.01.402-01	Стенка	2	
				Материалы		
		3		Полоса 5×50 ГОСТ 103-76 Вст3пс2 ГОСТ 535-58	8,1	м

Разраб. Цонова; Пров. Зуйкова; Т.контр. Чуканов; Н.контр. Колмец; Утв. Рубинс

65.13.02.300

Короб

Литер | Листов | Листов

Госстрой Латв.ССР ЛАТГИПРОПРОМ г. Рига

Копировал: Чубанова

Формат А1

Типовой проект 903-1-161 Альбом VII часть 2

Формат	Зона	Поз.	Обозначение	Наименование	Кол.	Примечание
				Документация		
А2			65.13.03.000 СБ	Сборочный чертеж		
				Сборочные единицы		
А1		1	65.13.03.100	Фланец	1	
				Детали		
А1		2	65.13.03.001	Стенка	1	
А1		3	65.13.03.002	Стенка	1	
А1		4	65.13.03.003	Боковина	1	
А1		5	65.13.03.003-01	Боковина	1	

Разраб. Цонова; Пров. Зуйкова; Т.контр. Чуканов; Н.контр. Колмец; Утв. Рубинс

65.13.03.000

Переход

Литер | Листов | Листов

Госстрой Латв.ССР ЛАТГИПРОПРОМ г. Рига

Копировал: Чубанова

Формат А1

Альбом VII часть 2 Типовой проект 903-1-161

Формат	Зона	Поз.	Обозначение	Наименование	Кол.	Примечание
				Документация		
11			65.13.03.100 СБ	Сборочный чертеж		
				Детали		
БЧ	1		65.13.03.101	Полка		
				Уголок Б-63×63×5 ГОСТ 8509-72 ВСт3сп3/пс Т 535-58*	2	5,4 кг
БЧ	2		65.13.03.102	Полка		
				Уголок Б-63×63×5 ГОСТ 8509-72 ВСт3сп3/пс Т 535-58	2	4,4 кг

Изм. Лист. № докум. Подп. Дата
Разраб. Иванова
Пров. Зингалевич
Гл. спец. Ухановский
Н. контр. Кальнеи
Утв. Рубинс

65.13.03.100

Фланец

Лит. Лист. Листов
Госстрой СССР ЛАТГИПРОПРОМ г. Рига

Копировал: Чубанова Формат 11

Альбом VII часть 2 Типовой проект 903-1-161

Формат	Зона	Поз.	Обозначение	Наименование	Кол.	Примечание
				Документация		
22			65.13.04.000 СБ	Сборочный чертеж		
				Сборочные единицы		
11	1		65.13.04.100	Фланец	1	
11	2		65.13.04.200	Сектор	1	
11	3		65.13.04.300	Переход	1	

Изм. Лист. № докум. Подп. Дата
Разраб. Зингалевич
Пров. Кальнеи
Гл. спец. Ухановский
Н. контр. Кальнеи
Утв. Рубинс

65.13.04.000

Газопровод №3

Лит. Лист. Листов
Госстрой СССР ЛАТГИПРОПРОМ г. Рига

Копировал: Чубанова Формат 11

Альбом VII часть 2 Типовой проект 903-1-161

Формат	Зона	Поз.	Обозначение	Наименование	Кол.	Примечание
				Документация		
11			65.13.04.100 СБ	Сборочный чертеж		
				Детали		
БЧ	1		65.13.04.101	Полка		
				Уголок Б-63×63×6 ГОСТ 8509-72 ВСт3сп3/пс Т 535-58*	2	9,2 кг
БЧ	2		65.13.04.102	Полка		
				Уголок Б-63×63×6 ГОСТ 8509-72 ВСт3сп3/пс Т 535-58*	2	8,8 кг

Изм. Лист. № докум. Подп. Дата
Разраб. Зингалевич
Пров. Кальнеи
Гл. спец. Ухановский
Н. контр. Кальнеи
Утв. Рубинс

65.13.04.100

Фланец

Лит. Лист. Листов
Госстрой СССР ЛАТГИПРОПРОМ г. Рига

Копировал: Чубанова Формат 11

Альбом VII часть 2 Типовой проект 903-1-161

Формат	Зона	Поз.	Обозначение	Наименование	Кол.	Примечание
				Документация		
А			65.13.04.200 СБ	Сборочный чертеж		
				Детали		
11	1		65.13.04.201	Стенка	1	
11	2		65.13.04.202	Боковина	2	
11	3		65.13.04.203	Стенка	1	
				Материалы		
		4		Полоса 5×50 ГОСТ 1103-76 ВСт3пс2/пс Т 535-58*	7,1	м

Изм. Лист. № докум. Подп. Дата
Разраб. Иванова
Пров. Зингалевич
Гл. спец. Ухановский
Н. контр. Кальнеи
Утв. Рубинс

65.13.04.200

Сектор

Лит. Лист. Листов
Госстрой СССР ЛАТГИПРОПРОМ г. Рига

Копировал: Чубанова Формат 11

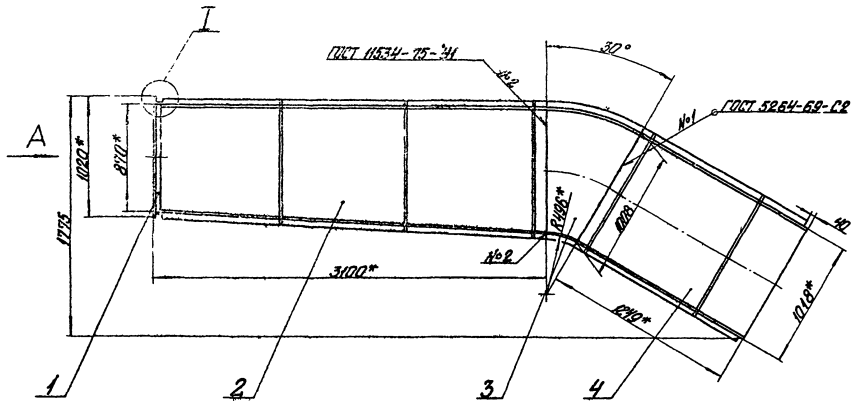

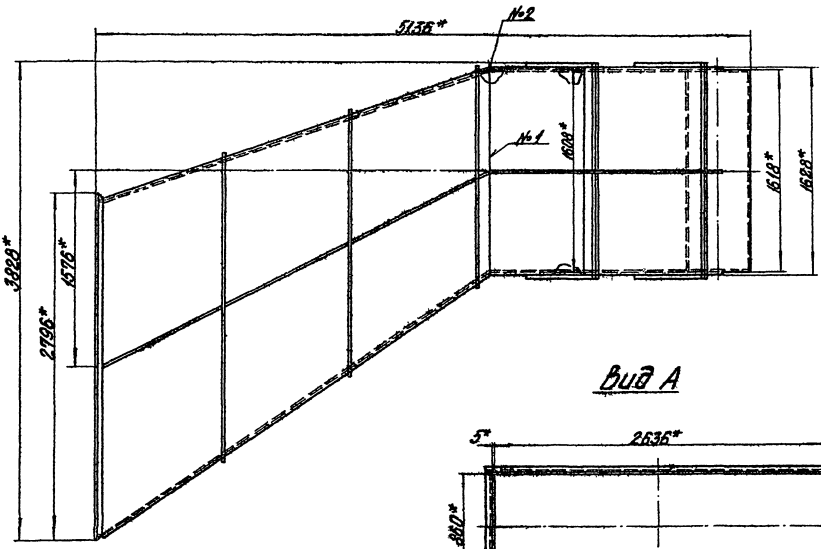

Вид А

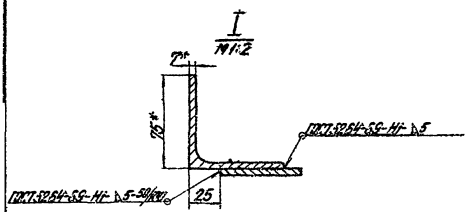

1*. Размеры для справок.
2. Неуказанные предельные отклонения размеров по СНиП.

| | | |

Типовой проект 903-1-161 Альбом VI часть 2

65.13.01.100 СБ

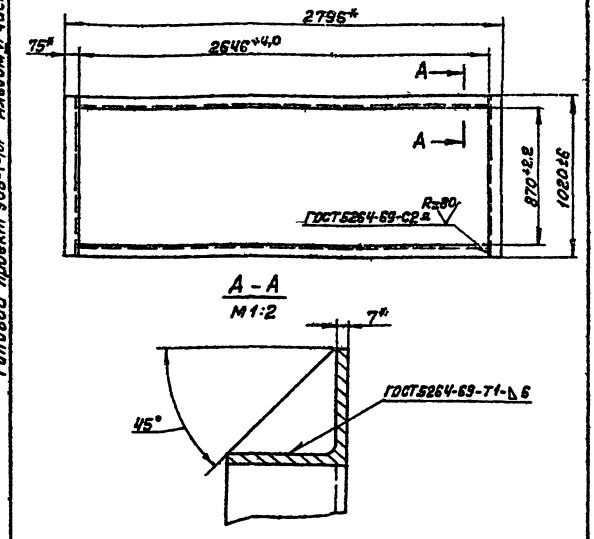

1.* Размеры для справок.
2. Обработка поверхностей реза деталей Б4 Rz160.

Изм.	Лист	№ докум.	Подп.	Дата	65.13.01.100 СБ	Лит.	Масса	Масштаб
Разраб.		Цонова			Фланец. Сборочный чертеж.		58,2	1:20
Пров.		Зилгалвис				Лист	Листов 1	
Гл.спец.		Сухоносов				Госстрой Латв. ССР ЛАТГИПРОПРОМ г. Рига		
Н.контр.		Колмец						
Утв.		Рубинс						

Копировал: Волкова Формат 11

Типовой проект 903-1-161 Альбом VI часть 2

65.13.01.201

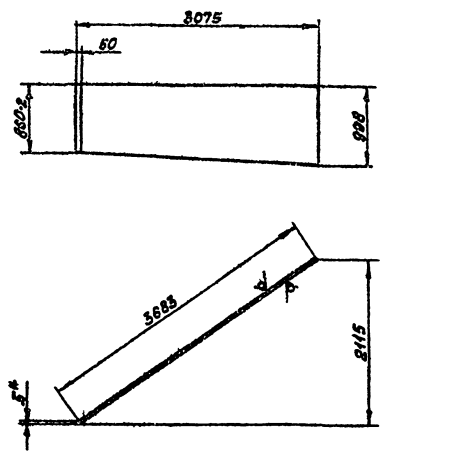

1.* Размеры для справок.
2. Неуказанные предельные отклонения размеров по СМд.

Изм.	Лист	№ докум.	Подп.	Дата	65.13.01.201	Лит.	Масса	Масштаб
Разраб.		Цонова			Боковина.		136,4	1:40
Пров.		Колмец				Лист	Листов 1	
Гл.спец.		Сухоносов			Лист 5 ГОСТ19903-74 ВСт3сп3ГОСТ14637-69*	Госстрой Латв. ССР ЛАТГИПРОПРОМ г. Рига		
Н.контр.		Колмец						
Утв.		Рубинс						

Копировал: Волкова Формат 11

65.13.01.200 СБ

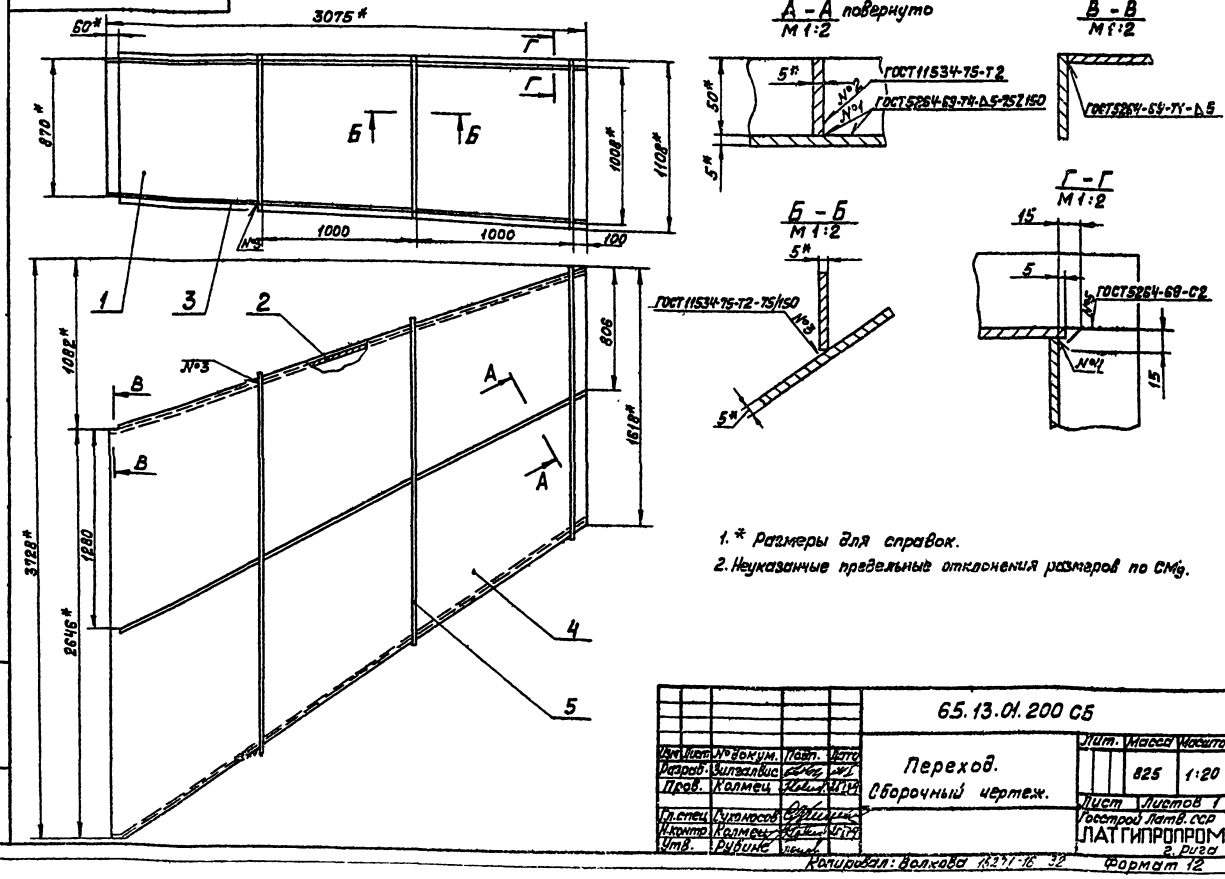

1.* Размеры для справок.
2. Неуказанные предельные отклонения размеров по СМд.

Изм.	Лист	№ докум.	Подп.	Дата	65.13.01.200 СБ	Лит.	Масса	Масштаб
Разраб.		Зилгалвис			Переход. Сборочный чертеж.		825	1:20
Пров.		Колмец				Лист	Листов 1	
Гл.спец.		Сухоносов				Госстрой Латв. ССР ЛАТГИПРОПРОМ г. Рига		
Н.контр.		Колмец						
Утв.		Рубинс						

Копировал: Волкова 16271-16 32 Формат 12

65.13.01.202

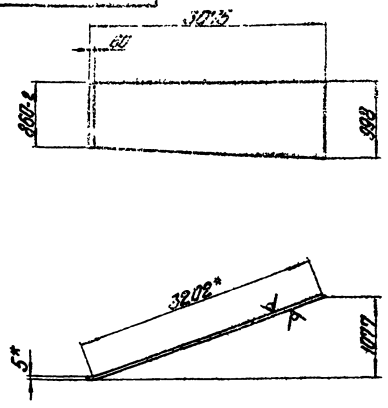

1.* Размеры для справок.
2. Неуказанные предельные отклонения размеров по СМ9.

				65.13.01.202			
Изм.	Лист	№ докум.	Подп.	Дата	Боковина	Лит.	Масса 148,8	Масштаб 1:40
Разраб.		Ионова				Лист	Листов 1
Пров.		Колмец				Лист 5 ГОСТ 19903-74 / В Ст3 сп3 ГОСТ 14637-69	Госстрой Латв. ССР ЛАТГИПРОПРОМ г. Рига
Гл. спец.		Суханосов					
Н. контр.		Колмец					
Утв.		Рубинс					

Копировал Бронкина — Формат 11В

Типовой проект 903-1-161 Альбом VI часть 2

65.13.01.203

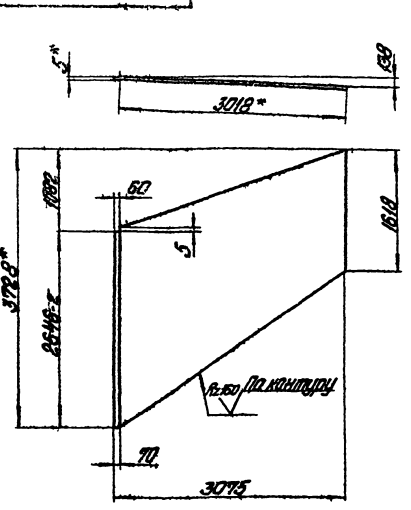

1.* Размеры для справок.
2. Неуказанные предельные отклонения размеров по СМ9.

				65.13.01.203			
Изм.	Лист	№ докум.	Подп.	Дата	Стенка	Лит.	Масса 259,5	Масштаб 1:40
Разраб.		Ионова				Лист	Листов 1
Пров.		Колмец				Лист 5 ГОСТ 19903-74 / В Ст3 сп3 ГОСТ 14637-69*	Госстрой Латв. ССР ЛАТГИПРОПРОМ г. Рига
Гл. спец.		Суханосов					
Н. контр.		Колмец					
Утв.		Рубинс					

Копировал Бронкина — Формат 11В

65.13.01.204

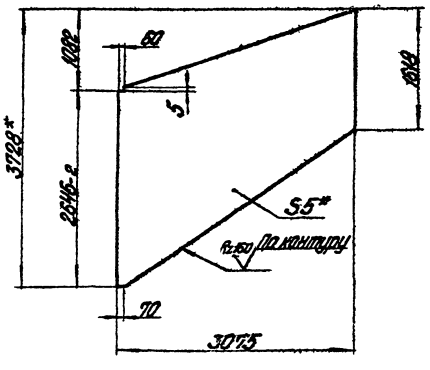

1.* Размеры для справок.
2. Неуказанные предельные отклонения размеров по СМ9.

				65.13.01.204			
Изм.	Лист	№ докум.	Подп.	Дата	Стенка	Лит.	Масса 259,5	Масштаб 1:40
Разраб.		Ионова				Лист	Листов 1
Пров.		Колмец				Лист 5 ГОСТ 19903-74 / В Ст3 сп3 ГОСТ 14637-69	Госстрой Латв. ССР ЛАТГИПРОПРОМ г. Рига
Гл. спец.		Суханосов					
Н. контр.		Колмец					
Утв.		Рубинс					

Копировал Бронкина — Формат 11В

Типовой проект 903-1-161 Альбом VI часть 2

65.13.01.300 СБ

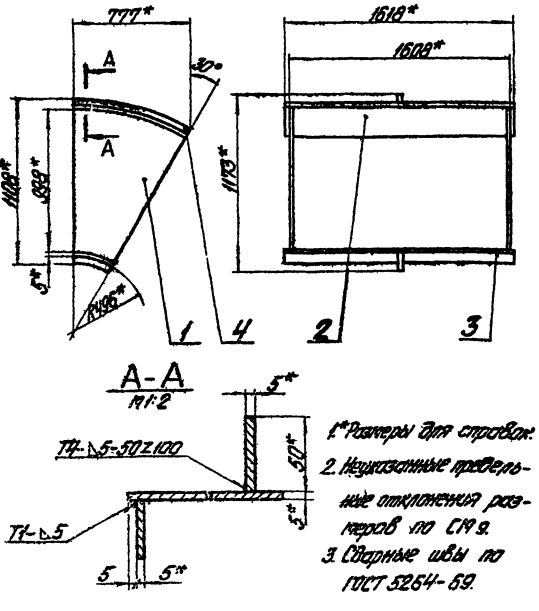

1.* Размеры для справок.
2. Неуказанные предельные отклонения размеров по СМ9.
3. Сварные швы по ГОСТ 5264-69.

				65.13.01.300 СБ			
Изм.	Лист	№ докум.	Подп.	Дата	Сектор Сборочный чертеж	Лит.	Масса 110	Масштаб 1:20
Разраб.		Ионова				Лист	Листов 1
Пров.		Колмец				Госстрой Латв. ССР ЛАТГИПРОПРОМ г. Рига	
Гл. спец.		Суханосов					
Н. контр.		Колмец					
Утв.		Рубинс					

Копировал Бронкина 16271-16 33 — Формат 11В

Типовой проект 903-1-161 Альбом VII часть 2

65.13.01.301

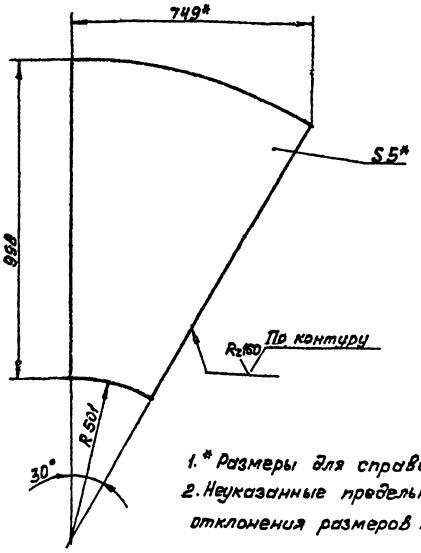

1.* Размеры для справок.
2. Неуказанные предельные отклонения размеров по СМд.

Изм. Лист	№ докум.	Подп.	Дата
Разраб	Цонова		
Пров.	Зилгалвис		
Гл.спец.	Сухоносов		
Н.контр.	Колмец		
Утв.	Рубинс		

65.13.01.301

Боковина.

Лит.	Масса	Масштаб
	20,5	1:10

Лист | Листов 1

Лист: 5 ГОСТ 19903-74 / ВСт3сп3 ГОСТ 14637-69*

Госстрой Латв. ССР ЛАТГИПРОПРОМ г. Рига

Копировал: Волкова | Формат А1

Типовой проект 903-1-161 Альбом VII часть 2

65.13.01.302

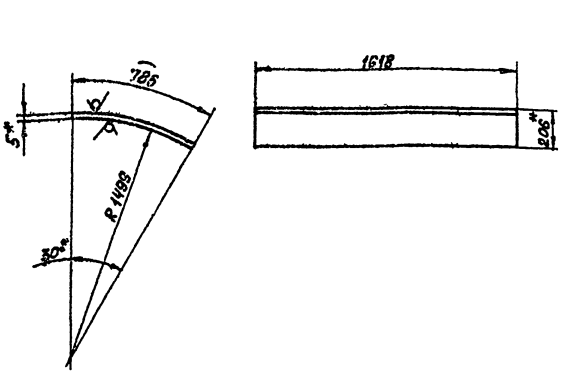

1.* Размеры для справок.
2. Неуказанные предельные отклонения размеров по СМд.

Изм. Лист	№ докум.	Подп.	Дата
Разраб	Цонова		
Пров.	Зилгалвис		
Гл.спец.	Сухоносов		
Н.контр.	Колмец		
Утв.	Рубинс		

65.13.01.302

Стенка.

Лит.	Масса	Масштаб
	50,0	1:20

Лист | Листов 1

Лист: 5 ГОСТ 19903-74 / ВСт3сп3 ГОСТ 14637-69*

Госстрой Латв. ССР ЛАТГИПРОПРОМ г. Рига

Копировал: Волкова | Формат А1

Типовой проект 903-1-161 Альбом VII часть 2

65.13.01.303

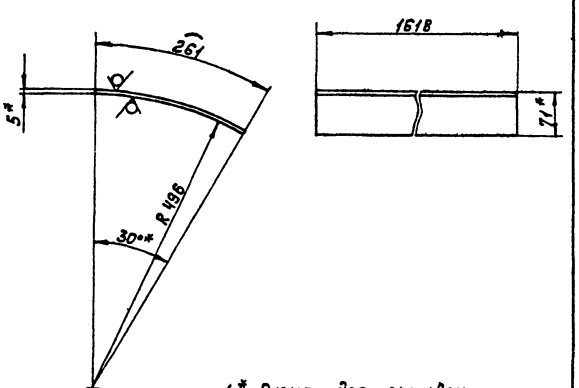

1.* Размер для справок.
2. Неуказанные предельные отклонения размеров по СМд.

Изм. Лист	№ докум.	Подп.	Дата
Разраб	Цонова		
Пров.	Зилгалвис		
Гл.спец.	Сухоносов		
Н.контр.	Колмец		
Утв.	Рубинс		

65.13.01.303

Стенка.

Лит.	Масса	Масштаб
	16,6	1:5

Лист | Листов 1

Лист: 5 ГОСТ 19903-74 / ВСт3сп3 ГОСТ 14637-69*

Госстрой Латв. ССР ЛАТГИПРОПРОМ г. Рига

Копировал: Волкова | Формат А1

Типовой проект 903-1-161 Альбом VII часть 2

65.13.01.401

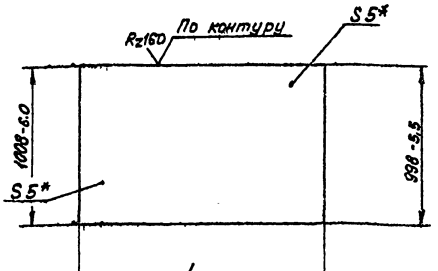

Обозначение	L мм	Масса кг
65.13.01.401	1249-6,0	49,1
-01	1609-7,0	63,4

* размер для справок.

Изм. Лист	№ докум.	Подп.	Дата
Разраб	Цонова		
Пров.	Зилгалвис		
Гл.спец.	Сухоносов		
Н.контр.	Колмец		
Утв.	Рубинс		

65.13.01.401

Стенка.

Лит.	Масса	Масштаб
	59,6	1:20

Лист | Листов 1

Лист: 5 ГОСТ 19903-74 / ВСт3сп3 ГОСТ 14637-69*

Госстрой Латв. ССР ЛАТГИПРОПРОМ г. Рига

Копировал: Волкова 162-71-15 34 | Формат А1

65.13.01.400 СБ

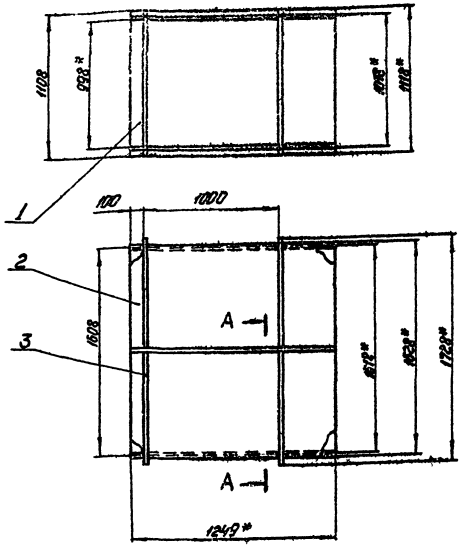

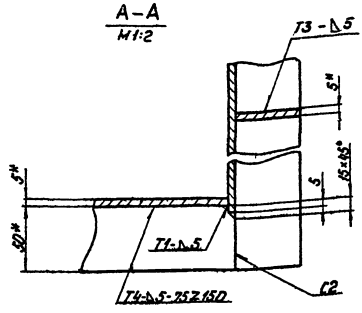

1* Размеры для справок

2 Неуказанные предельные отклонения размеров по СМ9.

3 Сварные швы по ГОСТ 5264-69.

				65.13.01.400 СБ			
Изм.	Лист	№ докум.	Подп.	Дата	Короб Сборочный чертеж	Лит.	Масса 282	Масштаб 1:20
Разраб.		Ионова		23.2.79		Лист	Листов 1
Пров.		Залгалов		23.2.79		Госстрой Латв.ССР ЛАТГИПРОПРОМ г.Рига	
Гл.спец.		Сухоносов					
Н.контр.		Колмен		26.4.79			
Утв.		Рубинс					
Копир. Чубанова						Формат 12	

65.13.01.402

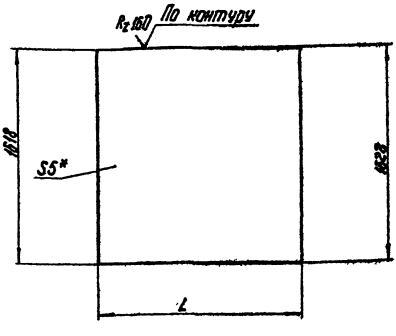

Обозначение	L	Масса
65.13.01.402	1249	79
-01	1609	102

1* Размер для справок

2 Неуказанные предельные отклонения размеров по СМ9.

				65.13.01.402			
Изм.	Лист	№ докум.	Подп.	Дата	Стенка	Лит.	Масса	Масштаб
Разраб.		Ионова		23.2.79		СБ.		
Пров.		Залгалов		23.2.79		Лист	Листов 1
Гл.спец.		Сухоносов			Лист 5 ГОСТ 19203-74	Госстрой Латв.ССР ЛАТГИПРОПРОМ г.Рига	
Н.контр.		Колмен			8Ст3сп3ГОСТ 14637-69*		
Утв.		Рубинс					
Копир. Чубанова						Формат 11	

65.13.02.101

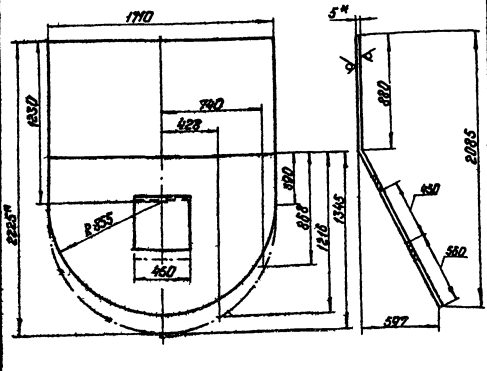

1* Размеры для справок

2 Неуказанные предельные отклонения размеров по СМ9

				65.13.02.101			
Изм.	Лист	№ докум.	Подп.	Дата	Стенка	Лит.	Масса 123	Масштаб 1:20
Разраб.		Ионова		23.2.79		Лист	Листов 1
Пров.		Залгалов		23.2.79		Госстрой Латв.ССР ЛАТГИПРОПРОМ г.Рига	
Гл.спец.		Сухоносов			Лист 5 ГОСТ 19903-74		
Н.контр.		Колмен			8Ст3сп3ГОСТ 14637-69*		
Утв.		Рубинс			1627/1-16 35		
Копир. Чубанова						Формат 11	

Типовой проект 903-1-151 Альбом VI часть 2

Типовой проект 903-1-151 Альбом VI часть 2

65.13.02.000 СБ

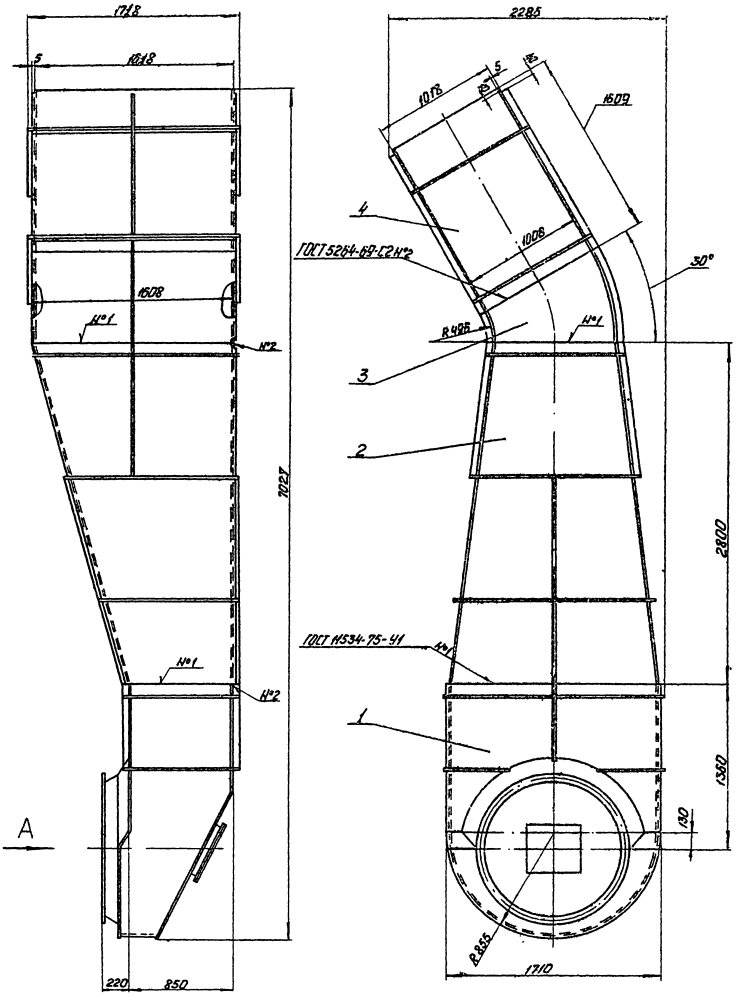

Вид А

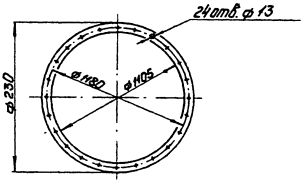

Размеры для справок

					65.13.02.000 СБ			
Изм.	Лист	№ докум.	Подп.	Дата	Газопровод №2 Сборочный чертеж.	Лит	Масса	Масштаб
Разраб.		Зайцев					1503	1:20
Пров.		Кармен				Лист	Листов 1	
Гл. спец.		Сухомлов				Госстрой Латв. ССР ЛАТГИПРОПРОМ г. Рига		
Н. контр.		Колмеев						
Утв.		Рубинс						

Копировал: Чубанова 16.27-15 36 Формат 22 В

65.13.02.100СБ

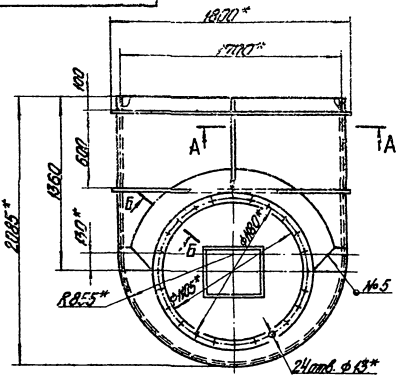

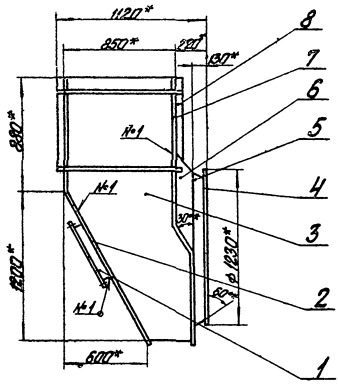

А–А
М1:2

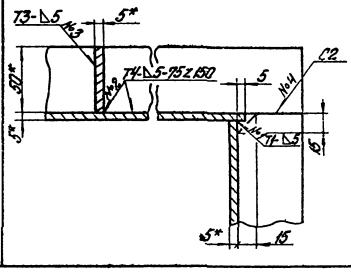

Б–Б повернуто
М1:5

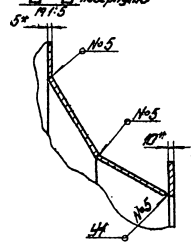

1.* Размеры для справок.
2. Неуказанные предельные отклонения размеров по СТ№9.
3. Сварные швы 1,2,3,4 по ГОСТ 5264-69, сварные швы 5 по ГОСТ 11534-75.

						65.13.02.100СБ			
Гл.инж.	Мальгина		Посп.		Карман	Лит.	Масса	Масштаб
Разраб.	Ситников						414	1:20
Пров.	Коляда				Сборочный чертеж	Лист	Листов 1	
Н.отд.	Сытинская					Госстрой Латв. ССР		
Н.контр.	Корпусенко					ЛАТГИПРОПРОМ		
Утв.	Рубенис					г. Рига		

Копировал Крылова — Формат А4

65.13.02.102

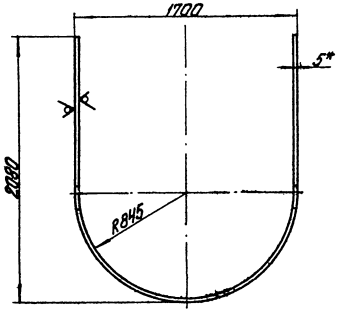

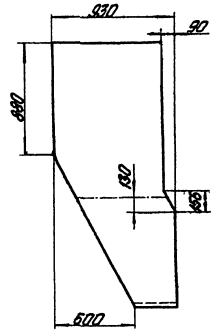

Rz 160 ▽(▽)

Развертка

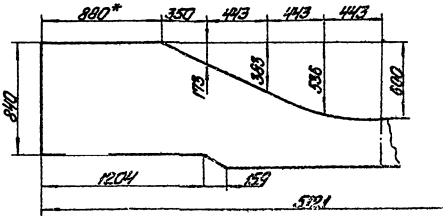

1.* Размеры для справок.
2. Неуказанные предельные отклонения размеров по СТ№9.

						65.13.02.102			
Гл.инж.	Мальгина		Посп.		Баковино	Лит.	Масса	Масштаб
Разраб.	Ситников						125	1:20
Пров.	Коляда					Лист	Листов 1	
Н.отд.	Сытинская				Лист 3 ГОСТ 19903-74 ВСт3сп3ГОСТ14637-69	Госстрой Латв. ССР		
Н.контр.	Корпусенко					ЛАТГИПРОПРОМ		
Утв.	Рубенис					г. Рига		

Копировал Крылова 16.11.16 37 — Формат А4

Инв.№ подл. | Подп. и дата | Взам.инв.№ | Инв.№ дубл. | Подп. и дата

65.13.02.103

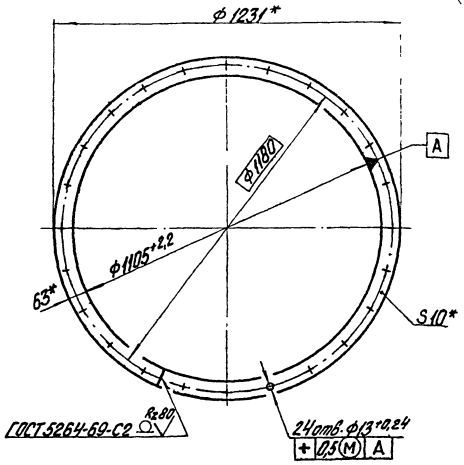

* Размеры для справок.

Изм.	Лист	№ докум.	Подп.	Дата	Фланец	Лит.	Масса	Масштаб
Разраб.		Зигалвис		24.I			18,3	1:10
Пров.		Колмец		25.I		Лист	Листов 1	
Гл.спец.		Сухоносов			Полоса 10х63 ГОСТ 103-76 / ВСт3сп3 ГОСТ 535-58	Госстрой Латв. ССР ЛАТГИПРОПРОМ г. Рига		
Н.контр.		Колмец		25.I				
Утв.		Рубинс						

Копировал Бролиша — Формат 11В

Типовой проект 903-1-161 Альбом VI часть 2

65.13.02.104

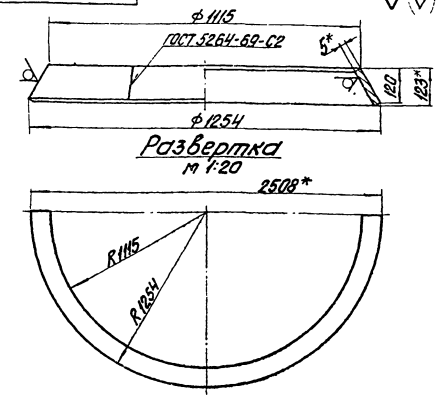

1. *Размеры для справок.
2. Неуказанные предельные отклонения размеров: диаметров – по A_7, B_7, остальных – по CM_9.

Изм.	Лист	№ докум.	Подп.	Дата	Конус	Лит.	Масса	Масштаб
Разраб.		Зигалвис		24.I			20,1	1:10
Пров.		Колмец		25.I		Лист	Листов 1	
Гл.спец.		Сухоносов			Лист 5 ГОСТ 19903-74 / ВСт3сп3 ГОСТ 14637-69	Госстрой Латв. ССР ЛАТГИПРОПРОМ г. Рига		
Н.контр.		Колмец		25.I				
Утв.		Рубинс						

Копировал Бролиша — Формат 11В

65.13.02.105

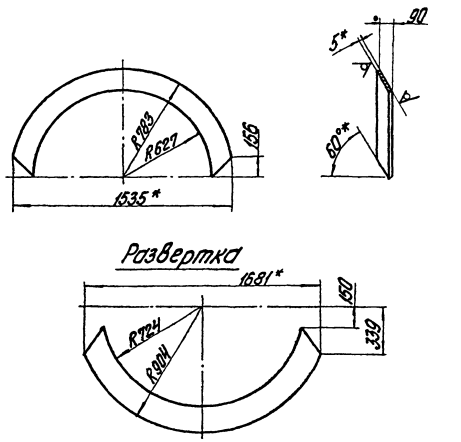

1. *Размеры для справок.
2. Неуказанные предельные отклонения размеров по CM_9.

Изм.	Лист	№ докум.	Подп.	Дата	Полуконус	Лит.	Масса	Масштаб
Разраб.		Зигалвис		24.I			14,5	1:20
Пров.		Колмец		25.I		Лист	Листов 1	
Гл.спец.		Сухоносов			Лист 5 ГОСТ 19903-74 / ВСт3сп3 ГОСТ 14637-69	Госстрой Латв. ССР ЛАТГИПРОПРОМ г. Рига		
Н.контр.		Колмец		25.I				
Утв.		Рубинс						

Копировал Бролиша — Формат 11В

Типовой проект 903-1-161 Альбом VI часть 2

65.13.02.201

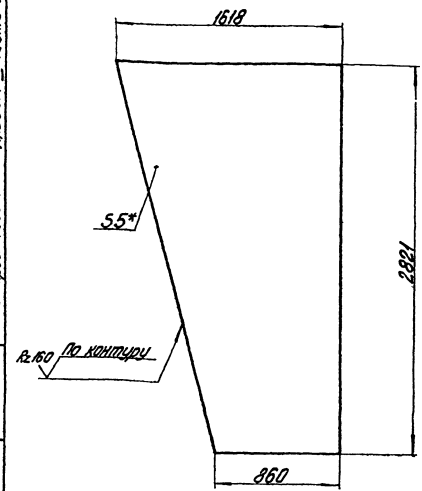

1. * Размер для справок.
2. Неуказанные предельные отклонения размеров по CM_9.

Изм.	Лист	№ докум.	Подп.	Дата	Боковина	Лит.	Масса	Масштаб
Разраб.		Ионова		27.I			137,2	1:20
Пров.		Зигалвис				Лист	Листов 1	
Гл.спец.		Сухоносов			Лист 5 ГОСТ 19903-74 / ВСт3сп3 ГОСТ 14637-69*	Госстрой Латв. ССР ЛАТГИПРОПРОМ г. Рига		
Н.контр.		Колмец		25.I				
Утв.		Рубинс						

Копировал Бролиша 16271-16 38 — Формат 11В

65.13.02.106

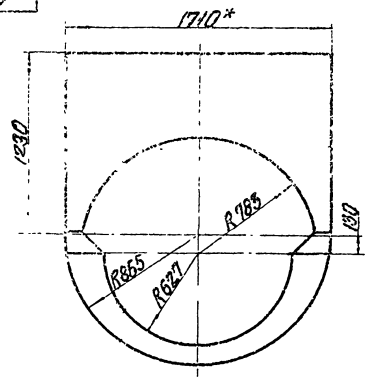

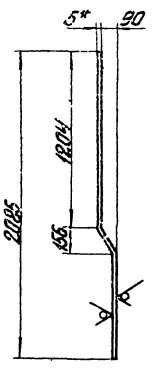

Развёртка

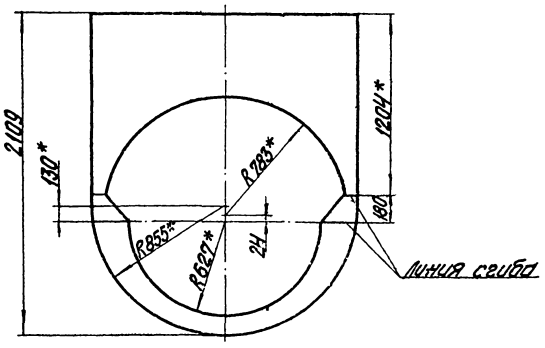

1.* Размеры для справок.
2. Неуказанные предельные отклонения размеров СМ9.

				65.13.02.106			
Изм.	Лист	№ докум.	Подп.	Дата	Стенка	Лит.	Масса 68,0	Масштаб 1:20
Разраб.		Ионова					
Пров.		Колмец				Лист	Листов 1
Гл. спец.		Сухоносов			Лист 5 ГОСТ 19903-74	Госстрой Латв. ССР ЛАТГИПРОПРОМ г. Рига	
Н. контр.		Колмец			В Ст.3сп3 ГОСТ 14637-69*		
Утв.		Рубинс					

Копировал Бролина Формат 12 г

65.13.02.200 СБ

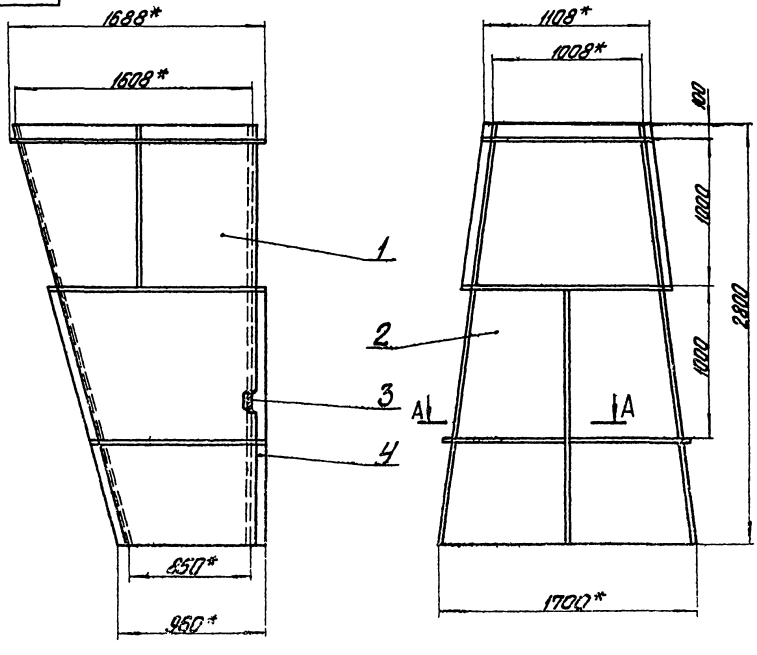

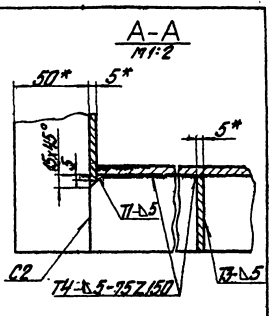

1.* Размеры для справок.
2. Неуказанные предельные отклонения размеров по СМ9.
3. Сварные швы по ГОСТ 5264-69.

				65.13.02.200 СБ			
Изм.	Лист	№ докум.	Подп.	Дата	Переход	Лит.	Масса 520	Масштаб 1:20
Разраб.		Ионова			Сварочный чертеж		
Пров.		Зикевичус				Лист	Листов 1
Гл. спец.		Сухоносов				Госстрой Латв. ССР ЛАТГИПРОПРОМ г. Рига	
Н. контр.		Колмец					
Утв.		Рубинс					

Копировал Бролина 15.11.16 39 Формат 12 г

65.13.02.202

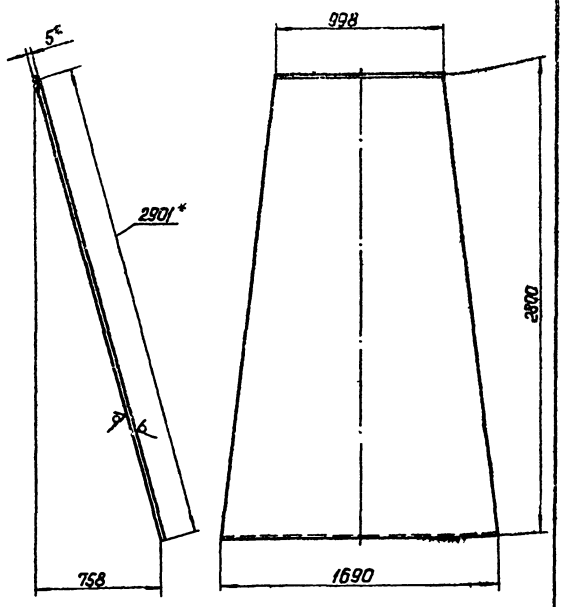

1.* Размеры для справок.

2. Неуказанные предельные отклонения размеров по СМд.

Изм. Лист	№ докум.	Подп.	Дата	65.13.02.202		
Разраб.	Ионова		11.16	Стенка	Лит.	Масса	Масштаб
Пров.	Зигельбис					153	1:20
Гл. спец.	Сухоносов				Лист	Листов 1
Н. контр.	Колпец		4.79	Лист	Госстрой Латв. ССР
Утв.	Рубинс			5 ГОСТ 19903-74 Вст3сп3 ГОСТ 14637-69*	ЛАТГИПРОПРОМ г. Рига

Копировал: Давыдова Формат А1Б

65.13.02.203

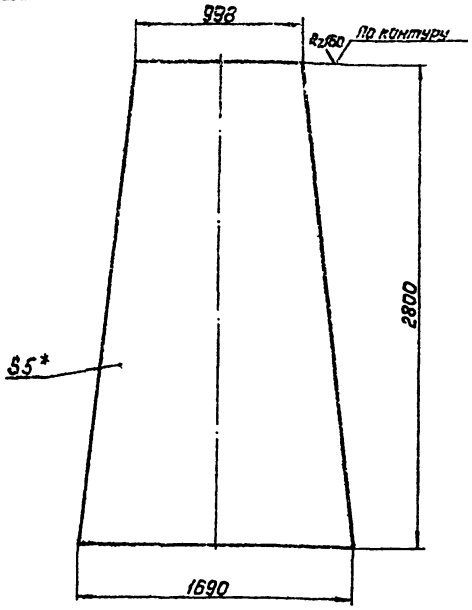

1.* Размер для справок.

2. Неуказанные предельные отклонения размеров по СМд.

Изм. Лист	№ докум.	Подп.	Дата	65.13.02.203		
Разраб.	Ионова		11.16	Стенка	Лит.	Масса	Масштаб
Пров.	Зигельбис					417	1:20
Гл. спец.	Сухоносов				Лист	Листов 1
Н. контр.	Колпец		4.79	Лист	Госстрой Латв. ССР
Утв.	Рубинс			5 ГОСТ 19903-74 Вст3сп3 ГОСТ 14637-69*	ЛАТГИПРОПРОМ г. Рига

Копировал: Давыдова Формат А1Б

Инв. № подл. | Подп. и дата | Взам. инв. № | Инв. № дубл. | Подп. и дата

65.13.02.300 СБ

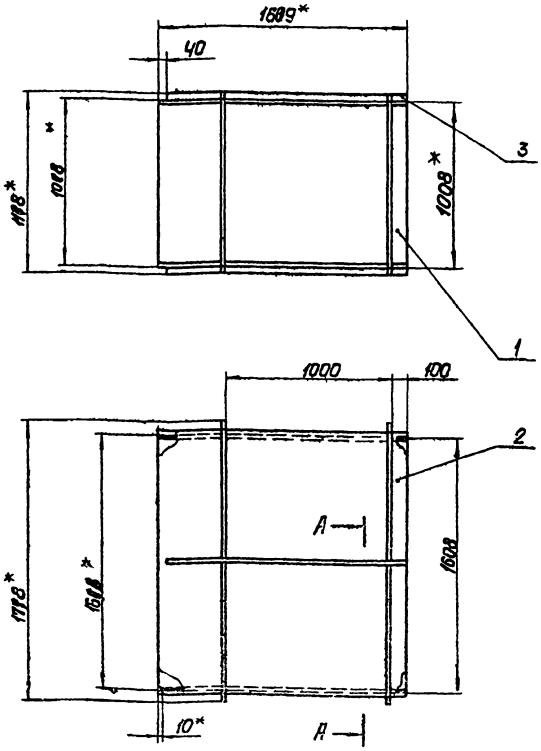

А–А
М1:2

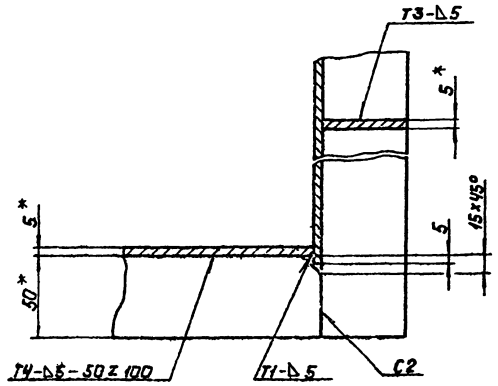

1.* Размеры для справок.

2. Неуказанные предельные отклонения размеров по СМд.

3. Сварные швы по ГОСТ 5264-69.

Изм. Лист	№ докум.	Подп.	Дата	65.13.02.300 СБ		
Разраб.	Ионова		11.16	Короб. Сборочный чертеж.	Лит.	Масса	Масштаб
Пров.	Зигельбис					340	1:20
Гл. спец.	Сухоносов				Лист	Листов 1
Н. контр.	Колпец		4.79	Госстрой Латв. ССР
Утв.	Рубинс			ЛАТГИПРОПРОМ г. Рига

Копировал: Давыдова

65.13.03.000.С6

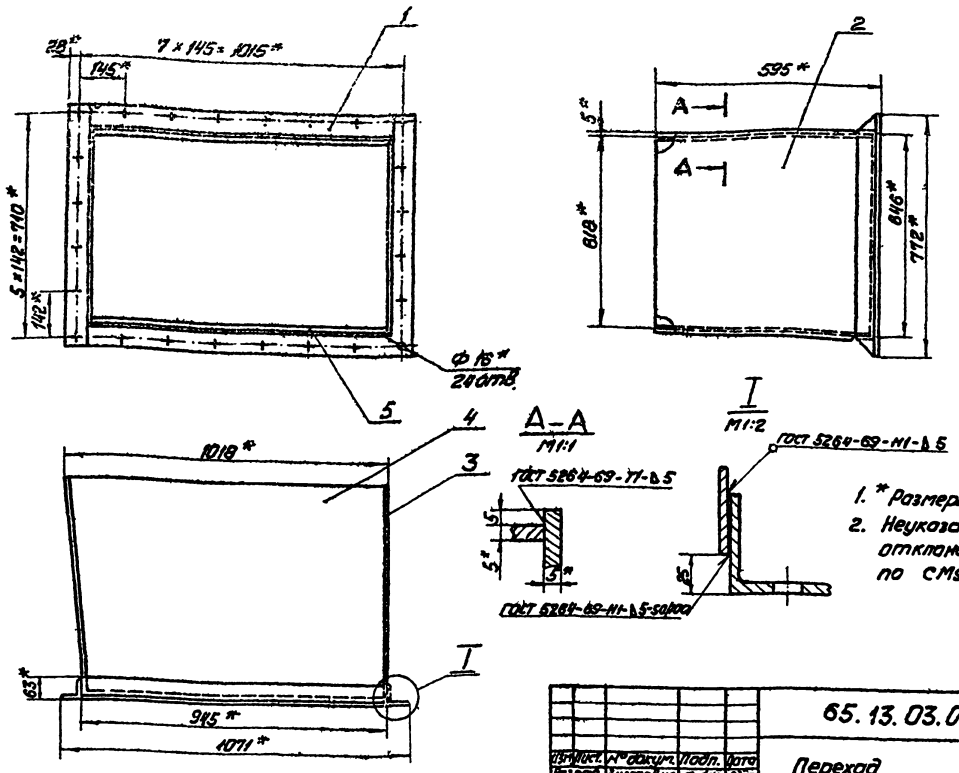

1. * Размеры для справок.
2. Неуказанные предельные отклонения размеров по СМ9.

				65.13.03.000.С6			
Изм.	Лист	№ докум.	Подп.	Дата	Переход сборочный чертеж	Лит.	Масса 92	Масштаб 1:10
Разраб.	Зильгалвис			23.5.79				
Пров.	Колмец			25.5.79		Лист	Листов 1	
Гл. спец.	Сухоносов					Госстрой Латв. ССР		
Н. контр.	Колмец			23.5.79		ЛАТГИПРОПРОМ г. Рига		
Утв.	Рубинс							

Формат 12

Типовой проект 903-1-161 Альбом VI часть 2

65.13.03.002

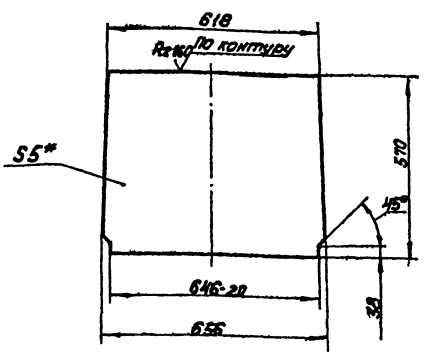

1.* Размер для справок.
2. Неуказанные предельные отклонения размеров по СМ7.

				65.13.03.002			
Изм.	Лист	№ докум.	Подп.	Дата	Стенка	Лит.	Масса 14.1	Масштаб 1:10
Разраб.	Зидиньш			23.5.79				
Пров.	Колмец			23.5.79		Лист	Листов 1	
Гл. спец.	Сухоносов					Госстрой Латв. ССР		
Н. контр.	Колмец			23.5.79	Лист 5 ГОСТ 19903-74 / В Ст3сп3 ГОСТ 14637-69*	ЛАТГИПРОПРОМ г. Рига		
Утв.	Рубинс							

Формат 11

Типовой проект 903-1-161 Альбом VI часть 2

65.13.03.001

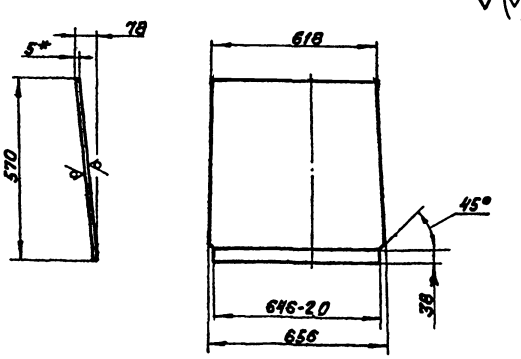

1.* Размер для справок.
2. Неуказанные предельные отклонения размеров по СМ7.

				65.13.03.001			
Изм.	Лист	№ докум.	Подп.	Дата	Стенка	Лит.	Масса 14.2	Масштаб 1:10
Разраб.	Зидиньш			23.5.79				
Пров.	Колмец			23.5.79		Лист	Листов 1	
Гл. спец.	Сухоносов					Госстрой Латв. ССР		
Н. контр.	Колмец			23.5.79	Лист 5 ГОСТ 19903-74 / В Ст3сп3 ГОСТ 14637-69*	ЛАТГИПРОПРОМ г. Рига		
Утв.	Рубинс							

Копировал 15271-15.41 формат 11

65.13.03.003

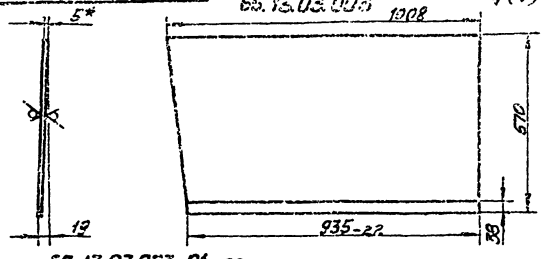

65.13.03.003-01 – зеркальное отражение
Остальное – см. 65.13.03.003

1* Размеры для справок.
2 Неуказанные предельные отклонения размеров по СМ7.

					65.13.03.003			
Изм	Лист	№ докум	Подп	Дата	Боковина	Лит	Масса	Масшт
Разраб	Эйдиныш						22	1:10
Пров	Колмец					Лист	Листов	
Гл спец	Сухоносов				Лист 5 ГОСТ 19903-74	Госстрой Латв ССР		
Н контр	Колмец				8 Ст3 ст3 ГОСТ 14637-69*	ЛАТГИПРОПРОМ		
Утв	Рубинс					2 Рига		

Копировал Мак Формат 11 В

Типовой проект 903-1-161 Альбом VI часть 2

65.13.03.100 СБ

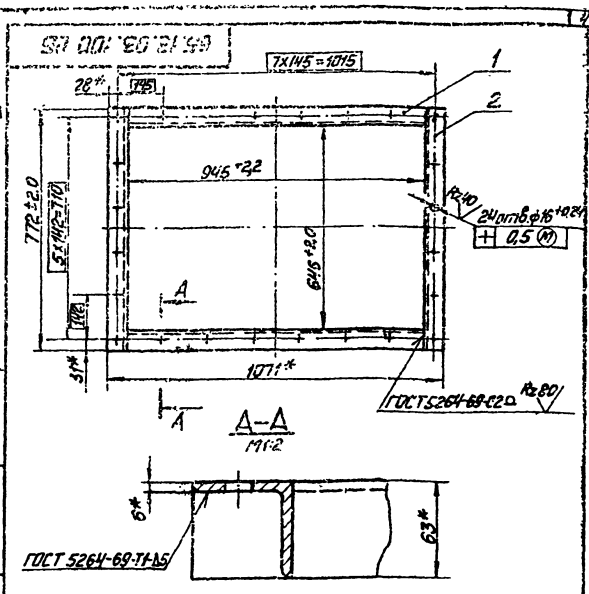

1* Размеры для справок.
2 Обработка поверхностей реза деталей БЧ Rz160

					65.13.03.100 СБ			
Изм	Лист	№ докум	Подп	Дата	Фланец	Лит	Масса	Масшт
Разраб	Ионова				Сборочный чертёж		19,6	1:10
Пров	Зулгалвис					Лист	Листов 1	
Гл спец	Сухоносов					Госстрой Латв ССР		
Н контр	Колмец					ЛАТГИПРОПРОМ		
Утв	Рубинс					2 Рига		

Копировал Мак Формат 11 В

Типовой проект 903-1-161 Альбом VI часть 2

65.13.04.100 СБ

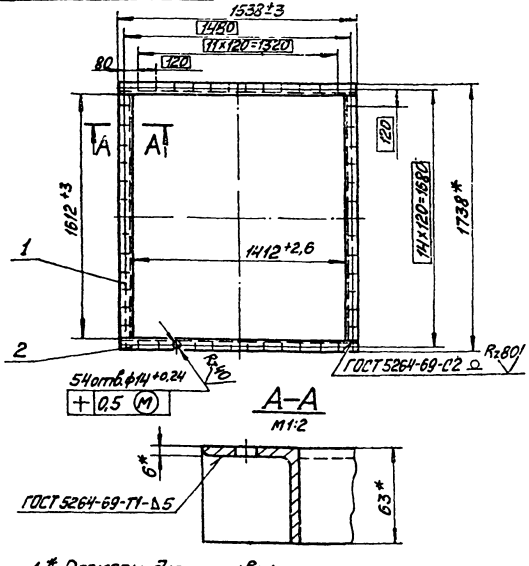

1* Размеры для справок
2 Обработка поверхностей реза деталей БЧ Rz160

					65.13.04.100 СБ			
Изм	Лист	№ докум	Подп	Дата	Фланец	Лит	Масса	Масшт
Разраб	Зулгалвис				Сборочный чертёж		25,0	1:20
Пров	Колмец					Лист	Листов 1	
Гл спец	Сухоносов					Госстрой Латв ССР		
Н контр	Колмец					ЛАТГИПРОПРОМ		
Утв	Рубинс					2 Рига		

Копировал Мак Формат 11 В

Типовой проект 903-1-161 Альбом VI часть 2

65.13.04.200 СБ

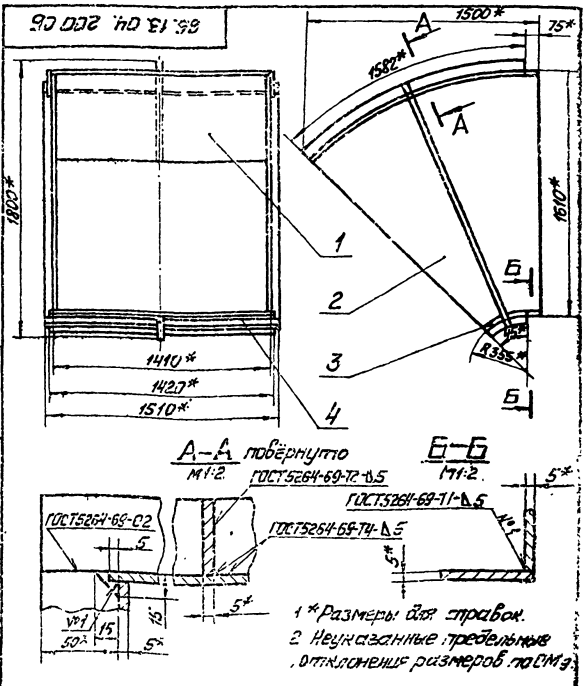

1* Размеры для справок.
2 Неуказанные предельные отклонения размеров по СМ3.

					65.13.04.200 СБ			
Изм	Лист	№ докум	Подп	Дата	Сектор	Лит	Масса	Масшт
Разраб	Зулгалвис				Сборочный чертёж		212,4	1:20
Пров	Колмец					Лист	Листов 1	
Гл спец	Сухоносов					Госстрой Латв ССР		
Н контр	Колмец					ЛАТГИПРОПРОМ		
Утв	Рубинс					2 Рига		

Копировал Мак Формат 11 В

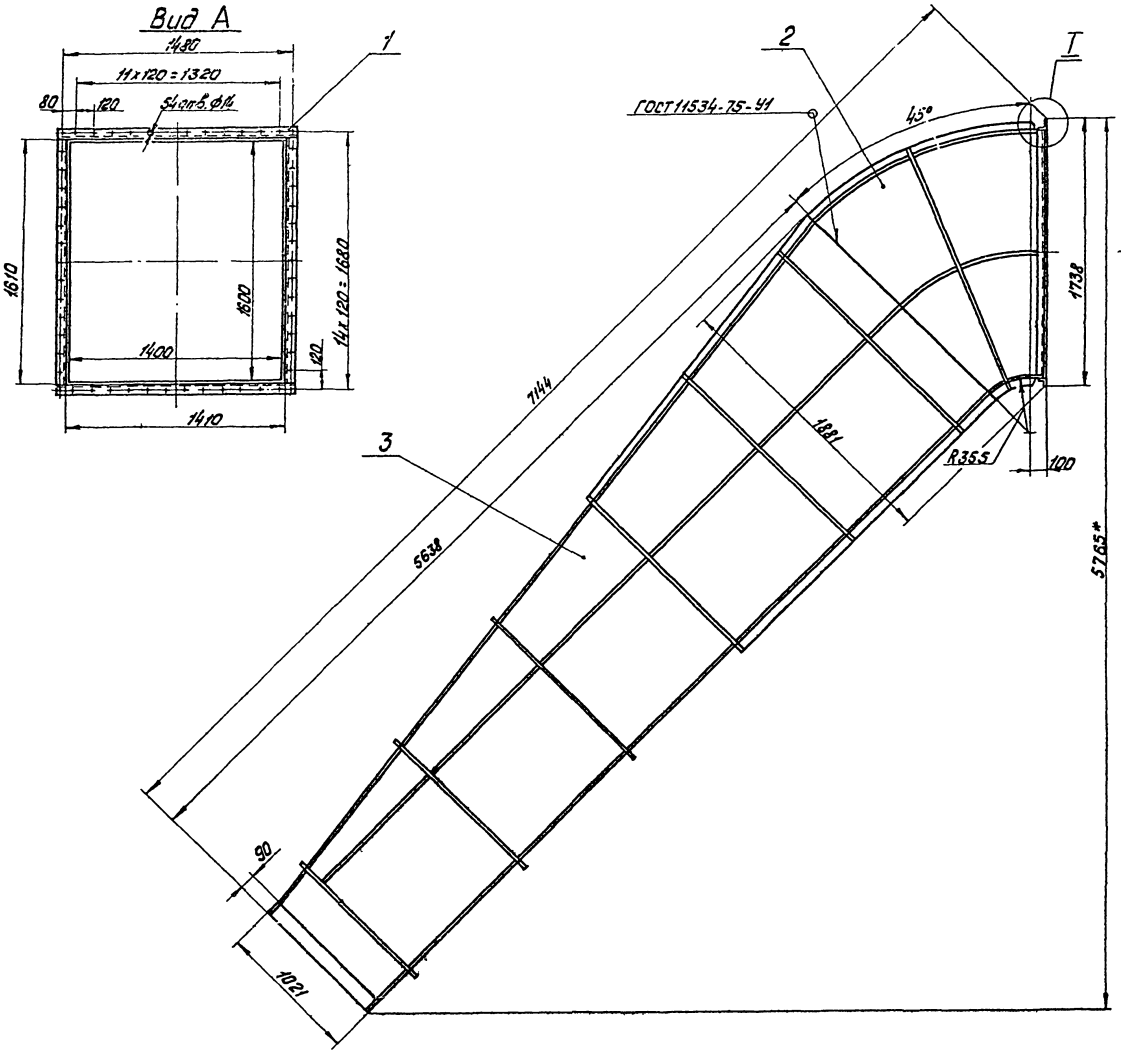

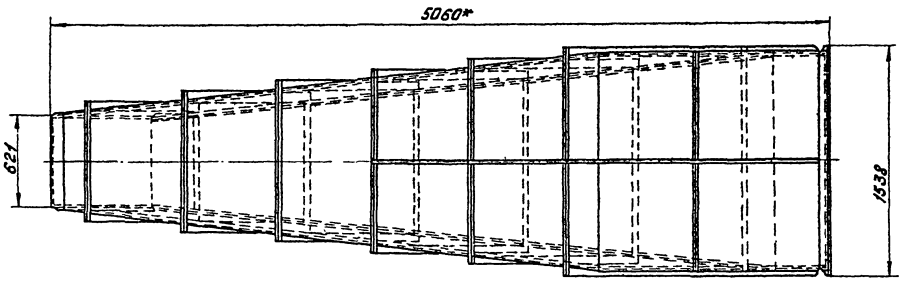

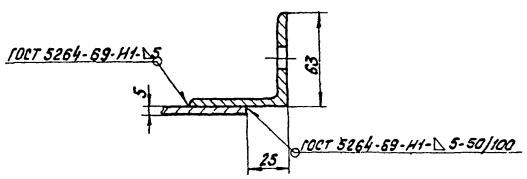

Размеры для справок

Типовой проект 903-1-161

					65.13.04.000.СБ		
Изм.	Лист	№ докум.	Подп.	Дата	Газопровод №3 Сборочный чертёж	Лит.	Масса	Масштаб
Разраб.		Дугельный		05.74			1372	1:20
Пров.		Колпец		05.74		Лист	Листов 1	
Т. спец.		Суланосов				Госстрой Латв.ССР ЛАТГИПРОПРОМ г. Рига		
Н. контр.		Колпец		05.74				
Утв.		Рубинг						

Копировал: Тук 16271-16 43 Формат А2

Типовой проект 903-1-161 Альбом VI часть 2

65.13.04.201

Rz 160 ▽(▽)

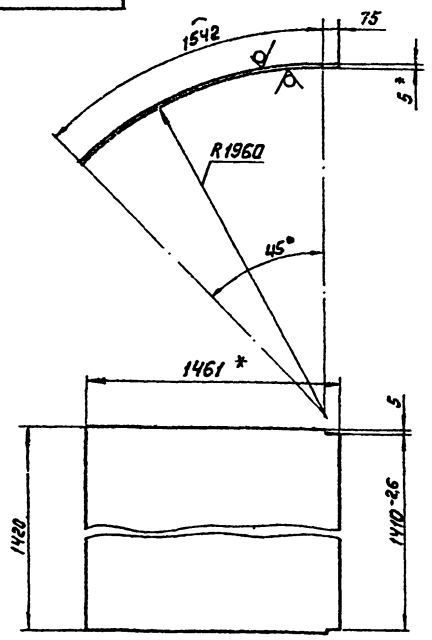

1.* Размеры для справок.

2. Неуказанные предельные отклонения размеров по СМ9

				65.13.04.201		
Изм. Лист	N° докум.	Подп.	Дата	Стенка	Лит.	Масса	Масштаб
Разраб.	Цонова		11.74			92.47	1:20
Пров.	Зилгалвис				Лист	Листов 1
Гл. спец.	Суконосов			Лист 5 ГОСТ 19903-74 В Ст3сп3 ГОСТ 14637-69*	Госстрой Латв. ССР ЛАТГИПРОПРОМ г. Рига
Н. контр.	Колмец		11.74		
Утв.	Рубинс				

Копировал Формат 11В

Типовой проект 903-1-161 Альбом VI часть 2

65.13.04.202

▽(▽)

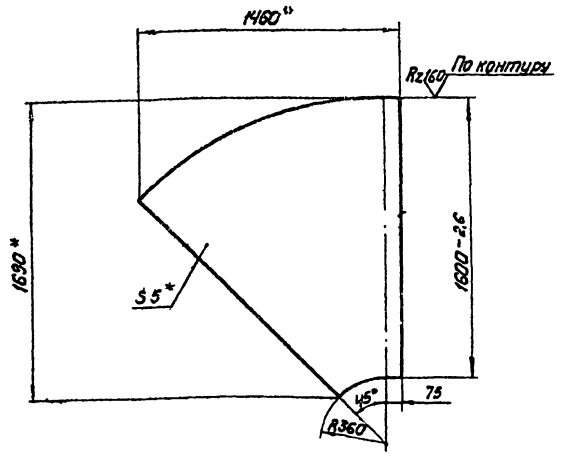

1.* Размеры для справок.

2. Неуказанные предельные отклонения размеров по СМ9

				65.13.04.202		
Изм. Лист	N° докум.	Подп.	Дата	Боковина	Лит.	Масса	Масштаб
Разраб.	Цонова		11.74			42.73	1:20
Пров.	Зилгалвис				Лист	Листов 1
Гл. спец.	Суконосов			Лист 5 ГОСТ 19903-74 В Ст3сп3 ГОСТ 14637-69*	Госстрой Латв. ССР ЛАТГИПРОПРОМ г. Рига
Н. контр.	Колмец		11.74		
Утв.	Рубинс				

Копировал: Формат 11В

Инв. N° подл. | Подп. и дата | Взам. инв. N° | Инв. N° дубл. | Подп. и дата

65.13.04.203

Rz 160 ▽(▽)

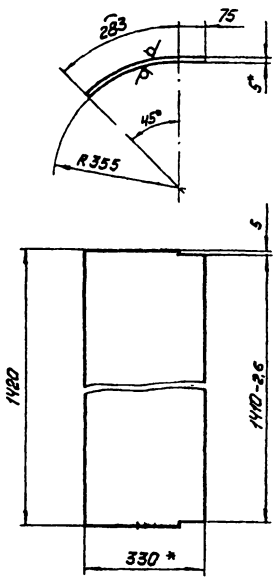

1.* Размеры для справок.

2. Неуказанные предельные отклонения размеров по СМ9.

				65.13.04.203		
Изм. Лист	N° докум.	Подп.	Дата	Стенка	Лит.	Масса	Масштаб
Разраб.	Цонова		11.74			20.53	1:10
Пров.	Зилгалвис				Лист	Листов 1
Гл. спец.	Суконосов			Лист 5 ГОСТ 19903-74 В Ст3сп3 ГОСТ 14637-69*	Госстрой Латв. ССР ЛАТГИПРОПРОМ г. Рига
Н. контр.	Колмец		11.74		
Утв.	Рубинс				

Копировал Формат 11В

Типовой проект 903-1-161 Альбом VI часть 2

65.13.04.301

65.13.04.301

Rz 160 ▽(▽)

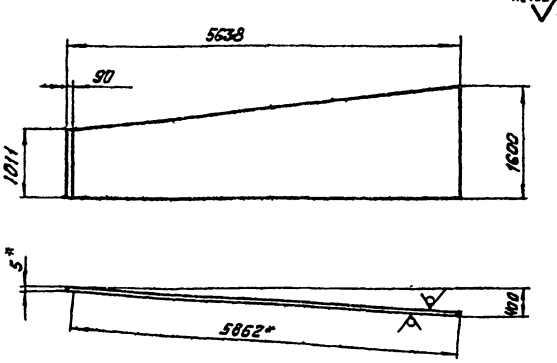

65.13.04.301-01 – зеркальное отражение.
Остальное – см. 65.13.04.301

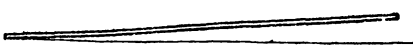

1.* Размеры для справок.

2 Неуказанные предельные отклонения размеров по СМ9.

				65.13.04.301		
Изм. Лист	N° докум.	Подп.	Дата	Боковина	Лит.	Масса	Масштаб
Разраб.	Цонова		11.74			289.7	1:50
Пров.	Зилгалвис				Лист	Листов 1
Гл. спец.	Суконосов			Лист 5 ГОСТ 19903-74 В Ст3сп3 ГОСТ 14637-69*	Госстрой Латв. ССР ЛАТГИПРОПРОМ г. Рига
Н. контр.	Колмец		11.74		
Утв.	Рубинс				

Копировал Формат 11В

65.13.04.300 СБ

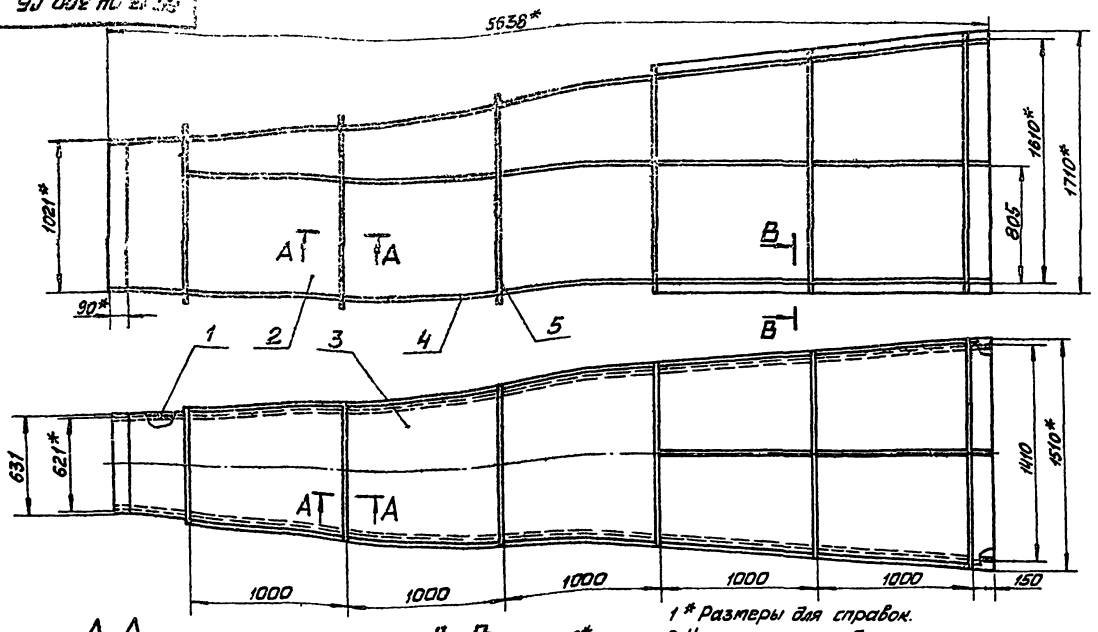

1 * Размеры для справок.
2 Неуказанные предельные отклонения размеров по СМд.

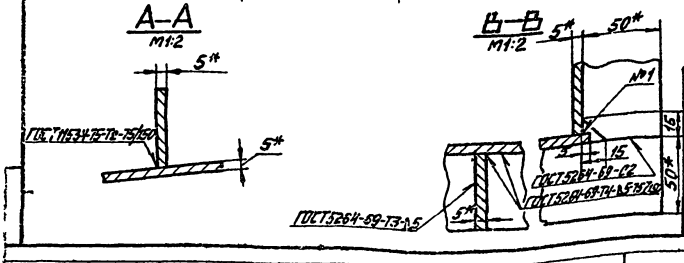

					65.13.04.300 СБ			
Изм.	Лист	№ докум.	Подп.	Дата	Переход	Лит.	Масса	Масшт.
Разраб.		Зилгалвис			Сборочный чертёж		1124	1:20
Пров.		Колмец				Лист	Листов 1	
Гл. спец.		Сухоносов				Госстрой Латв. ССР		
Н. контр.		Колмец				ЛАТГИПРОПРОМ		
Утв.		Рубинс				г. Рига		

Копировал: Формат 12В

65.13.04.302

Rz160

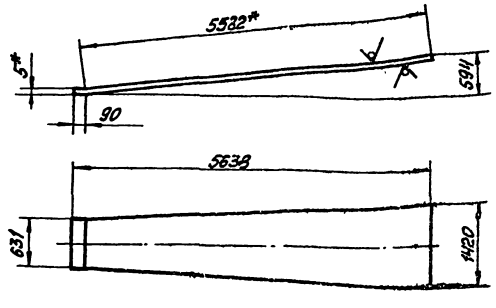

1. * Размеры для справок.
2. Неуказанные предельные отклонения размеров по СМд.

					65.13.04.302			
Изм.	Лист	№ докум.	Подп.	Дата	Стенка	Лит.	Масса	Масшт.
Разраб.		Цонова					228	1:50
Пров.		Зилгалвис				Лист	Листов 1	
Гл. спец.		Сухоносов				Госстрой Латв. ССР		
Н. контр.		Колмец				ЛАТГИПРОПРОМ		
Утв.		Рубинс				г. Рига		

Копировал: Формат 11В

Альбом VI часть 2

Типовой проект 903-1-161

Формат	Зона	Поз.	Обозначение	Наименование	Кол.	Примечание
				Документация		
12			65.13.04.300 СБ	Сборочный чертёж		
				Детали		
11		1	65.13.04.301	Боковина	1	
11		2	65.13.04.301-01	Боковина	1	
11		3	65.13.04.302	Стенка	1	
64		4	65.13.04.303	Стенка		
				Лист 5 ГОСТ 19903-74 / Вст3сп3 ГОСТ 14637-69*	1	237кг
				Материалы		
		5		Полоса 5×50 ГОСТ 103-76 / Вст3пс2 ГОСТ 535-58*	40,5	м

					65.13.04.300			
Изм.	Лист	№ докум.	Подп.	Дата	Переход	Лит.	Лист	Листов
Разраб.		Зилгалвис						
Пров.		Колмец				Госстрой Латв. ССР		
Гл. спец.		Сухоносов				ЛАТГИПРОПРОМ		
Н. контр.		Колмец				г. Рига		
Утв.		Рубинс						

Копировал: 18271-16 45 Формат 1:8

Формат	Зона	Поз.	Обозначение	Наименование	Кол.	Примеч.
				Документация		
11			64.15.00.000 СБ	Сборочный чертеж		
				Детали		
11		1	64.15.00.001	Боковина	2	
11		2	64.15.00.002	Стенка	1	
11		3	64.15.00.002-01	Стенка	1	
				Материалы		
		4		Полосы 5×50 ГОСТ 103-76 Ст3пс2 ГОСТ 535-58	27	м

Изм.	Лист	№ докум.	Подп.	Дата
Разраб.		Зилгалвис		24.1
Пров.		Колмец		4.74
Гл. спец.		Сухоносов		
Н. контр.		Колмец		4.74
Утв.		Рубинс		

64.15.00.000

Колено

Лит.	Лист	Листов
		1

Госстрой Латв. ССР ЛАТГИПРОПРОМ г. Рига

Копировал: Давыдова

Формат А1Б

64.15.00.000 СБ

Типовой проект 903-1-161 Альбом VII часть 2

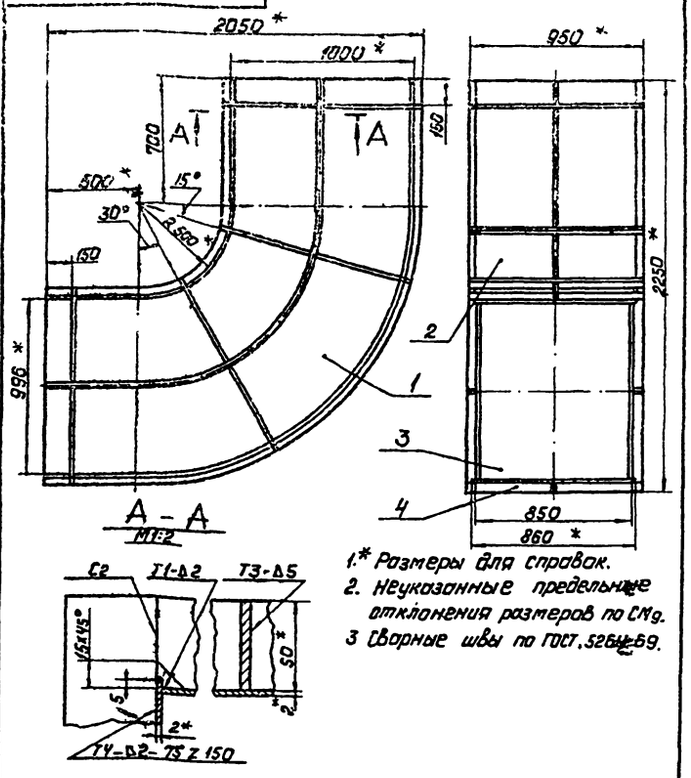

1.* Размеры для справок.
2. Неуказанные предельные отклонения размеров по СМд.
3 Сварные швы по ГОСТ 5264-69.

Изм.	Лист	№ докум.	Подп.	Дата
Разраб.		Зилгалвис		24.1
Пров.		Колмец		4.74
Гл. спец.		Сухоносов		
Н. контр.		Колмец		4.74
Утв.		Рубинс		

64.15.00.000 СБ

Колено. Сборочный чертеж.

Лит.	Масса	Масштаб
	214,5	1:20
Лист	Листов 1	

Госстрой Латв. ССР ЛАТГИПРОПРОМ г. Рига

Копировал: Давыдова

Формат А1Б

64.15.00.001

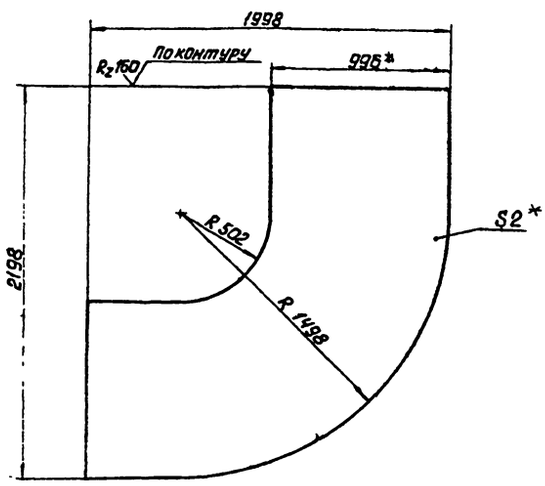

1 * Размеры для справок.
2 Неуказанные предельные отклонения размеров по СМд.

Изм.	Лист	№ докум.	Подп.	Дата
Разраб.		Зилгалвис		24.1
Пров.		Колмец		4.74
Н. контр.		Колмец		4.74
Утв.		Рубинс		

64.15.00.001

Боковина

Лит.	Масса	Масштаб
	43,33	1:20
Лист	Листов 1	

Госстрой Латв. ССР ЛАТГИПРОПРОМ г. Рига

Лист 2 ГОСТ 19903-74
Ст3 пс2 ГОСТ 16523-70

Копировал Давыдова

Формат А1Б

64.15.00.002

Типовой проект 903-1-161 Альбом VII часть 2

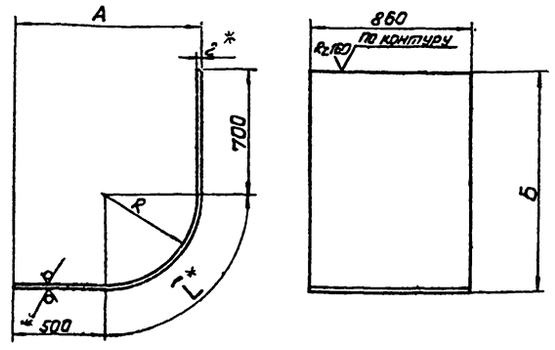

Обозначение	Размеры, мм				Масса кг
	R	А	Б	L*	
64.15.00.002	500	1002	1202	785	26,83
–01	1498	2000	2200	2353	48

1.* Размеры для справок.
2. Неуказанные предельные отклонения размеров по СМд.

Изм.	Лист	№ докум.	Подп.	Дата
Разраб.		Зилгалвис		24.1
Пров.		Колмец		4.74
Гл. спец.		Сухоносов		
Н. контр.		Колмец		4.74
Утв.		Рубинс		

64.15.00.002

Стенка

Лит.	Масса	Масштаб
	см. табл.	—
Лист	Листов 1	

Госстрой Латв ССР ЛАТГИПРОПРОМ г. Рига

Лист 1 ГОСТ 19903-74
Ст3 пс2 ГОСТ 16523-70

Копировал Давыдова 16.11.16

Формат А1Б

gost.e-ecolog.ru