ТИПОВОЙ ПРОЕКТ

801-3-39.84

РОДИЛЬНАЯ

НА 25 КОРОВ С ПОМЕЩЕНИЯМИ ДЛЯ ТЕЛЯТ И РЕМОНТНОГО МОЛОДНЯКА НА 220 ГОЛОВ

Альбом V

20233-05
ЦЕНА 0-26

gost.e-ecolog.ru

ЦЕНТРАЛЬНЫЙ ИНСТИТУТ ТИПОВОГО ПРОЕКТИРОВАНИЯ
ГОССТРОЯ СССР

Москва, А-445, Смольная ул., 22

Сдано в печать X 1957 г.

Заказ № 10926 Тираж 400 экз.

ТИПОВОЙ ПРОЕКТ

801-3-39.84

РОДИЛЬНАЯ НА 25 КОРОВ С ПОМЕЩЕНИЯМИ ДЛЯ ТЕЛЯТ И РЕМОНТНОГО МОЛОДНЯКА НА 220 ГОЛОВ

Альбом V

СОСТАВ ПРОЕКТА:

Альбом I	Архитектурно-строительные решения. Конструкции железобетонные. Конструкции деревянные. Конструкции металлические.
Альбом II	Механико-технологические решения. Внутренний водопровод и канализация. Отопление и вентиляция. Электроснабжение. Автоматизация производства. Сигнализация и связь.
Альбом III	Заказные спецификации.
Альбом IV	Сметы
Альбом V	Нестандартизированное оборудование.
Альбом VI	Ведомости потребности в материалах

РАЗРАБОТАН
проектным институтом „РОСГИПРОНИИСЕЛЬСТРОЙ"
Главный инженер института / В.Н. Гущин /
Главный инженер проекта / З.Г. Стуканова /

УТВЕРЖДЕН МСХ СССР
Сводное заключение № 9 от 21.01.85 г.
Введен в действие институтом „РОСГИПРОНИИСЕЛЬСТРОЙ"
приказ № 125 от 29.12.84.

Содержание альбома

Наименование	Обозначение	Стр.
Содержание		2
Дополнительный узел управления.	ДОП 1 - 00. 000	3
Дополнительный узел управления.		
Сборочный чертеж	ДОП 1 - 00. 000. СБ	
Рычаг. Труба. Скоба.	ОСМ- 00. 825; ОСМ-00. 815; ОСМ-00-463.	4
Ведродержатель. Сборочный чертеж.	ВД - 00. 000 СБ	5
Серьга. Пружина. Ведродержатель.	ВД - 00. 021; ВД - 00. 001; ВД - 00. 000.	6
Вилка. Рама. Рама. Сборочный чертеж.	ВД - 00. 011; ВД - 00. 020; ВД - 00. 020 СБ.	7
Кронштейн. Фиксатор.	ВД - 00. 010; ВД - 00. 030.	8
Фиксатор. Сборочный чертеж.	ВД - 00. 030 СБ.	
Кронштейн. Сборочный чертеж.	ВД - 00. 010. СБ.	

Инв. № подл. | Подпись и дата | Взам. инв. №

Изм.	Лист	№ докум.	Подп.	Дата
Рук. мас.		Кангарович		
ГИП		Стуканова		
Гл. спец.		Гашков		
Вед. инж.		Соколикова		

ТП 801-3-39.84

Содержание альбома

Стад.	Масса	Масштаб
Лист	Листов	

Ростипроннефтеспецстрой г. Москва

Альбом V

Типовой проект 801-3-39.84

АОП1-00.000 СБ

I

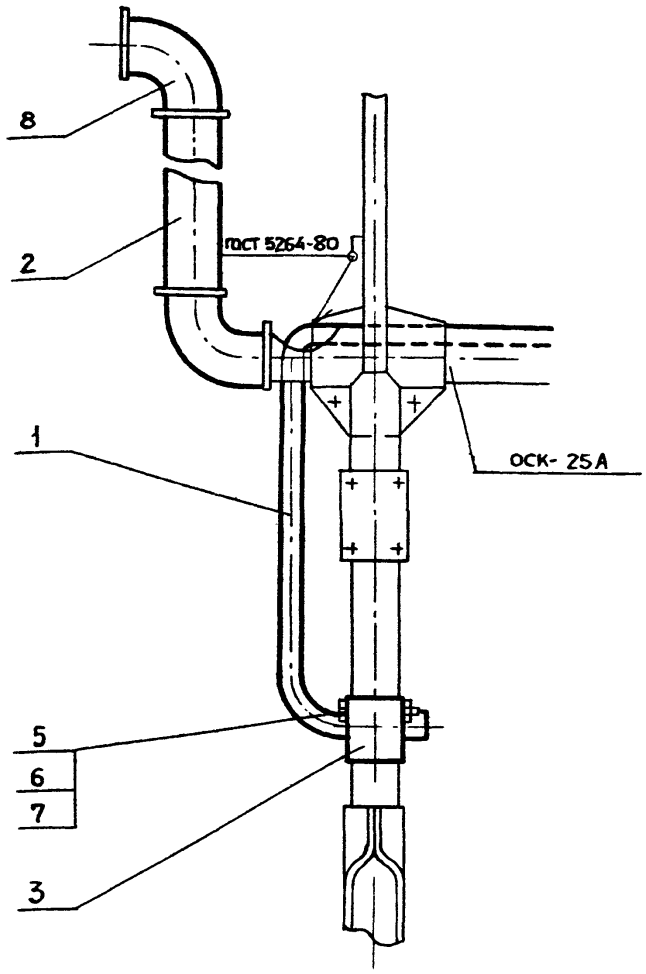

II

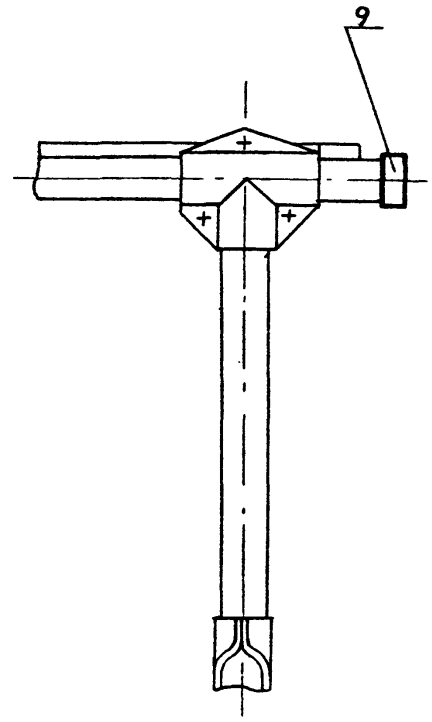

Изм.	Лист	№ докум.	Подп.	Дата
Разраб.		Соколинова		
Провер.		Гашков		
Н. контр.		Виноградова		
Т. контр.				
Утв.		Гашков		

АОП1-00.000 СБ

Дополнительный узел управления
Сборочный чертеж

Стад.	Масса	Масшт.
		1:20
Лист	Листов 1	

Росгипронисельстрой
г. Москва

Формат А2

Инв. № подл. | Подпись и дата | Взам. инв. № | Инв. № дубл. | Подпись и дата

Формат	Зона	Поз.	Обозначение	Наименование	К-во	Примеч.
				Документация		
А2			АОП1-00.000 СБ	Сборочный чертеж.		
				Детали		
А4		1	ОСМ. 00.825	Рычаг	1	
А4		2	ОСМ. 00.815	Труба	1	
А4		3	ОСМ. 00.463	Скоба	1	
				Стандартные изделия		
		5		Болт М10×65.48.019		
				ГОСТ 7798-70	1	
		6		Гайка М10.5.019		
				ГОСТ 5915-70	1	
		7		Шайба 10.65Г.019		
				ГОСТ 6402-70		

Изм.	Лист	№ докум.	Подп.	Дата
Разраб.		Соколинова		
Провер.		Гашков		
Н. контр.		Виноградова		
Т. контр.				
Утв.		Гашков		

АОП1-00.000

Дополнительный узел управления

Лит.	Лист	Листов
	1	2

Росгипронисельстрой
г. Москва

Формат А4

Формат	Зона	Поз.	Обозначение	Наименование	К-во	Примеч.
		8		Уголь 40		
				ГОСТ 8946-75	2	
		9		Колпак 40		
				ГОСТ 8962-75	1	

Изм.	Лист	№ докум.	Подп.	Дата

АОП1-00.000

Лист 2

Инв. № подл. | Подпись и дата | Взам. инв. № | Инв. № дубл. | Подпись и дата

20233-05 4

Формат А4

Типовой проект 801-3-39.84 Альбом V

ОСМ. 00.463

Rz80

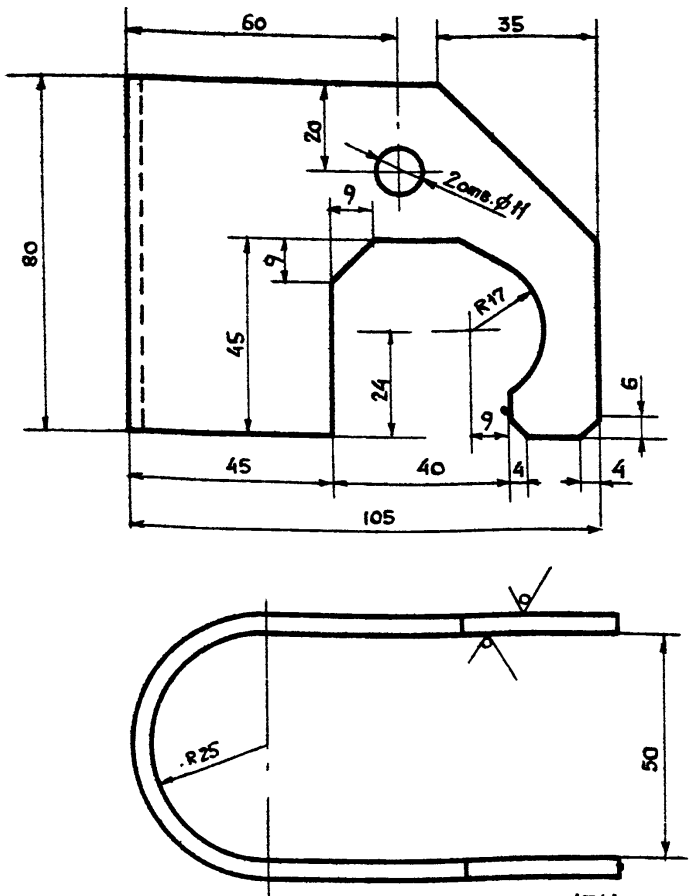

Неуказанные предельные отклонения размеров $\pm\frac{IT14}{2}$

Изм	Лист	№ докум.	Подп.	Дата
Разр.		Летовальцева		
Пров		Гашков		
Н. контр.		Виноградова		
Т. контр.				
Утв.		Гашков		

ОСМ. 00.463

Скоба

Стад	Масса	Масштаб
	0,4	1:1

Лист | Листов 1

Лист 30 ГОСТ 19903-74 / В ст3пс ГОСТ 16523-70

Росгипроинисельстрой г. Москва

Формат 11

ОСМ 00.815

Rz80

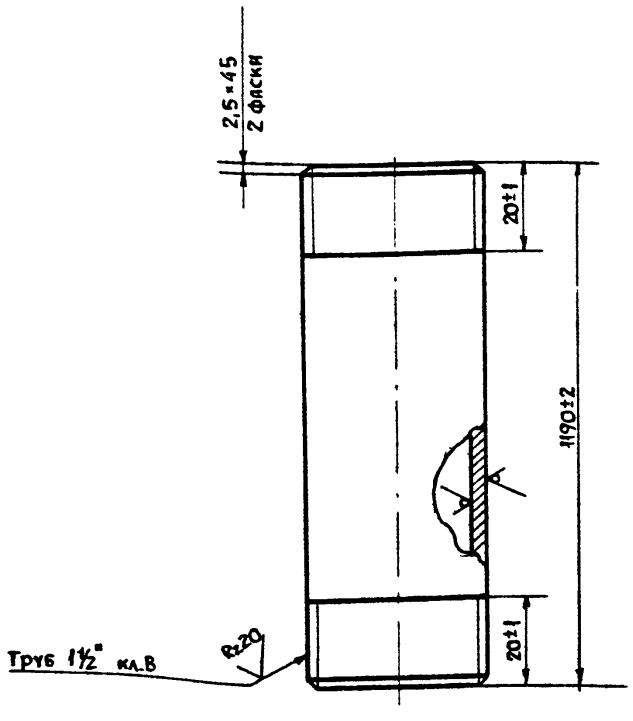

Изм	Лист	№ докум.	Подп.	Дата
Разр.		Соколикова		
Пров.		Гашков		
Н. контр.		Виноградова		
Т. контр.				
Утв.		Гашков		

ОСМ. 00.815

Труба

Стад.	Масса	Масшт.
	4,0	1:1

Лист | Листов 1

Труба А-0-40 ГОСТ3262-75

Росгипроинисельстрой г. Москва

Формат 11

ОСМ. 00.825

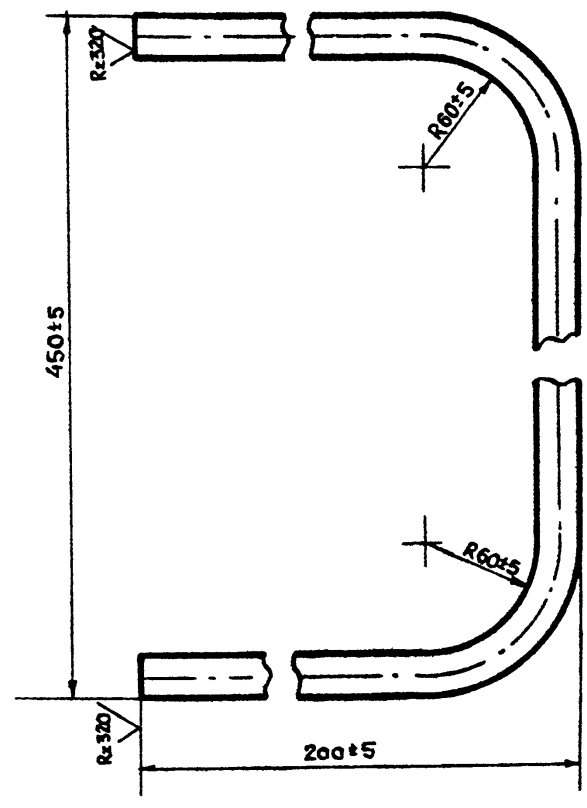

Изм	Лист	№ докум.	Подп.	Дата
Разр.		Соколикова		
Пров.		Гашков		
Н. контр.		Виноградова		
Т. контр.				
Утв.		Гашков		

ОСМ. 00.825

Рычаг

Стад.	Масса	Масшт.
	0,95	1:2

Лист | Листов 1

Труба А-0-20 ГОСТ3262-75

Росгипроинисельстрой г. Москва

20233-85 5

Формат 11

Альбом V

Типовой проект 801-3-39.84

ВД-00.000СБ

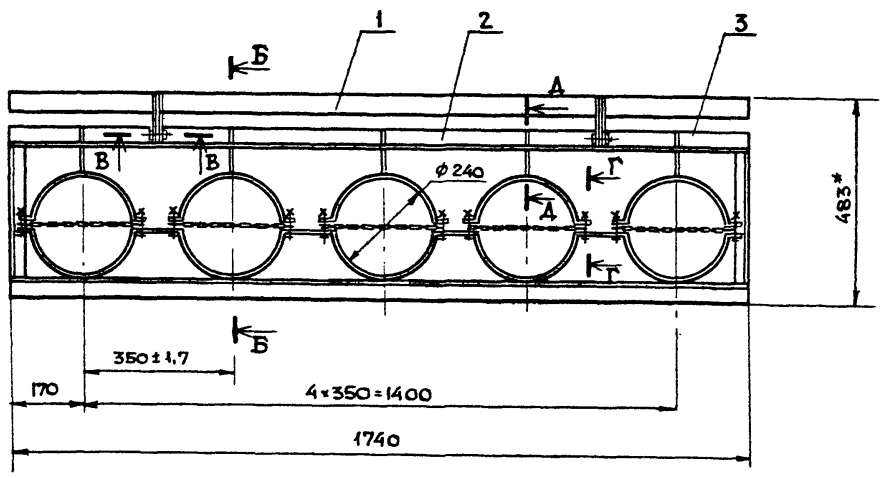

Б–Б / М 1:5 повернуто

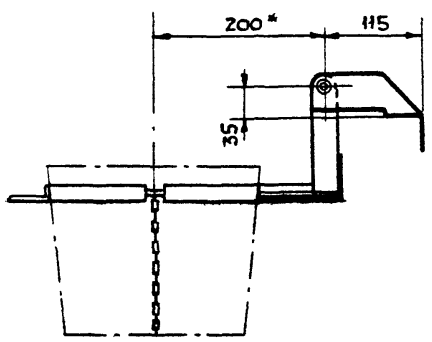

Г–Г / М 1:1 повернуто

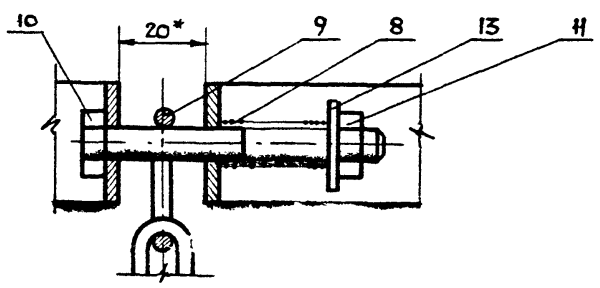

В–В / М 1:1

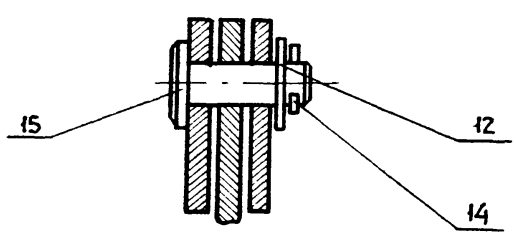

Д–Д / М 1:1 повернуто

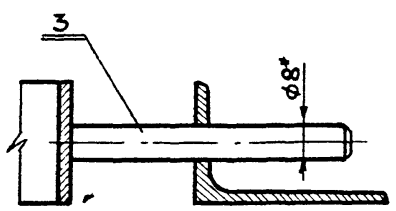

1. Длину цепи ВД-00.002 уточнить при монтаже.
2. Грунтовать грунтовкой ПФ-020 ГОСТ 18186-79
3. Красить эмалью ПФ-115 ГОСТ 6465-76 под цвет оборудования после монтажа.
4. *Размеры для справок.
5. Обработка поверхности реза деталей БЧ-$\sqrt{Rz320}$

					БД-00.000СБ		
Изм.	Лист	№ докум.	Подп.	Дата	Ведродержатель Сборочный чертеж	Стад.	Масса 16,3	Масштаб 1:10
Разраб.		Летовальцева				Лист	Листов 1
Провер.		Соколикова				Росгипронинсельстрой г. Москва	
Т. контр.							
Н. контр.		Соколикова					
Утв.		Гашков					

Инв. № подл. | Подпись и дата | Взам. инв. № | Инв. № дубл. | Подпись и дата

20233-05 6

Формат	Зона	Поз.	Обозначение	Наименование	К-во	Примечание
				Документация		
22			ВД-00.000 СБ	Сборочный чертеж		
				Сборочные единицы		
11	1		ВД-00.010	Кронштейн	1	
12	2		ВД-00.020	Рама	1	
11	3		ВД-00.030	Фиксатор	7	
				Детали		
11		8	ВД-00.001	Пружина	14	
БЧ		9	ВД-00.002	Цепь		
				Цепь 4-4-28 ГОСТ 7070-75		
				20 звеньев	14	0,153 кг

Изм	Лист	№ докум.	Подп.	Дата	ВД-00.000		
Разраб.		Летовальцева			Ведродержатель	Лит	Лист 1	Листов 2
Провер.		Соколикова				Росгипронисельстрой г. Москва	
Н. контр.		Соколикова					
Утв.		Гашков					

Инв. № подл. | Подпись и дата | Взам. инв. № | Инв. № дубл. | Подпись и дата

Копировал | Формат А1

Формат	Зона	Поз.	Наименование	Обозначение	К-во	Примечание
				Стандартные изделия		
		10	Болт М8×65·58	ГОСТ 7798-70	14	
		11	Гайка М8.5.019	ГОСТ 5915-70	14	
		12	Шайба 10	ГОСТ 11371-78	2	
		13	Шайба 8	ГОСТ 11371-78	14	
		14	Шплинт 2×15	ГОСТ 397-79	2	
		15	Ось 22-10 f 12×25 ст. 3	ГОСТ 9650-71	2	

Изм	Лист	№ докум.	Подп.	Дата	ВД-00.000	Лит
						2

Инв. № подл. | Подпись и дата | Взам. инв. № | Инв. № дубл. | Подпись и дата

Копировал | Формат А1

ВД-00.001

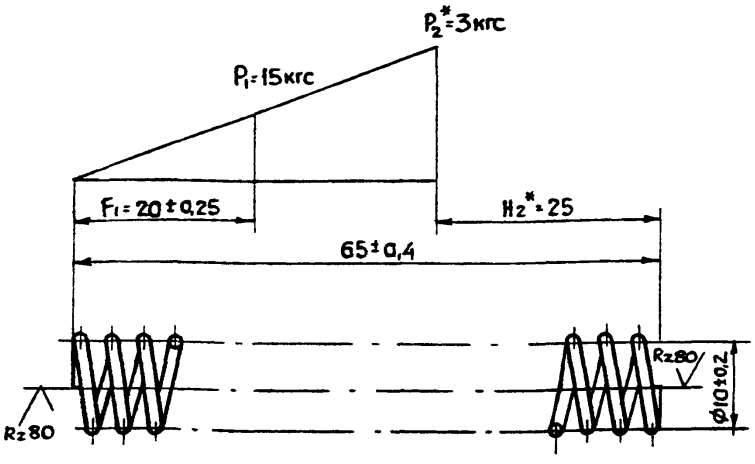

1. Пружина ГОСТ 13767-68
2. Направление навивки пружины правое.
3. n = 17,8
4. n_1 = 19
5. * Размеры для справок
6. Остальные технические требования по ГОСТ 16118-70

Изм	Лист	№ докум.	Подп.	Дата	ВД-00.001			
Разр.		Летовальцева			Пружина	Лит	Масса 0,0038	Масшт. 2:1
Пров.		Соколикова				Лист	Листов 1	
Т. контр.		Гашков						
Н. контр.		Соколикова			Проволока II-1,0 ГОСТ 9389-75	Росгипронисельстрой г. Москва		
Утв.		Гашков						

Инв. № подл. | Подпись и дата | Взам. инв. № | Инв. № дубл. | Подпись и дата

Копировал | Формат А1

ВД-00.021

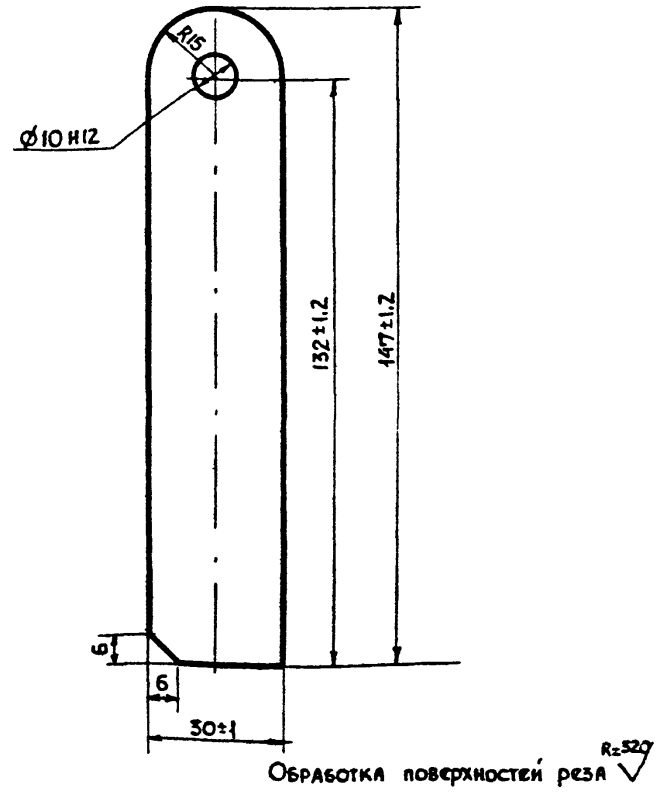

Обработка поверхностей реза

Изм	Лист	№ докум.	Подп.	Дата	ВД-00.021			
Разраб.		Летовальцева			Серьга	Лит	Масса 0,228	Масшт. 1:1
Провер.		Соколикова				Лист	Листов 1	
Н. контр.		Гашков						
Т. контр.		Соколикова			Полоса 6×30 ГОСТ 103-76	Росгипронисельстрой г. Москва		
Утв.		Гашков						

Инв. № подл. | Подпись и дата | Взам. инв. № | Инв. № дубл. | Подпись и дата

Копировал | Формат А1

Типовой проект 801-3-39.84 Альбом V

ВД-00.020 СБ

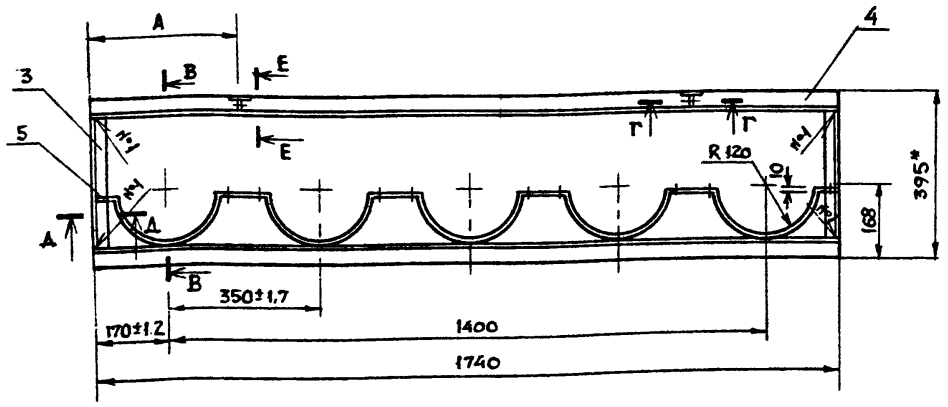

В–В
М 1:2 повернуто

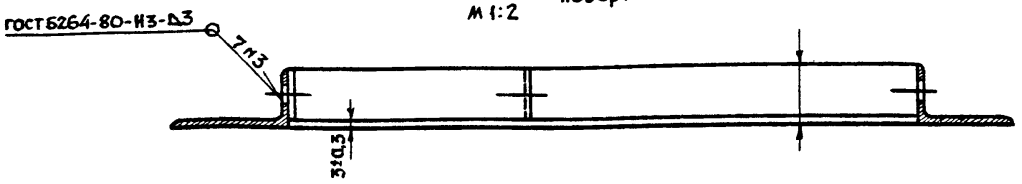

Е–Е
М 1:2 повернуто

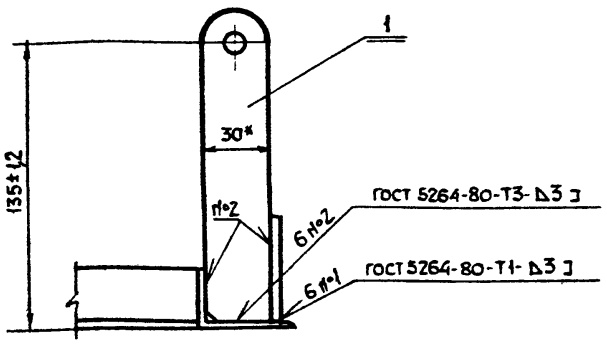

Г–Г
М 1:2

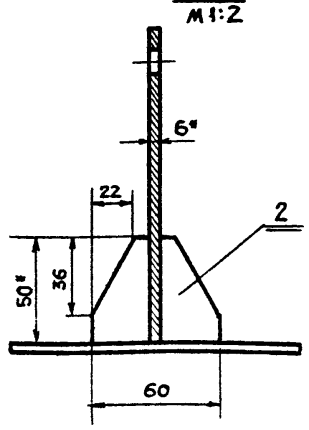

Д–Д
М 1:1

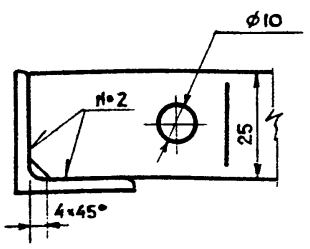

1. Варить электродом Э42 ГОСТ 9467-75 Rz320
2. Обработка поверхностей реза деталей БЧ—V
3. Неуказанные предельные отклонения размеров $\pm \frac{iT14}{2}$
4. * Размеры для справок.

					ВД-00.020 СБ			
Изм	Лист	№ докум.	Подп	Дата	Рама Сборочный чертеж	Лит	Масса	Масшт.
Разраб.		Летовальцева					8,656	1:10
Провер.		Соколикова				Лист	Листов 1	
Н. контр.		Гашков				Росгипронисельстрой г. Москва		
Т. контр.		Соколикова						
Утв.		Гашков						

Инв. № подл. | Подпись и дата | Взам. инв. № | Инв. № дубл. | Подпись и дата

Коп. | Формат 12

Формат	Зона	Поз.	Обозначение	Наименование	К-во	Примечание
				Документация		
12			ВД-00.020.СБ	Сборочный чертеж		
				Детали		
11		1	ВД-00.021	Серьга		
БЧ		2	ВД-00.022	Косынка		
				Лист 5 ГОСТ 19903-74 / Ст.3 ГОСТ 14637-79	2	0,078 кг
БЧ		3	ВД-00.023	Связь		
				Уголок Б28×28×3 ГОСТ 8509-72 / Ст.3сп ГОСТ 535-79		
				L=305,00-1,35 мм	2	0,387 кг
БЧ		4	ВД-00.024	Опора		
				Уголок Б-45×28×3 ГОСТ 8510-72 / Ст3сп ГОСТ 535-79		
				L=2440,00+3,5 мм	2	4,1 кг
БЧ		5	ВД-00.025	Держатель		
				Лента 2,5 Ст.3 ГОСТ 6009-74		
				L=3400,0-4,5	1	2,04 кг

					ВД-00.020			
Изм	Лист	№ докум.	Подп.	Дата	Рама	Лит	Лист	Листов
Разраб.		Летовальцева						1
Провер.		Соколикова				Росгипронисельстрой г. Москва		
Н. контр.		Соколикова						
Утв.		Гашков						

Инв. № подл. | Подпись и дата | Взам. инв. № | Инв. № дубл. | Подпись и дата

Коп. | Формат 11

ВД-00.011

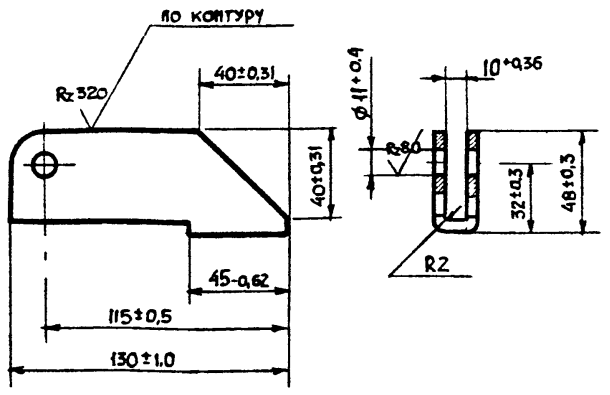

					ВД-00.011			
Изм	Лист	№ докум.	Подп.	Дата	Вилка	Лит	Масса	Масшт.
Разраб.		Летовальцева					0,094	1:2
Провер.		Соколикова				Лист	Листов 1	
Н. контр.		Гашков				Лист 5 ГОСТ 19903-74 / Ст.3 ГОСТ 14637-79	Росгипронисельстрой г. Москва	
Т. контр.		Соколикова						
Утв.		Гашков						

Инв. № подл. | Подпись и дата | Взам. инв. № | Инв. № дубл. | Подпись и дата

Коп. | 20233-05 | 8 | Формат 11

Типовой проект 801-3-39.84 Альбом V

ВД-00.030 СБ

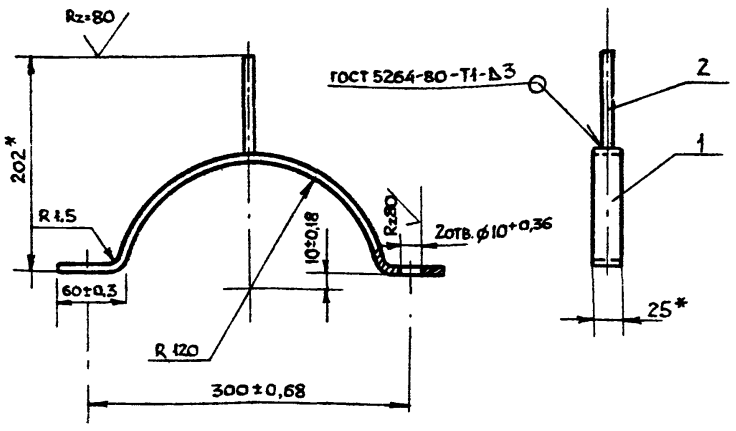

1. Варить электродом Э42 гост 9467-75
2.* Размеры для справок.

Изм.	Лист	№ докум.	Подп.	Дата	ВД-00.030 СБ		
Разраб.		Летовальцева			Фиксатор Сборочный чертеж	Лит.	Масса	Масшт.
Провер.		Соколикова						
Т.контр.		Гашков				Лист	Листов 1
Н.контр.		Соколикова				Растипроникиселькстрой г. Москва	
Утв.		Гашков					

Копировал

Формат А1

ВД-00.010 СБ

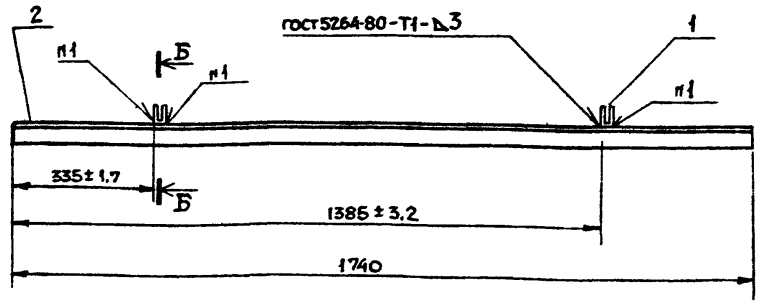

Б–Б
М 1:2

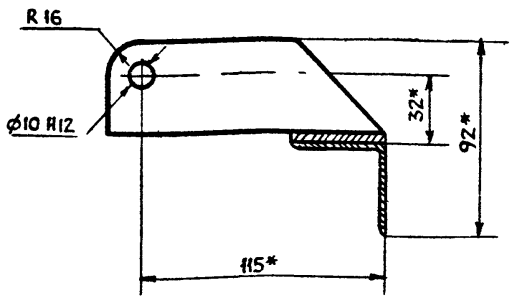

1. Варить электродом Э45 гост 9467-75
2. Обработка поверхностей реза деталей Б4 — Rz 320
3. * Размеры для справок.

Изм.	Лист	№ докум.	Подп.	Дата	ВД-00.010 СБ		
Разраб.		Летовальцева			Кронштейн Сборочный чертеж	Лит.	Масса	Масшт.
Провер.		Гашков					4,90	1:10
Т.контр.		Гашков				Лист	Листов 1
Н.контр.		Соколикова				Растипроникиселькстрой г. Москва	
Утв.		Гашков					

Копировал

Формат А1

Формат	Зона	Поз.	Обозначение	Наименование	Кол.	Примечание
				Документация		
А4			ВД-00.030 СБ	Сборочный чертеж		
				Детали		
Б4		1	ВД-00.031	Скоба		
				Лента 3×25 ст3		
				гост 6009-74 L=420мм	1	0,248 кг
Б4		2	ВД-00.032	Направляющая		
				Круг В8 гост 2590-71 / Ст3 гост 535-79		
				L=92,1±0,44	1	0,036 кг

Изм.	Лист	№ докум.	Подп.	Дата	ВД-00.030		
Провер.		Соколикова			Фиксатор	Лит.	Лист	Листов 1
Н.контр.		Гашков				Растипроникиселькстрой г. Москва	
Утв.		Гашков					

Копировал

Формат А4

Формат	Зона	Поз.	Обозначение	Наименование	Кол.	Примечание
				Документация		
А4			ВД-00.010 СБ	Сборочный чертеж		
				Детали		
А4		1	ВД-00.011	Вилка	2	
Б4		2	ВД-00.012	Основание		
				Уголок Б-45×45×3 гост 8509-72 / Ст3сп гост 535-79		
				L=1740-3,0 мм.	1	3,62

Изм.	Лист	№ докум.	Подп.	Дата	ВД-00.010		
Разраб.		Летовальцева			Кронштейн	Лит.	Лист	Листов 1
Провер.		Соколикова				Растипроникиселькстрой г. Москва	
Н.контр.		Соколикова					
Утв.		Гашков					

Копировал

Формат А4

gost.e-ecolog.ru