ТИПОВОЙ ПРОЕКТ

801-3-39.84

РОДИЛЬНАЯ

НА 25 КОРОВ С ПОМЕЩЕНИЯМИ
ДЛЯ ТЕЛЯТ И РЕМОНТНОГО
МОЛОДНЯКА НА 220 ГОЛОВ

Альбом II

20233-02
ЦЕНА 5-28

gost.e-ecolog.ru

ЦЕНТРАЛЬНЫЙ ИНСТИТУТ ТИПОВОГО ПРОЕКТИРОВАНИЯ
ГОССТРОЯ СССР

Москва, А 445, Смольная ул., 22

Сдано в печать 9 1985г

Заказ № 10928 Тираж 400 экз

ТИПОВОЙ ПРОЕКТ

801-3-39.84

РОДИЛЬНАЯ НА 25 КОРОВ С ПОМЕЩЕНИЯМИ ДЛЯ ТЕЛЯТ И РЕМОНТНОГО МОЛОДНЯКА НА 220 ГОЛОВ

Альбом II

СОСТАВ ПРОЕКТА:

Альбом I	Архитектурно-строительные решения. Конструкции железобетонные. Конструкции деревянные. Конструкции металлические.
Альбом II	Механико-технологические решения. Внутренний водопровод и канализация. Отопление и вентиляция. Электроснабжение. Автоматизация производства. Сигнализация и связь.
Альбом III	Заказные спецификации.
Альбом IV	Сметы.
Альбом V	Нестандартизированное оборудование.
Альбом VI	Ведомости потребности в материалах.

РАЗРАБОТАН
проектным институтом „Росгипронииселькстрой"
Главный инженер института /В.Н. Гущин/
Главный инженер проекта /З.Г. Стуканова/

Утвержден МСХ СССР
Сводное заключение № 9 от 21.01.83 г.
Введен в действие институтом „Росгипронииселькстрой"
приказ № 125 от 29.12.84

Альбом II

Типовой проект 801-3-39.84

NN листов	Наименование листа	NN страниц
1	2	3
	Содержание альбома	2,3
	Чертежи марки „ТХ"	
1	Общие данные Пояснительная записка (начало)	4
2	Пояснительная записка (продолжение)	5
3	Пояснительная записка (продолжение)	6
4	Пояснительная записка (продолжение)	7
5	Пояснительная записка (продолжение)	8
6	Пояснительная записка (окончание	9
7	Технологический план расстановки стойл и боксов	10
8	Расстановка технологического оборудования. План. Экспликация помещений.	11
9	Расстановка технологического оборудования Разрезы. Спецификация	12
10	Фрагмент плана в осях Г-И. Разрезы.	13
11.	Монтаж вакуумпровода. План. Схема. Сечения	14
12	Установка стойлового оборудования. Разрезы. Спецификация.	15
13	Установка транспортера ТСН-160 N1. План. Разрезы. Сечения	16
14	Установка групповой клетки 2А. План в осях 5-8. Разрезы. Спецификация	17
15	Установка ведродержателей и фиксаторов в клетках 2А. Разрезы. Спецификация.	18
16	Установка групповой клетки 2Б. План в осях 9-12. Разрезы. Спецификация	19
17	Установка групповой клетки 2В. План в осях 5-9 Разрезы. Спецификация.	20
18	Установка групповой клетки 2Г и 2Д. План в осях 2-5. Разрезы. Спецификация.	21
19	Монтаж скрепера цепного УС-15. План. Разрезы. Узлы.	22
20	Установка транспортера скребкового навозоуборочного ТСН-160 N2. План. Разрезы.	23

1	2	3
	Чертежи марки „ВК"	
1	Общие данные (начало)	24
2	Общие данные (продолжение)	25
3	Общие данные (окончание)	26
4	Спецификация систем водопровода и канализации (начало)	27
5	Спецификация систем водопровода и канализации (продолжение)	28
6	Спецификация систем водопровода и канализации (окончание)	29
7	План систем водопровода и канализации родильного отделения и телятника	30
8	Схема систем водопровода родильного отделения и телятника	31
9	План и схема систем водопровода и канализации молочных помещений	32
10	Схемы систем канализации. Водомерный узел.	33
	Чертежи марки „ОВ"	
1	Общие данные (начало)	34
2	Общие данные (продолжение)	35
3	Общие данные (продолжение)	36
4	Общие данные (продолжение)	37
5	Общие данные (окончание)	38
6	План систем отопления, вентиляции и пароснабжения	39
7	Схемы систем отопления, теплоснабжения и пароснабжения	40
8	Схемы систем вентиляции. Разрез 1-1	41
9	Установка систем П1, П2, П3	42
10	Спецификация отопительно вентиляционных установок П1, П2, П3	43

1	2	3
	Чертежи марки „ОВН"	
1,2	Чертежи общих видов нетиповых конструкций Содержание. Конфузоры.	44
3÷6	Детали воздуховода из полиэтиленовой пленки Конфузор. Диффузор.	45
7-10	Диффузор. Крепление воздуховода из полиэтиленовой пленки. Воздуховод из полиэтиленовой пленки	46
11-13	Крепление воздуховода из полиэтиленовой пленки. Воздуховод из полиэтиленовой пленки.	47
	Чертежи марки „ЭЛ"	
1	Общие данные (начало)	48
2	Общие данные (окончание)	49
3	Силовое электрооборудование. Питающая и распределительная сеть 380/220в СШ N1. Схема принципипиальная	50
4	Силовое электрооборудование. Питающая и распределительная сеть 380/220в СШ N2. Схема принципиальная.	51
5	Силовое электрооборудование. Кабельный журнал	52
6	Силовое электрооборудование. Расположение электрооборудования и прокладка кабелей. План	53
7	Силовое электрооборудование. Ведомость электрооборудования кабельных изделий и материалов,	
	поставляемых заказчиком и генподрядчиком и электромонтажной организацией.	54
8	План молниезащиты	55
9	Электроосвещение. План групповой сети.	56
10	Электроосвещение. Экспликация	57
11	Электроосвещение. Расчетная схема питающей сети. Таблица.	58
12	Электроосвещение. Ведомости электрооборудования, кабельных изделий и материалов	59

Рук. маст.	Кантаровиц	
Гл. инж. пр.	Стуканова	
Ст. арх.	Солодов	

Т.п 801-3-39.84

Родильная на 25 коров с помещениями для телят и ремонтного молодняка на 220 голов	Стадия	Лист	Листов
	Р	1	
Содержание альбома (начало	Росгипрониисельстрой г. Москва		

20233-02 3

Копировал [signature] формат 22г

Инв. № подл. | Подп. и дата | Взам. инв. №

Типовой проект 801-3-39.84 Альбом

NN листов	Наименование листа	NN страниц
	Чертежи марки „ АП"	
1	Общие данные (начало)	60
2	Общие данные (продолжение)	61
3	Общие данные (окончание)	62
4	Приточная система П1 (П2, П3)	
	Функциональная схема автоматизации	63
5	Приточная система П1 (П2, П3)	
	Схемы принципиальные электрические (Начало)	64
6	Приточная система П1 (П2, П3). Схемы принци-	
	пиальные электрические) (Окончание)	65
7	Приточнья система П1 (П2, П3)	
	Схема подключения (Начало).	66
8	Приточная система П1 (П2, П3).	
	Схема подключения (Окончание)	67
9	Узел регулирования температуры воды	
	на поение.	68
10	Приточная система П1 (П2, П3). Схема расположе-	
	ния трасс и средств автоматизации (начало)	69
11	Приточная система П1 (П2, П3). Схема расположения	
	трасс и средств автоматизации (окончание)	70
	Задание заводу изготовителю	
12а	Щит управления ЩУ 1. Общий вид.	71
12б	Щит управления ЩУ 1. Технические данные электрооборудования. Таблица.	
12в	Щит управления ЩУ 1. Перечень надписей. Таблица.	
13	Щит управления ЩУ 1	
	Схема соединений (начало)	72
14	Щит управления ШУ-1	
	Схема соединений (окончание)	73
	Чертежи марки „СС"	
1	Слаботочные сети на плане родильного отделения	
	Пояснительная записка. Спецификация.	74

Рук. маст	Кантарович		Т.П. 801-3-39.84
Гл. инж. пр	Стуклинова		
Гл. арх	Солдаов		
			Родильная на 25 коров с помещениями для телят и ремонтного молодняка на 220 голов
			Стадия: Р; Лист: 2; Листов:
			Содержание альбома (окончание)
			Госгипронисельстрой г. Москва

Инв. № подл. | Подпись и дата | Взамен инв. №

20233-02 4

Формат А2

Альбом II

Типовой проект 801-3-39.84

Ведомость основных комплектов рабочих чертежей

Обозначение	Наименование	Примечан
АР	Архитектурно-строительные	Альбом I
	решения	
КЖ	Конструкции железобетонные	Альбом I
КД	Конструкции деревянные	Альбом I
ТХ	Механико-технологические	Альбом II
	решения	
ВК	Внутренний водопровод и	Альбом II
	канализация.	
ОВ	Отопление и вентиляция	Альбом II
ЭЛ	Электроснабжение	Альбом II
АП	Автоматизация производства	Альбом II
СС	Сигнализация и связь	Альбом II

Ведомость рабочих чертежей основного комплекта ТХ

Лист	Наименование	Примечан
1	Общие данные Пояснительная записка (начало)	
2	Пояснительная записка (продолжение)	
3	Пояснительная записка (продолжение)	
4	Пояснительная записка (продолжение)	
5	Пояснительная записка (продолжение)	
6	Пояснительная записка (окончание)	
7	Технологический план расстановки стойл	
	и боксов	
8	Расстановка технологического оборудования	
	План. Экспликация помещений	
9	Расстановка технологического оборудования	
	Разрезы. Спецификация	
10	Фрагмент плана I Разрезы	
11	Монтаж вакуумпровода План, схема	
	Сечения	
12	Установка стойлового оборудования	
	Разрезы	
13	Установка транспортера ТСН-160 №1	
	План Разрезы Сечения	
14	Установка групповой клетки 2А. План	
	в осях 5-8 Разрезы Спецификация	
15	Установка ведродержателей и фиксаторов в	
	клетках 2А. Разрезы Спецификация	
16	Установка групповой клетки 2Б. План	
	в осях 9-12 Разрезы. Спецификация	
17	Установка групповой клетки 2В. План	
	в осях 5-9 Разрезы. Спецификация.	
18	Установка групповой клетки 2Г и 2Д	
	План в осях 2-5. Разрезы Спецификация	
19	Монтаж скрепера цепного УС-15	
	План. Разрезы Узлы	
20	Установка транспортера скребкового навозо-	
	уборочного ТСН-160 №2 План Разрезы	

Технологическая часть

Родильная на 25 коров с помещениями для телят и ремонтного молодняка на 220 голов предназначается для строительства в составе фермы на 200 коров привязного содержания с помещениями для телят и ремонтного молодняка (для подсобных хозяйств предприятий)

В основу организации производственного процесса приняты следующие нормативные показатели: отелы круглогодовые, в I полугодии - 60%, II полугодии - 40%, вес теленка при рождении - 30 кг, телят в 6 месячном возрасте - 156 кг, телок в 12 месячном возрасте - 260 кг, при переводе нетелей в коровы - 426 кг

Продолжительность зимнего периода принята 230 дней, летнего - 135 дней

Примерное движение поголовья скота и необходимое количество скотомест по возрастным группам приведено в таблице №1

Глубокостельные коровы и нетели за 10 дней до отела переводятся в стойла размером 1.2×2.0 м после предварительной санитарной обработки

За сутки до отела их переводят в денники размером 2.5×3.0 м, где они находятся в течение суток после отела с теленком

Через сутки после отела коров размещают в стойлах для новотельных коров размером 1.2×2.0 м, где они содержатся в течение 15-18 дней, а новорожденных телят после взвешивания размещают в профилактории, состоящем из трех

Типовой проект разработан в соответствии с действующими нормами и правилами и предусматривает мероприятия, обеспечивающие взрывную, взрывопожарную и пожарную безопасность при эксплуатации здания

Главный инженер проекта Стукалова З.Г.

Инв. №			
Нач. отд.	Гущин		
Рук. маст.	Кантарович		
Гл. инж. пр.	Стукалова		
Гл. спец.	Гашков		
Рук. гр.	Панина		
Вед. инж.	Соколкова		
Н. контр.	Гашков		

Привязан

ТП. 801-3-39.84 ТХ

Родильная на 25 коров с помещениями для телят и ремонтного молодняка на 220 голов	Стадия	Лист	Листов
	Р	1	20
Общие данные Пояснительная записка (начало)	Росгипронинсельстрой г. Москва		

Копировал

20233-02 5

Формат А2г

Инв. № подл. | Подпись и дата | Взам. инв. №

Таблица №1.

Примерное движение поголовья и расчет скотомест по половозрастным группам животных

№№ пп	Половозрастные группы животных	Годовое поступление (голов)	Возраст в днях: при поступлении	Возраст в днях: при выходе	Дни пребывания в группе	Дни формирования группы	Резервные дни на дезинфекцию	Всего дней	Количество оборотов в год с учетом дезинфекции	Количество скотомест	Количество групп	Количество голов в группе	Годовой выход (голов)
	Телки:												
1.	0-15 дн. (профилакт)	110	0	15	15	—	—	—	24,33	6	1	6	110
2	15-105 дн.	110	15	105	90	10	3	103	3,54	30	3	10	110
3	105-180 дн.	110	105	180	75	20	3	98	3,72	30	1 1	10 20	100
4	180-270 дн.	100	180	270	90	20	3	113	3,23	30	1 1	10 20	100
5	270-360 дн.	100	270	360	90	20	3	113	3,23	30	1 1	10 20	40
6	360-450 дн.	40	360	450	90	—	3	93	3,92	10	1	10	40
7	450-540 дн.	40	450	540	90	—	3	93	3,92	10	1	10	40
	Нетели:												
8	540-630 дн.	40	540	630	90	—	3	93	3,92	10	1	10	40
9	630-720 дн	40	630	720	90	—	3	93	3,92	10	1	10	40
10	Итого телок и нетелей	690			720					160 (без проф)		160	620
	Бычки:												
11.	0-15 дн. (профилакт)	110	0	15	15	—	—	—	24,33	6	1	6	110
12	15-105 дн.	110	15	105	90	10	3	103	3,54	30	3	10	110
13	105-180 дн.	110	105	180	75	20	3	98	3,72	30	1	20	—
14	Итого бычков	330			180					60 (без проф)		60	220
15	Всего телят и молодняка	1020											840

изолированных секций (по 6 голов в каждой), по принципу две занятых, одна пустая. Телята профилакторного периода до 15 дневного возраста содержатся в индивидуальных клетках размером 0,5×1,2м, а телята, молодняк и нетели до 24 месячного возраста - беспривязно, в групповых клетках, в боксах для отдыха.

Телята с 15 дневного до 3,5 месячного возраста размещаются в 6 групповых клетках, по 10 голов в каждой, телята с 3,5 до 6 месячного и с 6 до 12 месячного возраста - в 2х клетках по 20 голов и 2 клетках по 10 голов, с 12 до 18 месячного и нетели с 18 до 24 месячного возраста - в групповых клетках, по 20 голов в каждой.

В течение 15 дней в профилактории проводится ультрафиолетовое и инфракрасное облучение телят, а в групповых клетках для телят с 15 дневного до 6 месячного возраста ультрафиолетовое облучение лампами ИКУФ. Такое же облучение телят проводится в деннике для отела в первые часы жизни. В родильном отделении для взвешивания новорожденных телят и телят до 3,5 месячного возраста предусмотрены весы.

Кормление животных.

Кормление взрослого скота, телят и молодняка осуществляется по рационам ОНТП-СХ 1.77 и на основании задания на проектирование: сеном, силосом, корнеплодами, комбикормом, травяной резкой, зелеными кормами и минеральной подкормкой.

Общая годовая потребность кормов рассчитана на среднегодовое поголовье животных с учетом составления рационов для глубокостельных и отелившихся коров, а для телят и молодняка - в зависимости от среднесуточных привесов, периода выращивания и возраста животных (таблицы 2, 3, 4).

Проектом предусмотрено двухкратное кормление коров, телят и молодняка. Грубые корма перед погрузкой в кормораздатчик КТУ-10 измельчаются погрузчиком стебельчатых кормов ПСК-5, навешанным на трактор МТЗ-80. Раздача грубых кормов по кормушкам производится кормораздатчиком КТУ-10, агрегатируемым трактором МТЗ-80. Раздача комбикорма производится из ручных тележек ТУ-300

Кормление телят в период с 1го по 7й день осуществляется молозивом матери из индивидуальных сосковых поилок, а с 8 по 15й день - цельным молоком. Выпаивание молока и обрата группе телят с 15 дневного до 3х месячного возраста производится из индивидуальных ведер (ОСТ-6-05-51-72), для размещения корыта в кормушке предусмотрено использование установки ВД-00-000.

Привязан

Инв. №:

Рук. маст.	Кантарович		
Гл. инж. пр.	Стуканова		
Гл. спец.	Гашков		
Рук. гр.	Панина		
Вед. инж.	Соколикова		
Н. контр.	Гашков		

Т.П. 801-3-39.84 ТХ

Родильная на 25 коров с помещениями для телят и ремонтного молодняка на 220 голов

Стадия	Лист	Листов
Р	2	

Пояснительная записка (продолжение)

Росгипронисельстрой г. Москва.

Копировал

20233-02 6

Формат 22г

Инв. № подл. | Подпись и дата | Взамен. инв. №

ТАБЛИЦА N 2

Примерный рацион в сутки и годовая потребность кормов на коров родильного отделения.

№№ п/п	Наименование кормов	Питательность 1 кг корма (кг к.е)	Рацион в сутки для: глубокостельных кг	глубокостельных кг к.е.	новотельных кг	новотельных кг к.е.	Годовая потребность в кормах: Зимний период (230 дн.) глубокостельные (10 гол) в сутки на все поголовье (ц)	Зимний период (230 дн.) глубокостельные (10 гол) за период на все поголовье (ц)	Зимний период (230 дн.) новотельные (14 гол) в сутки на все поголовье (ц)	Зимний период (230 дн.) новотельные (14 гол) за период на все поголовье (ц)	Летний период (135 дн) глубокостельные в сутки на все поголовье (ц)	Летний период (135 дн) глубокостельные за период на все поголовье (ц)	Летний период (135 дн) новотельные в сутки на все поголовье (ц)	Летний период (135 дн) новотельные за период на все поголовье (ц)	Всего кормов (ц)	Общая питательность кормов (ц. к.е)
1	2	3	4	5	6	7	8	9	10	11	12	13	14	15	16	17
1	Сено	0,45	5	2,25	5	2,25	0,50	115,0	0,70	161,0	—	—	—	—	276,0	124,2
2	Силос	0,20	16	3,20	25	5,00	1,60	368,0	3,50	805,0	—	—	—	—	1173,0	234,6
3	Комбикорм	0,93	2,5/1,6	2,33/1,49	3,5/2,0	3,26/1,86	0,25	57,5	0,49	112,7	0,16	21,6	0,28	37,8	229,6	213,5
4	Корнеплоды	0,12	2,0	0,24	8	0,96	0,20	46,0	1,12	257,6	—	—	—	—	303,6	36,4
5	Зеленые корма	0,20	40,0	8,0	46	9,20	—	—	—	—	4,00	540,0	6,44	869,4	1409,4	281,9
6	Соль	—	0,05	—	0,05	—	0,005	1,15	0,007	1,61	0,005	0,68	0,007	0,95	4,39	—
7	Кормовые фосфаты	—	0,20	—	—	—	0,02	4,6	—	—	0,02	2,70	—	—	7,30	—
8	Всего:			8,02/9,49		11,47/11,06										890,6

Примечание: в числителе приводится норма расхода комбикорма в сутки в зимний период, в знаменателе - в летний период

Для заполнения ведер обратом рекомендуется использовать молочные фляги, установленные на тележке ОСТ-03.000 или тележку с цистерной ОСТ 03.030 емкостью 150 л и шасси ОСТ-03.010, входящих в состав оборудования ОСТ-50.

За период выращивания на 1 теленка по схеме выпойки запланировано израсходовать 240л цельного молока и 380л обрата, на все поголовье, соответственно, 528 ц молока и 838,2 ц обрата.

Поение животных.

Поение коров, телят и молодняка производится из автопоилок питьевой водой с температурой 14°С. Поение коров предусмотрено из индивидуальных поилок ПА-1А, установленных из расчета 1 поилка на две головы.

Автопоилки, не входящие в комплект ОСК-25А, устанавливаются по одной и по две на групповую клетку.

Доение коров.

Доение коров - двухкратное, механическое, в переносные доильные ведра агрегата ДАС-2Б

Первичная обработка молока и промывка молочного оборудования.

Все молоко, поступающее от новотельных коров родильного отделения в количестве 240л в сутки расходуется на выпойку телятам до 2х месячного возраста.

Молоко поступает в молочно-моечную на тележке ДПР-03.000 во флягах ФЛ-38. В молочно-моечной молоко после каждой дойки распределяется для выпойки телятам профилакторного периода до 15 дневного возраста и телятам с 15 дневного до 2 месячного возраста.

Обрат из молочной (при коровниках) поступает во флягах ФЛ-38 и на тележке перевозится в телятник на 60 мест для выпойки телятам с 30 до 90 дневного возраста.

После доения новотельных коров доильные аппараты ДА-2 „Майга" промываются с помощью устройства для промывки ДПР-05.000, входящего в комплект оборудования ДАС-2Б.

Использованные ведра дональных аппаратов ДПР-04.000 и фляги моются в молокоприемном баке И1-ОБМ, который применяется только для промывки.

Вымытая молочная посуда обрабатывается на пропаривателе фляг ПФ-М и укладывается на стеллаж. Моющие дезинфицирующие растворы приготавливаются в питьевых бачках.

Навозоудаление.

Механизированная уборка навоза из родильного отделения производится транспортерами ТСН-160, из телятника - ручными тележками ТУ-300 и скреперной установкой УС-15. Скреперная установка УС-15 перегружает навоз в горизонтальный транспортер ТСН-160, далее на наклонный транспортер. Навоз погружается в самосвальные тракторные прицепы, установленные в помещениях для погрузки навоза. По мере их заполнения прицепы отвозят трактором МТЗ-80 в навозохранилище.

В профилактории навоз с подстилкой убирается вручную с погрузкой в тележку ТУ-300, а жидкая часть экскрементов смывается водой с помощью шланга и через трап - в отдельный жижесборник.

Для уборки навоза с выгульных площадок применяется скребок бульдозерный БН-1, входящий в комплект ПСК-5.

Инв. N подл. | Подпись и дата | Взам. инв. N

Привязан

Инв. №

Рук.маст	Кантарович		ТП.801-3-39.84 ТХ
Гл.инж.пр	Стуканова		
Гл.спец.	Гашков		
Рук.гр.	Панина		
Вед.инж	Сокольникова		Родильная на 25 коров с помещениями для телят и ремонтного молодняка на 220 голов — Стадия: Р; Лист: 3; Листов:
Н.контр	Гашков		Пояснительная записка (продолжение) — Госагропромсельстрой г Москва

Альбом III

Типовой проект 801-3-39.84

Таблица №3

Годовая потревность в кормах для молодняка.

№№ п/п	Возраст, дней, месяцев	Средне суточный привес (г)	Живой вес (кг)			На 1 голову в сутки		Кормодней за период выращивания на 1 голову	Количество голов	Кормодней за период выращивания на все поголовье	В том числе		Годовая потребность в кормах							
													Молоко цельное				Обрат			
			в начале периода	в конце периода	Средний	Требуется кг. к.е	Выделяется кг к.е.				В зимний период	В летний период	На кормодень (кг)	Питательность (кг к.е)	За период выращивания на все поголовье (ц)	Питательность (ц к.е)	На кормодень (кг)	Питательность (кг к.е)	За период выращивания на все поголовье (ц)	Питательность (ц к.е)
	Телки:																			
1	0 15 дн.	700	30	40	35	2,15	2,13	15	110	1650	—	—	6	2,04	99.0	13.66				
2	15 - 30 дн.	700	40	51	45	2,40	2,40	15	110	1650	—	—	6	2.04	99.0	33,66	1.0	0,13	16,50	2,15
3	30 - 60 дн.	700	51	72	62	2,50	2,52	30	110	3300	—	—	2	0,68	66.0	22,44	6,7	0,87	221.10	28,74
4	60 - 90 дн.	700	72	93	83	2,8	2,79	30	110	3300	—	—					5,5	0,71	181,50	23,60
5	90 - 105дн.	700	93	103	98	3,1	3,11	15	110	1650	—	—								
6	105 - 180дн	700	103	156	129,5	3,7	3,7	75	110	8250	—	—								
7	Итого до 6 мес														264.0	89.76			419,10	54,49
8	180 - 270дн.	600	156	210	183	4,1	4,09	90	100	9000	5670	3330								
9	270 - 360дн.	550	210	259,5	233	4,4	4,39	90	100	9000	5670	3330								
10	360 - 450дн.	500	259,5	304,5	281	5,0	5,08	90	40	3600	2268	1332								
11	450 - 540дн.	450	304,5	345	324	5,5	5,55	90	40	3600	2268	1332								
	Нетели:																			
12	540 - 630дн.	450	345	385,5	364	5,8	5,85	90	40	3600	2268	1332								
13	630 - 720дн.	450	385,5	426	404	6,8	6,82	90	40	3600	2268	1332								
14	Итого с 6 до 24мес							540												
15	Итого с 0 до 24мес														264.0	89,76			419,10	54,49
	Бычки:																			
16	0 - 15 дн.	700	30	40	35	2,15	2,13	15	110	1650	—	—	6	2.04	99.0	33,66				
17	15 - 30 дн.	700	40	51	45	2,4	2,4	15	110	1650	—	—	6	2.04	99.0	33,66	1.0	0,13	16.50	2,15
18	30 - 60 дн.	700	51	72	62	2,5	2,52	30	110	3300	—	—	2	0,68	66.0	22,44	6,7	0,87	221.10	28,74
19	60 - 90 дн.	700	72	93	87	2,8	2,79	30	110	3300	—	—					5,5	0,71	181,5	23,60
20	90 - 105дн.	700	93	103	98	3,1	3,11	15	110	1650	—	—								
21	105 - 180 дн.	700	103	156	129,5	3,7	3,7	75	110	8250	—	—								
22	Итого до 6 мес.														264,00	89.76			419,10	54,49
23	Всего по всем																			
	группам животных														528,0	179,52			838,20	108,98

Годовой выход навоза и мочи с учетом использования соломенной резки в качестве подстилки приведен в таблице №5.

Ветеринарно- санитарные мероприятия.

Проведение необходимых ветеринарно-санитарных мероприятий по охране здоровья животных, недопущения инфекционных и инвазионных заболеваний производится ветсанперсоналом фермы, в состав которой входит родильное отделение и телятник, под руководством ветеринарной службы станции по борьбе с заболеваниями сельскохозяйственных животных.

Для проведения ветеринарно - санитарных мероприятий в блоке помещений подсобно- вспомогательного назначения в родильном отделении предусмотрены веткабинет с аптекой, помещение для хранения дезосредств, душевая для обслуживающего персонала в родильном отделении - помещение для санитарной обработки коров.

Профилактическая дезинфекция проводится с помощью дезустановки УДП, а текущая - обслуживающим персоналом с помощью средств малой механизации.

Профилактическая санитарная обработка помещений и оборудования, а при необходимости и территории, должна осуществляться санитарным отрядом района по договору, совместно с обслуживающим персоналом.

Организация труда.

Поголовье крупного рогатого скота родильного отделения, телятника обслуживается штатом персонала с учетом подменных рабочих в количестве 7 человек. Работа односменная, двухцикличная. Продолжительность рабочей недели - 41 час, при пятидневной рабочей неделе и 8 часовом рабочем дне. В таблице №6 приводится примерный штат обслуживающего персонала.

Инв. № подл. | Подпись и дата | Взам. инв. №

Привязан

Инв. №

Рук. маст	Кантарович		
Гл. инж. пр	Стуклинова		
Гл. спец.	Гашков		
Рук. гр.	Панина		
Вед. инж.	Соколикова		
Н. контр	Гашков		

Т.П. 801-3-39.84 ТХ

Радильная на 25 коров с помещениями для телят и ремонтного молодняка на 220 голов

Стадия Р | Лист 4 | Листов

Пояснительная записка (продолжение)

Росгипронисельстрой г. Москва

Копировал Жарун 20233-02 8 Формат 22 г

Альбом II

Типовой проект 801-3-39.84

Таблица N4

NN п/п	Возраст дней (месяцев)	Комбикорм				Сено				Силос				Зеленая масса				Травяная мука				Соль		Общая питательность
		на кормодень на 1 голову		за период выращивания на все погол.		на кормодень на 1 голову		за период выращивания на все погол		на кормодень на 1 голову		за период выращивания на все погол		на кормодень на 1 голову		за период выращивания на все погол		на кормодень на 1 голову		за период выращивания на все погол.		на кормодень	за период выращивания	
		кг	кг к.е.	ц	ц к.е.	кг	кг к.е.	ц	ц к.е.	кг	кг к.е.	ц	ц к.е.	кг	кг к.е.	ц	ц к.е.	кг	кг к.е.	ц	ц к.е.	кг	ц	ц к.е.
1	2	22	23	24	25	26	27	28	29	30	31	32	33	34	35	36	37	38	39	40	41	42	43	44
1	Телки:																							
2	0-15 дн	0,10	0,09	1,65	1,53	—	—	—	—	—	—	—	—	—	—	—	—	—	—	—	—	0,005	0,08	35,19
3	15-30 дн. (до 1 мес)	0,15	0,14	2,48	2,31	0,10	0,045	1,65	0,74	0,2	0,04	3,30	0,66	—	—	—	—	—	—	—	—	0,005	0,08	39,52
4	30-60 дн. (до 2 мес)	0,70	0,65	23,10	21,48	0,40	0,18	13,20	5,94	0,7	0,14	23,10	4,62	—	—	—	—	—	—	—	—	0,010	0,33	83,22
5	60-90 дн. (до 3 мес)	1,13	1,05	37,29	34,68	1,30	0,59	42,90	19,31	2,2	0,44	72,60	14,52	—	—	—	—	—	—	—	—	0,010	0,33	92,11
6	90-105 дн (до 3,5 мес)	1,60	1,49	26,40	24,55	1,50	0,68	24,75	11,14	4,7	0,94	77,55	15,51	—	—	—	—	—	—	—	—	0,015	0,25	51,20
7	105-180 дн. (до 6 мес)	1,80	1,67	148,50	138,10	2,30	1,03	189,75	85,39	5,0	1,00	412,50	82,5	—	—	—	—	—	—	—	—	0,018	1,49	305,99
8	Итого до 6 мес			239,42	222,65			272,25	122,52			589,05	117,81										2,56	607,23
9	180-270 дн (до 9 мес).	0,90	0,84	81,00	75,33	3,0	1,35	170,10	76,55	8,0	1,60	453,6	90,72	18,5	3,7	616,05	123,21	0,5	0,3	28,35	17,01	0,020	1,80	382,82
10	270-360 дн (до 12 мес)	0,90	0,84	81,00	75,33	3,0	1,35	170,10	76,55	8,0	1,60	453,6	90,72	18,5	3,7	616,05	123,21	1,0	0,6	56,70	34,02	0,030	2,70	399,78
11	360-450 дн (до 15 мес.)	1,00	0,93	36,00	33,48	3,0	1,35	68,04	30,62	11,0	2,20	249,48	49,90	19,0	3,8	253,08	50,62	1,0	0,6	22,68	13,61	0,030	1,08	178,23
12	450-540 дн (до 18 мес)	1,40	1,30	50,40	46,87	3,0	1,35	68,04	30,62	11,5	2,30	260,82	52,16	22,5	4,5	299,7	59,94	1,0	0,6	22,68	13,61	0,035	1,26	203,20
13	Нетели:																							
14	540-630 дн. (до 21 мес)	1,40	1,30	50,40	46,87	3,0	1,35	68,04	30,62	13,0	2,60	294,84	58,97	23,0	4,6	306,36	61,27	1,0	0,6	22,68	13,61	0,040	1,44	211,34
15	630-720 дн (до 24 мес.)	1,80	1,67	64,80	60,26	30	1,35	68,04	30,62	14,5	2,90	328,86	65,77	27,0	5,4	359,64	71,93	1,5	0,9	34,02	20,27	0,050	1,80	248,99
16	Итого с 6 до 24 мес.			363,60	338,14			612,36	275,53			2041,2	408,24			2450,88	490,18			187,11	112,27		10,08	1624,36
17	Итого с 0 до 24 мес.			603,02	560,79			884,61	398,05			2630,25	526,05			2450,88	490,18			187,11	112,27		12,64	2231,59
18	Бычки:																							
19	0-15 дн.	0,10	0,09	1,65	1,53	—	—	—	—	—	—	—	—	—	—	—	—	—	—	—	—	0,005	0,08	35,19
20	15-30 дн (до 1 мес)	0,15	0,14	2,48	2,31	0,10	0,045	1,65	0,74	0,2	0,04	3,30	0,66	—	—	—	—	—	—	—	—	0,005	0,08	39,52
21	30-60 дн (до 2 мес.)	0,70	0,65	23,10	21,48	0,40	0,18	13,20	5,94	0,7	0,14	23,10	4,62									0,010	0,33	83,22
22	60-90 дн (до 3 мес)	1,13	1,05	37,29	34,68	1,30	0,59	42,90	19,31	2,2	0,44	72,60	14,52									0,010	0,33	92,11
23	90-105 дн. (до 3,5 мес)	1,60	1,49	26,40	24,55	1,50	0,68	24,75	11,14	4,7	0,94	77,55	15,51									0,015	0,25	51,20
24	105-180 дн. (до 6 мес.)	1,80	1,67	148,5	138,10	2,30	1,03	189,75	85,39	5,0	1,00	412,50	82,50									0,018	1,49	305,99
25	Итого			239,42	222,65			272,75	122,52			589,05	117,81										2,56	607,23
26	Всего:			842,44	783,44			1156,86	520,57			3219,30	643,86			2450,88	490,18			187,11	112,27		15,20	2838,82

Рук. маст	Калтарович	
Гл инж пр	Стуканова	
Гл спец.	Гашков	
Рук гр	Ланина	
Н контр.	Гашков	

Т.П. 801-3-39.84 ТХ

Привязан

Инв №

Родильная на 25 коров с помещениями для телят и ремонтного молодняка на 220 голов

Пояснительная записка (продолжение)

Стадия	Лист	Листов
Р	5	

Росгипронииссельстрой г. Москва

Копировал

20233-02 9

Формат 22г

Инв. № подл. | Подпись и дата | Взам. инв. №

Типовой проект 801-3-39.84 Альбом II

Таблица №5

Примерный расчет выхода навоза и мочи с учетом подстилки

№№ п/п	Группы животных	Среднегодовое поголовье (голов)	Норма выхода в сутки от одной головы (кг): навоза	Норма выхода в сутки от одной головы (кг): мочи	Выход навоза (т): в сутки	Выход навоза (т): за стойловый период (230 дн)	Выход навоза (т): за летний период (135 дн)	Выход навоза (т): 50% потерь в летний период	Выход навоза (т): за летний период с учетом потерь	Выход навоза (т): всего за год	Выход мочи (т): в сутки	Выход мочи (т): за стойловый период (230 дн)	Выход мочи (т): 15% потерь на выгульных дворах	Выход мочи (т): за стойловый период с учетом 15% потерь	Выход мочи (т): за летний период (135 дн)	Выход мочи (т): 50% потерь в летний период	Выход мочи (т): за летний период с учетом потерь	Выход мочи (т): всего за год	Выход навоза и мочи за год (т)
1	2	3	4	5	6	7	8	9	10	11	12	13	14	15	16	17	18	19	20
1	Коровы	24	35	20	0,84	193,2	113,4	—	113,4	306,6	0,48	110,4	9,66	100,74	64,8	—	64,8	165,54	472,14
2	телята 0 - 15 дн	12	5 (1)	2	0,06	13,8	8,1	—	8,1	21,9	0,02	4,6	—	4,6	2,7	—	2,7	7,3	29,2	
3	—"— 15дн - 3,5 мес	60	5 (1)	2 (3)	0,30	69,0	40,5	—	40,5	109,5	0,12	27,6	—	27,6	16,2	—	16,2	43,8	153,3	
4	—"— 3,5 - 6 мес	60	5	2 (2)	0,30	69,0	40,5	—	40,5	109,5	0,12	27,6	—	27,6	16,2	—	16,2	43,8	153,3	
5	Телки 6 - 12 мес.	60	12 (10)	6 (4)	0,72	165,6	97,2	—	97,2	262,8	0,36	82,8	12,42	70,38	48,6	—	48,6	118,98	381,78	
6	—"— 12 - 18 мес.	20	12 (20)	6 (4)	0,24	55,2	32,4	16,2	16,2	71,40	0,12	27,6	4,14	23,46	16,2	8,10	8,10	31,56	102,96	
7	Нетели 18 - 24 мес.	20	20	7	0,40	92,0	54,0	27,0	27,0	119,0	0,14	32,2	4,83	27,37	18,9	9,45	9,45	36,82	155,82	
8	Итого навоза и мочи:				2,86	657,8	386,1	43,2	342,9	1000,7	1,36	312,8	31,05	281,75	183,6	17,55	166,05	447,8	1448,5	
9	Выделяется подстилки:																		49,68	
10	Всего навоза и мочи с подстилкой:																		1498,18	

Таблица №6.

Примерный штат обслуживающего персонала родильного отделения и телятника.

№№ п/п	Наименование должности или профессии.	Количество единиц
	А. Родильное отделение.	
1	Оператор машинного доения	1
2	Оператор по обслуживанию телят профилакторного периода до 15 дн.	1
3	Оператор дежурный в ночное время	1
4	Итого:	3
5	Подменные (коэффициент 0,52)	1
6	Всего с подменными	4
	Б. Телятник	
7	Оператор по обслуживанию телят с 15 дневного до 3,5 месячного возраста.	1
8	Оператор по обслуживанию телят с 3,5 до 6 месячного возраста, молодняка и нетелей до 24 месячного возраста	1
9	Итого:	2
10	Подменные (коэффициент 0,52)	1
11	Всего с подменными	3
12	Всего обслуживающего персонала	7

Монтаж оборудования и организация ремонтной службы.

Монтаж оборудования проводят в соответствии с инструкциями по монтажу и эксплуатации и чертежами проекта.

Техническая исправность и высокая надежность работы машин и оборудования возможны при условии обязательного выполнения планово-предупредительной системы технического обслуживания и ремонта, порядок организации которой определяется „Положением о техническом обслуживании и ремонте машин и оборудования на животноводческих фермах," утвержденных МСХ СССР и В.О. „Сельхозтехника" 27 декабря 1968 года.

Для ремонта оборудования в блоке помещений подсобно-вспомогательного назначения предусмотрена слесарная, где установлен верстак, точило, ручная сверлильная машина и стеллаж для деталей. Для обслуживания животных и профилактического ремонта оборудования допускаются лица, прошедшие специальную подготовку и инструктаж по технике безопасности.

Техника безопасности.

Все работы, связанные с монтажом, эксплуатацией и ремонтом технологического оборудования, должны проводиться с соблюдением правил техники безопасности, предусмотренных „Положением по охране труда и технике безопасности на предприятиях системы „Министерства сельского хозяйства и колхозах", утвержденным МСХ СССР 30 декабря 1965 года.

К работе с оборудованием и животными допускаются лица, прошедшие специальную подготовку и инструктаж по технике безопасности, изучившие инструкции по эксплуатации и безопасные приемы работы с оборудованием.

Инв. № подл. | Подпись и дата | Взамен инв. №

Привязан

Инв. №

Рук. маст.	Кантарович		Т.П 801-3-39.84 ТХ
Гл. инж. пр.	Стуканова		
Гл. спец.	Гашков		
Рук. гр.	Панина		Родильная на 25 коров с помещениями для телят и ремонтного молодняка на 220 голов
Вед. инж.	Соколикова		Пояснительная записка (окончание)
Н. контр.	Гашков		

Стадия	Лист	Листов
Р	6	

Росгипронисельстрой г. Москва

Копировал 20233-02 10 Формат 22 г

Альбом II

Типовой проект 801-3-39.84

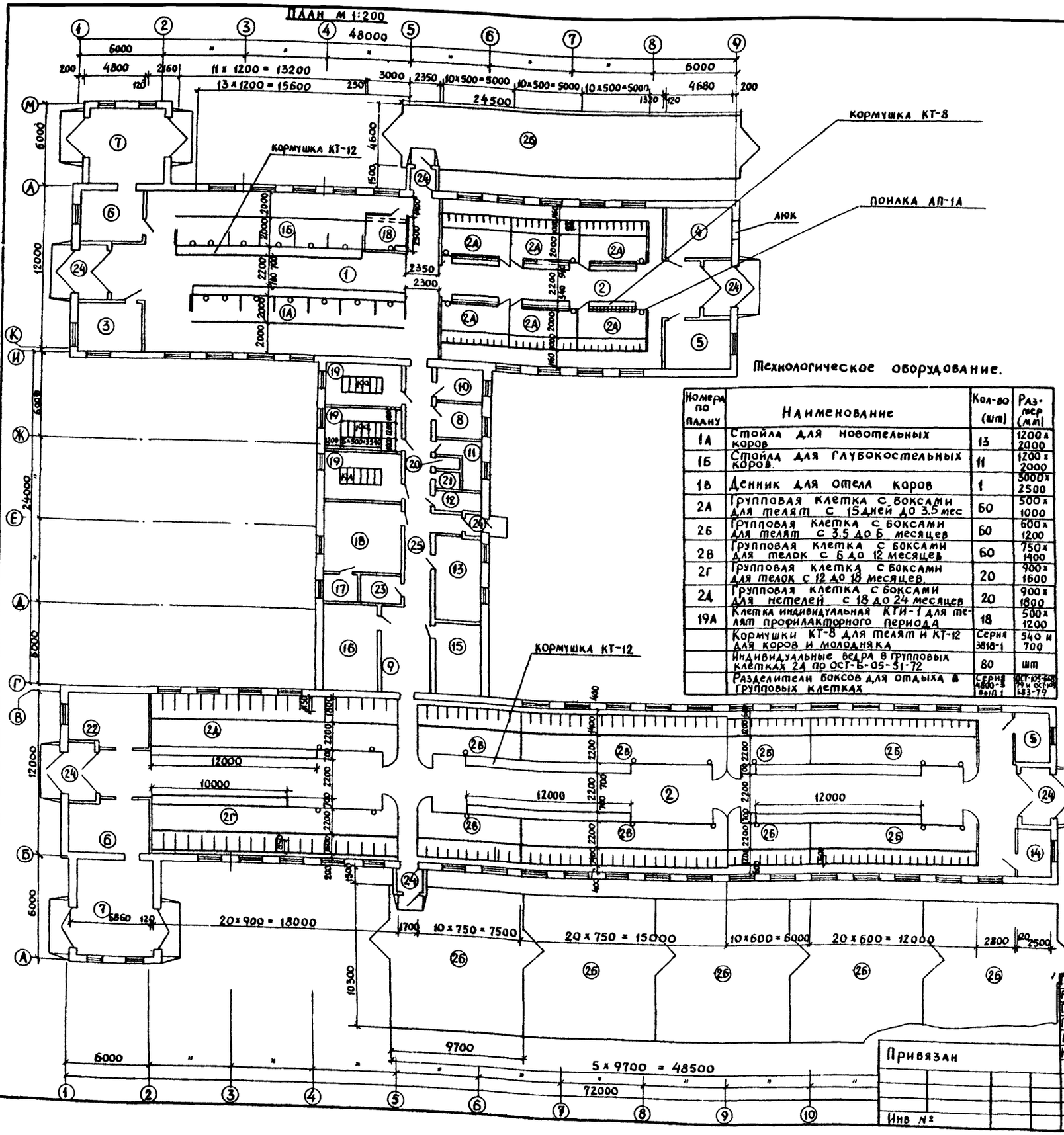

Технологическое оборудование.

Номера по плану	Наименование	Кол-во (шт)	Размер (мм)
1А	Стойла для новотельных коров	13	1200 x 2000
1Б	Стойла для глубокостельных коров.	11	1200 x 2000
1В	Денник для отела коров	1	3000 x 2500
2А	Групповая клетка с боксами для телят с 15 дней до 3.5 мес	60	500 x 1000
2Б	Групповая клетка с боксами для телят с 3.5 до 6 месяцев	60	600 x 1200
2В	Групповая клетка с боксами для телок с 6 до 12 месяцев	60	750 x 1400
2Г	Групповая клетка с боксами для телок с 12 до 18 месяцев.	20	900 x 1600
2Д	Групповая клетка с боксами для нетелей с 18 до 24 месяцев	20	900 x 1800
19А	Клетка индивидуальная КТИ-1 для телят профилакторного периода	18	500 x 1200
	Кормушки КТ-8 для телят и КТ-12 для коров и молодняка	Серия 3818-1	540 и 700
	Индивидуальные ведра в групповых клетках 2А по ОСТ-Б-05-51-72	80	шт
	Разделители боксов для отдыха в групповых клетках	Серия 4800-3 вып 1	ОСТ-105-682-79 и ОСТ-105-683-79

Экспликация помещений

№№ пом.	Наименование	Кол-во	Площ. пом кв м
1.	Помещение родильного отделения на 25 коров.	1	257,74
2	Помещение для телят и ремонтного молодняка	2	944,76
3	Помещение для санитарной обработки коров	1	16,94
4.	Помещение для подстилки и инвентаря	1	16,52
5	Фуражная для концкормов	2	25,35
6	Машинное отделение	2	40,00
7	Помещение перегрузки навоза в транспортные средства	2	62,72
8	Вакуумнасосная	1	9,40
9	Площадка для весов	1	5,28
10	Кабинет ветеринарного врача	1	8,93
11.	Мужской гардероб для уличной, домашней, рабочей одежды	1	8,20
12	Женский гардероб для уличной, домашней, рабочей одежды.	1	6,50
13	Комната персонала и красный уголок	1	23,7
14	Слесарная	1	8,83
15	Электрощитовая и кип	1	18,5
16	Приточная венткамера	1	27,89
17	Помещение для дезосредств	1	5,40
18	Молочно-моечная	1	41,3
19	Профилакторий	3	56,44
20	Санузел	1	2,20
21	Душевая	1	1,6
22	Машинное отделение и инвентарная	1	23,03
23	Помещение для хранения молочного оборудования	1	6,0
24	Тамбур	7	45,8
25	Коридор	1	43,77
26	Выгульные площадки	2	612,3

1. Фронт кормления в групповых клетках соответствует ОНТП-1.77 и ОСТу-105-682-79.
2. Конструкцию и расход материалов на индивидуальные клетки см листы КМ-1, КМ-3, КМ-4

Гл. инж. ин.	Гущин	
Рук. маст	Кантарович	
Гл. инж. пр	Стуканова	
Гл. спец.	Гашков	
Рук. гр	Панина	
Н. контр	Гашков	

ТП 801-3-39.84 ТХ

Родильная на 25 коров с помещениями для телят и ремонтного молодняка на 220 голов

Стадия	Лист	Листов
Р	7	

Технологический план расстановки стойл и боксов

Росгипронисельстрой г. Москва

Привязан

Инв №

Инв № подл | Подпись и дата | Взамен инв

20233-02 11

Копировал

формат 22г

Альбом II

Типовой проект 801-3-39.84

План
М 1:200

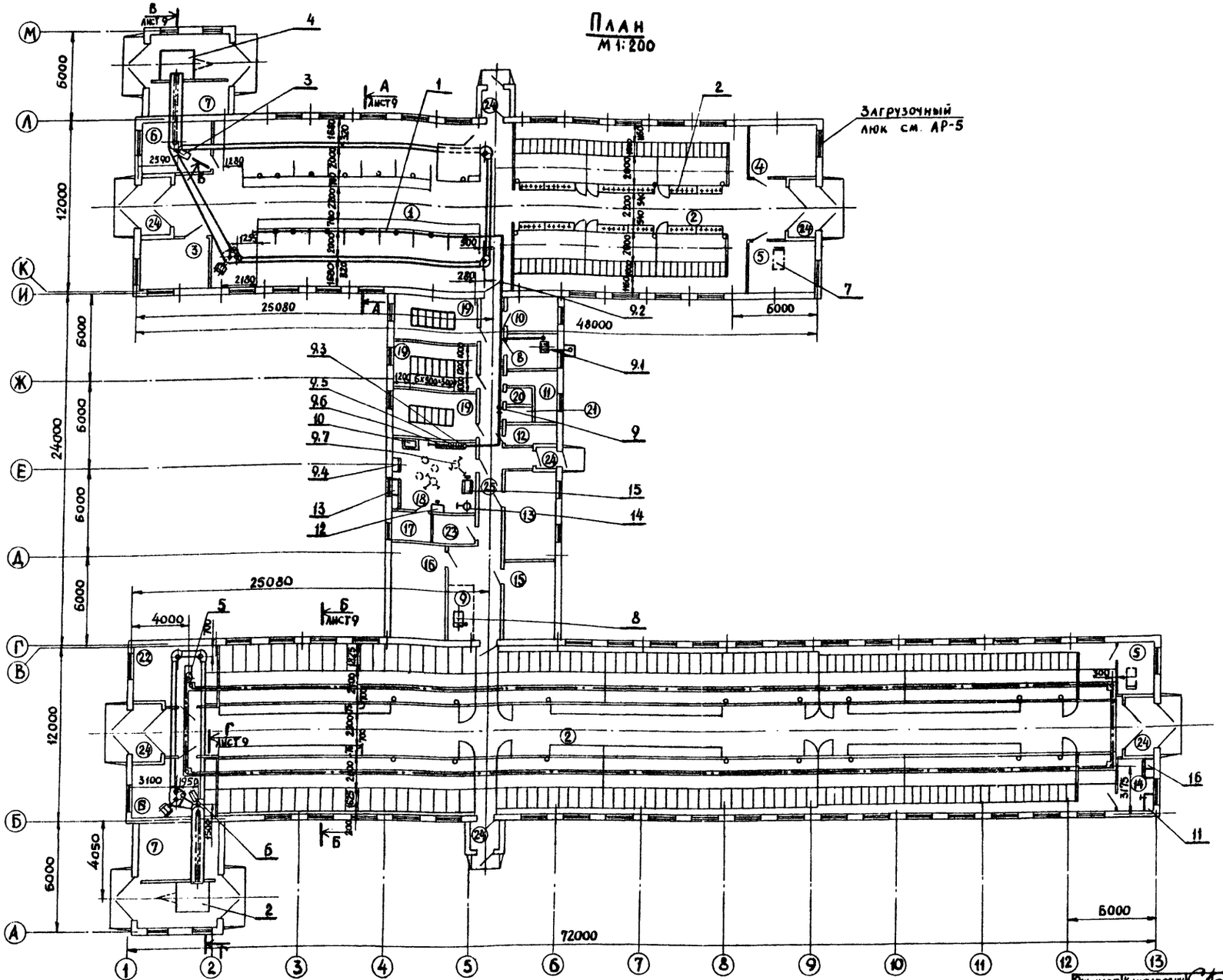

Экспликация помещений

№ пом.	Наименование	Кол
1	Помещение родильного отделения на 25 коров	1
2	Помещение для телят и ремонтного молодняка	2
3	Помещение для санитарной обработки коров	1
4	Помещение для подстилки и инвентаря	1
5	Фуражная для концкормов	2
6	Машинное отделение	2
7	Помещение перегрузки навоза в транспортные средства	2
8	Вакуумнасосная	1
9	Площадка для весов	1
10	Кабинет ветеринарного врача	1
11	Мужской гардероб для уличной, домашней, рабочей одежды	1
12	Женский гардероб для уличной, домашней, рабочей одежды	1
13	Комната персонала и красный уголок	1
14	Слесарная	1
15	Электрощитовая и КИП	1
16	Приточная венткамера	1
17	Помещение для дезосредств	1
18	Молочно-моечная	1
19	Профилакторий	3
20	Санузел	1
21	Душевая	1
22	Машинное отделение и инвентарная	1
23	Помещение для хранения молочного оборудования	1
24	Тамбур	7
25	Коридор	1

1. Монтаж оборудования производить согласно данного проекта и инструкциям по монтажу и эксплуатации, поставляемыми заводами-изготовителями.
2. Для содержания глубокостельных коров установку стойлового оборудования вести согласно листа ТХ-12
3. Установку стойлового оборудования для телят вести согласно ОСТ 105-683-79.

Рук. маст.	Кантарович	
Гл. инж. пр.	Стуканова	
Гл. спец.	Гашков	
Вед. инж.	Соколикова	
Н. контр.	Гашков	

Т.П. 801-3-39.84 ТХ

Привязан

Инв. №

Родильная на 25 коров с помещениями для телят и ремонтного молодняка на 220 голов	Стадия	Лист	Листов
	Р	8	
Расстановка технологического оборудования. План. Экспликация помещений	Росгипронинсельстрой г. Москва		

Инв. № подл. | Подпись и дата | Взам. инв. №

20233-02 12

Копировал Жарнин

формат 22г

Типовой проект 801-3-39.84 Альбом II

А-А
М 1:100 лист 8

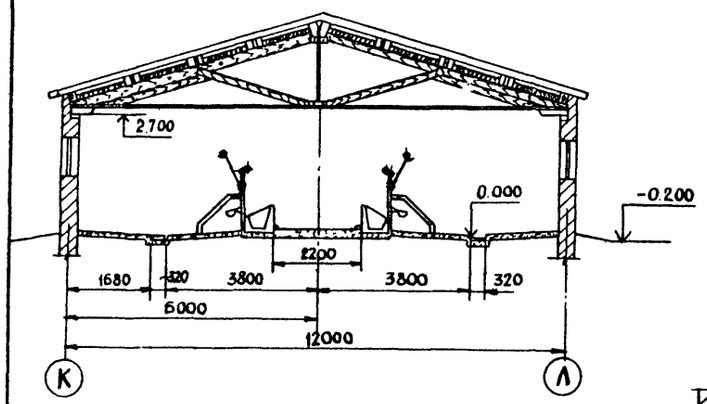

Б-Б
М 1:100 лист 8

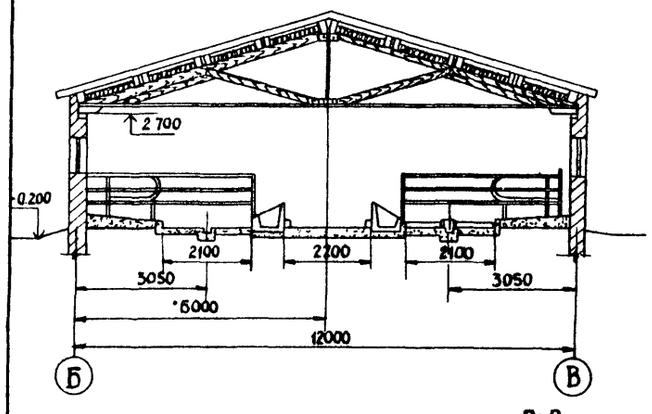

В-В
М 1:50 лист 8

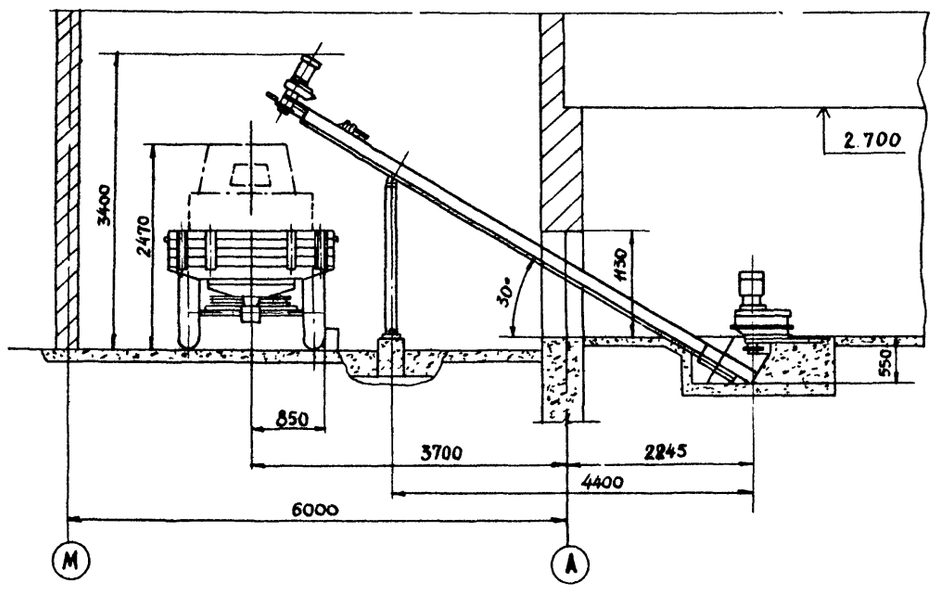

Г-Г
М 1:50 лист 8

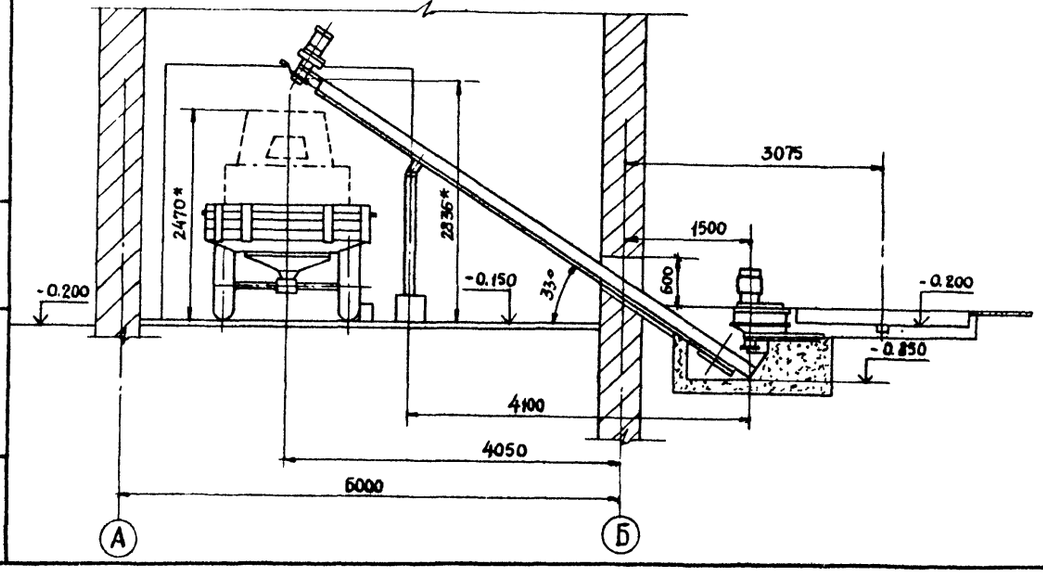

№ поз	Обозначение	Наименование	Кол	Техническая характеристика	Примечан
1	ОСК-25А	Оборудование стой-		Кол мест 24	Мелитопольский
		ловое для коров	1 комп	масса - 670 кг	машзавод
2	ВД-00 000-01	Ведродержатель		шаг ведер - 350 мм	По чертежам
			12	масса - 16.5 кг	Росгипронии-сельстрой
3	ТСН-160	Транспортер скребковый		Произв - 4.5 т/ч N гор тр - 4 квт, N накл тр - 1.5 квт	Ковельский з-д с/х машин
		навозоуборочный N1	1	L = 57 м	г Ковель Волынск обл
4	1ПТС-2	Полуприцеп тракторный		Грузопод - 2000 кг	гуя уч-398/2
		одноосный самосвальный	2	гр 3580 х 2180 х 1380	г Ростов на Дону
5	УС-15	Скрепер цепной	1	N уст - 2.2 квт, эл двиг - А02-31-4СХУ1, L = 170 м	Ковельский з-д с/х машин
6	ТСН-160	Транспортер скребковый		Произв - 4.5 т/ч N гор тр - 4 квт, N накл тр - 1.5 квт	Ковельский
		навозоуборочный N2	1	L цепи = 24500 мм	з-д с/х машин
7	ТУ-300	Тележка ручная		Грузоп - 300 кг, объем кузова - 0.4 м³, масса - 90 кг	юе 312)87 г Горловка
			4	гр 1570 х 750 х 950	
8	РГ-500Г13(М)	Весы платформенные		предел взвешивания	Кокчетавский мех завод
		передвижные гирные	1	25-500 кг, гр 1045х850х1095 масса - 186 кг	Казахск ССР
9	ДАС-2Б	Доильный агрегат	1	уст мощн - 3 0 квт масса - 1022 кг	Резекненский з-д доильн уст
9.1	УВУ-60/45	Установка вакуумная		произв - 45 м³/час, эл двиг А02-32-4сх, N = 3 квт	Комплект оборудования ДАС-2Б
		унифицированная	1	гр 630 х 640 х 580 масса - 120 кг	
9.2	ДПР-02-000А	Вакуумпровод с доильными		Ду = 25; Ду = 40	
		кранами и арматурой	1		
9.3	ДПР-05 000	Устройство промывки	1	Тип циркуляционный под вакуумом	
9.4	ДПР-06 000-01	Шкаф запасных частей	1	Для размещения комплекта запасных частей	
9.5	ДА-2„Майга"	Доильный аппарат	8	Двухтактный, число пульсаций в мин - 80	
9.6	ДПР-04 000	Ведро доильное	8	смк - 19 л	
9.7	ДПР-03.000	Тележка	4	Для перевозки одного бидона	
10	И1-СБМ	Бак молокоприемный	1	Емк - 250 л гр 1100 х 800 х 420 масса - 26 кг	з-д „Продмаш" г Донецк
11	ОРГ-1468-01-060А	Верстак слесарный на		гр 1200 х 800 х 1510	Лозовский
		одно рабочее место	1	масса - 172 кг	машзавод
12	СР-6	Стол производственный	2	гр 1250 х 750 х 900	„Союзинвентарь"
13		Стеллаж	1	гр 2000 х 500 х 2000	изготовить на месте
14	КНЭ-100	Кипятильник		произв - 100 л/ч; N = 12 квт	Калининигр з-д торгового
		электрический	1	масса - 44.5 кг	машиностр
15	ВШ-200 (РП-200 Ш13)	Весы шкальные		Макс нагр - 200 кг	Винницкий
		передвижные	1	гр 828 х 702 х 1060, масса 60 кг	приборостр з-д
16	ОРГ-1468-05-320А	Стеллаж для деталей	1	гр 1400 х 500 х 2000 масса - 125 кг	Лозовский машзавод
17	ФЛ-38	Фляга для молока	4	Емк 38 л Габ разм ф 340 h = 580 масса - 9.05 кг	Молмашстрой г Долматово

* Размеры для справок

Рук маст	Кантарович		
Химик пр	Стиканова		
Гл спец	Гашков		
Вед инж	Соколикова		
Н контр	Гашков		

Т.П 801-3-39.84 ТХ

Привязан

Инв N

Родильная на 25 коров с помещениями для телят и ремонтного молодняка на 220 голов

Расстановка технологического оборудования Разрезы Спецификация

Стадия	Лист	Листов
Р	9	

Росгипронииельстрой г Москва

Копировал 20233-02 13 формат 22г

Инв N подл | Подпись и дата | Взамен инв N

Типовой проект 801-3-39.84 Альбом I

Фрагмент плана в осях Г-И
М 1:100

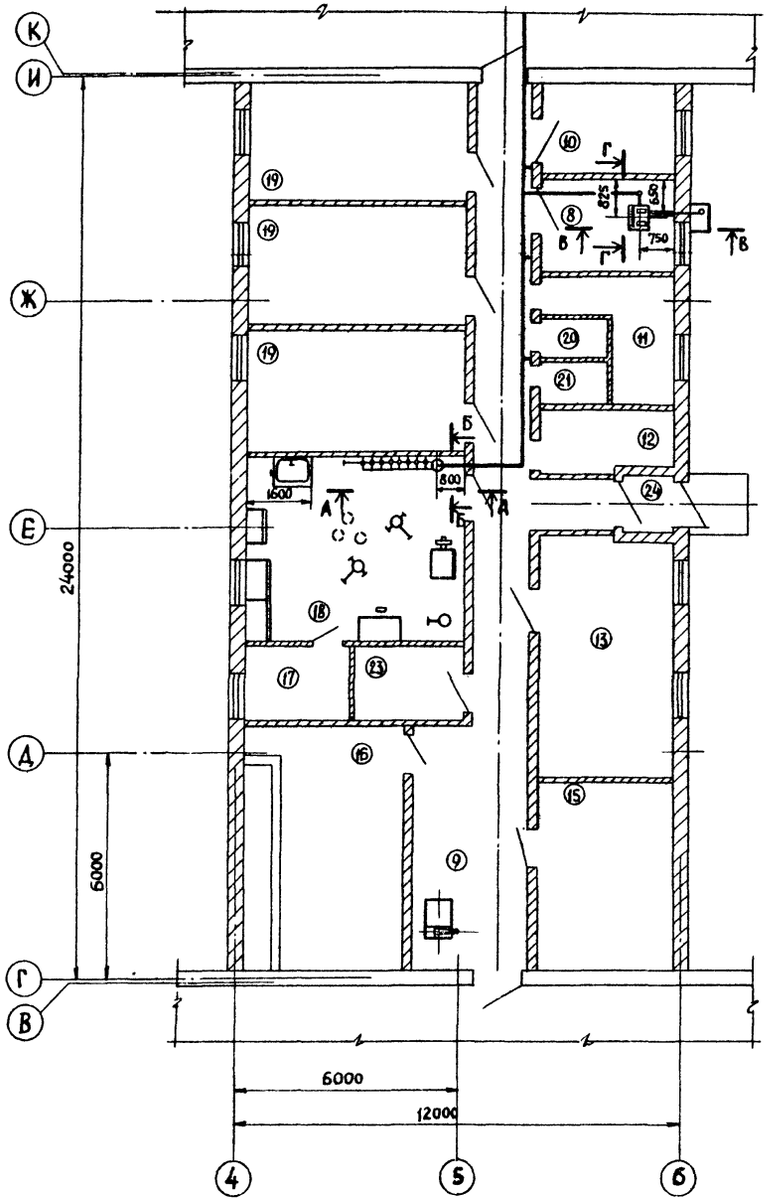

А-А
М 1:20

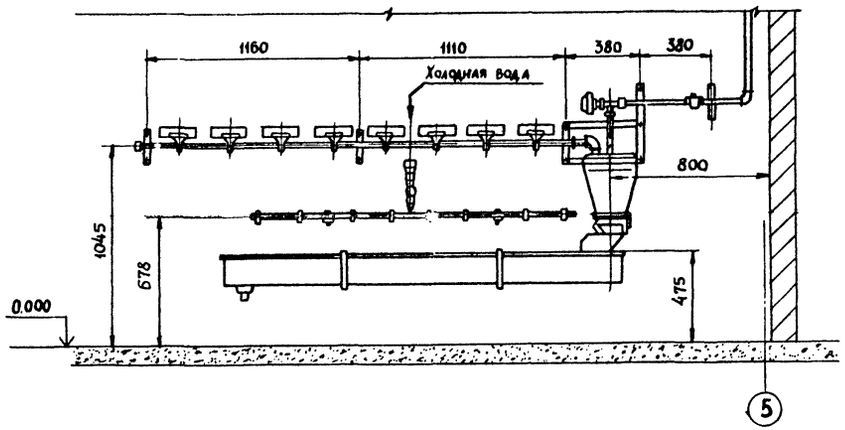

Б-Б
М 1:20 повернуто

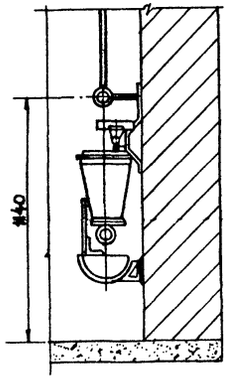

В-В
М 1:20

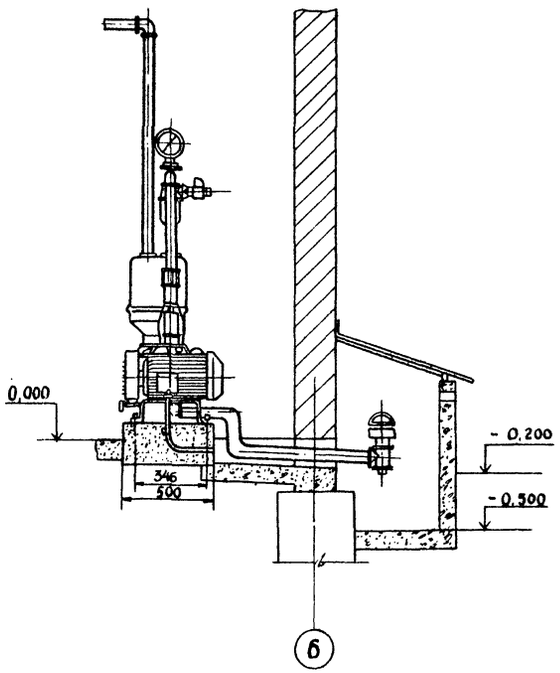

Г-Г
М 1:20 повернуто

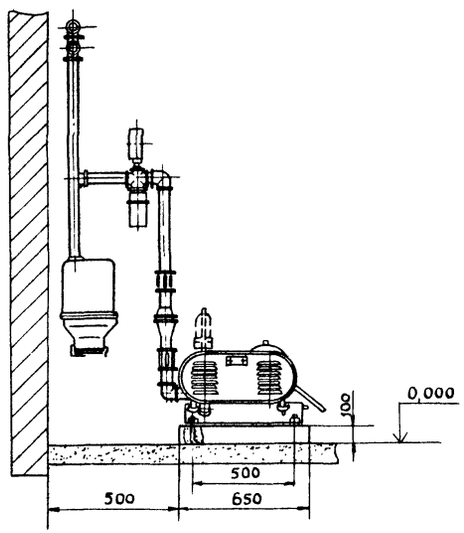

1. Экспликацию помещений см. на листе ТХ-8.
2. Спецификацию оборудования см. на листе ТХ-9.

Рук. маст	Кантарович		Т.П. 801-3-39.84 ТХ
Н. инж. пр	Стуканова		
Гл спец	Гашков		
Вед. инж	Соколикова		
Н. контр	Гашков		
Привязан			Родильная на 25 коров с помещениями для телят и ремонтного молодняка на 220 голов
Инв. №			Фрагмент плана в осях "Г-И". Разрезы.

Стадия	Лист	Листов
Р	10	

Росгипронииисельстрой г Москва

Инв. № подл. | Подпись и дата | Взам. инв. №

Копировал

20233-02 14

Формат 22г

Типовой проект 801-3-39.84 Альбом II

Фрагмент плана
м 1:100

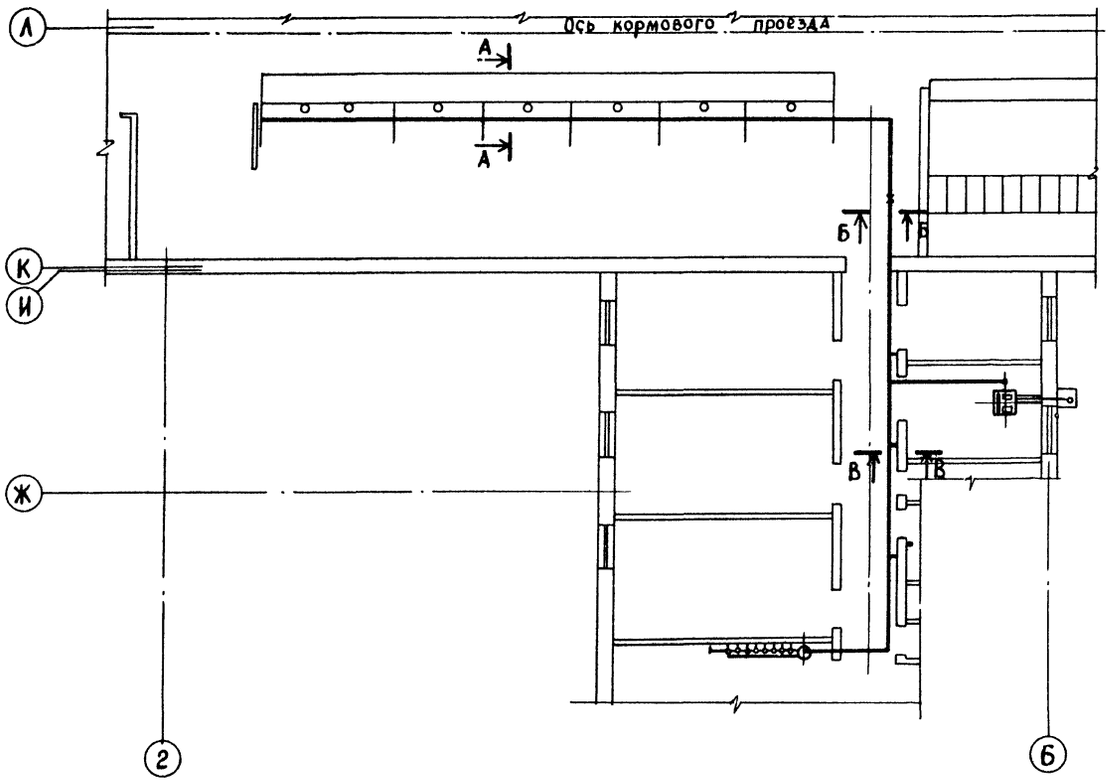

Монтажная схема вакуумпровода

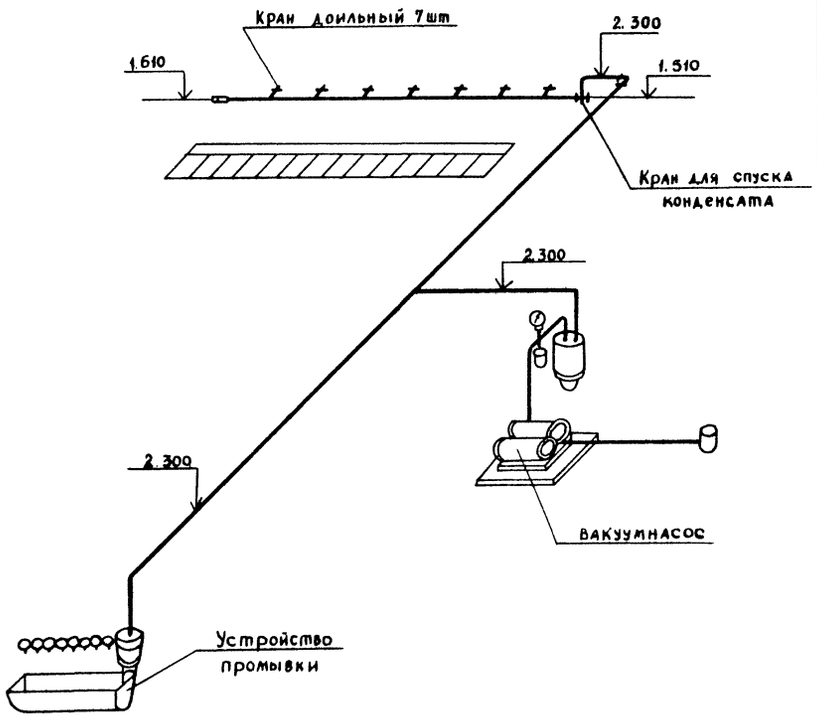

1. Сварка ручная электродуговая
2. * Размер для справок.

А-А
м1:5

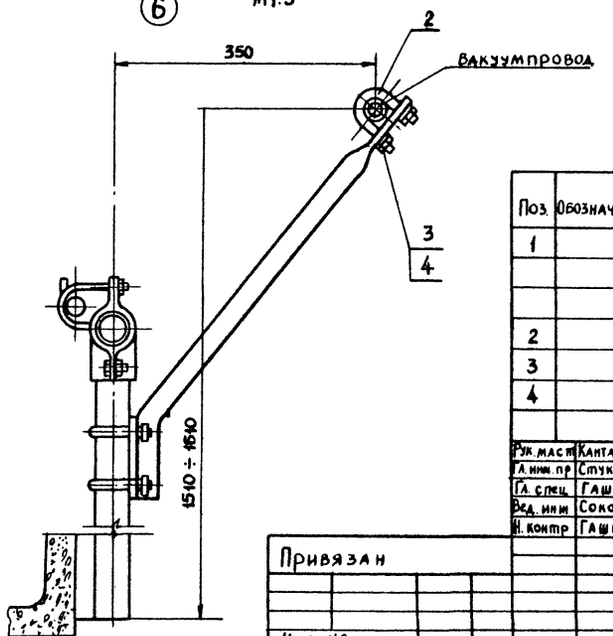

Варианты крепления вакуумпровода

Б-Б
м1:10

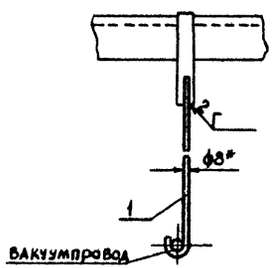

В-В
м1:2

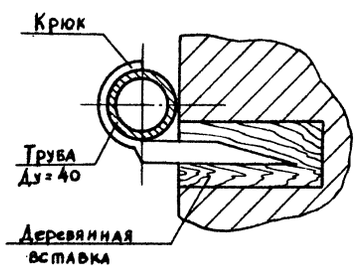

Поз.	Обозначение	Наименование	Кол	Масса, кг ед.	Масса, кг общ.	Примечан
1		Подвеска	1	0.767	0.767	
		Круг $\frac{\text{В 8 ГОСТ 2590-71}}{\text{Ст3 ГОСТ 535-79}}$ L = 1950мм				
2		Хомут 40 ГОСТ 24193-80	4	0,055	0.22	
3		Гайка М8,5 ГОСТ 5915-70	8	0.012	0.096	
4		Шайба 8 ГОСТ 6402-70	8	0.001	0.008	

Рук. маст	Кантарович	
Гл. инж. пр	Стуканова	
Гл. спец.	Гашков	
Вед. инж	Соколинова	
Н. контр	Гашков	

Т.П. 801-3-39.84 ТХ

Родильная на 25 коров с помещениями для телят и ремонтного молодняка на 220 голов

Монтаж вакуумпровода План. Схема Сечения

Стадия	Лист	Листов
Р	11	

Росгипронинсельстрой г Москва

Привязан

Инв. №:

Инв. № подл. | Подпись и дата | Взам. инв. №

Копировал 20233-02 15 формат 22г

Альбом II

Типовой проект 801-3-39.84

Фрагмент плана
М 1:100

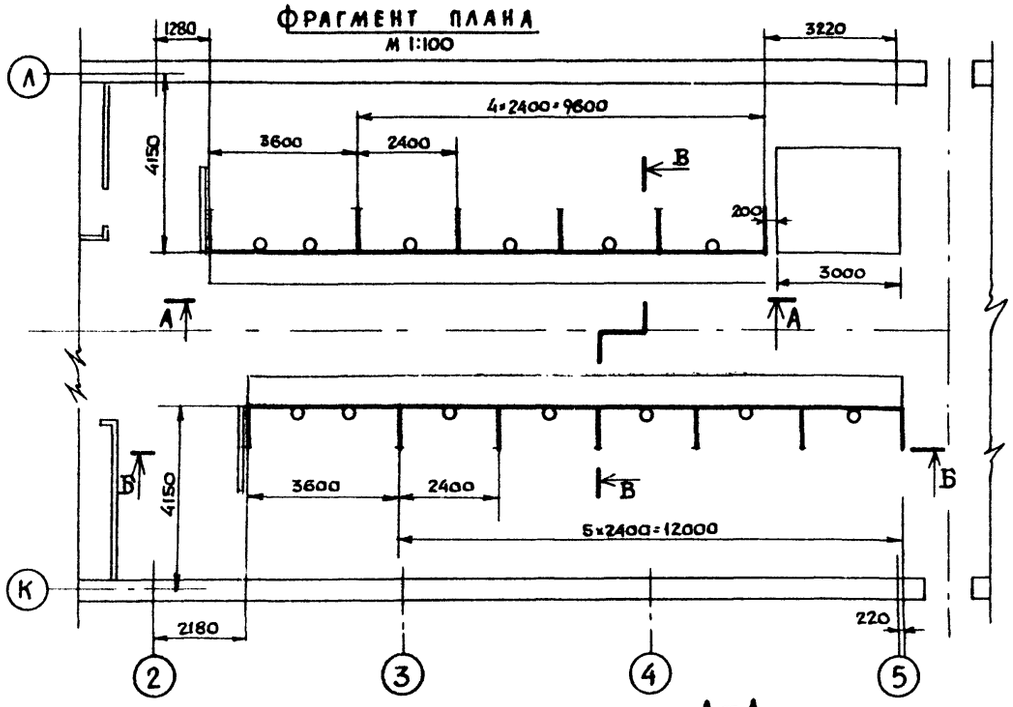

Б–Б
М 1:20

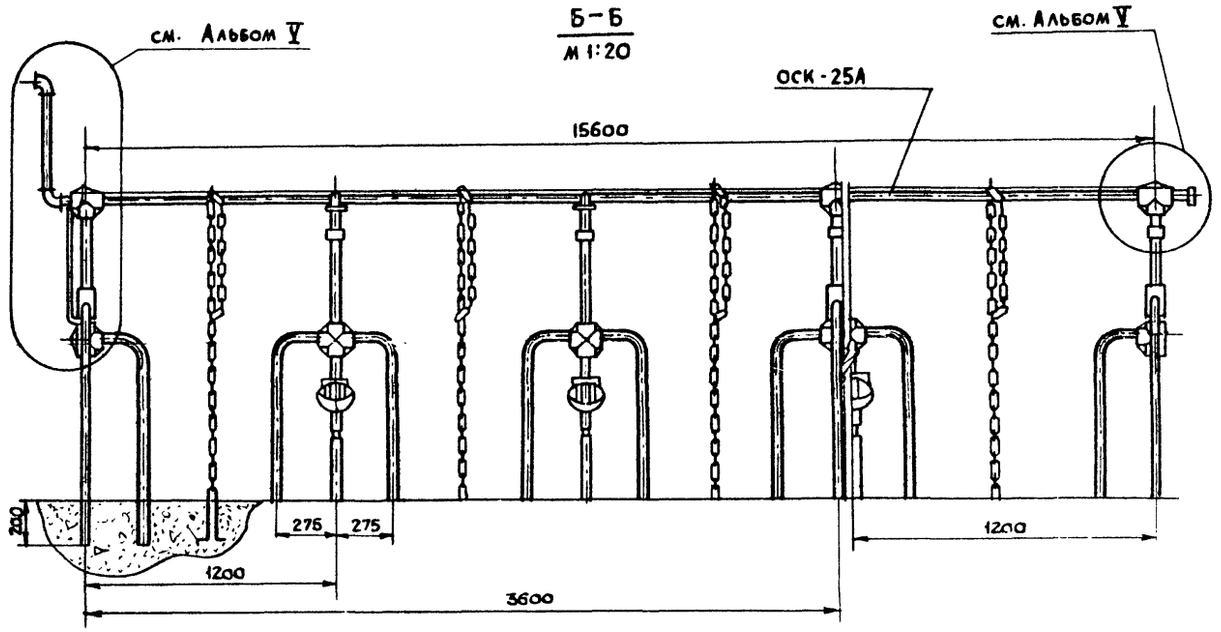

А–А
М 1:20

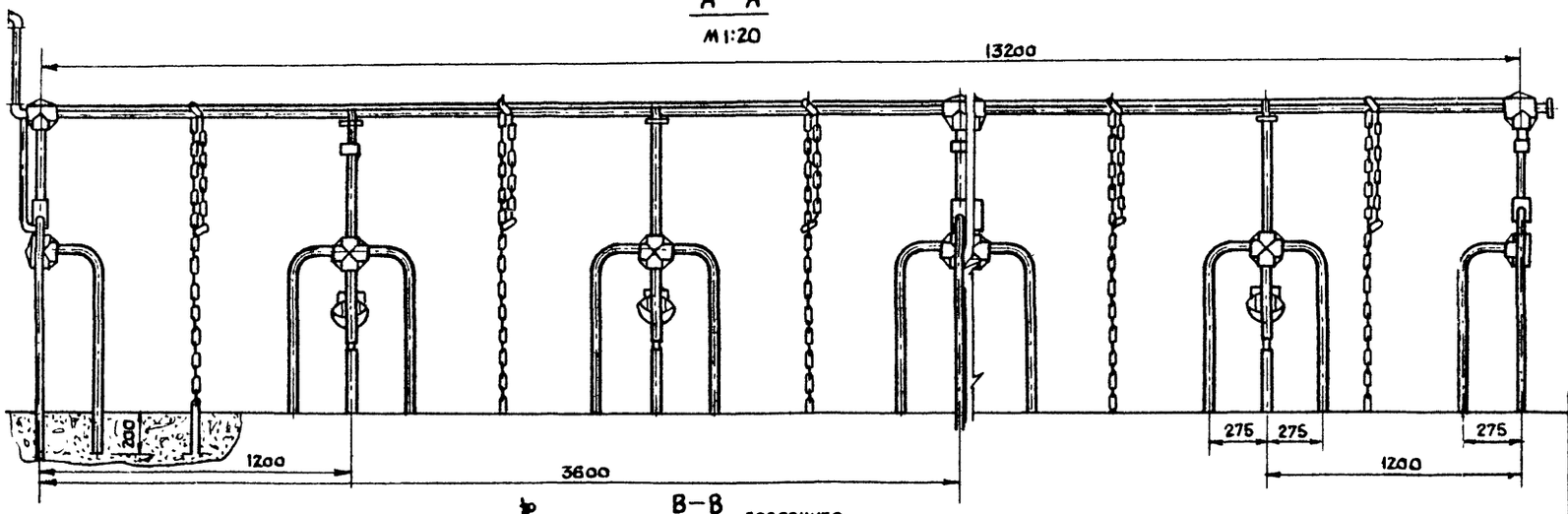

В–В повернуто
М 1:20

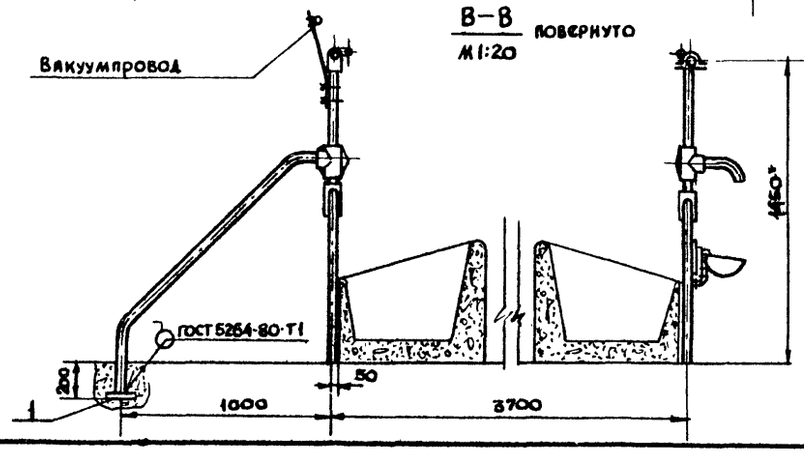

1. Стойловое оборудование ОСК-25А монтировать согласно инструкции по монтажу и настоящему установочному чертежу.
2* Размеры для справок

Поз.	Обозначение	Наименование	К-во	Масса кг Ед	Масса кг Общ	Примеч
1		Плита				
		Полоса $\frac{5\times50\ \text{ГОСТ}\ 103\text{-}76}{\text{Ст3}\ \text{ГОСТ}\ 535\text{-}79}$ $L=100$	13	0,196	2,55	

Рук. мас.	Кантарович		
ГИП	Стуканова		
Гл. спец.	Гашков		
Вед. инж.	Соколикова		
Ст. инж.	Кайчиц		
Н. контр.	Гашков		

Т.П. 801-3-39.84 ТХ

Родильная на 25 коров с помещениями для телят и ремонтного молодняка на 220 голов

Стад.	Лист	Листов
Р	12	

Установка стойлового оборудования. Разрезы. Спецификация

Росгипронисельстрой г. Москва

Привязан

Инв. №

Взам. инв. №

Подпись и дата

Инв. № подл.

Копировал

20233-02 16

Формат А2

Типовой проект 801-3-39.84 Альбом II

План
М 1:100

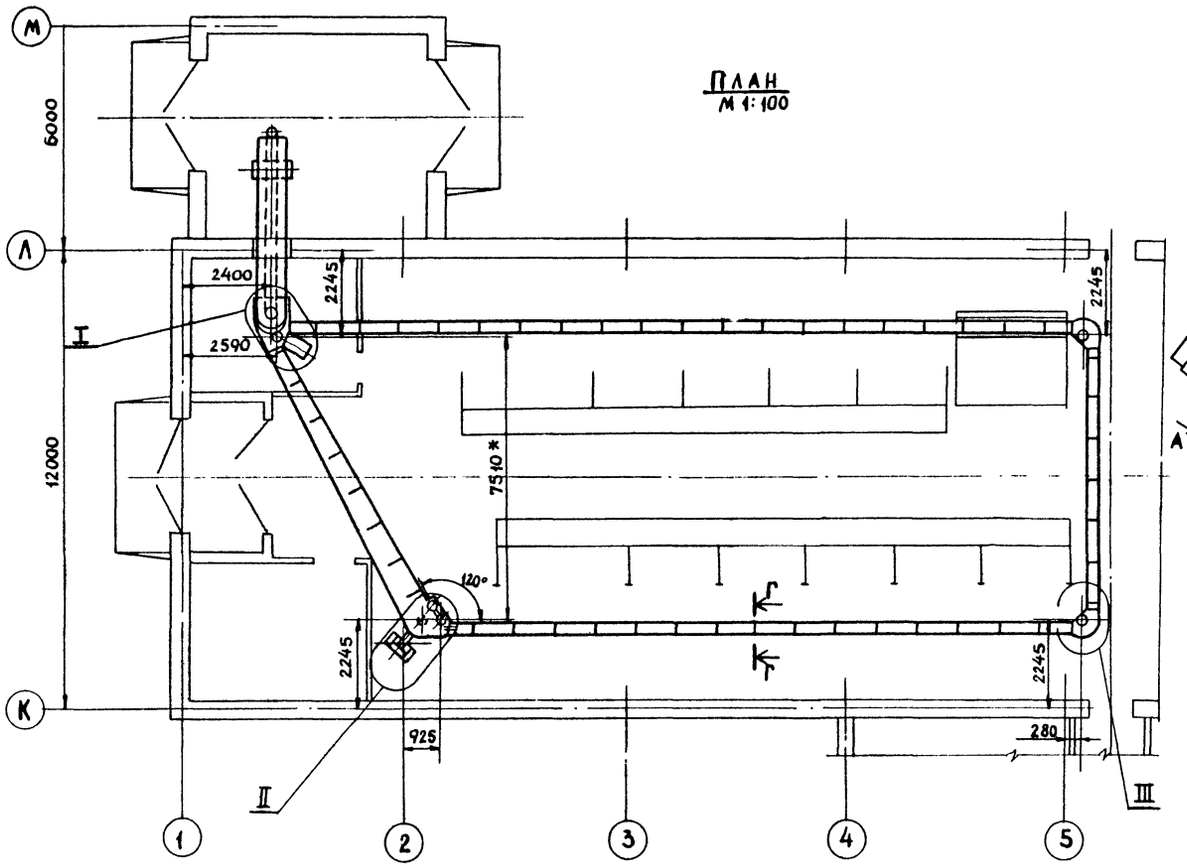

II
М 1:20

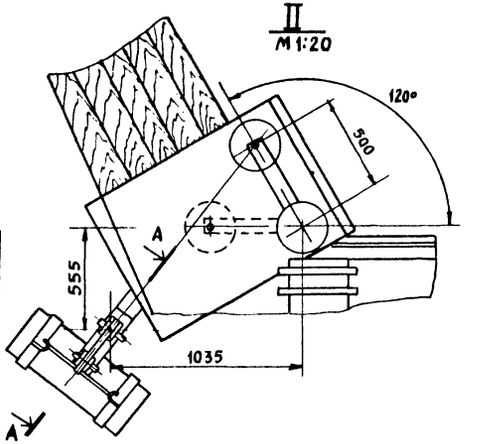

А-А
М 1:20 повернуто

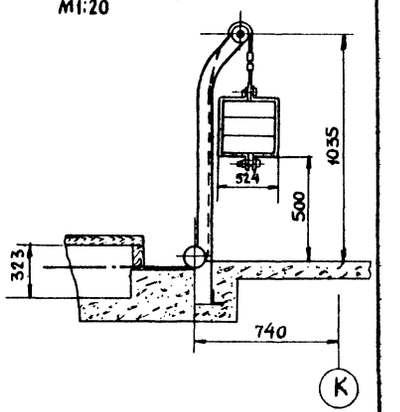

В-В
М 1:20 повернуто

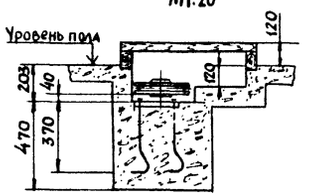

Г-Г
М 1:20 повернуто

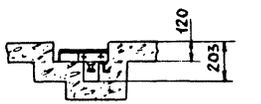

Д-Д
М 1:20 повернуто



I
М 1:20

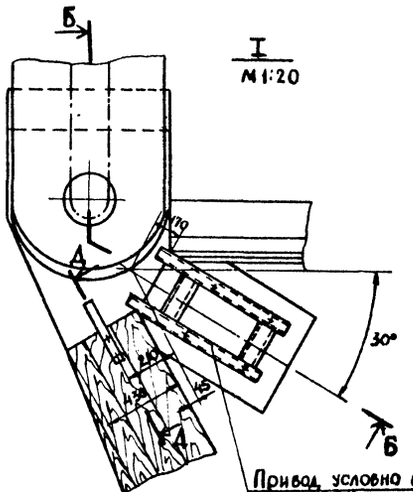

III
М 1:20

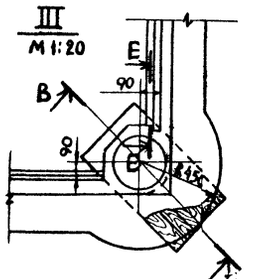

Е-Е
повернуто
М 1:20

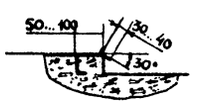

Б-Б
повернуто
М 1:20

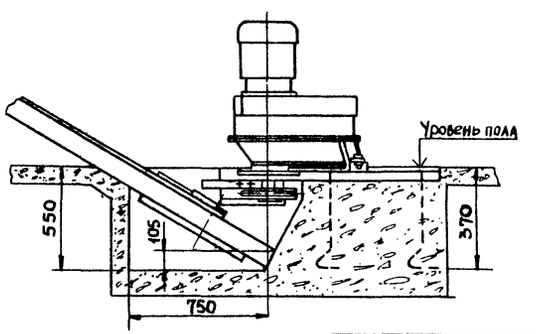

1. Цепь горизонтального транспортера отрезать до расчетной длины 57 м
2. Канат натяжного устройства удлинить при монтаже на 1000 м.
3. Устройство переходных мостиков, ограждений и перекрытий поворотных и натяжного устройств архитектурно-строительную часть проекта.
4. Установку наклонного транспортера - см. разрез лист ТХ-9
5. Для предотвращения перегрузки каналов навозом первоначально включать наклонный транспортер, а затем горизонтальный
6. Монтаж и сборку транспортеров производить согласно инструкции и данному установочному чертежу
7. * Размеры для справок.

Рук. маст	Кавтарович		Т.П. 801-3-39.84 ТХ
Гл. инж. пр	Стуканова		
Гл. спец.	Гашков		
Вед. инж.	Соколикова		
Ст. инж.	Астовальцева		
Н. контр	Гашков		

Родильная на 25 коров с помещениями для телят и ремонтного молодняка на 220 голов

Стадия	Лист	Листов
Р	13	

Установка транспортера ТСН-160 №1. План. Разрезы. Сечения.

Ростипроинисельстрой г. Москва

Привязан

Инв. №

Инв. № подл. | Подпись и дата | Взам. инв. №

Копировал

20233-02 17

Формат 22г

Типовой проект 801-3-39.84 Альбом II

Фрагмент плана
м 1:100

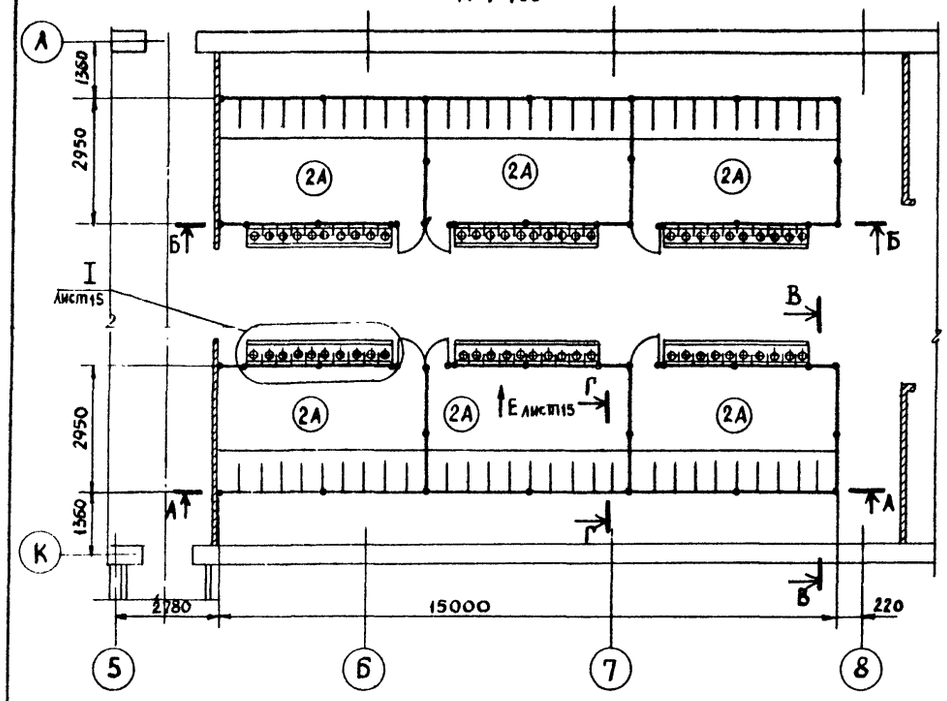

В-В повернуто
м 1:50

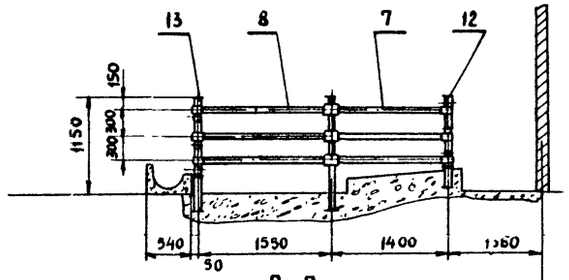

Г-Г повернуто
м 1:20

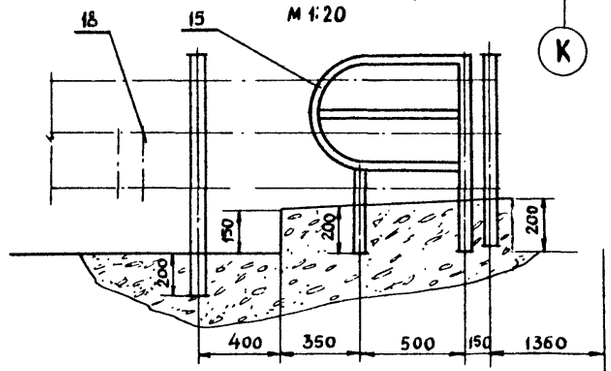

А-А
м 1:50

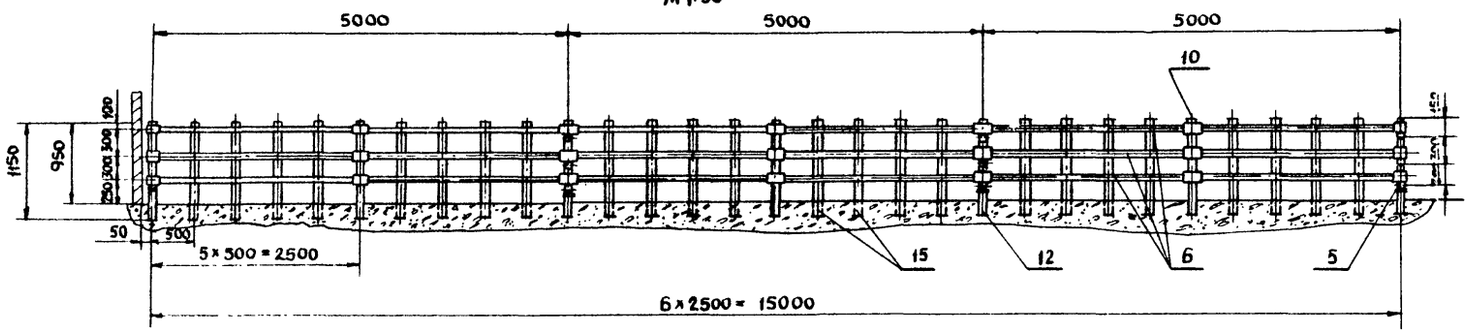

Б-Б
м 1:50

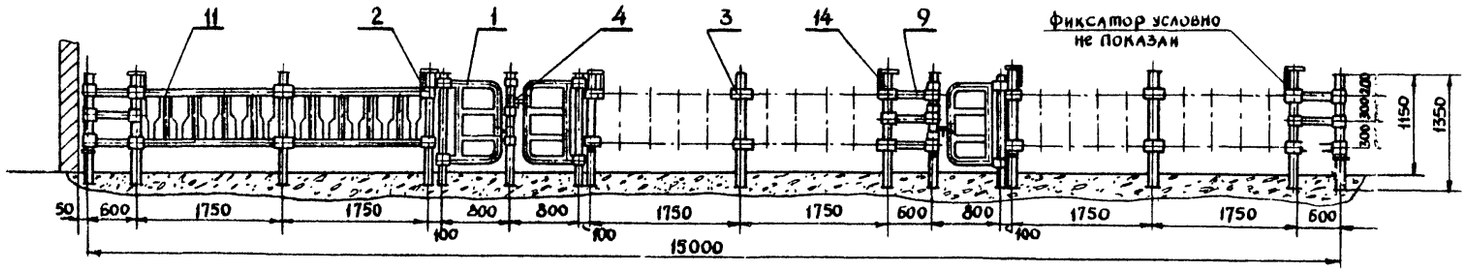

Поз	Обозначение	Наименование	Кол	Масса ед.	Масса общ.	Примечан.
1		Дверь 1.26.8.800 ОСТ 105-676-79	6	6,9	41,4	
2		Зажим 1.33.5.33.5 ОСТ 105-671-79	84	0.12	10.08	
3		Зажим 2.33.5.33.5 ОСТ 105-671-79	84	0.19	15.96	
4		Замок 26.8.33.5 ОСТ-1 05-668-79	6	1,5	6.9	
5		Кольцо 33.5 ОСТ 105-675-79	34	0.32	10.88	
6		Планка 1.33.5.2440 ОСТ 105-670-79	36	5,16	185,76	
7		Планка 1.33.5.1340 ОСТ 105-670-79	18	2,84	51.12	
8		Планка 1.33.5.1490 ОСТ 105-670-79	18	3,16	56.88	
9		Планка 1.33.5.540 ОСТ 105-670-79	18	1.35	24.3	
10		Пробка 33.5 ОСТ 105-674-79	48	0.004	0.192	
11		Решетка кормовая 3.350.1750				
		ОСТ 105-682-79	12	27,0	324,0	
12		Стойка 1.33.5.1150 ОСТ 105-673-79	14	2,6	36.4	
13		Стойка 1.33.5.1350 ОСТ 105-673-79	28	3.1	86.8	
14		Стойка 2 33.5.1350 ОСТ 105-673-79	6	3.1	18.6	
15		Ограждение бокса 1.500				
		ОСТ 105-669-79	54	8.29	447.66	
16		Фиксатор 2.2.350.1750				
		ОСТ 105-672-79	6	12,0	72,0	
17		Фиксатор 2.4.350.1750				
		ОСТ 105-672-79	6	9.9	59.4	
18		Кронштейн 33.5.300	12	2.0	24	
						Общая масса конструкции
						1467,84 кг

1 Рассматривать совместно с листом ТХ-15
2 Установку стойлового оборудования вести согласно ОСТ 105-683-79
3. Кронштейны поз. 18 устанавливаются при установке поилок

Рук маст	Кантарович	
Гл инж пр	Стаканова	
Гл спец	Гашков	
Вед инж	Соколикова	
Ст инж	Летовальцев	
Н.контр	Гашков	

Т.П. 801-3-39.84 ТХ

Привязан

Инв. №

Родильная на 25 коров с помещениями для телят и ремонтного молодняка на 220 голов

Установка групповой клетки 2А. План в осях 5-8 Разрезы Спецификация

Стадия	Лист	Листов
Р	14	

Росгипрониисельстрой г Москва

Копировал

20233-02 18

Формат 22г

Инв. № подл. | Подпись и дата | Взам. инв. №

Типовой проект 801-3-39.84 Альбом II

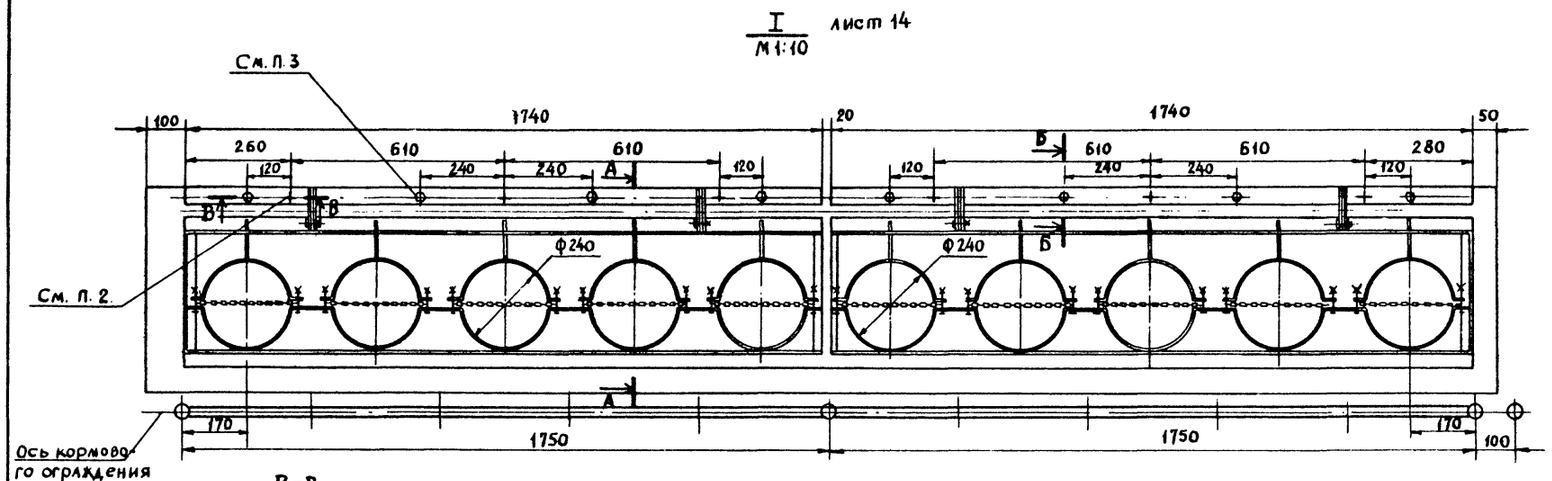

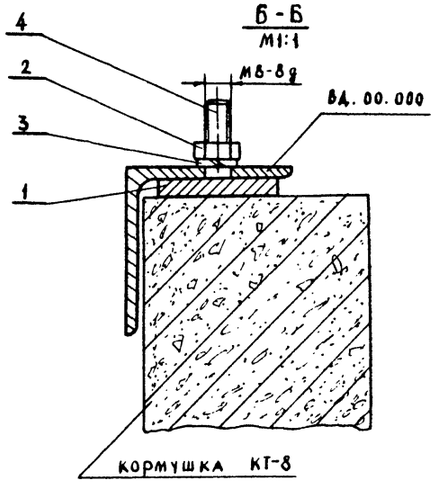

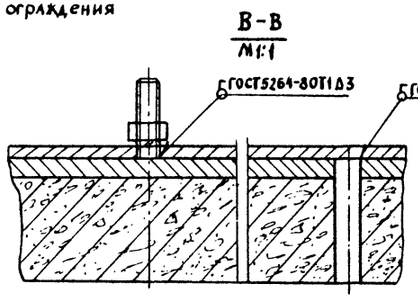

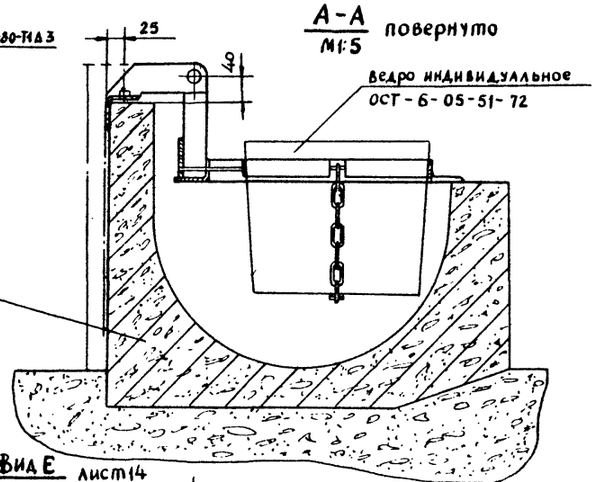

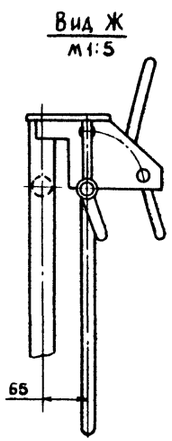

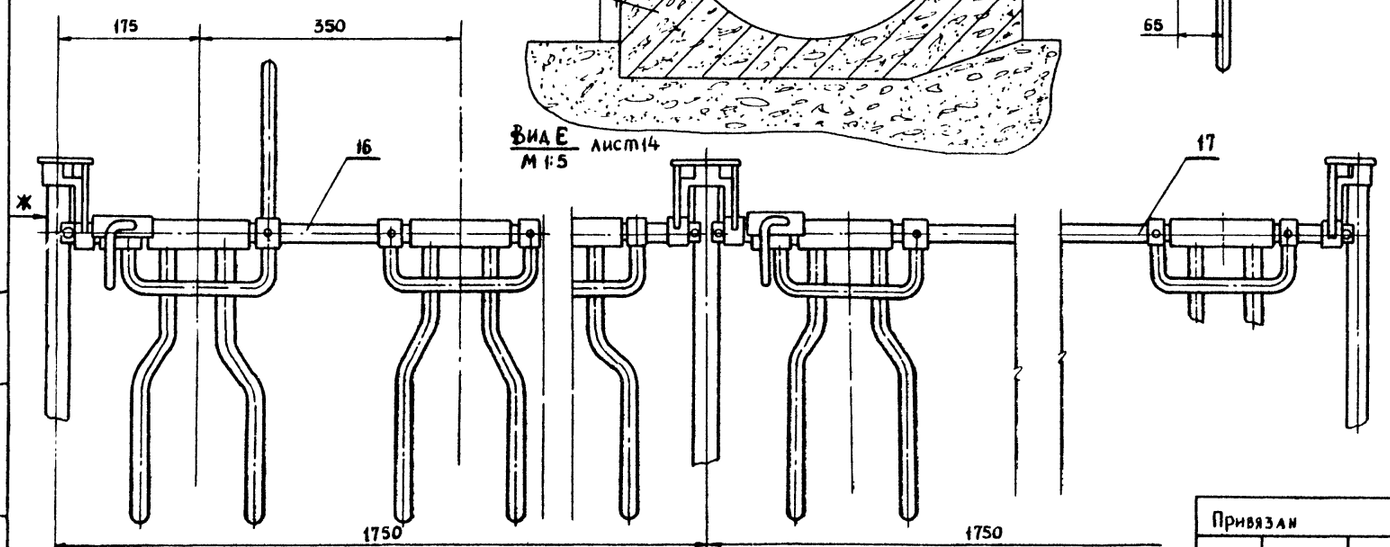

Поз	Обозначение	Наименование	Кол	Масса Ед.	Масса Общ.	Примеч
1		Подкладка				
		Полоса $\frac{5\times32\ ГОСТ\ 103-76}{Ст\ 3\ ГОСТ\ 535-79}$ L=1740	12	0,04	0,48	
2		Гайка М6.5 ГОСТ 5915-70	48	0,003	0,144	
3		Шайба 6.65Г ГОСТ 6402-70	48	0,0006	0,03	
4		Штырь				
		Круг $\frac{В8\ ГОСТ\ 2590-71}{Ст\ 3\ пс\ ГОСТ\ 535-79}$ L=25мм	48	0,005	0,24	
				Общая масса		0,9 кг

1. Рассматривать совместно с листом ТХ-14
2. В конструкции кормушки предусмотрены штыри, на которые устанавливается подкладка поз. 1, для чего необходимо по месту (при монтаже) разметить и просверлить в ней отв. ⌀8мм. После установки детали поз. 1 на кормушки штыри срезать заподлицо и заварить электросваркой.
3. При монтаже к дет. поз 1 приварить штыри поз. 4 по размерам, указанным на узле I.

Рук. маст	Кантарович	
Гл. инж. пр	Стуканова	
Гл. спец	Гашков	
Вед. инж	Соколикова	
Ст. инж	Летовальцева	
Н. контр.	Гашков	

Т.П. 801-3-39.84 ТХ

Родильная на 25 коров с помещениями для телят и ремонтного молодняка на 220 голов

Установка ведродержателей и фиксаторов в клетках 2А Разрезы. Спецификация

Стадия	Лист	Листов
Р	15	

Ростипронисельстрой г. Москва

Привязан

Инв. №

Инв. № подл. | Подпись и дата | Взам. инв. №

Копировал УКарпин 20233-02 19

формат 22г

Типовой проект 801-3-39.84 Альбом II

Фрагмент плана
М 1:100

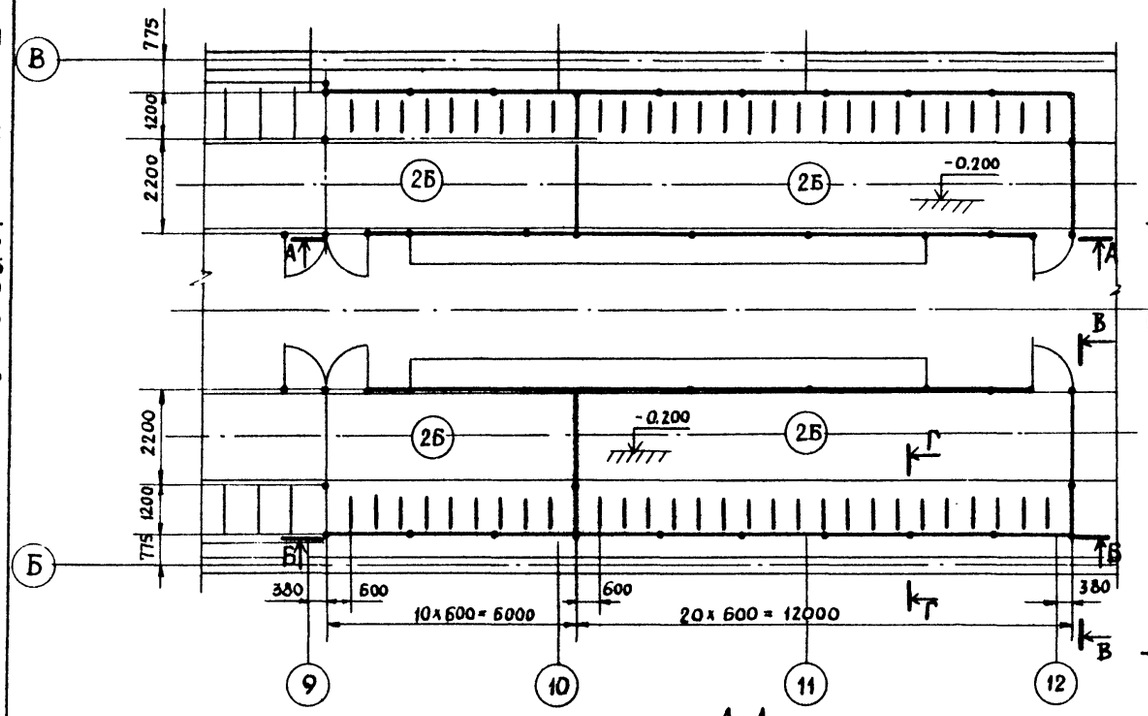

В-В повернуто
М 1:50

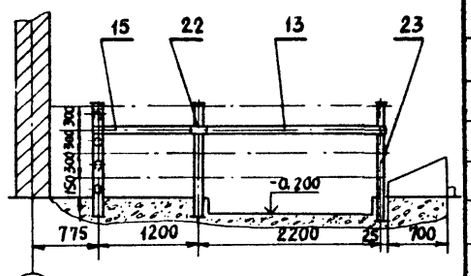

Г-Г повернуто
М 1:20

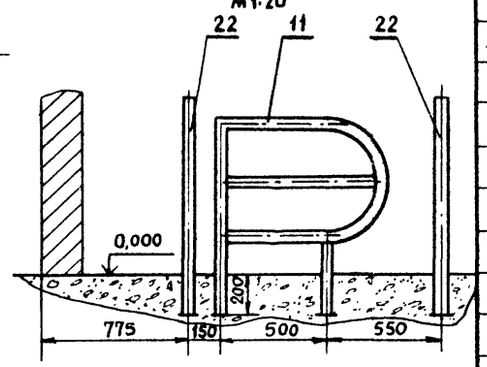

А-А
М 1:50

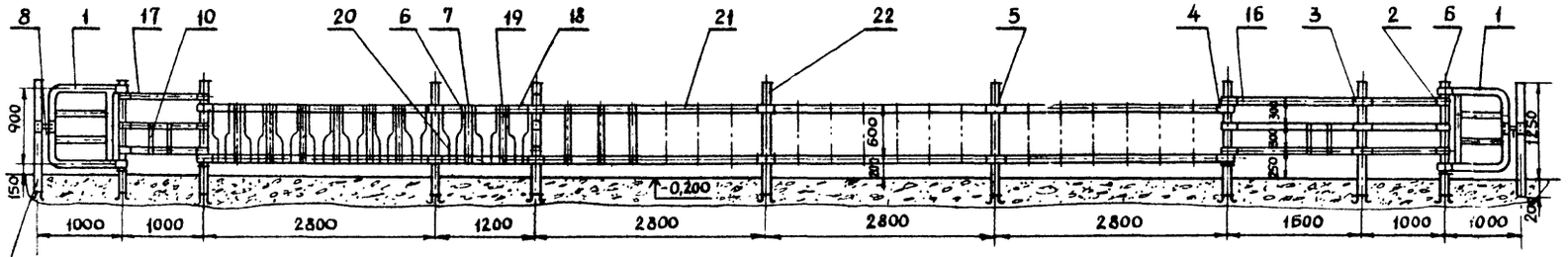

Стойка входит в клетку 2В

Б-Б
М 1:50

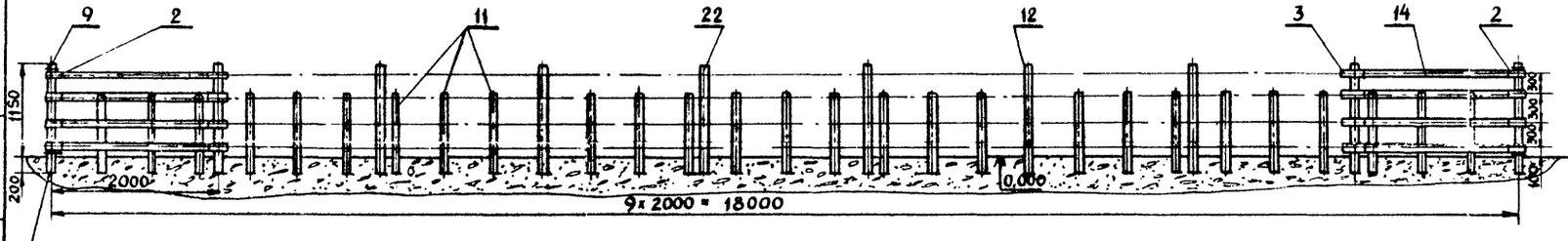

Стойка входит в клетку 2В

Поз	Обозначение	Наименование	Кол	Масса ед	Масса общ	Примеч.
1		Дверь 1.26,8.100 ОСТ 105-676-79	4	8.1	32.4	
2		Зажим 1.33,5.42,3 ОСТ 105-671-79	60	0,13	7.8	
3		Зажим 2.33,5.42,3 ОСТ 105-671-79	66	0.20	13.2	
4		Зажим 1.42,3.42,3 ОСТ 105-671-79	12	0.20	2.4	
5		Зажим 2.42,3.42,3 ОСТ 105-671-79	18	0.32	5.76	
6		Зажим 1.26,8.42,3 ОСТ 105-671-79	32	0.12	3.84	
7		Зажим 1.33,5.42,3 ОСТ 105-671-79	12	0,13	1.56	
8		Замок 26,8.423 ОСТ 105-668-79	4	1.25	5.0	
9		Кольцо 42,3. ОСТ 105-675-79	28	0,38	10.64	
10		Кронштейн 33,5.300 ОСТ 105-679-79	12	2.0	24.0	
11		Ограждение бокса 1.500	56	8.29	464.2	
		ОСТ 105-669-79				
12		Пробка 42,3 ОСТ 105-683-79	42	0.005	0.22	
13		Планка 1.33,5.2140 ОСТ 105-670-79	12	4.53	54.3	
14		Планка 1.33,5.1940 ОСТ 105-670-79	54	4.1	221.4	
15		Планка 1.33,5.1140 ОСТ 105-670-79	12	2.42	2.90	
16		Планка 1.33,5.1540 ОСТ 105-670-79	3	3.27	9.81	
17		Планка 1.33,5.940 ОСТ 105-670-79	12	2.0	24.0	
18		Планка 1.42,3.1110 ОСТ 105-670-79	4	3.0	12.0	
19		Планка 1.33,5.540 ОСТ 105-670-79	6	1.14	6.84	
20		Планка 2.26,8.540 ОСТ 105-670-79	16	0,80	12,8	
21		Решетка кормовая 3.400.2800	8	55,0	440,0	
		ОСТ 105-682-79				
22		Стойка 1 42,3.1350 ОСТ 105-673-79	22	4.0	88,0	
23		Стойка 1.42,3.1450 ОСТ 105-673-79	20	4,3	86.0	
						Общая масса конструкции
						1565,17кг

1. Установку стойлового оборудования вести согласно ОСТ 105-683-79
2. Кронштейны поз. 10 устанавливаются при установке поилок.

Рук. маст	Кантаровч	
Гл. инж. пр	Стуканова	
Гл. спец	Гашков	
Вед. инж.	Соколикова	
Ст. инж.	Актовалцева	
Н. контр	Гашков	

Т.П. 801-3-39.84 ТХ

Родильная на 25коров с помещениями для телят и ремонтного молодняка на 220 голов

Установка групповой клетки 2Б. План в осях 9-12. Разрезы. Спецификация

Стадия	Лист	Листов
Р	16	

Росгипронисельстрой г. Москва

Привязан

Инв №

Инв № подл. | Подпись и дата | Взам. инв. №

Копировал Жарова 20233-02 20 формат 22 г.

Альбом II

Типовой проект 801-3-39.84

Фрагмент плана
М 1:100

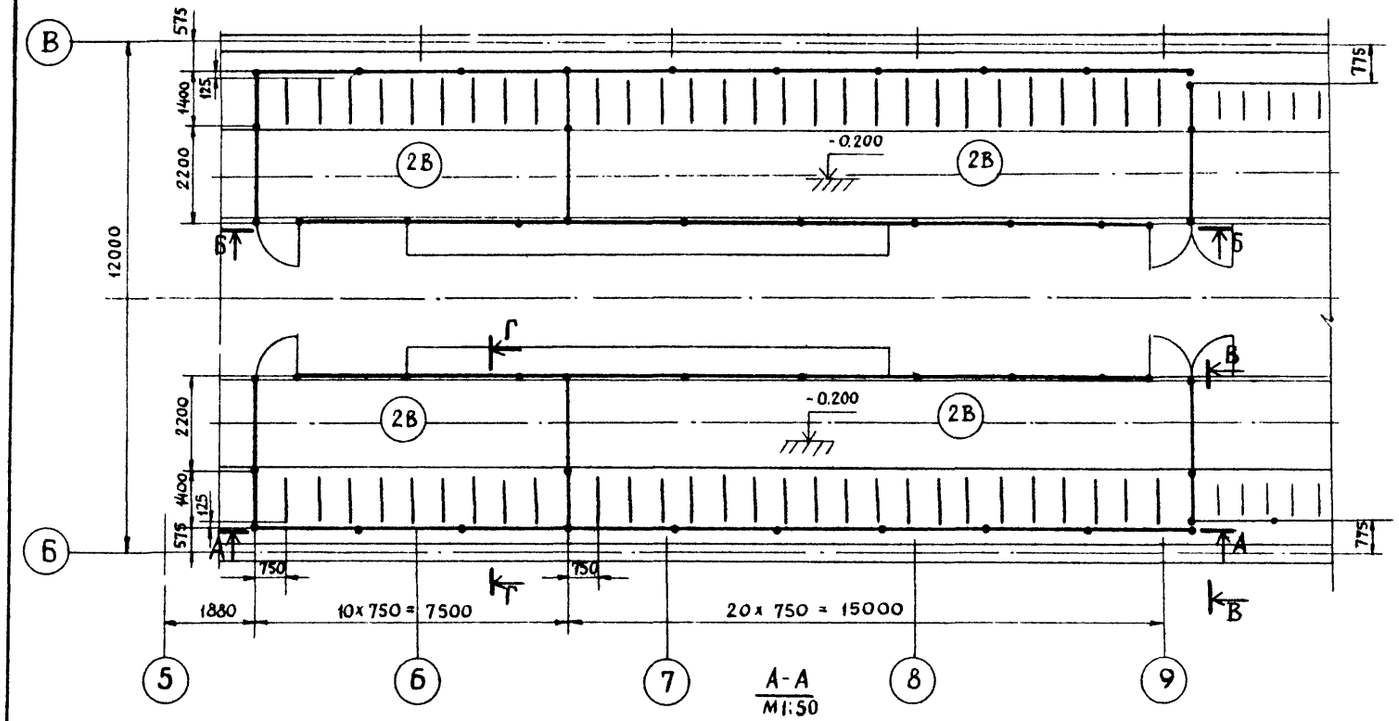

Поз	Обозначение	Наименование	Кол	Масса Ед.	Масса Общ.	Примеч.
1		Дверь 1.26.8.100 ОСТ 105-676-79	4	8.1	32.4	
2		Зажим 1.33.5.42,3 ОСТ 105-671-79	72	0.13	9.36	
3		Зажим 2.33.5.42,3 ОСТ 105-671-79	78	0.20	15.6	
4		Зажим 1.42,3.42,3 ОСТ 105-671-79	8	0.20	1.6	
5		Зажим 2.42,3.42,3 ОСТ 105-671-79	16	0.32	5.12	
6		Зажим 1.33,5.42,3 ОСТ 105-671-79	12	0,13	1.56	
7		Зажим 1.26.8.42,3 ОСТ 105-671-79	32	0.12	3.84	
8		Замок 26.8.42,3 ОСТ 105-668-79	4	1.25	5.0	
9		Кольцо 42,3. ОСТ 105-675-79	36	0,38	13.68	
10		Кронштейн 33,5.300 ОСТ 105-679-79	12	2.0	24,0	
11		Ограждение бокса 1850	56	11,72	656,3	
		ОСТ 105-669-79				
12		Пробка 42,3 ОСТ 105-683-79	52	0.005	0,26	
13		Планка 1.42,3.1110 ОСТ 105-670-79	6	3.0	18.0	
14		Планка 1 33,5.2440 ОСТ 105-670-79	60	5,1	306,0	
15		Планка 1.33.5.2140 ОСТ 105-670-79	30	4,53	135,9	
16		Планка 1.33,5.1340 ОСТ 105-670-79	6	2,84	17,04	
17		Планка 1.33,5.1140 ОСТ 105-670-79	6	2,42	14,52	
18		Планка 1.33,5.540 ОСТ 105-670-79	6	1.14	6.84	
19		Планка 2.26,8.540 ОСТ 105-670-79	16	0,8	12,8	
20		Решетка кормовая 3.400.2800				
		ОСТ 105-682-79	8	55,0	440,0	
21		Стойка 1.42,3.1350 ОСТ 105-673-79	28	4.0	112,0	
22		Стойка 1.42,3.1450 ОСТ 105-673-79	24	4.3	103,2	
23		Планка 1.42,3.2710 ОСТ 105-670-79	8	7,0	56,0	
						Общая масса конструкции
						1991.02кг

1 Установку стойлового оборудования вести согласно ОСТ 105-683-79

2 Кронштейны поз. 10 устанавливаются при установке поилок.

Рук маст	Кантарович	
Гл инж пр	Стуканова	
Гл спец	Гашков	
Вед инж	Соколикова	
Ст. инж.	Летовальцева	
Н. контр.	Гашков	

Привязан

Инв №

ТП. 801-3-39.84 ТХ

Родильная на 25 коров с помещениями для телят и ремонтного молодняка на 220 голов

Установка групповой клетки 2В. План в осях 5-9 Разрезы. Спецификация

Стадия	Лист	Листов
Р	17	

Росгипронисельстрой г. Москва

Инв № подл | Подпись и дата | Взам инв №

Копировал 20233-02 21 формат 22г

Типовой проект 801-3-39.84 Альбом II

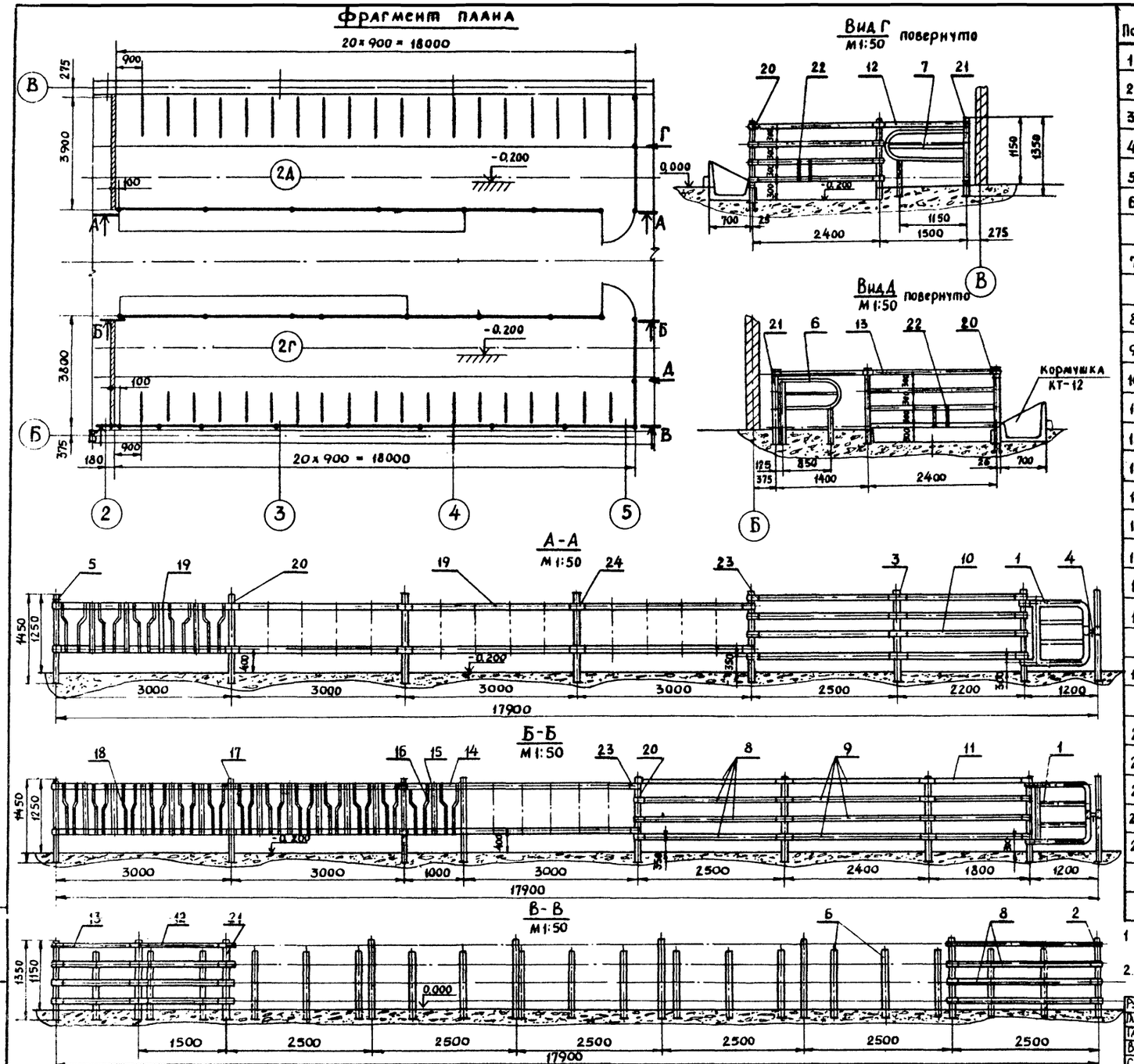

Поз	Обозначение	Наименование	Кол	Масса Ед.	Масса Общ.	Примеч.
1		Дверь 1.33,5. 1200 ОСТ 105-676-79	2	12,08	24,16	
2		Зажим 1.33,5.42,3 ОСТ 105-671-79	42	0,13	5,46	
3		Зажим 2.33,5.42,3 ОСТ 105-671-79	60	0,20	12,0	
4		Замок 33,5. 42,3 ОСТ 105-668-79	2	1,25	2,5	
5		Кольцо 42,3 ОСТ 105-675-79	18	0,38	6,84	
6		Ограждение бокса 1.850	19	11,72	222,7	
		ОСТ 105-669-79				
7		Ограждение бокса 1.1150	19	14,81	281,4	
		ОСТ 105-669-79				
8		Планка 1.33,5. 2440 ОСТ 105-670-79	32	5,16	165,12	
9		Планка 1.33,5. 2340 ОСТ 105-670-79	16	4,94	79	
10		Планка 1.33,5. 2140 ОСТ 105-670-79	4	4,53	18,1	
11		Планка 1.33,5. 1740 ОСТ 105-670-79	4	3,80	15,2	
12		Планка 1.33,5. 1440 ОСТ 105-670-79	8	3,05	24,4	
13		Планка 1.33,5. 1340 ОСТ 105-670-79	8	2,84	22,7	
14		Планка 1.42,3. 910 ОСТ 105-670-79	2	2,48	5,68	
15		Планка 1.42,3. 660 ОСТ 105-670-79	1	1,86	1,86	
16		Планка 2.33,5. 690 100 ОСТ 105-670-79	4	1,62	6,48	
17		Пробка 33,5 ОСТ 105-674-79	29	0004	0,116	
18		Решетка кормовая 3,500.3000	3	53,0	159,0	
		ОСТ 105-682-79				
19		Решетка кормовая 3.600.3000	4	50,0	20,0	
		ОСТ 105-682-79				
20		Стойка 1 42,3 1450 ОСТ 105-673-79	12	4,3	51,6	
21		Стойка 1.42,3 1350 ОСТ 105-673-79	17	4,0	68,0	
22		Кронштейн 33,5.300 ОСТ 105-679-79	4	1,8	7,2	
23		Зажим 1.42,3.42,3 ОСТ 105-671-79	10	0,20	2,0	
24		Зажим 2.42,3.42,3 ОСТ 105-671-79	6	0,32	1,92	
						Общая масса конструкции
						1203,25 м

1. Установку стойлового оборудования вести согласно ОСТ 105-683-79
2. Кронштейны поз. 22 устанавливаются при установке поилок.

Рук. маст.	Кантарович	
Гл. инж. пр.	Стуканова	
Гл. спец.	Гашков	
Вед. инж.	Соколикова	
Ст. инж.	Астовальцева	
Н. контр.	Гашков	

ТП 801-3-39.84 ТХ

Родильная на 25 коров с помещениями для телят и ремонтного молодняка на 220 голов

Установка групповой клетки 2Г и 2Д. План в осях 2-5 Разрезы. Спецификация.

Стадия	Лист	Листов
Р	18	

Росгипронисельстрой г. Москва

Привязан

Инв. №

Инв. № подл. | Подпись и дата | Взам. инв. №

Копировал 20233-02 22

формат 22г

Альбом II

Типовой проект 801-3-39.84

План
М 1:100

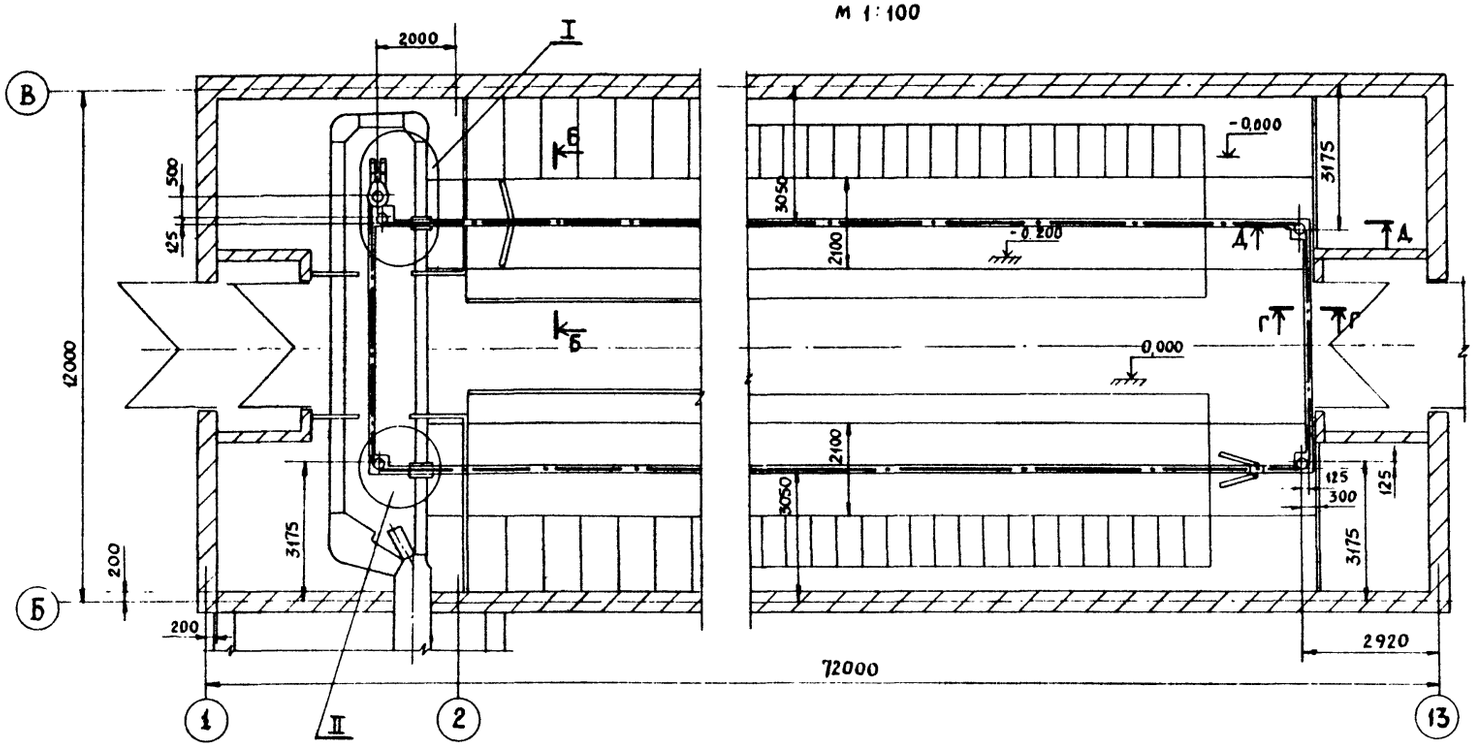

I
М 1:20

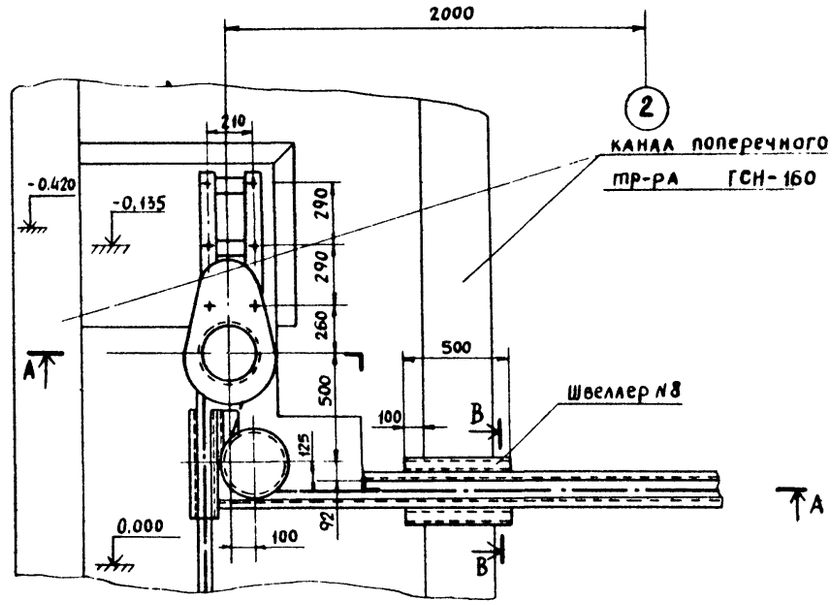

II
М 1:20

А-А
М 1:20

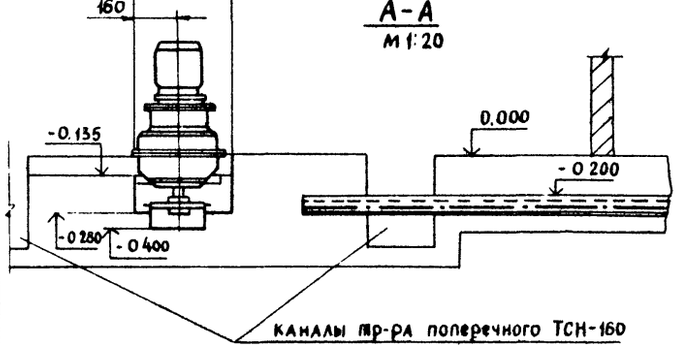

Б-Б повернуто
М 1:20

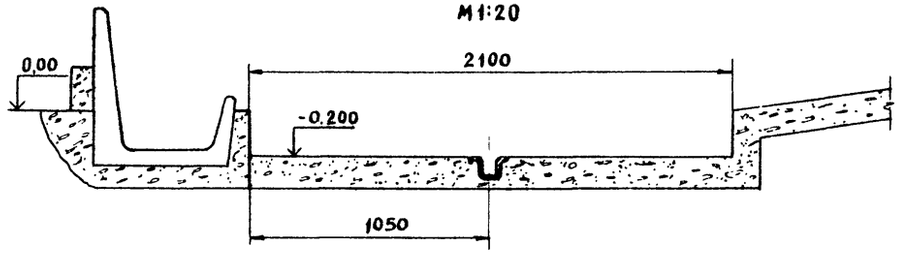

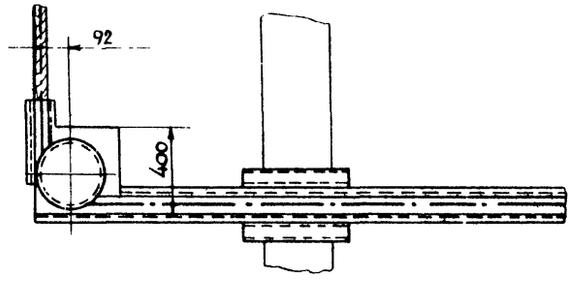

В-В повернуто
М 1:5

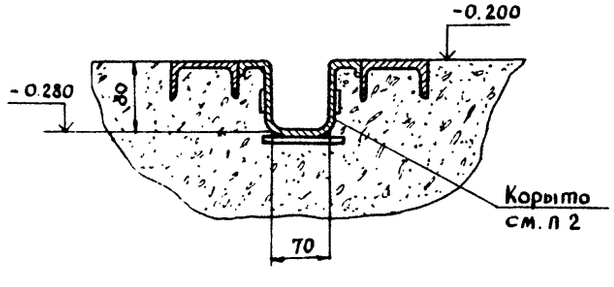

Г-Г
М 1:5

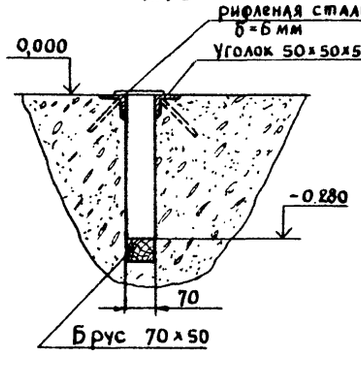

Д-А
М 1:10

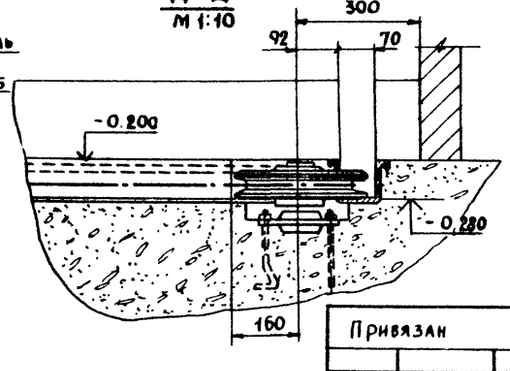

1. Монтаж скрепера цепного УС-15 вести согласно инструкции завода-изготовителя по монтажу, пуску, регулированию и обкатке установки УС-15 и данному чертежу
2. Перед бетонированием дна навозного канала корыто установить и сварить с помощью пластин строго по центру канала
3. Дно канала железнить
4. Скребки обрезать на месте по размеру канала

Рук маст	Кантарова		Т.П. 801-3-39.84 ТХ
Гл инж пр	Стуканова		
Гл спец.	Гашков		
Вед. инж	Соколикова		
Вед. инж	Тон		
Н. контр.	Гашков		

Привязан

Инв №

Радиальная на 25 коров с помещениями для телят и ремонтного молодняка на 220 голов

Стадия	Лист	Листов
Р	19	

Монтаж скрепера цепного УС-15 План. Разрезы Узлы

Росгипронинсельстрой г Москва

Инв № подл. | Подпись и дата | Взам. инв. №

20233-02 23

Формат А2

Типовой проект 801-3-39.84 Альбом II

Инв. N подл. | Подпись и дата | Взам. инв. N

План
М 1:20

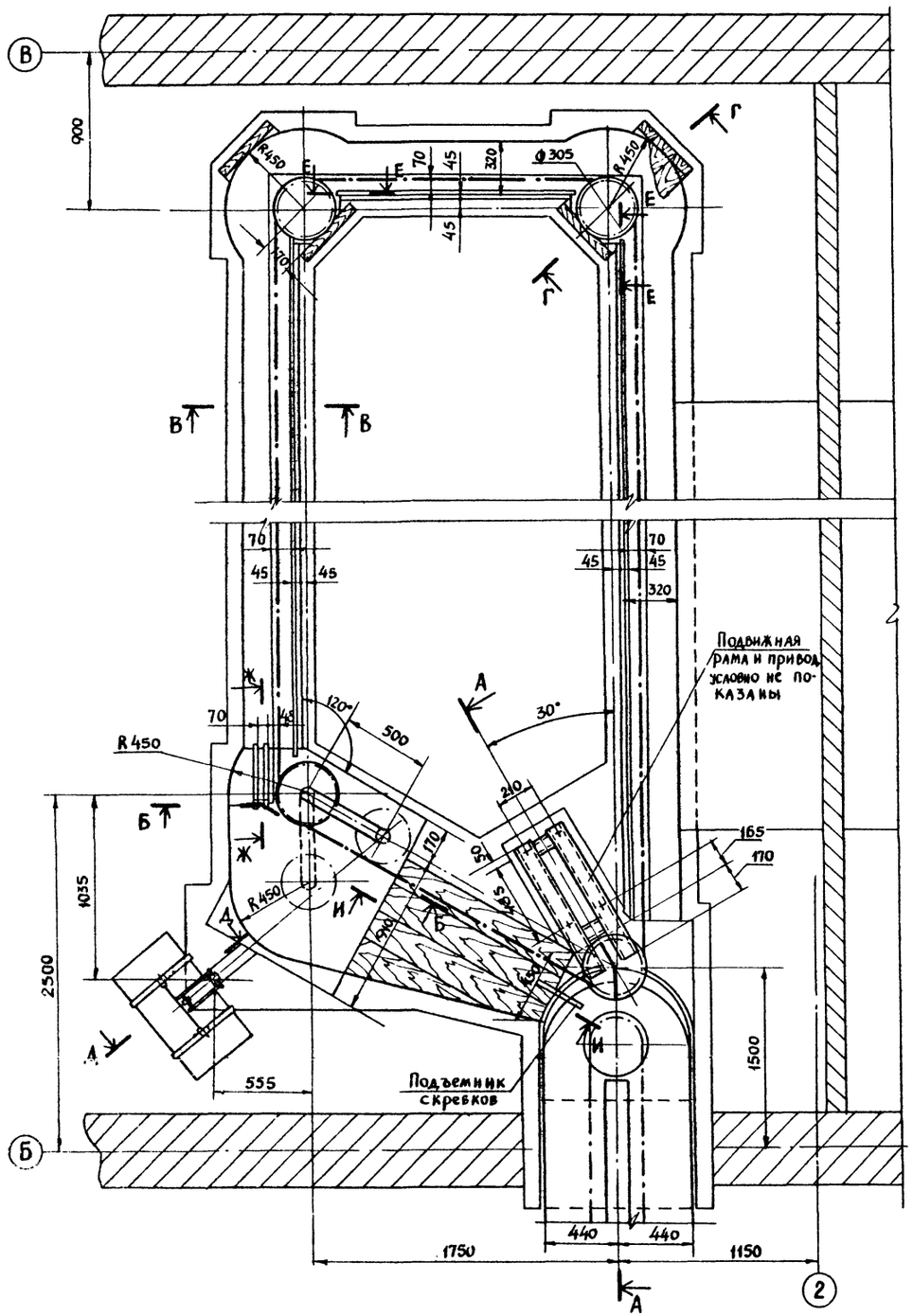

А-А повернуто
М 1:20

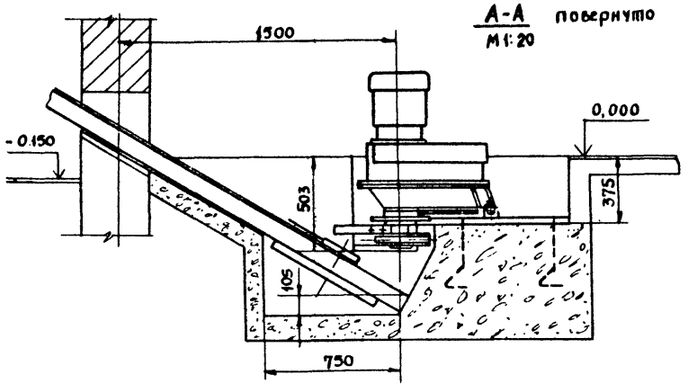

Д-А повернуто
М 1:20

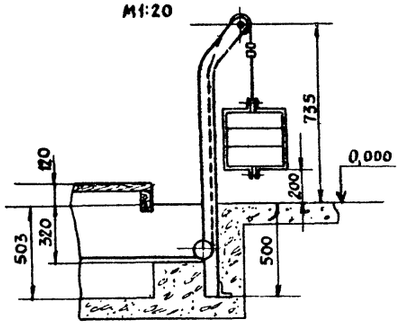

Б-Б повернуто
М 1:20

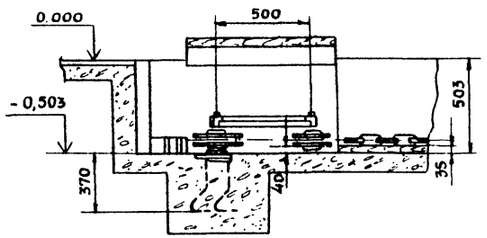

И-И повернуто
М 1:20

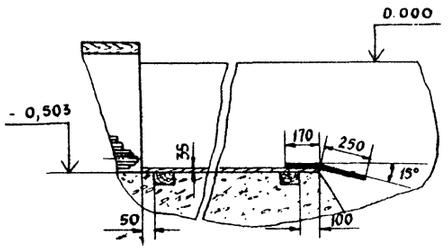

Г-Г повернуто
М 1:20

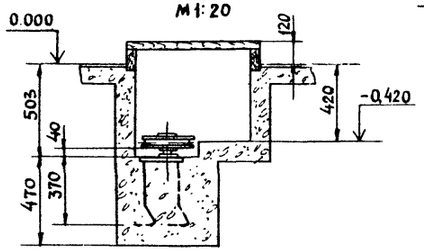

В-В
М 1:20

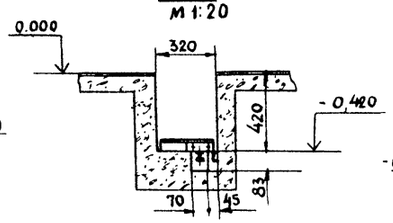

Е-Е повернуто
М 1:20

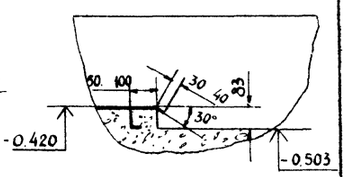

Ж-Ж повернуто
М 1:20

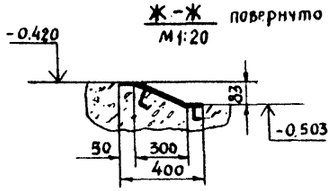

1. Цепь горизонтального транспортера ТСН-160 отрезать до расчетной длины (24500 мм)
2. Устройство переходных мостиков, ограждений и перекрытий поворотных и натяжного устройств см архитектурно-строительную часть проекта
3. Установку наклонного транспортера-см разрез В-В, лист 9
4. Для предотвращения перегрузки каналов навозом первоначально включать наклонный транспортер, а затем горизонтальный
5. Монтаж и сборку транспортеров производить согласно инструкции по монтажу, пуску, регулированию и обкатке изделия на месте его применения и данному установочному чертежу

Рук.маст	Кантарович		Т.П. 801-3-39.84 ТХ
Гл.инж.пр	Стуканова		
Гл.спец.	Гашков		
Вед. инж	Соколикова		
Рук гр.	Копейкина		
Н.контр.	Гашков		

Привязан

Инв N

Родильная на 25 коров с помещениями для телят и ремонтного молодняка на 220 голов	Стадия	Лист	Листов
	Р	20	
Установка транспортера скребкового навозоуборочного ТСН-160 №2 План, разрезы	Росгипронинсельстрой г. Москва		

Копировал 20233-02 24 Формат А2

Альбом II

Типовой проект 801-3-39.84

Данные по водопотреблению и водоотведению.

№ потребителя по плану	Наименование потребителя	Кол-во потребителей	К-во часов работы в сутки	Водопотребление: Требования к качеству воды	Потребный напор у потребителя, м вод.ст.	Режим водопотребления	Расход воды на одного потребителя л/сут.	Из хозяйственно-питьевого водопровода /В1/ м³/сут.	м³/ч	л/с	Из сети горячего водоснабжения /Т3/ м³/сут.	м³/ч	л/с	Из водопровода смешанной воды /Т3/ м³/сут.	м³/ч	л/с	Водоотведение: Характеристика сточных вод.	Режим водоотведения	Бытовая канализация /К1/ м³/сут.	м³/ч	л/с	Производственная канализация /К0/ м³/сут.	м³/ч	л/с	В каналы навозоудаления м³/сут.	м³/ч	л/с	Примечание
1	Поение новотельных коров	13 гол.	24	Питьевая 12°	10	К=2,5	65 / 11	0,85	0,09	0,26	0,14	0,01	0,04	0,99	0,10	0,30			—	—	—	—	—	—	0,72	—	—	экскременты 55 кг/сут на 1 г
2	Поение глубокостельных коров и нетелей.	12 гол	24	Питьевая 12°	10	К=2,5	40 / 3	0,48	0,05	0,18	0,04	0,004	0,02	0,52	0,054	0,20			—	—	—	—	—	—	0,66	—	—	экскременты 5,5 кг/сут на 1 г
3	Поение телят от 15 дн. 6 мес.	120 гол	24	Питьевая 14°-16°	10	К=2,5	10 / 1	1,20	0,13	0,17	0,12	0,01	0,03	1,32	0,14	0,20			—	—	—	—	—	—	0,90	—	—	экскременты 7,5 кг/сут на 1 гол.
4	Поение молодняка	100 гол	24	Питьевая 14°-16°	10	К=2,5	25 / 1	2,50	0,26	0,25	0,10	0,01	0,05	2,60	0,27	0,30			—	—	—	—	—	—	1,92	—	—	экскременты 27 кг/сут на 1 г.
5	Самобряботка коров перед постановкой в родильное отд.	1 гол	—	Питьевая 38°-40°	10	1 раз в 2 дня	15	0,005	0,005[1]	0,17[1]	0,01	0,01[1]	0,23[1]	—	—	—		1 раз в 2 дня	—	—	—	—	—	—	0,015	0,015[1]	0,40[1]	
6	Подмывание вымени.	14 гол	3	Питьевая 38°-40°	10	2 раза в сут.	6	0,07	0,035[1]	0,17[1]	0,01	0,005[1]	0,23[1]	—	—	—		2 раза в сут.	—	—	—	—	—	—	0,08	0,04[1]	0,40[1]	
7	Промывка ведер и поилок для профилактория.			Питьевая 38°-40°	3	3 раза в сут	18	0,01	0,003	0,12	0,01	0,003	0,18	—	—	—		3 раза в сут.	—	—	—	0,02	0,006	0,3	—	—	—	
8	Общая санитарная уборка помещений.	2050 м²	2	Питьевая 38°-40°	10	2 раза в мес.	3	2,67	1,34	0,34	3,48	1,74	0,46	—	—	—		2 раза в мес.	—	—	—	—	—	—	6,15	3,08	0,80	
9	Профилактическая дезинфекция профилактория	56 м²	1	Питьевая 65°	10	2 раза в год	0,5	—	—	—	0,03[1]	0,03[1]	0,40[1]	—	—	—		2 раза в год	—	—	—	—	—	—	0,03[1]	0,03[1]	0,40[1]	
10	Профилактическая дезинфекция телятника.	1203 м²	3	Питьевая 65°	10	2 раза в год	0,5	—	—	—	0,60[1]	0,20[1]	0,80[1]	—	—	—		2 раза в год	—	—	—	—	—	—	0,60[1]	0,20[1]	0,80[1]	В канализацию К3
11	Санитарная уборка в денниках	24 м²	1	Питьевая 65°	10	ежедневно	0,5	—	—	—	0,01	0,01	0,40[1]	—	—	—		ежедневно	—	—	—	—	—	—	0,01	0,01	0,4[1]	
12	Смыв водой жижи и кала в профилактории.	56 м²	—	Питьевая холодная	10	2 раза в сут.	2	0,11	0,11	0,4	—	—	—	—	—	—		2 раза в сут.	—	—	—	—	—	—	0,11[1]	0,11[1]	0,4[1]	В канализацию К3
13	Бак молокоприемный И1-ОБМ	1 шт	2	Питьевая 38°-40°	2	2 раза в сут.	81	0,03	0,015	0,15	0,05	0,025	0,15	—	—	—		2 раза в сут.	—	—	—	0,08	0,04	0,3	—	—	—	
14	Кипятильник КНЭ-100	1 шт	—	Питьевая холодная	2	2 раза в сут	100	0,10	0,10	0,10[1]	—	—	—	—	—	—	БВ=350 мг/л	2 раза в сут.	—	—	—	—	—	—	—	—	—	
15	Пропариватель ФЯГ	9 шт	—	Питьевая холодная	2	2 раза в сут.	9	0,08	0,04	0,20	—	—	—	—	—	—	БПК$_п$=1200 мг/л	2 раза в сут.	—	—	—	0,08	0,04	0,20	—	—	—	
16	Доильный агрегат АДС-2Б: устройство промывки.	1 шт	—	Гор. 65° Хол. 30°	2	2 раза в сут.	90 / 180	— / 0,09	— / 0,045	— / 0,10	0,09 / 0,99	0,045[1] / 0,045	0,20[1] / 0,10	—	—	—		2 раза в сут.	—	—	—	0,09 / 0,18	0,045[1] / 0,09	0,20[1] / 0,20	—	—	—	
17	Хоз-бытовые нужды обслуживающего персонала.	3 чел	8	Питьевая	5	К=3,0	25	0,04	0,015	0,17	0,035	0,013	0,07	—	—	—	БВ=270 мг/л		0,08	0,03	1,75	—	—	—	—	—	—	
18	Душ	1 с	45 мин	Питьевая	4	после смены	500	0,23	0,23[1]	0,14[1]	0,27	0,27[1]	0,14[1]	—	—	—	БПК$_п$=310 мг/л	после смены	0,50	0,50	0,20	—	—	—	—	—	—	
19	Полив территории вокруг здания				10	Летом 1 раз в сутки	0,4-0,5 л/м² / 3 л/м²	6,00	—	—	—	—	—	—	—	—			—	—	—	—	—	—	—	—	—	
	Итого:							14,47	2,20	2,34	4,46	1,87	1,10	5,43	0,57	1,00			0,58	0,53	1,95	0,45	0,18	1,0	10,46	3,09	0,80	

[x]) Расходы, не входящие в одновременность действия водопотребителей.

Ведомость чертежей основного комплекта ВК

Лист	Наименование	Примечание
1	Общие данные /начало/	
2	Общие данные /продолжение/	
3	Общие данные /окончание/	
4	Спецификация систем водопровода и канализации /начало/	
5	Спецификация систем водопровода и канализации /продолжение/	
6	Спецификация систем водопровода и канализации /окончание/	
7	План систем водопровода и канализации родильного отделения и телятника.	
8	Схема систем водопровода родильного отделения и телятника.	
9	План и схема систем водопровода и канализации молочных помещений.	
10	Схемы систем канализации. Водомерный узел.	

Ведомость типовых чертежей, примененных в проекте

Обозначение	Наименование	Примечание
	Детали крепления сантехнических приборов и трубопроводов	
Серия 4.904-69 выпуск 1.2		

Типовой проект разработан в соответствии с действующими нормами и правилами и предусматривает мероприятия, обеспечивающие взрывную, взрывопожарную и пожарную безопасность при эксплуатации здания.

Главный инженер проекта /Стуканова/

Инв. № подл. | Подп. и дата | Взам. инв. №

Привязан

Инв. №

рук. мас.	Кантарович	
ГИП	Стуканова	
гл. спец.	Бирюкова	
рук. грп.	Кургина	
ст. инж.	Сергеева	
Н. контр.	Бирюкова	

Т.П. 801-3-39.84 ВК

Родильная на 25 коров с помещением для телят и ремонтного молодняка на 220 голов.

Стад.	Лист	Листов
Р	1	10

Общие данные /начало/

Росгипронисельстрой г. Москва

ВОДОСНАБЖЕНИЕ

Водоснабжение здания предусматривается от наружных сетей хозяйственно-питьевого водопровода фермы.

Качество воды должно соответствовать требованиям ГОСТа 2874-73 „Вода питьевая." Вода расходуется на хозяйственно-питьевые и производственные нужды.

Нормы водопотребления для животных приняты согласно СНиП II-31-74.

Расходы и температура воды на технологические нужды приняты согласно механико-технологическому заданию.

В здании согласно СНиП II-99-77 /п. 3.10/ внутреннее пожаротушение не предусматривается.

Конструктивно на вводе водопровода устанавливается один пожарный кран д. 50мм.

Расход воды на наружное пожаротушение согласно СНиП II-31-74 /п. 3.16/ принимается 10л/сек. на 1 пожар /при объеме здания 7225,6 м³ II степени огнестойкости и категории производства пожарной опасности-Д/.

Ввод водопровода в здание предусматривается из чугунных водопроводных напорных труб д. 50мм по ГОСТ 5525-61**.

Глубина заложения труб принимается согласно СНиП II-31-74. Для определения расхода воды на вводе водопровода устанавливается водомер типа ВКОС-40.

Горячее водоснабжение проектируется от наружной сети. Для создания необходимой температуры воды на посике устанавливаются термосмесители ТСВБ.

Трубопроводы системы В1, Т3 и Т3 выполняются из стальных водогазопроводных оцинкованных легких труб ГОСТ 3262-75* и окрашиваются масляной краской за 2 раза в различные цвета. Магистральные трубопроводы холодной и горячей воды изолируются матами из стеклянного штапельного волокна в рулонах δ=30мм и покрываются слоем лакостеклотканн.

Крепление трубопроводов к строительным конструкциям производится в соответствии со СНиП III-28-75.

КАНАЛИЗАЦИЯ.

В проекте приняты системы бытовой и производственной канализации.

Бытовые стоки системой канализации К1 и производственные стоки от технологического оборудования /от молочно-моечных помещений/ системой К0 отводятся из здания самостоятельными выпусками.

Стоки из профилактория системой канализации К3 отводятся в отдельный жижесборник V-25м³ /т.п. 815-26/.

Сети бытовой и производственной канализации выполняются из полиэтиленовых канализационных труб.

Навоз и стоки из помещений содержания животных поступают в каналы навозоудаления, разработанные в механико-технологической части проекта.

рук. мас	Кантарович		Т.П.801-3-39.84 ВК		
ГИП	Стукалова				
гл. спец	Бирюкова				
рук. гр.	Кургина				
Н. контр.	Бирюкова				
Привязан			Родильная на 25 коров с помещением для телят и ремонтного молодняка на 220 голов.	Стад. Р	Лист 2	Листов
Инв. №			Общие данные /продолжение/	Ростипроонисельстрой г. Москва		

Инв. № подл. | Подпись и дата | Взам. инв. №

Расчетная схема В1 и Т31

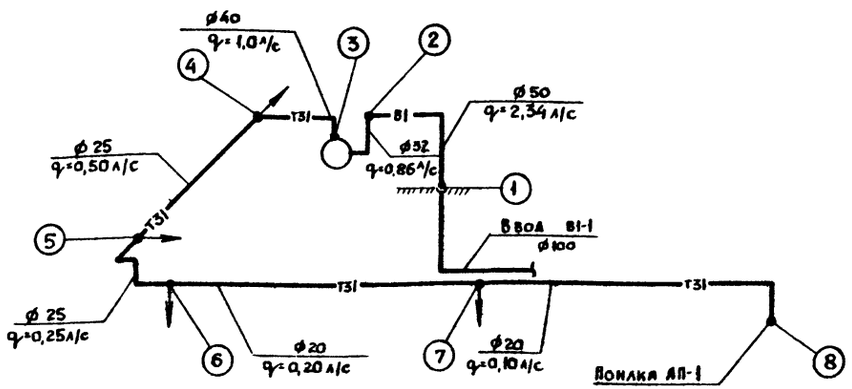

Расчетная схема Т3

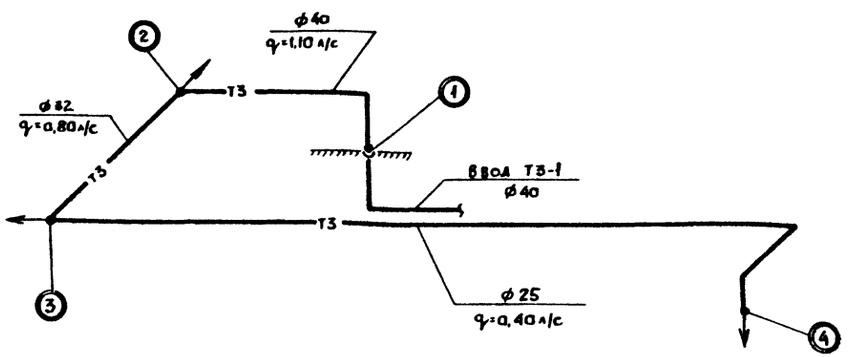

Таблица расчета трубопроводов В1 и Т31

№№ уч-ков	Диаметр в мм	Длина в м	Расход в л/с	Скорость в м/с	Потери напора на 1 п.м в мм	Потери напора на уч-ке в м
			В1 и Т31			
1-2	50	5.0	2,34	1,08	59,6	0,30
2-3	32	2,5	0,86	0,89	69,2	0,17
3-4	40	2,0	1,00	0,80	47,2	0,09
4-5	25	14,0	0,50	0,93	110,9	1,55
5-6	25	8,5	0,25	0,47	31,2	0,27
6-7	20	19,0	0,20	0,62	73,5	1,40
7-8	20	19,0	0,10	0,31	21,1	0,40
					итого	4,18
20% на местные сопротивления						0,84
потери в счетчике						1,63
					всего	6,65

Потребный напор на вводе В1

Расчетные величины	напор м
Геометрическая разница отметок	0,50
Потери напора в сети	6,65
Свободный напор у расчетного прибора /автопоилка АП-1/	10,00
Всего:	17,15

Таблица расчета трубопровода Т3

№№ уч-ков	Диаметр в мм	Длина в м	Расход в л/с	Скорость в м/с	Потери напора на 1 п.м в мм	Потери напора на уч-ке в м
			Т3			
1-2	40	6,5	1,10	0,88	56,3	0,37
2-3	32	6,0	0,80	0,84	61,9	0,37
3-4	25	48,0	0,40	0,75	73,5	3,53
					итого	4,30
20% на местные сопротивления						0,86
					Всего	5,16

Потребный напор на вводе Т3

Расчетные величины	напор, м
Геометрическая разница отметок	1,25
Потери напора в сети	5,16
Свободный напор у расчетного прибора / поливочный кран 19/	10,00
Всего	16,41

Основные показатели по чертежам водопровода и канализации.

Наименование системы	Потребный напор на вводе, м вод ст	Расчетный расход м³/сут	м³/ч	л/с	при пожаре л/с	Устанавливаемая мощность электродвигателей, квт	примечание
Хозяйственно-питьевой водопровод /В1/	17,15	14,47	2,20	2,34	—	Отсутствует	
Горячее водоснабжение /Т3/	16,41	4,46	1,87	1,10	—	—»—	
Водопровод смешанной воды /Т31/	—	5,43	0,57	1,00	—	—»—	
Бытовая канализация /К1/	—	0,58	0,53	1,95	—	—»—	
Производственная канализация /К0/	—	0,45	0,18	1,0	—	—»—	
Производственная канализация /К3/	—	0,11	0,11	0,40	—	—»—	
Каналы навозоудаления	—	10,46	3,09	0,80			

Привязан

Инв. №

Рук. мас	Кантарович	
Гл. инж. пр.	Стуканова	
Гл. спец.	Бирюкова	
Рук. гр.	Кургина	
Н. контр.	Бирюкова	

Т.П. 801-3-39.84 ВК

Родильная на 25 коров с помещением для телят и ремонтного молодняка на 220 голов

Стад.	Лист	Листов
Р	3	

Общие данные /окончание/

Ростипроинсельстрой г. Москва

Инв. № подл. | Подп. и дата | Взам. инв. №

Альбом II

Типовой проект 801-3-39.84

Спецификация систем водопровода и канализации

Марка поз.	Обозначение	Наименование	кол.	Масса ед. кг	Примечание
		Водопровод хозяйственно-питьевой /В1/			
30ч66р		Задвижка чугунная фланцевая ф50 ГОСТ 8437-75*	1	18,4	
15кч18р		Вентиль запорный муфтовый ф50 ГОСТ 18161-72*	1	5,0	
15кч18р		Вентиль запорный муфтовый ф32 ГОСТ 18161-72*	3	2,1	
15кч18р		Вентиль запорный муфтовый ф25 ГОСТ 18161-72*	16	1,4	
15кч18р		Вентиль запорный муфтовый ф20 ГОСТ 18161-72*	6	0,9	
15кч18р		Вентиль запорный муфтовый ф15 ГОСТ 18161-72*	4	0,7	
		Кран водоразборный ф20 ГОСТ 20275-74	1	0,5	
		Кран водоразборный ф15 ГОСТ 20275-74	3	0,3	
		Кран поливочный ф25	6	—	
15кч18р		1. Вентиль запорный муфтовый ф25 ГОСТ 18161-72*	6	1,4	

Марка поз.	Обозначение	Наименование	к-во	Масса ед. кг	Примечание
		2. Рукав резиновый с текстильным каркасом тип „В" l=35м ф25 ГОСТ 18698-79*	6	—	
		Кран пожарный ф50	1		
15кч11р	Каталог ЦКБА	1. Вентиль запорный пожарный с муфтой и цапкой ф50	1	2,60	
		2. Головка соединительная муфтовая ф50 ГОСТ 2217-76	1	0,22	
		3. Головка соединительная цапковая ф50 ГОСТ 2217-76	2	0,28	
		4. Ствол пожарный ручной тип РС-50 ГОСТ 9923-80Е	1	1,80	
		5. Рукав пожарный напорный льняной l=20 ф51 ГОСТ 472-75*	1	—	
		Водомерный узел	1	—	
		а/ Типовые узлы и вставки	1	—	
		1. Счетчик холодной воды крыльчатый ВКОС-40 ГОСТ 6019-73*	1	—	
		2. Манометр общего назначения dк 100 ГОСТ 8625-77*Е	1	—	
30ч66р		3. Задвижка чугунная фланцевая ф50			

Марка поз.	Обозначение	Наименование	к-во	Масса ед. кг.	Примечание
		ГОСТ 8437-75*	3	18,4	
		4. Кран водоразборный ф15 ГОСТ 20275-44	1	0,3	
		5. Патрубок ст. труба ф40 l=130 ГОСТ 3262-75*	1	0,43	
		6. Патрубок ст. труба l=198 ф40 ГОСТ 3262-75*	1	0,66	
		7. Патрубок ст. труба l=200 ф15 ГОСТ 3262-75*	1	0,22	
		8. Фланцы стальные приварные Ру-10 ф50/40 ГОСТ 1255-67*	2	1,04	
		9. Тройник ф15 ГОСТ 8948-75*	1	0,135	
		10. Муфта ф40 ГОСТ 8954-75*	2	0,30	
		11. Контргайка ф40 ГОСТ 8961-75*	1	0,127	
		12. Колено чугунное фланцевое ф50 ГОСТ 5525-61**	2	7,70	
		13. Фланец стальной приварной Ру=10 ф50 ГОСТ 1255-67*	6	1,04	
		14. Болт М12 с гайкой l-60 ГОСТ 7798-70*	16	0,086	

Инв. № подл. | Подпись и дата | Взам. инв. №

Привязан

Инв. №

рук.мас.	Кантаровн	
ГИП	Стуманова	
ст. спец.	Бирюкова	
рук. гр.	Кургина	
Н. контр	Бирюкова	

ТП 801-3-39.84 ВК

Родильная на 25 коров с помещением для телят и ремонтно-молодняка на 220 голов.

Стад.	Лист	Листов
Р	4	

Спецификация систем водопровода и канализации /начало/

Росгипронисельстрой г. Москва

Альбом III

Типовой проект 801-3-39.84

СПЕЦИФИКАЦИЯ СИСТЕМ ВОДОПРОВОДА И КАНАЛИЗАЦИИ

Марка поз.	Обозначение	Наименование	К-во	Масса ед. кг	Примечание
		15. Тройник ТФ ф 50			
		ГОСТ 5525-61**	1	11,9	
		Б/ Типовая опора ОП-1	2		
		16. Уголок ∠50×5 ℓ=400			
		ГОСТ 8509-72*	2	1,5	
		17. Уголок ∠50×5 ℓ=200			
		ГОСТ 8509-72*	2	0,7	
		18 Уголок ∠40×4 ℓ=550			
		ГОСТ 8509-72*	4	1,3	
		19. Сталь круглая ф 10			
		ℓ=240 ГОСТ 2590-71*	2	0,14	
		20. Гайка М 10			
		ГОСТ 5915-70*	4	0,01	
		21. Шайба			
		ГОСТ 11371-78	4	1	
		Трубопровод из чугунных водопроводных труб ЧНР ф 50			
		ГОСТ 5525-61**	5,0	11,75	м
		Колено чугунное водопроводное УРГ			
		ф 50 ГОСТ 5525-61**	1	8,40	
		Трубопровод из стальных водогазопроводных легких труб ф 50			
		ГОСТ 3262-75*	7,0	4,22	м
		Трубопровод из стальных водогазопроводных легких труб ф 32			
		ГОСТ 3262-75*	60,0	2,73	м.
		Трубопровод из стальных водогазопроводных легких труб ф 25			
		ГОСТ 3262-75*	190,0	2,12	м
		Трубопровод из стальных водогазопроводных			

Марка поз.	Обозначение	Наименование	К-во	Масса ед. кг	Примечание
		легких труб ф 20			
		ГОСТ 3262-75*	10,0	1,50	м
		Трубопровод из стальных водогазопроводных легких труб ф 15			
		ГОСТ 3262-75*	13,0	1,16	м.
		Горячий водопровод /Т3, Т4/			
15кч 18п		Вентиль запорный муфтовый ф 40			
		ГОСТ 18161-72*	2	3,70	
15кч 18п		Вентиль запорный муфтовый ф 32			
		ГОСТ 18161-72*	3	2,10	
15кч 18п		Вентиль запорный муфтовый ф 25			
		ГОСТ 18161-72*	12	1,40	
15кч 18п		Вентиль запорный муфтовый ф 20			
		ГОСТ 18161-72*	3	0,90	
15кч 18п		Вентиль запорный муфтовый ф 15			
		ГОСТ 18161-72*	5	0,70	
		Кран водоразборный ф 20 ГОСТ 20275-74	1	0,50	
		Кран водоразборный ф 15 ГОСТ 20275-74	3	0,30	
		Кран поливочный ф 25	10		
15кч 18п		1. Вентиль запорный муфтовый ф 25			
		ГОСТ 18161-72*	10	1,40	
		2 Рукав резиновый с текстильным каркасом тип „Б" ℓ=20м ф 25			

Марка поз.	Обозначение	Наименование	К-во	Масса ед. кг	Примечание
		ГОСТ 18698-79*	10	—	
	ТУ 21-01-443-71	Термосмеситель воды ТСВБ-50	3	2,24	
		Смеситель для умывальника ГОСТ 19802-74*	1	—	
		Смеситель для душа тип СМ-Д-СТ ГОСТ 19874-74*	1	—	
		Трубопровод из стальных водогазопроводных легких труб ф 40			
		ГОСТ 3262-75*	16,0	3,33	м
		Трубопровод из стальных водогазопроводных легких труб ф 32			
		ГОСТ 3262-75*	45,0	2,73	м
		Трубопровод из стальных водогазопроводных легких труб ф 25			
		ГОСТ 3262-75*	165,0	2,12	м
		Трубопровод из стальных водогазопроводных легких труб ф 20			
		ГОСТ 3262-75*	10,0	1,50	м
		Трубопровод из стальных водогазопроводных легких труб ф 15			
		ГОСТ 3262-75*	13,0	1,16	м.
		Водопровод смешанной воды /Т31/			
15кч 18р		Вентиль запорный			

Привязан

Инв. №

Инв. № подл. | Подпись и дата | Взам. инв. №

Рук. мас.	Кантарович	
ГИП	Стуканова	
Гл. спец.	Бирюкова	
Рук. гр.	Кургина	
Н. контр.	Бирюкова	

Т.П. 801-3-39.84 ВК

Родильная на 25 коров с помещением для телят и ремонтного молодняка на 220 голов

Стадия	Лист	Листов
Р	5	

Спецификация систем водопровода и канализации /продолжение/

Росгипронисельстрой г. Москва

Альбом II

Типовой проект 801-3-39.84

СПЕЦИФИКАЦИЯ СИСТЕМ ВОДОПРОВОДА И КАНАЛИЗАЦИИ

Марка поз.	Обозначение	Наименование	К-во	Масса ед. кг	Примечание
		муфтовый ф40			
		ГОСТ 18161-72*	4	3,46	
15кч18р		Вентиль запорный			
		муфтовый ф25			
		ГОСТ 18161-72*	4	1,40	
15кч18р		Вентиль запорный			
		муфтовый ф20			
		ГОСТ 18161-72*	10	0,9	
		Автопоилки АП-1	22	—	
		Трубопровод из стальных			
		водогазопроводных			
		легких труб ф40			
		ГОСТ 3262-75*	55,0	3,33	м
		Трубопровод из стальных			
		водогазопроводных			
		легких труб ф25			
		ГОСТ 3262-75*	25,0	2,12	м
		Трубопровод из стальных			
		водогазопроводных			
		легких труб ф20			
		ГОСТ 3262-75*	170	1,50	м
		Производственная			
		канализация /К0/			
		Трапы чугунные ф50			
		ГОСТ 1811-73	3	6,30	
		Сифон-ревизия чу-			
		гунный тип СФК ф50			
		ГОСТ 6924-73	1	—	
		Сифон-ревизия чу-			
		гунный тип СФП ф50			
		ГОСТ 6924-73	1	—	
		Воронка стальная			
		ф100×50	2	—	
		Прочистка ф50	1	—	
		Ревизия из полиэтилена			
		ф100 ТУ21-26-100-74	1	0,47	
		Патрубок переходной			
		из полиэтилена ф100×50			
		ТУ21-26-100-74	1	0,15	
		Тройник косой 45° ф100×100			
		ТУ21-26-100-74	1	0,51	
		Тройник косой 45° ф100×50			
		ТУ21-26-100-74	2	0,31	
		Тройник косой 45° ф50×50			
		ТУ21-26-100-74	3	0,095	
		Отвод 135° ф100			
		ТУ21-26-100-74	3	0,255	
		Отвод 135° ф50			
		ТУ21-26-100-74	10	0,05	
		Колено ф50			
		ТУ21-26-100-74	2	0,06	
		Трубопровод из канализаци-			
		онных полиэтиленовых труб			
		ф100 ТУ21-26-100-74	15,0	0,95	м
		Трубопровод из канализаци-			
		онных полиэтиленовых труб			
		ф50 ТУ21-26-100-74	13,0	0,316	м
		Бытовая			
		канализация /К1/			
		Унитаз керамический			
		с прямым выпуском			
		ГОСТ 22847-77	1	—	к-т
		Умывальник керами-			
		ческий 550×420×150			
		ГОСТ 23759-79	2	—	к-т
		Трап чугунный ф50			
		ГОСТ 1811-73	2	6,30	
		Ревизия из полиэтилена			
		ф100 ТУ21-26-100-74	1	0,47	
		Прочистка ф100	1	—	
		Патрубок переходной			
		из полиэтилена ф100×50			
		ТУ21-26-100-74	1	0,15	
		Тройник косой 45° ф100×100			
		ТУ21-26-100-74	2	0,51	
		Тройник косой 45° ф50×50			
		ТУ21-26-100-74	2	0,095	
		Тройник прямой ф100×100			
		ТУ21-26-100-74	1	0,46	
		Отвод 135° ф100			
		ТУ21-26-100-74	6	0,255	
		Отвод 135° ф50			
		ТУ21-26-100-74	5	0,05	
		Колено ф50			
		ТУ21-26-100-74	2	0,24	
		Трубопровод из канализаци-			
		онных полиэтиленовых труб			
		ф100 ТУ21-26-100-74	13,0	0,95	м
		Трубопровод из канализаци-			
		онных полиэтиленовых труб			
		ф50 ТУ21-26-100-74	3,0	0,316	м
		Производственная			
		канализация /К3/			
	Серия 2.800-2 выпуск 7	Трап бетонный начальный 300×300	2	—	
	Серия 2.800-2, выпуск 7	Трап бетонный с гидро-			
		затвором 450×450	1	—	
		Тройник косой 45°			
		ф150×150 ГОСТ 6942.17-80	1	13,2	
		Отвод 135° ф150			
		ГОСТ 6942.9-80	3	7,7	
		Прочистка ф150	1	—	
		Трубопровод из чугун-			
		ных канализационных			
		труб ф150			
		ГОСТ 6942.3-80	16,0	20,0	м

Привязан

Инв. №

Рук.мас.	Кантарович	
ГИП	Стукалова	
гл.спец.	Бирюкова	
рук.гр.	Кургина	
Н.контр	Бирюкова	

ТП 801-3-39.84 ВК

Родильная на 25 коров с помещением для телят и ремонтного молодняка на 220 голов

Стад	Лист	Листов
Р	6	

Спецификация систем водопровода и канализации. /окончание/

Госагропромсельстрой г. Москва

Инв.№ подл. | Подп. и дата | Взам. инв.№

Альбом II

Типовой проект 801-3-39.84

План с сетями В1, Т3, Т31

м 1:200

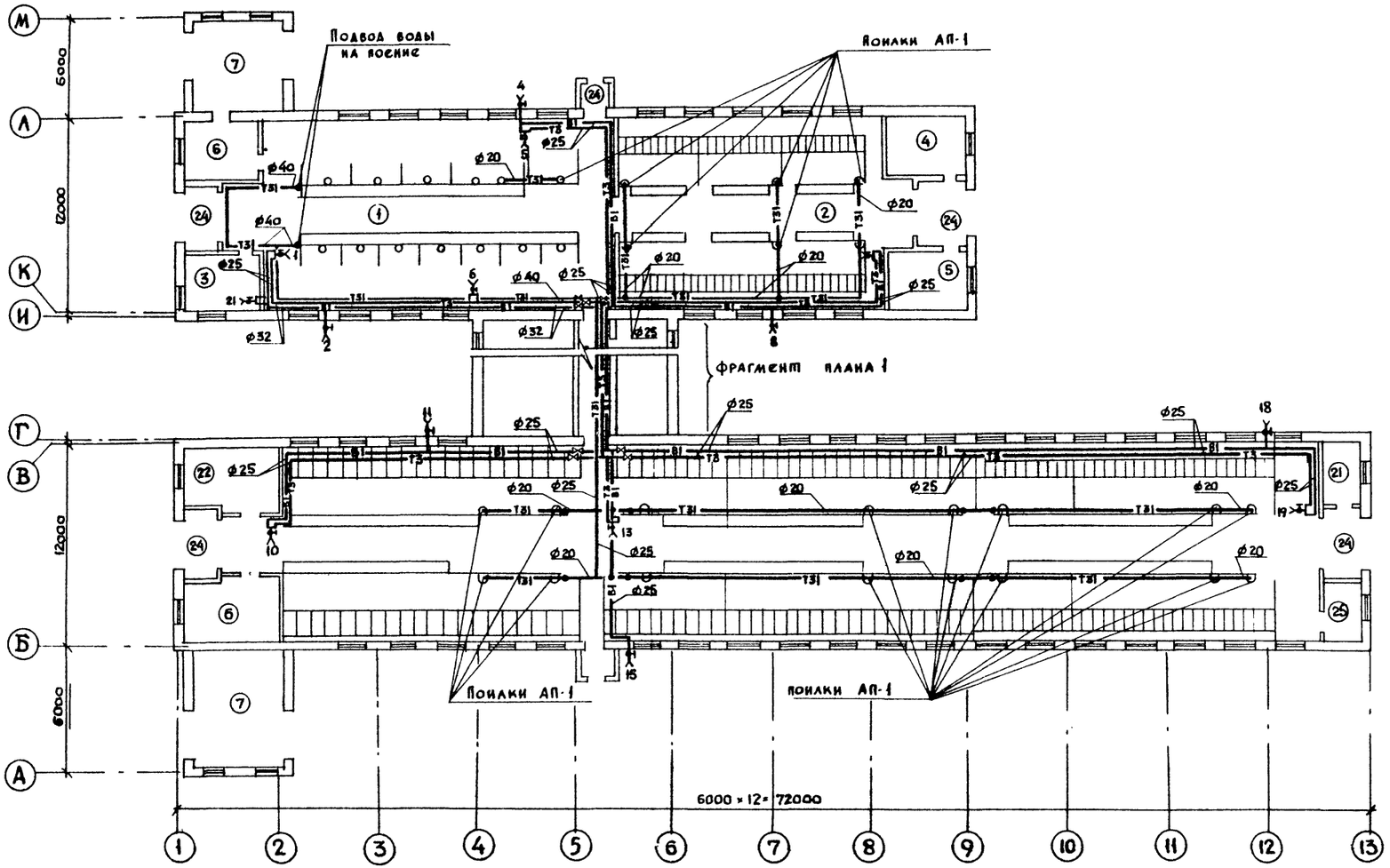

Экспликация помещений

№ пом	наименование	к-во
1	Помещение родильного отделения на 25 коров	1
2	Помещение для телят и ремонтного молодняка	2
3	Помещение для санитарной обработки коров.	1
4	Помещение для подстилки и инвентаря	1
5	Фуражная для концкормов	2
6	Машинное отделение	2
7	Помещение перегрузки навоза в транспортные средства	2
8	Вакуумнасосная	1
9	Площадка для весов	1
10	Кабинет ветеринарного врача	1
11	Мужской гардероб для уличной, домашней и рабочей одежды	1
12	Женский гардероб для уличной, домашней и рабочей одежды.	1
13	Комната персонала и красный уголок	1
14	Слесарная	1
15	Электрощитовая и КИП	1
16	Приточная венткамера	1
17	Помещение для дезосредств	1
18	Молочно-моечная	1
19	Профилакторий	3
20	Санузел	1
21	Душевая	1
22	Машинное отделение и инвентарная.	1
23	Помещение для хранения молочного оборудования.	1
24	Тамбур	7
25	Коридор	1

Фрагмент плана 1 см. лист 9.

Согласовано
гл. спец. ТХ Ташков
гл. конструкт. Корнеев

Инв. № подл. | Подпись и дата | Взам. инв. №

рук. маст	Кантарович	
ГИП	Сгужанова	
гл. спец.	Бирюкова	
рук. гр.	Кургина	
Н. контр.	Бирюкова	

Привязан

Инв. №

Т.П. 801-3-39.84 ВК

Родильная на 25 коров с помещением для телят и ремонтного молодняка на 220 голов

Стад.	Лист	Листов
Р	7	

План систем водопровода и канализации родильного отделения и телятника.

Росгипронинсельстрой г. Москва

Альбом II

Типовой проект 801-3-39.84

Схема сетей В1, Т3 и Т31

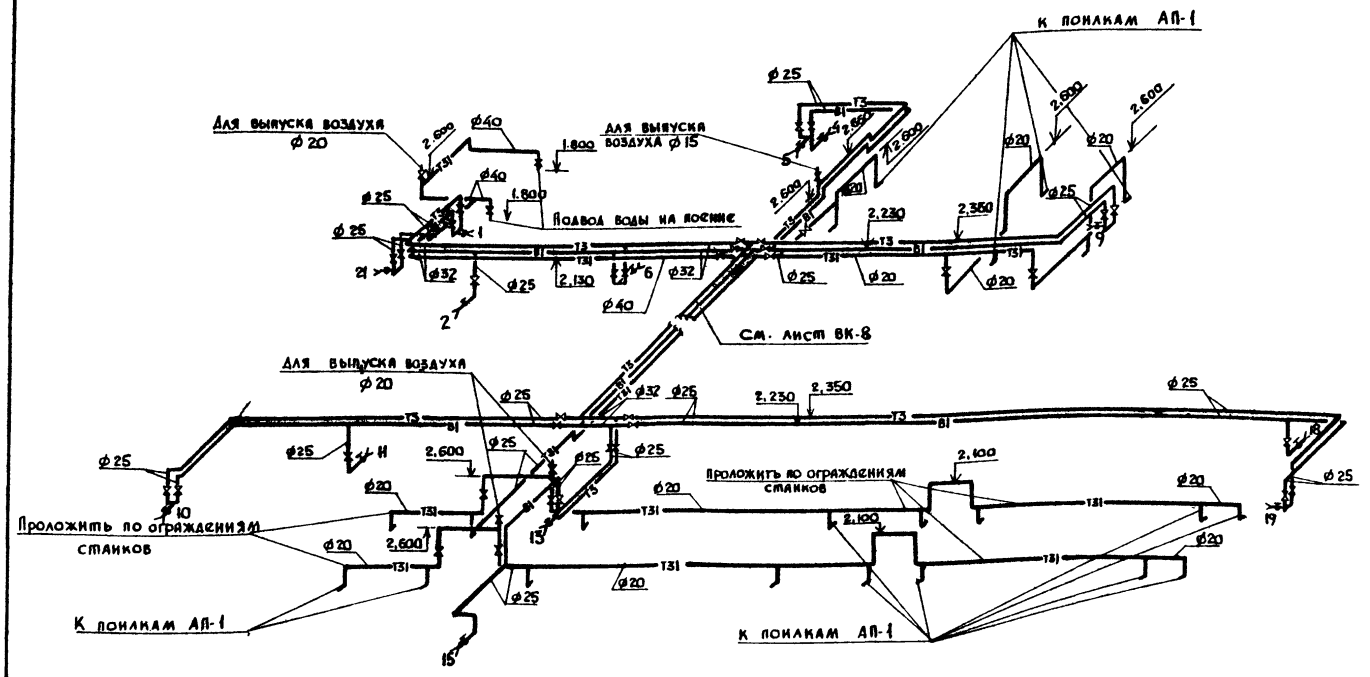

Узел смешения

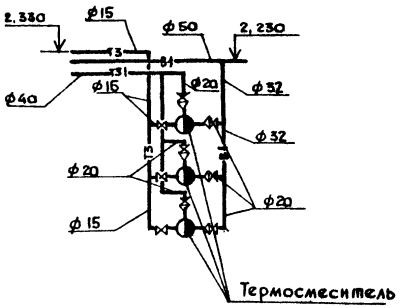

1. Магистральные участки водопроводной сети укладываются с уклоном $i=0{,}002$ в сторону водоразборных точек.
2. Монтаж стальных трубопроводов производится на сварке.
3. Схему сетей водопровода молочных помещений см. лист ВК-9.

Условные обозначения

- —В1— Хозяйственно-питьевой водопровод
- —Т3— Трубопровод горячей воды $t=65°$
- —Т4— Циркуляционный трубопровод.
- —Т31— Трубопровод смешанной воды $t=12°$
- —К0— Производственная канализация от молочных помещений.
- —К1— Бытовая канализация
- —К3— Производственная канализация от профилактория.

Экспликация оборудования

№№	Наименование
9-3	Устройство промывки доильного агрегата
10	Бак молокоприемный И1-ОБМ
11	Пропариватель фляг ПФ-М
14	Кипятильник КНЭ-100

рук. маст.	Кантарович	
ГИП	Стуканова	
гл. спец.	Бирюкова	
рук. гр.	Кургина	
Н. контр.	Бирюкова	

Т.П. 801-3-39.84 ВК

Родильная на 25 коров с помещением для телят и ремонтного молодняка на 220 голов

Стад.	Лист	Листов
Р	8	

Схема систем водопровода родильного отделения и телятника

Растипронинсельстрой г. Москва

Привязан

Инв. №

Инв. № подл. | Подпись и дата | Взам. инв. №

20233-02 32

Альбом II

Типовой проект 801-3-39.84

Фрагмент плана 1 с сетями В1, Т3 и Т31

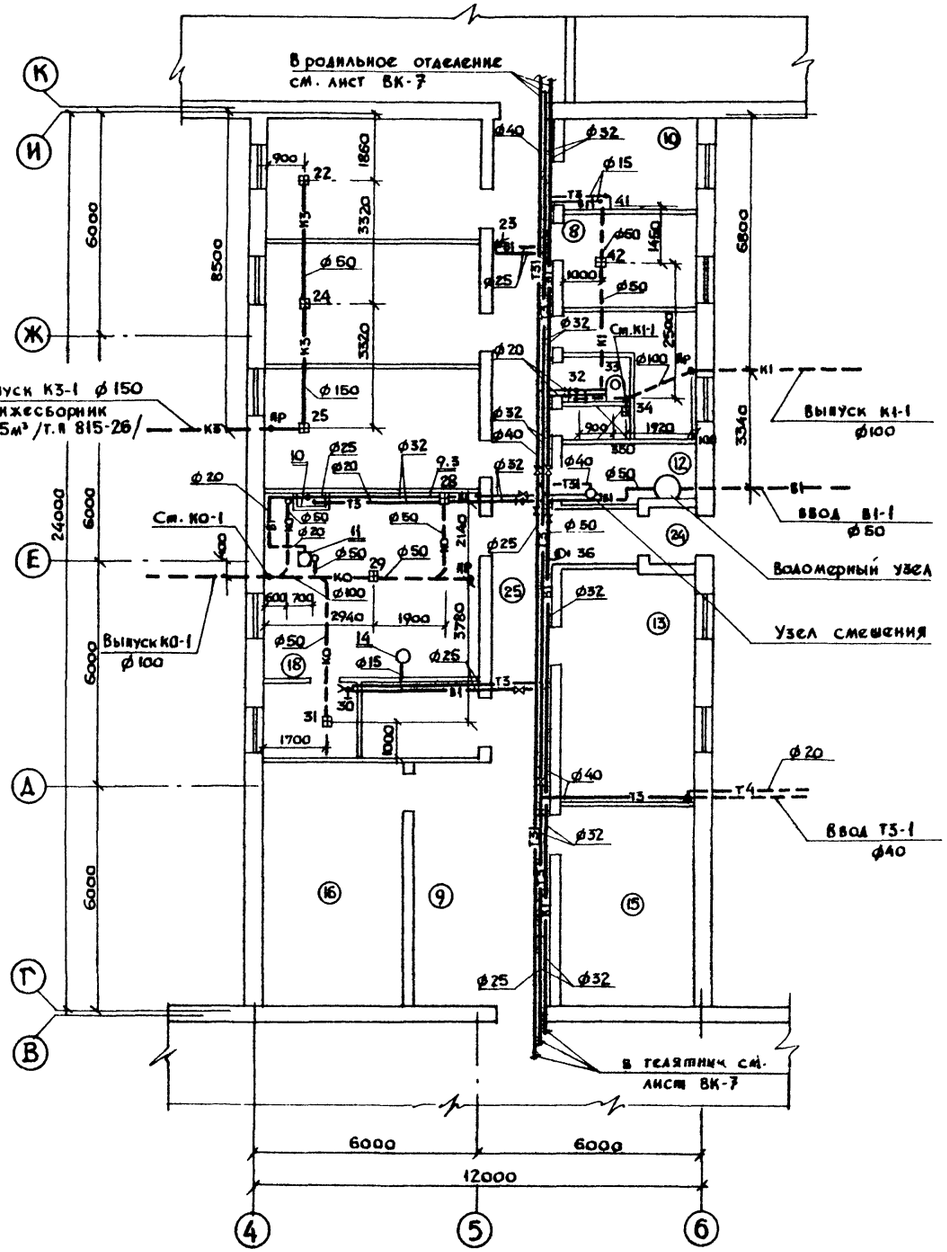

Схема сетей В1, Т3 и Т31 молочных помещений

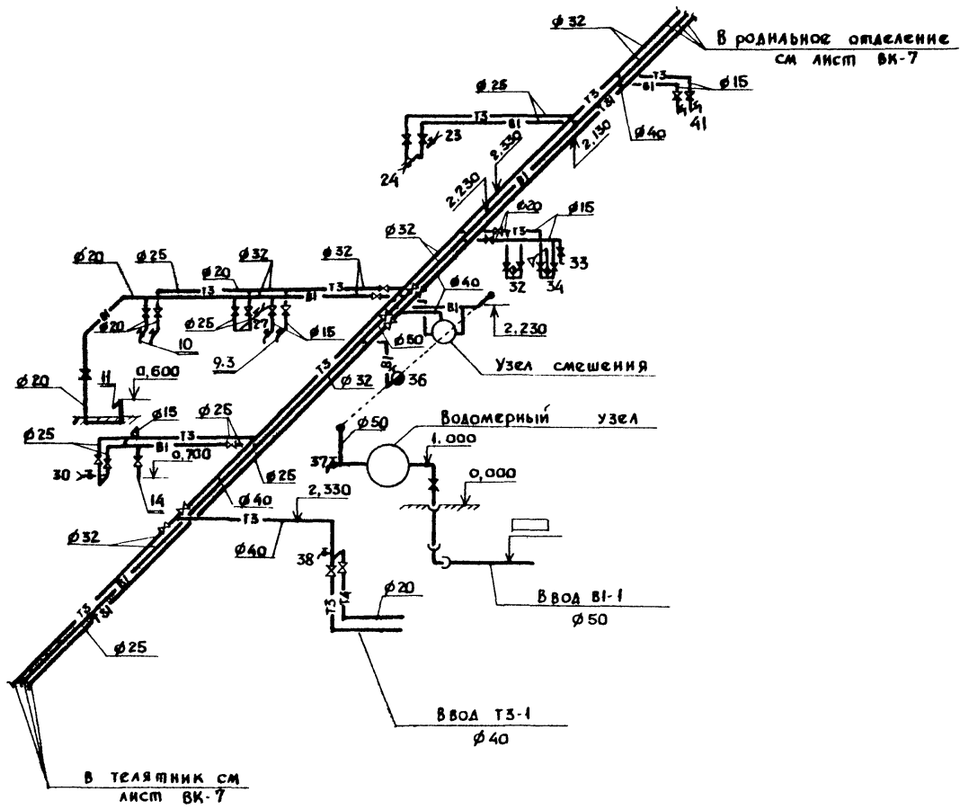

План сетей родильного отделения и телятника см. лист ВК-7, схему сетей – лист ВК-8

Рук мест	Кантарович		Т.П. 801-3-39.84 ВК
ГИП	Стуканова		
Гл спец	Бирюкова		
Рук груп	Кургина		
Н. контр	Бирюкова		

Привязан

Инв. №

Родильная на 25 коров с помещением для телят и ремонтного молодняка на 220 голов	Стад	Лист	Листов
	Р	9	
План и схема систем водопровода и канализации молочных помещений.	Росгипронинсельстрой г. Москва		

Согласовано: Гл. спец ТХ Гашков; Гл. конструкт Корнеев

Инв № подл. | Подпись и дата | Взам инв №

20233-02 33

Альбом II

Типовой проект 801-3-39.84

Водомерный узел

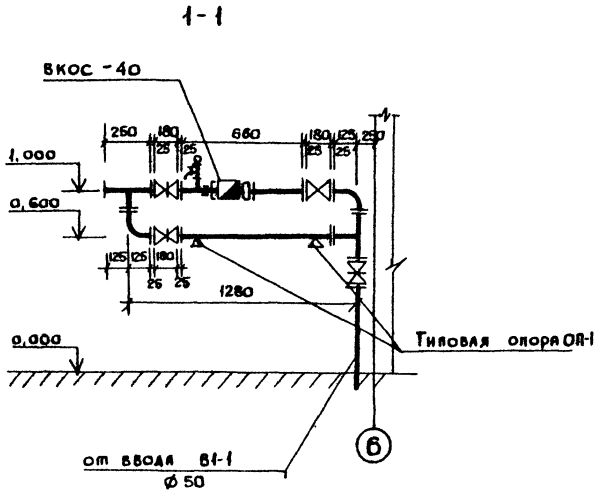

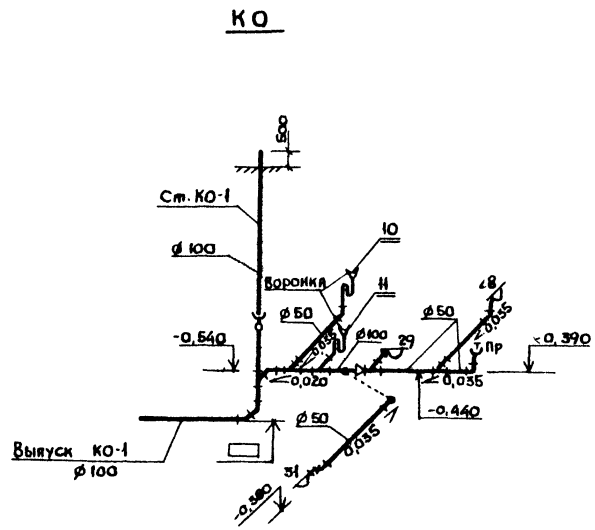

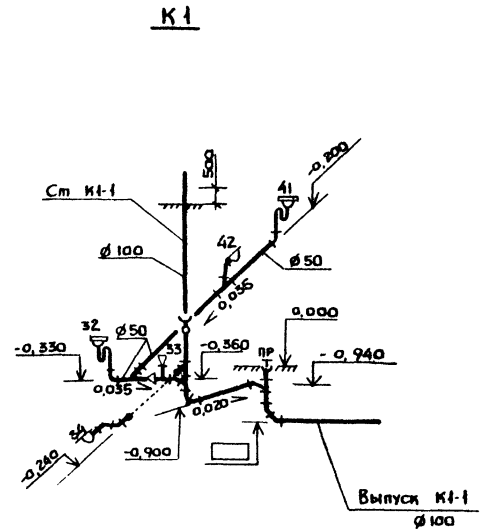

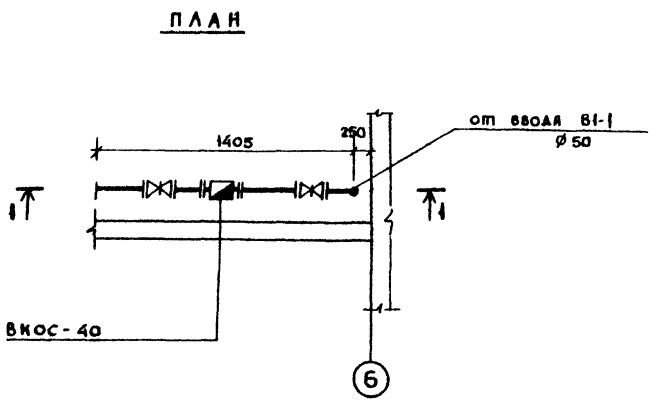

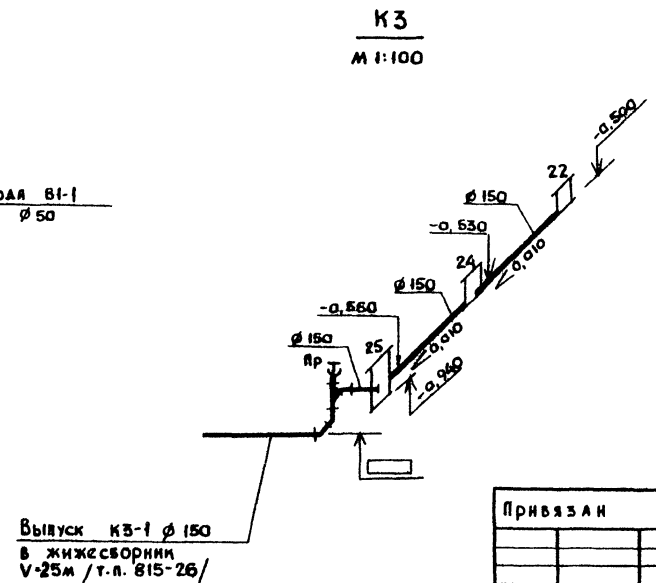

Рук. маст.	Кантарович		
ГИП	Веселов		
Гл. спец.	Бирюкова		
Рук. гр.	Кургина		
Н. контр.	Бирюкова		

Привязан

Инв. №

Т П 801-3-39.84 ВК

Родильная на 25 коров с помещением для телят и ремонтного молодняка на 220 голов

Стад.	Лист	Листов
Р	10	

Схемы систем канализации. Водомерный узел

Росгипронинсельстрой г. Москва

Инв. № подл. | Подпись и дата | Взам. инв. №

20233-02 34

Альбом II

Типовой проект 801-3-39.84

Общие указания.

1. Источником теплоснабжения внешние сети. Теплоноситель для отопления и вентиляции - перегретая вода с параметрами 150-70°С, для нужд горячего водоснабжения вода - 65°С
2. Расчетные параметры наружного воздуха приняты в соответствии с заданием на проектирование -20°С; -30°С; -40°С
3. Системы отопления и вентиляции после монтажа отрегулировать на заданную проектом производительность в соответствии со СН и П III-28-75.
4. Все трубопроводы очистить от ржавчины и грязи и покрасить масляной краской.
5. Все трубопроводы, проходящие в подпольных каналах, узел управления изолировать матами из стеклянного штапельного волокна с покровным слоем из лакостеклоткани.
6. На технологические нужды /к пропаривателю фляг/ подается пар низкого давления Р=0,03 мра.
7. Проектом предусматривается, что ремонтные работы, связанные с эксплуатацией вентиляционного оборудования, будут производиться в соответствии с „Положением о техническом обслуживании машин и оборудования ферм утвержденным МСХСССР и Госком Сельхозтехникой."

Ведомость чертежей основного комплекта (отопление и вентиляция)

Лист	Наименование	Примечание
1	Общие данные /начало/	
2	Общие данные /продолжение/	
3	Общие данные /продолжение/	
4	Общие данные /продолжение/	
5	Общие данные /окончание/	
6	План систем отопления, вентиляции и пароснабжения	
7	Схемы систем отопления, теплоснабжения и пароснабжения	
8	Схемы систем вентиляции. Разрез 1-1	
9	Установки систем П1, П2, П3	
10	Спецификация отопительно-вентиляционных установок П1, П2, П3	

Ведомость ссылочных и прилагаемых документов

Обозначение	Наименование	Примечание
	Ссылочные документы	
4.904-69 в.1.2	Детали крепления санитарно-технических приборов и трубопроводов	
1.494-8	Решетки воздухоприточные типа РР	
1.494-32	Зонты и дефлекторы вентиляционных систем	
5.904-5	Гибкие вставки к центробежным вентиляторам	
4.904-25	Подставки под калориферы	
1.494-10	Решетки щелевые регулирующие типа Р	
5.904-4	Двери и люки для вентиляционных камер	
5.904-1 в0,1ц1.2	Крепление стальных неизолированных воздуховодов	
3.903-5/73	Конструкции Тепловой изоляции трубопроводов	
5.904-13 в.0,11,1-2	Заслонки воздушные унифицированные для систем вентиляции	
1.494-21	Крепление решеток воздухоприточных типа РР и щелевых регулирующих типа Р к воздуховодам и строительным конструкциям	
4.903-10 в 8	Изделия и детали трубопроводов для тепловых сетей	
	Прилагаемые документы	
ОВН-1	Конфузор	
ОВН-2	Конфузор	
ОВН-3	Конфузор	
ОВН-4	Диффузор	
ОВН-5	Конфузор	
ОВН-6	Диффузор	
ОВН-7	Диффузор	
ОВН-8	Крепление воздуховода из полиэтиленовой пленки	
ОВН-9	Воздуховод из полиэтиленовой пленки	
ОВН-10	Крепление воздуховода из полиэтиленовой пленки	
ОВН-11	Воздуховод из полиэтиленовой пленки	
ОВН-12	Крепление воздуховода из полиэтиленовой пленки	
ОВН-13	Воздуховод из полиэтиленовой пленки	

Характеристика отопительно-вентиляционных систем

Обозначение системы	Кол. систем	Наименование обслуживаемого помещения /технологического оборудования/	Тип установки агрегата	Вентилятор: Тип, исполнение по взрывозащите	Вентилятор: N°	Вентилятор: Схема исполнения	Вентилятор: Положение	Вентилятор: L м³/ч	Вентилятор: P кгс/м²	Вентилятор: n об/мин	Электродвигатель: Тип, исполнение по взрывозащите	Электродвигатель: N, квт	Электродвигатель: n об/мин	Воздухонагреватель: Тип	Воздухонагреватель: N°	Воздухонагреватель: Кол	Т-ра нагрева °С от	Т-ра нагрева °С до	Расход тепла ккал/ч	ΔP кгс/м²	Примечан.
П1	1	Помещение родильного отделения на 24 места	А4105-2	ВЦ4-70	4	1	Л0°	2500	58	1400	4А80А4	1,1	1400	КВС6А+П		1	-20	3,6	17000	4	
														КВС6А-П		1	-30	2,5	23400	4	
														КВБ6А-П		1	-40	1,3	29740	4	
П2	1	Помещение для телят и ремонтного молодняка /телята от 0,5 до 3,5 мес/	А2,5100-2	ВЦ4-70	2,5	1	Л0°	1700	58	2800	4АА63В2	0,55	2800	КВС6А-П		1	-20	5,8	12630	2	
														КВС6А+П		1	-30	4,5	16891	2	
														КВС6А+П		1	-40	4,0	21542	2	
П3	1	Помещение для телят и ремонтного молодняка /телята от 3,5 до 24 мес/	А6,3105-1	ВЦ4-70	6,3	1	Пр0°	10300	46	950	4А100-L В6	2,2	950	КВБ7А-П		2	-20	11,5	92500	9	
														КВС9А-П		2	-30	13,8	128666	5,5	
														КВБ9А-П		2	-40	16,1	164819	7,8	
В1	1	Помещение перегрузки на воза в транспорт. средства		06-300	4	1		2500	7,8	1410	4АА56А4	0,12	1380	—							
В2	1	Помещение перегрузки на воза в трансп. средства		06-300	4	1		3000	6,3	1410	4АА56А4	0,12	1380	—							

План-схема М1:800

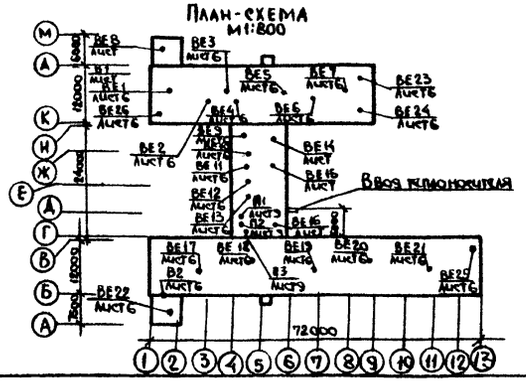

Типовой проект разработан в соответствии с действующими нормами и правилами и предусматривает мероприятия, обеспечивающие взрывную, взрывопожарную и пожарную безопасность при эксплуатации здания

Гл. инженер проекта /Стуканова З.Г./

Инв. N подл.	Подп. и дата	Взам. инв.

Инв. N		
Гл. инж. ин.	Гущин	
Рук. маст.	Кантарович	
Гип	Стуканова	
Гл. спец.	Литвин	
Рук. гр.	Тюрина	
Н. контр.	Литвин	

Привязан

ТП 801-3-39.84 ОВ

Родильная на 25 коров с помещениями для телят и ремонтного молодняка на 220 голов

Стадия	Лист	Листов
Р	1	10

Общие данные /начало/

Росгипроинсельстрой г. Москва

20233-02 35

Альбом II

Типовой проект 801-3-39.84

Таблица воздухообменов вспомогательных помещений

N помещений	Наименование помещений	$t_{вн}$ °C	Об'ем м³	Кол-во пом	Кратность: Приток	Кратность: Вытяжка	Кол-во вентиляц. воздуха м³/ч: Приток	Кол-во вентиляц. воздуха м³/ч: Вытяжка	NN систем: Приток	NN систем: Вытяжка	Примечание
3	Помещение для санитарной обработки коров	15	30	1	–	1	–	30	–	ВЕ26	–
4	Помещение для подстилки и инвентаря	–	30	1	–	1	–	30	–	ВЕ23	–
5	Фуражная для концкормов	–	30	1	–	1	–	30	–	ВЕ24 ВЕ25	–
7	Помещение перегрузки навоза в трансп. средства	~+5		2	по расчету		2500/3000	2500/3000	В1 В2	ВЕ8 ВЕ22	
8	Вакуумнасосная	16	35	1	–	1	–	35	–	ВЕ14	–
10	Кабинет ветеринарного врача	18	35	1	–	1	–	35	–	ВЕ14	
11	Мужской гардероб для улич. домашн. рабоч. одежды	18	30	1	–	1	–	30	–	ВЕ27	СНиП II-92-76
12	Женск. гардероб для улич. домаш. рабоч. одежды	18	25	1	–	1	–	25	–	ВЕ27	СНиП II-92-76
13	Комната персонала и красный уголок	18	85	1	2	2	170	170	ПЗ	ВЕ26	СНиП II-92-76
15	Электрощитовая и КИП	18	60	1	–	1	–	60	–	ВЕ13	
17	Помещение для дезосредств	16	30	1	–	1	–	30	–	ВЕ13	
18	Молочно-моечная	15	130	1	–	1	–	130	–	ВЕ12	
19	Профилакторий	15	70	3	–	1	–	70	–	ВЕ9 ВЕ10 ВЕ11	
20	Санузел	16	–	1	–	50 м³/ч на 1 ум. таз	–	50	–	ВЕ15	СНиП II-92-76
21	Душевая	25		1	–	75 м³/ч на 1 ум.	–	75		ВЕ15	СНиП II-92-76
25	Коридор	16	–	1	по балансу		630	–	ПЗ	–	–

Основные показатели по чертежам отопления и вентиляции

Наименование здания (сооружения) помещения	Объем м³	Периоды года при $t_н$ °C	Расход тепла ккал/ч: На отопление	На вентиляцию	На горячее водоснабжение	На производственн. пароснаб.	Общий	Установленная мощность электродвигателей квт
Родильное отделение на 24 места с телятником на 220 голов	–	-20	39160	123070	113000	11520	286750	8,94
		-30	46410	170220			341150	
		-40	52760	217700			394980	

Таблица потребителей пара

N по технологич. схеме	Наименование потребителя	Кол-во	Расход пара кг/ч	Давление пара в мПа
11	Пропариватель фляг	1	18	0,03

Таблица определения тепловлаговыделений

Наименование помещения	Группа животных	Кол-во голов	Нормативные данные: Живой вес кг	Тепловыделения на 1 гол. общее ккал/ч	Влаговыделения на 1 гол. г/ч	Выделения углекислоты	Предельно допустимая концентрация CO_2 в л/м³	Выделения от всего поголовья: Общего тепла ккал/ч	Выделения от всего поголовья: Влаги кг/ч	Расчетная температура воздуха в помещении	Коэффициент для определения общего тепла	Коэффициент для определения водяных паров	Выделения от всего поголовья с учетом температурных коэффициентов: Общего тепла ккал/ч	Влаги кг/ч	Выделение углекислоты л/ч	Общий живой вес	Воздухообмен м³/ч: по CO_2	по нормам
Помещение родильного отделения на 24 места	Новотельные коровы	13	500	991	476	0,15 л на ккал общего тепла	2,0	23484	11,28	15	0,96	1,24	23440	14,54	3516	13100	2105	2227
										17	0,94	1,5	22950	17,6	3442		2061	
	Глубокостельные коровы	12	550	961	462		2,0			25	0,89	2,4	21730	28,16	3260		1952	
										26	0,9	2,5	21970	29,3	3295		1973	
Помещение для телят и ремонтного молодняка	Телята возраст от 0,5 до 1 г мес	10	45	173	83	0,15 л на ккал общего тепла	2	16380	7,8	15	0,96	1,24	15724	9,67	2364	4300	1420	860
										17	0,94	1,5	15400	11,7	2305		1380	
	Телята возраст от 1 до 3,5 мес	50	77	293	140		2			25	0,89	2,4	14578	18,7	2180		1305	
										26	0,9	2,5	14742	19,65	2210		1325	
Помещение для телят и ремонтного молодняка	до 5 мес	30	119	353	170	0,15 л на ккал общего тепла	2	80110	38,4	12	0,98	1,1	78507	42,24	11800	34240	7060	6848
	до 6 мес	30	145	394	189													
	до 9 мес	30	183	455	218					17	0,94	1,5	75500	58,3	11320		6800	
	до 12 мес	30	235	525	251													
	до 15 мес	10	282	600	288					25	0,89	2,4	71500	92,16	10710		6440	
	до 18 мес	10	325	672	323													
	до 21 мес	10	365	743	356					26	0,9	2,5	72990	96,7	10900		6540	
	до 24 мес	10	406	815	390													

Рук. маст.	Канторович	
Гип	Стуканова	
Гл. спец.	Литвин	
Рук. гр.	Тюрина	
Н. контр.	Литвин	

Т.п. 801-3-39.84 ОВ

Привязан

Инв. N

Родильная на 25 коров с помещениями для телят и ремонтного молодняка на 220 голов

Стадия	Лист	Листов
Р	2	

Общие данные (продолжение)

Росгипроницельстрой г. Москва

Согласовано: Гл. спец. Ташков

Инв. N подл. | Подп. и дата | Взам. инв. N

20233-02 36

Типовой проект 801-3-39.84 Альбом III

Таблица расчета воздухообменов по борьбе с тепловлаговыделениями

Наименование помещения	Наименование периода	Наружный воздух t°c	Наружный воздух φ%	t°c нагретого воздуха в калорифере	Внутренний воздух t°c	Внутренний воздух φ%	Тепловыделения ккал/ч от животных	от отопления	от солнечн. радиац.	Всего	Теплопотери в ккал/ч	Теплоизбытки в ккал/ч	Влаговыделения кг/ч от животных	от мокрого пола	Всего	Угловой коэффициент $\xi=\frac{Q}{G}$ изб	d d кон	d нач.	Воздухообмен $L=\frac{G}{1,2(d_к-d_н)}$ м³/ч	на 1ц. живого веса м³/ч
Помещение родильного отделения на 24 места	Зимний	-20	75	3,6	15	54	23440	13660	—	37100	19120	17980	14.54	1,4	15,94	1127	5.91	0,6	2500	20
		-30	75	2,5	15	51	23440	17210	—	40650	22130	18520	14,54	1,4	15,94	1161	5.51	0,2	2500	
		-40	75	1,3	15	50	23440	19395	—	42835	23705	19130	14,54	1,4	15,94	1200	5.38	0,07	2500	
		0	75	2,8	15	75	23440	2460	—	25900	7377	18523	14,54	1,4	15,94	1162	8.21	2,9	2500	
	Переходный	+10	70	—	17,5	68	22950	—	3480	26430	3934	22496	17,6	1,7	19,3	1165	8,7	5,5	5000	40
	Летний	+22	60	—	26	71	21970	—	4175	26145	—	26145	29,3	2,9	32,2	811	15.56	10,2	5000	
		+22	55	—	25,8	70	21970	—	3480	25450	—	25450	29,3	2,9	32,2	790	14.76	9,4	5000	
		+21	60	—	24,9	72	21730	—	3155	24885	—	24885	28,16	2,8	30.96	803	14.76	9.6	5000	
Помещение для телят и ремонтного молодняка /от 0,5 до 3,5 месяцев/	Зимний	-20	75	5,8	15	54	15724	12295	—	28019	17213	10806	9,67	1	10,67	1012	5.84	0,6	1700	39,5
		-30	75	4,5	15	50	15724	14858	—	30582	19103	11479	9,67	1	10.67	1075	5.44	0,2	1700	
		-40	75	4,0	15	49	15724	17496	—	33220	21385	11835	9,67	1	10.67	1109	5.31	0,07	1700	
		0	75	6,1	15	75	15724	2122	—	17846	6367	11479	9,67	1	10.67	1075	8.14	2,9	1700	
	Переходный	+10	70	—	16,8	72	15400	—	2037	17437	2971	14466	11,7	1,2	12,9	1120	8.67	5.5	3400	79,0
	Летний	+22	60	—	26	72	14742	—	2593	17335	—	17335	19,65	2,0	21.65	800	15.5	10.2	3400	
		+22	55	—	25,6	70	14742	—	2037	16779	—	16779	19,65	2,0	21.65	775	14.7	9.4	3400	
		+21	60	—	24,8	73	14578	—	1778	16356	—	16356	18,7	1,9	20.62	793	14.67	9.6	3400	
Помещение для телят и ремонтного молодняка /от 3,5 до 24 месяцев/	Зимний	-20	75	11,5	12	53	78507	—	—	78507	48499	30008	42,2	4,2	46.44	646	4.66	0,6	9500	27,8
		-30	75	13,8	12	48	78507	—	—	78507	54684	23823	42,24	4,2	46.44	512	4.26	0,2	9500	
		-40	75	16,1	12	46	78507	—	—	78507	61947	16560	42,24	4,2	46.44	356	4.13	0,07	9500	
		0	75	—	12,5	75	78507	—	—	78507	15624	62883	42,24	4,2	46.44	1354	6.96	2.9	9500	
	Переходный	+10	70	—	17	70	75500	—	10387	85887	10416	75471	58,3	5,8	64.1	1171	8.47	5,5	18000	55,6
	Летний	+22	60	—	25,6	71	72099	—	12256	84355	—	84355	96,7	9,6	106.3	793	15.15	10.2	18000	
		+22	55	—	25,3	69	72099	—	10387	82486	—	82486	96,7	9,6	106.3	775	14.35	9.4	18000	
		+21	60	—	24,7	72	71500	—	9515	81113	—	81113	92,16	9,2	101.3	810	14.25	9,6	18000	

Инв.№ подл. | Подпись и дата | Взам.инв.№

Привязан

Инв.№

Рук.мас	Конторович	
Гип	Стукенова	
Гл.спец.	Литвин	
Рук.гр.	Тюрина	
Н.контр	Литвин	

Т.П. 801-3-39.84 ОВ

Родильная на 25 коров с помещениями для телят и ремонтного молодняка на 220 голов | Стадия Р | Лист 3 | Листов

Общие данные /продолжение/

Росагропроммельстрой г. Москва

Спецификация систем отопления и вентиляции

Марка поз.	Обозначение	Наименование	Кол	Масса ед. кг	Приме-чание
1	2	3	4	5	6
		Отопление			
	Каталог ЦКБА	Вентиль запорный муфтовый 15кч18п ф15	3		
		Вентиль запорный муфтовый 15кч18п ф20	2		
	Каталог ЦКБА	Вентиль запорный муфтовый 15кч18п ф25	2		
	Гост 10704-76	Регистр из гладких труб ф 108 ℓ=2,6 м 3 ряда	1		$t_н$=-30°-40°
	Гост 8690-75	Радиатор М140-АО	660 гор.		$t_н$=-20°С жил. секция
	Гост 8690-75	Радиатор М140-АО	22,25 336		$t_н$=-30°С жил. секция
	Гост 8690-75	Радиатор М140-АО	93,1 7,65		$t_н$=-40°С 2 жил. секции
	Гост 3262-75	Трубопровод из водогазопроводных труб ф15	100		В том числе на узлах присоединения 25,0 м
	Гост 3262-75	Трубопровод из водогазопроводных труб ф20	200		
	—"—	То же ф25	70		
	Каталог ЦКБА	Кран трехходовой латунный КРТУ ф20	30		
	Завод треста „Вентиляционмонтаж"	Воздухосборник ф159х4,5 ℓ=1450	1		
	Гост 10499-67	Маты из стеклянного штапельного волокна в рулонах			
		технические δ=30 мм	0,11		м³
	Ту 36-1160-70	Покровный слой из лакостеклоткани	6,6		м²
		Кран для выпуска воздуха конструкции Маевского	30		
		Теплоизоляция установок системы П1.ЕЛ13			
	Каталог ЦКБА	Задвижка параллельная ф50 ГОСТ 8437-77 30ч6Бр	2		$t_н$=30°-40°
	—"—	Вентиль запорный муфтовый			
		15кч18п ф40	2		$t_н$=-20°С
	—"—	—"— ф40	4		$t_н$=-30°-40°
	—"—	—"— ф32	4		$t_н$=-20°С
	—"—	—"— ф20	8		
	Каталог ЦКБА	Вентиль запорный муфтовый 15кч18п ф15	7		
	Гост 3262-75	Трубопровод из водогазопроводных труб ф50	12		$t_н$=-30°-40°
	Гост 3262-75	То же ф40	12		$t_н$=-20°С
	—"—	То же ф40	24		$t_н$=-30°-40°
	—"—	То же ф32	24		$t_н$=-20°С
	—"—	То же ф20	44		
		Трубопровод из водогазопроводных труб ф15	5		
	Гост 3262-75	Воздухосборник ф159х4,5 ℓ=1450	1		
	Завод тр-ка „Вентиляционмонтаж"	регулирующий клапан 25ч 931 нж			
		ф15 с исп. мех. ПР-1М	2		
		регулирующий клапан 25ч 931 нж			
		ф20 с испол. мех. ПР-1М	1		

1	2	3	4	5	6
	883 К4-2-75	Расширитель труба	2		
		883 К4-29-75			
	903 КЧ-2-75	Расширитель труба	1		
		903 КЧ-29-75			
		Пароснабжение			
	Каталог ЦКБА	Вентиль запорный муфтовый 15кч18п ф20	2		
	Гост 2823-73	Термометр П52 160СС до 150°	1		
	МВН 1545-63	Гильза для термометра со штуцером 3/4" труб	1		
	Гост 8625-77	Манометр ОБЗ доводочными устройствами класс	1		
		точности 2,5 ф к=40 р=12 кгс/см²			
		Кран трехходовой к манометру КТК	1		
	Гост 3262-75	Трубопровод из водогазопроводных труб ф20	26		В т.ч. изолируемых 15м
	Гост 10499-67	Маты из стеклянного штапельного волокна в рулонах	0,08		м³
		технические δ=30 мм			
	Ту 36-1160-70	Покровный слой из лакостеклоткани	4		м²
		Узел управления			
	Завод треста „Вентиляционмонтаж"	Грязевик ф у=50	2		
	Каталог ЦКБА	Задвижка параллельная ф50	4		
		Гост 8437-77 30ч6Бр			
	Каталог ЦКБА	Вентиль запорный муфтовый 15кч18п ф15	2		
	Гост 2823-73	Термометр П52 160СС до 150°	2		
		Гильза для термометра			
		со штуцером для труб 3/4"			
	Гост 8625-77	Манометр ОБЗ доводочных устройств класс	2		
		точности 2,5 ф к=40 р=12-16 кгс/см²			
		Кран трехходовой к манометру КТК	2		
	Гост 10704-76	Трубопровод из электросварных труб ф57х3	30		изолируемых
	Гост 10704-76	Коллектор ф 76х3 ℓ=1950	2		изолируемых
	Гост 10499-67	Маты из стеклянного штапельного волокна в рулонах технические δ=30мм	0,63		м³
	Ту 36-1160-70	Покровный слой из лакостеклоткани	12,5		м²

Рук.мос	Кантаровский		т.п. 801-3-39.84 ОВ
Гл.инж.пр	Стуканова		
Гл.спец	Литвин		
Рук.гр.	Горина		
Н.контр	Литвин		
Привязан			Родильная на 25 коров с помещениями для телят и ремонтного молодняка на 220 голов
Инв.№			Общие данные (продолжение)

Стадия	Лист	Листов
Р	4	

Росгипрониисельстрой г. Москва

Инв.№ подл. | Подп. и дата | Взам.инв.№

Альбом II

Типовой проект 801-3-39.84

Спецификация систем отопления и вентиляции

Марка поз.	Обозначение	Наименование	Кол	Масса ед, кг	Примеч
1	2	3	4	5	6
		Вентиляция			
	Учреждение УЮ-400/4	Агрегат вентиляторный			
		А 6,3 105-1	1	200	
		а) Вентилятор центробежн.			
		В-Ц4-70 N 6,3 с колесом 1,05 Д			
		положение ПРО°			
		б. Электродвигатель			
		4А100L В 6 N=2,2 кВт n=950 об/м			
	Учреждение УЮ-400/4	Агрегат вентиляторный А 4.105-2	1	85	
		а Вентилятор центробежный В-Ц4-70 N 4 с колесом 1,05 Д положение ЛО°			
		б. Электродвигатель 4А80А4			
		N = 1,1 кВт n = 1400 об/мин			
	Учреждение УЮ-400/4	Агрегат вентиляторный			
		А 2,5 100-2	1	32	
		а Вентилятор центробежный В-Ц4-70 N 2,5 с колесом Д			
		положение ЛО°			
		б. Электродвигатель 4АА63В2			
		N = 0,55 кВт n = 2800			
		Осевой вентилятор	2		
		ОБ-300 N 4 с электродвигателем 4АА56А4			
		N = 0,12 кВт n = 1380 об/мин			
	Учреждение ЯЭ-308-80	Калорифер КВС6А-П	2	56,2	$t_н$=-20°С
	—"—	—"— КВБ7А-П	2	65,6	$t_н$=-20°С
	—"—	—"— КВС6А-П	2	56,2	$t_н$=-30°С
	—"—	—"— КВС9А-П	2	83,8	$t_н$=-30°С
	—"—	—"— КВС6А-П	1	56,2	$t_н$=-40°С
	—"—	—"— КВБ6А-П	1	72,7	$t_н$=-40°С
	Учреждение ЯЭ-308-80	Калорифер КВБ9А-П	2	109,1	$t_н$=-40°С
	5.904-5	Гибкие вставки к центробежным вентиляторам ВВ-17	1	2,82	
	—"—	То же ВВ-19	1	5,13	
	—"—	То же ВВ-21	1	9,95	
	—"—	Гибкие вставки к центробежным вентиляторам ВН-10	1	2,65	
	5.904-5	—"— ВН-12	1	4,12	

1	2	3	4	5	6
	5.904-5	Гибкие вставки к центробежным вентиляторам ВН-14	1	6,26	
	Вентспилсский вентиляторный завод	Заслонки воздушные унифицированные КВУ 600х1000	3		с исполнит. механизм. МЭО 1/63
	5.904-4	Двери для вентиляционных камер Ду 1,25х0,5	1	36	
	5.904-4	Двери для вентиляционных камер Д 1,25х0,5	1	24,53	
	5.904-13 В.0, 1-2	Заслонки воздушные унифицированные Р250	1		
		То же Р315	1		
		То же Р355	1		
	5.904-13 В.0, 1-2	Заслонки воздушные унифицированные Р400	1		
	1.494-14	Заслонки воздушные унифицированные Р500х800	1		
	1.494-14	—"— Р200х200	1		
	4.904-25	Подставки под калорифер 800	12	2,1	
	Горьковский механический з-д N1 ТУ36-1517-71	Жалюзийные решетки N2 разм. 150х580	18		
	1.494-10	Решетка щелевая регулирующая Р150	23	0,4	
	1.494-8	Решетка регулирующая РРАГ-5	4	4,52	
	1.494-32	Дефлектор Д 00.000	14	7,5	
	1.494-32	Дефлектор Д 00.004	9	72,9	
	1.494-32	Дефлектор Д 00 007	5	181,5	
	Заводы тр-та Сантехдеталь	Лючки для замеров параметров воздуха	3		
	ГОСТ 19904-74	Воздуховод из оцинкованной тонколистовой стали прямоугольн. сеч. 800х500 (h)	5		
	ГОСТ 19904-74	Воздуховод из оцинкованной тонколистовой стали прямоугольного сеч. 200х200	10		
	ГОСТ 19904-74	Воздуховод из оцинкованной тонколистовой стали круглого сеч. ф 250	3		
	ГОСТ 19904-74	Воздуховод из оцинкованной тонколистовой стали круглого сеч. ф 630	5		

1	2	3	4	5	6
	ГОСТ 19904-74	Воздуховод из оцинкованной тонколистовой стали круглого сеч. ф315	40		
	"	ф355	35		
	"	ф500	4		
	ГОСТ 19904-74	Воздуховод из оцинкованной тонколистовой стали круглого сеч. ф710	6		
П1		Перфорированный воздуховод из полиэтиленовой пленки δ=0,2 ф315 l=22000	1		ОВН-8; ОВН-9
	ГОСТ 2333-57	Проволока ф3	52		м
	ГОСТ 13766-68	Пружина N420 ф25	1		
	ГОСТ 6009-74	Лента стальная горячекатанная 2х20	12		м
		Перфорированный воздуховод из полиэтиленовой пленки δ=0,2 ф315 l=20000	1		ОВН-10; ОВН-11
	ГОСТ 2333-57	Проволока ф3	42		м
	ГОСТ 13766-68	Пружина N420 ф25	1		шт
	ГОСТ 6009-74	Лента стальная горячекатанная 1,2х20	12		
		Перфорированный воздуховод из полиэтиленовой пленки δ=0,2 ф500 l=14000	1		ОВН-12; ОВН-13
	ГОСТ 2333-57	Проволока ф3	122		м
	ГОСТ 13766-68	Пружина N420 ф25	1		
	ГОСТ 6009-74	Лента стальная горячекатанная 2х20	24,4		м
	ГОСТ 19904-74	Сталь на конфузоры	8,72		м²
	ГОСТ 10499-78	Маты из стеклянного штапельного волокна в рулонах технические δ=30	0,19		м³
	ТУ36-1160-70	Покровный слой из лакостеклоткани	6,7		м²
	Серия 1.494-10	Решетка щелевая регулирующая Р200	1		

Рук. маст.	Кантарович	
ГИП	Стуканова	
Гл. спец.	Литвин	
Рук. гр.	Тюрина	
Н. контр.	Литвин	

Привязан

Инв. N

ТП 801-3-39.84 ОВ

Родильная на 25 коров с помещениями для телят и ремонтного молодняка на 220 голов

Стадия	Лист	Листов
Р	5	

Общие данные (окончание)

Росгипроинсельстрой г. Москва

Инв. N подл. | Подп. и дата | Взам. инв. N

20233-02 39

План
М 1:200

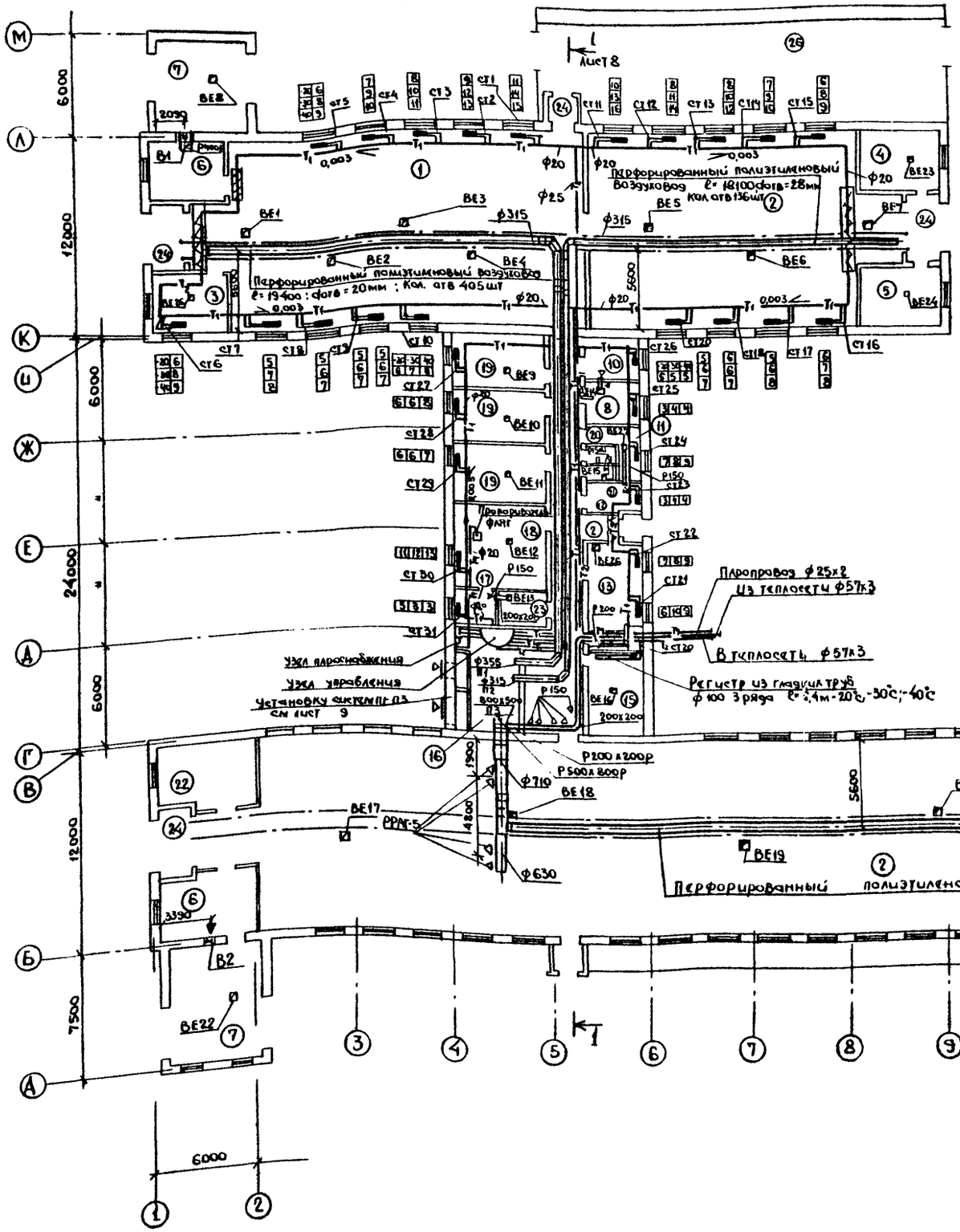

Режим работы вентиляции

Помещение родильного отделения на 24 места

Зимний период. Приток осуществляется системой П1 L= 2500 м³/ч.
Вытяжка - системой В1 L= 2500 м³/ч
Переходный и летний периоды. Приток - естественный через окна L= 5000 м³/ч F= 1,4 м²
Вытяжка - шахтами ВЕ1 – ВЕ4.

Помещение для телят и ремонтного молодняка (от 0,5 до 3,5 месяцев)
Зимний период. Приток осуществляется системой П2 L= 1700 м³/ч.
Вытяжка - шахтами ВЕ5 - ВЕ7
Переходный и летний периоды. Приток - естественный через окна L= 3400 м³/ч F= 1,0 м²
Вытяжка - шахтами ВЕ5 - ВЕ7.

Помещение для телят и ремонтного молодняка (от 3,5 до 24 месяцев)
Зимний период. Приток осуществляется системой П3 L= 9500 м³/ч.
Вытяжка - системой В2 L= 3000 м³/ч и шахтами ВЕ17-ВЕ21 L через шахты 6500 м³/ч.
Переходный и летний периоды. Приток - естественный через окна L= 18000 м³/м F= 5,0 м²
Вытяжка - шахтами ВЕ17 - ВЕ21.

Экспликация помещений

NN помещ.	Наименование помещений	Колич.
1	Помещение родильного отделения на 25 коров	1
2	Помещение для телят и ремонтного молодняка	2
3	Помещение для санитарной обработки коров	1
4	Помещение для кладовки и инвентаря	1
5	Фуражная для концкормов	1
6	Машинное отделение	2
7	Помещение погрузки навоза в транспортные средства	2
8	Вакуумнасосная	1
9	Площадка для весов	1
10	Кабинет ветеринарного врача	1
11	Мужской гардероб для уличной домашн., рабочей одежды	1
12	Женск. гардероб для уличной домашн., рабочей одежды	1
13	Комната персонала и Красный уголок	1
14	Слесарная	1
15	Электрощитовая и КИП	1
16	Приточная венткамера	1
17	Помещение для дезсредств	1
18	Молочно - моечная	1
19	Профилакторий	3
20	Санузел	1
21	Душевая	1
22	Машинное отделение и инвентарная	1
23	Помещение для хранения молочного оборудования	1
24	Тамбур	7
25	Коридор	1
26	Выгульные площадки	

1 Шахты выполнить по типовой строительной серии 2.800-2 В.9.

Согласовано:
Гл. констр. Карпеев
Гл. спец. Гашков

Инв. № подл. | Подп. и дата | Взам. инв. №

Рук. маст.	Кантарович		
ГИП	Стукитова		
Гл. спец.	Литвин		
Рук. гр.	Тюрина		
Н. контр.	Литвин		

Привязан

Инв. №

тп 801-3-39.84 ОВ

Родильная на 25 коров с помещениями для телят и ремонтного молодняка на 220 голов | Стадия Р | Лист 6 | Листов

План системы отопления, вентиляции и пароснабжения

Росгипронисельстрой г. Москва

20233-02 48

Схема системы отопления

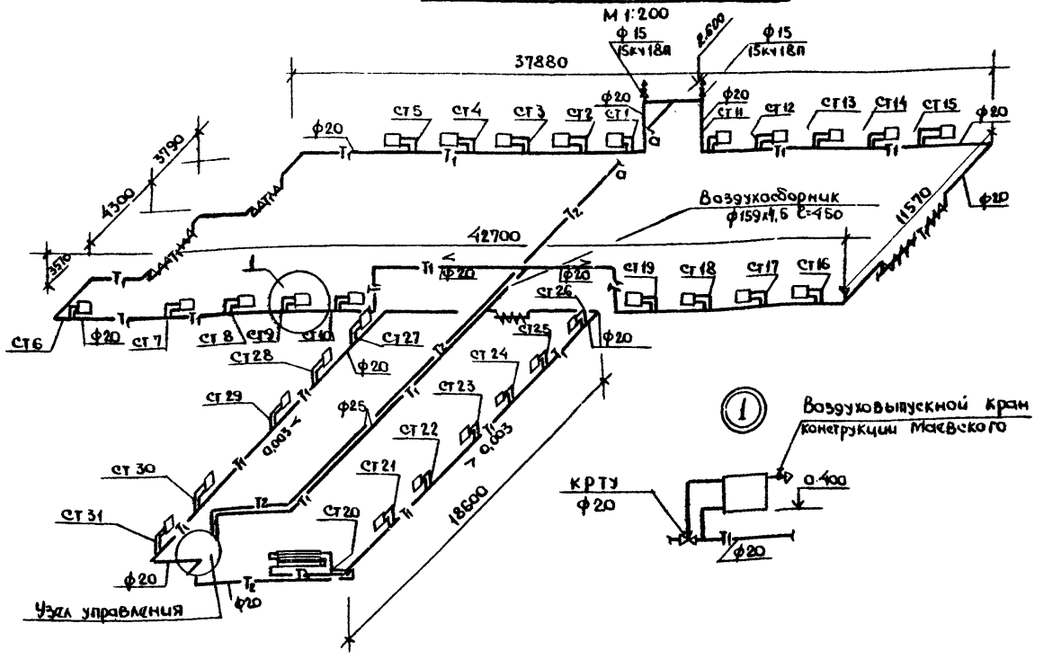

Схема узла управления

М 1:50

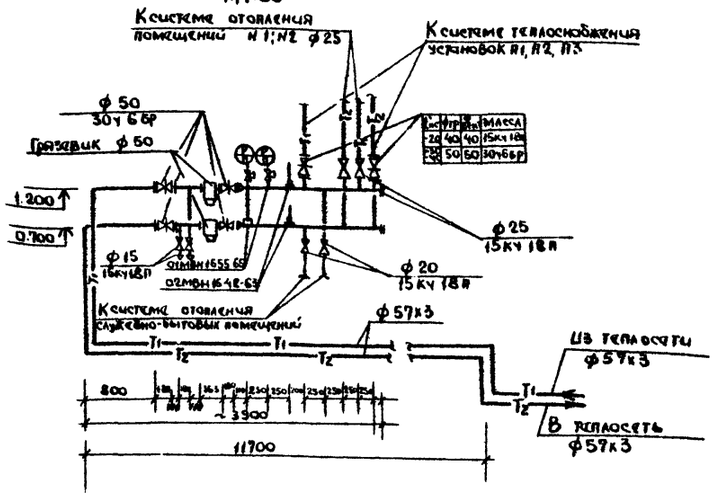

Схема системы теплоснабжения установок П1, П2, П3

М 1:50

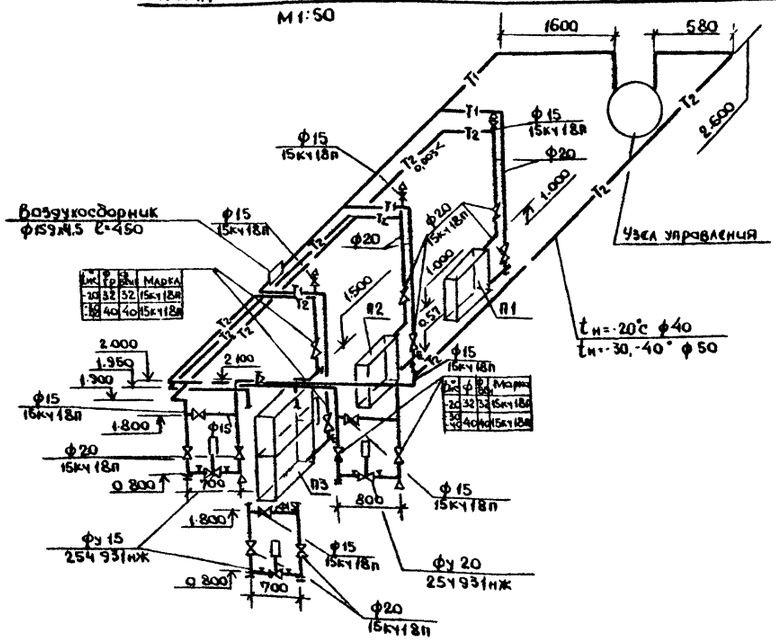

Схема системы пароснабжения

М 1:200

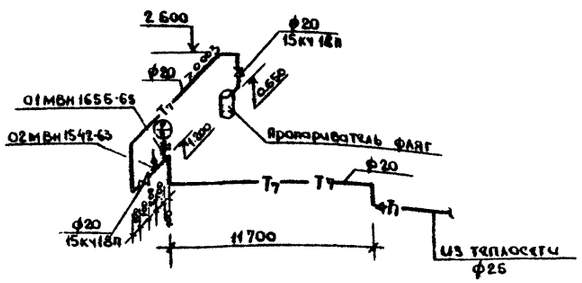

Неуказанные диаметры принять 15 мм.

В электрощитовой в качестве нагревательного прибора установить регистр из гладких труб, соединения выполнить на сварке, запорную арматуру не устанавливать.

Рук. маст.	Кантарович		т.п. 801-3-39.84 ОВ
ГИП	Стуканова		
Гл. спец.	Антвин		
Рук. гр.	Тюрина		
Н. контр.	Антвин		

Привязан

Инв. №

Родильная на 25 коров с помещениями для телят и ремонтного молодняка на 200 голов

Стадия	Лист	Листов
Р	7	

Схемы систем отопления, теплоснабжения и пароснабжения

Росгипроникельстрой г. Москва

20233-02 41

Альбом II

Типовой проект 801-3-39.84

Разрез 1-1

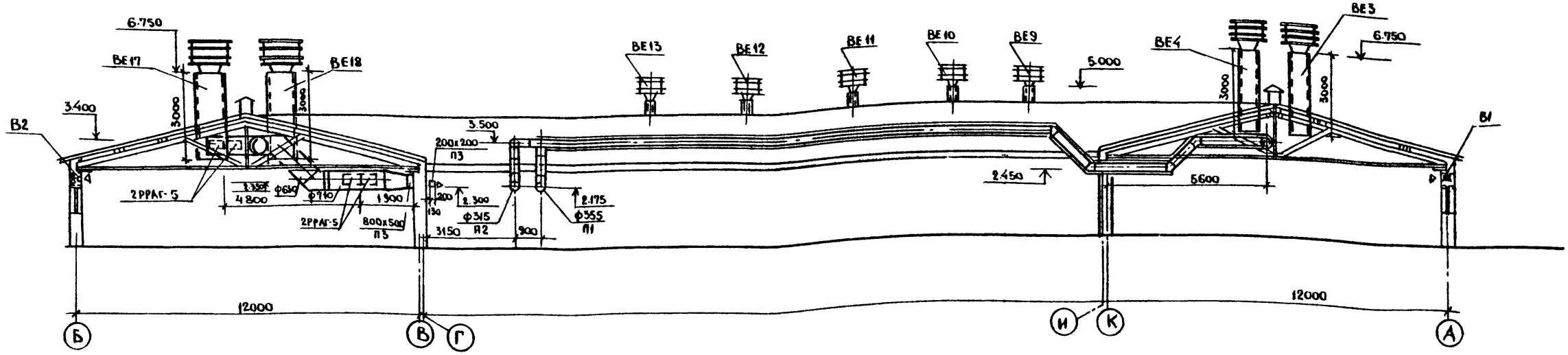

Схемы приточных систем П1, П2, П3

М1:200

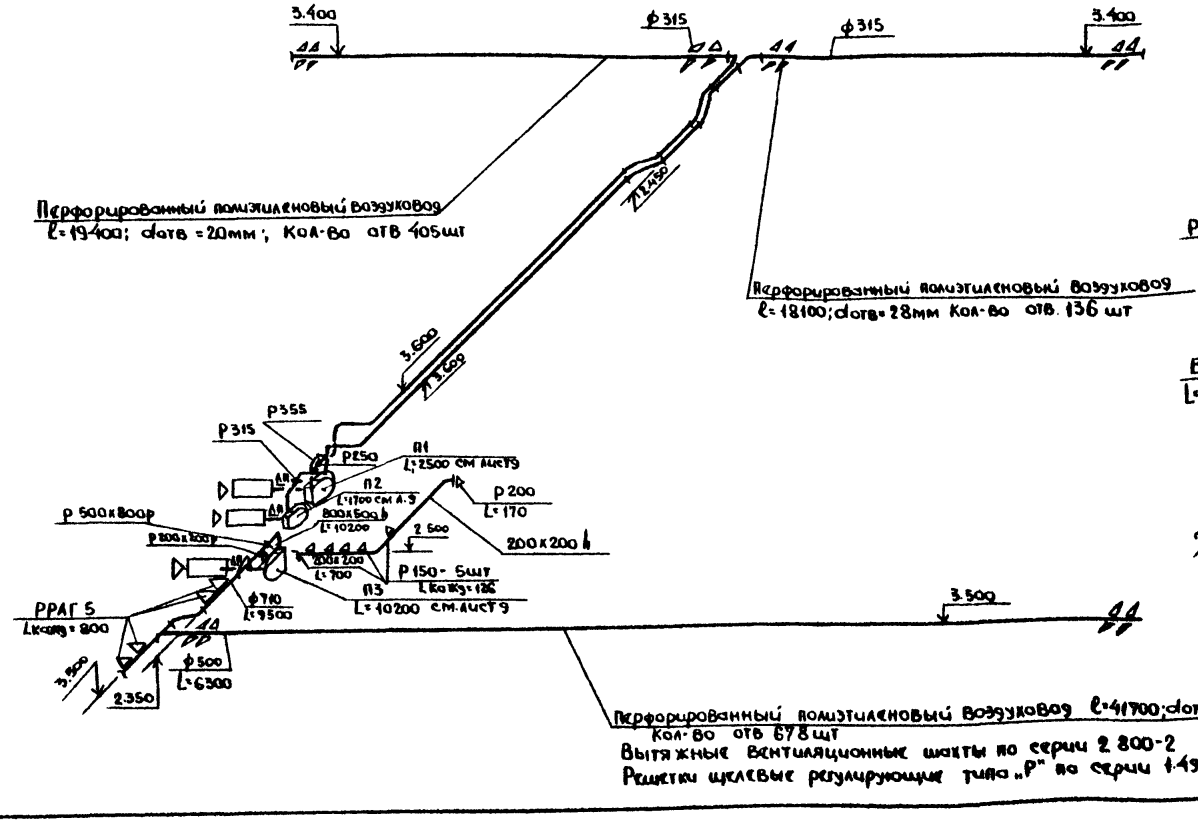

Схемы вытяжных систем

М 1:100

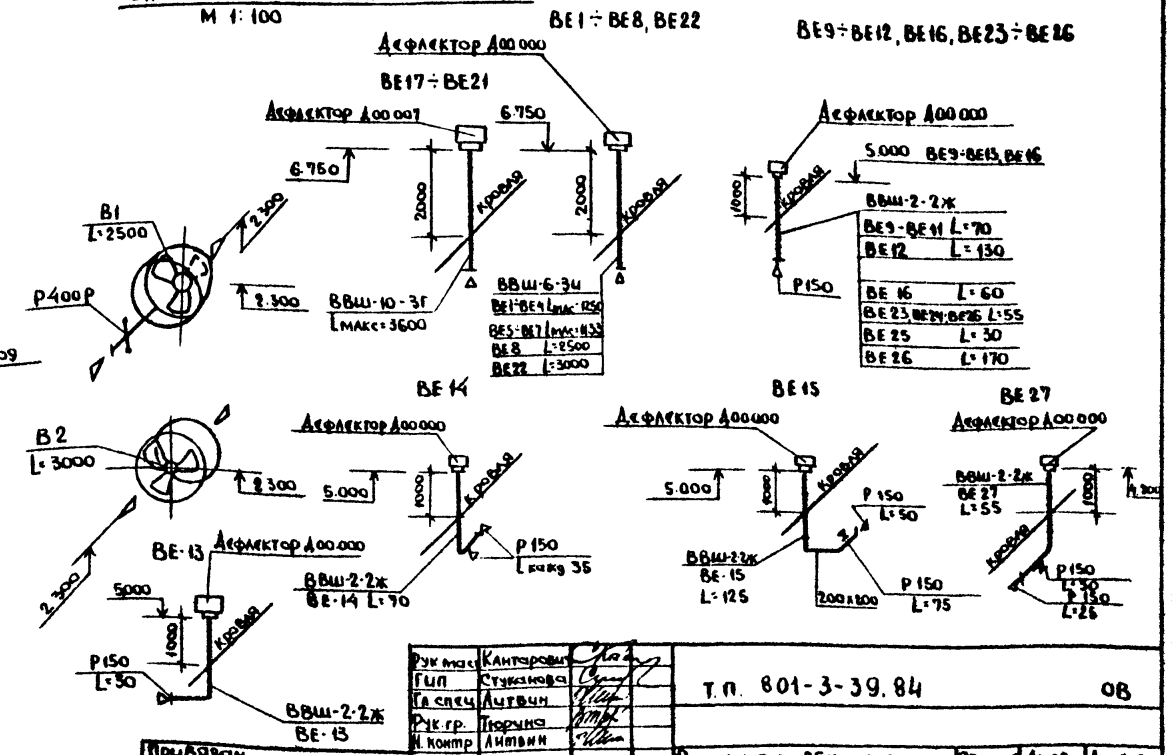

Рук маст	Кантарович		
Гип	Стуканова		
Гл спец	Литвин		
Рук гр.	Тюрина		
Н. контр	Литвин		

Т.П. 801-3-39.84 ОВ

Привязан

Инв. N

Родильная на 25 коров с помещениями для телят и ремонтного молодняка на 220 голов

Схема систем вентиляции Разрез 1-1

Стадия	Лист	Листов
Р	8	

Росгипроинсельстрой г. Москва

Согласовано

Гл. констр. Корнеев

Гл. спец. Гашков

Взам инв N

Инв. N подл. | Подп. и дата

20233-02 42

Разрез 4-4
м 1:50

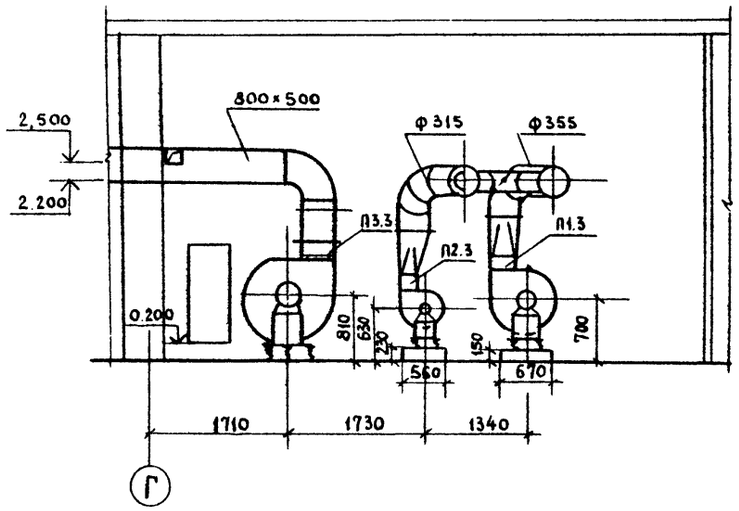

Разрез 1-1
м 1:50

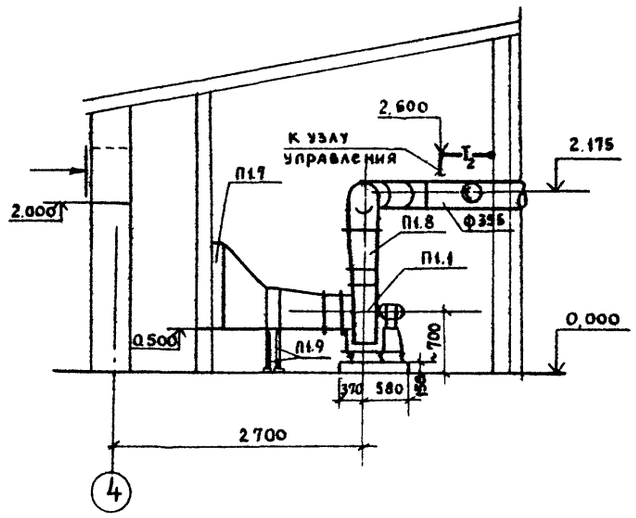

Разрез 2-2
м 1:50

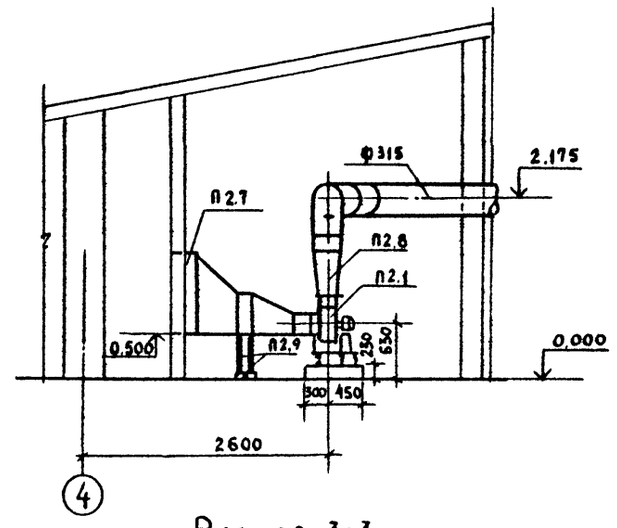

Разрез 3-3
м 1:50

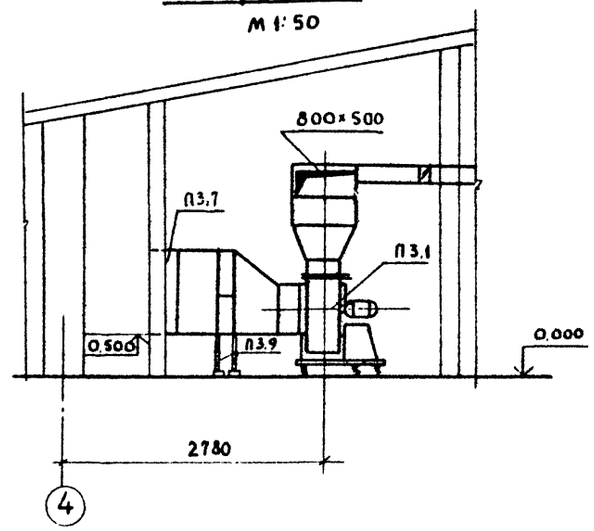

Таблица калориферных установок

Марка калорифера по спецификации	Расчетная наружная температура °С	Тип и № калорифера	Количество калориферов шт.	Масса одного калорифера кг
П1	-20 -30	КВС6А-П	1	56,2
П1	-40	КВБ6А-П	1	72,7
П2	-20 -30 -40	КВС6А-П	1	56,2
П3	-20	КВС7А-П	2	65,6
П3	-30	КВС9А-П	2	83,8
П3	-40	КВБ9А-П	2	109,1

1. Диффузоры марки П1.5, П2.5, П3,5 заслонки марки П1.7, П2.7, П3.7 изолировать матами из стеклянного штапельного волокна в рулонах с покровным слоем из лакостеклоткани
2. Неуказанные диаметры трубопроводов см. лист 7.

План
м 1:50

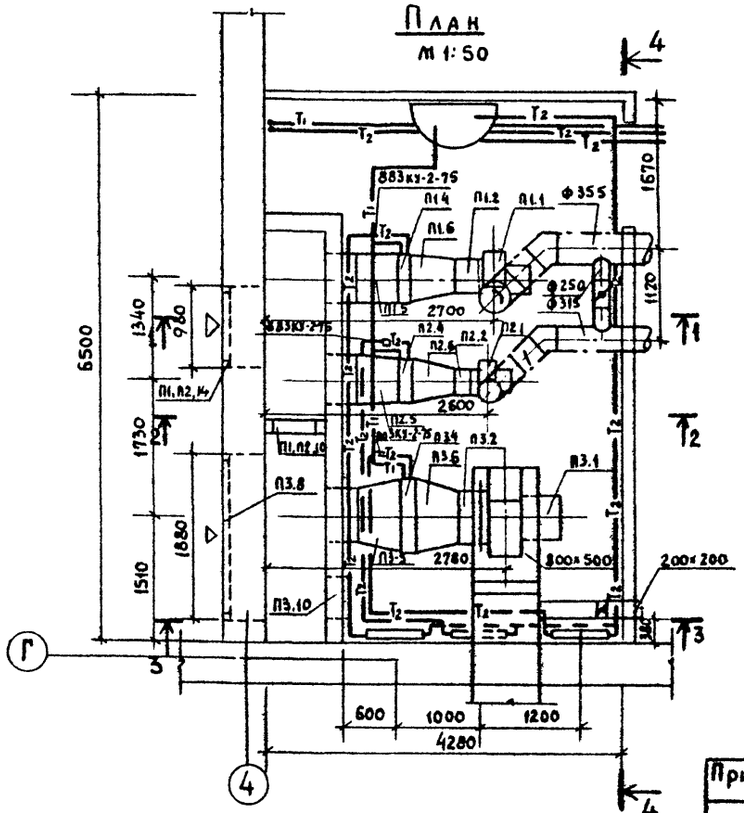

Рук. маст	Кантарович		Т.п. 801-3-39.84 ОВ
ГИП	Стуканов		
Гл. спец.	Литвин		
Рук. гр	Тюрина		

Привязан

Инв. №

Родильная на 25 коров с помещениями для телят и ремонтного молодняка на 220 голов

Стадия	Лист	Листов
Р	9	

Установки систем П1, П2, П3.

Росгипронисельстрой г. Москва

Согласовано: Гл. констр. Корнеев

Инв. № подл. | Подп. и дата | Взам. инв. №

Спецификация отопительно-вентиляционных установок.

Марка	Обозначение	Наименование	Кол	Масса ед.кг	Примеч.
1	2	3	4	5	6
		П1			
П1.1	Учреждение УЮ-400/4	Агрегат вентиляторный			
		А4.105-2 компл	1	35,0	
		в вентилятор центро-			
		бежный В-Ц 4-70 N°4 с			
		колесом 1.05 Д ном, положе-			
		ние Л0°, исполнение 1			
		б электродвигатель			
		4А80 А4 , N=1,1 квт			
		n= 1400 об/мин.			
П1.2	5.904-5	Гибкая вставка к			
		центровежному			
		вентилятору ВВ-19	1	5,13	
П1.3	5.904-5	То же ВН-12	1	4,12	
П1.4	Учреждение Я3-308/80	Калориферная установка	1		см. табли-цу лист 9
П1.5	ГОСТ 19904-74 б=1.0мм	Конфузор	1		см. лист ОВН-2
П1.6	ГОСТ 19904-74 б=1.0мм	Конфузор	1		см. лист ОВН-1
П1.7	Вентспилский вентиля-	Заслонка воздушная			
	торный завод,	унифицированная			
		КВУ 600х 1000э	1		
П1.8	ГОСТ 19904-74 б-1.0мм	Конфузор	1		см. лист ОВН-6
П1.9	4.904-25	Подставка под			
		калорифер П00	4	2,1	
П1-П2 10	5.904-4	Двери и люки для			
		вентиляционных			
		камер Д 1.25х 0,5	1	24,53	
П1-П2.11	Горьковский механический завод N1 ТУ36-1517-71	Жалюзийная решетка N2	6	1,2	
П1.12	ТУ 36-929-67	Маты из стекляного			
		штапельного волокна в			
		рулонах б= 30 мм	0,06		м³
П1.13	ТУ36-1160-70	Покровный слой из лако-			
		стеклоткани	2.0		м²
		П2			
П2.1	Учреждение УЮ-400/4	Агрегат вентиляторный			
		А2.5 100-2 компл.	1	32.0	
		вентилятор центробежный			
		В-Ц4-70 N 2.5 с колесом Д ном			
		положен. Л0° исполнен. 1			
		электродвигатель 4АА63 В2			
		N=0,55 квт, n=2800 об/мин.			
П2.2	5.904-5	Гибкая вставка к центро-			
		бежному вентилятору ВВ-17	1	2,82	
П2.3	5.904-5	Тоже ВН-10	1	2,66	
П2.4	Учреждение Я3-308/80	Калориферная установка	1		см. табли-цу лист 9
П2.5	ГОСТ 19904-74 б=1.0мм	Конфузор	1		см. лист ОВН-2
П2.6	ГОСТ 19904-74 б=1.0мм	Конфузор	1		см. лист ОВН-3
П2.7	Вентспилский вентиля-	Заслонка воздушная унифи-			
	торный завод	цированная КВУ 600х1000э	1		
П2.8	ГОСТ 19904-74 б=1.0мм	Конфузор	1		см. лист ОВН-7
П2.9	4.904-25	Подставка под калорифер П00	4	2.1	
П2.12	ТУ 36-929-67	Маты из стекляного штапель-			
		ного волокна в рулонах б=30мм	0,06		м³
П2,13	ТУ36-1160-70	Покровный слой из лакосте-			
		клоткани	2,0		м²
		П3.			
П3.1	Учреждение УЮ-400/4	Агрегат вентиляторный			
		А6.3105-1 компл.	1	200.0	
		вентилятор центробежный			
		В-Ц4-70 N6.3 с колесом 1,05 Д ном			
		положен Пр0°, исполнение 1			
		электродвигатель 4А 100L 86			
		N=2.2 квт, n=950 об/мин			
П3,2	серия 5.904-5	Гибкая вставка к центробеж-			
		ному вентилятору ВВ-21	1	9.95	
П3.3		То же ВН-14	1	6,26	
П3.4	Учреждение Я3-308/80	Калориферная установка	1		см табли-цу лист 9
П3.5	ГОСТ 19904-74 б=1.0мм	Диффузор	1		см лист ОВН-4
П3.6	ГОСТ 19904-74 б=1.0мм	Конфузор	1		см. лист ОВН-5
П3,7	Вентспилский вентиля-	Заслонка воздушная унифи-			
	торный завод	цированная КВУ 600х1000э	1		
П3.8	Горьковский механичес-кий завод N1 ТУ36-1517-71	Жалюзийная решетка N2	12	1.2	
П3.9	4.904-25	Подставка под калорифер П00	4	2.1	
П3.10	5.904-4	Двери и люки для вентиля-			
		ционных камер Ду 1.25х0.5	1	36.0	
П3.11	ТУ36-929-67	Маты из спекляного шта-			
		пельного волокна в рулонах	0.07		м³ б=30мм
П3.12	ТУ36-1160-70	Покровный слой из лако-			
		стеклоткани.	2,3		м²

Типовой проект 801-3-39.84 Альбом III

Инв.N подл. | Подпись и дата | Взам.инв.N

Рук маст	Кантарович	
Гл.инж.пр	Стуканова	
Гл.спец	Литвин	
Рук.гр.п	Гюрина	
Н.контр	Литвин	

ТП 801-3-39.84 ОВ

Привязан

Инв.№

Родильная на 25 коров с помещениями для телят и ремонтного молодняка на 220 голов

Стадия	Лист	Листов
Р	10	

Спецификация отопительно-вентиляционных установок П1, П2, П3

Росгипронииссельстрой г. Москва

Копировал

20233-02 44

Формат А2 г

Типовой проект 801-3-39.84 Альбом II

Типовой проект
801-3-39.84
Родильная на 25 коров с помещениями для телят и ремонтного молодняка на 220 голов

Альбом II

Чертежи общих видов нетиповых конструкций по отоплению и вентиляции

Инв. № подл. | Подпись и дата | Взам. инв. №

Типовой проект 801-3-39.84 Альбом II

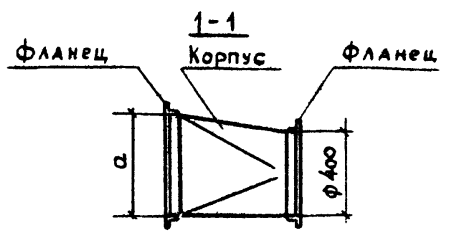

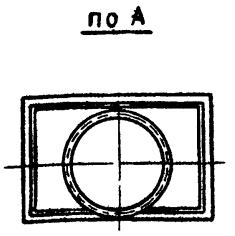

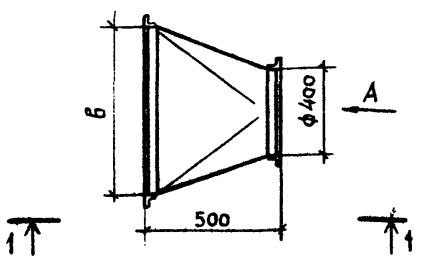

$t_н$°С		а	б
-20	ОВН1	503	530
-30	ОВН1	503	530
-40	ОВН1	503	530

1. Корпус конфузора выполнять из листовой стали $\frac{Б\,0{,}7\ ГОСТ\ 19904\text{-}74}{СТ3\ сп\ ГОСТ\ 16523\text{-}70^{*}}$ δ=0,7 мм.
2. Фланцы конфузора выполнять из уголка $\frac{Б\,36\times36\times3\ ГОСТ\ 8509\text{-}72}{СТ3\ сп\ ГОСТ\ 16523\text{-}70^{*}}$

Изм.	Лист	N докум.	Подпись	Дата	Т.П. 801-3-39.84 ОВН-1		
Рук. маст		Кантарович			Конфузор	Стадия	Лист	Листов
Гл. инж. пр		Стюхнова					1	
Гл. спец.		Литвин				Росгипронинсельстрой		
Рук. гр		Тюрина						
Н. контр		Литвин						

Инв. № подл. | Подпись и дата | Взам. инв. №

Типовой проект 801-3-39.84 Альбом II

Обозначение	Наименование	Примечание
ОВН-1	Конфузор	
ОВН-2	Конфузор	
ОВН-3	Конфузор	
ОВН-4	Диффузор	
ОВН-5	Конфузор	
ОВН-6	Диффузор	
ОВН-7	Диффузор	
ОВН-8	Крепление воздуховода из полиэтиленовой пленки	
ОВН-9	Крепление воздуховода из полиэтиленовой пленки	
ОВН-10	Воздуховод из полиэтиленовой пленки	
ОВН-11	Воздуховод из полиэтиленовой пленки	
ОВН-12	Крепление воздуховода из полиэтиленовой пленки	
ОВН-13	Воздуховод из полиэтиленовой пленки	

Изм.	Лист	N докум.	Подп.	Дата	Т П 801-3-39.84 ОВН		
Рук. маст		Кантарович			Содержание	Стадия	Лист	Листов
Гл. инж. пр		Стюхнова						
Гл. спец.		Литвин				Росгипронинсельстрой		
Рук. гр		Тюрина						
Н. контр		Литвин						

Инв. № подл. | Подпись и дата | Взам. инв. №

Типовой проект 801-3-39.84 Альбом II

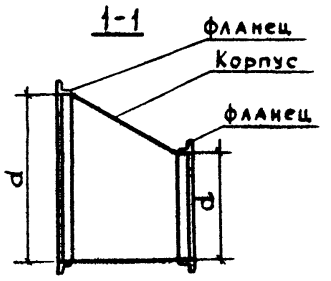

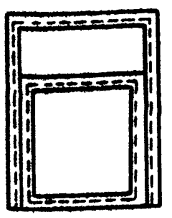

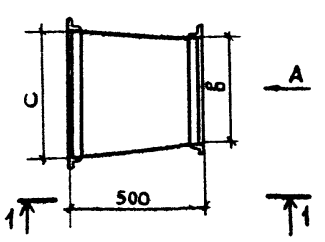

$t_н$°С		а	в	с	d
-20	ОВН2	503	530	600	1000
-30	ОВН2	503	530	600	1000
-40	ОВН2	503	530	600	1000

Указания по выполнению конфузора см. лист ОВН-1

Изм.	Лист	N докум.	Подп.	Дата	Т.П. 801-3-39.84 ОВН-2		
Рук. маст		Кантарович			Конфузор	Стадия	Лист	Листов
Гл. инж. пр		Стюхнова					2	
Гл. спец.		Литвин				Росгипронинсельстрой		
Рук. гр		Тюрина						
Н. контр		Литвин						

Типовой проект 801-3-39.84 Альбом II

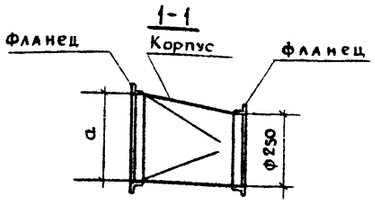

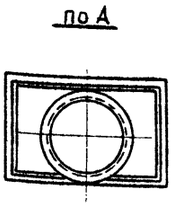

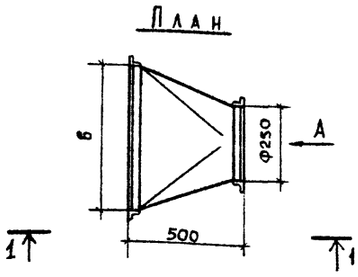

tн°С		а	б
-20	ОВН3	503	530
-30	ОВН3	503	530
-40	ОВН3	503	530

Указания по выполнению конфузора см. лист ОВН-1

Изм.	Лист	N докум.	Подпись	Дата
Рук.маст		Кантарович		
Гл.инж.пр		Стуканова		
Гл.спец		Литвин		
Рук.гр		Тюрина		
Н.контр		Литвин		

Т.П 801-3-39.84 ОВН-3

Конфузор

Стадия	Лист	Листов
	3	

Росгипронисельстрой

Взам. инв. N | Подп. и дата | Инв. N подл.

Типовой проект 801-3-39.84 Альбом II

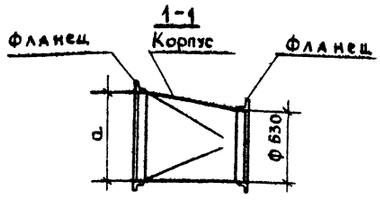

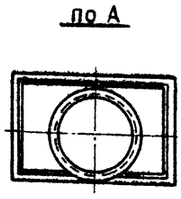

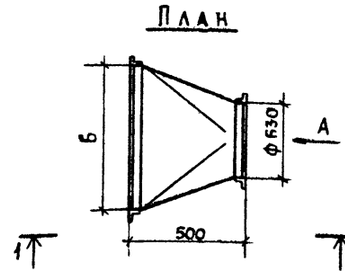

tн°С		а	б
-20	ОВН5	1006	655
-30 -40	ОВН5	1006	905

Указания по выполнению конфузора см. лист ОВН-1

Изм.	Лист	N докум.	Подпись	Дата
Рук.маст		Кантарович		
Гл.инж.пр		Стуканова		
Гл.спец		Литвин		
Рук.гр		Тюрина		
Н.контр		Литвин		

Т.П. 801-3-39.84 ОВН-5

Конфузор

Стадия	Лист	Листов
	5	

Росгипронисельстрой

Взам. инв. N | Подп. и дата | Инв. N подл.

Типовой проект 801-3-39.84 Альбом II

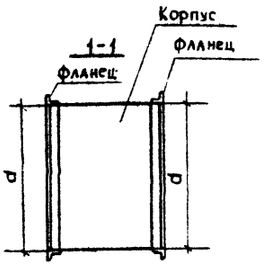

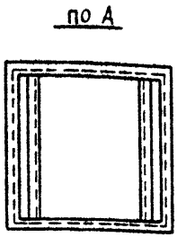

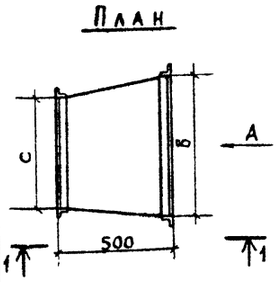

tн°С		а	б	с	d
-20	ОВН4	1006	655	600	1000
-30 -40	ОВН4	1006	905	600	1000

Указания по выполнению конфузора см. лист ОВН-1

Изм.	Лист	N докум.	Подп.	Дата
Рук.маст		Кантарович		
Гл.инж.пр		Стуканова		
Гл.спец		Литвин		
Рук.грзп		Тюрина		
Н.контр		Литвин		

Т.П. 801-3-39.84 ОВН-4

Диффузор

Стадия	Лист	Листов
	4	

Росгипронисельстрой

Взам. инв. N | Подп. и дата | Инв. N подл.

Типовой проект 801-3-39.84 Альбом II

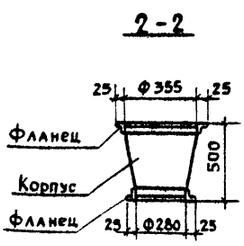

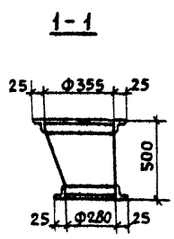

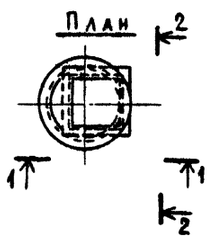

Указания по выполнению конфузора см. лист ОВН-1

Изм.	Лист	N докум.	Подп.	Дата
Рук.маст		Кантарович		
Гл.инж.пр		Стуканова		
Гл.спец		Литвин		
Рук.грзп		Тюрина		
Н.контр		Литвин		

Т.П. 801-3-39.84 ОВН-6

Диффузор

Стадия	Лист	Листов
	6	

Росгипронисельстрой

Взам. инв. N | Подп. и дата | Инв. N подл.

Альбом II

Типовой проект 801-3-39.84

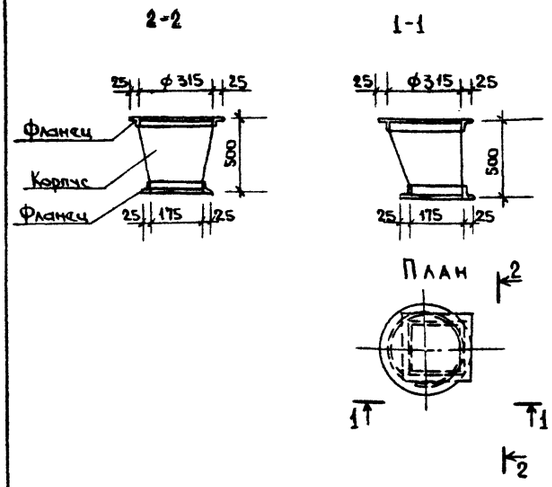

Указания по выполнению конфузора см. лист ОВН-1

Изм	Лист	N докум.	Подп.	Дата
Рук. маст	Кантарович			
Гип	Стуконова			
Гл. спец.	Литвин			
Рук. гр.	Тюрина			
Н. контр.	Литвин			

Т П 801-3-39.84 ОВН-

Диффузор

Стадия	Лист	Листов
	7	

Росгипрониисельстрой

Формат 11

Инв. N подл. | Подп. и дата | Взам. инв. N

Альбом II

Типовой проект 801-3-39.84

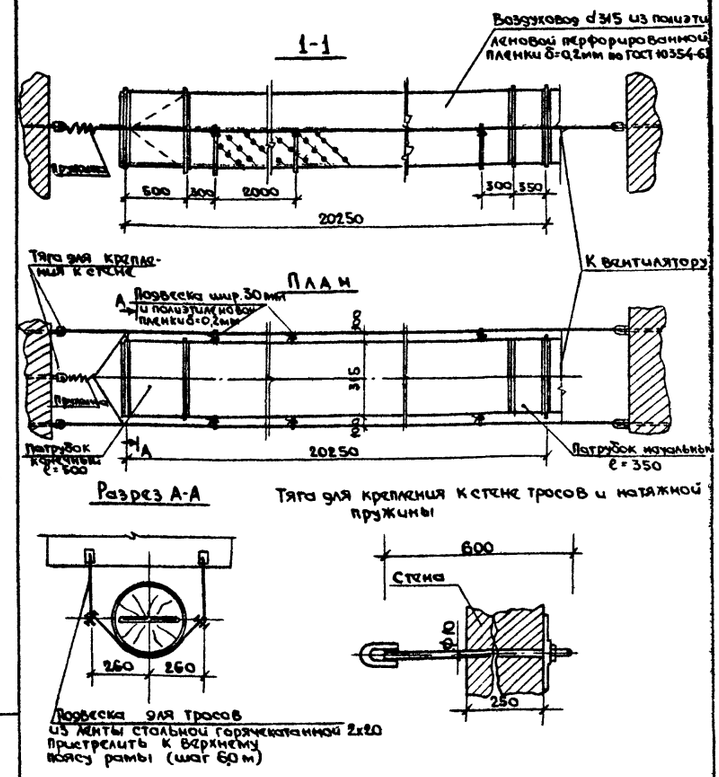

Изм	Лист	N докум.	Подп.	Дата
Рук. маст	Кантарович			
Гип	Стуконова			
Гл. спец.	Литвин			
Рук. гр.	Тюрина			
Н. контр.	Литвин			

Т.п. 801-3-39.84 ОВН

Крепление воздуховода из полиэтиленовой пленки

Стадия	Лист	Листов
	10	

Росгипрониисельстрой

Формат 11

Инв. N подл. | Подп. и дата | Взам. инв. N

Альбом II

Типовой проект 801-3-39.84

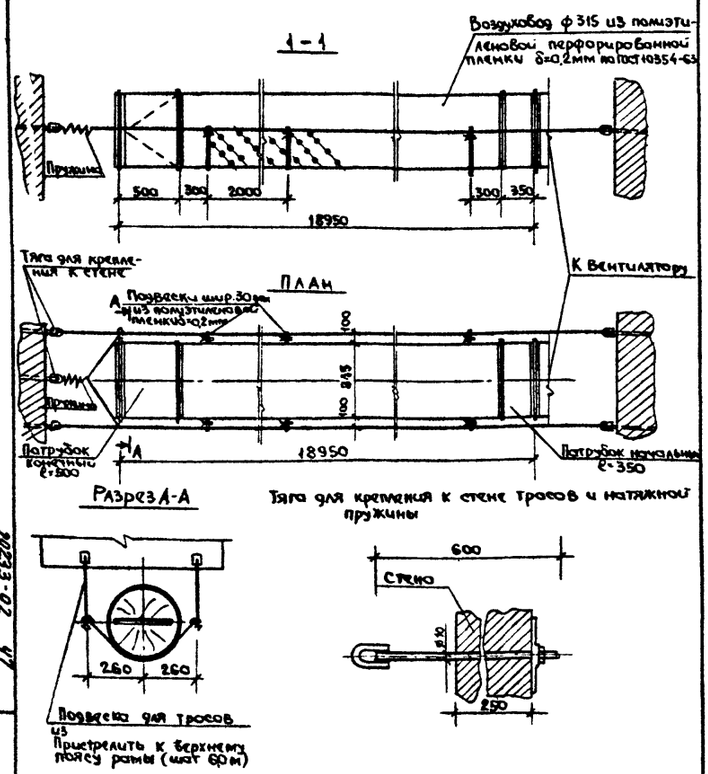

Изм	Лист	N докум.	Подп.	Дата
Рук. маст	Кантарович			
Гип	Стуконова			
Гл. спец.	Литвин			
Рук. гр.	Тюрина			
Н. контр.	Литвин			

т.п. 801-3-39.84 ОВН

Крепление воздуховода из полиэтиленовой пленки

Стадия	Лист	Листов
	8	

Росгипрониисельстрой

Формат 11

Инв. N подл. | Подп. и дата | Взам. инв. N

Альбом II

Типовой проект 801-3-39.84

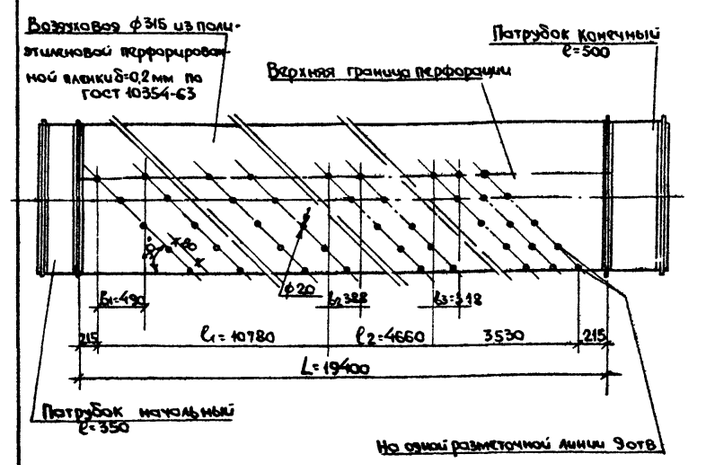

Патрубок начальный и конечный выполнить из черной тонколистовой стали δ=0,7мм по ГОСТ 19904-74

Изм	Лист	N докум.	Подп.	Дата
Рук. маст	Кантарович			
Гип	Стуконова			
Гл. спец.	Литвин			
Рук. гр.	Тюрина			
Н. контр.	Литвин			

Т.п. 801-3-39.84 ОВН

Воздуховод из полиэтиленовой пленки

Стадия	Лист	Листов
	9	

Росгипрониисельстрой

коп. фурман

Формат 11

Альбом II

Типовой проект 801-3-39.84

Воздуховод ф315 из полиэтиленовой перфорированной пленки δ=0,2мм по ГОСТ 10354-63

Патрубок конечный ℓ=500

Верхняя граница перфорации

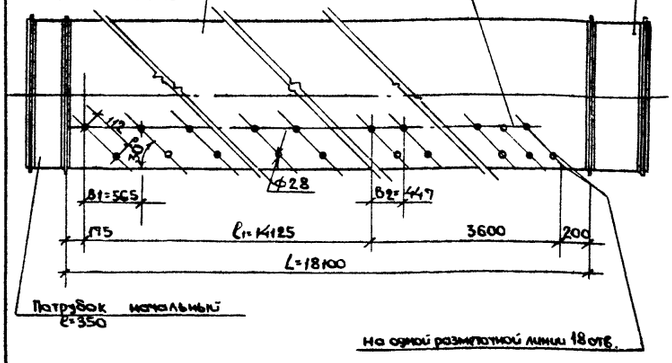

Патрубок начальный ℓ=350

на одной разметочной линии 18 отв.

Патрубок начальный и конечный выполнить из черной тонколистовой стали δ=0,7мм по ГОСТ 19904-74

Инв.№ подл. | Подп. и дата | Взам.инв.№

Изм.	Лист	№ докум.	Подп.	Дата
Рук.мас.		Канторович		
ГИП		Стуканова		
Гл.спец.		Литвин		
Рук.гр.		Тюрина		
Н.контр.		Литвин		

Т.П. 801-3-39.84 ОВН

Воздуховод из полиэтиленовой пленки

Стадия	Лист	Листов
	11	

Росгипроинжсельстрой

Формат 11

Альбом II

Типовой проект 801-3-39.84

1-1

Воздуховод ф500 из полиэтиленовой перфорированной пленки δ=0,2мм по ГОСТ 10354-63

Пружины

500 300 2000 300 300

42550

Тяговой крепежной к стене

А Подвеска ш/о 30мм из полиэтиленовой пленки δ=0,2мм

План

К вентилятору

Пружина

Патрубок конечный ℓ=500

Патрубок начальный ℓ=350

Разрез А-А

Тяга для крепления к стене тросов и натяжной пружины

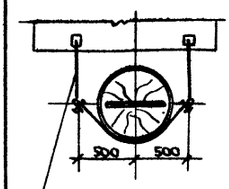

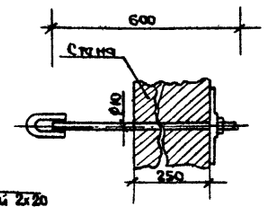

Подвеска для тросов из ленты стальной горячекатанной 2х20 Пристрелить к верхнему поясу рамы (шаг 6.0м)

Инв.№ подл. | Подп. и дата | Взам.инв.№

Изм.	Лист	№ докум.	Подп.	Дата
Рук.мас.		Канторович		
ГИП		Стуканова		
Гл.спец.		Литвин		
Рук.гр		Тюрина		
Н.контр		Литвин		

Т.П. 801-3-39.84 ОВН

Крепление воздуховода из полиэтиленовой пленки

Стадия	Лист	Листов
	12	

Росгипроинжсельстрой

Формат 11

Альбом III

Типовой проект 801-3-39.84 ВК 20-8233-02

Инв.№ подл. | Подп. и дата | Взам.инв.№

Изм.	Лист	№ докум.	Подп.	Дата

Т.П. 801-3-39.84

Стадия	Лист	Листов

Росгипроинжсельстрой

Альбом III

Типовой проект 801-3-39.84

Воздуховод ф800 из полиэтиленовой перфорированной пленки δ=0,2мм по ГОСТ 10354-63

Патрубок конечный ℓ=500

Верхняя граница перфорации

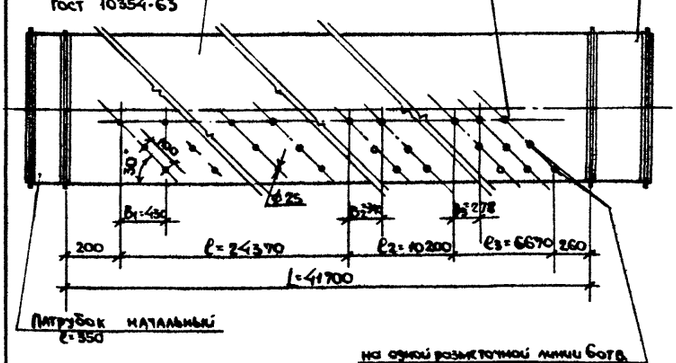

Патрубок начальный ℓ=350

на одной разметочной линии 6 отв.

Патрубок начальный и конечный выполнить из черной тонколистовой стали δ=0,7мм по ГОСТ 19904-74

Инв.№ подл. | Подп. и дата | Взам.инв.№

Изм.	Лист	№ докум.	Подп.	Дата
Рук.мас.		Канторович		
Гл.инж.пр.		Стуканова		
Гл.спец.		Литвин		
Рук.гр		Виногродова		
Н.контр.		Литвин		

Т.П. 801-3-39.84 ОВН

Воздуховод из полиэтиленовой пленки

Стадия	Лист	Листов
	13	

Росгипроинжсельстрой

Формат 11

Ведомость чертежей основного комплекта - ЭЛ

Лист	Наименование	Примечан.
1	Общие данные /начало/	
2	Общие данные /окончание/	
3	Силовое электрооборудование. Питающая и распределительная сеть 380/220 в. СШ №1. Схема принципиальная.	
4	Силовое электрооборудование. Питающая и распределительная сеть 380/220в. СШ №2. Схема принципиальная.	
5	Силовое электрооборудование. Кабельный журнал.	
6	Силовое электрооборудование. Расположение электрооборудования и прокладка кабелей. План.	
7	Силовое электрооборудование. Ведомость электрооборудования, кабельных изделий и материалов,	
	поставляемых заказчиком, генподрядчиком и электромонтажной организацией.	
8	План молниезащиты	
9	Электроосвещение. План групповой сети.	
10	Электроосвещение. Экспликация	
11	Электроосвещение. Расчетная схема питающей сети. Таблица.	
12	Электроосвещение. Ведомости электрооборудования изделий и материалов.	

Ведомость спецификаций

Лист	Наименование	Примечан.
7	Силовое электрооборудование. Ведомость электрооборудования, кабельных изделий и материалов, поставляемых заказчиком.	
8	Силовое электрооборудование. Уточненная ведомость изделий и материалов, поставляемых генподрядчиком и электромонтажной организацией.	
12	Электроосвещение. Ведомости электрооборудования, изделий, материалов	

Типовой проект разработан в соответствии с действующими нормами и правилами и предусматривает мероприятия, обеспечивающие взрывную, взрывопожарную и пожарную безопасность при эксплуатации здания.

Гл. инженер проекта /Стуканова З.Г/

Ведомость примененных и ссылочных документов

Обозначение	Наименование	Примечан.
т.п.4.407-233	Прокладка проводов и кабелей	
Т.п. 5.407-33 А.431.1	Установка одиночных магнитных пускателей серии ПМЕ и токоотводы.	
т.п 5.407-1т шифр АП	Заземление и зануление электроустановок.	
т.п. 4.407-199 шифр А92А	Прокладка осветительных электропроводок на тросах и установка светильников с лампами накаливания	
т.п 4.407-129 шифр А75А	Установка осветительных щитков.	
т.п. 5.407-19 шифр А181	Установка одиночных светильников с лампами накаливания.	
т.п. 4.407-236 шифр А-142	Установка светильников с люминесцентными лампами на ж.б. фермах и перекрытиях.	
т.п. 4.407-199 шифр А92А	Прокладка осветительных электропроводок на тросах и установка светильников с лампами накаливания.	

Основные показатели проекта

Наименование	Ед. изм.	Кол-во
Установленная мощность электроприемников в том числе:	квт	137,15
силовых	квт	121,79
осветительных	квт	15,36
Максимальная нагрузка	ква	131,6
в том числе: силовых	ква	110,0
осветительных	ква	14,0
вентиляции	ква	7,5
Количество светильников	шт	187
Естественный коэффициент мощности		0,84
Коэффициент мощности после компенсации		—
Годовой расход электроэнергии	тыс. квт.час	248,25

Обозначения условные графические электрооборудования и проводок на планах по ГОСТ 2-754-72 и ВСН-381-77 ММСС СССР

Инв. №			
ГИП	Стуканова		
Нач. отд	Бесядский		
Гл. спец	Барсуков		
Вед. инж	Астрахова		
Н. контр.	Барсуков		

Привязан

Т.П. 801-3-39.84 ЭЛ

Родильная на 25 коров с помещениями для телят и ремонтного молодняка на 220 голов

Стад.	Лист	Листов
Р	1	12

Общие данные /начало/

Росгипронисельстрой г. Москва

Инв. № подл. | Подп. и дата | Взам. инв. №

Таблица электрических нагрузок

№ ввода	Обозначение	Наименование механизма	Категория	Руст кВт	Рmax кВт	cosφ	tgφ	Qр квар
	Р1	Вентилятор приточный П-1	II	1,1	0,96	0,8	0,75	0,68
	Р2	Вентилятор приточный П-2	II	0,6	0,52	0,8	0,75	0,39
	Р3	Вентилятор приточный П-3	II	2,2	1,65	0,8	0,75	1,24
	Р4	Эл. подогрев к заслонкам	II	4,8	3,24	1	—	—
	Р5	Вентилятор вытяжной В-1и В2	II	0,24	0,14	0,8	0,75	0,12
	Р6	Горизонтальный тр-р	II	4,0	2,52	0,6	1,33	3,35
	Р7	Наклонный тр-р	II	1,5	0,93	0,6	1,33	1,24
	Р8	Горизонтальный тр-р	II	4,0	2,52	0,6	1,33	3,35
	Р9	Наклонный тр-р	II	1,5	0,93	0,6	1,33	1,23
	Р10	Скрепер цепной УС-15	II	2,2	2,12	0,83	0,65	1,42
	Р11	Электрический кипятильник	III	12,0	12,0	1,0	—	—
	Р12	Вакуумная установка УВУ-60/45	III	3,0	2,1	0,8	0,75	1,58
	Р13	Дезоустановка УДП	III	4,0	3,7	0,85	0,6	2,29
	Р14	Автоматизированная уст. УКУФ-1	III	76,45	46,0	1,0	—	—
	Р15	Щит КИП и А	II	1,0	1,0	1,0	—	—
	Р16	Рабочее освещение	II	15,36	15,36	1,0	—	—

Максимальная нагрузка на вводах определяется по формуле (см. „Рекомендации по определению электрических нагрузок животноводческих комплексов" РУМ, октябрь 1976г);

$$I\,\text{ввод} = P_м = \frac{P_1 K_з}{\eta} + \frac{P_2 K_з}{\eta} + \frac{P_3 K_з}{\eta} + \frac{P_4 K_з}{\eta} + \ldots = 44{,}0 \text{ кВт}$$

$Q_м = 35{,}6$ квар $\cos\varphi = 0{,}86$

$$II\,\text{ввод} = P_м = \frac{P K_з}{\eta} + \frac{P K_з}{\eta} + \frac{P K_з}{\eta} + \frac{P K_з}{\eta} + \ldots = 51{,}0 \text{ кВт}$$

$Q_м = 45{,}3$ квар $\cos\varphi = 0{,}86$

Общие указания

I Общая часть

Электротехническая часть проекта разработана на основании строительной, технологической и сантехнической частей проекта.
Электроснабжение, вопросы компенсации реактивной мощности и учета электроэнергии решаются при привязке проекта.
По степени надежности электроснабжения потребители электроэнергии радиального отделения относятся ко II категории. Надежность электроснабжения потребителей обеспечивается двумя кабельными вводами.
Каждый ввод должен быть рассчитан на полную нагрузку потребителей в послеаварийном режиме.
Переключение вводов осуществляется обслуживающим персоналом вручную с помощью переключателей, установленных в вводно-распределительном устройстве типа ВРУ1-11.
Расчет электрических нагрузок и расхода электроэнергии сведен в таблицу.
Проект разработан в соответствии с существующими нормами и правилами: НТП-СХ-1-72 и СН-227-70, СН-305-77.
Условные обозначения в проекте приняты по ГОСТ 2.754-72 и ЕСКД.

II Силовое электрооборудование

Напряжение силовых токоприемников 380В.
Для распределения электроэнергии предусматриваются силовые шкафы типа ПР9332, устанавливаемые в помещении электрощитовой.
В качестве пусковой аппаратуры используются магнитные пускатели и шкафы управления, поставляемые комплектно с технологическим оборудованием, устанавливаемые в помещениях электрощитовой и машинном отделении.
Подключение электроприемников осуществляется в соответствии с расчетной схемой силовых сетей.
Ультрафиолетовое облучение и инфракрасный обогрев осуществляется с помощью установок УКУФ-1.
Распределительные сети выполняются кабелем АВВГ. Кабель прокладывается по стенам на скобах и частично по конструкциям оборудования.

III Электроосвещение

Проектом предусматривается общее, дежурное и ремонтное освещение.
Освещенности приняты по отраслевым нормам и СН и П 11-4-79.
Напряжение общего и дежурного освещений 220В, ремонтного - 12В.
Управление освещением осуществляется со щитков ОЩВ-6 и ОЩВ-12, установленных в электрощитовой, и индивидуальными выключателями.
В помещениях для содержания коров и телят предусматривается дежурное освещение.
Освещение принято люминесцентными лампами и лампами накаливания.
Осветительная сеть выполняется кабелем АВВГ.
Светильники и проводки выбраны исходя из условий окружающей среды.
Наружное освещение выгульных кормовых площадок решается при выполнении проекта наружного освещения территории.

IV Мероприятия по технике безопасности.

Здание относится к III степени огнестойкости. Согласно СН 305-77 предусматривается устройство молниезащиты. Молниезащита осуществляется путем наложения молниеприемной сетки. Молниезащиту выполнить согласно инструкции по проектированию и устройству молниезащиты зданий и сооружений СН 305-77.
Для защиты животных от поражения электрическим током в помещениях, где они содержатся, применяется устройство для выравнивания потенциала (УВЗП). В качестве естественных проводников УВЗП следует использовать протяженные металлоконструкции, например, металлоконструкции навозоуборочных транспортеров, обрамляющую уголковую сталь навозных каналов и т п
Все металловедущие части электрооборудования, которые могут попасть под напряжение при повреждении изоляции должны быть надежно заземлены в соответствии с ПУЭ
В качестве заземляющих проводников используется нулевой провод.
Все работы по ремонту осветительной арматуры, электродвигателей и питающей сети производятся при снятом напряжении.
Дверь в электрощитовую открывается наружу и должна иметь самозапирающийся замок.
Для защиты персонала от поражения электрическим током применяются следующие индивидуальные защитные средства: диэлектрические резиновые перчатки, боты коврики и инструменты с изолирующими рукоятками.

ГИП	Стуканова			т.п. 801-3-39.84	ЭЛ
Нач.отд	Бесицкий				
Гл.спец	Барсуков				
Вед.инж	Аструзова				
Ст.инж	Челак				
Привязан		И. контр	Барсуков	Радиальная на 25 коров с помещением для телят и ремонтного молодняка на 220 голов	Стадия: Р; Лист: 2; Листов: 12
Инв.№				Общие данные (окончание)	Росглавмиссельстрой г. Москва

Инв.№ подл. | Подп. и дата | Взам.инв.№

Согласовано:
Гл. спец. ОВ Литвин
Гл. спец. Гашков

Инв. № подл. | Подпись и дата | Взам. инв. №

Наименование	Ед. изм	Количество	
		Ввод № 1	Ввод № 2
Установленная мощность	кВт	61.62	75.53
Максимальная мощность	кВт	44,0	51,0
Расчетный ток	А	74,0	86,0

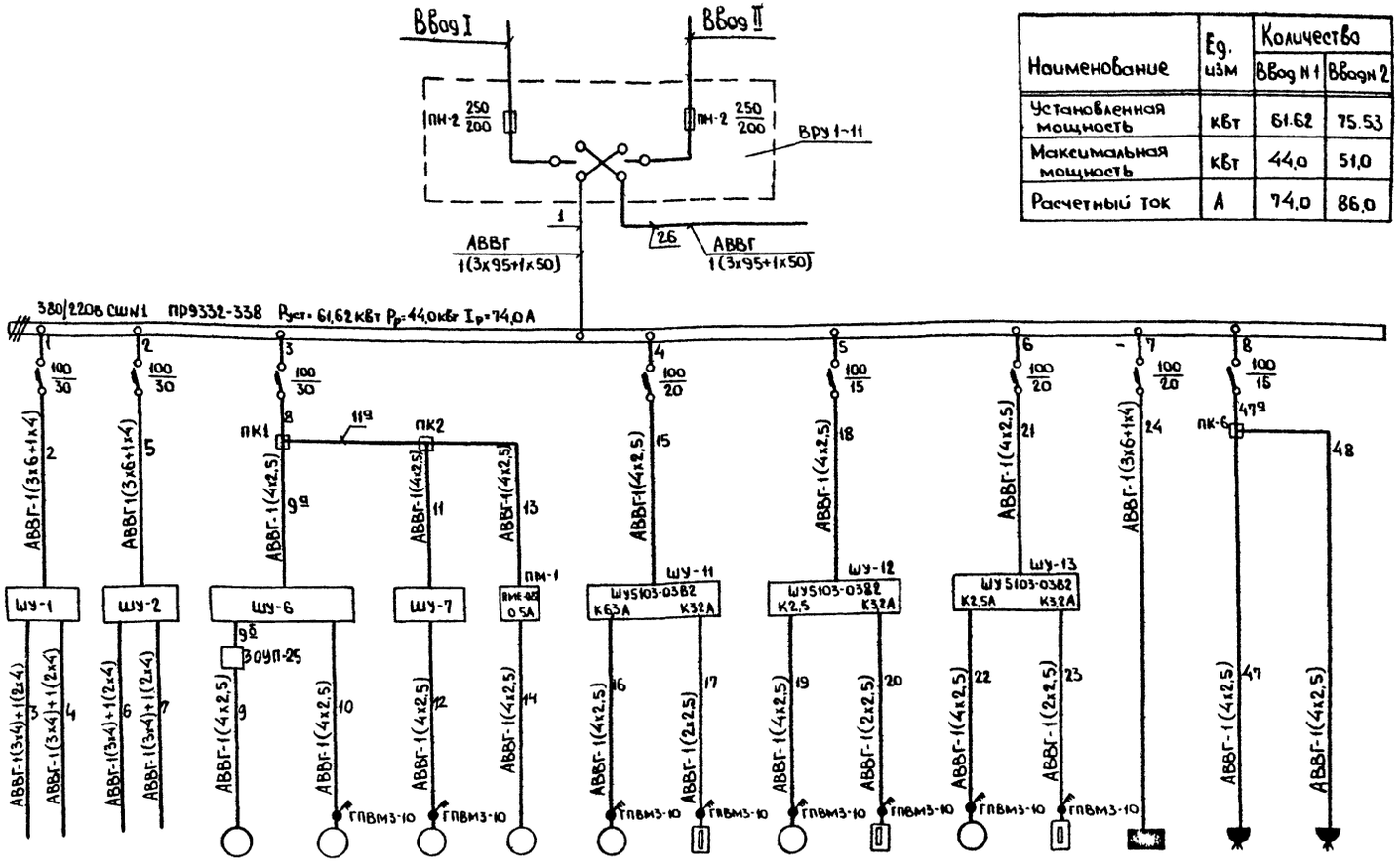

Электроприемник																
Условное обозначение на плане				1	2	3	В-2	П-3	4	П-2	5	П-1	6	ОЩ-1	12	13
Номер по плану																
Рн, кВт		16,5	16,5	4,0	1,5	2,2	0,12	2,2	1,6	0,6	1,6	1,1	1,6	8,1	4,0	
Тип		—	—	4А112МВ6СУ1	4А80В4СУ1	4А80А4СУ1	АОА-11-4	АО2-32-6	КВУ600х1000	АОА-22-2	КВУ600х1000	АОА2-21-4	КВУ600х1000	ОЩВ-12	А700-Ком	А700-Ком
Ток, А	Iн	27,9	27,9	9,1	3,9	5,4	0,3	5,4	2,4	1,9	2,4	2,7	2,4	13,0	7,6	
	Iп	—	—	59,2	27,7	35,4	2,1	35,4	—	12,3	—	18,9	—	—	—	—
Наименование механизма по плану		Автоматизированная установка	Автоматизированная установка	Горизонтальный транспортер; Транспортер ТСН-160	Наклонный транспортер	Скрепер цепной УС-15	Вытяжная система В-2	Приточная система П-3	Электрообогрев воздушной заслонки	Приточная система П-2	Электрообогрев воздушной заслонки	Приточная система П-1	Электрообогрев воздушной заслонки	Щиток осветительный ОЩ-1	Дезоустановка УДП	Дезоустановка УДП
		ЦКУФ-1	ЦКУФ-1													

Данные питающей сети

Шинопровод, распределительный пункт	Тип, Iн, А	
	Расцепитель, А	
	Тип, напряжение, сечение (шинопровода), расчетный ток, А, установ. мощность, кВт	
Аппарат отходящей линии	Тип, Iн, А	
	Расцепитель или плавкая вставка, А	
Марка и сечение проводника	Маркировка участка сети	
Пусковой аппарат	Тип, Iн, А	
	Расцепитель автомата, уставка, А	
	Нагревательный элемент теплового реле	
	Т-тепловой, уставка, А	
Марка и сечение проводника	Маркировка участка сети	

1. Данный чертеж читать совместно с планом силовой сети и кабельным журналом.
2. ШУ, в которых не указан тип, поставляются комплектно с оборудованием.

Гип	Стуканова		
Нач. отд.	Весидский		
Гл. спец.	Барсуков		
Ведущ. инж.	Астракова		
Н. контр.	Барсуков		

Привязан

Инв. №

Т.п. 801-3-39.84 ЭЛ

Родильная на 25 коров с помещением для телят и ремонтного молодняка на 220 голов	Стадия	Лист	Листов
	Р	3	12
Силовое электрооборудование. Питающая и распределительная сеть 380/220В. СШ№1 Схема принципиальная.	Росагропромэлектропроект г. Москва		

Альбом II

Типовой проект 801-3-39 84

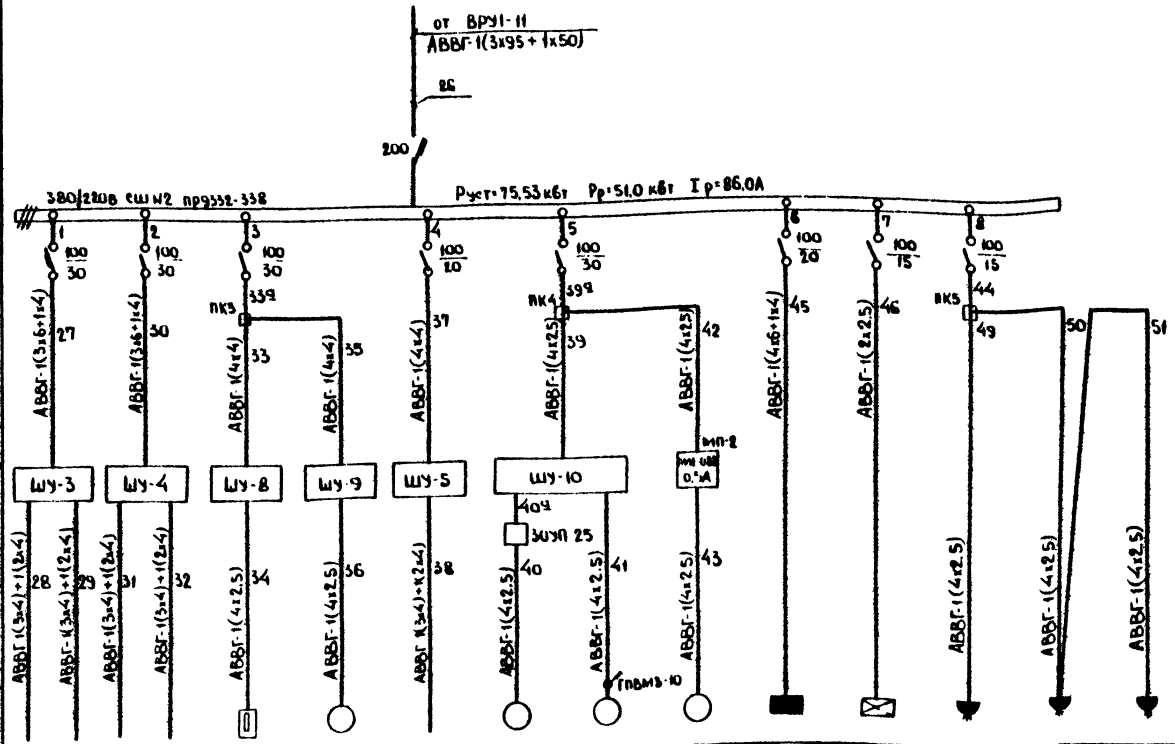

Данные питающей сети														
Шинопровод Распредел пункт	Тип Iн.А Расцепитель А													
	Тип, напряжение, сечение (шинопровода) Расчетный ток, А Устан. мощность, кВт													
Аппарат отходящ линии	Тип Iн.А Расцепитель или плавкая вставка, А													
Марка и сечение проводника	Маркировка участка сети													
Пусковой аппарат	Тип Iн.А Расцепитель автомата, Уставка, А Нагревательный элемент теплового реле Т-тепловой уставка, А													
Марка и сечение проводника	Маркировка участка сети													
Электроприемник	Условное обозначение на плане													
	Номер по плану			7	8		9	10	В-1	ОЩ-2	КИП	14	15	16
	Рн, кВт	16,5	16,5	12,0	3,0	10,45	4,0	1,5	0,12	7,26	0,2	4,0		
	Тип	—	—	—	АО2-32-4СХ	—	4АН2МВ6СУ1	4АВ0В4СУ1	АОА-11-4	ОЩВ-6	—	А700 КОМ	А700 КОМ	А700-КОМ
	Ток, А Iн	27,9	27,9	18,0	6,5	16,0	9,1	3,9	0,3	112	—	7,6		
	Iп	—	—	—	45,5	—	59,2	27,7	2,1	—	—	—		
	Наименование механизма по плану	Автоматизированная установка ИКУФ-1	Автоматизированная установка ИКУФ-1	Электрический кипятильник КНЭ-100	Вакуумная установка УВУ-60/45	Автоматизированная установка ИКУФ-1	Горизонтальный транспортер Транспортер ТСН-160	Наклонный транспортер	Вытяжная система В-1	Щиток осветительный ОЩ-1	Щит КИП и А	Дезоустановка УДП	Дезоустановка УДП	Дезоустановка УДП

1. Данный чертеж читать совместно с планом силовой сети и кабельным журналом
2. ШУ,Б которых не указан тип, поставляются комплектно с оборудованием.

Гип	Стуканова	
Нач отд	Бесидский	
Гл спец	Барсуков	
Ведущ	Астрахова	
Н контр	Барсуков	

Привязан

Инв N

т.п. 801-3-39 84 ЭА

Родильная на 25 коров с помещением для телят и ремонтного молодняка на 220 голов

Силовое электрооборудование Питающая и распределительная сеть 380/220 В СШ N2. Схема принципиальная

Стадия	Лист	Листов
Р	4	12

Росгипроинсельстрой г. Москва

Согласовано: Гл спец СВ Литвин; Гл спец Ташков

Инв N подл | Подпись и дата | Взам инв

Альбом III

Типовой проект 801-3-39.84

Маркировка кабеля	Трасса: Начало	Трасса: Конец	Кабель: По проекту: Марка	Кол. кабелей, число и сечение жил, напряжение	Длина, м	Кабель: Проложено: Марка	Кол. кабелей, число и сечение жил, напряжение	Длина, м
I		Вводно-распределительное устройство						
II		—"—						
1	Вводно-распределительное устройство	Силовой шкаф №1	АВВГ	1(3х95+1х50);660В	2			
2	Силовой шкаф №1	Шкаф управления ШУ-1	АВВГ	1(3х6+1х4);660В	5			
3	Шкаф управления ШУ-1	Группа облучателей	АВВГ	1(3х4); 660В 1(2х4); 660В	50 50			
4	—"—	—"—	АВВГ	1(3х4); 660В 1(2х4); 660В	60 60			
5	Силовой шкаф №1	Шкаф управления ШУ-2	АВВГ	1(3х6+1х4);660В	5			
6	Шкаф управления ШУ-2	Группа облучателей	АВВГ	1(3х4); 660В 1(2х4); 660В	65 65			
7	—"—	—"—	АВВГ	1(3х4); 660В 1(2х4); 660В	75 75			
8	Силовой шкаф №1	Протяжная коробка ПК1	АВВГ	1(4х2,5); 660В	55			
9а	Протяжная коробка ПК1	Шкаф управления ШУ-6	АВВГ	1(4х2,5); 660В	1			
9б	Шкаф управления ШУ-6	ЗОУП-25	АВВГ	1(4х2,5); 660В	1			
9	ЗОУП-25	Электродвигатель №1	АВВГ	1(4х2,5); 660В	5			
10	Шкаф управления ШУ-6	Электродвигатель №2	АВВГ	1(4х2,5); 660В	10			
11а	Протяжная коробка ПК1	Протяжная коробка ПК2	АВВГ	1(4х2,5); 660В	1			
11	Протяжная коробка ПК2	Шкаф управления ШУ-7	АВВГ	1(4х2,5); 660В	3			
12	Шкаф управления ШУ-7	Электродвигатель №3	АВВГ	1(4х2,5); 660В	15			
13	Протяжная коробка ПК-2	Магнитный пускатель МП-1	АВВГ	1(4х2,5); 660В	3			
14	Магнитный пускатель МП-1	Электродвигатель В-1	АВВГ	1(4х2,5); 660В	5			
12а	Шкаф управления ШУ-7	Конечный выключатель	АКВВГ	1(5х2,5); 660В	15			
15	Силовой шкаф №1	Шкаф управления ШУ5103-0382	АВВГ	1(4х2,5); 660В	22			
16	Шкаф управления ШУ5103-0382	Электродвигатель П-3	АВВГ	1(4х2,5); 660В	3			
17	—"—	Электродвигатель №4	АВВГ	1(2х2,5); 660В	8			
18	Силовой шкаф №1	Шкаф управления ШУ103-0382	АВВГ	1(4х2,5); 660В	23			
19	Шкаф управления ШУ5103-0382	Электродвигатель П-2	АВВГ	1(4х2,5); 660В	3			
20	—"—	Электродвигатель №5	АВВГ	1(2х2,5); 660В	8			
21	Силовой шкаф №1	Шкаф управления ШУ 5103-0382	АВВГ	1(4х2,5); 660В	24			
22	Шкаф управления ШУ5103-0382	Электродвигатель П-1	АВВГ	1(4х2,5); 660В	3			
23	—"—	Электродвигатель №6	АВВГ	1(2х2,5); 660В	8			
24	Силовой шкаф №1	Щиток осветительный ОЩ-1	АВВГ	1(3х6+1х4); 660В	5			
26	Вводно-распределительное устройство	Силовой шкаф №2	АВВГ	1(3х95+1х50); 660В	3			
27	Силовой шкаф №2	Шкаф управления ШУ-3	АВВГ	1(3х6+1х4); 660В	5			
28	Шкаф управления ШУ-3	Группа облучателей	АВВГ	1(3х4); 660В 1(2х4); 660В	45 45			
29	—"—	—"—	АВВГ	1(3х4); 660В 1(2х4); 660В	55 55			
30	Силовой шкаф №2	Шкаф управления ШУ-4	АВВГ	1(3х6+1х4); 660В	5			
31	Шкаф управления ШУ-4	Группа облучателей	АВВГ	1(3х4); 660В 1(2х4); 660В	55 55			
32	—"—	—"—	АВВГ	1(3х4) 660В 1(2х4); 660В	65 65			
33а	Силовой шкаф №2	Протяжная коробка ПК3	АВВГ	1(4х4); 660В	25			
33	Протяжная коробка	Шкаф управления ШУ-8	АВВГ	1(4х4); 660В	1			
34	Шкаф управления ШУ-8	Электродвигатель №7	АВВГ	1(4х2,5) 660В	5			
35	Протяжная коробка ПК3	Шкаф управления ШУ-9	АВВГ	1(4х4); 660В	20			
36	Шкаф управления ШУ-9	Электродвигатель №8	АВВГ	1(4х2,5); 660В	5			
37	Силовой шкаф №2	Шкаф управления ШУ-5	АВВГ	1(4х4); 660В	5			
38	Шкаф управления ШУ-5	Группа облучателей	АВВГ	1(3х4); 660В 1(2х4); 660В	60 60			
39а	Силовой шкаф №2	Протяжная коробка ПК4	АВВГ	1(4х2,5); 660В	65			
39	Протяжная коробка ПК4	Шкаф управления ШУ-10	АВВГ	1(4х2,5); 660В	1			
40а	Шкаф управления ШУ-10	ЗОУП-25	АВВГ	1(4х2,5); 660В	1			
40	ЗОУП-25	Электродвигатель №9	АВВГ	1(4х2,5); 660В	5			
41	Шкаф управления ШУ-10	Электродвигатель №10	АВВГ	1(4х2,5); 660В	8			
42	Протяжная коробка ПК4	Магнитный пускатель МП2	АВВГ	1(4х2,5); 660В	3			
43	Магнитный пускатель МП-2	Электродвигатель В-2	АВВГ	1(4х2,5); 660В	10			
44	Силовой шкаф №2	Протяжная коробка ПК5	АВВГ	1(4х2,5); 660В	10			
45	Силовой шкаф №2	Щиток осветительный ОЩ2	АВВГ	1(3х6+1х4); 660В	5			
46	—"—	Щиток КИПиА	АВВГ	1(2х2,5); 660В	5			
47а	—"—	Протяжная коробка ПК6	АВВГ	1(4х2,5); 660В	30			
47	Протяжная коробка ПК6	Розетка №12	АВВГ	1(4х2,5); 660В	15			
48	Протяжная коробка ПК-4	Розетка №13	АВВГ	1(4х2,5); 660В	55			
49	Протяжная коробка ПК5	Розетка №14	АВВГ	1(4х2,5); 660В	20			
50	Протяжная коробка ПК5	Розетка №15	АВВГ	1(4х2,5); 660В	25			
51	Розетка №15	Розетка №16	АВВГ	1(4х2,5) 660В	45			

Сводка кабелей и проводов, учтенных кабельным журналом

Число жил, сечение, напряжение	Марка: АВВГ	Марка: АКВВГ
3х95+1х50-0,66кВ	5	–
3х6+1х4-0,66 кВ	30	–
4х4-0,66 кВ	55	–
3х4 - 0,66 кВ	530	–
2х4-0,66 кВ	530	–
4х2,5-0,66 кВ	480	
2 х 2,5-0,66 кВ	30	
5 х 2,5 - 0,66 кВ	—	15

Внимание!

1. Кабельный журнал не может служить основанием для нарезки кабеля. Кабель отрезается по фактически промеренной трассе.
2. Марка, сечение и длина питающих кабелей проставляются при привязке проекта.

Привязан

Инв. N

ГИП	Стуканова	
Нач. отд.	Бессудный	
Гл. спец.	Барсуков	
Вед. инж.	Астахова	
Н. контр.	Барсуков	

ТП 801-3-39.84 ЭЛ

Родильная на 25 коров с помещением для телят и ремонтного молодняка на 220 голов

Стадия	Лист	Листов
Р	5	12

Силовое электрооборудование. Кабельный журнал

Росгипрониисельтрой г. Москва

Инв. N подл. | Подп. и дата | Взам. инв. N

Типовой проект 801-3-39.84 Альбом II

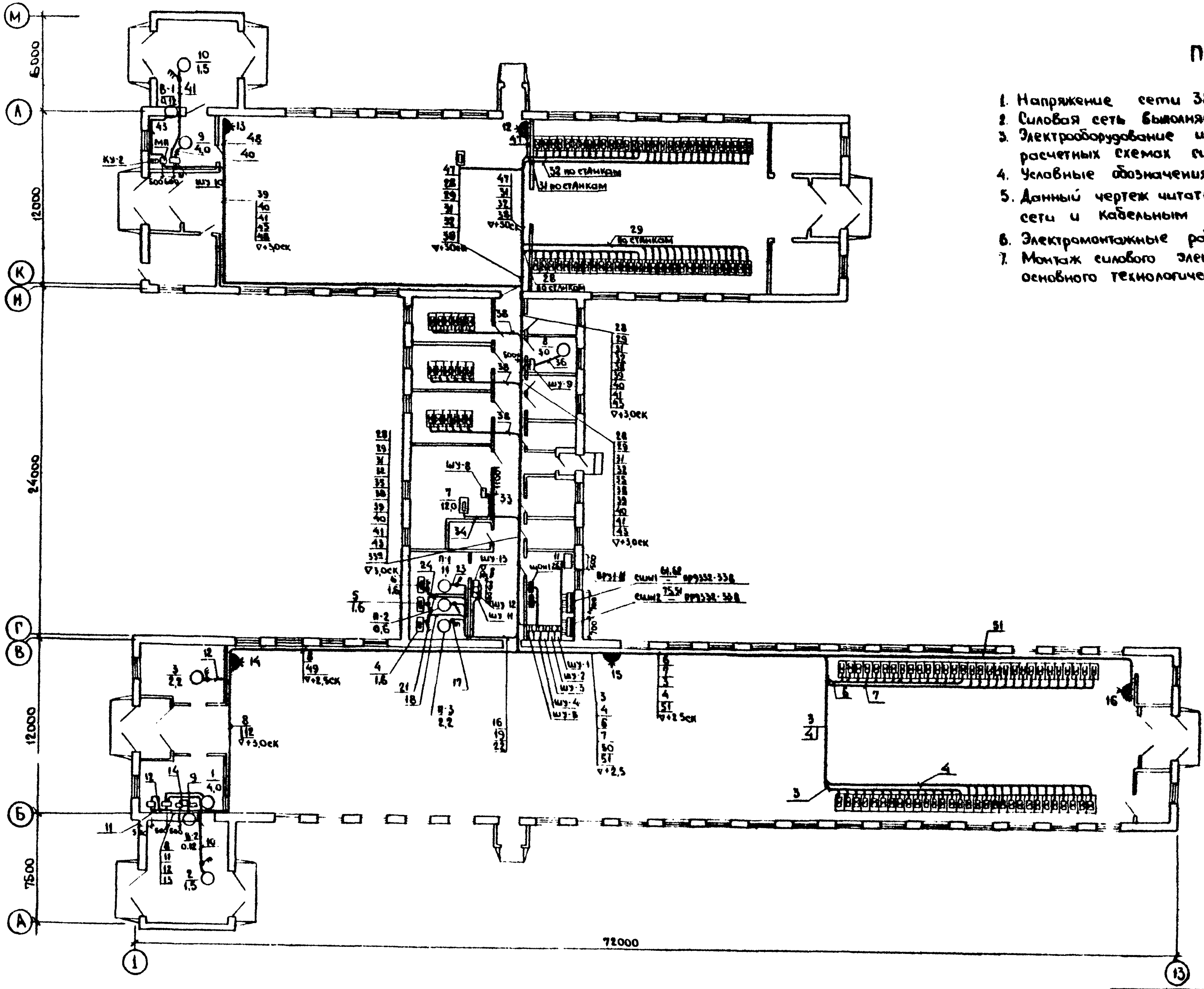

Примечания

1. Напряжение сети 380В.
2. Силовая сеть выполняется кабелем АВВГ.
3. Электрооборудование имеет номера (обозначения), принятые в расчетных схемах силовых сетей
4. Условные обозначения приняты по ГОСТ 2.754-72.
5. Данный чертеж читать совместно с расчетной схемой силовой сети и кабельным журналом.
6. Электромонтажные работы выполнять согласно ПУЭ.
7. Монтаж силового электрооборудования производить после монтажа основного технологического оборудования и трубопроводов.

М1:200

Согласовано	
Гл спец ОВ	Литвин
Гл спец	Гашков

Инв № подл	Подп и дата	Взам инв №

Гип	Стукинова	
Нач отд	Бесидский	
Гл спец	Барсуков	
Вед инж	Астрахова	
Н контр	Барсуков	

Привязан

Инв.Н

Т.п. 801-3-39.84			ЭА
Родильная на 25 коров с помещением для телят и ремонтного молодняка на 220 голов	Стадия	Лист	Листов
	Р	6	12
Силовое электрооборудование. Расположение электрооборудования и прокладка кабелей. План	Росгипронисельстрой г Москва		

Альбом II

Типовой проект 801-3-39.84

Ведомость электрооборудования, кабельных изделий и материалов, поставляемых заказчиком

NN п/п	Наименование и техническая характеристика изделий, материалов	Тип, марка	Ед. изм.	Потребность по проекту
	1. Электрические машины			
1-1	Электродвигатели поставляются комплектно с технологическим оборудованием и в настоящую спецификацию не включены			
	2. Аппараты низкого напряжения (до 1кв)			
2-1	Пускатель магнитный, защищенный нереверсивный, катушка 380в, 50гц, переменного тока блокконтакты 43,4р с установкой теплового реле 0,5А	ПМЕ-082	шт	2
2-2	Кнопочный пост управления для пристройки к любой ровной поверхности, пылеводонепроницаемого, маслостойкого исполнения с пластмассовыми корпусными деталями и установленными на нем: одним кнопочным элементом с контактами, толкателем черного цвета с надписью „Пуск" и одним кнопочным элементом с контактами, толкателем красного цвета с надписью „Стоп"	ПКЕ-222-2	шт	2
	3 Станции управления (щиты, пульты)			
3-1	Шкаф управления двухфидерный, номинальный ток фидеров 6,3А и 3,2А Номинальное напряжение главной цепи 380В	ШУ5103-0382	компл	1
3-2	То же, 2,5А и 3,2А	—"—	—"—	2
3-3	Распределительный силовой пункт с автоматом на вводе А3134/7 и с 8 линейными автоматами А3124, ток расцепителей 3х30А, 3х20А; 2х15А (щит СШ№1)	пр9332-338	компл	1
3-4	Распределительный силовой пункт с автоматом на вводе А3134/7 и с 8 линейными автоматами А3124, ток расцепителей 4х30А, 2х20А, 2х15А (щит СШ№2)	пр9332-338	компл	1
3-5	Вводно-распределительное устройство с двумя предохранителями ПН-2, Iном - 250А, Iпл. вст - 200А	ВРУ1-11	компл	1
3-6	Выключатель пакетный трехполюсный герметического исполнения, I=10А	ГПВМ3-10	шт	9
3-7	Автоматизированная установка на 40 облучателей	ИКУФ-1	компл	5
	Кабельные изделия			
4-1	Кабель силовой с алюминиевыми жилами без защитного покрова ГОСТ 16442-80, 2х2,5-0,66	АВВГ	км	0,04
4-2	4х2,5-0.66	АВВГ	—"—	0,5
4-3	4х4-0.66	АВВГ	—"—	0,06
4-4	2х4-0.66	АВВГ	—"—	0,53
4-5	3х4-0.66	АВВГ		0,53
4-6	4х4-0.66	АВВГ		0,06
4-7	3х6+1х4-0.66	АВВГ	—"—	0,03
4-8	3х95+1х50-0.66	АВВГ		0,005
4-9	Кабель контрольный с алюминиевыми жилами сечением 5х2,5-0.66	АКВВГ	—"—	0,015
4-10	Провод установочный с алюминиевой жилой ГОСТ 6323-71, 4-0,66	АПВ	—"—	0,3
4-11	6-0.66	—"—	—"—	2,35

Уточненная ведомость изделий и материалов поставляемых генподрядчиком и электромонтажной организацией

NN п/п	Наименование и техническая характеристика изделий, материала	Тип, марка	Ед. изм.	Потребность по проекту
	1. Электромонтажные изделия заводов ГЭМ			
1-1	Рукав гибкий металлический Ду-25мм	РЗ-Ц-К ТУ22-2179-71	м	110
1-2	Труба асбестоцементная Ду=100мм, длина 3м	ГОСТ 1839-72	шт	2
1-3	Огнетушитель сухой химический		—"—	2
1-4	Диэлектрический коврик.	ГОСТ 4998-67	—"—	6
1-5	Резиновые боты	ГОСТ 13385-67	компл	1
1-6	Резиновые перчатки	ГОСТ 20010-74	компл	2
1-7	Коробка протяжная ГОСТ 14254-69	У996 м	шт.	4
1-8	Розетка штепсельная 3х полюсная с заземляющими контактами ~380 В, 25А	А-700-КОМ	шт	5

Гип	Стуканова	
Нач отд.	Бесидский	
Гл спец	Барсуков	
Вед инж	Астрахова	
Н контр	Барсуков	

Т.п. 801-3-39.84 ЭА

Радильная на 25 коров с помещением для телят и ремонтного молодняка на 220 голов

Силовое электрооборудование ведомость электрооборудования, кабельных изделий и материалов поставляемых заказчиком, генподрядчиком и электромонтажной организацией

Стадия	Лист	Листов
Р	7	12

Росгипроинсельстрой г Москва

Привязан

Инв.№

Инв.№ подл. | Подпись и дата | Взам инв.№

20233-02 55

Типовой проект 801-3-39.84 Альбом II

План м 1:200

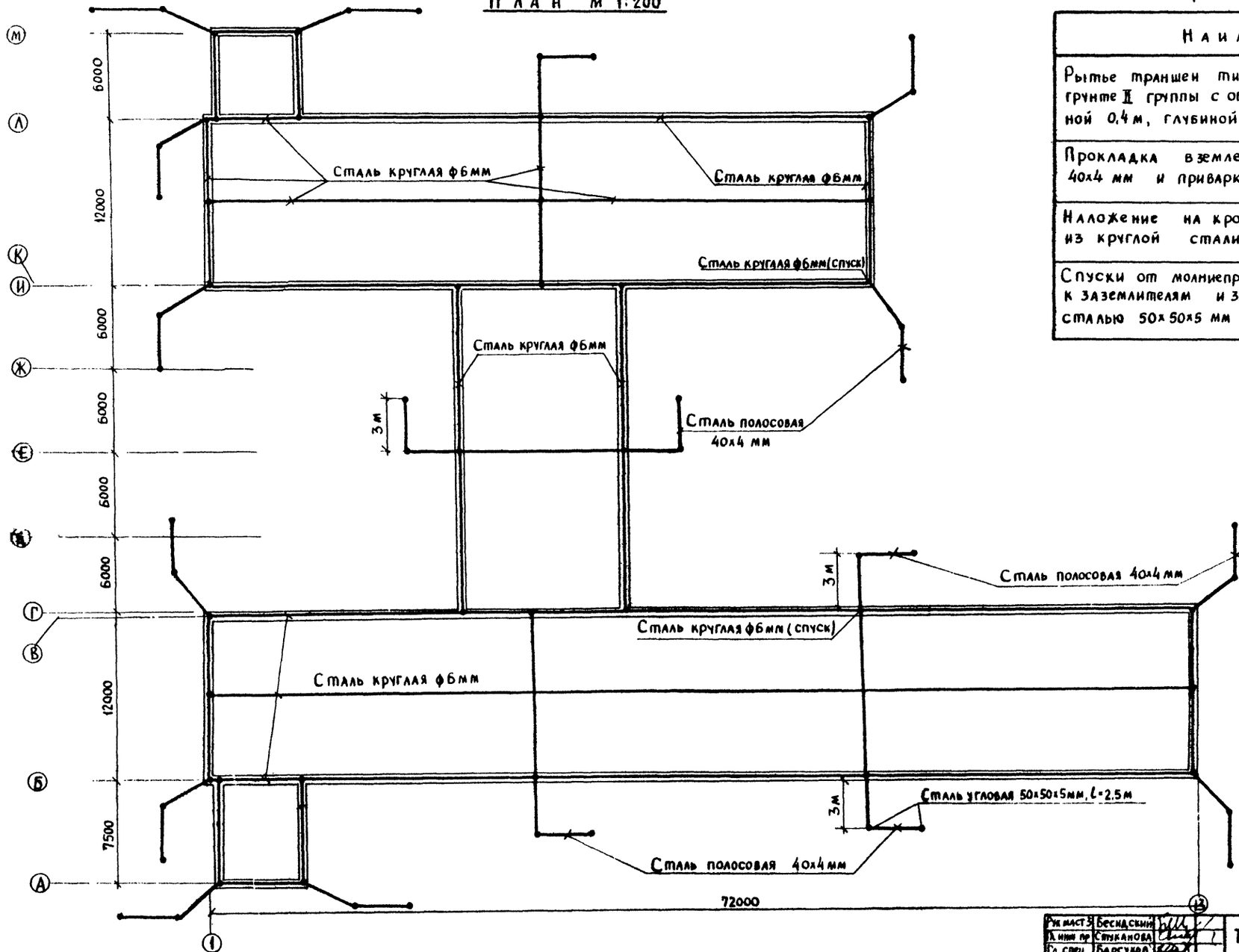

Объем работ на молниезащиту.

Наименование	Ед изм	Кол-во
Рытье траншей типа „Т-4" вручную в сухом грунте II группы с обратной засыпкой шириной 0,4 м, глубиной 0,5 м	м	108
Прокладка в земле полосовой стали 40х4 мм и приварка ее к электродам	м	54
Наложение на кровлю молниеприемной сетки из круглой стали ф6 мм	м	531
Спуски от молниеприемной сетки (ст.ф6мм=8м) к заземлителям и защита спусков угловой сталью 50х50х5 мм на высоту 2 м	шт	18

Примечания:

1. Молниеприемная сетка выполнена из стали круглой ф6мм, ячейки не более 150 м²
2. Молниеприемную сетку уложить под слой асбестоцементных плит
3. Узлы сетки приварить.
4. Металлические элементы здания, расположенные на крыше, соединить с молниеприемной сеткой
5. Каждый токоотвод (спуск) должен быть защищен от механических повреждений угловой сталью 50х50х5 мм на высоту 2 м
6. Каждый токоотвод (спуск) должен быть присоединен к отдельному заземлителю с импульсным сопротивлением не более 10 ом.
7. Молниезащиту выполнить согласно инструкции по проектированию и устройству молниезащиты зданий и сооружений СН 305-77 по III категории.
8. Очаги заземления рассчитаны для грунта с удельным сопротивлением $1 \cdot 10^4$ ом см
9. При привязке для других грунтов очаги заземлений пересчитать

Рук мастр	Бесядский		
Гл инж пр	Стуканова		
Гл спец	Барсуков		
Вед инж	Астрахова		
Ст инж	Челак		
Н контр	Барсуков		

Т.П 801-3-39.84 ЭА

Привязан

Инв. №

Родильная на 25 коров с помещением для телят и ремонтного молодняка на 220 голов

План молниезащиты

Стадия	Лист	Листов
Р	8	12

Госагропромжилстрой г. Москва

Инв № подл | Подпись и дата | Взам инв №

Копировал 20233-02 56 формат А2г

Альбом III

Типовой проект 801-3-39.84

План м1:200

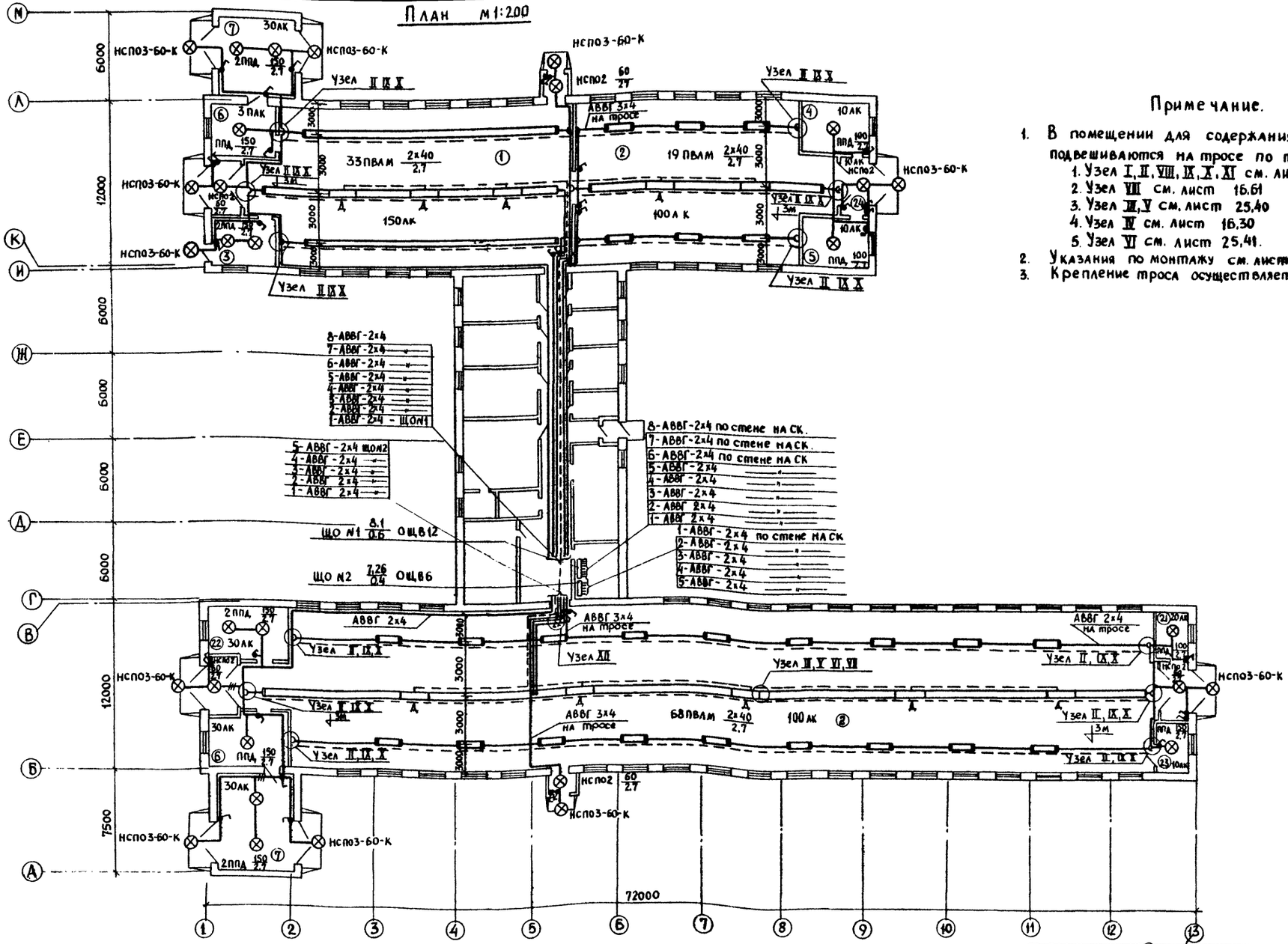

Примечание.

1. В помещении для содержания телят светильники подвешиваются на тросе по т.п. 4.407-199 шифр А.119А
   1. Узел I, II, VIII, IX, X, XI см. лист 16.60
   2. Узел VIII см. лист 16.61
   3. Узел III, V см. лист 25,40
   4. Узел IV см. лист 16,30
   5. Узел VI см. лист 25,41.
2. Указания по монтажу см. лист 16.10 т.п 4.407-199 шифр А 119А
3. Крепление троса осуществляется через 3м.

Гл. инж. пр	Стуканова		
Нач. отд.	Бесидский		
Гл. спец.	Барсуков		
Вед. инж.	Астралова		
Ст. техн	Доценко		
Н. контр	Барсуков		

Т.П 801-3-39.84 ЭЛ

Родильная на 25 коров с помещением для телят и ремонтного молодняка на 220 голов

Стадия	Лист	Листов
Р	9	12

Электроосвещение
План групповой сети

Росгипронисельстрой г. Москва

Привязан

Инв. № подл. | Подпись и дата | Взам. инв. №

Альбом II

Типовой проект 801-3-39.84

План М1:100

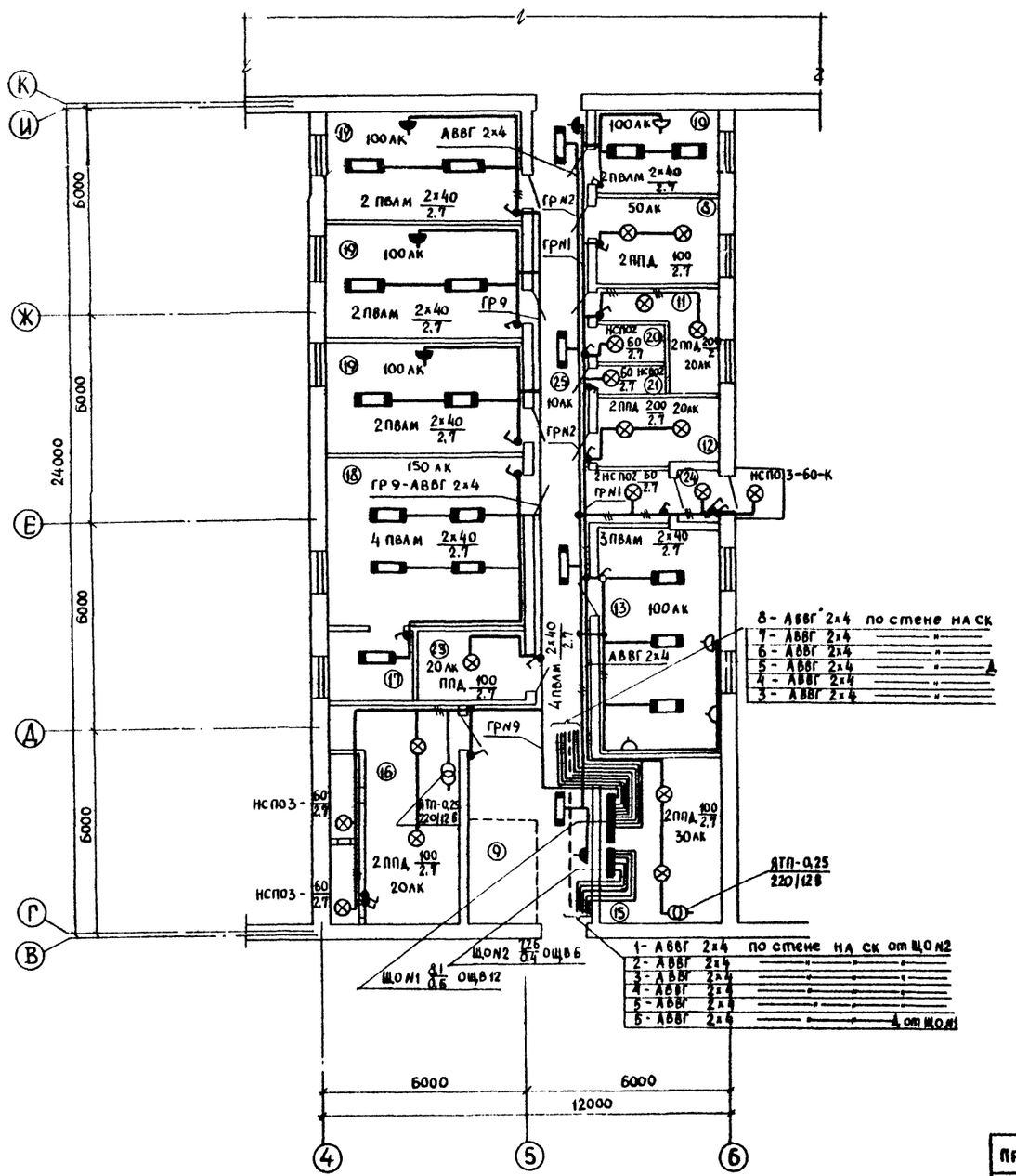

Экспликация помещений

NN пом.	Наименование	К-во	Площ. м²	Хар-ка помещ. по пораж. эл. током	Характер помещен. по усл. среды
1	Помещение родильного отделения				влажное
	на 25 коров.	1	257,74	с повыш. опасн.	
2	Помещение для телят и				
	ремонтного молодняка	2	944,76	— " —	— " —
3	Помещение для санитарной				
	обработки коров.		16,94	— " —	— " —
4	Помещение для подстилки и				
	инвентаря	1	18,52	без повыш. опасн.	нормал
5	Фуражная для концкормов	2	25,35	— " —	— " —
6	Машинное отделение	2	40,00	с повыш. опасн.	нормал
7	Помещение перегрузки навоза в				
	транспортные средства	2	62,72	— " —	— " —
8	Вакуумнасосная	1	9,30	без повыш. опасн.	нормал.
9	Площадка для весов	1	5,28	без повыш. опасн.	нормал.
10	Кабинет ветеринарного врача	1	8,93	— " —	— " —
11	Мужской гардеров для уличной,				
	домашней, рабоч. одежды	1	8,2	— " —	— " —
12	Женский гардеров для уличной,				
	домашней, рабоч. одежды	1	6,5		
13	Комната персонала и красный уголок	1	23,7	без повыш. опасн.	нормал
14	Слесарная	1	8,83	с повыш. опасн.	нормал
15	Электрощитовая и КИП	1	18,5	— " —	— " —
16	Приточная венткамера.	1	27,89	с повыш. опасн.	нормал
17	Помещение для дезосредств	1	5,40	П-II а	влажное
18	Молочно-моечная	1	41,3	с повыш. опаснос.	сырое
19	Профилакторий	3	56,44	с повыш. опасн.	— " —
20	Санузел	1	2,2	с повыш. опасн.	влажное
21	Душевая	1	1,6	без повыш. опасн.	нормал
22	Машинное отделение и инвентарн.	1	23,03	с повыш. опасн.	влажное
23	Помещение для хранения				
	молочного оборудования.	1	6,0	без повыш. опасн.	нормал
24	Тамбур	7	45,8	без. повыш. опасн.	нормал.
25	Коридор	1	43,77	— " —	— " —

Гл. инж. пр.	Стуканова	
Нач. отд.	Бесидский	
Гл. спец.	Барсуков	
Вед. инж.	Астрахова	
Ст. техн.	Доценко	
Н. контр.	Барсуков	

Т.П. 801-3-39.84 ЭЛ.

Родильная на 25 коров с помещениями для телят и ремонтного молодняка на 220 голов

Стадия	Лист	Листов
Р	10	12

Электроосвещение. Экспликация.

Росгипромысельстрой г. Москва

Привязан

Инв. №

Инв. № подл. | Подпись и дата | Взамен инв.

Копировал 20233-02 58 формат 22г

Таблица
щитков рабочего освещения

Пункт или щиток			NN° автоматов				Расцепители автоматов	
			Занятые		Резервные			
NN°	Тип	Устан мощ. квт	однополюсные	трехполюсные	однополюсные	трехполюсные	Вводного	Линейных
ЩО N1	ОЩВ-12	8,1	1÷9	—	10÷12	—	—	16А
ЩО N2	ОЩВ-6	7,26	1÷5	—	6	—	—	16А

Расчетная схема питающей сети электроосвещения

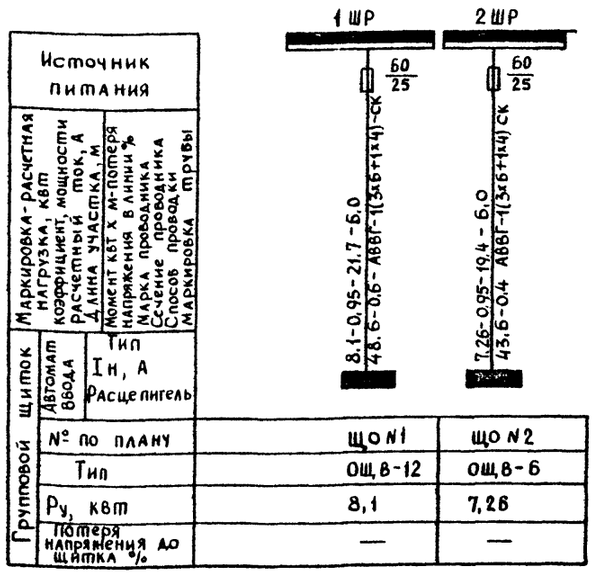

Источник питания		
Маркировка-расчетная нагрузка, квт; коэффициент мощности; Расчетный ток, А; Длина участка, м	Момент квт х м-потеря напряжения в линии %	
	Марка проводника; Сечение проводника; Способ прокладки проводника; Маркировка трубы	
Групповой щиток	Автомат ввода	Тип
		Iн, А
		Расцепигель
№ по плану	ЩО N1	ЩО N2
Тип	ОЩВ-12	ОЩВ-6
Ру, квт	8,1	7,26
Потеря напряжения до щитка %	—	—

Ведомость объемов электромонтажных работ

Наименование работ	Ед. изм.	Кол.	Примечан.
Установка светильников с			
лампами накаливания	шт	47	Т.п.4.407-149
Установка светильников с			
люминесцентными лампами.	шт.	140	
Установка щитка	шт	2	Т.п.4.407-129
Установка понижающих транс-			
форматоров	шт.	2	
Установка выключателей и			
штепсельных розеток	шт	64	
Прокладка кабелей открыто			
сечением до 10 мм²	м	1117	
Подвеска троса	м	400	
Подвеска кабеля на тросе	м	450	

1. Напряжение сети 380/220в
2. Потеря напряжения в распределительной сети не превышает 2%.
3. Освещенности помещений приняты по СНиП III А.9-71 и отраслевым нормам.
4. Мощность люминесцентных светильников в расчетной схеме принята с учетом потерь в ПРА 20%.
5. Мощность штепсельных розеток принята 60 вт.
6. Групповые сети электроосвещения выполняются кабелем марки АВВГ по стенам на скобах и в помещениях №1;2 кабелем АВВГ на тросе.
7. Крепление троса и люминесцентных светильников выполняется по т.п. 4.407-199 шифр А.119А.
8. Высота подвеса светильников в помещениях - 2,7 м.
9. Все металлические токоведущие части электропроводки подлежат заземлению.
10. Монтаж электроосвещения производить после монтажа основного технологического оборудования и трубопроводов.
11. Электромонтажные работы выполнять согласно ПУЭ и СНиП III-33-76.

Гл.инж.пр	Стуканова		Т.П 801-3-39.84 ЭЛ
Нач.отд	Бесндский		
Гл спец	Барсуков		
Вед. инж	Астрадова		
Ст. техн	Доценко		
Н. контр.	Барсуков		Родильная на 25 коров с помещениями для телят и ремонтного молодняка на 220 голов — Стадия Р; Лист 11; Листов 12
			Электроосвещение Расчетная схема питающей сети. Таблица — Госгипронисельстрой г. Москва

Привязан

Инв. №

Инв.№ подл. | Подпись и дата | Взам. инв.№

Копировал 20233-02 59 формат 22г

Ведомость электрооборудования, кабельных изделий и материалов, поставляемых заказчиком.

N п/п	Наименование и техническая характеристика изделия, материала	Тип, марка	Ед. изм	Потребность по проекту
	1. Трансформаторы малой мощности			
1-1	Ящик с однофазным понижающим			
	тр-ром 220/12 В мощность 250 ва	ЯТП-0,25	шт.	2
	2 Распределительные пункты			
	и щитки			
2-1	Щиток осветительный с вводным			
	автоматом А3114Г7 на 12 однофазных			
	групп с автоматами А3161 с тепловы-			
	ми расцепителями	ОЩВ-12	шт	1
2-2	Тоже на 6 однофазных групп автомат-			
	матами А3161 с тепловыми			
	расцепителями	ОЩВ-6	шт.	1
	3. Светотехническое оборудование			
3-1	Светильник подвесной люминесцент-			
	ными лампами 2х40 вт 220в с			
	подвесами.	ПВЛМ-2х40	шт	140
3-2	Светильник подвесной для лампы			
	накаливания до 200 вт	ППД-200	шт	15
3-3	Тоже, для лампы накаливания			
	до 100 вт	ППД-100	шт.	10
3-4	Тоже, для лампы накаливания	НСПО-2	шт	10
3-5	Тоже, настенный для л.н. 60 вт	НСП03-60	шт.	14
3-6	Тоже, ручной переносной с лампа-			
	ми накаливания 40 вт	ППС-1	шт.	1
3-7	Лампы люминесцентные 220 в			
	мощностью 40 вт	ЛБ-40	шт	280
3-8	Лампа накаливания 220в общего			
	назначения мощн. 60 вт.	Б-220-60	шт	24
3-9	Тоже, мощн. 100 вт	Б-220-100	шт	10
3-10	Тоже, мощн. 150 вт.	Б-220-150	шт	11
3-11	Тоже, мощн. 200 вт	Б-220-200	шт	4
	4 Кабельные изделия			
	Кабель силовой с алюминиевыми			
	жилами с поливинилхлоридной			
	изоляцией ГОСТ 16442-70 сечением			
4-1	2х4 кв. мм.	АВВГ-660	м	660
4-2	3х4 кв. мм	АВВГ-660	м	457
4-3	Провод для зарядки светильников			
	сеч. 1 кв. мм	ПРКС	м	28

Уточненная ведомость изделий и материалов, поставляемых генподрядчиком и электромонтажной организацией

NN п/п	Наименование и техническая характеристика изделия, материала	Тип, марка	Ед изм.	Потребн по проекту
	1. Электромонтажные изделия			
	заводов ГЭМ			
1-1	Кронштейн	У-114	шт	12
1-2	Коровка ответвительная	У-257	шт.	30
1-3	Коровка ответвительная для тросо-			
	вой проводки на 3 направления	У-245	шт.	120
1-4	Подвеска кабельная	У-954	шт.	648
1-5	Анкер	К-300	шт.	18
1-6	Муфта натяжная	НМ-100	шт.	9
1-7	Зажим тросовый	Тип К299	шт.	9
1-8	Коуш 13		шт.	18
1-9	Подвес тросовый	КЛПТ (К-837)	шт	268
	2. Электроустановочные			
	изделия			
2-1	Розетка штепсельная двух-			
	полюсная 6А. 250В	03230	шт	4
2-2	Тоже, брызгозащищенная 10А. 250В		шт.	5
2-3	Выключатель однополюсный			
	для открыт. установ. 6А 250 в	02020	шт	1
2-4	Тоже, брызгозащищен. 10А 250 в	02650	шт.	54
	3. Прокат черных металлов			
3-1	Трос	ПС0 5мм	м	400

Гл. инж. пр	Стуканова		Т.П. 801-3-39.84 ЭЛ
Нач. отд	Бесидский		
Гл. спец	Барсуков		
Вед. инж.	Астахова		
Ст. техн	Доценко		
Н. контр	Барсуков		

Привязан

инв. №

Родильная на 25 коров с помещением для телят и ремонтного молодняка на 220 голов	Стадия	Лист	Листов
	Р	12	12
Электроосвещение. Ведомости электрооборудования кабельных изделий и материалов	Росгипронисельстрой г. Москва.		

Копировал 20233-02 60 формат 22г

Инв. N подл. | Подпись и дата | Взам. инв. N

Типовой проект 801-3-39.84 Альбом III

Ведомость применённых и ссылочных документов.

Обозначение	Наименование	Кол.	Примечан.
ТМЧ-39-73	Датчик регулятора температуры		
ТМЧ-52-73	ПТР. Установка на стене		
ТМЧ-50-73	Терморегулятор ПТР.		
	Установка на стене.		
ТМЧ-144-75 исп.2	Термометр технический ртутный		
	в оправе установка на тр-де		
	Д 14 ... 38 мм.		
8ТМЧ-150-75	Термометр сопротивления. термо-		
	метр термоэлектрический. Уста-		
	новка на тр-де Д 14 ... 38 мм		
ТКУ-517-69	Крепление коробки соединительной СК		
ТКУ-1921-69	Звонок громкого боя. Установка		
	на перфоуголках.		
4.407-235-026	Установка кнопочного поста серии		Г.П. 4.407-235 ГПИ ТА
	ПКЕ(ввод проводников снизу)		

Ведомость чертежей основного комплекта.

Лист	Наименование	Примечан.
1	Общие данные. (Начало)	
2	Общие данные (продолжение)	
3	Общие данные (окончание)	
4	Приточная система П1(П2.П3) функциональная схема автоматизации.	
5	Приточная система П1(П2.П3) схемы принципиальные электрические. (начало)	
6	Приточная система П1(П2.П3) схемы принципиальные электрические. (окончание)	
7	Приточная система П1(П2.П3) схема подключения. (Начало)	
8	Приточная система П1(П2.П3) схема подключения (окончание)	
9	Узел регулирования температуры воды на поение	
10	Приточная система П1(П2.П3). Схема расположения трасс и средств автоматизации. (начало)	
11	Приточная система П1(П2.П3) схема расположения трасс и средств автоматизации.(окончание)	

Задание заводу-изготовителю.

12а	Щит управления ЩУ1. Общий вид.	
12б	Щит управления ЩУ1. Технические данные электрооборудования. Таблица.	
12в	Щит управления ЩУ1. Перечень надписей. Таблица.	
13	Щит управления ЩУ1. Схема соединений. (начало)	
14	Щит управления ЩУ1. Схема соединений. (окончание)	

Пояснительная записка.

Согласно решений смежных разделов проекта (ОВ.ВК) в проекте „Автоматизация производства" рассмотены оснащения средствами КИП. дистанционного управления, защиты. блокировки и сигнализации работы приточных систем и узла поения.

Для приточных систем предусмотрено:

а) регулирование температуры воздуха в животноводческих помещениях. которое осуществляется регулятором типа ПТР3-0Ч. ступенчатым импульсным прерывателем типа СИП-01 и исполнительным механизмом регулирующего клапана тр-де за калорифером;

б) защита калорифера от замораживания для работающих и неработающих систем;

в) светозвуковая сигнализация аварии и опробования сигнальных ламп и звонка как для работающих, так и для отключенных приточных систем;

г) дистанционное и местное управление электродвигателями приточных вентиляторов и электрообогревом заслонок на наружном воздухе.

Местное управление электродвигателями приточных вентиляторов и электрообогревом заслонок на наружном воздухе осуществляется с помощью ШУ5103 устанавливаемыми по проекту электросилового оборудования.

Вся аппаратура управления. регулирования. сигнализации и блокировки расположена на щитах ЯУ3-1265 по ОСТ 16.0.684.116-74. установленные в электрощитовой и изготавливаемые на з-дах ГЭМ.

Разработка схемы автоматизации узла приготовления теплой воды на поение животных выполнена с применением серийно-выпускаемых комплектных устройств управления и контроля „РУС-9022-002" по чертежам разработанных ВНИИЭлектроприводом. Пульт управления приготовления теплой воды и регулятор температуры теплой воды в целях сокращения длин проводок установленных вколо узла смешения.

При разработке данного раздела проекта выданы задания смежным разделам проекта:

— ВК на установку закладных конструкций для установки приборов на тр-дах узла смешения;

— ОВ на установку закладных конструкций для установки чувствительных элементов термосигнализаторов на тр-де теплоносителя за калорифером;

— ЭЛ на подвод питания 220в 50гц к ЩУ1

Измерительные цепи датчиков температуры выполнены медным проводом на основании п.4.3а мси 295-60 ммсс СССР в металлорукаве и в стальной защитной трубе.

Прокладка проводок от щитов управления до электрооборудования в приточной камере выполнена алюминиевым проводом в стальной защитной трубе - крепление скобами на стенах.

Индустриализация монтажных работ обеспечивается применением нормализованных установочных чертежей средств автоматизации. Для монтажа электроаппаратуры в приточной камере на монтажно-заготовительном участке изготовить блоки по эскизу представленному на листе АП-11 (окончание)

Типовой проект разработан в соответствии с действующими нормами и правилами и предусматривает мероприятия, обеспечивающие взрывизм, взрывопожарную и пожарную безопасность при эксплуатации здания.

Гл. инженер проекта: /Стуканова/

Привязан

Инв. № подл. | Подпись и дата | Взам. инв. №

Инв. №		
Гл.инж.пр	Стуканова	
Н.контр.	Мошкина	
Нач.отд.	Еременко	
Гл.спец.	Мошкина	
Рук.гр.	Ремизова	
Ст.инж.	Хохлова	
Н.контр	Мошкина	

ТП 801-3-39.84 АП

Радиальная на 25 коров с помещениями для телят и ремонтного молодняка.

Стадия	Лист	Листов
Р	1	44

Общие данные. (Начало)

Росглавнииисельстрой г. Москва.

Альбом II

Типовой проект 801-3-39.84

Ведомость оборудования и материалов

N п.п. поз. по схеме	Наименование и техническая характеристика изделий, материалов.	Тип, марка	Ед. изм.	Потребность по проекту
	I ПРИБОРЫ			
1-32÷3-32	Регулятор температуры полупроводниковый трехпозиционный. Термосистема камерного типа. Пределы регулирования +5÷35°С ТУ25-02.200345-78	ПТРЗ-04	шт.	3
35	Регулятор температуры полупроводниковый с термосистемой погружного типа. Глубина погружения 170 мм. Предел регулирования температур +5÷35°С ТУ25-02.200345-78	ПТРП-04	—"—	1
1-33÷3-33	Устройство терморегулирующее дилатометрическое, электрическое диапазон дифференциала 4°С ТУ25-02.281074-78	ТУДЭ-4	—"—	3
1-34÷3-34	Устройство терморегулирующее дилатометрическое, электрическое дифференциал 2°С ТУ25-02.281074-78	ТУДЭ1-2	—"—	3
36.8	Термометр технический прямой с пределами измерения от -30 до 50°С, с ценой деления 1°С ГОСТ 2823-73	П21.160.103	—"—	2
37	Термометр технический прямой с пределами измерения от 0° до +100°С с ценой деления 1°С ГОСТ 2823-73	П41.160.103	—"—	1
	II ЭЛЕКТРОАППАРАТУРА			
	II.1 Аппаратура на щитах управления			
1-1В1÷3-1В1	Переключатель пакетный двухполюсный ОСТ16.01526.001-77	ПП2-10/Н26	—"—	12
1-2В1÷3-2В1				
1-В7÷3-В7				
1-В8÷3-В8				
1-В6÷3-В6	Переключатель универсальный ТУ16-526.047-74	ПКУ-3-1-4А 5025	—"—	3
1-В9÷3-В9	—"—	ПКУ-3-1 4-А2021	—"—	3

N п.п. поз. по схеме	Наименование и техническая характеристика изделий, материала.	Тип, марка	Ед. изм.	Потребность по проекту
1-В1÷3-В1	Выключатель пакетный ОСТ16.0526.001-77	ПВ1-10Б	Шт.	3
1Кн3.4÷3-1Кн3.4	Кнопочный пост управления	ПКЕ-612-2	—"—	3
1Л÷3Л	Арматура сигнальная. Линза зеленая ~220 в. ГОСТ10264-82	СС-3	—"—	3
1Л1÷1Л5 2Л1÷2Л5	Арматура сигнальная, линза молочная ~220 в			
3Л1÷3Л5	ГОСТ 10264-82	СС-3	—"—	15
1-Р2÷3-Р2	Реле промежуточное ~220 в			
1-Р5÷3-Р5	ТУ16-523-331-78	РПУ2-362223	—"—	6
1-Р6÷3-Р6	—"—	РПУ2-366203	—"—	9
1-Р÷3-Р				
1-Р7÷3-Р7				
1-Р1÷3-Р1	Реле времени пневматическое ~220 в			
1-Р4÷3-Р4	ТУ16-523-472-79	РВП72-3221-00У4	—"—	6
1Э1÷3Э1	Ступенчатый импульсный прерыватель ~220 в ТУ50-13-71	СИП-01	—"—	3
1-В2÷3-В2	Автоматический выключатель	463-М	—"—	12
1-В3÷3-В3	~220 в. Iн=1А. Iотс=1.3Iн			
1-В4÷3-В4	Крепление на панели			
1-В5÷3-В5	ТУ16-522.110-74			
1-1Пр1.2÷3-1Пр1.2	Предохранитель трубчатый			
1-2Пр1.2÷3-2Пр1.2	Iпл. вст.=6А ТУ36.1101-71	ПТ	—"—	12
1-Д1÷1Д5 3-Д1÷3Д5	Диод кремниевый Щ63.362.002ТУ	Д226Б	—"—	15

N п.п. поз. по схеме	Наименование и техническая характеристика изделий, материала	Тип, марка	Ед. изм.	Потребность по проекту
	II.2 Аппаратура по месту			
1-3Кн1.2÷3-3Кн1.2	Кнопочный пост управления двухштифтовый. Надпись			
1-4Кн1.2÷3-4Кн1.2	„Открыть - закрыть" с 1з÷1р конт.	ПКЕ-222-2	шт.	6
1-1.2Р7÷3-1.2Р7	Пускатель магнитный без реле, реверсивный ~220 в			
	ОСТ 160.536.001-72	ПМЕ-083	—"—	3
1-3В÷3-3В	Звонок громкого боя ~220 в ТУ25-05.1045-76	МЗ-1	—"—	3
	III ЩИТЫ.			
	Ящик управления габаритами 1200×600×500 мм.			
	ОСТ 160.684.116-74	ЯУЭ-1265	—"—	3
	Ящик управления подогревом питьевой воды	ЯОА9003-347495	—"—	1
	IV ПРОВОДА			
	Провод установочный с медной жилой ГОСТ 6323-79	ПВ1×1.0	м	30
	Провод установочный с медной жилой (на основании п.4,3,1а МСН 205-69 / МИСС СССР) ГОСТ 6323-79	ПВ1×1.5	—"—	345
	Провод установочный с алюминиевой жилой ГОСТ 6323-79	АПВ 1×2,5	—"—	2217

Взам. инв. №

Подп. и дата

Инв. № подл.

Привязан

Инв. №

ГИП	Стуканова	
Нач. отд.	Еременко	
Н. контр.	Мошкина	
Гл. спец.	Мошкина	
Рук. гр.	Ремезова	
Ст. инж.	Хохлова	
Н. контр.	Мошкина	

Т.П.801-3-39 84 АП

Родильная на 25 коров с помещениями для телят и ремонтного молодняка

Стад.	Лист	Листов
Р	2	

Общие данные /продолжение/

Росгипроинсельстрой г. Москва

Типовой проект 801-3-39.84

Ведомость оборудования и материалов

Н.п.п. поз. по схеме	Наименование и техническая характеристика изделия, материала	Тип, марка	Ед. изм.	Потребность по проекту
	V. Металлорукава			
	Металлорукав dy=13мм ТУ 22.2173-74	РI-С-Х-13		10
	VI. Основные монтажные изделия			
	Труба стальная электросварная ГОСТ 10704-76	ДУ 15	м	261
	——— " ———	ДУ 20	м	179
	Коробка соединительная ТУ 36.1753-75	КСК-32	м	3
	Соединитель металлорукав-труба ТКЧ-401-67	СПМТ-12×1/2"	м	9
	——— " ———	СПМТ-18×1"	м	1
	Соединитель металлорукав-прибор ТКЧ-401-67	СМП-12×1/2"	м	10
	Сталь круглая ф 5 мм ГОСТ 2590-71	—	м	20
	Сталь полосовая 25×4 мм ГОСТ 103-76	—	м	30
	Бобышка ОСТ 367-74	БП1-М20×55	шт	3
	Бобышка ТУ 36.1097-70	БМ 18×1.5	шт	3

Н.п.п. поз. по схеме	Наименование и техническая характеристика изделия, материала	Тип, марка	Ед.	Потребность по проекту
	Пробка ТКЧ-229-69	П-М 20×1.5	шт	3
	Прокладка ТКЧ-566-68	21×32	шт	3
	Полоса ТУ 36.1113-75	ПЛ-40	шт	6
	Швеллер ТКЧ-2219-74	ШП 32×16	шт	5
	Уголок Б 50×50×3 ГОСТ 8509-72 / Ст3 СП ГОСТ 535-79	—	кг	4
	Лист 5 ГОСТ 19903-74 / Ст3 ГОСТ 14637-79	—	кг	3,2
	Лист В 20 ГОСТ 19903-74 / Ст3 ГОСТ 16523-70	—	кг	3,5
	Лента 3×50 ГОСТ 6009-74 / Ст3 ГОСТ 535-79	—	кг	2,0
	Металлоконструкции для креплений труб 0,2кг / 1 крепление	—	кг	110
	Крепление одиночных труб ТКЧ-41-06	—	шт	80

ГИП	Стуканова	
Н.контр.	Мошкина	
Нач.отд.	Еременко	
Гл.спец.	Мошкина	
Рук.гр.	Ремезова	
Ст.инж.	Хохлова	
Н.контр.	Мошкина	

Т.П. 801-3-39.84 АП

Привязан

Инв. №

Родильная на 25 коров с помещениями для телят и ремонтного молодняка

Стад.	Лист	Листов
Р	3	

Общие данные /окончание/

Росгипронинсельстрой г. Москва

Инв. № подл. | Подп. и дата | Взам. инв. №

20233-02 63

Альбом II

Типовой проект 801-3-39.84

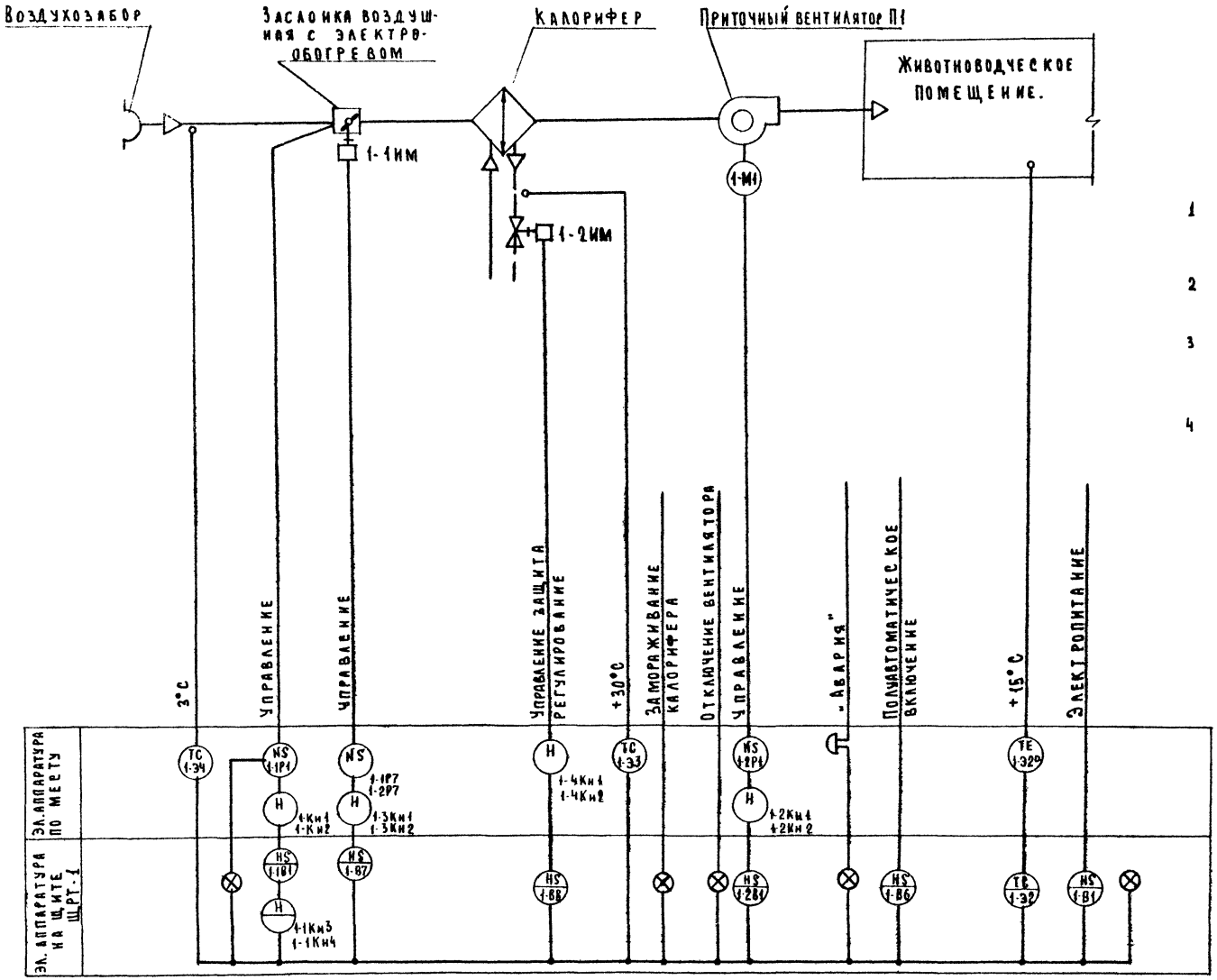

Резервная буква „N" по ОСТ 36-27-77 применена для обозначения магнитного пускателя.

1 Условные обозначения вентиляционного оборудования выполнены по ГОСТ 2.721-74; ГОСТ 2.780-68; ГОСТ 2.782-68; ГОСТ 2.784-70; ГОСТ 2.786-70; ГОСТ 2.785-70.

2 Обозначения условные в схемах автоматизации приняты по ОСТ 36-27-77.

3 Данная схема выполнена для приточной системы П1 и аналогична для приточных систем П2, П3 с изменениями поз. обозначений.

4 В обозначениях средств автоматизации в числителе указано обозначение по ОСТ 36-27-77 и по ГОСТ 2.710-75, в знаменателе - по черт. АП-5.6.

Гл. инж. пр.	Стуканова		
Н. контр.	Мошкина		
Нач. отд.	Еременко		
Гл. спец.	Мошкина		
Рук. гр.	Ремизова		
Ст. инж.	Хохлова		
Н. контр.	Мошкина		

Т.П. 801-3-39.84 АП

Привязан

инв. №

Родильная на 25 коров с помещениями для телят и ремонтного молодняка.	Стадия	Лист	Листов
	Р	4	

Приточная система П1 (П2, П3) Функциональная схема автоматизации.

Росгипронинсельстрой г. Москва

Согласовано: Гл. спец. ОВ Литвин

Инв. № подл. | Подп. и дата | Взам. инв. №

20233-02 64

Коп:

Формат 22г

Альбом II

Типовой проект 801-3-39.84

1. Принципиальная электрическая схема электропитания.

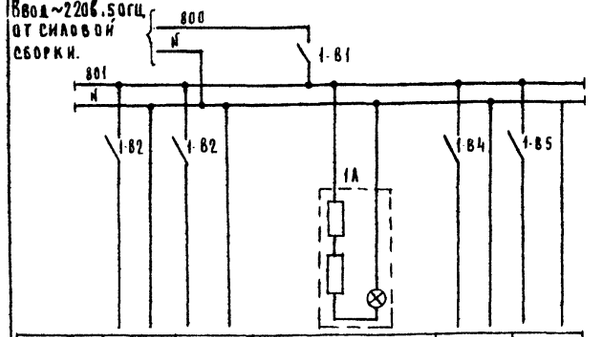

Средства автом. к которым подводится эл. питание	Схема включения установок	Схема регулир. установки.	Контроль наличия напряжения	Схема светозвуковой сигнализ.	Резерв
№ поз. по специф.	—	—	—	—	—

2. Принципиальная электрическая схема управления электрообогревом заслонки на нар. воздухе установки.

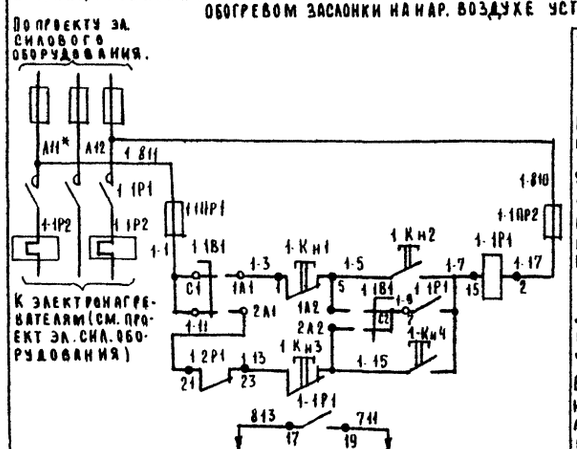

Питание и защита силовых цепей ~380В.

Питание ~380В и защита цепей управления.

Управление при ремонтно-наладочных работах.

Дистанционное управление.

В схему сигнализации лист АП-6 (окончание)

3. Принципиальная электрическая схема управления электродвигателем приточного вентилятора.

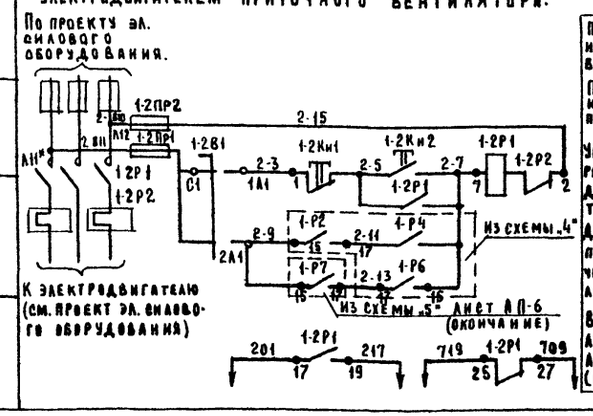

Питание ~380В и защита силовых цепей.

Питание ~380В и защита цепей управления

Управление при ремонтно-наладочных работах.

Дистанционное полуавтоматическое управление.

В схему сигнализации лист АП-6 (окончание)

4. Принципиальная электрическая схема включения установки.

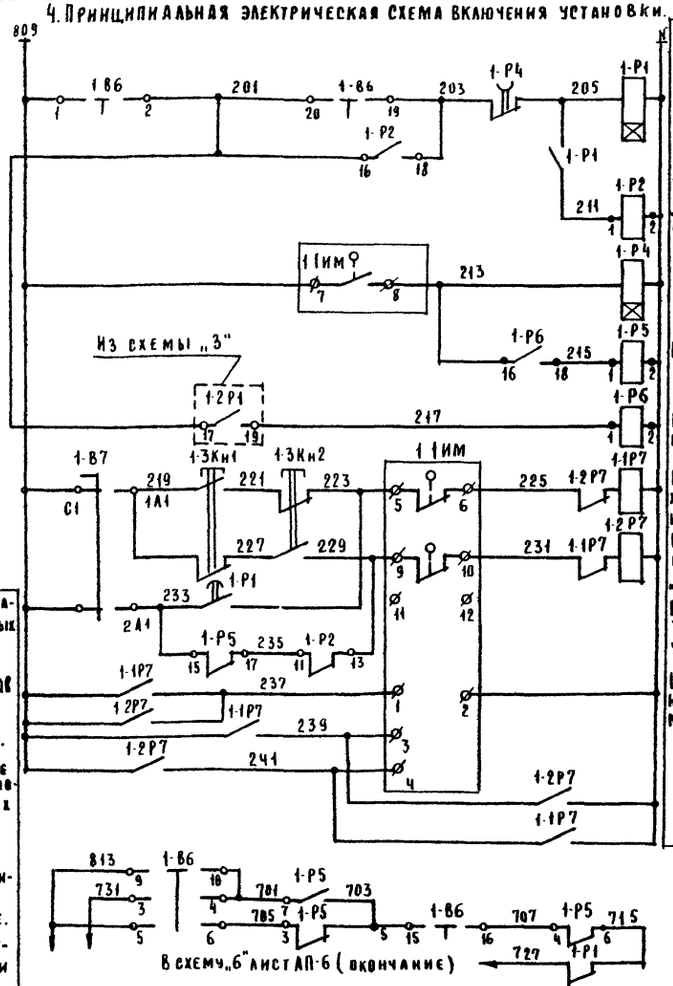

Электропитание схемы.

Дистанционное управление

Избиратель управления.

Диспетчерское управление.

Реле времени задвижки.

Реле „норм. работа".

Реле размн. контактов.

Исполнит. механизм заслонки „Открытие".

Режим опробование „Закрытие".

Полуавтоматическое управление.

Цепи исполнительного механизма.

Зона	Поз. обознач.	Наименование	Кол.	Примечан.
		Щит ЩУ1		
	1-В1	Пакетный выключатель ПВ1-10Б ОСТ 160.526.001-77	1	
	1-В2, 1-В3, 1-В4, 1-В5	Автомат ~220В, Iн=1А; Iотс=1,3Iн крепление на панели А-63М ТУ16-522.110-74	4	
	1-В1, 1-2В1, 1-В7	Переключатель пакетный ПП2-10/Н2Б ОСТ 160.526.001-77	3	
	1-В6	Переключатель универсальный ПКУ-3-1-4-А5025 ТУ16-526.047-74	1	
	1-1Кн3, 1-1Кн4	Кнопочный пост управления „Пуск-стоп" ПКЕ-612-2	1	
	1А	Арматура сигнальная ~220В, линза зеленая, СС-3 ГОСТ 10264-82	1	
	1-1Пр1,2, 1-2Пр1,2	Предохранитель трубчатый ПТ 10А/6А ТУ36.1101-71	4	
	1Р1, 1Р4	Реле времени РВП 72-3221-00У4-220/50 ТУ16-523.472-79	2	
	1Р2, 1Р5	Реле промежуточное РПУ2-366222 3~220В 50Гц. ТУ16-523-331-78	2	
	1Р6	Реле промежуточное РПУ2-366203 ~220В 50Гц. ТУ16-523-331-78	1	
		Аппаратура по месту.		
	1-1Р1, 1-2Р1	Магнитный пускатель	1	ЩУ5103-0362 по проекту эл.-силового оборудования
	1-1Кн1,2, 1-2Кн1,2	Кнопочный пост управления.		
	1-1Р7, 1-2Р7	Магнитный пускатель реверсивный без реле ~220В ПМЕ-083	1	
	1-3Кн1,2	Кнопочный пост двухштифтовый. 1з+1з конт. ПКЕ-222-2	1	Надпись „Открыть" „Закрыть"
	1-1ИМ	Исполнительный механизм МЭО.	1	по проекту „ОВ"

1. Схема выполнена на 2х листах.
2. Схемы „2÷6" выполнены для приточной системы П1 и аналогична для приточной системы П2, П3, с заменой индекса „1" в маркировке аппаратуры соответственно на индекс „2", „3".
   В перечне аппаратуры в графе „Кол." указано кол-во на одну приточную систему.
3. (1) - обозначение № контакта ключа или исполнительного механизма.

Диаграммы замыкания контактов.

1-1В1; 1-2В1; 1-В7
ПП2-10/Н2

Соединение контактов	Полож. рукоятки II (местное)	0 (отк.)	I
С2 - 2А2	—	—	×
С2 - 1А2	×	—	—
С1 - 2А1	—	—	×
С1 - 1А1	×	—	—

РВП 72-3221-00У4
1-Р1; 1-Р4

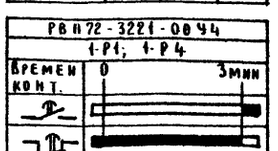

ПКУ-3-1-4-А5025
1-В6

Соединение контактов	Полож. рукоятки -45° отключить	0° отключено	+45° включить
1-2	—	—	×
3-4	—	—	×
5-6	—	—	×
7-8	—	—	×
9-10	×	×	—
11-12	×	×	—
13-14	×	×	—
15-16	—	×	×
17-18	×	—	—
19-20	—	—	×

МЭО
1-1ИМ

Конечные выключат.	Соединение контактов	Положение заслонки Открыто	Закрыто
В1	5-6		
	7-8		
В2	9-10		
	11-12		

× ■ Контакт замкнут.
— □ Контакт разомкнут.

Гл. инж. пр.	Стуканова	
Н. контр.	Мошкина	
Нач. отд.	Еременко	
Гл. спец.	Мошкина	
Рук. гр.	Ремизова	
Ст. инж.	Хохлова	
Н. контр.	Мошкина	

Привязан

Инв. №

ТП 801-3-39.84 АП

Родильная на 25 коров с помещениями для телят и ремонтного молодняка.

Стадия	Лист	Листов
Р	5	

Приточная система П1 (П2, П3) Схемы принципиальные электрические. (Начало)

Росгипроинисельстрой г. Москва

Инв. № подл. | Подп. и дата | Взам. инв. №

20233-02 65

коп: Us

5. Принципиальная электрическая схема регулирования приточной установки.

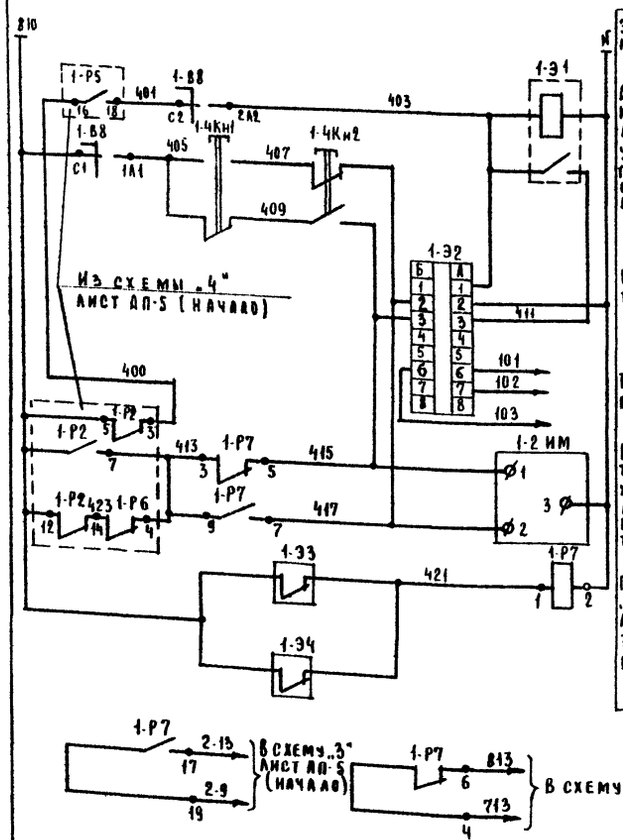

6. Принципиальная электрическая схема свето-звуковой сигнализации.

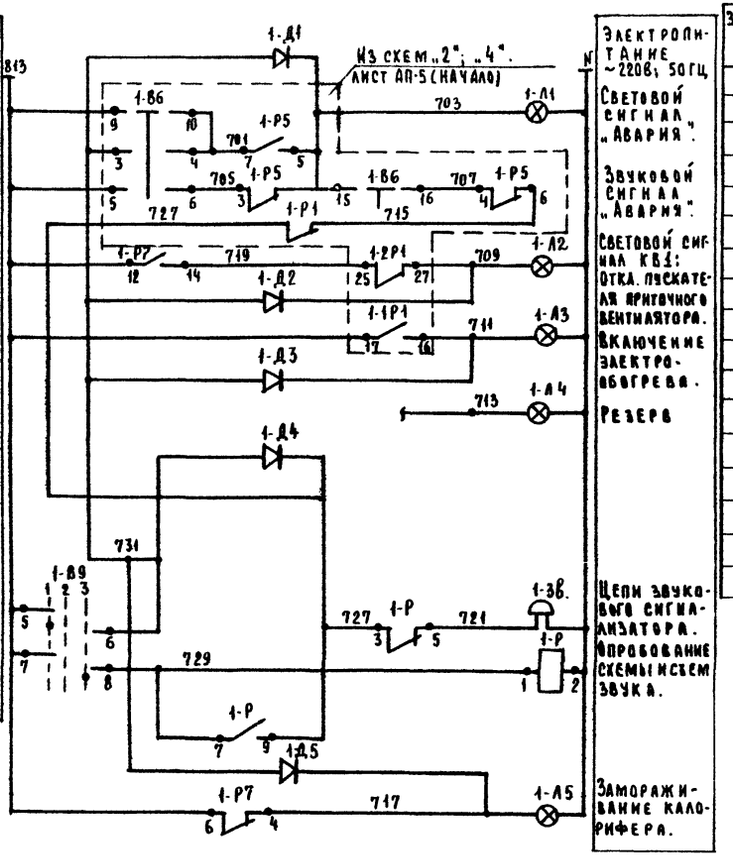

Зона	Поз. обозначение	Наименование	Кол.	Примечание
		Щит ЩУ1		
	1-В9	Переключатель универсальный ПКУ-3-1-4-А-2021 ТУ16.526.847-72	1	
	1-В8	Переключатель пакетный ПП2-10/Н2 ОСТ160.526.004-74	1	
	1А1÷1А5	Арматура сигнальных ламп ~220В, линза молочная СС-Л ГОСТ 10284-82.	5	С лампой КМ3 на 24В.
	1Д1÷1Д5	Диод кремниевый Д-226Б Ц63.362.002.ТУ	5	
	1-Р; 1-Р7	Реле промежуточное РПУ-2-366203 ~ 220В 50Гц. УДК-621.318.56	2	
	1-Э1	Прерыватель импульсный ~220В, 50Гц ПИП-01 ТУ50-13-71.	1	
	1-Э2	Регулятор температуры полупроводниковый ПТР3-04 ТУ25-02-200345-78	1	
		Аппаратура по месту.		
	1-Э4	Термосигнализатор типа ТУДЭ-1-2 ТУ25-02.281074-78	1	
	1-Э3	Термосигнализатор типа ТУДЭ-4 ТУ25-02.281074-78	1	
	1-2 ИМ	Исполнительный механизм ПР-1М	1	По проекту ОВ.
	1-Э6	Звонок громкого боя ~220В. 50Гц МЗ-1 ТУ25-05.1045-76	1	
	1-КН1; 1-КН2	Кнопочный пост управления двухкнопочный. 1з + 1з конт. ПКЕ-222-2	1	Надпись „Открыть, Закрыть"

1 Схема выполнена на 2 листах.

2 * Данные уточняются при наладке.

Диаграммы срабатывания приборов.

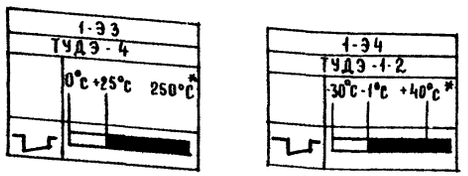

Контакт разомкнут

Контакт замкнут.

Диаграммы замыкания контактов каючей.

1-В8
ПП2-10/Н2

Соединение контактов	Положение рукоятки II (Местное)	Положение рукоятки 0 (Отключено)	Положение рукоятки I (Автоматическое)
С2-2А2	—	—	×
С2-1А2	×	—	—
С1-2А1	—	—	×
С1-1А1	×	—	—

1-В9
ПКУ-3-1-4-А-2021

Соединение контактов	Положение рукоятки -45 (1 Проверка)	Положение рукоятки 0 (2 Откл.)	Положение рукоятки +45 (3 Съем звука)
1-2	—	×	—
3-4	—	×	—
5-6	×	—	—
7-8	—	—	×

× Контакт замкнут.

— Контакт разомкнут

ГА.ИНЖ.ПР	Стужанова		Т.П. 801-3-39.84 АП
Н.КОНТ.	Мошкина		
НАЧ.ОТД	Еременко		
ГА. СПЕЦ	Мошкина		
Рук.гр.	Ремизова		
СТ.ИНЖ.	Хохлова		Радиальная на 25 коров с помещениями для телят и ремонтного молодняка
Н.контр	Мошкина		Стадия: Р; Лист: 6; Листов:
			Приточная система А1(П2.А3) Схема принципиальная электрическая. (Окончание)
			Росгипронисельстрой г. Москва

Привязан

Инв. №

Инв. № подл. | Подп. и дата | Взам. инв. №

20233-02 66

Наименование параметра и место отбора импульса	Управление электробогревом заслонки и электродвигателем приточного вентилятора.	Температура: в помещении	Температура: обратного теплоносителя	На стене в электрощитовой	Тр-д за калорифером
Обозначение монтажного чертежа	По проекту электросилового оборудования	ТМ4-39-73	8ТМ4-150-75 см. прим. 3	ТК4-1921-69	По проекту "ОВ"
Позиция	1-2П1, 1-2Кн1.2	1-1П1, 1-Кн1.2	1-32а	1-33	1-38	1-2ИМ

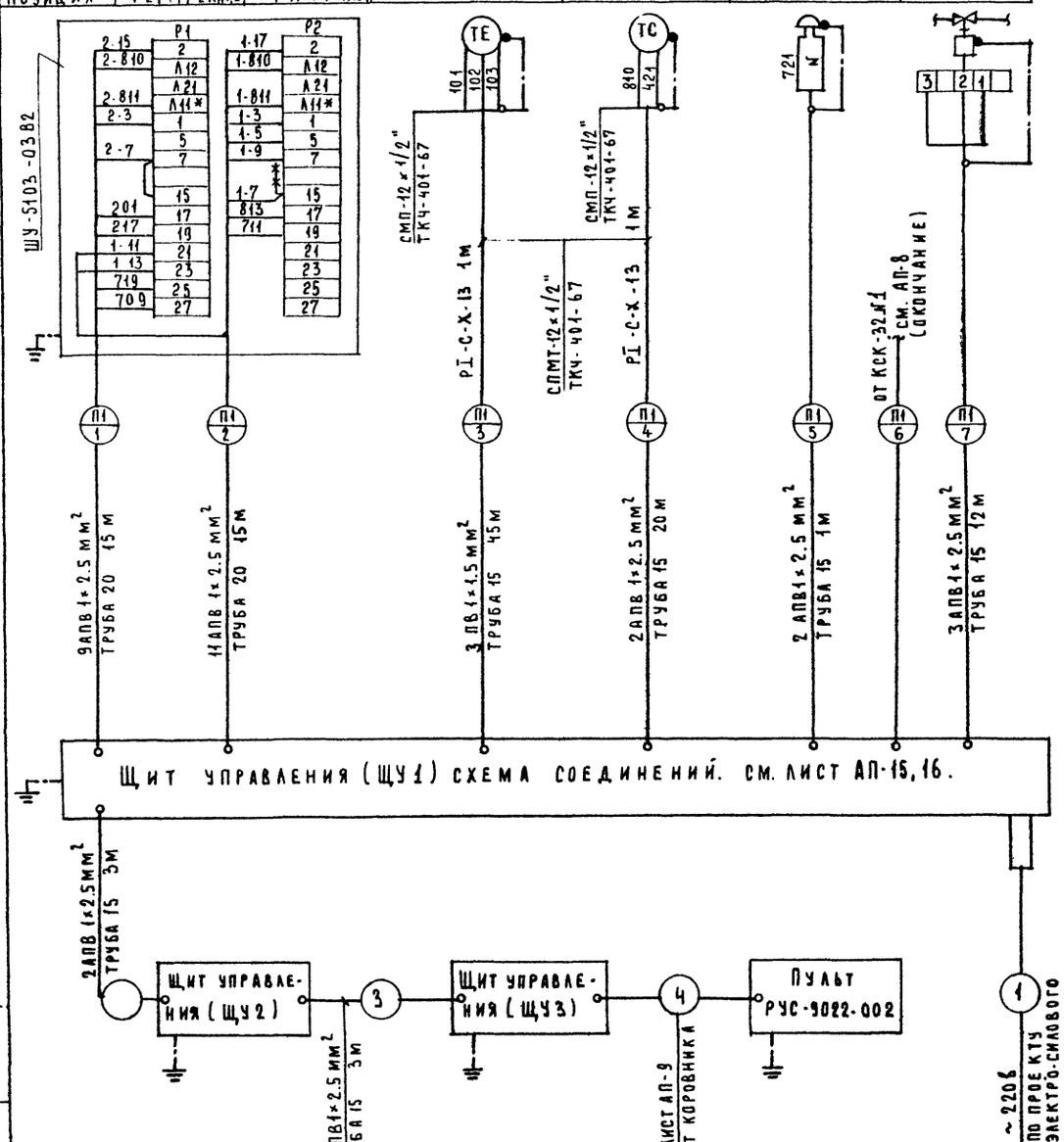

Номер кабеля или трубы	Система П1	Система П2	Система П3
	Длина, м		
1	15	15	15
2	15	15	15
3	45	45	25
4	20	19	18
5	1	1	1
6	15	13	11
7	12	11	10
8	20	18	17
9	2	2	2
10	2	2	2
11	1	1	1
12	3	3	3

Наименование	Марка и размер	Ед. изм	Кол.	Примечание
Провод установочный с алюминиевой жилой.	АПВ1-2,5 мм² ГОСТ 6323-79	м	2185	
Провод установочный с медной жилой.	ПВ1×1,5 мм² ГОСТ 6323-79	—"—	345	
Труба стальная электросварная	ТР 15 ГОСТ 10704-76	—"—	238	
—"—	ТР 20 ГОСТ 10704-76	—"—	179	
Металлорукав	РЗ-С-Х-13 ТУ22.2173-74	—"—	9	
Соединитель металлорукав-труба.	СПМТ 12×1/2" ТКЧ-401-67	шт	9	
Соединитель металлорукав-прибор.	СМП-12×1/2" ТКЧ-401-67	—"—	9	
Коробка соединительная.	КСК-32 ТУ36.1753-75	—"—	3	
Сталь круглая	ф5 мм ГОСТ 2590-71	м	15	Заземление приборов.
Сталь полосовая	25×4 мм ГОСТ 103-57	—"—	30	Заземление щитов, коробок, аппаратуры.
Бобышка	БП1-М20×55 ОСТ 367-74	шт	3	
Пробка	П-М20×1,5 ТКЧ-229-69	—"—	3	см. примечание 3
Прокладка	21×32 ТКЧ-566-68	—"—	3	
Бобышка	БМ18×1.5 ТУ36.1097-70	—"—	3	для 1-34 ÷ 3-34.

Обозначение	Наименование.
	Заземляющий проводник электроустановки, присоединяемый к металлоконструкции производственного назначения.
	Заземляющий проводник электроустановки, присоединяемый к броне, оболочке кабеля или защитной трубе.

1 Схема составлена для приточной системы П1 и применима для систем П2 и П3 с изменениями индекса нумерации труб и кабелей соответственно на П2 и П3.
2 В перечне дано кол-во для П1. П2. П3.
3 Бобышку М33×2 заменить на М18×1.5.
4 ~~×~~ демонтировать.

Гл.инж.пр.	Стуканова		
Н. контр.	Мошкина		
Нач.отд.	Еременко		
Гл. спец.	Мошкина		
Рук.гр.	Ремизова		
Ст.инж.	Хохлова		
Н.контр.	Мошкина		

Привязан

Инв. №

Инв.№ подл. | Подп. и дата | Взам.инв.№

Т.П.801-3-39.84			АП
Родильная на 25 коров с помещениями для телят и ремонтного молодняка.	Стадия: Р	Лист: 7	Листов:
Приточная система П1 (П2. П3) Схема подключения. (начало)	Росагропромиссельстрой г. Москва		

Наименование параметра и место отбора импульса	Утепленный клапан заслонки на наружном воздухе.	В приточной камере.	В приточной камере.		Температура наружного воздуха.
Обозначение монтажного чертежа.	По проекту „ОВ"	По черт. 4.407-235-026 т.п. 4.407-235 ГПИ ТПЭП	По черт. 4.407-235-026 т.п. 4.407-235 ГПИ ТПЭП		ТМЧ-52-73 См. примечание
Позиция	1-1ИМ	1-3Кн1; 1-3Кн2.	1-4Кн1.2	1-1Р7; 1-2Р7	1-ЭТ

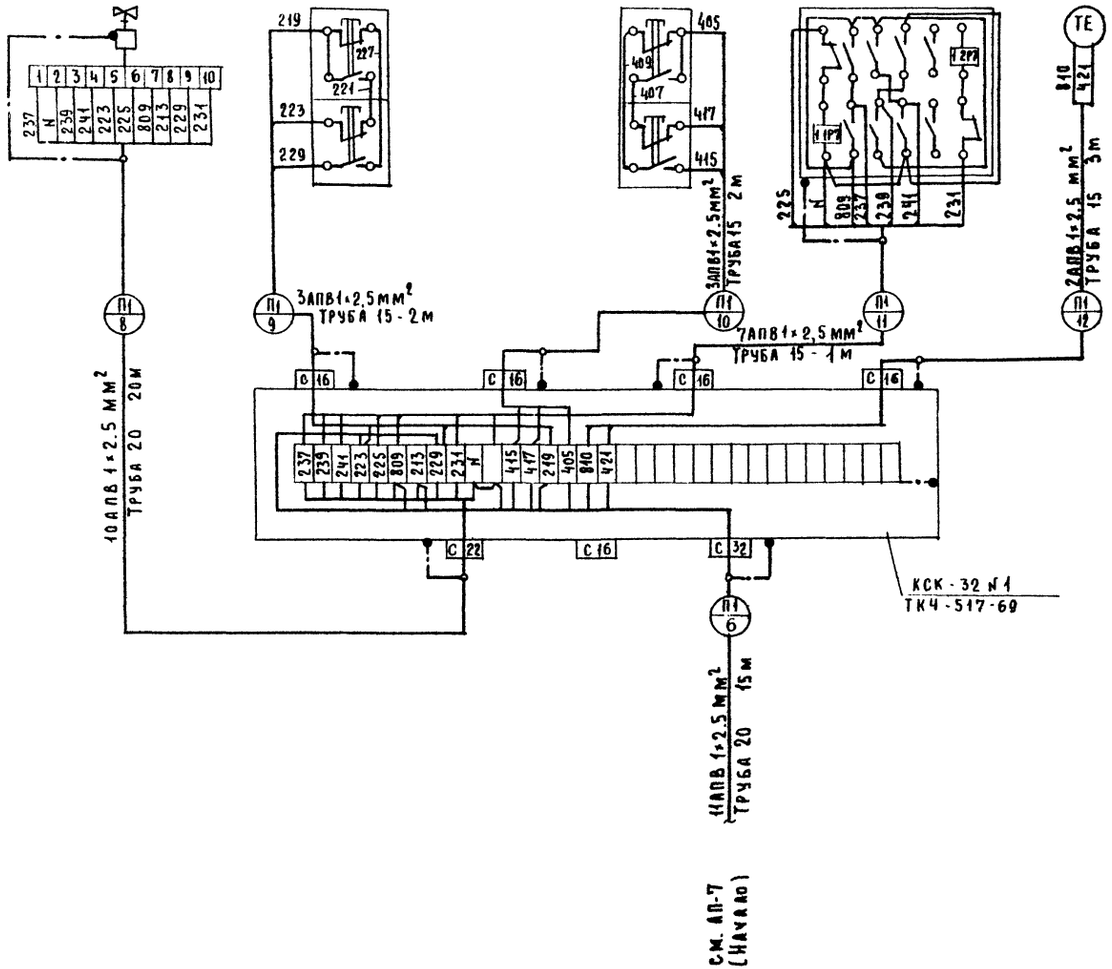

Бобышку БМ36×1.5 заменить на БМ48×1.5

Гл.инж.пр.	Стуканова		Т.п. 801-3-39.84 АП
Н. контр.	Мошкина		
Нач.отд.	Еременко		
Гл.спец.	Мошкина		
Рук.гр.	Ремизова		
Ст.инж.	Хохлова		Родильная на 25 коров с помещениями для телят и ремонтного молодняка. — Стадия: Р; Лист: 8; Листов:
Н.контр	Мошкина		Приточная система П1 (П2, П3) Схема подключения (вскрытие) — Росгипронисельстрой г. Москва

Привязан

Инв. № подл.

Подп. и дата

Взам. инв. №

20233-02 68

Инв. №

Альбом II

Типовой проект 801-3-39.84

1. Функциональная схема автоматизации.

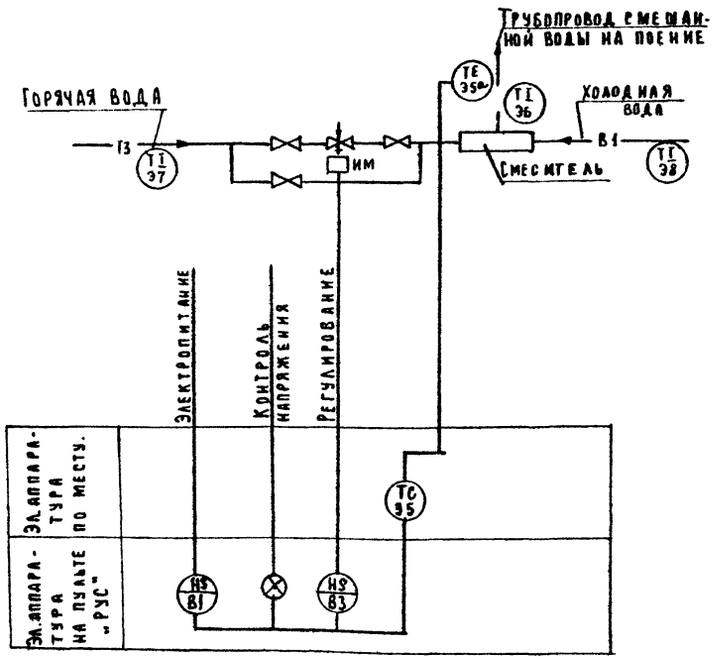

2. Схема электрическая принципиальная управления.

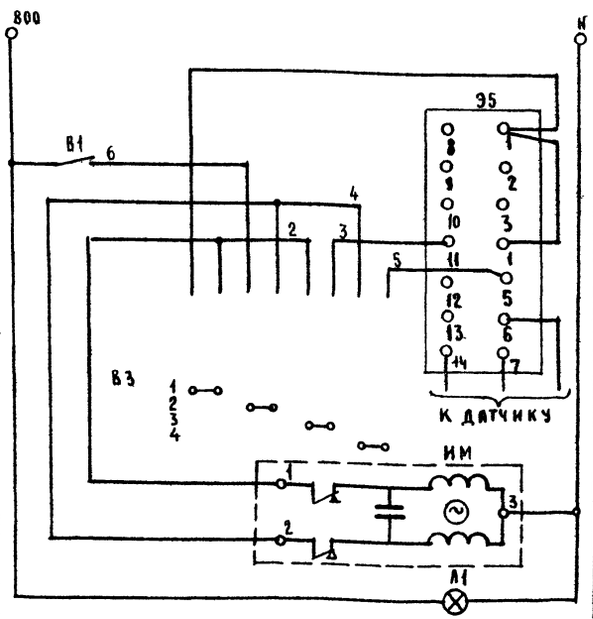

Питание ~220 в	
Выключатель автоматический.	
Регулятор температуры ПТРП-04	
Переключатель	Повысить / Понизить / Откл. / Авт. реж.
ПР-1М исполнительный механизм.	
Контроль напряжения	

3. Схема подключения.

Наименование параметра и место отбора импульса	Температура: В тр-де смешанной воды	Тр-д горячей воды	В тр-де смешанной воды	В тр-де горячей воды	В тр-де холодной воды
Обозначение монтажного чертежа	ТМЧ-150-75	По проекту „ВК"	ТМЧ-144-75		ИСП 2
Позиция	Э5а	ИМ	Э6	Э7	Э8

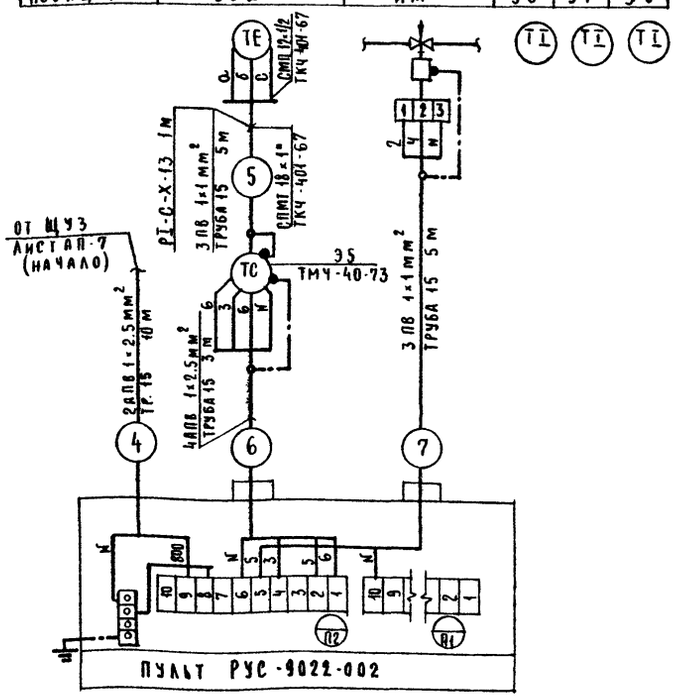

Зона	Позиц. обознач.	Наименование	Кол.	Примечание
		Аппаратура по месту.		
	Э5	Регулятор температуры полупроводниковый типа ПТРП-04; ТУ03-346-66.	1	Предел изм. +5÷+35°С
	ИМ	Исполнительный механизм типа ПР-1М.		См. проект „ВК"

Наименование	Марка и размер	Ед. изм.	Кол-во	Примечан.
Провод установочный с алюминиевой жилой.	АПВ 1×2.5 мм² ГОСТ 6323-71	м	32	
Провод установочный с медной жилой.	ПВ 1×1 мм² ГОСТ 6323-71	-"-	30	
Труба стальная электросварная	ТР 15 ГОСТ 10704-76	-"-	23	
Металлорукав	РТ-С-Х-13 ТУ 22.2173-77	-"-	1	
Соединитель металлорукав-труба.	СПМТ 18×1" ТКЧ-401-67	шт	1	
Соединитель металлорукав-прибор.	СМП-12×1/2" ТКЧ-401-67	-"-	1	
Сталь круглая	Ф5 мм ГОСТ 2590-71	м	5	Заземление приборов

Обозначение	Наименование
	Заземляющий проводник электроустановки, присоединяемый к броне, оболочке кабеля или к защитной трубе.
	Заземляющий проводник электроустановки, присоединяемый к металлоконструкции производственного назначения.

1. Электроаппаратура В1, В3, Л1 входит в комплект пульта РУС-9022-002, по чертежам 6ЛА.360.961.СБ; 6ЛА 360 961.ТЭ ин-та „Вниизлектропривод".
2. Схему расположения узла поения см. выкопировку 2 лист АП-11 (окончание)

Гл. инж. пр.	Стуканова	
Н. контр.	Мошкина	
Нач. отд.	Еременко	
Гл. спец.	Мошкина	
Рук. гр.	Ремизова	
Ст. инж.	Хохлова	
Н. контр.	Мошкина	

ТП 801-3-39.84 АП

Привязан

Инв. №

Родильная на 25 коров с помещениями для телят и ремонтного молодняка

Стадия	Лист	Листов
Р	9	

Узел регулирования температуры воды на поение.

Росгипроинсельстрой г. Москва

Согласовано: Гл. спец. ВК Бирюкова

Инв. № подл. | Подп. и дата | Взам. инв. №

20233-02 69

Коп. Формат 22 г.

План на отм. -0.3
м 1:200

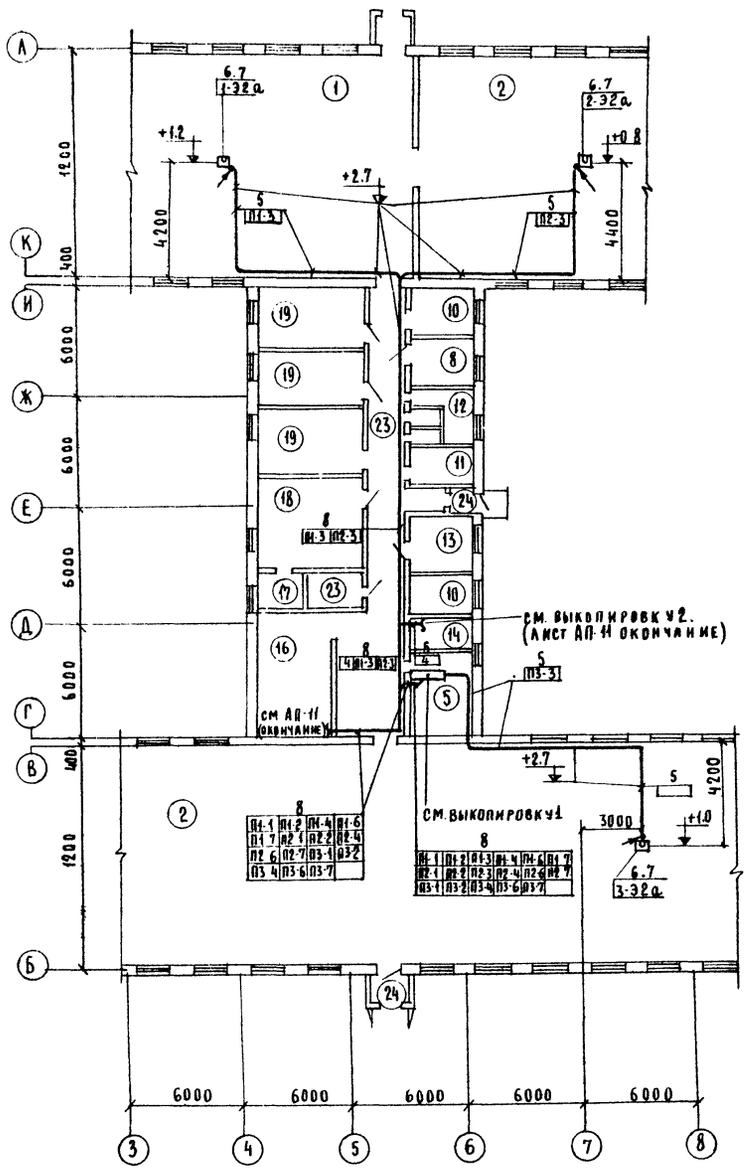

Экспликация помещений

№ пом.	Наименование помещен.
1	Помещение родильного отделения на 24 места.
2	Помещение для телят и ремонтного молодняка.
8	Вакуумнасосная
9	Площадка для весов
10	Веткабинет с аптекой
11	Мужской гардероб и душевая.
12	Женский гардероб и душевая.
13	Комната персонала.
14	Слесарная
15	Электрощитовая и КИП.
16	Приточная венткамера.
17	Помещение для дезосредств.
18	Молочно-моечная.
19	Профилакторий.
24	Тамбур
25	Коридор

Выкопировка 1
м 1:10

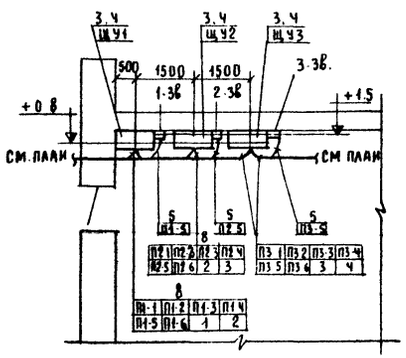

Поз.	Обозначение	Наименование	Кол	Примеч.
1		Полоса АП-40 ТУ36.1413-75	6	
2		Швеллер ШП32×76 ТКЧ-2219-74	5	
3		Уголок $\frac{5\times50\times50\times3\ \text{ГОСТ}\ 8509-72}{\text{Ст.3 сп ГОСТ}\ 535-79}$	4кг	
4		Лист $\frac{5\ \text{ГОСТ}\ 19903-74}{\text{Ст3 ГОСТ}\ 14637-79}$	3.2 кг	
5	ТКЧ-41-66	Крепление одиночных труб	80	
6		Лист $\frac{\text{В2.0 ГОСТ}\ 19903-74}{\text{Ст3 ГОСТ}\ 16523-70}$	3.5 кг	
7		Лента $\frac{3\times50\ \text{ГОСТ}\ 6009-74}{\text{Ст3 ГОСТ}\ 535-79}$	2.0 м	
8		Металлоконструкции для крепления труб 0.2кг/1 крепление	110	

Обозначение	Наименование
	Прибор, регулятор, исполнительный механизм, электроаппаратура и др. оборудование, устанавливаемое вне щитов.
	Проводка уходит на более высокую или низкую отметку, охватываемую данным планом.

1. Обозначение монтируемых приборов и аппаратуры, а так же нумерация и тип труб соответствуют схеме на листе АП-7.8.9.
2. Под полкой линии выноски позиций в прямоугольниках указана нумерация труб.
3. Монтаж приборов и средств автоматизации выполнить согласно строительным нормам и правилам СНиП III-34-74 Госстроя РСФСР.
4. Строительная и технологическая часть выполнена на основании чертежей „АР", „ОВ", „ВК."

ГА инж.пр	Стуканова		ТП 801-3-39.84 АП
Н.контр.	Мошкина		
Нач.отд.	Еременко		
ГА.спец.	Мошкина		
Рук.гр.	Ремизова		
Ст.инж.	Хохлова		Родильная на 25 коров с помещениями для телят и ремонтного молодняка. Стадия Р; Лист 10; Листов
Н.контр	Мошкина		Приточная система П1 (П2, П3) Схема расположения трасс и средств автоматизации. (начало) Росглавсельстрой г. Москва

Привязан

Инв. №

Согласовано: ГА спец. ОВ Литвин; ГА спец. ЭМ Бирюков

Инв. № подл. | Подп. и дата | Взам. инв. №

Типовой проект 801-3-39.84 Альбом III

План венткамеры
М 1:50

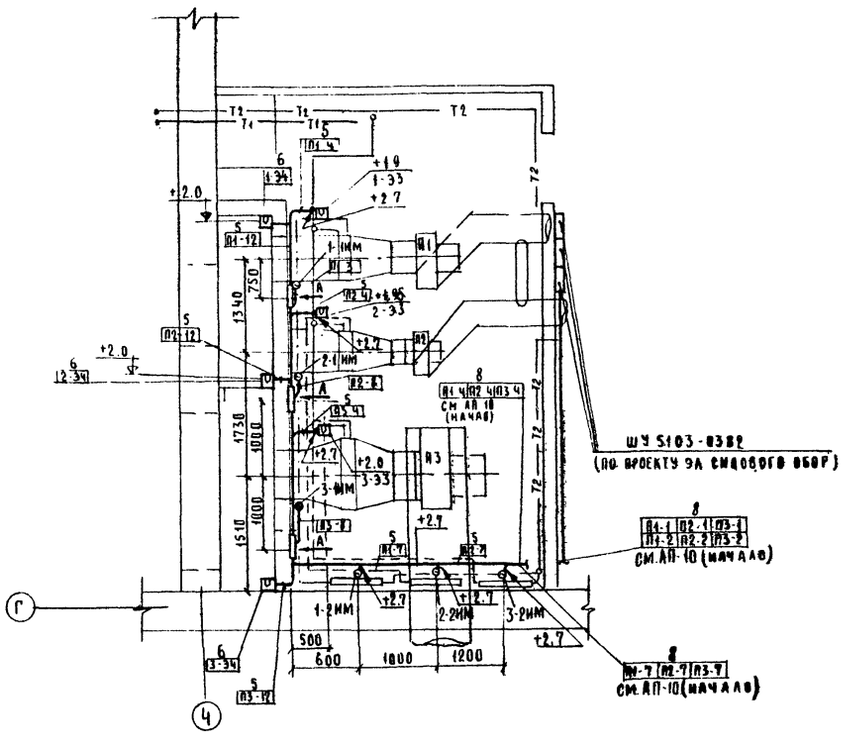

Вид по „А"
М 1:10

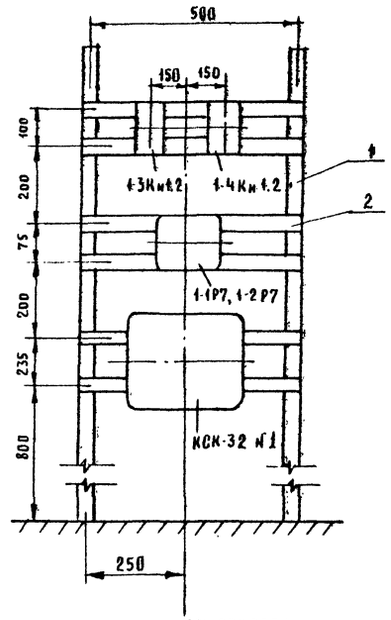

Выкопировка 2
М 1:100

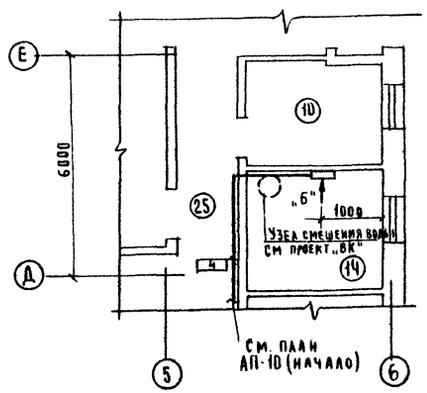

Вид по „Б"
(б/м)

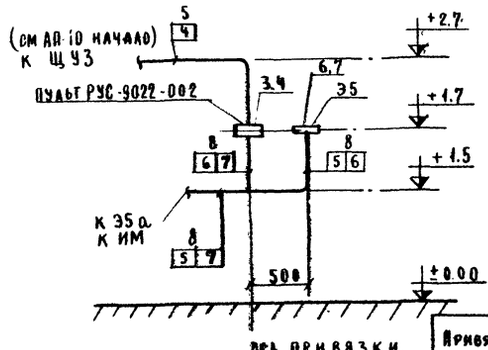

Привязан

Инв. №

ГА. ИНЖ ОР	Стуканова	ТП 801-3-39.84	АП
Н. контр.	Мошкина		
Нач. отд.	Еременко		
ГА. спец.	Мошкина		
Ст. инж	Хохлова		
Н. контр	Мошкина		

Родильная на 25 коров с помещениями для телят и ремонтного молодняка.	Стадия	Лист	Листов
	Р	11	
Приточная система П1 (В2, П5) Схема расположения трасс и средств автоматизации. (Окончание)	Росгипронинсельстрой г. Москва		

Согласовано: Гл. спец. ОВ Дитвин; Гл. спец. ВК Бирюкова

Инв. № подл. | Подп. и дата | Взам. инв. №

Вид спереди
Дверь не показано
м 1:10

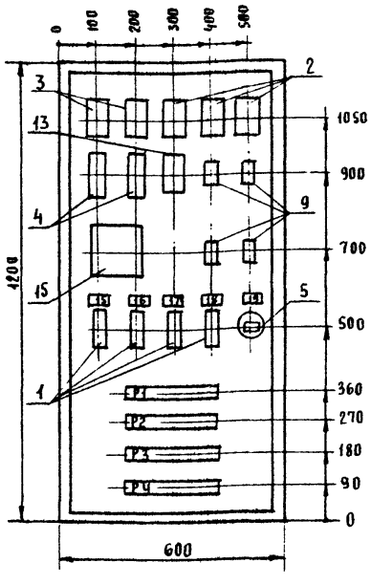

Дверь щита
Вид спереди
м 1:10

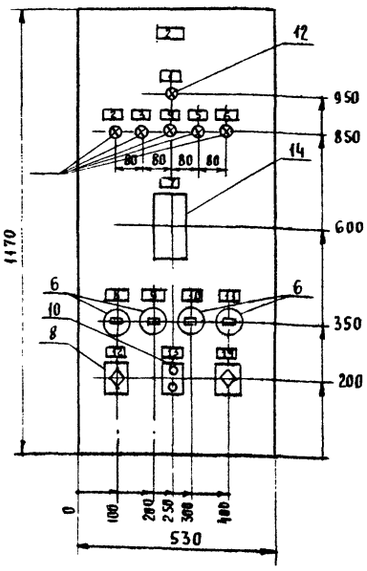

1. Глубина шкафа 500 мм.
2. Технические данные электрооборудования перечень надписей - таблица.
3. Схема соединений щу1 ап-13; 14; 15; 16.
4. По данному чертежу изготовить 3 щита.
5. Схема выполнена для щита щу1 (п1). Для щитов щу2 (п2); щу3 (п3). Схема аналогична с заменой индекса „1" в обозначении аппаратуры соответственно на индекс „2", „3".

Гл.инж.пр	Стуканова					
Н.контр.	Мошкина					
Нач.отд.	Еременко					
Гл.спец.	Мошкина					
Рук.гр.	Ремизова					
Ст.инж.	Хохлова					
Н.контр	Мошкина					

Родильная на 25 коров с помещениями для телят и ремонтного молодняка.	Стадия	Лист	Листов
	Р	12а	
Щит управления щу1. Общий вид.	Росгипронииселькстрой г. Москва		

Инв.№ подл. | Подп. и дата | Взам.инв.№

Позиция	Панель	Обозн. по схеме	Наименование	Кол	Тип	Номин. данные цепей. Главной V, В	Главной Т, В	Упр. V, В	Данные по заказу и дополн. технические данные	Примечание
1		1-В2 1-В3 1-В4 1-В5	Автоматический выключатель	4	А63-М	~220	10	—	Iн.р. = 1а Iотс. = 1.3 Iн	Крепление на панели
2		1-Р7 1-Р 1-Р6	Реле промежуточное	3	РПУ-2-366203	—	—	~220	6з+2р конт.	Переднее присоединение
3		1-Р5 1-Р2		2	РПУ-2-362223	—	—	~220	2з+2р+2п конт.	
4		1-Р1 1-Р4	Реле времени	2	РВП72-3221-00У4	—	—	~220	св.в. 1з+1р мгнов. 1з+1р	Переднее присоединение
5		1-В1	Выключатель пакетный	1	ПВ1-10	—	—	—	I величина исп. 3	
6		1-1В1 1-2В1 1-В7 1-В8	Перекключатель пакетный	4	ПП2-10/Н2	—	—	—	I величина исп. 1	Толщина плиты 5 мм
7		1-В9	Перекключатель универсальный	1	ПКУ3-1-Ч-А2021	—	—	—	С револьверной рукояткой	Толщина плиты 5 мм
8		1-В6		1	ПКУ3-1-Ч-А5025	—	—	—		
9		1-1Пр1 1-1Пр2 1-2Пр1 1-2Пр2	Предохранитель трубчатый	4	ПТ	—	—	—	Iпл.вст. = 6а	
10		1-1Кн3 1-1Кн4	Пост управления кнопочный	1	ПКЕ-612-2	—	—	—	Надпись „пуск-стоп"	
11		1-А1 1-А2 1-А3 1-А4 1-А5	Арматура сигнальная	5	СС-3	—	—	~220	Линза молочная	
12		1-А		1					Линза зеленая	
13		1А1=1А5	Диод кремниевый	5	Д-226Б	—	—	—	Uобр. = 400В I = 300 мА	
14		1-В2	Регулятор температуры	1	ПТР3-04	—	—	—	+5° ÷ +35° С	
15		1-Э1	Ступенчатый импульсный времяватель	1	СИП-01	—	—	~220		

Гл.инж.пр	Стуканова		
Н.контр.	Мошкина		
Нач.отд.	Еременко		
Гл.спец.	Мошкина		
Рук.гр.	Ремизова		
Ст.инж.	Хохлова		
Н.контр	Мошкина		

Щит управления щу1. Технические данные электрооборудования. Таблица.	Стадия	Лист	Листов
	Р	12б	
	Росгипронииселькстрой г. Москва		

Инв.№ подл. | Подп. и дата | Взам.инв.№

Панель	Надпись	Обозначение по схеме	Место надписи.	Текст надписи	Примечание
	1	1А	Табличка	Питание включено	
	2	1-А1	—"—	Аварийный останов	
	3	1-А2	—"—	Прит. вент. откючен	
	4	1-А3	—"—	Эл. обогрев. включен	
	5	1-А4	—"—	Резерв	
	6	1-А5	—"—	Замораживание калорифера	
	7	1-Э2	—"—	Регулятор температуры	
	8	1-АВ1	—"— на каюче	Упр. эл. обогревом заслонки Местн.-откл.-диспетч.	
	9	1-2В1	Табличка на каюче	Упр. эл. двиг. прит. вентил. Местн.-откл.-диспетч.	
	10	1-В7	Табличка на каюче	Упр. исп. мех-мом заслонки Местн.-откл.-диспетч.	
	11	1-В8	Табличка на каюче	Упр. регулир. прит. уст-ки местн.-откл.-авт.	
	12	1-В6	Табличка на каюче	Упр. вкл. прит. уст-ки откл.-отключено-вкл.-включено	
	13	1-Кн3,4	Табличка	Вкл. эл. обогрева заслонки.	
	14	1-В9	Табличка на каюче	Опробов. и съем сигнализации Проверка-откл.-съем звука	
	15	1-В2	Табличка	Питание сх. вкл. прит. уст-ки.	
	16	1-В3	—"—	Питание сх. регул. прит. уст-ки.	
	17	1-В4	—"—	Питание сх. сигнализации	
	18	1-В5	—"—	Резерв	
	19	1-В1	—"—	Питание ~220В. 50Гц	
	20	-	—"—	Приточная уст-ка П1	

Гл.инж.пр	Стуканова		
Н.контр.	Мошкина		
Нач.отд.	Еременко		
Гл.спец.	Мошкина		
Рук.гр	Ремизова		
Ст.инж.	Хохлова		
Н.контр	Мошкина		

Щит управления щу1. Перечень надписей. Таблица.	Стадия	Лист	Листов
	Р	12в	
	Росгипронииселькстрой г. Москва		

Инв.№ подл. | Подп. и дата | Взам.инв.№

Альбом II

Типовой проект 801-3-39.84

Инв. № подл. | Подп. и дата | Взам. инв. №

Щит со снятой дверью. (Вид спереди)

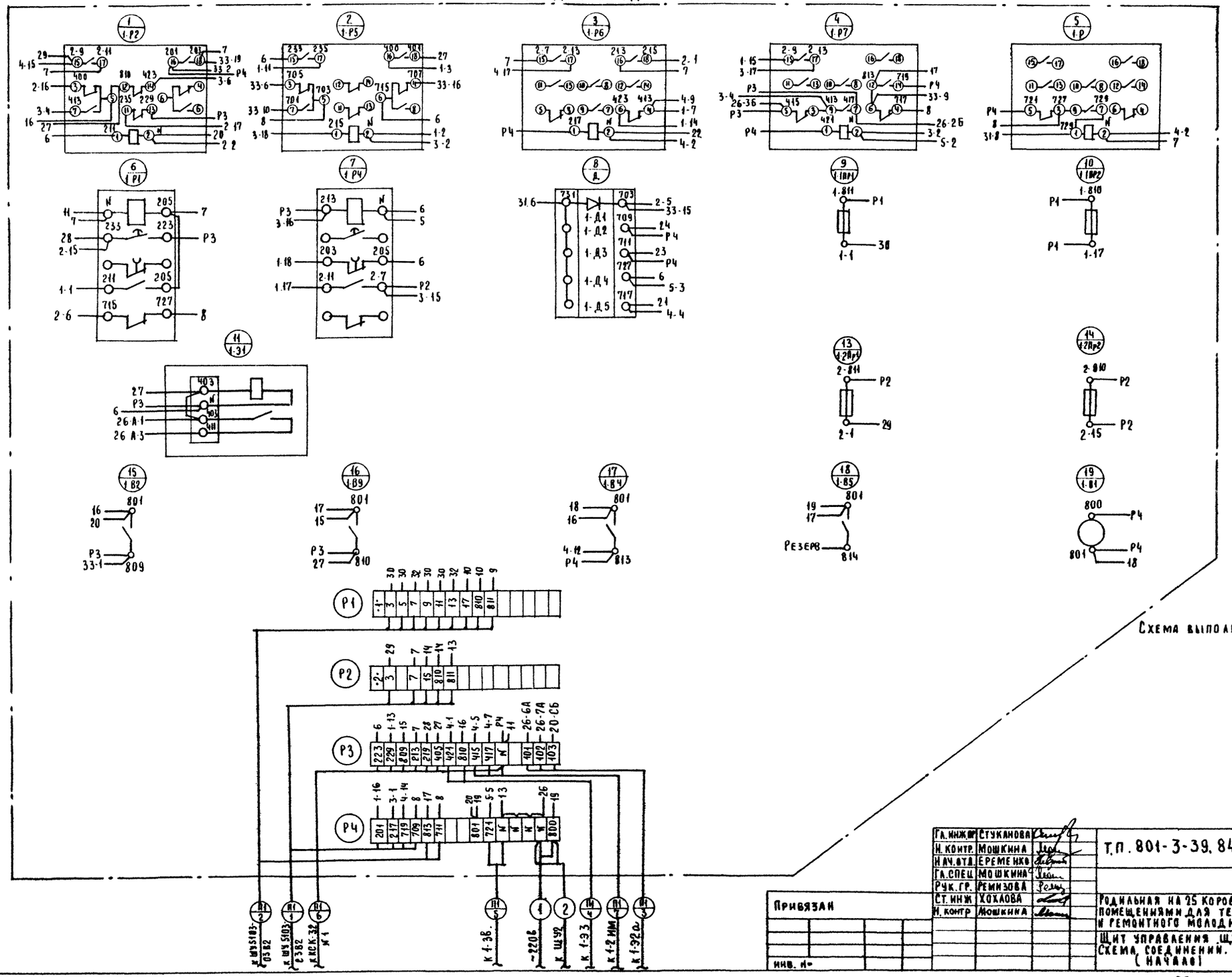

Схема выполнена на 2 х листах.

Гл. инж. пр.	Стуканова		Т.П. 801-3-39.84		АП
Н. контр.	Мошкина				
Нач. отд.	Еременко				
Гл. спец.	Мошкина				
Рук. гр.	Ремизова				
Ст. инж.	Хохлова		Родильная на 25 коров с помещениями для телят и ремонтного молодняка.	Стадия: Р	Лист: 13	Листов:
Н. контр.	Мошкина				
Привязан			Щит управления ЩУ 1. Схема соединений. (начало)	Госагропромиссельстрой г. Москва		
Инв. №						

Альбом II

Типовой проект 801-3-39.84

Дверь щита (вид с монтажной стороны)

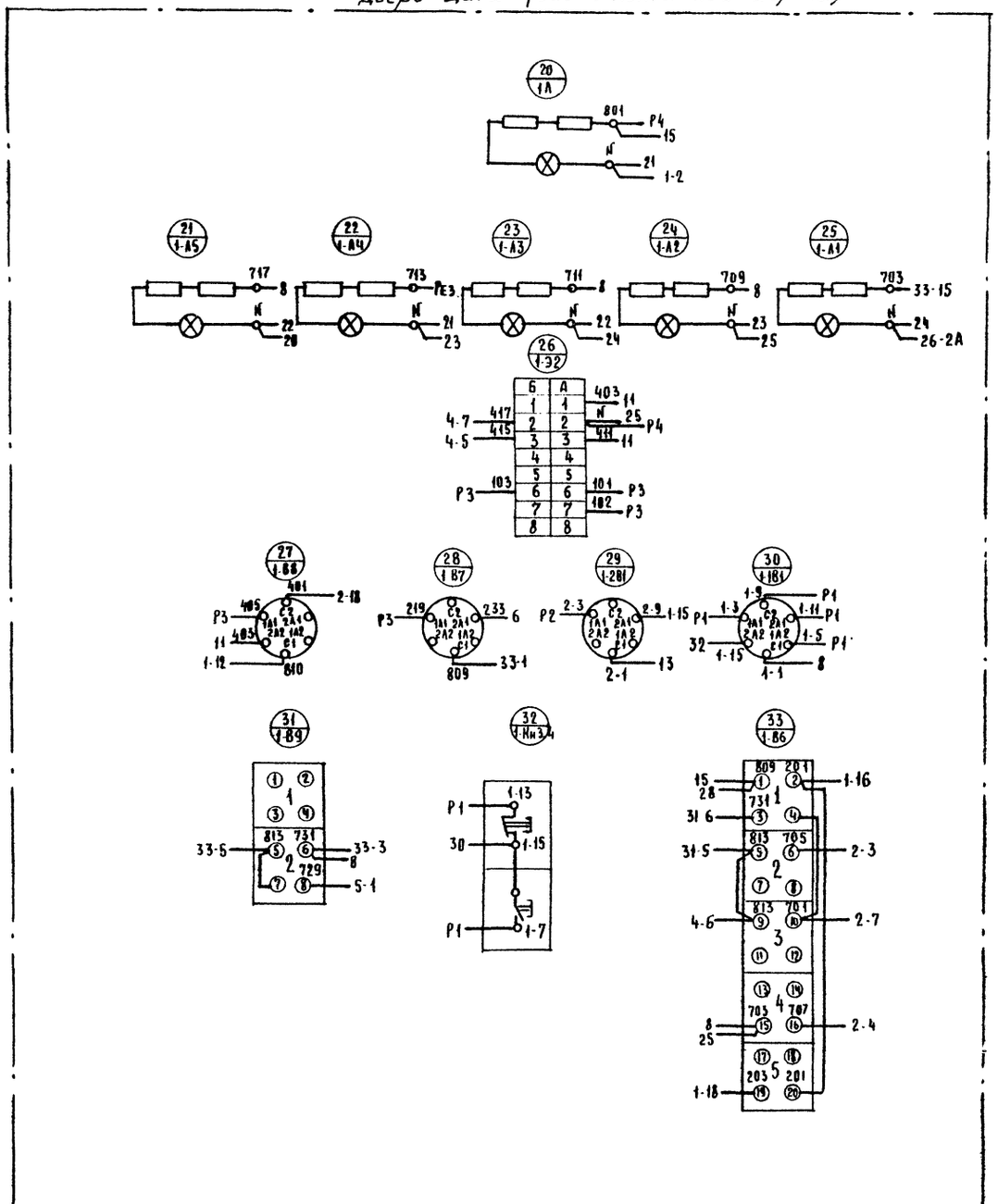

Схема выполнена на 2х листах.

Гл.инж.пр	Стуканова		Т.П. 801-3-39.84 АП
Н.контр.	Мошкина		
Нач.отд.	Еременко		
Гл.спец.	Мошкина		
Рук.гр.	Ремизова		
Ст.инж.	Хохлова		Родильная на 25 коров с помещениями для телят и ремонтного молодняка.
Н.контр	Мошкина		Стадия Р, Лист 14, Листов
			Щит управления ЩУ 1 Схема соединений. (Окончание)
			Росгипронинсельстрой г. Москва

Привязан

Инв. №

Инв. № подл. | Подп. и дата | Взам. инв. №

20233-02 74

Ведомость чертежей основных комплектов - СС

Лист	Наименование листа	Примечание
1	Слаботочные сети на плане радильного отделения	
	Пояснительная записка. Спецификация	

Настоящий раздел проекта разработан на основании архитектурно-строительной и технологической частей проекта.
Проектом предусматриваются следующие виды связи и сигнализации:
1. Телефонная связь общего пользования;
2 Радиофикация

Основные показатели проекта.
Телефонные аппараты - 2шт.
Громкоговорители маш. 0,25 Вт - 2шт

Для телефонной связи общего пользования предусматривается два телефонных аппарата, включение которых в телефонную станцию осуществляется путем устройства телефонного ввода кабелем ТПП 10х2х0,5.
В качестве оконечного устройства телефонной сети используется телефонная распределительная коробка т. КРТП-10.
Абонентская сеть выполняется проводом ТРП 1х2х0,5 открыто.
Проектом намечается монтаж приставки дублирования сигнала вызова (ПДСВ) подключаемой к телефонному аппарату для обеспечения слышимости телефонного звонка персоналом находящемся в телятниках.
Для обеспечения приема программ союзного, областного и районного вещания устанавливаются три громкоговорителя маш. 0,25 Вт каждый.
Внутренняя радиотрансляционная сеть выполняется проводом ПТПЖ 1х2х1,2 открыто. Ввод радиотрансляционной сети предусматривается кабелем ПРППМ 1х2х1,2 с установкой абонентского трансформатора ТАМУ-10.

Указания по привязке.
Внешние сети телефонизации и радиофикации выполняются по техническим условиям органов Министерства связи и решается при привязке проекта фермы.

М 1:100

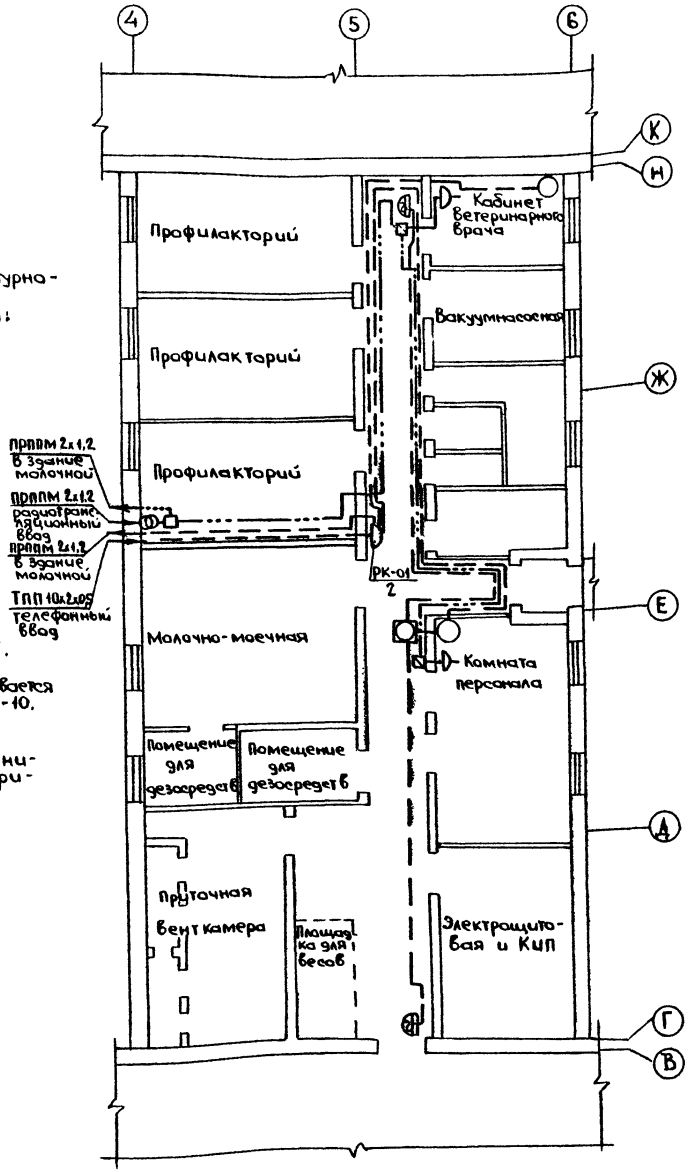

Спецификация

Марка поз.	Обозначение	Наименование	Кол-во	Масса ед. кг	Примечание
		Телефонизация			
	г. Пермь 3-9 АТС	Телефонный аппарат ТАН-10	2		
		Приставка дублирования сигнала вызова ПДСВ	1		
	ГОСТ 8525-69	Коробка телефонная распределительная КРТП-10	1		
	ГОСТ 22498-77	Кабель ТПП 10х2х0,5 м	10		
	ТУ 16.505.755-75	Кабель ПРППМ 2х1,2 м	10		
	ГОСТ 433-73	Кабель ВРГ 2х1,5 м	32		
	ГОСТ 205 75-75	Провод ТРП 1х2х0,5 м	50		
	г. Кустанай УК-161/8	Звонок переменного тока МЗ-1	2		
	ГОСТ 8509-72	Сталь угловая 50х50х5мм м	3		
		Радиофикация			
	г. Майкоп 3-9 „Промсвязь"	Трансформатор абонентский ТАМУ-10	1		
		Громкоговоритель абонентский ГА-III	2		
		Радиорозетка РШР-1	2		
	ГОСТ 10040-75	Коробка ответвительная УК-2р	1		
	ГОСТ 10040-75	Коробка ограничительная УК-2р	2		
	ТУ 16.505 755-75	Кабель ПРППМ 2х1,2 м	10		
	ГОСТ 10254-75	Провод ПТПЖ 1х2х1,2 м	45		
	ГОСТ 8509-72	Сталь угловая 32х32х3мм м	3		

Условные обозначения

- Трансформатор абонентский
- Приставка дублирования сигнала вызова
- Звонок переменного тока
- Коробка ответвительная
- Коробка ограничительная

Схема телефонизации

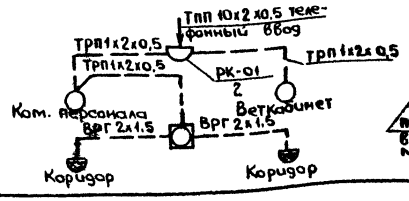

Схема радиофикации

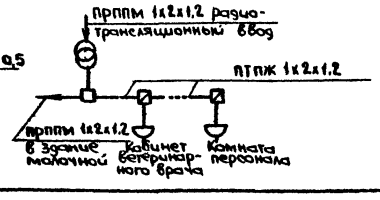

Типовой проект разработан в соответствии с действующими нормами и правилами и предусматривает, обеспечивающие взрывную, взрывопожарную и пожарную безопасность при эксплуатации здания.

Гл инженер проекта Стуканова З.Г.

				Привязан	
Инв №					
ГИП	Стуканова			ТП 801-3-39.84	СС
Нач отд	Еременко				
Гл спец	Васильев				
Ведущ инж	Лешинский				
Н контр	Васильев				

Радильная на 25 коров с помещениями для телят и ремонтного молодняка на 220 голов	Стадия	Лист	Листов
	Р	1	1
Слаботочные сети на плане радильного отделения. Пояснительная записка. Спецификация	Росагропромэлектропроект г. Москва		

20233-02 75

gost.e-ecolog.ru