ТИПОВОЙ ПРОЕКТ
801-3-39.84

# РОДИЛЬНАЯ

НА 25 КОРОВ С ПОМЕЩЕНИЯМИ
ДЛЯ ТЕЛЯТ И РЕМОНТНОГО
МОЛОДНЯКА НА 220 ГОЛОВ

## Альбом I

20233-01
ЦЕНА 2-89

gost.e-ecolog.ru

ЦЕНТРАЛЬНЫЙ ИНСТИТУТ ТИПОВОГО ПРОЕКТИРОВАНИЯ
ГОССТРОЯ СССР

Москва, А 445, Смольная ул., 22

Сдано в печать X 1985 г

Заказ № 10940 Тираж 400 экз

ТИПОВОЙ ПРОЕКТ

801-3-39.84

# РОДИЛЬНАЯ НА 25 КОРОВ С ПОМЕЩЕНИЯМИ ДЛЯ ТЕЛЯТ И РЕМОНТНОГО МОЛОДНЯКА НА 220 ГОЛОВ

## АЛЬБОМ I

СОСТАВ ПРОЕКТА:

| | |
|---|---|
| АЛЬБОМ I | Архитектурно-строительные решения. Конструкции железобетонные. Конструкции деревянные. Конструкции металлические. |
| АЛЬБОМ II | Механико-технологические решения. Внутренний водопровод и канализация. Отопление и вентиляция. Электроснабжение. Автоматизация производства. Сигнализация и связь. |
| АЛЬБОМ III | Заказные спецификации |
| АЛЬБОМ IV | Сметы |
| АЛЬБОМ V | Нестандартизированное оборудование. |
| АЛЬБОМ VI | Ведомости потребности в материалах |


Разработан
проектным институтом „РОСГИПРОНИИСЕЛЬСТРОЙ"
Главный инженер института / В.Н.Гущин /
Главный инженер проекта / З.Г.Стуканова /



Утвержден МСХ СССР
Сводное заключение № 9 от 21.01.85г.
Введен в действие институтом „РОСГИПРОНИИСЕЛЬСТРОЙ"
приказ № 125 от 29.12.84.

# Содержание альбома


| Лист | Наименование листа | Стр. |
|---|---|---|
| 1 | 2 | 3 |
| 1 | Содержание альбома | 2 |
| ПЗ | Пояснительная записка | 3 |
| | Чертежи марки „АР" | |
| АР-1 | Общие данные /начало/ | 4 |
| АР-2 | Общие данные /окончание/ | 5 |
| АР-3 | План на отм. 0.000. Экспликация помещений | 6 |
| АР-4 | План на отм. 0.000 Разрезы 1-1; 2-2 | 7 |
| АР-5 | Фрагменты 1÷4 | 8 |
| АР-6 | Фрагменты 5,6 | 9 |
| АР-7 | Фасады „Б-А"; „М-А" Разрез 3-3, Узлы 6-7 | 10 |
| АР-8 | Фасады 1-13, 13-1, 1-9, 9-1<br>Схемы заполнения оконных проемов | 11 |
| АР-9 | План полов Сечения 1-1÷3-3 | 12 |
| АР-10 | План полов | 13 |
| АР-11 | Схемы расположения элементов кровли и асбестоцементных листов | 14 |
| АР-12 | Планы стропил. Узлы 1-5 | 15 |
| | Чертежи марки „КЖ" | |
| КЖ-1 | Общие данные | 16 |
| КЖ-2 | Схема расположения фундаментов здания в осях Г-М. Сечения 1-1÷7-7 | 17 |
| КЖ-3 | Схема расположения фундаментов здания в осях А-В | 18 |
| КЖ-4 | Схема расположения элементов подпольных каналов и фундаментов под оборудование | 19 |
| КЖ-5 | Подпольные каналы. Узлы 1÷4 | 20 |
| КЖ-6 | Подпольные каналы. Узлы 5;6 | 21 |
| КЖ-7 | Подпольные каналы. Узлы 7-8 | 22 |
| КЖ-8 | Подпольные каналы. Узлы 9;10 | 23 |
| КЖ-9 | Фундаменты под оборудование ф1÷ф6 | 24 |
| КЖ-10 | Схемы расположения колодцев под стойки технологического оборудования в осях К-А и 2-8 Б-В и 5-6 | 25 |
| КЖ-11 | Сечения к схемам колодцев под технологическое оборудование | 26 |
| КЖ-12 | Схема расположения колодцев под стойки технологического оборудования в осях Б-В и 5-12 | 27 |
| КЖ-13 | Схема расположения опорных подушек. Опорная подушка ОП-1 | 28 |
| КЖ-14 | Деталь рамы варот. Закладная деталь МН-1 | 29 |
| КЖ-15 | Клетка металлическая для телят КТД-1 | 30 |
| КЖ-16 | Узлы 1÷4 и спецификация к листу КЖ-15 | 31 |
| | Чертежи марки КД | |
| КД-1 | Общие данные | 32 |
| КД-2 | Схема расположения ферм, стропил, горизонтальных связей | 33 |
| КД-3 | Схема расположения плит покрытия | 34 |
| КД-4 | Денник Д-1; Узлы 1;2;3<br>Кормушка КДи-1; изд щ-2 | 35 |
| КД-5 | Схема расположения элементов выгульных площадок по оси А-Б | 36 |


| | | | |
|---|---|---|---|
| Рук.мас | Кантарович | | ТП 801-3-39.84 |
| ГИП | Стуканова | | |
| Гл.конст | Молчанов | | |
| Техник | Кравченко | | |
| | | | Родильная на 25 коров с помещением для телят и ремонтного молодняка на 220 голов |
| | | | Содержание альбома |

| Стадия | Лист | Листов |
|---|---|---|
| РП | 1 | 1 |

Росгипрониисельстрой г. Москва

Альбом 1

Типовой проект 801-3-39.84

## Технико-экономические показатели

| N/N п/п | Наименование показателей | Един измер | Показатели проекта | Показатели проекта Аналога |
|---|---|---|---|---|
| | А. Показатели стоимости строительства | | | |
| 1 | Общая стоимость строительства | тыс.руб | 156,71 | |
| 2 | Строительно-монтажных работ | тыс.руб | 139,51 | |
| 3 | Оборудование | тыс.руб | 17,20 | |
| 4 | 1 м³ здания | руб. | 18,59 | |
| 5 | 1 м² здания | руб. | 77,85 | |
| 6 | На одну голову | руб | 620,86 | |
| | Б. Объемно-планировочные показатели | | | |
| 1 | Строительный объем | м³ | 7225,6 | |
| 2 | Строительный объем на 1 голову | м³ | 29,5 | |
| 3 | Площадь застройки | м² | 1887,5 | |
| 4 | Общая площадь | м² | 1725,1 | |
| 5 | Общая площадь на 1 голову | м² | 7.0 | |
| | В. Расход материалов на единицу площади /на голову/ | | | |
| 1 | Металл | т | 0,1 | |
| 2 | Цемент | т | 1.1 | |
| 3 | Древесина | м³ | 2,1 | |
| 4 | Кирпич | тыс. шт. | 0,25 | |
| | | | | |

## Общая часть

Рабочие чертежи типового проекта здания „радильной на 25 голов с помещениями для телят и ремонтного молодняка на 220 голов" разработан на основании задания утвержденного Министерством сельского хозяйства от 20 февраля 1980 г.

### Область применения

Проект предназначается для следующих условий строительства:
- сейсмичность не выше 6 баллов;
- территория без подработки горными выработками;
- расчетная зимняя температура воздуха - 20°С; - 30°С /основное решение/; - 40°С;
- скоростной напор ветра для I географического района - до 27 кгс/м²;
- вес снегового покрова - для III района - 100 кгс/м²;

Рельеф территории спокойный, грунтовые воды отсутствуют.

Грунты в основании непучинистые, не просадочные со следующими нормативными характеристиками $\varphi^н = 28°$; $C^н = 0{,}02$ кгс/см²; $E = 150$ кгс/см²; $\gamma_в = 1{,}8$ т/м³.

Участок для строительства должен отвечать санитарным требованиям, быть обеспеченным электроэнергией, достаточным количеством воды для питьевых, хозяйственных и противопожарных нужд.

Ограждающие конструкции определены на следующие параметры: $t_в = 20°С$; $\varphi = 65\%$.

### Объемно-планировочное решение

Здание радильной одноэтажное с совмещенным покрытием с размерами в плане 12х72 с пристройками высота здания до низа выступающих конструкций 2.700, уклон 1:3
Класс здания - II, степень долговечности - III
степень огнестойкости - III

## Конструктивная часть

### Фундаменты

под кирпичные стены - бутобетонные, бут марки 150, бетон марки 100

### Несущий каркас

металлодеревянные фермы по серии 1.860-3 вып.1 по несущим кирпичным стенам.

### Покрытия

из сборных плит облегченной конструкции на деревянном каркасе с дощечатой обшивкой по серии 1.865-2 вып.2

### Стены и перегородки

кирпичные ГОСТ 530-71*

### Кровля

из волокнистых асбестоцементных листов унифицированного профиля /ГОСТ 16233-77/ по плитам покрытия облегченной конструкции.

### Полы

Бетонные, цементно-песчаные, из керамической плитки, линолеума, и дощатые

### Антикоррозийная защита

Указания по защите элементов конструкций смотри на листах соответствующих марок.

| | | | | | |
|---|---|---|---|---|---|
| Рук мас | Кантарович | | тп 801-3-39.84 ПЗ | | |
| Гип | Стуканова | | | | |
| Гл конст | Молчанов | | | | |
| Рук гр | Шукина | | | | |
| Ст инж | Бочарова | | Радильная на 25 коров с помещениями для телят и ремонтного молодняка на 220 голов | Стадия | Лист | Листов |
| Техник | Кравченко | | | РП | 1 | 1 |
| Н контр | Молчанов | | Пояснительная Записка | Росагропромсельстрой г. Москва | | |

Типовой проект 801-3-39.84 Альбом I

## Ведомость основных комплектов чертежей

| Обозначение | Наименование | Примечания |
|---|---|---|
| АР | Архитектурно-строительные решения | Альбом I |
| КЖ | Конструкции железобетонные | Альбом I |
| КД | Конструкции деревянные | Альбом I |
| ТХ | Механико-технологические решения | Альбом II |
| ВК | Внутренний водопровод и канализация | Альбом II |
| ОВ | Отопление и вентиляция | Альбом II |
| ЭЛ | Электроснабжение | Альбом II |
| АП | Автоматизация производства | Альбом II |
| СС | Сигнализация и связь | Альбом II |
| | | |

## Ведомость примененных и ссылочных документов

| Обозначение | Наименование | Примечание |
|---|---|---|
| ГОСТ 17324-71 | Двери деревянные для животноводческих зданий | |
| ГОСТ 16407-70* | Окна деревянные животноводческих зданий | |
| ГОСТ 9573-82 | Минераловатные плиты на синтетическом связующем | |
| ГОСТ 16233-77 | Листы асбестоцементные волнистые унифицированного профиля. | |
| Серия 1.138-10 в.1 | Перемычки брусковые для зданий с кирпичными стенами. | |
| Серия 2.860-1 в.2 | Типовые узлы покрытия одноэтажных с/х зданий, узлы покрытий из каркасных панелей облегченной конструкции | |
| ГОСТ 18853-73 | Ворота деревянные распашные для животноводческих зданий. | |
| ГОСТ 22414-77 | Шкафы металлические | |
| КЭ-01-58 в.2 | Сборные железобетонные перемычки | |
| | | |
| | | |
| | | |

## Ведомость чертежей основного комплекта „АР"

| Лист | Наименование | Примечание |
|---|---|---|
| 1 | Общие данные (начало) | |
| 2 | Общие данные (окончание) | |
| 3 | План на отм. 0.000. Экспликация помещений | |
| 4 | План на отм. 0.000. Разрезы 1-1; 2-2 | |
| 5 | Фрагменты 1÷4 | |
| 6 | Фрагменты 5,6 | |
| 7 | Фасады „Б-А", „М-А". Разрез 3-3 Узлы 6,7 | |
| 8 | Фасады 1-13; 13-1; 1-9; 9-1 Схемы заполнения оконных проемов | |
| 9 | План полов. Сечения 1-1 ÷ 3-3 | |
| 10 | План полов | |
| 11 | Схема расположения элементов кровли и асбестоцементных листов | |
| 12 | План стропил. Узлы 1÷5 | |
| | | |

## Общие указания.

1. Типовой проект родильной на 25 коров с помещением для телят и ремонтного молодняка на 220 голов разработан на основании задания утвержденного Министерством сельского хозяйства от 20 февраля 1980 г.
2. За условную отметку 0.000 принят уровень чистого пола служебных помещений и проходов, что соответствует отметке по плану вертикальной планировки.
3. По пожарной опасности производство относится к категориям „В", „Д". Степень огнестойкости - III.
4. Наружные стены из глиняного кирпича пластического прессования М-75 на растворе М25. Мрз не ниже 25.
5. Внутренние кирпичные стены и перегородки выкладывать из глиняного кирпича пластического прессования М 75 на растворе М50.
6. Кладка наружных стен выполняется с расшивкой швов, внутренних - с подрезкой, а под штукатурку - впустошовку.
7. Кирпичные перегородки толщиной 120 мм армировать продольными стержнями: 2 ф 6 А I.
8. При кладке кирпичных стен и перегородок в дверных и оконных проемах заложить антисептированные деревянные пробки через 10 рядов кладки по высоте, но не менее 2х с каждой стороны.
9. Горизонтальная гидроизоляция стен на отм. -0.030 и -0.330 выполняется из цементного раствора состава 1:2 толщиной 30 мм.
   Вертикальную гидроизоляцию участков стен приямков, соприкасающихся с грунтом, выполнять обмазкой горячим битумом за 2 раза по холодной битумной мастике.
10. Кровля скатная из волнистых листов унифицированного профиля.
11. Все деревянные изделия окрасить масляной краской светлых тонов за 2 раза по огрунтованной поверхности.
12. Стальные конструкции окрасить краской ХВ-124 (ГОСТ 10144-74) по грунту ФЛ-03-К (ГОСТ 9109-76).
13. Поверхность ограждающих конструкций в помещениях для содержания животных возводимых из кирпича, покрыть кремнеорганическими соединениями ГКЖ-10, ГКЖ-11, ГКЖ-94 согласно „Рекомендациям по гидрофобизационной защите внутренних поверхностей ограждающих конструкций сельскохозяйственных зданий с повышенной влажностью внутреннего воздуха кремнеорганическими соединениями".
14. По периметру здания устраивается асфальтовая отмостка шириной 700 мм по щебеночному основанию.
15. Все работы по возведению кирпичных стен выполнять строго по СН и П III-17-78.
16. Над проемами шириной до 700 мм в кирпичных стенах устраиваются рядовые перемычки из арматурной стали в слое цементного раствора толщиной 30 мм. Для стен толщиной 120 мм - 2 ф 10 А-II, 250 - 3 ф 10 А II.

## Основные строительные показатели

| Наименование | Единица измерения | Количест. |
|---|---|---|
| Площадь застройки | $м^2$ | 1887,5 |
| Общая площадь | $м^2$ | 1725,1 |
| Строительный объем | $м^3$ | 7225,6 |

## Таблица расчетных значений толщин утеплителя

| Утеплитель | $\gamma$ кг/м³ | $\lambda$ ккал/м³ час | Толщ. утеплителя -20°С | -30°С | -40°С |
|---|---|---|---|---|---|
| Мягкие минераловатные плиты на синтетическом связующем ГОСТ 9573-82 | 75 | 0,06 | 130 | 150 | 180 |

## Таблица толщин наружных кирпичных стен

| Материал | Значение G $t_н$=-20°С | $t_н$=-30°С | $t_н$=-40°С |
|---|---|---|---|
| Кирпич глиняный обыкновенный пластического прессования ГОСТ 530-71* | 510 /тип II/ серия 1.800-6 | 420 /тип III/ серия 1.800-6 | 550 /тип IV/ серия 1.800-6 |

Типовой проект разработан в соответствии с действующими нормами и правилами и предусматривает мероприятия обеспечивающие взрывную, взрывопожарную и пожарную безопасность при эксплуатации здания.

Гл. инженер проекта /Стуканова З.Г./

| | | | |
|---|---|---|---|
| Инв н | | | |
| Гл инж ин | Гущин | | |
| Рук маст | Кантарович | | |
| Гип | Стуканова | | |
| Гл конст | Молчанов | | |
| Рук гр арх | Щукина | | |
| Ст арх | Солодов | | |
| Ст арх | Клинцова | | |
| Н. контр | Молчанов | | |

Привязан

тп 801-3-39.84 АР

| Родильная на 25 коров с помещением для телят и ремонтного молодняка на 220 голов | Стадия | Лист | Листов |
|---|---|---|---|
| | РП | 1 | |

Общие данные /начало/

Росинпроинсельстрой г Москва

Альбом I

Типовой проект 801-3-39.84

## Спецификация элементов заполнения проемов

| Марка поз. | Обозначение | Наименование | Кол-во на этаж 1 | 2 | 3 | Всего | Масса един. кг | Примечание |
|---|---|---|---|---|---|---|---|---|
| 1 | гост 18853-73 | ВР-5 | 12 | — | — | 12 | | |
| 2 | гост 17324-71 | Д-68П | 8 | — | — | 8 | | |
| 3 | —"— | Д-68Л | 7 | — | — | 7 | | |
| 4 | —"— | Д-69П | 6 | — | — | 6 | | |
| 5 | —"— | Д-69Л | 1 | — | — | 1 | | |
| 6 | —"— | Д-70Л | 4 | — | — | 4 | | |
| 7 | —"— | Д-75П | 1 | — | — | 1 | | |
| 8 | —"— | Д-72П | 1 | — | — | 1 | | |
| 9 | —"— | Д-72Л | 1 | — | — | 1 | | |
| | | | | | | | | |
| | | | | | | | | |
| 0-1 | Гост 16407-70* | ОС 09.12 | 14 | — | — | 14 | | |
| 0-2 | —"— | ОС 09.18 | 61 | — | — | 61 | | |
| 0-3 | —"— | ОС 05.12 | 1 | — | — | 1 | | |
| | | | | | | | | |
| | | | | | | | | |

## Сводная спецификация к чертежам марки „АР"

| Марка | Обозначение | Наименование | Кол | Примечание |
|---|---|---|---|---|
| | | Изделия деревянные | | |
| — | гост 18853-73 | Ворота | — | См. ведомость проемов на листе АР-2 |
| — | гост 17324-71 | Дверные блоки | — | |
| — | гост 16407-70* | Оконные блоки | — | |
| — | гост 22415-77 | Шкафы | — | см. лист АР-6 |
| | | Изделия бетонные и железобетонные | | |
| — | — | Перемычки | — | См. листы АР-2, КЖ-1 |
| | | Изделия металлические | | |
| — | — | Рамки металлич. | — | См. лист КЖ-14 |
| — | — | Деталь крепления ворот | — | См. лист КЖ-14 |
| | гост 22414-77 | Шкафы металлическ. | — | см. лист АР-6 |
| | | Прочие | | |
| — | — | Элементы кровли | — | См. листы АР-11, АР-12 |
| — | — | Вентшахты | — | |
| — | — | Асбестоцементные листы | — | |

## Спецификация перемычек

| Марка поз. | Обозначение | Наименование | Кол-во на этаж 1 | 2 | 3 | Всего | Масса един. кг | Примечание |
|---|---|---|---|---|---|---|---|---|
| пр-1 | Сер. 1.138-10.в.1 | 1пр2-15.12.14 | 4 | — | — | 4 | | -20°;-30 -40° |
| пр-2 | —"— | 1пр2-15.12.14 | 18 | — | — | 18 | | —"— |
| пр-3 | —"— | 1пр3-24.12.14 | 2 | — | — | 2 | | —"— |
| пр-4 | —"— | 1пр1-12.12.6 | 10 | — | — | 10 | | —"— |
| пр-5 | —"— | 1пр1-12.12.6 | 2 | — | — | 2 | | —"— |
| пр-6 | —"— | 1пр1-10.12.6 | 14 | — | — | 14 | | —"— |
| пр-7 | КЭ-01-58 в.2 | БП2-2 | 4 | — | — | 4 | | —"— |
| пр-8 | Сер. 1.138-10в.1 | 1пр2-15.12.14 | 18 | — | — | 18 | | —"— |
| пр-9 | —"— | 1пр.2-15.12.14 | 48 | — | — | 48 | | -30° |
| пр-10 | —"— | 1пр1-12.12.6 | 18 | — | — | 18 | | -30° |
| пр-11 | —"— | 1пр3-22.12.14 | 186 | — | — | 186 | | -30° |
| пр-12 | КЭ-01-58 в.2 | БП3-2 | 8 | — | — | 8 | | -30° |
| пр-13 | Сер.1.138-10 в.1 | 1пр2-15.12.14 | 64 | — | — | 64 | | -20°;-40° |
| пр-14 | —"— | 1пр1-12.12.6 | 24 | — | — | 24 | | -20°;-40° |
| пр-15 | —"— | 1пр3-22.12.14 | 248 | — | — | 248 | | -20°;-40° |
| пр-16 | КЭ-01-58 в.2 | БП4-2 | 4 | — | — | 4 | | -20°;-40° |

## Ведомость отделки помещений

| Наименование или номер помещения | Потолок: Площадь | Потолок: Вид отделки | Стены или перегородки: Площадь | Стены или перегородки: Вид отделки | Низ стен или перегородок (панель): Площадь | Низ стен или перегородок (панель): Вид отделки | Низ стен или перегородок (панель): Высота мм | Колонна или рамы: Площадь | Колонна или рамы: Вид отделки | Примечание |
|---|---|---|---|---|---|---|---|---|---|---|
| 1,2,4,5,6,7, 8,15,16,22,24 | 1471,7 | Известковая окраска | 1807,5 | Затирка швов Известковая окраска | — | — | — | — | — | |
| 3,9,10,11,12,13, 14,19,23,25 | 174,5 | Известковая окраска | 477,8 | Штукатурка Известковая окраска | 260,7 | Масляная окраска | 1.5 | — | — | |
| 17,18,20 | 48,9 | Известковая окраска | 88,3 | Штукатурка Известковая окраска | 62,7 | Керамическая плитка | 1.5 | — | — | |
| 21 | 1,6 | —"— | 5,6 | —"— | 13,56 | —"— | 1,8 | — | — | |

## Условные обозначения

Узел на чертеже → ○ Номер узла / Номер листа, где узел изображен или обозначение типового проектного материала

Примечание

Двери помещений категории „В" обить кровельной сталью δ=0,5мм с двух сторон по асбестовуму картону δ=6мм и оборудовать пружинами для самозакрывания.

| | | |
|---|---|---|
| Рук. мас | Кантарович | |
| Гип | Стуканова | |
| Гл. конст | Молчанов | |
| Рук. гр. ар | Щукина | |
| Рук. гр. ар | Костина | |
| Ст. арх. | Клинцова | |
| Техн. | Злодеенкова | |
| Н. контр. | Молчанов | |

Привязан

Инв. N

тп 801-3-39.84 АР

Родильная на 25 коров с помещением для телят и ремонтного молодняка на 220 голов

| Стадия | Лист | Листов |
|---|---|---|
| РП | 2 | |

Общие данные /окончание/

Росгипронисельстрой г. Москва

20233-01 6

Альбом I

Фрагмент 1

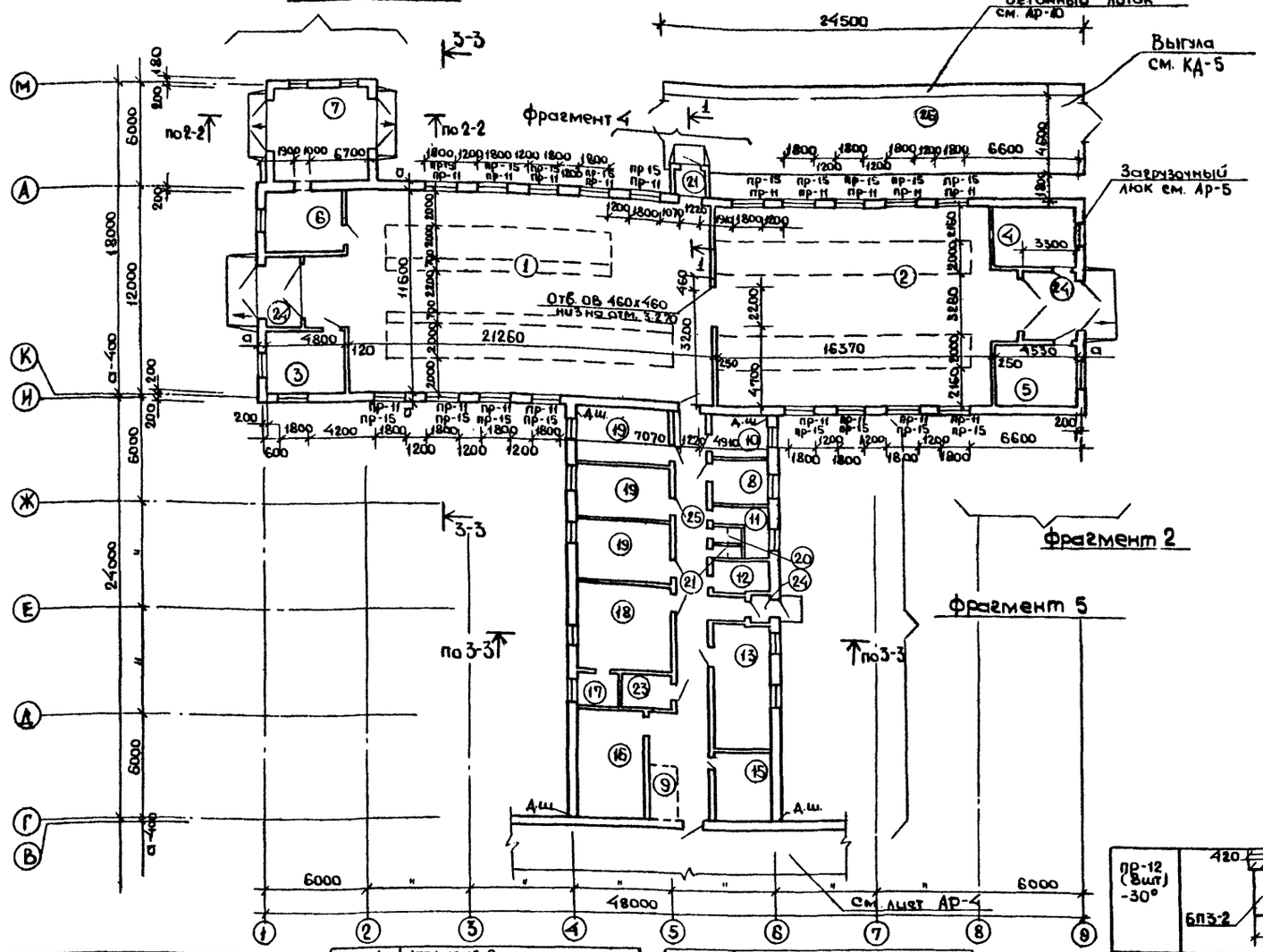


## Экспликация помещений

| NN помещ. | Наименование помещений | Колич | Площ. м² | Категория пр-ва по взрыво и пожароопасн. |
|---|---|---|---|---|
| 1 | Помещение родильного отделения на 25 коров | 1 | 257,74 | „А" |
| 2 | Помещение для телят и ремонтного молодняка | 2 | 344,76 | „А" |
| 3 | Помещение для санитарной обработки коров | 1 | 16,94 | „А" |
| 4 | Помещение для подстилки и инвентаря | 1 | 16,52 | „В" |
| 5 | Фуражная для концкормов | 2 | 25,35 | „В" |
| 6 | Машинное отделение | 2 | 40,00 | „А" |
| 7 | Помещение перегрузки навоза в транспортные средства | 2 | 62,72 | „А" |
| 8 | Вакуумнасосная | 1 | 9,40 | „А" |
| 9 | Площадка для весов | 1 | 5,28 | „А" |
| 10 | Кабинет ветеринарного врача | 1 | 8,93 | н/н |
| 11 | Мужской гардероб для уличной, домашн. рабочей одежды | 1 | 8,2 | н/н |
| 12 | Женск. гардероб для уличной, домашн. рабочей одежды | 1 | 6,5 | н/н |
| 13 | Комната персонала и красный уголок | 1 | 23,7 | н/н |
| 14 | Слесарная | 1 | 8,83 | „А" |
| 15 | Электрощитовая и КИП | 1 | 18,5 | „А" |
| 16 | Приточная венткамера | 1 | 27,89 | „А" |
| 17 | Помещение для дезосредств | 1 | 5,40 | „В" |
| 18 | Молочно-моечная | 1 | 41,3 | „А" |
| 19 | Профилакторий | 3 | 56,44 | „А" |
| 20 | Санузел | 1 | 2,2 | н/н |
| 21 | Душевая | 1 | 1,6 | н/н |
| 22 | Машинное отделение и инвентарная | 1 | 23,03 | „А" |
| 23 | Помещение для хранения молочного оборудования | 1 | 6,00 | „А" |
| 24 | Тамбур | 7 | 45,8 | н/н |
| 25 | Коридор | 1 | 43,77 | н/н |
| 26 | Выгульные площадки | 2 | 612,3 | |

| Тип (Колич мест) | Схема сечения |
|---|---|
| пр-1 (4шт) -20°;-30°; -40° | 1пр2-15.12.14 |
| пр-2 (9шт) -20°;-30° -40° | 1пр2-15.12.14 |
| пр-3 (2шт) -20°;-30° -40° | 1пр3-24.12.14 |
| пр-4 (5шт) -20°;-30° -40° | 1пр1-12.12.6 |
| пр-5 (2шт) -20°;-30° -40° | 1пр1-12.12.6 |
| пр-6 (7шт) -20°;-30° -40° | 1пр1-10.12.6 |
| пр-7 (4шт) -20°;-30° -40° | БП2-2 |
| пр-8 (6шт) -20°;-30° -40° | 1пр2-15.12.14 |
| пр-9 (16шт) -30° | 1пр2-15.12.14 |
| пр-10 (6шт) -30° | 1пр1-12.12.6 |
| пр-11 (62шт) -30° | 1пр3-22.12.14 |
| пр-12 (8шт) -30° | БП3-2 |
| пр-13 (16шт) -20°;-40° | 1пр2-15.12.14 |
| пр-14 (6шт) -20°;-40° | 1пр1-12.12.6 |
| пр-15 (2шт) -20°;-40° | 1пр3-22.12.14 |
| пр-16 (4шт) -20°;-40° | БП4-2 |

| | | | |
|---|---|---|---|
| Рук.маст | Кантаровыч | | |
| Гип | Стуканова | | |
| Гл.конст | Молчанов | | |
| Рук.гр.ар | Щукина | | |
| Ст.арх. | Бочарова | | |
| Ст.арх. | Клиншова | | |
| Н. контр. | Молчанов | | |

Привязан

Инв н

ТП 801-3-39.84 АР

Родильная на 25 коров с помещениями для телят и ремонтного молодняка на 220 голов

| Стадия | Лист | Листов |
|---|---|---|
| РП | 3 | |

План на отм. 0.000
Экспликация помещений

Росгипроинсельстрой г. Москва

Альбом проект 801-3-39.84

Альбом 1

## План на отм. 0.000

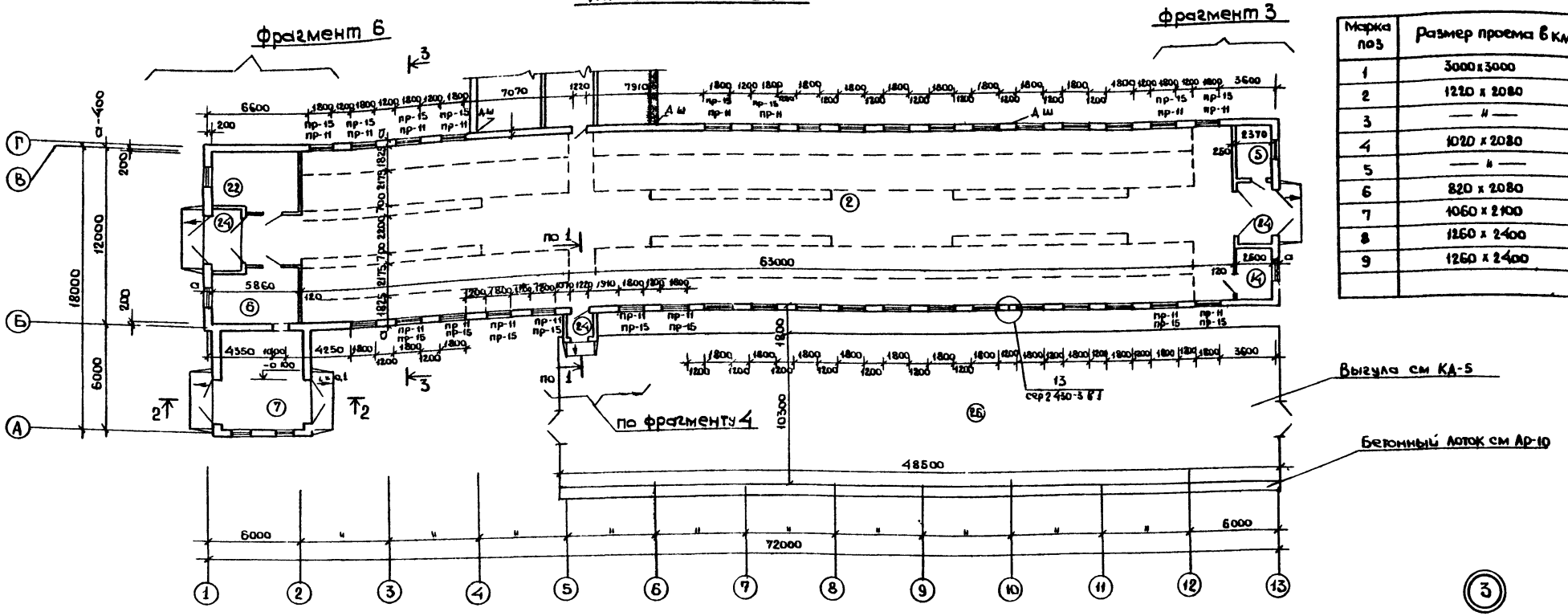


### Ведомость проемов ворот и дверей

| Марка поз | Размер проема в кладке |
|---|---|
| 1 | 3000 x 3000 |
| 2 | 1220 x 2080 |
| 3 | — " — |
| 4 | 1020 x 2080 |
| 5 | — " — |
| 6 | 820 x 2080 |
| 7 | 1060 x 2100 |
| 8 | 1260 x 2400 |
| 9 | 1260 x 2400 |
| | |

### Разрез 1-1

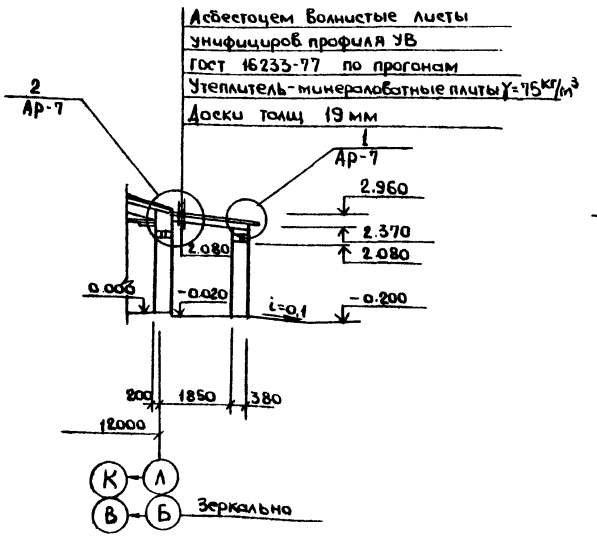


### Разрез 2-2

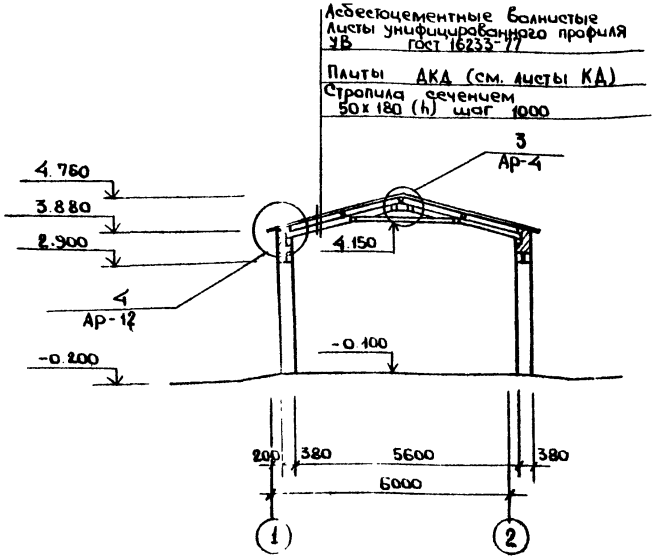


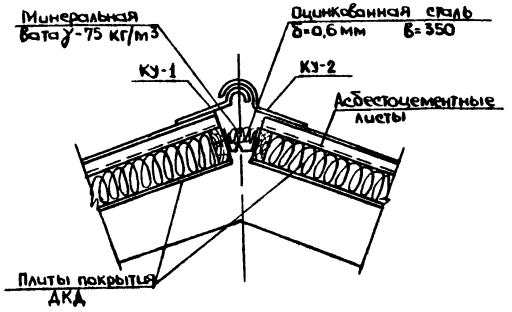


Разрез 3-3 см лист АР-7

| | | | |
|---|---|---|---|
| Гл.инж.ин | Гущин | | |
| Рук маст | Кантарович | | |
| Гип | Стуканова | | |
| Гл.конст | Молчанов | | |
| Рук.тр.ар | Щукина | | |
| Ст.арх. | Бачарова | | |
| Ст.арх | Клиншова | | |
| Н.контр | Молчанов | | |

тп 801-3-39.84 АР

Родильная на 25 коров с помещением для телят и ремонтного молодняка на 220 голов

| Стадия | Лист | Листов |
|---|---|---|
| РП | 4 | |

План на отм 0.000
Разрезы 1-1, 2-2

Росгипроникельстрой г Москва

Альбом I

Типовой проект 801-3-39.84

Гл. спец. ТХ

## Фрагмент 1

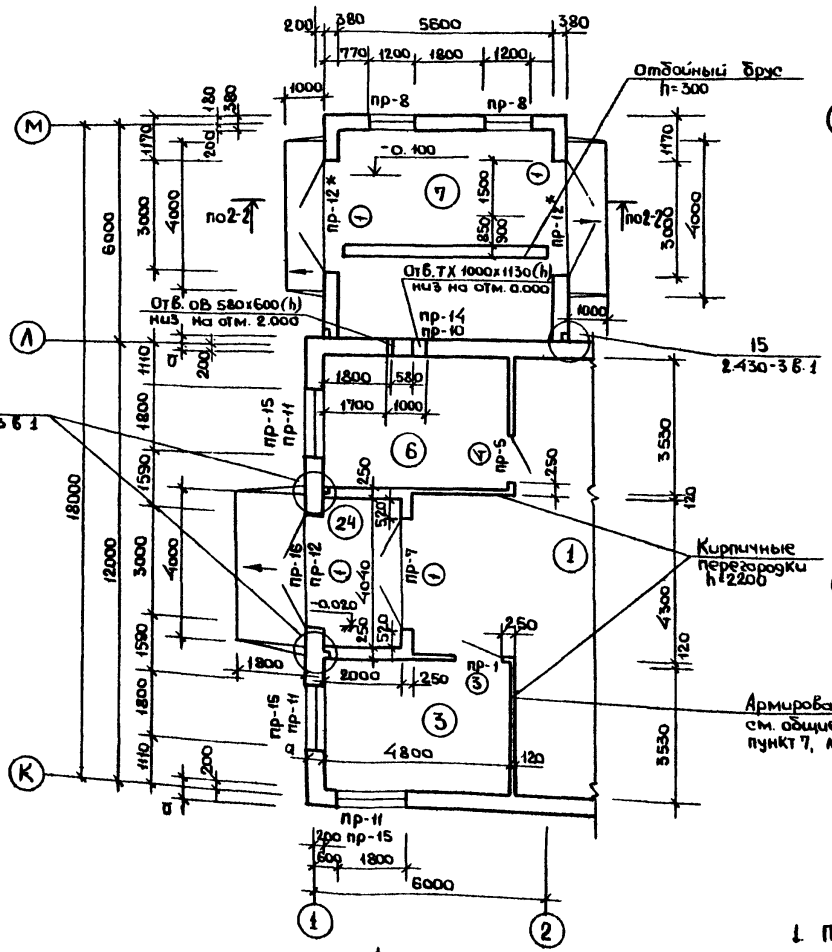


## Фрагмент 2

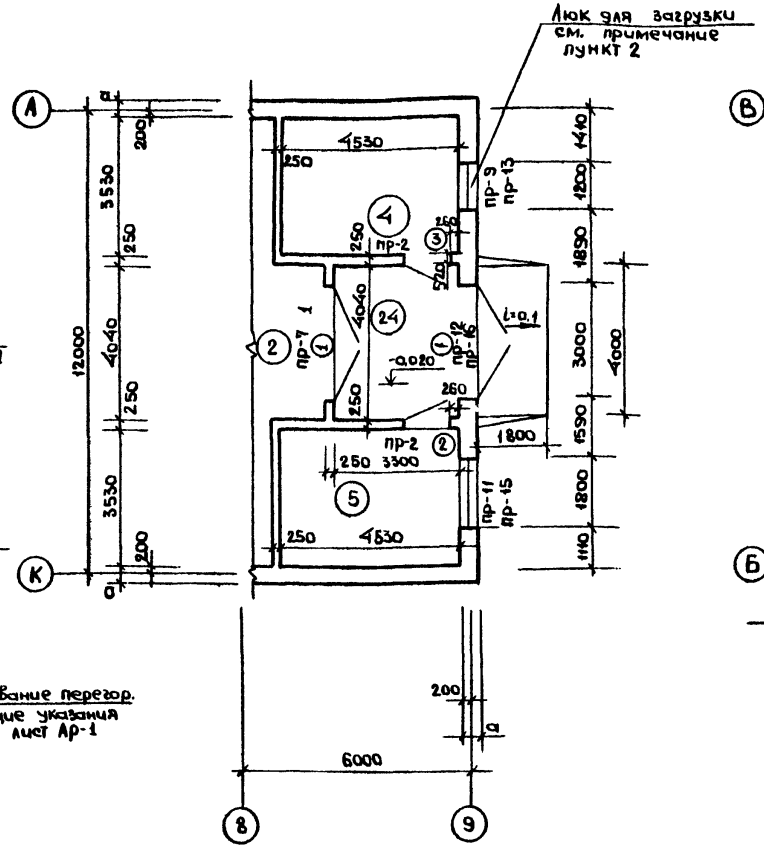


## Фрагмент 3

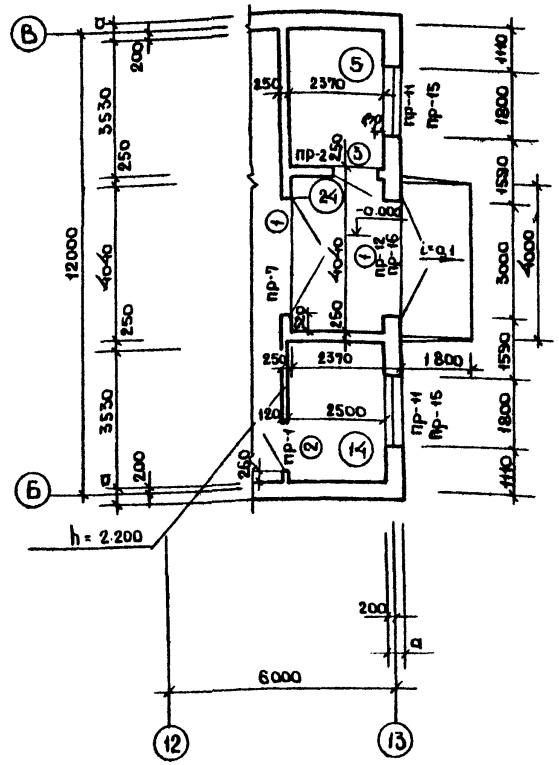


## Фрагмент 4

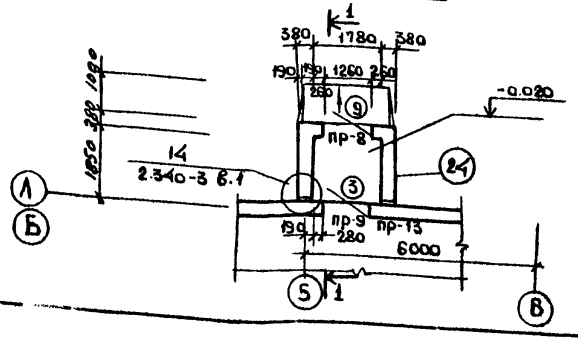


### Примечания

1. Перемычки над окнами замаркированы на листах АР-3; АР-4.
2. В оконном блоке О-3 створки вместо стекол зашить досками δ=13мм и обшить оцинкованной кровельной сталью δ=0,7мм с двух сторон с заполнением пространства минеральной ватой

| | | | |
|---|---|---|---|
| Рук. маст. | Кантаровича | ТП 801-3-39.84 | АР |
| ГИП | Стуканова | | |
| Гл. конст. | Молчанов | | |
| Рук. гр. | Шукина | | |
| Ст. арх. | Кимишова | Родильная на 25 коров с помещением для телят и ремонтного молодняка на 220 голов | Стадия: РП; Лист: 5; Листов: |
| Ст. арх. | Бочарова | | |
| Н. контр. | Молчанов | Фрагменты 1÷4 | Росгипронисельторг г. Москва |

Привязан

Инв. №

Альбом I

Типовой проект 801-3-39.84

## Фрагмент 5

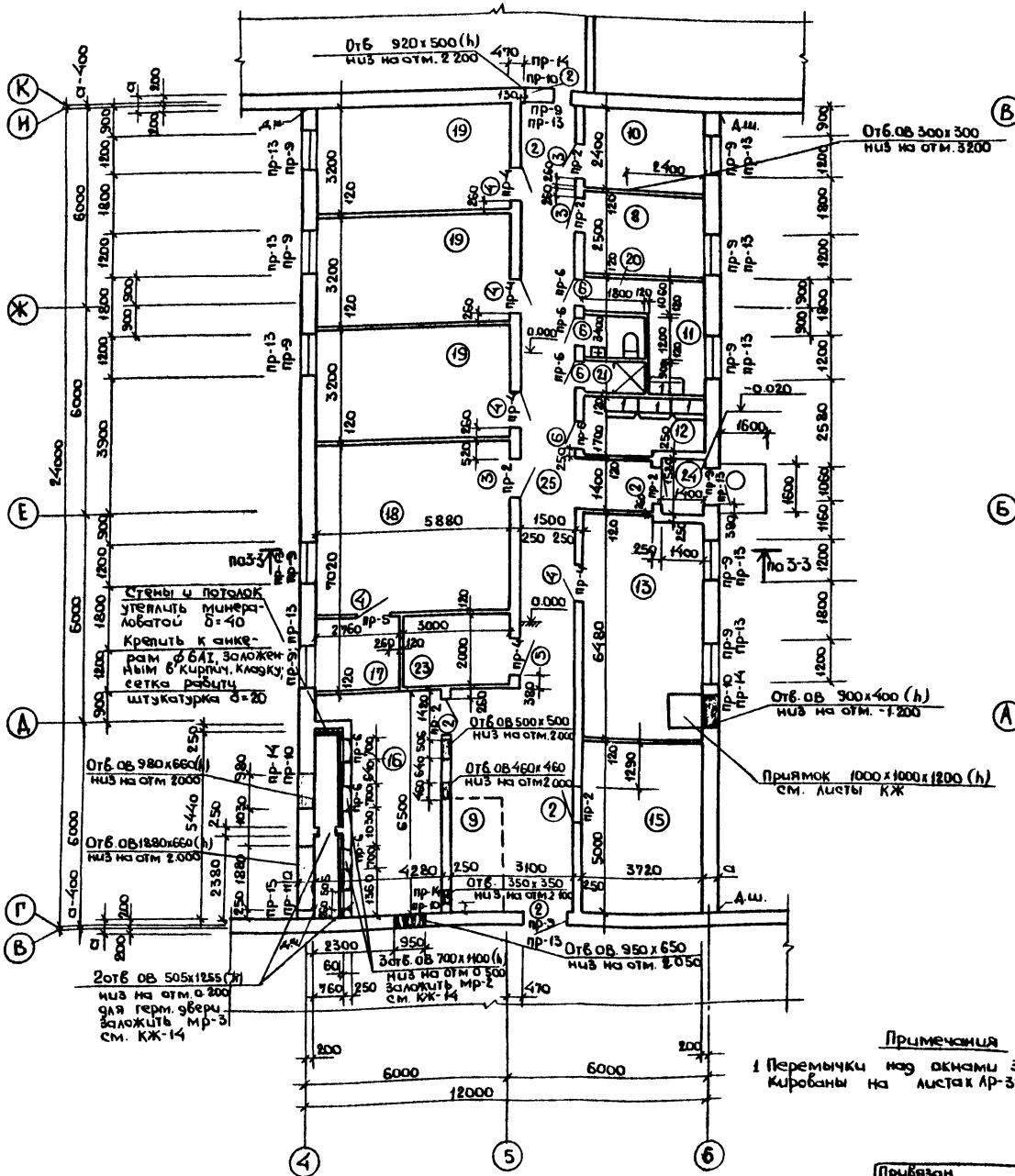


## Фрагмент 6

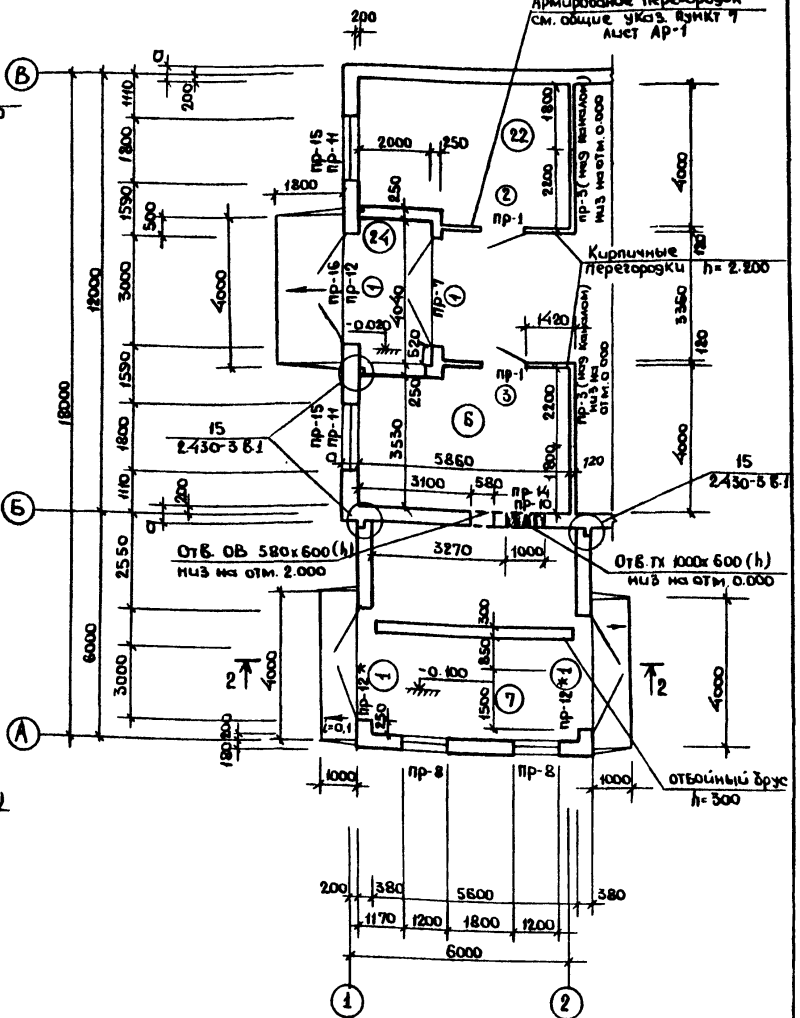


### Примечания

1 Перемычки над окнами замаркированы на листах АР-3; АР-4.

### Спецификация гардеробного оборудования.

| Марка поз. | Обозначение | Наименование | Кол. | Масса ед. кг | Примечание |
|---|---|---|---|---|---|
| 1 | ГОСТ 22414-77 | Шкаф металл. МД-20.5 | 4 | | со скамьей |

| | | |
|---|---|---|
| Рук мас | Кантарович | |
| Гл. инж. пр. | Стуканова | |
| Гл. конст | Молчанов | |
| Рук грар | Щукина | |
| Ст. арх. | Клиншова | |
| Ст. арх. | Бочарова | |
| Н. контр. | Молчанов | |

тп 801-3-39.84 АР

Родильная на 25 коров с помещением для телят и ремонтного молодняка на 220 голов

| Стадия | Лист | Листов |
|---|---|---|
| РП | 6 | |

Фрагменты 5, 6

Росгипронисельстрой г. Москва

Привязан

Инв. N

20233-01 10

Ил. спец. ОВ Литвин

Альбом I

Типовой проект 801-3-39.84

## Фасад А-М"

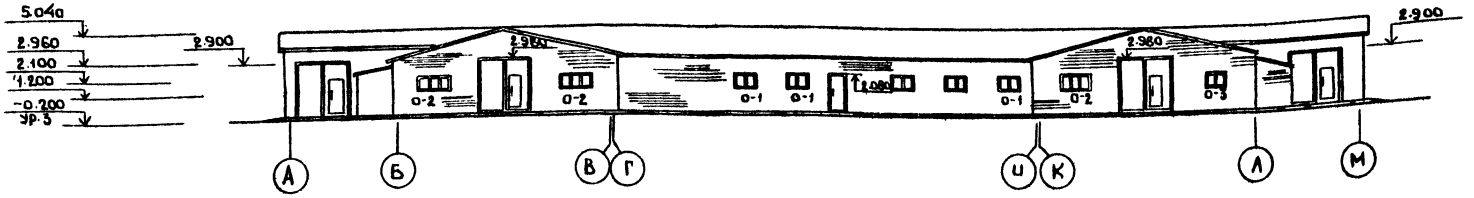


## Фасад М-А"

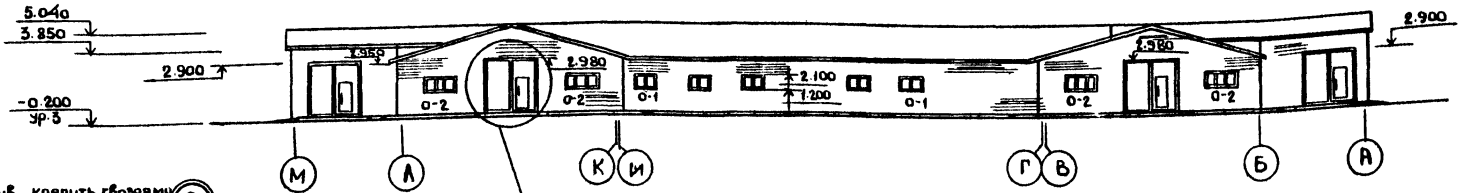


Деталь рамы ворот см КЖ-14

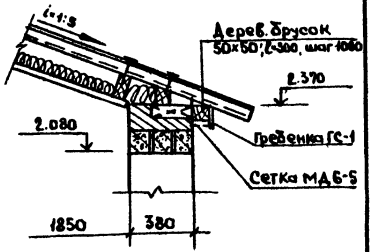


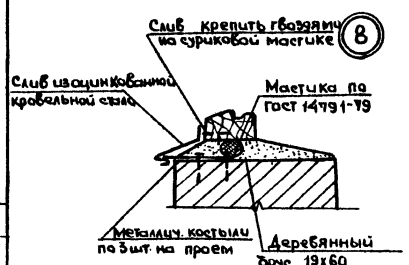


## Разрез 3-3

Асбестоцементные волнистые листы унифицированного профиля УВ-7-5 ГОСТ 16233-77

Плиты ДКД (см. листы КД)

Металлодеревянная брусчатая ферма

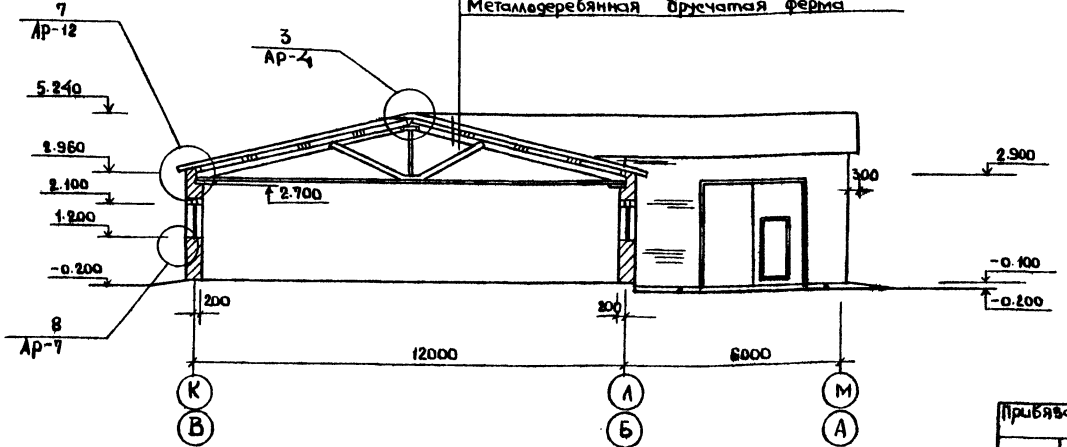


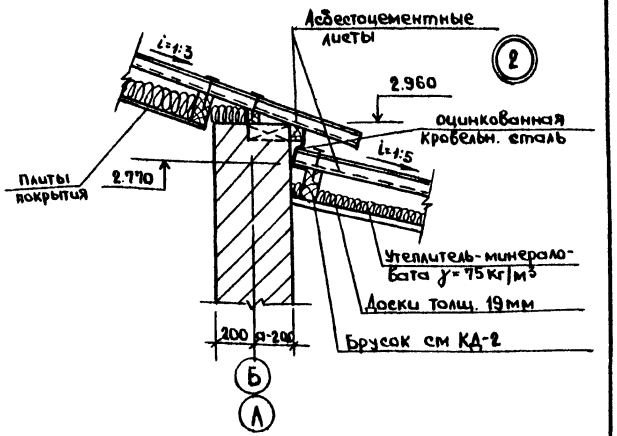


| | | | |
|---|---|---|---|
| Рук. мас. | Кантарович | | |
| ГИП | Стуканова | | |
| Гл. конст. | Молчанов | | |
| Рук. гр. ар. | Щукина | | |
| Ст. арх. | Клиншова | | |
| Ст. арх. | Бачарова | | |
| Н. контр. | Молчанов | | |

Привязан

Инв. N

тп 801-3-39.84 АР

Родильная на 25 коров с помещением для телят и ремонтного молодняка на 220 голов

| Стадия | Лист | Листов |
|---|---|---|
| РП | 7 | |

Фасады „Б-А", „М-А"
Разрез 3-3. Узлы 6,7

Росгипрониисельстрой г. Москва

Инв. N подл. | Подпись и дата | Взам. инв. N | Гл. спец. ТХ | Гашков

20233-01 11

Альбом I

Типовой проект 801-3-39.84

## Фасад „1-13"

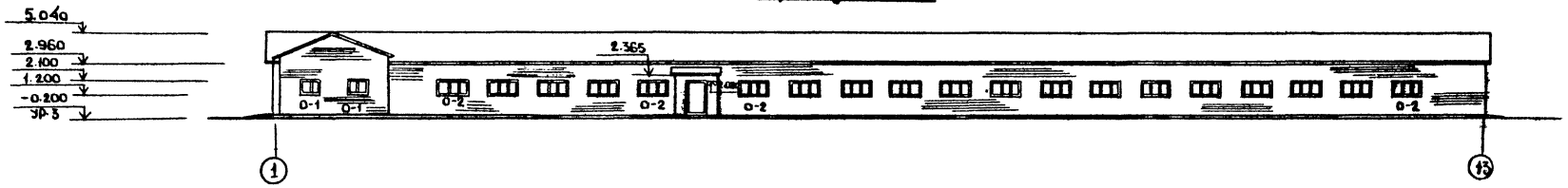


## Фасад „13-1"

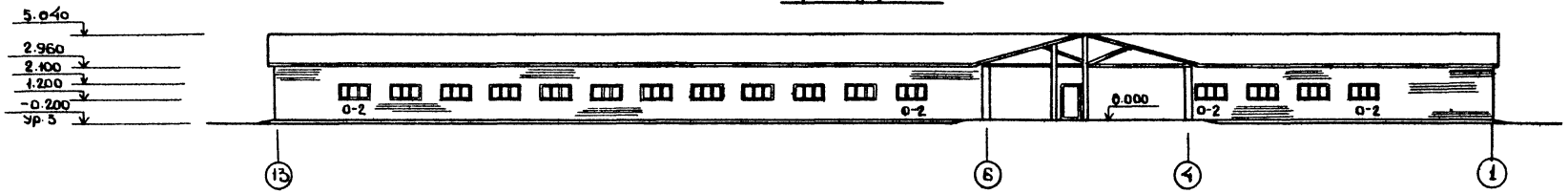


## Фасад „1-9"

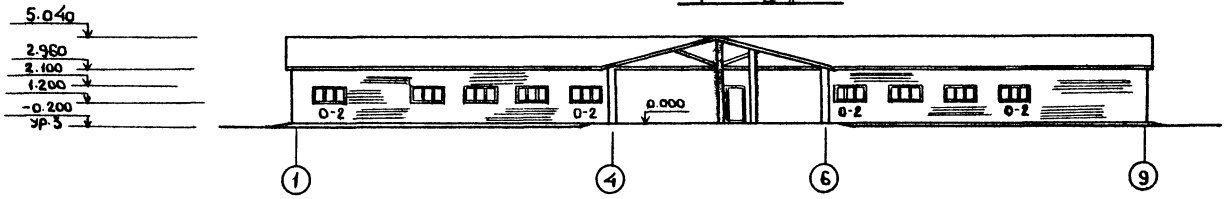


## Фасад 9-1"

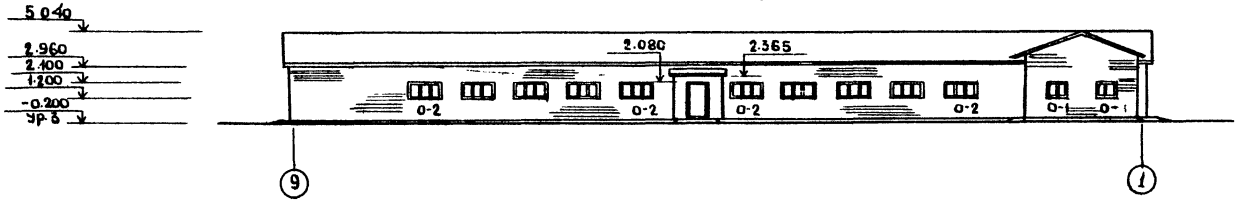


## Схема заполнения оконных проемов

### О-1 (мест 14)

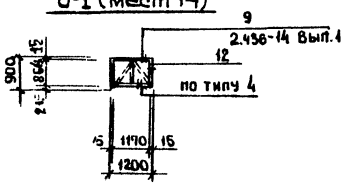


### О-2 (мест 61)

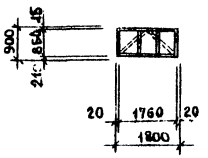


### О-3 (мест 1)

Люк загрузочный (см лист АР-5)

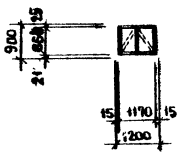


| | | | |
|---|---|---|---|
| Рук мас | Кантарович | | |
| Гип | Стуканова | | |
| Гл конст | Молчанов | | |
| Рук гр.ар | Щукина | | |
| Ст.арх. | Клиншова | | |
| Ст.арх. | Бочарова | | |
| Н.контр. | Молчанов | | |

Привязан

Инв.N

тп 801-3-39.84 АР

Родильная на 25 коров с помещением для телят и ремонтного молодняка на 220 голов

Фасады „1-13", „13-1", „1-9", „9-1"
Схемы заполнения оконных проемов

| Стадия | Лист | Листов |
|---|---|---|
| РП | 8 | |

Росшпроницсельстрой г. Москва

Инв.N подл. | Подпись и дата | Взам.инв.N | Гл.спец.тк | Подпись

Типовой проект 801-3-39.84

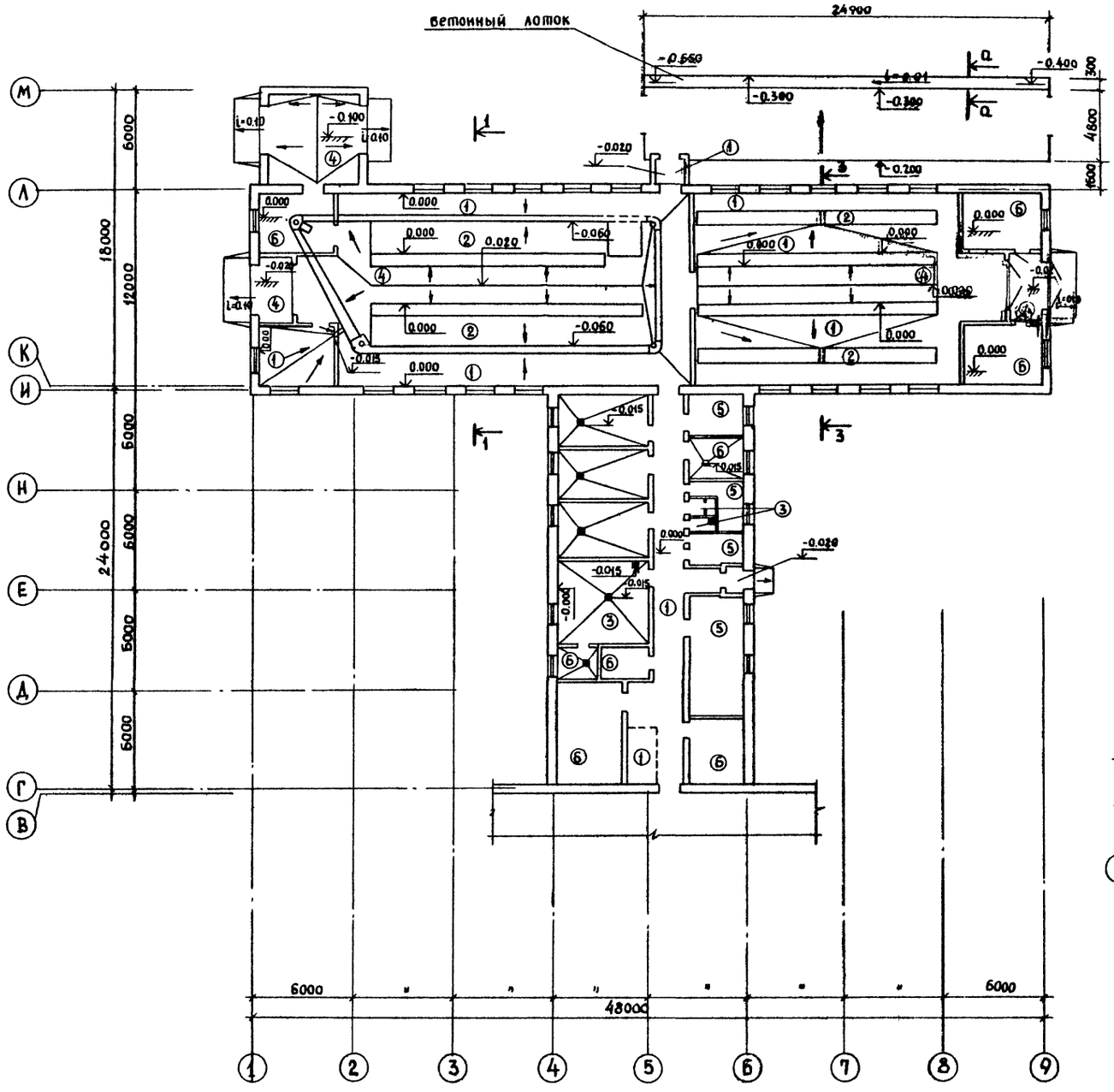
бетонный лоток
24000
-0.560
-0.400
-0.300
-0.300
300
4800
1500
0.200
-0.020
-0.060
0.020
-0.015
-0.030
-0.040
-0.100
i=0.10
i=0.040
i=0.091
i=0.040
i=0.097
i=0.040
i=0.040
i=0.040

Альбом I

Типовой проект 801-3-39.84

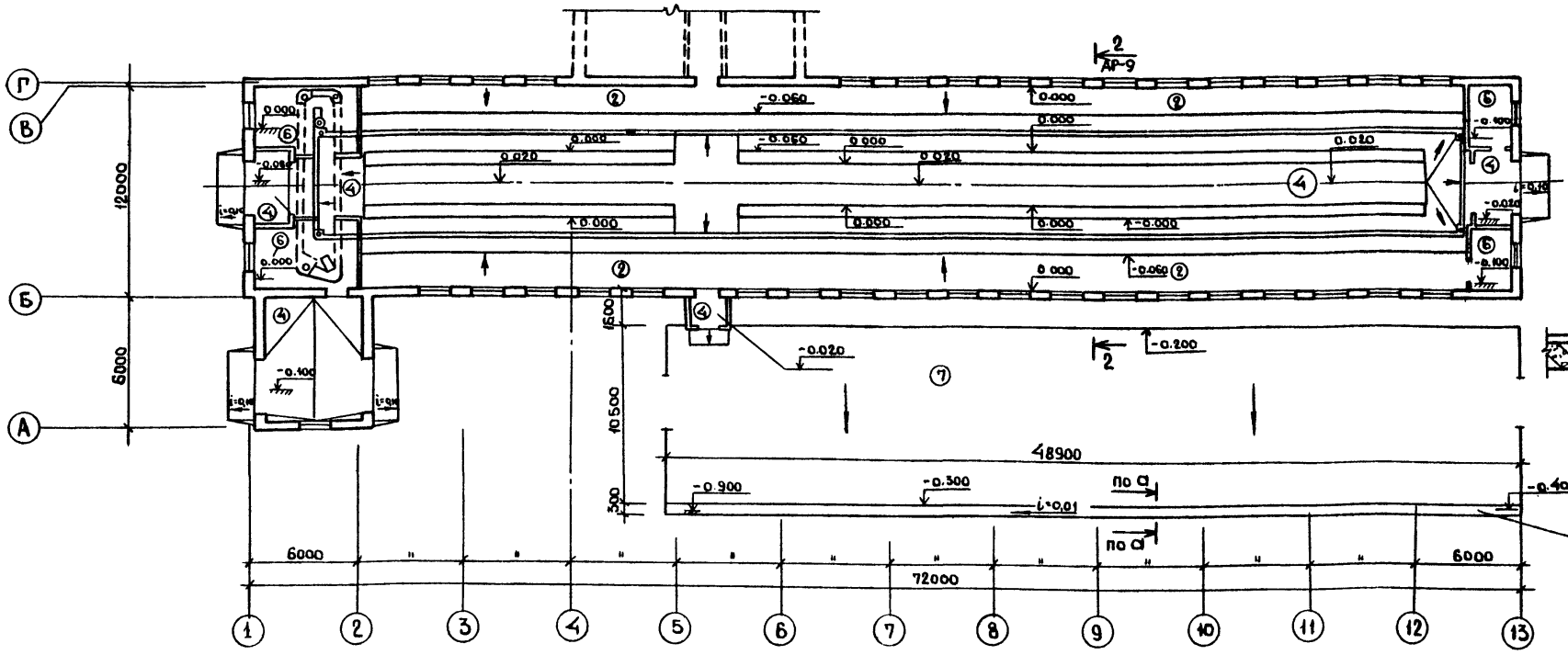


Деталь установки кирпичной перегородки в=120 на бетонной подготовке

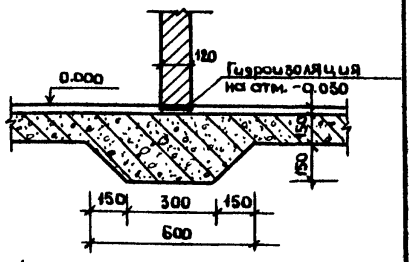


## Экспликация полов

| Наимен. или номер помещения по проекту | Тип пола по проекту | Схема пола или номер узла по серии | Элементы пола и их толщина | Площ. пола м² |
|---|---|---|---|---|
| 1 | 2 | 3 | 4 | 5 |
| 1,2,3,9 25 | 1 |  | Бетонное покрытие Бетон М 300 - 80 Грунт основания СНиП II -99-77 П (Ск)-9 | 785,2 |
| 1, 2 | 2 |  | Покрытие из досок - 37 Прослойка из битума - 3 Лаги осмоленные, втопленные в подстилающий глинобитный слой через 1м - 120 Грунт основания Пол в стойлах и денниках СНиП II-99-77 П(Ск)-8 | 263,1 |
| 18, 20, 21 | 3 |  | Керамическая плитка - 13 Цементно-песчаный раствор М-150 - 15 Бетонная подготовка М-100-100 Грунт основания ГОСТ 6787-69 СНиП II В. 8-71 П-43 | 45,1 |
| 1,2,7 24 | 4 |  | Бетон М 300 с заполнителем не крупнее 18 мм - 25 Бетонная подготовка М 100-100 Пол в кормовом проезде и тамбурах въезда СНиП II В. 8-71 | 382,28 |

| 1 | 2 | 3 | 4 | 5 |
|---|---|---|---|---|
| 10, 11 12, 13 | 5 | 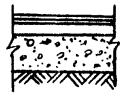 | Покрытие из линолиума - 2-5 Прослойка из холодной мастики на водостойких вяжущих - 1 Стяжка из керамзитобетона γоб 1100 ÷ 1200 кг/м³ - 20 Подстилающий слой из бетона М-100-100 Грунт основания ГОСТ 14632-69 СНиП II В. 8-71 П-71 | 47,33 |
| 4, 5, 6, 8, 14, 15, 16, 17, 19 22, 23 | 6 |  | Цементно-песчаный раствор М 200-20 Бетонная подготовка Бетон М-100-100 СНиП II-В, 8-71 П-10 | 237,36 |
| 26 | 7 |  | Бетон М300-140 Щебень, втрамбованный в грунт - 40 Грунт основания Покрытие на выгулах | 632,97 |

а-а

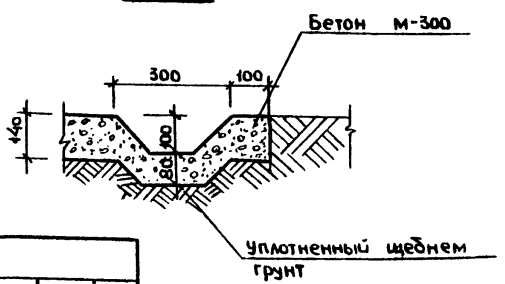


Привязан

Инв.№

| | | | |
|---|---|---|---|
| Рук.мас | Канторович | | |
| ГИП | Стуканова | | |
| Гл.конст | Молчанов | | |
| Рук.гр. | Щукина | | |
| Ст.техн. | Янина | | |
| Ст.арх. | Бочарова | | |
| Техник | Злодеенкова | | |
| Н.контр. | Молчанов | | |

ТП 801-3-39.84 АР

Родильная на 25 коров с помещениями для телят и ремонтного молодняка на 220 голов

| Стадия | Лист | Листов |
|---|---|---|
| РП | 10 | |

План полов

Ро..гипрониисельстрой г. Москва

Инв.№ подл. | Подпись и дата | Взам.инв.№ | Инв.№ дубл. | Подпись и дата

20233-01 14

# Схемы расположения элементов кровли и асбестоцементных листов

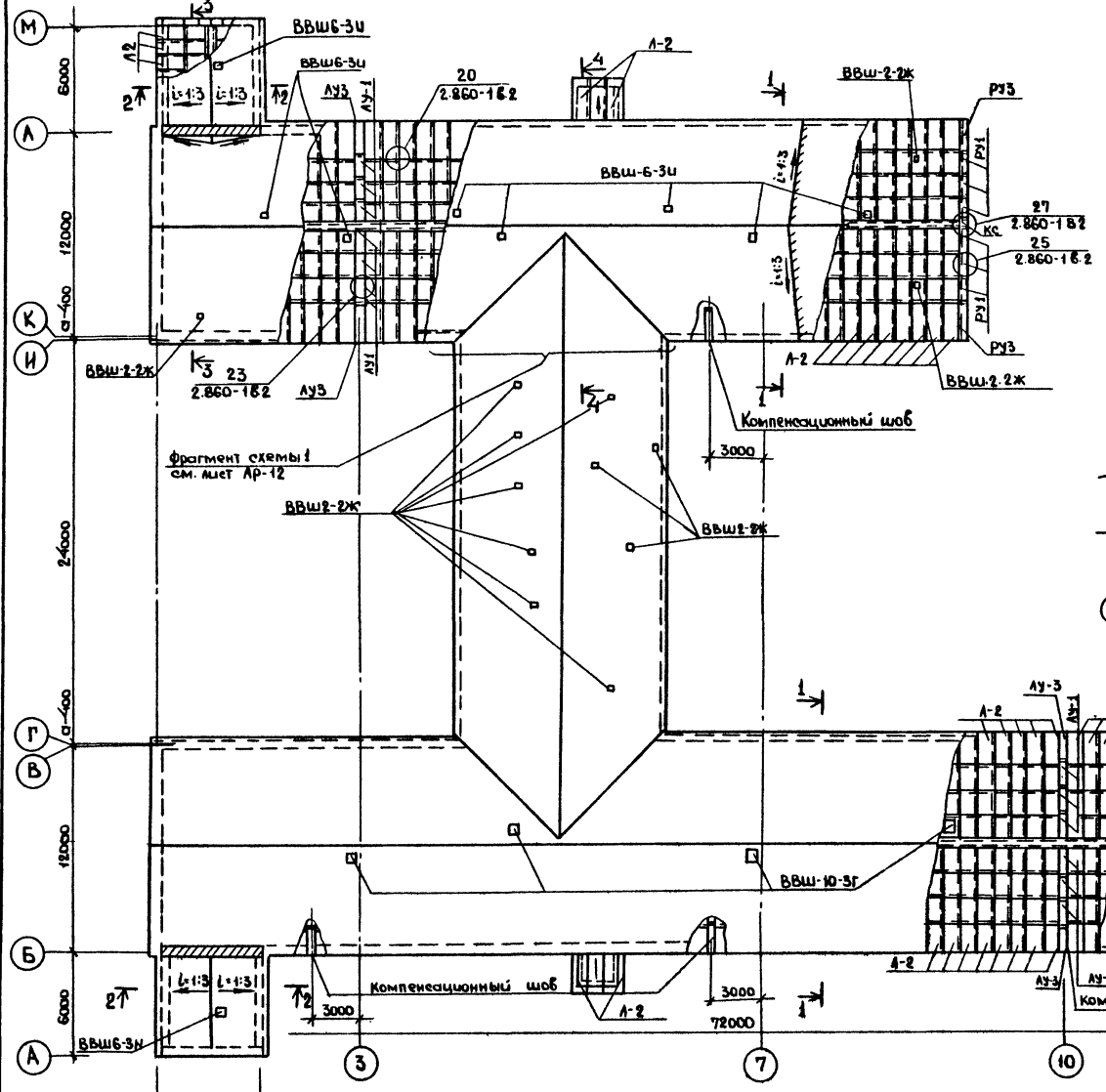


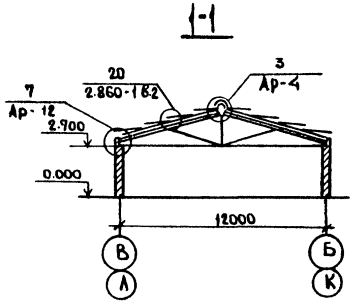


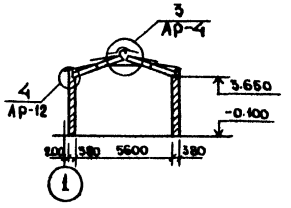


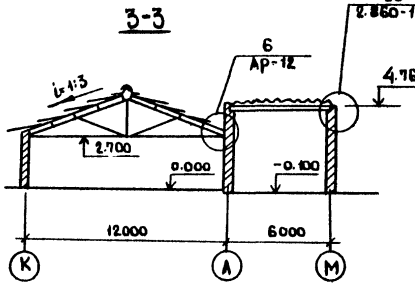


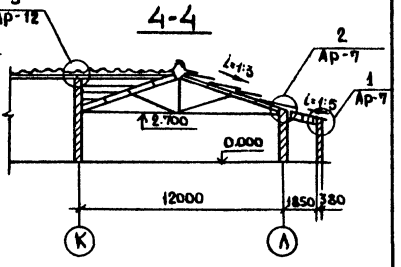


Данный лист см. с листом Ар-12

Альбом I

Типовой проект 801-3-39.84

Инв.№ подл. | Подпись и дата | Взам.инв.№

| | | | |
|---|---|---|---|
| Рук.мас. | Канторович | | |
| Гип | Стуканова | | |
| Гл.конст. | Молчанов | | |
| Рук.гр. | Коптина | | |
| Инжен. | Аверьянова | | |
| Н.контр. | Молчанов | | |

Привязан

Инв.№

ТП 801-3-39.84 АР

Раздельная на 25 коров с помещением для телят и ремонтного молодняка на 220 голов

| Стадия | Лист | Листов |
|---|---|---|
| РП | 11 | |

Схемы расположения элементов кровли и асбестоцементных листов

Росагропромпроект г. Москва

20233-01 15

## Фрагмент схемы 1

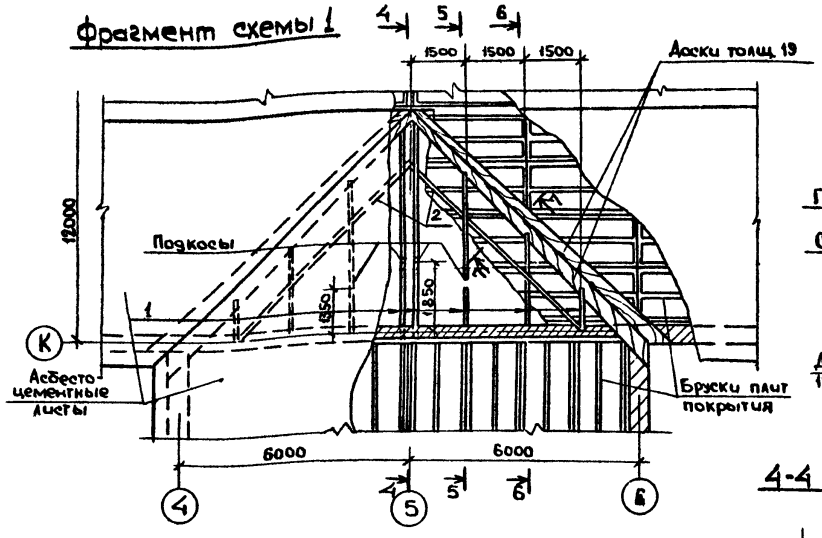


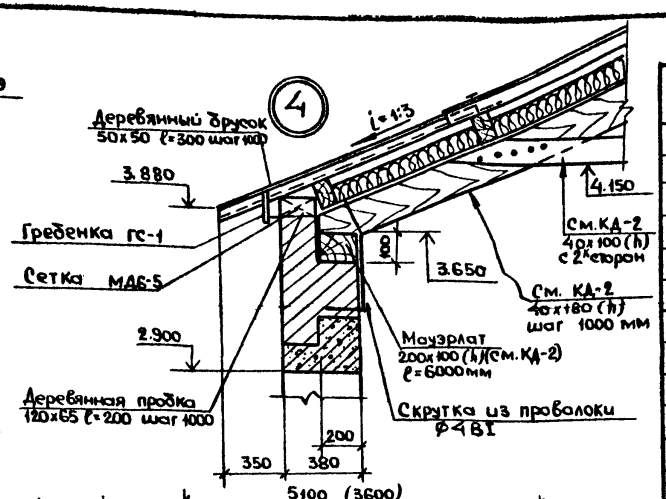


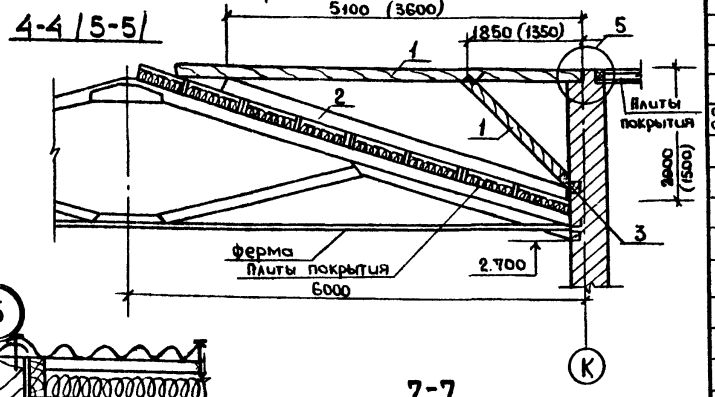


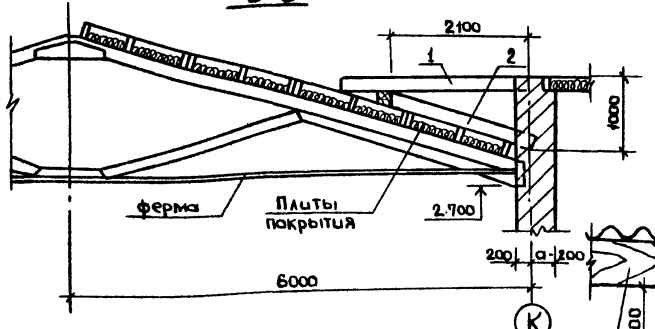


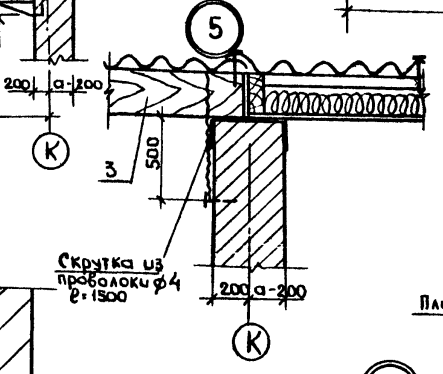


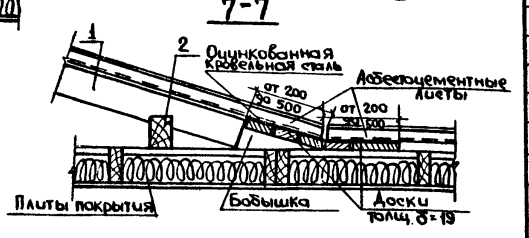


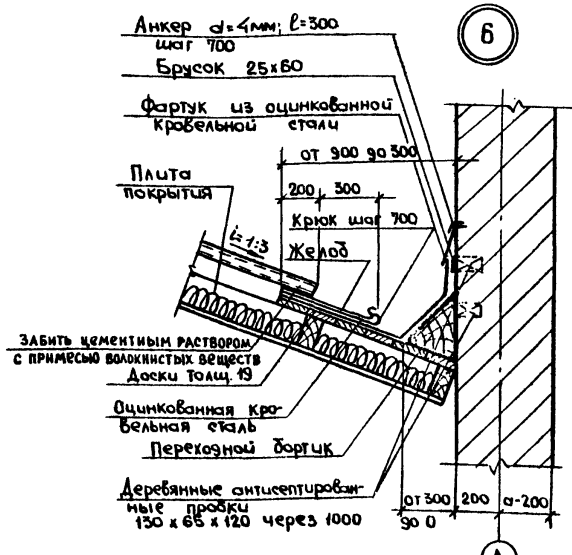


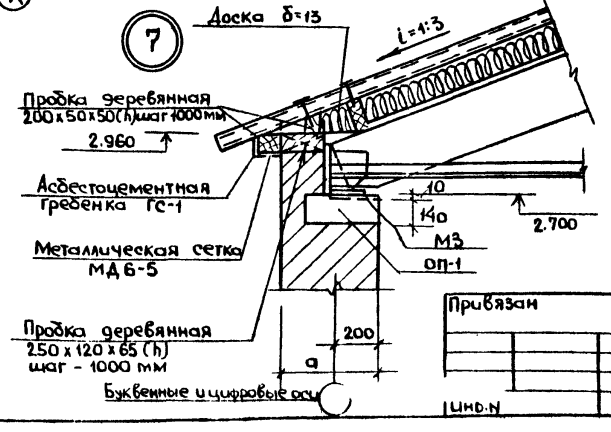


## Спецификация элементов кровли

| Марка | Обозначение | Наименование | Кол. шт | Масса | Прим |
|---|---|---|---|---|---|
| | | Асбестоцементные изделия | | | |
| А1 | гост 16233-77 | Волнистые асбесто-цементные листы УВ-7,5 ℓ=1750 | 930 | | |
| А2 | То же | Волнистые асбестоцементные листы УВ-7,5 ℓ=2500 | 288 | | |
| РУ1 | —"— | Угловая деталь РУ1 | 28 | | |
| РУ2 | —"— | То же РУ2 | 12 | | |
| ЛУ1 | —"— | Лотковая деталь ЛУ1 | 30 | | |
| ЛУ2 | —"— | То же ЛУ2 | 10 | | |
| КУ-1 | Гост 16233-77 | Коньковая деталь КУ-1 | 156 | | |
| КУ-2 | Гост 16233-77 | Коньковая деталь КУ-2 | 156 | | |
| | | Металлические детали | | | |
| гс-1 | 2.860-1 в.2 | Фасонная деталь гс-1 | 294 | | п.м. |
| кс | 2.860-1 в.2 | Фасонная деталь кс | 6 | | |
| МД3-4 | Серия 1.800-4 | Крепежные элементы МД3-4 | 52 | | |
| МД5-19 | То же | То же МД5-19 | 52 | | |
| МД6-5 | —"— | —"— МД6-5 | 294 | | п.м. |
| оцинков. сталь | Гост 19903-74 | Оцинкованная сталь δ=0,6 | 125 | | м² |
| ВС-1 | Серия 2.860-1 в.2 и доп. лист | Фартук ВС-1 | 28 | | |
| ВС-2 | То же | То же ВС-2 | 28 | | |
| ВС-3 | —"— | —"— ВС-3 | 56 | | |
| | Гост 6727-53* | Проволока цанкер d=4 В1 | 70 | 7,0 | п.м |
| | | Деревянные детали | | | |
| | | Бобышка ибартик 100х150 | 16 | | п.м. |
| | Гост 8486-66** | Брусок 120х65 (h) ℓ=250 | 312 | | |
| | Гост 8486-66** | Брусок 50х50 (h) ℓ=200 | 624 | | |
| | Гост 8486-66** | Брусок 70х70 | 65 | | п.м. |
| | Гост 8486-66** | Доски 19х100 | 454 | | п.м. |
| ВВш-10-3П | Серия 2.800-2 в.9 | Вытяжная шахта ВВш-10-3П | 5 | | |
| ВВш6-3И | То же | То же ВВш6-3И | 9 | | |
| ВВш2-2К | —"— | ВВш2-2К | 14 | | |
| Поз.1 | Гост 8486-66** | Брусок 75х150 | 71,0 | п.м. | |
| Поз.2 | Гост 8486-66** | Брусок 100х150 | 35,6 | п.м. | |
| Поз.3 | Гост 8486-66** | Брус 180х220 | 7,2 | | п.м. |
| | Гост 8486-66** | Брусок 25х60 | 14 | | п.м. |
| | Гост 8486-66** | Брусок 60х60 | 132 | | п.м. |
| | Гост 8486-66** | Доски 13х150 | 288 | | п.м. |
| | Гост 8486-66** | Пробки 120х65 ℓ=130 | 28 | | |

Данный лист см. совместно с листом АР-11

| | | |
|---|---|---|
| Рук. мас | Кантарович | |
| Гип | Стужанова | |
| Гл. конст | Молчанов | |
| Рук. гр. | Костина | |
| Инж | Аверьянов | |
| н. контр. | Молчанов | |

Привязан

Инв. №

**ТП 801-3-39.84 АР**

Родильная на 25 коров с помещением для телят и ремонтного молодняка на 220 голов

| Стадия | Лист | Листов |
|---|---|---|
| РП | 12 | |

Планы стропил. Узлы 1÷5

Росгипронииссельстрой г. Москва

Альбом I

Типовой проект 801-3-39.84

## Ведомость чертежей основного комплекта КЖ

| Лист | Наименование | Примечание |
|---|---|---|
| 1 | Общие данные | |
| 2 | Схема расположения фундаментов здания в осях Г-М. Сечения 1-1÷7-7 | |
| 3 | Схема расположения фундаментов здания в осях А÷В | |
| 4 | Схема расположения элементов подпольных каналов и фундаментов под оборудование | |
| 5 | Подпольные каналы. Узлы 1÷4 | |
| 6 | Подпольные каналы. Узлы 5; 6 | |
| 7 | Подпольные каналы. Узлы 7; 8 | |
| 8 | Подпольные каналы. Узлы 9; 10 | |
| 9 | Фундаменты под оборудование ФО-1÷ФО-5 | |
| 10 | Схемы расположений колодцев под стойки технологического оборудования в осях К-Л и 2-8; Б-В и 2-5 | |
| 11 | Сечения к схемам колодцев под технологическое оборудование. | |
| 12 | Схема расположения колодцев под стойки технологического оборудования в осях Б-В и 5-12 | |
| 13 | Схема расположения опорных подушек. Опорная подушка ОП-1 | |
| 14 | Деталь рамы ворот Закладная деталь МН-1 | |
| 15 | Клетка металлическая для телят КТ4-1 | |
| 16 | Узлы 1÷4 и спецификация к листу КЖ-15 | |
| | | |

## Ведомость спецификаций

| Лист | Наименование | Примечание |
|---|---|---|
| 3 | Спецификация к схемам расположения фундаментов на листах КЖ-2; КЖ-3. | |
| 4 | Спецификация элементов подпольных каналов и фундаментов под оборудование | |
| 9 | Спецификация материалов на один элемент. | |
| 10 | Спецификация к схемам расположения элементов сборной конструкции на листах КЖ-10; КЖ-12 | |
| 13 | Спецификация элементов к схеме расположения опорных подушек | |
| 14 | Спецификация элементов на крепление рамы ворот | |
| 16 | Спецификация металла на одну клетку | |
| | | |
| | | |
| | | |
| | | |
| | | |

## Ведомость применённых и ссылочных документов

| Обозначение | Наименование | Примечание |
|---|---|---|
| 3.006-2 в.II-2 | Сборные железобетонные каналы и тонели из лотковых элементов. Рабочие чертежи железобетонных изделий (плиты, опорные подушки) | |
| 3.818-1 вып.2 | Технологические изделия для животноводческих производственных зданий. вып.2 Изделия из сборного железобетона для зданий крупного рогатого скота. | |
| | | |

## Ведомость объемов сборных бетонных и железобетонных конструкций.

| № строки | Наименование группы элементов конструкций | Код | Кол. м³ | Примечан. |
|---|---|---|---|---|
| 1 | Плиты перекрытия каналов | 585821 | 0,6 | Бетон М 200 |
| 2 | Плиты перекрытия каналов | 585821 | 3,82 | Бетон М 300 |
| 3 | Опорные подушки | 589421 | 2,16 | Бетон М 200 |
| 4 | Кармушки | 589821 | 12,32 | Бетон М 200 |
| 5 | Перемычки | 582800 | 14,16 | Бетон М 200 |
| | | | | |
| | | | | |
| | | | | |

1. Рабочие чертежи железобетонных конструкций/чертежи марки КЖ/ разработаны на основании технической документации, оговоренной в общих указаниях марки АР и в соответствии с чертежами марки АР.
2. За условную отметку 0.000 принят уровень чистого пола служебных помещений и проходов между секциями, что соответствует отметке по плану вертикальной планировки.
3. Проект разработан для строительства в следующих природных условиях:
   - сейсмичность района не выше 6 баллов;
   - территория без подработок горными выработками;
   - расчетная зимняя температура воздуха - 20°; - 30°; - 40°;
   - скоростной напор ветра для I географического района сеср - 27 кгс/м²
   - вес снегового покрова для I географического района сеср - 100 кгс/м³ горизонтальной поверхности.
4. Данные о грунтах и указания по возведению фундаментов см. лист КЖ-3.
5. Закладные и соединительные детали каркаса оцинковываются в заводских условиях. Толщина цинкового покрытия 120-150 мкм. Сварные швы и нарушенную поверхность цинкового слоя покрывают цинковым протекторным грунтом согласно СНиП II-28-73* изд. 80г.
6. Проект разработан для производства работ в летнее время. При производстве работ в зимнее время руководствоваться СНиП 3.02.01-83, СНиП II-15-76, СНиП II-16-80, СНиП II-17-78

Условные обозначения

Номер узла / Номер листа, где разработан узел

Номер узла / обозначение типового проектного материала

Типовой проект разработан в соответствии с действующими нормами и правилами и предусматривает мероприятия, обеспечивающие взрывную, взрывопожарную и пожарную безопасность при эксплуатации здания.

Гл. инженер проекта /Стуканова З.Г./

Инв.N подл. | Подп. и дата | Взам.инв.N

Привязан

Инв.N

| | | |
|---|---|---|
| Рук.маст. | Канторович | |
| ГИП | Стуканова | |
| Гл.конст. | Молчанов | |
| Рук.гр. | Костина | |
| Ст.инж. | Алфимова | |
| Н.контр. | Молчанов | |

тп 801-3-39.84 КЖ

Родильная на 25 коров с помещениями для телят и ремонтного молодняка на 220 голов

| Стадия | Лист | Листов |
|---|---|---|
| РП | 1 | |

Общие данные

Росагропроммонтажпроект г. Москва

Типовой проект 801-3-39.84 Альбом I

# Схема расположения фундаментов здания в осях Г÷М

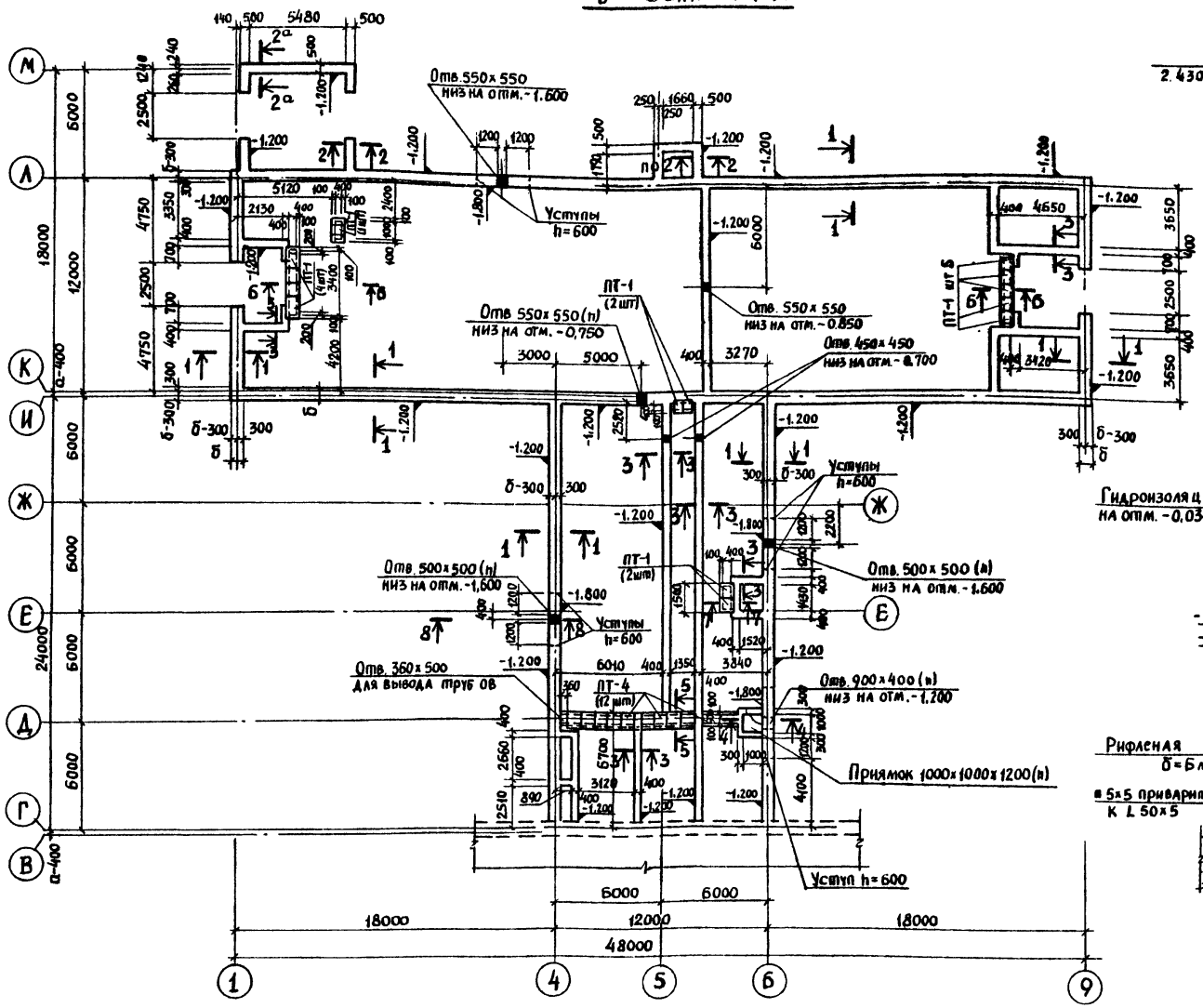


## 1-1

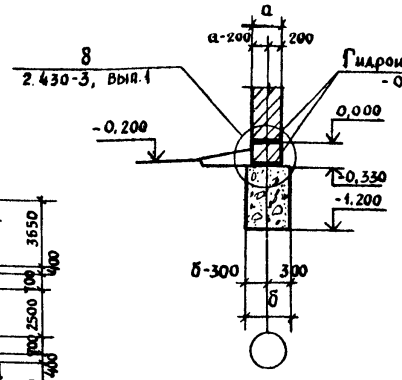


## 2-2 ; 2а-2а

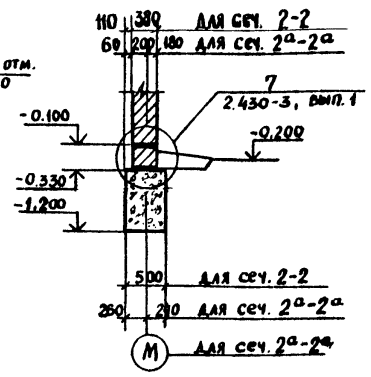


## 3-3

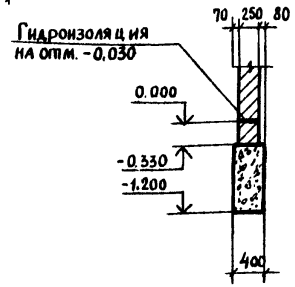


## 4-4

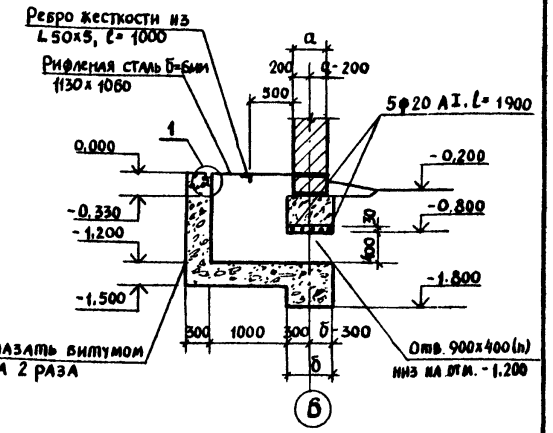


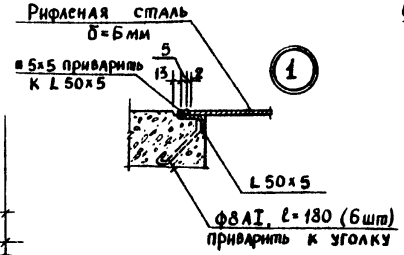


Данный лист читать совместно с листом КЖ-3

## 5-5

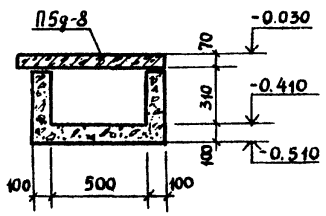


## 6-6

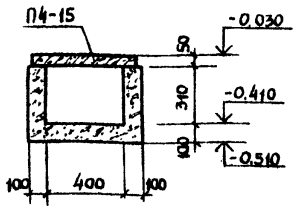


## 7-7

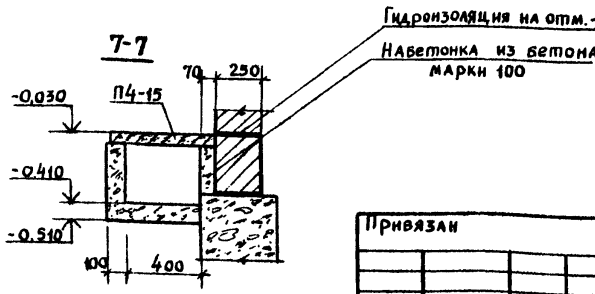


| | | |
|---|---|---|
| Рук. маст | Кинтарович | |
| Н. инж. пр | Стукалова | |
| Гл. констр | Молчанов | |
| Рук. груп | Костина | |
| Ст. инж. | Лапшина | |
| Н. контр | Молчанов | |

Привязан

Инв. N.

Т.П. 801-3-39.84 КЖ

Родильная на 25 коров с помещениями для телят ремонтного молодняка на 220 голов

| Стадия | Лист. | Листов |
|---|---|---|
| РП | 2 | |

Схема расположения фундаментов здания в осях Г÷М, сечения 1-1 ÷ 7-7

Росгипронисельстрой г. Москва

Альбом I

Типовой проект 801-3-39.84

# Схема расположения фундаментов здания

## в осях А÷В

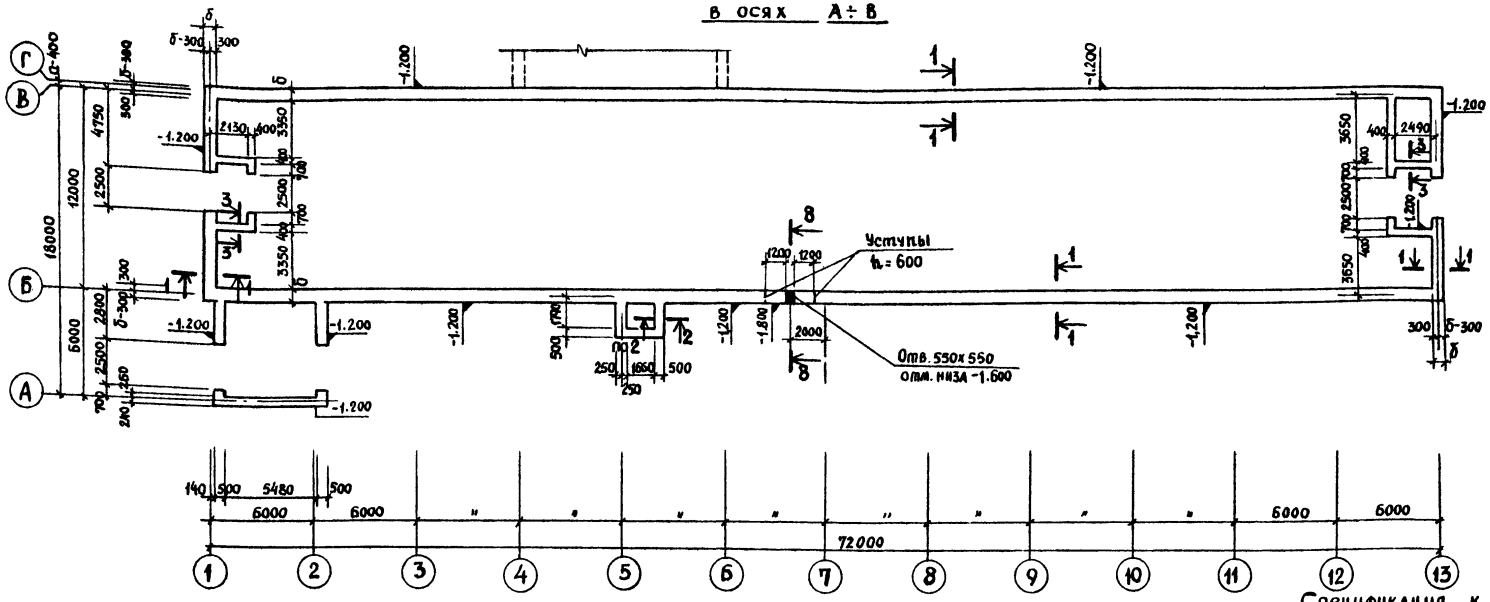


## Таблица нагрузок

| N сечения | отметка | момент тсм | Расчетная нагрузка |
|---|---|---|---|
| 1-1 | -0.330 | | 76.0 |
| 2-2 | -0.330 | | 52.4 к Н 3.24тс/пм |
| 3-3 | -0.330 | | 20.3 к Н 2.03тс/пм |
| | | | |
| | | | |

## Таблица значений привязки фундаментов для различных температур.

| Обозн по плану | Материал фундаментов | Толщина фунд-тов мм, при t° н.в | | |
|---|---|---|---|---|
| | | -20° | -30° | -40° |
| б | бутобетон | 700 | 600 | 700 |
| | | | | |

## 8-8

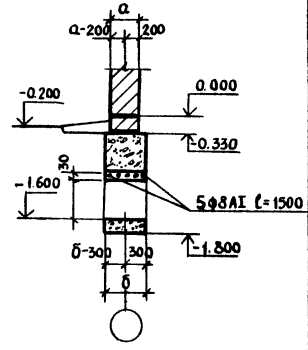


1. Основанием фундаментов служат грунты непучинистые, непросадочные со следующими нормативными характеристиками: $\varphi = 28°$ $C = 0{,}02$ кгс/см² $\gamma = 1{,}8$ тс/м³. Грунтовые воды отсутствуют.
2. Фундаменты запроектированы ленточные бутобетонные: БУТ марки 150, бетон марки 100.
3. Расстояние между температурно-усадочными швами в фундаментах здания принимать по СНиП II-В. 2-71.
4. Горизонтальную гидроизоляцию выполнять на отм -0.030 и -0.330 из слоя цементного раствора состава 1:2, толщиной 20мм.
5. При производстве работ в зимнее время руководствоваться СНиП III-В. 4-72.
6. Обратную засыпку пазух фундаментов производить грунтом без включения строительного мусора и растительного грунта.
7. Боковые поверхности каналов и приямков, соприкасающиеся с грунтом, обмазать горячим битумом за 2 раза.

## Спецификация к схемам расположения фундаментов на листах КЖ-2, КЖ-3

| Марка | Обозначение | Наименование | Кол | Масса ед. кг | Примечание |
|---|---|---|---|---|---|
| | | Железобетонные плиты | | | |
| ПТ-4 | 3.006-2. вып. II-2 | Плиты каналов П5д-8 | 12 | 100 | |
| ПТ-1 | 3.006-2, вып. II-2 | Тоже П4-15 | 14 | 110 | |
| | | Стальные изделия | | | |
| | ГОСТ 5781-75 | ф 20 АI | — | 25 | |
| | ГОСТ 5781-75 | ф 8 АI | — | 24 | |
| | ГОСТ 8568-77 | Рифл. сталь б=6мм | — | 50,1 | |
| | ГОСТ 8509-72* | L 50×5 | | 16,0 | |
| | ГОСТ 2591-71* | ■ 5×5 | | 8,0 | |
| | | | | | |

| | | |
|---|---|---|
| Рук. маст | Кантарович | |
| ГИП | Стуканова | |
| Д. констр | Молчанов | |
| Рук. груп. | Костина | |
| Ст. инж. | Лапшина | |
| н. контр. | Молчанов | |

Привязан

Инв. №

Т.П. 801-3-39.84 КЖ

Родильная на 25 коров с помещениями для телят и ремонтного молодняка на 220 гол

Стадия РП | Лист 3 | Листов

Схема расположения фундаментов здания в осях А÷В.

Росгипронисельстрой г. Москва

20233-01 19

Копировал Жарун

Формат 22 г

Инв. № подл. | Подпись и дата | Взам. инв. №

Типовой проект 801-3-39.84 Альбом I

# Схема расположения элементов подпольных каналов и фундаментов под оборудование

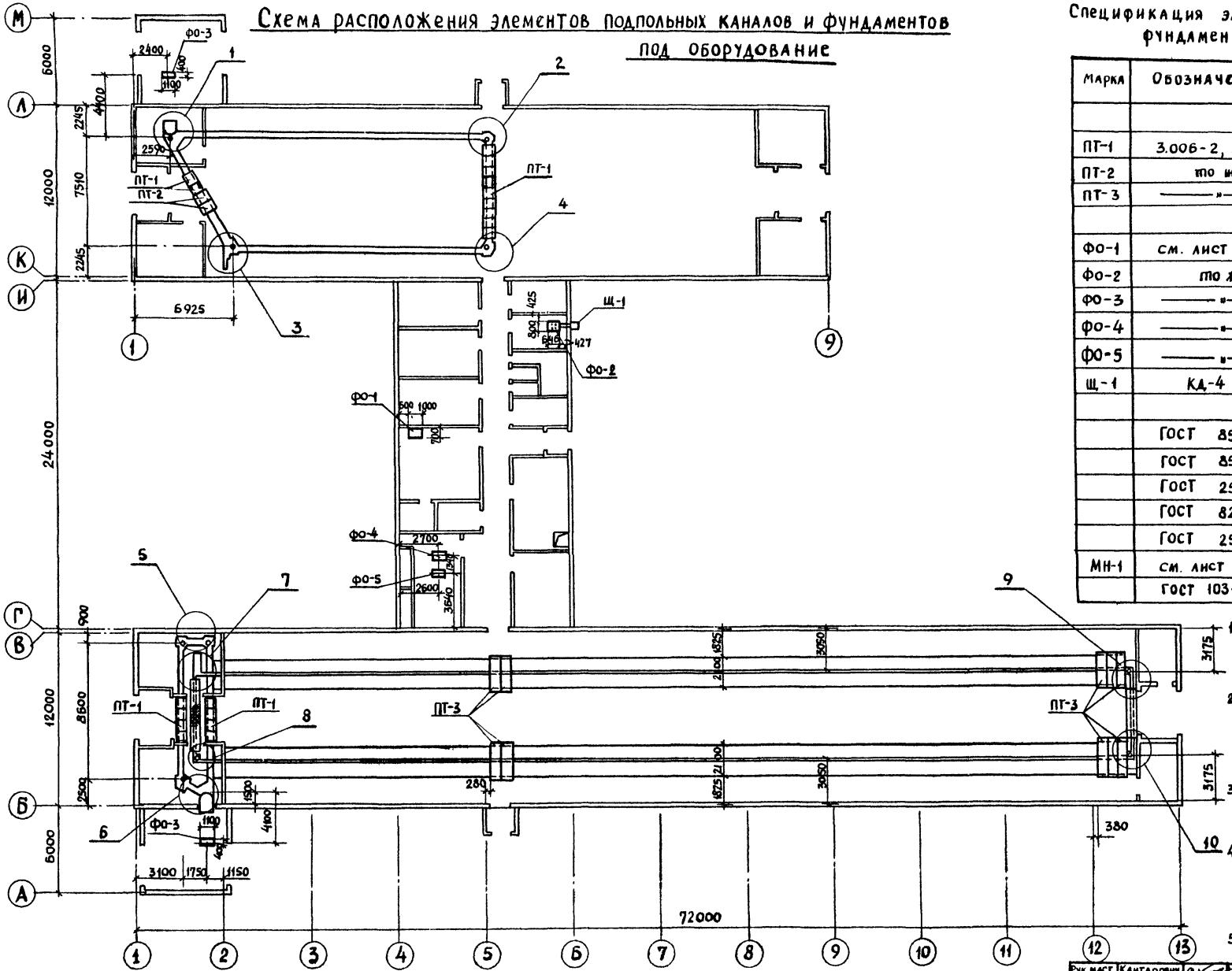


## Спецификация элементов подпольных каналов и фундаментов под оборудование.

| Марка | Обозначение | Наименование | Кол | Масса ед. кг. | Примечание |
|---|---|---|---|---|---|
| | | Сборные жел. бет. элементы | | | |
| ПТ-1 | 3.006-2, вып II-2 | Плиты перекрытия каналов П4-15 | 19 | 110 | |
| ПТ-2 | то же | то же ПВ8 | | | |
| ПТ-3 | ——"—— | ——"—— П20 8-3 | 10 | 640 | |
| | | Фундаменты под оборуд. | | | |
| ФО-1 | см. лист КЖ-9 | Фун-ты под оборуд. ФО-1 | 1 | | 0,56м³ |
| ФО-2 | то же | то же ФО-2 | 1 | | 0,27м³ |
| ФО-3 | ——"—— | ——"—— ФО-3 | 2 | | 0,58м³ |
| ФО-4 | ——"—— | ——"—— ФО-4 | 1 | | 0,29м³ |
| ФО-5 | ——"—— | ——"—— ФО-5 | 1 | | 0,23м³ |
| Щ-1 | КД-4 | Щит Щ-1 | 1 | | |
| | | Стальные элементы | | | |
| | ГОСТ 8568-77 | Рифленая сталь б=6 | 11.7м² | 586 | |
| | ГОСТ 8509-72 | Уголок 50х5 | 18п.м | 68 | |
| | ГОСТ 2591-71 | Сталь квадратная в 5х5 | 18п.м | 3,5 | |
| | ГОСТ 8240-72 | Швеллер С8 | 2п.м | 14 | |
| | ГОСТ 2590-71 | Арматура ф8 | 4п.м | 2 | |
| МН-1 | см. лист КЖ-14 | Закладной элемент МН-1 | 64,5кг | 40.6 | |
| | ГОСТ 103-76 | Полоса 4х20 | 24п.м | 1,51 | |

1. Перед устройством каналов, приямков, фундаментов под оборудование произвести уплотнение грунта послойно h=20-30см до $\gamma_{ск}$ = 1.60г/см³.
2. Фундаменты под оборудование выполнять из бетона М-150, каналы навозоудаления – из бетона марки М-300; бетон в/ц ≤ 0.55, марка по водонепроницаемости В-6.
3. Наружные поверхности каналов обмазать горячим битумом по грунтовке за 2 раза до образования сплошной пленки.
4. Предусмотреть антикоррозийную защиту внутренних поверхностей стен и днищ каналов навозоудаления, металлических элементов согласно указаний серии 3.818, вып.1 (пояснительная записка 2.1-3.3).
5. Работать совместно с листами КЖ-5; 6; 7; 8.

| | | | |
|---|---|---|---|
| Рук. маст | Кантарович | | Т.П. 801-3-39.84 КЖ |
| Д. инж. пр | Стуканова | | |
| Гл. констр | Молчанов | | |
| Рук. гр. | Костина | | |
| Ст. инж. | Костромин | | |
| Н. контр. | Молчанов | | |
| Привязан | | | Родильная на 25 коров с помещениями для телят и ремонтного молодняка на 220 голов |
| Инв. № | | | Схема расположения элементов подпольных каналов и фундаментов под оборудование |

| Стадия | Лист | Листов |
|---|---|---|
| РП | 4 | |

Росгипронисельстрой г. Москва

Копировал 20233-01 20 Формат А2

Типовой проект 801-3-39.84 Альбом I

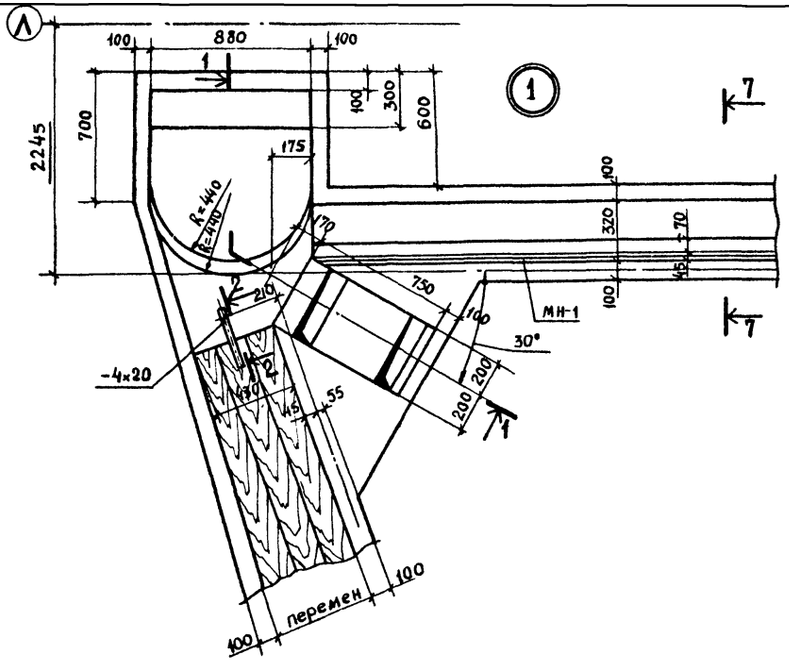


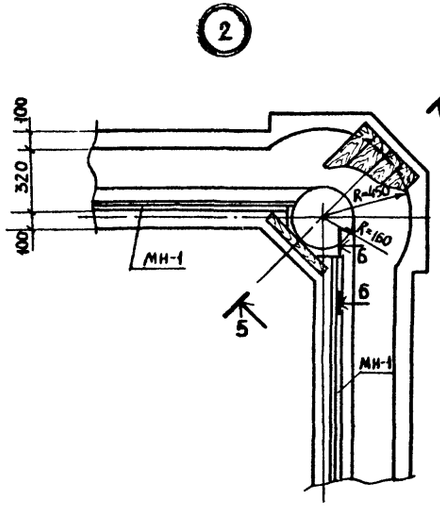


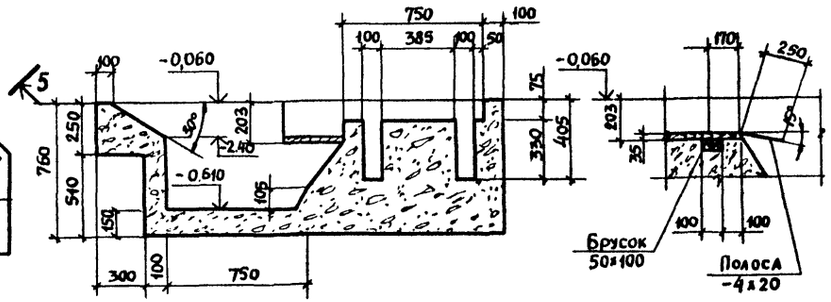


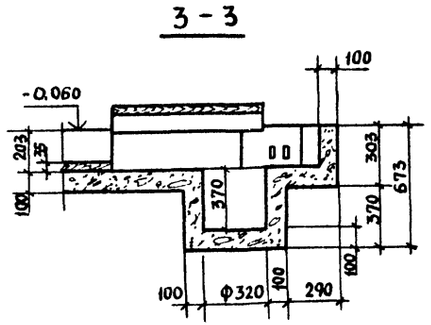


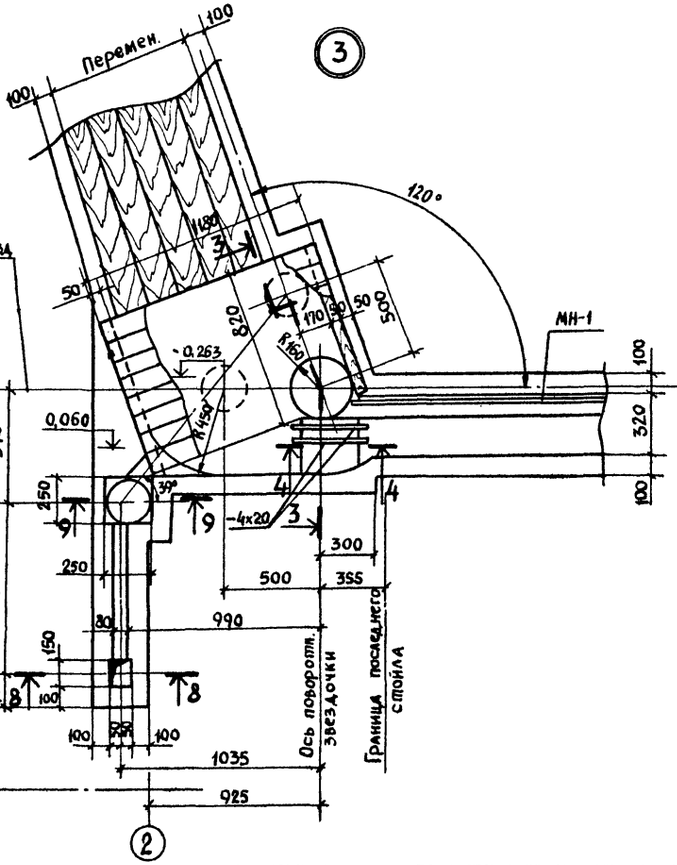


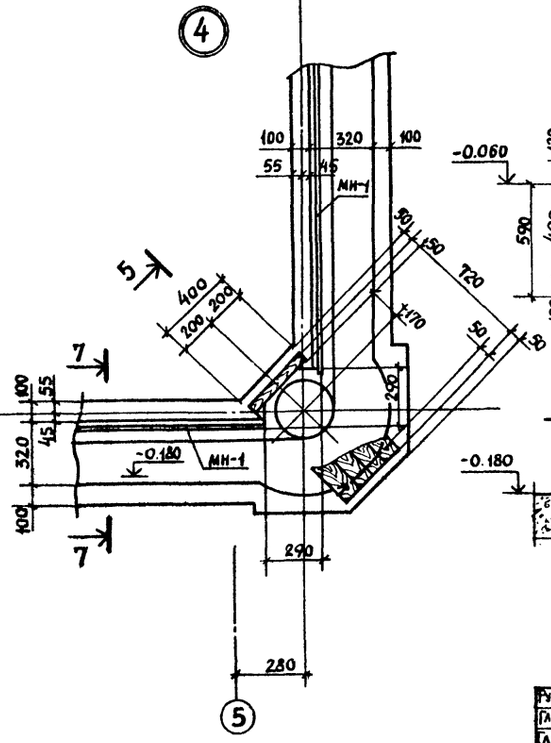


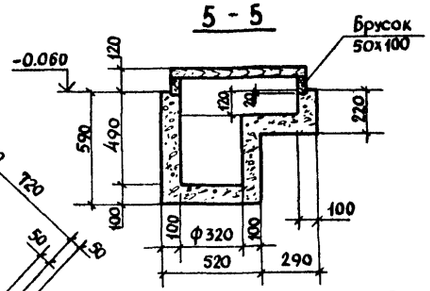


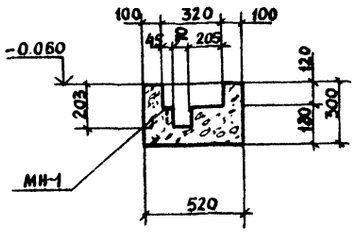


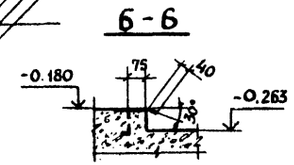


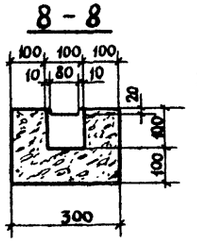


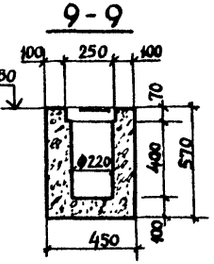


Работать совместно с листом КЖ-4

| | | | |
|---|---|---|---|
| Рук.маст. | Кантарович | | Т.П. 801-3-39.84 КЖ |
| Гл.инж.пр. | Стуканова | | |
| Гл.констр. | Молчанов | | |
| Рук.груп. | Костина | | |
| Ст.инж. | Костромин | | |
| Н.контр. | Молчанов | | Радиальная на 25 коров с помещениями для телят и ремонтного молодняка на 220 голов. |

| Стадия | Лист | Листов |
|---|---|---|
| РП | 5 | |

Подпольные каналы Узлы 1÷4

Росагропромиссельстрой г. Москва

Привязан

Инв. №

20233-01 21

Формат А2 г.

Типовой проект 801-3-39.84 Альбом I

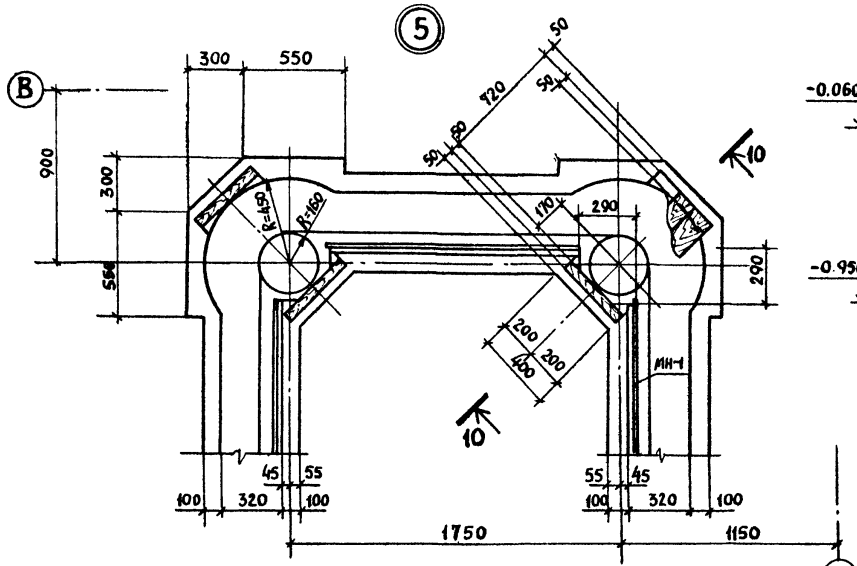


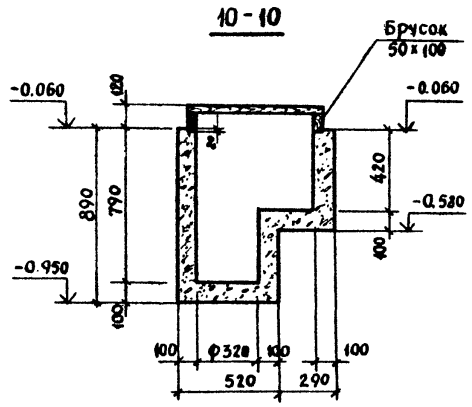


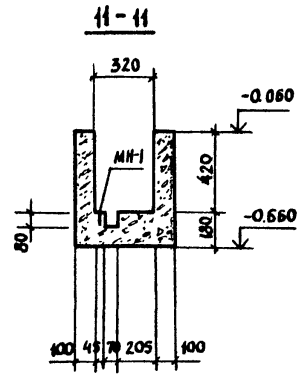


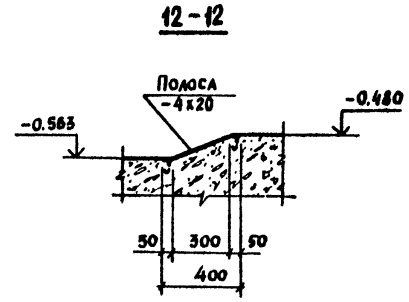


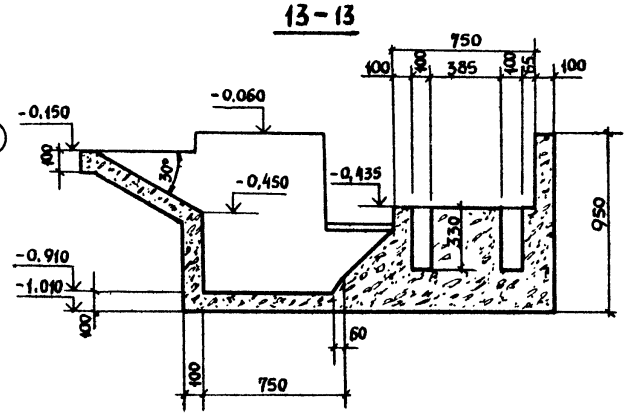


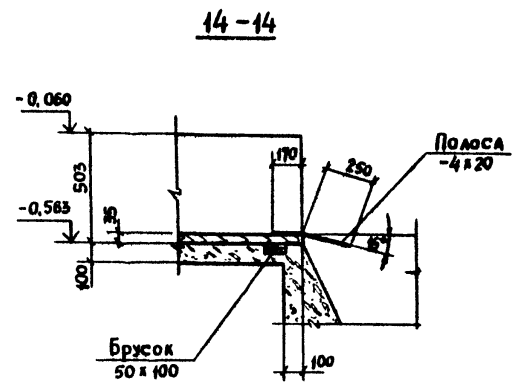


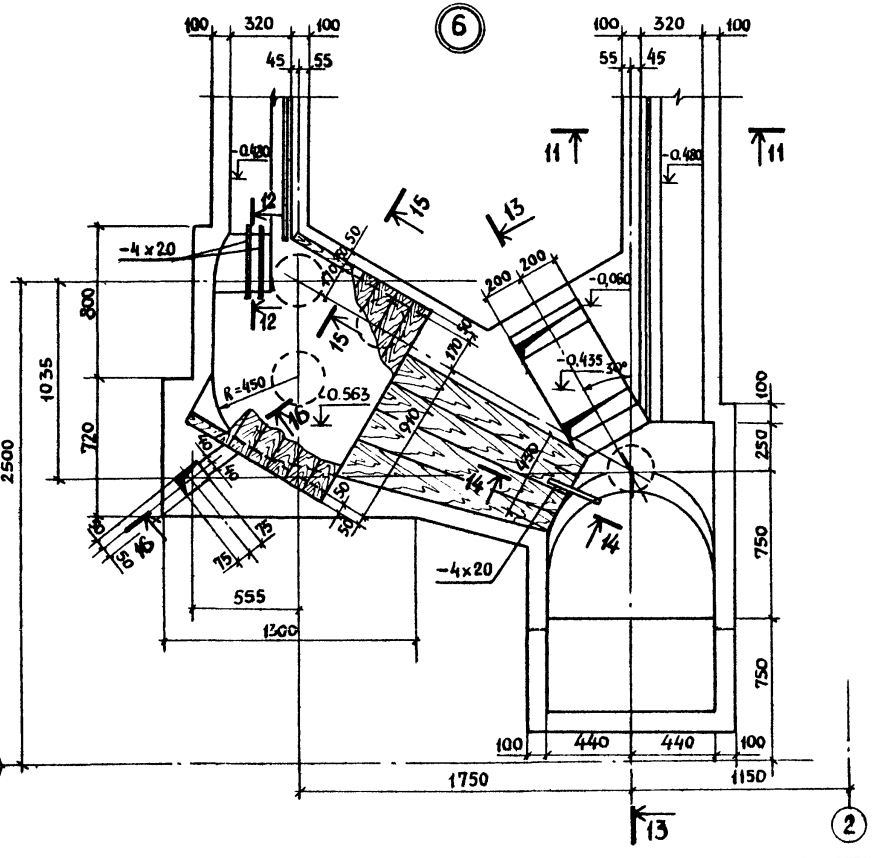


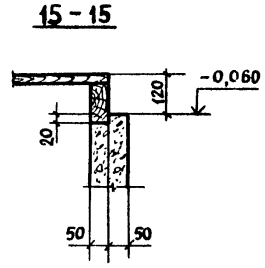


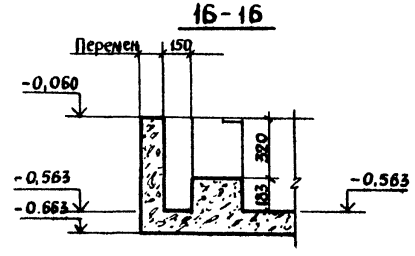


Работать совместно с листом КЖ-4

| | | | | | |
|---|---|---|---|---|---|
| Рук.маст | Кантарович | | Т.П. 801-3-39.84 | | КЖ |
| Гл.инж.пр. | Стуканова | | | | |
| Гл.констр | Молчанов | | | | |
| Рук.грп | Костина | | | | |
| Ст.инж. | Костромин | | | | |
| Н.контр. | Молчанов | | Радиальная на 25 коров с помещениями для телят и ремонтного молодняка на 220 голов | Стадия: РП; Лист: 6; Листов: | |
| Привязан | | | Подпольные каналы Узлы 5; 6 | Росагропромснабстрой г. Москва | |
| Инв.№ | | | | | |

Гл. спец. Гашков

Инв.№ подл. | Подпись и дата | Взам. инв.№

Сверил Иванов Копировал Жалнина 20233-01 22

Типовой проект 801-3-39.84 Альбом I

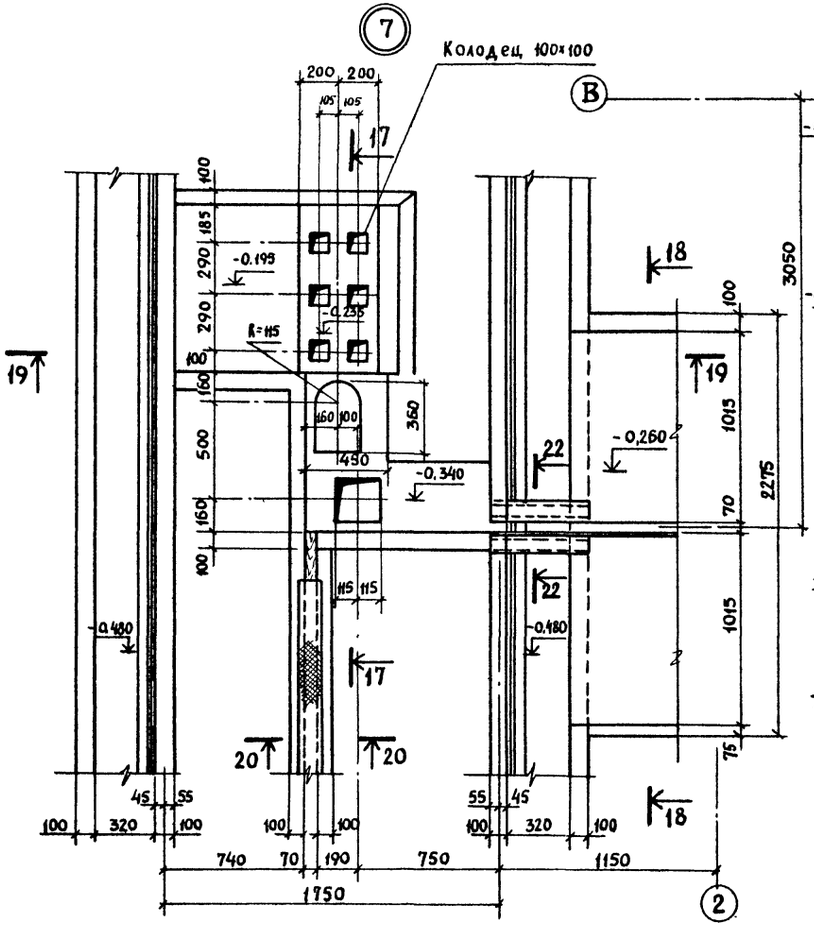


17 - 17

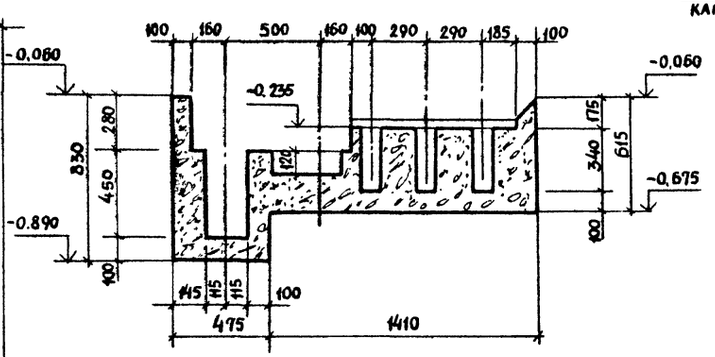


18 - 18

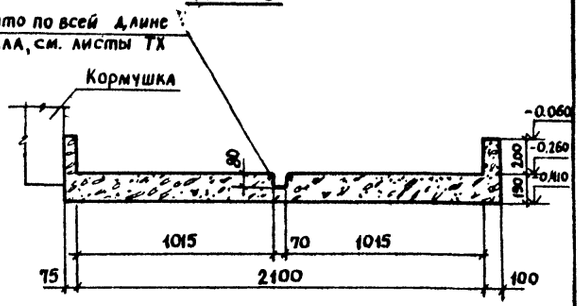


19 - 19

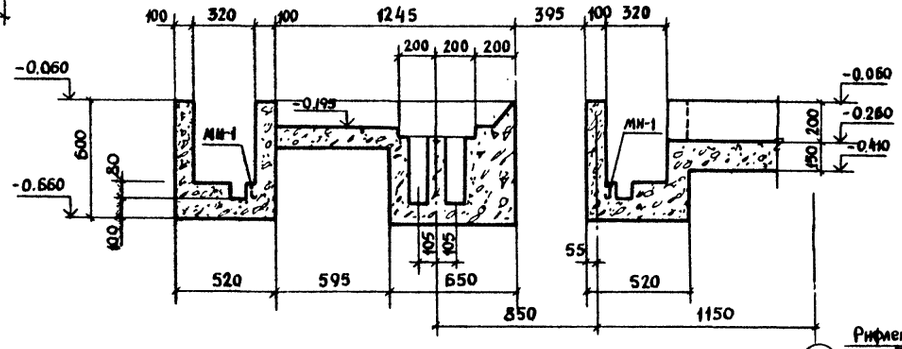


20 - 20

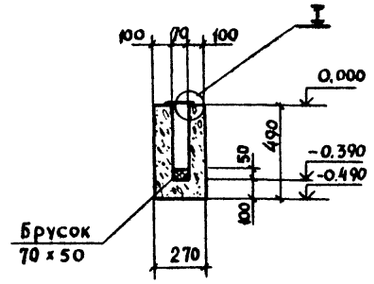


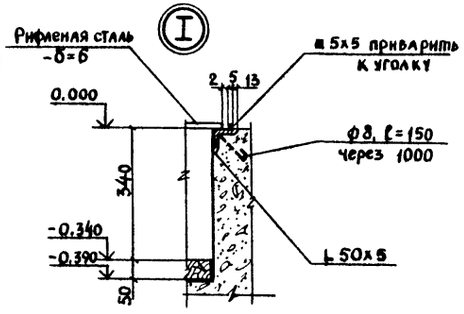


21 - 21

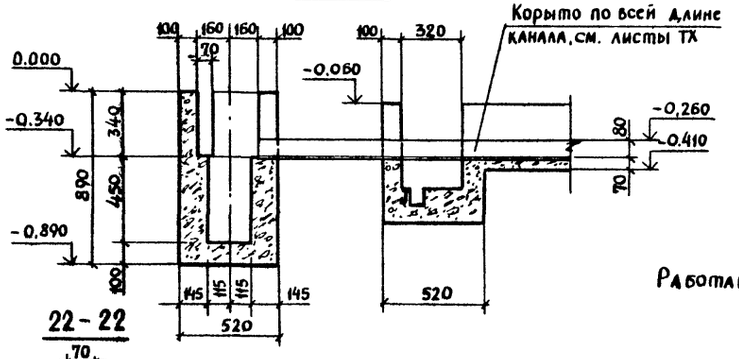


22 - 22

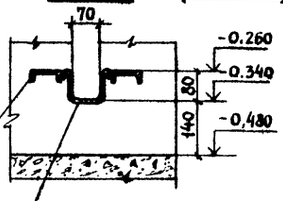


Работать совместно с листом КЖ-4

| | | | |
|---|---|---|---|
| Рук.маст | Кантарович | | Т. П. 801-3-39.84 КЖ |
| Гл.инж. пр | Стуканова | | |
| Гл. констр. | Молчанов | | |
| Рук. груп. | Костина | | |
| Ст. инж. | Костромин | | |
| Н. контр. | Молчанов | | Родильная на 25 коров с помещениями для телят и ремонтного молодняка на 220 голов |

| Стадия | Лист | Листов |
|---|---|---|
| РП | 7 | |

Подпольные каналы
Узлы 7; 8.

Росгипронинсельстрой
г. Москва

Привязан

Инв №

Инв. № подл. | Подпись и дата | Взам. инв. № | Ал. спец. ТХ Ташков

Копировал

20233-01 23

Типовой проект 801-3-39.84 Альбом I

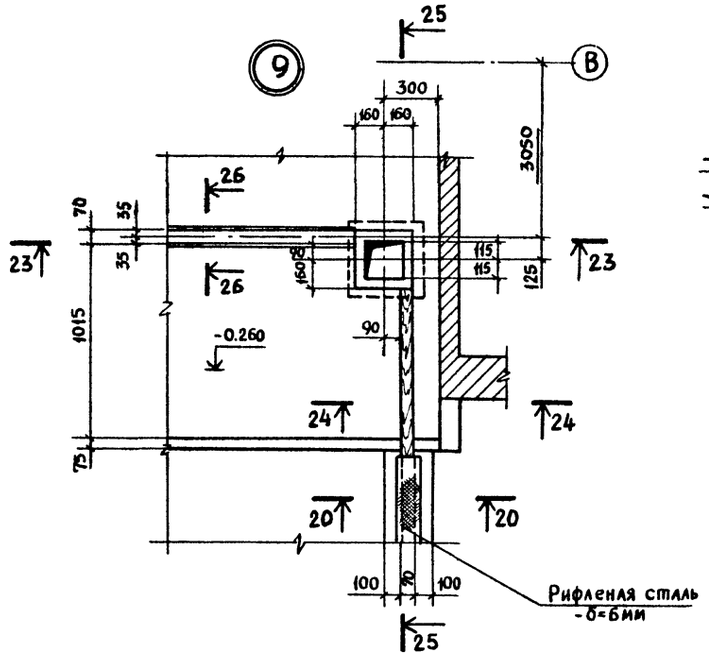


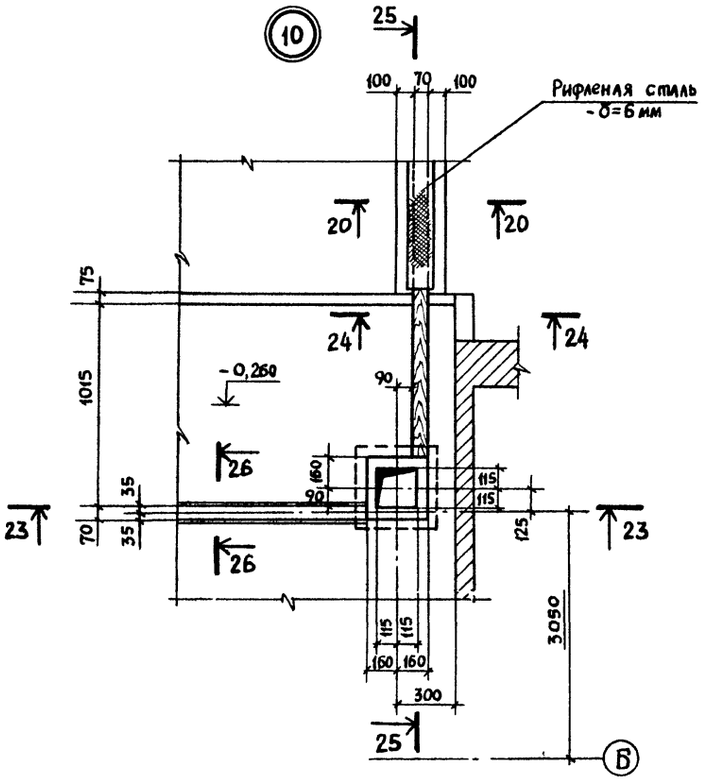


## 23 - 23

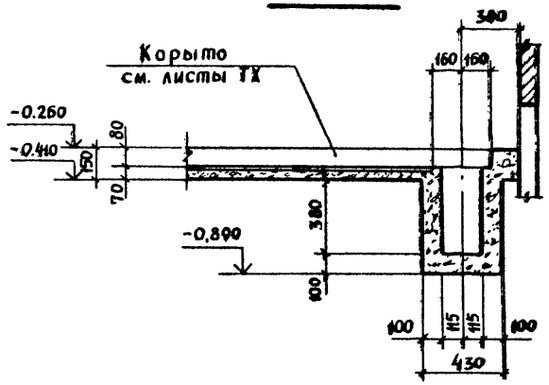


## 24 - 24

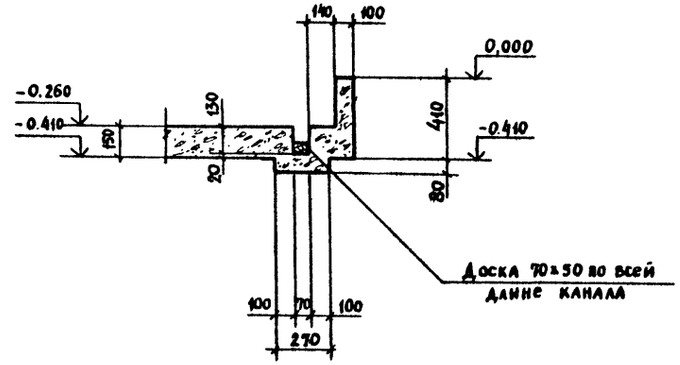


## 25 - 25

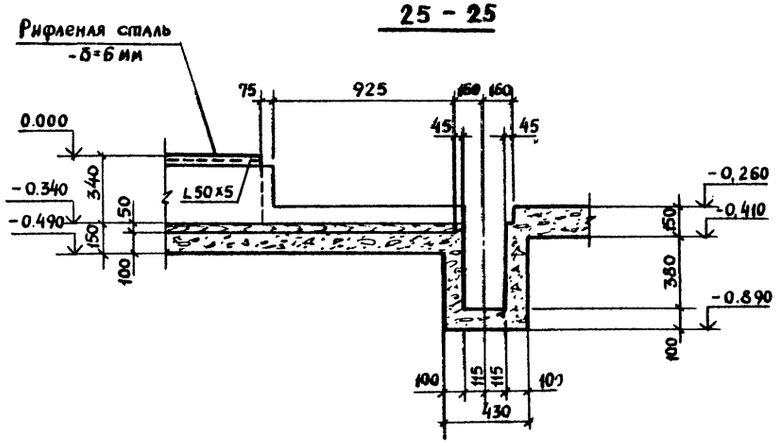


## 26 - 26

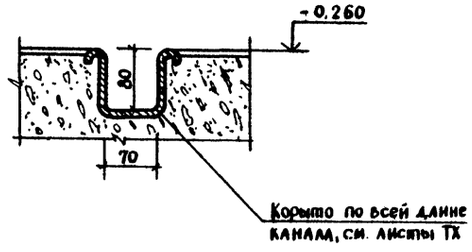


Работать совместно с листом КЖ-4

| | | | | | |
|---|---|---|---|---|---|
| Рук. маст. | Кантарович | | | | |
| Гл. инж. пр | Стукалова | | | | |
| Гл. констр | Молчанов | | | | |
| Рук. груп | Костина | | | | |
| Ст. инж. | Костромин | | | | |
| Н. контр | Молчанов | | | | |

Привязан

Инв. №

Т.П. 801-3-39.84 КЖ

Радиальная на 25 коров с помещениями для телят и ремонтного молодняка на 220 голов

| Стадия | Лист | Листов |
|---|---|---|
| РП | 8 | |

Подпольные каналы
Узлы 9; 10.

Росглавнисельстрой
г. Москва

Инв. № подл. | Подпись и дата | Взам. инв. № | Гл. спец. Т1 Ташков

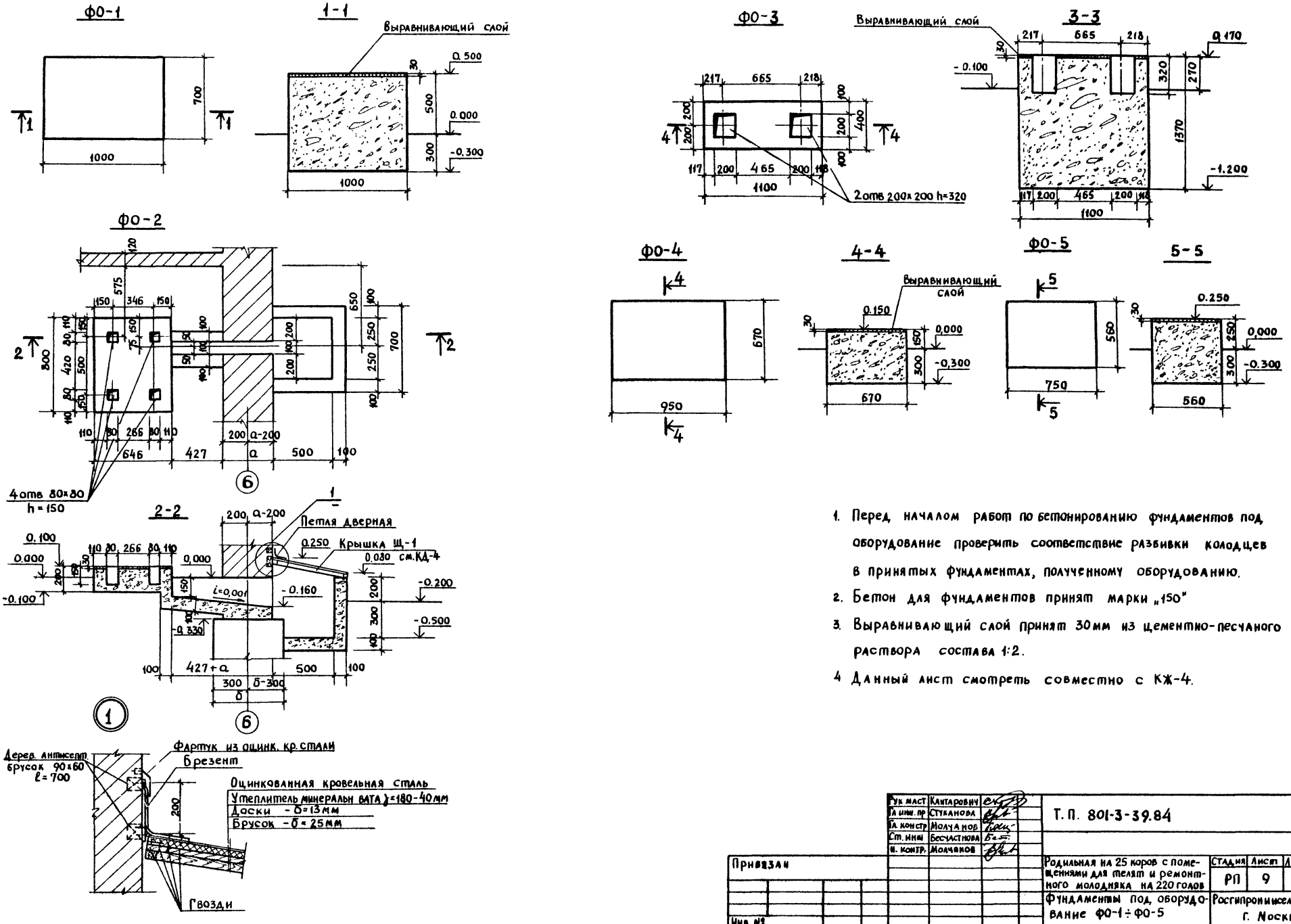


1. Перед началом работ по бетонированию фундаментов под оборудование проверить соответствие разбивки колодцев в принятых фундаментах, полученному оборудованию.
2. Бетон для фундаментов принят марки „150"
3. Выравнивающий слой принят 30мм из цементно-песчаного раствора состава 1:2.
4. Данный лист смотреть совместно с КЖ-4.

Альбом I

Типовой проект 801-3-39.84

| | | | |
|---|---|---|---|
| Рук маст | Кантарович | | Т. П. 801-3-39.84 КЖ |
| Гл инж. пр | Стуканова | | |
| Гл. констр | Молчанов | | |
| Ст. инж | Бесчастнова | | |
| Н. контр. | Молчанов | | |
| Привязан | | | Родильная на 25 коров с помещениями для телят и ремонтного молодняка на 220 голов |
| Инв № | | | Фундаменты под оборудование ФО-1 ÷ ФО-5 |

| Стадия | Лист | Листов |
|---|---|---|
| РП | 9 | |

Росгипрониисельстрой г. Москва

Инв № подл. | Подпись и дата | Взамен инв

Копировал 20233-01 25

формат 22г

Типовой проект 801-3-39.84 Альбом I

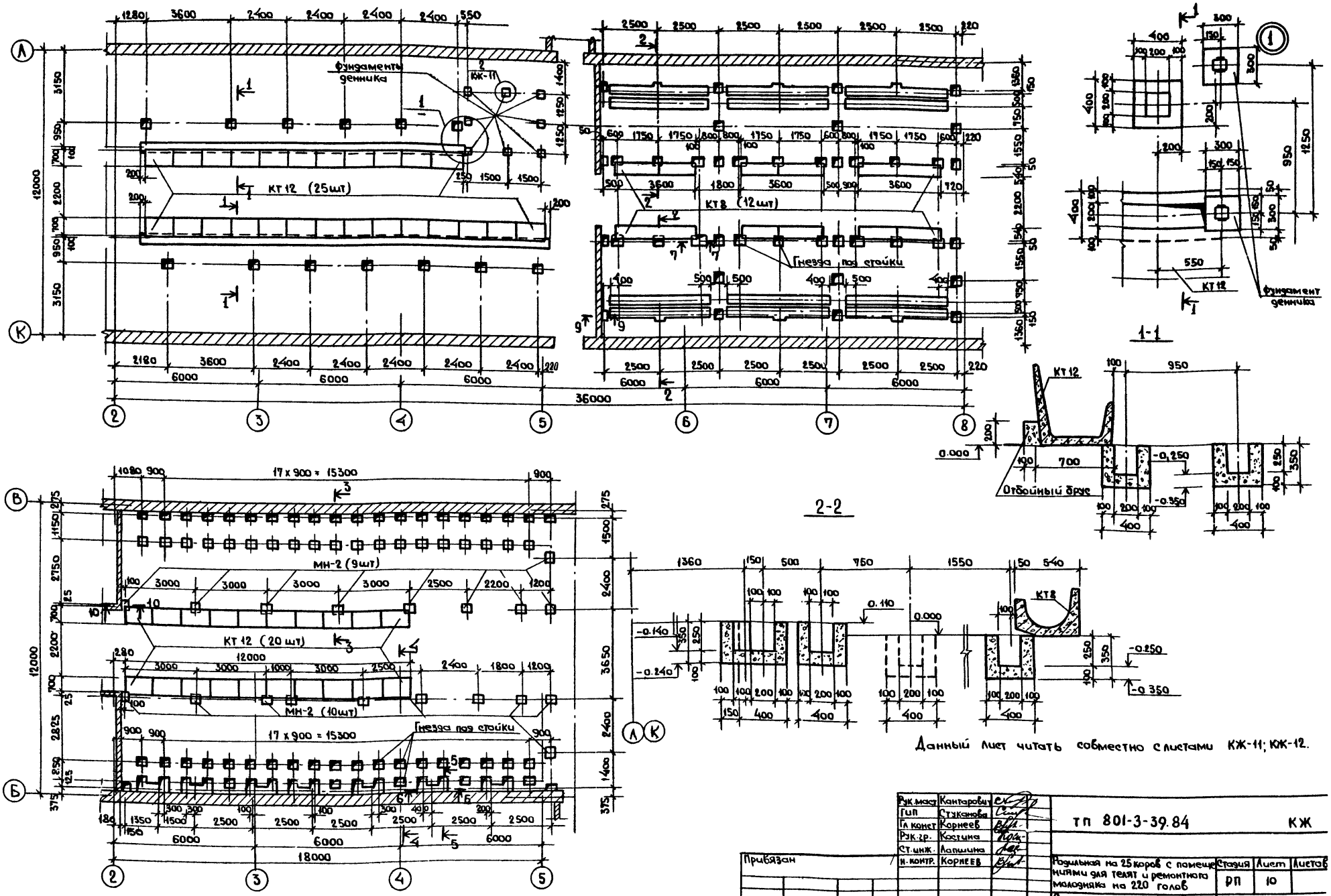


Данный лист читать совместно с листами КЖ-11; КЖ-12.

| | | | |
|---|---|---|---|
| Рук.маст | Кантарович | | |
| Гип | Стуканова | | |
| Гл.конст | Корнеев | | |
| Рук.гр. | Костина | | |
| Ст.инж. | Лапшина | | |
| Н.контр. | Корнеев | | |

Привязан

Инв.N

тп 801-3-39.84 КЖ

Родильная на 25 коров с помещениями для телят и ремонтного молодняка на 220 голов

Схемы расположения колодцев под стойки технологического оборудования в осях К-Л и 2-8; Б-В и 2-5

| Стадия | Лист | Листов |
|---|---|---|
| РП | 10 | |

Р. гипронисельстрой г Москва

Инв.N подл. | Подп. и дата | Взам.инв.N | Гл.спец.тх | Ташков

20233-01 26

Типовой проект 801-3-39.84 Альбом I

Инв.№ подл. | Подпись и дата | Взам. инв.№

## 3-3

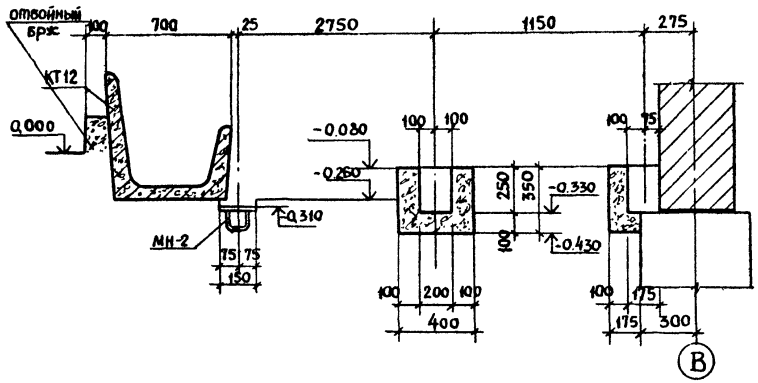


## 4-4

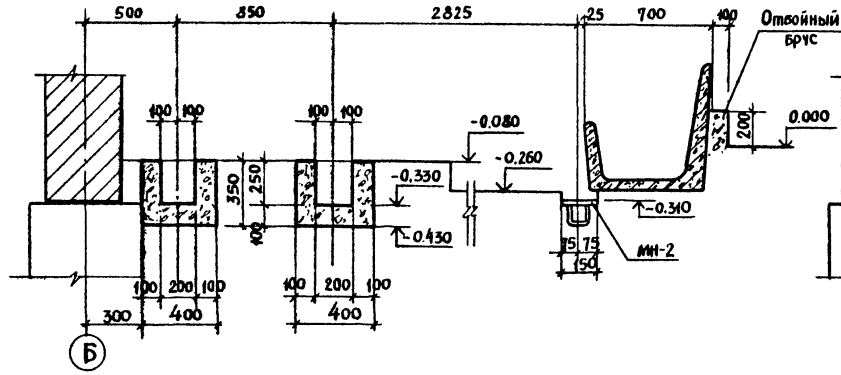


## 5-5

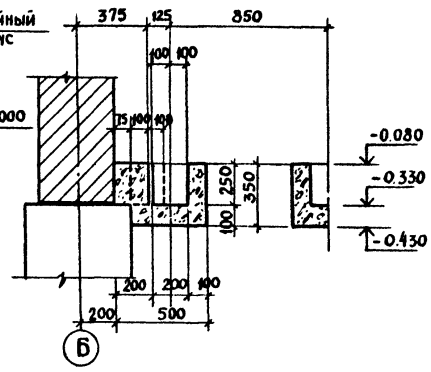


## 6-6

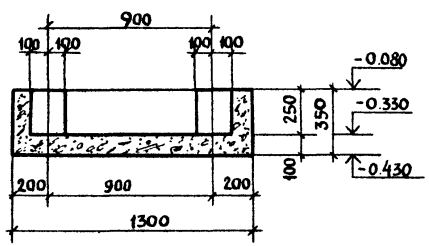


## 7-7

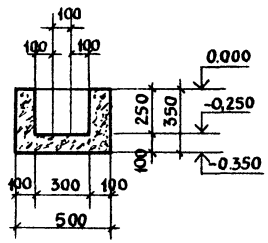


## 8-8

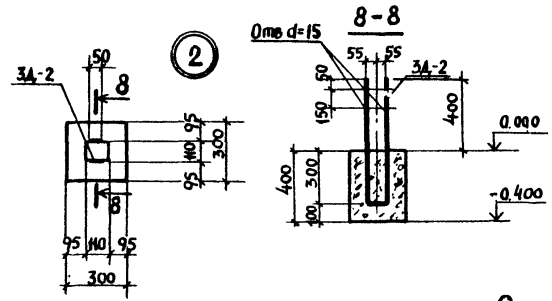


## 9-9

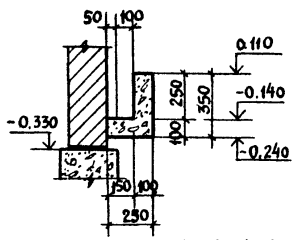


## 10-10

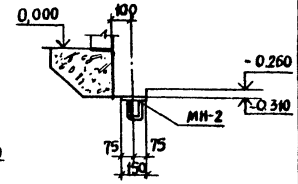


## 11-11

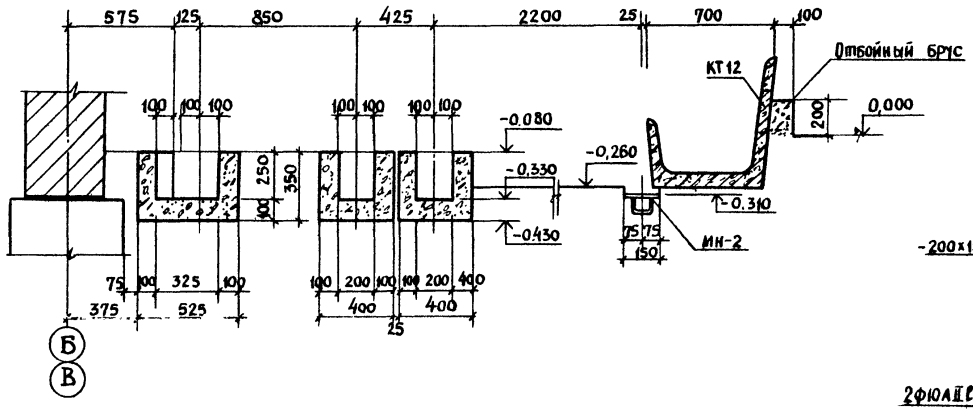


МН-2

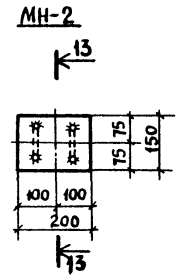


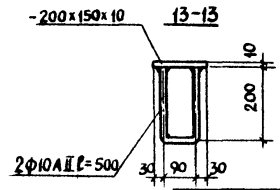


## Спецификация к схемам расположения элементов сборной конструкции на листах КЖ-10, КЖ-12

| Марка | Обозначение | Наименование | Кол. | Масса ед.кг | Примечание |
|---|---|---|---|---|---|
| | | Железобетонные кормушки | | | |
| КТ8 | 3.818-1, вып. 2 | КТ8 | 12 | 375 | |
| КТ12 | 3.818-1, вып. 2 | КТ12 | 85 | 300 | |
| МН-2 | КЖ-11 | Закладная деталь МН2 | 72 | 3,4 | -200х150х10 2ФЮАIIℓ=500 |
| 3Д-2 | КЖ-11 | Закладная деталь 3Д-2 | 8 | | -60х8 ℓ=700 |

1. Данный лист читать совместно с листами КЖ-10; КЖ-12.
2. Колодцы под технологическое оборудование выполнять из бетона марки 150

| | | | |
|---|---|---|---|
| Рук маст | Кантарович | | Т.П. 801-3-39.84 КЖ |
| Гл инж пр | Стуканова | | |
| Гл констр | Корнеев | | |
| Рук. груп | Костина | | |
| Ст. инж. | Лапшина | | |
| Н. контр. | Корнеев | | Родильная на 25 коров с помещениями для телят и ремонтного молодняка на 220 голов |
| Привязан | | | Сечения к схемам колодцев под технологического оборудование. |
| Инв.№ | | | |

| Стадия | Лист | Листов |
|---|---|---|
| РП | 11 | |

Росгипронисельстрой г. Москва

Копировал Жарун 20233-01 27 формат 22г

Типовой проект 801-3-39.84 Альбом I

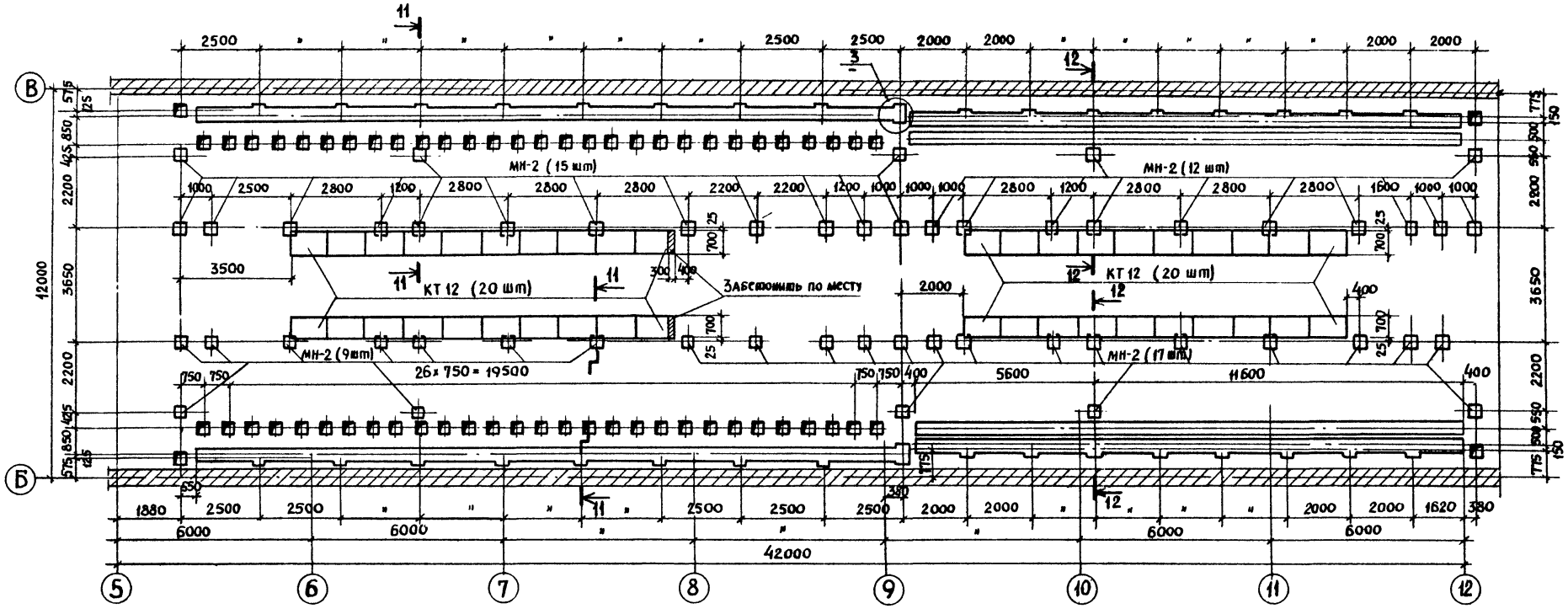


## 12 - 12

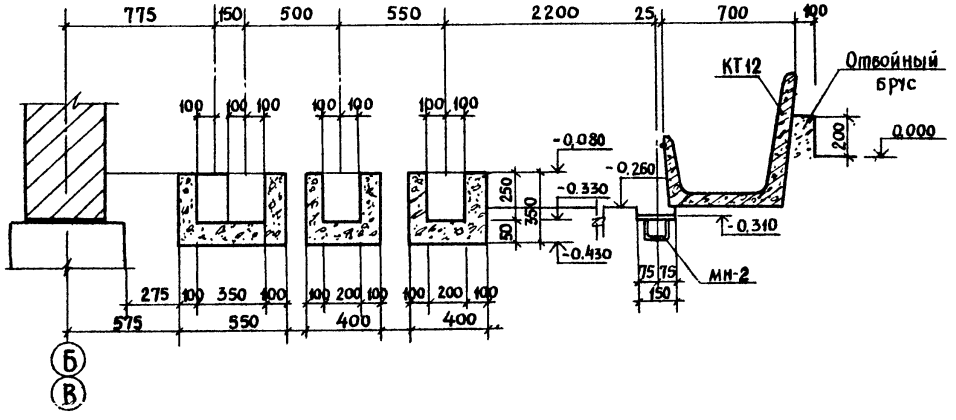


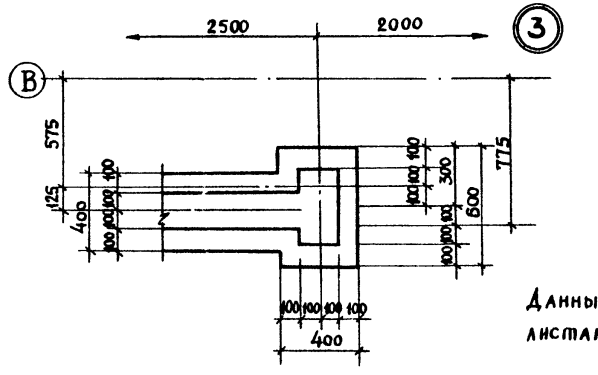

Данный лист читать совместно с листами КЖ-10, КЖ-11

| | | | |
|---|---|---|---|
| Рук. маст | Кантарович | | |
| А. инж. пр | Стуканова | | |
| Гл. констр | Молчанов | | |
| Рук. грп | Костина | | |
| Ст. инж | Лапшина | | |
| Н. контр | Молчанов | | |

Привязан

Инв. №

Т.П. 801-3-39.84 КЖ

Радиальная на 25 коров с помещениями для телят и ремонтного молодняка на 220 голов.

| Стадия | Лист | Листов |
|---|---|---|
| РП | 12 | |

Схема расположения колодцев под стойки технологического оборудования в осях Б-В и 5-12.

Росгипрониисельстрой г. Москва

20233-01 28

Копировал

Инв. № подл. | Подпись и дата | Взам. инв. №

Альбом I

Типовой проект 801-3-39.84

Инв.№ подл. | Подп. и дата | Взам.инв.№

## Схема расположения опорных подушек

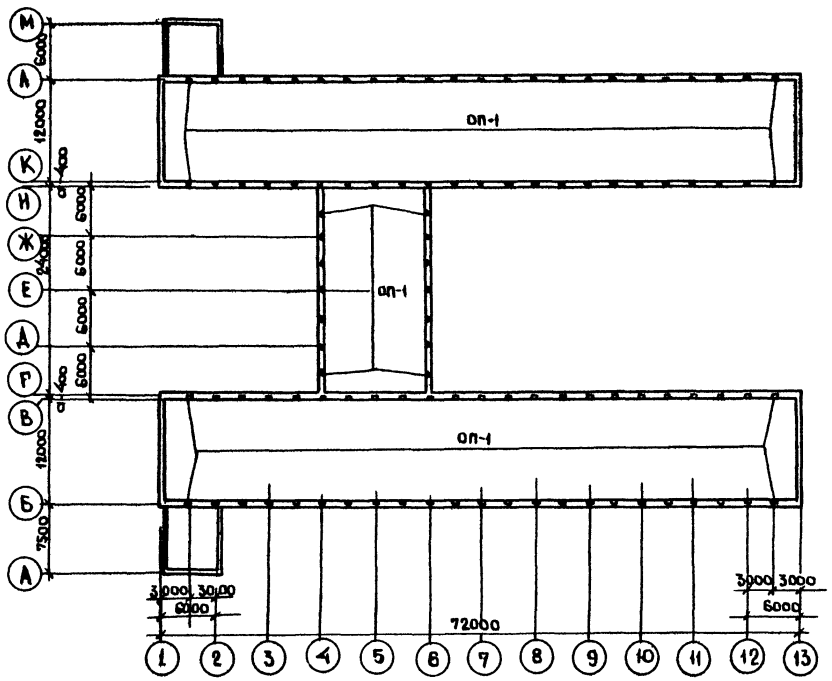


## М-1

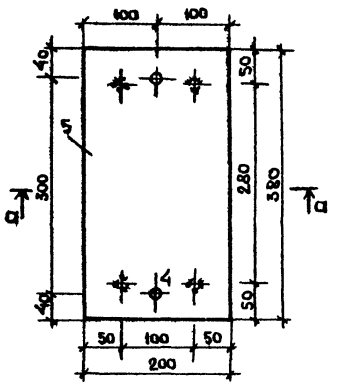


## а-а

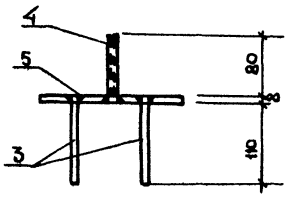


## П-1

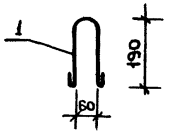


## Армирование ОП-1

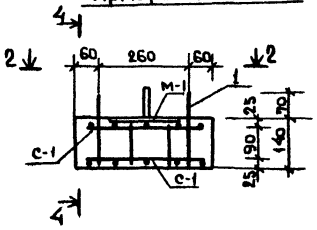


## С-1

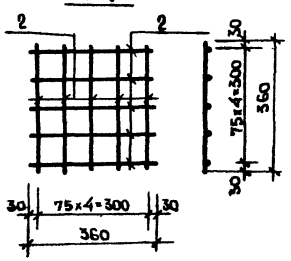


## ОП-1

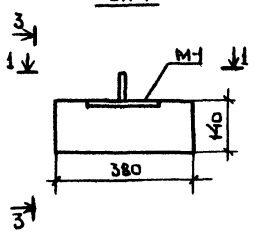


## 3-3

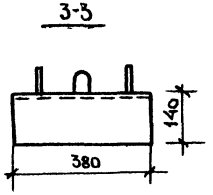


## 1-1

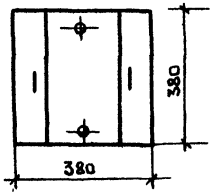


## 2-2

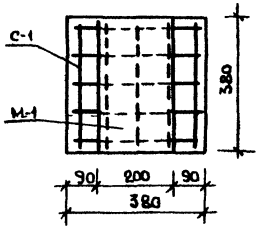


## 4-4

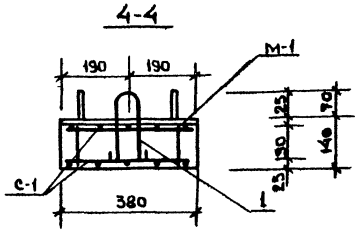


## Спецификация элементов к схеме расположения опорных подушек

| Марка | Обозначение | Наименование | Кол. | Масса един. Кг | Примеч |
|---|---|---|---|---|---|
| ОП-1 | На данном листе | Опорная подушка ОП-1 | 108 | 50 | |
| | | Сборочные единицы и детали | | | |
| П-1 | На данном листе | Монтажная петля П-1 | 8 | | |
| С-1 | На данном листе | Сетка С-1 | 8 | | |
| М-1 | На данном листе | Закладная деталь М-1 | 1 | | |
| | | Материалы: | | | |
| | | Бетон марки 200 | 0,02 | | |

## Спецификация элементов монолитных конструкций фундамента

| Формат | Зона | Поз. | Обозначение | Наименование | Кол | Примеч. |
|---|---|---|---|---|---|---|
| | | 1 | П-1 | Круг ф 6 А-I ГОСТ 5781-61 ℓ= 580 | 1 | см. эскиз |
| А4 | | 2 | С-1 | Круг ф 5 В-I ГОСТ 5781-61 ℓ= 360 | 10 | |
| А4 | | 3 | М-1 | Круг ф 10 А-II ГОСТ 5781-61 ℓ= 110 | 4 | |
| А4 | | 4 | | Круг 14 А-I ГОСТ 5781-61 ℓ= 80 | 2 | |
| А4 | | 5 | | Полоса-200х8 ГОСТ 103-76 ℓ= 360 | 1 | |

## Выборка стали на один элемент КГ

| Марка элемента | Арматурные изделия | | | | | | | Закладные изделия | | | | Всего |
|---|---|---|---|---|---|---|---|---|---|---|---|---|
| | Арматурная сталь ГОСТ 5781-61 | | | | | | | Профильная сталь | Арм.сталь ГОСТ 5781-61 | | Итого | |
| | Класс AI | | | Класс BI | | | | | Класс AI | | | |
| | ф мм | | Итого | ф мм | | | Итого | -200х8 | ф мм | | | |
| | ФБАI | | | 5BI | | | | | 14AI | 10AI | | |
| ОП-1 | 0,86 | | 0,86 | 1,1 | | | 1,1 | 4,77 | 0,20 | 0,28 | 5,25 | 6,61 |

Данный лист см. совместно с листами КД-2.

| | | | |
|---|---|---|---|
| Рук.мастерской | Кантарович | | |
| ГИП | Ступакова | | |
| Гл. конструктор | Корнеев | | |
| Рук. гр. | Костина | | |
| Ст. техник | Янина | | |
| Н. контр. | Корнеев | | |

Привязан

Инв.№

тп 801-3-39.84 КЖ

Радиальная на 25 коров с помещениями для телят и ремонтного молодняка на 220 голов

Стадия: РП | Лист: 13 | Листов:

Схема расположения опорных подушек
Опорная подушка ОП-1

Росгипронисельстрой г. Москва

20233-01 29

## Деталь рамы ворот

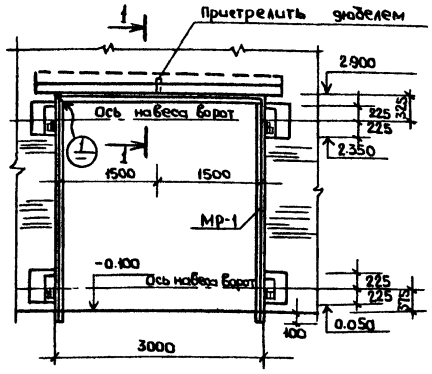


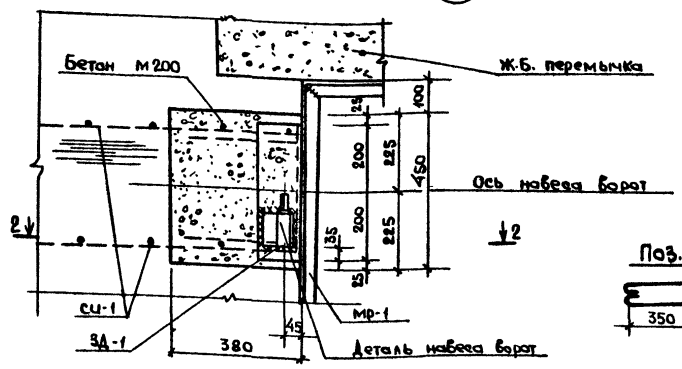


## Спецификация элементов на крепление рамы ворот

| Марка | Обозначение | Наименование | Кол. | Масса един. кг | Примеч. |
|---|---|---|---|---|---|
| | | Рама ворот | | | |
| МР-1 | На данном листе | Металлическая рама МР-1 | 1 | 30,9 | |
| ЗД-1 | —"— | Закладная деталь ЗД-1 | 4 | 11,3 | |
| СИ-1 | —"— | Арматурная сетка СИ-1 | 8 | 1,2 | |
| | —"— | Рамки венткамер | | | |
| МР-2 | На данном листе | Металлическая рама МР-2 | 3 | | |
| МР-3 | На данном листе | То же МР-3 | 1 | | |

## Спецификация элементов монолитных конструкций фундамента

| Формат | Зона | Поз. | Обозначение | Наименование | Кол. | Примеч. |
|---|---|---|---|---|---|---|
| 6 | | 1 | МР-1 | ∠45×5 ГОСТ 8509-72 ℓ=3000 | 1 | |
| 6 | | 2 | | ∠45×5 ГОСТ 8509-72 ℓ=1000 | 2 | |
| | | 3 | ЗД-1 | Круг ф10 AI ГОСТ 5781-61 ℓ=1100 | 2 | см. эскиз |
| 6 | | 4 | | ∠125×14 ГОСТ 8509-72 ℓ=400 | 1 | |
| 6 | | 5 | СИ-1 | Круг ф6 AI ГОСТ 5781-61 ℓ=1050 | 3 | |
| 6 | | 6 | | Круг ф6 AI ГОСТ 5781-61 ℓ=340 | 6 | |
| 6 | | 7 | МН-1 | Полоса-20×4 ГОСТ 103-76 | 8м 64,5 | |
| 6 | | 8 | | Круг ф10 AII ГОСТ 5781-61 ℓ=200 | 215 | |
| 6 | | 9 | МР-2 | ∠63×5 ГОСТ 8509-72 ℓ=700 | 2 | |
| 6 | | 10 | | ∠63×5 ГОСТ 8509-72 ℓ=1100 | 2 | |
| 6 | | 11 | | Полоса-60×4 ГОСТ 103-76 ℓ=140 | 8 | |
| 6 | | | МР-3 | ∠63×5 ГОСТ 8509-72 ℓ=631 | 2 | |
| 6 | | | | ∠63×5 ГОСТ 8509-72 ℓ=1381 | 2 | |
| 6 | | | | Полоса-60×4 ГОСТ 103-76 ℓ=140 | 12 | |

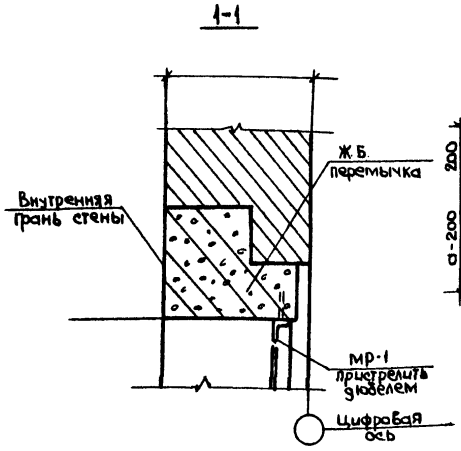


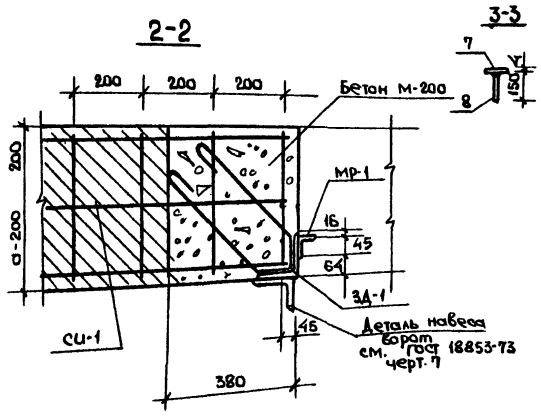


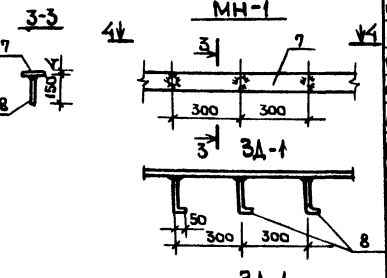


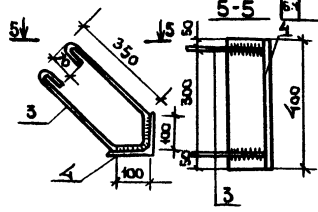


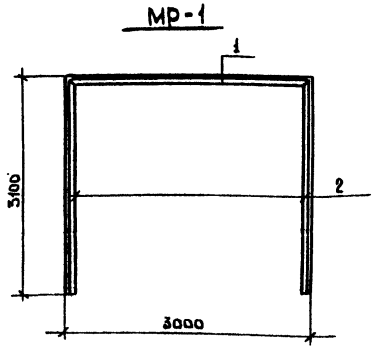


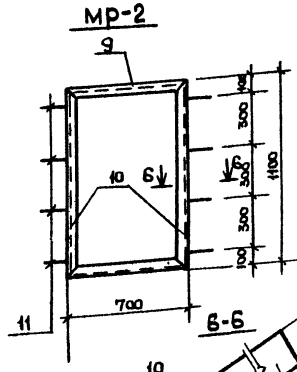


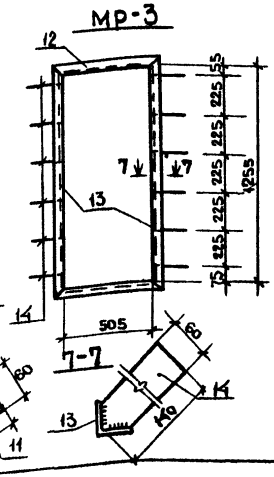


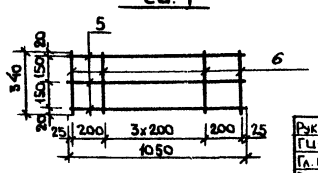


## Выборка стали на один элемент кг

| Марка ЗД-та | Арматурные: Арматурная сталь ГОСТ 5781-61 Класс AI ⌀ мм 6AI | Итого | Прокатная сталь ∠45×5 | Закладные изделия: Профильная сталь ∠125×14 | ∠63×5 | Полоса-60×4 | Арматурная сталь ГОСТ 5781-61 Класс AI, AII ⌀ мм 10AI | 10AII | Итого | Всего |
|---|---|---|---|---|---|---|---|---|---|---|
| МР-1 | — | — | 30,9 | | | | | | | 30,9 |
| ЗД-1 | | | | | 9,95 | | 1,36 | | 11,31 | 11,31 |
| СИ-1 | 1,18 | | | | | | | | | 1,18 |
| МН-1 | | | | | | 40,5 | | 26,6 | | 67,1 |
| МР-2 | | | | 12,8 | | 2,1 | | | | 15,7 |
| МР-3 | | | | 9,3 | | 3,2 | | | | 22,5 |

| | | |
|---|---|---|
| Рук. мастер | Кантарович | |
| ГИП | Стуканова | |
| Гл. конс. | Корнеев | |
| Рук. гр. | Костина | |
| Ст. техн. | Янина | |
| Н. контр. | Корнеев | |

тп 801-3-39.84 КЖ

Привязан

Инв. №

Родильная на 25 коров с помещениями для телят и ремонтного молодняка на 220 голов

Стадия: РП | Лист: 14 | Листов:

Деталь рамы ворот
Закладная деталь МН-1

Росагропроммельстрой г. Москва

20233-01 30

Взам. инв. № | Подп. и дата | Инв. № подл.

Альбом I

Типовой проект 801-3-39.84

## План

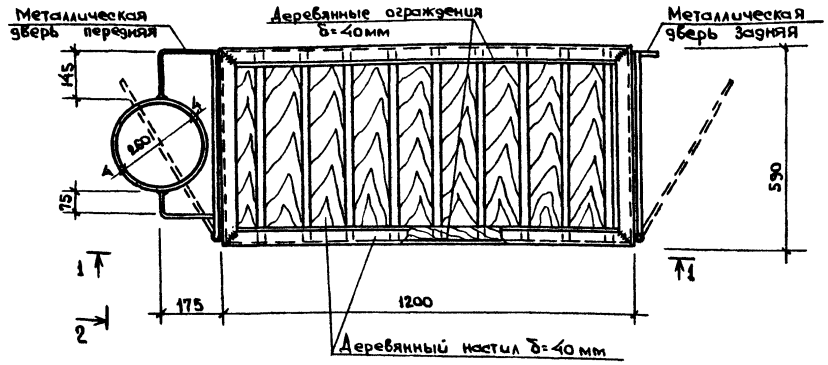


## Металлическая дверь передняя

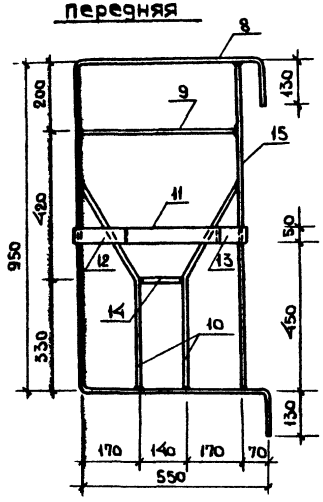


## Металлическая дверь задняя

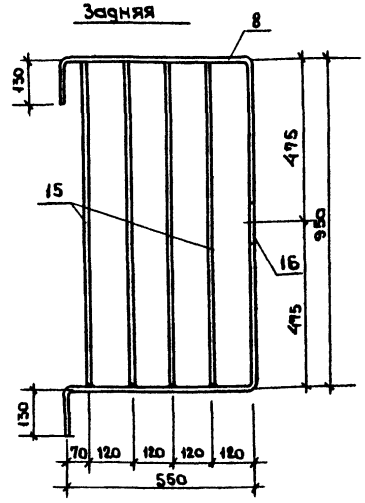


## 1-1

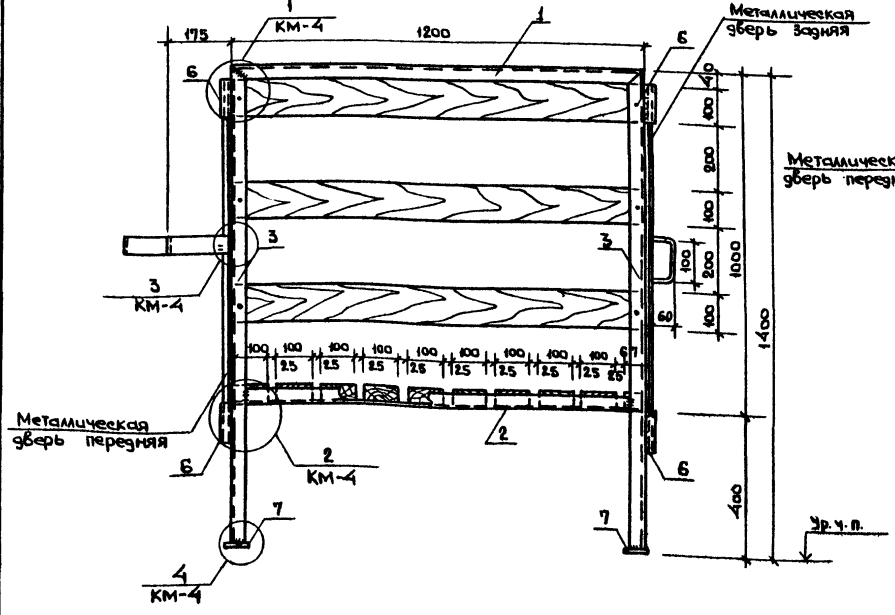


## 2-2

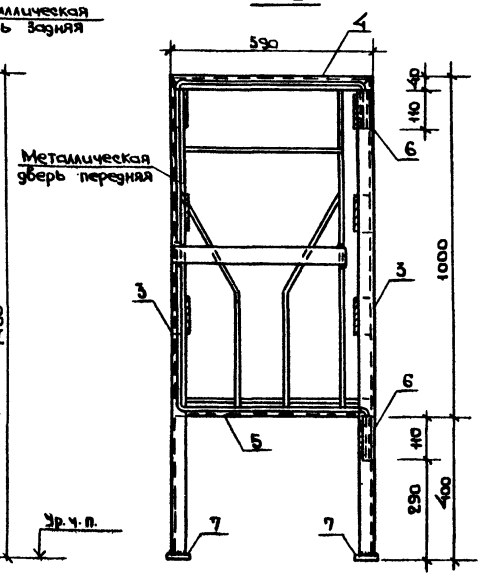


1. Монтаж вести на черных болтах ф 10мм и сварке.
2. Сварку производить электродами типа Э42 по гост 9466-75.
   Толщину сварных швов принять по наименьшей толщине свариваемых элементов.
3. Все металлоконструкции окрашиваются краской ХВ-124 (гост 10144-74*) по грунту ФЛ-03к (гост 9109-76).
4. Деревянные конструкции клетки выполнять из древесины хвойных пород I категории согласно СН и П III 19-76.
5. Данный лист читать совместно с листами КМ-4; ТХ-7.
6. Двери клетки закрываются запор-цепочкой.

| | | | |
|---|---|---|---|
| Рук. мас. | Канторович | | |
| Гип | Стуканова | | |
| Гл. конст. | Корнеев | | |
| Рук. гр. | Костина | | |
| Ст. инж. | Кутузова | | |
| Н. контр. | Корнеев | | |

тп 801-3-39.84 КЖ

Привязан

Инв. н

Родильная на 25 коров с помещениями для телят и ремонтного молодняка на 220 голов

| Стадия | Лист | Листов |
|---|---|---|
| РП | 15 | |

Клетка металлическая для телят КТИ-1

Росгипроницельстрой г. Москва

20233-01 31

Гл. спец. Ташков

Взам инв. н

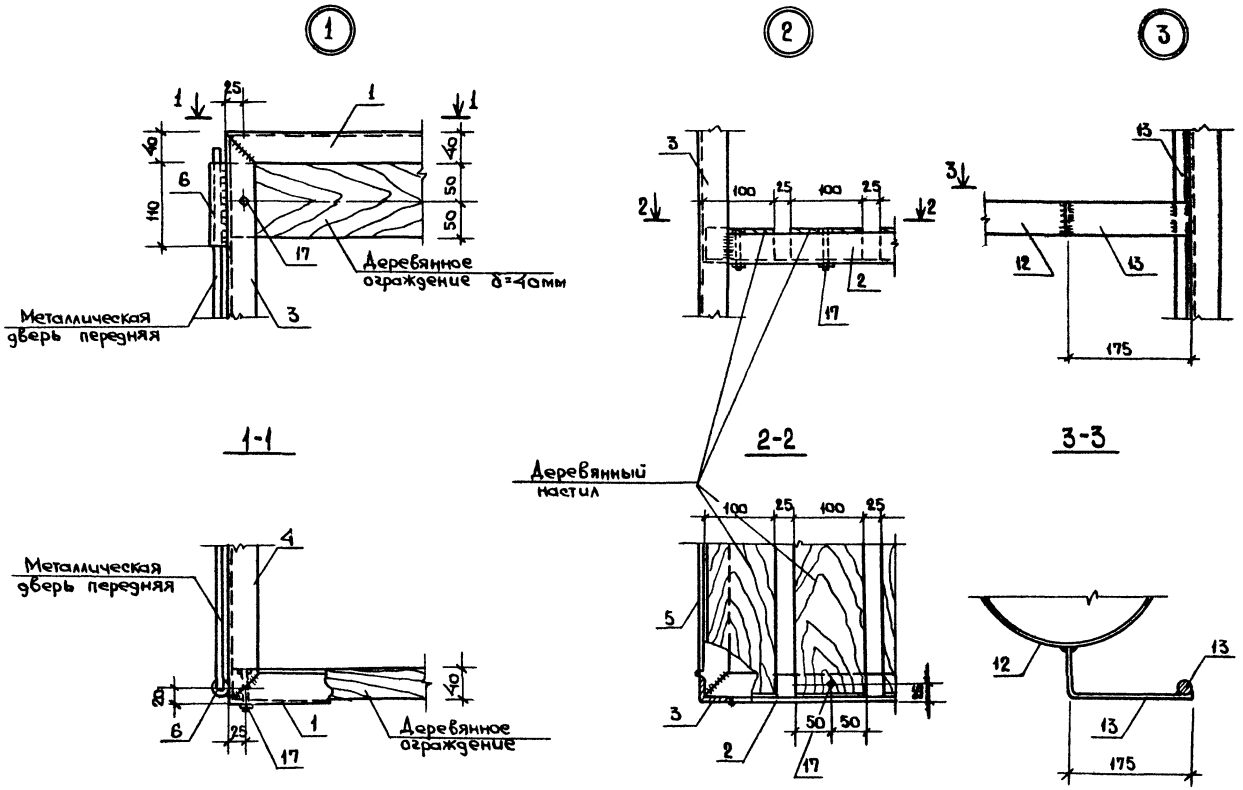


## Спецификация металла на 1 клетку

| Марка элемента | № поз. | Сечение | Длина мм | Кол. шт. | Масса кг: 1 поз. | Масса кг: всех поз. | Масса кг: Марка | Примечания |
|---|---|---|---|---|---|---|---|---|
| КТИ-1 | 1 | L 40×4 | 1200 | 2 | 2,90 | 5,80 | 49,44 | ГОСТ 8509-72* |
| | 2 | L 40×4 | 1190 | 2 | 2,88 | 5,76 | | —"— |
| | 3 | L 40×4 | 1390 | 4 | 3,36 | 13,44 | | —"— |
| | 4 | L 40×4 | 590 | 2 | 1,43 | 2,86 | | —"— |
| | 5 | L 40×4 | 580 | 2 | 1,40 | 2,80 | | —"— |
| | 6 | Труба ф 15 | 110 | 4 | 0,14 | 0,56 | | ГОСТ 3262-75* |
| | 7 | - 60×10 | 60 | 4 | 0,28 | 1,12 | | ГОСТ 103-76 |
| | 8 | ф 14 | 2370 | 2 | 2,87 | 5,94 | | ГОСТ 2590-71* |
| | 9 | ф 14 | 536 | 1 | 0,65 | 0,65 | | —"— |
| | 10 | ф 14 | 660 | 2 | 0,80 | 1,60 | | —"— |
| | 11 | - 50×4 | 408 | 1 | 0,64 | 0,64 | | ГОСТ 103-76 |
| | 12 | - 50×4 | 320 | 1 | 0,50 | 0,50 | | —"— |
| | 13 | - 50×4 | 250 | 1 | 0,39 | 0,39 | | —"— |
| | 14 | ф 14 | 126 | 1 | 0,15 | 0,15 | | ГОСТ 2590-71* |
| | 15 | ф 14 | 936 | 5 | 1,13 | 5,65 | | —"— |
| | 16 | ф 14 | 260 | 1 | 0,30 | 0,30 | | —"— |
| | 17 | Болт М10 | 50 | 32 | 0,04 | 1,28 | | ГОСТ 7798-70* |

1. Расход древесины на 1 клетку - 1,28 м$^3$.
2. Данный лист читать совместно с листом КМ-3.

| | | | |
|---|---|---|---|
| Рук.маст. | Кантаровцев | | ТП 801-3-39.84 КЖ |
| ГИП | Стуканова | | |
| Гл.конст. | Корнеев | | |
| Рук.гр. | Кодина | | |
| Ст.инж. | Кутузова | | |
| Н.контр. | Корнеев | | |
| Привязан | | | Родильная на 25 коров с помещениями для телят и ремонтного молодняка на 220 голов |
| Инв.№ | | | Узлы 1-4 и спецификация к листу КЖ-15 |

Стадия: РП | Лист: 16 | Листов:

Росгипронисельстрой г. Москва

Типовой проект 801-3-39.84

## Ведомость чертежей основного комплекта КД

| Лист | Наименование | Примечание |
|---|---|---|
| 1 | Общие данные | |
| 2 | Схема расположения ферм, стропил, горизонтальных связей | |
| 3 | Схема расположения плит покрытия | |
| 4 | Денник Д-1. Узлы 1; 2; 3 кормушка КД-1. Щит Щ-2 | |
| 5 | Схема расположения элементов выгульных площадок по оси А, Б | |

## Ведомость спецификаций

| Лист | Наименование | Примечание |
|---|---|---|
| 2 | Спецификация к схеме расположения ферм, стропил горизонтальных связей | |
| 3 | Спецификация к схеме расположения плит покрытия | |
| 4 | Спецификация материалов на одну марку | |
| 5 | Спецификация к схемам расположения элементов выгульных площадок по оси А; Б | |
| 5 | Спецификация деталей на один элемент | |

1. Рабочие чертежи деревянных конструкций (чертежи марки КД) разработаны на основании технической документации, оговоренной в общих указаниях к чертежам марки АР и КЖ, и в соответствии с чертежами марки АР.

## Условные обозначения

Номер узла
Номер листа, где разработан узел

Номер узла
Обозначение типового проектного материала

## Ведомость ссылочных и прилагаемых документов

| Обозначение | Наименование | Примечание |
|---|---|---|
| 1.860-3 в.1 | Деревянные несущие конструкции для покрытий сельских производственных зданий. Металлодеревянные арочные фермы ЦНИИСК пролетом 9 и 12 м | |
| 1.865-2 в.2 | Плиты покрытий облегченной конструкции для производственных зданий сельского хозяйства. Плиты длиной 3м на деревянном каркасе с фанерной и дощатой обшивками. | |
| 2.860-1 в.2 | Узлы покрытий и подвесных потолков из каркасных панелей облегченной конструкции | |
| 1.138-10 в.2 | Перемычки железобетонные для зданий с кирпичными стенами Перемычки плитные | |
| 3.818-1 в.2 | Технологические изделия для животноводческих производственных зданий. Изделия из сборного железобетона для зданий крупного рогатого скота. Рабочие чертежи | |

## Ведомость объемов деревянных и железобетонных элементов

| № строки | Наименование группы элементов конструкции | Код | К-во м³ | Примечан |
|---|---|---|---|---|
| | Деревянные элементы | | | |
| 1 | Фермы | | 27,732 | |
| 2 | Связи | | 3,82 | |
| 3 | Стропила | | 1,111 | |
| 4 | Мауэрлат | | 0,48 | |
| 5 | Плиты покрытия для $t°=-20°-30°$ | | 51,202 | |
| 6 | Плиты покрытия для $t°=-40°$ | | 54,599 | |
| 7 | Денник, кормушка, щит Щ-1 | | 0,286 | |
| 8 | Ворота, жердевое ограждение | | 2,898 | |
| | Железобетонные элементы | | | |
| 9 | Стойки ограждения | | 4,92 | Бетон М200 |

Типовой проект разработан в соответствии с действующими нормами и правилами и предусматривает мероприятия, обеспечивающие взрывную, взрывопожарную и пожарную безопасность при эксплуатации здания.

Гл. инженер проекта Стуканова З.Г.

Инв.№ подл. | Подп. и дата | Взам. инв.№

| | | | |
|---|---|---|---|
| Инв.№ | | | |
| Рук. мар. | Кантарович | | |
| ГИП | Стуканова | | |
| Гл. конс. | Молчанов | | |
| Рук. гр. | Костина | | |
| Ст. инж. | Анфимова | | |
| Н. контр. | Молчанов | | |

Привязан

ТП 801-3-39.84 КД

Родильная на 25 коров с помещением для телят и ремонтного молодняка на 200 голов

| Стадия | Лист | Листов |
|---|---|---|
| РП | 1 | 5 |

Общие данные

Ростгипроинсельстрой г. Москва

20233-01 33

Альбом I

Типовой проект 801-3-39.84

## Схема расположения ферм, стропил, горизонтальных связей

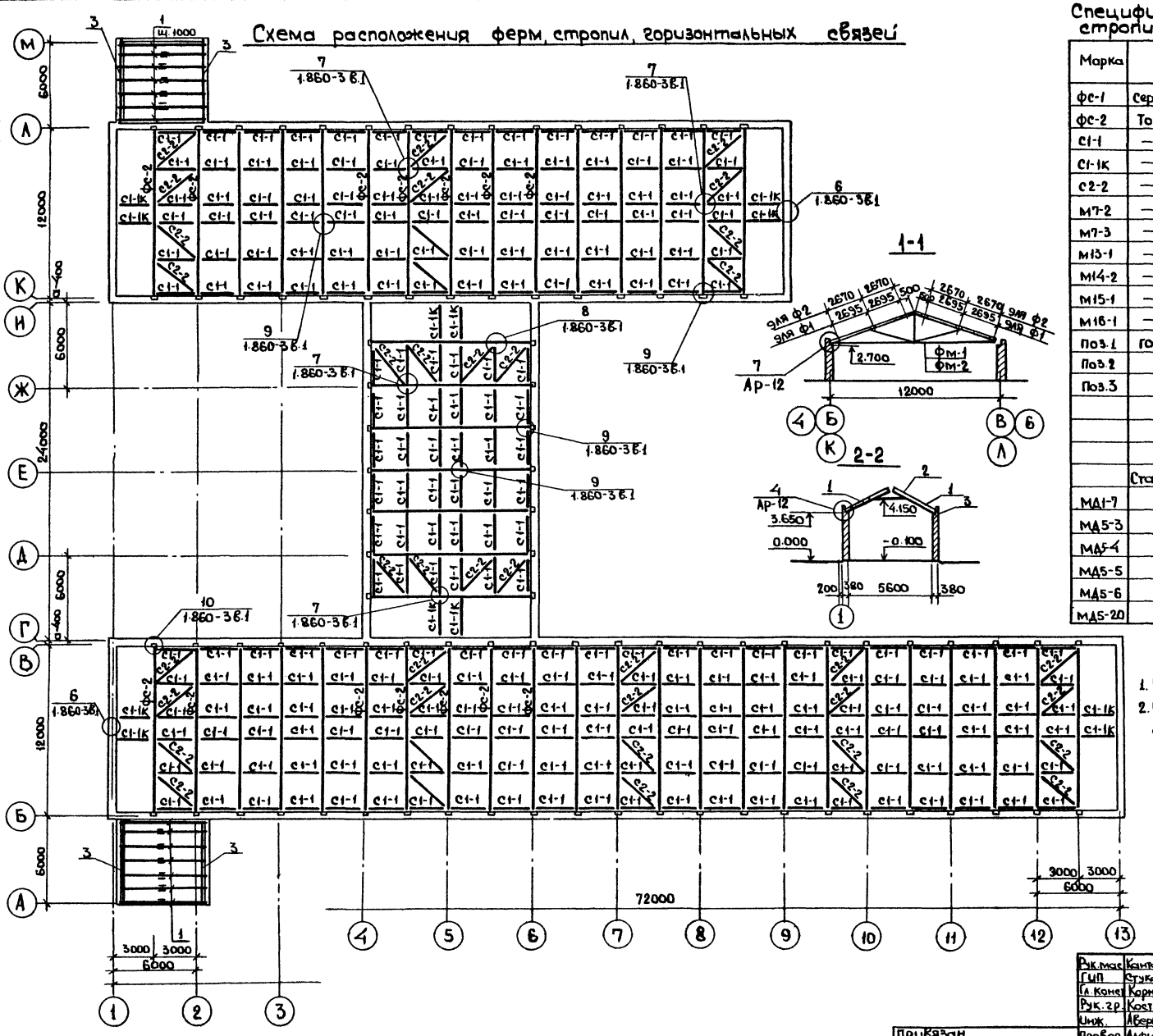


## Спецификация к схеме расположения ферм, стропил, горизонтальных связей

| Марка | Обозначение | Наименование | Кол. | Масса кг | Примеч. |
|---|---|---|---|---|---|
| фс-1 | Серия 1.860-3 в.1 | ферма МДФ12-9 | 31 | 439 | |
| фс-2 | То же | —"— МДФ12-12 | 14 | 552 | |
| с1-1 | —"— | Связь с1-1 | 252 | | |
| с1-1к | —"— | —"— с1-1к | 12 | | |
| с2-2 | —"— | —"— с2-2 | 40 | | |
| м7-2 | —"— | Соединительная деталь м7-2 | 420 | | |
| м7-3 | —"— | То же м7-3 | 200 | | |
| м13-1 | —"— | —"— м13-1 | 1216 | | |
| м14-2 | —"— | —"— м14-2 | 80 | | |
| м15-1 | —"— | —"— м15-1 | 436 | | |
| м16-1 | —"— | —"— м16-1 | 12 | | |
| поз.1 | ГОСТ 8486-66 | Стропила 40х180(h) l=3400 | 28 | | |
| поз.2 | —"— | Затяжка 40х100(h) l=3800 | 28 | | |
| поз.3 | —"— | Мауэрлат 200х100(h) l=6000 | 4 | | |
| | | | | | |
| | | | | | |
| | | | | | |
| | Стальные элементы крепления к листу КД-3 | | | | |
| МД1-7 | 1.800-4 | Соединительная деталь МД1-7 | 270 | | |
| МД5-3 | —"— | —"— МД5-3 | 360 | | |
| МД5-4 | —"— | —"— МД5-4 | 270 | | для t°=-20° |
| МД5-5 | —"— | —"— МД5-5 | 270 | | t=-30° |
| МД5-6 | —"— | —"— МД5-6 | 270 | | t=-40° |
| МД5-20 | —"— | —"— МД5-20 | 270 | | |

1. Все незамаркированные фермы фс-1
2. При монтаже ферм пользоваться указаниями серии 1.860-3 в.1.

| | | | |
|---|---|---|---|
| Рук.мас | Кантарович | | |
| ГИП | Стуканова | | |
| Гл.конст | Корнеев | | |
| Рук.гр. | Костина | | |
| Инж. | Аверьянова | | |
| Провер. | Алфимова | | |
| Н.контр. | Корнеев | | |

Тп 801-3-39.84 КД

Родильная на 25 коров с помещением для телят и ремонтного молодняка на 220 голов

Схема расположения ферм, стропил, горизонтальных связей

| Стадия | Лист | Листов |
|---|---|---|
| Р | 2 | |

Росгипроницсельстрой г. Москва

Привязан

Инв.н

Инв.н подл. | Подп. и дата | Взам.инв.н

20233-01 34

## Схема расположения плит покрытия

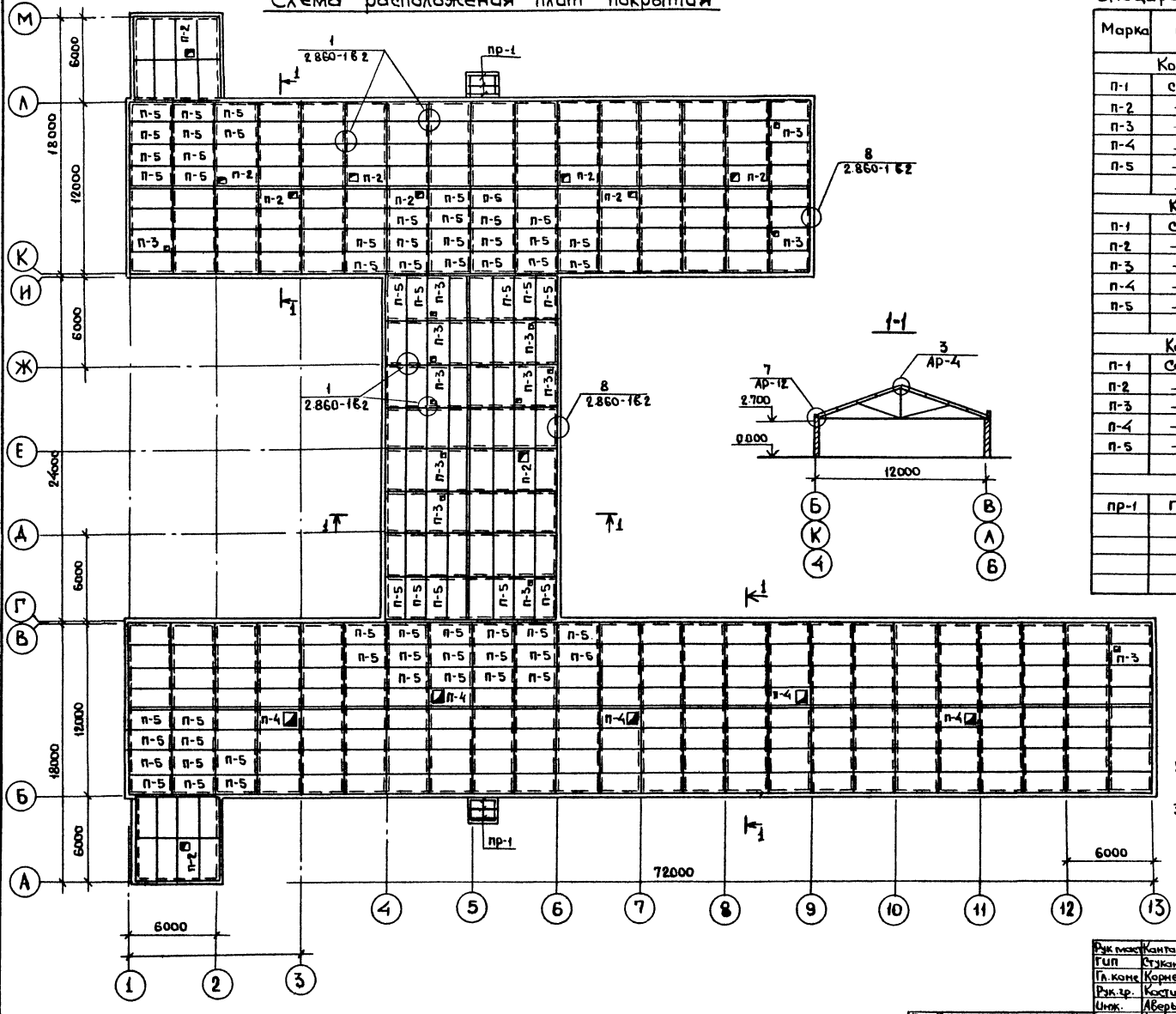


## Спецификация к схеме расположения плит покрытия

| Марка | Обозначение | Наименование | Кол | Масса т | Примеч |
|---|---|---|---|---|---|
| | Конструкции деревянные для $t°_н = -20°C$ | | | | |
| П-1 | Серия 1.865-2 в.2 | Плиты покрытия АКА-32-13 | 307 | 0,164 | |
| П-2 | —"— —"— | —"— —"— АКА-07-33-13 | 10 | 0,183 | |
| П-3 | —"— —"— | —"— —"— АКА-03-33-13 | 13 | 0,154 | |
| П-4 | —"— —"— | —"— —"— АКА-011-33-13 | 5 | 0,144 | |
| П-5 | —"— —"— | —"— —"— АКА-33-13 | 65 | 0,188 | |
| | Конструкции деревянные для $t°_н = -30°C$ | | | | |
| П-1 | Серия 1.865.2 в.2 | Плиты покрытия АКА-32-15 | 307 | 0,164 | |
| П-2 | —"— —"— | —"— —"— АКА-07-33-15 | 10 | 0,177 | |
| П-3 | —"— —"— | —"— —"— АКА-03-33-15 | 13 | 0,154 | |
| П-4 | —"— —"— | —"— —"— АКА-011-33-15 | 5 | 0,144 | |
| П-5 | —"— —"— | —"— —"— АКА-33-15 | 65 | 0,188 | |
| | Конструкции деревянные для $t°_н = -40°C$ | | | | |
| П-1 | Серия 1.865.2 в.2 | Плиты покрытия АКА-33-18 | 307 | 0,164 | |
| П-2 | —"— —"— | —"— —"— АКА-07-33-18 | 10 | 0,177 | |
| П-3 | —"— —"— | —"— —"— АКА-03-33-18 | 13 | 0,154 | |
| П-4 | —"— —"— | —"— —"— АКА-011-33-18 | 5 | 0,144 | |
| П-5 | —"— —"— | —"— —"— АКА-33-18 | 65 | 0,188 | |
| | Конструкции для $t°_н = -20°; -30°; -40°C$ | | | | |
| пр-1 | ГОСТ 8486-66 | Прогон 50 х 150 $\ell$=2280 | 6 | | |

1. Все незамаркированные плиты покрытия П-1.
2. При монтаже плит покрытия пользоваться указаниями серий 1.865-2 вып.2 и 2860-1 вып.2.
3. Спецификация стальных элементов креплений плит к фермам дана на листе КД-2.

| | | | |
|---|---|---|---|
| Рук.мастер | Кантарович | | ТП 801-3-39.84 КД |
| ГИП | Стуканова | | |
| Гл.конс. | Корнеев | | |
| Рук.гр. | Костина | | |
| Инж. | Аберьянов | | |
| Провер. | Афимова | | Родильная на 25 коров с помещением для телят и ремонтного молодняка на 220 голов — Стадия Р, Лист 3, Листов |
| Н. контр. | Корнеев | | Схема расположения плит покрытия — Росгипронисельтрой г. Москва |

Привязан

Инв.№

Гл.спец.ОВ | Альбом

Взам.инв.№

Инв.№ подлин. | Подпись и дата

Альбом I

Типовой проект 801-3-39.84

## Денник Д-1

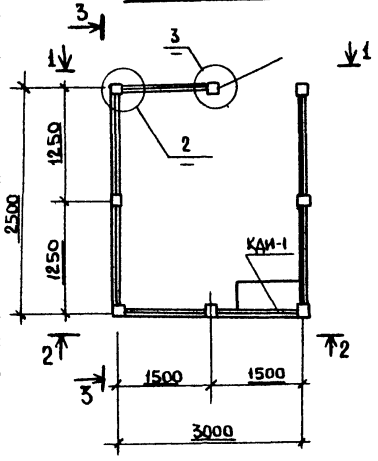


## 2-2

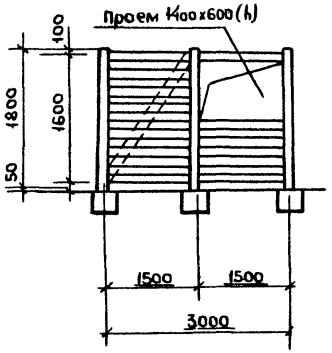


## 3-3

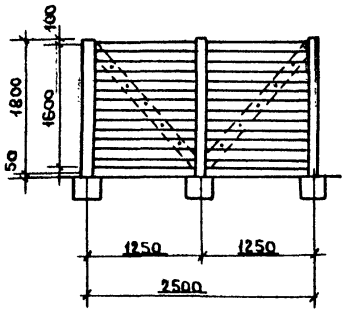


## Щит Щ-1

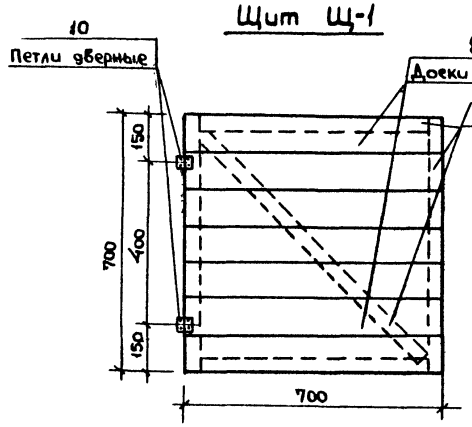


## 1-1

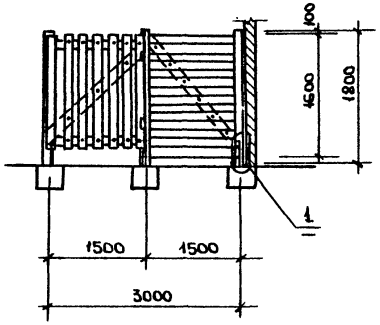


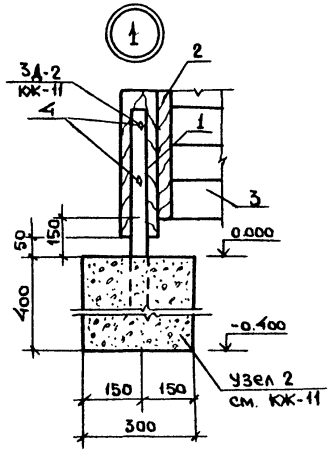


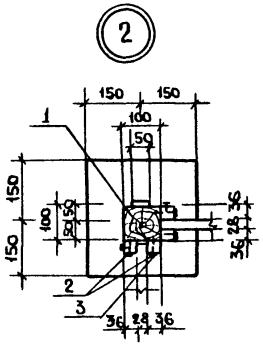


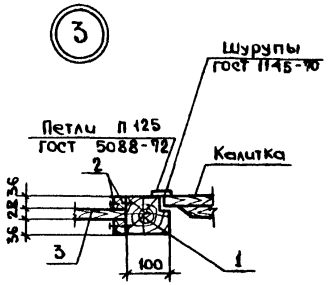


## Спецификация материалов на одну марку

| Формат | Зона | Поз | Обозначение | Наименование | Кол. | Масса един кг | Примеч |
|---|---|---|---|---|---|---|---|
| | | | | Денник Д-1 | | | |
| | | 1 | ГОСТ 8486-66** | Стойка 100х100х1800 | 8 | | 0,144м³ |
| | | 2 | ГОСТ 8486-66** | Брусок 36х36х1700 | 28 | | 0,076м³ |
| | | 3 | ГОСТ 8486-66** | Перегородки дощатые δ=28мм | 13,9 | | 0,045м³ |
| | | 3 | ГОСТ 8486-66** | Калитка дощатая δ=28мм | 2,3 | | |
| | | 4 | ГОСТ 7798-70 | Болты М12х130 | 16 | 2,57 | Общий |
| | | | | Кормушка КДИ-1 | | | |
| | | 5 | ГОСТ 8486-66** | Доски 36х100 п/м | 1,12 | | 0,004 |
| | | 6 | | Треугольные бруски 46х46 | 1,6 | | 0,004 |
| | | 7 | ГОСТ 8486-66** | Бруски 46х77 п/м | 1,6 | | 0,0064 |
| | | | | Щит Щ-1 | | | |
| | | 8 | ГОСТ 8486-66** | Доски 100х13 ℓ=700 шт | 7 | | 0,0064 |
| | | 9 | ГОСТ 8486-66** | Бруски 50х50 п/м | 3,8 | | 0,0095 |
| | | 10 | | Петли дверные | 2 | | |

1. Данный лист читать совместно с листами ТХ-7; КЖ-11.
2. Объем пиломатериалов дан в заготовках (не строганы)

## План КД-1

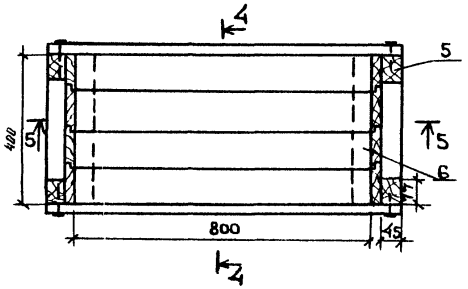


## 4-4

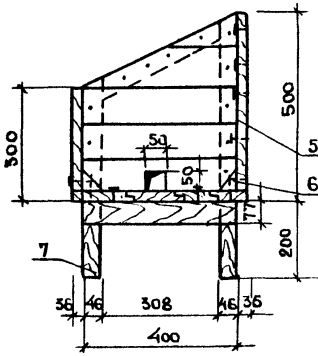


## 5-5

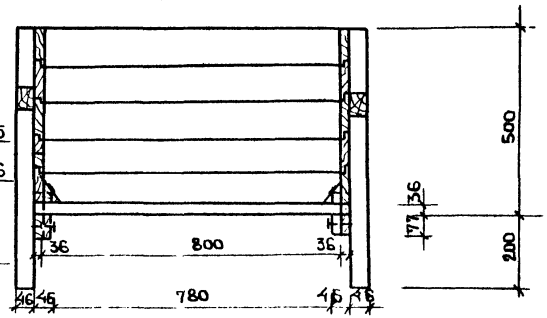


Привязан

Инв. N

| | | | |
|---|---|---|---|
| Рук.мас | Капаревич | | ТП 801-3-39.84 КД |
| ГИП | Стуканова | | |
| Гл.конс | Корнеев | | |
| Рук.гр. | Костина | | |
| Ст.техн | Янина | | Родильная на 25 коров с помещением для телят и ремонтного молодняка на 220 голов — Стадия Р, Лист 4, Листов |
| Н.контр. | Корнеев | | Денник Д-1; Узлы 1,2,3; Кормушка КДИ-1; Щит Щ-1 — Росгипронисельстрой г. Москва |

Инв. N подл. | Подпись и дата | Взам. инв. N | Гашков | ТХ спец.

20233-01 36

Альбом I

Типовой проект 801-3-39.84

## Схема расположения элементов выгульной площадки по оси Л

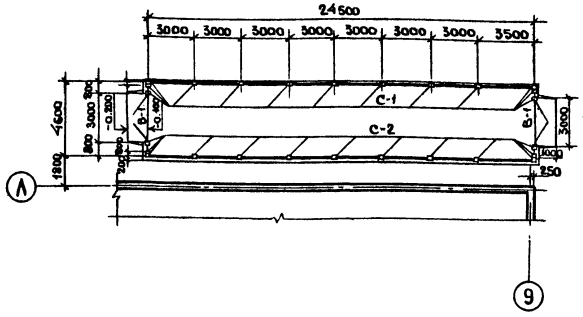


1-1

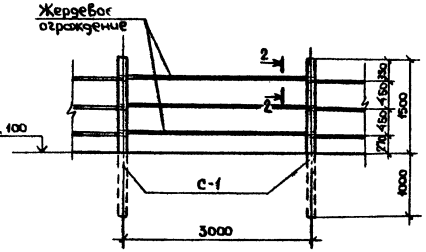


2-2



## Схема расположения элементов выгульной площадки по оси Б

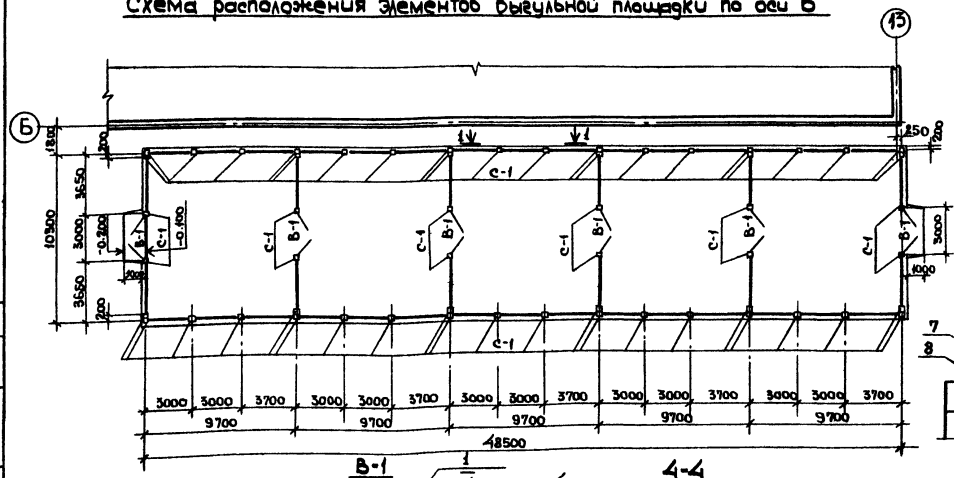


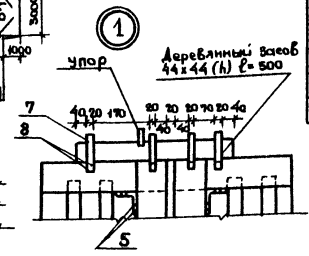


В-1

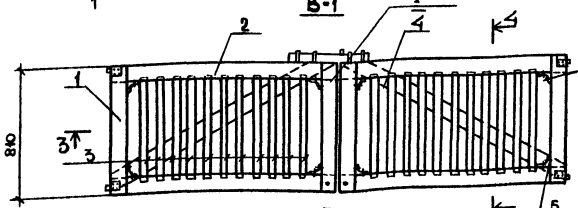


4-4

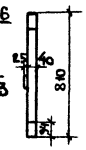


Угольник поз.5

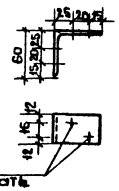


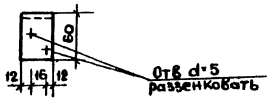


3-3

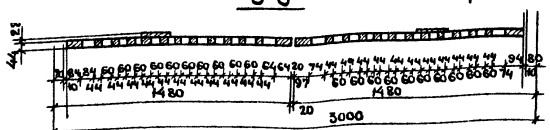


## Спецификация к схемам расположения элементов выгульных площадок по оси Л,Б

| Марка | Обозначение | Наименование | Кол | Масса кг | Примеч |
|---|---|---|---|---|---|
| | | Железобетонные изделия | | | |
| С-1 | Серия 3.818-1 в.2 | Стойка С07 | 82 | | |
| | | | | | |
| | | Деревянные изделия | | | |
| В-1 | Лист КД-6 | Ворота В-1 | 8 | | |
| | | Жерди ф 60 м³ | 2,13 | | |
| | | | | | |

## Спецификация деталей на один элемент

| Формат | Зона | Поз | Обозначение | Наименование | Кол | Масса един. кг | Прим. |
|---|---|---|---|---|---|---|---|
| | | | | Ворота В-1 | | | |
| | | 1 | На данном листе | Бруски обвязки 94x44x810 | 4 | | 0,016 м³ |
| | | 2 | На данном листе | Бруски обвязки 94x44x1400 | 4 | | 0,028 м³ |
| | | 3 | На данном листе | Бруски обрешетки 44x44x1400 | 22 | | 0,04 м³ |
| | | 4 | На данном листе | Раскос 94x28x1900 | 2 | | 0,012 |
| | | | | | | | |
| | | | | Стальные детали | | | |
| | | 5 | Гост 103-78 | -40x5; ℓ=125 | 8 | | 1,57 |
| | | 6 | Гост 1145-80 | Шуруп А4x30 | 32 | | 0,072 |
| | | 7 | Гост 103-76 | Скоба из -20x4; ℓ=280 | 4 | | 0,7 |
| | | 8 | Гост 1145-80 | Шуруп А4x40 | 32 | | 0,96 |

1. Объем древесины и вес стальных деталей дан общий.
2. Объем древесины дан в заготовках (не строганая).

| | | |
|---|---|---|
| Рук.мас | Кантарович | |
| Гип | Стуканова | |
| Гл.Конст | Корнеев | |
| Рук.гр. | Костина | |
| Инж. | Аверьянова | |
| Н.контр | Корнеев | |

ТП 801-3-39.84 КД

Родильная на 25 коров с помещением для телят и ремонтного молодняка на 220 голов

| Стадия | Лист | Листов |
|---|---|---|
| РП | 5 | |

Схемы расположения элементов выгульных площадок по оси Л,Б

Росгипроницельстрой г. Москва

Привязан

Инв.N

20233-01 (37)

gost.e-ecolog.ru