ТИПОВОЙ ПРОЕКТ

801-2-59.85

КОРОВНИК НА 200 КОРОВ ПРИВЯЗНОГО СОДЕРЖАНИЯ С УТИЛИЗАЦИЕЙ ТЕПЛА

(НЕПОЛНЫЙ ЖЕЛЕЗОБЕТОННЫЙ КАРКАС).

Альбом II

МОЛОЧНЫЙ БЛОК

ОБЩАЯ ПОЯСНИТЕЛЬНАЯ ЗАПИСКА; ТЕХНОЛОГИЯ ПРОИЗВОДСТВА; АРХИТЕКТУРНО-СТРОИТЕЛЬНЫЕ РЕШЕНИЯ; ВНУТРЕННИЕ ВОДОПРОВОД И КАНАЛИЗАЦИЯ; ОТОПЛЕНИЕ И ВЕНТИЛЯЦИЯ; ЭЛЕКТРООБОРУДОВАНИЕ; АВТОМАТИЗАЦИЯ СИСТЕМ ОТОПЛЕНИЯ И ВЕНТИЛЯЦИИ; СВЯЗЬ И СИГНАЛИЗАЦИЯ.

КФ ЦИТП Инв № 9172/2

gost.e-ecolog.ru

ТИПОВОЙ ПРОЕКТ

801-2-59.85

КОРОВНИК НА 200 КОРОВ ПРИВЯЗНОГО СОДЕРЖАНИЯ С УТИЛИЗАЦИЕЙ ТЕПЛА

(НЕПОЛНЫЙ ЖЕЛЕЗОБЕТОННЫЙ КАРКАС)

Альбом II.

МОЛОЧНЫЙ БЛОК.

СОСТАВ ПРОЕКТА:

Альбом I. ОБЩАЯ ПОЯСНИТЕЛЬНАЯ ЗАПИСКА И ЧЕРТЕЖИ.
Альбом II. МОЛОЧНЫЙ БЛОК.
Альбом III. СПЕЦИФИКАЦИИ ОБОРУДОВАНИЯ.
Альбом IV. СМЕТЫ И ВЕДОМОСТИ ПОТРЕБНОСТИ В МАТЕРИАЛАХ (КОРОВНИК).
Альбом V. СМЕТЫ И ВЕДОМОСТИ ПОТРЕБНОСТИ В МАТЕРИАЛАХ (МОЛОЧНЫЙ БЛОК).

РАЗРАБОТАН
ПРОЕКТНЫМ ИНСТИТУТОМ
„УКРНИИГИПРОСЕЛЬХОЗ" МСХ УССР
ДИРЕКТОР ИНСТИТУТА Б.Г.ЛЕОНОВ
ГЛАВНЫЙ ИНЖЕНЕР ПРОЕКТА Л.Н.ВОЛОДИНА

УТВЕРЖДЕН МСХ УССР
ПРИКАЗ № 21-ЭОТ 20.03.1985г.
ВВЕДЕН В ДЕЙСТВИЕ ИНСТИТУТОМ
„УКРНИИГИПРОСЕЛЬХОЗ"
ПРИКАЗ № 38 ОТ 4.04.1985г.

КФ ЦИТП Инв. №9172/2

Привязан

Инв. №

Альбом II

Типовой проект 801-2-59.85

Наименование	№ листа	№ стр.
Титульный лист		1
Содержание альбома		2
Пояснительная записка		3
Комплект ТХ		
Общие данные	1	4
Размещение технологического оборудования. План.	2	5
Размещение технологического оборудования. План.	3	6
Размещение технологического оборудования. Разрезы	4	7
Комплект АС		
Общие данные (начало).	1	8
Общие данные (окончание)	2	9
План. Фрагмент 1	3	10
Фасады. Разрез 1-1. Схема располо-	4	11
жения плит покрытия		
Схема расположения фундаментов	5	12
Комплект ВК		
Общие данные	1	13
План на отм. 0.000 Схемы В1, Т3, К1.	2	14
План на отм. 0.000 Схема В1. Вариант водопровода	3	15
с применением пластмассовых труб.		
Комплект ОВ		
План. Схема системы отопления. Схемы систем ВЕ1, ВЕ2. Узел управления.	1	16
Комплект Э		
Общие данные	1	17
Электроосвещение	2	18
Силовое электрооборудование	3	19
Комплект АОВ		
Общие данные. Схема функциональная и внешних проводок. План расположения.	1	20
Комплект СС.		
Связь и сигнализация. Общие данные и план.	1	21

2

9172/2

Инв. № | Подпись и дата | Взам. инв. №

Привязан

Инв. №

Н.контр.	Кормакова	Кор
Рук. гр.	Кормакова	Кор
Исполн.	Кормакова	Кор
Корпр.	Набокова	[illegible]

т.п. 801-2-59.85

Содержание альбома.

Стадия	Лист	Листов
РП	1	1

УКРНИИГИПРОСЕЛЬХОЗ г. Киев

формат 22

1. Исходные данные для проектирования

Типовой проект „Молочный блок" разработан в составе типового проекта „Коровник на 200 коров привязного содержания с утилизацией тепла" (неполный железобетонный каркас) Альбом II, а также на основании плана типового проектирования на 1983г. и в соответствии с заданием на проектирование, утвержденным МСХ УССР 24 марта 1983г.

2. Данные об области применения типового проекта

Проект предназначен для строительства в климатических районах с расчетной зимней температурой наружного воздуха −25°С со следующими условиями:

— вес снегового покрова на $м^2$ горизонтальной поверхности для II географического района СССР − 70 кгс;

— скоростной напор ветра для II географического района СССР − 35 кгс/$м^2$;

— сейсмичность района строительства не более 6 баллов;

— рельеф территории - спокойный, грунтовые воды отсутствуют, грунты непучинистые, непросадочные со следующими нормативными характеристиками: нормативный угол внутреннего трения $\varphi^н$= 0.49 рад или 28°; нормативное удельное сцепление $C^н$= 2 кПа (0.02 кгс/$см^2$); модуло деформации нескольных грунтов E=14.7 МПа (150 кгс/$см^2$); плотность грунта γ=1.87 тс/$м^3$, коэффициент безопасности по грунту $K_г$ = 1.

Здание − II степени ответственности, второй степени огнестойкости.

3. Краткая характеристика проекта

Молочный блок предназначен для охлаждения, кратковременного хранения, определения жирности, бактериальной обсемененности и загрязненности молока.

4. Данные о проектной мощности, номенклатуре, качестве и техническом уровне продукции

Хранение 3.0т молока в сутки.

5. Данные о составе проекта

Молочный блок блокируется с коровником на 200 коров привязного содержания. В состав молочного блока входят следующие помещения − для приема и обработки молока, вакуум − насосная, насосно − компрессорная, лаборатория для приготовления моющих средств, комната персонала, санузел, коридор.

6. Технико-экономические показатели

NN п/п	Наименование	Ед. изм.	Показатели по проекту	Аналог т.п. н801-322
1	Мощностной показатель	тонн молока в сутки	3	3
2	Численность работающих	чел.	1	1
3	Общая площадь	$м^2$	95.6	95.74
4	Площадь застройки	$м^2$	115.5	114.51
5	Строительный объем	$м^3$	358.0	366.14
6	Общая сметная стоимость	тыс. руб.	24.07	20.38
	в т.ч. строительно-монтажных работ	тыс. руб.	12.90	12.95
	оборудования	тыс. руб.	11.17	7.43
	На единицу мощностного показателя	руб.	8023	6793
	строительно-монтажных работ			
	на 1 $м^2$ общей площади	руб.	134.94	135.26
7	Расход тепла	ккал/ч	51250	22.10
8	Потребная мощность	кВт	39.5	25.0
9	Расход:			
	воды	$м^3$/сут	2.43	3.80
	стоков	$м^3$/сут.	5.55	8.60
10	Трудозатраты построечные	чел.дн.	350.00	1065.85
	На единицу мощностного показателя	чел.дн.	120.00	355.28
	На 1 млн. руб. строительно-			
	монтажных работ	тыс.чел.дн.	27.91	82.31
11	Расход основных строй-			
	материалов:			
	цемента	тонн	16.16	19.70
	металла	тонн	1.12	1.10
	лесоматериалов	$м^3$	5.93	11.84
	На единицу мощностного показателя:			
	цемента	тонн	5.39	6.57
	металла	тонн	0.37	0.37
	лесоматериалов	$м^3$	1.98	3.95
	На 1 млн.руб. строит. монтажн. работ:			
	цемента	тонн	1.25	1.52
	металла	тонн	0.09	0.09
	лесоматериалов	$м^3$	0.46	0.91

9172/2

Альбом II

Типовой проект 801-2-59.85

Инв.№подл. | Подпись и дата | Взам.инв.№

Привязан:

Инв.№

ГИП	Володина	
Нач.отд.	Дячук	
Рук.гр.	Кортакова	
Провер.	Кортакова	
Исполн.	Володина	

ТП 801-2-59.85 ПЗ

Общая пояснительная записка

Стадия	Лист	Листов
РП	1	1

Укрниигилропроселькоз г. Киев

Альбом II

Типовой проект 801-2-59.85

Ведомость основных комплектов рабочих чертежей

Обозначение	Наименование	Примечание
ТХ	Технология производства	
АС	Архитектурно-строительные	
	решения	
ВК	Внутренний водопровод и канализация	
ОВ	Отопление и вентиляция	
Э	Электрооборудование	
АОВ	Автоматизация систем	
	отопления и вентиляции	
СС	Связь и сигнализация	

Ведомость чертежей основного комплекта марки ТХ

Лист	Наименование	Примечание
1	Общие данные	
2	Размещение технологического оборудования.	
	План	
3	Размещение технологического оборудования.	
	План	
4	Размещение технологического оборудования.	
	Разрезы	

Ведомость ссылочных и прилагаемых документов

Обозначение	Наименование	Примечание
ТХ, СО	Спецификация оборудования	
ТХ, ВМ	Ведомость потребности в материалах	

Типовой проект разработан в соответствии с действующими нормами и правилами и предусматривает мероприятия, обеспечивающие взрывную, взрывопожарную и пожарную безопасность при эксплуатации здания.

Главный инженер проекта /Володина/

Инв. № подл. | Подпись и дата | Взам. инв. №

Пояснительная записка

Проектом предусмотрена механизация основных производственных процессов. Доение коров производится с помощью доильной установки АДН-8. Доение осуществляется в молокопровод, по которому выдоенное молоко поступает в помещение для приема и обработки молока. Для осуществления возможности проезда модильных кормораздаточных средств по кормовому проходу ветви молокопровода над кормовыми проходами выполнены подъемными. В момент доения, при включении вакуумных насосов, механизмы подъема под действием вакуума опускают ветви молокопровода.

В начале доения подъемные участки молокопровода опускают в горизонтальное положение. Таким образом, все ветви молокопровода в коровнике во время дойки находятся в горизонтальной плоскости на одном уровне.

После окончания дойки подъемные участки молокопровода поднимают, давая возможность проезду мобильных кормораздаточных средств.

Молоко из коровника по молокопроводу перекачивается через счетчики учета надоя молока в молокосборник, затем насосом перекачивается через фильтр по молокопроводу в резервуар для кратковременного хранения и охлаждения. Все оборудование для первичной обработки молока входит в комплект доильной установки АДН-8.

Охлажденное молоко хранится до момента выдачи в резервуаре РПО-2.5.

Для охлаждения молока предусмотрена установка АВ-30 в комплекте с градирней.

Промывка молокопровода и доильной аппаратуры осуществляется на оборудовании входящем в комплект доильной установки АДН-8.

Промывка молокопроводов и резервуара предусматривается при помощи моющего раствора приготавливаемого в помещении для приготовления моющих и дезинфецирующих средств.

Транспортный молокопровод промывается циркуляционным способом.

Для определения жирности молока, бактериальной обсемененности и загрязненности предусмотрена лаборатория, оснащенная соответствующим оборудованием.

В молочном блоке работают 2 человека.

Молочный блок блокируется с коровниками двух типов – рамным и стоечно-балочным.

4
9172/2

Инв. №				Привязан:	Укрниигипросельхоз г. Киев
ГИП	Володина			Т.П 801-2-59.85	ТХ
Нач. отд.	Партола			Молочный блок	Стадия: РП; Лист: 1; Листов: 4
Гл. спец.	Гайдай				
Рук. гр.	Сологуб				
Н. контр.	Сологуб				
Вед. инж.	Костюк			Общие данные	Укрниигипросельхоз г. Киев
Провер.	Федорко				
Исполн.	Лушельская				
Корпр.	Стельмашик				

Альбом II

Типовой проект 801-2-59.85

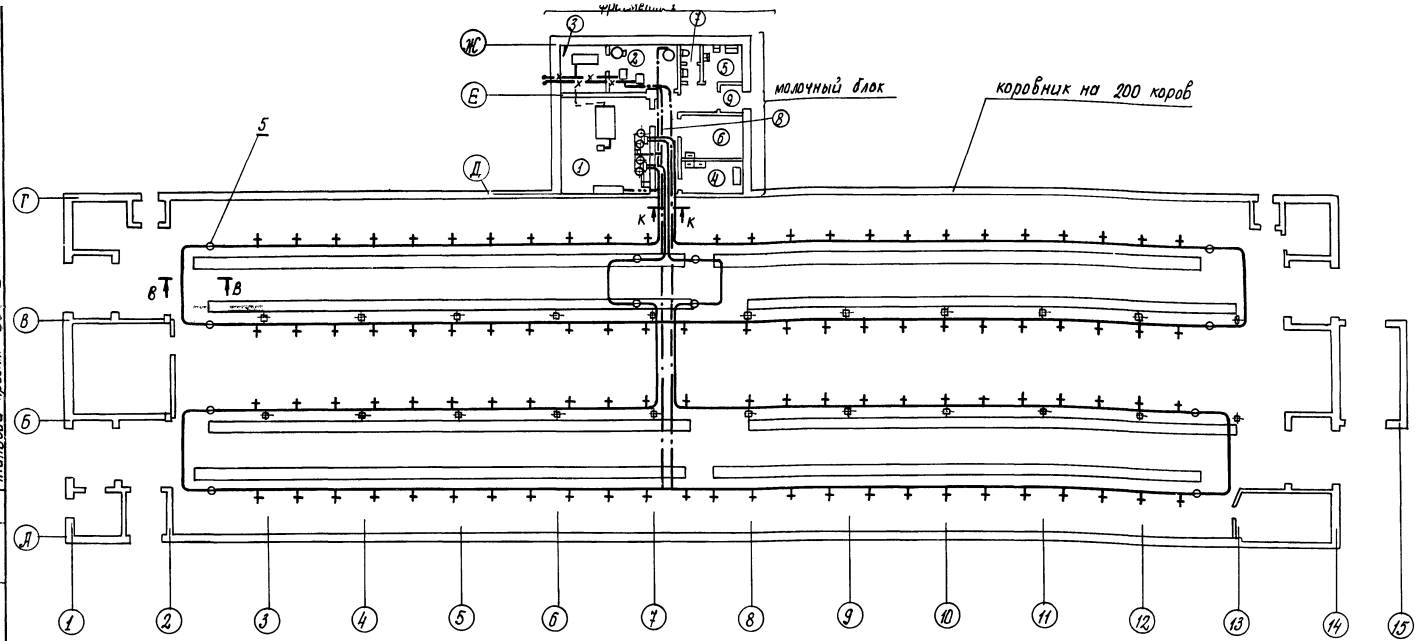

Экспликация помещений

	Наименование	Категория производства по взрывной, взрыво-пожарной и пожарной опасности
1	Помещение для приема и первичной обработки молока	Д
2	Вакуум - насосная	Д
3	Машинное отделение	Д
4	Лаборатория для определения качества молока	Д
5	Помещение для приготовления моющих и дезинфицирующих средств	Д
6	Комната для персонала	Д
7	Санузел	Д
8	Коридор	Д
9	Тамбур	Д

Условные обозначения

- молокопровод
- вакуумпровод
- водопровод горячей воды
- трубопровод охлаждающий
- выхлопная труба
- трубопровод дезраствора

Фрагмент 1

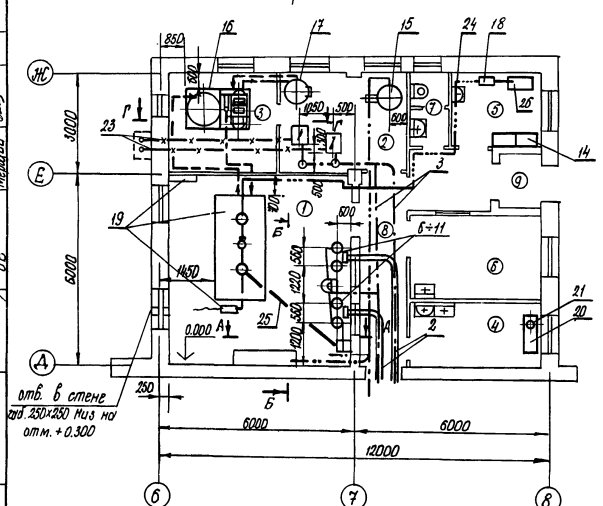

1. Монтаж оборудования произвести в соответствии с чертежами (см. листы ТХ-3, ТХ-4), пастортами и инструкцией по монтажу полученного оборудования.
2. Трубопровод поз. 25 вести под перекрытием.
3. Водонагреватель ВЭТ-400 поз. 15 устанавливается при отсутствии системы горячего водоснабжения
4. Полная спецификация оборудования дана на листах ТХ.СО

Спецификация технологического оборудования (основного)

Позиция	Обозначение	Наименование	Кол.	Вес ед. кг	Примеч.
1	УВУ-60/45	Вакуумная установка	2		N=4.0 кВт входит в состав АДМ-8
1÷14	АДМ-8	Агрегат доильный	1 к-т		на 200 коров
16	АВ-30	Холодильная установка	1	1200	N=16.5 кВт
17	Г1	Градирня	к-т		N=5.5 кВт
19	РПО-2.5	Резервуар-охладитель	1 к-т		N=1.37 кВт

5 9172/2

ГИП	Володина		
Нач. отд.	Портола		
Гл. спец.	Гайдай		
Н. контр.	Сологуб		
Рук. гр.	Сологуб		
Провер.	Федорко		
Исполн.	Лушельская		
Исполн.	Зубарева		

Т.П. 801-2-59.85 ТХ

Молочный блок (неполный ж-б. каркас)

Размещение технологического оборудования. План

Стадия	Лист	Листов
РП	2	

Укрниигипросельхоз г. Киев

Привязан:

Инв. №

Согласовано:

АР	Кормакова		
ВК	Шимко		
ОВ	Мерцин		
Гриневская			

Альбом II

Типовой проект 801-2-59.85

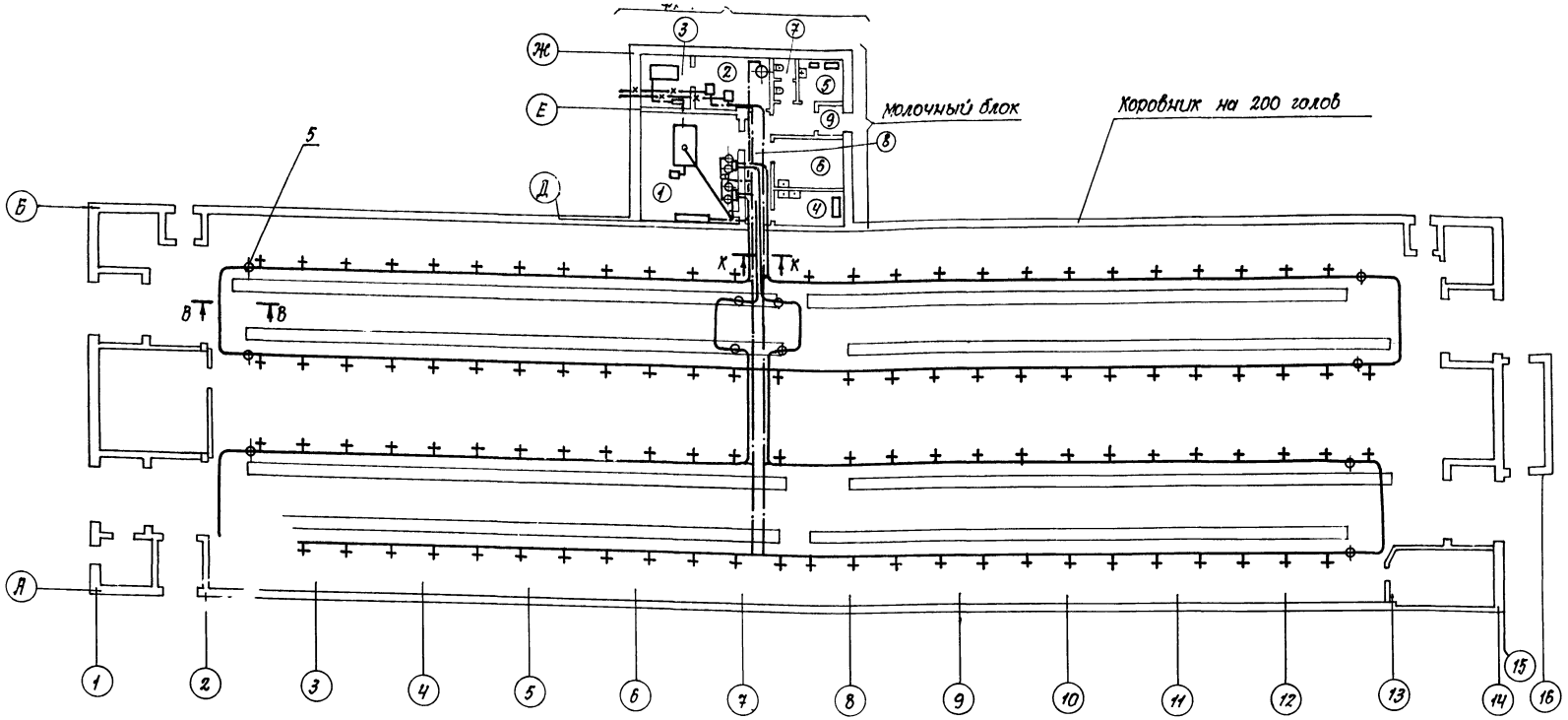

Экспликация помещений

Номер по плану	Наименование	Категория производства по взрывной, взрыво-пожарной и пожарной опасности
1.	Помещение для приема и первичной обработки молока	Д
2.	Вакуум - насосная	Д
3.	Машинное отделение	Д
4.	Лаборатория для определения качества молока	Д
5.	Помещение для приготовления моющих и дезинфицирующих средств	Д
6.	Комната для персонала	Д
7.	Санузел	Д
8.	Коридор	Д
9.	Тамбур	Д

Условные обозначения

- Молокопровод
- Вакуумпровод
- Водопровод горячей воды
- Водопровод холодной воды
- Выхлопная труба
- Трубопровод дезраствора

Фрагмент 1

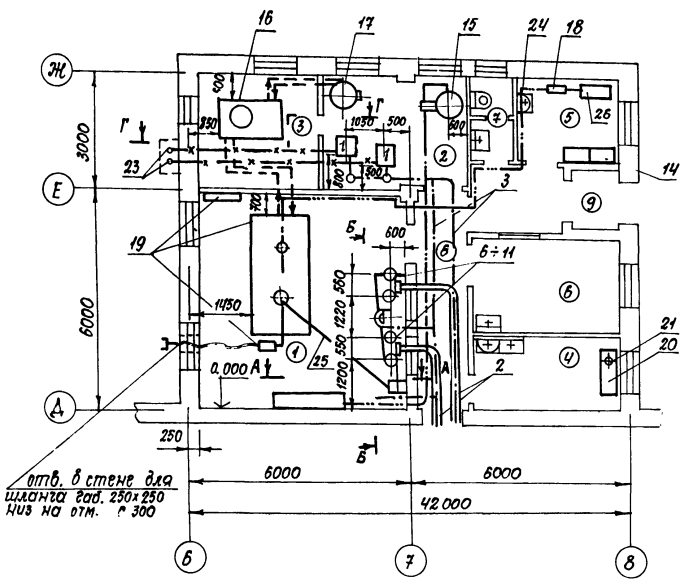

Спецификация технологического оборудования (основного)

Позиция	Обозначение	Наименование	Кол.	Вес ед., кг	Примеч.
1.	УВУ - 60/45	Вакуумная установка	2		N=4,0 кВт входит в состав АДМ-8
1÷14	АДМ-8	Агрегат доильный	1 к-т		На 200 коров
16	АВ-30	Холодильная установка	1 к-т		N=16,5 кВт
17	Г1	Градирня			N=5,5 кВт
19	РПО-2,5	Резервуар-охладитель	1 к-т		N=1,37 кВт

1. Монтаж оборудования произвести в соответствии с чертежами (см. листы ТХ-3; ТХ-4), паспортами и инструкцией по монтажу полученного оборудования.
2. Трубопровод поз. 25 вести под перекрытием.
3. Водонагреватель ВЭТ-400 поз. 15 устанавливается при отсутствии системы горячего водоснабжения.
4. Полная спецификация оборудования дана на листах ТХ. СО

6
9172/2

ГИП	Володина		
Нач.отд.	Партола		
Гл.спец.	Гайдай		
Н.контр.	Сологуб		
Рук.гр.	Сологуб		
Провер.	Федорко		
Исполн.	Лушельская		
Исполн.	Зубарева		

Привязан:

Инв.№

ТП 801-2-59.85 ТХ

Молочный блок (рамный вариант)

Стадия	Лист	Листов
РП	3	

Размещение технологического оборудования. План.

Укрниигипросельхоз г. Киев

Согласовано

Инв.№ подл.	Подпись и дата	Взам. инв.№				
			АР	Кормакова		
			ОВ	Мерщий		
			ВК	Шимко		
					ЭЛ	Гриневская

Альбом II

Типовой проект 801-2-59.85

А – А (повернуто)

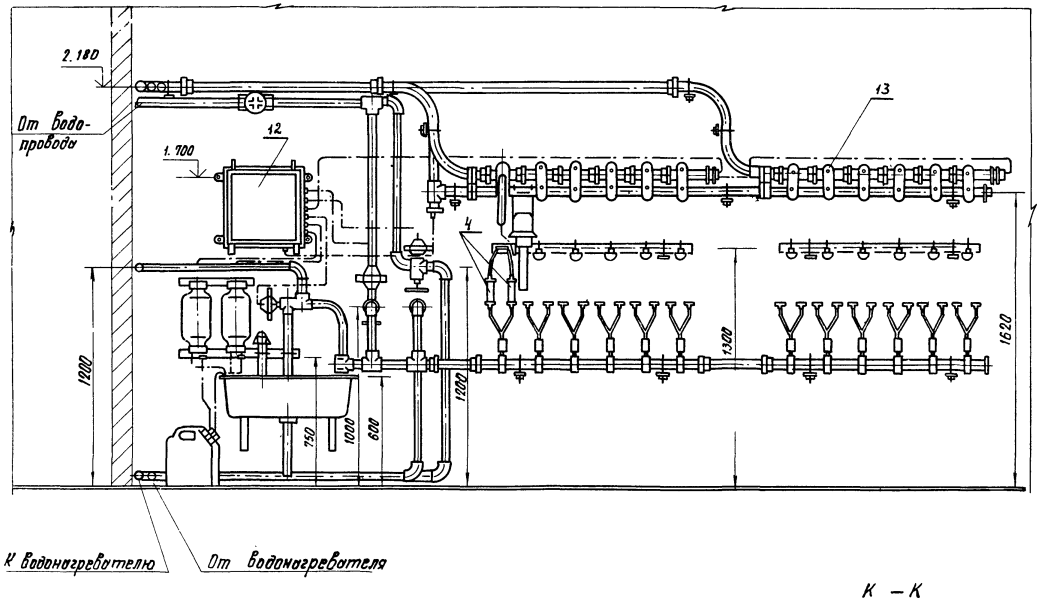

В – В

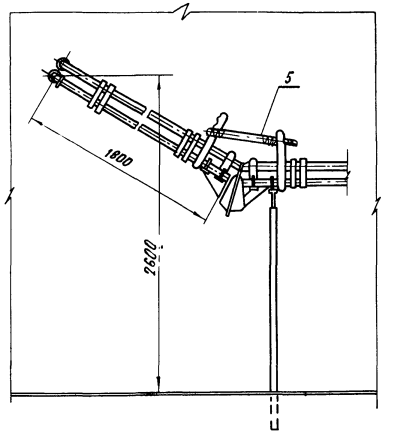

Г – Г

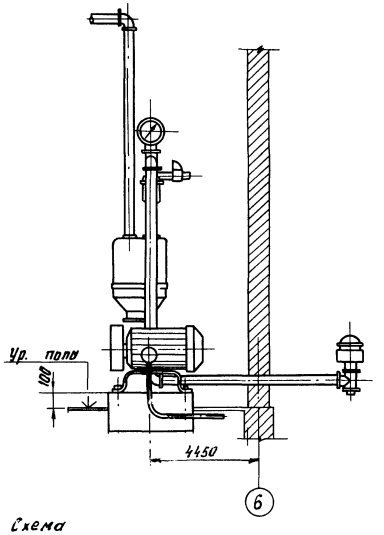

К – К

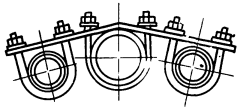

Б – Б (повернуто)

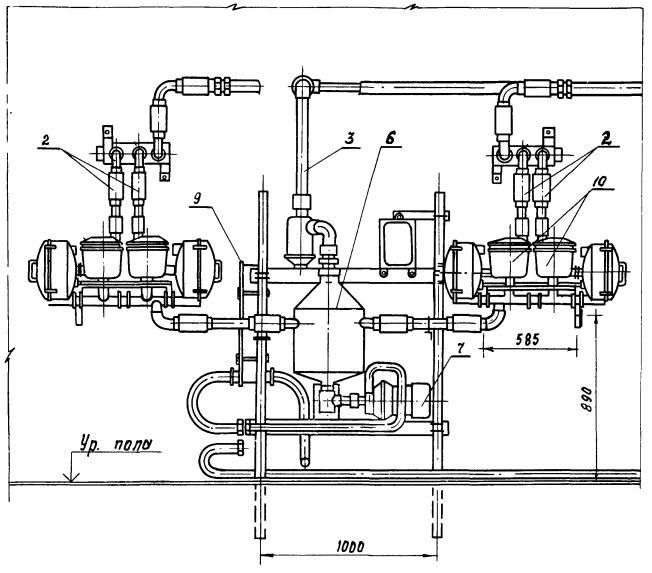

Схема

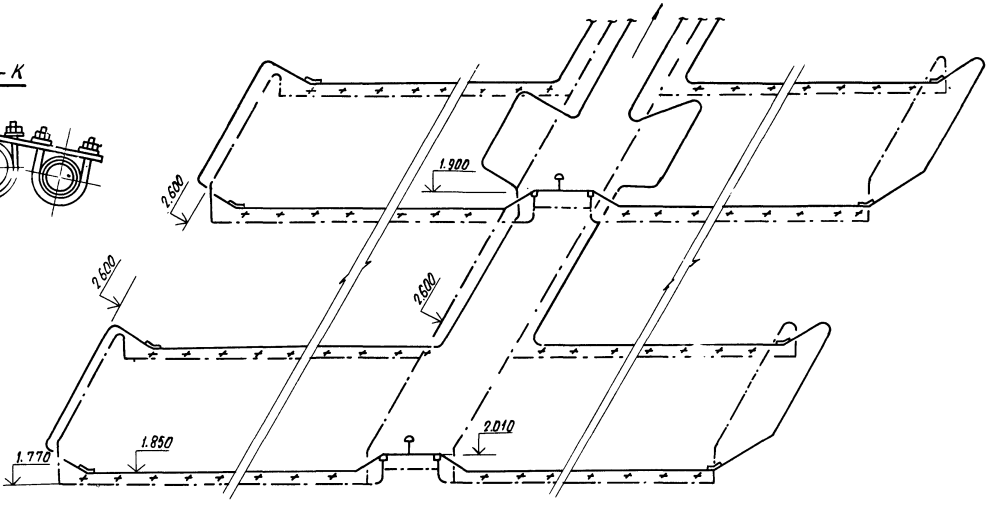

1. Данный лист рассматривать совместно с листом ТХ-2 и ТХ-3
2. Монтаж технологического оборудования уточнить по паспортам и руководствам по монтажу полученного оборудования.
3. Вакуум и молокопроводы смонтировать вдоль рядов стойл, крепить к стойловой ране.

7
9172/2

				ТП 801-2-59.85	ТХ
Привязан	ГИП	Володина		Молочный блок.	Стадия: РП; Лист: 4; Листов:
	Нач. отд.	Портола			
	Гл. спец.	Гайдай			
	Н. контр.	Сологуб			
	Рук. гр.	Сологуб		Размещение технологического оборудования. Разрезы. Схема.	УкрНИИгипросельхоз г. Киев
Инв. №	Провер.	Сологуб			
	Исполн.	Зубарева			
	Копир.	Мкртиян			Формат А2

Инв. № подл. | Подпись и дата | Взам. инв. №

Альбом II

Типовой проект 801-2-59.85

Ведомость рабочих чертежей основного комплекта марки АС

Лист	Наименование	Примечан.
1.	Общие данные (начало)	
2.	Общие данные (окончание)	
3.	План. Фрагмент 1.	
4.	Фасады. Разрез 1-1. Схема	
	расположения плит покрытия.	
5.	Схема расположения фундаментов	

Ведомость ссылочных и прилагаемых документов

Обозначение	Наименование	Примечан.
	Ссылочные документы	
ГОСТ 16407-70*	Окна деревянные для животноводческих и птицеводческих зданий	
ГОСТ 17324-71	Двери деревянные для животноводческих и птицеводческих зданий	
1.865.1-4/80, вып. 1	Железобетонные предварительно напряженные плиты покрытий длиной 6 м для с.-х. зданий	
1.138-10, вып. 1	Перемычки железобетонные для зданий с кирпичными стенами	
3.006.1-2/82, вып. 1-2	Сборные железобетонные каналы и тоннели из лотковых элементов	
1.494-24, вып. 1	Стаканы для крепления крышных вентиляторов, дефлекторов и зонтов	
1.494-27, вып. 7	Воздухоприемные устройства к окнам деревянным для зданий промышленных предприятий по ГОСТ 12506-67	
2.430-3, вып. 3	Типовые архитектурно-строительные детали промышленных зданий с кирпичными стенами	

Ведомость спецификаций

Лист	Наименование	Примечан.
3.	Спецификация элементов заполнения проемов	
3.	Спецификация перемычек	
4.	Спецификация к схеме расположения плит покрытия	
5.	Спецификация к схеме расположения фундаментов	

Ведомость основных комплектов рабочих чертежей

Обозначение	Наименование	Примечан.
ТХ	Технология производства	
АС	Архитектурно-строительные решения	
ВК	Внутренние водопровод и канализация	
ОВ	Отопление и вентиляция	
Э	Электрооборудование	
АОВ	Автоматизация систем отопления	
	и вентиляции	
СС	Связь и сигнализация	

Ведомость объемов сборных бетонных и железобетонных конструкций по рабочим чертежам основного комплекта марки АС

NN п.п	Наименование группы элементов конструкций	Код	Кол., м³	Примечание
1.	Плиты покрытия	584100	6,16	
2.	Перемычки	582821	2,68	
3.	Плиты перекрытия каналов	585821	0,08	
4.	Стаканы	584100	0,06	
	Всего бетона и железобетона		8,96	

Материалы на изготовление сборных бетонных и железобетонных конструкций учтены в ведомости потребности в материалах и отдельно не учитываются.

Типовой проект разработан в соответствии с действующими нормами и правилами и предусматривает мероприятия, обеспечивающие пожарную безопасность при эксплуатации зданий.

Главный инженер проекта Володина

Инв. № подл. | Подпись и дата | Взам. инв. №

8
9172/2

привязан:

Инв. №

ТП 801-2-59.85 АС

ГИП	Володина		
Нач. отд.	Дячук		
Гл. конст.	Родыгин		
Н. контр.	Кормакова		
Рук. гр.	Кормакова		
Пробер.	Кормакова		
Исполн.	Березальская		

Молочный блок

Стадия	Лист	Листов
РП	1	5

Общие данные (начало)

Укрниигипросельхоз г. Киев

Общие указания

1. Исходные данные для разработки рабочих чертежей, сведения о нагрузках и воздействиях, степень огнестойкости здания приведены в общей пояснительной записке.

2. За условную отметку 0.000 принят уровень чистого пола кормораздаточного проезда коровника, что соответствует абсолютной отметке ▭ по топографической съемке.

3. Наружные стены выполнить из обыкновенного глиняного кирпича пластического прессования марки 75 по ГОСТ 530-80 по морозостойкости не ниже Мрз 35, на цементно-известковом растворе марки 25 с подрезкой внутренних швов и расшивкой наружных.

4. Внутренние стены выполнить из кирпича марки 75 на цементно-известковом растворе марки 25. Перегородки – 120 мм на цементном растворе марки 50.

5. В процессе возведения кирпичных стен и перегородок в дверных проёмах заложить антисептированные деревянные пробки по 3 штуки с каждой стороны проема по высоте.

6. Проемы шириной до 700 мм в кирпичных стенах перекрыть рядовой перемычкой путем прокладки армартуры Ф6АI (2 стержня на 120 мм ширины стены в слое цементного раствора толщиной 30 мм с запуском за грань проема в кладку на 250 мм).

7. Дверь марки Д69, расположенную между осями 7 и 8, с деревянными полотнищами, обшитыми по асбестовому картону, толщиной не менее 5 мм, обить кровельной сталью с 2 х сторон.

8. Горизонтальную гидроизоляцию, низ на отм.-0.050, выполнить из слоя цементно-песчаного раствора марки 100 состава 1:2 с гидрофобными добавками.

9. По периметру здания выполнить асфальтовую отмостку по щебеночному основанию шириной 700 мм.

10. Оконные и дверные блоки, ворота и вентиляционные шахты окрасить масляной краской светлых тонов за 2 раза.

11. Сварку производить электродами типа Э-42 (ГОСТ 9466-75). Все сварные швы, кроме оговоренных, принять толщиной 6 мм.

12. После сварки закладных и соединительных деталей все сварные швы и нарушенное сваркой антикоррозионное покрытие подлежат оцинкованию слоем б = 150 мкм (металлизация распылением).

13. Закладные и соединительные изделия всех элементов сборных железобетонных конструкций покрыть слоем цинка толщиной 60 мкм в процессе их изготовления методом горячего цинкования.

14. Внутри помещения поверхности железобетонных конструкций, после известковой окраски покрыть гидрофобизирующими кремнийорганическими соединениями ГКЖ (ГКЖ 10 или ГКЖ 11 по ТУ 6-02-696-72 либо ГКЖ 94 по ГОСТ 10834-76). Наносить ГКЖ не ранее, чем через 6 дней после завершения отделочных работ и только при температуре воздуха не ниже +5°С.

15. Все технологические операции по подготовке поверхностей и нанесению защитных покрытий выполнять в соответствии с требованиями главы СНиП III-23-76 и „Рекомендацией по гидрофобной защите внутренних поверхностей ограждающих конструкций сельскохозяйственных зданий с повышенной влажностью внутреннего воздуха."

16. Проект разработан для производства работ в летнее время, при производстве работ в зимнее время необходимо руководствоваться указаниями соответствующих глав СНиП.

Ведомость отделки помещений
Площадь м²

№ помещения	Потолок		Стены или перегородки		Низ стен или перегородок (панель)			
	Площадь	Вид отделки	Площадь	Вид отделки	Площадь	Вид отделки	Высота, мм	
1, 4	40,8 (41,4)	Известковая окраска гидрофобная ГКЖ-10	82,8	Штукатурка, известковая окраска, гидрофобная ГКЖ-10	5	масляная	1800	
2, 3, 5, 8, 9	41,1	Известковая окраска	120,45	Подрезка швов, известковая окраска				
7	2,3	Известковая окраска	14,5	Штукатурка, известковая окраска		масляная	1500	
6	11,4	Известковая окраска	32,15	Штукатурка, клеевая окраска				

9
9172/2

Привязан:	ГИП	Володина		т.п. 801-2-59.85		АС
	Нач. отд.	Дячук		Молочный блок	Стадия	Лист	Листов
	Гл. конст.	Родигин			РП	2	
	Н. контр.	Кормакова		Общие данные (окончание)	УКРНИИГИПРОСЕЛЬХОЗ г. Киев		
	Рук. гр.	Кормакова					
	Проверил	Кормакова					
Инв. №	Исполнит.	Загорийко					
	Копировал	Олейникова					

Типовой проект 801-2-59.85 Альбом II

Инв. № подл. | Подпись и дата | Взамен инв. №

Альбом II

Типовой проект 801-2-59.85

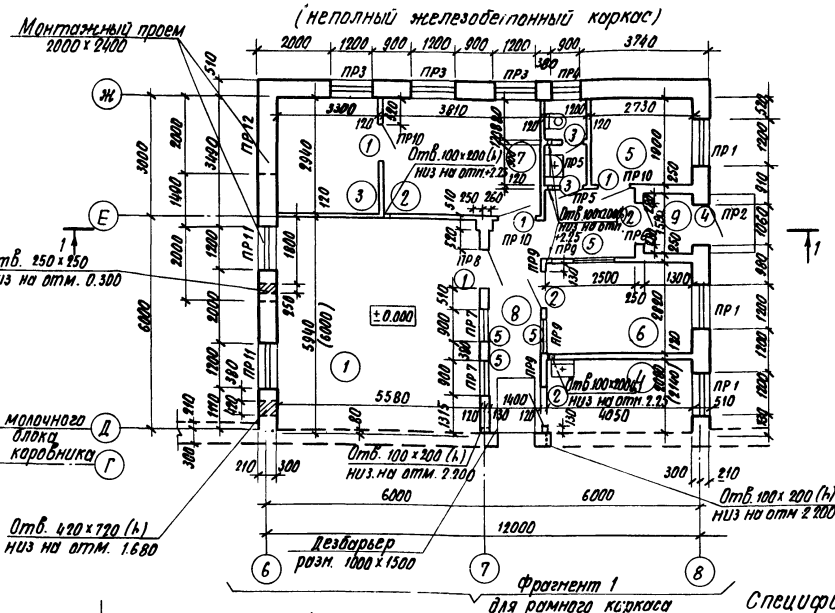

Номер по плану	Наименование	Площадь, м²	Категория производства по взрывной, взрыво-пожарной и пожарной опасности
1	Помещение для приема и первичной обработки молока	32.7 (33.1)	Д
2	Вакуум-насосная	11.2	Д
3	Насосно-компрессорная	9.7	Д
4	Лаборатория для определения качества молока	8.1 (8.34)	Д
5	Помещение для приготовления моющих и дезинфицирующих средств	5.2	Д
6	Комната персонала	11.4	
7	Санузел	2.3	
8	Коридор	13.0	Д
9	Тамбур	2.0	Д

Марка, поз.	Обозначение	Наименование	Кол.	Масса ед., кг	Примечание
ПР1	1.138-10, вып.1	1ПР38-15.12.22У	6	100	
	1.138-10, вып.1	1ПР2-15.12.14	6	75	
ПР2	1.138-10, вып.1	1ПР38-15.12.22У	2	100	
	1.138-10, вып.1	1ПР1-12.12.6	2	25	
ПР3	1.138-10, вып.1	1ПР2-15.12.14	12	75	
ПР4	1.138-10, вып.1	1ПР1-12.12.6	4	25	
ПР5	1.138-10, вып.1	1ПР1-10.12.6	2	25	
ПР6	1.138-10, вып.1	1ПР1-12.12.6	2	25	
ПР7	1.138-10, вып.1	1ПР38-12.12.22У	4	75	
ПР8	1.138-10, вып.1	1ПР38-15.12.22У	2	100	
ПР9	1.138-10, вып.1	1ПР1-12.12.6	4	25	
ПР10	1.138-10, вып.1	1ПР2-15.12.14	3	75	
ПР11	1.138-10, вып.1	1ПР3-22.12.14	6	100	
	1.138-10, вып.1	1ПР38-24.25.22У	3	325	

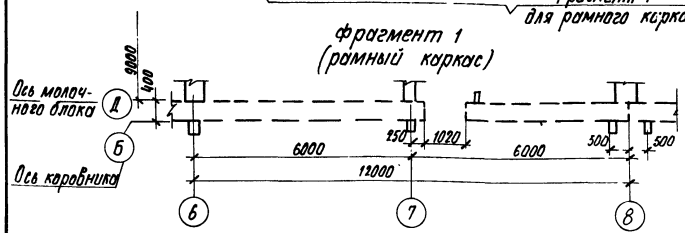

Спецификация элементов заполнения проемов

Марка, поз.	Обозначение	Наименование	Кол.	Масса ед., кг	Примечание
1	ГОСТ 17324-71	Дверной блок Д68	4		
2	ГОСТ 17324-71	Дверной блок Д69	3		
3	ГОСТ 17324-71	Дверной блок Д70	2		
4	ГОСТ 17324-71	Дверной блок Д72	1		
5	ГОСТ 12506-81	Фрамуга СГО 6-9	4		Поставить армированное стекло
ОК1	ГОСТ 12506-81	Оконный блок СВД 9-12	8		
ОК2	ГОСТ 12506-81	Оконный блок СГО 6-9	1		
ОК3	ГОСТ 12506-81	Коробка деревянная 690 x 410	1		
	1.494-27, вып. 7	жалюзийная решетка ЖРN2	2		

Экспликация полов

Номер помещения по проекту	Тип пола по проекту	Схема пола	Элементы пола и их толщина	Площадь пола, м²
2; 3; 5; 8; 9	1		Бетон марки М300 - 80 Щебень крупностью 40мм, втрамбованный в грунт основания	40.96
1; 7	2		Керамическая плитка по ГОСТ 6787-80 - 10 Цементно-песчаный раствор марки М150 - 15 Бетон марки М100 - 80 Щебень крупностью 40мм, втрамбованный в грунт основания	35.00 (35.33)
4; 6	3		Линолеум ГОСТ 7251-77 Прослойка из холодной мастики на водостойких вяжущих Легкий бетон марки М50 - 20 Бетон марки М100 - 80 Щебень крупностью 40 мм, втрамбованный в грунт основания	19.52 (19.76)

Конструкция дезбарьера

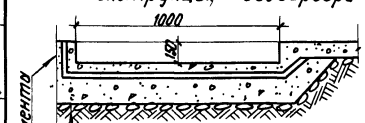

Грань фундамента

Бетон марки М200 на мелком щебне	- 50
Гидроизоляция из 2х слоев гидроизола на мастике	- 15
Цементная стяжка марки 100	- 15
Бетон марки М100	- 100
Щебень крупностью 40 мм, втрамбованный в грунт основания	

Ведомость перемычек.

Марка, поз.	Схема сечения
ПР1	2.400; 1ПР38-15.12.22У; 1ПР2-15.12.14; 510
ПР2	2.400; 1ПР38-15.12.22У; 1ПР1-12.12.6; 510
ПР3	2.400; 1ПР2-15.12.14; 510
ПР4	2.400; 1ПР1-12.12.6; 510
ПР5	2.080; 1ПР1-10.12.6
ПР6	2.080; 1ПР1-12.12.6; 250
ПР7	2.400; 1ПР38-12.12.22У; 250
ПР8	2.080; 1ПР38-15.12.22У; 250
ПР9	2.400; 2.080; 1ПР1-12.12.6; 120
ПР10	2.080; 1ПР2-15.12.14; 120
ПР11	2.400; 1ПР38-24.25.22У; 1ПР3-22.12.14; 510

Ведомость проемов дверей и фрамуг

Марка, поз.	Размер проема в кладке, мм
1	1220 x 2080
2	1020 x 2080
3	820 x 2080
4	1060 x 2400
5	900 x 600

Размеры в скобках даны для варианта рамного каркаса. 10

9172/2

Согласовано
Гл. спец. ВК Шимко
Гл. спец. ОВ Мерщий

Инв. № подл. | Подпись и дата | Взам. инв. №

Привязан

Инв. № 1

ГИП	Володина	
Нач. отд.	Дячук	
Гл. конст.	Родигин	
Н. контр.	Корнакова	
Рук. гр.	Корнакова	
Провер.	Корнакова	
Исполн.	Березальская	
Копир.	Мкртчян	

т.п. 801-2-59.85 АС

Молочный блок

Стадия	Лист	Листов
РП	3	

План. Фрагмент 1.

Укрниигипросельхоз г. Киев

Формат 22

Альбом II

Типовой проект 801-2-59.85

Фасад В-6

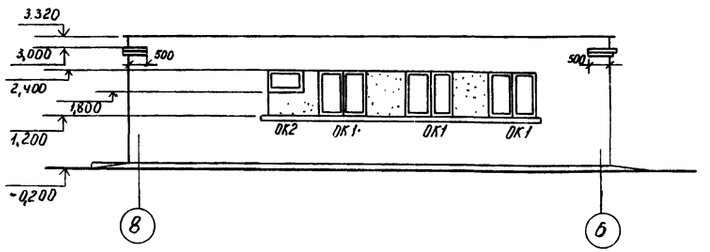

Фасад Д-Ж

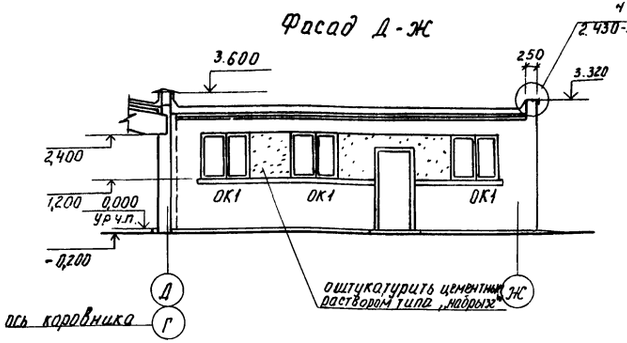

4 2.430-3 вып.2

Фасад Ж-Д

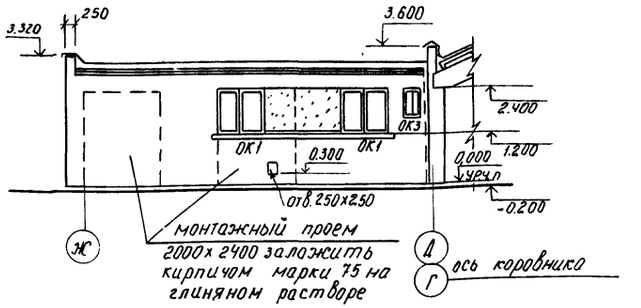

Разрез 1-1

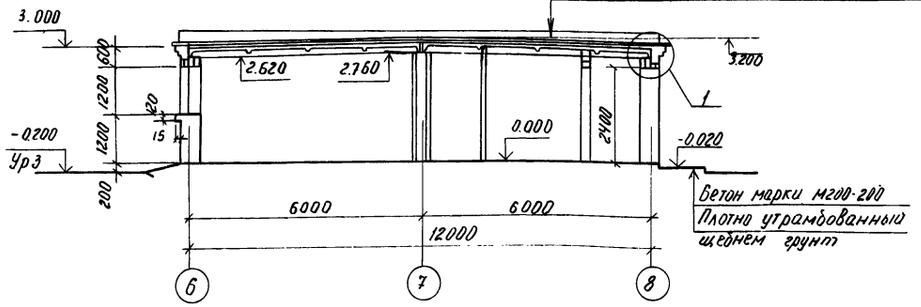

Слой гравия крупностью 5-10 мм на антисептированной битумной мастике-10
4 слоя стеклорубероида марку СРП ГОСТ 15879-70 на битумной мастике
Стяжка из цементно-песчаного раствора марки 50 15
Утеплитель - пенобетон $\gamma = 400$ кгс/м^3 - 140
Пароизоляция - окраска горячим битумом за 2 раза
Плиты железобетонные -250

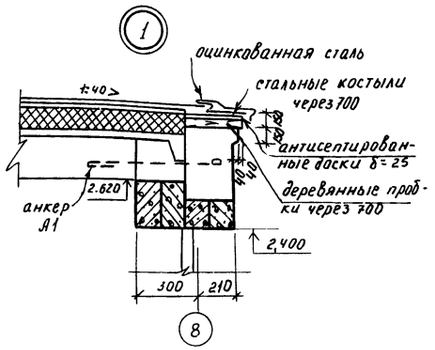

Схемы заполнения оконных проемов

ОК1 /мест 8/

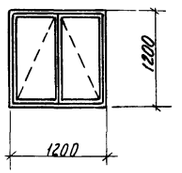

ОК3 /мест 1/

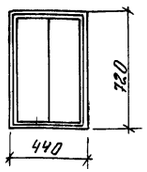

ОК2 /мест 1/

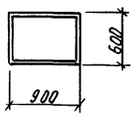

Схема расположения плит покрытия

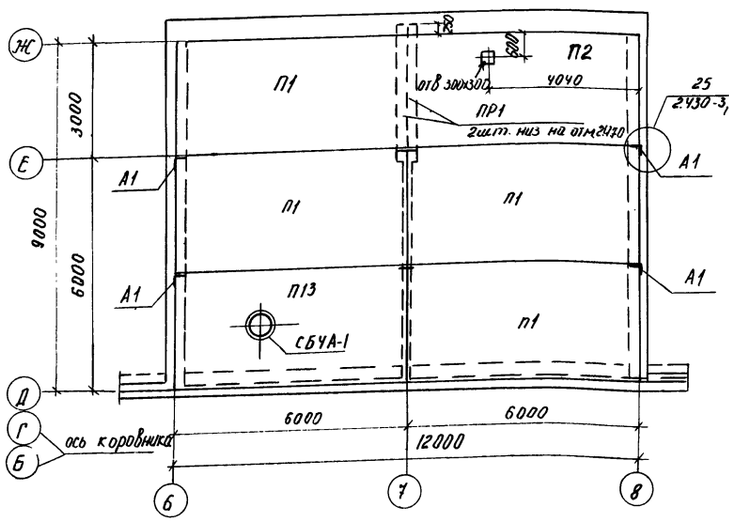

Спецификация к схеме расположения плит покрытия

Марка	Обозначение	Наименование	Кол.	Масса ед, кг	Примечание
П1	1.865.1-4/80, Вып.1	Плиты покрытия 1 ПГ3АIVт-п	4	2250	
П2	1.865-4/80, Вып.1	Плиты покрытия 1ПГ-4АIVт-п	1	2250	
П13	Г.п. АС-15 Г.п. АС-16	Плиты покрытия 1ПВ4-4АIVт-па	1	2900	
ПР1	1.138-10, Вып.3	Перемычка 3ПР32-38254ч	2	790	
СБЧА-1	1.494-24, Вып.1	Стакан СБ 4А-1	1	150	
А1	2.430-3, Вып.3	Анкер МК 22	4	1,51	

1. На фасадах показано примыкание молочного блока к коровнику для варианта с неполным ж.б. каркасом, для рамного варианта - см. т.п. АС-3.
2. Отверстие размером 300х300 выполнить по месту, обеспечивая сохранность несущих ребер плиты.

11
9172/2

ГИП	Володина		тп 801-2-59.85 АС		
Нач. отд.	Лаучук				
Гл. констр.	Родигин		Молочный блок	Стадия	Лист	Листов
Норм. конт.	Корнакова			РП	4	
Рук. гр.	Корнакова		Фасады. Разрез 1-1. Схема расположения плит покрытия	Укрнигипросельхоз г. Киев		
Провер.	Корнакова					
Испол.	Березольская					
Копир.	Слипенко					

Привязан:

Инв.№

Инв.№ подл. | Подпись и дата | Взам. инв.№

Формат А2

Схема расположения фундаментов (неполный железобетонный каркас)

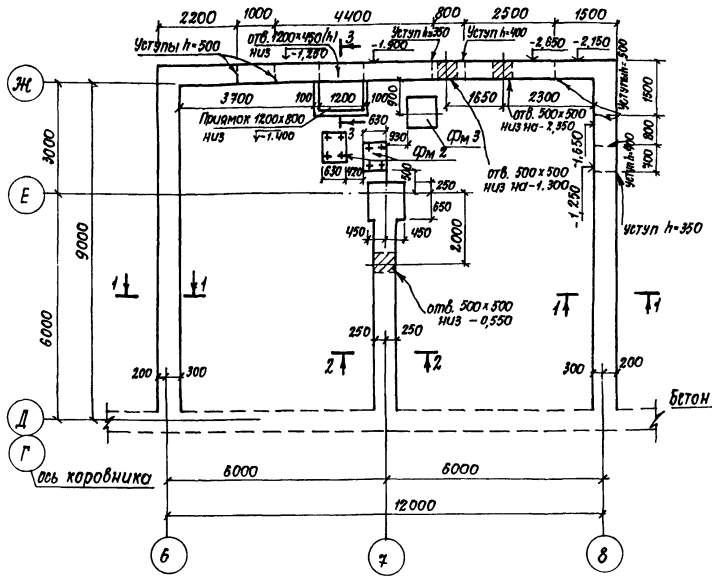

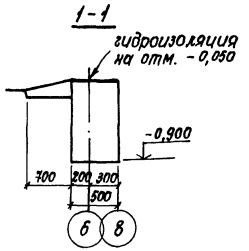

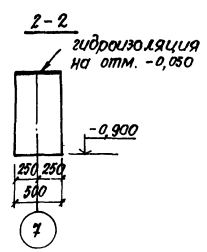

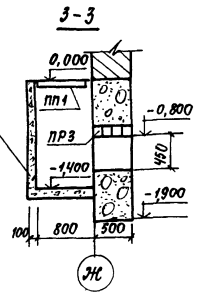

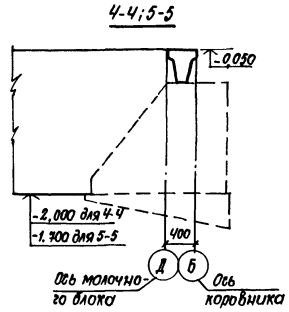

Спецификация элементов к схеме расположенной на листе

Марка	Обозначение	Наименование	Кол.	Масса, кг	Примечание
		Фундамент под оборудование			
Фм 1	АС-5	Фм 1	2	0,29	м³
Фм 2	АС-5	Фм 2	2	0,06	м³
ПР3	1.138-10, вып.1	Перемычка 1ПР2-15.12.14	4	75	
ПП1	3.006.1-2, вып. 1-2	Плита перекрытия П10В-3	1	190	

Фм 2

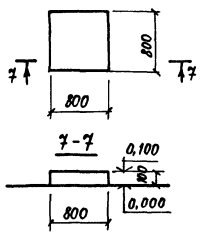

Деталь опирания кирпичных перегородок

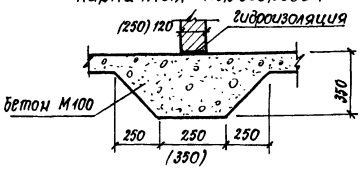

Схема расположения фундаментов (рамный каркас)

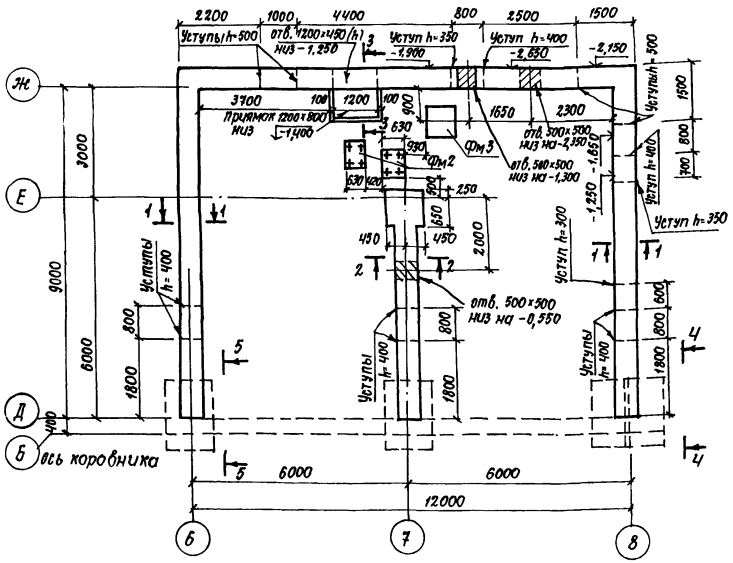

Фм 1

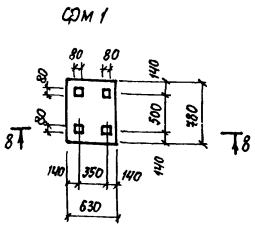

Таблица нормативных нагрузок

№ сечения	Эскиз	N т	M тн	Q т
1-1	N	3,8	—	—
2-2		3,4	—	—

1. Фундаменты запроектированы для площадки без подработки горными выработками, грунтовые воды отсутствуют, грунты в основании непучинистые, непросадочные со следующими нормативными характеристиками: $\varphi^н = 28°$; $c^н = 0{,}02$ кгс/см²; $E = 150$ кгс/см²; $\gamma_0 = 1{,}8$ тс/м³.
2. Глубина заложения фундаментов и размеры подошв уточняются при привязке к местным условиям площадки в соответствии со СНиП 2.02.01-83
3. Фундаменты под стены и приямок – ленточные бутобетонные из бутового камня марки 200 и бетона марки М100.
4. Горизонтальную гидроизоляцию выполнить на отм. – 0,050 из слоя цементно-песчаного раствора состава 1:2 с гидрофобными добавками толщиной 30 мм

12
9172/2

ГИП	Володина		
Нач. отд.	Лячук		
Гл. констр.	Родичин		
Н. контр.	Кормакова		
Рук. гр.	Кормакова		
Провер.	Антоненко		
Исполн.	Березальская		
Копир.	Власенко		

ТП 801-2-59.85 АС

Молочный блак

Стадия	Лист	Листов
РП	5	

Схема расположения фундаментов.

Укрниигипросельхоз

Привязан:

Инв. №

Инв. № подл. | Подпись и дата | Взам. инв. №

Альбом II

Типовой проект 801-2-59.85

Согласовано
Гл. спец. ТГ Гайдай
Гл. спец. ВК Шимко
Гл. спец. ОВ Мерцлин

Формат А2

Альбом II

Типовой проект 801-2-59.85

Ведомость чертежей основного комплекта

Лист	Наименование	Примечан.
1.	Общие данные	
2.	План на отм. 0,000. Схемы В1, Т3, К1	
3.	План на отм. 0,000. Схема В1. Вариант водопровода с применением пластмассовых труб	

Ведомость ссылочных и прилагаемых документов

Обозначение	Наименование	Примечание
	Ссылочные документы	
Серия 4.900-8 вып. I	Альбом оборудования, фасонных частей и арматуры для сетей и сооружений водопровода и канализации. Трубы и их соединения	
	Прилагаемые документы	
ВК. СО.1 лист 1	Спецификация оборудования	
ВК. СО.2 лист 1, 2	Спецификация оборудования	
ВК. СО.2 лист 1	Спецификация оборудования (Вариант водопровода из пластмассовых труб)	

Общие указания

Проект водоснабжения и канализации здания выполнен в соответствии со СНиП II-30-76, СНиП II-34-76 и технологическим заданием.

Водопровод

Источником водоснабжения служит наружная водопроводная сеть фермы. Вода должна соответствовать ГОСТ 2874-73 „Вода питьевая". Горячее водоснабжение - централизованное.

Вода необходима для технологических нужд, мойки и дезинфекции оборудования, хозпитьевых нужд обслуживающего персонала.

Система холодной воды запроектирована из стальных водогазопроводных легких неоцинкованных труб 40 ÷ 15 мм, система горячей воды - из стальных водогазопроводных легких оцинкованный труб ф 32 ÷ 15 мм.

Разработан вариант молочного блока с применением пластмассовых труб.

Расход воды на наружное пожаротушение составляет 10 л/с (при II степени огнестойкости, категории производства по пожарной опасности „Д", объеме здания 358,00 м³).

Наружное пожаротушение осуществляется из пожгидрантов или из пожрезервуаров с установкой у мест их расположения флюоресцентных указателей.

Канализация

Стоки от технологического оборудования и санитарных приборов самотеком отводятся в наружную канализационную сеть фермы.

Сеть бытовой канализации запроектирована из чугунных канализационных труб ф 100÷50 мм.

Стальные трубопроводы окрасить масляной краской за два раза.

Монтаж сетей здания производить в соответствии со СНиП III-28-75.

Монтаж сетей водопровода и канализации из пластмассовых труб производить по СН 478-80.

Данные по водопотреблению и водоотведению

№ потребителя по плану	Наименование потребителя	Кол. потребителей	Кол. часов работы в сутки	Водопотребление: Требования к качеству воды	Потребный напор у потребителя, м	Режим водопотребления	Расход воды на одного потребителя	Из хозяйственно-питьевого водопровода (В1): м³/сут	м³/час	л/с	Из системы горячей воды t°=55°C (Т3): м³/сут	м³/час	л/с	Водоотведение: Характеристика сточных вод	Режим водоотведения	В бытовую канализацию: м³/сут	м³/час	л/с	Концентрация загрязнений сточных вод после локальных сооружений, мг/л	Примечание
13.	Устройство промывки	1	2	питьев.	3	2р в сут.	1,8 м³/сут	1,3	*0,650	*0,2	0,5	*0,25	*0,2		2р в сут.	1,8	*0,90	*0,5		
16.	Холодильная установка	1		питьев.			1,0 м³/сут	1,0	0,5	0,5						1,0	1,0	0,5		на заполнение
	—"—	1		—"—		периодически	0,05 м³/сут	0,05	0,05	0,2										на подпитку
19.	Резервуар для хранения молока	1		питьев.		2р в сут.	1,0 м³/сут	0,50	0,250	0,2	0,50	0,250	0,2		2р в сут.	1,0	0,5	0,2		
27.	Ванна для приготовления дезраствора	1	1	питьев. t°=55°	3	2р в сут.	0,5 м³/сут	0,25	*0,125	*0,2	0,25	*0,125	*0,2		2р в сут.	0,50	*0,25	*0,5		
	раковины	2	2	питьев. t°=37°	3	2р в сут.	1,0 м³/сут	0,3	*0,15	*0,2	0,7	*0,35	*0,2		2р в сут.	1,0	*0,50	*0,5		
	Охладитель молока	1	4	питьев.	3	4часа в сут.	0,3 м³/час	1,2	*0,3	*0,01					4р в сут	1,2	*0,3	*0,01		
	Обслуживающий персонал	2	8	—"—	5	равномерн.	25 л/сут.чел.	0,028	*0,010	*0,12	0,022	*0,009	*0,09		равномерн.	0,050	*0,019	*1,6		
	Всего							3,628	1,235	0,73	1,972	0,734	0,69	Взвешенных веществ = 150 мг/л; БПК = 300 мл/л		5,55	1,969	3,11		

13
9172/2

Примечание

* Расходы воды и стоков учтены в суммарных расходах

Основные показатели по чертежам водопровода и канализации

Наименование системы	Потребный напор на вводе, м	Расчетные расходы: м³/сут	м³/час	л/с	при пожаре л/с	Установочная мощность эл. двигателей кВт	Примечание
Водопровод хозпитьевой (В1)	10	3,628	1,235	0,73			
Горячее водоснабжение (Т3)		1,972	0,734	0,69			
Бытовая канализация (К1)		5,55	1,969	3,11			

Типовой проект разработан в соответствии с действующими нормами и правилами и предусматривает мероприятия, обеспечивающие взрывную, взрывопожарную и пожарную безопасность при эксплуатации здания

Главный инженер проекта (Володина).

Инв. №		
ГИП	Володина	
Нач. отд.	Рыковцев	
Гл. инж.	Шеремет	
Гл. спец.	Шимко	
Н. контр.	Силенко	
Рук. гр.	Силенко	
Провер.	Силенко	
Исполн.	Бутенко	
Копир.	Власенко	

Привязан:

ТП 801-2-59.85 ВК

Молочный блок	Стадия	Лист	Листов
	РП	1	3
Общие данные	Укрниигипросельхоз г. Киев		

Рук. | Взам. инв. № | Подпись и дата | Инв. № подл.

формат 22

План на отм. 0,000

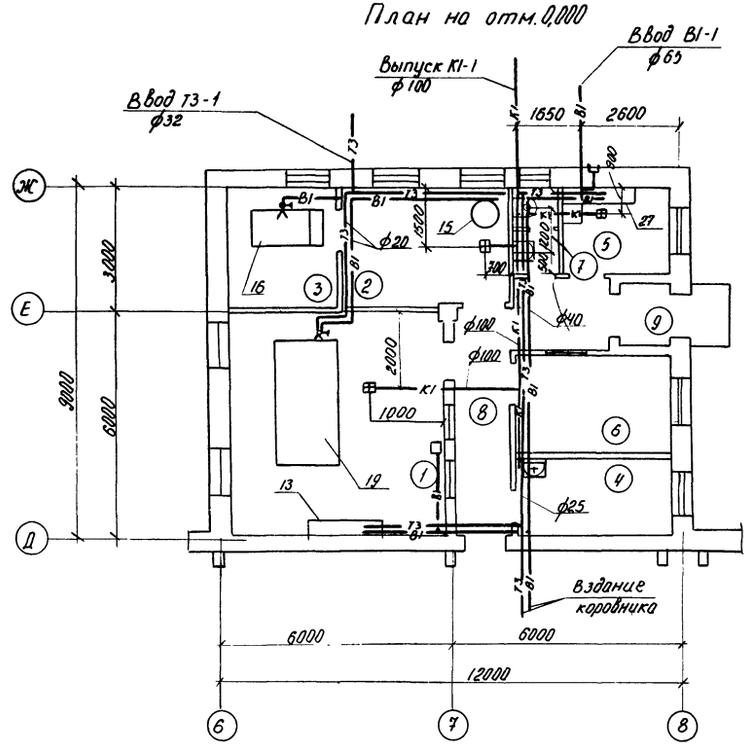

В1

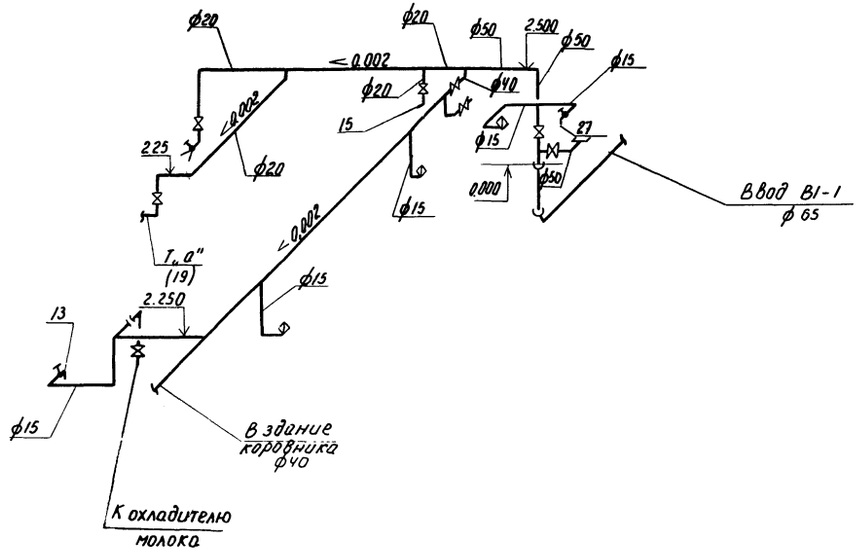

Т3

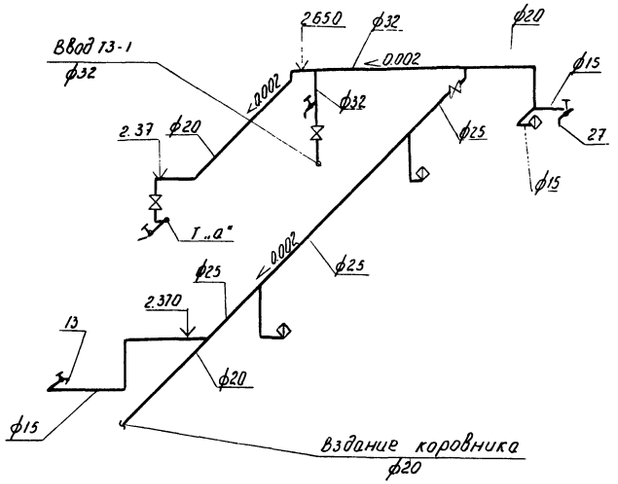

К1

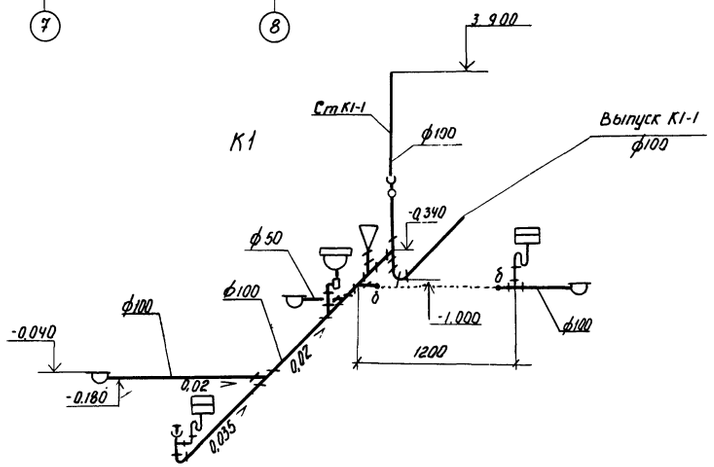

Экспликация помещений

Номер по плану	Наименование	Категория производства по взрывной взрыво-пожарной и пожарной опасности
1	Помещение для приема и первичной обработки молока	Д
2	Вакуум-насосная	Д
3	Насосно-компрессорная	Д
4	Лаборатория для определения качества молока	Д
5	Помещение для приготовления моющих и дезинфицирующ. средств	Д
6	Помещение персонала	Д
7	Санузел	Д
8	Коридор	Д
9	Тамбур	Д

Экспликация технологического оборудования.

N п/п	Наименование	Примечан.
13	Устройство промывки	
15	В эт. 400	
16	Холодильная установка АВ-30	
19	Резервуар для хранения молока РПО-25	
27	Ванна	

Инв. № Подп. | Подпись, дата | Взам. Инв. № | Согласовано: Гл. спец. ОВ, Гл. спец. Э, Рук. гр. АС, Мерщий, Гриневский, Кормакова | Согласовано: Гл. спец. ТХ, Гайдай

Типовой проект 801-2-59.85 Альбом II

14
9172/2

ГИП	Володина		
Нач. отд	Рыковцев		
Гл. инж.	Шеремет		
Гл. спец.	Шимко		
Н. контр	Силенко		
Рук. гр.	Силенко		
Провер	Силенко		
Исполн.	Бутенко		
Копир.	Слипенко		

Привязан

Инв. №

т.п 801-2-59.85 ВК

Молочный блок

Стадия	Лист	Листов
РП	2	

План на отм. 0.000. Схемы В1, Т3, К1

Укрниигипросельхоз - г. Киев

формат 22

Общие указания.

Вариант водопровода с применением пластмассовых труб разработан на основании задания на проектирование и в соответствии с СН 478-80.

Водопровод запроектирован из полиэтиленовых труб высокой плотности (ПВП).

Трубопроводы соединяются неразъемными и разъемними соединениями. Неразъемные соединения труб выполняются при помощи сварки контактным нагревом в раструб.

Разъемные фланцевые соединения и соединения с накидной гайкой выполняются в местах установки на трубопроводе арматуры, присоединения к оборудованию и соединение с металлическими трубопроводами в местах прохода через строительные конструкции трубы необходимо прокладывать в футляре.

Расположение стыков в футляре не допускается.

Для трубопроводов применяются подвижные и неподвижные крепления. Неподвижные крепления выполнить с помощью приваренных к телу трубы упорных колец. В качестве подвижных креплений применяются хомуты.

Неподвижные крепления предусматриваются на горизонтальном трубопроводе на расстоянии 260мм от отводов и 240мм от оси тройников. Подвижные крепления устанавливаются так, чтобы трубопровод крепился не реже, чем через 600мм ф20 и 800мм ф40. Вертикальные участки трубопроводов крепятся с помощью крепления устанавливаемого под приваренными к трубе кольцами.

Трубопроводная арматура и металлические фасонные части находящиеся на трубопроводе должны иметь самостоятельное крепление предотвращающие передачу веса на трубопровод.

Металлическое крепление трубопроводов следует покрыть масляной краской за 2 раза.

Трубопроводы не должны примыкать в плотную к поверхности строительных конструкций Расстояние в свету между трубами и строительными конструкциями должно быть не менее 20мм.

Расстояние в свету между пластмассовыми трубами и параллельно проложеными стальными трубами отопления и горячего водоснабжения должно быть не менее 100 мм. Монтаж водопровода из труб ПВП вести в соответствии с СН478-80.

Условное обозначение

Труба в футляре.

План на отм. 0.000

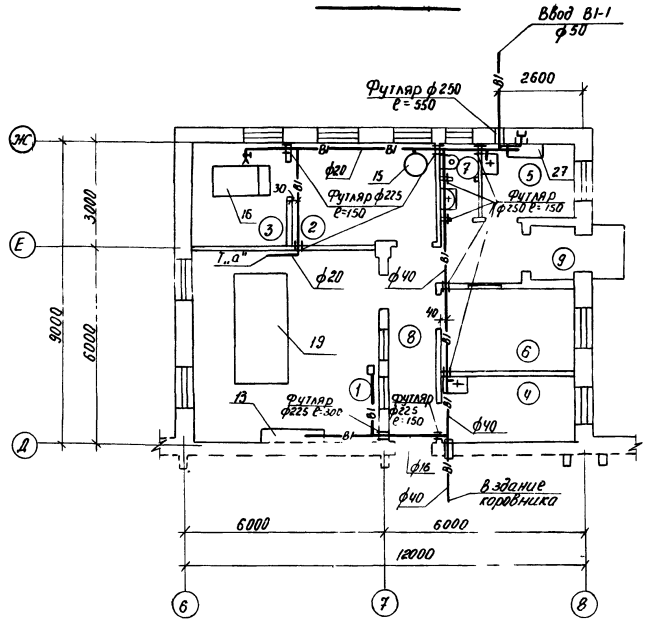

Неразъемные соединения.

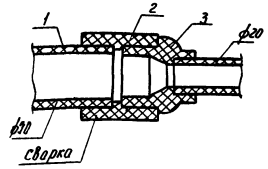

1- труба
2- муфта
3- переход

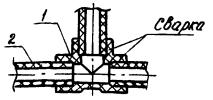

1. угольник
2. Труба

Разъемные соединения

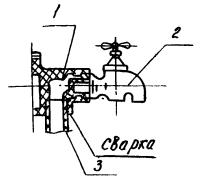

1 - угольник
2 - кран
3 - труба

В1

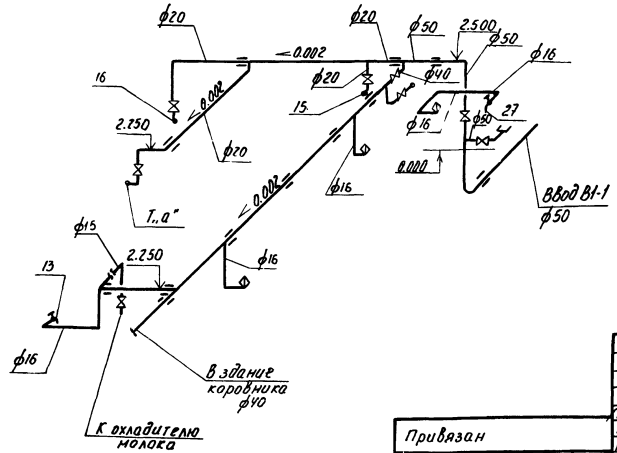

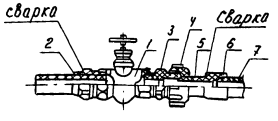

1- вентиль
2- футорка
3- ниппель
4- гайка накидная.
5- втулка буртовая
6- муфта
7- труба

15
9172/2

ГИП	Володина		т.п. 801-2-59.85		ВК
Нач. отд	Рыковцев				
Гл. ин. отд	Шеремет		Молочный блок	Стадия	Лист	Листов
Гл. спец.	Шинко			РП	3	
Н. контр.	Силенко				
Рук. гр.	Силенко		План на отм. 0.000. Схема В1. Вариант водопровода с применением пластмассовых труб.	Укрниигипросельхоз г. Киев	
Проверил	Силенко				
Исполн.	Бутенко				

Привязан

Инв. №

Согласовано

Гл. спец. ОВ Мерщий

Гл. спец. Гриневская

Рук. гр. АС Кормакова

Гл. спец. ТХ Гайдай

Инв. № Подл. | Подпись, дата | Инв. № Взам.

Типовой проект 801-2-59.85 Альбом II

1. Проект разработан для расчетной наружной температуры $t_н = -25°$.
2. Источником теплоснабжения служит отдельно стоящая котельная.
3. Теплоносителем для нужд отопления и вентиляции служит вода с параметрами 95°-70°, для горячего водоснабжения вода с температурой 55°.
4. Отопление запроектировано местными нагревательными приборами типа М140-АО.
5. Узел управления и трубопроводы, проложенные над дверным проемом изолировать цилиндрами минераловатными на синтетическом связующем $\delta_{из} = 30$ мм. Покровный слой - стеклорубероид.
6. Монтаж систем отопления и вентиляции вести в соответствии со СНиП III-28-75.

Основные показатели по чертежам отопления и вентиляции

Наименование здания (сооружения, помещения)	Объем м³	Периоды года при $t_н$ °С	Расход тепла, Вт (ккал/ч)				Расход холода, Вт, (ккал/ч)	Установленная мощность электродвигат. кВт
			На отопление	На вентиляцию	На горячее водоснабжение	Общий		
Молочный блок	358,00	-25°	11600	5350	42700	59650	—	—
			(9950)	(4600)	(36700)	(51250)		

План

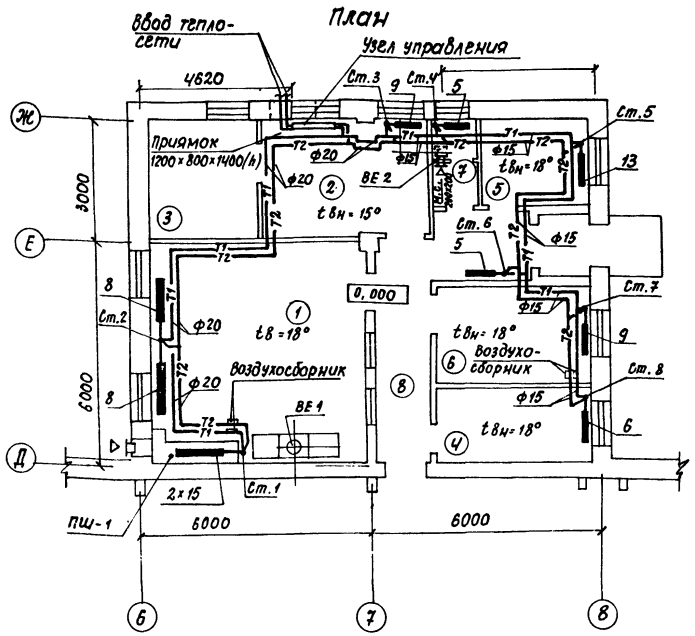

План - схема

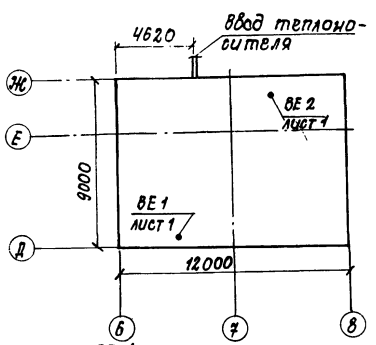

Схема системы отопления

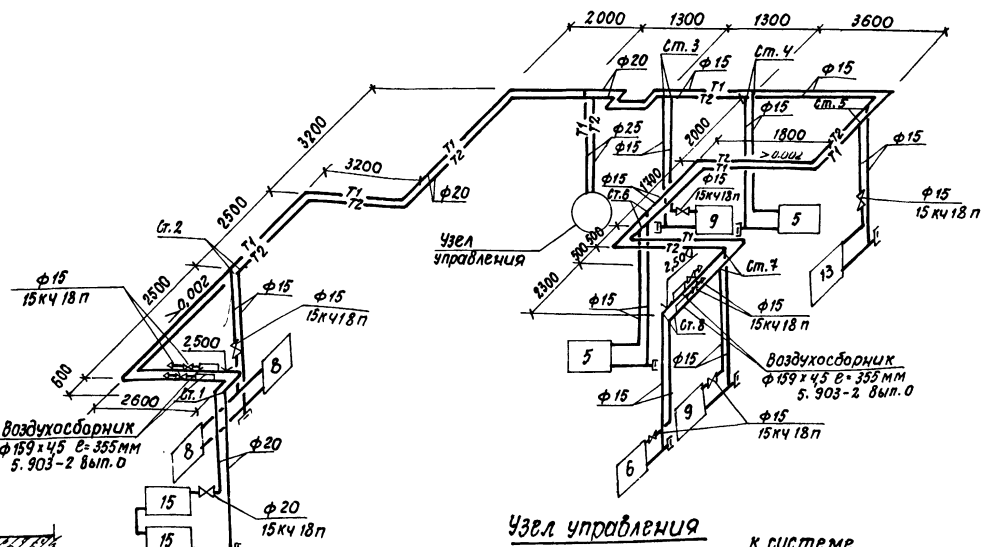

Узел управления

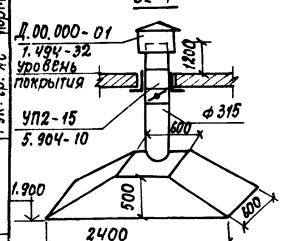

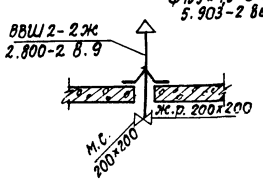

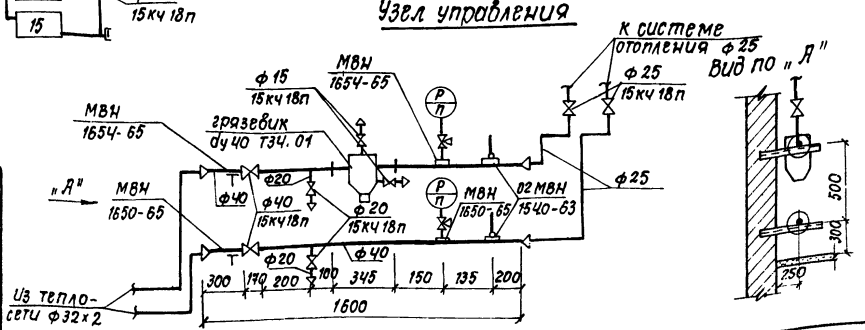

Ведомость ссылочных и прилагаемых документов

Обозначение	Наименование	Примечан.
Ссылочные документы		
5.903-2 вып.0	Воздухосборник для систем отопления и теплоснабжения вентиляционных установок	комплект
2.400-4 вып.1	Детали тепловой изоляции промышленных объектов с положительными температурами	л. 8,31, 68,69
4.903-10 вып.8	Грязевики	комплект
4.904-69	Детали крепления санитарно-технических приборов и трубопроводов	комплект
2.190-1/72 вып.2	Узлы и детали инженерного оборудования жилых и общественных зданий сельского строительства	лист ОВ-35
2.800-2 вып.9	Унифицированные узлы и детали сельскохозяйственных зданий и сооружений. Вытяжные вентиляционные шахты с ручным открыванием	комплект
5.904-10	Узлы прохода вентиляционных шахт через покрытие промышленных зданий	комплект
1.494-32	Зонты и дефлекторы вентиляционных систем	комплект
Прилагаемые документы		
ОВСО	Спецификация оборудования	
ОВВН	Ведомость материалов	

Экспликация помещений

Номер по плану	Наименование	Категория пр-ва по взрывной, взрывожарной и пожарной опасности
1.	Помещение для приема и первичной обработки молока	Д
2.	Вакуум - насосная	Д
3.	Насосно - компрессорная	Д
4.	Лаборатория для определения качества молока	Д
5.	Помещение для приготовления моющих и дезинфецирующих средств	Д
6.	Помещение персонала	Д
7.	Санузел	Д
8.	Коридор	Д
9.	Тамбур	Д

16
9172/2

Типовой проект разработан в соответствии с действующими нормами и правилами и предусматривает мероприятия, обеспечивающие взрывную, взрывопожарную и пожарную безопасность при эксплуатации здания.

Главный инженер проекта Г. Володина Л.Н.Г.

Типовой проект 801-2-59.85 Альбом II

Согласовано: Гл.спец. ВК Шимко; Гл.спец. Э Гриневская; Рук. гр. АС Кормакова

Инв. № подл. | Подпись и дата | Взам.инв. №

Инв. №		
ГИП	Володина	
Нач.отд.	Рыковцев	
Гл.инж.	Шеремет	
Гл.спец.	Мерщий	
Рук.гр.	Мостепанова	
Н.контр.	Гуслякова	
Провер.	Мостепанова	
Исполн.	Сибак	

ТП 801-2-59.85 ОВ

Молочный блок

Стадия	Лист	Листов
РП	1	1

План, схема системы отопления. Схемы систем ВЕ1, ВЕ2. Узел управления.

Укрниигипросельхоз г. Киев

Типовой проект 801-2-59.85 Альбом II

Инв.№ подл. | Подпись и дата | Взам.инв.№

Ведомость рабочих чертежей основного комплекта Э

Лист	Наименование	Примечание
1	Общие данные	
2	Электроосвещение	
3	Силовое электрооборудование	

Ведомость ссылочных и прилагаемых документов

Обозначение	Наименование	Примечание
4.407-36/70	Детали и узлы внутренних силовых и осветительных электропроводок в сельскохозяйственных производственных помещениях	
5.407-19 шифр А181	Установка одиночных светильников с лампами накаливания	
5.407-11 и шифр А177	Заземление электроустановок	
3.407-82	Вводы линий электропередачи до 1 кв. в здания	
Э.СО	Спецификация оборудования и материалов поставляемых заказчиком КВН	2 листа
Э.СО	Спецификация оборудования и материалов поставляемых подрядчиком	
ВМ	Ведомость материалов	

Условные обозначения

- ○ 1/40 — Электродвигатель (номер по схеме / мощность, кВт)
- ▪ — Автоматический выключатель
- □ — Магнитный пускатель
- ——— — Линия осветительной и силовой электросети

Все остальные условные обозначения приняты по ГОСТ 2.754-72 и ВСН-381-77.

Основные технико-экономические показатели

№№ п/п	Наименование технико-экономических показателей	Единица измерения	Кол-во
1	Установленная мощность	кВт	42,87
	в том числе: а) Силовые электроприемники	кВт	39,97
	б) электроосвещение	кВт	2,9
2	Расчетная нагрузка	кВт	33,5
3	Расчетная нагрузка при cos φ=0,8	кВА	49,5
	II категория надежности	кВА	49,5
	III категория надежности	кВА	—
4	Расчетная нагрузка: а. электротеплоснабжение	кВт	10
	б. вентиляции	кВт	—
5	Годовой расход электроэнергии	тыс. кВт.ч	79,0

Общие указания по марке Э.

Электроснабжение здания молочного блока осуществляется от вводного устройства коровника.

Напряжение питающей сети трехфазного переменного тока - 380/220В с глухим заземлением нейтрали.

По надежности обеспечения электроэнергией электроприемники молочного блока относятся ко II категории.

Силовое оборудование.

Силовой распределительный шкаф принят типа СПМ15

Для управления электродвигателями применены магнитные пускатели и шкафы управления, поставляемые комплектно с технологическим оборудованием.

Распределительные сети выполняются кабелем АВРГ с креплением скобами по стенам и проводом АПВ в трубах.

Электроосвещение.

Проектом предусматривается рабочее освещение на напряжении 220В.

Осветительный щиток принят типа ЩО3-3.

Управление электроосвещением производится выключателями по месту.

Электропроводка сети освещения выполняется кабелем АВРГс креплением скобами по стенам

Защитные устройства

Все нетоковедущие металлические части электроустановок, которые могут оказаться под напряжением вследствие нарушения изоляции, заземляются путем присоединения к нулевому проводу электросети. В качестве заземляющих проводников используются: нулевая жила кабеля и четвертый провод силовой электросети.

Молниезащита

Ввиду того что здание имеет II степень огнестойкости, в соответствии с СН305-77, устройство молниезащиты не требуется.

Типовой проект разработан в соответствии с действующими нормами и правилами и предусматривает мероприятия обеспечивающие взрывную, взрывопожарную и пожарную безопасность при эксплуатации здания

Главный инженер проекта (Володина)

17
9172/2

Привязан.

ГИП Володина			
Нач. отд. Кордонский			
Гл. сп. ОВ Омельченко			
Гл. сп. Э Гриневская			
Н. контр. Науменко			
Рук. гр. Науменко			
Ст. инж. Семаленко			

ТП 801-2-59.85 Э-1

Молочный блок | Стадия: Р | Лист: 1 | Листов:

Общие данные | Укрниигипросельхоз г. Киев

План

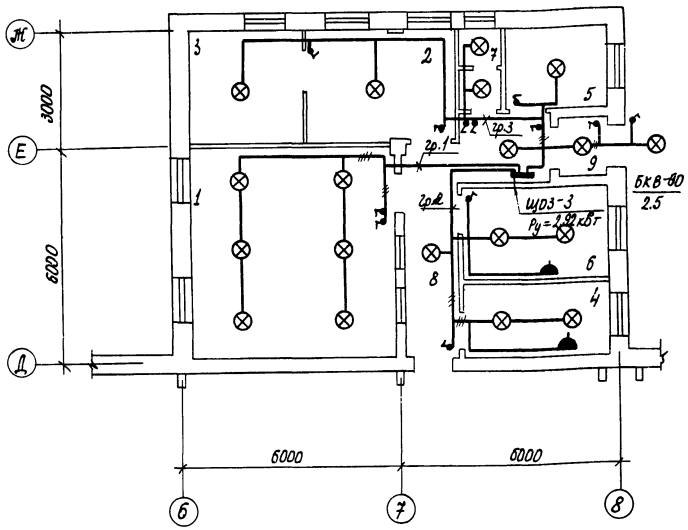

Светотехническая ведомость

№ помещений	Наименование помещений	Норм. освещ.	Кол-во свет-ков	Тип свет-ка	Мощн. лампы	Высота подвеса	Штепсельная розетка	Характеристика среды
1	Помещение для приема и первичной обработки молока	100	6	НСПО9-200	200	2.5	—	норм.
2	Вакуум-насосная	30	1	НСПО9-200	150	2.5	—	норм.
3	Насосно-компрессорная	30	1	НСПО9-200	200	2.5	—	норм.
4	Лаборатория для определения качества молока	150	2	ПО-02	150	2.5	1	норм.
5	Помещение для приготовления моющих и дезинф. средств	100	1	НСПО9-200	200	2.5	—	
6	Комната персонала	75	2	ПО-02	150	2.5	—	норм.
7	Санузел	30	2	НСПО3-60	60	2.5	—	влажн.
8	Коридор	10	2	НСПО3-60	60	2.5	—	норм.
9	Тамбур	10	1	НСПО3-60	25	2.5	—	сырая

Электроосвещение
перечень оборудования и материалов

Поз.	Обозначение или тип изделия	Наименование	Кол-во	Примечание
1	ЩОЗ-3	Щиток осветительный на три однофазные группы с плавкими вставками предохранителей по 15А	1	
2	НСПО9-200	Светильник подвесной для ламп накаливания мощностью 200 Вт	9	
3	ПО-02	То же, мощностью 150 Вт	4	
4	НСПО3-60	То же, мощностью 60 Вт	5	
5	БКВ-60	Светильник настенный для ламп накаливания мощностью 60 Вт	1	
6	Г220-230-200	Лампа накаливания на напряжение 220 В, мощностью 200 Вт	8	
7	Г220-230-150	То же, мощностью 150 Вт	5	
8	Б220-230-60	То же, мощностью 60 Вт	5	
9	В220-230-40	То же, мощностью 25 Вт	1	
10	02.1.1-08	Выключатель однополюсный брызгозащищенный на 6А, 250 В	14	
11	У-220	Розетка штепсельная брызгозащищенная на 10А, 250 В	2	
12	АВРГ-660	Кабель алюминиевый, с резиновой изоляцией в поливинилохлоридной оболочке, сечением 2х2.5 мм	35	м
13	АВРГ-660	То же, сечением 3х2.5 мм²	15	м
14	АВРГ-660	То же, сечением 2х10 мм²	8	м

Расчетная схема

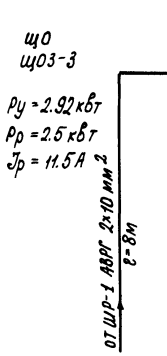

Номер и тип щита Установленная мощность, кВт	NN групп	Устан. мощн. в кВт	Ток в А	Ток уставки в А	Марка и сечение кабеля в мм² Способ прокладки	Потеря напряж. в % на уч-ке	Потеря напряж. в % всего	Назначение группы
ПВ-3х25 Ц27	1	1.2	5.5	15	АВРГ 2х2.5 мм² на скобках	0.6		Электроосвещение помещения позиции 1
" "	2	0.9	4.1	15	АВРГ 2х2.5 мм² на скобках	0.35		Электроосвещение помещений позиций 4,6
" "	3	0.82	3.75	15	АВРГ 2х2.5 мм² на скобках	0.4		Электроосвещение помещений позиций: 2,3,5,7,9

Типовой проект 801-2-59.85 А 10м II

Согласовано: Гл. спец. ОВ Мерщий; Гл. спец. ВК Шимко; Гл. спец. АС Родигин

Инв. № подл. | Подпись и дата | Взам. инв. №

18
9172/2

ТП 801-2-59.85 Э-2

Привязан:

Инв. №

ГИП	Володина	
Нач. отд.	Кардонский	
Гл. сп. О-8	Омельченко	
Гл. спец.	Гриневская	
Н. контр.	Москаленко	
Рук. гр.	Москаленко	
Ст. инж.	Самойленко	

Молочный блок

Электроосвещение

Стадия	Лист	Листов
РП		1

Укрниигипросельхоз г. Киев

Альбом II

Типовой проект 801-2-59.85

План

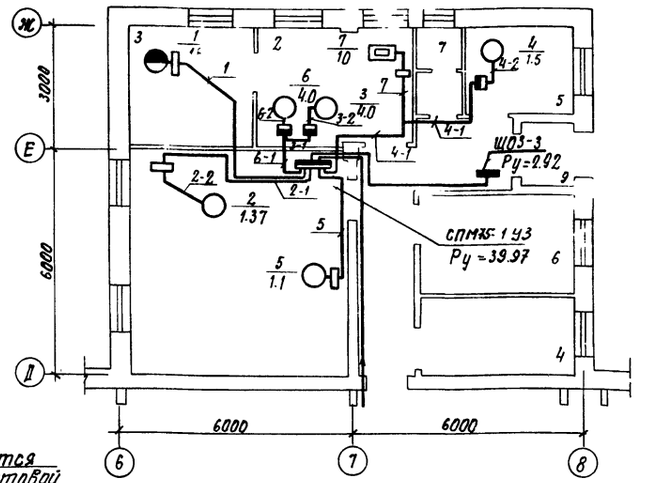

Расчетная схема

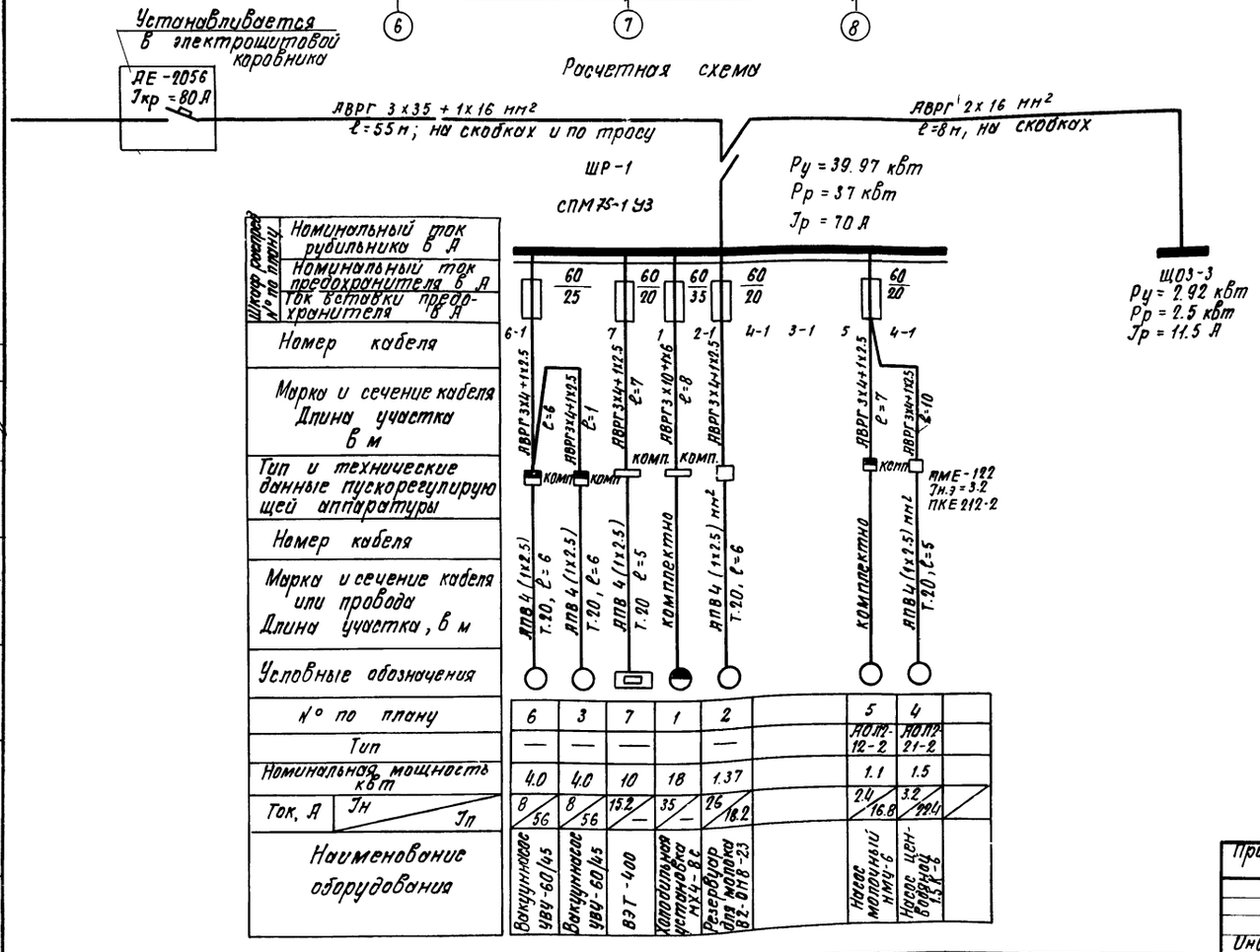

Шкаф распред. № по плану	Номинальный ток рубильника в А							
	Номинальный ток предохранителя в А							
	Ток вставки предохранителя в А							
Номер кабеля								
Марка и сечение кабеля Длина участка в м								
Тип и технические данные пускорегулирующей аппаратуры								
Номер кабеля								
Марка и сечение кабеля или провода Длина участка, в м								
Условные обозначения								
№ по плану	6	3	7	1	2		5	4
Тип	—	—	—		—		АОЛ2-12-2	АОЛ2-21-2
Номинальная мощность квт	4.0	4.0	10	18	1.37		1.1	1.5
Ток, А Jн / Jп	8/56	8/56	15.2/—	35/—	26/18.2		2.4/16.8	3.2/22.4
Наименование оборудования	Вакуумнасос УВУ-60/45	Вакуумнасос УВУ-60/45	ВЭТ-400	Холодильная установка МХ4-8С	Резервуар для молока В2-ОМВ-23		Насос молочный НМУ-6	Насос центробежный 1.5К-6

Электросиловое оборудование
Перечень оборудования и материалов.

Поз	Обозначение или тип изделия	Наименование	Кол-во	Примечание
1	СПМ75-1 УЗ	Шкаф распределительный на 5 трехфазных групп с плавкими вставками предохранителей: 35 А - 1 гр; 25 А - 1 гр; 20 А - 3 гр.	1	
2	АЕ-2056, 1Р20	Автоматический выключатель Jкр = 80 А	1	
3	ПМЕ-122	Пускатель магнитный с Jн.э = 3.2	2	
5	ПКЕ 212-2	Пост управления кнопочный на два штифта.	2	
6	АВРГ-660	Кабель с алюминиевыми жилами, с резиновой изоляцией, в поливинилхлоридной оболочке, сечением 3х35 + 1х10 мм²	55	м
7	АВРГ-660	То же, сечением 3х10 + 1х6	10	м
8	АВРГ-660	То же, сечением 3х4 + 1х2.5	60	м
9	АПВ-660	Провод алюминиевый сечением 2.5 мм²	170	
10	ГОСТ 10704-76	Труба стальная тонкостенная с условным проходом 20 мм	40	м

19

9172/2

Привязан	ГИП	Володина		тп 801-2-59.85	Э-3
	Нач. отд.	Кордонский			
	Гл. сп. О-В	Онельченко		Молочный блок.	Стадия: РП; Лист; Листов: 1
	Гл. спец.	Гриневская			
	Н. контр.	Москаленко			
	Рук. гр.	Москаленко		Силовое электрооборудование	Укрниигипросельхоз г. Киев
Инв. №	Ст. инж.	Замойленко			
	Копир.	Мкртчян			Формат А2

Согласовано:

Инв. № подл.	Подпись и дата	Взам. инв. №	Гл. спец. ОВ	Гл. спец. ВК	Гл. спец. ТХ	Нерший	Шинко	Гайдай

Типовой проект 801-2-59.85 Альбом II

Ведомость рабочих чертежей основного комплекта АОВ

Лист	Наименование	Примечание
1.	Общие данные. Схемы функциональная и	
	внешних проводок. План расположения.	

Ведомость ссылочных и прилагаемых документов

Обозначение	Наименование	Примечан.
ТМЧ-143-75	Термометр технический ртут-	
	ный в оправе. Установка на	
	трубопроводе Д15 ... 57 м	
ТКЧ-3138-70	Манометры в корпусе диаметром	
	до 250 мм с радиальным	
	штуцером М20×1,5	
	Установка на трубопроводе	
	Ру до 16 кгс/см², Т до 225°С	
А.СО	Спецификация оборудования	

Настоящий раздел проекта выполнен в соответствии с техническим заданием на установку термометров и манометров на узле управления.

В проекте представлены материалы, необходимые для определения объемов работ, заказа и монтажа приборов.

Для контроля температуры и давления теплоносителя приняты термометры технические и манометры общего назначения, установленные на узле управления.

Типовой проект разработан в соответствии с действующими нормами и правилами и предусматривает мероприятия, обеспечивающие взрывную, взрывопожарную и пожарную безопасность при эксплуатации здания.

Главный инженер проекта Л.Н. Володина

Схема функциональная

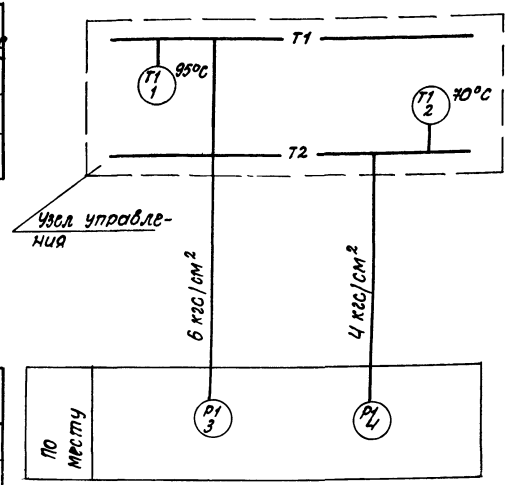

План расположения

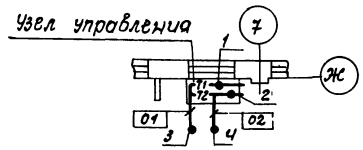

Схема внешних проводок

Наименование параметра и место отбора импульса	Измерение			
	Температура		Давление	
	Узел управления			
	Трубопровод теплоносителя			
	прямого	обратного	прямого	обратного
Обозначение монтажного чертежа	ТМЧ-143-75		ТКЧ-3138-70	
Позиция	1	2	3	4

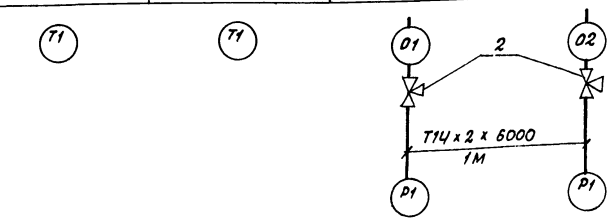

Поз. обозначение	Наименование	Кол.	Примечание
1.	Труба стальная бесшовная 14×2×6000		
	ГОСТ 8734-75	2	М
2.	Кран контрольный трехходовой 14М1	2	

1. Позиции приборов приведены в соответствии со спецификацией оборудования (смотри альбом III).
2. Монтаж приборов выполнить согласно СНиП-III-34-74.

20
9172/2

		Привязан:	
Инв. №			
		ТП 801-2-59.85	АОВ-1
ГИП	Володина		
Нач. отд.	Кордонский		
Гл. спец.	Омельченко		
Гл. спец.	Терещенко	Молочный блок	Стадия: РП; Лист: ; Листов: 1
Н. контр.	Бойчук		
Рук. гр.	Бойчук		
Провер.	Терещенко	Общие данные. Схема функциональная и внешних проводок. План расположения.	Укрмиигипросельхоз г. Киев
Исполн.	Бойчук		
Копир.	Власенко		

Формат А2

Согласовано
Инв. № подл. | Подпись и дата | Взам. инв. № | Гл. спец. ОБ | Мерций

Альбом II

Типовой проект 801-2-59.85

Ведомость чертежей основного комплекта.

№ листа	Наименование	Примечание
1	Связь и сигнализация. Общие данные и план.	СС-1

Ведомость примененных и ссылочных документов.

Обозначение	Наименование	Примечание
ВТУ. 329-55	Устройства телефонных и радиотрансляционных сетей для жилых	
	и общественных зданий	
ГОСТ 21.603-80	Связь и сигнализация.	
ТП - СС - СО	Спецификация оборудования и материалов, поставляемых заказчиком	
ТП - СС - СО	Спецификация материалов и оборудования, поставляемых подрядчиком.	
ТП - СС - ВМ	Ведомость потребности в материалах.	

Экспликация помещений.

	Наименование	
4	Лаборатория для определения количества молока.	
5	Помещение для определения моющих и дезинфецирующих средств.	
6	Моечная	
9	Тамбур	

Условные обозначения

- Аппарат телефонный
- Радиорозетка
- Коробка ограничительная
- Коробка ответвительная
- АЗУ-4 Абонентское защитное устройство
- Линия телефонизации
- Линия радиофикации
- Стояк сверху
- Защита кабеля уголком

gost.e-ecolog.ru

Разработан в соответствии с действующими нормами и правилами и предусматривает мероприятия, обеспечивающие взрывную, взрывопожарную и пожарную безопасность при эксплуатации здания.

Главный инженер проекта /Володина/

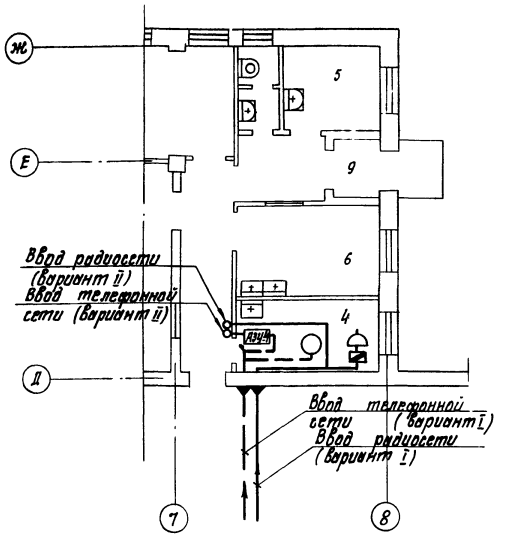

Проектом предусмотрена телефонизация и радиофикация.

Телефонизация.

Для присоединения внутренней проводки к внешней сети предусматриваются:

1. Кабельный ввод кабелем ПРППМ на стену с проходом через стену.

По стене кабель защитить стальным уголком 30×30×3 на высоте 2.5 м.

2. Воздушный ввод – с трубостойки, установленной на крыше здания, через абонентское защитное устройство АЗУ-4.

Абонентская сеть внутри здания выполняется проводом ТРП 1×2 открыто.

Радиофикация.

Радиофикация помещения предусматривается от местной радиосети U = 240 в с двумя вариантами вводов:

1. Кабельный ввод осуществляется кабелем ПРППМ на стену здания с проходом через стену и защитой кабеля уголком 30×30×3 (ℓ = 2.5 м). Трансформатор установить на наружной стене здания.

Абонентская сеть внутри здания выполняется проводом ПТПЖ 1×2×1.2 скрыто.

2. Абонентские сети внутри здания присоединяются к внешним сетям через абонентский трансформатор типа ТАМУ-10 м, устанавливаемый на трубостойке на крыше здания.

Молниезащита.

Для защиты от атмосферных перенапряжений трубстоек радио и телефонной сетей предусматривается устройство молниеотвода, для чего обе трубостойки присоединяются к контуру заземления, выполняемого из угловой стали 50×50×5 ℓ = 3 м.

Спуск по стене здания выполняется круглой сталью ф 8 мм. Спуск защищен угловой сталью 25×25×3, ℓ = 3 м. Количество электродов определяется при привязке проекта по таблице 1.

Спецификация

Марка поз.	Обозначение	Наименование	К-во	Примечан.
		Телефонизация		
		Кабельный ввод		
ТАН-78	ТУ РТО 218055	Аппарат телефонный	1	
ПРППМ	ТУ 16.505.755-75	Кабель 1×2×1.2	5	м
ТРП	ГОСТ 20575-75* Е	Провод 1×2	15	м
	ГОСТ 8509-72*	Уголок 30×30×3	25	м
		Воздушный ввод.		
ТАН-78	ТУ РТО 218055	Аппарат телефонный	1	
АЗУ-4	ТУ 45-75.2Д0.210.000ТУ	Абонентское защитное устройство	1	
ТРП	ГОСТ 20575-75	Провод 1×2×0.5	20	м
ЛТВ	ГОСТ 8133-77*	Провод	3	м
РС1-1300	ГОСТ 8715-78	Т/трубостойка h = 2.5 м	1	
		Радиофикация		
		Кабельный ввод		
ГА-111-0.15	ГОСТ 5961-76	Громкоговоритель абонентский	1	С розеткой РШР-1
ПРППМ	ТУ 16-505, 755-75	Кабель 1×2×1.2	5	м
ПТПЖ	ГОСТ 10254-75*	Провод 1×2×1.2	15	м
УК-2П	ТУ ЭД1.10040-80	Коробка разветвительная	1	
	ГОСТ 8509-72*	Уголок 30×30×3	2.5	м
		Воздушный ввод.		
ГА-111-0.15	ГОСТ 5961-76	Громкоговоритель абонентский	1	С розеткой РШР-1
ПТПЖ	ГОСТ 10254-75* Е	Провод 1×2×1.2	20	м
РС1-1300	ГОСТ 8715-78	Р/трубостойка h = 2.5 м	1	
		Молниезащита		
	ГОСТ 8509-72*	Уголок 50×50×5, ℓ = 3 м	6/22.7	м/кг
	ГОСТ 103-76	Полоса 40×4, ℓ = 3 м	3.75	кг
	ГОСТ 8509-72*	Уголок 25×25×3, ℓ = 3 м	3/3.4	кг
	ГОСТ 2590-71	Стальная катанка ф 8 мм	20	м

Таблица 1.

Наименование грунта	Торф, чернозем, глина	Суглинок	Супески, песок мокрый и средней влажности
Количество электродов	1	2	5

21 9172/2

ГИП	Володина		
Нач. отд	Кордонский		
Гл. спец.	Омельченко		
Гл. спец.	Гриневская		
Н. контр	Олейник		
Рук. гр	Олейник		
Провер.	Олейник		
Исполн.	Смольникова		

тп 801-2-59.85 СС

Молочный блок.

Стадия	Лист	Листов
РП	1	1

Связь и сигнализация
Общие данные и план.

Укрниигипросельхоз г. Киев

Инв. № подл. | Подп. и дата | Взам. инв. №

Формат 22