# ТИПОВОЙ ПРОЕКТ
# 903-1-198

# КОТЕЛЬНАЯ С ТРЕМЯ КОТЛАМИ КВ-ГМ-100 И ТРЕМЯ КОТЛАМИ ГМ-50-14 (2ДЕ-25-14ГМ) ОТКРЫТАЯ СИСТЕМА ТЕПЛОСНАБЖЕНИЯ ТОПЛИВО-ГАЗ И МАЗУТ

# АЛЬБОМ 11.3

## СОСТАВ ПРОЕКТА

| | |
|---|---|
| АЛЬБОМ 1.1 | Котельная. Тепломеханическая часть. Общие данные. Компановка и установка оборудования. Газоснабжение. (Вариант установки котлов КВ-ГМ-100 и ГМ-50-14). |
| АЛЬБОМ 1.2 | Котельная. Тепломеханическая часть. Общие данные. Компановка и установка оборудования. Газоснабжение. (Вариант установки котлов КВ-ГМ-100 и ДЕ-25-14ГМ). |
| АЛЬБОМ 2.1 | Строительно-технологическая блок-секция котлоагрегата КВ-ГМ-100. Тепломеханическая часть. Конструкции железобетонные. Автоматизация. |
| АЛЬБОМ 2.2 | Строительно-технологическая блок-секция котлоагрегата КВ-ГМ-100. Задание заводу-изготавителю на щиты автоматики и КИП. |
| АЛЬБОМ 2.3 | Строительно-технологическая блок-секция котлоагрегата КВ-ГМ-100. Металлоконструкции газовоздухопроводов. |
| АЛЬБОМ 2.4 | Строительно-технологическая блок-секция котлоагрегата ГМ-50-14. Тепломеханическая часть. Конструкции железобетонные. Автоматизация. |
| АЛЬБОМ 2.5 | Строительно-технологическая блок-секция котлоагрегата ГМ-50-14. Металлоконструкции газовоздухопроводов. |
| АЛЬБОМ 2.6 | Строительно-технологическая блок-секция котлоагрегата ДЕ-25-14ГМ. Тепломеханическая часть. Конструкции железобетонные. Автоматизация. |
| АЛЬБОМ 2.7 | Строительно-технологическая блок-секция котлоагрегата ДЕ-25-14ГМ. Металлоконструкции газовоздухопроводов. |
| АЛЬБОМ 2.8 | Строительно-технологическая блок-секция котлоагрегата ГМ-50-14. Задание заводу-изготовителю на щиты автоматики и КИП. |
| АЛЬБОМ 3.1 | Тепломеханическая часть. Трубопроводы. (Вариант установки котлов КВ-ГМ-100 и ГМ-50-14). |
| АЛЬБОМ 3.2 | Тепломеханическая часть. Трубопроводы. (Вариант установки котлов КВ-ГМ-100 и ДЕ-25-14ГМ). |
| АЛЬБОМ 4.1 | Водоподготовительная установка. Автоматизация. Электротехническая часть. Связь и сигнализация. (Вариант установки котлов КВ-ГМ-100 и ГМ-50-14). |
| АЛЬБОМ 4.2 | Водоподготовительная установка. Автоматизация. Электротехническая часть. Связь и сигнализация. (Вариант установки котлов КВ-ГМ-100 и ДЕ-25-14ГМ). |
| АЛЬБОМ 4.3 | Водоподготовительная установка. Вспомогательное оборудование. (Вариант установки котлов КВ-ГМ-100 и ГМ-50-14). |
| АЛЬБОМ 4.4 | Водоподготовительная установка. Вспомогательное оборудование. (Вариант установки котлов КВ-ГМ-100 и ДЕ-25-14ГМ). |
| АЛЬБОМ 5.1 | Котельная. Архитектурно-строительная часть. Общие чертежи. (Вариант установки котлов КВ-ГМ-100 и ГМ-50-14). |
| АЛЬБОМ 5.2 | Котельная. Архитектурно-строительная часть. Общие чертежи. (Вариант установки котлов КВ-ГМ-100 и ДЕ-25-14ГМ). |
| АЛЬБОМ 5.3 | Котельная. Архитектурно-строительная часть. Конструкции нулевого цикла и боров. Конструкции металлические. (Вариант установки котлов КВ-ГМ-100 и ГМ-50-14). |
| АЛЬБОМ 5.4 | Котельная. Архитектурно-строительная часть. Конструкции нулевого цикла и боров. Конструкции металлические. (Вариант установки котлов КВ-ГМ-100 и ДЕ-25-14ГМ). |
| АЛЬБОМ 5.5 части 1,2 | Котельная. Архитектурно-строительная часть. Нетиповые изделия. |

Привязан

Инв. №

18454-30 2

gost.e-ecolog.ru

# СОСТАВ ПРОЕКТА

| | |
|---|---|
| АЛЬБОМ 6.1 | Водоподготовительная установка. Архитектурно-строительная часть. Общие чертежи. |
| АЛЬБОМ 6.2 | Водоподготовительная установка. Архитектурно-строительная часть. Конструкции нулевого цикла. Тепломеханическая часть. (Вариант установки котлов КВ-ГМ-100 и ГМ-50-14). |
| АЛЬБОМ 6.3 | Водоподготовительная установка. Архитектурно-строительная часть. Конструкции нулевого цикла. Тепломеханическая часть. (Вариант установки котлов КВ-ГМ-100 и ДЕ-25-14 ГМ). |
| АЛЬБОМ 6.4 | Водоподготовительная установка. Архитектурно-строительная часть. Нетиповые изделия. |
| АЛЬБОМ 7.1 | Генеральный план. Инженерные сети. Архитектурно-строительная часть конструкции. Автоматизация. Электротехническая часть. Связь и сигнализация. Водопровод и канализация. Тепловые сети. (Вариант установки котлов КВ-ГМ-100 и ГМ-50-14). |
| АЛЬБОМ 7.2 | Генеральный план. Инженерные сети. Архитектурно-строительная часть конструкции. Автоматизация. Электротехническая часть. Связь и сигнализация. Водопровод и канализация. Тепловые сети. (Вариант установки котлов КВ-ГМ-100 и ДЕ-25-14 ГМ). |
| АЛЬБОМ 8.1 | Котельная. Электротехническая часть. Связь и сигнализация. Чертежи монтажной зоны. (Вариант установки котлов КВ-ГМ-100 и ГМ-50-14). |
| АЛЬБОМ 8.2 | Котельная. Электротехническая часть. Связь и сигнализация. Чертежи монтажной зоны. (Вариант установки котлов КВ-ГМ-100 и ДЕ-25-14 ГМ). |
| АЛЬБОМ 8.3 | Котельная. Электротехническая часть. Механизмы управляемые со ЩСУ и щитов КИП и А. Схемы принципиальные. (Вариант установки котлов КВ-ГМ-100 и ГМ-50-14). |
| АЛЬБОМ 8.4 | Котельная. Электротехническая часть. Механизмы управляемые со ЩСУ и щитов КИП и А Схемы принципиальные. (Вариант установки котлов КВ-ГМ-100 и ДЕ-25-14 ГМ). |
| АЛЬБОМ 8.5 | Котельная. Электротехническая часть. Задание заводу-изготовителю на щиты управления крупноблочные и сборки РТ30. (Вариант установки котлов КВ-ГМ-100 и ГМ-50-14) |
| АЛЬБОМ 8.6 | Котельная. Электротехническая часть. Задание заводу изготовителю на щиты управления крупноблочные и сборки РТ30. (Вариант установки котлов КВ-ГМ-100 и ДЕ-25-14 ГМ). |
| АЛЬБОМ 8.7 | Водоподготовительная установка. Электротехническая часть. Задание заводу изготовителю на щиты управления крупноблочные. |
| АЛЬБОМ 9.1 | Котельная. Автоматизация. (Вариант установки котлов КВ-ГМ-100 и ГМ-50-14). |
| АЛЬБОМ 9.2 | Котельная. Автоматизация. (Вариант установки котлов КВ-ГМ-100 и ДЕ-25-14 ГМ). |
| АЛЬБОМ 9.3 ЧАСТИ 1,2 | Котельная. Задание заводу-изготовителю на щиты автоматики и КИП. (Вариант установки котлов КВ-ГМ-100 и ГМ-50-14). |
| АЛЬБОМ 9.4 ЧАСТИ 1,2 | Котельная. Задание заводу-изготовителю на щиты автоматики и КИП. (Вариант установки котлов КВ-ГМ-100 и ДЕ-25-14 ГМ). |
| АЛЬБОМ 9.5 | Водоподготовительная установка. Задание заводу-изготовителю на щиты автоматики и КИП. |
| АЛЬБОМ 10.1 | Котельная. Сантехнические устройства. (Вариант установки котлов КВ-ГМ-100 и ГМ-50-14). |
| АЛЬБОМ 10.2 | Котельная. Сантехнические устройства. (Вариант установки котлов КВ-ГМ-100 и ДЕ-25-14 ГМ). |
| АЛЬБОМ 10.3 | Водоподготовительная установка. Сантехнические устройства. |
| АЛЬБОМ 11.1 | Котельная. Сочленения исполнительных механизмов с регулирующими органами. (Вариант установки котлов КВ-ГМ-100 и ГМ-50-14). |
| АЛЬБОМ 11.2 | Котельная. Сочленения исполнительных механизмов с регулирующими органами. (Вариант установки котлов КВ-ГМ-100 и ДЕ-25-14 ГМ). |
| АЛЬБОМ 11.3 | Металлоконструкции в вспомогательного оборудования и устройств. |
| АЛЬБОМ 12.1 КНИГИ 1,2,3,4 | Сметы. Общая часть. |
| АЛЬБОМ 12.2 КНИГИ 1,2 | Сметы. (Вариант установки котлов КВ-ГМ-100 и ГМ-50-14). |
| АЛЬБОМ 12.3 КНИГИ 1,2 | Сметы. (Вариант установки котлов КВ-ГМ-100 и ДЕ-25-14 ГМ). |
| АЛЬБОМ 13.1 | Заказные спецификации. Общая часть. |
| АЛЬБОМ 13.2 | Заказные спецификации. (Вариант установки котлов ГМ-50-14). |
| АЛЬБОМ 13.3 | Заказные спецификации. (Вариант установки котлов ДЕ-25-14 ГМ). |
| АЛЬБОМ 14 КНИГИ 1,2 | Ведомости потребности в материалах. (Книга 1- вариант установки котлов КВ-ГМ-100 и ГМ-50-14, книга 2- вариант установки котлов КВ-ГМ-100 и ДЕ-25-14 ГМ). |

## ПРИМЕНЕННЫЕ ТИПОВЫЕ МАТЕРИАЛЫ

| | |
|---|---|
| Типовой проект 907-2-181 Альбомы ТРН 2536, ТРН 2537. | Труба дымовая железобетонная Н=120 м До=4,8 м с надземными газоходами для котельных. (распространяет Теплопроект г. Ленинград). |
| Типовое проектное решение 907-02-222 альбомы 1.6, 2.6. | Световое ограждение дымовой трубы высотой 120 м (распространяет ВНИПИ теплопроект г. Москва). |
| Типовой проект 704-1-110 альбомы I, V, VIII, IX. | Резервуар стальной горизонтальный для нефтепродуктов емкостью 50 м³ (распространяет Казахский филиал ЦИТП). |
| Типовые конструкции. Серия 4.903-11 выпуски 1,5. | Котельные установки. Вспомогательное оборудование и блоки (распространяет Тбилисский филиал ЦИТП). |
| Типовые конструкции. Серия 4.903-10 выпуск 8. | Изделия и детали трубопроводов для тепловых сетей. Грязевики. (распространяет Тбилисский филиал ЦИТП). |
| Типовой проект 704-1-27, альбомы I, IV, V | Стальные резервуары для нефтепродуктов, предназначенные для эксплуатации в условиях низких температур. Резервуар емкостью 5000 м³. (Альбомы I, V, V распространяет ЦИТП г. Москва) |
| Типовые конструкции. Серия 5.903-3 выпуск 0; 2 | Водоструйные эжекторы ЭВ-10-ЭВ-600. (Распространяет ЦИТП г. Москва). |

Разработан проектным институтом „ЛАТГИПРОПРОМ"

Утвержден и Введен в действие с 1 января 1983 г. институтом Латгипропром Приказ № 101 А от 14 мая 1982 г.

Главный инженер института В. Овчаров

Главный инженер проекта А. Думан

Привязан

Инв. №

# Содержание альбома


| Обозначение | Наименование | № страницы |
|---|---|---|
| | Клапан отсечной Ду 50 | |
| 15.01.00.000 | Клапан отсечной Ду 50 | 5 |
| 15.01.00.001 | Вилка | 5 |
| 15.01.00.000СБ | Клапан отсечной Ду 50. Сборочный чертеж | 6 |
| 15.01.00.002 | Груз | 7 |
| 15.01.00.003 | Щека | 7 |
| 15.01.00.004 | Шток | 7 |
| 15.01.00.005 | Втулка | 7 |
| 15.01.00.006 | Гайка | 8 |
| 15.01.00.007 | Гайка | 8 |
| 15.01.00.008 | Шток | 8 |
| 15.01.00.009 | Втулка | 8 |
| 15.01.00.010 | Втулка | 9 |
| 15.01.00.011 | Кольцо | 9 |
| 15.01.00.012 | Штуцер | 9 |
| 15.01.00.013 | Гайка | 9 |
| 15.01.00.014 | Шайба стопорная | 10 |
| 15.01.00.015 | Клапан | 10 |
| 15.01.00.016 | Клапан | 10 |
| 15.01.01.000 | Собачка | 10 |
| 15.01.01.000СБ | Собачка. Сборочный чертеж | 11 |
| 15.01.01.001 | Защелка | 11 |
| 15.01.01.002 | Втулка | 11 |
| 15.01.02.000 | Рычаг | 11 |
| 15.01.02.000СБ | Рычаг. Сборочный чертеж | 12 |
| 15.01.02.001 | Втулка | 12 |
| 15.01.02.002 | Кулачёк | 12 |
| 15.01.02.003 | Ручка | 13 |
| 15.01.03.000 | Колонка | 13 |
| 15.01.03.000СБ | Колонка. Сборочный чертеж | 13 |
| 15.01.03.001 | Полка | 14 |
| 15.01.03.002 | Основание | 14 |
| 15.01.03.003 | Стенка | 14 |
| 15.01.04.000 | Колонка | 14 |
| 15.01.04.000СБ | Колонка. Сборочный чертеж | 15 |
| 15.01.04.001 | Полка | 15 |
| 15.01.04.002 | Стенка | 15 |
| 15.01.04.003 | Стакан | 16 |
| 15.01.04.004 | Перегородка | 16 |
| 15.01.04.005 | Полка | 16 |
| 15.01.04.006 | Фланец | 16 |
| | Клапан газовый отсечной Ду 200 | |
| 15.02.00.000 | Клапан газовый отсечной Ду 200 | 17 |
| 15.02.00.002 | Крышка | 17 |
| 15.02.00.000СБ | Клапан газовый отсечной Ду 200. Сборочный чертеж | 18 |
| 15.02.00.000СБ | То же | 19 |
| 15.02.00.000СБ | " | 20 |
| 15.02.00.001 | Вал | 21 |
| 15.02.00.003 | Прокладка | 21 |
| 15.02.01.000 | Корпус | 21 |
| 15.02.01.000 | " | 22 |
| 15.02.01.001 | Полуцилиндр | 22 |
| 15.02.01.002 | Фланец | 22 |
| 15.02.01.003 | Стенка | 22 |
| 15.02.01.000СБ | Корпус. Сборочный чертеж | 23 |
| 15.02.01.004 | Боковина | 24 |
| 15.02.02.000 | Тарелка | 24 |
| 15.02.02.000СБ | Тарелка. Сборочный чертеж | 24 |
| 15.02.02.001 | Прокладка | 24 |
| 15.02.02.002 | Диск | 25 |
| 15.02.02.100 | Диск с ушками | 25 |
| 15.02.02.100СБ | Диск с ушками. Сборочный чертеж | 25 |
| 15.02.02.101 | Диск | 25 |
| 15.02.03.000 | Рычаг тарелки | 26 |
| 15.02.03.000СБ | Рычаг тарелки. Сборочный чертеж | 26 |
| 15.02.03.001 | Втулка | 26 |
| 15.02.03.002 | Рычаг | 26 |
| | Клапан газовый отсечной Ду 300 | |
| 15.03.00.000 | Клапан газовый отсечной Ду 300 | 27 |
| 15.03.00.002 | Пробка | 27 |
| 15.03.00.000СБ | Клапан газовый отсечной Ду 300. Сборочный чертеж | 28 |
| 15.03.00.000СБ | То же | 29 |
| 15.03.00.000СБ | " | 30 |
| 15.03.00.001 | Вал | 31 |
| 15.03.00.003 | Кольцо сальника | 31 |
| 15.03.00.004 | Втулка | 31 |
| 15.03.00.005 | Гайка накидная | 32 |
| 15.03.00.006 | Защёлка | 32 |
| 15.03.00.007 | Вилка | 32 |
| 15.03.00.008 | Ось | 32 |
| 15.03.00.009 | Груз | 33 |
| 15.03.00.010 | Палец | 33 |
| 15.03.00.011 | Крышка | 33 |
| 15.03.00.012 | Прокладка | 33 |
| 15.03.01.000 | Корпус | 34 |
| 15.03.01.001 | Корпус | 34 |
| 15.03.01.002 | Фланец | 34 |
| 15.03.01.000СБ | Корпус. Сборочный чертеж | 35 |
| 15.03.01.003 | Плита | 36 |
| 15.03.01.004 | Седло | 36 |
| 15.03.01.005 | Втулка | 36 |
| 15.03.01.006 | Втулка | 36 |
| 15.03.01.007 | Опора | 37 |
| 15.03.01.008 | Ушко | 37 |
| 15.03.01.009 | Стенка | 37 |
| 15.03.01.010 | Боковина | 37 |
| 15.03.02.000 | Тарелка | 38 |
| 15.03.02.000СБ | Тарелка. Сборочный чертеж | 38 |
| 15.03.02.001 | Прокладка | 38 |
| 15.03.02.002 | Диск | 38 |
| 15.03.02.100 | Диск с ушками | 39 |
| 15.03.02.100СБ | Диск с ушками. Сборочный чертеж | 39 |
| 15.03.03.000 | Рычаг тарелки | 39 |
| 15.03.03.000СБ | Рычаг тарелки. Сборочный чертеж | 39 |
| 15.03.03.001 | Втулка | 40 |
| 15.03.03.002 | Рычаг | 40 |
| 15.03.04.000 | Рычаг | 40 |
| 15.03.04.001 | Диск | 40 |
| 15.03.04.000СБ | Рычаг. Сборочный чертеж | 41 |
| 15.03.04.002 | Втулка | 41 |
| 15.03.04.003 | Рукоятка | 41 |
| | Предохранительный резервуар | |
| 21.01.00.000СБ | Предохранительный резервуар. Сборочный чертеж | 42 |
| 21.01.00.000 | Предохранительный резервуар | 43 |
| 21.01.01.000 | Воронка | 43 |
| 21.01.01.000СБ | Воронка. Сборочный чертеж | 43 |
| 21.01.01.001 | Патрубок | 44 |
| 21.01.01.002 | Решетка | 44 |
| 21.01.01.003 | Воронка | 44 |
| 21.01.02.000 | Резервуар | 44 |
| 21.01.02.000СБ | Резервуар. Сборочный чертеж | 45 |
| 21.01.02.100 | Опора | 46 |
| 21.01.02.100СБ | Опора. Сборочный чертеж | 46 |

## Содержание альбома (продолжение)


| Обозначение | Наименование | № страницы |
|---|---|---|
| 21.01.02.001 | Корпус | 46 |
| 21.01.02.002 | Труба | 46 |
| 21.01.02.003 | Воронка | 47 |
| 21.01.02.004 | Патрубок | 47 |
| 21.01.02.005 | Патрубок | 47 |
| 21.01.02.006 | Патрубок | 47 |
| | | |
| | Бак-мерник V=2м³ | |
| | | |
| 24.03.00.000СБ | Бак-мерник V=2м³ Сборочный чертеж | 48 |
| 24.03.00.000 | Бак-мерник V=2м³ | 49 |
| 24.03.00.001 | Рейка | 49 |
| 24.03.01.000 | Бак | 49 |
| 24.03.01.000СБ | Бак. Сборочный чертеж | 50 |
| 24.03.01.001 | Корпус | 51 |
| 24.03.01.002 | Кольцо | 51 |
| 24.03.01.003 | Днище | 51 |
| 24.03.01.004 | Фланец | 52 |
| 24.03.01.005 | Патрубок | 52 |
| 24.03.01.006 | Патрубок | 52 |
| 24.03.01.007 | Сегмент | 52 |
| 24.03.01.008 | Сектор | 53 |
| 24.03.01.009 | Балка | 53 |
| 24.03.01.010 | Кронштейн | 53 |
| 24.03.01.011 | Бобышка | 53 |
| 24.03.02.000 | Крышка | 54 |
| 24.03.02.000СБ | Крышка. Сборочный чертеж | 54 |
| 24.03.02.001 | Крышка | 54 |
| 24.03.02.002 | Ручка | 54 |
| 24.03.03.000 | Полукрышка | 55 |
| 24.03.03.000СБ | Полукрышка. Сборочный чертеж | 55 |
| 24.03.04.000 | Полукрышка | 55 |
| 24.03.04.000 | Полукрышка. Сборочный чертеж | 55 |
| | | |
| | Конденсатоотводчик | |
| | | |
| 24.01.00.000 | Конденсатоотводчик | 56 |
| 24.01.00.000СБ | Конденсатоотводчик. Сборочный чертеж | 56 |
| 24.01.00.001 | Прокладка | 56 |
| 24.01.01.000 | Корпус | 57 |
| 24.01.01.000СБ | Корпус. Сборочный чертеж | 57 |
| 24.01.01.001 | Крышка | 57 |
| 24.01.01.002 | Днище | 58 |
| 24.01.01.003 | Боковина | 58 |
| 24.01.01.005 | Перегородка | 58 |
| 24.01.01.006 | Фланец | 58 |
| 24.01.02.000 | Крышка | 59 |
| 24.01.02.000СБ | Крышка. Сборочный чертеж | 59 |
| 24.01.02.001 | Крышка | 59 |
| 24.01.02.002 | Ручка | 59 |
| 24.01.03.000 | Кронштейн | 60 |
| 24.01.03.000СБ | Кронштейн. Сборочный чертеж | 60 |
| 24.01.03.001 | Подпорка | 60 |
| 24.01.03.002 | Полка | 60 |
| | | |
| | | |
| | Камера управления | |
| | | |
| 55.01.00.000 | Камера управления | 61 |
| 55.01.00.000СБ | Камера управления. Сборочный чертеж | 61 |
| 55.01.01.000 | Камера | 61 |
| 55.01.01.000СБ | Камера. Сборочный чертеж | 62 |
| 55.01.01.001 | Ушко | 62 |
| 55.01.01.002 | Крышка | 62 |
| 55.01.01.003 | Боковина | 63 |
| 55.01.01.004 | Боковина | 63 |
| 55.01.01.100 | Каркас | 63 |
| 55.01.01.101 | Ребро | 63 |
| 55.01.01.100СБ | Каркас. Сборочный чертеж | 64 |
| 55.01.01.102 | Ребро | 64 |
| 55.01.01.103 | Ребро | 64 |
| 55.01.01.104 | Усилитель | 65 |
| 55.01.01.200 | Створка петли со штырём | 65 |
| 55.01.01.200СБ | Створка петли со штырём. Сборочный чертеж | 65 |
| 55.01.01.201 | Створка петли | 65 |
| 55.01.01.202 | Штырь | 66 |
| 55.01.02.000 | Дверь | 66 |
| 55.01.02.000СБ | Дверь. Сборочный чертеж | 66 |
| 55.01.02.001 | Накладка | 66 |
| 55.01.02.100 | Рама | 67 |
| 55.01.02.100СБ | Рама. Сборочный чертеж | 67 |
| 55.01.02.101 | Полка | 67 |
| | | |
| | Оборудование конденсатного бака | |
| | | |
| 55.07.60.001 | Опора №2 | 67 |
| 50.18.00.000 | Опора | 68 |
| 50.18.00.000СБ | Опора. Сборочный чертеж | 68 |
| 50.07.50.002 | Планка | 68 |
| 63.01.00.001 | Воронка | 68 |
| 50.17.00.000 | Опора | 69 |
| 50.17.00.000СБ | Опора. Сборочный чертеж | 69 |
| 50.17.00.001 | Кронштейн | 69 |
| 50.17.00.002 | Кронштейн | 69 |
| | | |
| | Лаз боровой | |
| | | |
| 58.01.00.000СБ | Лаз боровой. Сборочный чертеж | 70 |
| 58.01.00.000 | Лаз боровой | 71 |
| 58.01.00.003 | Ось | 71 |
| 58.01.00.002 | Дверка | 71 |
| 58.01.00.001 | Корпус | 72 |

| Формат | Зона | Поз. | Обозначение | Наименование | Кол. | Примечание |
|---|---|---|---|---|---|---|
| | | | | Документация | | |
| А2 | | | 15.01.00.000СБ | Сборочный чертеж | | |
| | | | | Сборочные единицы | | |
| А4 | | 1 | 15.01.01.000 | Собачка | 1 | |
| А4 | | 2 | 15.01.02.000 | Рычаг | 1 | |
| А4 | | 3 | 15.01.03.000 | Колонка | 1 | |
| А4 | | 4 | 15.01.04.000 | Колонка | 1 | |
| | | | | Детали | | |
| А4 | | 5 | 15.01.00.001 | Вилка | 1 | |
| А4 | | 6 | 15.01.00.002 | Груз | 1 | |
| А4 | | 7 | 15.01.00.003 | Щека | 2 | |
| А4 | | 8 | 15.01.00.004 | Шток | 1 | |
| А4 | | 9 | 15.01.00.005 | Втулка | 1 | |
| А4 | | 10 | 15.01.00.006 | Гайка | 1 | |
| А4 | | 11 | 15.01.00.007 | Гайка | 1 | |
| А4 | | 12 | 15.01.00.008 | Шток | 1 | |
| А4 | | 13 | 15.01.00.009 | Втулка | 1 | |
| А4 | | 14 | 15.01.00.010 | Втулка | 1 | |
| А4 | | 15 | 15.01.00.011 | Кольцо | 1 | |
| А4 | | 16 | 15.01.00.012 | Штуцер | 1 | |
| А4 | | 17 | 15.01.00.013 | Гайка | 1 | |
| А4 | | 18 | 15.01.00.014 | Шайба стопорная | 1 | |
| А4 | | 19 | 15.01.00.015 | Клапан | 1 | |
| А4 | | 20 | 15.01.00.016 | Клапан | 1 | |
| | | | | Стандартные изделия | | |
| | | | | Болты ГОСТ 7798-70 | | |
| | | 21 | | М10х20.46 | 4 | |
| | | 22 | | М10х45.46 | 3 | |
| | | 23 | | Гайка М10.5 | 4 | |
| | | | | Оси ГОСТ 9650-80 | | |
| | | 24 | | 2-12h14х40Ст.3сп | 2 | |
| | | 25 | | 2-12h11х50Ст.3сп | 1 | |
| | | 26 | | 2-20h11х95Ст.3сп | 2 | |
| | | | | Шайбы ГОСТ 11371-78 | | |
| | | 27 | | Шайба 10х20.02.00 | 8 | |
| | | 28 | | Шайба 12х2.5.02.00 | 6 | |
| | | 29 | | Шайба 20х30.02.00 | 4 | |
| | | 30 | | Шплинтовка М10-6gх40.58 | | |
| | | | | ГОСТ 22034-76 | 2 | |
| | | | | Шплинты ГОСТ 397-79 | | |
| | | 31 | | 2х28 | 1 | |
| | | 32 | | 3.2х20 | 6 | |
| | | 33 | | 5х32 | 4 | |
| | | 34 | | Прокладка Б-50-6 | | |
| | | | | ГОСТ 15180-70 | 1 | |
| | | 35 | | Штифт 6h8х50 | | |
| | | | | ГОСТ 3128-70 | 1 | |

Изм. Лист. № докум. Подпись Дата

15.01.00.000

Разраб. Колмец
Пров. Зинкевич
Гл.спец. Суконосов
Н.контр. Колмец
Утв. Попов

Клапан отсечной Ду 50

Лит. | Лист | Листов
1 | 3

ЛАТГИПРОПРОМ

Формат А4

Типовой проект 903-4-198 Альбом 11.3

Инв.№ подл. | Подпись и дата | Взам.инв.№ | Инв.№ дубл. | Подпись и дата

Изм. Лист. № докум. Подпись Дата

15.01.00.000

Лист 2

Формат А4

| Формат | Зона | Поз. | Обозначение | Наименование | Кол. | Примечание |
|---|---|---|---|---|---|---|
| | | | | Прочие изделия | | |
| | | 36 | | Корпус вентиля запорного фланцевого 15с22нж Ру 4(40) Ду 50 | 1 | |
| | | 37 | | Электромагнит ЗВ-3 | 1 | |

Изм. Лист. № докум. Подпись Дата

15.01.00.000

Лист 3

Формат А4

Типовой проект 903-4-198 Альбом 11.3

Инв.№ подл. | Подпись и дата | Взам.инв.№ | Инв.№ дубл. | Подпись и дата

15.01.00.001

10 (V)

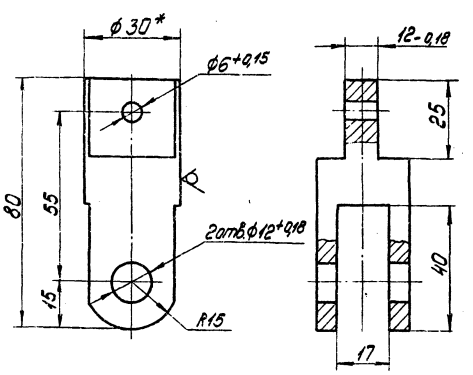


1.* Размер для справок.
2. Неуказанные предельные отклонения размеров ± IT14/2.

Изм. Лист. № докум. Подпись Дата

15.01.00.001

Разраб. Колмец
Пров. Зинкевич
Гл.спец. Суконосов
Н.контр. Колмец
Утв. Попов

Вилка

| Лит. | Масса | Масштаб |
|---|---|---|
| | 0,22 | 1:1 |

Лист | Листов 1

Круг В.30 ГОСТ 2590-71 / Ст.3 ГОСТ 380-71

ЛАТГИПРОПРОМ

18454-30 0

Формат А4

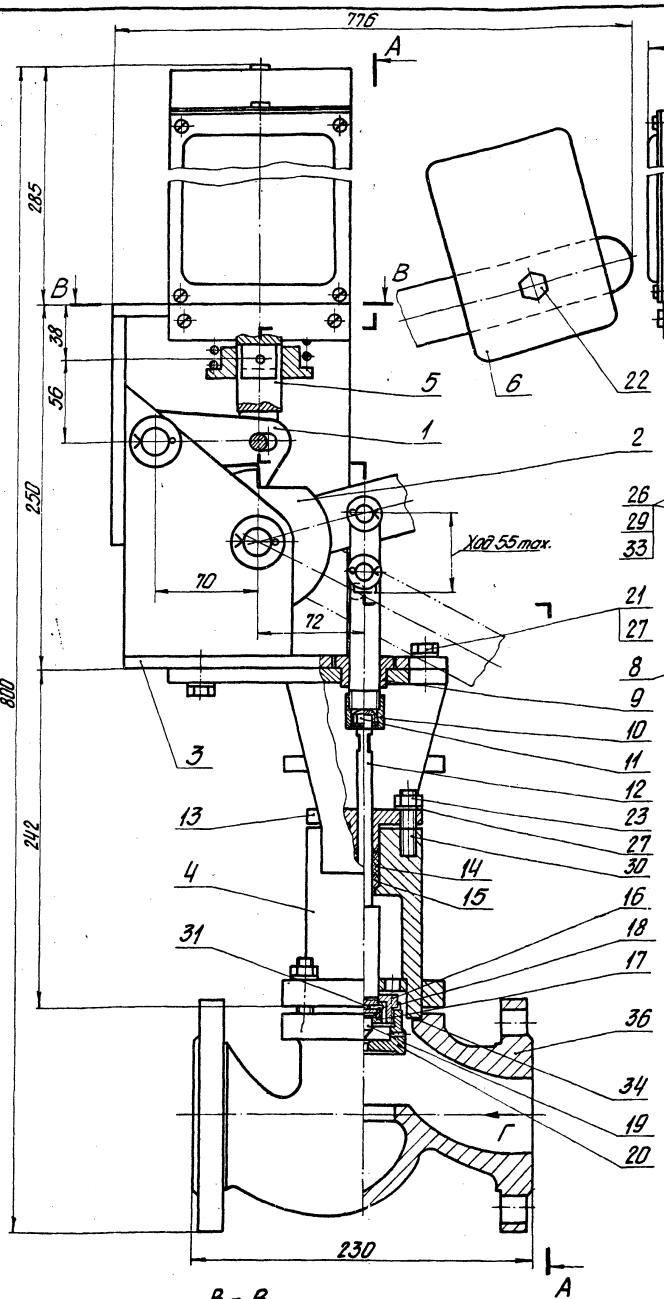


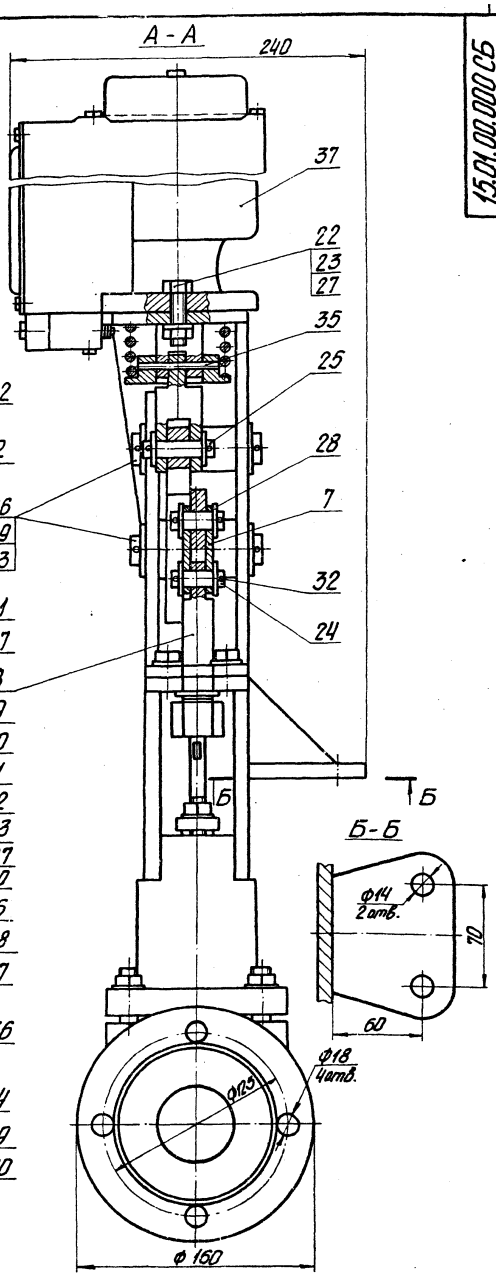


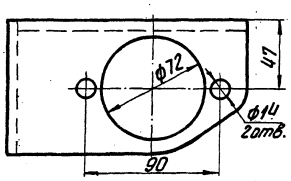


## Техническая характеристика

1. Клапан является полуавтоматическим устройством для герметичного перекрытия подачи мазута в котел. Закрытие клапана происходит автоматически при включении электромагнита. Открытие клапана происходит вручную.
2. Клапан устанавливается на горизонтальном трубопроводе строго вертикально. Вход мазута по стрелке Г.

## Технические требования

1. Размеры для справок.
2. После соединения вилки поз. 5 с якорем электромагнита проверить свободное без заедания движение якоря.
3. Груз поз. 6 установить при наладке клапана, исходя из условия обеспечения надежного срабатывания клапана.
4. Трущиеся поверхности механизма смазать смазкой ЦИАТИМ ГОСТ 4366-76
5. Детали поз. 12 и поз. 17 сверлить и штифтовать при сборке.
6. Данный чертеж разработан на основании чертежа №25-03-00 ЦСНАТИ Латвгазэнерго.

| | | | | | | | |
|---|---|---|---|---|---|---|---|
| | | | | | 15.01.00.000 СБ | | |
| Изм. | Лист | № докум. | Подп. | Дата | Клапан отсечной Ду 50 Сборочный чертеж | Лит. | Масса | Масштаб |
| Разраб. | | Калнец | | 11.72 | | | 57 | 1:2 |
| Пров. | | Зилеевис | | 11.72 | | Лист | Листов 1 |
| Т. контр. | | Суконсов | | 11.72 | | ЛАТГИПРОПРОМ | |
| Н. контр. | | Калнец | | 11.72 | | | |
| Утв. | | Лопсе | | 11.72 | | | |

15.01.00.002

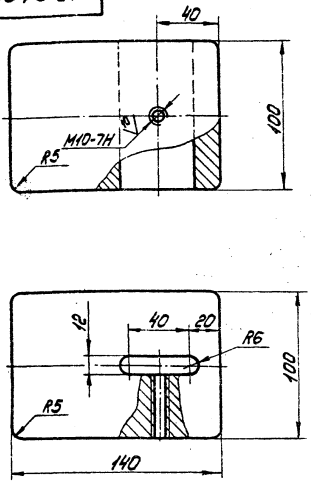


Неуказанные предельные отклонения размеров $\pm \frac{IT14}{2}$.

| | | | | | | |
|---|---|---|---|---|---|---|
| Изм. Лист | № докум. | Подпись | Дата | 15.01.00.002 | | |
| Разраб. | Колмец | | | Груз | Лит. | Масса 10,5 | Масштаб 1:2 |
| Пров. | Зилгалвис | | | | Лист | Листов 1 |
| Гл.спец. | Суконосов | | | | | |
| Н.контр. | Колмец | | | Чугун СЧ00 ГОСТ 1412-70 | ЛАТГИПРОПРОМ | |
| Утв. | Попов | | | | | |

Формат А4

15.04.00.003

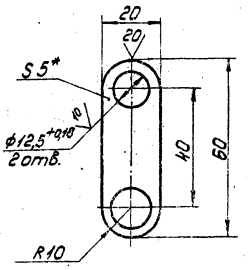


1.* Размер для справок.
2. Неуказанные предельные отклонения размеров $\pm \frac{IT14}{2}$.

Типовой проект 903-1-198 Альбом 11.3

Инв.№ подл. | Подпись и дата | Взам.инв.№ | Инв.№ дубл. | Подпись и дата

| | | | | | | |
|---|---|---|---|---|---|---|
| Изм. Лист | № докум. | Подпись | Дата | 15.01.00.003 | | |
| Разраб. | Колмец | | | Щека | Лит. | Масса 0,04 | Масштаб 1:1 |
| Пров. | Зилгалвис | | | | Лист | Листов 1 |
| Гл.спец. | Суконосов | | | | | |
| Н.контр. | Колмец | | | Лист 5 ГОСТ 19903-74 Вст3сп3 ГОСТ 14637-79 | ЛАТГИПРОПРОМ | |
| Утв. | Попов | | | | | |

Формат А4

15.04.00.004

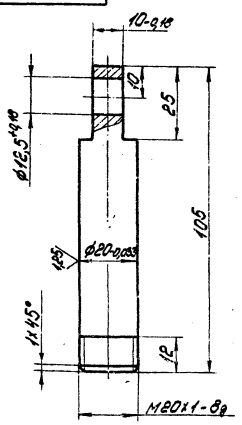


1. Неуказанные предельные отклонения размеров $\pm \frac{IT14}{2}$.

| | | | | | | |
|---|---|---|---|---|---|---|
| Изм. Лист | № докум. | Подпись | Дата | 15.01.00.004 | | |
| Разраб. | Колмец | | | Шток | Лит. | Масса 0,22 | Масштаб 1:1 |
| Пров. | Зилгалвис | | | | Лист | Листов 1 |
| Гл.спец. | Суконосов | | | | | |
| Н.контр. | Колмец | | | Круг Ø22 ГОСТ 2590-74* 45 ГОСТ 1050-74 | ЛАТГИПРОПРОМ | |
| Утв. | Попов | | | | | |

Формат А4

15.04.00.005

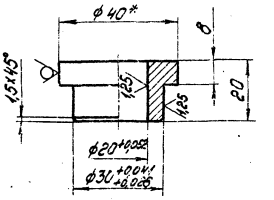


1.* Размер для справок.
2. Неуказанные предельные отклонения размеров $\frac{IT14}{2}$.

Типовой проект 903-1-198 Альбом 11.3

Инв.№ подл. | Подпись и дата | Взам.инв.№ | Инв.№ дубл. | Подпись и дата

| | | | | | | |
|---|---|---|---|---|---|---|
| Изм. Лист | № докум. | Подпись | Дата | 15.01.00.005 | | |
| Разраб. | Колмец | | | Втулка | Лит. | Масса 0,09 | Масштаб 1:1 |
| Пров. | Зилгалвис | | | | Лист | Листов 1 |
| Гл.спец. | Суконосов | | | | | |
| Н.контр. | Колмец | | | Пруток БрАЖ9-4пр-кр-40-Н ГОСТ 1628-72 | ЛАТГИПРОПРОМ | |
| Утв. | Попов | | | | | |

Формат А4

## 15.01.00.006

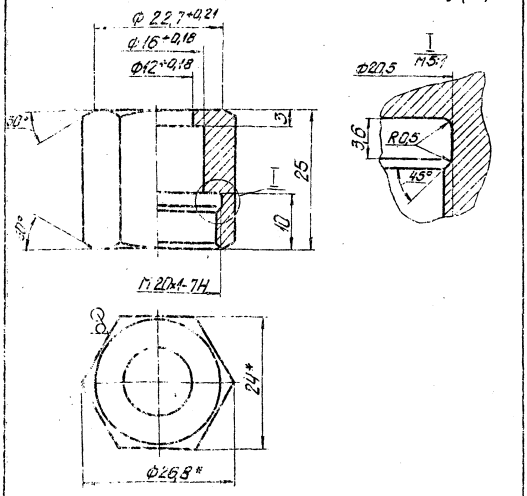


1.* Размеры для справок
2. Неуказанные предельные отклонения размеров ± $\frac{IT14}{2}$

| | | | | | | | | |
|---|---|---|---|---|---|---|---|---|
| | | | | | 15.01.00.006 | | | |
| Изм. | Лист | № докум. | Подпись | Дата | Гайка | Лит. | Масса | Масштаб |
| Разраб. | | Колмец | | | | | 0,04 | 2:1 |
| Пров. | | Зилгалвис | | | | Лист | Листов 1 | |
| Гл.спец. | | Сухоносов | | | Шестигранник 24-5 ГОСТ 8560-78 | | | |
| Н.контр. | | Колмец | | | Ст3 ГОСТ 535-79 | ЛАТГИПРОПРОМ | | |
| Утв. | | Попов | | | | | | |

Формат А4

Типовой проект 903-1-198 Альбом 11.3

Инв. № подл. | Подпись и дата | Взам. инв. № | Инв. № дубл. | Подпись и дата

## 15.01.00.007

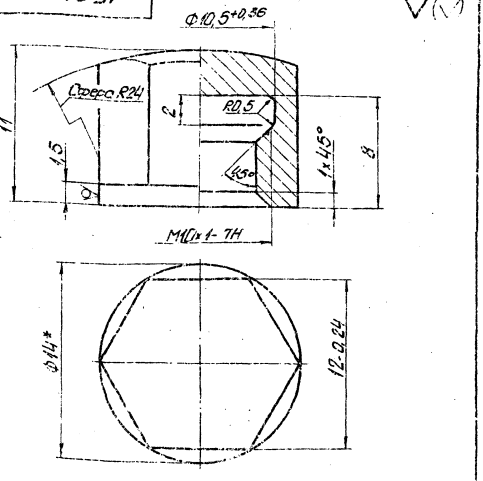


1.* Размеры для справок.
2. Неуказанные предельные отклонения размеров ± $\frac{IT14}{2}$.

| | | | | | | | | |
|---|---|---|---|---|---|---|---|---|
| | | | | | 15.01.00.007 | | | |
| Изм. | Лист | № докум. | Подпись | Дата | Гайка | Лит. | Масса | Масштаб |
| Разраб. | | Колмец | | | | | 0,02 | 5:1 |
| Пров. | | Зилгалвис | | | | Лист | Листов 1 | |
| Гл.спец. | | Сухоносов | | | Круг В14 ГОСТ 2590-71 | | | |
| Н.контр. | | Колмец | | | 45 ГОСТ 1050-74 | ЛАТГИПРОПРОМ | | |
| Утв. | | Попов | | | | | | |

Формат А4

## 15.01.00.008

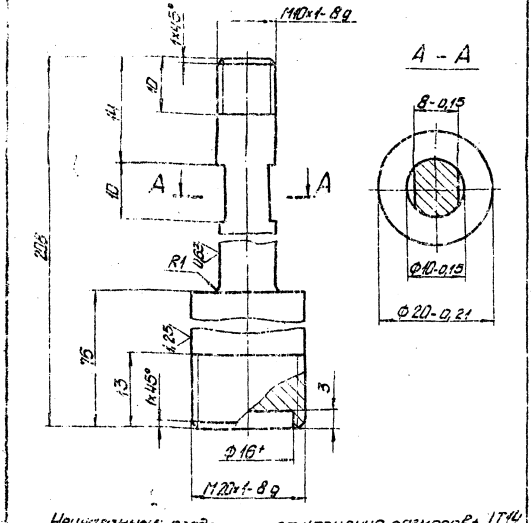


Неуказанные предельные отклонения размеров ± $\frac{IT14}{2}$

| | | | | | | | | |
|---|---|---|---|---|---|---|---|---|
| | | | | | 15.01.00.008 | | | |
| Изм. | Лист | № докум. | Подпись | Дата | Шток | Лит. | Масса | Масштаб |
| Разраб. | | Колмец | | | | | 0,27 | 2:1 |
| Пров. | | Зилгалвис | | | | Лист | Листов 1 | |
| Гл.спец. | | Сухоносов | | | Круг В22 ГОСТ 2590-71 | | | |
| Н.контр. | | Колмец | | | 20Х13 ГОСТ 5949-75 | ЛАТГИПРОПРОМ | | |
| Утв. | | Попов | | | | | | |

Формат А4

Типовой проект 903-1-198 Альбом 11.3

Инв. № подл. | Подпись и дата | Взам. инв. № | Инв. № дубл. | Подпись и дата

## 15.01.00.009

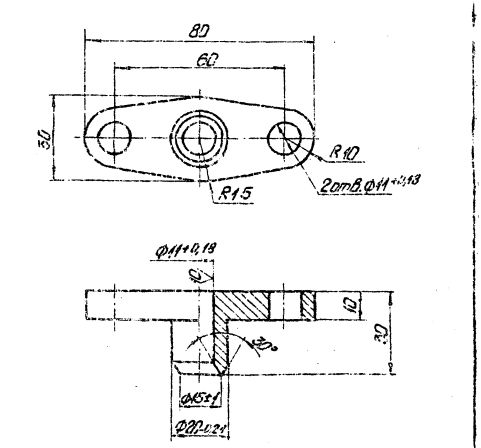


Неуказанные предельные отклонения размеров ± $\frac{IT14}{2}$.

| | | | | | | | | |
|---|---|---|---|---|---|---|---|---|
| | | | | | 15.01.00.009 | | | |
| Изм. | Лист | № докум. | Подпись | Дата | Втулка | Лит. | Масса | Масштаб |
| Разраб. | | Колмец | | | | | 0,11 | 1:1 |
| Пров. | | Зилгалвис | | | | Лист | Листов 1 | |
| Гл.спец. | | Сухоносов | | | Круг В85 ГОСТ 2590-71 | | | |
| Н.контр. | | Колмец | | | Ст3 ГОСТ 535-79 | ЛАТГИПРОПРОМ | | |
| Утв. | | Попов | | | | | | |

12454-30 9

Формат А4

15.01.00.010

10 √(√)

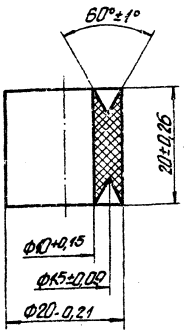


| | | | | | |
|---|---|---|---|---|---|
| Изм. Лист № докум. Подпись Дата | 15.01.00.010 | | Лит. | Масса | Масштаб |
| Разраб. Калмец | Втулка | | | 0,02 | 2:1 |
| Пров. Зингалевич | | | Лист | Листов 1 | |
| Т. спец. Суханосов | Ф-4, сорт 1 ГОСТ 10007-72 | ЛАТГИПРОПРОМ | | | |
| Н. контр. Калмец | | | | | |
| Утв. Попов | | | | | |

Формат А4

15.01.00.011

10 √(√)

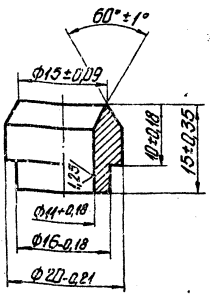


Типовой проект 903-1-198 Альбом VI.3

Инв.№ подл. | Подпись и дата | Взам.инв.№ | Инв.№ дубл. | Подпись и дата

| | | | | | |
|---|---|---|---|---|---|
| Изм. Лист № докум. Подпись Дата | 15.01.00.011 | | Лит. | Масса | Масштаб |
| Разраб. Калмец | Кольцо | | | 0,02 | 2:1 |
| Пров. Зингалевич | | | Лист | Листов 1 | |
| Т. спец. Суханосов | Круг В 12 ГОСТ 2590-71 / Ст3 ГОСТ 535-79 | ЛАТГИПРОПРОМ | | | |
| Н. контр. Калмец | | | | | |
| Утв. Попов | | | | | |

Формат А4

15.01.00.012

10 √(√)

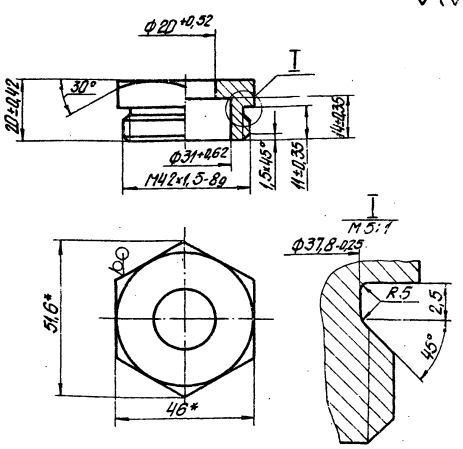


* Размеры для справок.

| | | | | | |
|---|---|---|---|---|---|
| Изм. Лист № докум. Подпись Дата | 15.01.00.012 | | Лит. | Масса | Масштаб |
| Разраб. Калмец | Штуцер | | | 0,1 | 1:1 |
| Пров. Зингалевич | | | Лист | Листов 1 | |
| Т. спец. Суханосов | Шестигранник 16-5 ГОСТ 2590-71 / Ст3 ГОСТ 535-79 | ЛАТГИПРОПРОМ | | | |
| Н. контр. Калмец | | | | | |
| Утв. Попов | | | | | |

Формат А4

15.01.00.013

10 √(√)

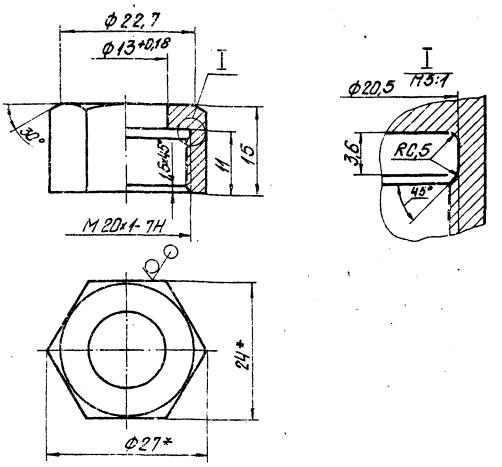


1.* Размеры для справок.

2. Неуказанные предельные отклонения размеров ± IT14/2.

Типовой проект 903-1-198 Альбом VI.3

Инв.№ подл. | Подпись и дата | Взам.инв.№ | Инв.№ дубл. | Подпись и дата

| | | | | | |
|---|---|---|---|---|---|
| Изм. Лист № докум. Подпись Дата | 15.01.00.013 | | Лит. | Масса | Масштаб |
| Разраб. Калмец | Гайка | | | 0,03 | 2:1 |
| Пров. Зингалевич | | | Лист | Листов 1 | |
| Т. спец. Суханосов | Шестигранник 24-5 ГОСТ 18560-73 / 45-Т-В ГОСТ 1051-73 | ЛАТГИПРОПРОМ | | | |
| Н. контр. Калмец | | | | | |
| Утв. Попов | | | | | |



Формат А4

15.01.00.014

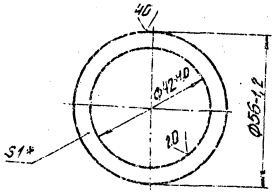


*Размер для справок

15.01.00.014

| Изм. | Лист | № докум. | Подп. | Дата | Шайба стопорная | Лит. | Масса | Масштаб |
|---|---|---|---|---|---|---|---|---|
| Разраб. | | Колмец | | | | | 0,01 | 1:1 |
| Пров. | | Зилгалвис | | | | Лист | Листов 1 | |
| Гл.спец. | | Сухоносов | | | Лист 1 ГОСТ 19903-74 / Вст3сп3 ГОСТ 16523-70 | ЛАТГИПРОПРОМ | | |
| Н.контр. | | Колмец | | | | | | |
| Утв. | | Попов | | | | | | |

Формат А4

Типовой проект 903-1-198 Альбом 11.3

Подп. и дата | Инв. № дубл. | Взам. инв. №

15.01.00.015

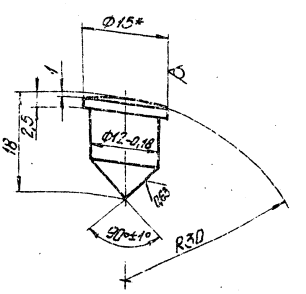


1.* Размер для справок.
2. Неуказанные предельные отклонения размеров ± $\frac{IT14}{2}$.

15.01.00.015

| Изм. | Лист | № докум. | Подп. | Дата | Клапан | Лит. | Масса | Масштаб |
|---|---|---|---|---|---|---|---|---|
| Разраб. | | Колмец | | | | | 0,01 | 2:1 |
| Пров. | | Зилгалвис | | | | Лист | Листов 1 | |
| Гл.спец. | | Сухоносов | | | Круг В15 ГОСТ 2590-71 / 20Х13 ГОСТ 5949-75 | ЛАТГИПРОПРОМ | | |
| Н.контр. | | Колмец | | | | | | |
| Утв. | | Попов | | | | | | |

Формат А4

15.01.00.016

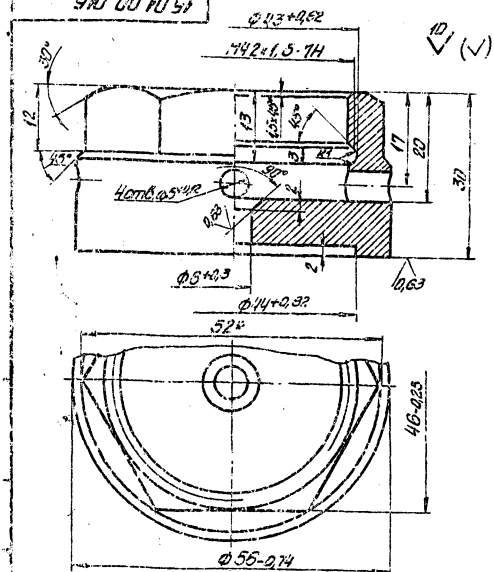


Неуказанные предельные отклонения размеров ± $\frac{IT14}{2}$

15.01.00.016

| Изм. | Лист | № докум. | Подп. | Дата | Клапан | Лит. | Масса | Масштаб |
|---|---|---|---|---|---|---|---|---|
| Разраб. | | Колмец | | | | | 0,37 | 2:1 |
| Пров. | | Зилгалвис | | | | Лист | Листов 1 | |
| Гл.спец. | | Сухоносов | | | Круг В58 ГОСТ 2590-71 / 20Х13 ГОСТ 5949-75 | ЛАТГИПРОПРОМ | | |
| Н.контр. | | Колмец | | | | | | |
| Утв. | | Попов | | | | | | |

Формат А4

Типовой проект 903-1-198 Альбом 11.3

| Формат | Зона | Поз. | Обозначение | Наименование | Кол. | Примечание |
|---|---|---|---|---|---|---|
| | | | | Документация | | |
| А4 | | | 15.01.01.000СБ | Сборочный чертеж | | |
| | | | | Детали | | |
| А4 | | 1 | 15.01.01.001 | Защелка | 1 | |
| А4 | | 2 | 15.01.01.002 | Втулка | 1 | |

15.01.01.000

| Изм. | Лист | № докум. | Подп. | Дата | Собачка | Лит. | Лист | Листов |
|---|---|---|---|---|---|---|---|---|
| Разраб. | | Колмец | | | | | | 1 |
| Пров. | | Зилгалвис | | | | ЛАТГИПРОПРОМ | | |
| Гл.спец. | | Сухоносов | | | | | | |
| Н.контр. | | Колмец | | | | | | |
| Утв. | | Попов | | | | | | |

18454-30 11 Формат А4

15.01.01.000СБ

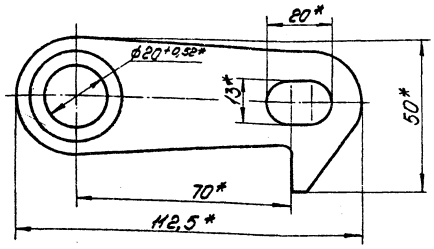


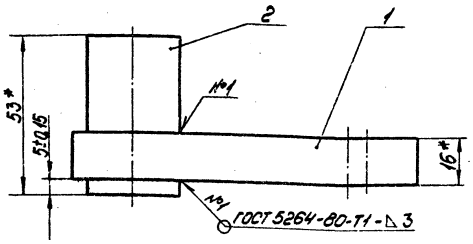


* Размеры для справок.

| | | | | | |
|---|---|---|---|---|---|
| Изм. Лист | № докум. | Подпись | Дата | 15.01.01.000СБ | |
| Разраб. | Колмец | | | Собачка<br>Сборочный чертеж | Лит. / Масса / Масштаб<br>0,52 / 1:1 |
| Пров. | Зиталев | | | | Лист / Листов 1 |
| Гл.спец. | Суконосов | | | | ЛАТГИПРОПРОМ |
| Н.контр. | Колмец | | | | |
| Утв. | Попов | | | | |

Формат А4

Альбом 11.3

Типовой проект 903-1-198

Инв.№ подл. | Подпись и дата | Взам.инв.№ | Инв.№ дубл. | Подпись и дата

15.01.01.001

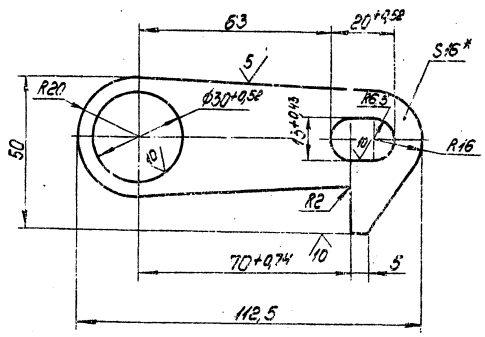


1. * Размеры для справок.
2. Неуказанные предельные отклонения размеров $\pm \frac{IT14}{2}$.

| | | | | | |
|---|---|---|---|---|---|
| Изм. Лист | № докум. | Подпись | Дата | 15.01.01.001 | |
| Разраб. | Колмец | | | Защёлка | Лит. / Масса / Масштаб<br>0,35 / 1:1 |
| Пров. | Зиталев | | | | Лист / Листов 1 |
| Гл.спец. | Суконосов | | | Лист 16 ГОСТ 19903-74<br>45 ГОСТ 1577-70 | ЛАТГИПРОПРОМ |
| Н.контр. | Колмец | | | | |
| Утв. | Попов | | | | |

Формат А4

15.01.01.002

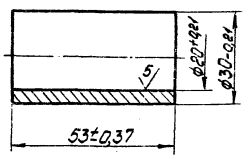


| | | | | | |
|---|---|---|---|---|---|
| Изм. Лист | № докум. | Подпись | Дата | 15.01.01.002 | |
| Разраб. | Колмец | | | Втулки | Лит. / Масса / Масштаб<br>2,17 / 1:1 |
| Пров. | Зиталев | | | | Лист / Листов 1 |
| Гл.спец. | Суконосов | | | Круг В32 ГОСТ 2590-71<br>Ст.3 ГОСТ 535-79 | ЛАТГИПРОПРОМ |
| Н.контр. | Колмец | | | | |
| Утв. | Попов | | | | |

Формат А4

Альбом 11.3

Типовой проект 903-1-198

Инв.№ подл. | Подпись и дата | Взам.инв.№ | Инв.№ дубл. | Подпись и дата

| Формат | Зона | Поз. | Обозначение | Наименование | Кол. | Примечание |
|---|---|---|---|---|---|---|
| | | | | Документация | | |
| А3 | | | 15.01.02.000СБ | Сборочный чертеж | | |
| | | | | Детали | | |
| А4 | | 1 | 15.01.02.001 | Втулка | 1 | |
| А4 | | 2 | 15.01.02.002 | Кулачек | 1 | |
| А4 | | 3 | 15.01.02.003 | Ручка | 1 | |

| | | | | | |
|---|---|---|---|---|---|
| Изм. Лист | № докум. | Подпись | Дата | 15.01.02.000 | |
| Разраб. | Колмец | | | Рычаг | Лит. / Лист / Листов<br>1 |
| Пров. | Зиталев | | | | |
| Гл.спец. | Суконосов | | | | ЛАТГИПРОПРОМ |
| Н.контр. | Колмец | | | | |
| Утв. | Попов | | | | |

Инв.№ 18454 Зп 12 Формат А4

15.01.02.000СБ

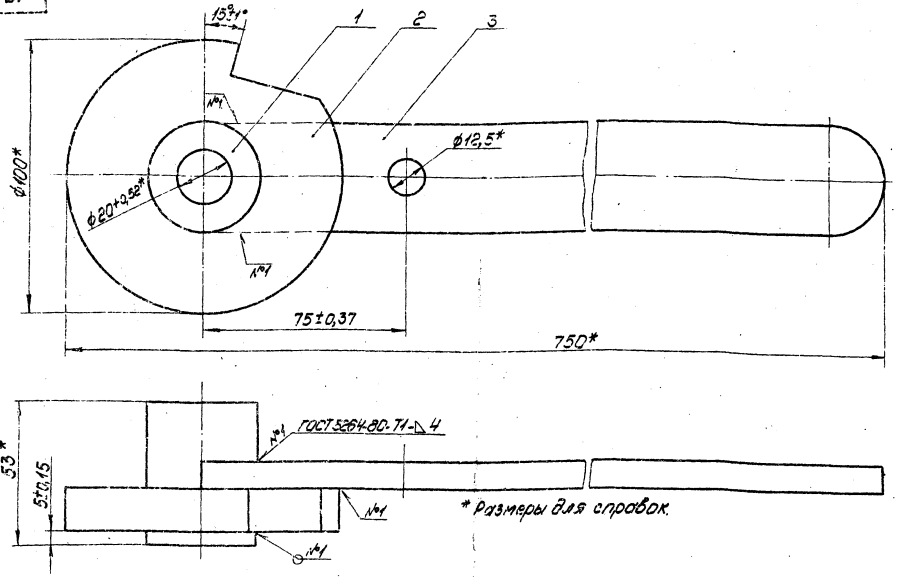


| | | | | | | | |
|---|---|---|---|---|---|---|---|
| Изм. | Лист | № докум. | Подпись | Дата | Рычаг<br>Сборочный чертеж | Лит. | Масса | Масштаб |
| Разраб. | | Колмец | | | | | 3,45 | 1:1 |
| Пров. | | Зилалов | | | | Лист | Листов 1 |
| Гл.спец. | | Куликов | | | | ЛАТГИПРОПРОМ | |
| Н.контр. | | Колмец | | | | | |
| Утв. | | Попов | | | | | |

Формат А4

15.01.02.001

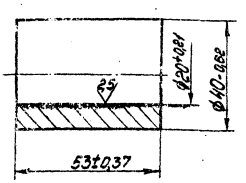


| | | | | | | | |
|---|---|---|---|---|---|---|---|
| Изм. | Лист | № докум. | Подпись | Дата | Втулка | Лит. | Масса | Масштаб |
| Разраб. | | Колмец | | | | | 0,39 | 1:1 |
| Пров. | | Зилалов | | | | Лист | Листов 1 |
| Гл.спец. | | Куликов | | | | ЛАТГИПРОПРОМ | |
| Н.контр. | | Колмец | | | | | |
| Утв. | | Попов | | | | | |
| | | | | | Круг В45 ГОСТ 2590-71<br>Ст3 ГОСТ 535-79 | | |

Формат А4

15.01.02.002

Альбом №3

Типовой проект 903-1-198

Инв.№ подл. | Подпись и дата | Взам.инв.№ | Инв.№ дубл. | Подпись и дата

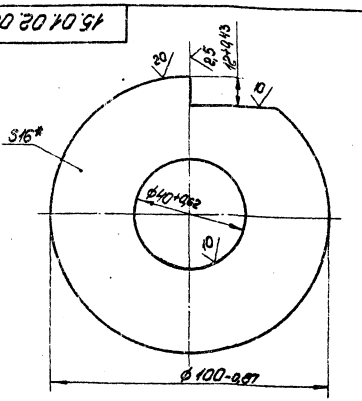


1. HRC 35...40.
2. *Размер для справок.

| | | | | | | | |
|---|---|---|---|---|---|---|---|
| Изм. | Лист | № докум. | Подпись | Дата | Кулачек | Лит. | Масса | Масштаб |
| Разраб. | | Колмец | | | | | 0,79 | 1:1 |
| Пров. | | Зилалов | | | | Лист | Листов 1 |
| Гл.спец. | | Куликов | | | | ЛАТГИПРОПРОМ | |
| Н.контр. | | Колмец | | | | | |
| Утв. | | Попов | | | | | |
| | | | | | Лист 16 ГОСТ 19903-74<br>45 ГОСТ 1577-70 | | |



Формат А4

15.01.02.003

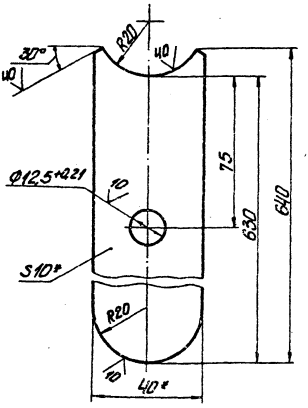


1.* Размеры для справок.
2. Неуказанные предельные отклонения размеров $\pm \frac{IT14}{2}$.

| Изм. | Лист | № докум. | Подпись | Дата | 15.01.02.003 | | | |
|---|---|---|---|---|---|---|---|---|
| Разраб. | | Колмец | | | Ручка | Лит. | Масса 2,28 | Масштаб 1:1 |
| Пров. | | Зилеалвис | | | | Лист | Листов 1 | |
| Гл.спец. | | Сухоносов | | | Полоса 10×40 ГОСТ 103-76 / 8 Ст.3сп3 ГОСТ 535-79 | ЛАТГИПРОПРОМ | | |
| Н.контр. | | Колмец | | | | | | |
| Утв. | | Попов | | | | | | |

Формат А4

Альбом 11.3

Типовой проект 903-1-198

| Формат | Зона | Поз. | Обозначение | Наименование | Кол. | Примечание |
|---|---|---|---|---|---|---|
| | | | | Документация | | |
| А3 | | | 15.01.03.000СБ | Сборочный чертеж | | |
| | | | | Детали | | |
| А4 | | 1 | 15.01.03.001 | Полка | 1 | |
| А4 | | 2 | 15.01.03.002 | Основание | 1 | |
| А4 | | 3 | 15.01.03.003 | Стенка | 1 | |
| Б4 | | 4 | 15.01.03.004 | Стенка | | |
| | | | | Лист 8 ГОСТ 19903-74 / 8 Ст3сп3 ГОСТ 14637-79 | 1 | 0,91кг |
| Б4 | | 5 | 15.01.03.005 | Стенка | | |
| | | | | Лист 8 ГОСТ 19903-74 / 8 Ст3сп3 ГОСТ 14637-79 | | |
| | | | | 234±0,575×154±0,5 мм | 1 | 2,8кг |

Подп. и дата | Инв. № дубл. | Взам. инв. № | Подп. и дата | Инв. № подл.

| Изм. | Лист | № докум. | Подп. | Дата | 15.01.03.000 | | | |
|---|---|---|---|---|---|---|---|---|
| Разраб. | | Колмец | | | Колонка | Лит. | Лист | Листов 1 |
| Пров. | | Зилеалвис | | | | ЛАТГИПРОПРОМ | | |
| Гл.спец. | | Сухоносов | | | | | | |
| Н.контр. | | Колмец | | | | | | |
| Утв. | | Попов | | | | | | |

Формат А4

15.01.03.000СБ

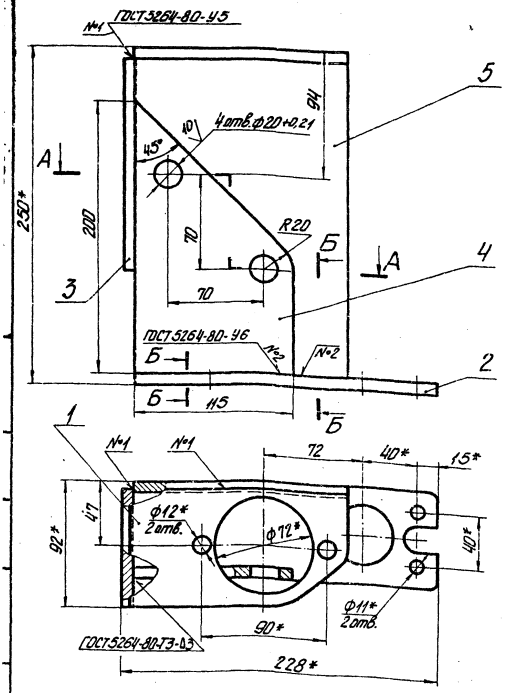


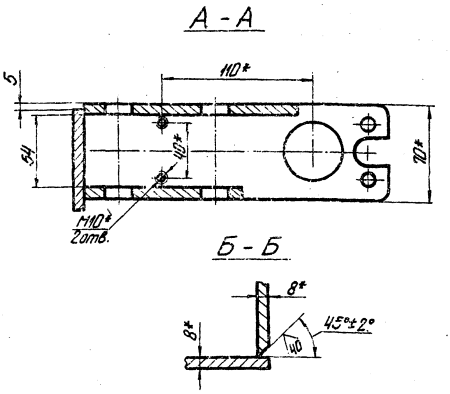


1.* Размеры для справок.
2. Неуказанные предельные отклонения размеров $\pm \frac{IT12}{2}$
3. Обработка поверхностей реза дет. Б4 $\sqrt[20]{}$.

| Изм. | Лист | № докум. | Подп. | Дата | 15.01.03.000СБ | | | |
|---|---|---|---|---|---|---|---|---|
| Разраб. | | Колмец | | | Колонка | Лит. | Масса 5,42 | Масштаб 1:2 |
| Пров. | | Зилеалвис | | | Сборочный чертеж | Лист | Листов 1 | |
| Гл.спец. | | Сухоносов | | | | ЛАТГИПРОПРОМ | | |
| Н.контр. | | Колмец | | | | | | |
| Утв. | | Попов | | | | | | |

18454-30 14 Формат А4

15.01.03.001

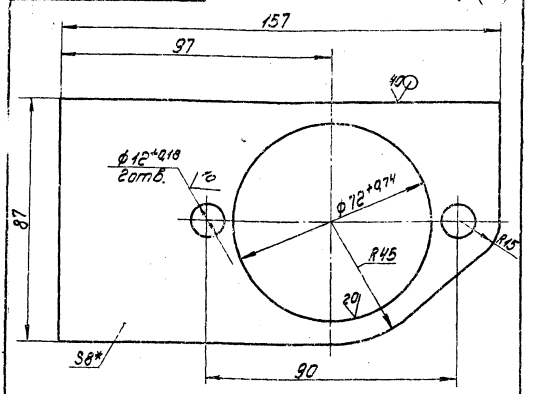


1* Размер для справок.
2. Неуказанные предельные отклонения размеров ± IT14/2

| Изм. | Лист | № докум. | Подпись | Дата | | Лит. | Масса | Масштаб |
|---|---|---|---|---|---|---|---|---|
| Разраб. | | Колмец | | | Полка | | 0,66 | 1:1 |
| Пров. | | Зиталев | | | | Лист | Листов 1 | |
| Гл. спец. | | Сулоносов | | | Лист 8 ГОСТ 19903-74 ВСт3сп3 ГОСТ 14637-79 | ЛАТГИПРОПРОМ | | |
| Н. контр. | | Колмец | | | | | | |
| Утв. | | Попов | | | | | | |

Формат А4

15.01.03.002

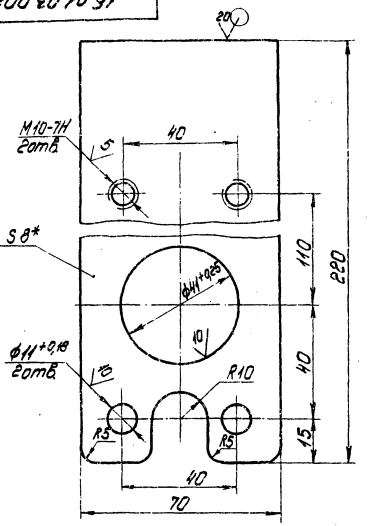


1* Размер для справок.
2. Неуказанные предельные отклонения размеров ± IT14/2

| Изм. | Лист | № докум. | Подпись | Дата | | Лит. | Масса | Масштаб |
|---|---|---|---|---|---|---|---|---|
| Разраб. | | Колмец | | | Основание | | 0,85 | 1:1 |
| Пров. | | Зиталев | | | | Лист | Листов 1 | |
| Гл. спец. | | Сулоносов | | | Лист 8 ГОСТ 19903-74 ВСт3сп3 ГОСТ 14637-79 | ЛАТГИПРОПРОМ | | |
| Н. контр. | | Колмец | | | | | | |
| Утв. | | Попов | | | | | | |

Формат А4

15.01.03.003

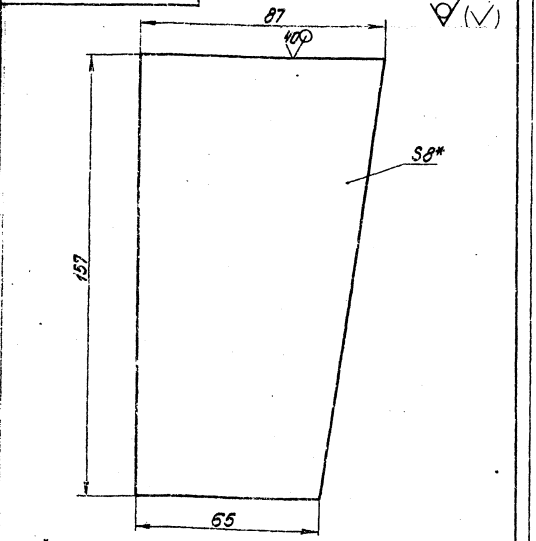


1* Размер для справок.
2. Неуказанные предельные отклонения размеров ± IT14/2

| Изм. | Лист | № докум. | Подпись | Дата | | Лит. | Масса | Масштаб |
|---|---|---|---|---|---|---|---|---|
| Разраб. | | Колмец | | | Стенка | | 0,79 | 1:1 |
| Пров. | | Зиталев | | | | Лист | Листов 1 | |
| Гл. спец. | | Сулоносов | | | Лист 8 ГОСТ 19903-74 ВСт3сп3 ГОСТ 14637-79 | ЛАТГИПРОПРОМ | | |
| Н. контр. | | Колмец | | | | | | |
| Утв. | | Попов | | | | | | |

Формат А4

Типовой проект 903-1-198 Альбом 1:3

| Формат | Зона | Поз. | Обозначение | Наименование | Кол. | Примечание |
|---|---|---|---|---|---|---|
| | | | | Документация | | |
| А3 | | | 15.01.04.000СБ | Сборочный чертеж | | |
| | | | | Детали | | |
| А4 | | 1 | 15.01.04.001 | Полка | 1 | |
| А4 | | 2 | 15.01.04.002 | Стенка | 2 | |
| А4 | | 3 | 15.01.04.003 | Стакан | 1 | |
| А4 | | 4 | 15.01.04.004 | Перегородка | 1 | |
| А4 | | 5 | 15.01.04.005 | Полка | 1 | |
| А4 | | 6 | 15.01.04.006 | Фланец | 1 | |
| Б4 | | 7 | 15.01.04.007 | Косынка | | |
| | | | | Лист 8 ГОСТ 19903-74 ВСт3сп3 ГОСТ 14637-79 | 1 | 0,28кг |

Инв.№ подл. | Подпись и дата | Взам.инв.№ | Инв.№ дубл. | Подпись и дата

15.01.04.000

| Изм. | Лист | № докум. | Подпись | Дата | | Лит. | Кол. | Листов |
|---|---|---|---|---|---|---|---|---|
| Разраб. | | Колмец | | | Колонка | | | 1 |
| Пров. | | Зиталев | | | | ЛАТГИПРОПРОМ | | |
| Гл. спец. | | Сулоносов | | | | | | |
| Н. контр. | | Колмец | | | | | | |
| Утв. | | Попов | | | | | | |

18454-30 15 Формат А4

15.01.04.000СБ

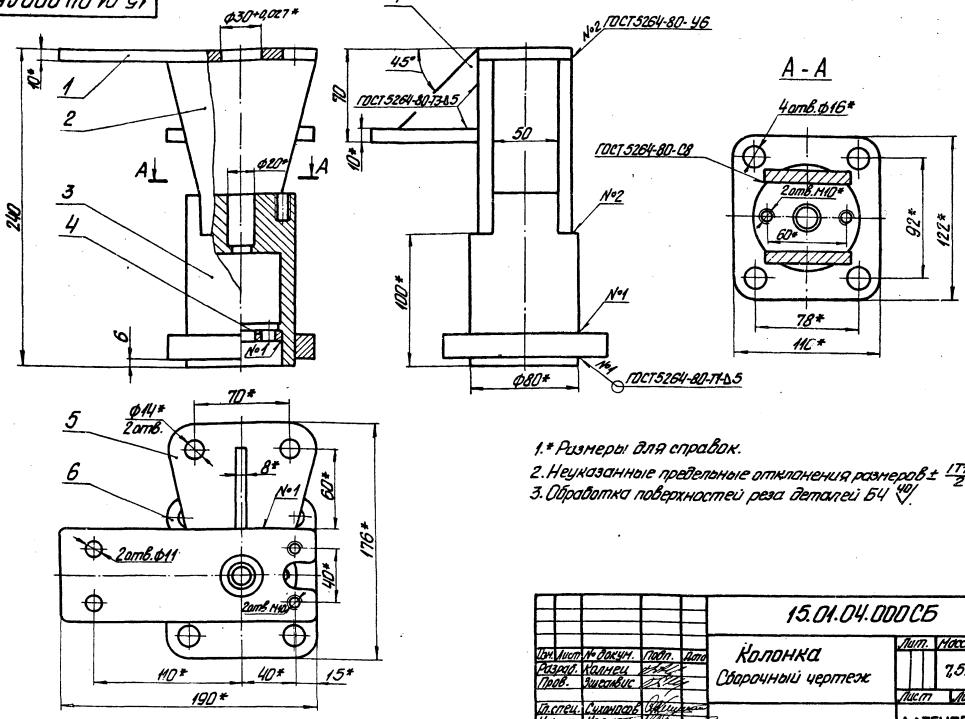


1.* Размеры для справок.
2. Неуказанные предельные отклонения размеров ± $\frac{IT14}{2}$.
3. Обработка поверхностей реза деталей БЧ 40

| Изм. | Лист | № докум. | Подп. | Дата | 15.01.04.000СБ | | | |
|---|---|---|---|---|---|---|---|---|
| Разраб. | Колнец | | | | Колонка<br>Сборочный чертеж | Лит. | Масса | Масштаб |
| Пров. | Зигеалвис | | | | | | 7,52 | 1:2 |
| Гл.спец. | Сухоносов | | | | | Лист | Листов 1 | |
| Н.контр. | Колнец | | | | | ЛАТГИПРОПРОМ | | |
| Утв. | Попов | | | | | | | |

Формат А3

15.01.04.001

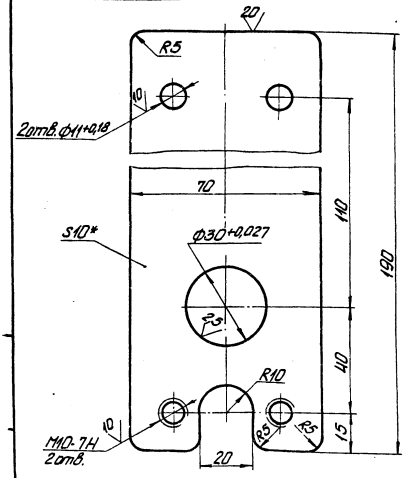


1.* Размер для справок.
2. Неуказанные предельные отклонения размеров ± $\frac{IT14}{2}$.

| Изм. | Лист | № докум. | Подп. | Дата | 15.01.04.001 | | | |
|---|---|---|---|---|---|---|---|---|
| Разраб. | Колнец | | | | Полка | Лит. | Масса | Масштаб |
| Пров. | Зигеалвис | | | | | | 0,94 | 1:1 |
| Гл.спец. | Сухоносов | | | | | Лист | Листов 1 | |
| Н.контр. | Колнец | | | | Лист 10 ГОСТ 19903-74<br>В Ст3сп3 ГОСТ14637-79 | ЛАТГИПРОПРОМ | | |
| Утв. | Попов | | | | | | | |

Формат А4

Типовой проект 903-1-198 Альбом 11.3

| Инв. № подл. | Подп. и дата | Взам. инв. № | Инв. № дубл. | Подп. и дата |
|---|---|---|---|---|

15.01.04.002

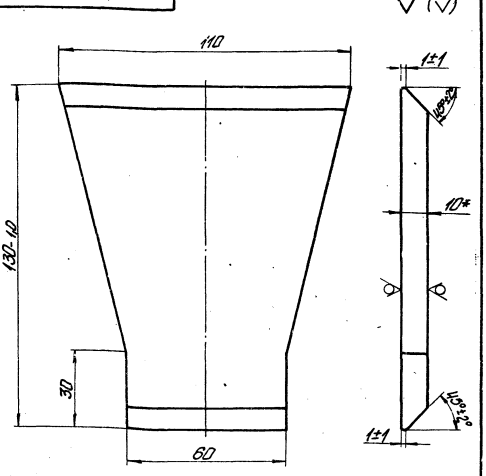


1.* Размер для справок.
2. Неуказанные предельные отклонения размеров ± $\frac{IT14}{2}$.

| Изм. | Лист | № докум. | Подп. | Дата | 15.01.04.002 | | | |
|---|---|---|---|---|---|---|---|---|
| Разраб. | Колнец | | | | Стенка | Лит. | Масса | Масштаб |
| Пров. | Зигеалвис | | | | | | 0,79 | 1:1 |
| Гл.спец. | Сухоносов | | | | | Лист | Листов 1 | |
| Н.контр. | Колнец | | | | Лист 10 ГОСТ 19903-74<br>В Ст3сп3 ГОСТ14637-79 | ЛАТГИПРОПРОМ | | |
| Утв. | Попов | | | | | | | |

18454-30-16 Формат А4

## 15.01.04.003

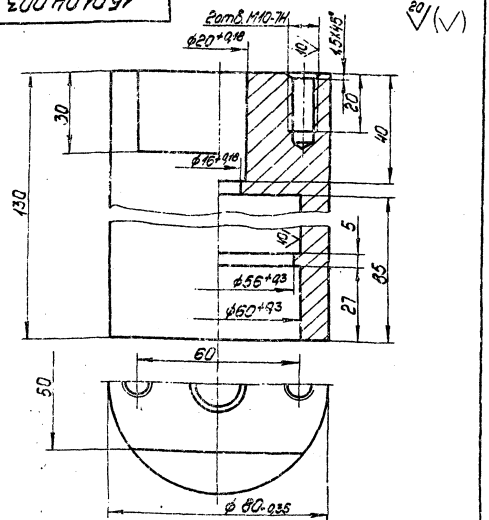


Неуказанные предельные отклонения размеров $\pm\frac{IT14}{2}$.

| | | | | | | |
|---|---|---|---|---|---|---|
| Изм. | Лист | № докум. | Подпись | Дата | 15.01.04.003 | |
| Разраб. | | Колмец | | | Стакан | Лит. / Масса / Масштаб: 2,91 / 1:1 |
| Пров. | | Зилгалвис | | | | |
| Гл.спец. | | Суконосов | | | | Лист / Листов 1 |
| Н.контр. | | Колмец | | | круг В85 ГОСТ 2590-71 / Ст3 ГОСТ 535-79 | ЛАТГИПРОПРОМ |
| Утв. | | Попов | | | | |

Формат А4

## 15.01.04.004

Типовой проект 903-1-198 Альбом VI.3

Инв.№ подл. | Подпись и дата | Взам.инв.№ | Инв.№ дубл. | Подпись и дата

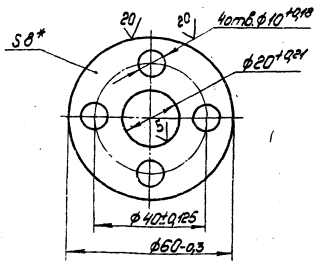


* Размер для справок.

| | | | | | | |
|---|---|---|---|---|---|---|
| Изм. | Лист | № докум. | Подпись | Дата | 15.01.04.004 | |
| Разраб. | | Колмец | | | Перегородка | Лит. / Масса / Масштаб: 0,13 / 1:1 |
| Пров. | | Зилгалвис | | | | |
| Гл.спец. | | Суконосов | | | | Лист / Листов 1 |
| Н.контр. | | Колмец | | | Лист В ГОСТ 19903-74 / ВСт3сп3 ГОСТ 14637-79 | ЛАТГИПРОПРОМ |
| Утв. | | Попов | | | | |

Формат А4

## 15.01.04.005

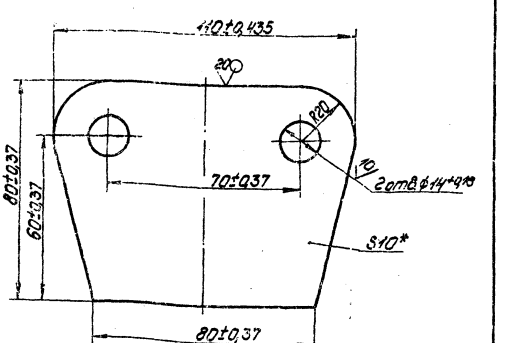


*Размер для справок.

| | | | | | | |
|---|---|---|---|---|---|---|
| Изм. | Лист | № докум. | Подпись | Дата | 15.01.04.005 | |
| Разраб. | | Колмец | | | Полка | Лит. / Масса / Масштаб: 0,59 / 1:1 |
| Пров. | | Зилгалвис | | | | |
| Гл.спец. | | Суконосов | | | | Лист / Листов 1 |
| Н.контр. | | Колмец | | | Лист 10 ГОСТ 19903-74 / ВСт3сп3 ГОСТ 14637-79 | ЛАТГИПРОПРОМ |
| Утв. | | Попов | | | | |

Формат А4

## 15.01.04.006

Типовой проект 903-1-198 Альбом VI.3

Инв.№ подл. | Подпись и дата | Взам.инв.№ | Инв.№ дубл. | Подпись и дата

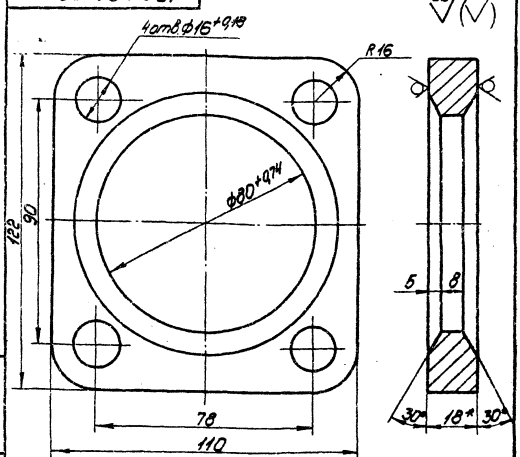


1.* Размер для справок.

2. Неуказанные предельные отклонения размеров $\pm\frac{IT14}{2}$.

| | | | | | | |
|---|---|---|---|---|---|---|
| Изм. | Лист | № докум. | Подпись | Дата | 15.01.04.006 | |
| Разраб. | | Колмец | | | Фланец | Лит. / Масса / Масштаб: 1,0 / 1:1 |
| Пров. | | Зилгалвис | | | | |
| Гл.спец. | | Суконосов | | | | Лист / Листов 1 |
| Н.контр. | | Колмец | | | Лист 16 ГОСТ 19903-74 / ВСт3сп3 ГОСТ 14637-79 | ЛАТГИПРОПРОМ |
| Утв. | | Попов | | | | |

Формат А4

| Формат | Зона | Поз. | Обозначение | Наименование | Кол. | Примечание |
|---|---|---|---|---|---|---|
| | | | | Документация | | |
| А2 | | | 15.02.00.000СБ | Сборочный чертеж | | |
| | | | | Сборочные единицы | | |
| А4 | | 1 | 15.02.01.000 | Корпус | 1 | |
| А4 | | 2 | 15.02.02.000 | Тарелка | 1 | |
| А4 | | 3 | 15.02.03.000 | Рычаг тарелки | 1 | |
| А4 | | 4 | 15.03.04.000 | Рычаг | 1 | |
| | | | | Детали | | |
| А3 | | 5 | 15.02.00.001 | Вал | 1 | |
| А4 | | 6 | 15.03.00.002 | Пробка | 1 | |
| А4 | | 7 | 15.03.00.003 | Кольцо сальника | 1 | |
| А4 | | 8 | 15.03.00.004 | Втулка | 1 | |
| А4 | | 9 | 15.03.00.005 | Гайка накидная | 1 | |
| А4 | | 10 | 15.03.00.006 | Защёлка | 1 | |
| А4 | | 11 | 15.03.00.007 | Вилка | 1 | |
| А4 | | 12 | 15.03.00.008 | Ось | 2 | |
| А4 | | 13 | 15.03.00.009 | Груз | 1 | |
| А4 | | 14 | 15.03.00.010 | Палец | 1 | |
| А4 | | 15 | 15.02.00.002 | Крышка | 1 | |
| А4 | | 16 | 15.02.00.003 | Прокладка | | |

15.02.00.000

| Изм. | Лист | № докум. | Подпись | Дата |
|---|---|---|---|---|
| Разраб. | | Зигалвис | | |
| Пров. | | Колмец | | |
| Гл.спец. | | Сухоносов | | |
| Н.контр. | | Колмец | | |
| Утв. | | Попов | | |

Клапан газовый отсечной Ду 200

| Лит. | Лист | Листов |
|---|---|---|
| | 1 | 3 |

ЛАТГИПРОПРОМ

Формат А4

Типовой проект 903-1-198 Альбом 11.3

| Формат | Зона | Поз. | Обозначение | Наименование | Кол. | Примечание |
|---|---|---|---|---|---|---|
| | | | | Стандартные изделия | | |
| | | 17 | | Болт М12×35.46 ГОСТ 7798-70 | 12 | |
| | | 18 | | Болт 2М12×55.58 ГОСТ 7817-72 | 1 | |
| | | 19 | | Винт устан. М12×20.48 ГОСТ 1485-75 | 1 | |
| | | 20 | | Винт М6×12.58 ГОСТ 1491-72 | 4 | |
| | | 21 | | Гайки ГОСТ 5915-70 М8.5 | 1 | |
| | | 22 | | М12.5 | 12 | |
| | | 23 | | М20.5 | 1 | |
| | | 24 | | Гайка М12.5 ГОСТ 5918-72 | 1 | |
| | | 25 | | Ось 1-6 h11×30Ст3сп ГОСТ 9650-80 | 1 | |
| | | 26 | | Прокладка В-20-64 ГОСТ 15180-70 | 1 | |
| | | 27 | | Шайба 12.65Г 00 ГОСТ 6402-70 | 2 | |
| | | 28 | | Шайба 20 ГОСТ 11371-78 | 1 | |
| | | 29 | | Шплинты ГОСТ 397-79 3,2×20 | 4 | |
| | | 30 | | 3,2×32 | 1 | |
| | | 31 | | Шпонка 12×8×100 ГОСТ 23360-78 | 1 | |
| | | | | | 1 | |

| Изм. | Лист | № докум. | Подпись | Дата |
|---|---|---|---|---|

15.02.00.000

Лист 2

Формат А4

| Формат | Зона | Поз. | Обозначение | Наименование | Кол. | Примечание |
|---|---|---|---|---|---|---|
| | | | | Прочие изделия | | |
| | | 32 | | Выключатель ВК-200Б исполнение 1, ступень 2 | | |
| | | 33 | | Электромагнит ЭВ-3 | 1 | |
| | | | | Материалы | | |
| | | 34 | | Набивка многослойно плетенная марки АП 10×10 ГОСТ 5152-77 | 0,1 | кг |

15.02.00.000

Лист 3

Формат А4

Типовой проект 903-1-198 Альбом 11.3

15.02.00.002

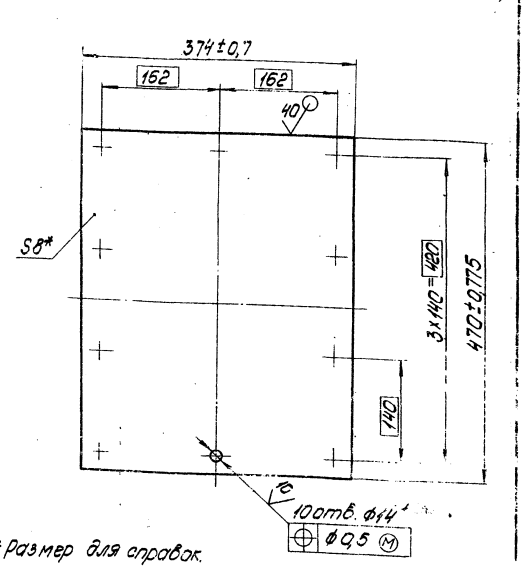


*Размер для справок.

15.02.00.002

| Изм. | Лист | № докум. | Подпись | Дата |
|---|---|---|---|---|
| Разраб. | | Ланова | | |
| Пров. | | Зигалвис | | |
| Гл.спец. | | Сухоносов | | |
| Н.контр. | | Колмец | | |
| Утв. | | Попов | | |

Крышка

| Лит. | Масса | Масштаб |
|---|---|---|
| | 11 | 1:4 |

Лист 8 ГОСТ 19903-74 ВСт3сп3 ГОСТ 14637-79

Лист | Листов 1

ЛАТГИПРОПРОМ

18454-30 18

Формат А4

## Техническая характеристика

1. Клапан является полуавтоматическим устройством для герметического перекрытия подачи газа в котел. Закрытие клапана происходит автоматически при включении электромагнита. Открытие клапана производится вручную.
2. Время полного закрытия клапана ~ 1сек.
3. Максимально допустимое рабочее давление в корпусе клапана $P_p = 0{,}3$ МПа ($3$ кг/см²)

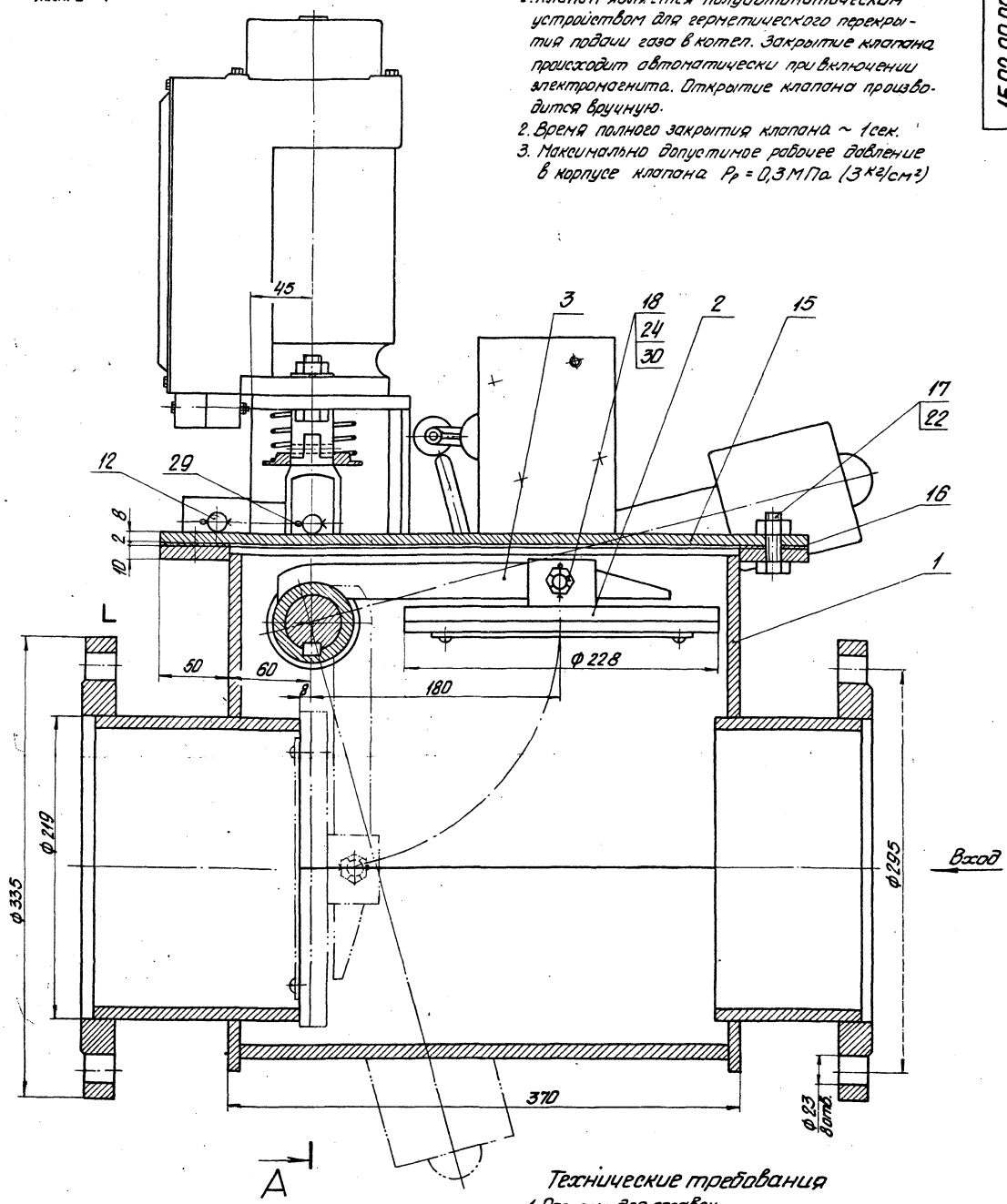


## Технические требования

1. Размеры для справок
2. После соединения вилки поз. 11 с якорем электромагнита проверить свободное без заеданий движение якоря
3. Вал поз. 5 должен свободно поворачиваться при закрытии клапана
4. Тарелка поз. 2 должна иметь подвижность относительно рычага тарелки поз. 3
5. Путевой переключатель поз. 32 установить, согласовать с положением пальца регулировочного
6. Груз поз. 13 на рычаге поз. 4 установить при наладке клапана исходя из условия обеспечения надежного срабатывания клапана.
7. Плотность сальника и прокладок испытать мыльной эмульсией воздушным давлением 0,1 МПа в течение одного часа.
8. Герметичность закрытого клапана испытать давлением воздуха 0,01 МПа. Допустимая утечка воздуха должно быть не более 1 м³/час.
9. Включение путевого выключателя поз. 32 в схему управления клапаном должно обеспечить снятия напряжения с обмотки электромагнита поз. 33 после закрытия клапана
10. Трущиеся поверхности вала поз. 5 смазать солидолом С ГОСТ 4366-70
11. Данный чертеж разработан на основании чертежа № 43411-М ПКБ Главное управление энергетики и электрификации СМ Латв. ССР ЦПС

| | | | | | | | | |
|---|---|---|---|---|---|---|---|---|
| | | | | | 15.02.00.000СБ | | | |
| Изм. | Лист | № докум. | Подп. | Дата | Клапан газовый отсечной Dy 200 Сборочный чертеж | Лит. | Масса | Масштаб |
| Разраб. | | Зигалвис | | | | | 111,5 | 1:2 |
| Пров. | | Колмец | | | | Лист 1 | Листов 3 | |
| Гл. спец. | | Суханосов | | | | ЛАТГИПРОПРОМ | | |
| Н. контр. | | Колмец | | | | | | |
| Утв. | | Попов | | | | | | |

# А-А лист1

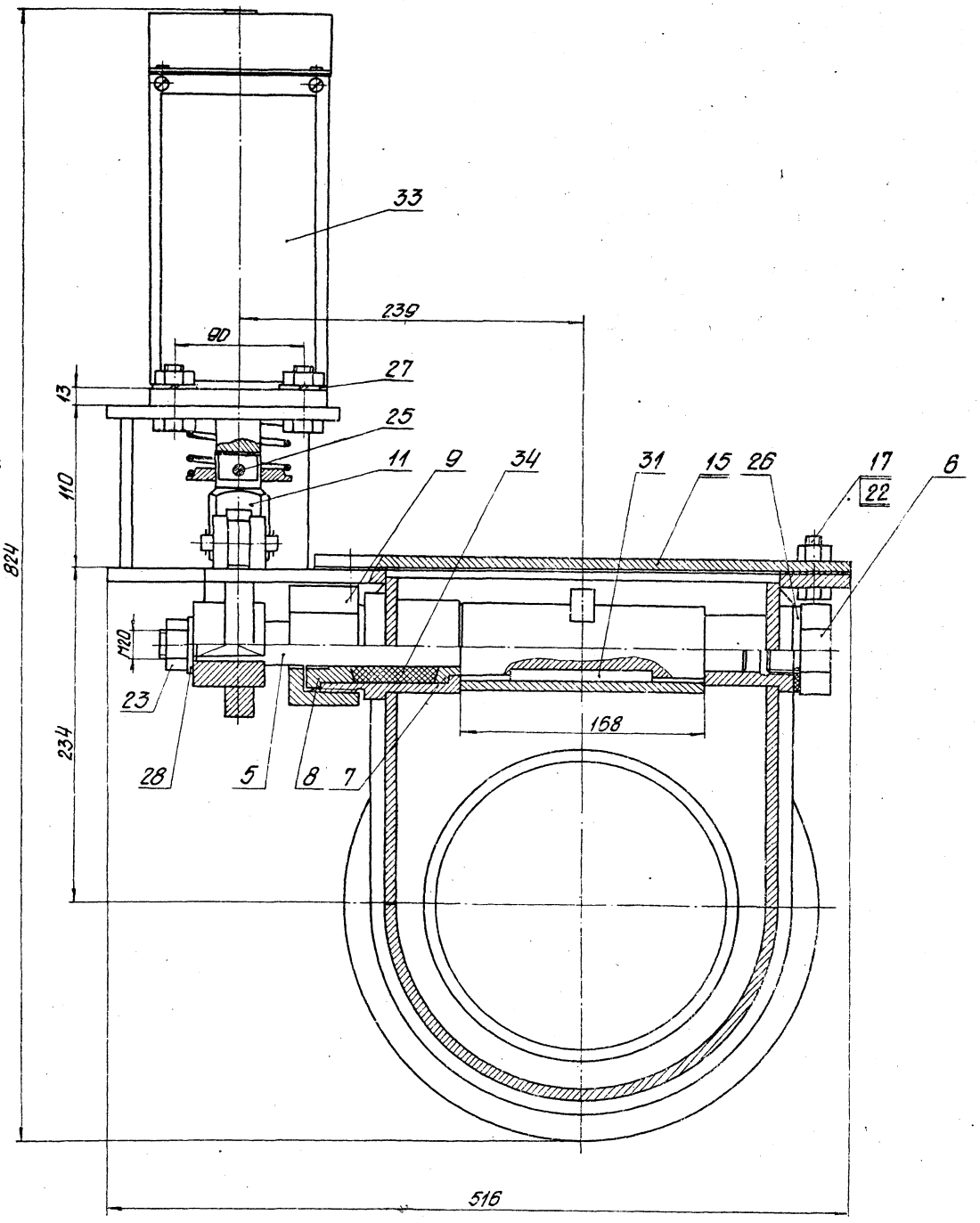


Б
лист3

| | | | | | |
|---|---|---|---|---|---|
| | | | | 15.02.00.000СБ | |
| Изм. | Лист | № докум. | Подп. | Дата | |
| Разраб. | | Зигель Вис | | | Лит. / Масса / Масштаб |
| Пров. | | Коллиец | | | |
| Т. спец. | | Сухонос | | | Лист 2 Листов 2 |
| Н. контр. | | Коллиец | | | ЛАТГИПРОПРОМ |
| Утв. | | Попов | | | |

18454-30 20 Формат А2

15.02.00.000 СБ

Вид Б лист 2

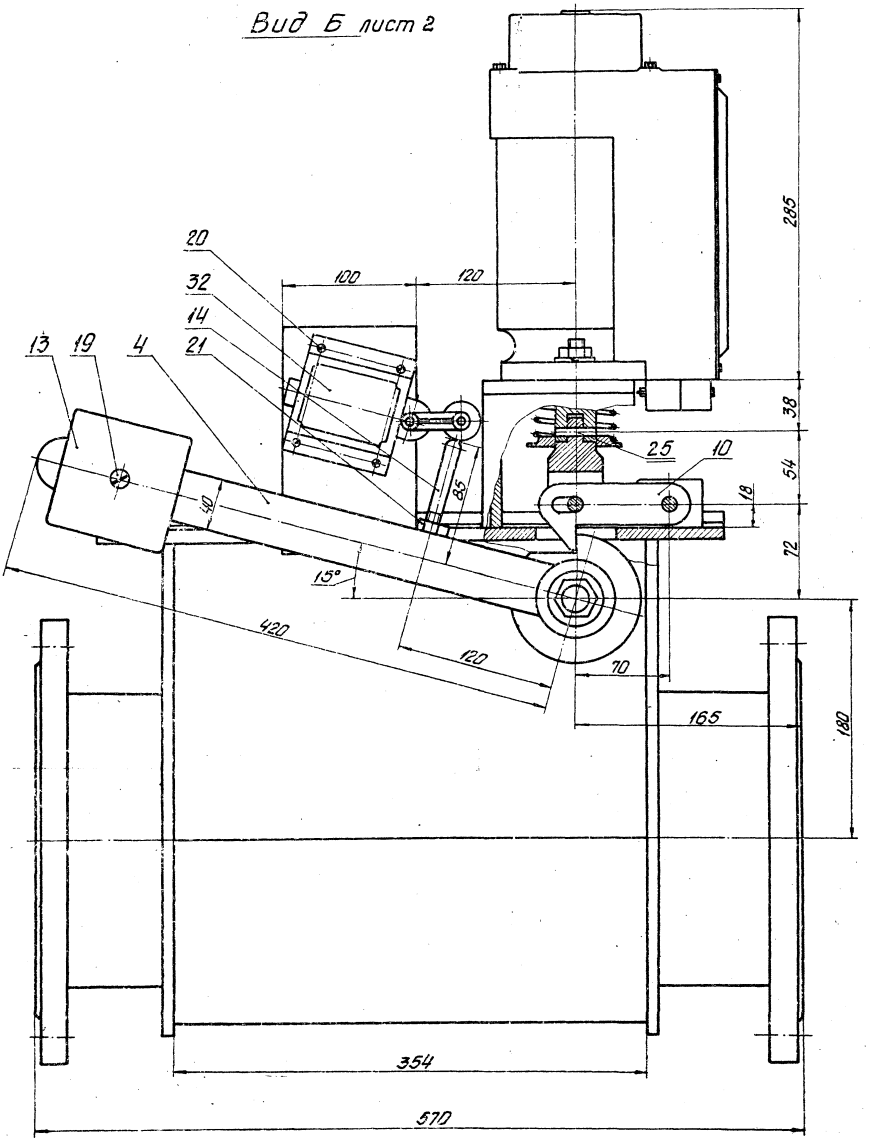


| | | | | | | | | |
|---|---|---|---|---|---|---|---|---|
| | | | | | 15.02.00.000 СБ | | | |
| Изм. | Лист | № докум. | Подп. | Дата | | Лит. | Масса | Масштаб |
| Разраб. | | Зильгалвис | | | | | | |
| Пров. | | Колмец | | | | Лист 3 | Листов | |
| Гл. отец | | Сухоносов | | | | ЛАТГИПРОПРОМ | | |
| Н. контр. | | Колмец | | | | | | |
| Утв. | | Попов | | | | | | |

18454-30 21 Формат А2

15.02.00.001

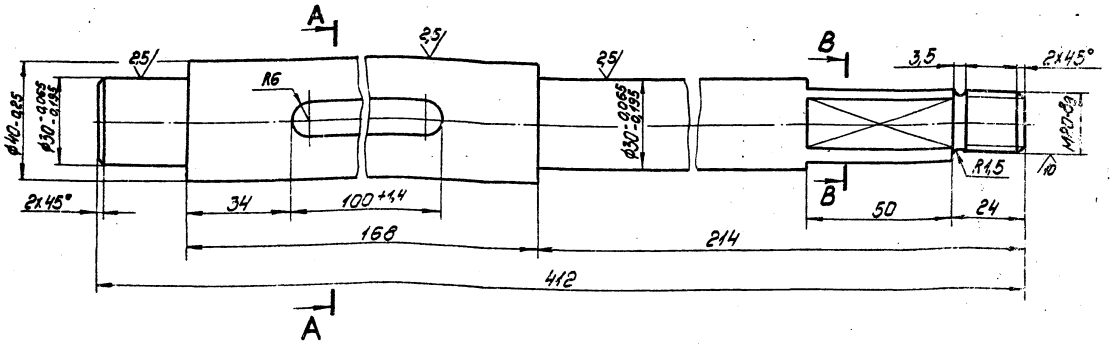


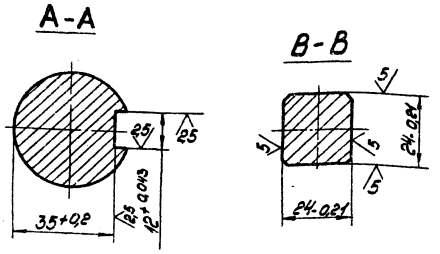


Неуказанные предельные отклонения размеров $\pm \frac{IT14}{2}$.

| | | | | | | | | |
|---|---|---|---|---|---|---|---|---|
| | | | | | 15.02.00.001 | | | |
| Изм. | Лист | № докум. | Подпись | Дата | Вал | Лит. | Масса | Масштаб |
| Разраб. | | Ионова | | | | | 2,9 | 1:1 |
| Пров. | | Зингалевич | | | | Лист | Листов 1 | |
| Гл.спец. | | Сухоносов | | | Круг В-42 ГОСТ 2590-71 / ВСт3сп3 ГОСТ 535-79 | ЛАТГИПРОПРОМ | | |
| Н.контр. | | Колмец | | | | | | |
| Утв. | | Попов | | | | | | |

формат А3

15.02.00.003

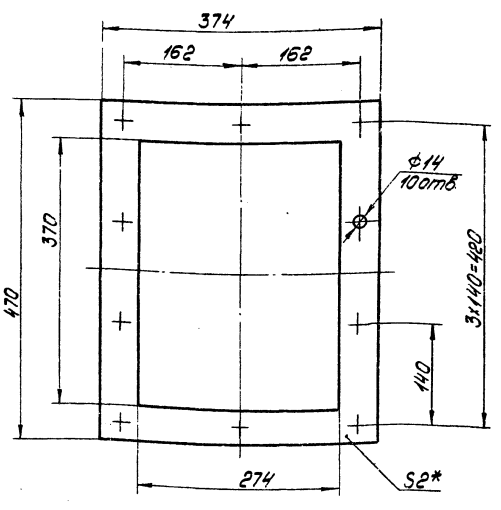


*Размер для справок.

| | | | | | | | | |
|---|---|---|---|---|---|---|---|---|
| | | | | | 15.02.00.003 | | | |
| Изм. | Лист | № докум. | Подпись | Дата | Прокладка | Лит. | Масса | Масштаб |
| Разраб. | | Ионова | | | | | 0,3 | 1:4 |
| Пров. | | Зингалевич | | | | Лист | Листов 1 | |
| Гл.спец. | | Сухоносов | | | Паронит ПОН 2 x 374 x 470 ГОСТ 481-80 | ЛАТГИПРОПРОМ | | |
| Н.контр. | | Колмец | | | | | | |
| Утв. | | Попов | | | | | | |

формат А4

Альбом 11.3

Типовой проект 903-1-198

| Формат | Зона | Поз. | Обозначение | Наименование | Кол. | Примечание |
|---|---|---|---|---|---|---|
| | | | | Документация | | |
| А2 | | | 15.02.01.000СБ | Сборочный чертеж | | |
| | | | | Детали | | |
| А4 | | 1 | 15.02.01.001 | Полуцилиндр | 1 | |
| А4 | | 2 | 15.02.01.002 | Фланец | 1 | |
| А4 | | 3 | 15.03.01.003 | Плита | 1 | |
| А4 | | 4 | 15.02.01.003 | Стенка | 2 | |
| А4 | | 5 | 15.03.01.005 | Втулка | 1 | |
| А4 | | 6 | 15.03.01.006 | Втулка | 1 | |
| А4 | | 7 | 15.03.01.007 | Опора | 1 | |
| А4 | | 8 | 15.03.01.008 | Ушко | 2 | |
| А4 | | 9 | 15.02.01.004 | Боковина | 1 | |
| А4 | | 10 | 15.02.01.004-01 | Боковина | 1 | |
| Б4 | | 11 | 15.02.01.006 | Стенка | | |
| | | | | Лист 8 ГОСТ 19903-74 / ВСт3сп3 ГОСТ 14637-79 | | |
| | | | | 100-0,35 x 115 ± 0,435 мм | 1 | [illegible] |
| Б4 | | 12 | 15.02.01.007 | Стенка | | |
| | | | | Лист 8 ГОСТ 19903-74 / ВСт3сп3 ГОСТ 14637-79 | | |
| | | | | 100-0,35 x 120 ± 0,5 мм | 1 | 0,76кг |

Подпись и дата | Взам. инв. № | Инв. № дубл. | Подпись и дата

| | | | | | | | | |
|---|---|---|---|---|---|---|---|---|
| | | | | | 15.02.01.000 | | | |
| Изм. | Лист | № докум. | Подпись | Дата | Корпус | Лит. | Лист | Листов |
| Разраб. | | Зингалевич | | | | | 1 | 2 |
| Пров. | | Колмец | | | | ЛАТГИПРОПРОМ | | |
| Гл.спец. | | Сухоносов | | | | | | |
| Н.контр. | | Колмец | | | | | | |
| Утв. | | Попов | | | | | | |

18454-30 22 формат А4

| Формат | Зона | Поз. | Обозначение | Наименование | Кол. | Примечание |
|---|---|---|---|---|---|---|
| А4 | | 13 | 15.02.01.008 | Патрубок | | |
| | | | | Труба 219×8 ГОСТ 8732-78 / 20 ГОСТ 8731-74 | | |
| | | | | L = 149 ± 0,5 мм | 1 | 6,21 кг |
| А4 | | 14 | 15.02.01.009 | Патрубок | | |
| | | | | Труба 219×8 ГОСТ 8732-78 / 20 ГОСТ 8731-74 | | |
| | | | | L = 105 ± 0,435 мм | 1 | 4,38 кг |
| | | | | Стандартные изделия | | |
| А4 | | 15 | | Фланец 200-10 ГОСТ 1255-67 | 2 | |

Изм. Лист № докум. Подпись Дата

15.02.01.000

Лист 2

Формат А4

15.02.01.001

Альбом 113

Типовой проект 903-1-198

Инв. № подл. | Подпись и дата | Взам. инв. № | Инв. № дубл. | Подпись и дата

40 (V)

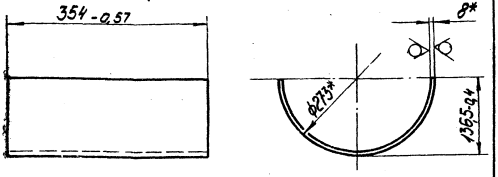


*Размеры для справок.

| Изм. | Лист | № докум. | Подпись | Дата | 15.02.01.001 | | | |
|---|---|---|---|---|---|---|---|---|
| Разраб. | | Ионова | | | Полуцилиндр | Лит. | Масса | Масштаб |
| Пров. | | Зиновьев | | | | | 3,3 | 1:5 |
| Т. контр. | | Суконосов | | | | Лист | Листов | |
| Н. спец. | | Суконосов | | | Труба 273×8 ГОСТ 8732-78 / Вст3сп3 ГОСТ 8731-74 | ЛАТГИПРОПРОМ | | |
| Утв. | | Попов | | | | | | |

Формат А4

15.02.01.002

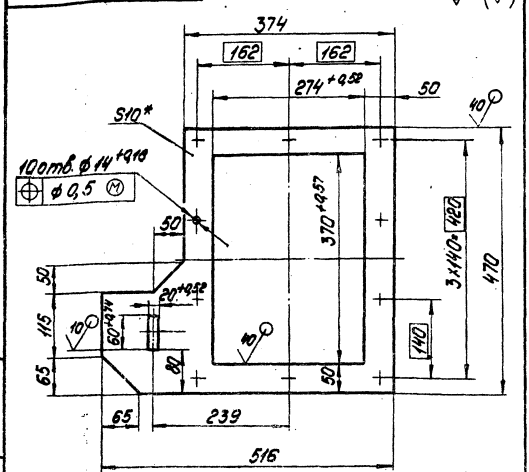


1* Размер для справок.

2. Неуказанные предельные отклонения размеров $\pm \frac{IT14}{2}$.

| Изм. | Лист | № докум. | Подпись | Дата | 15.02.01.002 | | | |
|---|---|---|---|---|---|---|---|---|
| Разраб. | | Ионова | | | Фланец | Лит. | Масса | Масштаб |
| Пров. | | Зиновьев | | | | | 7,5 | 1:5 |
| Т. контр. | | Суконосов | | | | Лист | Листов 1 | |
| Н. спец. | | Суконосов | | | Лист 10 ГОСТ 19903-74 / Вст3сп3 ГОСТ 14637-79 | ЛАТГИПРОПРОМ | | |
| Утв. | | Попов | | | | | | |

Формат А4

15.02.01.003

Альбом 113

Типовой проект 903-1-198

Инв. № подл. | Подпись и дата | Взам. инв. № | Инв. № дубл. | Подпись и дата

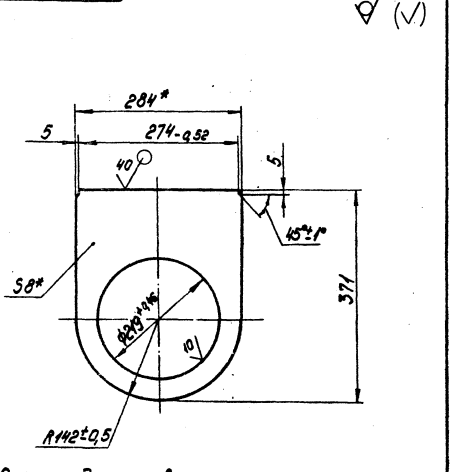


1* Размер для справок.

2. Неуказанные предельные отклонения размеров $\pm \frac{IT14}{2}$.

| Изм. | Лист | № докум. | Подпись | Дата | 15.02.01.003 | | | |
|---|---|---|---|---|---|---|---|---|
| Разраб. | | Ионова | | | Стенка | Лит. | Масса | Масштаб |
| Пров. | | Зиновьев | | | | | 3,7 | 1:5 |
| Т. контр. | | Суконосов | | | | Лист | Листов 1 | |
| Н. спец. | | Суконосов | | | Лист 8 ГОСТ 19903-74 / Вст3сп3 ГОСТ 14637-79 | ЛАТГИПРОПРОМ | | |
| Утв. | | Попов | | | | | | |



Формат А4

15.02.01.000СБ

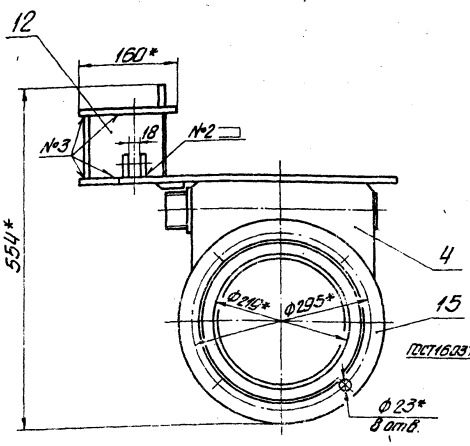


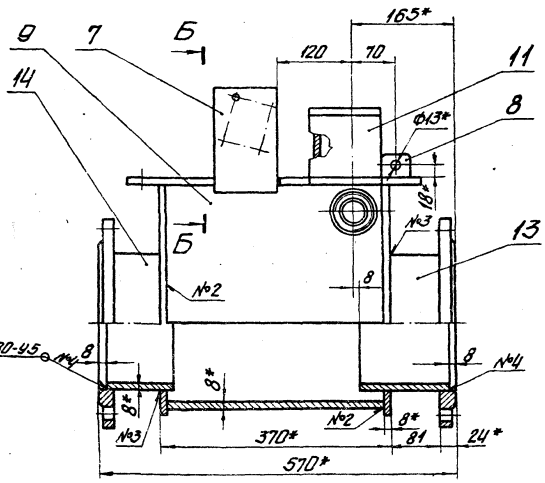


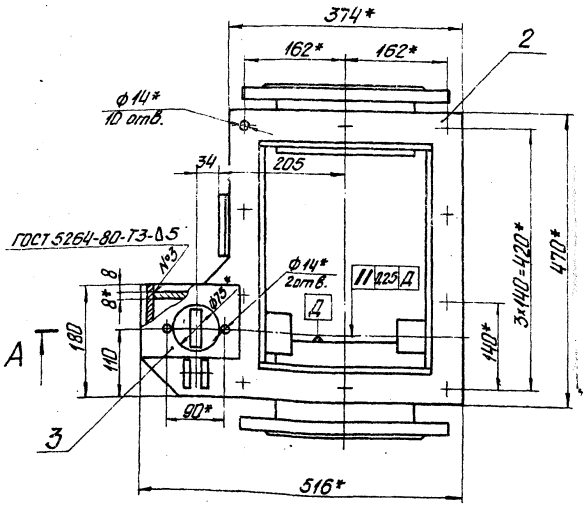


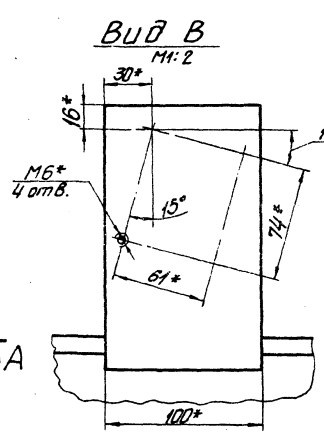


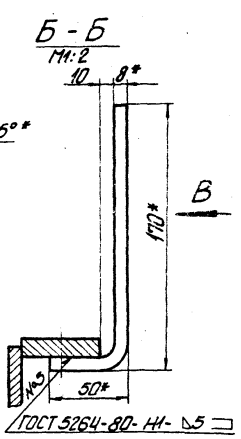


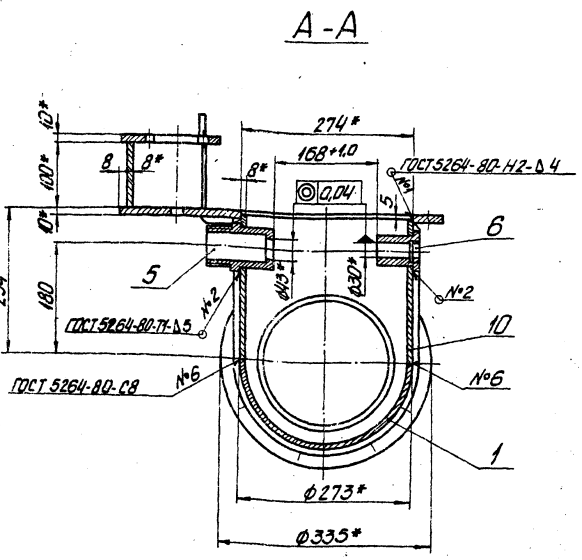


1.* Размеры для справок
2. Неуказанные предельные отклонения размеров ± IT14/2
3. Обработка поверхностей реза деталей Б4 40
4. Корпус испытать согласно правилам Госгортехнадзора.
Рабочее давление $P_р$ = 0,3 МПа (3 кг/см²)
Пробное гидравлическое испытание
$P_{проб}$ = 1 МПа (10 кг/см²) в течение 10 мин.

| | | | | | | | |
|---|---|---|---|---|---|---|---|
| Нач.отд. | Лисс | № докум. | Подп. | Дата | 15.02.01.000СБ | | |
| Разраб. | Зуркалин | | | | Корпус Сборочный чертеж | Лит. | Масса | Масштаб |
| Пров. | Колпец | | | | | | 67 | 1:5 |
| Гл.спец. | Суконкова | | | | | Лист | Листов 1 | |
| Н.контр. | Калачева | | | | | ЛАТГИПРОПРОМ | | |
| Утв. | Попов | | | | | | | |

18454-30 24 Формат А2

## 15.02.01.004

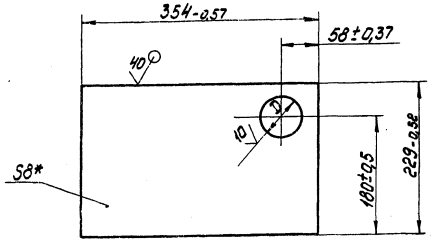


| Обозначение | D, мм | Масса, кг |
|---|---|---|
| 15.02.01.004 | $65^{+0,3}$ | 4,9 |
| -01 | $50^{+0,3}$ | 5,0 |

*Размер для справок.

15.02.01.004

Боковина

| Изм. | Лист | № докум. | Подпись | Дата |
|---|---|---|---|---|
| Разраб. | | Ионова | | |
| Пров. | | Зиглавис | | |
| Гл.спец. | | Сухоносов | | |
| Н.контр. | | Колмец | | |
| Утв. | | Попов | | |

Лит. | Масса | Масштаб: см. табл. | 1:4

Лист | Листов 1

Лист 8 ГОСТ 19903-74
ВСт3сп3 ГОСТ 14637-79

ЛАТГИПРОПРОМ

Формат А4

Альбом 11.3

Типовой проект 903-1-198

| Формат | Зона | Поз. | Обозначение | Наименование | Кол. | Примечание |
|---|---|---|---|---|---|---|
| | | | | Документация | | |
| А4 | | | 15.02.02.000СБ | Сборочный чертеж | | |
| | | | | Сборочные единицы | | |
| А4 | | 1 | 15.02.02.100 | Диск с ушками | 1 | |
| | | | | Детали | | |
| А4 | | 2 | 15.02.02.001 | Прокладка | 1 | |
| А4 | | 3 | 15.02.02.002 | Диск | 1 | |
| | | | | Стандартные изделия | | |
| | | 4 | | Винт М6х24.58 ГОСТ 1491-72 | 8 | |

Подпись и дата | Инв. № дубл. | Взам. инв. № | Подпись и дата | Инв. № подл.

15.02.02.000

Тарелка

| Изм. | Лист | № докум. | Подпись | Дата |
|---|---|---|---|---|
| Разраб. | | Ионова | | |
| Пров. | | Зиглавис | | |
| Гл.спец. | | Сухоносов | | |
| Н.контр. | | Колмец | | |
| Утв. | | Попов | | |

Лит. | Лист | Листов 1

ЛАТГИПРОПРОМ

Формат А4

## 15.02.02.000СБ

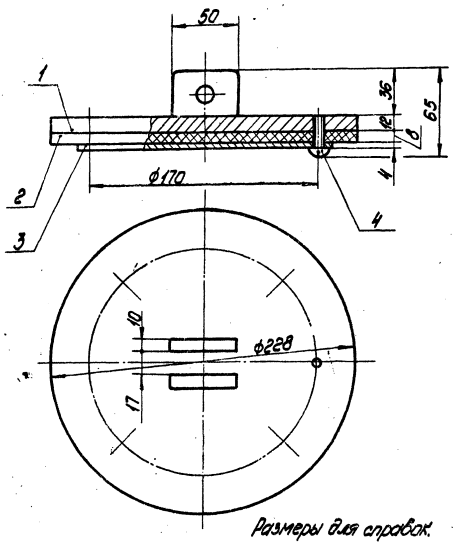


Размеры для справок.

15.02.02.000СБ

Тарелка
Сборочный чертеж

| Изм. | Лист | № докум. | Подпись | Дата |
|---|---|---|---|---|
| Разраб. | | Ионова | | |
| Пров. | | Зиглавис | | |
| Гл.спец. | | Сухоносов | | |
| Н.контр. | | Колмец | | |
| Утв. | | Попов | | |

Лит. | Масса | Масштаб

Лист | Листов 1

ЛАТГИПРОПРОМ

Формат А4

Альбом 11.3

Типовой проект 903-1-198

## 15.02.02.001

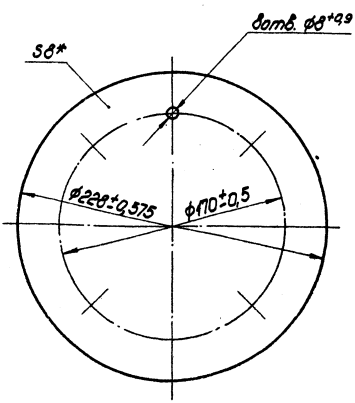


*Размер для справок.

15.02.02.001

Прокладка

| Изм. | Лист | № докум. | Подпись | Дата |
|---|---|---|---|---|
| Разраб. | | Ионова | | |
| Пров. | | Зиглавис | | |
| Гл.спец. | | Сухоносов | | |
| Н.контр. | | Колмец | | |
| Утв. | | Попов | | |

Лит. | Масса: 0,7 | Масштаб: 1:2

Лист | Листов 1

Резина-пластина 8М6-1-С ГОСТ 7338-77

ЛАТГИПРОПРОМ

Формат А4

184 54-30 25

15.02.02.002

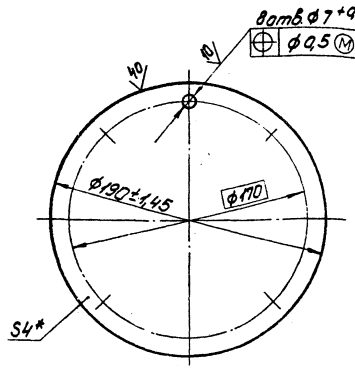


*Размер для справок.

| Изм. | Лист | № докум. | Подпись | Дата |
|---|---|---|---|---|
| Разраб. | | Монова | | |
| Пров. | | Зилалов | | |
| Гл.спец. | | Суконосов | | |
| Н.контр. | | Колмец | | |
| Утв. | | Попов | | |

15.02.02.002

Диск

| Лит. | Масса | Масштаб |
|---|---|---|
| | 0,9 | 1:2 |
| Лист | Листов 1 | |

Лист 4 ГОСТ 19903-74 Вст3сп3 ГОСТ 14637-79

ЛАТГИПРОПРОМ

Формат А4

Типовой проект 903-1-138 Альбом VI.3

Инв.№ подл. | Подпись и дата | Взам.инв.№ | Инв.№ дубл. | Подпись и дата

| Формат | Зона | Поз. | Обозначение | Наименование | Кол. | Примечание |
|---|---|---|---|---|---|---|
| | | | | Документация | | |
| А4 | | | 15.02.02.100СБ | Сборочный чертеж | | |
| | | | | Детали | | |
| А4 | | 1 | 15.02.02.101 | Диск | 1 | |
| А4 | | 2 | 15.03.01.008 | Ушко | 2 | |

15.02.02.100

Диск с ушками

| Лит. | Лист | Листов |
|---|---|---|
| | | 1 |

ЛАТГИПРОПРОМ

Формат А4

15.02.02.100СБ

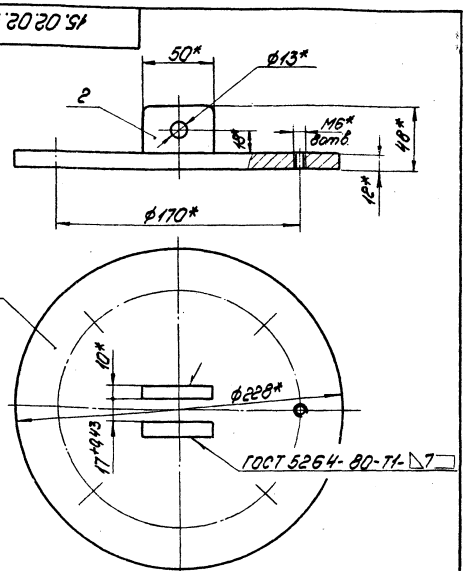


*Размеры для справок.

| Изм. | Лист | № докум. | Подпись | Дата |
|---|---|---|---|---|
| Разраб. | | Монова | | |
| Пров. | | Зилалов | | |
| Гл.спец. | | Суконосов | | |
| Н.контр. | | Колмец | | |
| Утв. | | Попов | | |

15.02.02.100СБ

Диск с ушками
Сборочный чертеж

| Лит. | Масса | Масштаб |
|---|---|---|
| | 4,11 | 1:2 |
| Лист | Листов 1 | |

ЛАТГИПРОПРОМ

Формат А4

Типовой проект 903-1-138 Альбом VI.3

Инв.№ подл. | Подпись и дата | Взам.инв.№ | Инв.№ дубл. | Подпись и дата

15.02.02.101

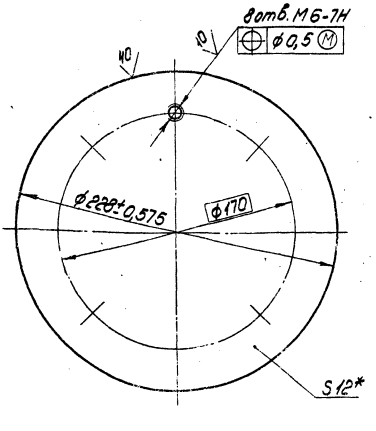


*Размер для справок.

| Изм. | Лист | № докум. | Подпись | Дата |
|---|---|---|---|---|
| Разраб. | | Монова | | |
| Пров. | | Зилалов | | |
| Гл.спец. | | Суконосов | | |
| Н.контр. | | Колмец | | |
| Утв. | | Попов | | |

15.02.02.101

Диск

| Лит. | Масса | Масштаб |
|---|---|---|
| | 3,85 | 1:2 |
| Лист | Листов 1 | |

Лист 12 ГОСТ 19903-74 Вст3сп3 ГОСТ 14637-79

ЛАТГИПРОПРОМ



Формат А4

| Формат | Зона | Поз. | Обозначение | Наименование | Кол. | Примечание |
|---|---|---|---|---|---|---|
| | | | | Документация | | |
| А4 | | | 15.02.03.000СБ | Сборочный чертеж | | |
| | | | | Детали | | |
| А4 | | 1 | 15.02.03.001 | Втулка | 1 | |
| А4 | | 2 | 15.02.03.002 | Рычаг | 1 | |

| Изм. | Лист | № докум. | Подпись | Дата | 15.02.03.000 | | | |
|---|---|---|---|---|---|---|---|---|
| Разраб. | | Ионова | | | Рычаг тарелки | Лит. | Лист | Листов 1 |
| Пров. | | Зилгалвис | | | | ЛАТГИПРОПРОМ | | |
| Гл.спец. | | Суконосов | | | | | | |
| Н.контр. | | Калмец | | | | | | |
| Утв. | | Попов | | | | | | |

Формат А4

Типовой проект 903-1-198 Альбом №3

15.02.03.000СБ

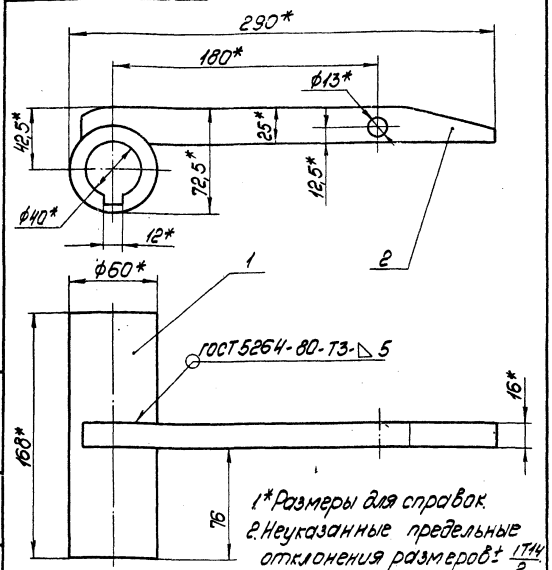


1.*Размеры для справок.
2.Неуказанные предельные отклонения размеров ± IT14/2

| Изм. | Лист | № докум. | Подпись | Дата | 15.02.03.000СБ | | | |
|---|---|---|---|---|---|---|---|---|
| Разраб. | | Ионова | | | Рычаг тарелки | Лит. | Масса | Масштаб |
| Пров. | | Зилгалвис | | | Сборочный чертеж | | 2,9 | 1:2 |
| Гл.спец. | | Суконосов | | | | Лист | Листов 1 | |
| Н.контр. | | Калмец | | | | ЛАТГИПРОПРОМ | | |
| Утв. | | Попов | | | | | | |

Формат А4

15.02.03.001

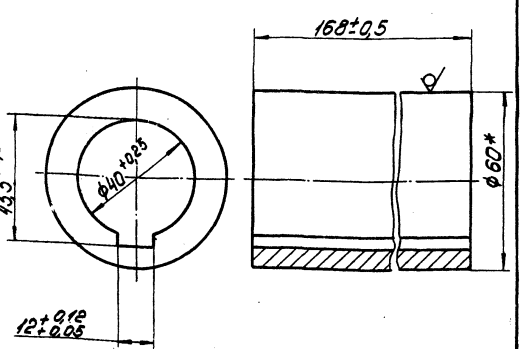


*Размер для справок

| Изм. | Лист | № докум. | Подпись | Дата | 15.02.03.001 | | | |
|---|---|---|---|---|---|---|---|---|
| Разраб. | | Ионова | | | Втулка | Лит. | Масса | Масштаб |
| Пров. | | Зилгалвис | | | | | 2 | 1:1 |
| Гл.спец. | | Суконосов | | | | Лист | Листов 1 | |
| Н.контр. | | Калмец | | | | ЛАТГИПРОПРОМ | | |
| Утв. | | Попов | | | | | | |

Круг В-60 ГОСТ 2590-71* / Вст3сп3 ГОСТ 535-79

Формат А4

Типовой проект 903-1-198 Альбом №3

15.02.03.002

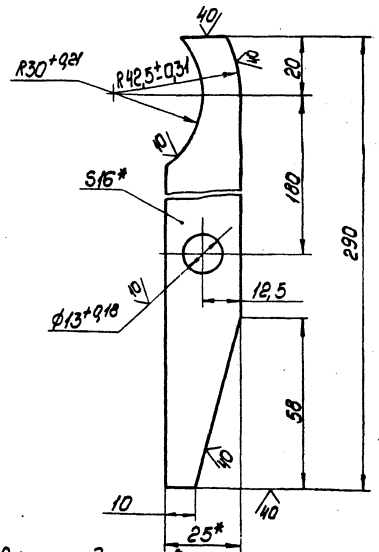


1.*Размеры для справок.
2.Неуказанные предельные отклонения размеров ± IT14/2

| Изм. | Лист | № докум. | Подпись | Дата | 15.02.03.002 | | | |
|---|---|---|---|---|---|---|---|---|
| Разраб. | | Ионова | | | Рычаг | Лит. | Масса | Масштаб |
| Пров. | | Зилгалвис | | | | | 0,9 | 1:1 |
| Гл.спец. | | Суконосов | | | | Лист | Листов 1 | |
| Н.контр. | | Калмец | | | | ЛАТГИПРОПРОМ | | |
| Утв. | | Попов | | | | | | |

Полоса 16×125 ГОСТ 103-76 / Вст3сп3 ГОСТ 535-79

Формат А4

| Формат | Зона | Поз. | Обозначение | Наименование | Кол. | Примечание |
|---|---|---|---|---|---|---|
| | | | | Документация | | |
| А2 | | | 15.03.00.000СБ | Сборочный чертеж | | |
| | | | | Сборочные единицы | | |
| А4 | | 1 | 15.03.01.000 | Корпус | 1 | |
| А4 | | 2 | 15.03.02.000 | Тарелка | 1 | |
| А4 | | 3 | 15.03.03.000 | Рычаг тарелки | 1 | |
| А4 | | 4 | 15.03.04.000 | Рычаг | 1 | |
| | | | | Детали | | |
| А3 | | 5 | 15.03.00.001 | Вал | 1 | |
| А4 | | 6 | 15.03.00.002 | Пробка | 1 | |
| А4 | | 7 | 15.03.00.003 | Кольцо сальника | 1 | |
| А4 | | 8 | 15.03.00.004 | Втулка | 1 | |
| А4 | | 9 | 15.03.00.005 | Гайка накидная | 1 | |
| А4 | | 10 | 15.03.00.006 | Защёлка | 1 | |
| А4 | | 11 | 15.03.00.007 | Вилка | 1 | |
| А4 | | 12 | 15.03.00.008 | Ось | 2 | |
| А4 | | 13 | 15.03.00.009 | Груз | 1 | |
| А4 | | 14 | 15.03.00.010 | Палец | 1 | |
| А4 | | 15 | 15.03.00.011 | Крышка | 1 | |
| А4 | | 16 | 15.03.00.012 | Прокладка | 1 | |

| Изм. | Лист | № докум. | Подпись | Дата | 15.03.00.000 | | |
|---|---|---|---|---|---|---|---|
| Разраб. | | Зилгалвис | | | Клапан газовый отсечной Ду300 | Лит. | Лист 1 / Листов 3 |
| Пров. | | Колмец | | | | | |
| Гл.спец. | | Суконосов | | | | ЛАТГИПРОПРОМ | |
| Н.контр. | | Колмец | | | | | |
| Утв. | | Попов | | | | | |

Формат А4

Типовой проект 903-1-198 Альбом 11.3

| Формат | Зона | Поз. | Обозначение | Наименование | Кол. | Примечание |
|---|---|---|---|---|---|---|
| | | | | Прочие изделия | | |
| | | 32 | | Выключатель ВК-200Б | | |
| | | | | Исполнение 1, ступень 2 | 1 | |
| | | 33 | | Электромагнит 9В-3 | 1 | |
| | | | | Материалы | | |
| | | 34 | | Набивка многослойно плетенная марки АП10х10 ГОСТ 5152-77 | 0,1 | кг |

Инв. № подл. | Подпись и дата | Взам. инв. № | Инв. № дубл. | Подпись и дата

| Изм. | Лист | № докум. | Подпись | Дата | 15.03.00.000 | Лист 3 |
|---|---|---|---|---|---|---|

Формат А4

| Формат | Зона | Поз. | Обозначение | Наименование | Кол. | Примечание |
|---|---|---|---|---|---|---|
| | | | | Стандартные изделия | | |
| | | 17 | | Болт М12х35.46 ГОСТ 7798-70 | 12 | |
| | | 18 | | Болт 2М12х55.58 ГОСТ 7798-70 | 1 | |
| | | 19 | | Винт устан. М12х20.48 ГОСТ 1485-75 | 1 | |
| | | 20 | | Винт М6х12.58 ГОСТ 1491-72 | 4 | |
| | | | | Гайки ГОСТ 5915-70 | | |
| | | 21 | | М8.5 | 1 | |
| | | 22 | | М12.5 | 12 | |
| | | 23 | | М20.5 | 1 | |
| | | 24 | | Гайка М12.5 ГОСТ 5918-72 | 1 | |
| | | 25 | | Ось 1-6 h11х30 Ст3сп ГОСТ 9650-80 | 1 | |
| | | 26 | | Прокладка В-20-64 ГОСТ 15180-70 | 1 | |
| | | 27 | | Шайба 12 65Г 00 ГОСТ 6402-70 | 2 | |
| | | 28 | | Шайба 20 ГОСТ 11371-78 | 1 | |
| | | | | Шплинты ГОСТ 397-79 | | |
| | | 29 | | 3,2х20 | 4 | |
| | | 30 | | 3,2х32 | 1 | |
| | | 31 | | Шпонка 12х8х100 ГОСТ 23360-78 | 1 | |

| Изм. | Лист | № докум. | Подпись | Дата | 15.03.00.000 | Лист 2 |
|---|---|---|---|---|---|---|

Формат А4

Типовой проект 903-1-198 Альбом 11.3

15.03.00.002

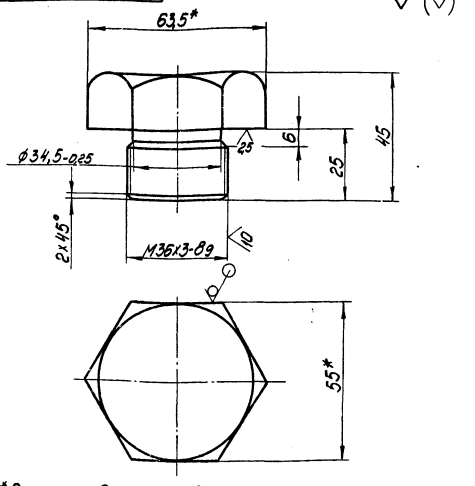


1.* Размеры для справок.

2 Неуказанные предельные отклонения размеров $\pm \frac{IT14}{2}$.

| Изм. | Лист | № докум. | Подпись | Дата | 15.03.00.002 | | | |
|---|---|---|---|---|---|---|---|---|
| Разраб. | | Ионова | | | Пробка | Лит. | Масса 0,6 | Масштаб 1:1 |
| Пров. | | Зилгалвис | | | | Лист | Листов 1 | |
| Гл.спец. | | Суконосов | | | Шестигранник 55 ГОСТ 2879-69 40Х ГОСТ 4543-71 | ЛАТГИПРОПРОМ | | |
| Н.контр. | | Колмец | | | | | | |
| Утв. | | Попов | | | | | | |

18454-30 28

Формат А4

15.03.00.000СБ

## Техническая характеристика

1. Клапан является полуавтоматическим устройством для герметического перекрытия подачи газа в котел. Закрытие клапана происходит автоматически при включении электромагнита. Открытие клапана производится вручную.
2. Время полного закрытия клапана ~1 сек.
3. Максимально допустимое рабочее давление в корпусе клапана $P_p = 0{,}3$ МПа ($3^{кг}/см^2$)

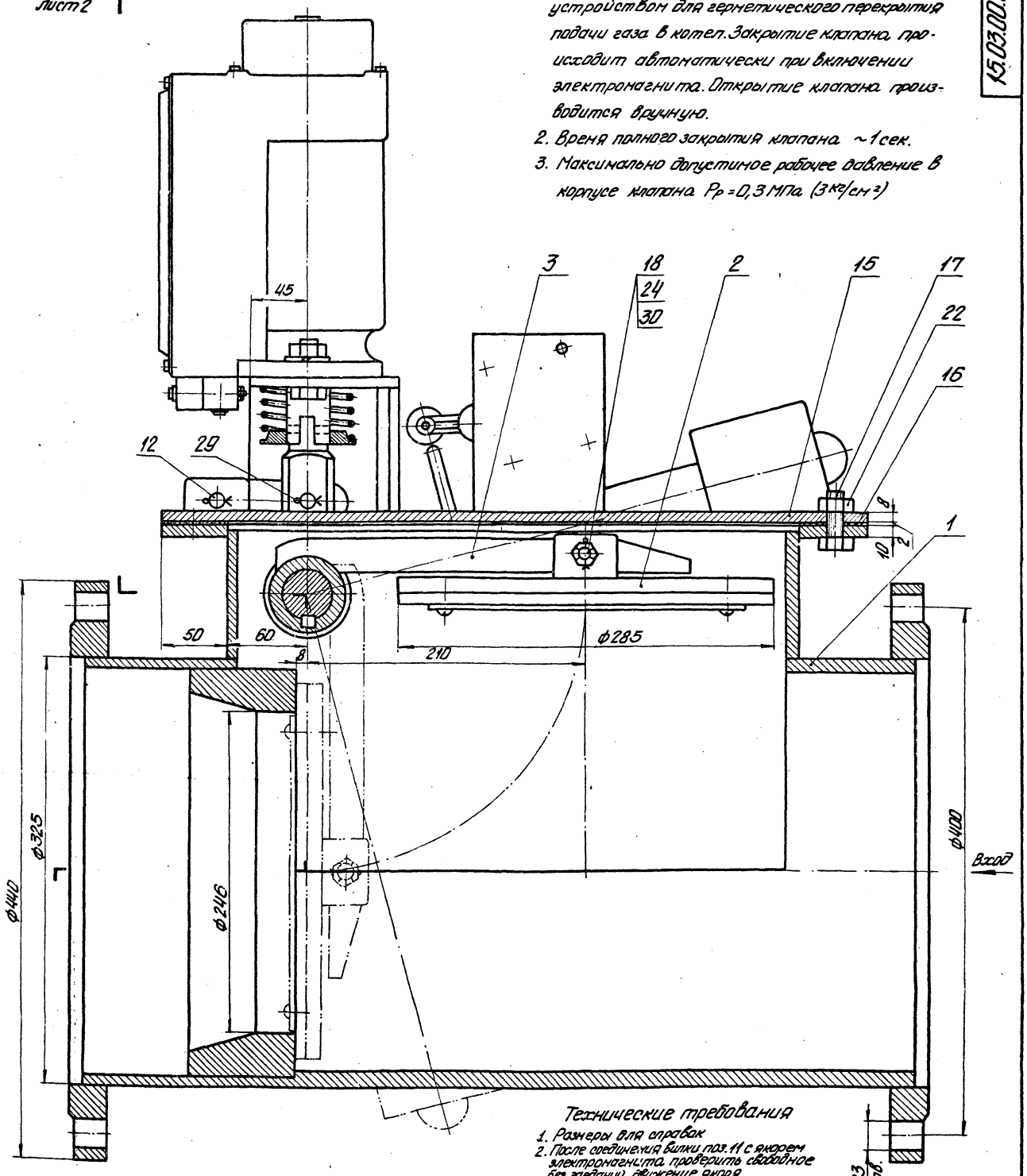


## Технические требования

1. Размеры для справок
2. После соединения вилки поз. 11 с якорем электромагнита проверить свободное без заеданий движение якоря.
3. Вал поз. 5 должен свободно поворачиваться при закрытии клапана
4. Тарелка поз. 2 должна иметь подвижность относительно рычага тарелки поз. 3
5. Путевой переключатель поз. 32 установить, согласовать с положением пальца регулировочного
6. Груз поз. 13 на рычаге поз. 4 установить при наладке клапана исходя из условия обеспечения надежного срабатывания клапана.
7. Плотность сальника и прокладок испытать мыльной эмульсией воздушным давлением 0,1 МПа в течение одного часа.
8. Герметичность закрытого клапана испытать давлением воздуха 0,01 МПа. Допустимая утечка воздуха должна быть не более 1 м³/час.
9. Включение путевого выключателя поз. 32 в схему управления клапаном должно обеспечить снятия напряжения с обмотки электромагнита поз. 33 после закрытия клапана.
10. Трущиеся поверхности вала поз. 5 смазать солидолом С ГОСТ 4366-76
11. Данный чертеж разработан на основании чертежа № 43345-М ПКБ Главное управление энергетики и электрификации СМ Латв. ССР ЦПС

| | | | | | | | | |
|---|---|---|---|---|---|---|---|---|
| | | | | | 15.03.00.000СБ | | | |
| Изм. | Лист | № докум. | Подп. | Дата | Клапан газовый отсечной Dy 300 Сборочный чертеж | Лит. | Масса | Масштаб |
| Разраб. | | Зигалвис | | 11.82 | | | 161 | 1:2 |
| Пров. | | Колмец | | 11.82 | | Лист 1 | Листов 3 | |
| Гл. спец. | | Сухоносов | | | | ЛАТГИПРОПРОМ | | |
| Н. контр. | | Колмец | | | | | | |
| Утв. | | Попов | | | | | | |

# А - А

лист 1

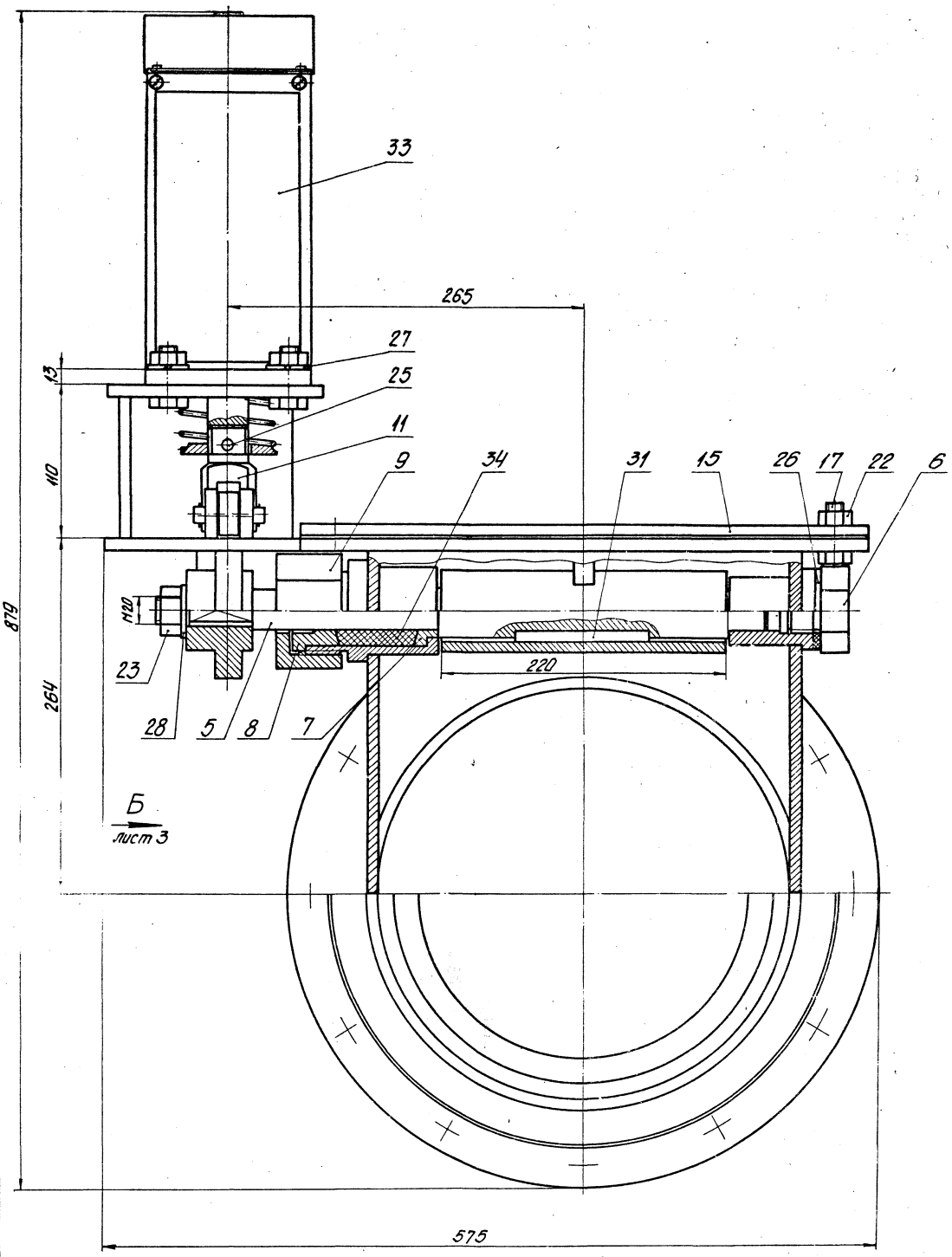


| | | | | | | | |
|---|---|---|---|---|---|---|---|
| | | | | | 15.03.00.000СБ | | |
| | | | | | | Лит. | Масса | Масштаб |
| Изм. | Лист | № докум. | Подп. | Дата | | | | |
| Разраб. | | Зингальвис | | | | Лист 2 | Листов |
| Пров. | | Калнец | | | | | |
| Т.контр. | | Суханов | | | | ЛАТГИПРОПРОМ | |
| Н.контр. | | Калнец | | | | | |
| Утв. | | Попов | | | | | |

15.03.00.000 СБ

Вид Б лист 2

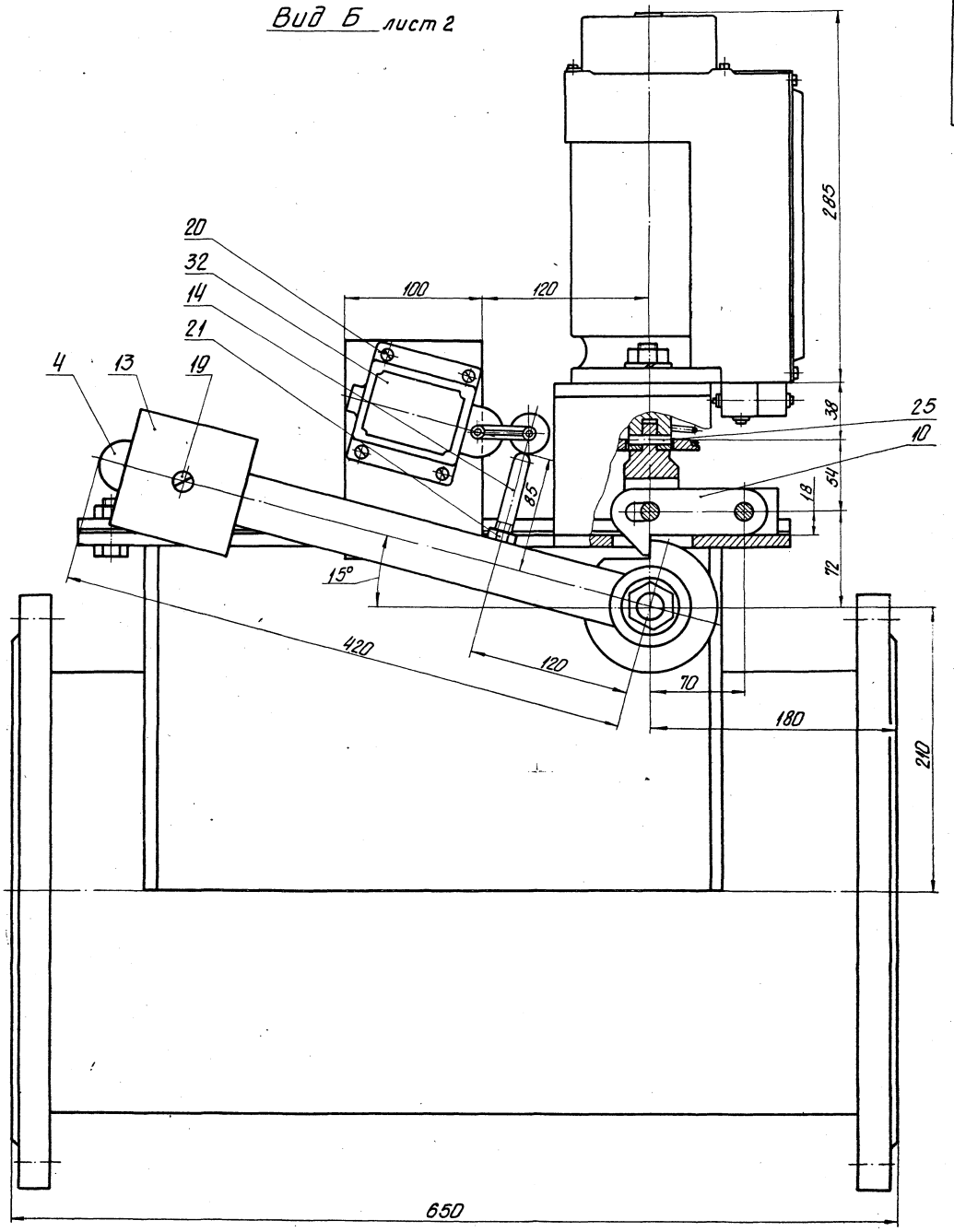


| | | | | | | | | |
|---|---|---|---|---|---|---|---|---|
| | | | | | 15.03.00.000 СБ | | | |
| Изм. | Лист | № докум. | Подп. | Дата | | Лит. | Масса | Масштаб |
| Разраб. | | Зигтгалвис | | | | | | |
| Пров. | | Колмец | | | | Лист 3 | Листов | |
| Гл. спец. | | Сухоносов | | | | ЛАТГИПРОПРОМ | | |
| Н. контр. | | Колмец | | | | | | |
| Утв. | | Попов | | | | | | |

18454-30 31 Формат А2

15.03.00.001

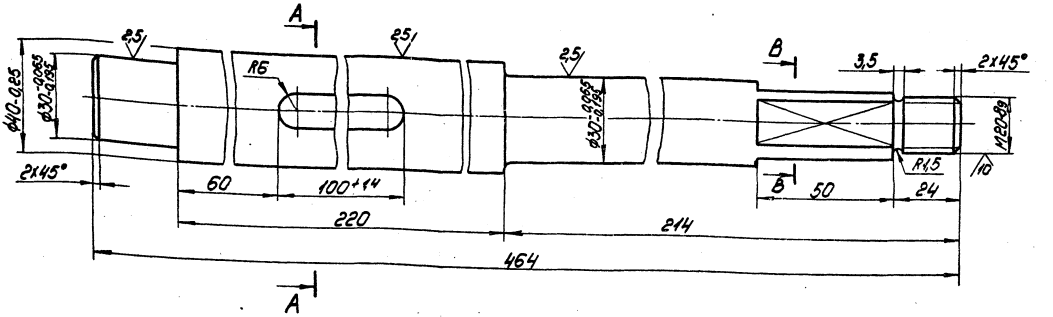


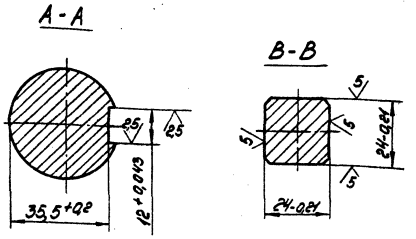


Неуказанные предельные отклонения размеров $\pm \frac{IT14}{2}$.

| | | | | | | | | |
|---|---|---|---|---|---|---|---|---|
| | | | | | 15.03.00.001 | | | |
| Изм. | Лист | № докум. | Подпись | Дата | Вал | Лит. | Масса | Масштаб |
| Разраб. | | Ионова | | | | | 3,4 | 1:1 |
| Пров. | | Зилгалвис | | | | Лист | Листов 1 | |
| Гл.спец. | | Сухоносов | | | Круг В-42 ГОСТ 2590-71* / ВСт3сп3 ГОСТ 535-79 | ЛАТГИПРОПРОМ | | |
| Н.контр. | | Колмец | | | | | | |
| Утв. | | Попов | | | | | | |

формат А3

15.03.00.003

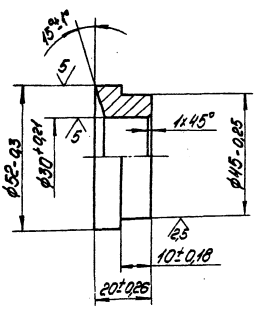


| | | | | | | | | |
|---|---|---|---|---|---|---|---|---|
| | | | | | 15.03.00.003 | | | |
| Изм. | Лист | № докум. | Подпись | Дата | Кольцо сальника | Лит. | Масса | Масштаб |
| Разраб. | | Ионова | | | | | 0,18 | 1:1 |
| Пров. | | Зилгалвис | | | | Лист | Листов 1 | |
| Гл.спец. | | Сухоносов | | | Чугун А4С-3 ГОСТ 1585-70 | ЛАТГИПРОПРОМ | | |
| Н.контр. | | Колмец | | | | | | |
| Утв. | | Попов | | | | | | |

формат А4

Альбом 11.3

Типовой проект 903-1-198

| Инв. № подл. | Подпись и дата | Взам. инв. № | Инв. № дубл. | Подпись и дата |
|---|---|---|---|---|

15.03.00.004

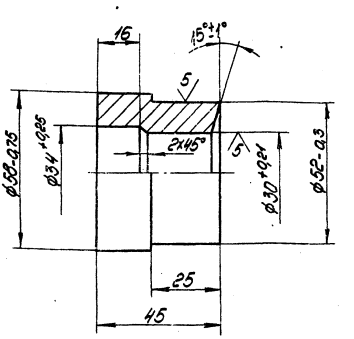


Неуказанные предельные отклонения размеров $\pm \frac{IT14}{2}$.

| | | | | | | | | |
|---|---|---|---|---|---|---|---|---|
| | | | | | 15.03.00.004 | | | |
| Изм. | Лист | № докум. | Подпись | Дата | Втулка | Лит. | Масса | Масштаб |
| Разраб. | | Ионова | | | | | 0,55 | 1:1 |
| Пров. | | Зилгалвис | | | | Лист | Листов 1 | |
| Гл.спец. | | Сухоносов | | | Круг В-60 ГОСТ 2590-71* / ВСт3сп3 ГОСТ 535-79 | ЛАТГИПРОПРОМ | | |
| Н.контр. | | Колмец | | | | | | |
| Утв. | | Попов | | | | | | |

18454-30 32 формат А4

15.03.00.005

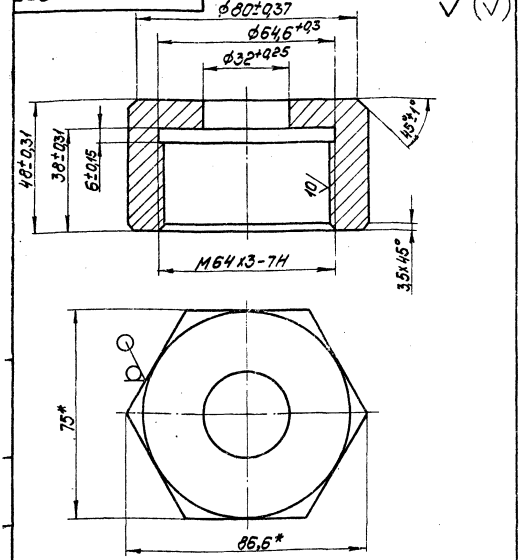


*Размеры для справок.

| | | | | | | | |
|---|---|---|---|---|---|---|---|
| | | | | 15.03.00.005 | | | |
| Изм. | Лист | № докум. | Подпись | Дата | Гайка накидная | Лист | Масса | Масштаб |
| Разраб. | | Ионова | | | | | 0,9 | 1:1 |
| Пров. | | Зилгалвис | | | | Лист | Листов 1 | |
| Гл.спец. | | Сухоносов | | | Шестигранник 75ГОСТ2879-69 40ХГОСТ4543-71 | ЛАТГИПРОПРОМ | | |
| Н.контр. | | Колмец | | | | | | |
| Утв. | | Попов | | | | | | |

Формат А4

Типовой проект 903-1-198 Альбом 11.3

Инв.№ подл. | Подпись и дата | Взам.инв.№ | Инв.№ дубл. | Подпись и дата

15.03.00.006

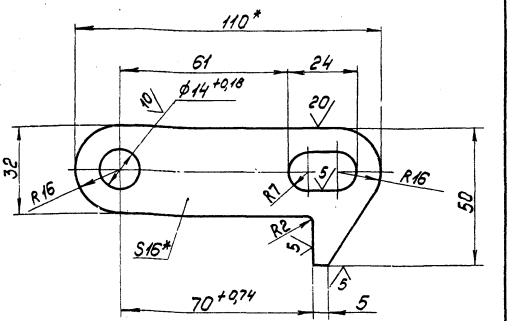


1. HRC 40...45.
2. *Размеры для справок.
3. Неуказанные предельные отклонения размеров ± IT14/2.

| | | | | | | | |
|---|---|---|---|---|---|---|---|
| | | | | 15.03.00.006 | | | |
| Изм. | Лист | № докум. | Подпись | Дата | Защёлка | Лит. | Масса | Масштаб |
| Разраб. | | Ионова | | | | | 0,4 | 1:1 |
| Пров. | | Зилгалвис | | | | Лист | Листов 1 | |
| Гл.спец. | | Сухоносов | | | Лист 16ГОСТ19903-74 45ГОСТ1577-70 | ЛАТГИПРОПРОМ | | |
| Н.контр. | | Колмец | | | | | | |
| Утв. | | Попов | | | | | | |

Формат А4

15.03.00.007

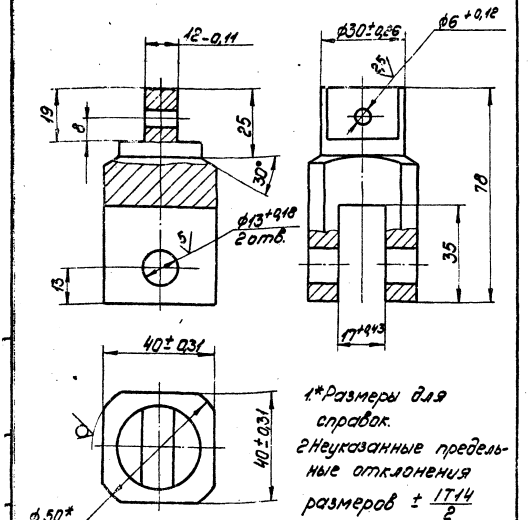


1. *Размеры для справок.
2. Неуказанные предельные отклонения размеров ± IT14/2

| | | | | | | | |
|---|---|---|---|---|---|---|---|
| | | | | 15.03.00.007 | | | |
| Изм. | Лист | № докум. | Подпись | Дата | Вилка | Лит. | Масса | Масштаб |
| Разраб. | | Ионова | | | | | 0,45 | 1:1 |
| Пров. | | Зилгалвис | | | | Лист | Листов 1 | |
| Гл.спец. | | Сухоносов | | | Круг В-50ГОСТ2590-71* ВСт3сп3ГОСТ535-79 | ЛАТГИПРОПРОМ | | |
| Н.контр. | | Колмец | | | | | | |
| Утв. | | Попов | | | | | | |

Формат А4

Типовой проект 903-1-198 Альбом 11.3

Инв.№ подл. | Подпись и дата | Взам.инв.№ | Инв.№ дубл. | Подпись и дата

15.03.00.008

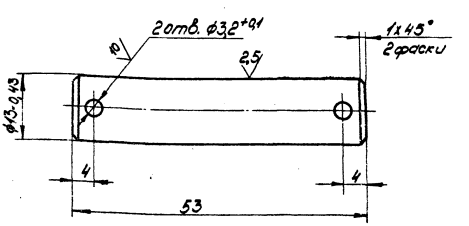


1. HRC 40...45.
2. Неуказанные предельные отклонения размеров ± IT14/2.

| | | | | | | | |
|---|---|---|---|---|---|---|---|
| | | | | 15.03.00.008 | | | |
| Изм. | Лист | № докум. | Подпись | Дата | Ось | Лит. | Масса | Масштаб |
| Разраб. | | Ионова | | | | | 0,06 | 2:1 |
| Пров. | | Зилгалвис | | | | Лист | Листов 1 | |
| Гл.спец. | | Сухоносов | | | Круг 15ГОСТ2590-71* ВСт3сп3ГОСТ535-79 | ЛАТГИПРОПРОМ | | |
| Н.контр. | | Колмец | | | | | | |
| Утв. | | Попов | | | | | | |

18454-30 33 Формат А4

Альбом 11.3

## 15.03.00.009

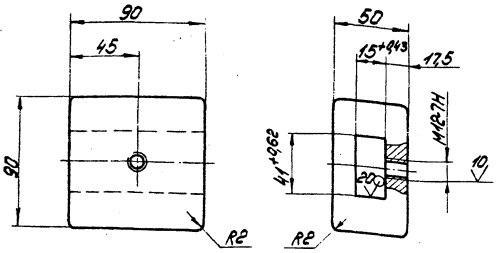


Неуказанные предельные отклонения размеров $\pm \frac{JT14}{2}$.

| Изм. | Лист | № докум. | Подпись | Дата | 15.03.00.009 | | | |
|---|---|---|---|---|---|---|---|---|
| Разраб. | | Жонова | | | Груз | Лит. | Масса | Масштаб |
| Пров. | | Зинкайлис | | | | | 2,75 | 1:2 |
| Т.контр. | | Суконосов | | | | Лист | Листов 1 | |
| Н.контр. | | Колмец | | | Чугун СЧ-00 ГОСТ 1412-70 | ЛАТГИПРОПРОМ | | |
| Утв. | | Попов | | | | | | |

Формат А4

Альбом 11.3

## 15.03.00.010

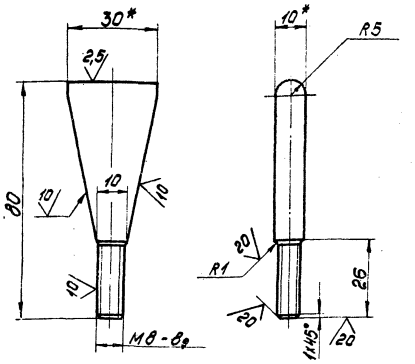


1. * Размеры для справок.
2. Неуказанные предельные отклонения размеров $\pm \frac{JT14}{2}$

| Изм. | Лист | № докум. | Подпись | Дата | 15.03.00.010 | | | |
|---|---|---|---|---|---|---|---|---|
| Разраб. | | Зинкайлис | | | Палец | Лит. | Масса | Масштаб |
| Пров. | | Колмец | | | | | 0,06 | 1:1 |
| Т.контр. | | Суконосов | | | | Лист | Листов 1 | |
| Н.контр. | | Колмец | | | Полоса 10×30 ГОСТ 103-76 / Вст3сп3 ГОСТ 535-79 | ЛАТГИПРОПРОМ | | |
| Утв. | | Попов | | | | | | |

Формат А4

Типовой проект 903-1-198

## 15.03.00.011

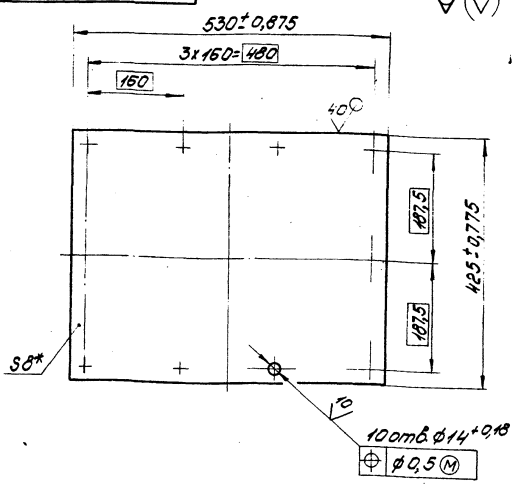


*Размер для справок.

| Изм. | Лист | № докум. | Подпись | Дата | 15.03.00.011 | | | |
|---|---|---|---|---|---|---|---|---|
| Разраб. | | Жонова | | | Крышка | Лит. | Масса | Масштаб |
| Пров. | | Зинкайлис | | | | | 14,05 | 1:5 |
| Т.контр. | | Суконосов | | | | Лист | Листов 1 | |
| Н.контр. | | Колмец | | | Лист 8 ГОСТ 19903-74 / Вст3сп3 ГОСТ 14637-79 | ЛАТГИПРОПРОМ | | |
| Утв. | | Попов | | | | | | |

Формат А4

Альбом 11.3

Типовой проект 903-1-198

## 15.03.00.012

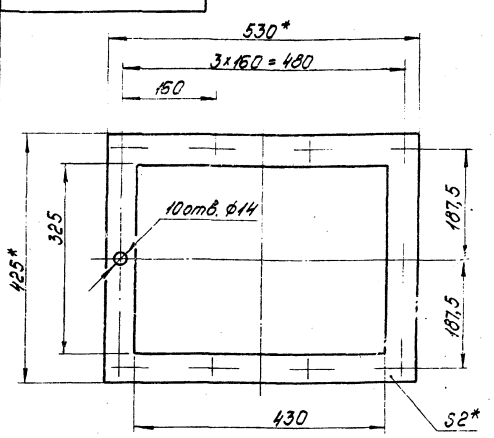


* Размеры для справок.

| Изм. | Лист | № докум. | Подпись | Дата | 15.03.00.012 | | | |
|---|---|---|---|---|---|---|---|---|
| Разраб. | | Жонова | | | Прокладка | Лит. | Масса | Масштаб |
| Пров. | | Зинкайлис | | | | | 0,34 | 1:5 |
| Т.контр. | | Суконосов | | | | Лист | Листов 1 | |
| Н.контр. | | Колмец | | | Паронит ПОН 2×530×425 ГОСТ 481-80 | ЛАТГИПРОПРОМ | | |
| Утв. | | Попов | | | | | | |

Инв.№ подл. | Подпись и дата | Взам.инв.№ | Инв.№ дубл. | Подпись и дата

18454-30 34 Формат А4

| Позиция | Зона | Поз. | Обозначение | Наименование | Кол. | Примечание |
|---|---|---|---|---|---|---|
| | | | | **Документация** | | |
| А2 | | | 15.03.01.000СБ | Сборочный чертеж | | |
| | | | | **Детали** | | |
| А4 | | 1 | 15.03.01.001 | Корпус | 1 | |
| А4 | | 2 | 15.03.01.002 | Фланец | 1 | |
| А4 | | 3 | 15.03.01.003 | Плита | 1 | |
| А4 | | 4 | 15.03.01.004 | Седло | 1 | |
| А4 | | 5 | 15.03.01.005 | Втулка | 1 | |
| А4 | | 6 | 15.03.01.006 | Втулка | 1 | |
| А4 | | 7 | 15.03.01.007 | Опора | 1 | |
| А4 | | 8 | 15.03.01.008 | Ушко | 2 | |
| А4 | | 9 | 15.03.01.009 | Стенка | 2 | |
| А4 | | 10 | 15.03.01.010 | Боковина | 1 | |
| А4 | | 11 | 15.03.01.010-01 | Боковина | 1 | |
| Б4 | | 12 | 15.03.01.012 | Стенка | | |
| | | | | Лист 8 ГОСТ 19903-74 | | |
| | | | | Вст3сп3 ГОСТ 14637-79 | | |
| | | | | 100-0,35 × 115±0,435 мм | 1 | 0,73кг |
| Б4 | | 13 | 15.03.01.013 | Стенка | | |
| | | | | Лист 8 ГОСТ 19903-74 | | |
| | | | | Вст3сп3 ГОСТ 14637-79 | | |
| | | | | 100-0,35 × 120±0,5 мм | 1 | 0,76кг |

| Изм. | Лист | № докум. | Подп. | Дата |
|---|---|---|---|---|
| Разраб. | | Ионова | | |
| Пров. | | Зильгальбис | | |
| Т. контр. | | Калинец | | |
| Н. контр. | | Попов | | |
| Утв. | | | | |

15.03.01.000

Корпус

Лит. | Лист | Листов 2

ЛАТГИПРОПРОМ

Альбом 11.3 Типовой проект 903-1-198 Инв. № подл. | Подп. и дата | Взам. инв. № | Инв. № дубл. | Подп. и дата

Инв. № подл. | Подп. и дата | Взам. инв. № | Инв. № дубл. | Подп. и дата

Изм. Лист № докум. Подп. Дата

15.03.01.000

Лист 2

Формат А4

Формат А4

15.03.01.001

40 (V)

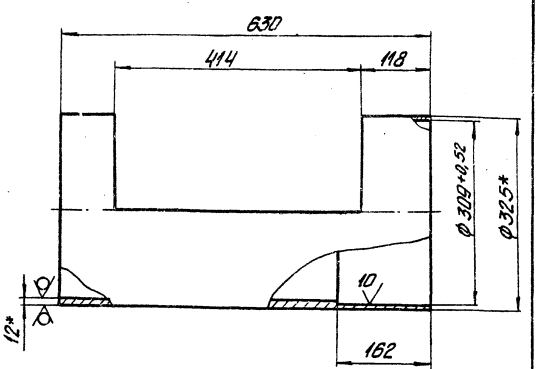


1.* Размеры для справок.

2. Неуказанные предельные отклонения размеров ± IT14/2.

| Изм. | Лист | № докум. | Подпись | Дата |
|---|---|---|---|---|
| Разраб. | | Ионова | | |
| Пров. | | Зильгальбис | | |
| Т. контр. | | Суконосов | | |
| Н. контр. | | Калинец | | |
| Утв. | | Попов | | |

15.03.01.001

Корпус

Труба 325×12 ГОСТ 8732-78 / Вст3сп3 ГОСТ 8731-74

| Лит. | Масса | Масштаб |
|---|---|---|
| | 33,57 | 1:5 |
| Лист | Листов 1 | |

ЛАТГИПРОПРОМ

Альбом 11.3 Типовой проект 903-1-198 Инв. № подл. | Подп. и дата | Взам. инв. № | Инв. № дубл. | Подп. и дата

Инв. № подл. | Подп. и дата | Взам. инв. № | Инв. № дубл. | Подп. и дата

Формат А4

15.03.01.002

(V)

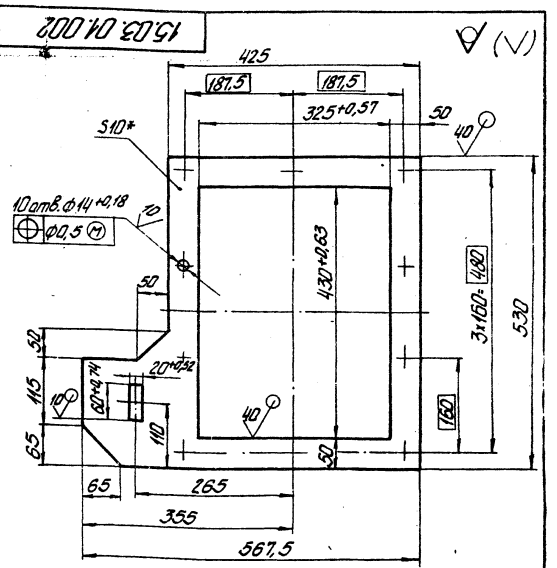


1.* Размер для справок.

2. Неуказанные предельные отклонения размеров IT14/2.

| Изм. | Лист | № докум. | Подп. | Дата |
|---|---|---|---|---|
| Разраб. | | Ионова | | |
| Пров. | | Зильгальбис | | |
| Т. контр. | | Суконосов | | |
| Н. контр. | | Калинец | | |
| Утв. | | Попов | | |

15.03.01.002

Фланец

Лист 10 ГОСТ 19903-74 / Вст3сп3 ГОСТ 14637-79

| Лит. | Масса | Масштаб |
|---|---|---|
| | 8,45 | 1:5 |
| Лист | Листов 1 | |

ЛАТГИПРОПРОМ



Формат А4

15.03.01.000СБ

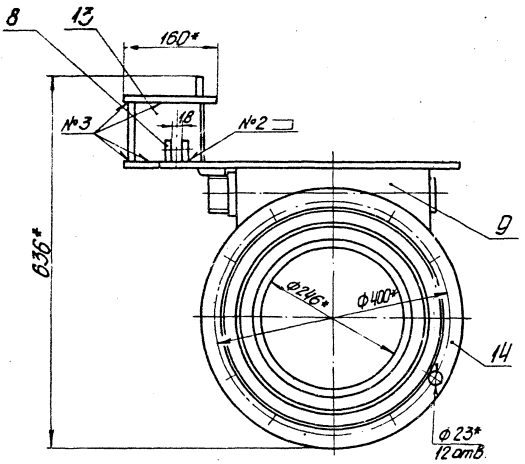


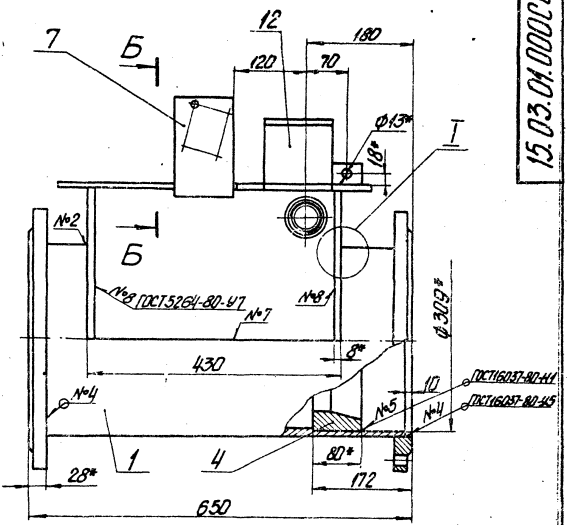


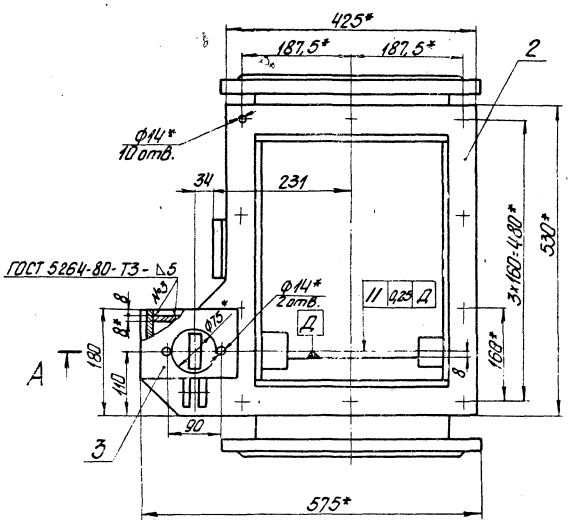


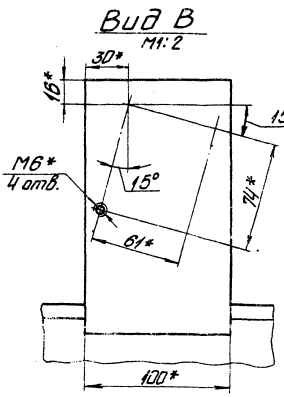


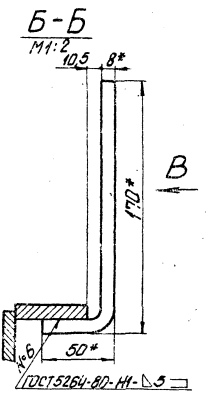


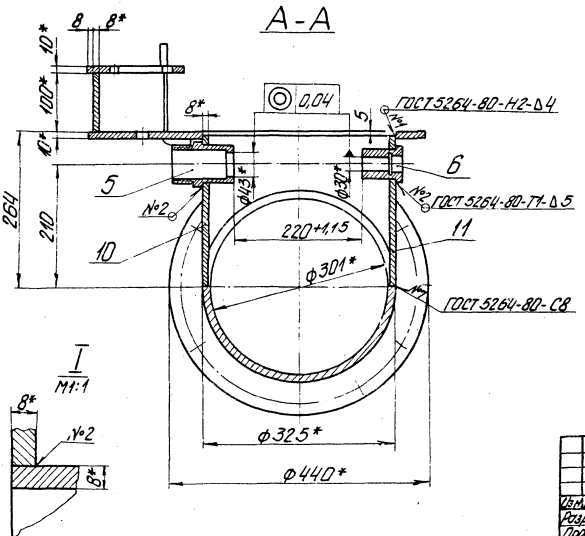


1.* Размеры для справок
2. Неуказанные предельные отклонения размеров ± IT14/2
3. Обработка поверхностей реза деталей Б4 Ra 40
4. Корпус испытать согласно правилам Госгортехнадзора. Рабочее давление $P_p$=0,3 МПа (3 кгс/см²)
Пробное гидравлическое испытание $P_{пр}$=1,1 МПа (10 кгс/см²)
в течение 10 мин.

| | | | | | | | |
|---|---|---|---|---|---|---|---|
| Изм. | Лист | № докум. | Подп. | Дата | 15.03.01.000СБ | | |
| Разраб. | | Зилгалвис | | | Корпус | Лит. | Масса | Масштаб |
| Пров. | | Колнец | | | | | 110 | 1:5 |
| Т. контр. | | | | | Сборочный чертеж | Лист | Листов 1 |
| Н. контр. | | Колнец | | | | ЛАТГИПРОПРОМ | |
| Утв. | | Попов | | | | | |

15.03.01.003

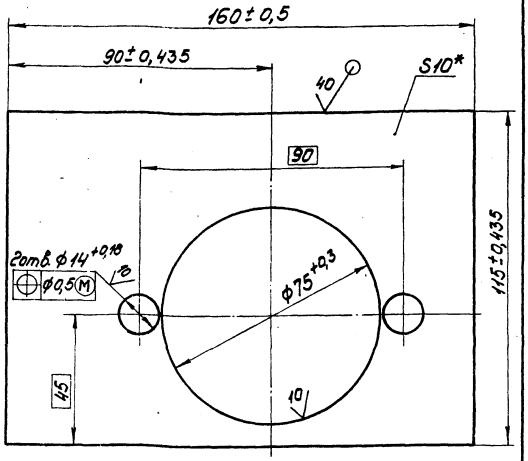


*Размер для справок.

| Изм. | Лист | № докум. | Подпись | Дата | 15.03.01.003 | Лит. | Масса | Масштаб |
|---|---|---|---|---|---|---|---|---|
| Разраб. | | Ионова | | | Плита | | 1,08 | 1:1 |
| Пров. | | Зилгалвис | | | | Лист | Листов 1 | |
| Гл.спец. | | Суконосов | | | Лист 10 ГОСТ 19903-74 | ЛАТГИПРОПРОМ | | |
| Н.контр. | | Колмец | | | ВСт3сп3 ГОСТ 14637-79 | | | |
| Утв. | | Попов | | | | | | |

Формат А4

Типовой проект 903-1-198 Альбом 11.3

Инв. № подл. | Подпись и дата | Взам. инв. № | Инв. № дубл. | Подпись и дата

15.03.01.004

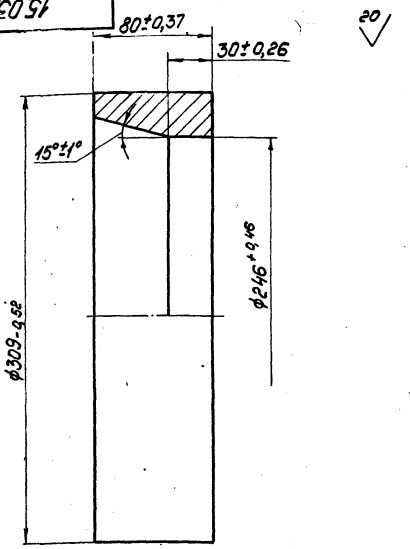


| Изм. | Лист | № докум. | Подпись | Дата | 15.03.01.004 | Лит. | Масса | Масштаб |
|---|---|---|---|---|---|---|---|---|
| Разраб. | | Ионова | | | Седло | | 17,05 | 1:2 |
| Пров. | | Зилгалвис | | | | Лист | Листов 1 | |
| Гл.спец. | | Суконосов | | | Лист 85 ГОСТ 19903-74 | ЛАТГИПРОПРОМ | | |
| Н.контр. | | Колмец | | | ВСт3сп3 ГОСТ 14637-79 | | | |
| Утв. | | Попов | | | | | | |

Формат А4

15.03.01.005

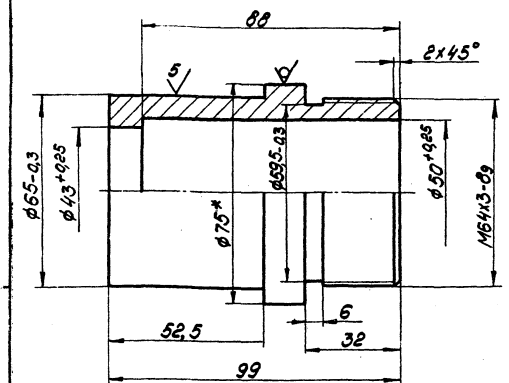


1.* Размер для справок.

2. Неуказанные предельные отклонения размеров $\pm \frac{IT14}{2}$.

| Изм. | Лист | № докум. | Подпись | Дата | 15.03.01.005 | Лит. | Масса | Масштаб |
|---|---|---|---|---|---|---|---|---|
| Разраб. | | Ионова | | | Втулка | | 1,22 | 1:1 |
| Пров. | | Зилгалвис | | | | Лист | Листов 1 | |
| Гл.спец. | | Суконосов | | | Круг В-75 ГОСТ 2590-71* | ЛАТГИПРОПРОМ | | |
| Н.контр. | | Колмец | | | ВСт3сп3 ГОСТ 535-79 | | | |
| Утв. | | Попов | | | | | | |

Формат А4

Типовой проект 903-1-198 Альбом 11.3

Инв. № подл. | Подпись и дата | Взам. инв. № | Инв. № дубл. | Подпись и дата

15.03.01.006

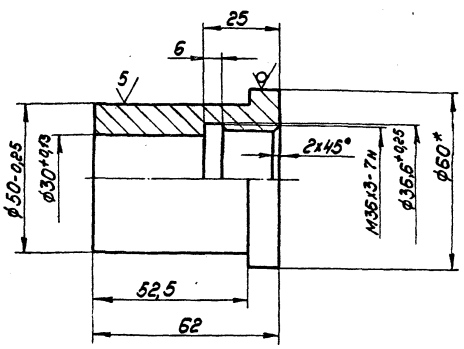


1.* Размер для справок.

2. Неуказанные предельные отклонения размеров $\pm \frac{IT14}{2}$.

| Изм. | Лист | № докум. | Подпись | Дата | 15.03.01.006 | Лит. | Масса | Масштаб |
|---|---|---|---|---|---|---|---|---|
| Разраб. | | Ионова | | | Втулка | | 0,72 | 1:1 |
| Пров. | | Зилгалвис | | | | Лист | Листов 1 | |
| Гл.спец. | | Суконосов | | | Круг В-60 ГОСТ 2590-71 | ЛАТГИПРОПРОМ | | |
| Н.контр. | | Колмец | | | ВСт3сп3 ГОСТ 535-79 | | | |
| Утв. | | Попов | | | | | | |

18454-30 37

Формат А4

15.03.01.007

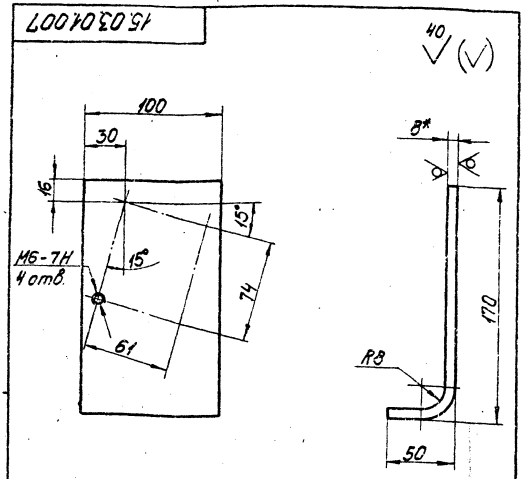


1.* Размер для справок.

2. Неуказанные предельные отклонения размеров $\pm \frac{IT14}{2}$.

| | | | | | | | |
|---|---|---|---|---|---|---|---|
| Изм. | Лист | № докум. | Подпись | Дата | 15.03.01.007 | | |
| Разраб. | | Ионова | | | Опора | Лит. | Масса 1,26 | Масштаб 1:2 |
| Пров. | | Зигалвик | | | | Лист | Листов 1 |
| Гл.спец. | | Сухоносов | | | Лист 8 ГОСТ 19903-74 / ВСт3сп3 ГОСТ 14637-79 | ЛАТГИПРОПРОМ | |
| Н.контр. | | Колмец | | | | | |
| Утв. | | Попов | | | | | |

Формат А4

Типовой проект 903-1-198 Альбом 113

Инв. № подл. | Подпись и дата | Взам. инв. № | Инв. № дубл. | Подпись и дата

15.03.01.008

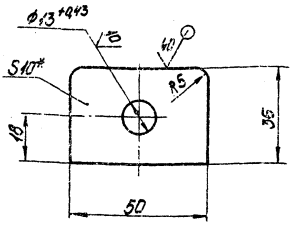


1.* Размер для справок.

2. Неуказанные предельные отклонения размеров $\pm \frac{IT14}{2}$.

| | | | | | | | |
|---|---|---|---|---|---|---|---|
| Изм. | Лист | № докум. | Подпись | Дата | 15.03.01.008 | | |
| Разраб. | | Ионова | | | Ушко | Лит. | Масса 0,13 | Масштаб 1:1 |
| Пров. | | Зигалвик | | | | Лист | Листов 1 |
| Гл.спец. | | Сухоносов | | | Лист 10 ГОСТ 19903-74 / ВСт3сп3 ГОСТ 14637-79 | ЛАТГИПРОПРОМ | |
| Н.контр. | | Колмец | | | | | |
| Утв. | | Попов | | | | | |

Формат А4

15.03.01.009

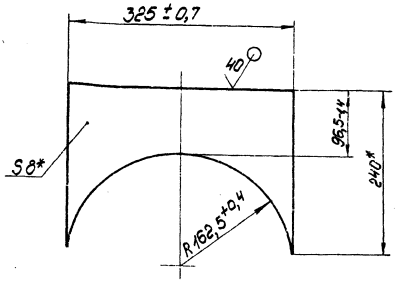


* Размеры для справок.

| | | | | | | | |
|---|---|---|---|---|---|---|---|
| Изм. | Лист | № докум. | Подпись | Дата | 15.03.01.009 | | |
| Разраб. | | Ионова | | | Стенка | Лит. | Масса 2,68 | Масштаб 1:4 |
| Пров. | | Зигалвик | | | | Лист | Листов 1 |
| Гл.спец. | | Сухоносов | | | Лист 8 ГОСТ 19903-74 / ВСт3сп3 ГОСТ 14637-79 | ЛАТГИПРОПРОМ | |
| Н.контр. | | Колмец | | | | | |
| Утв. | | Попов | | | | | |

Формат А4

Типовой проект 903-1-198 Альбом 113

Инв. № подл. | Подпись и дата | Взам. инв. № | Инв. № дубл. | Подпись и дата

15.03.01.010

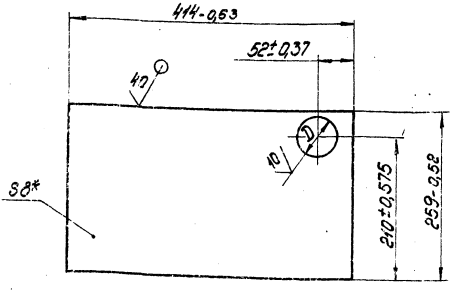


| Обозначение | D мм | Масса, кг |
|---|---|---|
| 15.03.01.01 | $65^{+0,3}$ | 6,53 |
| -01 | $50^{+0,3}$ | 6,61 |

* Размер для справок.

| | | | | | | | |
|---|---|---|---|---|---|---|---|
| Изм. | Лист | № докум. | Подпись | Дата | 15.03.01.010 | | |
| Разраб. | | Ионова | | | Боковина | Лит. | Масса см. табл. | Масштаб 1:4 |
| Пров. | | Зигалвик | | | | Лист | Листов 1 |
| Гл.спец. | | Сухоносов | | | Лист 8 ГОСТ 19903-74 / ВСт3сп3 ГОСТ 14637-79 | ЛАТГИПРОПРОМ | |
| Н.контр. | | Колмец | | | | | |
| Утв. | | Попов | | | | | |

18454-30 38 Формат А4

| Формат | Зона | Поз. | Обозначение | Наименование | Кол. | Примечание |
|---|---|---|---|---|---|---|
| | | | | Документация | | |
| А4 | | | 15.03.02.000СБ | Сборочный чертеж | | |
| | | | | Сборочные единицы | | |
| А4 | | 1 | 15.03.02.100 | Диск с ушками | 1 | |
| | | | | Детали | | |
| А4 | | 2 | 15.03.02.001 | Прокладка | 1 | |
| А4 | | 3 | 15.03.02.002 | Диск | 1 | |
| | | | | Стандартные изделия | | |
| | | 4 | | Винт М6х24.58 ГОСТ 1491-72 | 8 | |

15.03.02.000

| Изм. | Лист | № докум. | Подпись | Дата |
|---|---|---|---|---|
| Разраб. | | Ионова | | |
| Пров. | | Зилгалвис | | |
| Гл.спец. | | Сухоносов | | |
| Н.контр. | | Колмец | | |
| Утв. | | Попов | | |

Тарелка

| Лит. | Лист | Листов |
|---|---|---|
| | | 1 |

ЛАТГИПРОПРОМ

формат А4

Типовой проект 903-1-198 Альбом 11.3

Инв. № подл. | Подпись и дата | Взам. инв. № | Инв. № дубл. | Подпись и дата

15.03.02.000СБ

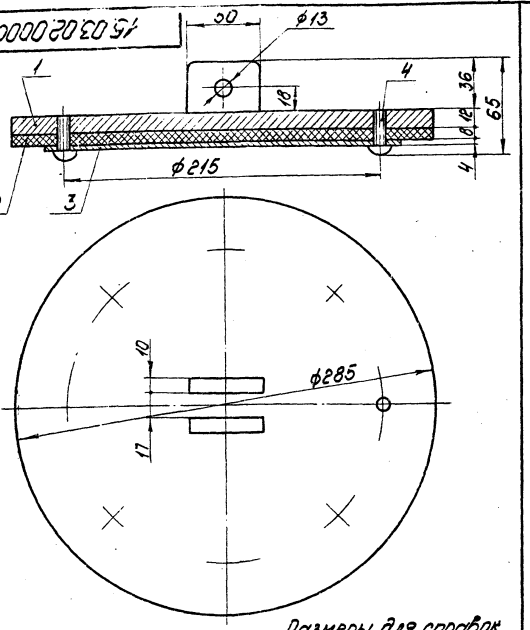


Размеры для справок

15.03.02.000СБ

| Изм. | Лист | № докум. | Подпись | Дата |
|---|---|---|---|---|
| Разраб. | | Ионова | | |
| Пров. | | Зилгалвис | | |
| Гл.спец. | | Сухоносов | | |
| Н.контр. | | Колмец | | |
| Утв. | | Попов | | |

Тарелка
Сборочный чертеж

| Лит. | Масса | Масштаб |
|---|---|---|
| | 8,8 | 1:2 |

Лист | Листов 1

ЛАТГИПРОПРОМ

формат А4

15.03.02.001

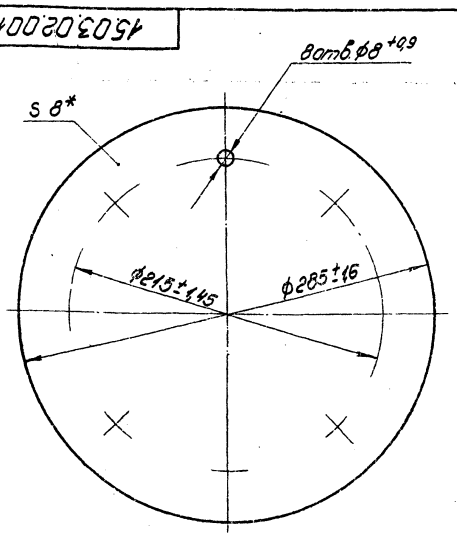


* Размер для справок.

15.03.02.001

| Изм. | Лист | № докум. | Подпись | Дата |
|---|---|---|---|---|
| Разраб. | | Ионова | | |
| Пров. | | Зилгалвис | | |
| Гл.спец. | | Сухоносов | | |
| Н.контр. | | Колмец | | |
| Утв. | | Попов | | |

Прокладка

| Лит. | Масса | Масштаб |
|---|---|---|
| | 1 | 1:2 |

Лист | Листов 1

Резина - пластина 8МБ-А-С ГОСТ 7338-77

ЛАТГИПРОПРОМ

формат А4

Типовой проект 903-1-198 Альбом 11.3

Инв. № подл. | Подпись и дата | Взам. инв. № | Инв. № дубл. | Подпись и дата

15.03.02.002

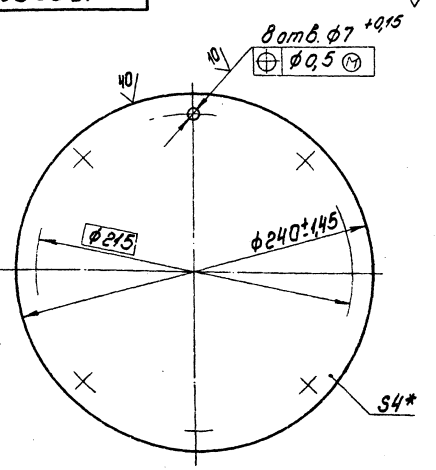


* Размер для справок

15.03.02.002

| Изм. | Лист | № докум. | Подпись | Дата |
|---|---|---|---|---|
| Разраб. | | Ионова | | |
| Пров. | | Зилгалвис | | |
| Гл.спец. | | Сухоносов | | |
| Н.контр. | | Колмец | | |
| Утв. | | Попов | | |

Диск

| Лит. | Масса | Масштаб |
|---|---|---|
| | 1,42 | 1:2 |

Лист | Листов 1

Лист 4 ГОСТ 19903-74
8Ст3сп3 ГОСТ 1463-75

ЛАТГИПРОПРОМ

18454-30 39 формат А4

| Формат | Зона | Поз. | Обозначение | Наименование | Кол. | Примечание |
|---|---|---|---|---|---|---|
| | | | | Документация | | |
| А4 | | | 15.03.02.100СБ | Сборочный чертеж | | |
| | | | | Детали | | |
| А4 | | 1 | 15.03.01.008 | Ушко | 2 | |
| Б4 | | 2 | 15.03.02.101 | Диск | | |
| | | | | Лист 12 ГОСТ 19903-74 / ВСт3сп3 ГОСТ 14637-79 | | |
| | | | | ф285±0,65 | 1 | 6,0кг |

15.03.02.100

| Изм. | Лист | № докум. | Подпись | Дата |
|---|---|---|---|---|
| Разраб. | | Ионова | | |
| Пров. | | Зилгалвис | | |
| Гл.спец. | | Сухоносов | | |
| Н.контр. | | Колмец | | |
| Утв. | | Попов | | |

Диск с ушками

Лит. | Лист | Листов 1

ЛАТГИПРОПРОМ

Формат А4

Альбом 11.3

Типовой проект 903-1-198

15.03.02.100СБ

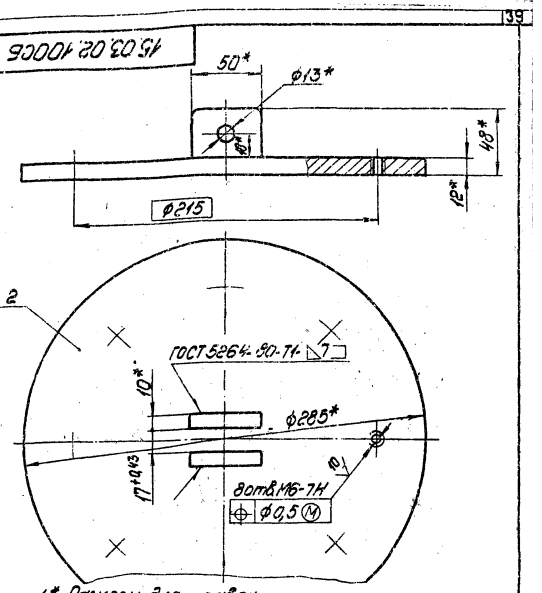


1.* Размеры для справок.
2. Обработка поверхностей реза дет. Б4 ∇.

15.03.02.100СБ

| Изм. | Лист | № докум. | Подпись | Дата |
|---|---|---|---|---|
| Разраб. | | Ионова | | |
| Пров. | | Зилгалвис | | |
| Гл.спец. | | Сухоносов | | |
| Н.контр. | | Колмец | | |
| Утв. | | Попов | | |

Диск с ушками
Сборочный чертеж

Лит. | Масса 6,26 | Масштаб 1:2

Лист | Листов 1

ЛАТГИПРОПРОМ

Формат А4

| Формат | Зона | Поз. | Обозначение | Наименование | Кол. | Примечание |
|---|---|---|---|---|---|---|
| | | | | Документация | | |
| А4 | | | 15.03.03.000СБ | Сборочный чертеж | | |
| | | | | Детали | | |
| А4 | | 1 | 15.03.03.001 | Втулка | 1 | |
| А4 | | 2 | 15.03.03.002 | Рычаг | 1 | |

15.03.03.000

| Изм. | Лист | № докум. | Подпись | Дата |
|---|---|---|---|---|
| Разраб. | | Ионова | | |
| Пров. | | Зилгалвис | | |
| Гл.спец. | | Сухоносов | | |
| Н.контр. | | Колмец | | |
| Утв. | | Попов | | |

Рычаг тарелки

Лит. | Лист | Листов 1

ЛАТГИПРОПРОМ

Формат А4

Альбом 11.3

Типовой проект 903-1-198

15.03.03.000СБ

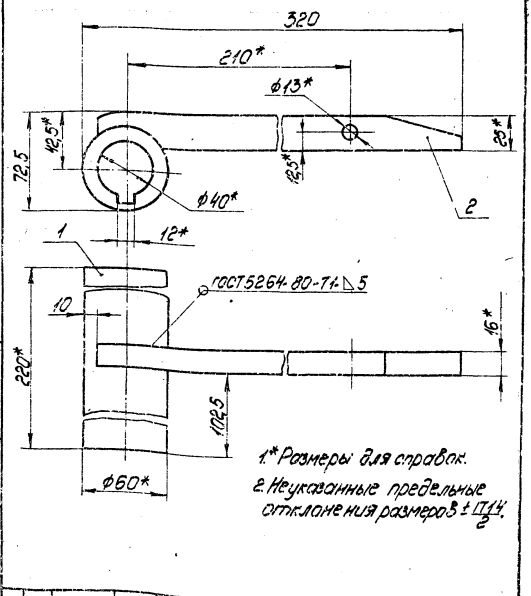


1.* Размеры для справок.
2. Неуказанные предельные отклонения размеров ±IT14/2.

15.03.03.000СБ

| Изм. | Лист | № докум. | Подпись | Дата |
|---|---|---|---|---|
| Разраб. | | Ионова | | |
| Пров. | | Зилгалвис | | |
| Гл.спец. | | Сухоносов | | |
| Н.контр. | | Колмец | | |
| Утв. | | Попов | | |

Рычаг тарелки
Сборочный чертеж

Лит. | Масса 3,6 | Масштаб 1:2

Лист | Листов 1

ЛАТГИПРОПРОМ

18454-30 40 Формат А4

15.03.03.001

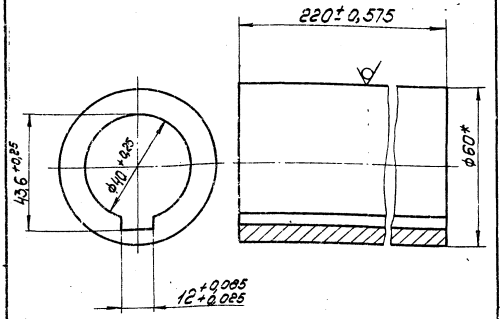


*Размер для справок.

| | | | | | | | |
|---|---|---|---|---|---|---|---|
| | | | | | 15.03.03.001 | | |
| Изм. | Лист | № докум. | Подпись | Дата | | | |
| Разраб. | | Ионова | | | Втулка | Лит. | Масса | Масштаб |
| Пров. | | Зилаева | | | | | 2,7 | 1:1 |
| Гл.спец. | | Суконосов | | | | Лист | Листов 1 |
| Н.контр. | | Колмец | | | Круг В-60 ГОСТ 2590-71* / ВСт3сп3 ГОСТ 535-79 | ЛАТГИПРОПРОМ | |
| Утв. | | Попов | | | | | |

Формат А4

15.03.03.002

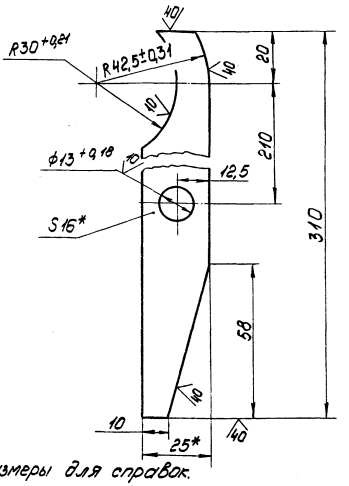


1* Размеры для справок.
2 Неуказанные предельные отклонения размеров ± IT14/2

| | | | | | | | |
|---|---|---|---|---|---|---|---|
| | | | | | 15.03.03.002 | | |
| Изм. | Лист | № докум. | Подпись | Дата | | | |
| Разраб. | | Ионова | | | Рычаг | Лит. | Масса | Масштаб |
| Пров. | | Зилаева | | | | | 0,87 | 1:1 |
| Гл.спец. | | Суконосов | | | | Лист | Листов 1 |
| Н.контр. | | Колмец | | | Полоса 16×125 ГОСТ 103-76 / ВСт3сп3 ГОСТ 535-79 | ЛАТГИПРОПРОМ | |
| Утв. | | Попов | | | | | |

Формат А4

Альбом VI.3 Типовой проект 903-1-198 Инв.№ подл. | Подпись и дата | Взам.инв.№ | Инв.№ дубл. | Подпись и дата

| Формат | Зона | Поз. | Обозначение | Наименование | Кол. | Примечание |
|---|---|---|---|---|---|---|
| | | | | Документация | | |
| А3 | | | 15.03.04.000СБ | Сборочный чертеж | | |
| | | | | Детали | | |
| А4 | | 1 | 15.03.04.001 | Диск | 1 | |
| А4 | | 2 | 15.03.04.002 | Втулка | 1 | |
| А4 | | 3 | 15.03.04.003 | Рукоятка | 1 | |

| | | | | | | | |
|---|---|---|---|---|---|---|---|
| | | | | | 15.03.04.000 | | |
| Изм. | Лист | № докум. | Подпись | Дата | | | |
| Разраб. | | Ионова | | | Рычаг | Лит. | Лист | Листов |
| Пров. | | Зилаева | | | | | | 1 |
| Гл.спец. | | Суконосов | | | | ЛАТГИПРОПРОМ | |
| Н.контр. | | Колмец | | | | | |
| Утв. | | Попов | | | | | |

Формат А4

15.03.04.001

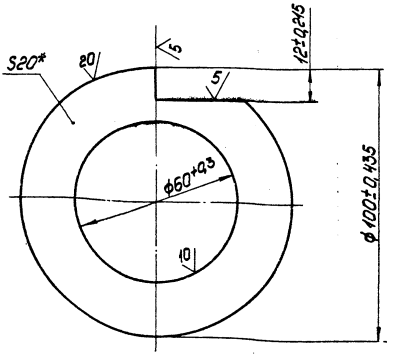


*Размер для справок.

| | | | | | | | |
|---|---|---|---|---|---|---|---|
| | | | | | 15.03.04.001 | | |
| Изм. | Лист | № докум. | Подпись | Дата | | | |
| Разраб. | | Ионова | | | Диск | Лит. | Масса | Масштаб |
| Пров. | | Зилаева | | | | | 4,8 | 1:1 |
| Гл.спец. | | Суконосов | | | | Лист | Листов 1 |
| Н.контр. | | Колмец | | | Лист 20 ГОСТ 19903-74 / ВСт3сп3 ГОСТ 14637-79 | ЛАТГИПРОПРОМ | |
| Утв. | | Попов | | | | | |

Альбом VI.3 Типовой проект 903-1-198 Инв.№ подл. | Подпись и дата | Взам.инв.№ | Инв.№ дубл. | Подпись и дата



Формат А4

15.03.04.000СБ

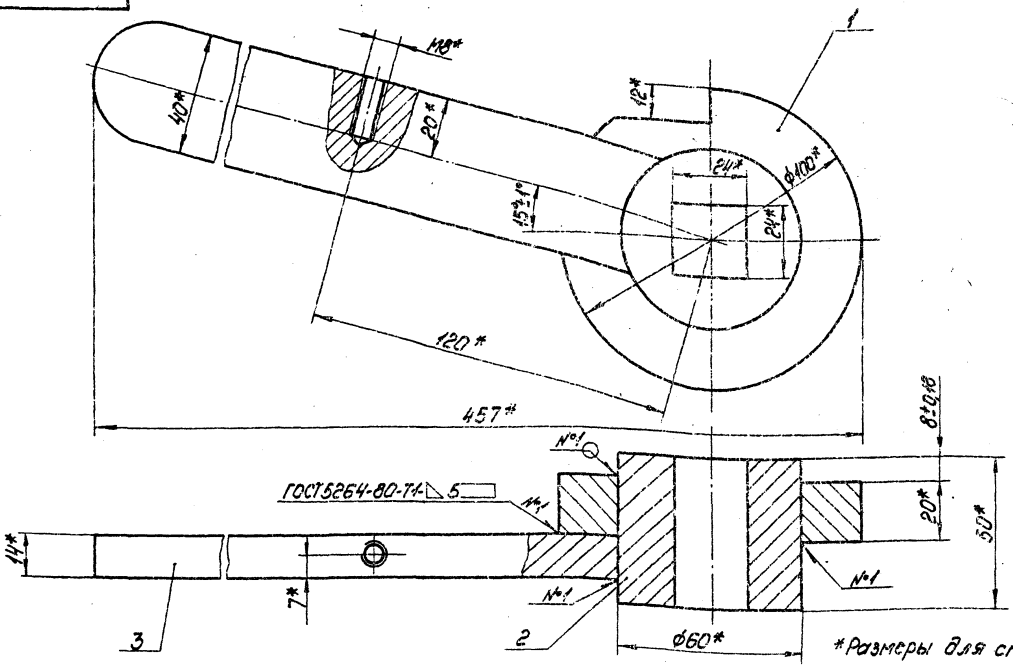


*Размеры для справок.

| | | | | | | | |
|---|---|---|---|---|---|---|---|
| | | | | 15.03.04.000СБ | | | |
| Изм. | Лист | № докум. | Подпись | Дата | Рычаг<br>Сборочный чертеж | Лит. | Масса 3,4 | Масштаб 1:1 |
| Разраб. | | Ионова | | | | Лист | Листов 1 |
| Пров. | | Зигалвик | | | | ЛАТГИПРОПРОМ | |
| Гл.спец. | | Сухоносов | | | | | |
| Н.контр. | | Колмец | | | | | |
| Утв. | | Попов | | | | | |

Формат А3

15.03.04.002

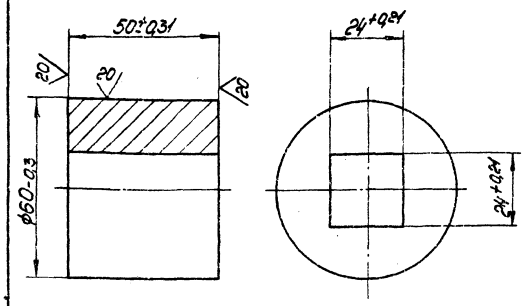


*Размер для справок.

| | | | | | | | |
|---|---|---|---|---|---|---|---|
| | | | | 15.03.04.002 | | | |
| Изм. | Лист | № докум. | Подпись | Дата | Втулка | Лит. | Масса 0,9 | Масштаб 1:1 |
| Разраб. | | Ионова | | | | Лист | Листов 1 |
| Пров. | | Зигалвик | | | | ЛАТГИПРОПРОМ | |
| Гл.спец. | | Сухоносов | | | Круг В-63 ГОСТ 2590-71* / ВСт3сп3 ГОСТ 535-79 | | |
| Н.контр. | | Колмец | | | | | |
| Утв. | | Попов | | | | | |

Формат А4

Альбом 14.3

Типовой проект 903-1-198

| Инв. № подл. | Подпись и дата | Взам. инв. № | Инв. № дубл. | Подпись и дата |
|---|---|---|---|---|

15.03.04.003

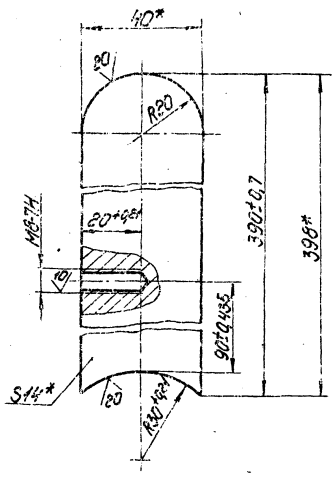


*Размеры для справок.

| | | | | | | | |
|---|---|---|---|---|---|---|---|
| | | | | 15.03.04.003 | | | |
| Изм. | Лист | № докум. | Подпись | Дата | Рукоятка | Лит. | Масса 1,7 | Масштаб 1:1 |
| Разраб. | | Ионова | | | | Лист | Листов 1 |
| Пров. | | Зигалвик | | | | ЛАТГИПРОПРОМ | |
| Гл.спец. | | Сухоносов | | | Полоса 14х40 ГОСТ 103-76 / ВСт3сп3 ГОСТ 535-79 | | |
| Н.контр. | | Колмец | | | | | |
| Утв. | | Попов | | | | | |

18454-30 42 Формат А4

21.01.00.000 СБ

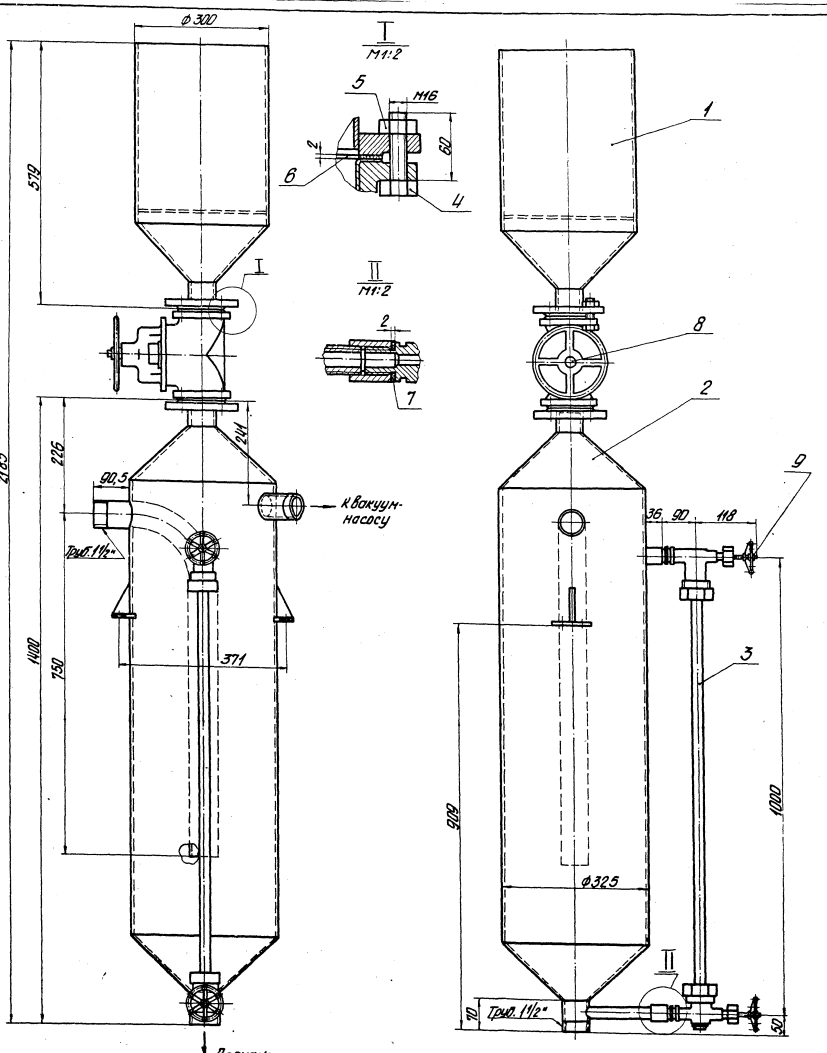


1. Размеры для справок
2. После сборки произвести гидравлическое испытание водой давлением P=1,5 кгс/см² в течение 10 минут.

| | | | | | | | | |
|---|---|---|---|---|---|---|---|---|
| | | | | | 21.01.00.000 СБ | | | |
| Изм. | Лист | № докум. | Подп. | Дата | Предохранительный резервуар | Лит. | Масса | Масштаб |
| Разраб. | | Зигзалевич | | | | | 131,5 | 1:5 |
| Пров. | | Колмец | | | Сборочный чертеж | Лист | Листов 1 | |
| Гл. спец. | | Суханосов | | | | ЛАТГИПРОПРОМ | | |
| Н. контр. | | Колмец | | | | | | |
| Утв. | | Рудинс | | | | | | |

18454-30 43 Формат А2

| Формат | Зона | Поз. | Обозначение | Наименование | Кол. | Примечание |
|---|---|---|---|---|---|---|
| | | | | Документация | | |
| А2 | | | 21.01.00.000 СБ | Сборочный чертеж | | |
| | | | | Сборочные единицы | | |
| А4 | | 1 | 21.01.01.000 | Воронка | 1 | |
| А4 | | 2 | 21.01.02.000 | Резервуар | 1 | |
| | | | | Детали | | |
| Б4 | | 3 | 21.01.00.001 | Водоуказательное стекло | | |
| | | | | Трубка 20-3,5-930 ГОСТ 8446-74 | 1 | 0,13 кг |
| | | | | Стандартные изделия | | |
| | | 4 | | Болт М16×60.46 ГОСТ 7798-70* | 8 | |
| | | 5 | | Гайка М16.5 ГОСТ 15915-70* | 8 | |
| | | 6 | | Прокладка А-50-10 ГОСТ 15180-70 | 2 | |
| | | 7 | | Прокладка А-20-10 ГОСТ 15180-70 | 2 | |
| | | | | Прочие изделия | | |
| | | 8 | | Вентиль Ру10 Ду50-15ч 7.5п | | |
| | | | | (футеровка-фторопласт-4) | 1 | |
| | | 9 | | Запорное устройство указателя уровня 12нж-17бк | 1 | |

| Изм. | Лист | № докум. | Подпись | Дата |
|---|---|---|---|---|
| Разраб. | | Зилеалвис | | |
| Пров. | | Колмец | | |
| Гл.спец. | | Сухоносов | | |
| Н.контр. | | Колмец | | |
| Утв. | | Попов | | |

21.01.00.000

Предохранительный резервуар

| Лит. | Лист | Листов |
|---|---|---|
| | | 1 |

ЛАТГИПРОПРОМ

Формат А4

Типовой проект 903-1-198 Альбом 11.3

| Формат | Зона | Поз. | Обозначение | Наименование | Кол. | Примечание |
|---|---|---|---|---|---|---|
| | | | | Документация | | |
| А3 | | | 21.01.01.000 СБ | Сборочный чертеж | | |
| | | | | Детали | | |
| А4 | | 1 | 21.01.01.001 | Патрубок | 1 | |
| А4 | | 2 | 21.01.01.002 | Решетка | 1 | |
| А4 | | 3 | 21.01.01.003 | Воронка | 1 | |
| Б4 | | 4 | 21.01.01.004 | Подпорка | | |
| | | | | Полоса 5×50 ГОСТ 103-76 / В Ст3сп5 ГОСТ 535-79 | 4 | 0,2 кг |
| Б4 | | 5 | 21.01.01.005 | Патрубок | | |
| | | | | Труба 57×3,5 ГОСТ 10704-76 / В Ст3пс5 ГОСТ 10705-80 | | |
| | | | | L=50±0,62 мм | 1 | 0,23 кг |
| | | | | Стандартные изделия | | |
| | | 6 | | Фланец 50-10 | | |
| | | | | ГОСТ 1255-67 | 1 | |

| Изм. | Лист | № докум. | Подп. | Дата |
|---|---|---|---|---|
| Разраб. | | Ионова | | |
| Пров. | | Зилеалвис | | |
| Гл.спец. | | Сухоносов | | |
| Н.контр. | | Колмец | | |
| Утв. | | Попов | | |

21.01.01.000

Воронка

| Лит. | Лист | Листов |
|---|---|---|
| | | 1 |

ЛАТГИПРОПРОМ

Формат А4

Инв. № подл. | Подп. и дата | Взам. инв. № | Инв. № дубл. | Подп. и дата

21.01.01.000 СБ

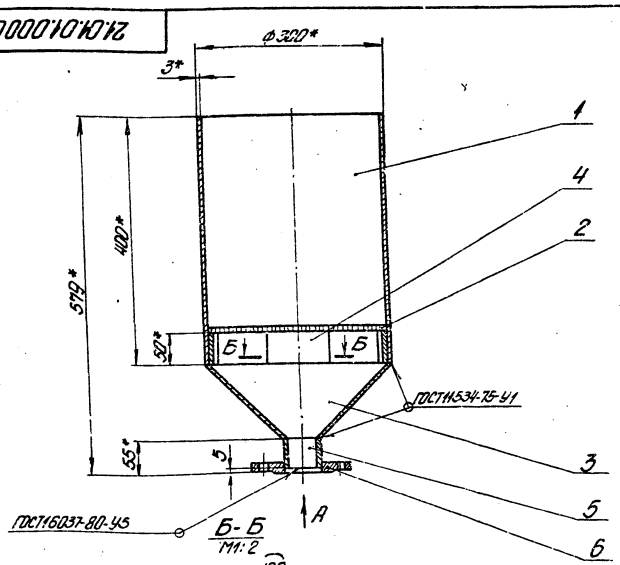


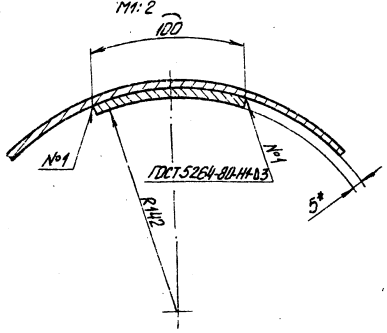


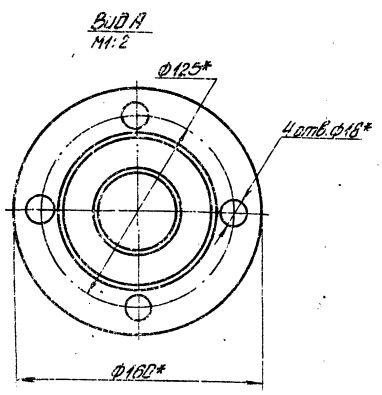


1.* Размеры для справок.

2. Неуказанные предельные отклонения размеров ± $\frac{IT14}{2}$.

3. Обработка поверхностей реза деталей Б4 40/.

4. Внутреннюю поверхность воронки покрыть антикоррозионным покрытием, эпоксидной шпаклевкой ЭП-419 или ЭП-420 ТУ-39-01-33-360-78, в 6 слоев.

| Изм. | Лист | № докум. | Подп. | Дата |
|---|---|---|---|---|
| Разраб. | | Ионова | | |
| Пров. | | Зилеалвис | | |
| Гл.спец. | | Сухоносов | | |
| Н.контр. | | Колмец | | |
| Утв. | | Попов | | |

21.01.01.000 СБ

Воронка

Сборочный чертеж

| Лит. | Масса | Масштаб |
|---|---|---|
| | 15,2 | 1:5 |

Лист | Листов 1

ЛАТГИПРОПРОМ

18454-30 44 Формат А3

21.01.01.001

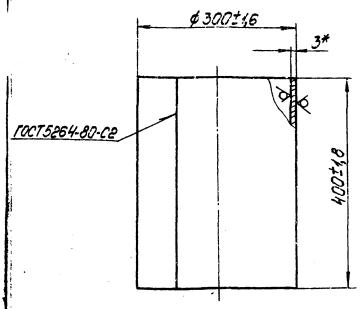


* Размер для справок.

| Изм. | Лист | № докум. | Подпись | Дата | 21.01.01.001 | | | |
|---|---|---|---|---|---|---|---|---|
| Разраб. | | Ионова | | | Патрубок | Лит. | Масса | Масштаб |
| Пров. | | Зилевич | | | | | 8,8 | 1:5 |
| Т.контр. | | Сухоносов | | | | Лист | Листов 1 | |
| Н.контр. | | Колмец | | | Лист 3 ГОСТ 19903-74 ВСт3сп3 ГОСТ 16523-70* | ЛАТГИПРОПРОМ | | |
| Утв. | | Попов | | | | | | |

Формат А4

Инв.№ подл. | Подпись и дата | Взам.инв.№ | Инв.№ дубл. | Подпись и дата | Инв.№ подл.

Типовой проект 903-1-198 Альбом 11.3

21.01.01.002

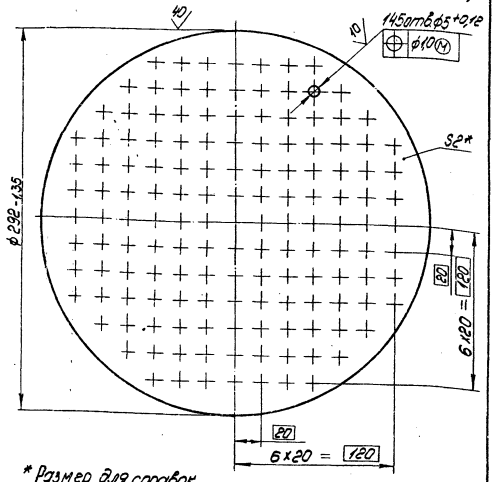


* Размер для справок.

| Изм. | Лист | № докум. | Подпись | Дата | 21.01.01.002 | | | |
|---|---|---|---|---|---|---|---|---|
| Разраб. | | Ионова | | | Решётка | Лит. | Масса | Масштаб |
| Пров. | | Зилевич | | | | | 1,01 | 1:2 |
| Т.контр. | | Сухоносов | | | | Лист | Листов 1 | |
| Н.контр. | | Колмец | | | Лист 2 ГОСТ 19903-74 ВСт3сп3 ГОСТ 16523-70* | ЛАТГИПРОПРОМ | | |
| Утв. | | Попов | | | | | | |

Формат А4

21.01.01.003

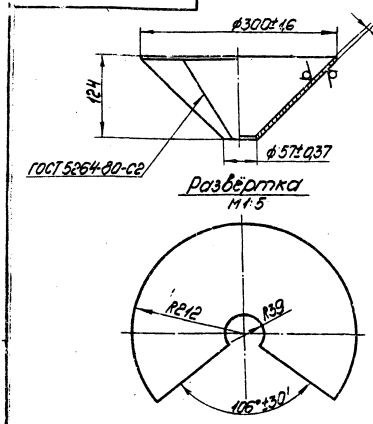


1* Размеры для справок.

2. Неуказанные предельные отклонения размеров ±IT14/2

| Изм. | Лист | № докум. | Подпись | Дата | 21.01.01.003 | | | |
|---|---|---|---|---|---|---|---|---|
| Разраб. | | Ионова | | | Воронка | Лит. | Масса | Масштаб |
| Пров. | | Зилевич | | | | | 2,3 | 1:4 |
| Т.контр. | | Сухоносов | | | | Лист | Листов 1 | |
| Н.контр. | | Колмец | | | Лист 3 ГОСТ 19903-74 ВСт3сп3 ГОСТ 16523-70* | ЛАТГИПРОПРОМ | | |
| Утв. | | Попов | | | | | | |

Формат А4

Типовой проект 903-1-198 Альбом 11.3

| Формат | Зона | Поз. | Обозначение | Наименование | Кол. | Примечание |
|---|---|---|---|---|---|---|
| | | | | Документация | | |
| | | | 21.01.02.000СБ | Сборочный чертеж | | |
| | | | | Сборочные единицы | | |
| А4 | | 1 | 21.01.02.100 | Опора | | |
| | | | | Детали | | |
| | | 2 | 21.01.02.001 | Корпус | 1 | |
| А4 | | 3 | 21.01.02.002 | Труба | 1 | |
| А4 | | 4 | 21.01.02.003 | Воронка | 1 | |
| А4 | | 5 | 21.01.02.003-01 | Воронка | 1 | |
| А4 | | 6 | 21.01.02.004 | Патрубок | 1 | |
| А4 | | 7 | 21.01.02.005 | Патрубок | 2 | |
| А4 | | 8 | 21.01.02.006 | Патрубок | 1 | |
| Б4 | | 9 | 21.01.02.007 | Патрубок | | |
| | | | | Труба 57х3,5 ГОСТ 10704-76 ВСт3сп5 ГОСТ 10705-80 | 1 | 0,23кг |
| | | | | Стандартные изделия | | |
| | | 10 | | Фланец 50-10 ГОСТ 1255-67 | 1 | |
| | | 11 | | Муфта 2 ГОСТ 8966-75 | 2 | |

| Изм. | Лист | № докум. | Подпись | Дата | 21.01.02.000 | | | |
|---|---|---|---|---|---|---|---|---|
| Разраб. | | Ионова | | | Резервуар | Лит. | Лист | Листов 1 |
| Пров. | | Зилевич | | | | | | |
| Т.контр. | | Сухоносов | | | | ЛАТГИПРОПРОМ | | |
| Н.контр. | | Колмец | | | | | | |
| Утв. | | Попов | | | | | | |

Инв.№ подл. | Подпись и дата | Взам.инв.№ | Инв.№ дубл. | Подпись и дата | Инв.№ подл.



Формат А4

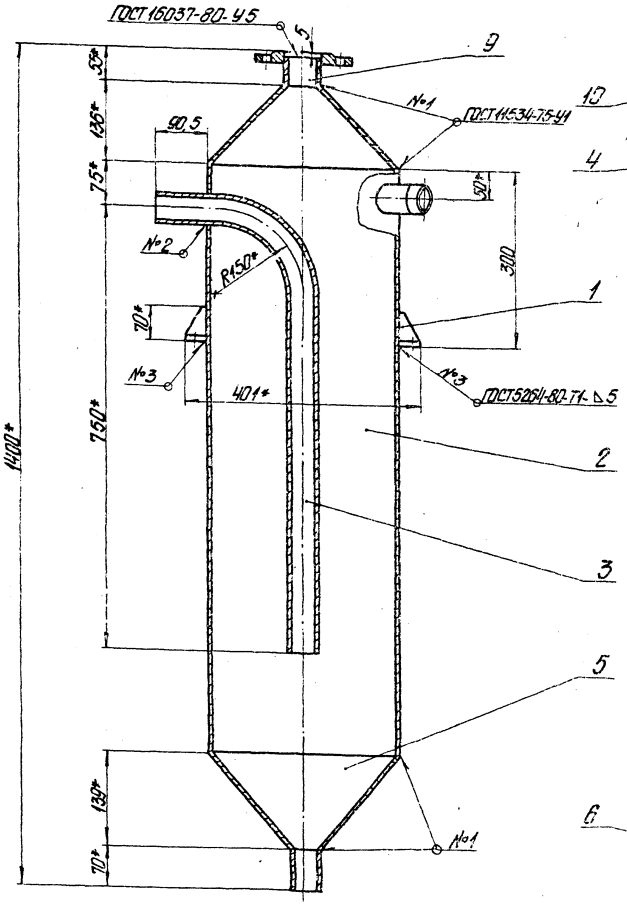


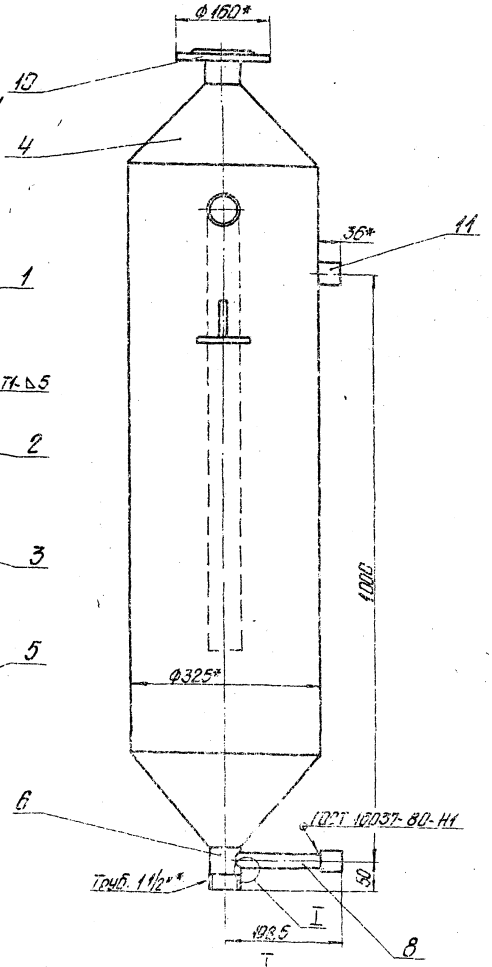


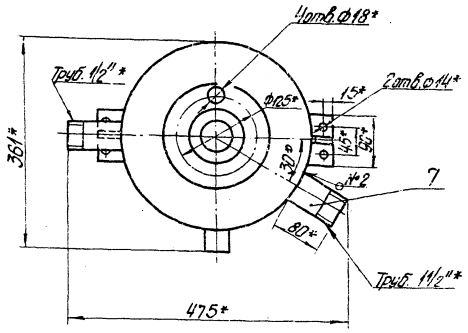


1. * Размеры для справок.
2. Неуказанные предельные отклонения размеров $\pm \frac{IT14}{2}$.
3. Проверить на плотность сварных швов водой давлением 1,5 ат.
4. Внутреннюю поверхность покрыть антикоррозионным покрытием, эпоксидной шпаклевкой ЭП-419 или ЭП-420ТУ-39-01-33-360-78 в 6 слоев.

| | | | | | | | | |
|---|---|---|---|---|---|---|---|---|
| | | | | | 21.01.02.000СБ | | | |
| Изм. | Лист | № докум. | Подп. | Дата | Резервуар | Лит. | Масса | Масштаб |
| Разраб. | | Иванова | | | Сборочный чертеж | | 98,3 | 1:5 |
| Пров. | | Зиновьев | | | | Лист | Листов 1 | |
| Гл. спец. | | Сухомлинов | | | | ЛАТГИПРОПРОМ | | |
| Н. контр. | | Кулмеш | | | | | | |
| Утв. | | Попов | | | | | | |

| Формат | Зона | Поз. | Обозначение | Наименование | Кол. | Примечание |
|---|---|---|---|---|---|---|
| | | | | Документация | | |
| А4 | | | 21.01.02.100СБ | Сборочный чертеж | | |
| | | | | Детали | | |
| Б4 | | 1 | 21.01.02.101 | Плита | | |
| | | | | Лист 8 ГОСТ 19903-74 / ВСт3сп3 ГОСТ 14637-79 | 1 | 0,21кг |
| Б4 | | 2 | 21.01.02.102 | Косынка | | |
| | | | | Лист 8 ГОСТ 19903-74 / ВСт3сп3 ГОСТ 14637-79 | 1 | 0,09кг |

| Изм. | Лист | № докум. | Подпись | Дата | 21.01.02.100 | | | |
|---|---|---|---|---|---|---|---|---|
| Разраб. | | Эйдиньш | | | Опора | Лит. | Лист | Листов 1 |
| Пров. | | Зилгалвис | | | | | | |
| Гл.спец. | | Сухоносов | | | | | | |
| Н.контр. | | Колмец | | | | | | |
| Утв. | | Попов | | | | | | |

ЛАТГИПРОПРОМ

формат А4

Альбом 11.3

Типовой проект 903-1

Инв. № подл. | Подпись и дата | Взам. инв. № | Инв. № дубл. | Подпись и дата

21.01.02.100СБ

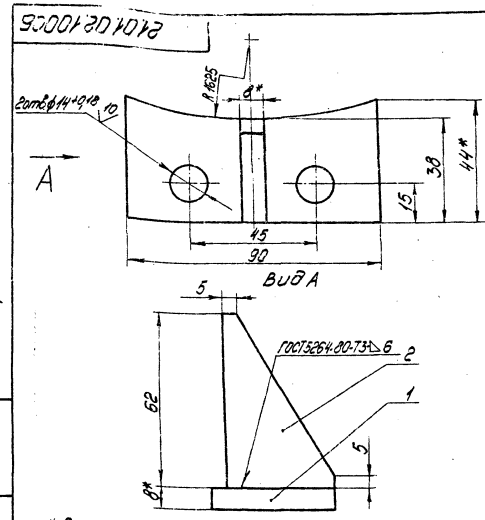


1.* Размеры для справок.
2. Неуказанные предельные отклонения размеров ± IT14/2.
3. Обработка поверхностей реза деталей Б4 40/.

| Изм. | Лист | № докум. | Подпись | Дата | 21.01.02.100СБ | | | |
|---|---|---|---|---|---|---|---|---|
| Разраб. | | Эйдиньш | | | Опора Сборочный чертеж | Лит. | Масса 0,3 | Масштаб 1:1 |
| Пров. | | Зилгалвис | | | | Лист | Листов 1 | |
| Гл.спец. | | Сухоносов | | | | | | |
| Н.контр. | | Колмец | | | | | | |
| Утв. | | Попов | | | | | | |

ЛАТГИПРОПРОМ

формат А4

21.01.02.001

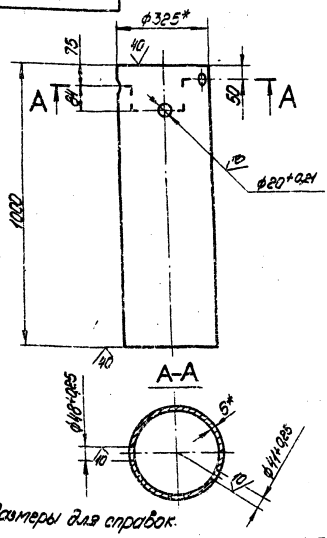


1.* Размеры для справок.
2. Неуказанные отклонения размеров ± IT14/2.

| Изм. | Лист | № докум. | Подпись | Дата | 21.01.02.001 | | | |
|---|---|---|---|---|---|---|---|---|
| Разраб. | | Ионова | | | Корпус | Лит. | Масса 47,2 | Масштаб 1:10 |
| Пров. | | Зилгалвис | | | | Лист | Листов 1 | |
| Гл.спец. | | Сухоносов | | | Труба 325×6 ГОСТ 10704-76 / ВСт3сп5 ГОСТ 10705-80 | | | |
| Н.контр. | | Колмец | | | | | | |
| Утв. | | Попов | | | | | | |

ЛАТГИПРОПРОМ

формат А4

Альбом 11.3

Типовой проект 903-1

Инв. № подл. | Подпись и дата | Взам. инв. № | Инв. № дубл. | Подпись и дата

21.01.02.002

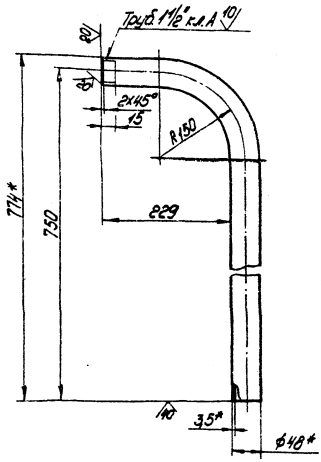


1.* Размеры для справок.
2. Неуказанные предельные отклонения размеров ± IT14/2.

| Изм. | Лист | № докум. | Подпись | Дата | 21.01.02.002 | | | |
|---|---|---|---|---|---|---|---|---|
| Разраб. | | Ионова | | | Труба | Лит. | Масса 3,61 | Масштаб 1:5 |
| Пров. | | Зилгалвис | | | | Лист | Листов 1 | |
| Гл.спец. | | Сухоносов | | | Труба 40×3,5 ГОСТ 3262-75 | | | |
| Н.контр. | | Колмец | | | | | | |
| Утв. | | Попов | | | | | | |

ЛАТГИПРОПРОМ

18454 30 47 формат А4

21.01.02.003

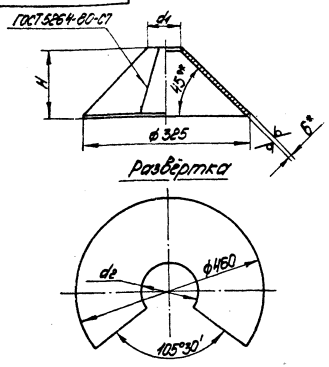


| Обозначение | Размеры, мм | | | Масса кг |
|---|---|---|---|---|
| | d1 | d2 | H | |
| 21.01.02.003 | 57 | 80 | 135 | 21,6 |
| -01 | 48 | 68 | 139 | 21,7 |

1* Размеры для справок.
2 Неуказанные предельные отклонения размеров $\pm\frac{IT14}{2}$.

| Изм. | Лист | № докум. | Подпись | Дата | 21.01.02.003 | Лит. | Масса | Масштаб |
|---|---|---|---|---|---|---|---|---|
| Разраб. | | Эйдиньш | | | Воронка | | см. табл. | – |
| Пров. | | Зилгалвис | | | | Лист | Листов 1 | |
| Гл.спец. | | Сухоносов | | | Лист 6 ГОСТ 19903-74 | | | |
| Н.контр. | | Колмец | | | ВСт3сп3 ГОСТ 14637-79 | ЛАТГИПРОПРОМ | | |
| Утв. | | Попов | | | | | | |

Формат А4

Типовой проект 903-1-198 Альбом 11.3

Взам.инв.№ | Инв.№ дубл. | Подпись и дата | Инв.№ подл. | Подпись и дата

21.01.02.004

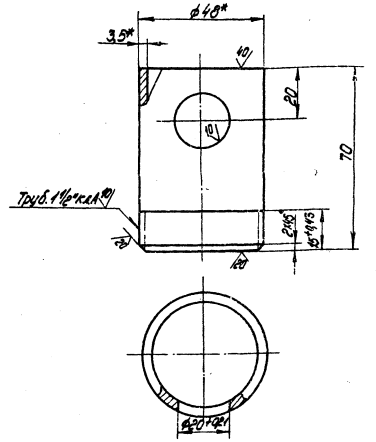


1* Размеры для справок.
2 Неуказанные предельные отклонения размеров $\pm\frac{IT14}{2}$.

| Изм. | Лист | № докум. | Подпись | Дата | 21.01.02.004 | Лит. | Масса | Масштаб |
|---|---|---|---|---|---|---|---|---|
| Разраб. | | Ионова | | | Патрубок | | 0,27 | 1:1 |
| Пров. | | Зилгалвис | | | | Лист | Листов 1 | |
| Гл.спец. | | Сухоносов | | | Труба 40×3,5 ГОСТ 3262-75 | ЛАТГИПРОПРОМ | | |
| Н.контр. | | Колмец | | | | | | |
| Утв. | | Попов | | | | | | |

Формат А4

21.01.02.005

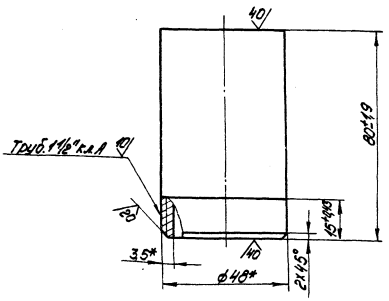


*Размеры для справок.

| Изм. | Лист | № докум. | Подпись | Дата | 21.01.02.005 | Лит. | Масса | Масштаб |
|---|---|---|---|---|---|---|---|---|
| Разраб. | | Ионова | | | Патрубок | | 0,32 | 1:1 |
| Пров. | | Зилгалвис | | | | Лист | Листов 1 | |
| Гл.спец. | | Сухоносов | | | Труба 40×3,5 ГОСТ 3262-75 | ЛАТГИПРОПРОМ | | |
| Н.контр. | | Колмец | | | | | | |
| Утв. | | Попов | | | | | | |

Формат А4

Типовой проект 903-1-198 Альбом 11.3

Взам.инв.№ | Инв.№ дубл. | Подпись и дата | Инв.№ подл. | Подпись и дата

21.01.02.006

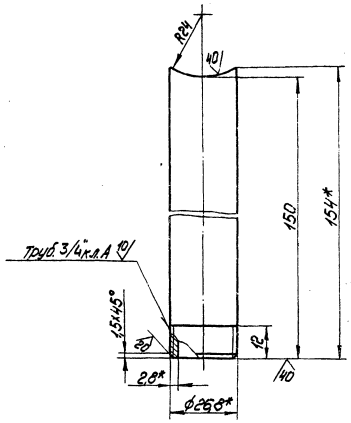


1.* Размеры для справок.
2 Неуказанные предельные отклонения размеров $\pm\frac{IT14}{2}$.

| Изм. | Лист | № докум. | Подпись | Дата | 21.01.02.006 | Лит. | Масса | Масштаб |
|---|---|---|---|---|---|---|---|---|
| Разраб. | | Ионова | | | Патрубок | | 0,26 | 1:1 |
| Пров. | | Зилгалвис | | | | Лист | Листов 1 | |
| Гл.спец. | | Сухоносов | | | Труба 20×2,8 ГОСТ 3262-75 | ЛАТГИПРОПРОМ | | |
| Н.контр. | | Колмец | | | | | | |
| Утв. | | Попов | | | | | | |

18454-30 48 Формат А4

24.03.00.000 СБ

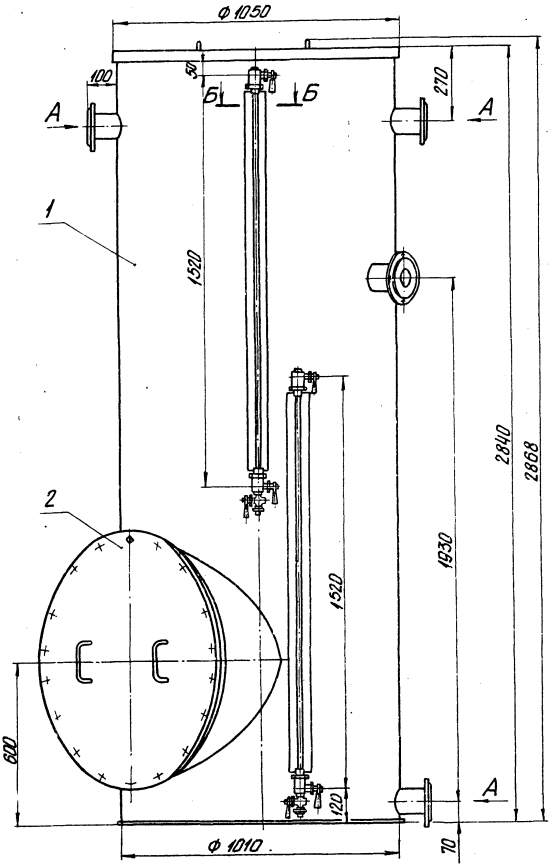


Вид А
М1:2

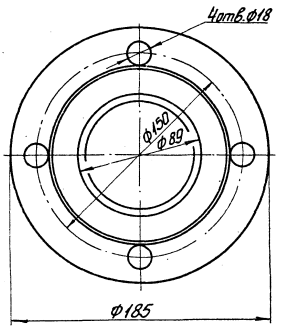


Б-Б
М1:2

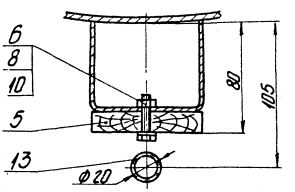


В-В повернуто
М1:2

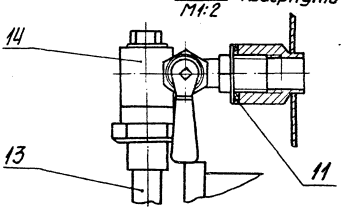


I
М1:2

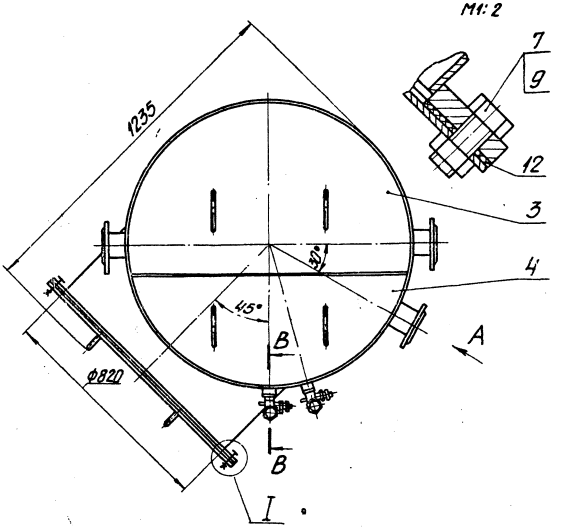


1. Размеры для справок.
2. После сборки бак подвергнуть гидравлическому испытанию посредством налива воды на полную высоту с выдержкой в течение двух часов. Все швы бака, наполненного водой, проверить простукиванием. Течи не допускаются.
3. Покрытие бака осуществляется по проекту водоподготовки.

| | | | | | | | | |
|---|---|---|---|---|---|---|---|---|
| | | | | | 24.03.00.000 СБ | | | |
| Изм. | Лист | № докум. | Подп. | Дата | Бак-мерник V=2м³ | Лит. | Масса | Масштаб |
| Разраб. | | Колмец | | | | | 381 | 1:10 |
| Пров. | | Зилгалвис | | | Сборочный чертеж | Лист | Листов 1 | |
| Гл. спец. | | Суханосов | | | | ЛАТТИПРОПРОМ | | |
| Н. контр. | | Колмец | | | | | | |
| Утв. | | Попов | | | | | | |

| Формат | Зона | Поз. | Обозначение | Наименование | Кол. | Примечание |
|---|---|---|---|---|---|---|
| | | | | Документация | | |
| А2 | | | 24.03.00.000СБ | Сборочный чертеж | | |
| | | | | Сборочные единицы | | |
| А4 | | 1 | 24.03.01.000 | Бак | 1 | |
| А4 | | 2 | 24.03.02.000 | Крышка | 1 | |
| А4 | | 3 | 24.03.03.000 | Полукрышка | 1 | |
| А4 | | 4 | 24.03.04.000 | Полукрышка | 1 | |
| | | | | Детали | | |
| А4 | | 5 | 24.03.00.001 | Рейка | 2 | |
| | | | | Стандартные изделия | | |
| | | 6 | | Болт М6х25.46 ГОСТ 7798-70* | 6 | |
| | | 7 | | Болт М20х45.46 ГОСТ 7798-70* | 18 | |
| | | 8 | | Гайка М6.5 ГОСТ 5915-70* | 6 | |
| | | 9 | | Гайка М20.5 ГОСТ 5915-70* | 18 | |
| | | 10 | | Шайба 6 ГОСТ 11371-78 | 6 | |
| | | 11 | | Прокладка А-15-2.5 ГОСТ 15180-70 | 4 | |

24.03.00.000

| Изм. | Лист | № докум. | Подпись | Дата |
|---|---|---|---|---|
| Разраб. | | Колмец | | |
| Пров. | | Зилгалвис | | |
| Гл.спец. | | Сухоносов | | |
| Н.контр. | | Колмец | | |
| Утв. | | Попов | | |

Бак-мерник V=2м³

| Лит. | Лист | Листов |
|---|---|---|
| | 1 | 2 |

ЛАТГИПРОПРОМ

Формат А4

Типовой проект 903-1-198 Альбом 11.3

| Формат | Зона | Поз. | Обозначение | Наименование | Кол. | Примечание |
|---|---|---|---|---|---|---|
| | | 12 | | Прокладка А-800-2.5 ГОСТ 15180-70 | 1 | |
| | | 13 | | Трубка 20х3,5х1500 ГОСТ 8446-74 | 2 | |
| | | 14 | | Запорное устройство указателя уровня жидкостей тип I исполнение А ГОСТ 9652-68 | 2 | |

Инв. № подл. | Подпись и дата | Взам. инв. № | Инв. № дубл. | Подпись и дата

24.03.00.000

Лист 2

Формат А4

24.03.00.001

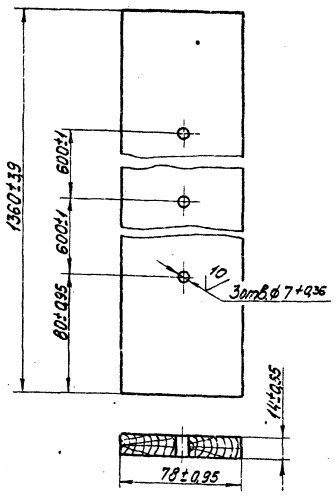


24.03.00.001

| Изм. | Лист | № докум. | Подпись | Дата |
|---|---|---|---|---|
| Разраб. | | Эйдиньш | | |
| Пров. | | Зилгалвис | | |
| Гл.спец. | | Сухоносов | | |
| Н.контр. | | Колмец | | |
| Утв. | | Попов | | |

Рейка

| Лит. | Масса | Масштаб |
|---|---|---|
| | 1,16 | 1:2 |

Лист | Листов 1

Доска 16х80 ГОСТ 8486-80

ЛАТГИПРОПРОМ

Формат А4

Типовой проект 903-1-198 Альбом 11.3

| Формат | Зона | Поз. | Обозначение | Наименование | Кол. | Примечание |
|---|---|---|---|---|---|---|
| | | | | Документация | | |
| А2 | | | 24.03.01.000СБ | Сборочный чертеж | | |
| | | | | Детали | | |
| А3 | | 1 | 24.03.01.001 | Корпус | 1 | |
| А4 | | 2 | 24.03.01.002 | Кольцо | 1 | |
| А4 | | 3 | 24.03.01.003 | Днище | 1 | |
| А4 | | 4 | 24.03.01.004 | Фланец | 1 | |
| А4 | | 5 | 24.03.01.005 | Патрубок | 1 | |
| А4 | | 6 | 24.03.01.006 | Патрубок | 4 | |
| А4 | | 7 | 24.03.01.007 | Сегмент | 1 | |
| А4 | | 8 | 24.03.01.008 | Сектор | 1 | |
| А4 | | 9 | 24.03.01.009 | Балка | 1 | |
| А4 | | 10 | 24.03.01.010 | Кронштейн | 6 | |
| А4 | | 11 | 24.03.01.011 | Бобышка | 4 | |
| | | | | Стандартные изделия | | |
| | | | | Фланец 80-6 ГОСТ 12.55-67 | 4 | |

Инв. № подл. | Подпись и дата | Взам. инв. № | Инв. № дубл. | Подпись и дата

24.03.01.000

| Изм. | Лист | № докум. | Подпись | Дата |
|---|---|---|---|---|
| Разраб. | | Колмец | | |
| Пров. | | Зилгалвис | | |
| Гл.спец. | | Сухоносов | | |
| Н.контр. | | Колмец | | |
| Утв. | | Попов | | |

Бак

| Лит. | Лист | Листов |
|---|---|---|
| | | 1 |

ЛАТГИПРОПРОМ

18.54.30 50 Формат А4

24.03.01.000СБ

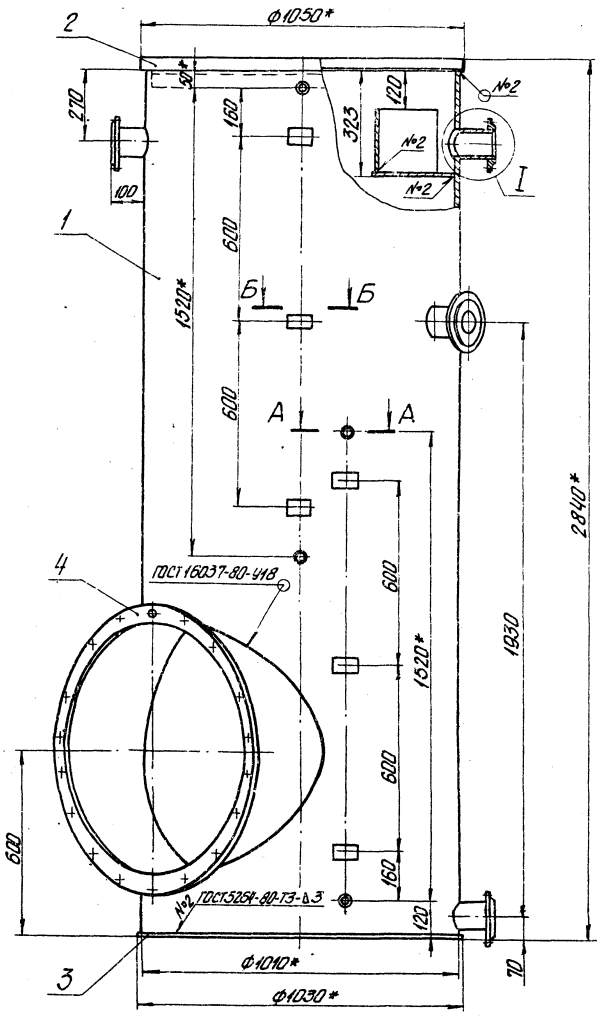


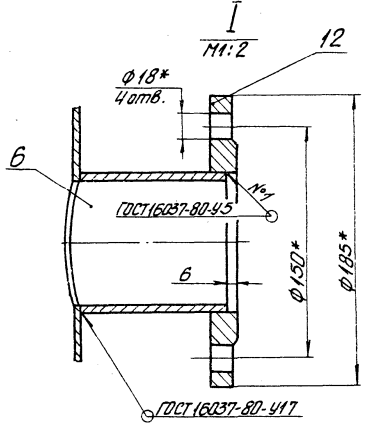


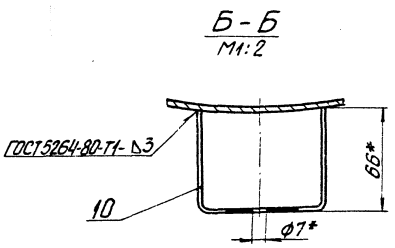


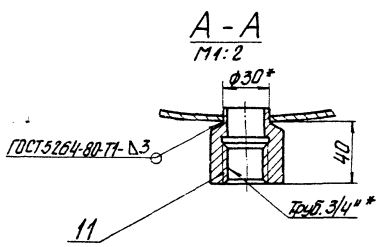


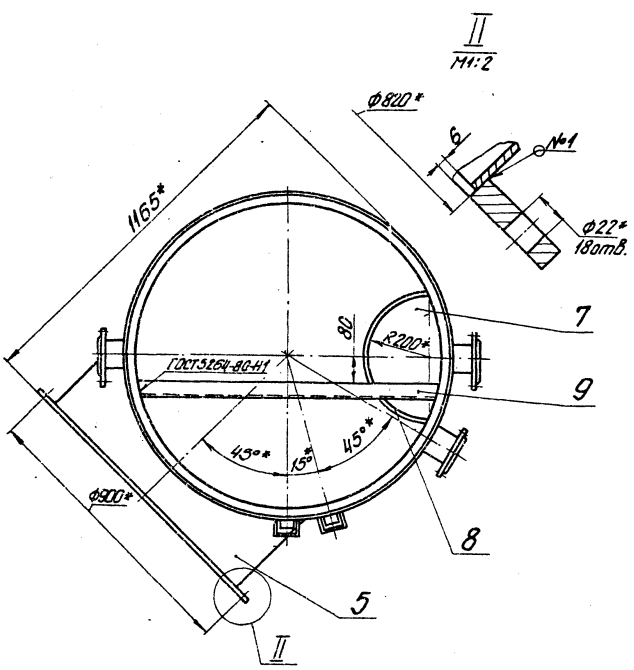


1.* Размеры для справок.
2. Неуказанные предельные отклонения размеров $\pm \frac{IT14}{2}$.
3. Проверить на герметичность сварные швы, промочив их керосином с внутренней стороны.

| | | | | | | | | |
|---|---|---|---|---|---|---|---|---|
| | | | | | 24.03.01.000СБ | | | |
| Изм. | Лист | № докум. | Подпись | Дата | Бак<br>Сборочный чертеж | Лит. | Масса | Масштаб |
| Разраб. | | Колмец | | | | | 324 | 1:10 |
| Пров. | | Зилесович | | | | Лист | Листов 1 | |
| Гл. спец. | | Суханосов | | | | ЛАТГИПРОПРОМ | | |
| Н. контр. | | Колмец | | | | | | |
| Утв. | | Попов | | | | | | |

18454-30 51 Формат А2

24.03.01.001

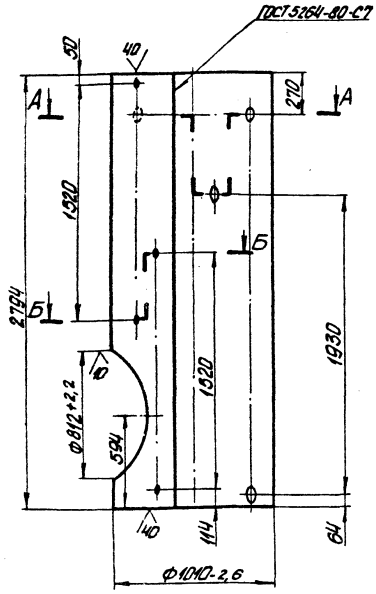


А-А
М1:10

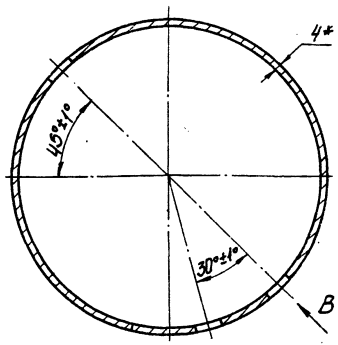


Б-Б
М1:10

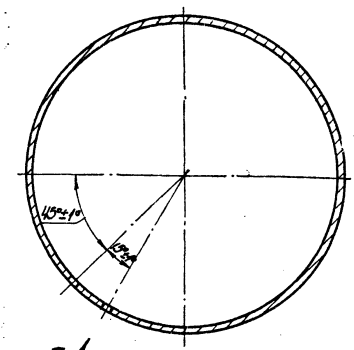


Г

1.* Размер для справок
2. Неуказанные предельные отклонения размеров ± IT14/2.

Вид В
М1:2

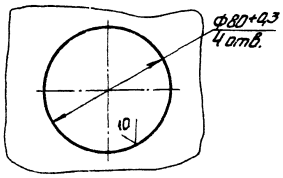


Вид Г
М1:1

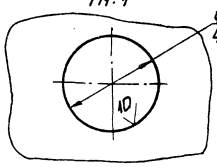


| | | | | | | | |
|---|---|---|---|---|---|---|---|
| | | | | | 24.03.01.001 | | |
| Изм. | Лист | № докум. | Подпись | Дата | | | |
| Разраб. | | Зайдиныш | | | Корпус | Лит. | Масса | Масштаб |
| Пров. | | Зингелевич | | | | | 210 | 1:20 |
| Т. спец. | | Суконосов | | | | Лист | Листов 1 |
| Н. контр. | | Колмец | | | Лист 4 ГОСТ 19903-74 | ЛАТГИПРОПРОМ | |
| Утв. | | Попов | | | ВСт3сп3 ГОСТ 14637-79 | | |

Формат А3

24.03.01.002

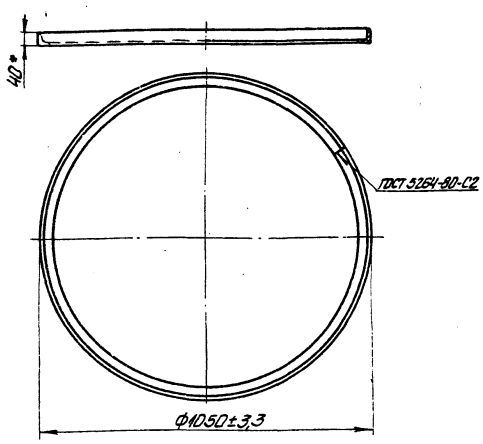


*Размер для справок.

| | | | | | | | |
|---|---|---|---|---|---|---|---|
| | | | | | 24.03.01.002 | | |
| Изм. | Лист | № докум. | Подпись | Дата | | | |
| Разраб. | | Зайдиныш | | | Кольцо | Лит. | Масса | Масштаб |
| Пров. | | Зингелевич | | | | | 7,9 | 1:10 |
| Т. спец. | | Суконосов | | | | Лист | Листов 1 |
| Н. контр. | | Колмец | | | Уголок Б-100×63×6-У ГОСТ 8509-72 | ЛАТГИПРОПРОМ | |
| Утв. | | Попов | | | ВСт3сп3 ГОСТ 535-79 | | |

Формат А4

Типовой проект 903-1-198 Альбом 11.3

Инв.№ подл. | Подпись и дата | Взам.инв.№ | Инв.№ дубл. | Подпись и дата

24.03.01.003

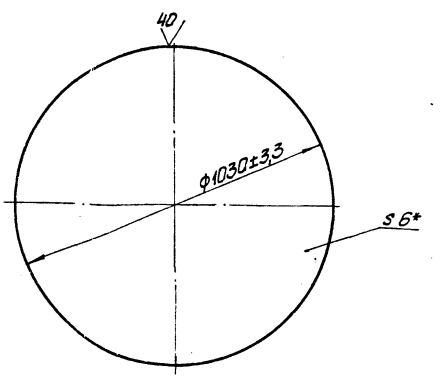


* Размер для справок.

| | | | | | | | |
|---|---|---|---|---|---|---|---|
| | | | | | 24.03.01.003 | | |
| Изм. | Лист | № докум. | Подпись | Дата | | | |
| Разраб. | | Зайдиныш | | | Днище | Лит. | Масса | Масштаб |
| Пров. | | Зингелевич | | | | | 39,2 | 1:10 |
| Т. спец. | | Суконосов | | | | Лист | Листов 1 |
| Н. контр. | | Колмец | | | Лист 6 ГОСТ 19903-74 | ЛАТГИПРОПРОМ | |
| Утв. | | Попов | | | ВСт3сп3 ГОСТ 14637-79 | | |



Формат А4

24.03.01.004

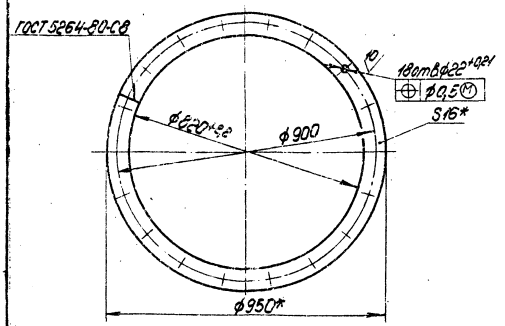


1.* Размеры для справок.
2. Неуказанные предельные отклонения размеров $\pm \frac{IT14}{2}$.

| Изм. | Лист | № докум. | Подпись | Дата | 24.03.01.004 | | | |
|---|---|---|---|---|---|---|---|---|
| Разраб. | | Эйдинын | | | Фланец | Лит. | Масса | Масштаб |
| Пров. | | Зиталвис | | | | | 22,7 | 1:10 |
| Гл.спец. | | Сухоносов | | | | Лист | Листов 1 | |
| Н.контр. | | Колмец | | | Полоса 15х65 ГОСТ 103-76 Вст3сп3 ГОСТ 535-79 | ЛАТГИПРОПРОМ | | |
| Утв. | | Попов | | | | | | |

Формат А4

24.03.01.005

Альбом К3

Типовой проект 903-1-138

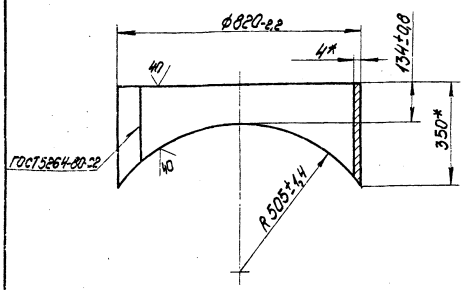


* Размеры для справок.

| Изм. | Лист | № докум. | Подпись | Дата | 24.03.01.005 | | | |
|---|---|---|---|---|---|---|---|---|
| Разраб. | | Эйдинын | | | Патрубок | Лит. | Масса | Масштаб |
| Пров. | | Зиталвис | | | | | 19,5 | 1:10 |
| Гл.спец. | | Сухоносов | | | | Лист | Листов 1 | |
| Н.контр. | | Колмец | | | Лист 4 ГОСТ 19903-74 ВСт3сп3 ГОСТ 14637-79 | ЛАТГИПРОПРОМ | | |
| Утв. | | Попов | | | | | | |

Формат А4

24.03.01.006

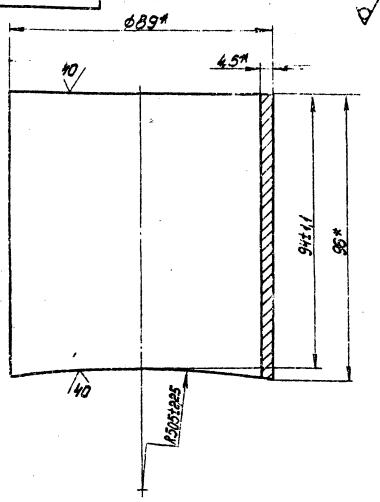


* Размеры для справок.

| Изм. | Лист | № докум. | Подпись | Дата | 24.03.01.006 | | | |
|---|---|---|---|---|---|---|---|---|
| Разраб. | | Эйдинын | | | Патрубок | Лит. | Масса | Масштаб |
| Пров. | | Зиталвис | | | | | 0,9 | 1:1 |
| Гл.спец. | | Сухоносов | | | | Лист | Листов 1 | |
| Н.контр. | | Колмец | | | Труба Ø89х4,5 ГОСТ 10704-76 В-20 ГОСТ 10705-80 | ЛАТГИПРОПРОМ | | |
| Утв. | | Попов | | | | | | |

Формат А4

24.03.01.007

Альбом К3

Типовой проект 903-1-138

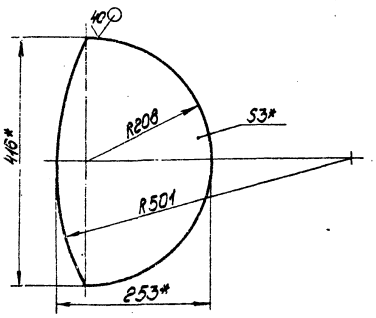


1.* Размеры для справок.
2. Неуказанные предельные отклонения размеров $\pm \frac{IT14}{2}$.

| Изм. | Лист | № докум. | Подпись | Дата | 24.03.01.007 | | | |
|---|---|---|---|---|---|---|---|---|
| Разраб. | | Эйдинын | | | Сегмент | Лит. | Масса | Масштаб |
| Пров. | | Зиталвис | | | | | 1,63 | 1:5 |
| Гл.спец. | | Сухоносов | | | | Лист | Листов 1 | |
| Н.контр. | | Колмец | | | Лист 3 ГОСТ 19903-74 ВСт3сп3 ГОСТ 16523-70 | ЛАТГИПРОПРОМ | | |
| Утв. | | Попов | | | | | | |

Инв.№ подл. | Подпись и дата | Взам.инв.№ | Инв.№ дубл. | Подпись и дата

189 54 30 53 Формат А4

24.03.01.008

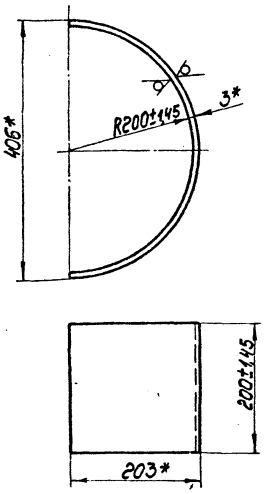


* Размеры для справок.

| Изм. | Лист | № докум. | Подпись | Дата |
|---|---|---|---|---|
| Разраб. | | Эдвиньш | | |
| Пров. | | Зилгавис | | |
| Гл.спец. | | Суконосов | | |
| Н.контр. | | Колмец | | |
| Утв. | | Попов | | |

24.03.01.008

Сектор

| Лит. | Масса | Масштаб |
|---|---|---|
| | 3 | 1:5 |

Лист | Листов 1

Лист 3 ГОСТ 19903-74 Вст3сп3 ГОСТ 16523-70

ЛАТГИПРОПРОМ

Формат А4

Типовой проект 903-1-198 Альбом №3

Инв. № подл. | Подпись и дата | Взам. инв. № | Инв. № дубл. | Подпись и дата

24.03.01.009

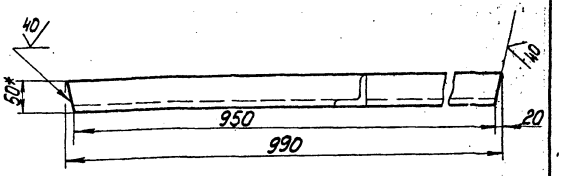


1* Размер для справок.

2. Неуказанные предельные отклонения размеров ± IT14/2.

| Изм. | Лист | № докум. | Подпись | Дата |
|---|---|---|---|---|
| Разраб. | | Эдвиньш | | |
| Пров. | | Зилгавис | | |
| Гл.спец. | | Суконосов | | |
| Н.контр. | | Колмец | | |
| Утв. | | Попов | | |

24.03.01.009

Балка

| Лит. | Масса | Масштаб |
|---|---|---|
| | 3,73 | 1:5 |

Лист | Листов 1

Уголок 6х50х50х5 ГОСТ 8509-72

Вст3сп3 ГОСТ 535-79

ЛАТГИПРОПРОМ

Формат А4

24.03.01.010

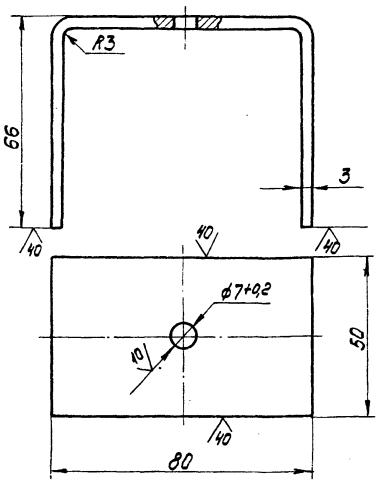


1* Размеры для справок.

2. Неуказанные предельные отклонения размеров ± IT14/2.

| Изм. | Лист | № докум. | Подпись | Дата |
|---|---|---|---|---|
| Разраб. | | Эдвиньш | | |
| Пров. | | Зилгавис | | |
| Гл.спец. | | Суконосов | | |
| Н.контр. | | Колмец | | |
| Утв. | | Попов | | |

24.03.01.010

Кронштейн

| Лит. | Масса | Масштаб |
|---|---|---|
| | 0,234 | 1:1 |

Лист | Листов 1

Лист 3 ГОСТ 19903-74 Вст3сп3 ГОСТ 16523-70

ЛАТГИПРОПРОМ

Формат А4

Типовой проект 903-1-198 Альбом №3

Инв. № подл. | Подпись и дата | Взам. инв. № | Инв. № дубл. | Подпись и дата

24.03.01.011

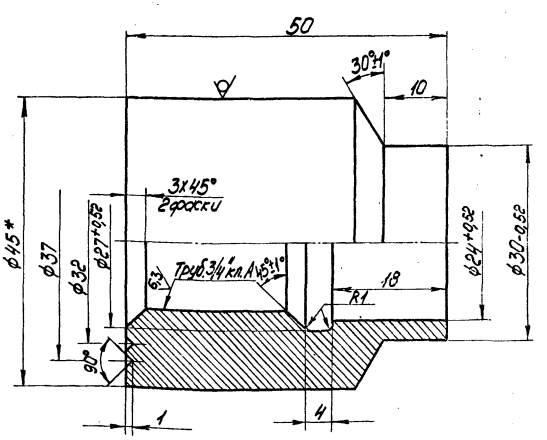


1. * Размер для справок.

2. Неуказанные предельные отклонения размеров: диаметров H14, остальных ± IT14/2.

| Изм. | Лист | № докум. | Подпись | Дата |
|---|---|---|---|---|
| Разраб. | | Енкелович | | |
| Пров. | | Зилгавис | | |
| Гл.спец. | | Суконосов | | |
| Н.контр. | | Гедрович | | |
| Утв. | | Попов | | |

24.03.01.011

Бобышка

| Лит. | Масса | Масштаб |
|---|---|---|
| | 0,35 | 2:1 |

Лист | Листов 1

Круг Ø45 ГОСТ 2590-71

20 ГОСТ 1050-74

ЛАТГИПРОПРОМ

| Формат | Зона | Поз. | Обозначение | Наименование | Кол. | Примечание |
|---|---|---|---|---|---|---|
| | | | | Документация | | |
| А4 | | | 24.03.02.000СБ | Сборочный чертеж | | |
| | | | | Детали | | |
| А4 | | 1 | 24.03.02.001 | Крышка | 1 | |
| А4 | | 2 | 24.03.02.002 | Ручка | 2 | |

24.03.02.000

| Изм. | Лист | № докум. | Подп. | Дата | Крышка | Лит. | Лист | Листов |
|---|---|---|---|---|---|---|---|---|
| Разраб. | | Эйдиньш | | | | | | 1 |
| Пров. | | Зигалвис | | | | | | |
| Гл. спец. | | Сухоносов | | | | ЛАТГИПРОПРОМ | | |
| Н. контр. | | Колмец | | | | | | |
| Утв. | | Попов | | | | | | |

Формат А4

Типовой проект 903-1-198 Альбом 11.3

24.03.02.000СБ

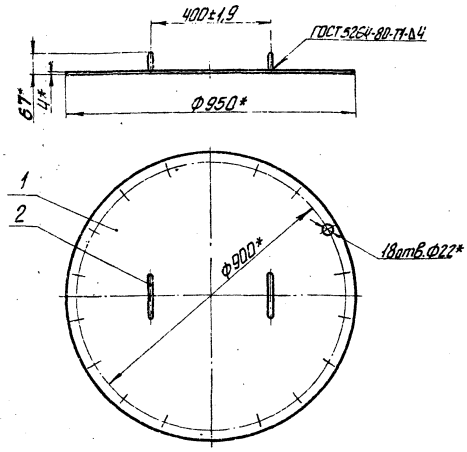


*Размеры для справок.

24.03.02.000СБ

| Изм. | Лист | № докум. | Подп. | Дата | Крышка Сборочный чертеж | Лит. | Масса | Масштаб |
|---|---|---|---|---|---|---|---|---|
| Разраб. | | Эйдиньш | | | | | 20,4 | 1:10 |
| Пров. | | Зигалвис | | | | Лист | Листов 1 | |
| Гл. спец. | | Сухоносов | | | | ЛАТГИПРОПРОМ | | |
| Н. контр. | | Колмец | | | | | | |
| Утв. | | Попов | | | | | | |

Формат А4

24.03.02.001

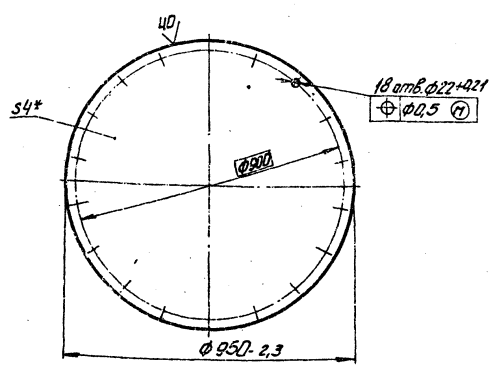


*Размер для справок.

24.03.02.001

| Изм. | Лист | № докум. | Подп. | Дата | Крышка | Лит. | Масса | Масштаб |
|---|---|---|---|---|---|---|---|---|
| Разраб. | | Эйдиньш | | | | | 20 | 1:10 |
| Пров. | | Зигалвис | | | | Лист | Листов 1 | |
| Гл. спец. | | Сухоносов | | | | ЛАТГИПРОПРОМ | | |
| Н. контр. | | Колмец | | | | | | |
| Утв. | | Попов | | | | | | |

Лист 4ГОСТ19903-74 8Ст3сп3ГОСТ14637-79

Формат А4

Типовой проект 903-1-198 Альбом 11.3

24.03.02.002

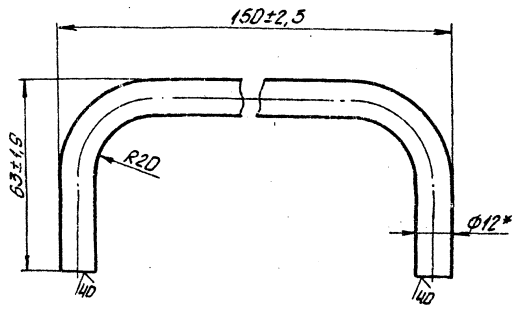


*Размер для справок.

24.03.02.002

| Изм. | Лист | № докум. | Подп. | Дата | Ручка | Лит. | Масса | Масштаб |
|---|---|---|---|---|---|---|---|---|
| Разраб. | | Эйдиньш | | | | | 0,2 | 1:1 |
| Пров. | | Зигалвис | | | | Лист | Листов 1 | |
| Гл. спец. | | Сухоносов | | | | ЛАТГИПРОПРОМ | | |
| Н. контр. | | Колмец | | | | | | |
| Утв. | | Попов | | | | | | |

Круг В-12 ГОСТ2590-71 20ГОСТ1050-74*

18454-30 55

Формат А4

| Формат | Зона | Поз. | Обозначение | Наименование | Кол. | Примечание |
|---|---|---|---|---|---|---|
| | | | | Документация | | |
| А4 | | | 24.03.03.000СБ | Сборочный чертеж | | |
| | | | | Детали | | |
| А4 | | 1 | 24.03.02.002 | Ручка | 2 | |
| Б4 | | 2 | 24.03.03.001 | Полукрышка | | |
| | | | | Лист 4 ГОСТ 19903-74 ВСт3сп3ГОСТ14637-79 | 1 | 13,5кг |

24.03.03.000

| Изм. | Лист | № докум. | Подпись | Дата |
|---|---|---|---|---|
| Разраб. | | Колмец | | |
| Пров. | | Зилгалвис | | |
| Гл.спец. | | Сухоносов | | |
| Н.контр. | | Колмец | | |
| Утв. | | Попов | | |

Полукрышка

| Лит. | Лист | Листов |
|---|---|---|
| | | 1 |

ЛАТГИПРОПРОМ

Формат А4

Типовой проект 903-1-198 Альбом 113

Инв. № подл. | Подпись и дата | Взам. инв. № | Инв. № дубл. | Подпись и дата

24.03.03.000СБ

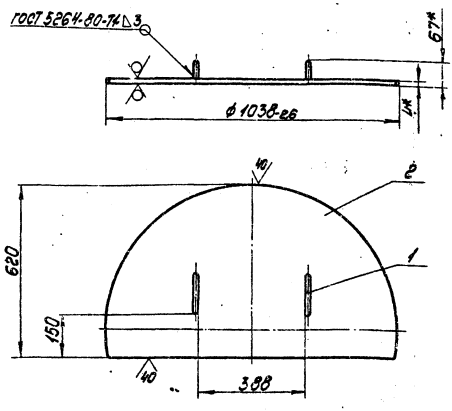


1* Размеры для справок.
2. Неуказанные предельные отклонения размеров ± IT14/2.

| Изм. | Лист | № докум. | Подпись | Дата |
|---|---|---|---|---|
| Разраб. | | Колмец | | |
| Пров. | | Зилгалвис | | |
| Гл.спец. | | Сухоносов | | |
| Н.контр. | | Колмец | | |
| Утв. | | Попов | | |

Полукрышка
Сборочный чертеж

| Лит. | Масса | Масштаб |
|---|---|---|
| | 14 | 1:10 |

Лист | Листов 1

ЛАТГИПРОПРОМ

Формат А4

| Формат | Зона | Поз. | Обозначение | Наименование | Кол. | Примечание |
|---|---|---|---|---|---|---|
| | | | | Документация | | |
| А4 | | | 24.03.04.000СБ | Сборочный чертеж | | |
| | | | | Детали | | |
| А4 | | 1 | 24.03.02.002 | Ручка | 2 | |
| Б4 | | 2 | 24.03.04.001 | Полукрышка | | |
| | | | | Лист 4 ГОСТ 19903-74 ВСт3сп3ГОСТ14637-79 | 1 | 8,8кг |

24.03.04.000

| Изм. | Лист | № докум. | Подпись | Дата |
|---|---|---|---|---|
| Разраб. | | Колмец | | |
| Пров. | | Зилгалвис | | |
| Гл.спец. | | Сухоносов | | |
| Н.контр. | | Колмец | | |
| Утв. | | Попов | | |

Полукрышка

| Лит. | Лист | Листов |
|---|---|---|
| | | 1 |

ЛАТГИПРОПРОМ

Формат А4

Типовой проект 903-1-198 Альбом 113

Инв. № подл. | Подпись и дата | Взам. инв. № | Инв. № дубл. | Подпись и дата

24.03.04.000СБ

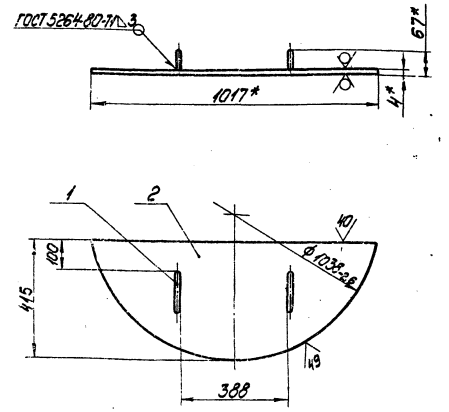


1.* Размеры для справок.
2. Неуказанные предельные отклонения размеров ± IT14/2.

| Изм. | Лист | № докум. | Подпись | Дата |
|---|---|---|---|---|
| Разраб. | | Колмец | | |
| Пров. | | Зилгалвис | | |
| Гл.спец. | | Сухоносов | | |
| Н.контр. | | Колмец | | |
| Утв. | | Попов | | |

Полукрышка
Сборочный чертеж

| Лит. | Масса | Масштаб |
|---|---|---|
| | 9,2 | 1:10 |

Лист | Листов 1

ЛАТГИПРОПРОМ

18454-30 56 Формат А4

| Формат | Зона | Поз. | Обозначение | Наименование | Кол. | Примечание |
|---|---|---|---|---|---|---|
| | | | | Документация | | |
| А3 | | | 24.01.00.000 СБ | Сборочный чертеж | | |
| | | | | Сборочные единицы | | |
| А4 | | 1 | 24.01.01.000 | Корпус | 1 | |
| А4 | | 2 | 24.01.02.000 | Крышка | 1 | |
| А4 | | 3 | 24.01.03.000 | Кронштейн | 1 | |
| | | | | Детали | | |
| А4 | | 4 | 24.01.00.001 | Прокладка | 1 | |
| | | | | Стандартные изделия | | |
| | | 5 | | Болт М16х30.45 ГОСТ 7798-70* | 10 | |
| | | 6 | | Гайка М16.5 ГОСТ 5915-70* | 10 | |

| Изм. | Лист | № докум. | Подпись | Дата | 24.01.00.000 | | | |
|---|---|---|---|---|---|---|---|---|
| Разраб. | | Ионова | | | Конденсатоотводчик | Лит. | Масса | Масштаб |
| Пров. | | Зингалиев | | | | | | |
| Т. контр. | | Кулагина | | | | Лист | Листов 1 | |
| Н. контр. | | Коллиец | | | | ЛАТГИПРОПРОМ | | |
| Утв. | | Попов | | | | | | |

Формат А4

Альбом А3
Типовой проект 033-1-193
Альбом 1. Технологическая часть. Альбом 2. Газоснабжение. Альбом 3. Конструкции железобетонные. Альбом 4. Конструкции металлические. Альбом 5. Водопровод и канализация. Альбом 6. Электрооборудование и электроосвещение. Альбом 7. Отопление и вентиляция. Альбом 8. Сметы

24.01.00.000

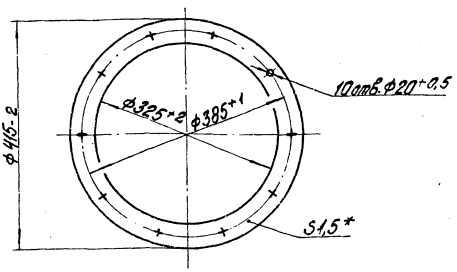


* Размер для справок

| Изм. | Лист | № докум. | Подпись | Дата | 24.01.00.001 | | | |
|---|---|---|---|---|---|---|---|---|
| Разраб. | | Ионова | | | Прокладка | Лит. | Масса | Масштаб |
| Пров. | | Зингалиев | | | | | 0,5 | 1:5 |
| Т. спец. | | Кулагина | | | | Лист | Листов 1 | |
| Н. контр. | | Коллиец | | | Паронит ПОН-1,5 ГОСТ 481-80 | ЛАТГИПРОПРОМ | | |
| Утв. | | Попов | | | | | | |

Формат А4

24.01.00.000 СБ

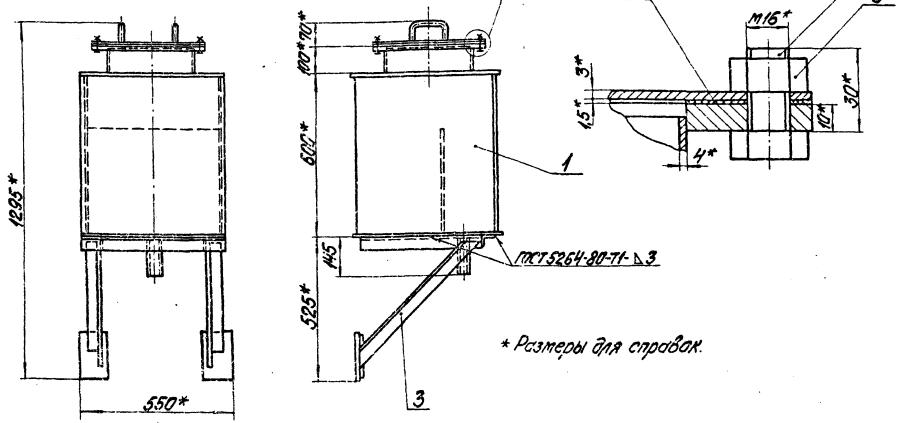


* Размеры для справок.

| Изм. | Лист | № докум. | Подпись | Дата | 24.01.00.000 СБ | | | |
|---|---|---|---|---|---|---|---|---|
| Разраб. | | Зингалиев | | | Конденсатоотводчик сборочный чертеж | Лит. | Масса | Масштаб |
| Пров. | | Коллиец | | | | | 64,2 | 1:10 |
| Т. спец. | | Кулагина | | | | Лист | Листов 1 | |
| Н. контр. | | Коллиец | | | | ЛАТГИПРОПРОМ | | |
| Утв. | | Попов | | | | | | |

| Формат | Зона | Поз. | Обозначение | Наименование | Кол. | Примечание |
|---|---|---|---|---|---|---|
| | | | | **Документация** | | |
| А3 | | | 24.01.01.000СБ | Сборочный чертеж | | |
| | | | | **Детали** | | |
| А4 | | 1 | 24.01.01.001 | Крыша | 1 | |
| А4 | | 2 | 24.01.01.002 | Днище | 1 | |
| А4 | | 3 | 24.01.01.003 | Боковина | 2 | |
| А4 | | 4 | 24.01.01.003-01 | Боковина | 1 | |
| А4 | | 5 | 24.01.01.005 | Перегородка | 1 | |
| А4 | | 6 | 24.01.01.006 | Флан | 1 | |
| Б4 | | 7 | 24.01.01.007 | Патрубок | | |
| | | | | Труба 325х4 ГОСТ 10704-76 / ВСт3пс5 ГОСТ 10705-80 | 1 | 3,0 кг |
| Б4 | | 8 | 24.01.01.008 | Патрубок | | |
| | | | | Труба 45х2,5 ГОСТ 10704-76 / ВСт3пс5 ГОСТ 10705-80 | 1 | 0,38 кг |

| Изм. | Лист | № докум. | Подпись | Дата |
|---|---|---|---|---|
| Разраб. | | Ионова | | |
| Пров. | | Зилгалвис | | |
| Гл. спец. | | Сухоносов | | |
| Н. контр. | | Колтец | | |
| Утв. | | Попов | | |

24.01.01.000

Корпус

| Лит. | Лист | Листов |
|---|---|---|
| | | 1 |

ЛАТГИПРОПРОМ

Формат А4

Типовой проект 903-1-198 Альбом 11.3

24.01.01.001

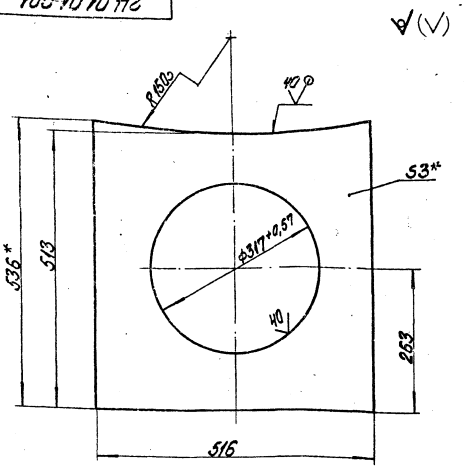


1.* Размеры для справок.
2. Неуказанные предельные отклонения размеров $\pm\frac{IT16}{2}$.

| Изм. | Лист | № докум. | Подпись | Дата |
|---|---|---|---|---|
| Разраб. | | Ионова | | |
| Пров. | | Зилгалвис | | |
| Гл. спец. | | Сухоносов | | |
| Н. контр. | | Колтец | | |
| Утв. | | Попов | | |

24.01.01.001

Крыша

| Лит. | Масса | Масштаб |
|---|---|---|
| | 4,5 | 1:5 |

Лист 3 ГОСТ 19903-74 / ВСт3сп3 ГОСТ 16523-70*

Лист | Листов 1

ЛАТГИПРОПРОМ

Формат А4

24.01.01.000СБ

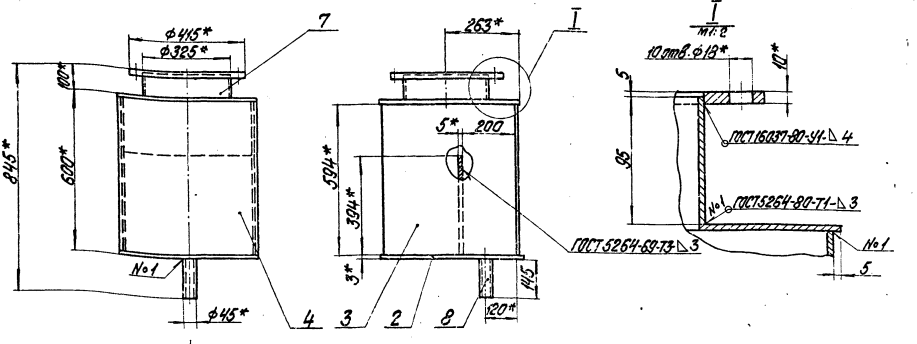


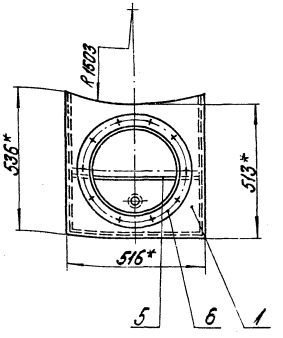


1.* Размеры для справок.
2. Неуказанные предельные отклонения размеров $\pm\frac{IT16}{2}$.
3. Обработка поверхностей реза деталей Б4 40.

| Изм. | Лист | № докум. | Подпись | Дата |
|---|---|---|---|---|
| Разраб. | | Зилгалвис | | |
| Пров. | | Колтец | | |
| Гл. спец. | | Сухоносов | | |
| Н. контр. | | Колтец | | |
| Утв. | | Попов | | |

24.01.01.000СБ

Корпус
Сборочный чертеж

| Лит. | Масса | Масштаб |
|---|---|---|
| | 48,1 | 1:10 |

Лист | Листов 1

ЛАТГИПРОПРОМ

24.01.01.002

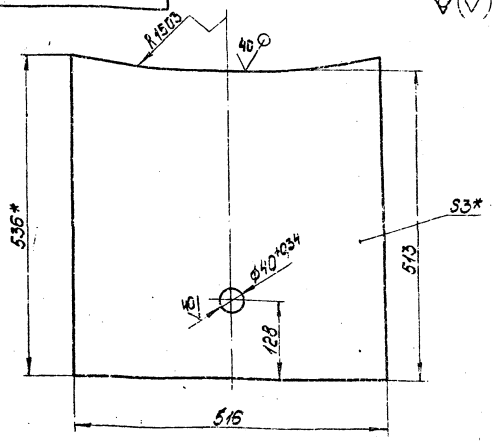


1* Размеры для справок.

2 Неуказанные предельные отклонения размеров ± IT16/2.

| Изм. Лист | № докум. | Подпись | Дата | 24.01.01.002 | | | |
|---|---|---|---|---|---|---|---|
| Разраб. | Иванова | | | Днище | Лит. | Масса | Масштаб |
| Пров. | Зинтевич | | | | | 6,35 | 1:5 |
| Гл.спец. | Сухоносов | | | | Лист | Листов 1 | |
| Н.контр. | Колмец | | | Лист 3 ГОСТ 19903-74 ВСт3сп3/ГОСТ 16523-70 | ЛАТГИПРОПРОМ | | |
| Утв. | Попов | | | | | | |

Формат А4

24.01.01.003

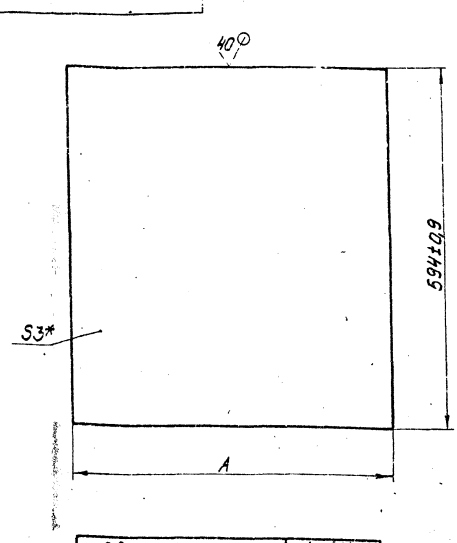


| Обозначение | А мм | Масса кг |
|---|---|---|
| 24.01.01.003 | 527±0,9 | 7,4 |
| -01 | 516±0,9 | 7,2 |

* Размер для справок.

Типовой проект 903-1-198 Альбом №3

Инв.№ подл. | Подпись и дата | Взам.инв.№ | Инв.№ дубл. | Подпись и дата

| Изм. Лист | № докум. | Подпись | Дата | 24.01.01.003 | | | |
|---|---|---|---|---|---|---|---|
| Разраб. | Иванова | | | Боковина | Лит. | Масса | Масштаб |
| Пров. | Зинтевич | | | | | 7,4 | 1:5 |
| Гл.спец. | Сухоносов | | | | Лист | Листов 1 | |
| Н.контр. | Колмец | | | Лист 3 ГОСТ 19903-74 ВСт3сп3/ГОСТ 16523-70 | ЛАТГИПРОПРОМ | | |
| Утв. | Попов | | | | | | |

Формат А4

24.01.01.005

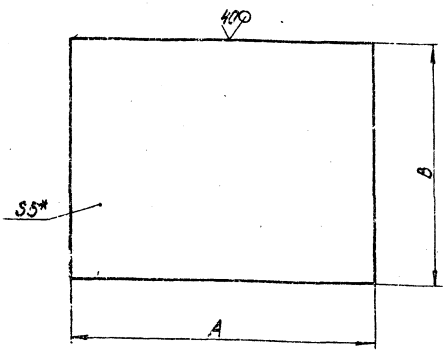


| Обозначение | А, мм | В, мм | Масса кг |
|---|---|---|---|
| 24.01.01.005 | 520-0,76 | 394±0,76 | 7,73 |
| -01 | 100±2,2 | 150±2,5 | 0,6 |

* Размер для справок.

Типовой проект 903-1-198 Альбом №3

Инв.№ подл. | Подпись и дата | Взам.инв.№ | Инв.№ дубл. | Подпись и дата

| Изм. Лист | № докум. | Подпись | Дата | 24.01.01.005 | | | |
|---|---|---|---|---|---|---|---|
| Разраб. | Иванова | | | Перегородка | Лит. | Масса | Масштаб |
| Пров. | Зинтевич | | | | | см. тал. | - |
| Гл.спец. | Сухоносов | | | | Лист | Листов 1 | |
| Н.контр. | Колмец | | | Лист 5 ГОСТ 19903-74 ВСт3сп3/ГОСТ 14637-79 | ЛАТГИПРОПРОМ | | |
| Утв. | Попов | | | | | | |

Формат А4

24.01.01.006

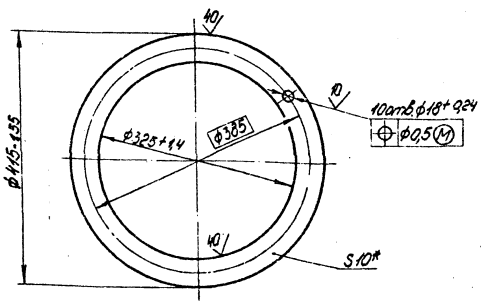


* Размер для справок.

| Изм. Лист | № докум. | Подпись | Дата | 24.01.01.006 | | | |
|---|---|---|---|---|---|---|---|
| Разраб. | Иванова | | | Фланец | Лит. | Масса | Масштаб |
| Пров. | Зинтевич | | | | | 4,1 | 1:5 |
| Гл.спец. | Сухоносов | | | | Лист | Листов 1 | |
| Н.контр. | Колмец | | | Лист 10 ГОСТ 19903-74 ВСт3сп3/ГОСТ 14637-79 | ЛАТГИПРОПРОМ | | |
| Утв. | Попов | | | | | | |

| Формат | Зона | Поз. | Обозначение | Наименование | Кол. | Примечание |
|---|---|---|---|---|---|---|
| | | | | Документация | | |
| А4 | | | 24.01.02.000СБ | Сборочный чертеж | | |
| | | | | Детали | | |
| А4 | | 1 | 24.01.02.001 | Крышка | 1 | |
| А4 | | 2 | 24.01.02.002 | Ручка | 2 | |

| Изм. | Лист | № докум. | Подпись | Дата |
|---|---|---|---|---|
| Разраб. | | Зингалвис | | |
| Пров. | | Колмец | | |
| Гл.спец. | | Сухоносов | | |
| Н.контр. | | Колмец | | |
| Утв. | | Попов | | |

24.01.02.000

Крышка

| Лит. | Лист | Листов |
|---|---|---|
| | | 1 |

ЛАТГИПРОПРОМ

Формат А4

Типовой проект 903-1-198 Альбом 11.3

Взам. инв. № | Инв. № дубл. | Подпись и дата

24.01.02.000СБ

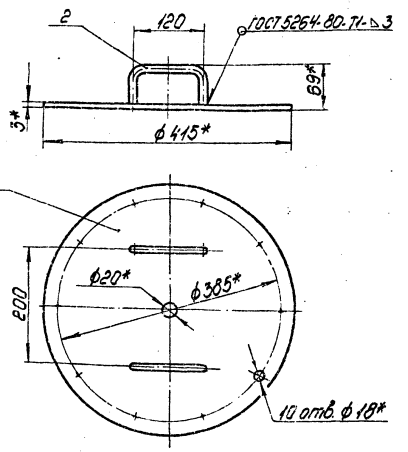


1. *Размеры для справок.
2. Неуказанные предельные отклонения размеров $\pm \frac{IT16}{2}$.

| Изм. | Лист | № докум. | Подпись | Дата |
|---|---|---|---|---|
| Разраб. | | Зингалвис | | |
| Пров. | | Колмец | | |
| Гл.спец. | | Сухоносов | | |
| Н.контр. | | Колмец | | |
| Утв. | | Попов | | |

24.01.02.000СБ

Крышка
Сборочный чертеж

| Лит. | Масса | Масштаб |
|---|---|---|
| | 3,6 | 1:5 |

Лист | Листов 1

ЛАТГИПРОПРОМ

Формат А4

24.01.02.001

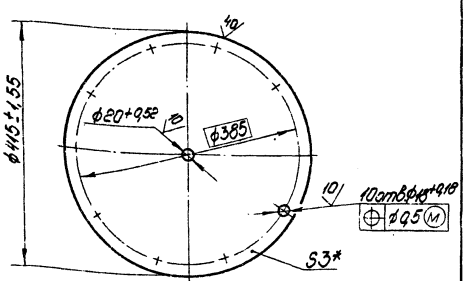


* Размер для справок.

| Изм. | Лист | № докум. | Подпись | Дата |
|---|---|---|---|---|
| Разраб. | | Ионова | | |
| Пров. | | Зингалвис | | |
| Гл.спец. | | Сухоносов | | |
| Н.контр. | | Колмец | | |
| Утв. | | Попов | | |

24.01.02.001

Крышка

| Лит. | Масса | Масштаб |
|---|---|---|
| | 3,2 | 1:5 |

Лист | Листов 1

Лист 3 ГОСТ 19903-74
Вст 3 сп 3 ГОСТ 16523-70

ЛАТГИПРОПРОМ

Типовой проект 903-1-198 Альбом 11.3

Взам. инв. № | Инв. № дубл. | Подпись и дата

24.01.02.002

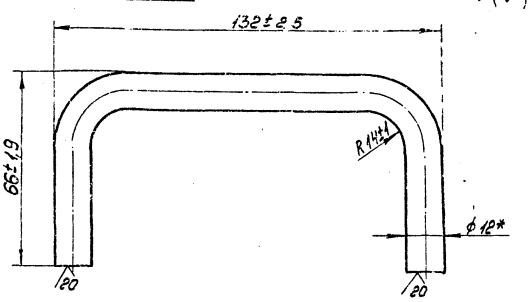


* Размер для справок.

| Изм. | Лист | № докум. | Подпись | Дата |
|---|---|---|---|---|
| Разраб. | | Ионова | | |
| Пров. | | Зингалвис | | |
| Гл.спец. | | Сухоносов | | |
| Н.контр. | | Колмец | | |
| Утв. | | Попов | | |

24.01.02.002

Ручка

| Лит. | Масса | Масштаб |
|---|---|---|
| | 0,2 | 1:1 |

Лист | Листов 1

Круг 3-12 ГОСТ 2590-71
20 ГОСТ 1050-74

ЛАТГИПРОПРОМ

18454-30 60 Формат А4

| Формат | Зона | Поз. | Обозначение | Наименование | Кол. | Примечание |
|---|---|---|---|---|---|---|
| | | | | Документация | | |
| А4 | | | 24.01.03.000СБ | Сборочный чертеж | | |
| | | | | Детали | | |
| А4 | | 1 | 24.01.03.001 | Подпорка | 2 | |
| А4 | | 2 | 24.01.03.002 | Полка | 1 | |
| А4 | | 3 | 24.01.03.002-01 | Полка | 1 | |
| А4 | | 4 | 24.01.01.005 | Плита | 2 | |
| Б4 | | 5 | 24.01.03.004 | Полка | | |
| | | | | Уголок Б-50×50×5 ГОСТ 8509-72 / В Ст3 Сп3 ГОСТ 535-79 | 1 | 1,95кг |

24.01.03.000

| Изм. | Лист | № докум. | Подп. | Дата |
|---|---|---|---|---|
| Разраб. | | Зилгалвис | | |
| Пров. | | Колмец | | |
| Гл.спец. | | Сухоносов | | |
| Н.контр. | | Колмец | | |
| Утв. | | Попов | | |

Кронштейн

| Лит. | Лист | Листов |
|---|---|---|
| | | 1 |

ЛАТГИПРОПРОМ

Формат А4

Типовой проект 903-1-198 Альбом 11.3

24.01.03.000СБ

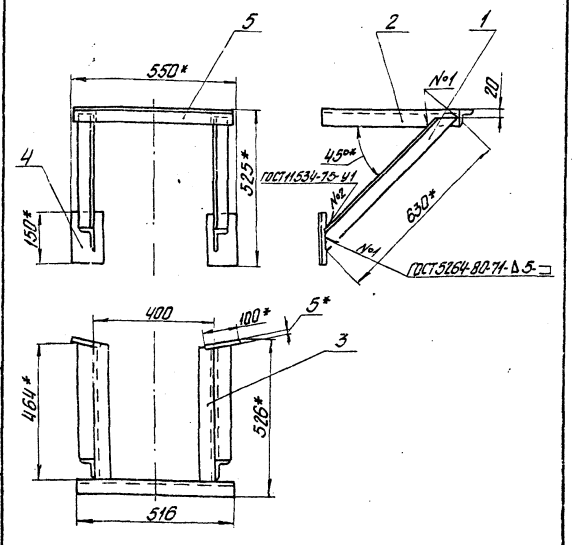


1.* Размеры для справок.
2. Неуказанные предельные отклонения размеров $\pm \frac{IT14}{2}$
3. Обработка поверхностей реза деталей Б4 40

24.01.03.000СБ

| Изм. | Лист | № докум. | Подп. | Дата |
|---|---|---|---|---|
| Разраб. | | Зилгалвис | | |
| Пров. | | Колмец | | |
| Гл.спец. | | Сухоносов | | |
| Н.контр. | | Колмец | | |
| Утв. | | Попов | | |

Кронштейн
Сборочный чертеж

| Лит. | Масса | Масштаб |
|---|---|---|
| | 10,8 | 1:10 |

Лист | Листов 1

ЛАТГИПРОПРОМ

Формат А4

Инв. № дубл. | Подпись и дата | Взам. инв. № | Инв. № дубл. | Подпись и дата

24.01.03.001

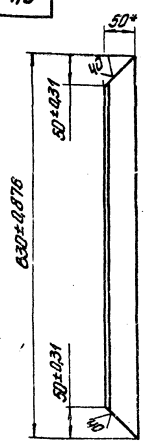


* Размер для справок

24.01.03.001

| Изм. | Лист | № докум. | Подпись | Дата |
|---|---|---|---|---|
| Разраб. | | Ионова | | |
| Пров. | | Зилгалвис | | |
| Гл.спец. | | Сухоносов | | |
| Н.контр. | | Колмец | | |
| Утв. | | Попов | | |

Подпорка

| Лит. | Масса | Масштаб |
|---|---|---|
| | 2,3 | 1:5 |

Лист | Листов 1

Уголок Б-50×50×5 ГОСТ 8509-72 / В Ст3 Сп3 ГОСТ 535-79

ЛАТГИПРОПРОМ

Формат А4

Типовой проект 903-1-198 Альбом 11.3

24.01.03.002

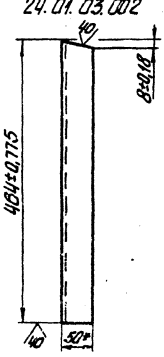


24.01.03.002-01 - зеркальное отражение.
Остальное - см. 24.01.03.002



* Размер для справок

24.01.03.002

| Изм. | Лист | № докум. | Подп. | Дата |
|---|---|---|---|---|
| Разраб. | | Ионова | | |
| Пров. | | Зилгалвис | | |
| Гл.спец. | | Сухоносов | | |
| Н.контр. | | Колмец | | |
| Утв. | | Попов | | |

Полка

| Лит. | Масса | Масштаб |
|---|---|---|
| | 1,7 | 1:5 |

Лист | Листов 1

Уголок Б-50×50×5 ГОСТ 8509-72 / В Ст3 Сп3 ГОСТ 535-79

ЛАТГИПРОПРОМ

Формат А4

Инв. № подл. | Подпись и дата | Взам. инв. № | Инв. № дубл. | Подпись и дата

18454-10. Б1

55.01.00.000СБ

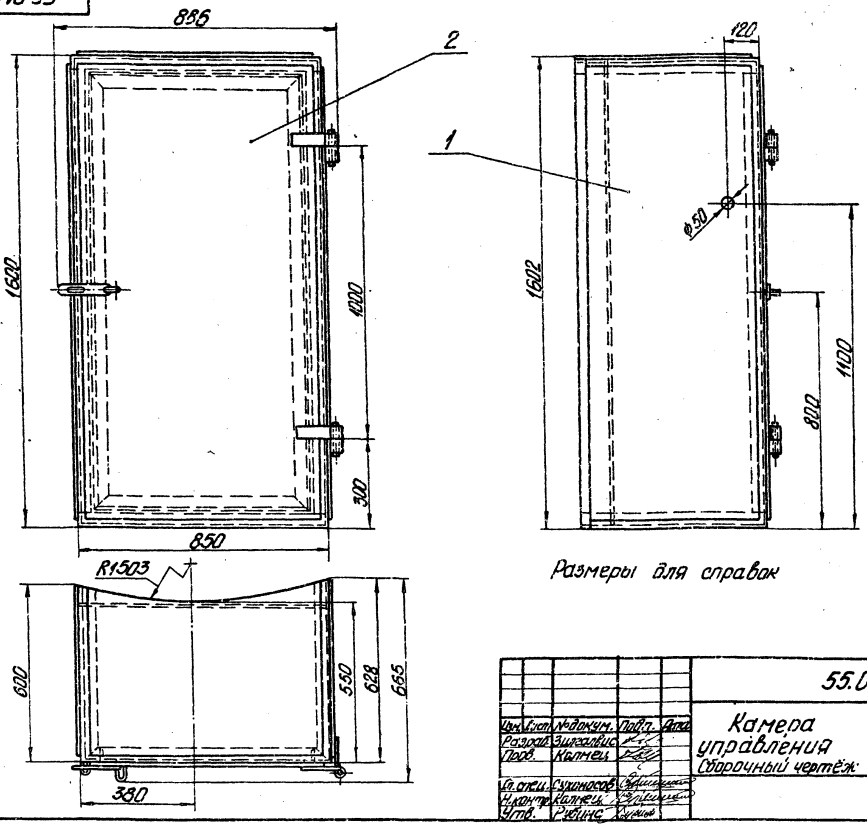


Размеры для справок

| Изм. | Лист | № докум. | Подп. | Дата | 55.01.00.000СБ | | | |
|---|---|---|---|---|---|---|---|---|
| Разраб. | | Зилеалвис | | | Камера управления Сборочный чертёж | Лит. | Масса 101,8 | Масштаб 1:10 |
| Пров. | | Колмец | | | | Лист | Листов 1 | |
| Гл.спец. | | Сухоносов | | | | ЛАТГИПРОПРОМ | | |
| Н.контр. | | Колмец | | | | | | |
| Утв. | | Рубинс | | | | | | |

Формат А3

Альбом 11.3

| Формат | Зона | Поз. | Обозначение | Наименование | Кол. | Примечание |
|---|---|---|---|---|---|---|
| | | | | Документация | | |
| А3 | | | 55.01.00.000 СБ | Сборочный чертеж | | |
| | | | | Сборочные единицы | | |
| А4 | | 1 | 55.01.01.000 | Камера | 1 | |
| А4 | | 2 | 55.01.02.000 | Дверь | 1 | |

| Изм. | Лист | № докум. | Подп. | Дата | 55.01.00.000 | | | |
|---|---|---|---|---|---|---|---|---|
| Разраб. | | Ионова | | | Камера управления | Лит. | Лист | Листов 1 |
| Пров. | | Зилеалвис | | | | ЛАТГИПРОПРОМ | | |
| Гл.спец. | | Сухоносов | | | | | | |
| Н.контр. | | Колмец | | | | | | |
| Утв. | | Попов | | | | | | |

Формат А4

Альбом 11.3

Типовой проект 903-1-198

| Формат | Зона | Поз. | Обозначение | Наименование | Кол. | Примечание |
|---|---|---|---|---|---|---|
| | | | | Документация | | |
| А3 | | | 55.01.01.000 СБ | Сборочный чертеж | | |
| | | | | Сборочные единицы | | |
| А4 | | 1 | 55.01.01.100 | Каркас | 1 | |
| А4 | | 2 | 55.01.01.200 | Створка петли со штырем | 2 | |
| | | | | Детали | | |
| А4 | | 3 | 55.01.01.001 | Ушко | 1 | |
| А4 | | 4 | 55.01.01.002 | Крышка | 1 | |
| А4 | | 5 | 55.01.01.003 | Боковина | 1 | |
| А4 | | 6 | 55.01.01.004 | Боковина | 1 | |

| Изм. | Лист | № докум. | Подп. | Дата | 55.01.01.000 | | | |
|---|---|---|---|---|---|---|---|---|
| Разраб. | | Ионова | | | Камера | Лит. | Лист | Листов 1 |
| Пров. | | Зилеалвис | | | | ЛАТГИПРОПРОМ | | |
| Гл.спец. | | Сухоносов | | | | | | |
| Н.контр. | | Колмец | | | | | | |
| Утв. | | Попов | | | | | | |

Инв. № подл. | Подп. и дата | Взам. инв. № | Инв. № дубл. | Подп. и дата

18454 30 62

Формат А4

55.01.01.000СБ

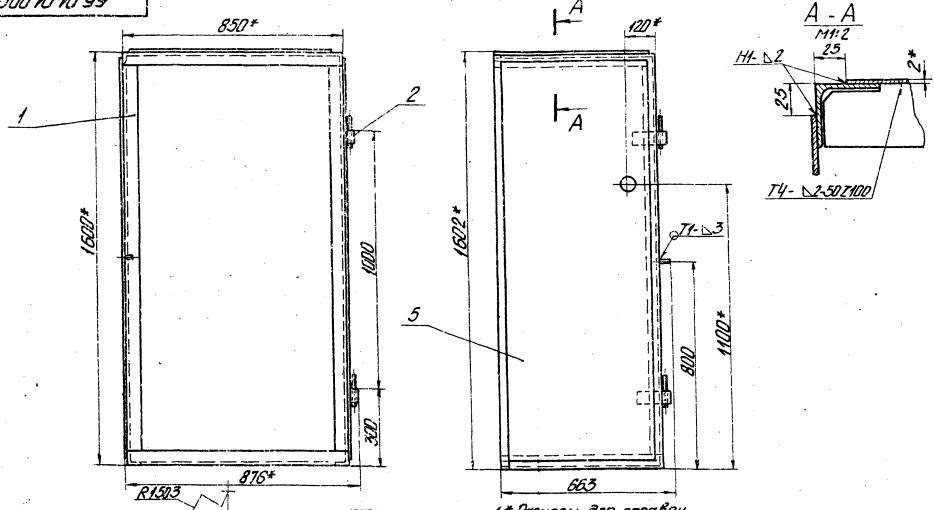


1.* Размеры для справок.
2. Неуказанные предельные отклонения размеров ± $\frac{IT16}{2}$
3. Сварные швы по ГОСТ 5264-80

| Изм. | Лист | № докум. | Подп. | Дата | 55.01.01.000 СБ | Лит. | Масса | Масштаб |
|---|---|---|---|---|---|---|---|---|
| Разраб. | | Зигалвис | | | Камера | | 72,6 | 1:10 |
| Пров. | | Колмец | | | Сборочный чертеж | Лист | Листов 1 | |
| Гл. спец. | | Сухоносов | | | | ЛАТГИПРОПРОМ | | |
| Н. контр. | | Колмец | | | | | | |
| Утв. | | Рубинс | | | | | | |

Формат А4

55.01.01.001

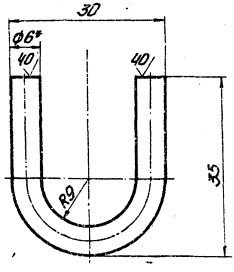


1.* Размеры для справок.
2. Неуказанные предельные отклонения размеров ± $\frac{IT16}{2}$.

| Изм. | Лист | № докум. | Подп. | Дата | 55.01.01.001 | Лит. | Масса | Масштаб |
|---|---|---|---|---|---|---|---|---|
| Разраб. | | Ионова | | | Ушко | | 0,02 | 2:1 |
| Пров. | | Зигалвис | | | | Лист | Листов | |
| Гл. спец. | | Сухоносов | | | Круг В-6 ГОСТ 2590-71 | ЛАТГИПРОПРОМ | | |
| Н. контр. | | Колмец | | | 20 ГОСТ 1050-74 | | | |
| Утв. | | Попов | | | | | | |

Формат А4

Типовой проект 903-1-198 Альбом 11.3

| Инв. № подл. | Подпись и дата | Взам. инв. № | Инв. № дубл. | Подпись и дата |
|---|---|---|---|---|

55.01.01.002

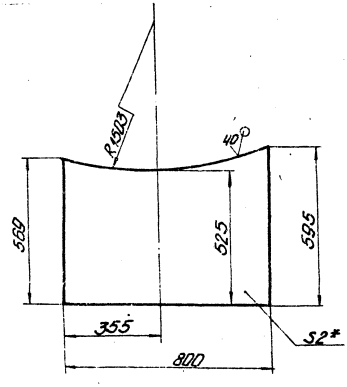


1.* Размеры для справок.
2. Неуказанные предельные отклонения размеров ± $\frac{IT16}{2}$.

| Изм. | Лист | № докум. | Подп. | Дата | 55.01.01.002 | Лит. | Масса | Масштаб |
|---|---|---|---|---|---|---|---|---|
| Разраб. | | Ионова | | | Крыша | | 7 | 1:10 |
| Пров. | | Зигалвис | | | | Лист | Листов 1 | |
| Гл. спец. | | Сухоносов | | | Лист 2 ГОСТ 19903-74 | ЛАТГИПРОПРОМ | | |
| Н. контр. | | Колмец | | | 8 Ст3сп ГОСТ 16523-70 | | | |
| Утв. | | Попов | | | | | | |

18454-30 63 Формат А4

55.01.01.003

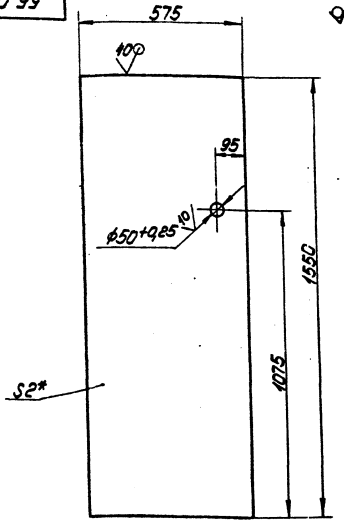


1.* Размеры для справок.

2. Неуказанные предельные отклонения размеров ± $\frac{IT16}{2}$.

| Изм. | Лист | № докум. | Подпись | Дата | 55.01.01.003 | | | |
|---|---|---|---|---|---|---|---|---|
| Разраб. | | Ионова | | | Боковина | Лит. | Масса | Масштаб |
| Пров. | | Зилгалвис | | | | | 14 | 1:10 |
| Гл. спец. | | Сухоносов | | | | Лист | Листов 1 | |
| Н. контр. | | Колмец | | | Лист 2 ГОСТ 19903-74 / ВСт3сп3 ГОСТ 16523-70* | ЛАТГИПРОПРОМ | | |
| Утв. | | Попов | | | | | | |

формат А4

Типовой проект 903-1-198 Альбом Н.3

Инв. № подл. | Подпись и дата | Взам. инв. № | Инв. № дубл. | Подпись и дата

55.01.01.004

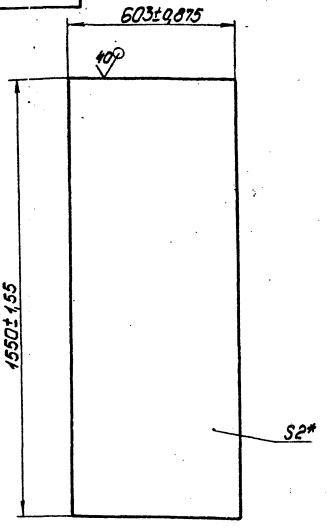


* Размер для справок.

| Изм. | Лист | № докум. | Подпись | Дата | 55.01.01.004 | | | |
|---|---|---|---|---|---|---|---|---|
| Разраб. | | Ионова | | | Боковина | Лит. | Масса | Масштаб |
| Пров. | | Зилгалвис | | | | | 14,7 | 1:10 |
| Гл. спец. | | Сухоносов | | | | Лист | Листов 1 | |
| Н. контр. | | Колмец | | | Лист 2 ГОСТ 19903-74 / ВСт3сп3 ГОСТ 16523-70* | ЛАТГИПРОПРОМ | | |
| Утв. | | Попов | | | | | | |

формат А4

| Форм. | Зона | Поз. | Обозначение | Наименование | Кол. | Примечание |
|---|---|---|---|---|---|---|
| | | | | Документация | | |
| А3 | | | 55.01.01.100 СБ | Сборочный чертеж | | |
| | | | | Детали | | |
| А4 | | 1 | 55.01.01.101 | Ребро | 1 | |
| А4 | | 2 | 55.01.01.101-01 | Ребро | 1 | |
| А4 | | 3 | 55.01.01.102 | Ребро | 1 | |
| А4 | | 4 | 55.01.01.102-01 | Ребро | 1 | |
| А4 | | 5 | 55.01.01.103 | Ребро | 2 | |
| А4 | | 6 | 55.01.01.104 | Усилитель | 2 | |
| Б4 | | 7 | 55.01.01.105 | Стойка | | |
| | | | | Уголок Б-50х5 ГОСТ 8509-72 / ВСт3сп3 ГОСТ 535-79 | 2 | 5,66 кг |
| Б4 | | 8 | 55.01.01.106 | Усилитель | | |
| | | | | Полоса 5х50 ГОСТ 103-76 / ВСт3сп3 ГОСТ 535-79 | 2 | 2,94 кг |

| Изм. | Лист | № докум. | Подпись | Дата | 55.01.01.100 | | | |
|---|---|---|---|---|---|---|---|---|
| Разраб. | | Ионова | | | Каркас | Лит. | Лист | Листов |
| Пров. | | Зилгалвис | | | | | | 1 |
| Гл. спец. | | Сухоносов | | | | ЛАТГИПРОПРОМ | | |
| Н. контр. | | Колмец | | | | | | |
| Утв. | | Попов | | | | | | |

формат А4

Типовой проект 903-1-198 Альбом Н.3

Инв. № подл. | Подпись и дата | Взам. инв. № | Инв. № дубл. | Подпись и дата

55.01.01.101

55.01.01.101

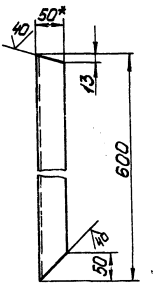


55.01.01.101-01 - зеркальное отражение

Остальное - см. 55.01.01.101



1.* Размеры для справок.

2. Неуказанные предельные отклонения размеров ± $\frac{IT14}{2}$.

| Изм. | Лист | № докум. | Подпись | Дата | 55.01.01.101 | | | |
|---|---|---|---|---|---|---|---|---|
| Разраб. | | Ионова | | | Ребро | Лит. | Масса | Масштаб |
| Пров. | | Зилгалвис | | | | | 2,2 | 1:5 |
| Гл. спец. | | Сухоносов | | | | Лист | Листов 1 | |
| Н. контр. | | Колмец | | | Уголок Б-50х50х5 ГОСТ 8509-72 / ВСт3сп3 ГОСТ 535-79 | ЛАТГИПРОПРОМ | | |
| Утв. | | Попов | | | | | | |

18454 30 64 формат А4

55.01.01.100СБ

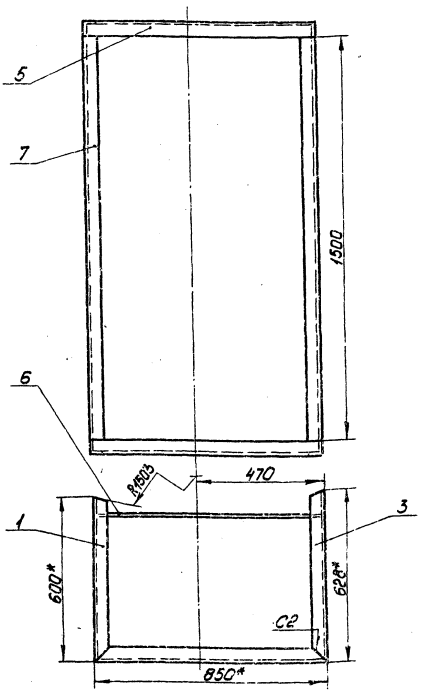


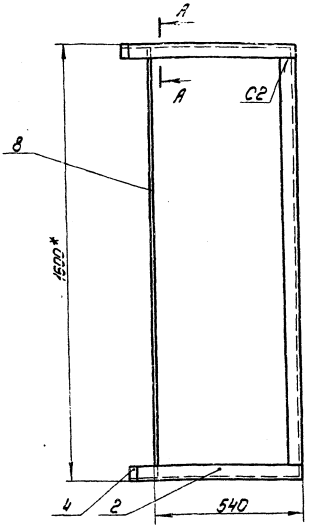


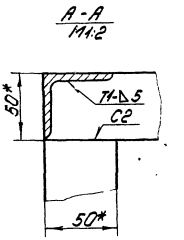


1.*Размеры для справок.
2.Неуказанные предельные отклонения размеров $\pm\frac{IT14}{2}$
3.Сварные швы по ГОСТ 5264-80.
4.Обработка поверхностей реза деталей 64 ⌀

| | | | | | | | | |
|---|---|---|---|---|---|---|---|---|
| | | | | | 55.01.01.100СБ | | | |
| Изм. | Лист | № докум. | Подпись | Дата | Каркас<br>Сборочный чертеж | Лит. | Масса | Масштаб |
| Разраб. | | Зилгалвис | | | | | 35,9 | 1:10 |
| Пров. | | Колмец | | | | Лист | Листов 1 | |
| Гл.спец. | | Суконосов | | | | ЛАТГИПРОПРОМ | | |
| Н.контр. | | Колмец | | | | | | |
| Утв. | | Попов | | | | | | |

формат А3

55.01.01.102

55.01.01.102

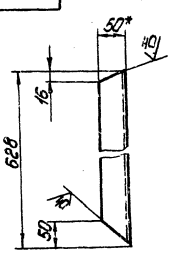


55.01.01.102-01- зеркальное отражение.
Остальное- см. 55.01.01.102



1.*Размеры для справок.
2.Неуказанные предельные отклонения размеров $\pm\frac{IT14}{2}$.

| | | | | | | | | |
|---|---|---|---|---|---|---|---|---|
| | | | | | 55.01.01.102 | | | |
| Изм. | Лист | № докум. | Подпись | Дата | Ребро | Лит. | Масса | Масштаб |
| Разраб. | | Ионова | | | | | 2,3 | 1:5 |
| Пров. | | Зилгалвис | | | | Лист | Листов 1 | |
| Гл.спец. | | Суконосов | | | Уголок Б-50х50х5 ГОСТ 8509-72 / ВСт3сп3 ГОСТ 535-79 | ЛАТГИПРОПРОМ | | |
| Н.контр. | | Колмец | | | | | | |
| Утв. | | Попов | | | | | | |

формат А4

Альбом 11.3

Типовой проект 903-1-198

| | | | | | | | | |
|---|---|---|---|---|---|---|---|---|
| Инв. № подл. | Подпись и дата | Взам. инв. № | Инв. № дубл. | Подпись и дата | | | | |

55.01.01.103

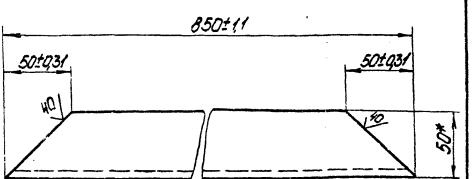


*Размеры для справок.

| | | | | | | | | |
|---|---|---|---|---|---|---|---|---|
| | | | | | 55.01.01.103 | | | |
| Изм. | Лист | № докум. | Подпись | Дата | Ребро | Лит. | Масса | Масштаб |
| Разраб. | | Ионова | | | | | 3,2 | 1:2 |
| Пров. | | Зилгалвис | | | | Лист | Листов 1 | |
| Гл.спец. | | Суконосов | | | Уголок Б-50х50х5 ГОСТ 8509-72 / ВСт3сп3 ГОСТ 535-79 | ЛАТГИПРОПРОМ | | |
| Н.контр. | | Колмец | | | | | | |
| Утв. | | Попов | | | | | | |

18454-30 65 формат А4

## 55.01.01.104

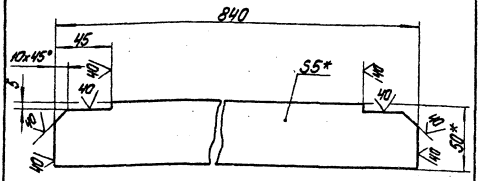


1.* Размеры для справок.

2. Неуказанные предельные отклонения размеров $\pm\frac{IT14}{2}$.

| Изм. | Лист | № докум. | Подпись | Дата | 55.01.01.104 | | | |
|---|---|---|---|---|---|---|---|---|
| Разраб. | | Цонова | | | Усилитель | Лит. | Масса 1,64 | Масштаб 1:2 |
| Пров. | | Зигеалвис | | | | Лист | Листов 1 | |
| Гл. спец. | | Сухоносов | | | Полоса 5х50 ГОСТ 103-76 / В Ст3сп3 ГОСТ 535-79 | ЛАТГИПРОПРОМ | | |
| Н. контр. | | Колмец | | | | | | |
| Утв. | | Попов | | | | | | |

Формат А4

Типовой проект 903-1-198 Альбом 11.3

| Формат | Зона | Поз. | Обозначение | Наименование | Кол. | Примечание |
|---|---|---|---|---|---|---|
| | | | | Документация | | |
| А4 | | | 55.01.01.200 СБ | Сборочный чертеж | | |
| | | | | Детали | | |
| А4 | | | 55.01.01.201 | Створка петли | 1 | |
| А4 | | | 55.01.01.202 | Штырь | 1 | |

Инв. № подл. | Подпись и дата | Взам. инв. № | Инв. № дубл. | Подпись и дата

| Изм. | Лист | № докум. | Подпись | Дата | 55.01.01.200 | | | |
|---|---|---|---|---|---|---|---|---|
| Разраб. | | Цонова | | | Створка петли со штырем | Лит. | Лист | Листов 1 |
| Пров. | | Зигеалвис | | | | ЛАТГИПРОПРОМ | | |
| Гл. спец. | | Сухоносов | | | | | | |
| Н. контр. | | Колмец | | | | | | |
| Утв. | | Попов | | | | | | |

Формат А4

## 55.01.01.200 СБ

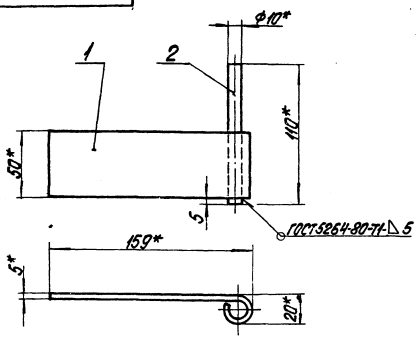


1.* Размеры для справок.

2. Неуказанные предельные отклонения размеров $\pm\frac{IT14}{2}$.

| Изм. | Лист | № докум. | Подпись | Дата | 55.01.01.200 СБ | | | |
|---|---|---|---|---|---|---|---|---|
| Разраб. | | Цонова | | | Створка петли со штырем | Лит. | Масса 0,45 | Масштаб 1:2 |
| Пров. | | Зигеалвис | | | Сборочный чертеж | Лист | Листов 1 | |
| Гл. спец. | | Сухоносов | | | | ЛАТГИПРОПРОМ | | |
| Н. контр. | | Колмец | | | | | | |
| Утв. | | Попов | | | | | | |

Формат А4

Типовой проект 903-1-198 Альбом 11.3

## 55.01.01.201

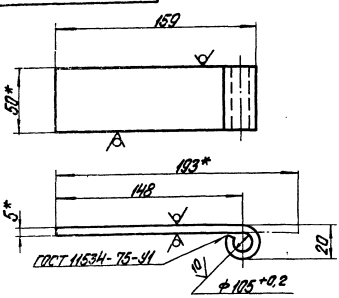


1.* Размеры для справок.

2. Неуказанные предельные отклонения размеров $\pm\frac{IT14}{2}$.

| Изм. | Лист | № докум. | Подпись | Дата | 55.01.01.201 | | | |
|---|---|---|---|---|---|---|---|---|
| Разраб. | | Цонова | | | Створка петли | Лит. | Масса 0,38 | Масштаб 1:2 |
| Пров. | | Зигеалвис | | | | Лист | Листов 1 | |
| Гл. спец. | | Сухоносов | | | Полоса 5х50 ГОСТ 103-76 / В Ст3сп3 ГОСТ 535-79 | ЛАТГИПРОПРОМ | | |
| Н. контр. | | Колмец | | | | | | |
| Утв. | | Попов | | | | | | |

Формат А4

184 54-30 66

## 55.01.01.202

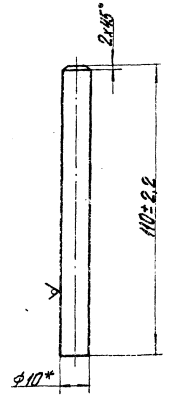


* Размер для справок

| Изм. | Лист | № докум. | Подпись | Дата |
|---|---|---|---|---|
| Разраб. | | Цонова | | |
| Пров. | | Зингалвис | | |
| Гл. спец. | | Суханосов | | |
| Н. контр. | | Колмец | | |
| Утв. | | Попов | | |

**55.01.01.202**

Штырь

Круг В-10 ГОСТ 2590-71
20 ГОСТ 1050-74

| Лит. | Масса | Масштаб |
|---|---|---|
| | 0,07 | 1:1 |

Лист | Листов 1

ЛАТГИПРОПРОМ

Формат А4

Типовой проект 903-1-198 Альбом 11.3

| Формат | Зона | Поз. | Обозначение | Наименование | Кол. | Примечание |
|---|---|---|---|---|---|---|
| | | | | Документация | | |
| А4 | | | 55.01.02.000 СБ | Сборочный чертеж | | |
| | | | | Сборочные единицы | | |
| А4 | | 1 | 55.01.02.100 | Рама | 1 | |
| | | | | Детали | | |
| А4 | | 2 | 55.01.01.201 | Створка петли | 2 | |
| А4 | | 3 | 55.01.01.001 | Ушко | 1 | |
| А4 | | 4 | 55.01.02.001 | Накладка | 1 | |
| Б4 | | 5 | 55.01.02.002 | Лист дверной | | |
| | | | | Лист 2 ГОСТ 19904-74 / В Ст3 ГОСТ 5523-70* | 1 | 18,74 кг |

Подпись и дата | Взам. инв. № | Инв. № дубл. | Подпись и дата | Инв. № подл.

| Изм. | Лист | № докум. | Подпись | Дата |
|---|---|---|---|---|
| Разраб. | | Зингалвис | | |
| Пров. | | Колмец | | |
| Гл. спец. | | Суханосов | | |
| Н. контр. | | Колмец | | |
| Утв. | | Попов | | |

**55.01.02.000**

Дверь

| Лит. | Лист | Листов |
|---|---|---|
| | | 1 |

ЛАТГИПРОПРОМ

Формат А4

## 55.01.02.000 СБ

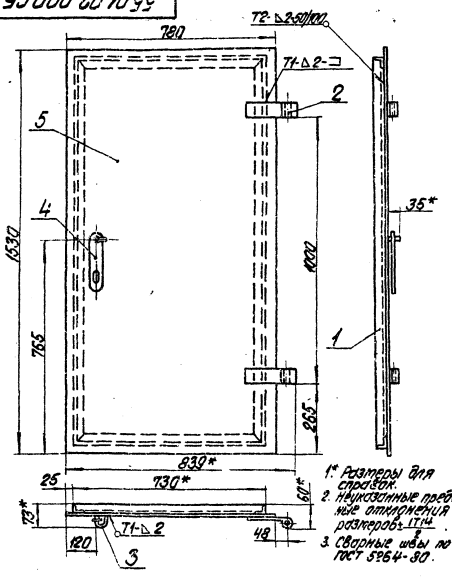


1* Размеры для справок.
2. Неуказанные предельные отклонения размеров $\pm\frac{IT14}{2}$.
3. Сварные швы по ГОСТ 5264-80.

| Изм. | Лист | № докум. | Подпись | Дата |
|---|---|---|---|---|
| Разраб. | | Зингалвис | | |
| Пров. | | Колмец | | |
| Гл. спец. | | Суханосов | | |
| Н. контр. | | Колмец | | |
| Утв. | | Попов | | |

**55.01.02.000 СБ**

Дверь
Сборочный чертеж

| Лит. | Масса | Масштаб |
|---|---|---|
| | 29,2 | 1:10 |

Лист | Листов 1

ЛАТГИПРОПРОМ

Типовой проект 903-1-198 Альбом 11.3

## 55.01.02.001

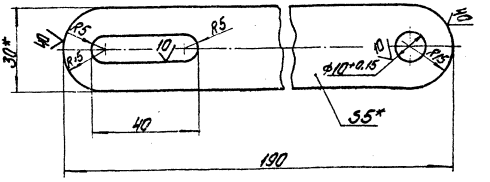


1* Размеры для справок.
2. Неуказанные предельные отклонения размеров $\pm\frac{IT14}{2}$.

Подпись и дата | Взам. инв. № | Инв. № дубл. | Подпись и дата | Инв. № подл.

| Изм. | Лист | № докум. | Подпись | Дата |
|---|---|---|---|---|
| Разраб. | | Цонова | | |
| Пров. | | Зингалвис | | |
| Гл. спец. | | Суханосов | | |
| Н. контр. | | Колмец | | |
| Утв. | | Попов | | |

**55.01.02.001**

Накладка

| Лит. | Масса | Масштаб |
|---|---|---|
| | 0,2 | 1:1 |

Лист | Листов 1

Полоса 5х30 ГОСТ 103-76
В Ст3 сп3 ГОСТ 535-79

ЛАТГИПРОПРОМ

18454-30 67 Формат А4

| Форм | Зона | Поз. | Обозначение | Наименование | Кол. | Примечание |
|---|---|---|---|---|---|---|
| | | | | Документация | | |
| А4 | | | 55.01.02.100СБ | Сборочный чертеж | | |
| | | | | Детали | | |
| А4 | | 1 | 55.01.02.101 | Полка | 2 | |
| А4 | | 2 | 55.01.02.101-01 | Полка | 2 | |

| Изм. | Лист | № докум. | Подпись | Дата |
|---|---|---|---|---|
| Разраб. | | Ионова | | |
| Пров. | | Зилгалвис | | |
| Гл.спец. | | Сухоносов | | |
| Н.контр. | | Колмец | | |
| Утв. | | Попов | | |

55.01.02.100

Рама

| Лит. | Лист | Листов |
|---|---|---|
| | | 1 |

ЛАТГИПРОПРОМ

Формат А4

Типовой проект 903-1-198 Альбом 11.3

Инв.№ подл. | Подпись и дата | Взам.инв.№ | Инв.№ дубл. | Подпись и дата

55.01.02.100СБ

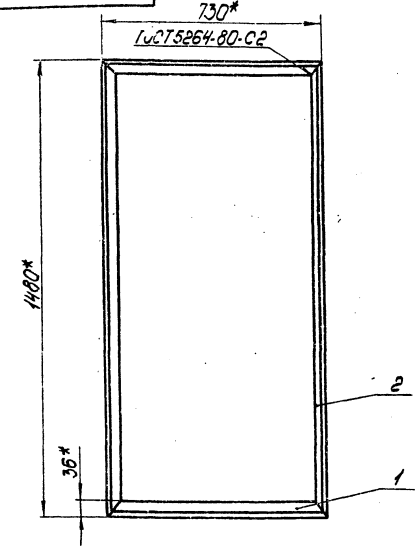


1.* Размеры для справок.

2. Неуказанные предельные отклонения размеров $\pm\frac{IT14}{2}$

| Изм. | Лист | № докум. | Подпись | Дата |
|---|---|---|---|---|
| Разраб. | | Ионова | | |
| Пров. | | Зилгалвис | | |
| Гл.спец. | | Сухоносов | | |
| Н.контр. | | Колмец | | |
| Утв. | | Попов | | |

55.01.02.100СБ

Рама
Сборочный чертеж

| Лит. | Масса | Масштаб |
|---|---|---|
| | 9,4 | 1:10 |

Лист | Листов 1

ЛАТГИПРОПРОМ

Формат А4

55.01.02.101

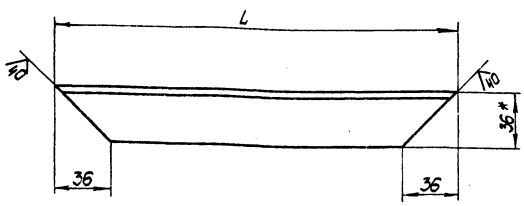


| Обозначение | L | пред. откл. | Масса |
|---|---|---|---|
| 55.01.02.101 | 730 | ±5,0 | 1,5 |
| -01 | 1480 | ±6,5 | 3,2 |

* Размер для справок.

| Изм. | Лист | № докум. | Подпись | Дата |
|---|---|---|---|---|
| Разраб. | | Ионова | | |
| Пров. | | Зилгалвис | | |
| Гл.спец. | | Сухоносов | | |
| Н.контр. | | Колмец | | |
| Утв. | | Попов | | |

55.01.02.101

Полка

| Лит. | Масса | Масштаб |
|---|---|---|
| | См. табл. | 1:2 |

Лист | Листов 1

Уголок 5-36×36×4 ГОСТ 8509-72 / 8Ст3сп3 ГОСТ 535-79

ЛАТГИПРОПРОМ

Формат А4

Типовой проект 903-1-198 Альбом 11.3

Инв.№ подл. | Подпись и дата | Взам.инв.№ | Инв.№ дубл. | Подпись и дата

50.07.60.001

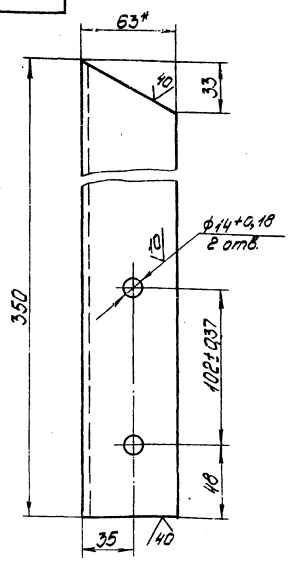


1.* Размеры для справок.

2. Неуказанные предельные отклонения размеров $\pm\frac{IT14}{2}$.

| Изм. | Лист | № докум. | Подпись | Дата |
|---|---|---|---|---|
| Разраб. | | Ионова | | |
| Пров. | | Зилгалвис | | |
| Гл.спец. | | Сухоносов | | |
| Н.контр. | | Колмец | | |
| Утв. | | Попов | | |

50.07.60.001

Опора №2

| Лит. | Масса | Масштаб |
|---|---|---|
| | 2 | 1:2 |

Лист | Листов 1

Уголок 6-63×63×5 ГОСТ 8509-72 / 8Ст3сп3 ГОСТ 535-79

ЛАТГИПРОПРОМ

18454-30 68 Формат А4

| Формат | Зона | Поз. | Обозначение | Наименование | Кол. | Примечание |
|---|---|---|---|---|---|---|
| | | | | Документация | | |
| А4 | | | 50.18.00.000СБ | Сборочный чертеж | | |
| | | | | Детали | | |
| А4 | | 1 | 50.17.00.001-01 | Кронштейн | 1 | |
| А4 | | 2 | 50.17.00.002-02 | Кронштейн | 1 | |
| А4 | | 3 | 50.07.50.002 | Планка | 1 | |

| Изм. | Лист | № докум. | Подпись | Дата | 50.18.00.000 | | | |
|---|---|---|---|---|---|---|---|---|
| Разраб. | | Ионова | | | Опора | Лит. | Лист | Листов 1 |
| Пров. | | Зилгалвис | | | | | | |
| Гл.спец. | | Сухоносов | | | | ЛАТГИПРОПРОМ | | |
| Н.контр. | | Колмец | | | | | | |
| Утв. | | Попов | | | | | | |

Формат А4

Типовой проект 903-1-198 Альбом 11.3

50.18.00.000СБ

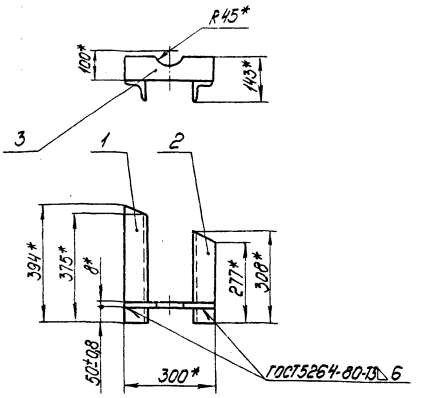


*Размеры для справок.

| Изм. | Лист | № докум. | Подпись | Дата | 50.18.00.000СБ | | | |
|---|---|---|---|---|---|---|---|---|
| Разраб. | | Ионова | | | Опора Сборочный чертеж | Лит. | Масса 5,5 | Масштаб 1:10 |
| Пров. | | Зилгалвис | | | | Лист | Листов 1 | |
| Гл.спец. | | Сухоносов | | | | ЛАТГИПРОПРОМ | | |
| Н.контр. | | Колмец | | | | | | |
| Утв. | | Попов | | | | | | |

Формат А4

Инв.№ подл. | Подпись и дата | Взам.инв.№ | Инв.№ дубл. | Подпись и дата

50.07.50.002

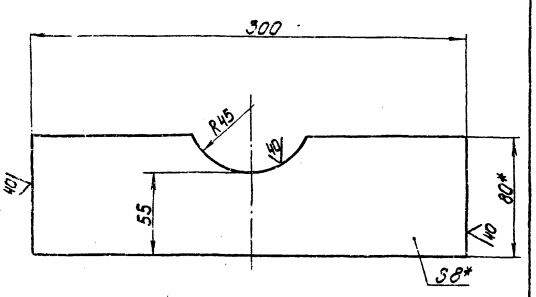


1. *Размеры для справок.
2. Неуказанные предельные отклонения размеров $\pm \frac{IT14}{2}$

| Изм. | Лист | № докум. | Подпись | Дата | 50.07.50.002 | | | |
|---|---|---|---|---|---|---|---|---|
| Разраб. | | Ионова | | | Планка | Лит. | Масса 1,41 | Масштаб 1:2 |
| Пров. | | Зилгалвис | | | | Лист | Листов 1 | |
| Гл.спец. | | Сухоносов | | | Полоса 8х80 ГОСТ 103-76 / ВСт3сп3ГОСТ 536-79 | ЛАТГИПРОПРОМ | | |
| Н.контр. | | Колмец | | | | | | |
| Утв. | | Попов | | | | | | |

Формат А4

Типовой проект 903-1-198 Альбом 11.3

63.01.00.001

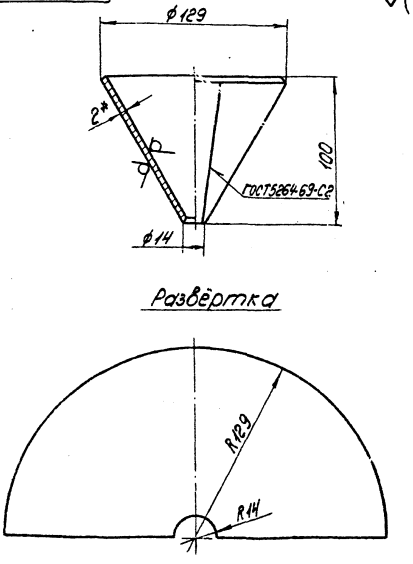


1.* Размеры для справок.
2. Неуказанные предельные отклонения размеров $\pm \frac{IT14}{2}$

| Изм. | Лист | № докум. | Подпись | Дата | 63.01.00.001 | | | |
|---|---|---|---|---|---|---|---|---|
| Разраб. | | Ионова | | | Воронка | Лит. | Масса 0,4 | Масштаб 1:2 |
| Пров. | | Зилгалвис | | | | Лист | Листов 1 | |
| Гл.спец. | | Сухоносов | | | Лист 2 ГОСТ 19903-74 / ВСт3сп3ГОСТ 16523-70* | ЛАТГИПРОПРОМ | | |
| Н.контр. | | Колмец | | | | | | |
| Утв. | | Попов | | | | | | |

18454-30 69 Формат А4

| Форм. | Зона | Поз. | Обозначение | Наименование | Кол. | Примечание |
|---|---|---|---|---|---|---|
| | | | | Документация | | |
| А4 | | | 50.17.00.000СБ | Сборочный чертеж | | |
| | | | | Детали | | |
| А4 | | 1 | 50.17.00.001 | Кронштейн | 1 | |
| А4 | | 2 | 50.17.00.002 | Кронштейн | 1 | |
| А4 | | 3 | 50.07.50.002 | Планка | 1 | |

| Изм. | Лист | № докум. | Подпись | Дата |
|---|---|---|---|---|
| Разраб. | | Ионова | | |
| Пров. | | Зуйгалвис | | |
| Гл. спец. | | Суханосов | | |
| Н. контр. | | Колмец | | |
| Утв. | | Попов | | |

50.17.00.000

Опора

| Лит. | Лист | Листов |
|---|---|---|
| | | 1 |

ЛАТГИПРОПРОМ

Формат А4

Альбом 11.3

Типовой проект 903-1-198

Подпись и дата | Взам. инв. № | Инв. № дубл. | Подпись и дата | Инв. № подл.

50.17.00.000СБ

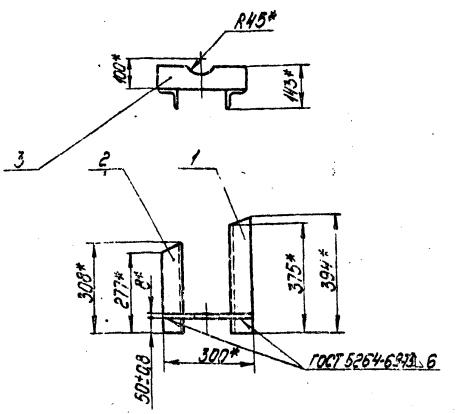


* Размеры для справок.

| Изм. | Лист | № докум. | Подпись | Дата |
|---|---|---|---|---|
| Разраб. | | Ионова | | |
| Пров. | | Зуйгалвис | | |
| Гл. спец. | | Суханосов | | |
| Н. контр. | | Колмец | | |
| Утв. | | Попов | | |

50.17.00.000СБ

Опора
Сборочный чертеж

| Лит. | Масса | Масштаб |
|---|---|---|
| | 5,5 | 1:10 |

Лист | Листов 1

ЛАТГИПРОПРОМ

Формат А4

50.17.00.001

50.17.00.001

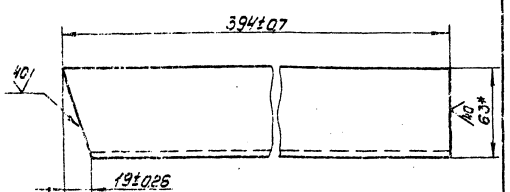


50.17.00.001-01- Зеркальное отражение
Остальное - см. 50.17.00.001

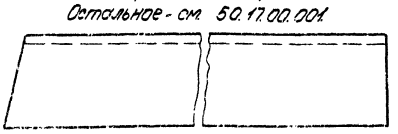

* Размеры для справок.

| Изм. | Лист | № докум. | Подпись | Дата |
|---|---|---|---|---|
| Разраб. | | Ионова | | |
| Пров. | | Зуйгалвис | | |
| Гл. спец. | | Суханосов | | |
| Н. контр. | | Колмец | | |
| Утв. | | Попов | | |

50.17.00.001

Кронштейн

| Лит. | Масса | Масштаб |
|---|---|---|
| | 2,3 | 1:2 |

Лист | Листов 1

Уголок Б-63-63А6 ГОСТ 8509-72
ВСт3сп3 ГОСТ 535-79

ЛАТГИПРОПРОМ

Формат А4

Альбом 11.3

Типовой проект 903-1-198

Подпись и дата | Взам. инв. № | Инв. № дубл. | Подпись и дата | Инв. № подл.

50.17.00.002

50.17.00.002

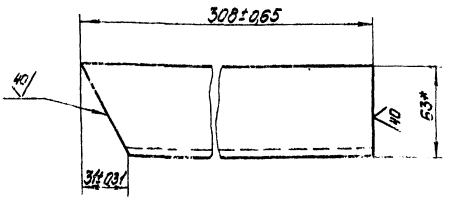


50.17.00.002-01- Зеркальное отражение
Остальное - см. 50.17.00.002

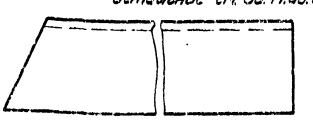

* Размеры для справок.

| Изм. | Лист | № докум. | Подпись | Дата |
|---|---|---|---|---|
| Разраб. | | Ионова | | |
| Пров. | | Зуйгалвис | | |
| Гл. спец. | | Суханосов | | |
| Н. контр. | | Колмец | | |
| Утв. | | Попов | | |

50.17.00.002

Кронштейн

| Лит. | Масса | Масштаб |
|---|---|---|
| | 1,8 | 1:2 |

Лист | Листов 1

Уголок Б63А63А6 ГОСТ 8509-72
ВСт3сп3 ГОСТ 535-79

ЛАТГИПРОПРОМ

18454-30 70 Формат А4

58.01.00.000СБ

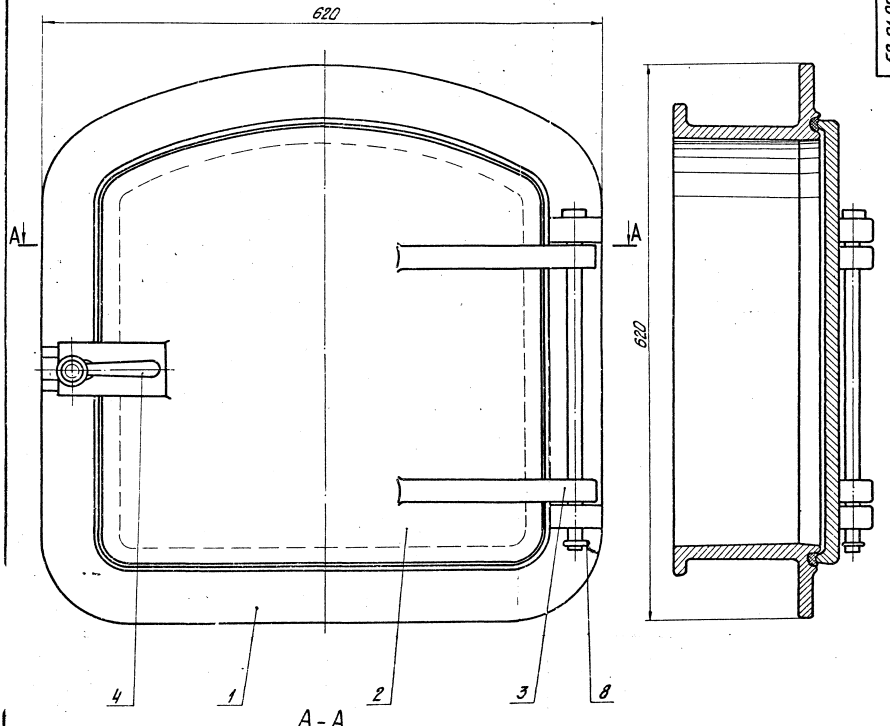


А - А

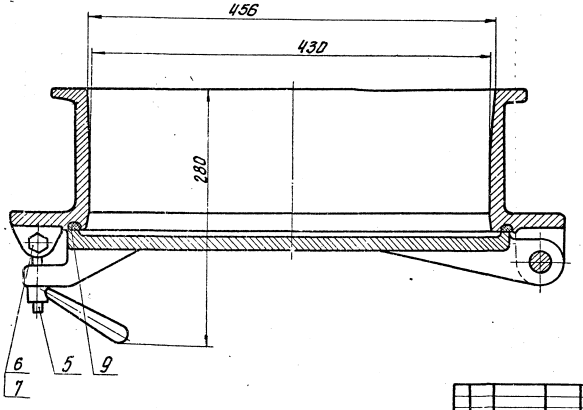


Размеры для справок

| | | | | | | | | |
|---|---|---|---|---|---|---|---|---|
| | | | | | 58.01.00.000СБ | | | |
| Изм. | Лист | № докум. | Подп. | Дата | Лаз борова<br>Сборочный чертеж | Лит. | Масса | Масштаб |
| Разраб. | | Ионова | | | | | 82,2 | 1:2,5 |
| Пров. | | Зиргалвис | | | | Лист | Листов 1 | |
| Гл. спец. | | Сухоносов | | | | ЛАТГИПРОПРОМ | | |
| Н.контр. | | Колмец | | | | | | |
| Утв. | | Рубинс | | | | | | |

18454-30 71 Формат А2

| Формат | Зона | Поз. | Обозначение | Наименование | Кол. | Примечание |
|---|---|---|---|---|---|---|
| | | | | Документация | | |
| А2 | | | 58.01.00.000СБ | Сборочный чертеж | | |
| | | | | Детали | | |
| А2 | | 1 | 58.01.00.001 | Корпус | 1 | |
| А3 | | 2 | 58.01.00.002 | Дверка | 1 | |
| А4 | | 3 | 58.01.00.003 | Ось | 1 | |
| | | | | Стандартные изделия | | |
| | | 4 | | Рукоятка Б II 16 | | |
| | | | | ГОСТ 3056-69 | 1 | |
| | | 5 | | Болт откидной М16×80.36 | | |
| | | | | ГОСТ 3033-73 | 1 | |
| | | 6 | | Болт М10×65.36 | | |
| | | | | ГОСТ 7798-70 | 1 | |
| | | 7 | | Гайка М10.40 ГОСТ 5915-70 | 1 | |
| | | 8 | | Шплинт ф6×30 ГОСТ 397-79 | 1 | |
| | | | | Материалы | | |
| | | 9 | | Шнур асбестовый ф10 | | |
| | | | | ГОСТ 1779-72 | 1,8 | м |

| Изм. | Лист | № докум. | Подп. | Дата |
|---|---|---|---|---|
| Разраб. | | Ионова | | |
| Пров. | | Зилгалвис | | |
| Гл. спец. | | Сухоносов | | |
| Н. контр. | | Колмец | | |
| Утв. | | Рубинс | | |

58.01.00.000

Лаз борова

| Лит. | Лист | Листов |
|---|---|---|
| | | 1 |

ЛАТГИПРОПРОМ

Формат А4

Типовой проект 9031-198 Альбом 11.3

Инв. № подл. | Подп. и дата | Взам. инв. № | Инв. № дубл. | Подп. и дата

58.01.00.003

20 (√)

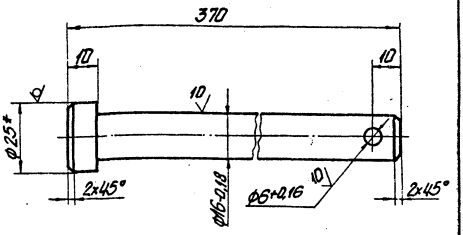


1.* Размер для справок.

2. Неуказанные предельные отклонения размеров $\pm \frac{IT14}{2}$.

| Изм. | Лист | № докум. | Подп. | Дата |
|---|---|---|---|---|
| Разраб. | | Ионова | | |
| Пров. | | Зилгалвис | | |
| Гл. спец. | | Сухоносов | | |
| Н. контр. | | Колмец | | |
| Утв. | | Рубинс | | |

58.01.00.003

Ось

Круг В25 ГОСТ 2590-71 / В Ст3 сп3 ГОСТ 535-79

| Лит. | Масса | Масштаб |
|---|---|---|
| | 0,57 | 1:1 |

Лист | Листов 1

ЛАТГИПРОПРОМ

Формат А4

58.01.00.002

(√)

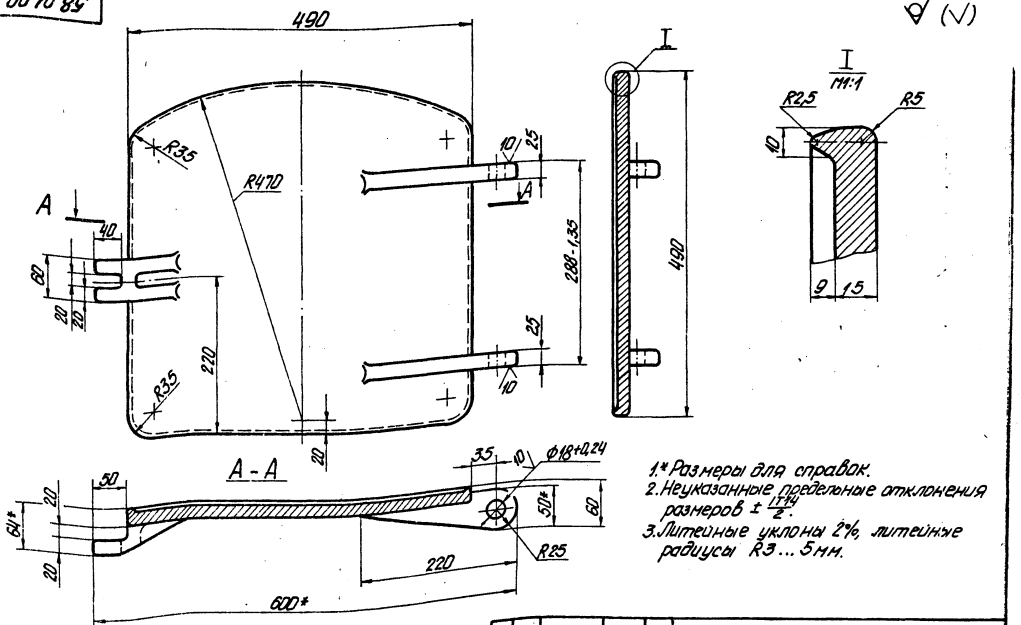


1.* Размеры для справок.

2. Неуказанные предельные отклонения размеров $\pm \frac{IT14}{2}$.

3. Литейные уклоны 2%, литейные радиусы R3 ... 5 мм.

| Изм. | Лист | № докум. | Подп. | Дата |
|---|---|---|---|---|
| Разраб. | | Ионова | | |
| Пров. | | Зилгалвис | | |
| Гл. спец. | | Сухоносов | | |
| Н. контр. | | Колмец | | |
| Утв. | | Рубинс | | |

58.01.00.002

Дверка

СЧ 15-32 ГОСТ 1412-70

| Лит. | Масса | Масштаб |
|---|---|---|
| | 29,5 | 1:4 |

Лист | Листов 1

ЛАТГИПРОПРОМ

18454-30 72 Формат А3

58.01.00.001

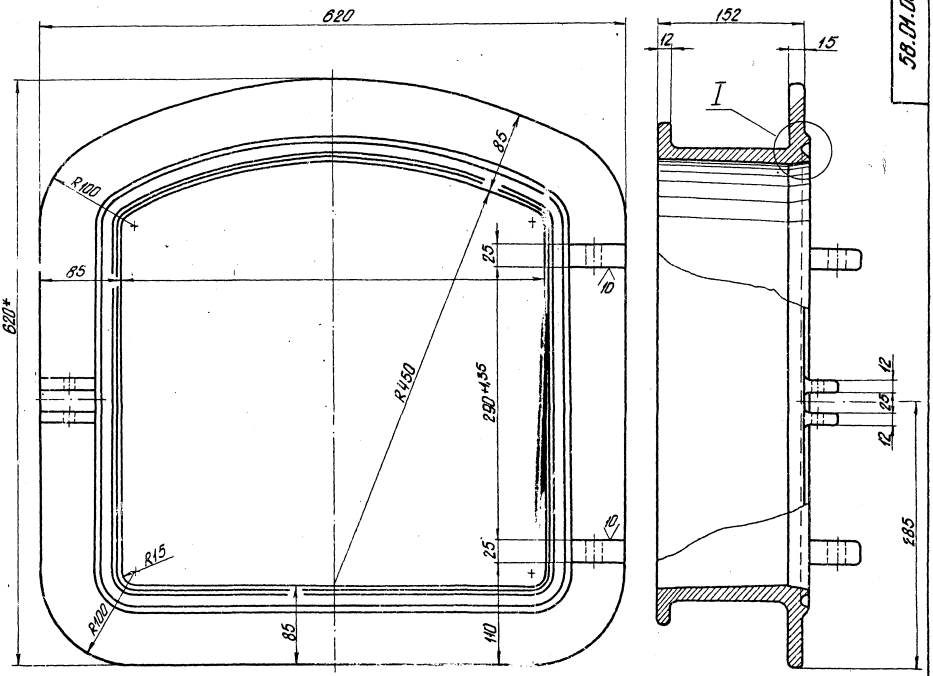


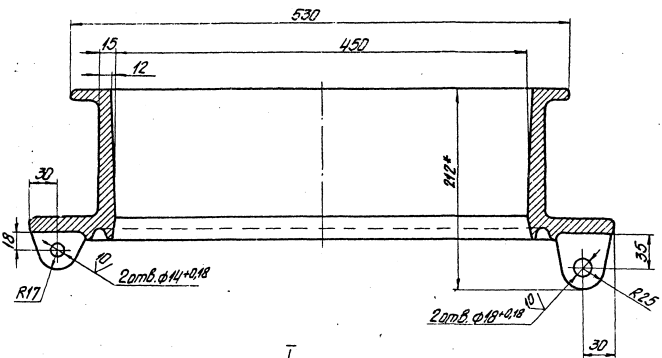


1.* Размеры для справок
2. Неуказанные предельные отклонения размеров $\pm \frac{IT14}{2}$
3. Литейные уклоны 2%
4. Литейные радиусы 3...5мм

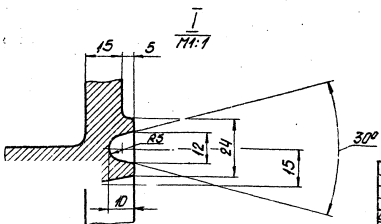


gost.e-ecolog.ru

| | | | | | | | | |
|---|---|---|---|---|---|---|---|---|
| | | | | | 58.01.00.001 | | | |
| Изм. | Лист | № докум. | Подп. | Дата | Корпус | Лит. | Масса | Масштаб |
| Разраб. | | Цонова | | | | | 51,5 | 1:2,5 |
| Пров. | | Зингалевич | | | | Лист | Листов 1 | |
| Гл. спец. | | Сутаносов | | | СЧ15-32 ГОСТ 1412-70 | ЛАТГИПРОПРОМ | | |
| Н. контр. | | Кормец | | | | | | |
| Утв. | | Рубинс | | | | | | |