ТИПОВОЙ ПРОЕКТ

903-1-198

# КОТЕЛЬНАЯ

С ТРЕМЯ КОТЛАМИ КВ-ГМ-100

И ТРЕМЯ КОТЛАМИ ГМ-50-14(2ДЕ-25-14ГМ)

ОТКРЫТАЯ СИСТЕМА ТЕПЛОСНАБЖЕНИЯ

ТОПЛИВО-ГАЗ И МАЗУТ

## Альбом 11.2

18454-57

ЦЕНА 4-86

gost.e-ecolog.ru

ЦЕНТРАЛЬНЫЙ ИНСТИТУТ ТИПОВОГО ПРОЕКТИРОВАНИЯ
ГОССТРОЯ СССР

Москва, А-445, Свердлова ул., 22
Сдано в печать VII 1983 г.
Заказ № 7806 Тираж 200 экз.

# ТИПОВОЙ ПРОЕКТ
# 903-1-198

# КОТЕЛЬНАЯ С ТРЕМЯ КОТЛАМИ КВ-ГМ-100 И ТРЕМЯ КОТЛАМИ ГМ-50-14 (2ДЕ-25-14ГМ) ОТКРЫТАЯ СИСТЕМА ТЕПЛОСНАБЖЕНИЯ ТОПЛИВО-ГАЗ И МАЗУТ

# АЛЬБОМ 11.2

## СОСТАВ ПРОЕКТА

| | |
|---|---|
| АЛЬБОМ 1.1 | Котельная. Теплотехническая часть. Общие данные. Компоновка и установка оборудования. Газоснабжение. (Вариант установки котлов КВ-ГМ-100 и ГМ-50-14). |
| АЛЬБОМ 1.2 | Котельная. Теплотехническая часть. Общие данные. Компоновка и установка оборудования. Газоснабжение. (Вариант установки котлов КВ-ГМ-100 и ДЕ-25-14 ГМ). |
| АЛЬБОМ 2.1 | Строительно-технологическая блок-секция котлоагрегата КВ-ГМ-100. Теплотехническая часть. Конструкции железобетонные. Автоматизация. |
| АЛЬБОМ 2.2 | Строительно-технологическая блок-секция котлоагрегата КВ-ГМ-100. Задание заводу-изготовителю на щиты автоматики и КИП. |
| АЛЬБОМ 2.3 | Строительно-технологическая блок-секция котлоагрегата КВ-ГМ-100. Металлоконструкции газовоздухопроводов. |
| АЛЬБОМ 2.4 | Строительно-технологическая блок-секция котлоагрегата ГМ-50-14. Теплотехническая часть. Конструкции железобетонные. Автоматизация. |
| АЛЬБОМ 2.5 | Строительно-технологическая блок-секция котлоагрегата ГМ-50-14. Металлоконструкции газовоздухопроводов. |
| АЛЬБОМ 2.6 | Строительно-технологическая блок-секция котлоагрегата ДЕ-25-14ГМ. Теплотехническая часть. Конструкции железобетонные. Автоматизация. |
| АЛЬБОМ 2.7 | Строительно-технологическая блок-секция котлоагрегата ДЕ-25-14ГМ. Металлоконструкции газовоздухопроводов. |
| АЛЬБОМ 2.8 | Строительно-технологическая блок-секция котлоагрегата ГМ-50-14. Задание заводу-изготовителю на щиты автоматики и КИП. |
| АЛЬБОМ 3.1 | Теплотехническая часть. Трубопроводы. (Вариант установки котлов КВ-ГМ-100 и ГМ-50-14). |
| АЛЬБОМ 3.2 | Теплотехническая часть. Трубопроводы. (Вариант установки котлов КВ-ГМ-100 и ДЕ-25-14 ГМ). |
| АЛЬБОМ 4.1 | Водоподготовительная установка. Автоматизация. Электротехническая часть. Связь и сигнализация. (Вариант установки котлов КВ-ГМ-100 и ГМ-50-14). |
| АЛЬБОМ 4.2 | Водоподготовительная установка. Автоматизация. Электротехническая часть. Связь и сигнализация. (Вариант установки котлов КВ-ГМ-100 и ДЕ-25-14 ГМ). |
| АЛЬБОМ 4.3 | Водоподготовительная установка. Вспомогательное оборудование. (Вариант установки котлов КВ-ГМ-100 и ГМ-50-14). |
| АЛЬБОМ 4.4 | Водоподготовительная установка. Вспомогательное оборудование. (Вариант установки котлов КВ-ГМ-100 и ДЕ-25-14 ГМ). |
| АЛЬБОМ 5.1 | Котельная. Архитектурно-строительная часть. Общие чертежи. (Вариант установки котлов КВ-ГМ-100 и ГМ-50-14). |
| АЛЬБОМ 5.2 | Котельная. Архитектурно-строительная часть. Общие чертежи. (Вариант установки котлов КВ-ГМ-100 и ДЕ-25-14 ГМ). |
| АЛЬБОМ 5.3 | Котельная. Архитектурно-строительная часть. Конструкции нулевого цикла и бороба. Конструкции металлические. (Вариант установки котлов КВ-ГМ-100 и ГМ-50-14). |
| АЛЬБОМ 5.4 | Котельная. Архитектурно-строительная часть. Конструкции нулевого цикла и бороба. Конструкции металлические. (Вариант установки котлов КВ-ГМ-100 и ДЕ-25-14 ГМ). |
| АЛЬБОМ 5.5 | ЧАСТИ 1,2. Котельная. Архитектурно-строительная часть. Нетиповые изделия. |

Привязан

Инв. №

# СОСТАВ ПРОЕКТА

| | |
|---|---|
| АЛЬБОМ 6.1 | Водоподготовительная установка. Архитектурно-строительная часть. Общие чертежи. |
| АЛЬБОМ 6.2 | Водоподготовительная установка. Архитектурно-строительная часть. Конструкции нулевого цикла. Тепломеханическая часть. (Вариант установки котлов КВ-ГМ-100 и ГМ-50-14). |
| АЛЬБОМ 6.3 | Водоподготовительная установка. Архитектурно-строительная часть. Конструкции нулевого цикла. Тепломеханическая часть. (Вариант установки котлов КВ-ГМ-100 и ДЕ-25-14ГМ). |
| АЛЬБОМ 6.4 | Водоподготовительная установка. Архитектурно-строительная часть. Металловые изделия. |
| АЛЬБОМ 7.1 | Генеральный план. Инженерные сети. Архитектурно-строительная часть. Конструкции. Автоматизация. Электротехническая часть. Связь и сигнализация. Водопровод и канализация. Тепловые сети. (Вариант установки котлов КВ-ГМ-100 и ГМ-50-14). |
| АЛЬБОМ 7.2 | Генеральный план. Инженерные сети. Архитектурно-строительная часть конструкции. Автоматизация. Электротехническая часть. Связь и сигнализация. Водопровод и канализация. Тепловые сети. (Вариант установки котлов КВ-ГМ-100 и ДЕ-25-14ГМ). |
| АЛЬБОМ 8.1 | Котельная. Электротехническая часть. Связь и сигнализация. Чертежи монтажной зоны. (Вариант установки котлов КВ-ГМ-100 и ГМ-50-14). |
| АЛЬБОМ 8.2 | Котельная. Электротехническая часть. Связь и сигнализация. Чертежи монтажной зоны. (Вариант установки котлов КВ-ГМ-100 и ДЕ-25-14ГМ). |
| АЛЬБОМ 8.3 | Котельная. Электротехническая часть. Механизмы управляемые со щсу и щитов кип и а. Схемы принципиальные. (Вариант установки котлов КВ-ГМ-100 и ГМ-50-14). |
| АЛЬБОМ 8.4 | Котельная. Электротехническая часть. Механизмы управляемые со щсу и щитов кип и а. Схемы принципиальные. (Вариант установки котлов КВ-ГМ-100 и ДЕ-25-14ГМ). |
| АЛЬБОМ 8.5 | Котельная. Электротехническая часть. Задание заводу-изготовителю на щиты управления крупноблочные и сборки РТЗО. (Вариант установки котлов КВ-ГМ-100 и ГМ-50-14). |
| АЛЬБОМ 8.6 | Котельная. Электротехническая часть. Задание заводу-изготовителю на щиты управления крупноблочные и сборки РТЗО. (Вариант установки котлов КВ-ГМ-100 и ДЕ-25-14ГМ). |
| АЛЬБОМ 8.7 | Водоподготовительная установка. Электротехническая часть. Задание заводу - изготовителю на щиты управления крупноблочные. |
| АЛЬБОМ 9.1 | Котельная. Автоматизация. (Вариант установки котлов КВ-ГМ-100 и ГМ-50-14). |
| АЛЬБОМ 9.2 | Котельная. Автоматизация. (Вариант установки котлов КВ-ГМ-100 и ДЕ-25-14ГМ). |
| АЛЬБОМ 9.3 ЧАСТИ 1,2 | Котельная. Задание заводу-изготовителю на щиты автоматики и кип. (Вариант установки котлов КВ-ГМ-100 и ГМ-50-14). |
| АЛЬБОМ 9.4 ЧАСТИ 1,2 | Котельная. Задание заводу-изготовителю на щиты автоматики и кип. (Вариант установки котлов КВ-ГМ-100 и ДЕ-25-14 ГМ). |
| АЛЬБОМ 9.5 | Водоподготовительная установка. Задание заводу-изготовителю на щиты автоматики и кип. |
| АЛЬБОМ 10.1 | Котельная. Сантехнические устройства. (Вариант установки котлов КВ-ГМ-100 и ГМ-50-14). |
| АЛЬБОМ 10.2 | Котельная. Сантехнические устройства. (Вариант установки котлов КВ-ГМ-100 и ДЕ-25-14 ГМ). |
| АЛЬБОМ 10.3 | Водоподготовительная установка. Сантехнические устройства |
| АЛЬБОМ 11.1 | Котельная. Сочленения исполнительных механизмов с регулирующими органами (Вариант установки котлов КВ-ГМ-100 и ГМ-50-14). |
| АЛЬБОМ 11.2 | Котельная. Сочленения исполнительных механизмов с регулирующими органами. (Вариант установки котлов КВ-ГМ-100 и ДЕ-25-14ГМ). |
| АЛЬБОМ 11.3 | Металлоконструкции вспомогательного оборудования и устройств. |
| АЛЬБОМ 12.1 КНИГИ 1,2,3,4 | Сметы. Общая часть. |
| АЛЬБОМ 12.2 КНИГИ 1,2 | Сметы. (Вариант установки котлов КВ-ГМ-100 и ГМ-50-14). |
| АЛЬБОМ 12.3 КНИГИ 1,2 | Сметы. (Вариант установки котлов КВ-ГМ-100 и ДЕ-25-14ГМ). |
| АЛЬБОМ 13.1 | Заказные спецификации. Общая часть. |
| АЛЬБОМ 13.2 | Заказные спецификации. (Вариант установки котлов ГМ-50-14). |
| АЛЬБОМ 13.3 | Заказные спецификации. (Вариант установки котлов ДЕ-25-14ГМ). |
| АЛЬБОМ 14 КНИГИ 1,2 | Ведомости потребности в материалах. (Книга 1 - вариант установки котлов КВ-ГМ-100 и ГМ-50-14, книга 2 - вариант установки котлов КВ-ГМ-100 и ДЕ-25-14ГМ). |

## ПРИМЕНЕННЫЕ ТИПОВЫЕ МАТЕРИАЛЫ

| | |
|---|---|
| Типовой проект 907-2-181 альбомы ТРН 2536; ТРН 2537 | Труба дымовая железобетонная Н=120 м До=4,8 м с надземными газоходами для котельных. (Распространяет Теплопроект г. Ленинград). |
| Типовое проектное решение 907-02-222 альбомы 1.6; 2.6 | Световое ограждение дымовой трубы высотой 120 м (Распространяет ВНИПИ теплопроект г. Москва). |
| Типовой проект 704-1-110 альбомы I, II, VIII, IX | Резервуар стальной горизонтальный для нефтепродуктов емкостью 50 м³ (Распространяет Казахский филиал ЦИТП). |
| Типовые конструкции. Серия 4.903-11 выпуски 1, 5 | Котельные установки. Вспомогательное оборудование и блоки. (Распространяет Тбилисский филиал ЦИТП). |
| Типовые конструкции. Серия 4.903-10 выпуск 8. | Изделия и детали трубопроводов для тепловых сетей. Грязевики. (Распространяет Тбилисский филиал ЦИТП). |
| Типовой проект 704-1-27. альбомы I, IV, V | Стальные резервуары для нефтепродуктов, предназначенные для эксплуатации в условиях низких температур. Резервуар емкостью 5000 м³ (Альбомы I, IV, V распространяет ЦИТП, г. Москва). |
| Типовые конструкции. Серия 5.903-3 выпуск 0; 2 | Водоструйные эжекторы ЭВ-10-ЭВ-600. (Распространяет ЦИТП, г. Москва). |

Разработан проектным институтом „ЛАТГИПРОПРОМ"

Утвержден и введен в действие с 1 января 1983 г. институтом Латгипропром Приказ № 101А от 14 мая 1982 г.

Главный инженер института В. Овчаров

Главный инженер проекта А. Думан

Привязан

Инв. №

# Содержание альбома


| № чертежа | Наименование | № страницы |
|---|---|---|
| | Содержание альбома | 3÷5 |
| 96.118.34.00.000 | Сочленение механизма М30-1600/63 с дымососом ДН-22×2 | 6 |
| 96.118.34.00.000К2 | Сочленение механизма М30-1600/63 с дымососом ДН-22×2. Схема кинематическая. | 6 |
| 96.118.34.02.000 | Штанга | 6 |
| 96.118.34.02.000СБ | Штанга. Сборочный чертеж. | 6 |
| 96.118.34.00.000СБ | Сочленение механизма М30-1600/63 с дымососом ДН-22×2. Сборочный чертеж. | 7 |
| 96.118.34.01.000 | Опора | 8 |
| 96.118.34.01.000СБ | Опора. Сборочный чертеж. | 8 |
| 96.118.34.02.001 | Бобышка | 9 |
| 96.118.34.02.002 | Винт | 9 |
| 96.118.34.02.003 | Втулка | 9 |
| 96.118.34.02.004 | Ушко | 9 |
| 96.118.35.00.000 | Сочленение механизма М30-630/63 с направляющим аппаратом вентилятора ВДН-18. | 10 |
| 96.118.35.00.001 | Рычаг | 10 |
| 96.118.35.00.000К2 | Сочленение механизма М30-630/63 с направляющим аппаратом вентилятора ВДН-18. Схема кинематическая. | 10 |
| 96.118.35.00.000СБ | Сочленение механизма М30-630/63 с направляющим аппаратом вентилятора ВДН-18. Сборочный чертеж. | 11 |
| 96.118.35.01.000 | Коромысло | 12 |
| 96.118.35.02.000 | Кронштейн | 12 |
| 96.118.35.01.000СБ | Коромысло. Сборочный чертеж. | 12 |
| 96.118.35.01.001 | Ступица | 13 |
| 96.118.35.01.002 | Угольник | 13 |
| 96.118.35.01.003 | Труба | 13 |
| 96.118.35.01.004 | Ушко | 13 |
| 96.118.35.02.000СБ | Кронштейн. Сборочный чертеж. | 14 |
| 96.118.35.02.001 | Ось | 14 |
| 96.118.35.02.002 | Щека | 14 |
| 96.118.36.00.000 | Сочленение механизма М30-250/25-0,25 с клапаном регулирующим Т-33Б. | 15 |
| 96.118.36.00.000К2 | Сочленение механизма М30-250/25-0,25 с клапаном регулирующим Т-33Б. Схема кинематическая. | 15 |
| 96.118.36.00.000СБ | Сочленение механизма М30-250/25-0,25 с клапаном регулирующим Т-33Б. Сборочный чертеж. | 15 |
| 96.118.36.01.000 | Опора | 16 |
| 96.118.50.00.001 | Ось | 16 |
| 96.118.36.01.000СБ | Опора. Сборочный чертеж. | 17 |
| 96.118.36.02.000 | Штанга | 17 |
| 96.118.36.02.000СБ | Штанга. Сборочный чертеж. | 18 |
| 96.118.37.00.000 | Установка механизма М30-100/25-0,25 на клапане 25с48нж Ду200 Ру64 | 18 |
| 96.118.37.00.000СБ л.1,2,3 | Установка механизма М30-100/25-0,25 на клапане 25с48нж Ду200 Ру64. Сборочный чертеж. | 19÷21 |
| 96.118.37.00.001 | Вал-шестерня | 22 |
| 96.118.37.00.002 | Винт | 22 |
| 96.118.37.00.003 | Втулка | 22 |
| 96.118.37.00.004 | Втулка | 23 |
| 96.118.37.00.005 | Втулка | 23 |
| 96.118.37.00.006 | Втулка резьбовая | 23 |

# Содержание альбома (продолжение)


| № чертежа | Наименование | № страницы |
|---|---|---|
| 96.118.37.00.007 | Гайка фиксатора | 23 |
| 96.118.37.00.008 | Крышка | 24 |
| 96.118.37.00.009 | Пружина | 24 |
| 96.118.37.00.011 | Рейка | 24 |
| 96.118.37.00.010 | Пружина | 25 |
| 96.118.37.00.012 | Рукоятка фиксатора | 25 |
| 96.118.37.00.013 | Стакан | 25 |
| 96.118.37.00.014 | Указатель | 25 |
| 96.118.37.00.015 | Упор | 26 |
| 96.118.37.00.016 | Фиксатор | 26 |
| 96.118.37.00.017 | Шкала | 26 |
| 96.118.37.01.000 | Клапан | 27 |
| 96.118.37.01.000СБ | Клапан. Сборочный чертеж | 27 |
| 96.118.37.02.000 | Стойка | 27 |
| 96.118.37.02.100 | Опора | 27 |
| 96.118.37.02.000СБ | Стойка. Сборочный чертеж. | 28 |
| 96.118.37.02.001 | Стакан | 29 |
| 96.118.37.02.100СБ | Опора. Сборочный чертеж. | 30 |
| 96.118.38.00.000 | Установка механизма МЭО-100/25-0,25 на клапане 25с48нж Ду150 Ру64 | 31 |
| 96.118.38.00.000К2 | Установка механизма МЭО-100/25-0,25 на клапане 25с48нж Ду150 Ру64 Схема кинематическая. | 31 |
| 96.118.38.00.001 | Втулка резьбовая | 31 |
| 96.118.38.00.000СБ л.1,2,3 | Установка механизма МЭО-100/25-0,25 на клапане 25с48нж Ду150 Ру64 Сборочный чертеж | 32÷34 |
| 96.118.38.01.000 | Стойка | 35 |
| 96.118.38.01.000 | Опора | 35 |
| 96.118.38.01.101 | Плита | 35 |
| 96.118.38.01.102 | Фланец | 35 |
| 96.118.38.01.000СБ | Стойка Сборочный чертеж | 36 |
| 96.118.38.01.100СБ | Опора. Сборочный чертеж. | 37 |
| 96.118.39.00.000 | Сочленение механизма МЭО-100/25 с заслонкой дроссельной ЗД-300 Ду300 | 38 |
| 96.118.39.00.000К2 | Сочленение механизма МЭО-100/25 с заслонкой дроссельной ЗД-300 Ду300. Схема кинематическая. | 38 |
| 96.118.39.00.000СБ | Сочленение механизма МЭО-100/25 с заслонкой дроссельной ЗД-300 Ду300. Сборочный чертеж. | 38 |
| 96.118.39.01.000 | Рычаг | 39 |
| 96.118.39.01.002 | Бобышка | 39 |
| 96.118.39.01.000СБ | Рычаг. Сборочный чертеж | 39 |
| 96.118.40.00.000 | Сочленение механизма МЭО-250/25-0,25 с клапаном регулирующим поворотным 6с-8-4 | 40 |
| 96.118.40.00.000К2 | Сочленение механизма МЭО-250/25-0,25 с клапаном регулирующим поворотным 6с-8-4. Схема кинематическая. | 40 |
| 96.118.40.00.000СБ | Сочленение механизма МЭО-250/25-0,25 с клапаном регулирующим поворотным 6с-8-4. Сборочный чертеж. | 40 |
| 96.118.40.01.000 | Опора | 41 |
| 96.118.41.00.000СБ | Опора. Сборочный чертеж. | 41 |
| 96.118.41.00.000 | Сочленение механизма МЭО-250/25-0,25 с клапаном регулирующим поворотным 6с-9-3. | 42 |
| 96.118.41.00.000К2 | Сочленение механизма МЭО-250/25-0,25 с клапаном регулирующим поворотным 6с-9-3. Схема кинематическая | 42 |
| 96.118.41.00.000СБ | Сочленение механизма МЭО-250/25-0,25 с клапаном регулирующим поворотным 6с-9-3. Сборочный чертеж. | 42 |
| 96.118.42.00.000 | Сочленение механизма МЭО-250/25-0,25 с клапаном регулирующим поворотным 6с-8-4. | 43 |
| 96.118.42.00.000К2 | Сочленение механизма МЭО-250/25-0,25 с клапаном регулирующим поворотным 6с-8-4. Схема кинематическая. | 43 |
| 96.118.42.00.000СБ | Сочленение механизма МЭО-250/25-0,25 с клапаном регулирующим поворотным 6с-8-4. Сборочный чертеж. | 43 |
| 96.118.43.00.000 | Сочленение механизма МЭО-250/25-0,25 с клапаном регулирующим поворотным Т-34Б | 44 |

# Содержание альбома (продолжение)


| №чертежа | Наименование | №страницы |
|---|---|---|
| 96.118.43.00.000КЗ | Сочленение механизма МЭО-250/25-0,25 с клапаном регулирующим поворотным Т-346. Схема кинематическая. | 44 |
| 96.118.43.00.000СБ | Сочленение механизма МЭО-250/25-0,25 с клапаном регулирующим поворотным Т-346. Сборочный чертеж. | 44 |
| 96.118.53.00.000 | Сочленение механизма МЭО-100/25-0,25 с направляющим аппаратом вентилятора ВДН-11,2. | 45 |
| 96.118.53.00.000КЗ | Сочленение механизма МЭО-100/25-0,25 с направляющим аппаратом вентилятора ВДН-11,2. Схема кинематическая. | 45 |
| 96.118.53.00.000СБ | Сочленение механизма МЭО-100/25-0,25 с направляющим аппаратом вентилятора ВДН-11,2. Сборочный чертеж. | 45 |
| 96.118.53.00.000СБ | Сочленение механизма МЭО-100/25-0,25 с направляющим аппаратом вентилятора ВДН-11,2. Сборочный чертеж. | 46 |
| 96.118.54.00.000 | Сочленение механизма МЭО-100/63 с направляющим аппаратом дымососа ДН-12,5. | 46 |
| 96.118.54.00.000КЗ | Сочленение механизма МЭО-100/63 с направляющим аппаратом дымососа ДН-12,5. Схема кинематическая. | 46 |
| 96.118.54.00.000СБ | Сочленение механизма МЭО-100/63 с направляющим аппаратом дымососа ДН-12,5. Сборочный чертеж. | 47 |
| 96.118.55.00.000 | Сочленение механизма МЭО-100/25-0,25 с заслонкой ЗД-150 и клапаном 9с-3-3-1 | 48 |
| 96.118.55.00.001 | Ось | 48 |
| 96.118.55.00.000КЗ | Сочленение механизма МЭО-100/25-0,25 с заслонкой ЗД-150 и клапаном 9с-3-3-1. Схема кинематическая. | 48 |
| 96.118.55.00.000СБ | Сочленение механизма МЭО-100/25-0,25 с заслонкой ЗД-150 и клапаном 9с-3-3-1. Сборочный чертеж. | 49 |
| 96.118.56.00.000 | Сочленение механизма МЭО-100/25-0,25 с клапаном регулирующим 9с-4-2. | 50 |
| 96.118.56.00.000КЗ | Сочленение механизма МЭО-100/25-0,25 с клапаном регулирующим 9с-4-2. Схема кинематическая. | 50 |
| 96.118.56.00.000СБ | Сочленение механизма МЭО-100/25-0,25 с клапаном регулирующим 9с-4-2. Сборочный чертеж. | 50 |
| 96.118.57.00.000 | Сочленение механизма МЭО-250/25-0,25 с клапаном регулирующим 6с-9-2. | 51 |
| 96.118.57.00.000КЗ | Сочленение механизма МЭО-250/25-0,25 с клапаном регулирующим 6с-9-2. Схема кинематическая. | 51 |
| 96.118.57.00.000СБ | Сочленение механизма МЭО-250/25-0,25 с клапаном регулирующим 6с-9-2. Сборочный чертеж. | 51 |
| 96.118.58.00.000 | Сочленение механизма МЭО-250/25-0,25 с клапаном регулирующим поворотным 6с-9-1. | 52 |
| 96.118.58.00.000КЗ | Сочленение механизма МЭО-250/25-0,25 с клапаном регулирующим поворотным 6с-9-1. Схема кинематическая. | 52 |
| 96.118.58.00.000СБ | Сочленение механизма МЭО-250/25-0,25 с клапаном регулирующим поворотным 6с-9-1. Сборочный чертеж. | 52 |
| 96.118.59.00.000 | Сочленение механизма МЭО-250/25-0,25 с клапаном регулирующим поворотным 6с-8-1. | 53 |
| 96.118.59.00.000КЗ | Сочленение механизма МЭО-250/25-0,25 с клапаном регулирующим поворотным 6с-8-1. Схема кинематическая. | 53 |
| 96.118.59.00.000СБ | Схема механизма МЭО-250/25-0,25 с клапаном регулирующим поворотным 6с-8-1. Сборочный чертеж. | 53 |
| 96.118.60.00.000 | Сочленение механизма МЭО-100/25 с клапаном регулирующим ОРП-50 | 54 |
| 96.118.60.01.101 | Ось | 54 |
| 96.118.60.00.000СБ л.1 | Сочленение механизма МЭО-100/25 с клапаном регулирующим ОРП-50. Сборочный чертеж. | 54 |
| 96.118.60.00.000СБ л.2 | Сочленение механизма МЭО-100/25 с клапаном регулирующим ОРП-50. Сборочный чертеж. | 55 |
| 96.118.60.00.000КЗ | Сочленение механизма МЭО-100/25 с клапаном регулирующим ОРП-50. Схема кинематическая. | 55 |
| 96.118.60.01.000 | Рычаг | 56 |
| 96.118.60.01.100 | Планка с осями | 56 |
| 96.118.60.01.000СБ | Рычаг. Сборочный чертеж. | 56 |
| 96.118.60.01.100СБ | Планка с осями. Сборочный чертеж. | 57 |
| 96.118.60.01.001 | Планка | 57 |
| 96.118.61.00.000 | Установка электромагнита МИС-4100 на клапане предохранительном запорном типа ПКН и ПКВ Ду 200 | 58 |
| 96.118.53.00.001 | Рычаг | 58 |
| 96.118.61.00.001 | Втулка | 58 |
| 96.118.61.00.002 | Гайка специальная | 58 |
| 96.118.61.00.000СБ л.1,2,3 | Установка электромагнита МИС-4100 на клапане предохранительном запорном типа ПКН и ПКВ Ду200. Сборочный чертеж. | 59÷61 |
| 96.118.61.00.003 | Пластина | 62 |
| 96.118.61.00.004 | Серьга | 62 |
| 96.118.61.00.005 | Скоба | 62 |
| 96.118.61.00.006 | Шток | 62 |

96.118.34.02.000СБ

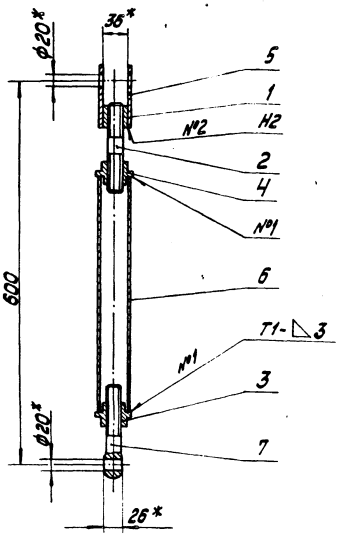


1.* Размеры для справок
2. Сварные швы по ГОСТ 5264-80.

| Изм. | Лист | № докум. | Подпись | Дата |
|---|---|---|---|---|
| Разраб. | | Лощенкова | | |
| Пров. | | Петрова | | |
| Н.контр. | | Ульмане | | |
| Утв. | | Шнайдер | | |

96.118.34.02.000СБ

Штанга
Сборочный чертеж

| Лит. | Масса | Масштаб |
|---|---|---|
| | 3,6 | 1:5 |

Лист | Листов 1

ЛАТГИПРОПРОМ

Формат А4

Альбом 11.2
Типовой проект 903-1-198

| Формат | Зона | Поз. | Обозначение | Наименование | Кол. | Примечание |
|---|---|---|---|---|---|---|
| | | | | **Документация** | | |
| А4 | | | 96.118.34.02.000СБ | Сборочный чертеж | | |
| | | | | **Детали** | | |
| А4 | | 1 | 96.118.34.02.001 | Бобышка | 1 | |
| А4 | | 2 | 96.118.34.02.002 | Винт | 1 | |
| А4 | | 3 | 96.118.34.02.003 | Втулка | 1 | |
| | | 4 | -01 | Втулка | 1 | |
| А4 | | 5 | 96.118.34.02.004 | Ушко | 2 | |
| Б4 | | 6 | 96.118.34.02.005 | Труба | | |
| | | | | Труба 48х3 ГОСТ 8734-75 / В20 ГОСТ 8733-74 | | |
| | | | | L = 370 h 14 | 1 | 1,23 кг |
| | | | | **Стандартные изделия** | | |
| | | 7 | | Болт М24х125.58.С.016 ГОСТ 30033-79 | 1 | |

Инв.№ подл. | Подпись и дата | Взам. инв.№ | Инв.№ дубл. | Подпись и дата

| Изм. | Лист | № докум. | Подпись | Дата |
|---|---|---|---|---|
| Разраб. | | Лощенкова | | |
| Пров. | | Петрова | | |
| Н.контр. | | Ульмане | | |
| Утв. | | Шнайдер | | |

96.118.34.02.000

Штанга

| Лит. | Лист | Листов |
|---|---|---|
| | | 1 |

ЛАТГИПРОПРОМ

Формат А4

96.118.34.00.000К2

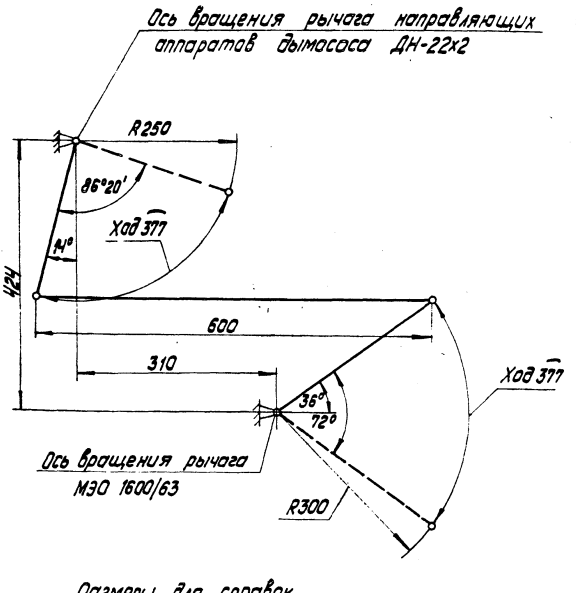


Размеры для справок.

| Изм. | Лист | № докум. | Подпись | Дата |
|---|---|---|---|---|
| Разраб. | | Кузьмина | | |
| Пров. | | Петрова | | |
| Н.контр. | | Ульмане | | |
| Утв. | | Шнайдер | | |

96.118.34.00.000К2

Сочленение механизма МЭО-1600/63 с дымососом ДН-22х2. Схема кинематическая.

| Лит. | Масса | Масштаб |
|---|---|---|
| | — | — |

Лист | Листов 1

ЛАТГИПРОПРОМ

Формат А4

Альбом 11.2
Типовой проект 903-1-198

| Формат | Зона | Поз. | Обозначение | Наименование | Кол. | Примечание |
|---|---|---|---|---|---|---|
| | | | | **Документация** | | |
| А2 | | | 96.118.34.00.000СБ | Сборочный чертеж | | |
| А4 | | | 96.118.34.00.000К2 | Схема кинематическая | | |
| | | | | **Сборочные единицы** | | |
| А4 | | 1 | 96.118.34.01.000 | Опора | 1 | |
| А4 | | 2 | 96.118.34.02.000 | Штанга | 1 | |
| | | | | **Детали** | | |
| А4 | | 3 | 96.118.35.02.001-01 | Ось | 1 | |
| | | 4 | 96.118.35.02.001-02 | Ось | 1 | |
| | | | | **Стандартные изделия** | | |
| | | 5 | | Болт М16-6gх60.58.016 ГОСТ 7798-70 | 4 | |
| | | 6 | | Болт 1.1 М12х300 В Ст3сп2 ГОСТ 24379.1-80 | 4 | |
| | | 7 | | Гайка М16-7Н.5.016 ГОСТ 5915-70 | 4 | |
| | | | | Шайбы ГОСТ 11371-78 | | |
| | | 8 | | Шайба 16.02.016 | 4 | |
| | | 9 | | Шайба 20.02.016 | 4 | |
| | | 10 | | Шайба 16.65Г.016 ГОСТ 6402-70 | 4 | |
| | | 11 | | Шплинт 4х25.016 ГОСТ 397-79 | 4 | |

Инв.№ подл. | Подпись и дата | Взам. инв.№ | Инв.№ дубл. | Подпись и дата

| Изм. | Лист | № докум. | Подпись | Дата |
|---|---|---|---|---|
| Разраб. | | Кузьмина | | |
| Пров. | | Петрова | | |
| Н.контр. | | Ульмане | | |
| Утв. | | Шнайдер | | |

96.118.34.00.000

Сочленение механизма МЭО-1600/63 с дымососом ДН-22х2

| Лит. | Лист | Листов |
|---|---|---|
| | | 1 |

ЛАТГИПРОПРОМ



Формат А4

96.118.34.00.000 СБ

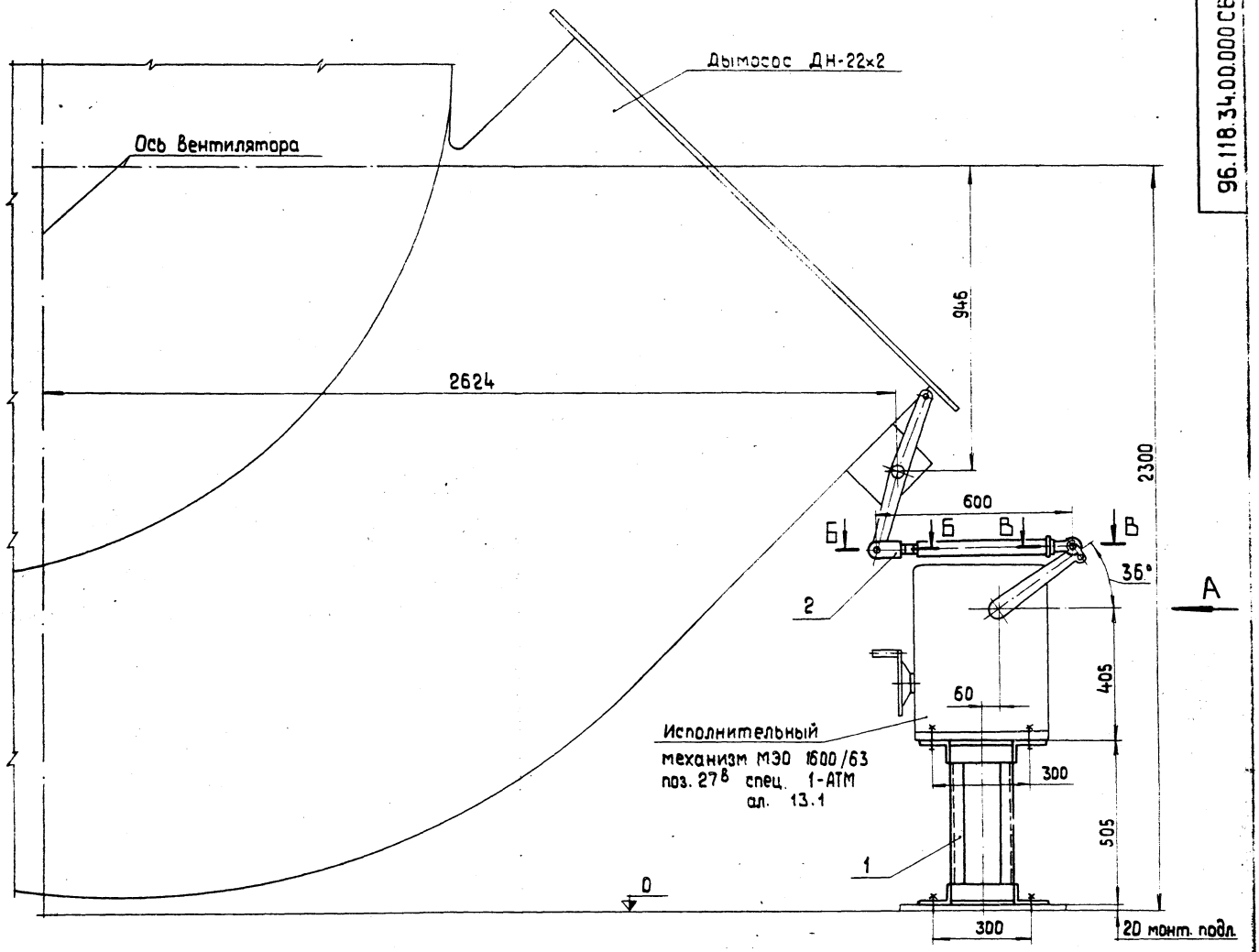


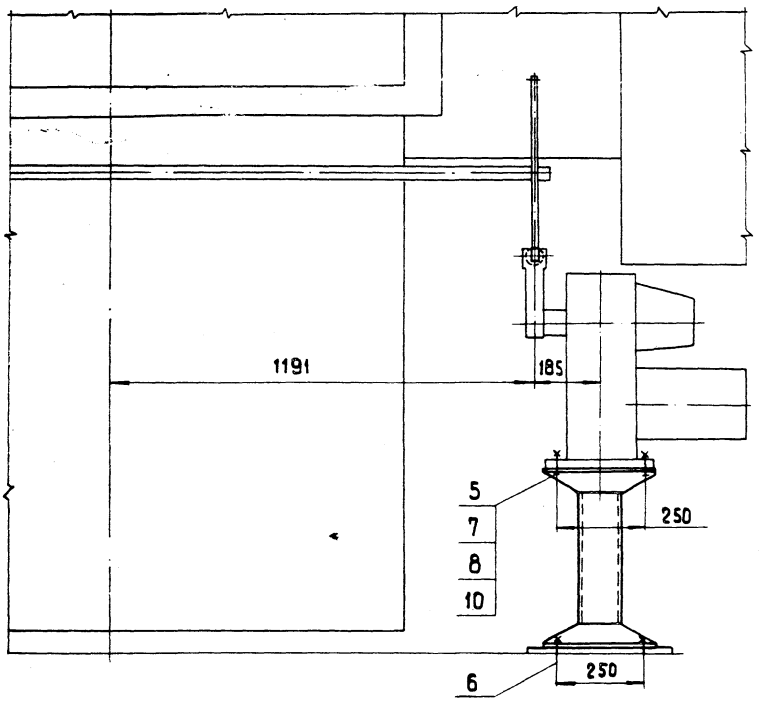


Б–Б повернуто (м 1:2)

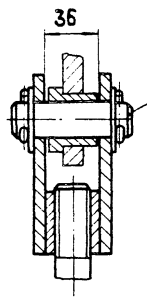


В–В повернуто (м 1:2)

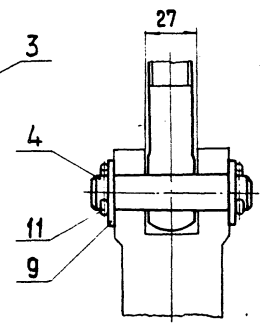


1. Размеры для справок.
2. Рычаг исполнительного механизма установить согласно данному чертежу.

| Изм. | Лист | № докум. | Подпись | Дата |
|---|---|---|---|---|
| Разраб. | | Кузьмина | | |
| Пров. | | Петрова | | |
| Н.контр. | | Улмане | | |
| Утв. | | Шнайдер | | |

96.118.34.00.000 СБ

Сочленение механизма МЭО 1600/63 с дымососом ДН-22×2. Сборочный чертеж

| Лит. | Масса | Масштаб |
|---|---|---|
| | 35,0 | 1:10 |
| Лист | Листов 1 | |

ЛАТГИПРОПРОМ

18454-57 8 формат А2

Размеры в мм

| Обозначение | H | H1 | B | B1 | L | L1 | D | Масса, кг |
|---|---|---|---|---|---|---|---|---|
| 96.118.34.01.000 | 505 | 485 | 190 | 300 | 250 | 35 | 18 | 28 |
| -01 | 280 | 260 | 150 | 260 | 195 | 61,5 | 13 | 22 |
| -02 | 780 | 760 | 150 | 260 | 195 | 61,5 | 13 | 32,5 |

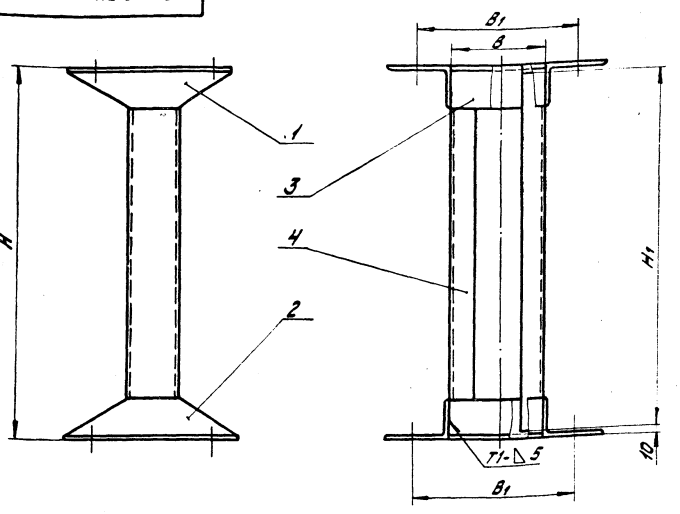


Поз. 2

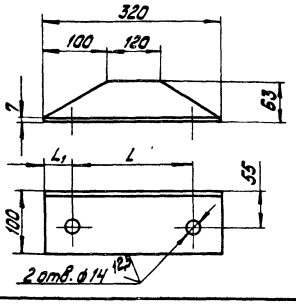


Поз. 1

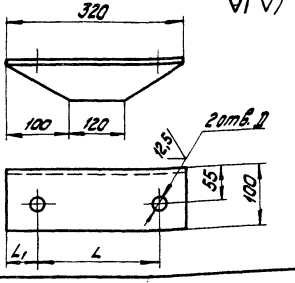


1. Размеры для справок.
2. Неуказанные предельные отклонения размеров: отверстий - H14; валов - h14; остальных $\pm \frac{IT14}{2}$.
3. Сварные швы по ГОСТ 5264-80.
   Сварку производить швом Н1-△5, кроме мест, указанных на чертеже.
4. Шероховатость поверхностей кромок реза $\frac{50}{}$.

| Изм. | Лист | № докум. | Подпись | Дата | 96.118.34.01.000СБ | | | |
|---|---|---|---|---|---|---|---|---|
| Разраб. | | Кузьмина | | | Опора<br>Сборочный чертеж | Лит. | Масса см. табл. | Масштаб — |
| Пров. | | Петрова | | | | Лист | Листов 1 | |
| Н.контр. | | Уллане | | | | ЛАТГИПРОПРОМ | | |
| Утв. | | Шнайдер | | | | | | |

Формат А3

| Формат | Зона | Поз. | Обозначение | Наименование | Кол. | Примечание |
|---|---|---|---|---|---|---|
| А4 | | 1 | 96.118.34.01.001-01 | Полка | | |
| | | | | Уголок Б-100х63х7 ГОСТ 8510-72 / ВСт3Сп ГОСТ 535-79 | 2 | 2,8 кг |
| А4 | | 2 | 96.118.34.01.002-01 | Полка | | |
| | | | | Уголок Б-100х63х7 ГОСТ 8510-72 / ВСт3Сп ГОСТ 535-79 | 2 | 2,8 кг |
| | | | | Материалы | | |
| | | 3 | | Уголок Б-100х63х7 ГОСТ 8510-72 / ВСт3Сп ГОСТ 535-79 | 0,6 | м |
| | | 4 | | Швеллер 12П ГОСТ 8240-72 / ВСт3Сп ГОСТ 535-79 | 0,52 | м |
| | | | | 96.118.34.01.000-02 | | |
| | | | | Детали | | |
| А4 | | 1 | 96.118.34.01.001-01 | Полка | | |
| | | | | Уголок Б-100х63х7 ГОСТ 8510-72 / ВСт3Сп ГОСТ 535-79 | 2 | 2,8 кг |
| А4 | | 2 | 96.118.34.01.002-01 | Полка | | |
| | | | | Уголок Б-100х63х7 ГОСТ 8510-72 / ВСт3Сп ГОСТ 535-79 | 2 | 2,8 кг |
| | | | | Материалы | | |
| | | 3 | | Уголок Б-100х63х7 ГОСТ 8510-72 / ВСт3Сп ГОСТ 535-79 | 0,6 | м |
| | | 4 | | Швеллер 12П ГОСТ 8240-72 / ВСт3Сп ГОСТ 535-79 | 1,52 | м |

| Изм. | Лист | № докум. | Подпись | Дата | 96.118.34.01.000 | Лист 2 |
|---|---|---|---|---|---|---|

Формат А4

Альбом 11.2
Типовой проект 903-1-198

| Формат | Зона | Поз. | Обозначение | Наименование | Кол. | Примечание |
|---|---|---|---|---|---|---|
| | | | | Документация | | |
| А3 | | | 96.118.34.01.000 СБ | Сборочный чертеж | | |
| | | | | Переменные данные для исполнений | | |
| | | | | 96.118.34.01.000 | | |
| | | | | Детали | | |
| А4 | | 1 | 96.118.34.01.001 | Полка | | |
| | | | | Уголок Б-100х63х7 ГОСТ 8510-72 / ВСт3Сп ГОСТ 535-79 | 2 | 2,8 кг |
| А4 | | 2 | 96.118.34.01.002 | Полка | | |
| | | | | Уголок Б-100х63х7 ГОСТ 8510-72 / ВСт3Сп ГОСТ 535-79 | 2 | 2,8 кг |
| | | | | Материалы | | |
| | | | | Уголок Б-100х63х7 ГОСТ 8510-79 / ВСт3Сп ГОСТ 535-79 | 0,8 | м |
| | | | | Швеллер 12П ГОСТ 8240-72 / ВСт3Сп ГОСТ 535-79 | 1 | м |
| | | | | 96.118.34.01.000-01 | | |
| | | | | Детали | | |

Инв. № подл. | Подпись и дата | Взам. инв. № | Инв. № дубл. | Подпись и дата

| Изм. | Лист | № докум. | Подпись | Дата | 96.118.34.01.000 | | | |
|---|---|---|---|---|---|---|---|---|
| Разраб. | | Кузьмина | | | Опора | Лит. | Лист 1 | Листов 2 |
| Пров. | | Петрова | | | | ЛАТГИПРОПРОМ | | |
| Н.контр. | | Уллане | | | | | | |
| Утв. | | Шнайдер | | | | | | |

18454-57 9 Формат А4

96.118.34.02.003

96.118.34.02.003

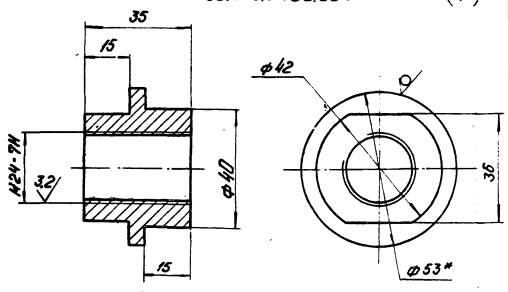


96.118.34.02.003-01
остальное ст. 96.118.34.02.003
М 1:2

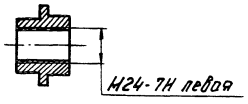


1 * Размер для справок.
2 Неуказанные предельные отклонения размеров: отверстий Н14, валов h14, остальных ± $\frac{IT14}{2}$.

| | | | | | | | | |
|---|---|---|---|---|---|---|---|---|
| | | | | | 96.118.34.02.003 | | | |
| Изм. | Лист | № докум. | Подп. | Дата | Втулка | Лит. | Масса | Масштаб |
| Разраб. | | Пащенкова | | | | | 0,3 | 1:2 |
| Пров. | | Петрова | | | | Лист | Листов 1 | |
| Н.контр. | | Улмане | | | Круг В53 ГОСТ 2590-71 Ст3Сп ГОСТ 535-79 | ЛАТГИПРОПРОМ | | |
| Утв. | | Шнайдер | | | | | | |

Формат А4

Альбом 11.2

Типовой проект 903-1-198

| Инв. № подл. | Подп. и дата | Взам. инв. № | Инв. № дубл. | Подп. и дата |
|---|---|---|---|---|

96.118.34.02.004

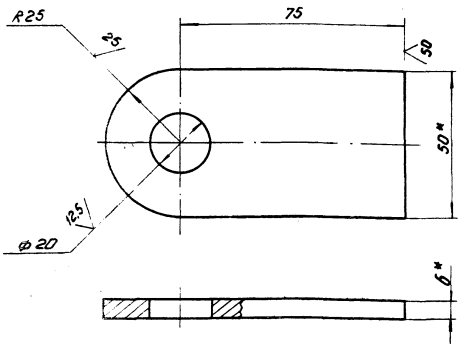


1 * Размеры для справок.
2 Неуказанные предельные отклонения размеров: отверстий Н14, валов h14, остальных ± $\frac{IT14}{2}$.

| | | | | | | | | |
|---|---|---|---|---|---|---|---|---|
| | | | | | 96.118.34.02.004 | | | |
| Изм. | Лист | № докум. | Подп. | Дата | Ушко | Лит. | Масса | Масштаб |
| Разраб. | | Пащенкова | | | | | 0,23 | 1:1 |
| Пров. | | Петрова | | | | Лист | Листов 1 | |
| Н.контр. | | Улмане | | | Полоса 6×50 ГОСТ 103-76 Ст3Сп ГОСТ 535-79 | ЛАТГИПРОПРОМ | | |
| Утв. | | Шнайдер | | | | | | |

Формат А4

96.118.34.02.002

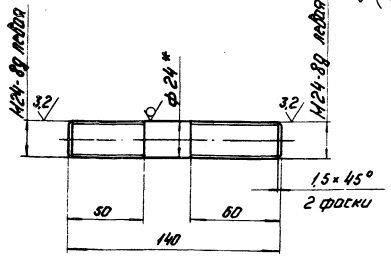


1 * Размер для справок.
2 Неуказанные предельные отклонения размеров: отверстий Н14, валов h14, остальных ± $\frac{IT14}{2}$.

| | | | | | | | | |
|---|---|---|---|---|---|---|---|---|
| | | | | | 96.118.34.02.002 | | | |
| Изм. | Лист | № докум. | Подп. | Дата | Винт | Лит. | Масса | Масштаб |
| Разраб. | | Пащенкова | | | | | 0,5 | 1:2 |
| Пров. | | Петрова | | | | Лист | Листов 1 | |
| Н.контр. | | Улмане | | | Круг В24 ГОСТ 2590-71 Ст3Сп ГОСТ 535-79 | ЛАТГИПРОПРОМ | | |
| Утв. | | Шнайдер | | | | | | |

Формат А4

Альбом 11.2

Типовой проект 903-1-198

| Инв. № подл. | Подп. и дата | Взам. инв. № | Инв. № дубл. | Подп. и дата |
|---|---|---|---|---|

96.118.34.02.001

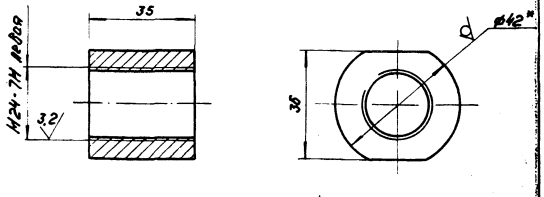


1 * Размер для справок.
2 Неуказанные предельные отклонения размеров: отверстий Н14, валов h14, остальных ± $\frac{IT14}{2}$.

| | | | | | | | | |
|---|---|---|---|---|---|---|---|---|
| | | | | | 96.118.34.02.001 | | | |
| Изм. | Лист | № докум. | Подп. | Дата | Бобышка | Лит. | Масса | Масштаб |
| Разраб. | | Пащенкова | | | | | 0,26 | 1:1 |
| Пров. | | Петрова | | | | Лист | Листов 1 | |
| Н.контр. | | Улмане | | | Круг В42 ГОСТ 2590-71 Ст3Сп ГОСТ 535-79 | ЛАТГИПРОПРОМ | | |
| Утв. | | Шнайдер | | | | | | |

18454-57 10

Формат А4

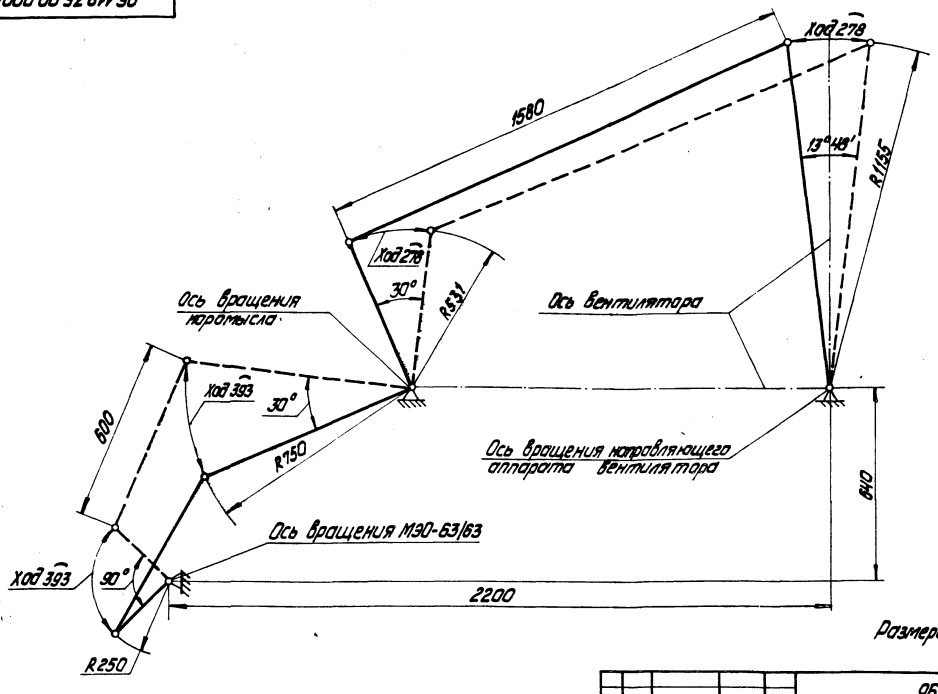


Размеры для справок

| | | | | | | | |
|---|---|---|---|---|---|---|---|
| | | | | | | 96.118.35.00.000К2 | |
| Изм. | Лист | № докум. | Подпись | Дата | Сочленение механизма М90-63/63 с направляющим аппаратом вентилятора ВДН-18. Схема кинематическая. | Лит. | Масса | Масштаб |
| Разраб. | | Кузьмина | | | | | — | — |
| Пров. | | Петрова | | | | Лист | Листов 1 | |
| Н.контр. | | Уланов | | | | ЛАТГИПРОПРОМ | | |
| Утв. | | Шнайдер | | | | | | |

Формат А3



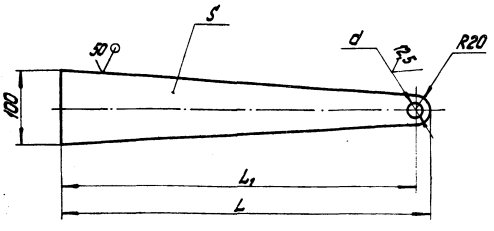


Размеры в мм

| Обозначение | L | L | d | S | Масса, кг |
|---|---|---|---|---|---|
| 96.118.35.00.001 | 335 | 315 | 16 | 16 | 2,8 |
| -01 | 385 | 365 | 16 | 16 | 3,3 |
| -02 | 450 | 430 | 12 | 12 | 2,9 |

1. Размеры для справок.
2. Неуказанные предельные отклонения отверстий - Н14, остальных - $\pm \frac{IT14}{2}$.

| | | | | | | 96.118.35.00.001 | | |
|---|---|---|---|---|---|---|---|---|
| Изм. | Лист | № докум. | Подпись | Дата | Рычаг | Лит. | Масса | Масштаб |
| Разраб. | | Кузьмина | | | | | см.табл. | — |
| Пров. | | Петрова | | | | Лист | Листов 1 | |
| Н.контр. | | Уланов | | | Лист 5-ПН-5 ГОСТ 19903-74 ВСт3сп5 ГОСТ 14637-79 | ЛАТГИПРОПРОМ | | |
| Утв. | | Шнайдер | | | | | | |

Формат А4

Альбом 11.2 Типовой проект 903-1-198

| Формат | Зона | Поз. | Обозначение | Наименование | Кол. | Примечание |
|---|---|---|---|---|---|---|
| | | | | **Документация** | | |
| А2 | | | 96.118.35.00.000СБ | Сборочный чертеж | | |
| А4 | | | 96.118.35.00.000К2 | Схема кинематическая | | |
| | | | | **Сборочные единицы** | | |
| А4 | | 1 | 96.118.35.01.000 | Коромысло | 1 | |
| А4 | | 2 | 96.118.35.02.000 | Кронштейн | 1 | |
| А4 | | 3 | 96.118.34.01.000-02 | Опора | 1 | |
| А4 | | 4 | 96.118.36.02.000-01 | Штанга | 1 | |
| А4 | | 5 | 96.118.36.02.000-02 | Штанга | 1 | |
| | | | | **Детали** | | |
| А4 | | 6 | 96.118.35.00.001 | Рычаг | 1 | |
| | | | | **Стандартные изделия** | | |
| | | 7 | | Болт 1.1.М12х300 В ст3пс2 ГОСТ 24379.1-80 | 4 | |
| | | 8 | | Болт М12-6gх50.58.016 ГОСТ 7798-70 | 4 | |
| | | 9 | | Гайка М12-7Н.5.016 ГОСТ 5915-70 | 4 | |
| | | 10 | | Шайба 12.02.016 ГОСТ 11371-78 | 4 | |
| | | 11 | | Шайба 16.02.016 ГОСТ 11371-78 | 6 | |
| | | 12 | | Шайба 12.65Г.016 ГОСТ 6402-70 | 4 | |

Инв.№ подл. | Подпись и дата | Взам.инв.№ | Инв.№ дубл. | Подпись и дата

| | | | | | | 96.118.35.00.000 | | |
|---|---|---|---|---|---|---|---|---|
| Изм. | Лист | № докум. | Подпись | Дата | Сочленение механизма М90-63/63 с направляющим аппаратом вентилятора ВДН-18 | Лит. | Лист | Листов 1 |
| Разраб. | | Кузьмина | | | | | | |
| Пров. | | Петрова | | | | ЛАТГИПРОПРОМ | | |
| Н.контр. | | Уланов | | | | | | |
| Утв. | | Шнайдер | | | | | | |

 Формат А4

96.118.35.00.000СБ

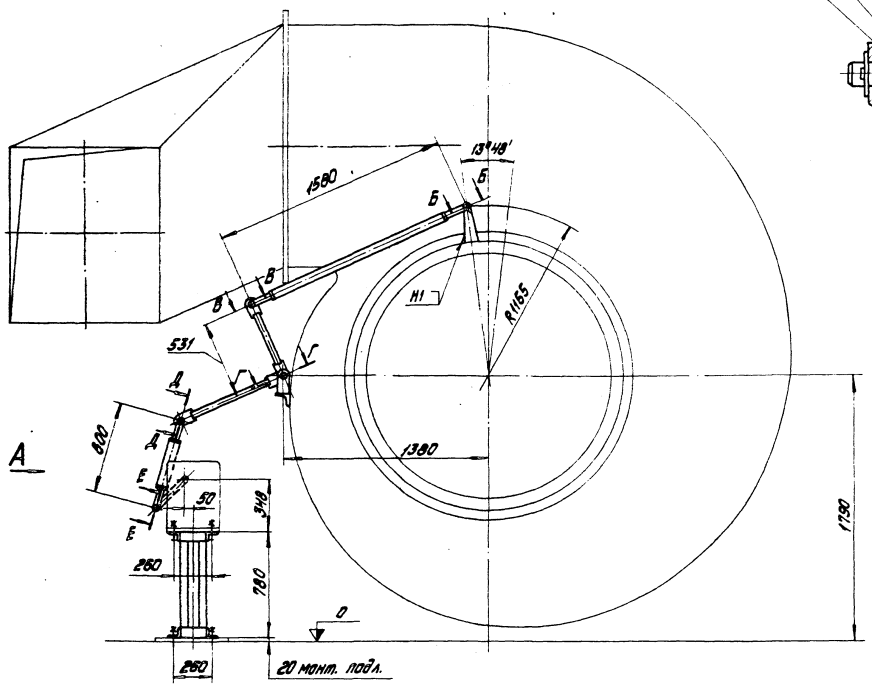


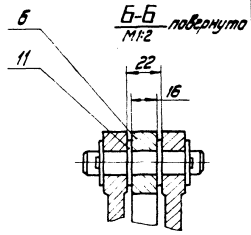


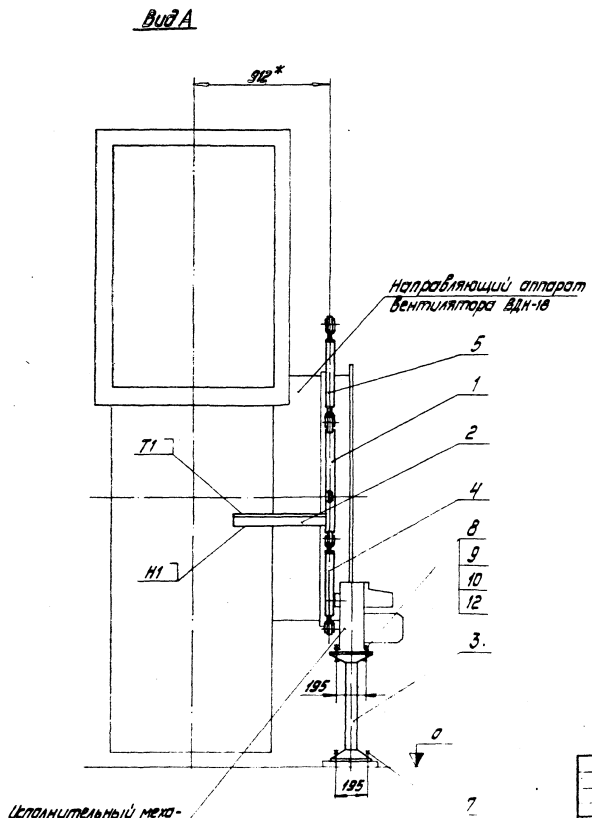


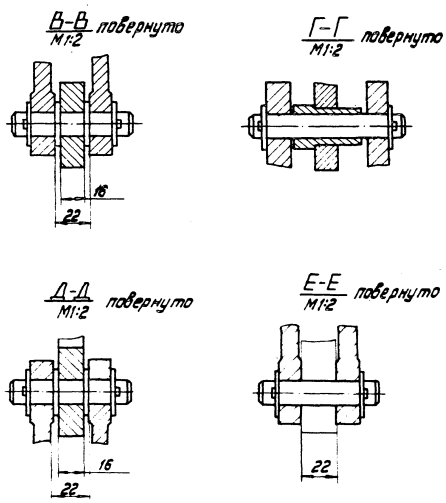


1. Размеры для справок.
2.* Уточнить по оборудованию.
3. Сварные швы по ГОСТ 5264-80.

| | | | | | | | |
|---|---|---|---|---|---|---|---|
| | | | | 96.118.35.00.000СБ | | | |
| Изм. | Лист | № докум. | Подпись | Дата | Сочленение механизма МЭО-630/25 с направляющим аппаратом вентилятора ВДН-18. Сборочный чертеж | Лит. | Масса 58 | Масштаб 1:20 |
| Разраб. Пров. | | Кузьмина Петрова | | | | Лист | Листов 1 |
| Н. контр. Утв. | | Улмане Шмайдер | | | | ЛАТГИПРОПРОМ | |

18454-57 12 формат А2

96.118.35.01.000СБ

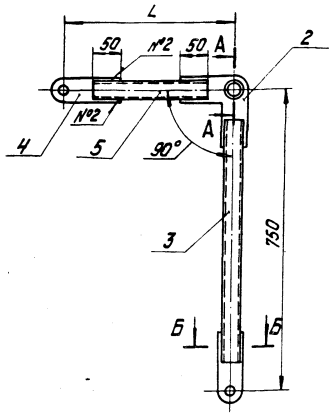


Б – Б
М1:2

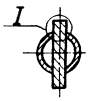


Шов нестандартный №2

I
М2:1

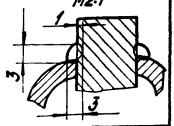


Шов соединения без скоса кромок, двусторонний, сварка ручная, электродуговая.

Размеры в мм

| Обозначение | L | Масса, кг |
|---|---|---|
| 96.118.35.01.000 | 531 | 5,2 |
| -01 | 383 | 4,8 |

А – А повернуто
М1:1

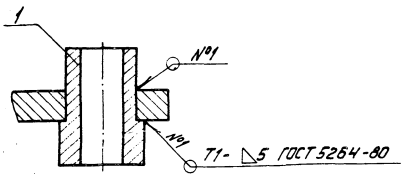


| Изм. | Лист | № докум. | Подпись | Дата | 96.118.35.01.000СБ | | | |
|---|---|---|---|---|---|---|---|---|
| Разраб. | | Кузьмина | | | Коромысло | Лит. | Масса | Масштаб |
| Пров. | | Петрова | | | Сборочный чертеж | | см. табл. | – |
| | | | | | | Лист | Листов 1 | |
| Н. контр. | | Улмане | | | | ЛАТГИПРОПРОМ | | |
| Утв. | | Шнайдер | | | | | | |

Формат А3

| Формат | Зона | Поз. | Обозначение | Наименование | Кол. | Примечание |
|---|---|---|---|---|---|---|
| | | | | Документация | | |
| А3 | | | 96.118.35.02.000СБ | Сборочный чертеж | | |
| | | | | Детали | | |
| А4 | | 1 | 96.118.35.02.001 | Ось | 1 | |
| А4 | | 2 | 96.118.35.02.002 | Щека | 2 | |
| | | | | Стандартные изделия | | |
| | | 3 | | Шайба 16.02.016 ГОСТ 11371-78 | 2 | |
| | | 4 | | Шплинт 3,2х22.016 ГОСТ 397-79 | 2 | |
| | | | | Материалы | | |
| | | 5 | | Уголок Б-63х63х6 ГОСТ 8509-72 / ВСт3сп ГОСТ 535-79 | 0,65 | м |

| Изм. | Лист | № докум. | Подпись | Дата | 96.118.35.02.000 | | | |
|---|---|---|---|---|---|---|---|---|
| Разраб. | | Кузьмина | | | Кронштейн | Лит. | Лист | Листов 1 |
| Пров. | | Петрова | | | | | | |
| Н. контр. | | Улмане | | | | ЛАТГИПРОПРОМ | | |
| Утв. | | Шнайдер | | | | | | |

Формат А4

Типовой проект 903-1-198 Альбом 11.2

| Формат | Зона | Поз. | Обозначение | Наименование | Кол. | Примечание |
|---|---|---|---|---|---|---|
| | | | | Документация | | |
| А3 | | | 96.118.35.01.000СБ | Сборочный чертеж | | |
| | | | | Детали | | |
| А4 | | 1 | 96.118.35.01.001 | Ступица | 1 | |
| А4 | | 2 | 96.118.35.01.002 | Угольник | 1 | |
| А4 | | 3 | 96.118.35.01.003 | Труба | 1 | |
| А4 | | 4 | 96.118.35.01.004 | Ушко | 2 | |
| | | | | Переменные данные для исполнения | | |
| | | | | 96.118.35.01.000 | | |
| | | | | Детали | | |
| | | 5 | 96.118.35.01.003-01 | Труба | 1 | |
| | | | | 96.118.35.01.000-01 | | |
| | | | | Детали | | |
| | | 5 | 96.118.35.01.003-02 | Труба | 1 | |

Инв. № подл. | Подпись и дата | Взам. инв. № | Инв. № дубл. | Подпись и дата

| Изм. | Лист | № докум. | Подпись | Дата | 96.118.35.01.000 | | | |
|---|---|---|---|---|---|---|---|---|
| Разраб. | | Кузьмина | | | Коромысло | Лит. | Лист | Листов 1 |
| Пров. | | Петрова | | | | | | |
| Н. контр. | | Улмане | | | | ЛАТГИПРОПРОМ | | |
| Утв. | | Шнайдер | | | | | | |

18454-57 13 Формат А4

96.118.35.01.001

50 (√)

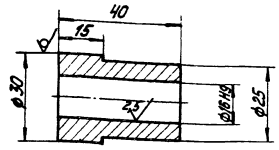


Неуказанные предельные отклонения размеров: валов - h14, остальных - $\pm \frac{IT14}{2}$.

| Изм. | Лист | № докум. | Подпись | Дата | 96.118.35.01.001 | | |
|---|---|---|---|---|---|---|---|
| Разраб. | | Кузьмина | | | Ступица | Лит. | Масса 0,12 | Масштаб 1:1 |
| Пров. | | Петрова | | | | Лист | Листов 1 |
| Н.контр. | | Уланае | | | Круг В30 ГОСТ 2590-71 / В Ст3сп ГОСТ 535-79 | ЛАТГИПРОПРОМ | |
| Утв. | | Шнайдер | | | | | |

Формат А4

Инв.№подл. | Подпись и дата | Взам.инв.№ | Инв.№дубл. | Подпись и дата

Типовой проект 903-1-198 Альбом 11.2

96.118.35.01.003

50 (√)

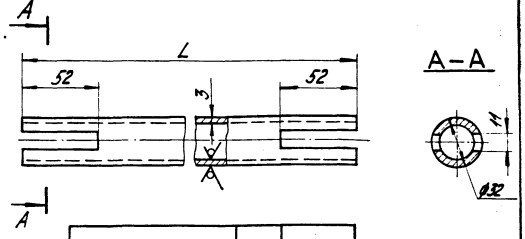


| Обозначение | L, мм | Масса, кг |
|---|---|---|
| 96.118.35.01.003 | 650 | 1,66 |
| -01 | 431 | 1,1 |
| -02 | 283 | 0,71 |

Неуказанные предельные отклонения размеров: отверстий - H14, остальных - $\pm \frac{IT14}{2}$.

| Изм. | Лист | № докум. | Подпись | Дата | 96.118.35.01.003 | | |
|---|---|---|---|---|---|---|---|
| Разраб. | | Кузьмина | | | Труба | Лит. | Масса см.табл. | Масштаб — |
| Пров. | | Петрова | | | | Лист | Листов 1 |
| Н.контр. | | Уланае | | | Труба 32×3 ГОСТ 8734-75 / В20 ГОСТ 8733-74 | ЛАТГИПРОПРОМ | |
| Утв. | | Шнайдер | | | | | |

Формат А4

96.118.35.01.002

(√)

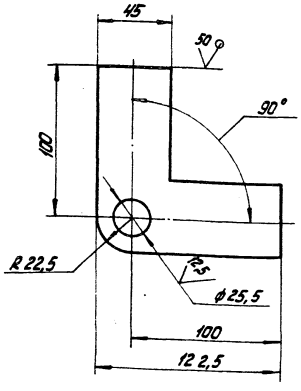


Неуказанные предельные отклонения размеров: отверстий - H14, остальных - $\pm \frac{IT14}{2}$.

| Изм. | Лист | № докум. | Подпись | Дата | 96.118.35.01.002 | | |
|---|---|---|---|---|---|---|---|
| Разраб. | | Кузьмина | | | Угольник | Лит. | Масса 1,06 | Масштаб 1:2 |
| Пров. | | Петрова | | | | Лист | Листов 1 |
| Н.контр. | | Уланае | | | Лист Б-ПН-16 ГОСТ 19903-74 / В Ст3сп ГОСТ 14637-79 | ЛАТГИПРОПРОМ | |
| Утв. | | Шнайдер | | | | | |

Формат А4

Инв.№подл. | Подпись и дата | Взам.инв.№ | Инв.№дубл. | Подпись и дата

Типовой проект 903-1-198 Альбом 11.2

96.118.35.01.004

(√)

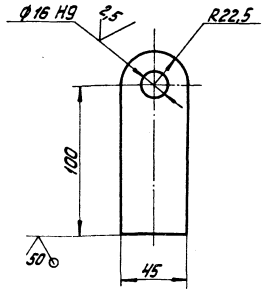


Неуказанные предельные отклонения размеров

| Изм. | Лист | № докум. | Подпись | Дата | 96.118.35.01.004 | | |
|---|---|---|---|---|---|---|---|
| Разраб. | | Кузьмина | | | Ушко | Лит. | Масса 0,64 | Масштаб 1:2 |
| Пров. | | Петрова | | | | Лист | Листов 1 |
| Н.контр. | | Уланае | | | Лист Б-ПН-16 ГОСТ 19903-74 / В Ст3сп ГОСТ 14637-79 | ЛАТГИПРОПРОМ | |
| Утв. | | Шнайдер | | | | | |

18454-57 14

Формат А4

96.118.35.02.002

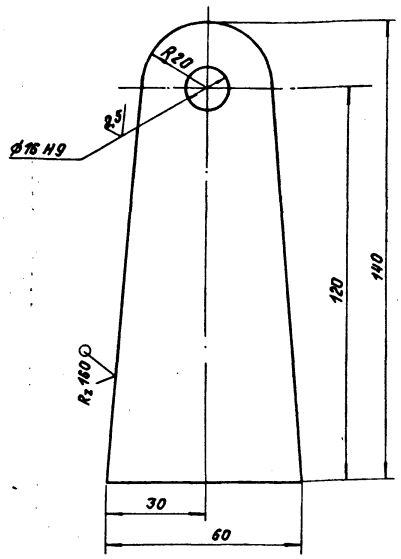


Неуказанные предельные отклонения размеров $\pm \frac{IT14}{2}$.

| Изм. | Лист | № докум. | Подпись | Дата | 96.118.35.02.002 | | | |
|---|---|---|---|---|---|---|---|---|
| Разраб. | | Кузьмина | | | Щека | Лит. | Масса | Масштаб |
| Пров. | | Петрова | | | | | 0,81 | 1:1 |
| Н.контр. | | Ульяне | | | Лист Б-ПН-16 ГОСТ 19903-74 Вст3сп ГОСТ 14637-79 | Лист | Листов 1 | |
| Утв. | | Шнайдер | | | | ЛАТГИПРОПРОМ | | |

Формат А4

Типовой проект 903-1-198 Альбом 11.2

Инв.№ подл. | Подпись и дата | Взам.инв.№ | Инв.№ дубл. | Подпись и дата

96.118.35.02.001

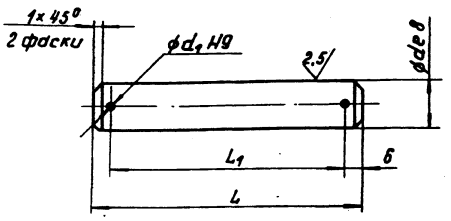


Размеры в мм

| Обозначение | L | $L_1$ | d | $d_1$ | Масса, кг |
|---|---|---|---|---|---|
| 96.118.35.02.001 | 94 | 82 | 16 | 3,2 | 0,16 |
| -01 | 74 | 62 | 20 | 4 | 0,18 |
| -02 | 88 | 76 | 20 | 4 | 0,22 |

Неуказанные предельные отклонения размеров $\pm \frac{IT14}{2}$

| Изм. | Лист | № докум. | Подпись | Дата | 96.118.35.02.001 | | | |
|---|---|---|---|---|---|---|---|---|
| Разраб. | | Кузьмина | | | Ось | Лит. | Масса | Масштаб |
| Пров. | | Петрова | | | | | См. табл. | 1:1 |
| Н.контр. | | Ульяне | | | Ст.3 ГОСТ 380-71 | Лист | Листов | |
| Утв. | | Шнайдер | | | | ЛАТГИПРОПРОМ | | |

Формат А4

96.118.35.02.000 СБ

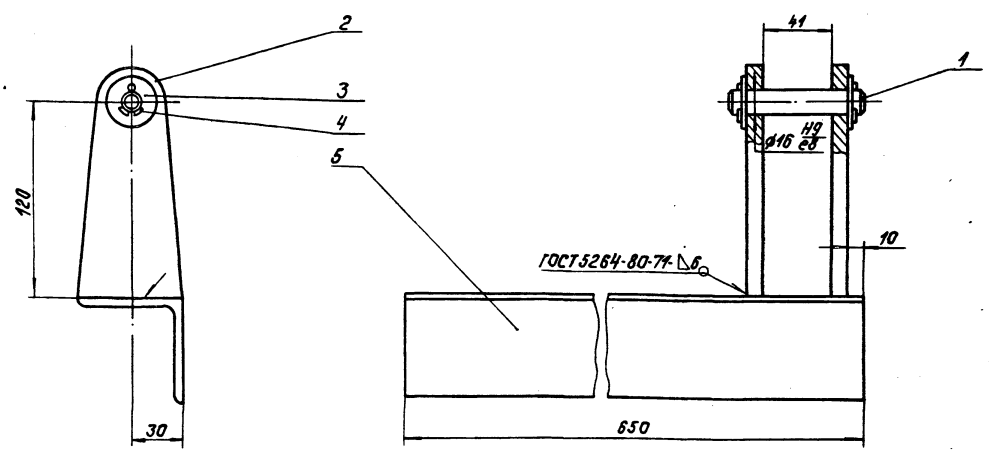


1. Размеры для справок.
2. Шероховатость поверхностей кромок реза $\sqrt{50}$.

| Изм. | Лист | № докум. | Подпись | Дата | 96.118.35.02.000 СБ | | | |
|---|---|---|---|---|---|---|---|---|
| Разраб. | | Кузьмина | | | Кронштейн Сборочный чертеж | Лит. | Масса | Масштаб |
| Пров. | | Петрова | | | | | 5,5 | 1:2 |
| Н.контр. | | Ульяне | | | | Лист | Листов 1 | |
| Утв. | | Шнайдер | | | | ЛАТГИПРОПРОМ | | |



Формат А3

96.118.36.00.000СБ

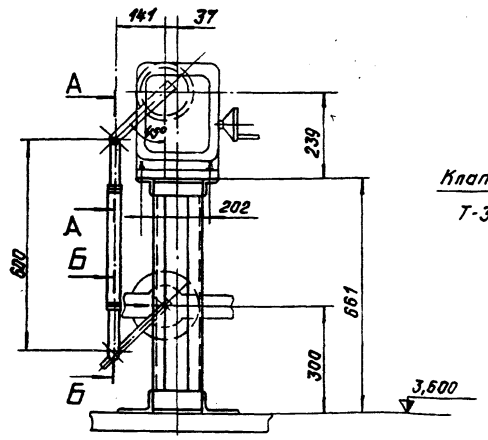


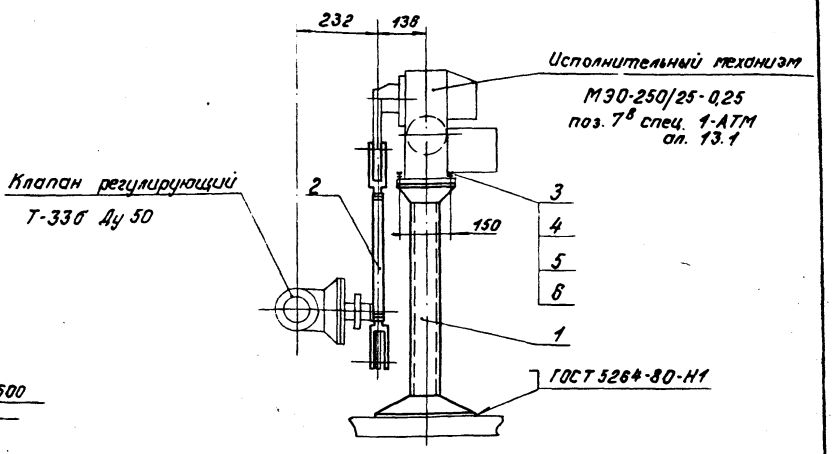


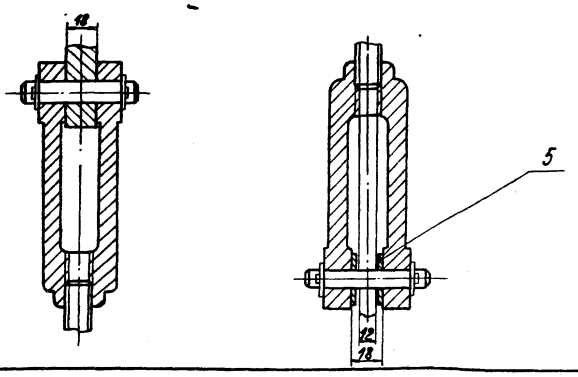


Размеры для справок

| | | | | | | | |
|---|---|---|---|---|---|---|---|
| | | | | | 96.118.36.00.000 СБ | | |
| Изм. | Лист | № докум. | Подпись | Дата | Сочленение механизма МЭО-250/25-0,25 с клапаном регулирующим Т-33б. Сборочный чертеж | Лит. | Масса 23,0 / Масштаб 1:10 |
| Разраб. | | Пащенкова | | | | | |
| Пров. | | Петрова | | | | Лист | Листов 1 |
| Н.контр. | | Улмане | | | | ЛАТГИПРОПРОМ | |
| Утв. | | Шнайдер | | | | | |

Формат А3

96.118.36.00.000К2

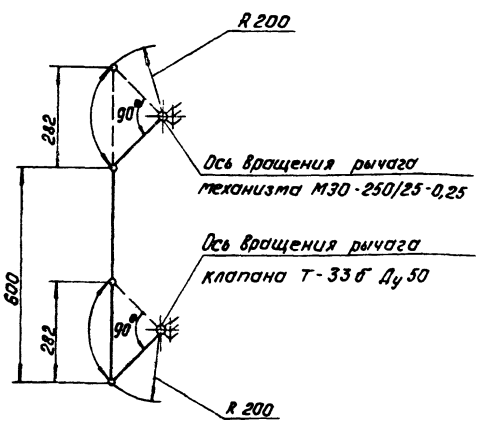


Размеры для справок

| | | | | | | | |
|---|---|---|---|---|---|---|---|
| | | | | | 96.118.36.00.000К2 | | |
| Изм. | Лист | № докум. | Подпись | Дата | Сочленение механизма МЭО-250/25-0,25 с клапаном регулирующим Т-33б. Схема кинематическая | Лит. | Масса — / Масштаб — |
| Разраб. | | Пащенкова | | | | | |
| Пров. | | Петрова | | | | Лист | Листов 1 |
| Н.контр. | | Улмане | | | | ЛАТГИПРОПРОМ | |
| Утв. | | Шнайдер | | | | | |

Формат А4

Типовой проект 903-1-198 Альбом 1.1.2

| Формат | Зона | Поз. | Обозначение | Наименование | Кол. | Примечание |
|---|---|---|---|---|---|---|
| | | | | Документация | | |
| А3 | | | 96.118.36.00.000 СБ | Сборочный чертеж | | |
| А4 | | | 96.118.36.00.000 К2 | Схема кинематическая | | |
| | | | | Сборочные единицы | | |
| А4 | | 1 | 96.118.36.01.000 | Опора | 1 | |
| А4 | | 2 | 96.118.36.02.000 | Штанга | 1 | |
| | | | | Стандартные изделия | | |
| | | 3 | | Болт М12-6g×50.58.016 ГОСТ 7798-70 | 4 | |
| | | 4 | | Гайка М12-7Н.5.016 ГОСТ 5915-70 | 4 | |
| | | 5 | | Шайба 12.02.016 ГОСТ 11371-78 | 6 | |
| | | 6 | | Шайба 12.65Г.016 ГОСТ 6402-70 | 4 | |

Инв.№подл. | Подпись и дата | Взам.инв.№ | Инв.№дубл. | Подпись и дата

| | | | | | | | |
|---|---|---|---|---|---|---|---|
| | | | | | 96.118.36.00.000 | | |
| Изм. | Лист | № докум. | Подпись | Дата | Сочленение механизма МЭО-250/25-0,25 с клапаном регулирующим Т-33б | Лит. | Лист / Листов 1 |
| Разраб. | | Пащенкова | | | | | |
| Пров. | | Петрова | | | | ЛАТГИПРОПРОМ | |
| Н.контр. | | Улмане | | | | | |
| Утв. | | Шнайдер | | | | | |



Формат А4

| Формат | Зона | Поз. | Обозначение | Наименование | Кол. | Примечание |
|---|---|---|---|---|---|---|
| | | 6 | | Уголок Б-50х50х5 ГОСТ 8509-72 / Ст3Сп ГОСТ 535-79 | 1,42 | м |
| | | | 96.118.36.01.000-05 | | | |
| | | | Материалы | | | |
| | | 5 | | Швеллер 8П ГОСТ 8240-72 / Ст3Сп ГОСТ 535-79 | 1,88 | м |
| | | 6 | | Уголок Б-50х50х5 ГОСТ 8509-72 / Ст3Сп ГОСТ 535-79 | 0,28 | м |
| | | | 96.118.36.01.000-06 | | | |
| | | | Материалы | | | |
| | | 5 | | Швеллер 8П ГОСТ 8240-72 / Ст3Сп ГОСТ 535-79 | 1,24 | м |
| | | | 96.118.36.01.000-07 | | | |
| | | | Материалы | | | |
| | | 5 | | Швеллер 8П ГОСТ 8240-72 / Ст3Сп ГОСТ 535-79 | 1,33 | м |
| | | 6 | | Уголок Б-50х50х5 ГОСТ 8509-72 / Ст3Сп ГОСТ 535-79 | 0,28 | м |

Инв.№подл. | Подпись и дата | Взам.инв.№ | Инв.№дубл. | Подпись и дата

Изм. Лист № докум. Подпись Дата — 96.118.36.01.000 — Лист 3

Альбом 11.2

Типовой проект 903-1-198

96.118.50.00.001

6,3

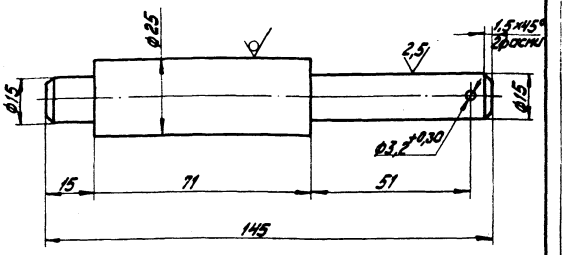


Неуказанные предельные отклонения размеров: валов – h 14, остальных – $\pm \frac{IT14}{2}$.

| Изм. | Лист | № докум. | Подпись | Дата | 96.118.50.00.001 | | | |
|---|---|---|---|---|---|---|---|---|
| Разраб. | | Петрова | | | Ось | | Масса | Масштаб |
| Пров. | | Пащенкова | | | | | 0,38 | 1:1 |
| Н.контр. | | Уланае | | | | Лист | Листов 1 | |
| Утв. | | Шнайдер | | | Круг В25 ГОСТ 2590-71 / Ст3Сп ГОСТ 535-79 | ЛАТГИПРОПРОМ | | |

Формат А4

| Формат | Зона | Поз. | Обозначение | Наименование | Кол. | Примечание |
|---|---|---|---|---|---|---|
| | | | 96.118.36.01.000-01 | | | |
| | | | Материалы | | | |
| | | 5 | | Швеллер 8П ГОСТ 8240-72 / Ст3Сп ГОСТ 535-79 | 1,68 | м |
| | | 6 | | Уголок Б-50х50х5 ГОСТ 8509-72 / Ст3Сп ГОСТ 535-79 | 0,28 | м |
| | | | 96.118.36.01.000-02 | | | |
| | | | Материалы | | | |
| | | 5 | | Швеллер 8П ГОСТ 8240-72 / Ст3Сп ГОСТ 535-79 | 1,64 | м |
| | | 6 | | Уголок Б-50х50х5 ГОСТ 8509-72 / Ст3Сп ГОСТ 535-79 | 0,28 | м |
| | | | 96.118.36.01.000-03 | | | |
| | | | Материалы | | | |
| | | 5 | | Швеллер 8П ГОСТ 8240-72 / Ст3Сп ГОСТ 535-79 | 1,21 | м |
| | | | 96.118.36.01.000-04 | | | |
| | | | Материалы | | | |
| | | 5 | | Швеллер 8П ГОСТ 8240-72 / Ст3Сп ГОСТ 535-79 | 1,42 | м |

Инв.№подл. | Подпись и дата | Взам.инв.№ | Инв.№дубл. | Подпись и дата

Изм. Лист № докум. Подпись Дата — 96.118.36.01.000 — Лист 2

Альбом 11.2

Типовой проект 903-1-198

| Формат | Зона | Поз. | Обозначение | Наименование | Кол. | Примечание |
|---|---|---|---|---|---|---|
| | | | | Документация | | |
| А3 | | | 96.118.36.01.000 СБ | Сборочный чертеж | | |
| | | | | Детали | | |
| Б4 | | 1 | 96.118.36.01.001 | Полка | | |
| | | | | Уголок Б-50х50х5 ГОСТ 8510-72 / Ст3Сп ГОСТ 535-79 | 2 | 1,4кг |
| Б4 | | 2 | 96.118.36.01.002 | Полка | | |
| | | | | Уголок Б-100х63х7 ГОСТ 8510-72 / Ст3Сп ГОСТ 535-79 | 2 | 2,43кг |
| | | | | Материалы | | |
| | | 3 | | Уголок Б-50х50х5 ГОСТ 8510-72 / Ст3Сп ГОСТ 535-79 | 0,28 | м |
| | | 4 | | Уголок Б-100х63х7 ГОСТ 8510-72 / Ст3Сп ГОСТ 535-79 | 0,28 | м |
| | | | | Переменные данные для исполнений | | |
| | | | 96.118.36.01.000 | | | |
| | | | Материалы | | | |
| | | 5 | | Швеллер 8П ГОСТ 8240-72 / Ст3Сп ГОСТ 535-79 | 1,28 | м |

Инв.№подл. | Подпись и дата | Взам.инв.№ | Инв.№дубл. | Подпись и дата

| Изм. | Лист | № докум. | Подпись | Дата | 96.118.36.01.000 | | | |
|---|---|---|---|---|---|---|---|---|
| Разраб. | | Петрова | | | Опора | | Лит. | Лист 1 / Листов 3 |
| Пров. | | Пащенкова | | | | ЛАТГИПРОПРОМ | | |
| Н.контр. | | Уланае | | | | | | |
| Утв. | | Шнайдер | | | | | | |

18454-57 17

Формат А4

Формат А4

| Формат | Зона | Поз. | Обозначение | Наименование | Кол. | Примечание |
|---|---|---|---|---|---|---|
| | | | | Материалы | | |
| | | 2 | | Труба 32×3/ГОСТ 8734-75 / В20 ГОСТ 8733-74 | 0,35 | м |
| | | | 96.118.36.02.000-02 | | | |
| | | | | Сборочные единицы | | |
| А4 | | 1 | 96.118.36.02.100-01 | Вилка | 2 | |
| | | | | Материалы | | |
| | | 2 | | Труба 32×3/ГОСТ 8734-75 / В20 ГОСТ 8733-74 | 1,33 | м |
| | | | 96.118.36.02.000-03 | | | |
| | | | | Сборочные единицы | | |
| А4 | | 1 | 96.118.36.02.100-01 | Вилка | 2 | |
| | | | | Материалы | | |
| | | 2 | | Труба 32×3/ГОСТ 8734-75 / В20 ГОСТ 8733-74 | 1,2 | м |

| Изм. | Лист | № докум. | Подп. | Дата | 96.118.36.02.000 | Лист 2 |
|---|---|---|---|---|---|---|

Формат А4

Альбом 11.2

Типовый проект 903-1-198

| Формат | Зона | Поз. | Обозначение | Наименование | Кол. | Примечание |
|---|---|---|---|---|---|---|
| | | | | Документация | | |
| А3 | | | 96.118.36.02.000 СБ | Сборочный чертёж | | |
| | | | | Стандартные изделия | | |
| | | 3 | | Гайка М16-7Н.5.016 ГОСТ 5915-70 | 2 | |
| | | | | Переменные данные для исполнений | | |
| | | | | 96.118.36.02.000 | | |
| | | | | Сборочные единицы | | |
| А4 | | 1 | 96.118.36.02.100 | Вилка | 2 | |
| | | | | Материалы | | |
| | | 2 | | Труба 32×3/ГОСТ 8734-75 / В20 ГОСТ 8733-74 | 0,35 | м |
| | | | 96.118.36.02.000-01 | | | |
| | | | | Сборочные единицы | | |
| А4 | | 1 | 96.118.36.02.100-01 | Вилка | 2 | |

Инв. № подл. | Подп. и дата | Взам. инв. №

| Изм. | Лист | № докум. | Подп. | Дата | 96.118.36.02.000 | | |
|---|---|---|---|---|---|---|---|
| Разраб. | | Кузьмина | | | Штанга | Лит. | Лист 1 / Листов 2 |
| Пров. | | Петрова | | | | ЛАТГИПРОПРОМ | |
| Н. контр. | | Чмале | | | | | |
| Утв. | | Шнайдер | | | | | |

Формат А4

96.118.36.01.000 СБ

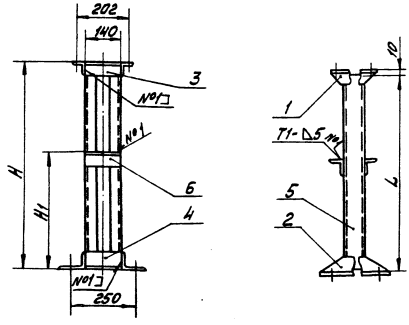


| Обозначение | Размеры в мм H | H1 | L | Масса, кг |
|---|---|---|---|---|
| 96.118.36.01.000 | 661 | — | 640 | 19,8 |
| -01 | 861 | 450 | 840 | 22,6 |
| -02 | 840 | 450 | 820 | 22,3 |
| -03 | 625 | — | 605 | 19,3 |
| -04 | 730 | 450 | 710 | 20,8 |
| -05 | 960 | 450 | 940 | 24 |
| -06 | 640 | — | 620 | 19,5 |
| -07 | 685 | 400 | 665 | 20,2 |

Поз. 1 м1:5

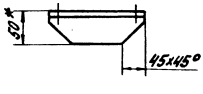


Поз. 2 м1:5

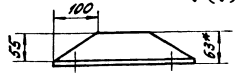


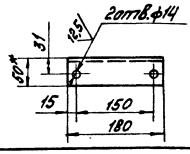


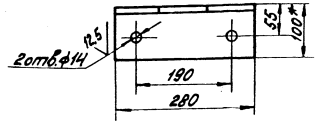


1. * Размеры для справок.
2. Неуказанные предельные отклонения размеров: отверстий H14, валов h14, остальных $\pm\frac{IT14}{2}$
3. Сварные швы по ГОСТ 5264-80. Сварку производить швом Н1-△5, кроме мест, указанных на чертеже.
4. Шероховатость поверхностей кромок реза 50.

| Изм. | Лист | № докум. | Подп. | Дата | 96.118.36.01.000 СБ | | |
|---|---|---|---|---|---|---|---|
| Разраб. | | Кузьмина | | | Опора | Лит. | Масса | Масштаб |
| Пров. | | Петрова | | | Сборочный чертёж | | см. чертёж | — |
| Н. контр. | | Чмале | | | | Лист | Листов 1 | |
| Утв. | | Шнайдер | | | | ЛАТГИПРОПРОМ | | |

18454-57 18 Формат А3

| Формат | Зона | Поз. | Обозначение | Наименование | Кол. | Примечание |
|---|---|---|---|---|---|---|
| | | | | Документация | | |
| А2 | | | 96.118.37.00.000 СБ | Сборочный чертеж | | |
| | | | | Сборочные единицы | | |
| А4 | | 1 | 96.118.37.01.000 | Колпак | 1 | |
| А4 | | 2 | 96.118.37.02.000 | Стойка | 1 | |
| | | | | Детали | | |
| А3 | | 3 | 96.118.37.00.001 | Вал-шестерня | 1 | |
| А4 | | 4 | 96.118.37.00.002 | Винт | 1 | |
| А4 | | 5 | 96.118.37.00.003 | Втулка | 1 | |
| А4 | | 6 | 96.118.37.00.004 | Втулка | 1 | |
| А4 | | 7 | 96.118.37.00.005 | Втулка | 1 | |
| А4 | | 8 | 96.118.37.00.006 | Втулка резьбовая | 1 | |
| А4 | | 9 | 96.118.37.00.007 | Гайка фиксатора | 1 | |
| А4 | | 10 | 96.118.37.00.008 | Крышка | 1 | |
| А4 | | 11 | 96.118.37.00.009 | Пружина | 1 | |
| А4 | | 12 | 96.118.37.00.010 | Пружина | 1 | |
| А4 | | 13 | 96.118.37.00.011 | Рейка | 1 | |
| А4 | | 14 | 96.118.37.00.012 | Рукоятка фиксатора | 1 | |
| А4 | | 15 | 96.118.37.00.013 | Стакан | 1 | |
| А4 | | 16 | 96.118.37.00.014 | Указатель | 1 | |
| А4 | | 17 | 96.118.37.00.015 | Упор | 1 | |
| А4 | | 18 | 96.118.37.00.016 | Фиксатор | 1 | |
| А4 | | 19 | 96.118.37.00.017 | Шкала | 1 | |

| Изм. | Лист | № докум. | Подп. | Дата |
|---|---|---|---|---|
| Разраб. | | Петрова | | |
| Прав. | | Пашенкова | | |
| Н.контр. | | Улмане | | |
| Утв. | | Шнайдер | | |

96.118.37.00.000

Установка механизма МЭО-100/25-0,25 на клапане 25Г 48нж Ду 200 Ру 64.

| Лит. | Лист | Листов |
|---|---|---|
| | 1 | 2 |

ЛАТГИПРОПРОМ

Формат А4

Типовой проект 903-1-198 Альбом 11.2

| Формат | Зона | Поз. | Обозначение | Наименование | Кол. | Примечание |
|---|---|---|---|---|---|---|
| | | | | Стандартные изделия | | |
| | | | | Болты ГОСТ 7798-70 | | |
| | | 20 | | М6-6g×20.58.016 | 2 | |
| | | 21 | | М10-6g×20.58-016 | 4 | |
| | | 22 | | М12-6g×60.58.016 | 4 | |
| | | 23 | | Винт М6-6g×10.58.016 | | |
| | | | | ГОСТ 17473-72 | 2 | |
| | | 24 | | Винт М10-6g×30.58.016 | | |
| | | | | ГОСТ 1481-75 | 2 | |
| | | | | Гайки ГОСТ 5915-70 | | |
| | | 25 | | М6-7Н.5.016 | 2 | |
| | | 26 | | М12-7Н5.016 | 4 | |
| | | 27 | | Гайка М10-7Н.5.016 | | |
| | | | | ГОСТ 2524-70 | 2 | |
| | | | | Шайбы ГОСТ 11371-78 | | |
| | | 28 | | 6.02.016 | 2 | |
| | | 29 | | 12.02.016 | 4 | |
| | | 30 | | Шайба 12.65Г.016 | | |
| | | | | ГОСТ 6402-70 | 4 | |
| | | 31 | | Шайба 42.02.016 | | |
| | | | | ГОСТ 13463-77 | 1 | |
| | | 32 | | Шпонка 16×10×45 | | |
| | | | | ГОСТ 23360-78 | 1 | |
| | | 33 | | Штифт 3h8×16 | | |
| | | | | ГОСТ 3128-70 | 1 | |
| | | 34 | | Кольцо 1А85 | | |
| | | | | ГОСТ 13941-68 | 1 | |
| | | 35 | | Масленка 1.2.Ц6 | | |
| | | | | ГОСТ 19853-74 | 1 | |

Инв. № подл. | Подп. и дата | Взам. инв. № | Инв. № дубл. | Подп. и дата

| Изм. | Лист | № докум. | Подп. | Дата |
|---|---|---|---|---|

96.118.37.00.000

Лист 2

Формат А4

96.118.36.02.000 СБ

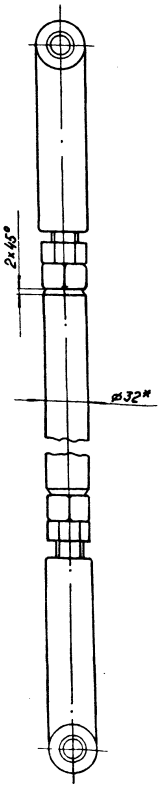


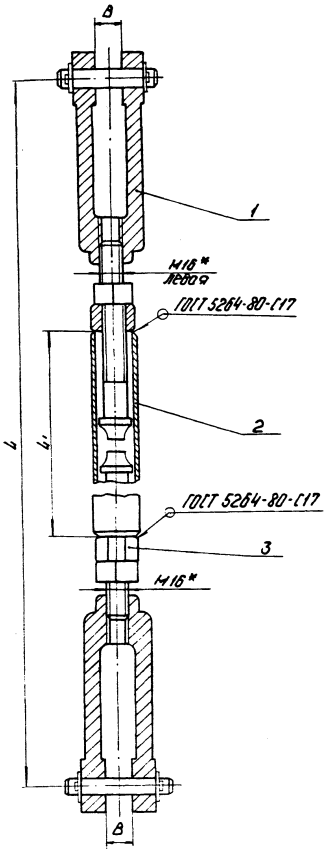


| Обозначение | B | L | $L_1$ | Масса, кг |
|---|---|---|---|---|
| 96.118.36.02.000 | 18 | 600 | 350 | 2,8 |
| -01 | 22 | 600 | 350 | 3,8 |
| -02 | 22 | 1580 | 1330 | 6,2 |
| -03 | 22 | 1450 | 1200 | 5,6 |

1* Размеры для справок.

2 Шероховатость поверхностей кромок реза поз. 2 - $\overset{50}{\vee}$.

| Изм. | Лист | № докум. | Подп. | Дата |
|---|---|---|---|---|
| Разраб. | | Пашенкова | | |
| Прав. | | Петрова | | |
| Н.контр. | | Улмане | | |
| Утв. | | Шнайдер | | |

96.118.36.02.000 СБ

Штанга. Сборочный чертёж.

| Лит. | Масса | Масштаб |
|---|---|---|
| | см. табл. | 1:2 |

Лист | Листов 1

ЛАТГИПРОПРОМ

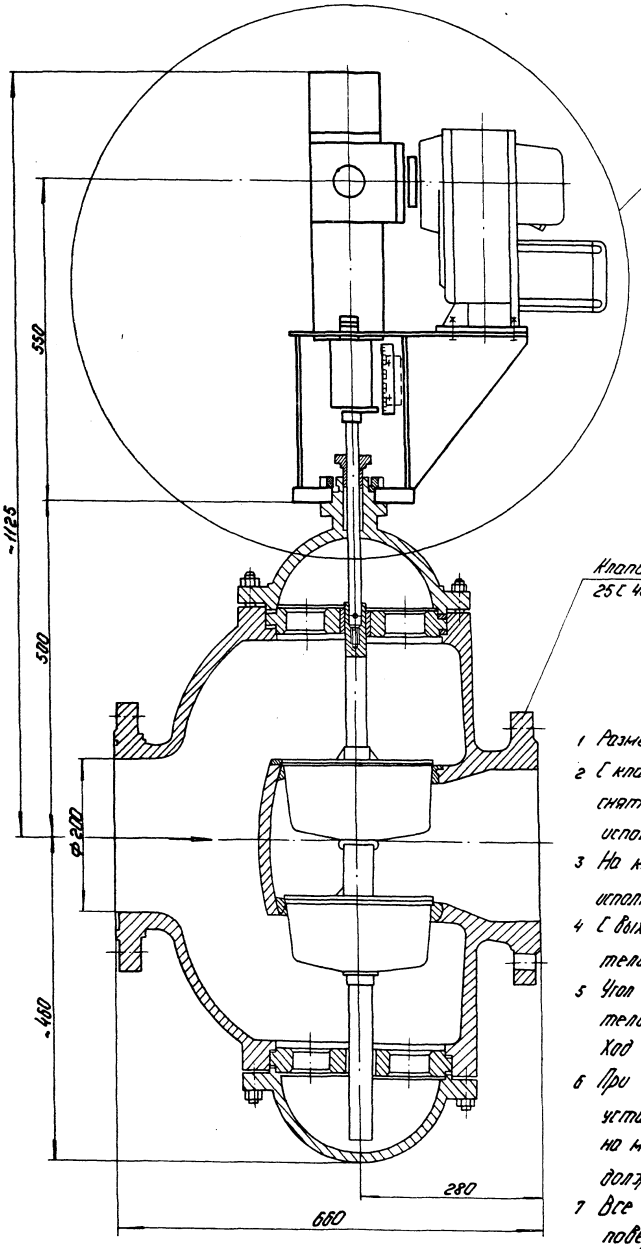


Клапан регулирующий
25с 48нж Ду200 Ру64

1. Размеры для справок.
2. С клапана регулирующего двухседельного снять пневматический мембранный исполнительный механизм.
3. На клапане установить электрический исполнительный механизм МЭО-100/25-0,25.
4. С выходного вала электрического исполнительного механизма снять рычаг.
5. Угол поворота выходного вала исполнительного механизма - 147°.
   Ход клапана 100 мм.
6. При закрытом положении плунжера и установке исполнительного механизма на механический упор зазор „а" лист 2 должен быть не менее 4мм.
7. Все наружные необработанные поверхности грунтовать грунтом ФЛ-03-К ГОСТ 9109-76 в 2 слоя и красить эмалью ХВ-124 серого цвета ГОСТ 10144-74 в 4 слоя.

| | | | | | | | |
|---|---|---|---|---|---|---|---|
| | | | | | 96.118.37.00.000 СБ | | |
| Изм. | Лист | № докум. | Подп. | Дата | Установка механизма МЭО-100/25-0,25 на клапане 25с 48нж Ду200 Ру64. Сборочный чертеж. | Лит. | Масса | Масштаб |
| Разраб. | | Петрова | | | | | 70,0 | 1:5 |
| Пров. | | Пашенкова | | | | Лист 1 | Листов 3 | |
| Н. контр. | | Ульмане | | | | ЛАТГИПРОПРОМ | | |
| Утв. | | Шнайдер | | | | | | |

18454-57 20 Формат А2

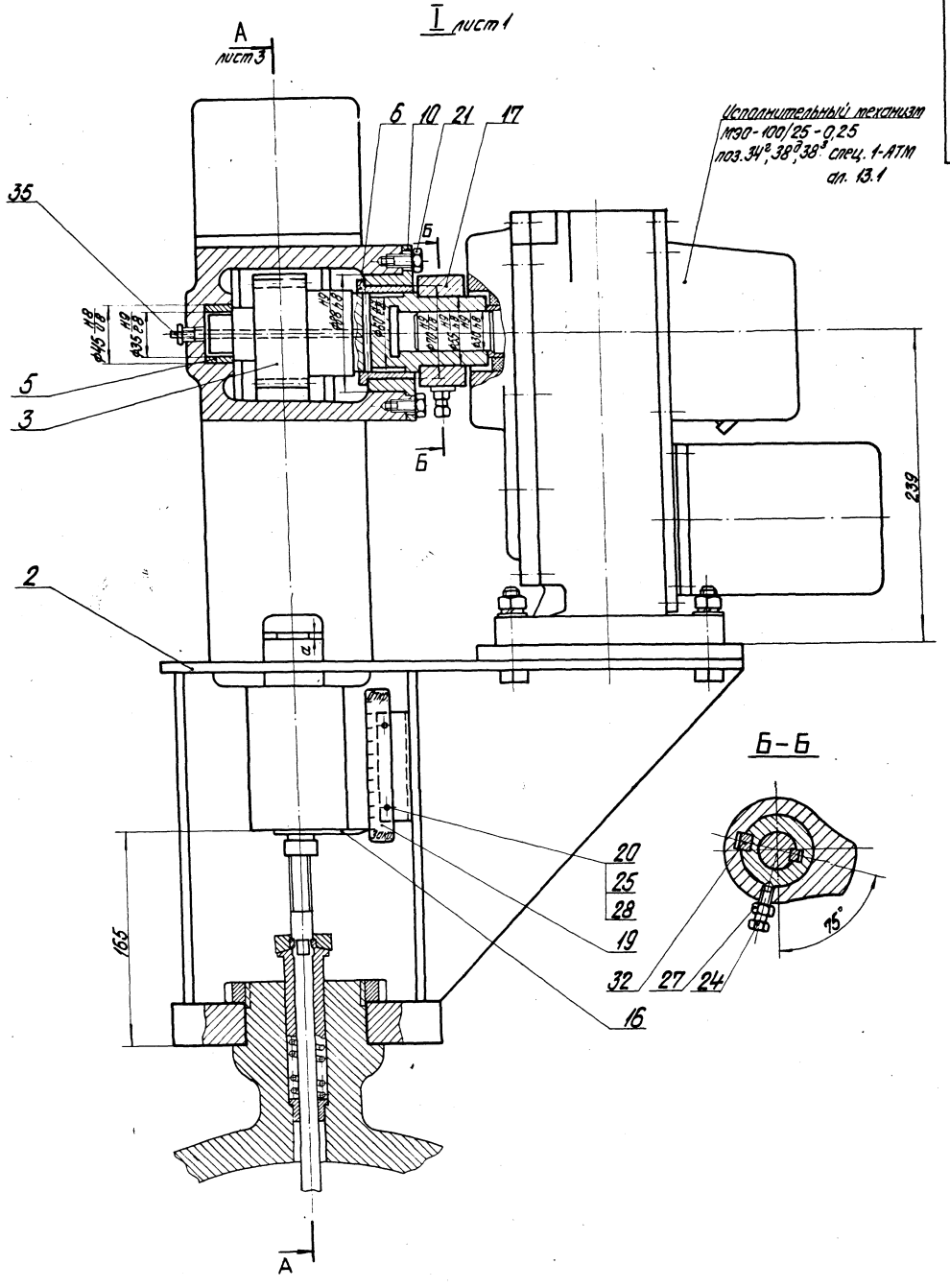
I лист 1
А
лист 3
Б
10
21
17
Исполнительный механизм
МЭО-100/25-0,25
поз. 34², 38², 38³ спец. 1-АТМ
оп. 13.1
35
5
3
2
239
165
Б-Б
20
25
28
19
32
27
24
16
75°
А

## А–А лист 2

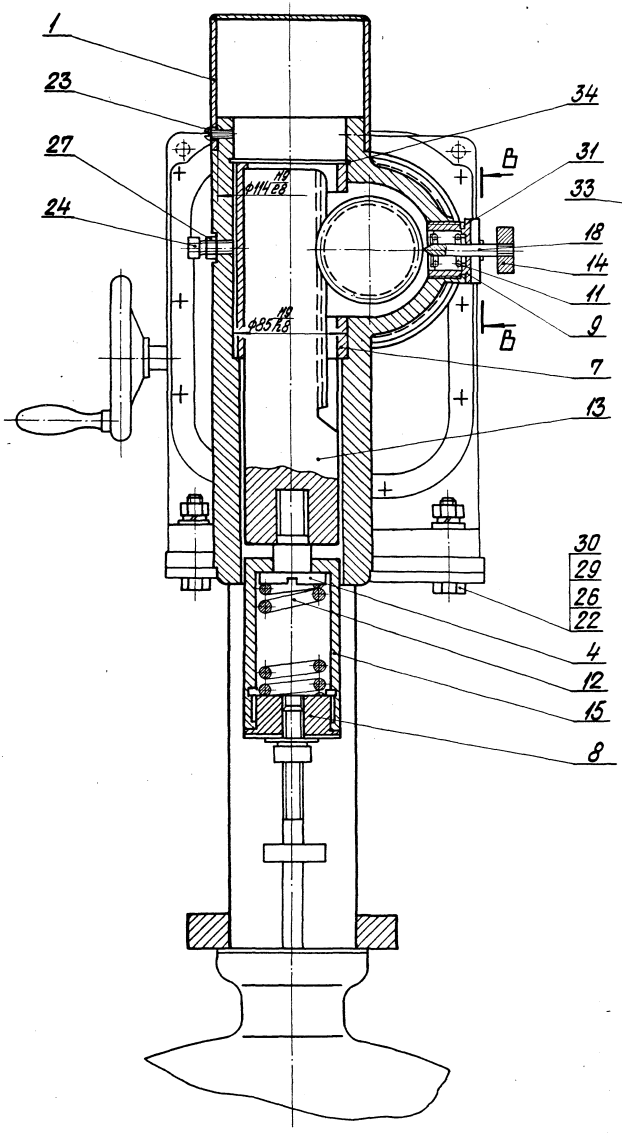


## В–В
м 1:1

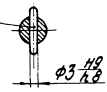


## Кинематическая схема

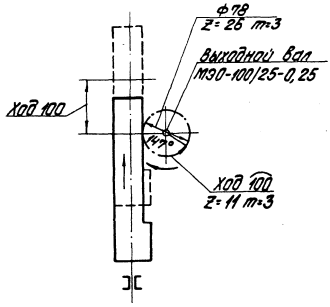

96.118.37.00.002

6.3

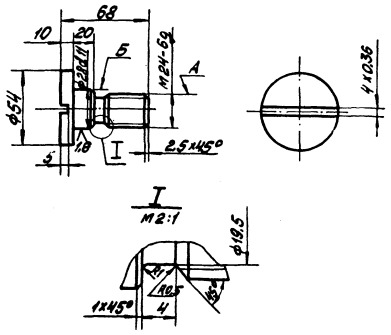


1. Неуказанные предельные отклонения размеров: отверстий H14, валов h14, остальных ± IT14/2.
2. Несоосность среднего диаметра резьбы А относительно поверхности Б не более 0,04 мм.
3. Острые кромки притупить.

| | | | | | | | | | | | | | | | |
|---|---|---|---|---|---|---|---|---|---|---|---|---|---|---|---|
| | | | | | | | | | | | | | | | |
| Изм. Лист | № докум. | Подп. | Дата | 96.118.37.00.002 | | | | | | | | | | | |
| Разраб. | Петрова | | | Винт | | | | | Лит. | Масса | Масштаб | | | | |
| Пров. | Ващенкова | | | | | | | | | 0,35 | 1:2 | | | | |
| | | | | | | | | | Лист | Листов 1 | | | | | |
| Н. контр. | Цимале | | | Круг В.55 ГОСТ2590-71 / Ст4сп ГОСТ535-79 | | | | | ЛАТГИПРОПРОМ | | | | | | |
| Утв. | Шнайдер | | | | | | | | | | | | | | |

Формат А4

96.118.37.00.003

6.3

Типовой проект 903-1-198 Альбом 11.2

Инв. № подл. | Подп. и дата | Взам. инв. № | Инв. № дубл. | Подп. и дата

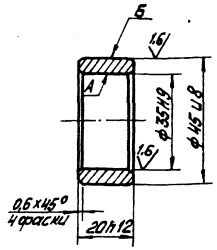


1. Радиальное биение поверхности А относительно поверхности Б не более 0,05 мм.
2. Острые кромки притупить.

| | | | | | | | | | | | | | | | |
|---|---|---|---|---|---|---|---|---|---|---|---|---|---|---|---|
| | | | | | | | | | | | | | | | |
| Изм. Лист | № докум. | Подп. | Дата | 96.118.37.00.003 | | | | | | | | | | | |
| Разраб. | Петрова | | | Втулка | | | | | Лит. | Масса | Масштаб | | | | |
| Пров. | Ващенкова | | | | | | | | | 0,11 | 1:1 | | | | |
| | | | | | | | | | Лист | Листов 1 | | | | | |
| Н. контр. | Цимале | | | Латунь ЛС59-1 / ГОСТ 15527-70 | | | | | ЛАТГИПРОПРОМ | | | | | | |
| Утв. | Шнайдер | | | | | | | | | | | | | | |

Формат А4

96.118.37.00.001

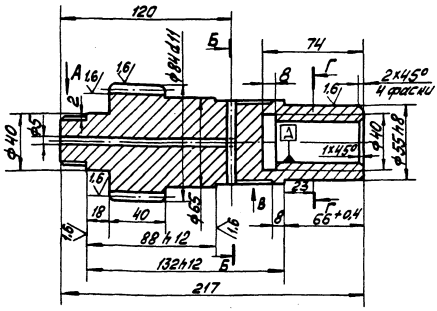


Вид А

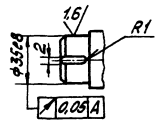


Б-Б

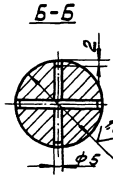


Вид В

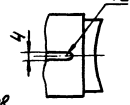


| Модуль | | m | 3 |
|---|---|---|---|
| Число зубьев | | z | 26 |
| Нормальный исходный контур | | — | ГОСТ13754-68 |
| Коэффициент смещения | | x | 0 |
| Степень точности по ГОСТ 1643-72 | | — | 7-8 |
| Длина общей нормали | | W | 23,23 -0,117 -0,195 |
| Допуск на колебание измерительного межосевого расстояния | за оборот | Fi | 56 |
| | на одном зубе | fi | 22 |
| Пятно контакта | по высоте | % | не менее 45 |
| | по длине | % | не менее 60 |
| Делительный диаметр | | d | 78 |

1. Неуказанные предельные отклонения размеров: отверстий H14, валов h14, остальных ± IT14/2.
2. Острые кромки притупить.

Г-Г

М 1:1

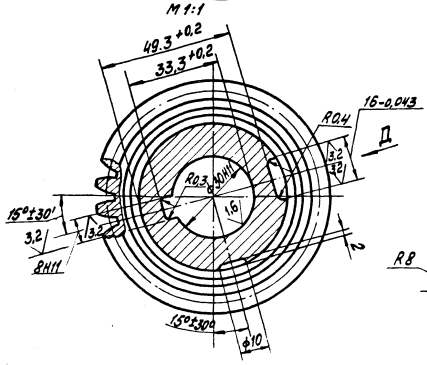


Вид Д

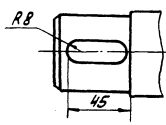


| | | | | | | | | | | | | | | | |
|---|---|---|---|---|---|---|---|---|---|---|---|---|---|---|---|
| | | | | | | | | | | | | | | | |
| Изм. Лист | № докум. | Подп. | Дата | 96.118.37.00.001 | | | | | | | | | | | |
| Разраб. | Петрова | | | Вал-шестерня | | | | | Лит. | Масса | Масштаб | | | | |
| Пров. | Ващенкова | | | | | | | | | 4,47 | 1:2 | | | | |
| | | | | | | | | | Лист | Листов 1 | | | | | |
| Н. контр. | Цимале | | | Круг В.85 ГОСТ2590-71 / Ст4сп ГОСТ535-79 | | | | | ЛАТГИПРОПРОМ | | | | | | |
| Утв. | Шнайдер | | | | | | | | | | | | | | |

12454-37 23

Формат А3

Альбом 11.2

Типовой проект 903-1-198

Инв. № подл. | Подп. и дата | Взам. инв. № | Инв. № дубл. | Подп. и дата

## 96.118.37.00.006

6,3

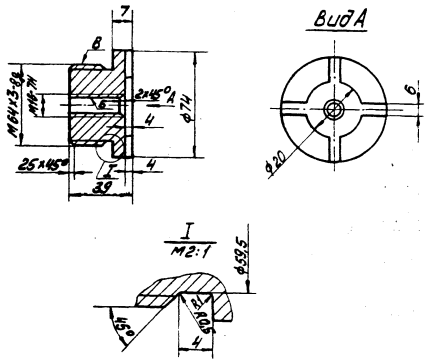


1. Неуказанные предельные отклонения размеров отверстий H14, валов h14, остальных $\pm \frac{IT14}{2}$
2. Радиальное биение среднего диаметра резьбы Б относительно среднего диаметра резьбы В не более 0,05 мм.
3. Острые кромки притупить.

| | | | | | |
|---|---|---|---|---|---|
| Изм. Лист. № докум. Подп. Дата | 96.118.37.00.006 | | | | |
| Разраб. Петрова | Втулка резьбовая | Лит. | Масса | Масштаб | |
| Пров. Лащенкова | | | 0,93 | 1:2 | |
| Н. контр. Ульмане | Круг В75 ГОСТ 2590-71 / Ст3сп ГОСТ 535-79 | Лист | Листов 1 | | |
| Утв. Шнайдер | | ЛАТГИПРОПРОМ | | | |

Формат А4

## 96.118.37.00.007

6,3

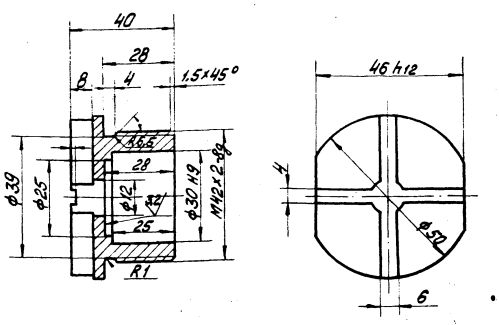


1. Неуказанные предельные отклонения размеров: отверстий H14, валов h14; остальных $\pm \frac{IT14}{2}$
2. Острые кромки притупить.

| | | | | | |
|---|---|---|---|---|---|
| Изм. Лист. № докум. Подп. Дата | 96.118.37.00.007 | | | | |
| Разраб. Петрова | Гайка фиксатора | Лит. | Масса | Масштаб | |
| Пров. Лащенкова | | | 0,285 | 1:1 | |
| Н. контр. Ульмане | Круг В52 ГОСТ 2590-71 / Ст. 4 сп. ГОСТ 535-79 | Лист | Листов 1 | | |
| Утв. Шнайдер | | ЛАТГИПРОПРОМ | | | |

Формат А4

## 96.118.37.00.005

6,3

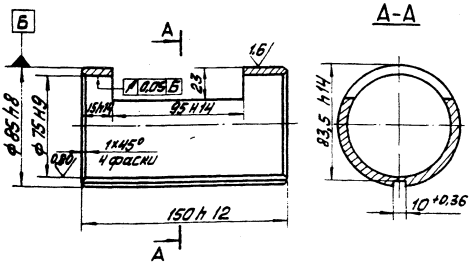


Острые кромки притупить.

| | | | | | |
|---|---|---|---|---|---|
| Изм. Лист. № докум. Подп. Дата | 96.118.37.00.005 | | | | |
| Разраб. Петрова | Втулка | Лит. | Масса | Масштаб | |
| Пров. Лащенкова | | | 1,6 | 1:1 | |
| Н. контр. Ульмане | Латунь ЛС59-1Л ГОСТ 17711-72 | Лист | Листов 1 | | |
| Утв. Шнайдер | | ЛАТГИПРОПРОМ | | | |

Формат А4

## 96.118.37.00.004

6,3

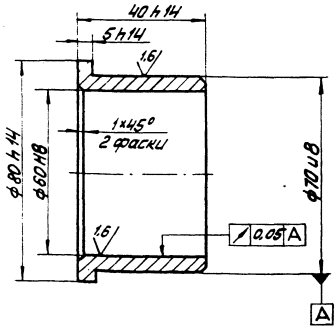


Острые кромки притупить

| | | | | | |
|---|---|---|---|---|---|
| Изм. Лист. № докум. Подп. Дата | 96.118.37.00.004 | | | | |
| Разраб. Петрова | Втулка | Лит. | Масса | Масштаб | |
| Пров. Лащенкова | | | 0,44 | 1:1 | |
| Н. контр. Ульмане | Латунь ЛС59-1Л ГОСТ 17711-72 | Лист | Листов 1 | | |
| Утв. Шнайдер | | ЛАТГИПРОПРОМ | | | |

18434-37 24

Формат А4

96.118.37.00.011

6,3 √(√)

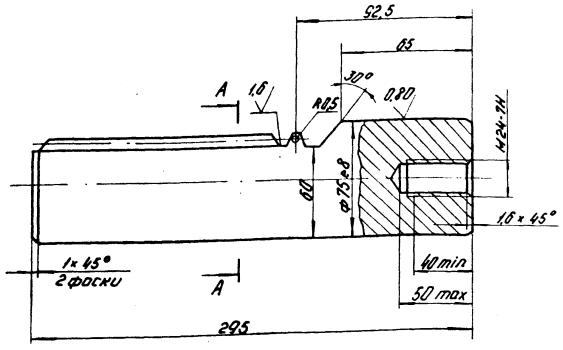


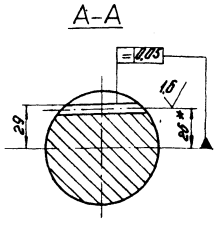


| | | |
|---|---|---|
| Модуль | m | 3 |
| Нормальный исходный контур | – | ГОСТ 13755-77 |
| Степень точности по ГОСТ 10242-73 | – | 7-8 |
| Толщина зуба | S | 4.71 -0,160 -0,255 |
| Измерительная высота | h | 3 |
| Допуск на утоняющее смещение зуба | $T_H$ | 150 |
| Пятна контакта по высоте | % | не менее 45 |
| Пятна контакта по длине | % | не менее 60 |
| Число зубьев | z | |
| Нормальный шаг | $P_0$ | 9,42 |

1 * Размер для справок
2 Неуказанные предельные отклонения размеров: отверстий-H14; валов h 14, остальных $\pm \frac{IT14}{2}$.
3 Острые кромки притупить.

| Изм. | Лист | № докум. | Подп. | Дата | 96.118.37.00.011 | | | |
|---|---|---|---|---|---|---|---|---|
| Разраб. | | Петрова | | | Рейка | Лит. | Масса 10,0 | Масштаб 1:2 |
| Пров. | | Пащенкова | | | | Лист | Листов 1 | |
| Н.контр. | | Улмане | | | Круг В-78 ГОСТ 2590-71 Ст 4 Сп ГОСТ 535-79 | ЛАТГИПРОПРОМ | | |
| Утв. | | Шнайдер | | | | | | |

Формат А3

96.118.37.00.009

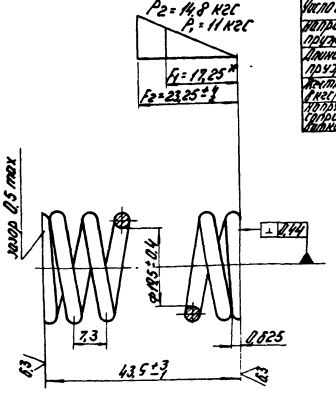


| | | |
|---|---|---|
| Число рабочих витков | n | 5,5 |
| Число витков полное | $n_1$ | 7,5 |
| Направление навивки пружины | – | Безразлично |
| Длина развернутой пружины | L | 544,5 |
| Жесткость пружины в кгс/мм (справа) | G | 0,635 |
| Напряжение при соприкосновении витков в кгс/мм² (справ.) | $\tau_{сж}$ | 77 |

1 * Размер для справок.
2 Изготовление и приемка по группе I класса 1 по ОСТ 26-07-1152-75.

| Изм. | Лист | № докум. | Подп. | Дата | 96.118.37.00.009 | | | |
|---|---|---|---|---|---|---|---|---|
| Разраб. | | Петрова | | | Пружина | Лит. | Масса 0,11 | Масштаб - |
| Пров. | | Пащенкова | | | | Лист | Листов 1 | |
| Н.контр. | | Улмане | | | Проволока 50ХФА-Д-П-ХН-25 ГОСТ 14963-78 | ЛАТГИПРОПРОМ | | |
| Утв. | | Шнайдер | | | | | | |

Формат А4

Типовой проект 903-1-198 Альбом 11.2

Взам. инв. № | Инв. № дубл. | Подп. и дата

96.118.37.00.008

6,3 √(√)

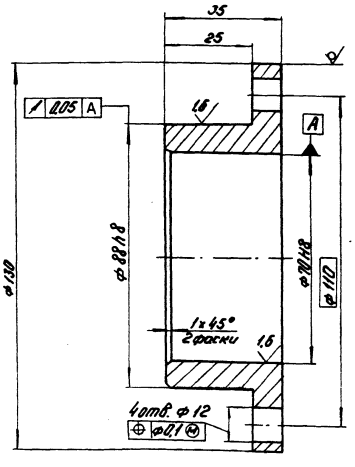


1 Неуказанные предельные отклонения размеров: отверстий H14, валов h 14, остальных $\pm \frac{IT14}{2}$.
2 Острые кромки притупить.

| Изм. | Лист | № докум. | Подп. | Дата | 96.118.37.00.008 | | | |
|---|---|---|---|---|---|---|---|---|
| Разраб. | | Петрова | | | Крышка | Лит. | Масса 1,23 | Масштаб 1:1 |
| Пров. | | Пащенкова | | | | Лист | Листов 1 | |
| Н.контр. | | Улмане | | | Круг В130 ГОСТ 2590-71 Ст 3 сп ГОСТ 535-79 | ЛАТГИПРОПРОМ | | |
| Утв. | | Шнайдер | | | | | | |

Формат А4

96.118.37.00.013

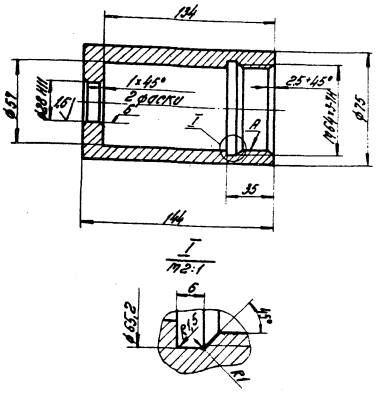


1. Неуказанные предельные отклонения размеров: отверстий - H14, валов - h14, остальных $\pm\frac{IT14}{2}$.
2. Несоосность среднего диаметра резьбы А относительно поверхн. Б не более 0,1 мм (допуск зависимый).
3. Острые кромки притупить.

| Изм. | Лист | № докум. | Подпись | Дата | 96.118.37.00.013 | | | |
|---|---|---|---|---|---|---|---|---|
| Разраб. | | Петрова | | | Стакан | Лит. | Масса 1,74 | Масштаб 1:2 |
| Пров. | | Пащенкова | | | | Лист | Листов 1 | |
| Н.контр. | | Ульмане | | | Круг В 78 ГОСТ 2590-71 / Ст 3 сп ГОСТ 535-79 | ЛАТГИПРОПРОМ | | |
| Утв. | | Шнайдер | | | | | | |

Формат А4

Типовой проект 903-1-198 Альбом 11.2

96.118.37.00.014

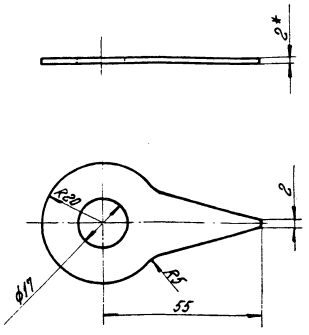


1.* Размер для справок.
2. Неуказанные предельные отклонения размеров: отверстий - H14, валов - h14, остальных $\pm\frac{IT14}{2}$.
3. Шероховатость поверхностей кромок реза 50.

| Изм. | Лист | № докум. | Подпись | Дата | 96.118.37.00.014 | | | |
|---|---|---|---|---|---|---|---|---|
| Разраб. | | Петрова | | | Указатель | Лит. | Масса 0,80 | Масштаб 1:1 |
| Пров. | | Пащенкова | | | | Лист | Листов 1 | |
| Н.контр. | | Ульмане | | | Лист Б-ПН-2 ГОСТ 19903-74 / 4-IV-8 Ст 3 сп ГОСТ 16523-70 | ЛАТГИПРОПРОМ | | |
| Утв. | | Шнайдер | | | | | | |

Формат А4

90.118.37.00.012

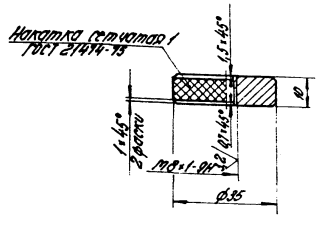


1. Неуказанные предельные отклонения размеров: отверстий - H14, валов - h14, остальных $\pm\frac{IT14}{2}$.
2. Острые кромки притупить.

| Изм. | Лист | № докум. | Подпись | Дата | 96.118.37.00.012 | | | |
|---|---|---|---|---|---|---|---|---|
| Разраб. | | Петрова | | | Рукоятка фиксатора | Лит. | Масса 0,07 | Масштаб 1:1 |
| Пров. | | Пащенкова | | | | Лист | Листов 1 | |
| Н.контр. | | Ульмане | | | Круг В 36 ГОСТ 2590-71 / Ст 4 сп ГОСТ 535-79 | ЛАТГИПРОПРОМ | | |
| Утв. | | Шнайдер | | | | | | |

Формат А4

Типовой проект 903-1-198 Альбом 11.2

90.118.37.00.010

| | | |
|---|---|---|
| число рабочих витков | n | 6,5 |
| число витков полное | $n_1$ | 8,5 |
| направление навивки пружины | – | безразлично |
| длина развернутой пружины | L | 1206 |
| жесткость пружины в кгс/мм (справ.) | G | 17,65 |
| напряжение при соприкосновении витков в кгс/мм (справ.) | $\tau_{сж}$ | 75,0 |

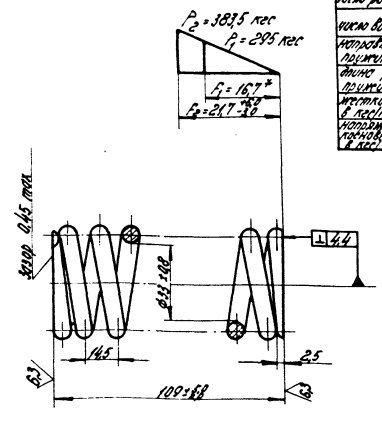


1.* Размер для справок.
2. Изготовление и приемка по группе II класса 2 по ОСТ 26-07-1152-75.

| Изм. | Лист | № докум. | Подпись | Дата | 96.118.37.00.010 | | | |
|---|---|---|---|---|---|---|---|---|
| Разраб. | | Петрова | | | Пружина | Лит. | Масса 0,73 | Масштаб – |
| Пров. | | Пащенкова | | | | Лист | Листов 1 | |
| Н.контр. | | Ульмане | | | Проволока 50ХФА-А-П-ХН-10 ГОСТ 14963-78. | ЛАТГИПРОПРОМ | | |
| Утв. | | Шнайдер | | | | | | |

18454-57 26

Формат А4

Типовой проект 903-1-198 Альбом 11.2

## 96.118.37.00.016

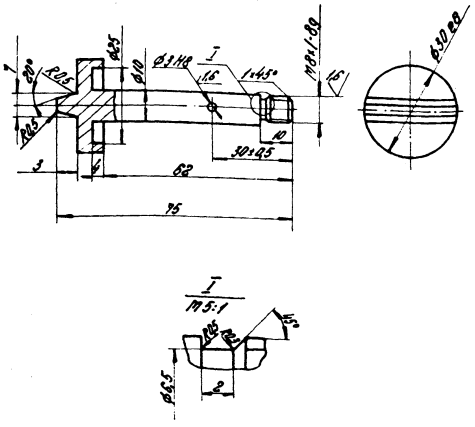


1. Неуказанные предельные отклонения размеров: отверстий - H14, валов - h14, остальных - $\pm \frac{IT14}{2}$.
2. Острые кромки притупить.

| Изм. Лист | № докум. | Подпись | Дата | 96.118.37.00.016 | | | |
|---|---|---|---|---|---|---|---|
| Разраб. | Петрова | | | Фиксатор | Лит. | Масса | Масштаб |
| Пров. | Лощенова | | | | Д072 | | 1:1 |
| Н. контр. | Уланне | | | | Лист | Листов 1 | |
| Утв. | Шнейдер | | | Круг В32 ГОСТ 2590-71 Ст4 ГОСТ 535-79 | ЛАТГИПРОПРОМ | | |

Формат А4

## 96.118.37.00.017

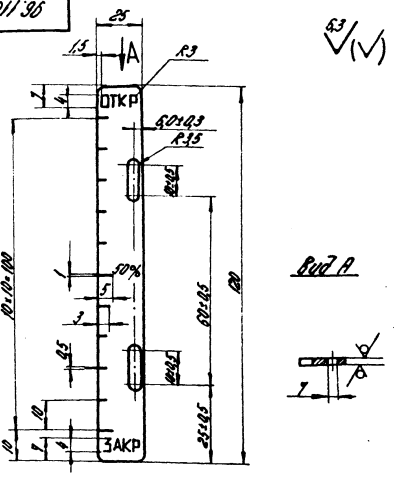


1. Неуказанные предельные отклонения размеров: отверстий - H14, валов - h14, остальных - $\pm \frac{IT14}{2}$.
2. Буквы и цифры наносить фотохимическим методом плоской печати, допускается гравировать на глубину от 0,2 до 0,3 мм с последующим закрыванием черной краской.
3. Лицевую сторону покрыть лаком ФЛ-582 ТУ6-10-1236-72.
4. Острые кромки притупить.

| Изм. Лист | № докум. | Подпись | Дата | 96.118.37.00.017 | | | |
|---|---|---|---|---|---|---|---|
| Разраб. | Петрова | | | Шкала | Лит. | Масса | Масштаб |
| Пров. | Лощенова | | | | Д047 | | 1:1 |
| Н. контр. | Уланне | | | | Лист | Листов 1 | |
| Утв. | Шнейдер | | | Лист 6-ПН-2 ГОСТ 19903-74 4-IV-8 Ст 3 сп ГОСТ 16523-70 | ЛАТГИПРОПРОМ | | |

Формат А4

Инв. № подл. | Подпись и дата | Взам. инв. № | Инв. № дубл. | Подпись и дата

## 96.118.37.00.015

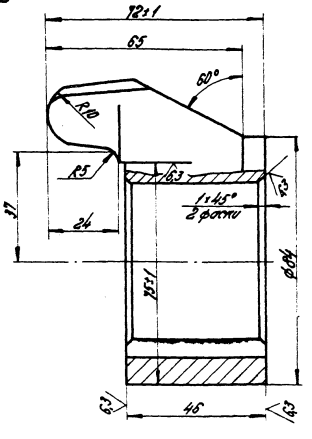


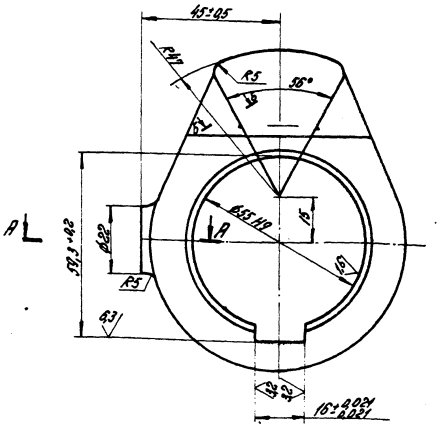


1. Неуказанные предельные отклонения размеров: отверстий - H14, валов - h14, остальных - $\pm \frac{IT14}{2}$.
2. Острые кромки притупить.

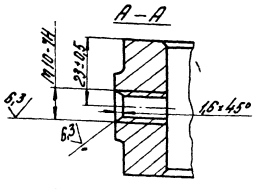


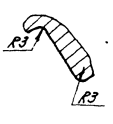


| Изм. Лист | № докум. | Подпись | Дата | 96.118.37.00.015 | | | |
|---|---|---|---|---|---|---|---|
| Разраб. | Петрова | | | Упор | Лит. | Масса | Масштаб |
| Пров. | Лощенова | | | | 1,28 | | 1:1 |
| Н. контр. | Уланне | | | | Лист | Листов 1 | |
| Утв. | Шнейдер | | | Сталь 35 ЛП ОСТ 26-07-402-72 | ЛАТГИПРОПРОМ | | |



Формат А4

| Формат | Зона | Поз. | Обозначение | Наименование | Кол. | Примечание |
|---|---|---|---|---|---|---|
| | | | | Документация | | |
| А2 | | | 96.118.37.02.000 СБ | Сборочный чертеж | | |
| | | | | Сборочные единицы | | |
| А4 | | 1 | 96.118.37.02.100 | Опора | 1 | |
| | | | | Детали | | |
| А2 | | 2 | 96.118.37.02.001 | Стакан | 1 | |

| Изм. | Лист | № докум. | Подп. | Дата |
|---|---|---|---|---|
| Разраб. | | Петрова | | |
| Пров. | | Пащенкова | | |
| Н.контр. | | Улмане | | |
| Утв. | | Шнайдер | | |

96.118.37.02.000

Стойка

| Лит. | Лист | Листов |
|---|---|---|
| | | 1 |

ЛАТГИПРОПРОМ

Формат А4

Альбом 11.2
Типовой проект 903-1-198

| Формат | Зона | Поз. | Обозначение | Наименование | Кол. | Примечание |
|---|---|---|---|---|---|---|
| | | | | Документация | | |
| А2 | | | 96.118.37.02.100 СБ | Сборочный чертеж | | |
| | | | | Детали | | |
| А4 | | 1 | 96.118.38.01.101 | Плита | 1 | |
| А4 | | 2 | 96.118.38.01.102-01 | Фланец | 1 | |
| БЧ | | 3 | 96.118.37.101 | Ребро<br>Лист Б-ПН-6 ГОСТ 19903-74<br>ВСт3сп ГОСТ 14637-69 | 1 | 1.65кг |
| БЧ | | 4 | 96.118.37.02.102 | Ребро<br>Лист Б-ПН-6 ГОСТ 19903-74<br>ВСт3сп ГОСТ 14637-69 | 2 | 1.0кг |
| БЧ | | 5 | 96.118.37.02.103 | Прокладка<br>Полоса 11×50 ГОСТ 103-76<br>Ст3сп ГОСТ 535-79 | 2 | 0.86кг |
| БЧ | | 6 | 96.118.37.02.104 | Уголок<br>Уголок Б-25×25×3 ГОСТ 8509-72<br>ВСт3сп ГОСТ 535-79 | 1 | 0.09кг |

Инв.№подл. | Подп. и дата | Взам.инв.№ | Инв.№дубл. | Подп. и дата

| Изм. | Лист | № докум. | Подп. | Дата |
|---|---|---|---|---|
| Разраб. | | Петрова | | |
| Пров. | | Пащенкова | | |
| Н.контр. | | Улмане | | |
| Утв. | | Шнайдер | | |

96.118.37.02.100

Опора

| Лит. | Лист | Листов |
|---|---|---|
| | | 1 |

ЛАТГИПРОПРОМ

Формат А4

96.118.37.01.000 СБ

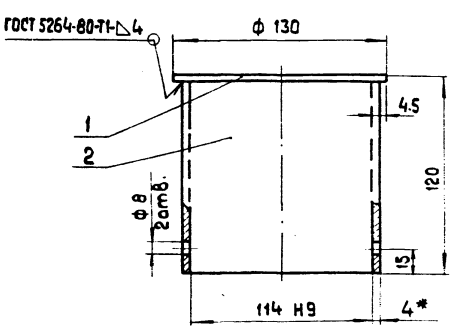


1.* Размер для справок.

2. Неуказанные предельные отклонения размеров: отверстий H 14, валов h 14, остальных ± IT14/2.

| Изм. | Лист | № докум. | Подп. | Дата |
|---|---|---|---|---|
| Разраб. | | Петрова | | |
| Пров. | | Пащенкова | | |
| Н.контр. | | Улмане | | |
| Утв. | | Шнайдер | | |

96.118.37.01.000 СБ

Колпак
Сборочный чертеж

| Лит. | Масса | Масшт. |
|---|---|---|
| | 1.8 | 1:2 |
| Лист | Листов 1 | |

ЛАТГИПРОПРОМ

Формат А4

Альбом 11.2
Типовой проект 903-1-198

| Формат | Зона | Поз. | Обозначение | Наименование | Кол. | Примечание |
|---|---|---|---|---|---|---|
| | | | | Документация | | |
| А4 | | | 96.118.37.01.000 СБ | Сборочный чертеж | | |
| | | | | Детали | | |
| БЧ | | 1 | 96.118.37.01.001 | Дно<br>Лист Б-ПН-4 ГОСТ 19903-74<br>ВСт3сп ГОСТ 14637-69 | 1 | 0.42кг |
| БЧ | | 2 | 96.118.37.01.002 | Труба<br>Труба 121×4 ГОСТ 8732-78<br>ВСт3сп ГОСТ 8731-74 | 1 | 1.34кг |

Инв.№подл. | Подп. и дата | Взам.инв.№ | Инв.№дубл. | Подп. и дата

| Изм. | Лист | № докум. | Подп. | Дата |
|---|---|---|---|---|
| Разраб. | | Петрова | | |
| Пров. | | Пащенкова | | |
| Н.контр. | | Улмане | | |
| Утв. | | Шнайдер | | |

96.118.37.01.000

Колпак

| Лит. | Лист | Листов |
|---|---|---|
| | | 1 |

ЛАТГИПРОПРОМ



Формат А4

96.118.37.02.000 СБ

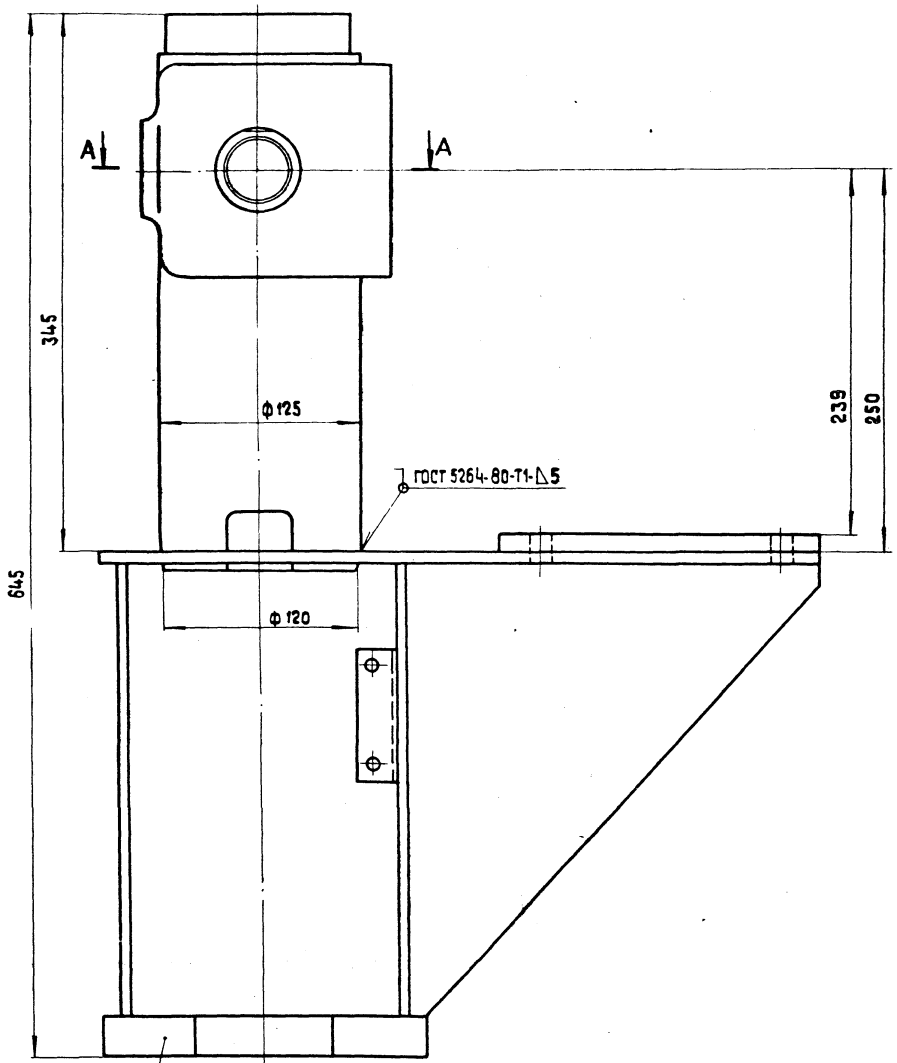


А-А

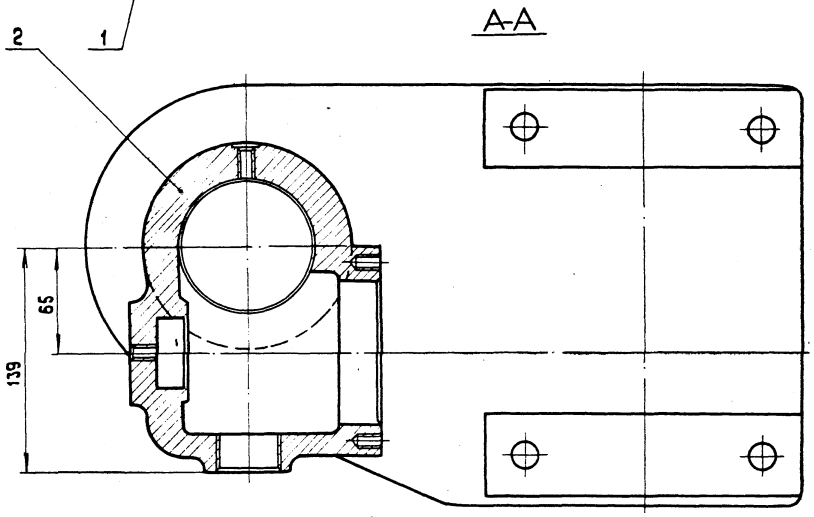


Размеры для справок.

| | | | | | | | |
|---|---|---|---|---|---|---|---|
| | | | | | 96.118.37.02.000 СБ | | |
| Изм. | Лист | № докум. | Подпись | Дата | | | |
| Разраб. | | Петрова | | | Стойка<br>Сборочный чертеж | Лит. | Масса 39.0 / Масшт. 1:2 |
| Пров. | | Пащенкова | | | | Лист | Листов 1 |
| Н. контр. | | Улмане | | | | ЛАТГИПРОПРОМ | |
| Утв. | | Шнайдер | | | | | |

18454-57 29 Формат А2

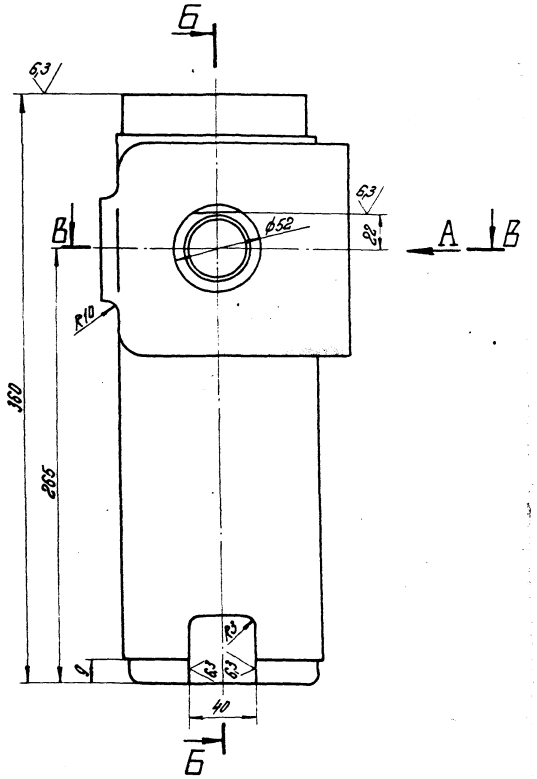


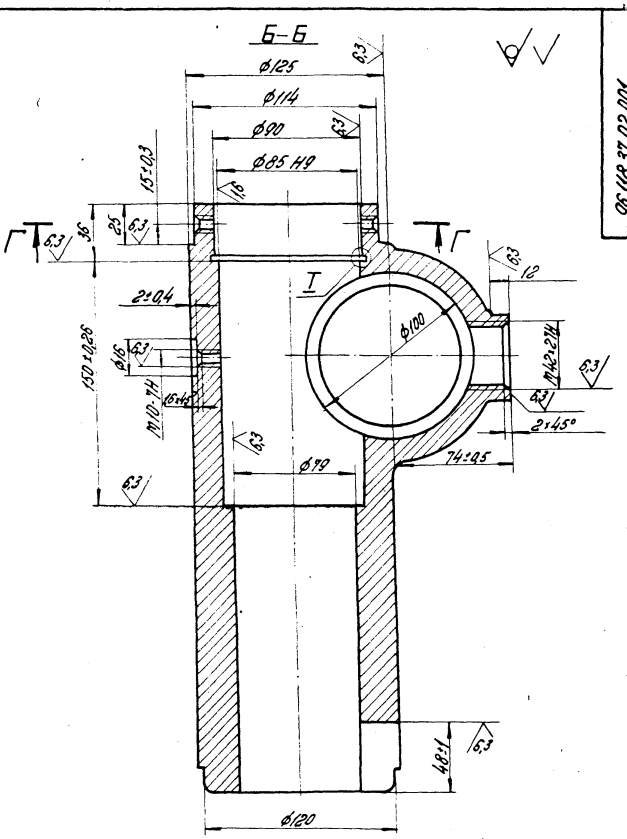


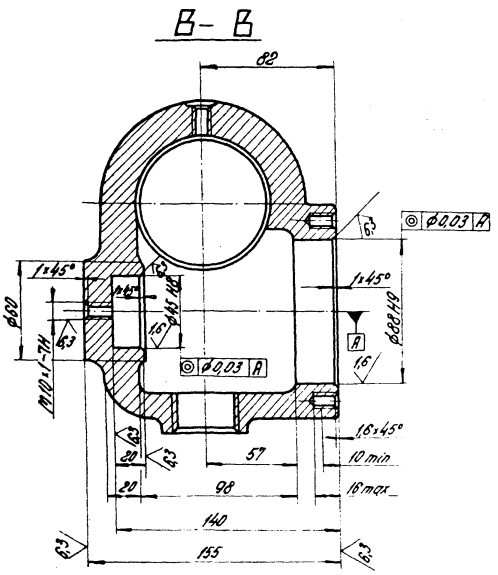


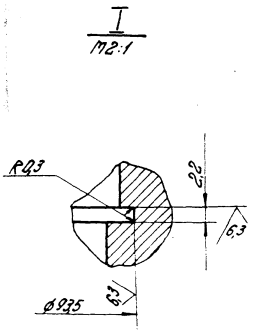


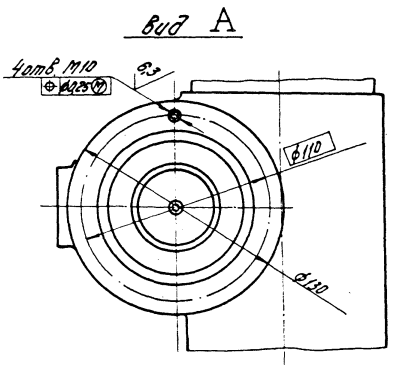


1. Неуказанные предельные отклонения размеров: отверстий -Н14, валов -h14, остальных $\pm \frac{IT14}{2}$.
2. Уклоны фортовочные по ГОСТ 3212-80.
3. Острые кромки притупить.

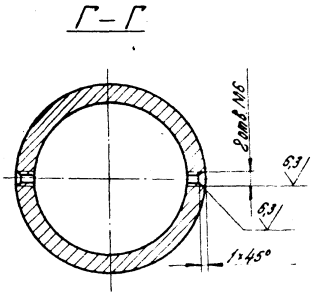


| | | | | | | | |
|---|---|---|---|---|---|---|---|
| | | | | 96.118.37.02.001 | | | |
| Изм. | Лист | № докум. | Подпись | Дата | Стакан | Лит. | Масса 24,0 | Масштаб 1:2 |
| Разраб. | | Петрова | | | | | |
| Пров. | | Пащенкова | | | | Лист | Листов 1 |
| Н.контр. | | Ултане | | | Сталь 25 Л-II ОСТ 26-07-402-72 | ЛАТГИПРОПРОМ | |
| Утв. | | Шнайдер | | | | | |

18454-57 30 Формат А2

96.118.37.02.001

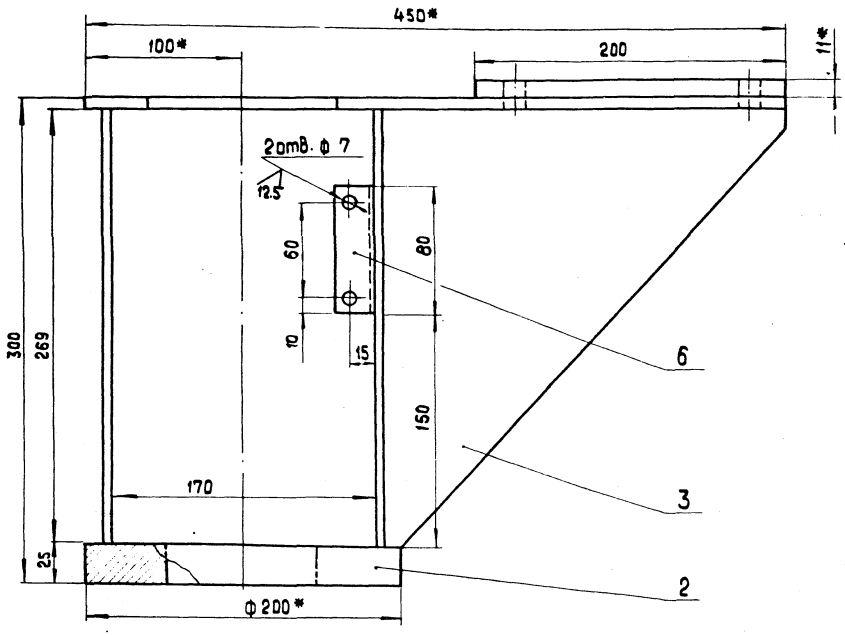


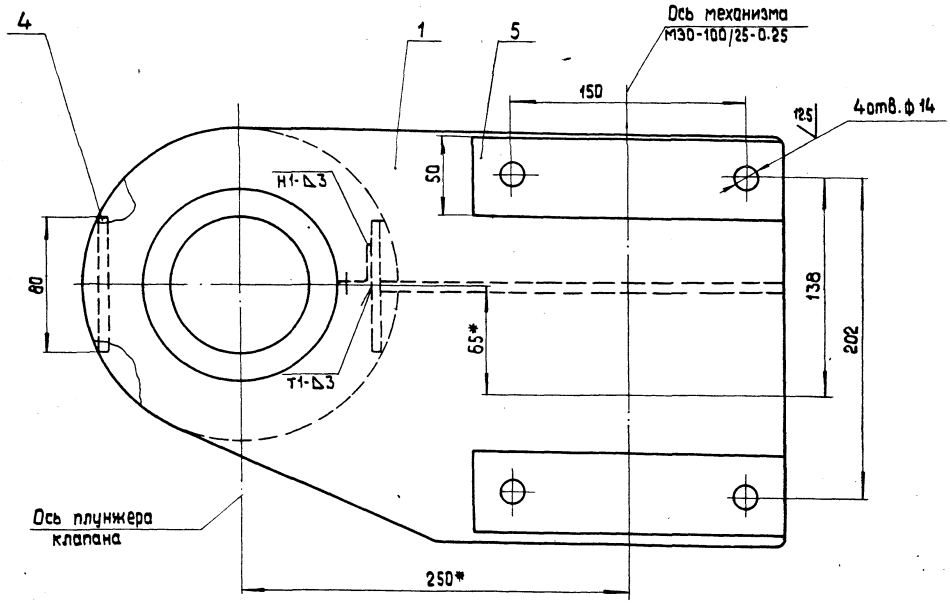


Поз.3
м 1:5

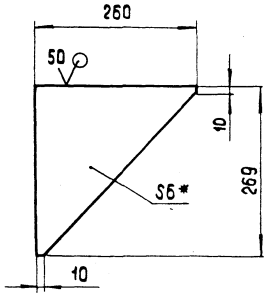


1.* Размеры для справок.

2. Сварные швы по ГОСТ 5264-80. Сварку производить по периметру соприкосновения деталей швом T1-Δ5, кроме мест, обозначенных на чертеже особо.

3. Неуказанные предельные отклонения размеров: отверстий H 14, валов h 14, остальных ± $\frac{IT\,14}{2}$

| | | | | | | | | |
|---|---|---|---|---|---|---|---|---|
| | | | | | 96.118.37.02.100 СБ | | | |
| Изм. | Лист | № докум. | Подпись | Дата | Опора<br>Сборочный чертеж | Литера | Масса | Масшт. |
| Разраб. | | Петрова | | | | | 15.0 | 1:2 |
| Пров. | | Пащенкова | | | | Лист | Листов 1 | |
| Н.контр. | | Улмане | | | | ЛАТГИПРОПРОМ | | |
| Утв. | | Шнайдер | | | | | | |

96.118.38.00.000М2

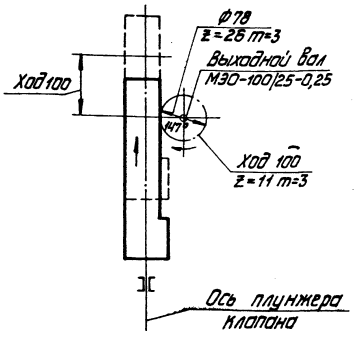


Размеры для справок

| Изм. | Лист | № докум. | Подпись | Дата |
|---|---|---|---|---|
| Разраб. | | Пащенкова | | |
| Пров. | | Петрова | | |
| Н. контр. | | Уллане | | |
| Утв. | | Шнайдер | | |

96.118.38.00.000К2

Установка механизма М90-100/25-025 на клапане 25с 48нж Ду150 Ру64
Схема кинематическая

| Лит. | Масса | Масштаб |
|---|---|---|
| | — | — |
| Лист | Листов 1 | |

ЛАТГИПРОПРОМ

Формат А4

Альбом 11.2

Типовой проект 903-1-198

Инв. № подл. | Подпись и дата | Взам. инв. №

63
V (V)

96.118.38.00.001

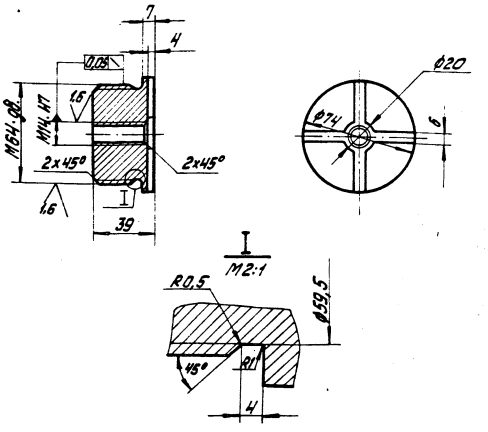


Неуказанные предельные отклонения размеров: отверстий H14, валов h14, остальные $\pm \frac{IT14}{2}$.

| Изм. | Лист | № докум. | Подпись | Дата |
|---|---|---|---|---|
| Разраб. | | Пащенкова | | |
| Пров. | | Петрова | | |
| Н. контр. | | Уллане | | |
| Утв. | | Шнайдер | | |

96.118.38.00.001

Втулка резьбовая

Круг В75 ГОСТ 2590-71
ВСт3сп ГОСТ 535-79

| Лит. | Масса | Масштаб |
|---|---|---|
| | 0,9 | 1:2 |
| Лист | Листов 1 | |

ЛАТГИПРОПРОМ

Формат А4

| Формат | Зона | Поз. | Обозначение | Наименование | Кол. | Примечание |
|---|---|---|---|---|---|---|
| | | | | Стандартные изделия | | |
| | | | | Болты ГОСТ 7798-70 | | |
| | | 20 | | М6-6g×20.58.016 | 2 | |
| | | 21 | | М10-6g×20.58.016 | 4 | |
| | | 22 | | М12-6g×60.58.016 | 4 | |
| | | 23 | | Винт М6-6g×10.58.016 | | |
| | | | | ГОСТ 17473-72 | 2 | |
| | | 24 | | Винт М10-6g×30.58.016 | | |
| | | | | ГОСТ 1481-75 | 2 | |
| | | | | Гайки ГОСТ 5915-70 | | |
| | | 25 | | М6-7Н.5.016 | 2 | |
| | | 26 | | М12-7Н.5.016 | 4 | |
| | | 27 | | Гайка М10-7Н.5.016 | | |
| | | | | ГОСТ 2524-70 | 2 | |
| | | | | Шайбы ГОСТ 11371-78 | | |
| | | 28 | | 6.02.016 | 2 | |
| | | 29 | | 12.02.016 | 4 | |
| | | 30 | | Шайба 12.65Г.016 | | |
| | | | | ГОСТ 6402-70 | 4 | |
| | | 31 | | Шайба 42.02.016 | | |
| | | | | ГОСТ 13463-77 | 1 | |
| | | 32 | | Шпонка 16×10×45 | | |
| | | | | ГОСТ 23360-78 | 1 | |
| | | 33 | | Штифт 3h8×16 | | |
| | | | | ГОСТ 3128-70 | 1 | |
| | | 34 | | Кольцо 1.185 | | |
| | | | | ГОСТ 13941-68 | 1 | |
| | | 35 | | Масленка 1.2.Ц6 | | |
| | | | | ГОСТ 19853-74 | 1 | |

| Изм. | Лист | № докум. | Подпись | Дата |
|---|---|---|---|---|

96.118.38.00.000

Лист 2

Формат А4

Альбом 11.2

Типовой проект 903-1-198

Инв. № подл. | Подпись и дата | Взам. инв. №

| Формат | Зона | Поз. | Обозначение | Наименование | Кол. | Примечание |
|---|---|---|---|---|---|---|
| | | | | Документация | | |
| А2 | | | 96.118.38.00.000СБ | Сборочный чертеж | | |
| А4 | | | 96.118.38.00.00К2 | Схема кинематическая | | |
| | | | | Сборочные единицы | | |
| А4 | | 1 | 96.118.37.01.000 | Клапан | 1 | |
| А4 | | 2 | 96.118.38.01.000 | Стойка | 1 | |
| | | | | Детали | | |
| А3 | | 3 | 96.118.37.00.001 | Вал-шестерня | 1 | |
| А4 | | 4 | 96.118.37.00.002 | Винт | 1 | |
| А4 | | 5 | 96.118.37.00.003 | Втулка | 1 | |
| А4 | | 6 | 96.118.37.00.004 | Втулка | 1 | |
| А4 | | 7 | 96.118.37.00.005 | Втулка | 1 | |
| А4 | | 8 | 96.118.37.00.001 | Втулка резьбовая | 1 | |
| А4 | | 9 | 96.118.37.00.007 | Гайка фиксатора | 1 | |
| А4 | | 10 | 96.118.37.00.008 | Крышка | 1 | |
| А4 | | 11 | 96.118.37.00.009 | Пружина | 1 | |
| А4 | | 12 | 96.118.37.00.010 | Пружина | 1 | |
| А4 | | 13 | 96.118.37.00.011 | Рейка | 1 | |
| А4 | | 14 | 96.118.37.00.012 | Рукоятка фиксатора | 1 | |
| А4 | | 15 | 96.118.37.00.013 | Стакан | 1 | |
| А4 | | 16 | 96.118.37.00.014 | Указатель | 1 | |
| А4 | | 17 | 96.118.37.00.015 | Упор | 1 | |
| А4 | | 18 | 96.118.37.00.016 | Фиксатор | 1 | |
| А4 | | 19 | 96.118.37.00.017 | Шкала | 1 | |

| Изм. | Лист | № докум. | Подпись | Дата |
|---|---|---|---|---|
| Разраб. | | Пащенкова | | |
| Пров. | | Петрова | | |
| Н. контр. | | Уллане | | |
| Утв. | | Шнайдер | | |

96.118.38.00.000

Установка механизма М90-100/25-0,25 на клапане 25с 48нж Ду150 Ру64

| Лит. | Лист | Листов |
|---|---|---|
| | 1 | 2 |

ЛАТГИПРОПРОМ

18454-37 32

Формат А4

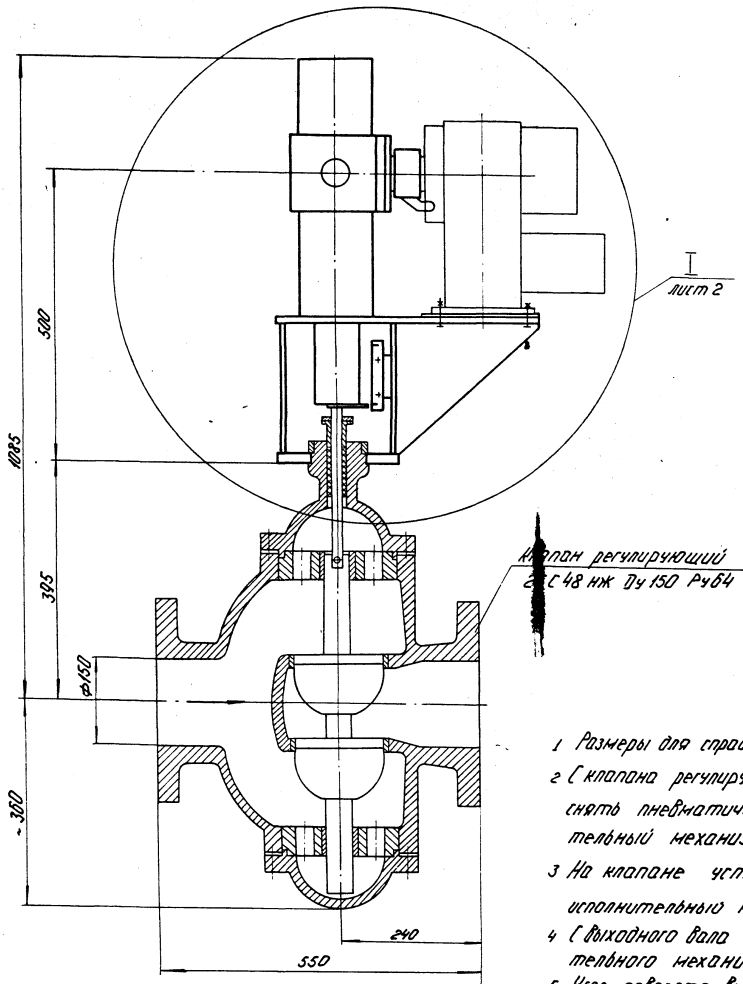


1 Размеры для справок.

2 С клапана регулирующего двухседельного снять пневматический мембранный исполнительный механизм.

3 На клапане установить электрический исполнительный механизм МЭО-100/25-0,25.

4 С выходного вала электрического исполнительного механизма снять рычаг.

5 Угол поворота выходного вала исполнительного механизма - 147°. Ход клапана 100±5 мм.

6 При закрытом положении плунжера и установке исполнительного механизма на механический упор зазор „а" (лист 2) должен быть не менее 4 мм.

7 Все наружные необработанные поверхности грунтовать грунтом ФЛ-03-К ГОСТ 9109-76 в 2 слоя и красить эмалью ХВ-12-4 серого цвета ГОСТ 10144-74 в 4 слоя.

| | | | | | | | |
|---|---|---|---|---|---|---|---|
| | | | | | 96.118.38.00.000 СБ | | |
| Изм. | Лист | № докум. | Подп. | Дата | Установка механизма МЭО-100/25-0,25 на клапане 25с 48нж Ду150 Ру64 (Сборочный чертеж) | Лит. | Масса | Масштаб |
| Разраб. | | Пощенкова | | | | | 69,0 | 1:5 |
| Пров. | | Петрова | | | | Лист 1 | Листов 3 | |
| Н.контр. | | Уланова | | | | ЛАТГИПРОПРОМ | | |
| Утв. | | Шнабер | | | | | | |

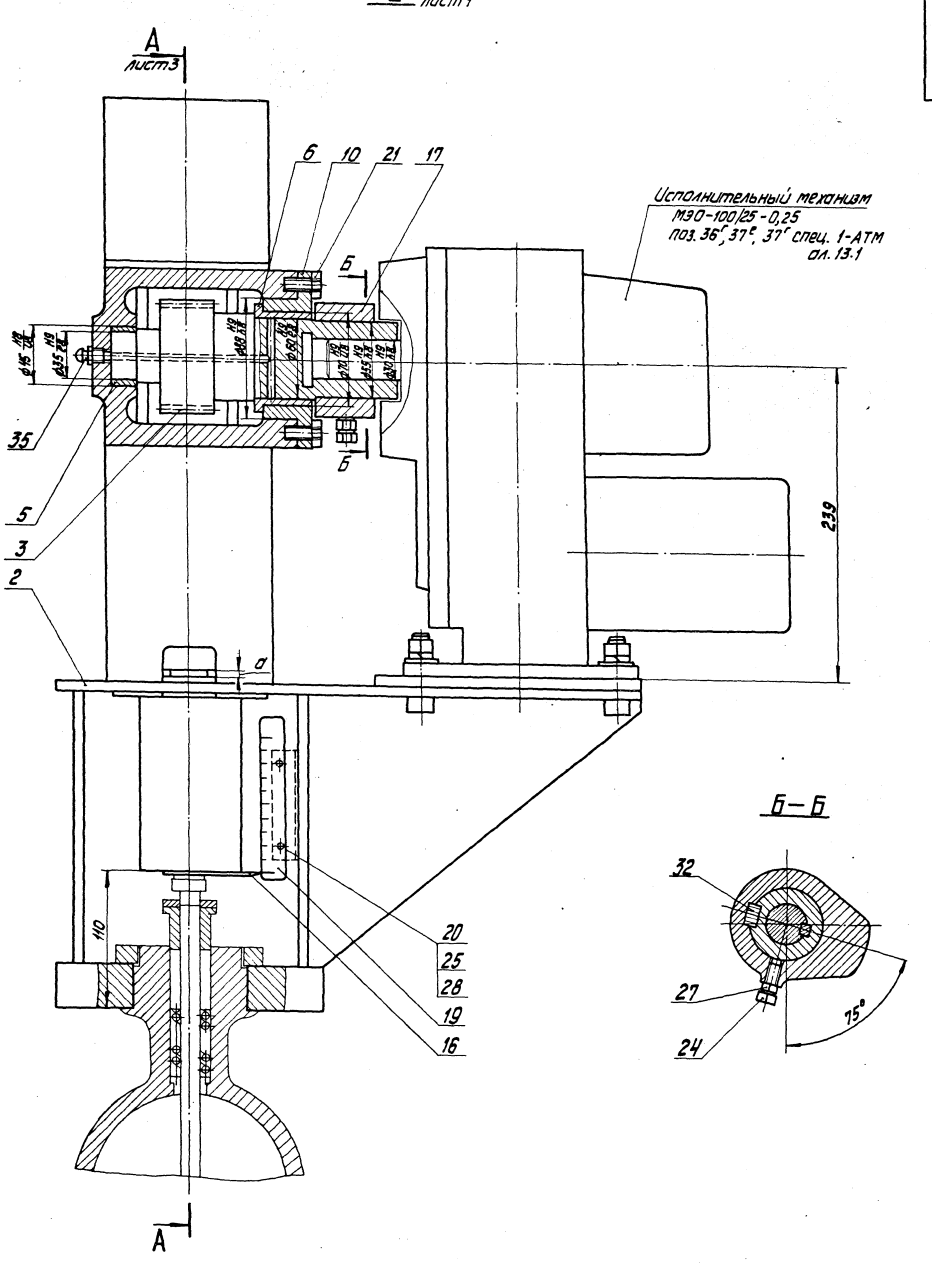
I лист 1
А
лист 3
6
10
21
17
Исполнительный механизм
МЭО-100/25-0,25
поз. 36, 37, 37 спец. 1-АТМ
ол. 13.1
Б
Б
35
5
3
2
239
а
110
20
25
28
19
16
Б–Б
32
27
24
75°
А

96.118.38.00.000 СБ

А—А лист 2

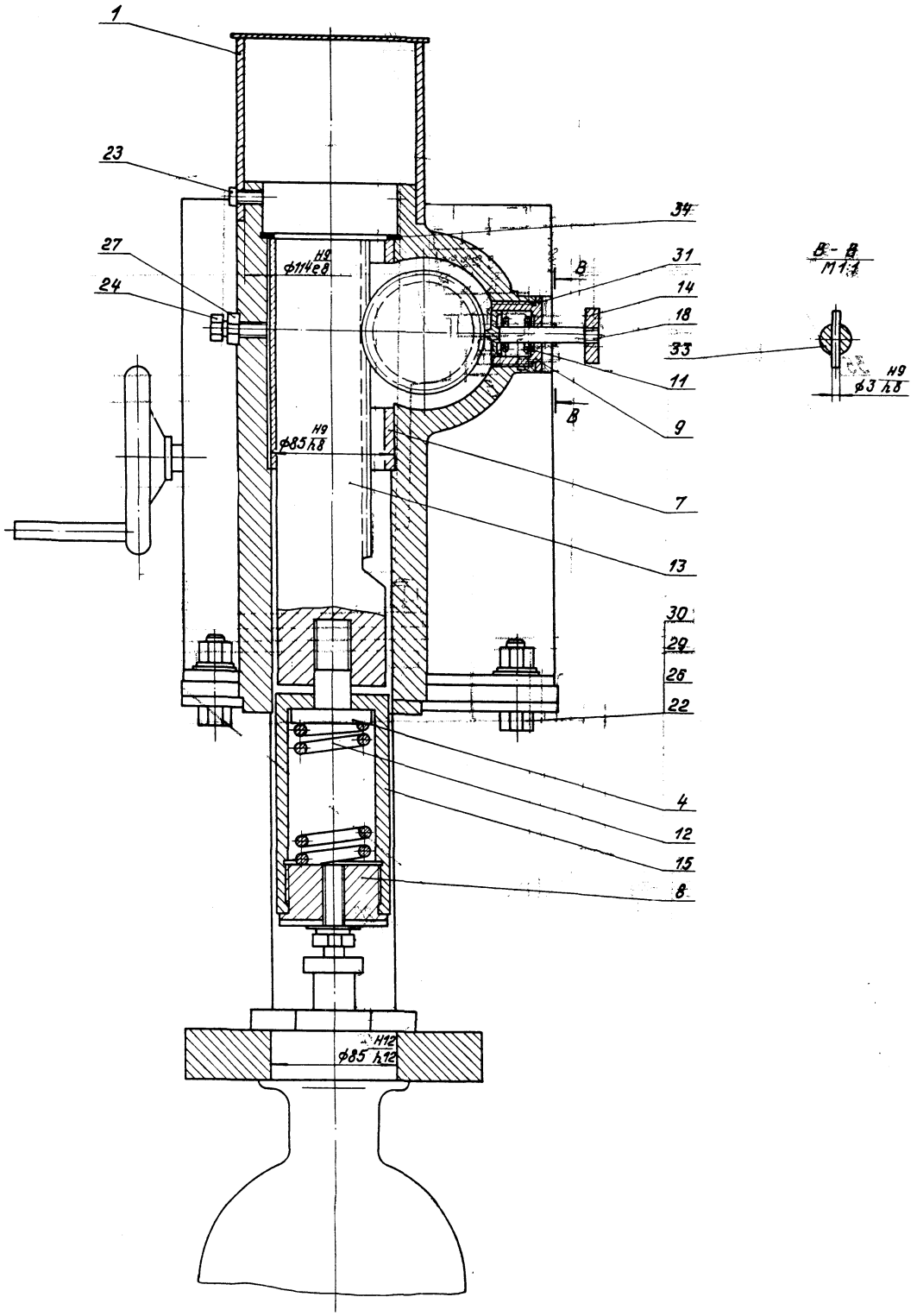


| Изм | Лист | № докум. | Подпись | Дата | 96.118.38.00.000 СБ | Лист 3 |
|---|---|---|---|---|---|---|

18454-57 35 Формат А2

96.118.38.01.101

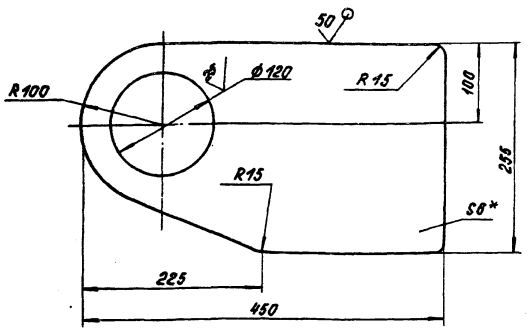


1. * Размер для справок.
2. Неуказанные предельные отклонения размеров: отверстий H14, валов h14, остальных $\pm \frac{IT14}{2}$.

| Изм. | Лист | № докум. | Подпись | Дата |
|---|---|---|---|---|
| Разраб. | | Пащенкова | | |
| Пров. | | Петрова | | |
| Н.контр. | | Ульмане | | |
| Утв. | | Шнайдер | | |

96.118.38.01.101

Плита

| Лит. | Масса | Масштаб |
|---|---|---|
| | 4,2 | 1:4 |
| Лист | Листов 1 | |

Лист Б-ПН-6 ГОСТ 19903-74 / ВСт3сп ГОСТ 14637-69

ЛАТГИПРОПРОМ

Формат А4

96.118.38.01.102

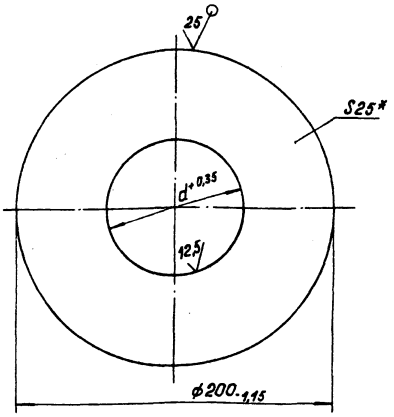


| Обозначение | d мм | Масса кг |
|---|---|---|
| 90.118.38.01.102 | 85 | 5,0 |
| -01 | 95 | 4,8 |

* Размер для справок

| Изм. | Лист | № докум. | Подпись | Дата |
|---|---|---|---|---|
| Разраб. | | Пащенкова | | |
| Пров. | | Петрова | | |
| Н.контр. | | Ульмане | | |
| Утв. | | Шнайдер | | |

96.118.38.01.102

Фланец

| Лит. | Масса | Масштаб |
|---|---|---|
| | Ст. табл. | 1:2 |
| Лист | Листов 1 | |

Лист Б-ПН-25 ГОСТ 19903-74 / ВСт3сп ГОСТ 14637-69

ЛАТГИПРОПРОМ

Формат А4

Альбом 11.2
Типовой проект 903-1-198

Инв. № подл. | Подпись и дата | Взам. инв. № | Инв. № дубл. | Подпись и дата

| Формат | Зона | Поз. | Обозначение | Наименование | Кол. | Примечание |
|---|---|---|---|---|---|---|
| | | | | Документация | | |
| А2 | | | 96.118.38.01.100 СБ | Сборочный чертеж | | |
| | | | | Детали | | |
| А4 | | 1 | 96.118.38.01.101 | Плита | 1 | |
| А4 | | 2 | 96.118.38.01.102 | Фланец | 1 | |
| Б4 | | 3 | 96.118.38.01.103 | Ребро | 1 | |
| | | | | Лист Б-ПН-6 ГОСТ 19903-74 / ВСт3сп ГОСТ 14637-69 | 1 | 1,5 кг |
| Б4 | | 4 | 96.118.38.01.104 | Ребро | | |
| | | | | Лист Б-ПН-6 ГОСТ 19903-74 / ВСт3сп ГОСТ 14637-69 | 2 | 0,9 кг |
| Б4 | | 5 | 96.118.38.01.105 | Прокладка | | |
| | | | | Полоса 11×50 ГОСТ 103-76 / Ст3сп ГОСТ 535-79 | 2 | 0,86 кг |
| Б4 | | 6 | 96.118.38.01.106 | Уголок | | |
| | | | | Уголок Б-25×25×3 ГОСТ 8509-72 / ВСт3сп ГОСТ 535-79 | 1 | 0,09 кг |

| Изм. | Лист | № докум. | Подпись | Дата |
|---|---|---|---|---|
| Разраб. | | Пащенкова | | |
| Пров. | | Петрова | | |
| Н.контр. | | Ульмане | | |
| Утв. | | Шнайдер | | |

96.118.38.01.100

Опора

| Лит. | Лист | Листов |
|---|---|---|
| | | 1 |

ЛАТГИПРОПРОМ

Формат А4

Альбом 11.2
Типовой проект 903-1-198

Инв. № подл. | Подпись и дата | Взам. инв. № | Инв. № дубл. | Подпись и дата

| Формат | Зона | Поз. | Обозначение | Наименование | Кол. | Примечание |
|---|---|---|---|---|---|---|
| | | | | Документация | | |
| А2 | | | 96.118.38.01.000 СБ | Сборочный чертеж | | |
| | | | | Сборочные единицы | | |
| А4 | | 1 | 96.118.38.01.100 | Опора | 1 | |
| | | | | Детали | | |
| А2 | | 2 | 96.118.37.02.001 | Стакан | 1 | |

| Изм. | Лист | № докум. | Подпись | Дата |
|---|---|---|---|---|
| Разраб. | | Пащенкова | | |
| Пров. | | Петрова | | |
| Н.контр. | | Ульмане | | |
| Утв. | | Шнайдер | | |

96.118.38.01.000

Стойка

| Лит. | Лист | Листов |
|---|---|---|
| | | 1 |

ЛАТГИПРОПРОМ

96.118.38.01.000СБ

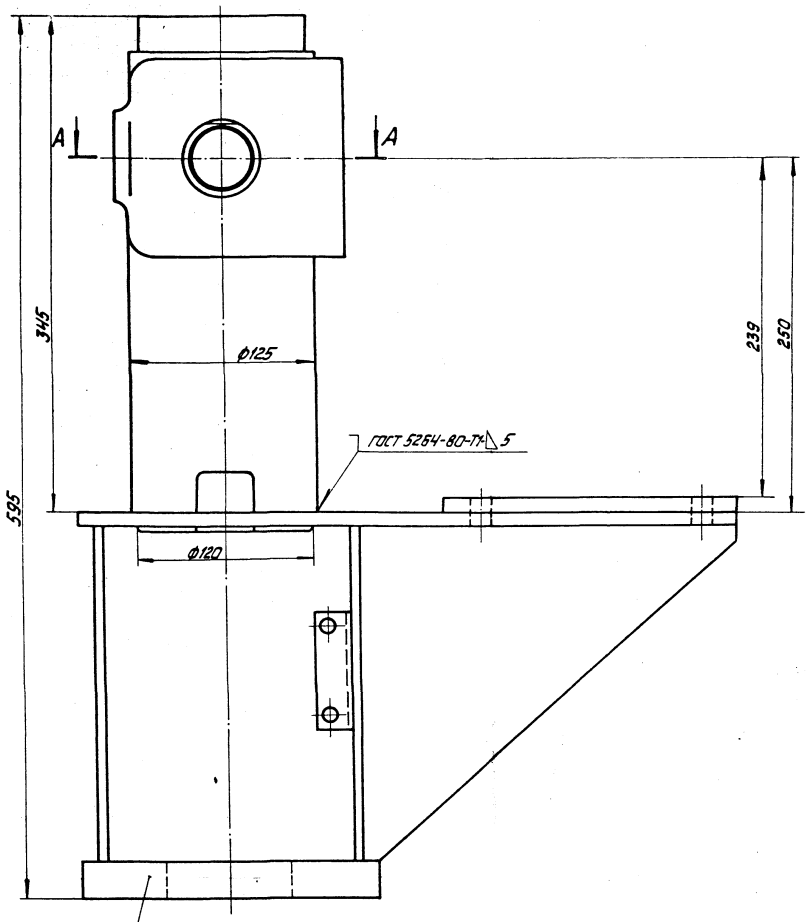


А-А

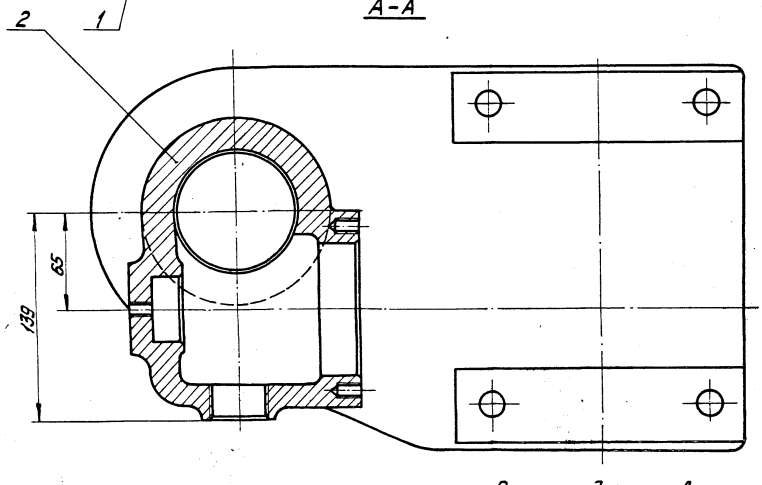


Размеры для справок

| | | | | | | | |
|---|---|---|---|---|---|---|---|
| | | | | 96.118.38.01.000СБ | | | |
| Изм. | Лист | № докум. | Подпись | Дата | Стойка<br>Сборочный чертеж | Лит. | Масса 38,4 | Масштаб 1:2 |
| Разраб. | | Пащенкова | | | | | |
| Пров. | | Петрова | | | | Лист | Листов 1 |
| Н. контр. | | Улмане | | | | ЛАТГИПРОПРОМ | |
| Утв. | | Шнайдер | | | | | |

18454-57 37 формат А2

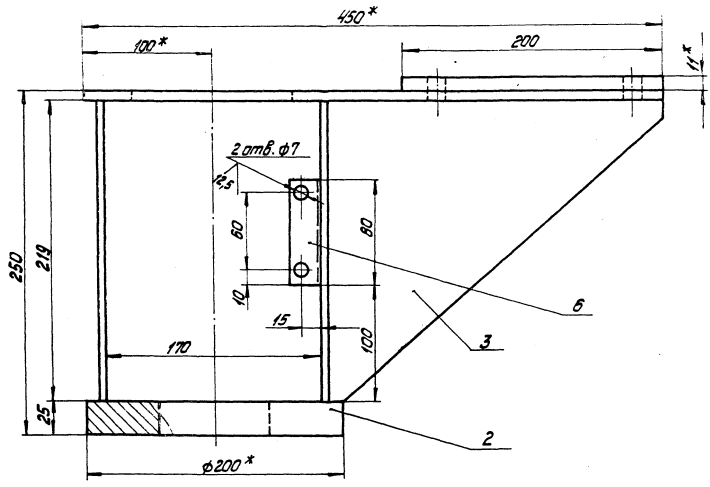


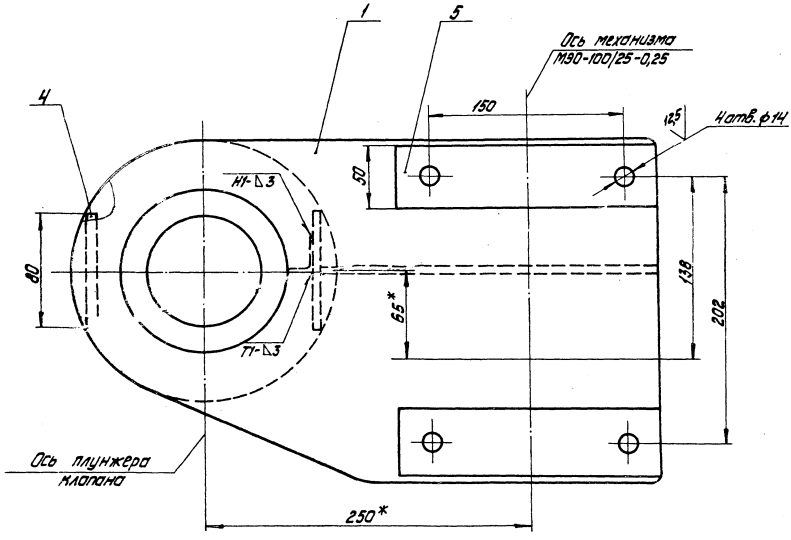


Поз. 3
М 1:5

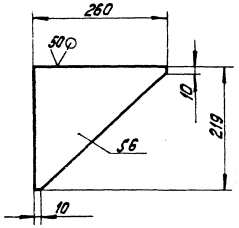


1.* Размеры для справок

2. Сварные швы по ГОСТ 5264-80. Сварку производить по периметру соприкосновения деталей швом Т1-△5, кроме мест, обозначенных на чертеже особо.

3. Неуказанные предельные отклонения размеров: отверстий - H14, валов - h14, остальные $\pm \frac{IT14}{2}$.

| | | | | | | | |
|---|---|---|---|---|---|---|---|
| Изм. | Лист | № докум. | Подпись | Дата | 96.118.38.01.100СБ | | |
| Разраб. | | Пашинов | | | Опора | Лит. | Масса | Масштаб |
| Пров. | | Петрова | | | Сборочный чертеж | | 14,4 | 1:2 |
| Н. контр. | | Чижова | | | | Лист | Листов 1 | |
| Утв. | | Инженер | | | | ЛАТГИПРОПРОМ | | |

18454-57 3.8 формат А2

96.118.39.00.000СБ

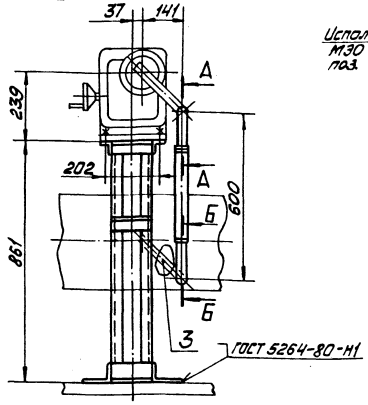


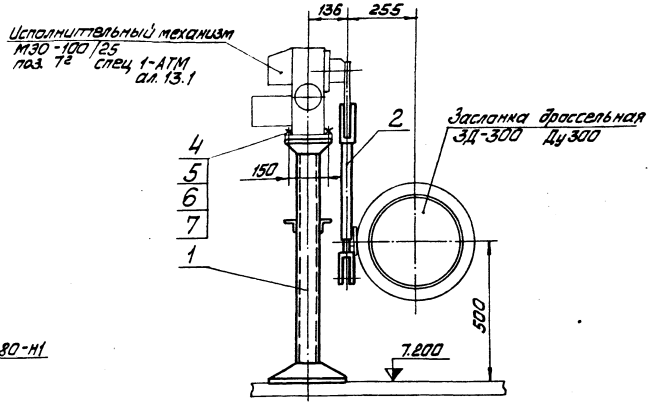


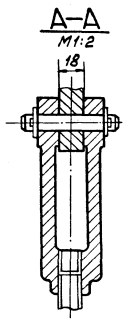


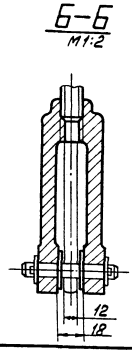


1. Размеры для справок.
2. На заслонке дроссельной ЗД 300 Ду 300 черт. ЗД-300-00СБ института „Мосгазпроект" рычаг выполнить по черт. 96.118.39.01.000СБ.
3. Детали поз. 11, 12, 13, 30 к черт. ЗД-300-00СБ и деталь поз. 6 к черт. ЗД-300-01-00СБ аннулируются

| Изм. | Лист | № докум. | Подп. | Дата | 96.118.39.00.000 СБ | | | |
|---|---|---|---|---|---|---|---|---|
| Разраб. | | Петрова | | | Сочленение механизма МЭО-100/25 с заслонкой дроссельной ЗД-300 Ду 300 Сборочный чертёж. | Лит | Масса 27 | Масштаб 1:10 |
| Пров. | | Лащенкова | | | | Лист | Листов 1 | |
| Н.контр. | | Улмане | | | | ЛАТГИПРОПРОМ | | |
| Утв. | | Шнайдер | | | | | | |

Формат А3

96.118.39.00.000К2

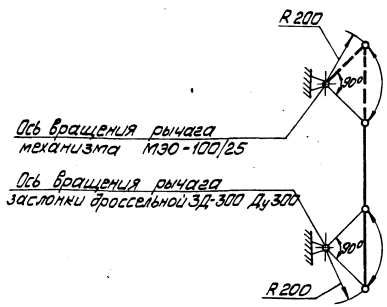


Размеры для справок

| Изм. | Лист | № докум. | Подп. | Дата | 96.118.39.00.000К2 | | | |
|---|---|---|---|---|---|---|---|---|
| Разраб. | | Петрова | | | Сочленение механизма МЭО-100/25 с заслонкой дроссельной ЗД-300 Ду 300 Схема кинематическая | Лит. | Масса — | Масштаб — |
| Пров. | | Лащенкова | | | | Лист | Листов 1 | |
| Н.контр. | | Улмане | | | | ЛАТГИПРОПРОМ | | |

Формат А4

Альбом 11.2

Типовой проект 903-1-198

| Форм. | Зона | Поз. | Обозначение | Наименование | Кол. | Примечание |
|---|---|---|---|---|---|---|
| | | | | Документация | | |
| А3 | | | 96.118.39.00.000СБ | Сборочный чертёж | | |
| А4 | | | 96.118.39.00.000К2 | Схема кинематическая | | |
| | | | | Сборочные единицы | | |
| А4 | | 1 | 96.118.36.01.000-01 | Опора | 1 | |
| А4 | | 2 | 96.118.36.02.000 | Штанга | 1 | |
| А4 | | 3 | 96.118.39.01.000 | Рычаг | 1 | |
| | | | | Стандартные изделия | | |
| | | 4 | | Болт М12-6g×50.58.016 | | |
| | | | | ГОСТ 7798-70 | 4 | |
| | | 5 | | Гайка М12-7Н.5.016 | | |
| | | | | ГОСТ 5915-70 | 4 | |
| | | 6 | | Шайба 12.02.016 | | |
| | | | | ГОСТ 11371-78 | 6 | |
| | | 7 | | Шайба 12.65Г.016 | | |
| | | | | ГОСТ 6402-70 | 4 | |

Инв. № подл. | Подп. и дата | Взам. инв. № | Инв. № дубл. | Подп. и дата

| Изм. | Лист | № докум. | Подп. | Дата | 96.118.39.00.000 | | | |
|---|---|---|---|---|---|---|---|---|
| Разраб. | | Петрова | | | Сочленение механизма МЭО-100/25 с заслонкой дроссельной ЗД-300 Ду 300 | Лит | Лист | Листов 1 |
| Пров. | | Лащенкова | | | | ЛАТГИПРОПРОМ | | |
| Н.контр. | | Улмане | | | | | | |
| Утв. | | Шнайдер | | | | | | |

18454-57 39 Формат А4

96.118.39.01.000 СБ

# А–А

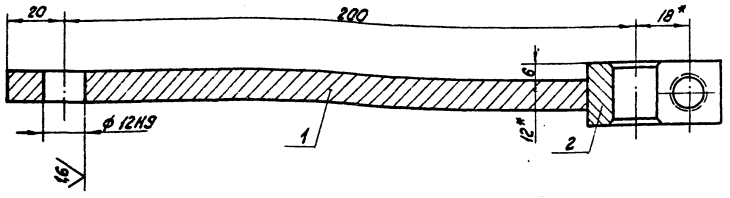


| Обозначение | ф мм | Масса кг |
|---|---|---|
| 96.118.39.01.000 | 16 | 0,8 |
| -01 | 14 | 0,8 |
| -02 | 12 | 0,8 |

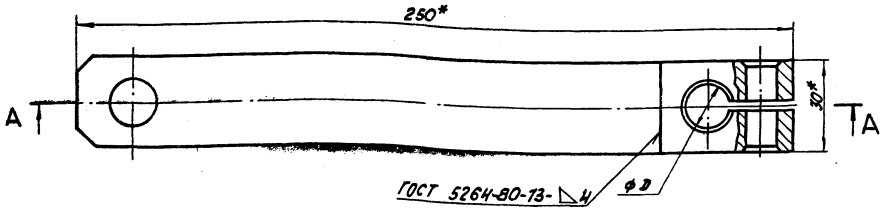


Деталь поз. 1

М 1:2

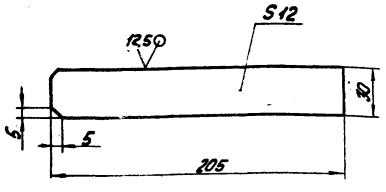


1. * Размеры для справок.
2. Неуказанные предельные отклонения размеров: Валов h 14, остальных $\pm \frac{IT14}{2}$.

| | | | | | | | |
|---|---|---|---|---|---|---|---|
| | | | | | 96.118.39.01.000 СБ | | |
| Изм. | Лист | № докум. | Подп. | Дата | Рычаг Сборочный чертеж | Лит | Масса | Масштаб |
| Разраб. | | Петрова | | | | | см. табл. | 1:1 |
| Пров. | | Пащенкова | | | | Лист | Листов 1 |
| Н. контр. | | Ульмане | | | ЛАТГИПРОПРОМ | | |
| Утв. | | Шнайдер | | | | | |

Формат А3

96.118.39.01.002

12,5

# А–А

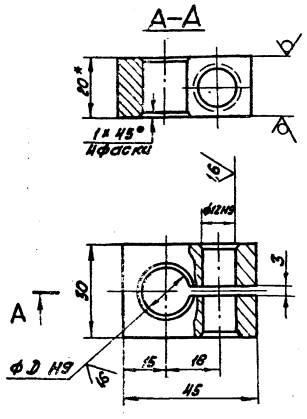


| Обозначение | D мм | Масса кг |
|---|---|---|
| 96.118.39.01.002 | 16 | 0,16 |
| -01 | 14 | 0,18 |
| -02 | 12 | 0,19 |

1. * Размер для справок.
2. Неуказанные предельные отклонения размеров: Валов - h 14, остальных $\pm \frac{IT14}{2}$.

| | | | | | | | |
|---|---|---|---|---|---|---|---|
| | | | | | 96.118.39.01.002 | | |
| Изм. | Лист | № докум. | Подп. | Дата | Бобышка | Лит | Масса | Масштаб |
| Разраб. | | Петрова | | | | | см. табл. | 1:1 |
| Пров. | | Пащенкова | | | | Лист | Листов 1 |
| Н. контр. | | Ульмане | | | Лист 6-ПН-20 ГОСТ 19903-74 В Ст3сп ГОСТ 14637-79 | ЛАТГИПРОПРОМ | |
| Утв. | | Шнайдер | | | | | |

Формат А4

Альбом 11.2
Типовой проект 903-1-198

| Формат | Зона | Поз. | Обозначение | Наименование | Кол. | Примечание |
|---|---|---|---|---|---|---|
| | | | | Документация | | |
| А3 | | | 96.118.39.01.000 СБ | Сборочный чертеж | | |
| | | | | Детали | | |
| Б4 | | 1 | 96.118.39.01.001 | Планка | | |
| | | | | Лист 6-ПН-12 ГОСТ 19903-74 В Ст3сп ГОСТ 14637-79 | 1 | |
| | | | | Переменные данные для исполнений | | |
| | | | | 96.118.39.01.000 | | |
| | | | | Детали | | |
| А4 | | 2 | 96.118.39.01.002 | Бобышка | 1 | |
| | | | | 96.118.39.01.000-01 | | |
| А4 | | 2 | 96.118.39.01.002-01 | Бобышка | 1 | |
| | | | | 96.118.39.01.000-02 | | |
| А4 | | 2 | 96.118.39.01.002-02 | Бобышка | 1 | |

Инв. № подл. | Подпись и дата | Взам. инв. №

| | | | | | | | |
|---|---|---|---|---|---|---|---|
| | | | | | 96.118.39.01.000 | | |
| Изм. | Лист | № докум. | Подп. | Дата | Рычаг | Лит | Лист | Листов 1 |
| Разраб. | | Петрова | | | | | | |
| Пров. | | Пащенкова | | | | | | |
| Н. контр. | | Ульмане | | | ЛАТГИПРОПРОМ | | | |
| Утв. | | Шнайдер | | | | | | |

96.118.40.00.000СБ

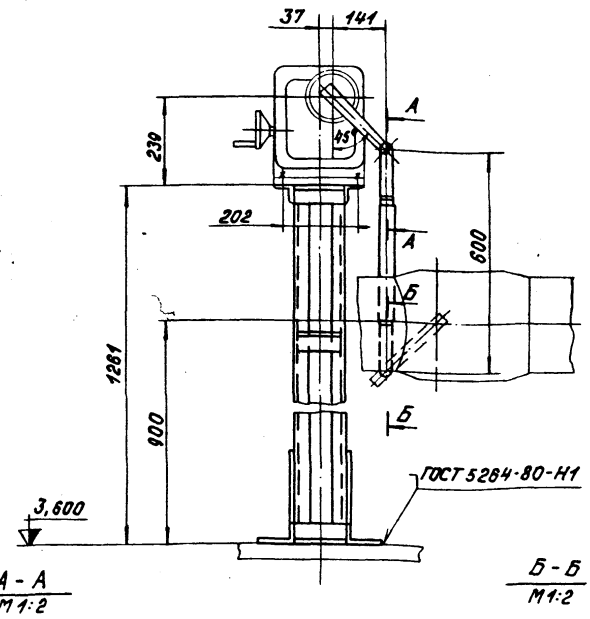


А - А
М1:2

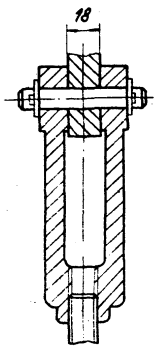


Б - Б
М1:2

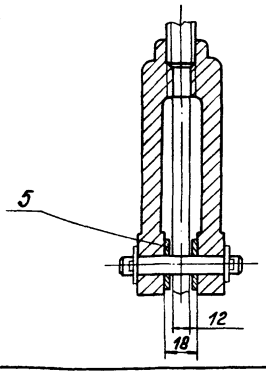


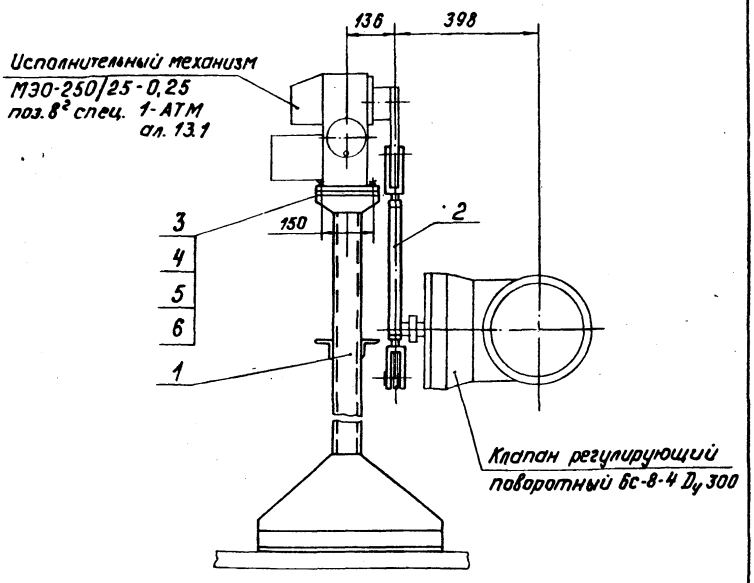


Размеры для справок

| | | | | | | | | |
|---|---|---|---|---|---|---|---|---|
| | | | | | 96.118.40.00.000СБ | | | |
| Изм. | Лист | N° докум. | Подпись | Дата | Сочленение механизма МЭО-250/25-0,25 с клапаном регулирующим поворотным 6с-8-4 Сборочный чертеж | Лит. | Масса | Масштаб |
| Разраб. | | Петрова | | | | | 40,5 | 1:10 |
| Пров. | | Пащенкова | | | | Лист | Листов 1 | |
| Н.контр. | | Ульмане | | | | ЛАТГИПРОПРОМ | | |
| Утв. | | Шнайдер | | | | | | |

Формат А3

96.118.40.00.000К2

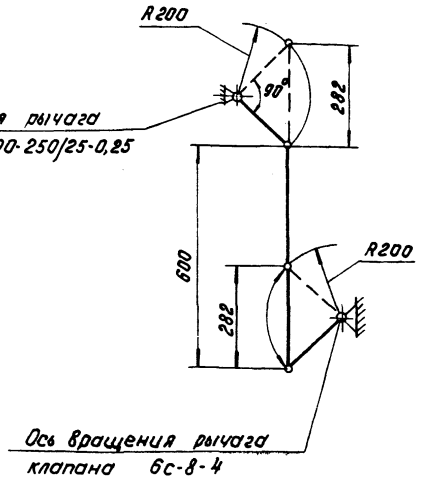


Размеры для справок

| | | | | | 96.118.40.00.000К2 | | | |
|---|---|---|---|---|---|---|---|---|
| Изм. | Лист | N° докум. | Подпись | Дата | Сочленение механизма МЭО-250/25-0,25 с клапаном регулирующим поворотным 6с-8-4 Схема кинематическая | Лит. | Масса | Масштаб |
| Разраб. | | Петрова | | | | | — | — |
| Пров. | | Пащенкова | | | | Лист | Листов 1 | |
| Н.контр. | | Ульмане | | | | ЛАТГИПРОПРОМ | | |
| Утв. | | Шнайдер | | | | | | |

Формат А4

Альбом 11.2
Типовой проект 903-1-198

| Формат | Зона | Поз. | Обозначение | Наименование | Кол. | Примечание |
|---|---|---|---|---|---|---|
| | | | | Документация | | |
| А3 | | | 96.118.40.00.000СБ | Сборочный чертеж | | |
| А4 | | | 96.118.40.00.000К2 | Схема кинематическая | | |
| | | | | Сборочные единицы | | |
| А4 | | 1 | 96.118.40.01.000 | Опора | 1 | |
| А4 | | 2 | 96.118.36.02.000 | Штанга | 1 | |
| | | | | Стандартные изделия | | |
| | | 3 | | Болт М12-6g×50.58.016 ГОСТ 7798-70 | 4 | |
| | | 4 | | Гайка М12-7Н.5.016 ГОСТ 5915-70 | 4 | |
| | | 5 | | Шайба 12.02.016 ГОСТ 11371-78 | 6 | |
| | | 6 | | Шайба 12.65Г.016 ГОСТ 6402-70 | 4 | |

Инв.№подл. | Подпись и дата | Взам.инв.№ | Инв.№дубл. | Подпись и дата

| | | | | | 96.118.40.00.000 | | | |
|---|---|---|---|---|---|---|---|---|
| Изм. | Лист | N° докум. | Подпись | Дата | Сочленение механизма МЭО-250/25-0,25 с клапаном регулирующим поворотным 6с-8-4 | Лит. | Лист | Листов 1 |
| Разраб. | | Петрова | | | | | | |
| Пров. | | Пащенкова | | | | ЛАТГИПРОПРОМ | | |
| Н.контр. | | Ульмане | | | | | | |
| Утв. | | Шнайдер | | | | | | |

18454-57 41 Формат А4

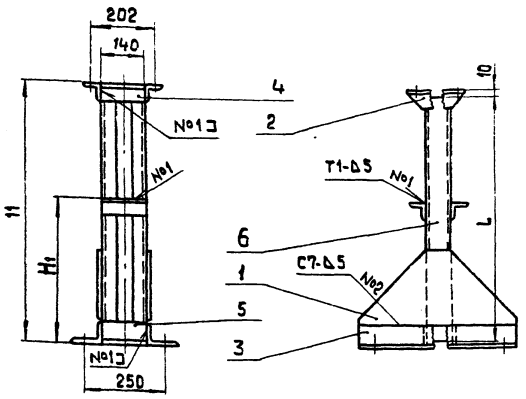


| Обозначение | Размеры в мм | | | Масса, кг |
|---|---|---|---|---|
| | H | $H_1$ | L | |
| 96.118.40.01.000 | 1261 | 600 | 1241 | 37 |
| -01 | 1170 | 600 | 1150 | 35.6 |
| -02 | 1140 | 500 | 1120 | 35.3 |
| -03 | 1040 | 500 | 1020 | 33.8 |
| -04 | 1161 | 600 | 1141 | 35.5 |
| -05 | 1065 | 500 | 1045 | 34.0 |

Поз. 1

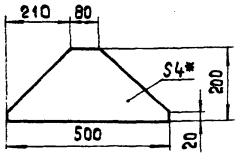


Поз. 2
М 1:5

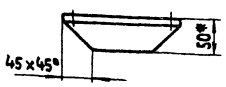


Поз. 3
М 1:5

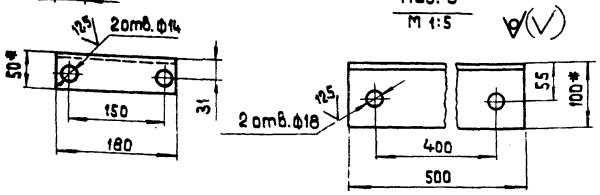


1.* Размеры для справок.
2. Неуказанные предельные отклонения размеров отверстий H 14, валов h -14, остальных $\pm \frac{IT14}{2}$.
3. Сварные швы по ГОСТ 5264-80. Сварку производить швом Н1-Δ5 Э, кроме мест, указанных на чертеже.
4. Шероховатость поверхностей кромок реза - 50.

| | | | | | |
|---|---|---|---|---|---|
| | | | | 90.118.40.01.000 СБ | |
| Изм. | Лист | № докум. | Подп. | Дата | |
| Разраб. | | Петрова | | | Опора. Сборочный чертеж |
| Пров. | | Пашенкова | | | |
| Н.контр. | | Улмане | | | |
| Утв. | | Шнайдер | | | |

| Лит. | Масса | Масшт. |
|---|---|---|
| | См.табл. | 1:10 |
| Лист | Листов 1 | |

ЛАТГИПРОПРОМ

Формат А3

| Формат | Зона | Поз. | Обозначение | Наименование | Кол. | Примечание |
|---|---|---|---|---|---|---|
| | | | 96.118.40.01.000-01 | | | |
| | | | | Материалы | | |
| | | 6 | | Швеллер ВП гост 8240-72 / Вст3сп гост 535-79 | 2.3 | м |
| | | | 96.118.40.01.000-02 | | | |
| | | | | Материалы | | |
| | | 6 | | Швеллер ВП гост 8240-72 / Вст3сп гост 535-79 | 2.3 | м |
| | | | 96.118.40.01.000-03 | | | |
| | | | | Материалы | | |
| | | 6 | | Швеллер ВП гост 8240-72 / Вст3сп гост 535-79 | 2.1 | м |
| | | | 96.118.40.01.000-04 | | | |
| | | | | Материалы | | |
| | | 6 | | Швеллер ВП гост 8240-72 / Вст3сп гост 535-79 | 2.3 | м |
| | | | 96.118.40.01.000-05 | | | |
| | | | | Материалы | | |
| | | 6 | | Швеллер ВП гост 8240-72 / Вст3сп гост 535-79 | 2.1 | м |

| Изм. | Лист | № докум. | Подп. | Дата | 96.118.40.01.000 | Лист 2 |
|---|---|---|---|---|---|---|

Формат А4

Альбом 11.2
Типовой проект 903-1-198

| Формат | Зона | Поз. | Обозначение | Наименование | Кол. | Примечание |
|---|---|---|---|---|---|---|
| | | | | Документация | | |
| А3 | | | 96.118.40.01.000 СБ | Сборочный чертеж | | |
| | | | | Детали | | |
| Б4 | | 1 | 96.118.40.01.001 | Косынка | | |
| | | | | Лист БПН-4 гост 19903-74 / Вст3сп гост 14637-69 | 2 | 2.15 кг |
| Б4 | | 2 | 96.118.40.01.002 | Полка | | |
| | | | | Уголок Б-50х50х5 гост 8509-72 / Вст3сп гост 14637-69 | 2 | 0.67 кг |
| Б4 | | 3 | 96.118.40.01.003 | Полка | | |
| | | | | Уголок Б-100х63х7 гост 8510-72 / Вст3сп гост 535-79 | 2 | 4.35 кг |
| | | | | Материалы | | |
| | | 4 | | Уголок Б-50х50х5 гост 8509-72 / Вст3сп гост 535-79 | 0.56 | м |
| | | 5 | | Уголок Б-100х63х7 гост 8510-72 / Вст3сп гост 535-79 | 0.28 | м |
| | | | | Переменные данные для исполнений | | |
| | | | 96.118.40.01.000 | | | |
| | | | | Материалы | | |
| | | 6 | | Швеллер ВП гост 8240-22 / Вст3сп гост 535-79 | 2.5 | м |

Инв.№ подл. | Подп. и дата | Взам. инв.№ | Инв.№ дубл. | Подп. и дата

| Изм. | Лист | № докум. | Подп. | Дата | 96.118.40.01.000 | Лит. | Лист 1 | Листов 2 |
|---|---|---|---|---|---|---|---|---|
| Разраб. | | Петрова | | | Опора | | | |
| Пров. | | Пашенкова | | | | ЛАТГИПРОПРОМ | | |
| Н.контр. | | Улмане | | | | | | |
| Утв. | | Шнайдер | | | | | | |



Формат А4

96.118.41.00.000 СБ

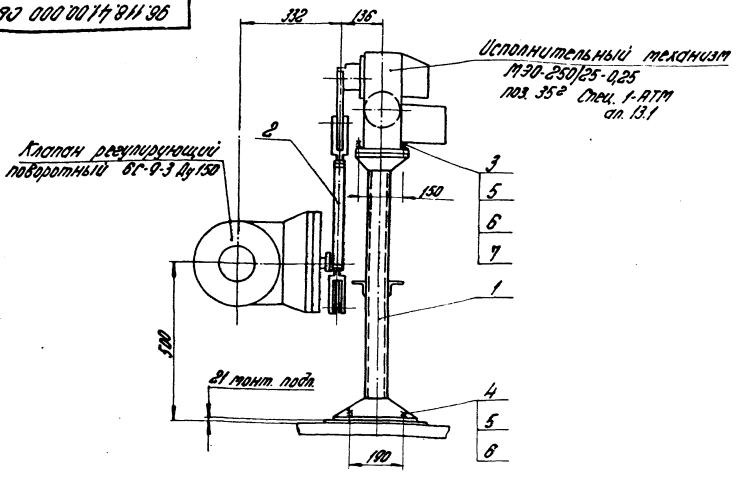


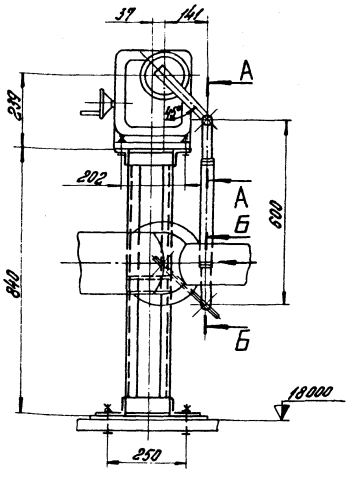


А-А
М1:2

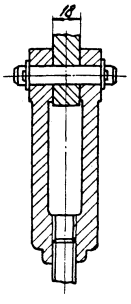


Б-Б
М1:2

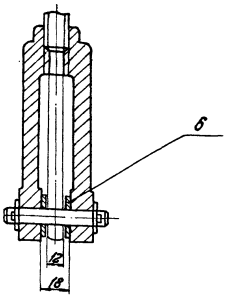


Размеры для справок.

| | | | | | | | | |
|---|---|---|---|---|---|---|---|---|
| | | | | | 96.118.41.00.000 СБ | | | |
| Изм. | Лист | № докум. | Подпись | Дата | Сочленение механизма МЭО-250/25-0,25 с клапаном регулирующим поворотным 6С-9-3. Сборочный чертеж. | Лит. | Масса | Масштаб |
| Разраб. | | Лащенкова | | | | | 27,0 | 1:10 |
| Пров. | | Петрова | | | | Лист | Листов 1 | |
| Н.контр. | | Ултане | | | | ЛАТГИПРОПРОМ | | |
| Утв. | | Шнайдер | | | | | | |

Формат А3

96.118.41.00.000 К2

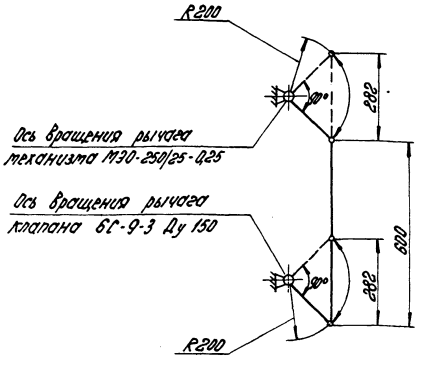


Размеры для справок.

| | | | | | | | | |
|---|---|---|---|---|---|---|---|---|
| | | | | | 96.118.41.00.000 К2 | | | |
| Изм. | Лист | № докум. | Подпись | Дата | Сочленение механизма МЭО-250/25-0,25 с клапаном регулирующим поворотным 6С-9-3. Схема кинематическая. | Лит. | Масса | Масштаб |
| Разраб. | | Лащенкова | | | | | — | — |
| Пров. | | Петрова | | | | Лист | Листов 1 | |
| Н.контр. | | Ултане | | | | ЛАТГИПРОПРОМ | | |
| Утв. | | Шнайдер | | | | | | |

Формат А4

Типовой проект 903-1-198 Альбом 11.2

| Форм. | Зона | Поз. | Обозначение | Наименование | Кол. | Примечание |
|---|---|---|---|---|---|---|
| | | | | Документация | | |
| А3 | | | 96.118.41.00.000 СБ | Сборочный чертеж | | |
| А4 | | | 96.118.41.00.000 К2 | Схема кинематическая | | |
| | | | | Сборочные единицы | | |
| А4 | | 1 | 96.118.36.01.000-08 | Опора | 1 | |
| А4 | | 2 | 96.118.36.02.000 | Штанга | 1 | |
| | | | | Стандартные изделия | | |
| | | | | Болты ГОСТ 7798-70 | | |
| | | 3 | | М12-6g×50.58.016 | 4 | |
| | | 4 | | М12-6g×150.58.016 | 4 | |
| | | 5 | | Гайка М12-7Н.5.016 | | |
| | | | | ГОСТ 5915-70 | 8 | |
| | | 6 | | Шайба 12.02.016 | | |
| | | | | ГОСТ 11371-78 | 10 | |
| | | 7 | | Шайба 12.65Г.016 | | |
| | | | | ГОСТ 64.02-70 | 4 | |

Подпись и дата | Инв. № дубл. | Взам. инв. № | Подпись и дата | Инв. № подл.

| | | | | | | | | |
|---|---|---|---|---|---|---|---|---|
| | | | | | 96.118.41.00.000 | | | |
| Изм. | Лист | № докум. | Подпись | Дата | Сочленение механизма МЭО-250/25-0,25 с клапаном регулирующим поворотным 6С-9-3. | Лит. | Лист | Листов |
| Разраб. | | Лащенкова | | | | | | 1 |
| Пров. | | Петрова | | | | ЛАТГИПРОПРОМ | | |
| Н.контр. | | Ултане | | | | | | |
| Утв. | | Шнайдер | | | | | | |

18454-57 43 Формат А4

96.118.42.00.000СБ

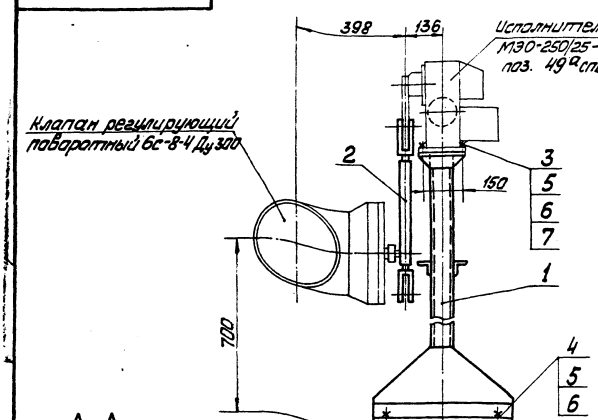


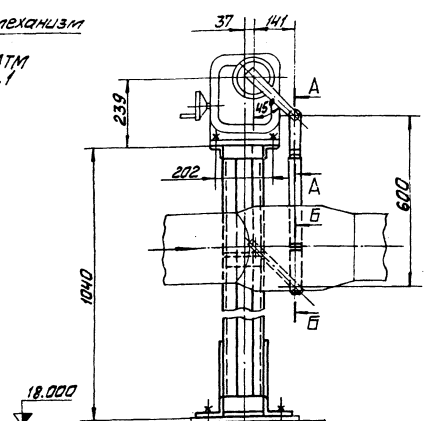


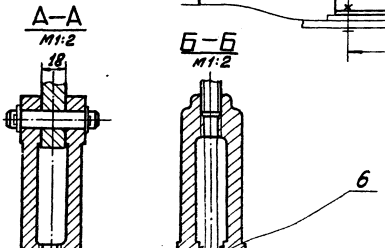


Размеры для справок.

| | | | | | | | | |
|---|---|---|---|---|---|---|---|---|
| | | | | | | 96.118.42.00.000СБ | | |
| Изм. | Лист | № докум. | Подп. | Дата | Сочленение механизма М30-250/25-0,25 с клапаном регулирующим поворотным 6с-8-4. Сборочный чертеж. | Лит. | Масса | Масштаб |
| Разраб. | | Петрова | | | | | 37,5 | 1:10 |
| Пров. | | Пащенко | | | | Лист | Листов 1 | |
| Н. контр. | | Цимане | | | | ЛАТГИПРОПРОМ | | |
| Утв. | | Шнайдер | | | | | | |

Формат А3

96.118.42.00.000К2

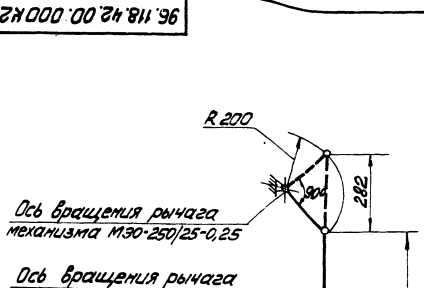


Размеры для справок

| | | | | | | | | |
|---|---|---|---|---|---|---|---|---|
| | | | | | | 96.118.42.00.000К2 | | |
| Изм. | Лист | № докум. | Подп. | Дата | Сочленение механизма М30-250/25-0,25 с клапаном регулирующим поворотным 6с-8-4 Схема кинематическая | Лит. | Масса | Масштаб |
| Разраб. | | Петрова | | | | | — | — |
| Пров. | | Пащенко | | | | Лист | Листов 1 | |
| Н. контр. | | Цимане | | | | ЛАТГИПРОПРОМ | | |
| Утв. | | Шнайдер | | | | | | |

Формат А4

Альбом 11.2
Типовой проект 903-1-198

| Формат | Зона | Поз. | Обозначение | Наименование | Кол. | Примечание |
|---|---|---|---|---|---|---|
| | | | | Документация | | |
| А3 | | | 96.118.42.00.000.СБ | Сборочный чертёж | | |
| А4 | | | 96.118.42.00.000 К2 | Схема кинематическая | | |
| | | | | Сборочные единицы | | |
| А4 | | 1 | 96.118.40.01.000-03 | Опора | 1 | |
| А4 | | 2 | 96.118.36.02.000 | Штанга | 1 | |
| | | | | Стандартные изделия | | |
| | | | | Болты ГОСТ 7798-70 | | |
| | | 3 | | М12-6g×50.58.016 | 4 | |
| | | 4 | | М12-6g×150.58.016 | 4 | |
| | | 5 | | Гайка М12-7Н.5.016 ГОСТ 5915-70 | 8 | |
| | | 6 | | Шайба 12.02.016 ГОСТ 11371-78 | 10 | |
| | | 7 | | Шайба 12.65Г.016 ГОСТ 6402-70 | 4 | |

Инв. № подл. | Подп. и дата | Взам. инв. № | Инв. № дубл. | Подп. и дата

| | | | | | | 96.118.42.00.000 | | |
|---|---|---|---|---|---|---|---|---|
| Изм. | Лист | № докум. | Подп. | Дата | Сочленение механизма М30-250/25-0,25 с клапаном регулирующим поворотным 6с-8-4 | Лит. | Лист | Листов 1 |
| Разраб. | | Петрова | | | | | | |
| Пров. | | Пащенко | | | | ЛАТГИПРОПРОМ | | |
| Н. контр. | | Цимане | | | | | | |
| Утв. | | Шнайдер | | | | | | |

18454-57 44 Формат А4

96.118.43.00.000СБ

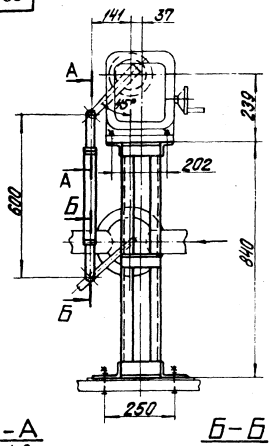


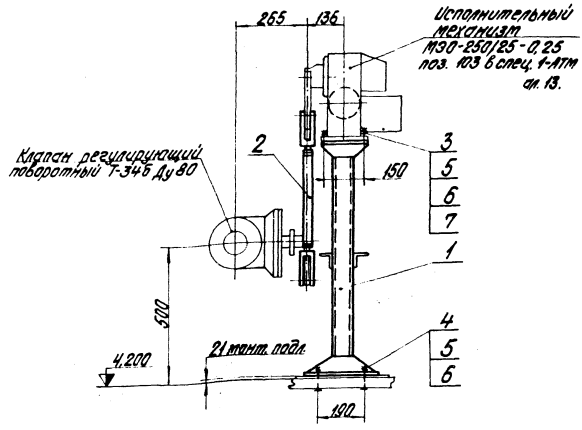


А-А
м 1:2

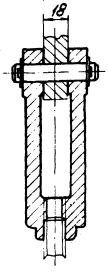


Б-Б
м 1:2

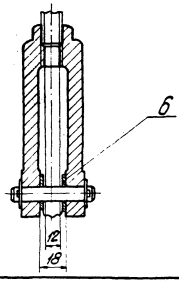


Размеры для справок

| Изм. | Лист | № докум. | Подпись | Дата |
|---|---|---|---|---|
| Разраб. | | Лещенко | | |
| Пров. | | Петрова | | |
| Н. контр. | | Уланов | | |
| Утв. | | Шнайдер | | |

96.118.43.00.000СБ

Сочленение механизма МЭО-250/25-0,25 с клапаном регулирующим поворотным Т-346 Сборочный чертеж

| Лит. | Масса | Масштаб |
|---|---|---|
| | 27,0 | 1:10 |
| Лист | Листов 1 | |

ЛАТГИПРОПРОМ

Формат А3

96.118.43.00.000К2

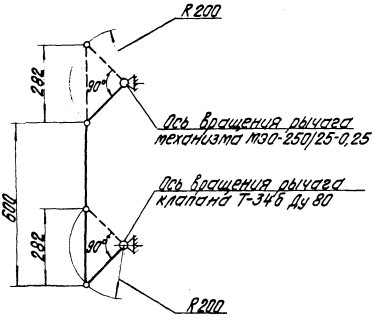


Размеры для справок

| Изм. | Лист | № докум. | Подпись | Дата |
|---|---|---|---|---|
| Разраб. | | Лещенко | | |
| Пров. | | Петрова | | |
| Н. контр. | | Уланов | | |
| Утв. | | Шнайдер | | |

96.118.43.00.000К2

Сочленение механизма МЭО-250/25-0,25 с клапаном регулирующим поворотным Т-346 Схема кинематическая

| Лит. | Масса | Масштаб |
|---|---|---|
| | — | — |
| Лист | Листов 1 | |

ЛАТГИПРОПРОМ

Формат А4

Типовой проект 503-1-198 Альбом VI.2

| Формат | Поз. | Поз. | Обозначение | Наименование | Кол. | Приме-чание |
|---|---|---|---|---|---|---|
| | | | | **Документация** | | |
| А3 | | | 96.118.43.00.000 СБ | Сборочный чертеж | | |
| А4 | | | 96.118.43.00.000 К2 | Схема кинематическая | | |
| | | | | **Сборочные единицы** | | |
| А4 | | 1 | 96.118.36.01.000-02 | Опора | 1 | |
| А4 | | 2 | 96.118.36.02.000 | Штанга | 1 | |
| | | | | **Стандартные изделия** | | |
| | | | | Болты ГОСТ 7798-70 | | |
| | | 3 | | М12-6gх50.38.016 | 4 | |
| | | 4 | | М12-6gх150.38.016 | 4 | |
| | | 5 | | Гайка М12-7Н.5.016 ГОСТ 5915-70 | 8 | |
| | | 6 | | Шайба 12.02.016 ГОСТ 11371-78 | 10 | |
| | | 7 | | Шайба 12.65Г.016 ГОСТ 6402-70 | 4 | |

Инв. № подл. | Подпись и дата | Взам. инв. № | Инв. № дубл. | Подпись и дата

| Изм. | Лист | № докум. | Подпись | Дата |
|---|---|---|---|---|
| Разраб. | | Лещенко | | |
| Пров. | | Петрова | | |
| Н. контр. | | Уланов | | |
| Утв. | | Шнайдер | | |

96.118.43.00.000

Сочленение механизма МЭО-250/25-0,25 с клапаном регулирующим поворотным Т-346

| Лит. | Лист | Листов |
|---|---|---|
| | | 1 |

ЛАТГИПРОПРОМ

184-54-57 45 Формат А4

96.118.53.00.000СБ

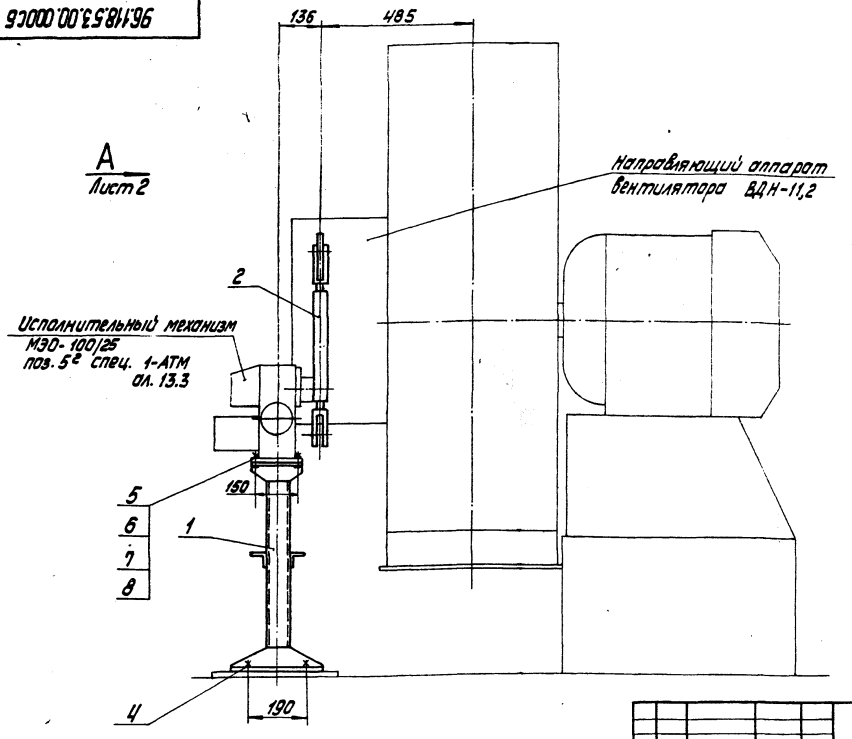


Размеры для справок

| | | | | | | | |
|---|---|---|---|---|---|---|---|
| | | | | | 96.118.53.00.000СБ | | |
| Изм. | Лист | № докум. | Подпись | Дата | Сочленение механизма МЭО-100/25 с направляющим аппаратом вентилятора ВДН-11,2. Сборочный чертеж. | Лит. | Масса | Масштаб |
| Разраб. | | Петрова | | | | | 29,0 | 1:10 |
| Пров. | | Пащенкова | | | | Лист 1 | Листов 2 | |
| Н.контр. | | Ульмане | | | | ЛАТГИПРОПРОМ | | |
| Утв. | | Шнайдер | | | | | | |

Формат А3

96.118.53.00.000К2

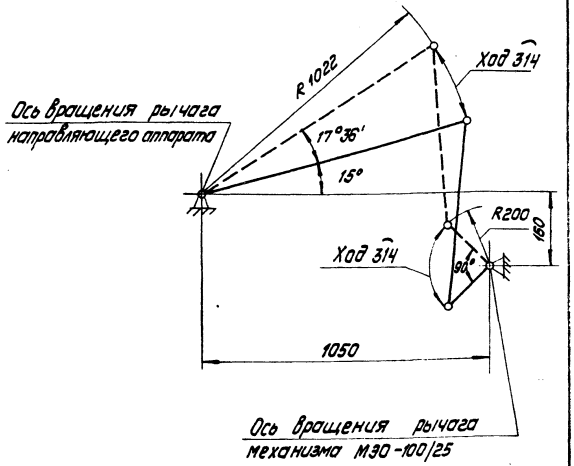


Размеры для справок

| | | | | | | | |
|---|---|---|---|---|---|---|---|
| | | | | | 96.118.53.00.000К2 | | |
| Изм. | Лист | № докум. | Подпись | Дата | Сочленение механизма МЭО-100/25 с направляющим аппаратом вентилятора ВДН-11,2 Схема кинематическая | Лит. | Масса | Масштаб |
| Разраб. | | Петрова | | | | | — | — |
| Пров. | | Пащенкова | | | | Лист | Листов 1 | |
| Н.контр. | | Ульмане | | | | ЛАТГИПРОПРОМ | | |
| Утв. | | Шнайдер | | | | | | |

Формат А4

Альбом 11.2
Типовой проект 903-1-198

| Формат | Зона | Поз. | Обозначение | Наименование | Кол. | Примечание |
|---|---|---|---|---|---|---|
| | | | | **Документация** | | |
| А3 | | | 96.118.53.00.000СБ | Сборочный чертеж | | |
| А4 | | | 96.118.53.00.000К2 | Схема кинематическая | | |
| | | | | **Сборочные единицы** | | |
| А4 | | 1 | 96.118.38.01.000-04 | Опора | 1 | |
| А4 | | 2 | 96.118.38.02.000 | Штанга | 1 | |
| | | | | **Детали** | | |
| А4 | | 3 | 96.118.53.00.001 | Рычаг | 1 | |
| | | | | **Стандартные изделия** | | |
| | | 4 | | Болт 1.1.М12х300.8Ст3пс2 ГОСТ 2И379.1-80 | 4 | |
| | | 5 | | Болт М12-6g х50.58.016 ГОСТ 7798-70 | 4 | |
| | | 6 | | Гайка М12-7Н.5.016 ГОСТ 5915-70 | 4 | |
| | | 7 | | Шайба 12.02.016 ГОСТ 11371-78 | 6 | |
| | | 8 | | Шайба 12.65Г.016 ГОСТ 6402-70 | 4 | |

Инв.№подл. | Подпись и дата | Взам.инв.№ | Инв.№дубл. | Подпись и дата

| | | | | | | | |
|---|---|---|---|---|---|---|---|
| | | | | | 96.118.53.00.000 | | |
| Изм. | Лист | № докум. | Подпись | Дата | Сочленение механизма МЭО-100/25 с направляющим аппаратом вентилятора ВДН-11,2 | Лит. | Лист | Листов 1 |
| Разраб. | | Петрова | | | | | | |
| Пров. | | Пащенкова | | | | ЛАТГИПРОПРОМ | | |
| Н.контр. | | Ульмане | | | | | | |
| Утв. | | Шнайдер | | | | | | |

18454-57 46 Формат А4

96.118.53.00.000СБ

Вид А лист 1

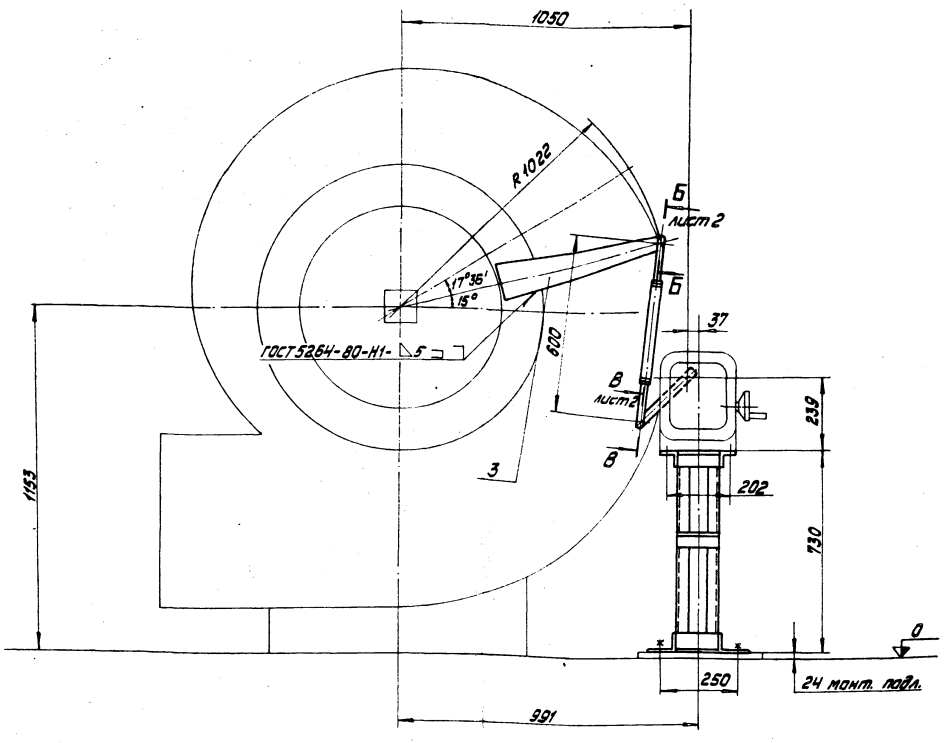


| Изм | Лист | № докум. | Подпись | Дата | 96.118.53.00.000СБ | Лист 2 |
|---|---|---|---|---|---|---|

формат А3

96.118.54.00.000Н2

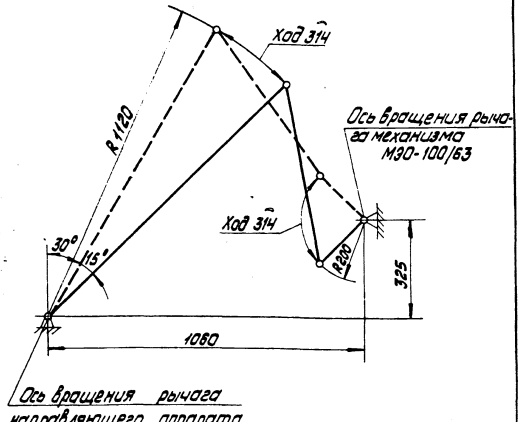


Размеры для справок

| Изм | Лист | № докум. | Подпись | Дата | 96.118.54.00.000К2 | | | |
|---|---|---|---|---|---|---|---|---|
| Разраб. | | Петрова | | | Сочленение механизма МЭО-100/63 с направляющим аппаратом дымососа ДН-12,5 | Лит. | Масса | Масштаб |
| Пров. | | Пащенкова | | | Схема кинематическая | | — | — |
| Н. контр. | | Улмане | | | | Лист | Листов 1 | |
| Утв. | | Шнайдер | | | | ЛАТГИПРОПРОМ | | |

формат А4

Альбом 11.2

Типовой проект 903-1-198

| Формат | Зона | Поз. | Обозначение | Наименование | Кол. | Примечание |
|---|---|---|---|---|---|---|
| | | | | Документация | | |
| А2 | | | 96.118.54.00.000СБ | Сборочный чертеж | | |
| А4 | | | 96.118.54.00.000К2 | Схема кинематическая | | |
| | | | | Сборочные единицы | | |
| А4 | | 1 | 96.118.40.01.000-05 | Опора | 1 | |
| А4 | | 2 | 96.118.36.02.000 | Штанга | 1 | |
| | | | | Детали | | |
| А4 | | 3 | 96.118.53.00.001-01 | Рычаг | 1 | |
| | | | | Стандартные изделия | | |
| | | 4 | | Болт 1.1.М12х300 Вст3пс2 | | |
| | | | | ГОСТ 24379.1-80 | 4 | |
| | | 5 | | Болт М12-6gх50.58.016 | | |
| | | | | ГОСТ 7798-70 | 4 | |
| | | 6 | | Гайка М12-7Н.5.016 | | |
| | | | | ГОСТ 5915-70 | 4 | |
| | | 7 | | Шайба 12.02.016 | | |
| | | | | ГОСТ 11371-78 | 6 | |
| | | 8 | | Шайба 12.65Г.016 | | |
| | | | | ГОСТ 6402-70 | 4 | |

Подпись и дата | Инв. № дубл. | Взам. инв. № | Подпись и дата | Инв. № подл.

| Изм | Лист | № докум. | Подпись | Дата | 96.118.54.00.000 | | | |
|---|---|---|---|---|---|---|---|---|
| Разраб. | | Петрова | | | Сочленение механизма МЭО-100/63 с направляющим аппаратом дымососа ДН-12,5 | Лит. | Лист | Листов 1 |
| Пров. | | Пащенкова | | | | | | |
| Н. контр. | | Улмане | | | | ЛАТГИПРОПРОМ | | |
| Утв. | | Шнайдер | | | | | | |

18454-57 4.7

формат А4

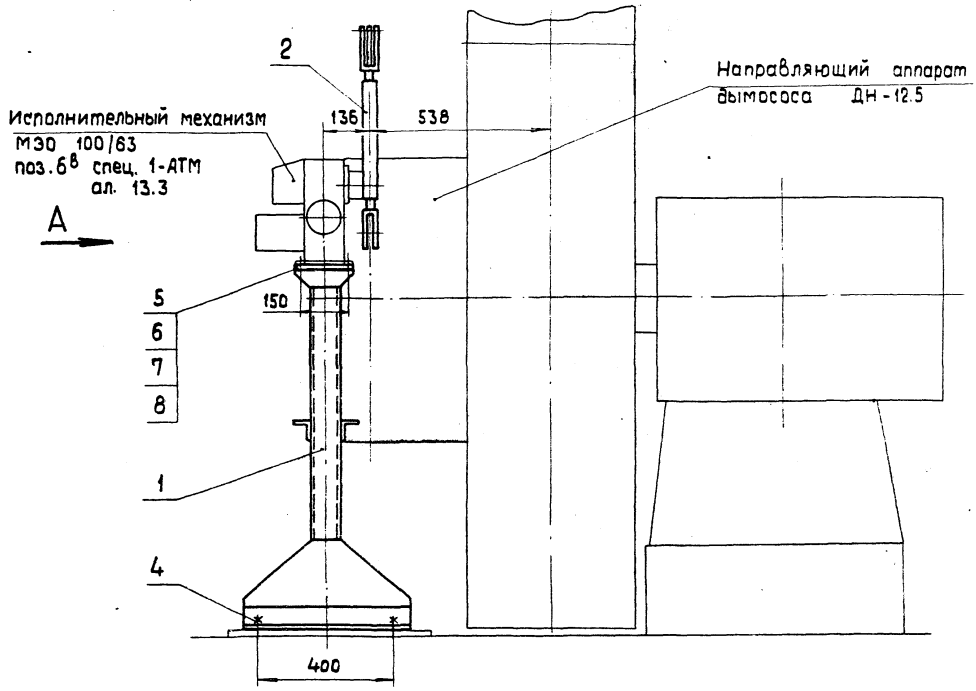


Б—Б повернуто
м 1:2

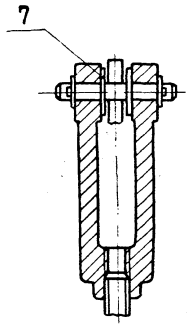


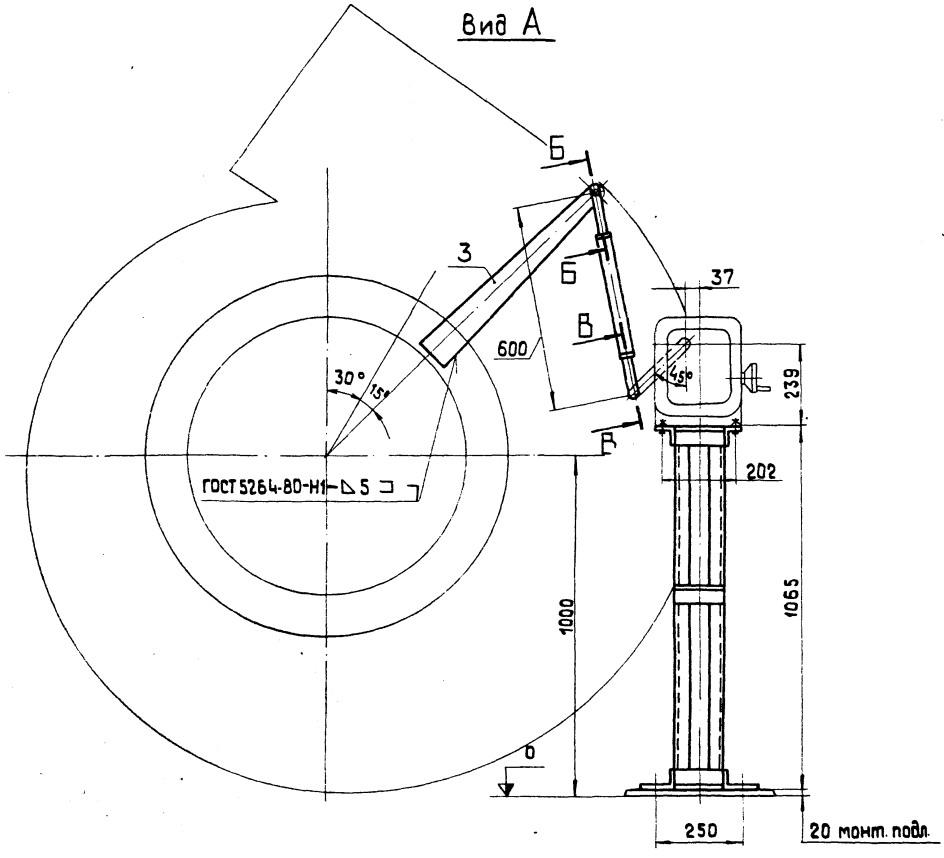


В—В повернуто
м 1:2

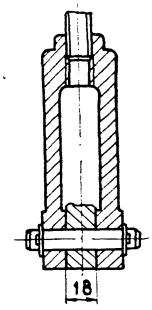


Размеры для справок.

| | | | | | | | |
|---|---|---|---|---|---|---|---|
| | | | | | 96.118.54.00.000 СБ | | |
| Изм. | Лист | № докум. | Подпись | Дата | Сочленение механизма МЭО-100/63 с направляющим аппаратом дымососа ДН-12.5 Сборочный чертеж | Лит. | Масса 42.0 / Масштаб 1:10 |
| Разраб. | | Петрова | | | | Лист | Листов 1 |
| Пров. | | Пащенкова | | | | | |
| Н.контр. | | Улмане | | | | ЛАТГИПРОПРОМ | |
| Утв. | | Шнайдер | | | | | |

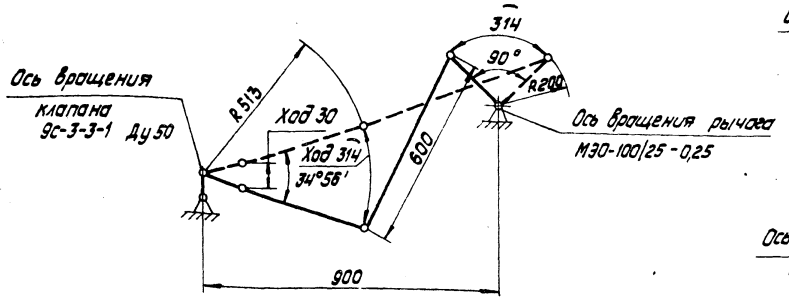


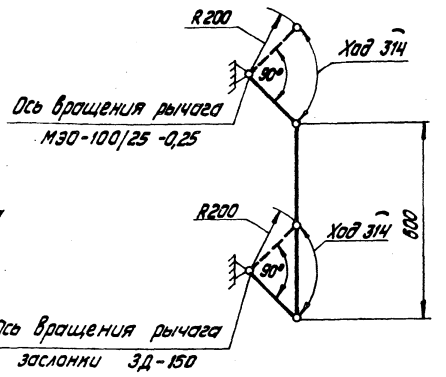


Размеры для справок

| | | | | | | | | | |
|---|---|---|---|---|---|---|---|---|---|
| | | | | | | | 96.118.55.00.000К2 | | |
| Изм. | Лист | № докум. | Подпись | Дата | Сочленение механизма М30-100/25 -0,25 с заслонкой ЗД-150 и клапаном 9с-3-3-1. Схема кинематическая | | Лит. | Масса | Масштаб |
| Разраб. | | Петрова | | | | | | — | — |
| Пров. | | Пащенкова | | | | | Лист | Листов 1 | |
| Н.контр. | | Ульмане | | | | | ЛАТГИПРОПРОМ | | |
| Утв. | | Шнайдер | | | | | | | |

Формат А3

96.118.55.00.001

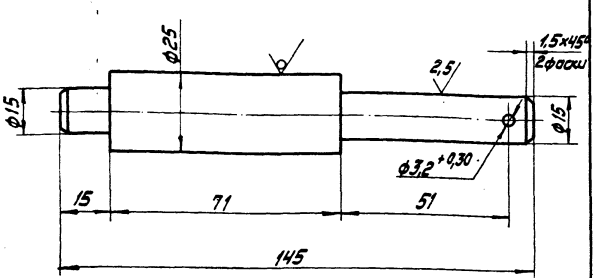


Неуказанные предельные отклонения размеров: валов - h14, остальных - $\pm \frac{IT14}{2}$.

| | | | | | | | | | |
|---|---|---|---|---|---|---|---|---|---|
| | | | | | | | 96.118.55.00.001 | | |
| Изм. | Лист | № докум. | Подпись | Дата | Ось | | Лит. | Масса | Масштаб |
| Разраб. | | Петрова | | | | | | 0,38 | 1:1 |
| Пров. | | Пащенкова | | | | | Лист | Листов 1 | |
| Н.контр. | | Ульмане | | | Круг В25 ГОСТ 2590-71 Ст3Сп ГОСТ 535-79 | | ЛАТГИПРОПРОМ | | |
| Утв. | | Шнайдер | | | | | | | |

Формат А4

| Формат | Зона | Поз. | Обозначение | Наименование | Кол. | Примечание |
|---|---|---|---|---|---|---|
| | | | | Документация | | |
| А2 | | | 96.118.55.00.000СБ | Сборочный чертеж | | |
| А3 | | | 96.118.55.00.000К2 | Схема кинематическая | | |
| | | | | Сборочные единицы | | |
| А4 | | 1 | 96.118.36.01.000-02 | Опора | 1 | |
| А4 | | 2 | 96.118.36.02.000 | Штанга | 1 | |
| А4 | | 3 | 96.118.39.01.000-02 | Рычаг | 1 | |
| | | | | Детали | | |
| А4 | | 4 | 96.118.55.00.001 | Ось | 1 | |
| | | | | Стандартные изделия | | |
| | | 5 | | Болт 1.1.М12х300.ВСт3пс2 ГОСТ 24379.1-80 | 4 | |
| | | 6 | | Болт М12-6gх50.58.016 ГОСТ 7798-70 | 4 | |
| | | 7 | | Гайка М12-7Н.5.016 ГОСТ 5915-70 | 4 | |
| | | 8 | | Шайба 12.02.016 ГОСТ 11371-78 | 6 | |
| | | 9 | | Шайба 12.65Г.016 ГОСТ 8402-70 | 4 | |
| | | 10 | | Шплинт 3,2х22-016 ГОСТ 397-79 | 1 | |

Альбом 112
Типовой проект 903-1-198
Инв. № подл. | Подпись и дата | Взам. инв. №

| | | | | | | | | | |
|---|---|---|---|---|---|---|---|---|---|
| | | | | | | | 96.118.55.00.000 | | |
| Изм. | Лист | № докум. | Подпись | Дата | Сочленение механизма М30-100/25 -0,25 с заслонкой ЗД-150 и клапаном 9с-3-3-1. | | Лит. | Лист | Листов |
| Разраб. | | Петрова | | | | | | | 1 |
| Пров. | | Пащенкова | | | | | ЛАТГИПРОПРОМ | | |
| Н.контр. | | Ульмане | | | | | | | |
| Утв. | | Шнайдер | | | | | | | |

Инв. № подл.

## Вариант подключения МЭО-100/25-0.25 к заслонке дроссельной ЗД-150

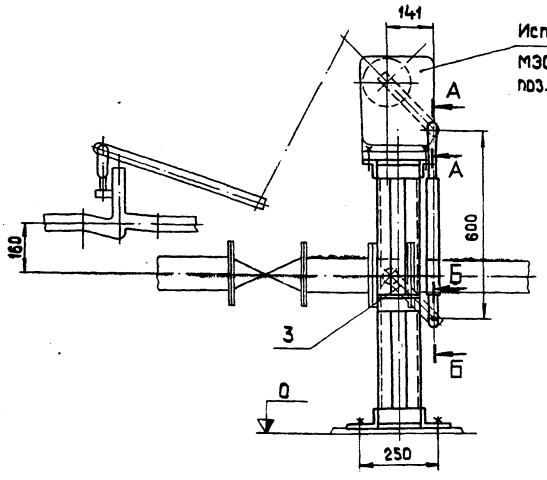


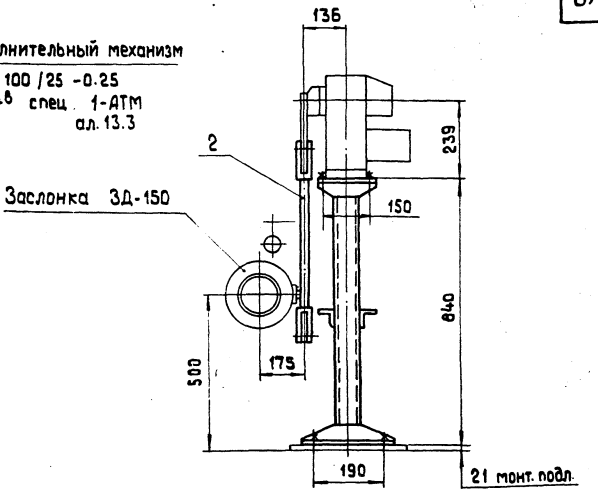


## Вариант подключения МЭО-100/25-0.25 к клапану 9С-3-3-1

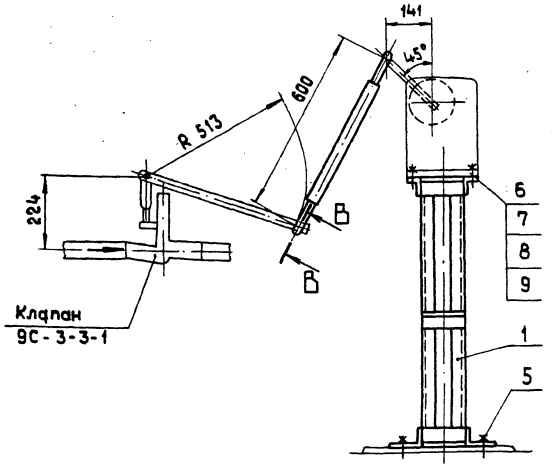


Б–Б
М 1:2

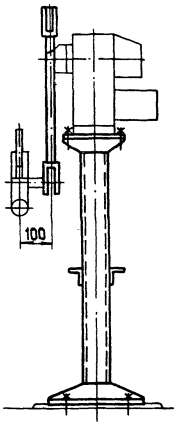


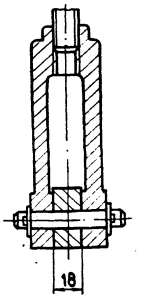


В–В
М 1:2

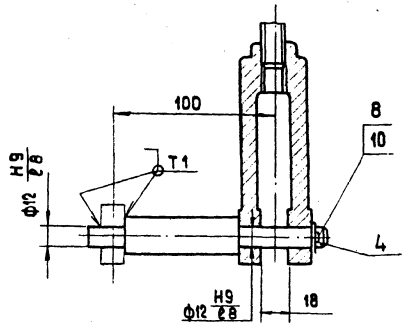


А–А
М 1:2

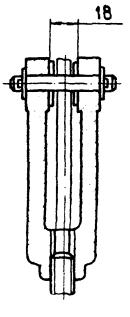


1. Размеры для справок.
2. На заслонке дроссельной Ду 150 ЗД-150 черт. ЗД-150-00 СБ института „Мосгазпроект" рычаг поз.3 выполнить по черт. 96.118.39.01.000 СБ.
3. Детали поз. 15, 16, 17, 28 к черт. ЗД-150-00 СБ и деталь поз.3 к черт. ЗД-150-01-00 СБ аннулируются.

| | | | | | | | |
|---|---|---|---|---|---|---|---|
| | | | | 96.118.55.00.000СБ | | | |
| Изм. | Лист | № докум. | Подпись | Дата | Сочленение механизма МЭО-100/25-0.25 с заслонкой ЗД-150 и клапаном 9С-3-3-1 Сборочный чертеж. | Лит. | Масса | Масштаб |
| Разраб. | | Петрова | | | | | 33.0 | 1:10 |
| Пров. | | Пащенкова | | | | Лист | Листов 1 | |
| Н.контр. | | Ултане | | | | ЛАТГИПРОПРОМ | | |
| Утв. | | Шнайдер | | | | | | |

18454-57 50 Формат А2

96.118.56.00.000СБ

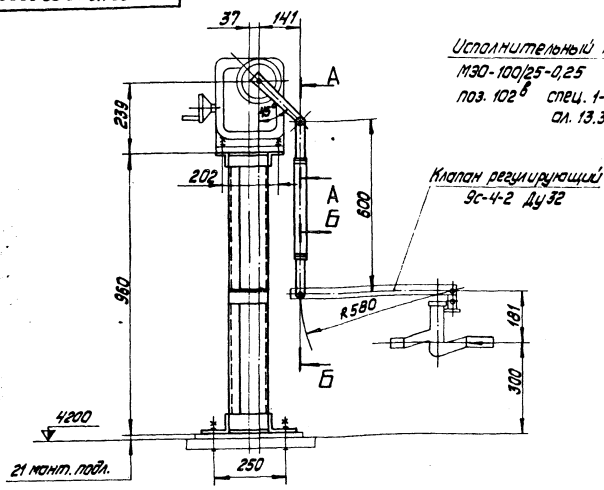


Б–Б
М1:2

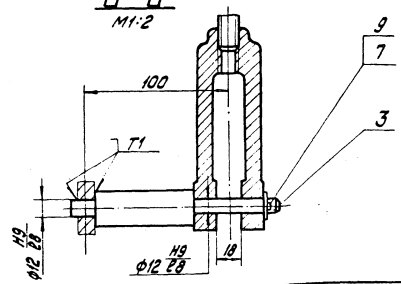


1. Размеры для справок.
2. Сварные швы по ГОСТ 5264-80

| | | | | | | | | | |
|---|---|---|---|---|---|---|---|---|---|
| | | | | | | 96.118.56.00.000СБ | | | |
| Изм. | Лист | № докум. | Подпись | Дата | Сочленение механизма МЭО-100/25-0,25 с клапаном регулирующим 9с-4-2. Сборочный чертеж. | Лит. | Масса | Масштаб | |
| Разраб. | | Пащенкова | | | | | 29,5 | 1:10 | |
| Пров. | | Петрова | | | | Лист | Листов 1 | | |
| Н. контр. | | Ульмане | | | ЛАТГИПРОПРОМ | | | | |
| Утв. | | Шнайдер | | | | | | | |

Формат А3

96.118.56.00.000К2

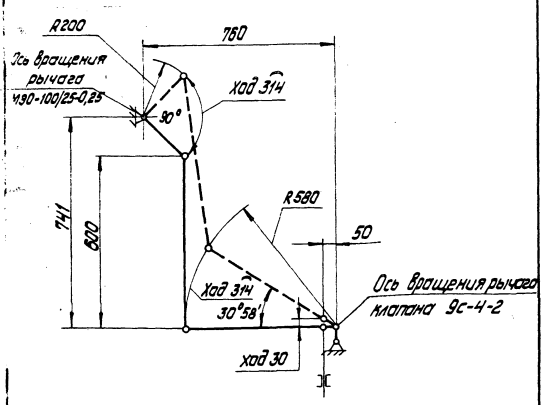


Размеры для справок.

| | | | | | | | | | |
|---|---|---|---|---|---|---|---|---|---|
| | | | | | | 96.118.56.00.000К2 | | | |
| Изм. | Лист | № докум. | Подпись | Дата | Сочленение механизма МЭО-100/25-0,25 с клапаном регулирующим 9с-4-2 Схема кинематическая | Лит. | Масса | Масштаб | |
| Разраб. | | Пащенкова | | | | | — | — | |
| Пров. | | Петрова | | | | Лист | Листов 1 | | |
| Н. контр. | | Ульмане | | | ЛАТГИПРОПРОМ | | | | |
| Утв. | | Шнайдер | | | | | | | |

Формат А4

Альбом 11.2
Типовой проект 903-1-198

| Формат | Зона | Поз. | Обозначение | Наименование | Кол. | Примечание |
|---|---|---|---|---|---|---|
| | | | | **Документация** | | |
| А3 | | | 96.118.56.00.000СБ | Сборочный чертеж | | |
| А4 | | | 96.118.56.00.000К2 | Схема кинематическая | | |
| | | | | **Сборочные единицы** | | |
| А4 | | 1 | 96.118.38.01.000-05 | Опора | 1 | |
| А4 | | 2 | 96.118.38.02.000 | Штанга | 1 | |
| | | | | **Детали** | | |
| А4 | | 3 | 96.119.55.00.001 | Ось | 1 | |
| | | | | **Стандартные изделия** | | |
| | | | | Болты ГОСТ 7798-70 | | |
| | | 4 | | М12-6g х 50.58.016 | 4 | |
| | | 5 | | М12-6g х 150.58.016 | 4 | |
| | | 6 | | Гайка М12-7Н.5.016 ГОСТ 5915-70 | 8 | |
| | | 7 | | Шайба 12.02.016 ГОСТ 11371-78 | 9 | |
| | | 8 | | Шайба 12.65Г.016 ГОСТ 6402-70 | 4 | |
| | | 9 | | Шплинт 3.2х22-016 ГОСТ 397-79 | 1 | |

Инв. № подл. | Подпись и дата | Взам. инв. №

| | | | | | | 96.118.56.00.000 | | | |
|---|---|---|---|---|---|---|---|---|---|
| Изм. | Лист | № докум. | Подпись | Дата | Сочленение механизма МЭО-100/25-0,25с клапаном регулирующим 9с-4-2. | Лит. | Лист | Листов 1 | |
| Разраб. | | Пащенкова | | | | | | | |
| Пров. | | Петрова | | | | | | | |
| Н. контр. | | Ульмане | | | ЛАТГИПРОПРОМ | | | | |
| Утв. | | Шнайдер | | | | | | | |

18454-57 51 Формат А4

96.118.57.00.000СБ

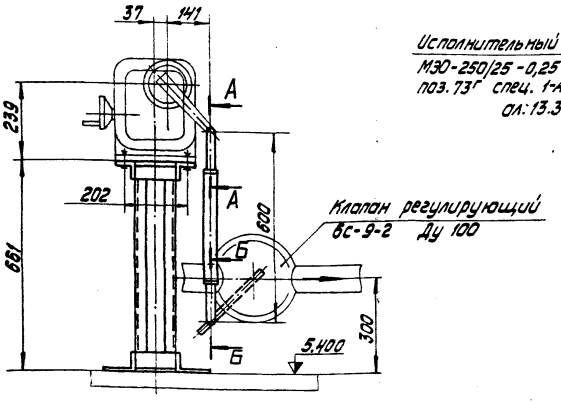


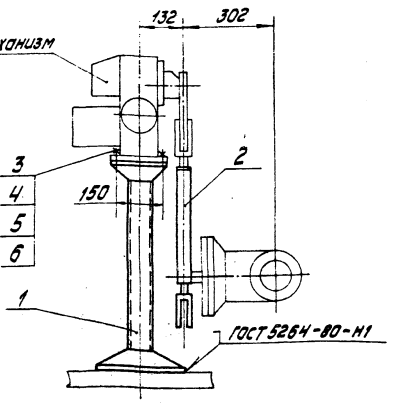


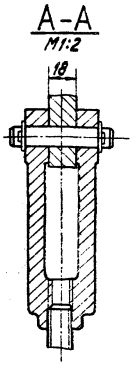


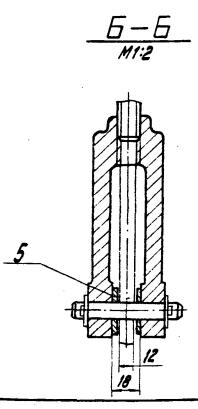


Размеры для справок

| | | | | | | | |
|---|---|---|---|---|---|---|---|
| | | | | | 96.118.57.00.000СБ | | |
| Изм. | Лист | № докум. | Подпись | Дата | Сочленение механизма МЭО-250/25-0,25 с клапаном регулирующим 6с-9-2. Сборочный чертеж. | Лит. | Масса | Масштаб |
| Разраб. | | Петрова | | | | | 21,0 | 1:10 |
| Пров. | | Пащенкова | | | | Лист | Листов 1 | |
| Н.контр. | | Ульмане | | | ЛАТГИПРОПРОМ | | | |
| Утв. | | Шнайдер | | | | | | |

Формат А3

96.118.57.00.000К2

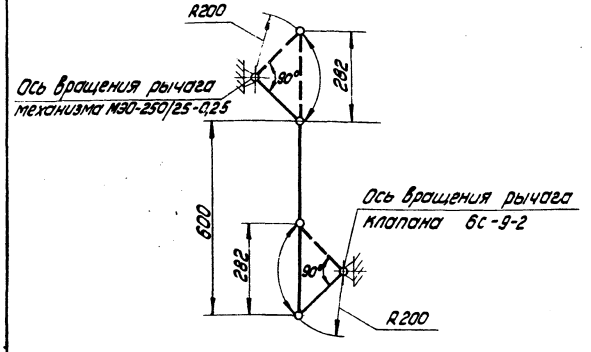


Размеры для справок

| | | | | | | | |
|---|---|---|---|---|---|---|---|
| | | | | | 96.118.57.00.000К2 | | |
| Изм. | Лист | № докум. | Подпись | Дата | Сочленение механизма МЭО-250/25-0,25 с клапаном регулирующим 6с-9-2. Схема кинематическая. | Лит. | Масса | Масштаб |
| Разраб. | | Петрова | | | | | – | – |
| Пров. | | Пащенкова | | | | Лист | Листов 1 | |
| Н.контр. | | Ульмане | | | ЛАТГИПРОПРОМ | | | |
| Утв. | | Шнайдер | | | | | | |

Формат А4

Альбом 11.2
Типовой проект 903-1-198

| Формат | Зона | Поз. | Обозначение | Наименование | Кол. | Примечание |
|---|---|---|---|---|---|---|
| | | | | Документация | | |
| А3 | | | 96.118.57.00.000СБ | Сборочный чертеж | | |
| А4 | | | 96.118.57.00.000К2 | Схема кинематическая | | |
| | | | | Сборочные единицы | | |
| А4 | | 1 | 96.118.36.01.000 | Опора | 1 | |
| А4 | | 2 | 96.118.36.02.000 | Штанга | 1 | |
| | | | | Стандартные изделия | | |
| | | 3 | | Болт М12-6g х50.58.016 ГОСТ 7798-70 | 4 | |
| | | 4 | | Гайка М12-7Н.5.016 ГОСТ 5915-70 | 4 | |
| | | 5 | | Шайба 12.02.016 ГОСТ 11371-78 | 6 | |
| | | 6 | | Шайба 12.65Г.016 ГОСТ 6402-70 | 4 | |

Инв.№подл. | Подпись и дата | Взам.инв.№ | Инв.№дубл. | Подпись и дата

| | | | | | | | |
|---|---|---|---|---|---|---|---|
| | | | | | 96.118.57.00.000 | | |
| Изм. | Лист | № докум. | Подпись | Дата | Сочленение механизма МЭО-250/25-0,25 с клапаном регулирующим 6с-9-2. | Лит. | Лист | Листов 5 |
| Разраб. | | Петрова | | | | | | 1 |
| Пров. | | Пащенкова | | | | ЛАТГИПРОПРОМ | | |
| Н.контр. | | Ульмане | | | | | | |
| Утв. | | Шнайдер | | | | | | |

18454-57 52

Формат А4

96.118.58.00.000СБ

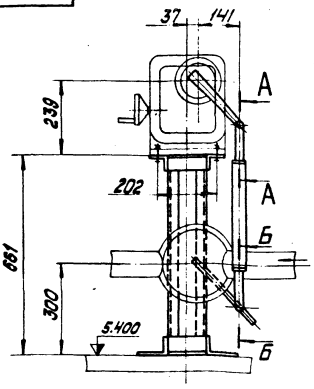


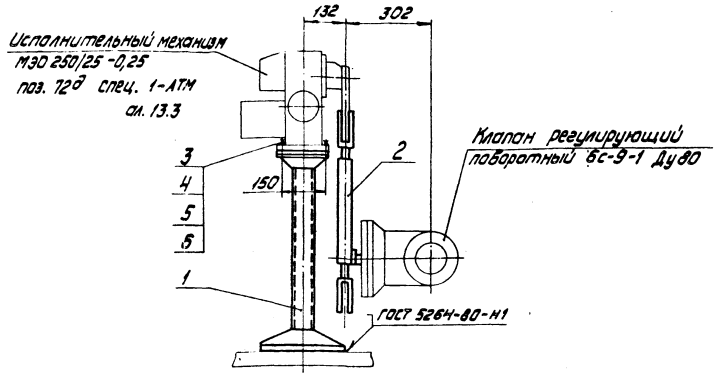


А-А
М1:2

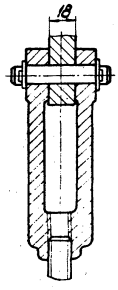


Б-Б
М1:2

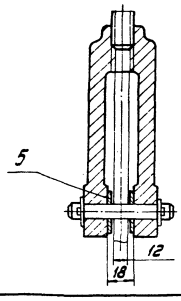


Размеры для справок.

| | | | | | | | | |
|---|---|---|---|---|---|---|---|---|
| | | | | | 96.118.58.00.000СБ | | | |
| Изм. | Лист | № докум. | Подпись | Дата | Сочленение механизма МЭО-250/25-0,25 с клапаном регулирующим поворотным 6с-9-1 Сборочный чертеж | Лит. | Масса | Масштаб |
| Разраб. | | Петрова | | | | | 21,0 | 1:10 |
| Пров. | | Пащенкова | | | | Лист | Листов 1 | |
| Н.контр. | | Ульмане | | | ЛАТГИПРОПРОМ | | | |
| Утв. | | Шнайдер | | | | | | |

Формат А3

96.118.58.00.000К2

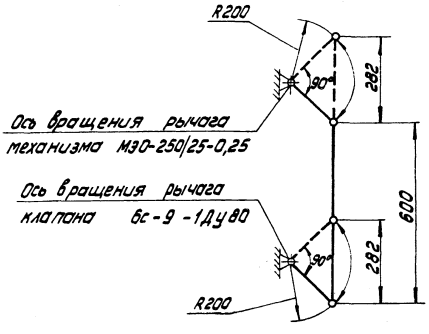


Размеры для справок

| | | | | | | | | |
|---|---|---|---|---|---|---|---|---|
| | | | | | 96.118.58.00.000К2 | | | |
| Изм. | Лист | № докум. | Подпись | Дата | Сочленение механизма МЭО-250/25-0,25 с клапаном регулирующим поворотным 6с-9-1. Схема кинематическая. | Лит. | Масса | Масштаб |
| Разраб. | | Петрова | | | | | – | – |
| Пров. | | Пащенкова | | | | Лист | Листов 1 | |
| Н.контр. | | Ульмане | | | ЛАТГИПРОПРОМ | | | |
| Утв. | | Шнайдер | | | | | | |

Формат А4

Типовой проект 903-1-198 Альбом 11.2

| Формат | Зона | Поз. | Обозначение | Наименование | Кол. | Примечание |
|---|---|---|---|---|---|---|
| | | | | Документация | | |
| А3 | | | 96.118.58.00.000СБ | Сборочный чертеж | | |
| А4 | | | 96.118.58.00.000К2 | Схема кинематическая | | |
| | | | | Сборочные единицы | | |
| А4 | | 1 | 96.118.36.01.000 | Опора | 1 | |
| А4 | | 2 | 96.118.36.02.000 | Штанга | 1 | |
| | | | | Стандартные изделия | | |
| | | 3 | | Болт М12-6дх50.58.016 ГОСТ 7798-70 | 4 | |
| | | 4 | | Гайка М12-7Н.6.016 ГОСТ 5915-70 | 4 | |
| | | 5 | | Шайба 12.02.016 ГОСТ 11371-78 | 6 | |
| | | 6 | | Шайба 12.65Г.016 ГОСТ 6402-70 | 4 | |

Инв.№ подл. | Подпись и дата | Взам.инв.№ | Инв.№ дубл. | Подпись и дата

| | | | | | 96.118.58.00.000 | | | |
|---|---|---|---|---|---|---|---|---|
| Изм. | Лист | № докум. | Подпись | Дата | Сочленение механизма МЭО-250/25-0,25 с клапаном регулирующим поворотным 6с-9-1 | Лит. | Лист | Листов 1 |
| Разраб. | | Петрова | | | | | | |
| Пров. | | Пащенкова | | | | | | |
| Н.контр. | | Ульмане | | | ЛАТГИПРОПРОМ | | | |
| Утв. | | Шнайдер | | | | | | |

96.118.59.00.000СБ

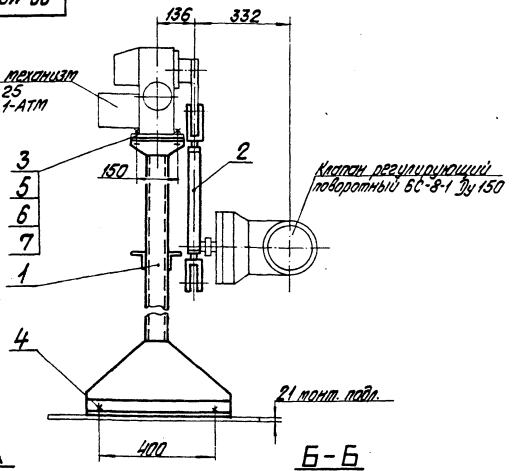


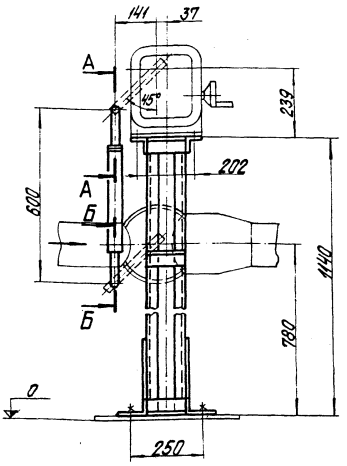


А-А
М1:2

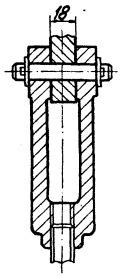


Б-Б
М1:2

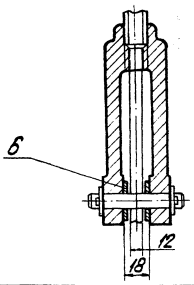


Размеры для справок

| | | | | | | | | | |
|---|---|---|---|---|---|---|---|---|---|
| | | | | | | 96.118.59.00.000 СБ | | | |
| Изм. | Лист | № докум. | Подпись | Дата | Сочленение механизма МЭО-25/25-0,25 с клапаном регулирующим поворотным БС-8-1 Сборочный чертеж | Лит. | Масса | Масштаб | |
| Разраб. | | Петрова | | | | | 39,0 | 1:10 | |
| Пров. | | Лощенкова | | | | Лист | Листов 1 | | |
| Н.контр. | | Уланова | | | ЛАТГИПРОПРОМ | | | | |
| Утв. | | Шнайдер | | | | | | | |

Формат А3

96.118.59.00.000СБ

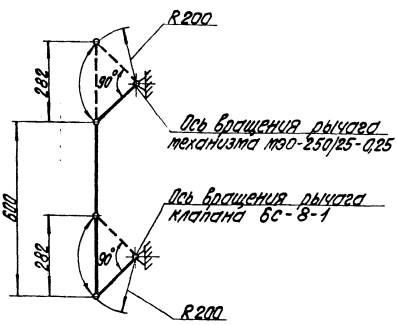


Размеры для справок

| | | | | | | | | | |
|---|---|---|---|---|---|---|---|---|---|
| | | | | | | 96.118.59.00.000СБ | | | |
| Изм. | Лист | № докум. | Подпись | Дата | Сочленение механизма МЭО-250/25-0,25 с клапаном регулирующим поворотным БС-8-1 Схема кинематическая | Лит. | Масса | Масштаб | |
| Разраб. | | Петрова | | | | | — | — | |
| Пров. | | Лощенкова | | | | Лист | Листов 1 | | |
| Н.контр. | | Уланова | | | ЛАТГИПРОПРОМ | | | | |
| Утв. | | Шнайдер | | | | | | | |

Формат А4

Альбом VI.2
Типовой проект 903-1-198

| Формат | Зона | Поз. | Обозначение | Наименование | Кол. | Примечание |
|---|---|---|---|---|---|---|
| | | | | Документация | | |
| А3 | | | 96.118.59.00.000СБ | Сборочный чертеж | | |
| А4 | | | 96.118.59.00.000К2 | Схема кинематическая | | |
| | | | | Сборочные единицы | | |
| А4 | | 1 | 96.118.40.01.000-02 | Опора | 1 | |
| А4 | | 2 | 96.118.36.02.000 | Штанга | 1 | |
| | | | | Стандартные изделия | | |
| | | 3 | | Болт М12-6g х 50.58.016 ГОСТ 7798-70 | 4 | |
| | | 4 | | Болт 1.1.М12х300 ВСт3пс2 ГОСТ 24379.1-80 | 4 | |
| | | 5 | | Гайка М12-7Н.5.016 ГОСТ 5915-70 | 4 | |
| | | 6 | | Шайба 12.02.016 ГОСТ 13371-78 | 6 | |
| | | 7 | | Шайба 12.65Г.016 ГОСТ 6402-70 | 4 | |

Инв.№ подл. | Подпись и дата | Взам.инв.№ | Инв.№ дубл. | Подпись и дата

| | | | | | | 96.118.59.00.000 | | | |
|---|---|---|---|---|---|---|---|---|---|
| Изм. | Лист | № докум. | Подпись | Дата | Сочленение механизма МЭО-250/25-0,25 с клапаном регулирующим поворотным БС-8-1 | Лит. | Лист | Листов 1 | |
| Разраб. | | Петрова | | | | | | | |
| Пров. | | Лощенкова | | | | | | | |
| Н.контр. | | Уланова | | | ЛАТГИПРОПРОМ | | | | |
| Утв. | | Шнайдер | | | | | | | |

18454-57 54

Формат А4

96.118.60.00.000 СБ

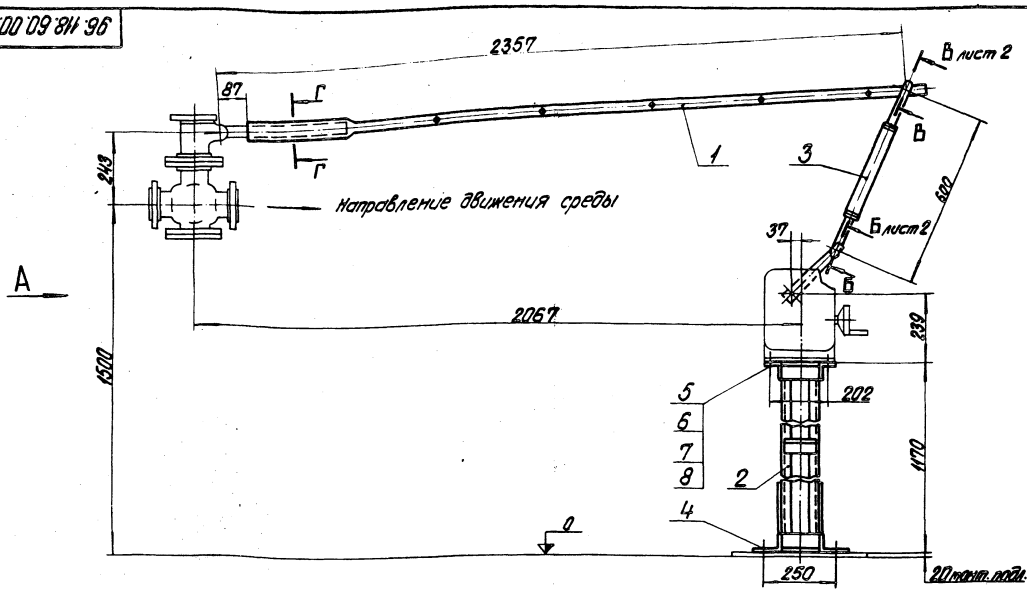


1. Размеры для справок.
2. Рычаг исполнительного механизма МЭО-100/25 установить согласно данному чертежу.

| Изм. | Лист | № докум. | Подпись | Дата | 96.118.60.00.000 СБ | | | |
|---|---|---|---|---|---|---|---|---|
| Разраб. | | Петрова | | | Сочленение механизма МЭО-100/25 с клапаном регулирующим ОРП-50. Сборочный чертеж. | Лит. | Масса 48,0 | Масштаб 1:10 |
| Пров. | | Лащенкова | | | | Лист 1 | Листов 2 | |
| Н. контр. | | Улмане | | | | ЛАТГИПРОПРОМ | | |
| Утв. | | Шнайдер | | | | | | |

Формат А3

96.118.60.01.101

12,5 √(√)

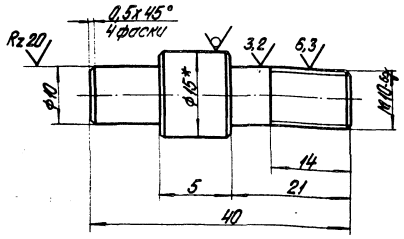


Неуказанные предельные отклонения размеров: валов - h14, остальных - $\pm\frac{IT14}{2}$.

| Изм. | Лист | № докум. | Подпись | Дата | 96.118.60.01.101 | | | |
|---|---|---|---|---|---|---|---|---|
| Разраб. | | Петрова | | | Ось | Лит. | Масса 0,035 | Масштаб 2:1 |
| Пров. | | Лащенкова | | | | Лист | Листов 1 | |
| Н. контр. | | Улмане | | | Круг В15 ГОСТ 2590-71 Вст3 сп ГОСТ 535-79 | ЛАТГИПРОПРОМ | | |
| Утв. | | Шнайдер | | | | | | |

Формат А4

Альбом 11.2

Типовой проект 903-1-198

| Формат | Зона | Поз. | Обозначение | Наименование | Кол. | Примечание |
|---|---|---|---|---|---|---|
| | | | | Документация | | |
| А3 | | | 96.118.60.00.000 СБ | Сборочный чертеж | | |
| А3 | | | 96.118.60.00.000 К2 | Схема кинематическая | | |
| | | | | Сборочные единицы | | |
| А4 | | 1 | 96.118.60.01.000 | Рычаг | 1 | |
| А4 | | 2 | 96.118.40.01.000-01 | Опора | 1 | |
| А4 | | 3 | 96.118.36.02.000 | Штанга | 1 | |
| | | | | Стандартные изделия | | |
| | | 4 | | Болт 1.1.М12х300 Вст3 пс2 | | |
| | | | | ГОСТ 24379.1-80 | 4 | |
| | | 5 | | Болт М12-6дх50.58.016 | | |
| | | | | ГОСТ 7798-70 | 4 | |
| | | 6 | | Гайка М12-7Н.5.016 | | |
| | | | | ГОСТ 5915-70 | 4 | |
| | | 7 | | Шайба 12.02.016 | | |
| | | | | ГОСТ 11371-78 | 4 | |
| | | 8 | | Шайба 12.65Г.016 | | |
| | | | | ГОСТ 6402-70 | 4 | |

Подпись и дата | Взам. инв. № | Инв. № дубл. | Подпись и дата | Инв. № подл.

| Изм. | Лист | № докум. | Подпись | Дата | 96.118.60.00.000 | | | |
|---|---|---|---|---|---|---|---|---|
| Разраб. | | Петрова | | | Сочленение механизма МЭО-100/25 с клапаном регулирующим ОРП-50. | Лит. | Лист | Листов 1 |
| Пров. | | Лащенкова | | | | ЛАТГИПРОПРОМ | | |
| Н. контр. | | Улмане | | | | | | |
| Утв. | | Шнайдер | | | | | | |

18454-57 55

Формат А4

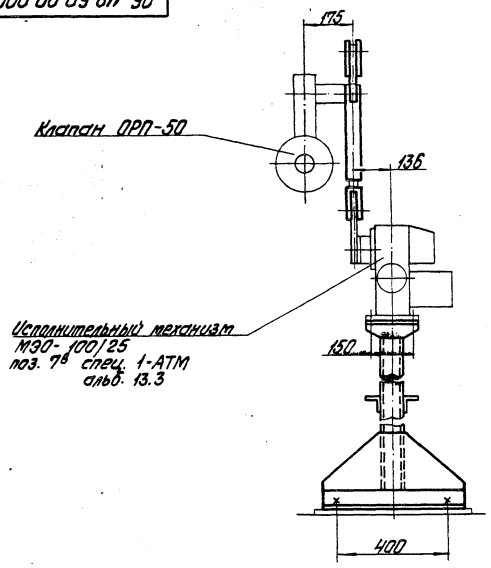


Б-Б лист 1
М1:2

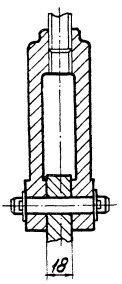


В-В лист 1
М1:2

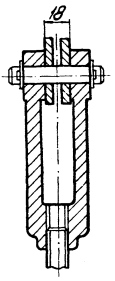


Г-Г лист 1
М1:1

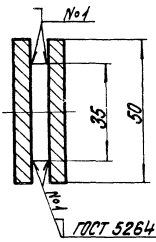


ГОСТ 5264-80 Т1-△5-50 Z100

| Изм. | Лист | № докум. | Подп. | Дата | 96.118.60.00.000СБ | Лист 2 |
|---|---|---|---|---|---|---|

Формат А3



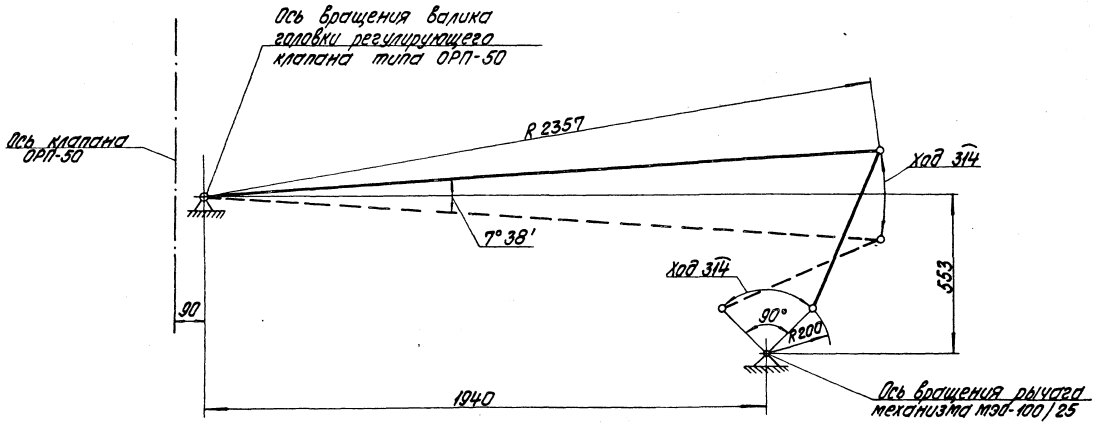


Размеры для справок

| | | | | | 96.118.60.00.000К2 | | | |
|---|---|---|---|---|---|---|---|---|
| Изм. | Лист | № докум. | Подпись | Дата | Сочленение механизма МЭО-100/25 с клапаном регулирующим ОРП-50. Схема кинематическая. | Лит. | Масса | Масштаб |
| Разраб. | | Петрова | | | | | — | — |
| Пров. | | Ищенкова | | | | Лист | Листов 1 | |
| Н.контр. | | Уланов | | | | ЛАТГИПРОПРОМ | | |
| Утв. | | Шнайдер | | | | | | |

18454-57 56 Формат А3

96.118.60.01.000 СБ

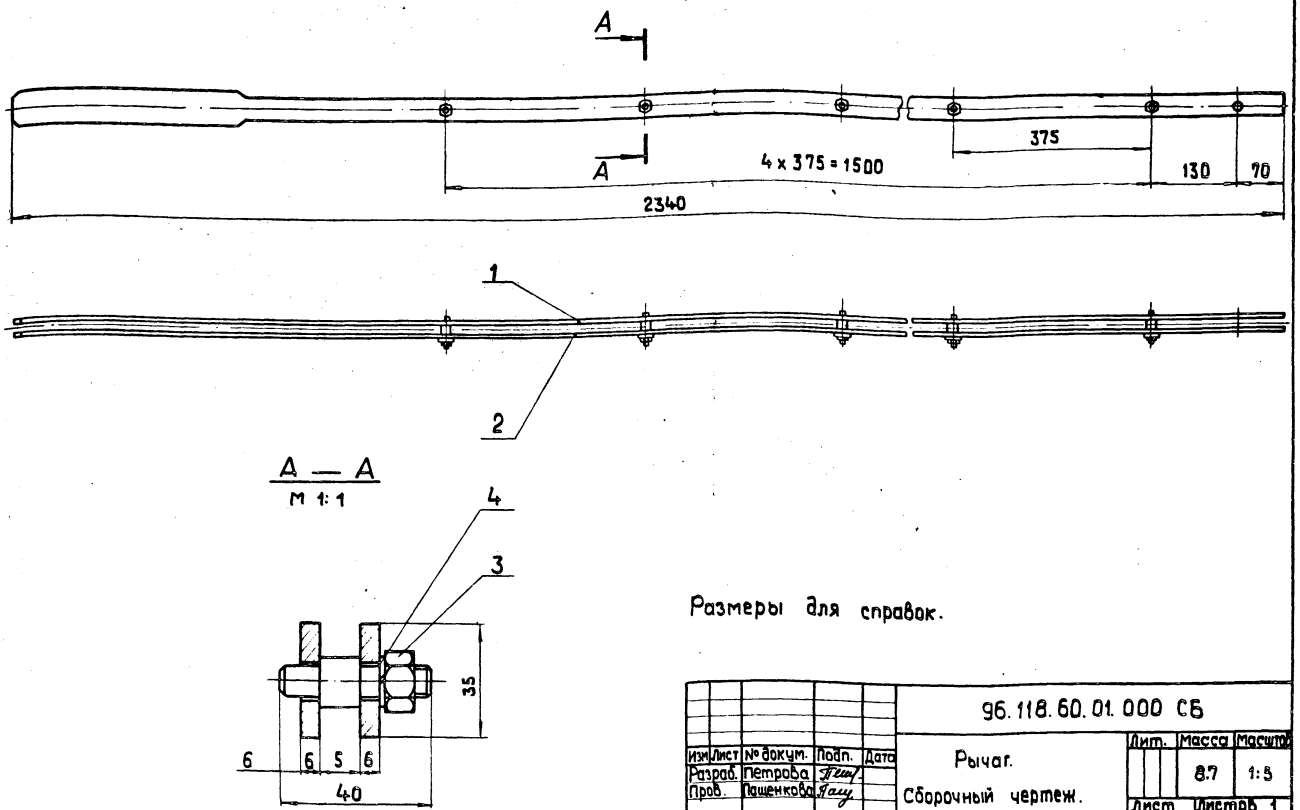


Размеры для справок.

| | | | | | | | |
|---|---|---|---|---|---|---|---|
| | | | | | 96.118.60.01.000 СБ | | |
| Изм. | Лист | № докум. | Подп. | Дата | Рычаг. Сборочный чертеж. | Лит. | Масса 8.7 / Масштаб 1:5 |
| Разраб. | | Петрова | | | | Лист | Листов 1 |
| Пров. | | Пащенкова | | | | ЛАТГИПРОПРОМ | |
| Н.контр. | | Улмане | | | | | |
| Утв. | | Шнайдер | | | | | |

Формат А3

| Формат | Зона | Поз. | Обозначение | Наименование | Кол. | Примечание |
|---|---|---|---|---|---|---|
| | | | | Документация | | |
| А3 | | | 96.118.60.01.100 СБ | Сборочный чертеж | | |
| | | | | Детали | | |
| А4 | | 1 | 96.118.60.01.101 | Ось | 5 | |
| А3 | | 1 | 96.118.60.01.001 | Планка | 1 | |

| | | | | | | | |
|---|---|---|---|---|---|---|---|
| | | | | | 96.118.60.01.100 | | |
| Изм. | Лист | № докум. | Подпись | Дата | Планка с осями | Лит. | Лист | Листов 1 |
| Разраб. | | Петрова | | | | | | |
| Пров. | | Пащенкова | | | | ЛАТГИПРОПРОМ | | |
| Н.контр. | | Улмане | | | | | | |
| Утв. | | Шнайдер | | | | | | |

Формат А4

Альбом 11.2

Типовой проект 903-1-198

| Формат | Зона | Поз. | Обозначение | Наименование | Кол. | Примечание |
|---|---|---|---|---|---|---|
| | | | | Документация | | |
| А3 | | | 96.118.60.01.000 СБ | Сборочный чертеж | | |
| | | | | Сборочные единицы | | |
| А4 | | 1 | 96.118.60.01.100 | Планка с осями | 1 | |
| | | | | Детали | | |
| А3 | | 2 | 96.118.60.01.001 | Планка | 1 | |
| | | | | Стандартные изделия | | |
| | | 3 | | Гайка М10-7Н.5.016 ГОСТ 5915-70 | 5 | |
| | | 4 | | Шайба 10.65Г.016 ГОСТ 6402-70 | 5 | |

Инв.№ подл. | Подпись и дата | Взам. инв.№ | Инв.№ дубл. | Подпись и дата

| | | | | | | | |
|---|---|---|---|---|---|---|---|
| | | | | | 96.118.60.01.000 | | |
| Изм. | Лист | № докум. | Подпись | Дата | Рычаг | Лит. | Лист | Листов 1 |
| Разраб. | | Петрова | | | | | | |
| Пров. | | Пащенкова | | | | ЛАТГИПРОПРОМ | | |
| Н.контр. | | Улмане | | | | | | |
| Утв. | | Шнайдер | | | | | | |



Формат А4

96.118.60.00.001

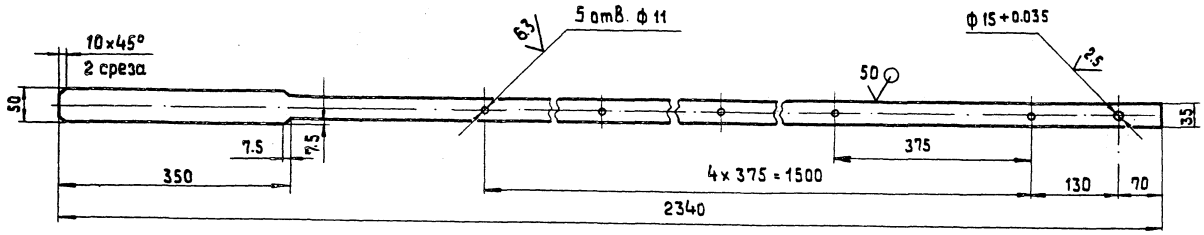


Неуказанные предельные отклонения размеров: отверстий -H 14, валов - h 14, остальных $-\pm\frac{IT14}{2}$

| | | | | | | | |
|---|---|---|---|---|---|---|---|
| | | | | | 96.118.60.01.001 | | |
| Изм. | Лист | № докум. | Подп. | Дата | Планка | Лит. | Масса 4.2 / Масштаб 1:5 |
| Разраб. | | Петрова | | | | Лист | Листов 1 |
| Пров. | | Пащенкова | | | | ЛАТГИПРОПРОМ | |
| Н.контр. | | Улмане | | | Лист 6-ПН-6 ГОСТ 19903-74 / Ст 3 сп ГОСТ 14637-69 | | |
| Утв. | | Шнайдер | | | | | |

Формат А3

96.118.60.01.100 СБ

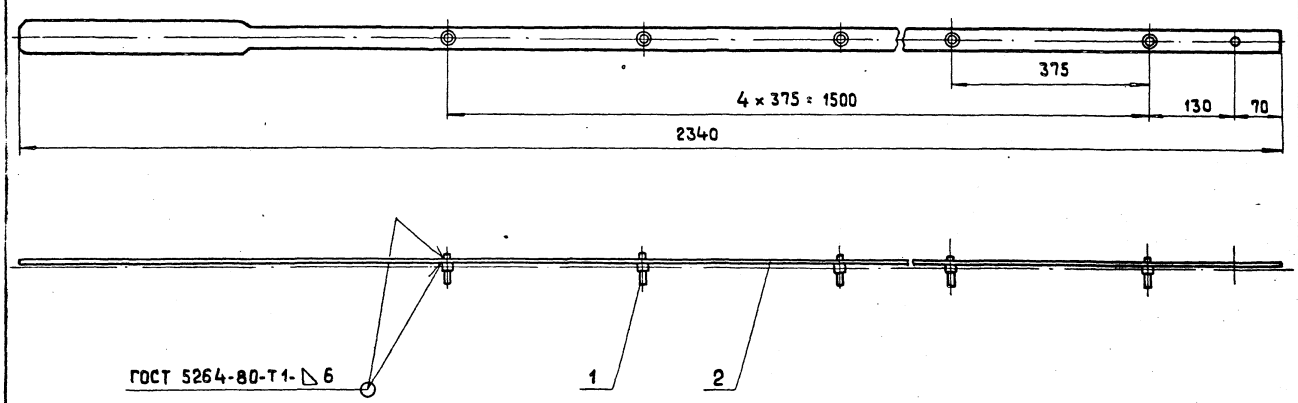


Размеры для справок.

| | | | | | 96.118.60.01.100 СБ | | |
|---|---|---|---|---|---|---|---|
| Изм. | Лист | № докум. | Подп. | Дата | Планка с осями. Сборочный чертеж. | Лит. | Масса 4.5 / Масштаб 1:5 |
| Разраб. | | Петрова | | | | Лист | Листов 1 |
| Пров. | | Пащенкова | | | | ЛАТГИПРОПРОМ | |
| Н.контр. | | Улмане | | | | | |
| Утв. | | Шнайдер | | | | | |



Формат А3

96.118.61.00.001

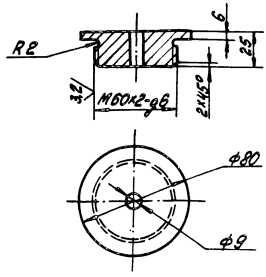


Неуказанные предельные отклонения размеров: отверстий - H14, валов - h14, остальных - $\pm\frac{IT14}{2}$.

| Изм. | Лист | № докум. | Подп. | Дата | 96.118.61.00.001 | Лит | Масса | Масштаб |
|---|---|---|---|---|---|---|---|---|
| Разраб. | | Петрова | | | Втулка | | 0,55 | 1:2 |
| Пров. | | Лащенкова | | | | Лист | Листов 1 | |
| Н.контр. | | Улмане | | | Круг В85 ГОСТ 2590-71 / Вст 3 сп ГОСТ 535-79 | ЛАТГИПРОПРОМ | | |
| Утв. | | Шнайдер | | | | | | |

Формат А4

96.118.61.00.002

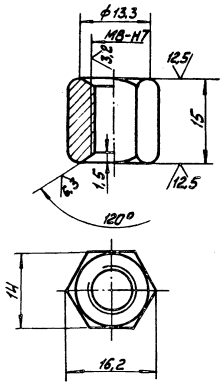


Неуказанные предельные отклонения размеров: отверстий - H14, валов - h14, остальных - $\pm\frac{IT14}{2}$.

| Изм. | Лист | № докум. | Подп. | Дата | 96.118.61.00.002 | Лит | Масса | Масштаб |
|---|---|---|---|---|---|---|---|---|
| Разраб. | | Петрова | | | Гайка специальная | | 0,015 | 2:1 |
| Пров. | | Лащенкова | | | | Лист | Листов 1 | |
| Н.контр. | | Улмане | | | Шестигранник 14 ГОСТ 2879-69 / Вст 3 сп ГОСТ 535-79 | ЛАТГИПРОПРОМ | | |
| Утв. | | Шнайдер | | | | | | |

Формат А4

Альбом 11.2

Типовой проект 903-1-

Инв. № подл. | Подп. и дата | Взам. инв. № | Инв. № дубл. | Подп. и дата

96.118.53.00.001

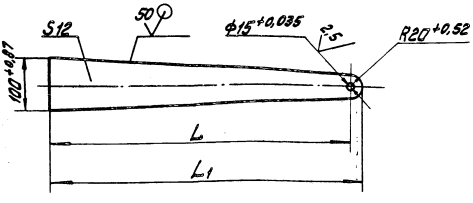


| Обозначение | Размеры, мм | | Масса, кг |
|---|---|---|---|
| | L | $L_1$ | |
| 96.118.53.00.001 | 550 | 570 | 3,8 |
| -01 | 700 | 680 | 4,6 |

| Изм. | Лист | № докум. | Подп. | Дата | 96.118.53.00.001 | Лит | Масса | Масштаб |
|---|---|---|---|---|---|---|---|---|
| Разраб. | | Петрова | | | Рычаг | | см. табл. | 1:5 |
| Пров. | | Лащенкова | | | | Лист | Листов 1 | |
| Н.контр. | | Улмане | | | | ЛАТГИПРОПРОМ | | |
| Утв. | | Шнайдер | | | | | | |

Формат А4

Альбом 11.2

Типовой проект 903-1-198

| Форм. | Зона | Поз. | Обозначение | Наименование | Кол. | Примечание |
|---|---|---|---|---|---|---|
| | | | | Документация | | |
| А2 | | | 96.118.61.00.000 СБ | Сборочный чертёж | | |
| | | | | Детали | | |
| А4 | | 1 | 96.118.61.00.001 | Втулка | 1 | |
| А4 | | 2 | 96.118.61.00.002 | Гайка специальная | 1 | |
| А4 | | 3 | 96.118.61.00.003 | Пластина | 1 | |
| А4 | | 4 | 96.118.61.00.004 | Серьга | 1 | |
| А4 | | 5 | 96.118.61.00.005 | Скоба | 1 | |
| А4 | | 6 | 96.118.61.00.006 | Шток | 1 | |
| | | | | Стандартные изделия | | |
| | | | | Болты ГОСТ 7798-70 | | |
| | | 7 | | М5-6g×20.58.016 | 4 | |
| | | 8 | | М8-6g×16.58.016 | 4 | |
| | | 9 | | Винт М6-6g×40.58.016 | | |
| | | | | ГОСТ 17473-72 | 1 | |
| | | | | Гайка ГОСТ 5915-70 | | |
| | | 10 | | М6-7Н.5.016 | 5 | |
| | | 11 | | М8-7Н.5.016 | 6 | |

| Изм. | Лист | № докум. | Подп. | Дата | 96.118.61.00.000 | Лит | Лист | Листов |
|---|---|---|---|---|---|---|---|---|
| Разраб. | | Петрова | | | Установка электромагнита МИС-4100 на клапане предохранительном запорном типа ПКН и ПКЗ Ду 200 | | | 1 |
| Пров. | | Лащенкова | | | | ЛАТГИПРОПРОМ | | |
| Н.контр. | | Улмане | | | | | | |
| Утв. | | Шнайдер | | | | | | |

18954-57 59

Формат А4

Инв. № подл. | Подп. и дата | Взам. инв. № | Инв. № дубл. | Подп. и дата

Клапан предохранительный запорный типа ПКН и ПКВ Ду 200, чертеж № 4433-00СБ института МОСГАЗПРОЕКТ, до реконструкции.

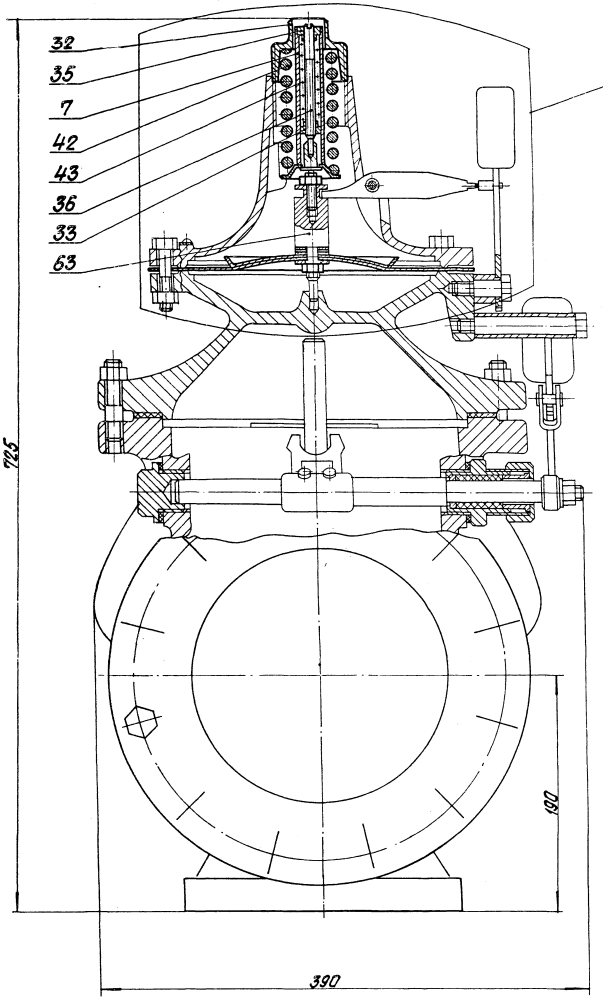


## Назначение электромагнита на клапане типа ПКН и ПКВ Ду 200

Электромагнит устанавливается при использовании малогабаритного предохранительного клапана типа ПКН и ПКВ в качестве отсекающего органа автоматики безопасности для немедленного прекращения подачи газа ко всем горелкам котла в случаях аварийного положения. При возникновении аварийного положения с катушки электромагнита снимается напряжение и в результате падения якоря магнита происходит расцепление рычагов клапана и его закрытие.

## Установка электромагнита

1. Номера поз. 32; 35; 7; 42; 43; 36; 33; 63 соответствуют черт. № 4433-00СБ института МОСГАЗПРОЕКТ.
2. Выделенные детали головки клапана предохранительного поз. 32; 35; 7; 42; 43; 36; 33 снимаются при установке электромагнита МИС-4100. Головку клапана предохранительного после реконструкции см. черт. № 95.118.61.00.000СБ л. 2; 3.
3. Поз. 63 до реконструкции головки клапана предохранительного выполнялась по черт. №3880-07-00СБ института МОСГАЗПРОЕКТ. При установке электромагнита в указанном чертеже используется деталь поз. 2, черт. №3880-07-02, остальные детали аннулируются.

Размеры для справок.

| | | | | | | | | | |
|---|---|---|---|---|---|---|---|---|---|
| | | | | | | 95.118.61.00.000СБ | | | |
| Изм. | Лист | № докум. | Подпись | Дата | Установка электромагнита МИС-4100 на клапане предохранительном запорном типа ПКН и ПКВ Ду 200. Сборочный чертеж. | | Лит. | Масса | Масштаб |
| Разраб. | | Петрова | | | | | | 6,1 | 1:2 |
| Пров. | | Крашенков | | | | | Лист 1 | Листов 3 | |
| Н.контр. | | Уланов | | | | | ЛАТГИПРОПРОМ | | |
| Утв. | | Орлов | | | | | | | |

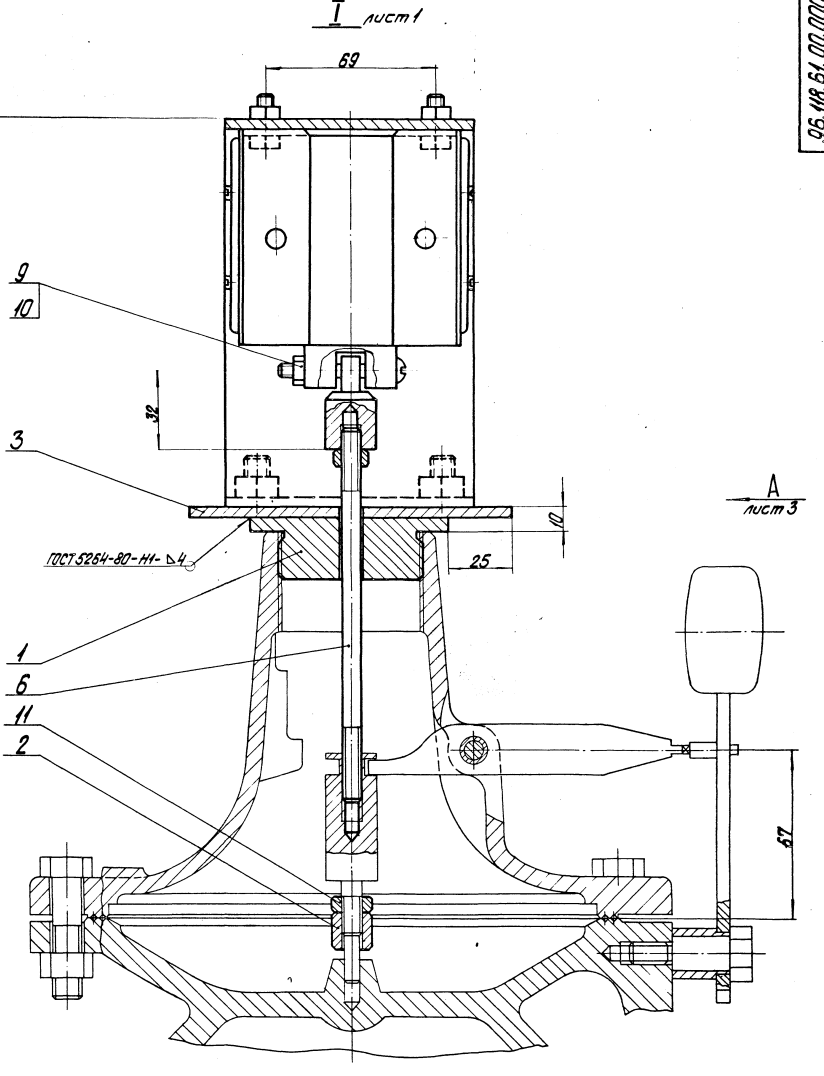


847-80 вкл. клапана

## Регулировка:

1. Регулировка положения штока по высоте производится гайкой (поз. 2) таким образом, чтобы в верхнем положении якоря коромысло клапана находилось в горизонтальном положении и было сцеплено со штифтом молотка. При падении якоря это сцепление должно нарушаться.
2. Согласно чертежа №4433-00СБ института МОСГАЗПРОЕКТ, ход клапана - min 60 мм.

Вид А лист 2

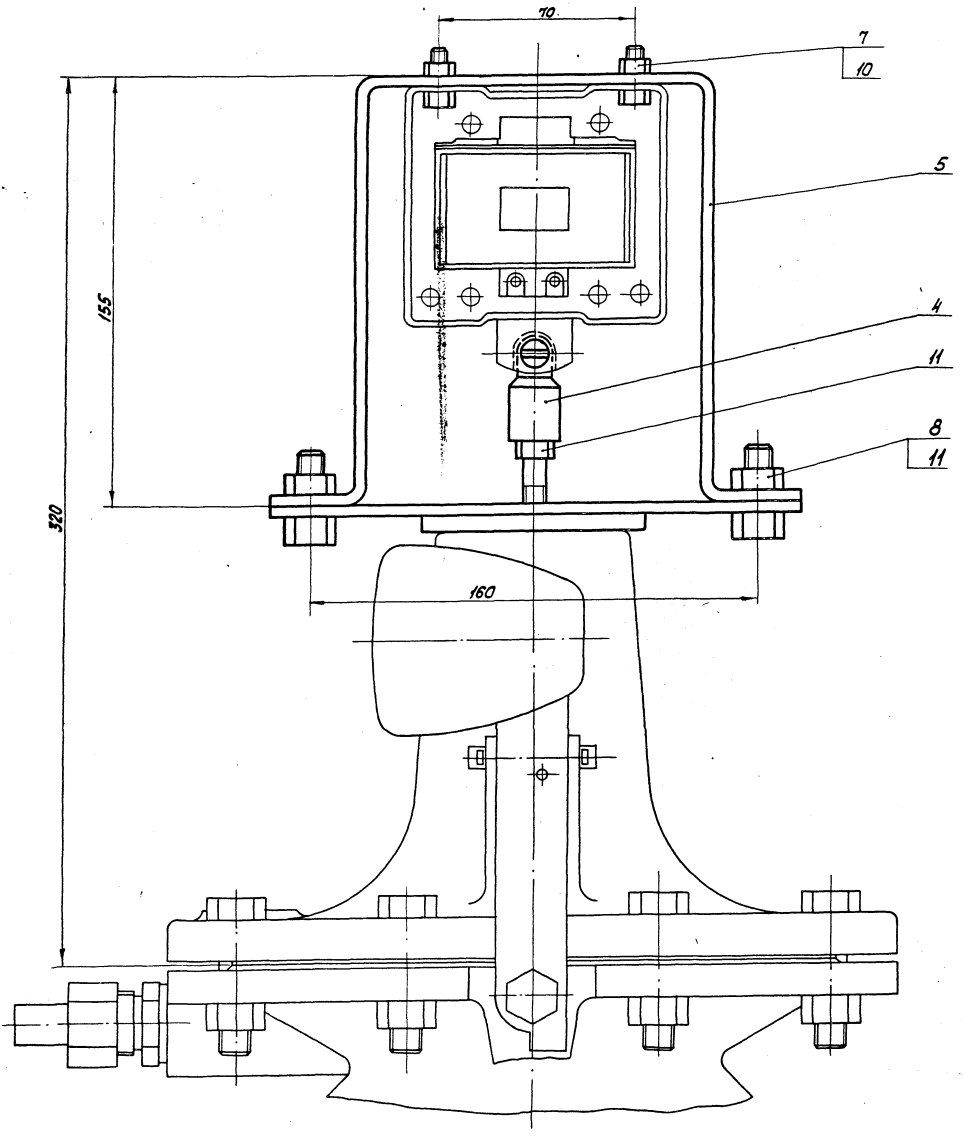

96.118.61.00.005

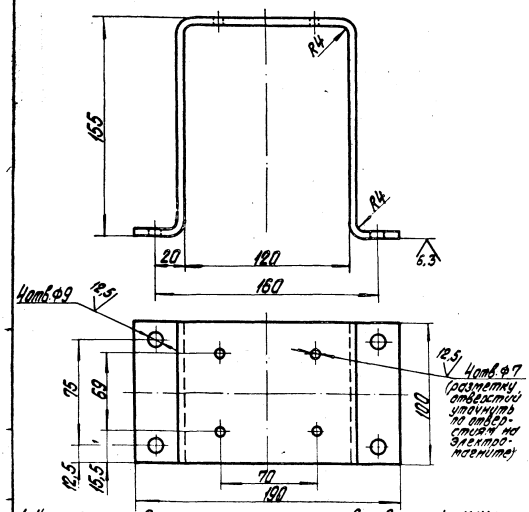


1. Неуказанные предельные отклонения размеров: отверстий - H14, валов - h14, остальных - $\pm\frac{IT14}{2}$.
2. Шероховатость поверхностей кромок реза — 50

| | | | | | | | |
|---|---|---|---|---|---|---|---|
| Изм. | Лист | № докум. | Подпись | Дата | 96.118.61.00.005 | | |
| Разраб. | | Петрова | | | Скоба | Лит. | Масса 1,57 | Масштаб 1:2 |
| Пров. | | Лащенкова | | | | Лист | Листов 1 |
| Н.контр. | | Улмане | | | Лист Б-ПН-4 ГОСТ 19903-74 ВСт3сп ГОСТ 14637-69 | ЛАТГИПРОПРОМ | |
| Утв. | | Шнайдер | | | | | |

Формат А4

Типовой проект 903-1-198 Альбом 11.2

96.118.61.00.006

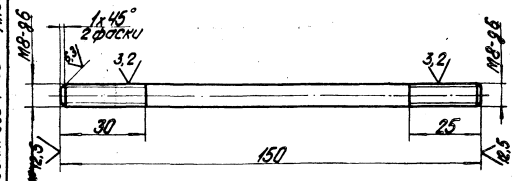


Неуказанные предельные отклонения размеров: отверстий - H14, валов - h14, остальных - $\pm\frac{IT14}{2}$.

| | | | | | | | |
|---|---|---|---|---|---|---|---|
| Изм. | Лист | № докум. | Подпись | Дата | 96.118.61.00.006 | | |
| Разраб. | | Петрова | | | Шток | Лит. | Масса 0,055 | Масштаб 1:1 |
| Пров. | | Лащенкова | | | | Лист | Листов 1 |
| Н.контр. | | Улмане | | | Круг В8 ГОСТ 2590-71 ВСт3сп ГОСТ 535-79 | ЛАТГИПРОПРОМ | |
| Утв. | | Шнайдер | | | | | |

Формат А4

Инв. № подл. | Подпись и дата | Взам. инв. № | Инв. № дубл. | Подпись и дата

96.118.61.00.004

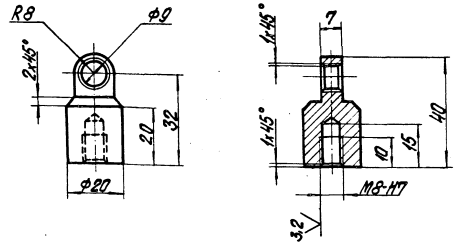


Неуказанные предельные отклонения размеров: отверстий - H14, валов - h14, остальных - $\pm\frac{IT14}{2}$.

| | | | | | | | |
|---|---|---|---|---|---|---|---|
| Изм. | Лист | № докум. | Подпись | Дата | 96.118.61.00.004 | | |
| Разраб. | | Петрова | | | Серьга | Лит. | Масса 0,1 | Масштаб 1:1 |
| Пров. | | Лащенкова | | | | Лист | Листов 1 |
| Н.контр. | | Улмане | | | Круг В20 ГОСТ 2590-71 ВСт3сп ГОСТ 535-79 | ЛАТГИПРОПРОМ | |
| Утв. | | Шнайдер | | | | | |

Формат А4

Типовой проект 903-1-198 Альбом 11.2

96.118.61.00.003

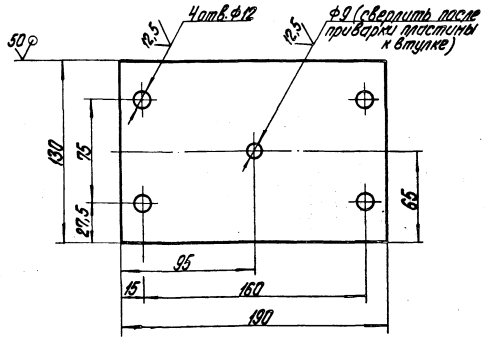


Неуказанные предельные отклонения размеров: отверстий - H14, валов - h14, остальных - $\pm\frac{IT14}{2}$.

| | | | | | | | |
|---|---|---|---|---|---|---|---|
| Изм. | Лист | № докум. | Подпись | Дата | 96.118.61.00.003 | | |
| Разраб. | | Петрова | | | Пластина | Лит. | Масса 0,78 | Масштаб 1:2 |
| Пров. | | Лащенкова | | | | Лист | Листов 1 |
| Н.контр. | | Улмане | | | Лист Б-ПН-4 ГОСТ 19903-74 ВСт3сп ГОСТ 14637-69 | ЛАТГИПРОПРОМ | |
| Утв. | | Шнайдер | | | | | |

Формат А4

Инв. № подл. | Подпись и дата | Взам. инв. № | Инв. № дубл. | Подпись и дата

gost.e-ecolog.ru