ТИПОВОЙ ПРОЕКТ
903-1-198

КОТЕЛЬНАЯ
С ТРЕМЯ КОТЛАМИ КВ-ГМ-100
И ТРЕМЯ КОТЛАМИ ГМ-50-14/2ДЕ-25-14ГМ
ОТКРЫТАЯ СИСТЕМА ТЕПЛОСНАБЖЕНИЯ
ТОПЛИВО-ГАЗ И МАЗУТ

Альбом 8.7

18154-22
ЦЕНА 0-99

gost.e-ecolog.ru

ЦЕНТРАЛЬНЫЙ ИНСТИТУТ ТИПОВОГО ПРОЕКТИРОВАНИЯ
ГОССТРОЯ СССР

Москва, А-445, Смирновская ул., 22

Сдано в печать XII 1963 г.
Заказ № 7700 Тираж 280 экз.

ТИПОВОЙ ПРОЕКТ
903-1-198

КОТЕЛЬНАЯ С ТРЕМЯ КОТЛАМИ КВ-ГМ-100 И ТРЕМЯ КОТЛАМИ ГМ-50-14 2ДЕ-25-14ГМ ОТКРЫТАЯ СИСТЕМА ТЕПЛОСНАБЖЕНИЯ ТОПЛИВО-ГАЗ И МАЗУТ

АЛЬБОМ 8.7

СОСТАВ ПРОЕКТА

АЛЬБОМ 1.1	Котельная. Теплотехническая часть. Общие данные. Компоновка и установка оборудования. Газоснабжение. (Вариант установки котлов КВ-ГМ-100 и ГМ-50-14).
АЛЬБОМ 1.2	Котельная. Теплотехническая часть. Общие данные. Компоновка и установка оборудования. Газоснабжение. (Вариант установки котлов КВ-ГМ-100 и ДЕ-25-14ГМ).
АЛЬБОМ 2.1	Строительно-технологическая блок-секция котлоагрегата КВ-ГМ-100. Теплотехническая часть. Конструкции железобетонные. Автоматизация.
АЛЬБОМ 2.2	Строительно-технологическая блок-секция котлоагрегата КВ-ГМ-100. Задание заводу-изготовителю на щиты автоматики и КИП.
АЛЬБОМ 2.3	Строительно-технологическая блок-секция котлоагрегата КВ-ГМ-100. Металлоконструкции газовоздухопроводов.
АЛЬБОМ 2.4	Строительно-технологическая блок-секция котлоагрегата ГМ-50-14. Теплотехническая часть. Конструкции железобетонные. Автоматизация.
АЛЬБОМ 2.5	Строительно-технологическая блок-секция котлоагрегата ГМ-50-14. Металлоконструкции газовоздухопроводов.
АЛЬБОМ 2.6	Строительно-технологическая блок-секция котлоагрегата ДЕ-25-14ГМ. Теплотехническая часть. Конструкции железобетонные. Автоматизация.
АЛЬБОМ 2.7	Строительно-технологическая блок-секция котлоагрегата ДЕ-25-14ГМ. Металлоконструкции газовоздухопроводов.
АЛЬБОМ 2.8	Строительно-технологическая блок-секция котлоагрегата ГМ-50-14. Задание заводу-изготовителю на щиты автоматики и КИП.
АЛЬБОМ 3.1	Теплотехническая часть. Трубопроводы. (Вариант установки котлов КВ-ГМ-100 и ГМ-50-14).
АЛЬБОМ 3.2	Теплотехническая часть. Трубопроводы. (Вариант установки котлов КВ-ГМ-100 и ДЕ-25-14ГМ).
АЛЬБОМ 4.1	Водоподготовительная установка. Автоматизация. Электротехническая часть. Связь и сигнализация. (Вариант установки котлов КВ-ГМ-100 и ГМ-50-14).
АЛЬБОМ 4.2	Водоподготовительная установка. Автоматизация. Электротехническая часть. Связь и сигнализация. (Вариант установки котлов КВ-ГМ-100 и ДЕ-25-14ГМ).
АЛЬБОМ 4.3	Водоподготовительная установка. Вспомогательное оборудование. (Вариант установки котлов КВ-ГМ-100 и ГМ-50-14).
АЛЬБОМ 4.4	Водоподготовительная установка. Вспомогательное оборудование. (Вариант установки котлов КВ-ГМ-100 и ДЕ-25-14ГМ).
АЛЬБОМ 5.1	Котельная. Архитектурно-строительная часть. Общие чертежи. (Вариант установки котлов КВ-ГМ-100 и ГМ-50-14).
АЛЬБОМ 5.2	Котельная. Архитектурно-строительная часть. Общие чертежи. (Вариант установки котлов КВ-ГМ-100 и ДЕ-25-14ГМ).
АЛЬБОМ 5.3	Котельная. Архитектурно-строительная часть. Конструкции нулевого цикла и бороба. Конструкции металлические. (Вариант установки котлов КВ-ГМ-100 и ГМ-50-14).
АЛЬБОМ 5.4	Котельная. Архитектурно-строительная часть. Конструкции нулевого цикла и бороба. Конструкции металлические. (Вариант установки котлов КВ-ГМ-100 и ДЕ-25-14ГМ).
АЛЬБОМ 5.5 части 1,2	Котельная. Архитектурно-строительная часть. Нетиповые изделия.

Привязан

Инв. №

СОСТАВ ПРОЕКТА

АЛЬБОМ 6.1	Водоподготовительная установка. Архитектурно-строительная часть. Общие чертежи.
АЛЬБОМ 6.2	Водоподготовительная установка. Архитектурно-строительная часть. Конструкции нулевого цикла. Тепломеханическая часть. (Вариант установки котлов КВ-ГМ-100 и ГМ-50-14).
АЛЬБОМ 6.3	Водоподготовительная установка. Архитектурно-строительная часть. Конструкции нулевого цикла. Тепломеханическая часть. (Вариант установки котлов КВ-ГМ-100 и ДЕ-25-14 ГМ).
АЛЬБОМ 6.4	Водоподготовительная установка. Архитектурно-строительная часть. Нетиповые изделия.
АЛЬБОМ 7.1	Генеральный план. Инженерные сети. Архитектурно-строительная часть конструкции. Автоматизация. Электротехническая часть. Связь и сигнализация. Водопровод и канализация. Тепловые сети. (Вариант установки котлов КВ-ГМ-100 и ГМ-50-14).
АЛЬБОМ 7.2	Генеральный план. Инженерные сети. Архитектурно-строительная часть конструкции. Автоматизация. Электротехническая часть. Связь и сигнализация. Водопровод и канализация. Тепловые сети. (Вариант установки котлов КВ-ГМ-100 и ДЕ-25-14 ГМ).
АЛЬБОМ 8.1	Котельная. Электротехническая часть. Связь и сигнализация. Чертежи монтажной зоны. (Вариант установки котлов КВ-ГМ-100 и ГМ-50-14).
АЛЬБОМ 8.2	Котельная. Электротехническая часть. Связь и сигнализация. Чертежи монтажной зоны. (Вариант установки котлов КВ-ГМ-100 и ДЕ-25-14 ГМ).
АЛЬБОМ 8.3	Котельная. Электротехническая часть. Механизмы управляемые со ЩСУ к щитов КИП и А. Схемы принципиальные. (Вариант установки котлов КВ-ГМ-100 и ГМ-50-14).
АЛЬБОМ 8.4	Котельная. Электротехническая часть. Механизмы управляемые со ЩСУ и щитов КИП и А Схемы принципиальные. (Вариант установки котлов КВ-ГМ-100 и ДЕ-25-14 ГМ).
АЛЬБОМ 8.5	Котельная. Электротехническая часть. Задание заводу-изготовителю на щиты управления крупноблочные и сборки РТ30. (Вариант установки котлов КВ-ГМ-100 и ГМ-50-14)
АЛЬБОМ 8.6	Котельная. Электротехническая часть. Задание заводу изготовителю на щиты управления крупноблочные и сборки РТ30. (Вариант установки котлов КВ-ГМ-100 и ДЕ-25-14 ГМ).
АЛЬБОМ 8.7	Водоподготовительная установка. Электротехническая часть. Задание заводу изготовителю на щиты управления крупноблочные.
АЛЬБОМ 9.1	Котельная. Автоматизация. (Вариант установки котлов КВ-ГМ-100 и ГМ-50-14).
АЛЬБОМ 9.2	Котельная. Автоматизация. (Вариант установки котлов КВ-ГМ-100 и ДЕ-25-14 ГМ).
АЛЬБОМ 9.3 ЧАСТИ 1,2	Котельная. Задание заводу-изготовителю на щиты автоматики и КИП. (Вариант установки котлов КВ-ГМ-100 и ГМ-50-14).
АЛЬБОМ 9.4 ЧАСТИ 1,2	Котельная. Задание заводу-изготовителю на щиты автоматики и КИП. (Вариант установки котлов КВ-ГМ-100 и ДЕ-25-14 ГМ).
АЛЬБОМ 9.5	Водоподготовительная установка. Задание заводу-изготовителю на щиты автоматики и КИП.
АЛЬБОМ 10.1	Котельная. Сантехнические устройства. (Вариант установки котлов КВ-ГМ-100 и ГМ-50-14).
АЛЬБОМ 10.2	Котельная. Сантехнические устройства. (Вариант установки котлов КВ-ГМ-100 и ДЕ-25-14 ГМ).
АЛЬБОМ 10.3	Водоподготовительная установка. Сантехнические устройства.
АЛЬБОМ 11.1	Котельная. Сочленения исполнительных механизмов с регулирующими органами. (Вариант установки котлов КВ-ГМ-100 и ГМ-50-14).
АЛЬБОМ 11.2	Котельная. Сочленения исполнительных механизмов с регулирующими органами. (Вариант установки котлов КВ-ГМ-100 и ДЕ-25-14 ГМ).
АЛЬБОМ 11.3	Металлоконструкции в вспомогательного оборудования и устройств.
АЛЬБОМ 12.1 КНИГИ 1,2,3,4	Сметы. Общая часть.
АЛЬБОМ 12.2 КНИГИ 1,2	Сметы. (Вариант установки котлов КВ-ГМ-100 и ГМ-50-14).
АЛЬБОМ 12.3 КНИГИ 1,2	Сметы. (Вариант установки котлов КВ-ГМ-100 и ДЕ-25-14 ГМ).
АЛЬБОМ 13.1	Заказные спецификации. Общая часть.
АЛЬБОМ 13.2	Заказные спецификации. (Вариант установки котлов ГМ-50-14).
АЛЬБОМ 13.3	Заказные спецификации. (Вариант установки котлов ДЕ-25-14 ГМ).
АЛЬБОМ 14 КНИГИ 1,2	Ведомости потребности в материалах. (Книга 1- вариант установки котлов КВ-ГМ-100 и ГМ-50-14, книга 2- вариант установки котлов КВ-ГМ-100 и ДЕ-25-14 ГМ).

ПРИМЕНЕННЫЕ ТИПОВЫЕ МАТЕРИАЛЫ

Типовой проект 907-2-181 Альбомы ТРН 2536, ТРН 2537.	Труба дымовая железобетонная $H=120$ м $Д_в=4,8$ м с надземными газоходами для котельных. (распространяет Теплопроект г. Ленинград).
Типовое проектное решение 907-02-222 альбомы 1.6, 2.6	Световое ограждение дымовой трубы высотой 120 м (распространяет ВНИПИ теплопроект г. Москва).
Типовой проект 704-1-110 альбомы I, VI, VIII, IX.	Резервуар стальной горизонтальный для нефтепродуктов емкостью 50 м³ (распространяет Казахский филиал ЦИТП).
Типовые конструкции. Серия 4.903-11 выпуски 1,5.	Котельные установки. Вспомогательное оборудование и блоки (распространяет Тбилисский филиал ЦИТП).
Типовые конструкции. Серия 4.903-10 выпуск 8	Изделия и детали трубопроводов для тепловых сетей. Грязевики. (распространяет Тбилисский филиал ЦИТП).
Типовой проект 704-1-27. альбомы I, IV, V.	Стальные резервуары для нефтепродуктов, предназначенные для эксплуатации в условиях низких температур. Резервуар емкостью 5000 м³. (Альбомы I, IV, V распространяет ЦИТП г. Москва)
Типовые конструкции Серия 5.903-3 выпуск 0,2	Водоструйные эжекторы ЭВ-10-36-600. (Распространяет ЦИТП г. Москва).

Разработан проектным институтом „ЛАТГИПРОПРОМ"

Утвержден и введен в действие с 1 января 1983г. институтом Латгипропром Приказ № 101 А от 14 мая 1982г.

Главный инженер института В. Овчаров
Главный инженер проекта А. Думан

						Привязан	
Инв. №							

Альбом 8.7

Типовой проект 903-1-198

Содержание альбома

Лист	Наименование	Примечание
Э-2	Перечень комплектных устройств	
Э-3-1 л.1,2,3	Щит защищённый ШЩ. Технические данные аппаратов	
Э-3-2 л.1...5	Щит защищённый ШЩ. Общий вид	
Э-3-3 л.1,2	Щит защищённый ШЩ. Перечень надписей	
Э-3-4 л.1...4	Щит защищённый ШЩ. Схема соединений.	

Инв. № подл. | Подп. и дата | Взам. инв. №

Формат А4

Альбом 8.7

Типовой проект 903-1-198

Наименование	Кол. ККУ	Кол. приведённых панелей	Обозначение таблицы аппаратов	Примечание
Щит защищённый ШЩ	1	9	Э-3-1	

1. Задание заводу-изготовителю составлено в соответствии с ОСТ 16.0.800.485-77.
2. Принципиальные схемы управления электродвигателями см. альбом 4.1.

Указания по привязке

Данное задание заводу-изготовителю выполнено для ВПУ котельной с тремя котлами КВ-ГМ-100 и тремя котлами ГМ-50-14. Для ВПУ котельной с тремя котлами КВ-ГМ-100 и двумя котлами ДЕ-25-14ГМ необходимо внести изменения в соответствии с указаниями по привязке на Э-3-1, Э-3-2 л.л.3,4 Э-3-4 л.л.2,3 и изменить ссылку на альбом 4.1 на альбом 4.2

Типовой проект разработан в соответствии с действующими нормами и правилами и предусматривает мероприятия, обеспечивающие взрывную, взрывопожарную и пожарную безопасность при эксплуатации здания

Главный инженер проекта: [подпись] /Думан/

Инв. № подл. | Подп. и дата | Взам. инв. №

Привязан

Инв. №

ТП 903-1-198 Э-2

Водоподготовительная установка

Нач. отд.	Терехов	[подпись]	06.82
Н. контр.	Викманис	[подпись]	06.82
Гл. элект.	Викманис	[подпись]	06.82
Ст. инж.	Вольперт	[подпись]	06.82

Перечень комплектных устройств

Стадия | Масса | Масштаб

Лист | Листов

ЛАТГИПРОПРОМ

Формат А4

Альбом 8.7

Типовой проект 903-1-198

Форм.	Зона	Поз.	Обозначение	Наименование	Кол.	Примечание
				Документация		
А3			Э-3-2	Общий вид	05	
А2			Э-3-4	Схема соединений	04	
А3			Э-3-3	Перечень надписей	02	
				Сборочные единицы		
	1,2,3,4	01		РБУ5101-13А2Д	04	
	1,2,3,4	02		РБУ5101-03А2Р	05	
	1	03		РБУ5101-03А2Л	01	
	1,4	04		РБУ5401-03Б2Ж	09	
	2	05		РБУ5101-13Д2В	01	
	2,3	06		РБУ5101-13А2Г	02	
	2,3	07		РБУ5101-03А2Г	02	
	4	08		РБУ5101-03Б2Е	01	

Указания по привязке

Для котельной с тремя котлами КВ-ГМ-100 и двумя котлами ДЕ-25-14ГМ необходимо:
1) В позиции 01 убрать зону 2,3 и изменить количество с 04 на 02;
2) В позиции 06 изменить количество с 02 на 04.

Привязан

Инв. №

ТП 903-1-198 Э-3-1

Водоподготовительная установка

Нач. отд.	Терехов	[подпись]	06.82
Н. контр.	Викманис	[подпись]	06.82
Гл. элект.	Викманис	[подпись]	06.82
Ст. инж.	Вольперт	[подпись]	06.82

Щит защищённый ШЩ. Технические данные аппаратов

Стадия | Масса | Масштаб

Лист 1 | Листов 3

ЛАТГИПРОПРОМ

Формат А4

Альбом 8.7

Типовой проект 903-1-198

Форм.	Зона	Поз.	Обозначение	Наименование	Кол.	Примечание
				Н1 01		
	2	09		Выключатель АЕ 2046-10 РУ3 Iр 32А, пп	01	QF1
	2	10		Выключатель АЕ 2046-10РУ3 Iр 20А, пп	02	QF2,QF3
	2	11		Рубильник Р11-35320-00У3	01	QS1
				Н2 01		
	3	12		Выключатель АЕ 2046-10РУ3 Iр 20А, пп	02	QF1,QF3
	3	13		Выключатель АЕ 2056-10У3 Iр 50А, пп	01	QF2

Инв. № подл. | Подп. и дата | Взам. инв. №

Привязан

Инв. №

ТП 903-1-198 Э-3-1

Лист 2

13454-22 4

Формат А4

Типовой проект 903-1-198 Альбом 8.7

Форм.	Зона	Поз.	Обозначение	Наименование	Кол.	Примеч.
	3	14		Выключатель		
				АЕ2056-10У3		
				Iр 100А, ПП	01	QF4
	3	15		Рубильник		
				Р11-35320-00У3	02	QS, QS2
				Колодка из 15 зажимов		
				на ток 16А	02	
				Силовой зажим на		
				ток 200А	06	

Привязан

Инв. №

ТП 903-1-198 Э-3-1 Лист 3

Формат А3

Типовой проект 903-1-198 Альбом 8.7

Вид спереди

Двери не показаны

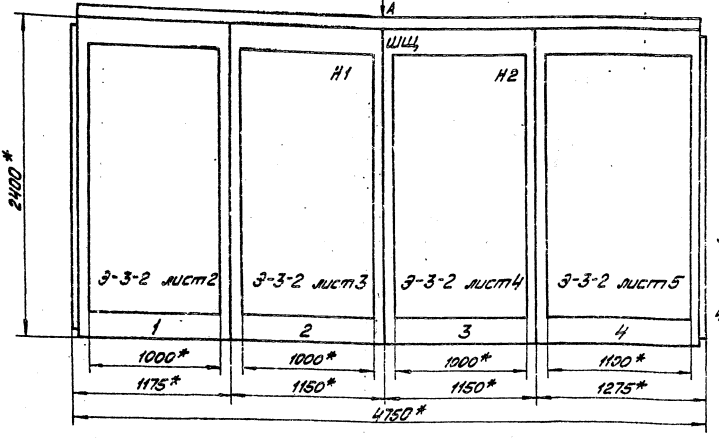

1* Размеры для справок.
2. Неуказанные предельные отклонения размеров по
3. В контуре табличек и аппаратов указаны номера надписей по перечню надписей.
4. Щит одностороннего обслуживания.

Вид „А"

М 1:50



Секция	Масса

Привязан

Инв. №

ГИП	Думан		
Нач. отд.	Терехов		06.82
Н. контр.	Викманис		06.82
Гл. зв.	Викманис		06.82
Ст. инж.	Вольперт		06.82
Инж.	Гусева		06.82

ТП 903-1-198 Э-3-2

Водоподготовительная установка

Стадия | Масса | Масштаб 1:20

Лист 1 Листов 5

Щит защищённый ШЩ. Общий вид

ЛАТГИПРОПРОМ

18454-22 5

Формат А3

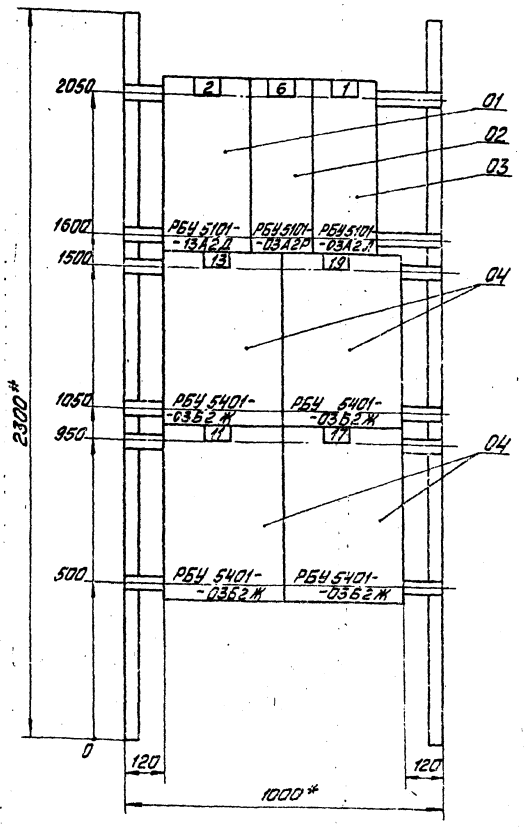

Панель 1

Привязан

Инв. №

ТП 903-1-198 Э-3-2

Водоподготовительная установка

Щит защищённый ЩЗ. Общий вид

ГИП	Думан		
Нач.отд.	Трехов		
Н.контр.	Быкманис		
Гл.эл.	Быкманис		
Ст.инж.	Вольпрам		
Инж.	Гусева		

Стадия | Масса | Масштаб: 1:10

Лист 2 | Листов 5

ЛАТГИПРОПРОМ

Формат А3

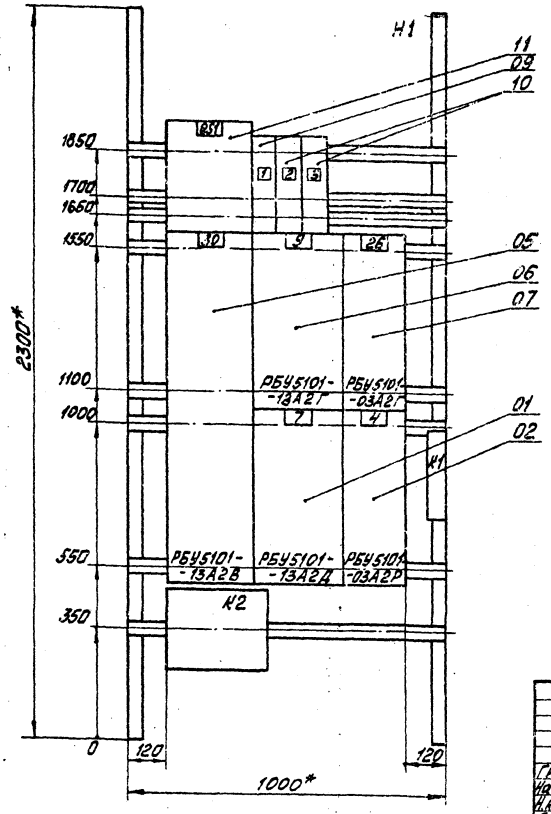

Указания по привязке

Для ВПУ котельной с котлами КВ-ГМ-100 и двумя котлами ДЕ-25-14ГМ позицию 01 изменить на 06, соответственно изменив блок РБУ5101-13А2Д на блок РБУ5101-13А2Г.

Панель 2 (набор 1)

Привязан

Инв. №

ТП 903-1-198 Э-3-2

Водоподготовительная установка

Щит защищённый ЩЗ. Общий вид

ГИП	Думан		
Нач.отд.	Трехов		
Н.контр.	Быкманис		
Гл.эл.	Быкманис		
Ст.инж.	Вольпрам		
Инж.	Гусева		

Стадия | Масса | Масштаб: 1:10

Лист 3 | Листов 5

ЛАТГИПРОПРОМ

Формат А3

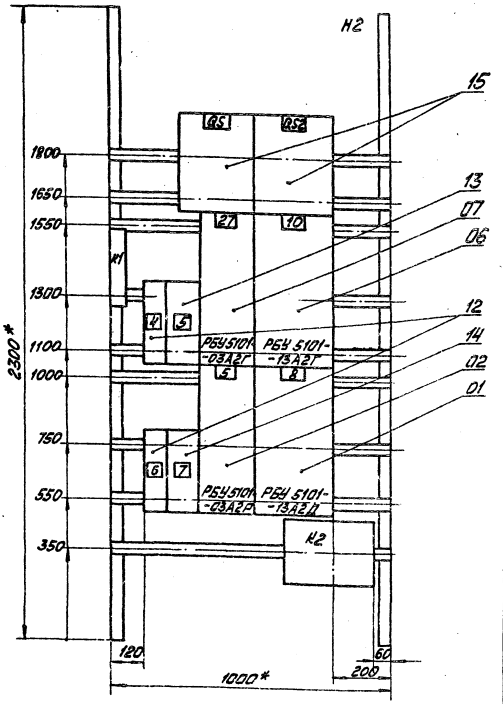

Указания по привязке

Для ВПУ котельной с тремя котлами КВ-ГМ-100 и двумя котлами ДЕ-25-14ГМ позицию 01 изменить на 06, соответственно изменив блок РБУ 5101-13А2Д на блок РБУ 5101-13А2Г.

Панель 3 (набор 2)

Привязан

Инв. №

ГИП	Думан			ТП 903-1-198	Э-3-2
Нач.отд.	Терехов			Водоподготовительная установка	Стадия / Масса / Масштаб
Н.контр.	Вижанис				Лист 4 / Листов 5
Гл.эл.	Вижанис			Щит защищённый ШЩ. Общий вид	ЛАТГИПРОПРОМ
Ст.инж.	Вальпорт				
Инж.	Гусева				

Формат А3

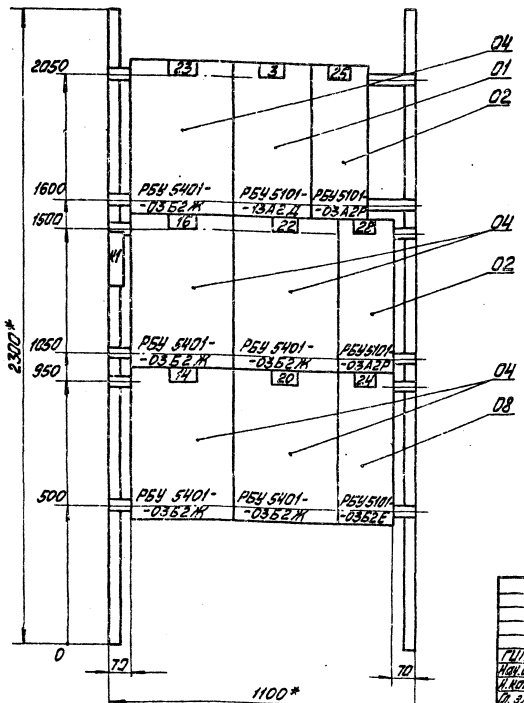

Панель 4

Привязан

Инв. №

ГИП	Думан			ТП 903-1-198	Э-3-2
Нач.отд.	Терехов			Водоподготовительная установка	Стадия / Масса / Масштаб
Н.контр.	Вижанис				Лист 5 / Листов 5
Гл.эл.	Вижанис			Щит защищённый ШЩ. Общий вид	ЛАТГИПРОПРОМ
Ст.инж.	Вальпорт				
Инж.	Гусева				

Формат А3

Панель	Строка	Надпись	Поз. обозначение	Место надписи	Текст	Кол.	Для чертежа	Заводские
1				табличка	2	1		
				то же	6	1		
				"	1	1		
				"	13	1		
				"	19	1		
				"	11	1		
				"	17	1		
2			QS1	табличка	QS1 Ввод №1 ~380В	1		
		1	QF1	то же	QF1 Авар. освещение	1		
		2	QF2	"	QF2 Щит КИП. Ввод №1	1		
		3	QF3	"	QF3 Ящики 1ВЧ, 2ВЧ	1		
				"	30	1		
				"	9	1		
				"	26	1		
				"	7	1		
				"	4	1		
3			QS	табличка	QS Секц. рубильник	1		
			QS2	то же	QS2 Ввод №2 ~380В	1		
		4	QF1	"	QF1 Щит КИП. Ввод №2	1		
		5	QF2	"	QF2 Авар. освещение	1		
				"	27	1		
				"	10	1		
		6	QF3	"	QF3 Эл. таль	1		
		7	QF4	"	QF4 Сварочные посты	1		
				"	5	1		
				"	8	1		

Привязан

Инв. №

				ТП 903-1-198	Э-3-3
				Водоподготовительная установка	Стадия Р Масса Масштаб
Нач. отд.	Гаврилов		01.82		
Гл. инж.	Альперт		01.82		Листов 2
Нач. сект.	Гаврилов		01.82	Щит защищенный ШЩ. Перечень надписей	ЛАТГИПРОПРОМ
Гл. инж.	Альперт		01.82		

Формат А3

Панель	Строка	Надпись	Поз. обозначение	Место надписи	Текст	Кол.	Для чертежа	Заводские
4				табличка	23	1		
				то же	3	1		
				"	25	1		
				"	16	1		
				"	22	1		
				"	28	1		
				"	14	1		
				"	20	1		
				"	29	1		
1		8		табличка с надписью	1,2,6 насосы			
				то же	11,13,17,19 Задвижки	1		
2		9		"	30 Вентилятор декарбон.			
				"	4,7,9,26 Насосы	1		
3		10		"	5,8,10,27 Насосы	1		
4		11		"	3,25,28 Насосы			
				"	23 Задвижка			
				"	14,16,20,22 Задвижки			
				"	29 Вакуумнасос	1		

Привязан

Инв. №

ТП 903-1-198	Э-3-3	Лист 2

18454-22 1 Формат А3

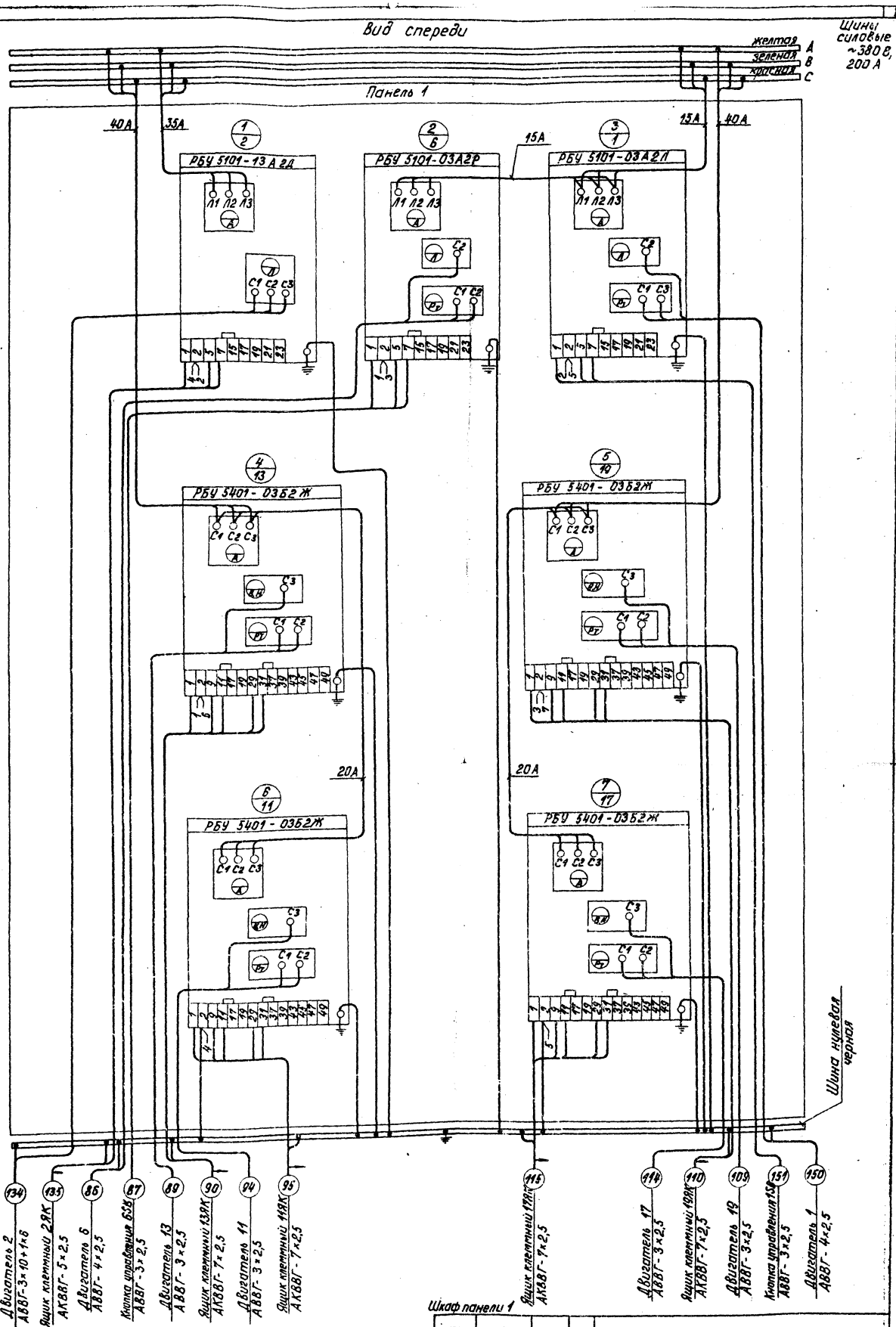

				ТП 903-1-198	Э-3-4
				Водоподготовительная установка	Стадия / Масса / Масштаб
Привязан	Нач.отд.	Терехов	06.82		Лист 1 / Листов 4
	Н.контр.	Викманис	06.82	Щит защищенный ШЩ. Схема соединений	ЛАТГИПРОПРОМ
	Гл. эл.	Викманис	06.82		
	Ст.инж.	Вольперт	06.82		
Инв №	Ст.техн.	Соколова	06.82		

18454-22 9 Формат А2

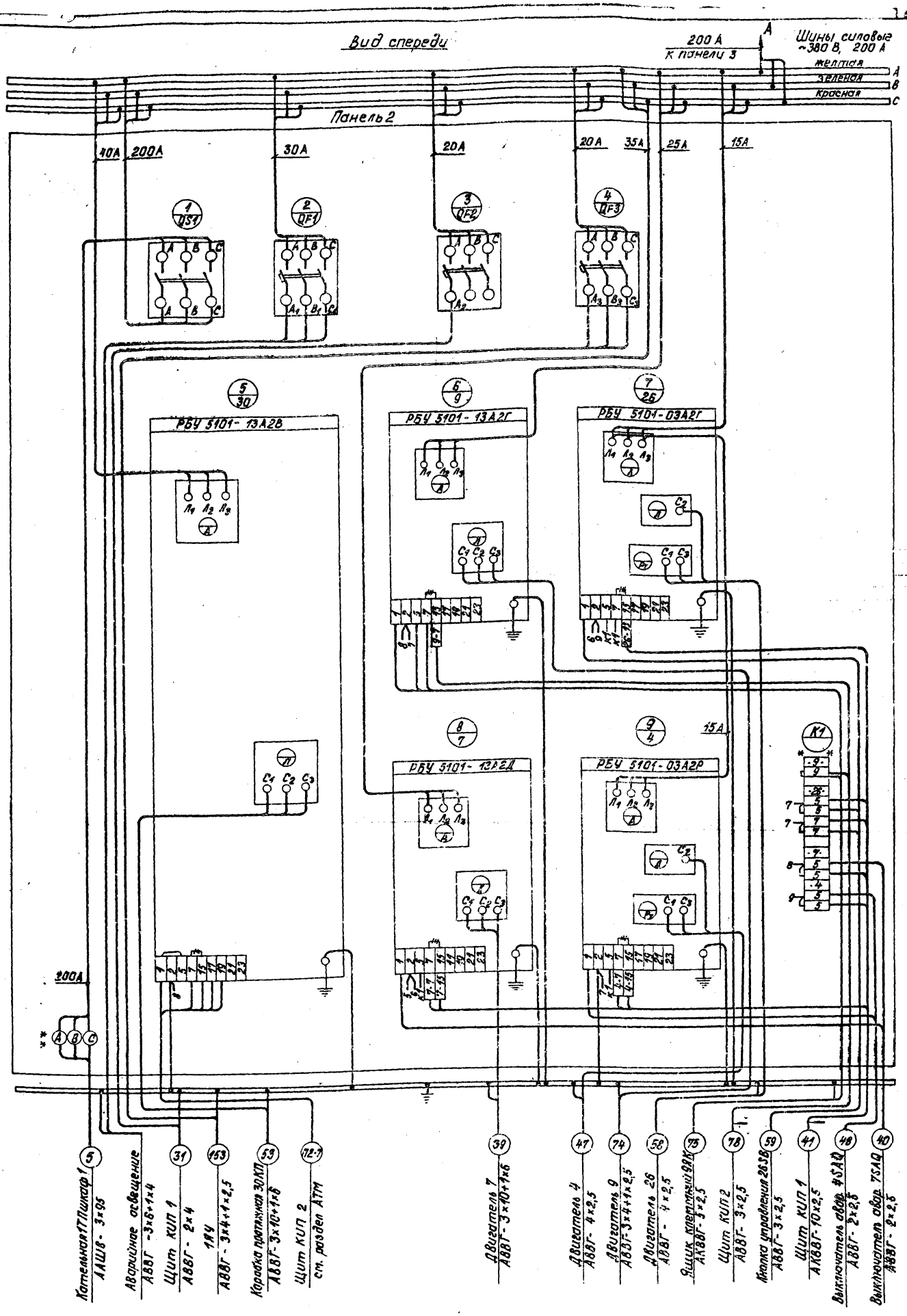

Шкаф панели 2 (набор №1)

—/// - Демонтировать

* * - Дополнительные колодки зажимов

Указания по привязке

Для ВПУ котельной с тремя котлами КВ-ГМ-100 и двумя котлами ДЕ-25-14ГМ изменить:
1) тип блока 8 с РБУ 5101-13А2Д на РБУ5101-13А2Г;
2) сечение кабеля №39 с 3×10+1×6 на 3×4+1×2,5
3) направление кабеля №5 с 1ТП шкаф 1 на 2ТП шкаф 1

Нач.отд.	Терехов		06.82	ТП 903-1-198 Э-3-4
Н.контр.	Викманис		06.82	Водоподготовительная установка
Гл. эл.	Викманис		06.82	Стадия / Масса / Масштаб
Ст.инж.	Вольперт		06.82	Лист 2 / Листов
Ст.техн.	Соколова		06.82	Щит защищенный ШЩ. Схема соединений

Привязан

Инв. №

ЛАТГИПРОПРОМ

18454-22 10 Формат А2

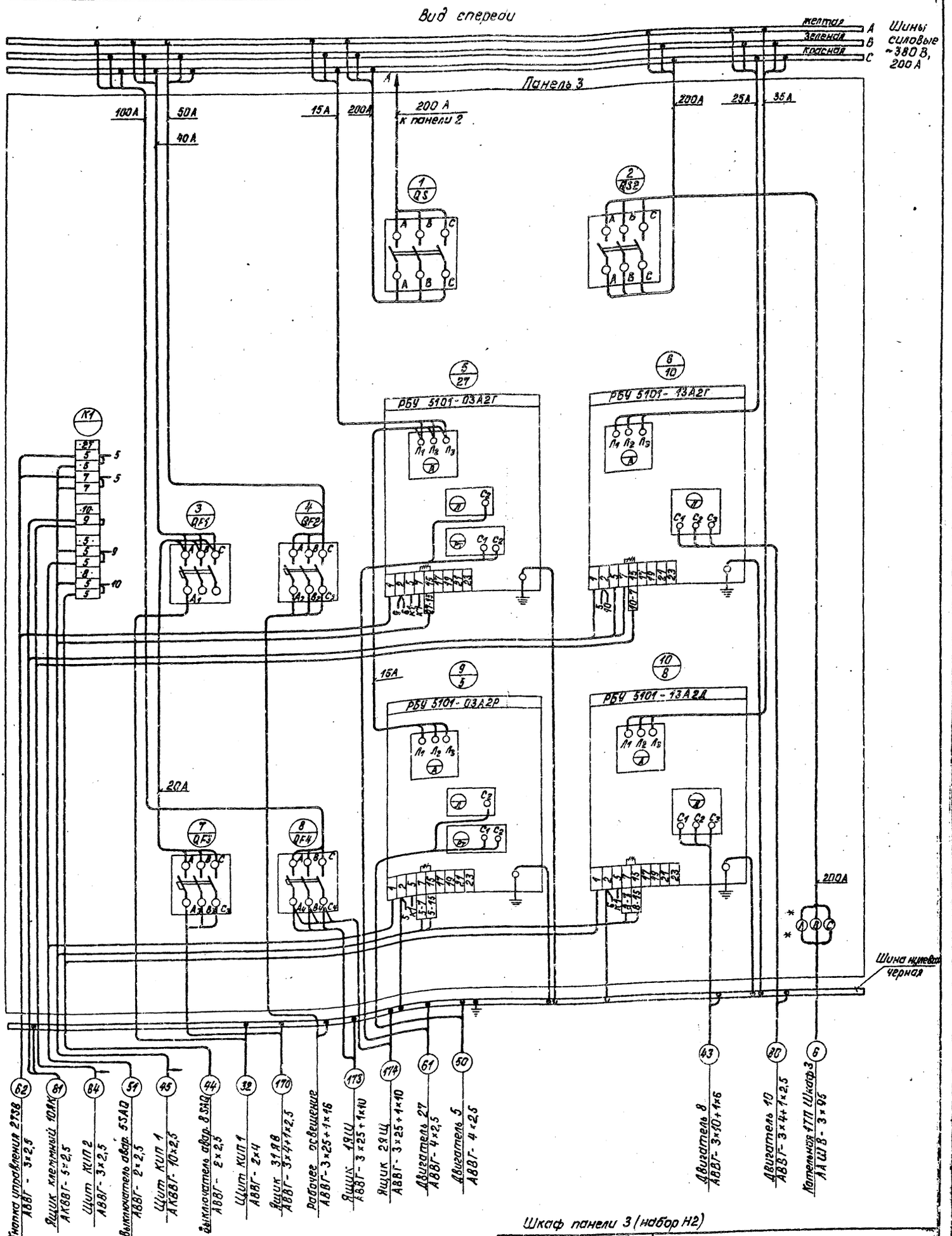

—//— - Демонтировать

* * - Дополнительные колодки зажимов

Указания по привязке

Для ВПУ котельной с тремя котлами КВ-ГМ-100 и двумя котлами ДЕ-25-14ГМ изменить:
1) тип блока 10 с РБУ5101-13А2Д на РБУ5101-13АГ;
2) сечение кабеля №43 с 3×10+1×6 на 3×4+1×2,5.
3) направление кабеля №6 с 1ТП шкаф 3 на 2ТП шкаф 4.

Нач. отд.	Терехов		06.82
Н. контр.	Викманис		06.82
Гл. зл.	Викманис		06.82
Ст. инж.	Вольперт		06.82
Ст. техн.	Соколова		06.82

ТП 903-1-198 Э-3-4

Водоподготовительная установка

Стадия | Масса | Масштаб

Лист 3 | Листов

Щит защищенный ЩЩ. Схема соединений

ЛАТГИПРОПРОМ

Привязан

Инв. №

18454-22 11 формат А2

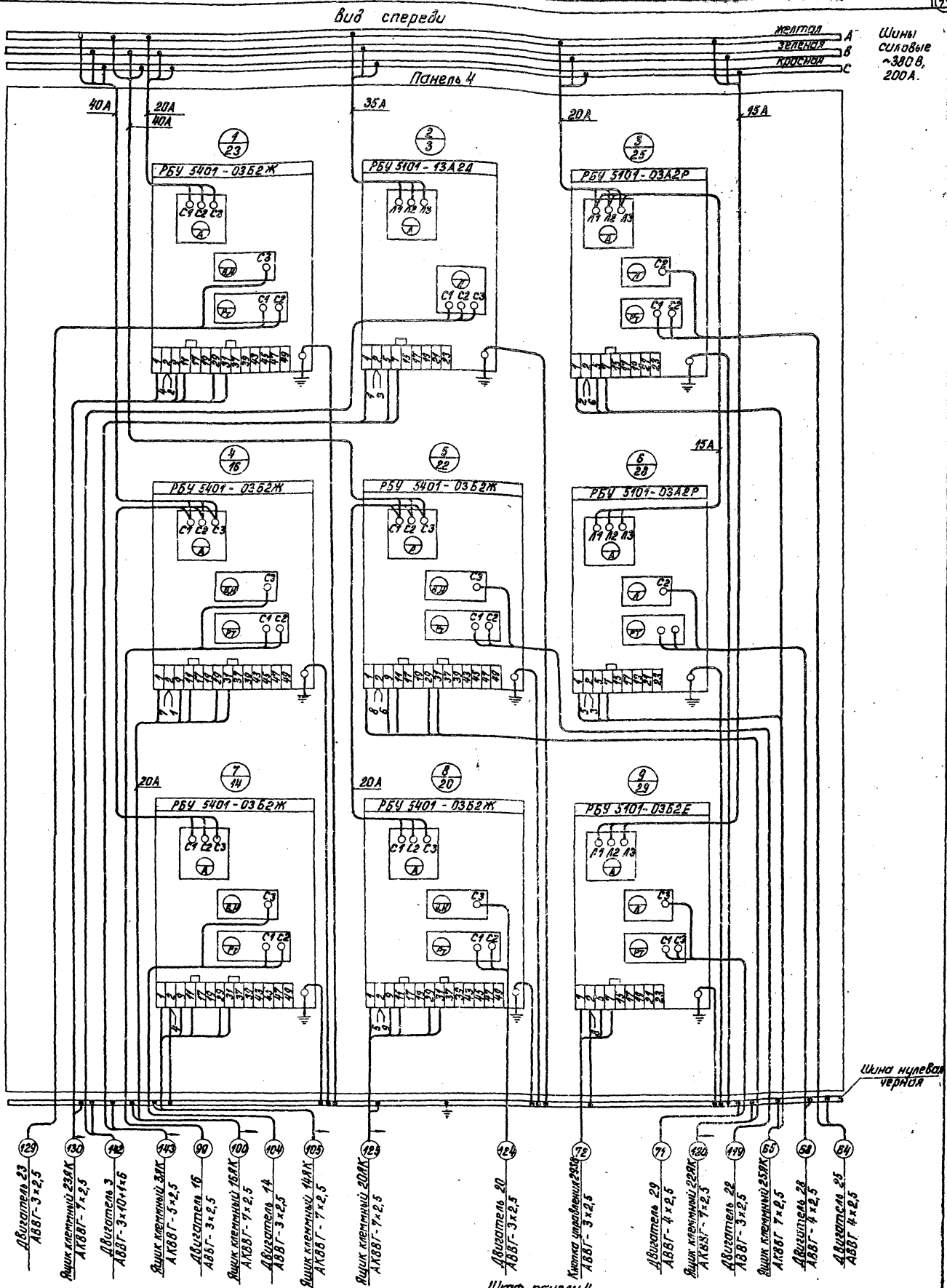

Шкаф панели 4

				ТП 903-1-198	Э-3-4
				Водоподготовительная установка	Стадия: Масса: Масштаб:
Привязан					Лист 4 Листов
Инв. №	Нач. отд.	Терехов		Щит защищенный ЩЗ. Схема соединений	ЛАТГИПРОПРОМ
	Н. контр.	Вихманис			
	Гл. эл.	Вихманис			
	Ст. инж.	Волкерт			
	Ст. техн.	Соколова			

gost.e-ecolog.ru