ТИПОВОЙ ПРОЕКТ
903-4-11.2

КОТЕЛЬНАЯ
С ТРЕМЯ КОТЛАМИ КВ-ГМ-100
И ТРЕМЯ КОТЛАМИ ГМ-50-14(2ДЕ-25-14ГМ)
ОТКРЫТАЯ СИСТЕМА ТЕПЛОСНАБЖЕНИЯ
ТОПЛИВО-ГАЗ И МАЗУТ

Альбом 2.6

18454-52
ЦЕНА 3-72

gost.e-ecolog.ru

ЦЕНТРАЛЬНЫЙ ИНСТИТУТ ТИПОВОГО ПРОЕКТИРОВАНИЯ
ГОССТРОЯ СССР

Москва, А-445, Самарское ул., 32

Сдано в печать VII 1973 г.

Заказ № 780 Тираж 200 экз.

ТИПОВОЙ ПРОЕКТ
903-1-198

КОТЕЛЬНАЯ С ТРЕМЯ КОТЛАМИ КВ-ГМ-100 И ТРЕМЯ КОТЛАМИ ГМ-50-14 (2ДЕ-25-14ГМ) ОТКРЫТАЯ СИСТЕМА ТЕПЛОСНАБЖЕНИЯ ТОПЛИВО-ГАЗ И МАЗУТ

АЛЬБОМ 8.6

СОСТАВ ПРОЕКТА

АЛЬБОМ 1.1	Котельная. Тепломеханическая часть. Общие данные. Компоновка и установка оборудования. Газоснабжение. (Вариант установки котлов КВ-ГМ-100 и ГМ-50-14).
АЛЬБОМ 1.2	Котельная. Тепломеханическая часть. Общие данные. Компоновка и установка оборудования. Газоснабжение. (Вариант установки котлов КВ-ГМ-100 и ДЕ-25-14ГМ).
АЛЬБОМ 2.1	Строительно-технологическая блок-секция котлоагрегата КВ-ГМ-100. Тепломеханическая часть. Конструкции железобетонные. Автоматизация.
АЛЬБОМ 2.2	Строительно-технологическая блок-секция котлоагрегата КВ-ГМ-100. Задание заводу-изготовителю на щиты автоматики и КИП.
АЛЬБОМ 2.3	Строительно-технологическая блок-секция котлоагрегата КВ-ГМ-100. Металлоконструкции газовоздухопроводов.
АЛЬБОМ 2.4	Строительно-технологическая блок-секция котлоагрегата ГМ-50-14. Тепломеханическая часть. Конструкции железобетонные. Автоматизация.
АЛЬБОМ 2.5	Строительно-технологическая блок-секция котлоагрегата ГМ-50-14. Металлоконструкции газовоздухопроводов.
АЛЬБОМ 2.6	Строительно-технологическая блок-секция котлоагрегата ДЕ-25-14ГМ. Тепломеханическая часть. Конструкции железобетонные. Автоматизация.
АЛЬБОМ 2.7	Строительно-технологическая блок-секция котлоагрегата ДЕ-25-14ГМ. Металлоконструкции газовоздухопроводов.
АЛЬБОМ 2.8	Строительно-технологическая блок-секция котлоагрегата ГМ-50-14. Задание заводу-изготовителю на щиты автоматики и КИП.
АЛЬБОМ 3.1	Тепломеханическая часть. Трубопроводы. (Вариант установки котлов КВ-ГМ-100 и ГМ-50-14).
АЛЬБОМ 3.2	Тепломеханическая часть. Трубопроводы. (Вариант установки котлов КВ-ГМ-100 и ДЕ-25-14ГМ).
АЛЬБОМ 4.1	Водоподготовительная установка. Автоматизация. Электротехническая часть. Связь и сигнализация. (Вариант установки котлов КВ-ГМ-100 и ГМ-50-14).
АЛЬБОМ 4.2	Водоподготовительная установка. Автоматизация. Электротехническая часть. Связь и сигнализация. (Вариант установки котлов КВ-ГМ-100 и ДЕ-25-14ГМ).
АЛЬБОМ 4.3	Водоподготовительная установка. Вспомогательное оборудование. (Вариант установки котлов КВ-ГМ-100 и ГМ-50-14).
АЛЬБОМ 4.4	Водоподготовительная установка. Вспомогательное оборудование. (Вариант установки котлов КВ-ГМ-100 и ДЕ-25-14ГМ).
АЛЬБОМ 5.1	Котельная. Архитектурно-строительная часть. Общие чертежи. (Вариант установки котлов КВ-ГМ-100 и ГМ-50-14).
АЛЬБОМ 5.2	Котельная. Архитектурно-строительная часть. Общие чертежи. (Вариант установки котлов КВ-ГМ-100 и ДЕ-25-14ГМ).
АЛЬБОМ 5.3	Котельная. Архитектурно-строительная часть. Конструкции нулевого цикла и борова. Конструкции металлические. (Вариант установки котлов КВ-ГМ-100 и ГМ-50-14).
АЛЬБОМ 5.4	Котельная. Архитектурно-строительная часть. Конструкции нулевого цикла и борова. Конструкции металлические. (Вариант установки котлов КВ-ГМ-100 и ДЕ-25-14ГМ).
АЛЬБОМ 5.5 части 1,2	Котельная. Архитектурно-строительная часть. Нетиповые изделия.

				Привязан	
Инв. №					

СОСТАВ ПРОЕКТА

АЛЬБОМ 6.1	Водоподготовительная установка. Архитектурно-строительная часть. Общие чертежи.
АЛЬБОМ 6.2	Водоподготовительная установка. Архитектурно-строительная часть. Конструкции нулевого цикла. Тепломеханическая часть. (Вариант установки котлов КВ-ГМ-100 и ГМ-50-14).
АЛЬБОМ 6.3	Водоподготовительная установка. Архитектурно-строительная часть. Конструкции нулевого цикла. Тепломеханическая часть. (Вариант установки котлов КВ-ГМ-100 и ДЕ-25-14ГМ).
АЛЬБОМ 6.4	Водоподготовительная установка. Архитектурно-строительная часть. Нетиповые изделия.
АЛЬБОМ 7.1	Генеральный план. Инженерные сети. Архитектурно-строительная часть конструкции. Автоматизация. Электротехническая часть. Связь и сигнализация. Водопровод и канализация. Тепловые сети. (Вариант установки котлов КВ-ГМ-100 и ГМ-50-14).
АЛЬБОМ 7.2	Генеральный план. Инженерные сети. Архитектурно-строительная часть конструкции. Автоматизация. Электротехническая часть. Связь и сигнализация. Водопровод и канализация. Тепловые сети. (Вариант установки котлов КВ-ГМ-100 и ДЕ-25-14ГМ).
АЛЬБОМ 8.1	Котельная. Электротехническая часть. Связь и сигнализация. Чертежи монтажной зоны. (Вариант установки котлов КВ-ГМ-100 и ГМ-50-14).
АЛЬБОМ 8.2	Котельная. Электротехническая часть. Связь и сигнализация. Чертежи монтажной зоны. (Вариант установки котлов КВ-ГМ-100 и ДЕ-25-14ГМ).
АЛЬБОМ 8.3	Котельная. Электротехническая часть. Механизмы управляемые со ЩСУ и щитов КИП и А. Схемы принципиальные. (Вариант установки котлов КВ-ГМ-100 и ГМ-50-14).
АЛЬБОМ 8.4	Котельная. Электротехническая часть. Механизмы управляемые со ЩСУ и щитов КИП и А. Схемы принципиальные. (Вариант установки котлов КВ-ГМ-100 и ДЕ-25-14ГМ).
АЛЬБОМ 8.5	Котельная. Электротехническая часть. Задание заводу-изготовителю на щиты управления крупноблочные и сборки РТЗО. (Вариант установки котлов КВ-ГМ-100 и ГМ-50-14).
АЛЬБОМ 8.6	Котельная. Электротехническая часть. Задание заводу-изготовителю на щиты управления крупноблочные и сборки РТЗО. (Вариант установки котлов КВ-ГМ-100 и ДЕ-25-14ГМ).
АЛЬБОМ 8.7	Водоподготовительная установка. Электротехническая часть. Задание заводу-изготовителю на щиты управления крупноблочные.
АЛЬБОМ 9.1	Котельная. Автоматизация. (Вариант установки котлов КВ-ГМ-100 и ГМ-50-14).
АЛЬБОМ 9.2	Котельная. Автоматизация. (Вариант установки котлов КВ-ГМ-100 и ДЕ-25-14ГМ).
АЛЬБОМ 9.3 ЧАСТИ 1,2	Котельная. Задание заводу-изготовителю на щиты автоматики и КИП. (Вариант установки котлов КВ-ГМ-100 и ГМ-50-14).
АЛЬБОМ 9.4 ЧАСТИ 1,2	Котельная. Задание заводу-изготовителю на щиты автоматики и КИП. (Вариант установки котлов КВ-ГМ-100 и ДЕ-25-14ГМ).
АЛЬБОМ 9.5	Водоподготовительная установка. Задание заводу-изготовителю на щиты автоматики и КИП.
АЛЬБОМ 10.1	Котельная. Сантехнические устройства. (Вариант установки котлов КВ-ГМ-100 и ГМ-50-14).
АЛЬБОМ 10.2	Котельная. Сантехнические устройства. (Вариант установки котлов КВ-ГМ-100 и ДЕ-25-14ГМ).
АЛЬБОМ 10.3	Водоподготовительная установка. Сантехнические устройства.
АЛЬБОМ 11.1	Котельная. Сочленения исполнительных механизмов с регулирующими органами. (Вариант установки котлов КВ-ГМ-100 и ГМ-50-14).
АЛЬБОМ 11.2	Котельная. Сочленения исполнительных механизмов с регулирующими органами. (Вариант установки котлов КВ-ГМ-100 и ДЕ-25-14ГМ).
АЛЬБОМ 11.3	Металлоконструкции вспомогательного оборудования и устройств.
АЛЬБОМ 12.1 КНИГИ 1,2,3,4	Сметы. Общая часть.
АЛЬБОМ 12.2 КНИГИ 1,2	Сметы. (Вариант установки котлов КВ-ГМ-100 и ГМ-50-14).
АЛЬБОМ 12.3 КНИГИ 1,2	Сметы. (Вариант установки котлов КВ-ГМ-100 и ДЕ-25-14ГМ).
АЛЬБОМ 13.1	Заказные спецификации. Общая часть.
АЛЬБОМ 13.2	Заказные спецификации. (Вариант установки котлов ГМ-50-14).
АЛЬБОМ 13.3	Заказные спецификации. (Вариант установки котлов ДЕ-25-14ГМ).
АЛЬБОМ 14 КНИГИ 1,2	Ведомости потребности в материалах. (Книга 1 - вариант установки котлов КВ-ГМ-100 и ГМ-50-14, книга 2 - вариант установки котлов КВ-ГМ-100 и ДЕ-25-14ГМ).

ПРИМЕНЕННЫЕ ТИПОВЫЕ МАТЕРИАЛЫ

Типовой проект 907-2-181 Альбомы ТРН 2536, ТРН 2537	Труба дымовая железобетонная $H=120$ м $Д_0=4,8$ м с надземными газоходами для котельных. (Распространяет Теплопроект г. Ленинград).
Типовое проектное решение 907-02-222 альбомы 1.6, 2.6	Световое ограждение дымовой трубы высотой 120 м. (Распространяет ВНИПИтеплопроект г. Москва).
Типовой проект 704-1-110 альбомы I, VI, VIII, IX	Резервуар стальной горизонтальный для нефтепродуктов емкостью 50 м³. (Распространяет Казахский филиал ЦИТП).
Типовые конструкции. Серия 4.903-11 выпуски 1,5	Котельные установки. Вспомогательное оборудование и блоки. (Распространяет Тбилисский филиал ЦИТП).
Типовые конструкции. Серия 4.903-10 выпуск 8	Изделия и детали трубопроводов для тепловых сетей. Грязевики. (Распространяет Тбилисский филиал ЦИТП).
Типовой проект 704-1-27, альбомы I, IV, V	Стальные резервуары для нефтепродуктов, предназначенные для эксплуатации в условиях низких температур. Резервуар емкостью 5000 м³ (Альбомы I, IV, V распространяет ЦИТП г. Москва).
Типовые конструкции. Серия 5.903-3 выпуск 0, 2	Водоструйные эжекторы ЭВ-10 – ЭВ-600. (Распространяет ЦИТП г. Москва).

Разработан проектным институтом „ЛАТГИПРОПРОМ"

Утвержден и введен в действие с 1 января 1983 г. институтом Латгипропром Приказ № 101 А от 14 мая 1982 г.

Главный инженер института В. Овчаров

Главный инженер проекта А. Думан

Привязан

Инв. №

Содержание альбома

Лист	Наименование	Примечание
	Содержание альбома.	3
Э-2	Низковольтные комплектные устройства. Задание заводу-изготовителю. Перечень чертежей.	4
Э-3	Перечень комплектных устройств	5
Э-4-4 лист 10	Щит открытый 1Щ1. Схема соединений.	
Э-4-1 лист 1,2	Щит открытый 1Щ1. Технические данные аппаратов.	
Э-4-2 лист 1-7	Щит открытый 1Щ1. Общий вид.	6-9
Э-4-3 лист 1,2	Щит открытый 1Щ1. Перечень надписей.	
Э-4-4 лист 1-9	Щит открытый 1Щ1. Схема соединений.	10-14
Э-5-1 лист 1,2	Щит открытый 1Щ2. Технические данные аппаратов.	15-18
Э-5-2 лист 1-7	Щит открытый 1Щ2. Общий вид.	
Э-5-3 лист 1,2	Щит открытый 1Щ2. Перечень надписей.	19-23
Э-5-4 лист 1-8	Щит открытый 1Щ2. Схема соединений.	
Э-6-1 лист 1,2	Щит открытый 2Щ1. Технические данные аппаратов.	24-27
Э-6-2 лист 1-6	Щит открытый 2Щ1. Общий вид.	
Э-6-3 лист 1,2	Щит открытый 2Щ1. Перечень надписей.	
Э-6-4 лист 1-7	Щит открытый 2Щ1. Схема соединений.	28-31
Э-7-1 лист 1,2	Щит открытый 2Щ2 Технические данные аппаратов.	
Э-6-4 лист 8	Щит открытый 2Щ1. Схема соединений.	32
Э-7-2 лист 1-6	Щит открытый 2Щ2. Общий вид.	33-35
Э-7-3 лист 1,2	Щит открытый 2Щ2. Перечень надписей.	36-40
Э-7-4 лист 1-7	Щит открытый 2Щ2. Схема соединений.	
Э-8-1 лист 1,2	Щит защищенный 3Шщ (4Шщ, 5Шщ). Технические данные аппаратов.	41-43
Э-8-2 лист 1-4	Щит защищенный 3Шщ (4Шщ, 5Шщ). Общий вид.	
Э-8-3 лист 1,2	Щит защищенный 3Шщ (4Шщ, 5Шщ). Перечень надписей.	
Э-8-4 (лист 1,2,3	Щит защищенный 3Шщ (4Шщ, 5 Шщ). Схема соединений.	44-46
Э-9	Щит Щ3. РТ30-69. Опись документов.	47
Э-10	Щит Щ3. РТ30-69. Схема расположения.	
Э-11	Щит Щ3. Технические данные аппаратов.	

Лист	Наименование	Примечание
Э-2	Низковольтные комплектные устройства. Задание заводу-изготовителю. Перечень чертежей.	
Э-3	Перечень комплектных устройств.	
Э-4-1 лист 1,2	Щит открытый 1Щ1. Технические данные аппаратов.	
Э-4-2 лист 1,7	Щит открытый 1Щ1. Общий вид.	
Э-4-3 лист 1,2	Щит открытый 1Щ1. Перечень надписей.	
Э-4-4 лист 1,10	Щит открытый 1Щ1. Схема соединений.	
Э-5-1 лист 1,2	Щит открытый 1Щ2. Технические данные аппаратов.	
Э-5-2 лист 1,7	Щит открытый 1Щ2. Общий вид.	
Э-5-3 лист 1,2	Щит открытый 1Щ2. Перечень надписей.	
Э-5-4 лист 1,8	Щит открытый 1Щ2. Схема соединений.	
Э-6-1 лист 1,2	Щит открытый 2Щ1. Технические данные аппаратов.	
Э-6-2 лист 1,6	Щит открытый 2Щ1. Общий вид.	
Э-6-3 лист 1,2	Щит открытый 2Щ1. Перечень надписей.	
Э-6-4 лист 1,8	Щит открытый 2Щ1. Схема соединений.	
Э-7-1 лист 1,2	Щит открытый 2Щ2. Технические данные аппаратов.	
Э-7-2 лист 1,6	Щит открытый 2Щ2. Общий вид.	
Э-7-3 лист 1,2	Щит открытый 2Щ2. Перечень надписей.	
Э-7-4 лист 1,7	Щит открытый 2Щ2. Схема соединений.	
Э-8-1 лист 1,2	Щит защищенный 3ШЩ (4ШЩ, 5ШЩ). Технические данные аппаратов.	
Э-8-2 лист 1,2,3,4	Щит защищенный 3ШЩ (4ШЩ, 5ШЩ). Общий вид.	
Э-8-3 лист 1,2	Щит защищенный 3ШЩ (4ШЩ, 5ШЩ). Перечень надписей.	
Э-8-4 лист 1,2,3	Щит защищенный 3ШЩ (4ШЩ, 5ШЩ). Схема соединений.	

1. Принципиальные схемы управления электродвигателями см. альбом 8.4.
2. При отправке альбома заводу-изготовителю на НКУ (1Щ1, 1Щ2, 2Щ1, 2Щ2, 3ШЩ, 4ШЩ, 5ШЩ) в соответствии с ОСТ 160.800.485-77 скомпоновать альбом согласно листу Э-2.
3. Документацию заводу-изготовителю, согласно ОСТ 160.800.464-77 на УК (Ш3) скомплектовать в соответствии с листом Э-9.

Типовой проект разработан в соответствии с действующими нормами и правилами и предусматривает мероприятия, обеспечивающие взрывную, взрывопожарную и пожарную безопасность при эксплуатации здания.
Главный инженер проекта [подпись] /Думан/

				Привязан	
Инв. №				ТП 903-1-198	Э-2
				Котельная	Стадия / Масса / Масштаб
Нач. отд.	Терехов	[подпись]	06.82		
Н. контр.	Викманис	[подпись]	06.82		Лист 1 / Листов 1
Гл. эл.	Викманис	[подпись]	06.82	Низковольтные комплектные устройства. Задание заводу-изготовителю. Перечень чертежей	ЛАТГИПРОПРОМ
Рук. гр.	Кириллова	[подпись]	06.82		
Ст. техн.	Жукова	[подпись]	06.82		

18454-52 5 Формат А2

Альбом 8.6

Типовой проект 903-1-198

Наименование	Кол. НКУ	Кол. приводных аппаратов	Обозначение таблицы аппаратов	Примечание
1. Щит 1Щ1	1	10	Э-4-1	
2. Щит 1Щ2	1	8	Э-5-1	
3. Щит 2Щ1	1	10	Э-6-1	
4. Щит 2Щ2	1	8	Э-7-1	
5. Щит 3ШЦ	1	6	Э-8-1	
6. Щит 4ШЦ	1	6	Э-8-1	
7. Щит 5ШЦ	1	6	Э-8-1	

Привязан:

Инв.№

ТП903-1-198 -Э3

Нач.отд.	Терехов		06.87
Н.контр.	Вихманис		06.87
Гл.электр.	Вихманис		06.87
Рук.гр.	Кириллова		06.87
Ст.техн.	Жукова		06.87

Котельная

Стадия | Масса | Масштаб

Лист | Листов 1

Перечень комплектных устройств.

ЛАТГИПРОПРОМ

Формат А4

Альбом 8.6

Типовой проект 903-1-198

Откуда идет: Панель	Колодка	Зажим	Куда поступает: Панель	Колодка	Зажим	Генеральная маркировка	Откуда идет: Панель	Колодка	Зажим	Куда поступает: Панель	Колодка	Зажим	Рекомендуемая маркировка
П2	К1	1	П3	К1	1	3-2-1-1	П2	К1	3	П3	К1	3	3-2-1-3
П2	К1	23	П3	К1	15	3-2-2-23	П6	К1	1	П7	К1	1	5-2-2-1
П6	К1	3	П7	К1	3	5-2-1-3	П6	К1	23	П7	К1	15	5-2-2-23
П6	К1	3	П8	К3	3	5-2-1-3	П6	К1	5	П8	К3	103	103
П6	К1	7	П8	К3	105	105	П6	К1	15	П8	К3	15	5-2-1-15
П6	К1	21	П8	К2	21	5-2-2-21	П6	К1	100	П8	К3	100	5-2-1-100
П6	К1	102	П8	К3	102	5-2-1-102	П7	К1	3	П8	К2	3	5-2-2-3
П7	К1	5	П8	К2	107	107	П7	К1	7	П8	К2	109	109
П7	К1	21	П8	К3	21	5-2-1-21	П7	К1	23	П8	К3	23	5-2-1-23

Привязан:

Инв.№

ТП903-1-198 -Э-4-4

Нач.отд.	Терехов		06.87
Н.контр.	Вихманис		06.87
Гл.электр.	Вихманис		06.87
Рук.гр.	Кириллова		06.87
Ст.техн.	Жукова		06.87

Котельная

Стадия | Масса | Масштаб

Лист 10 | Листов

Щит открытый 1Щ1. Схема соединений.

ЛАТГИПРОПРОМ

Формат А4

Альбом 8.6

Типовой проект 903-1-198

Формат	Зона	Поз.	Обозначение	Наименование	Кол.	Примеч.
				Документация		
А3			Э-4-2	Общий вид	01	
А2			Э-4-4	Схема соединений	09	
А4			Э-4-3	Перечень надписей	02	
				Сборочные единицы		
				Блоки и панели		
	1,5	01		РПУ5101-53А2В	02	
	2,6	02		РПУ5101-43А2В	02	
	3,7	03		РПУ5101-63А2В	02	
	4	04		РПУ5101-63А2Б	01	
	8	05		РБУ5101-33Г2В	01	
	8	06		РБУ5101-33Г2А	01	

Привязан:

Инв.№

ТП903-1-198 -Э-4-1

Нач.отд.	Терехов		06.87
Н.контр.	Вихманис		06.87
Гл.электр.	Вихманис		06.87
Рук.гр.	Кириллова		06.87
Ст.техн.	Жукова		06.87

Котельная

Стадия | Масса | Масштаб

Лист 1 | Листов 2

Щит открытый 1Щ1. Технические данные аппаратов.

ЛАТГИПРОПРОМ

Формат А4

Альбом 8.6

Типовой проект 903-1-198

Формат	Зона	Поз.	Обозначение	Наименование	Кол.	Примеч.
	8			К1 01		
		09		Реле РТ40/10УЧ		
				п.п.	02	3-2-1 ПА 5-2-1 КА
		10		Реле ВЛ38УЧ		
				И-220 ВВ. 10-100 С	02	3-2-1 КТ 5-2-1 КТ
	9			К2 01		
		07		Выключатель А3726ФУ3		
				И-380В; Iр 250А; Iуст. 2500А	01	QF1
		08		Выключатель А3726ФУ3		
				И-380В; Iр 630А; Iуст. 6300А	01	QF2
				Колодка на 15 зажимов		
				на ток 16А	03	
				Блок зажимов		
				БЗН19-ЗЧиз3 зажимов		
				на ток 200А	02	
				Силовой зажим		
				на ток 250А	03	

Привязан:

Инв.№

ТП903-1-198 -Э-4-1

Лист 2

18454-52 6

Формат А4

Вид спереди

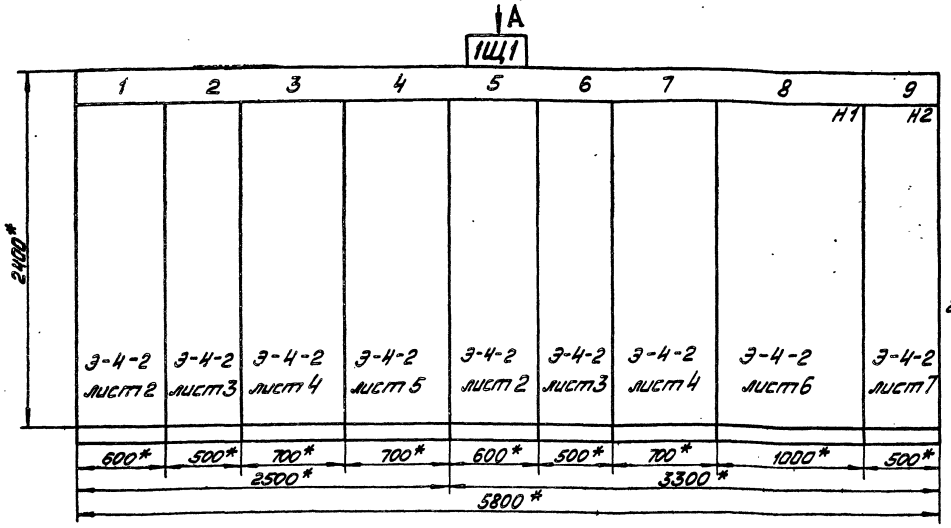

Секция	Масса

1. Размеры для справок.
2. Неуказанные предельные отклонения размеров по...

Строка 1 2 3 4	1 3-1-Дымосос котла N 3	2 3-2-1-Дут. вент. котла N 3	3 3-2-2-Дут. вент. котла N 3	4 39-Подпит. н-с	5 5-1-Дымосос котла N 5	6 5-2-1-Дут. вент. котла N 5	7 5-2-2-Дут. вент. котла N 5	8 2-1-Дымосос котла N 2 2-2-Дут. вент. котла N 2	9 4КУ, 3КУ канд. уст-ки
Панели	1	2	3	4	5	6	7		9

Вид А
м1:50



Привязан

Инв. №

ГИП	Думан		
Нач.отд.	Терехов		06.82
Н.контр.	Викманис		06.82
Гл.эл.	Викманис		06.82
Рук.гр.	Кириллова		06.82
Ст.тех.	Жукова		06.82

ТП 903-1-198 Э-4-2

Котельная

Стадия	Масса	Масштаб
		1:20

Лист 1 Листов 7

Щит открытый 1Щ1. Общий вид.

ЛАТГИПРОПРОМ

формат А3

Панель А

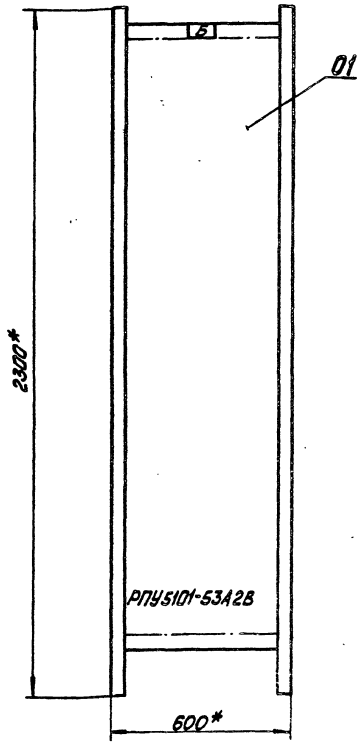

Таблица

N панели	N привода
А	Б
1	3-1
5	5-1

Панель 1,5

Привязан

Инв. №

ГИП	Думан		
Нач.отд.	Терехов		06.82
Н.контр.	Викманис		06.82
Гл.эл.	Викманис		06.82
Рук.гр.	Кириллова		06.82
Ст.тех.	Жукова		06.82

ТП 903-1-198 Э-4-2

Котельная

Стадия	Масса	Масштаб
		1:10

Лист 2 Листов

Щит открытый 1Щ1 Общий вид

ЛАТГИПРОПРОМ

18454-52 7

формат А3

Панель А

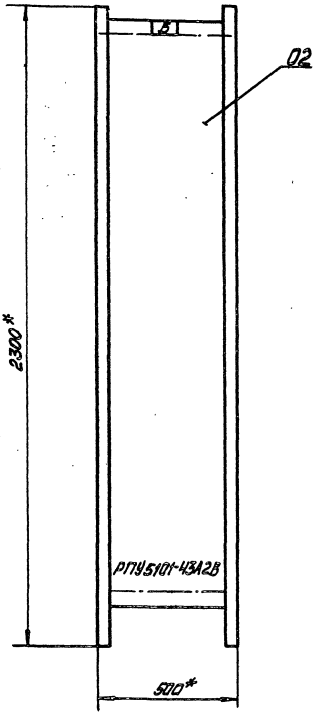

Таблица

№ панели	№ привода
А	Б
2	3-2-1
6	5-2-1

Панель 2,6

Привязан

Инв. №

ТП 903-1-198 Э-4-2

Котельная

Щит открытый 1Щ1. Общий вид.

Стадия | Масса | Масштаб: 1:10

Лист 3 Листов

ЛАТГИПРОПРОМ

Гип Думан
Нач.отд Терехов
Н.контр. Викманис
Гл.инж. Викманис
Рук.гр. Кириллов
Ст.техн. Чукова

Формат А3

Панель А

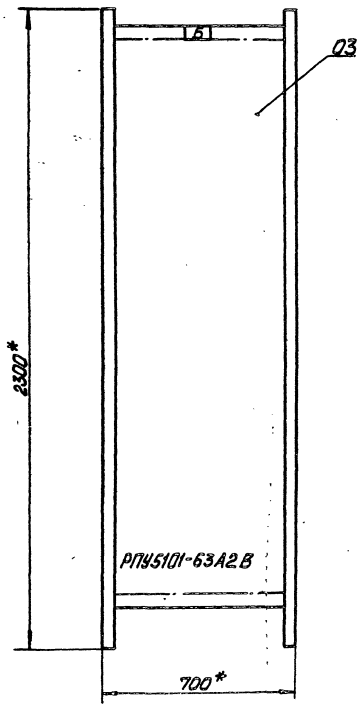

Таблица

№ панели	№ привода
А	Б
3	3-2-2
7	5-2-2

Панель 3,7

Привязан

Инв. №

ТП 903-1-198 Э-4-2

Котельная

Щит открытый 1Щ1. Общий вид

Стадия | Масса | Масштаб: 1:10

Лист 4 Листов

ЛАТГИПРОПРОМ

Гип Думан
Нач.отд Терехов
Н.контр. Викманис
Гл.инж. Викманис
Рук.гр. Кириллов
Ст.техн. Чукова

19454-52 8

Формат А3

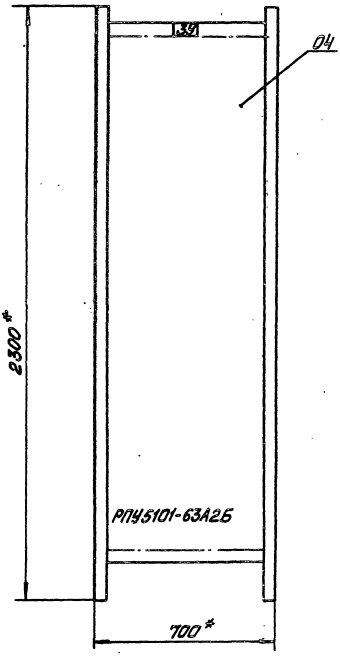

Панель 4

Привязан

Инв. №

				ТП 903-1-198	Э-4-2
				Котельная	Стадия / Масса / Масштаб: 1:10
ГИП	Думан				Лист 5 / Листов
Нач.отд.	Горохов			Щит открытый ЩТ1 Общий вид.	ЛАТГИПРОПРОМ
Н.контр.	Викмане				
Гл.эл.	Викмане				
Рук.гр.	Журилова				
Ст.техн.	Жихова				

Формат А3

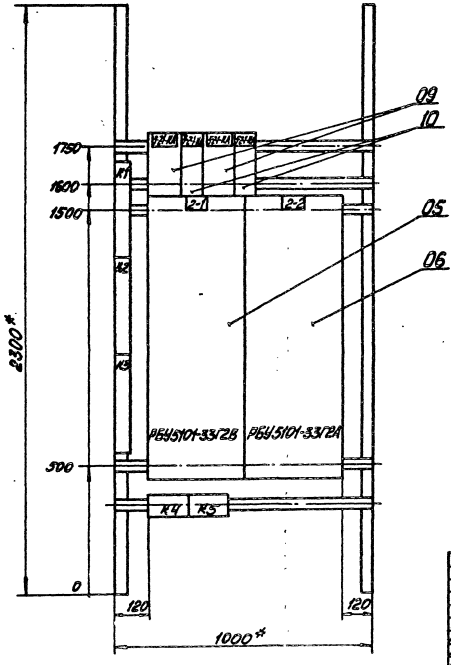

Панель 8 (набор 1)

Привязан

Инв. №

				ТП 903-1-198	Э-4-2
				Котельная	Стадия / Масса / Масштаб: 1:10
ГИП	Думан				Лист 6 / Листов
Нач.отд.	Горохов			Щит открытый ЩТ1 Общий вид.	ЛАТГИПРОПРОМ
Н.контр.	Викмане				
Гл.эл.	Викмане				
Рук.гр.	Журилова				
Ст.техн.	Жихова				

Формат А3

Альбом 8.6

Типовой проект 903-1-198

Инв.№подл. | Подпись и дата | Взам.инв.№

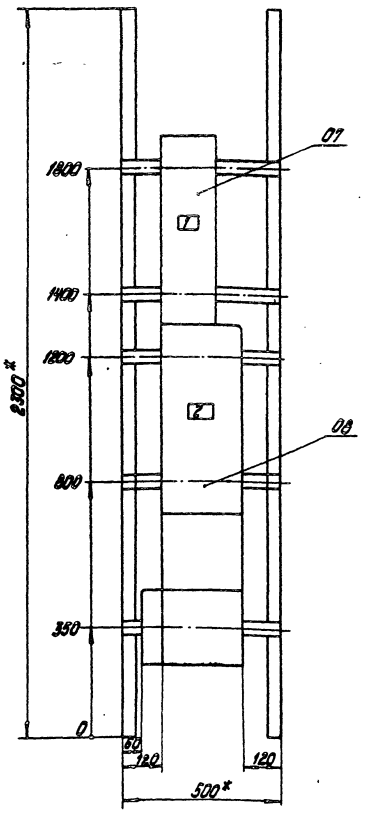

Привязан:

Инв.№

Панель 9 (набор 2)

				ТП903-1-198	3-4-2
Гл.инж.пр.	Думан			Котельная	Стадия: — / Масса: / Масштаб: 1:10
Нач.отд.	Терехов				Лист 7 / Листов 8
Н.контр.	Винтаник				
Гл.электр.	Винтаник			Щит открытый 1Щ1. Общий вид.	ЛАТГИПРОПРОМ
Рук.гр.	Кириллова				
Ст.техн.	Жукова				

Формат А3

Альбом 8.6

Типовой проект 903-1-198

Панель	Строка	Надпись	Поз. обозначение	Место надписи	Текст	Кол.	Вид шрифта	Заглавная
1	1			Верхнее	3-1 Дымосос	01		
	2			обрамление	котла №3	01		
2	1			Тоже	3-2-1 Дут. Вент.	01		
	2			"	котла №3	01		
3	1			"	3-2-2 Дут. Вент.	01		
	2			"	котла №3	01		
4	1			"	39 Подпит. н-с	01		
5	1			"	5-1 Дымосос	01		
	2			"	котла №5	01		
6	1			"	5-2-1 Дут. Вент.	01		
	2			"	котла №5	01		
7	1			"	5-2-2 Дут. Вент.	01		
	2			"	котла №5	01		
8	1			"	2-1 Дымосос	01		
	2			"	котла №2	01		
	3			"	2-2 Дут. Вент.	01		
	4			"	котла №2	01		

Привязан:

Инв.№

				ТП903-1-198	3-4-3
Нач.отд.	Терехов			Котельная	Стадия: — / Масса: / Масштаб:
Н.контр.	Винтаник				Лист 1 / Листов 2
Гл.электр.	Винтаник			Щит открытый 1Щ1. Перечень надписей.	ЛАТГИПРОПРОМ
Рук.гр.	Кириллова				
Ст.техн.	Жукова				

Формат А4

Альбом 8.6

Типовой проект 903-1-198

Панель	Строка	Надпись	Поз. обозначение	Место надписи	Текст	Кол.	Вид шрифта	Заглавная
9	1	1	QF1	Табличка	QF1 ЩУ	01		
	2	2	QF2	"	QF2 ЗЩУ	01		
1				"	3-1	01		
2				"	3-2-1	01		
3				"	3-2-2	01		
4				"	39	01		
5				"	5-1	01		
6				"	5-2-1	01		
7				"	5-2-2	01		
8				"	2-1	01		
				"	2-2	01		
				"	3-2-1 КА	01		
				"	3-2-1 КТ	01		
				"	5-2-1 КА	01		
				"	5-2-1 КТ	01		

Привязан:

Инв.№

				ТП903-1-198	3-4-3
					Лист 2

18454-52 10

Формат А4

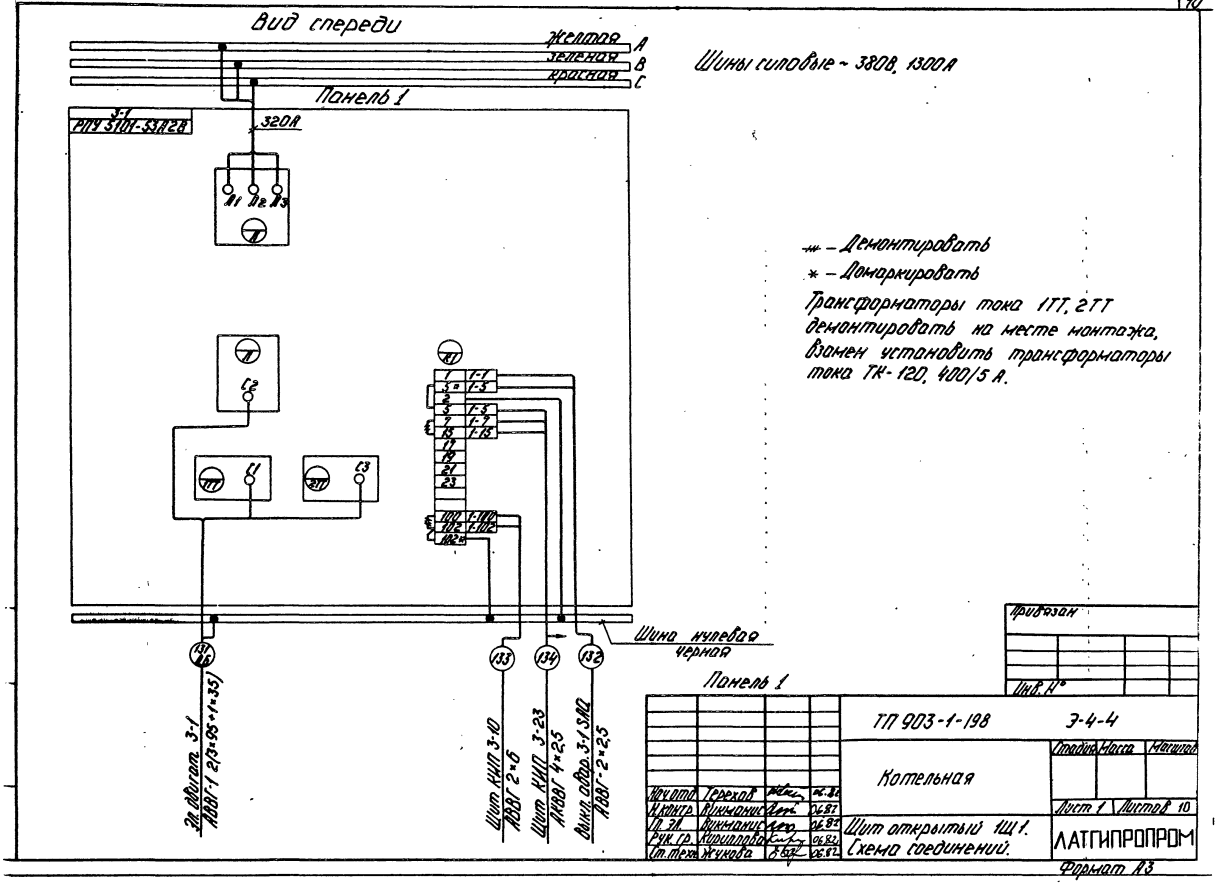

- Демонтировать
* - Домаркировать

Трансформаторы тока 1ТТ, 2ТТ демонтировать на месте монтажа, взамен установить трансформаторы тока ТК-120, 400/5 А.

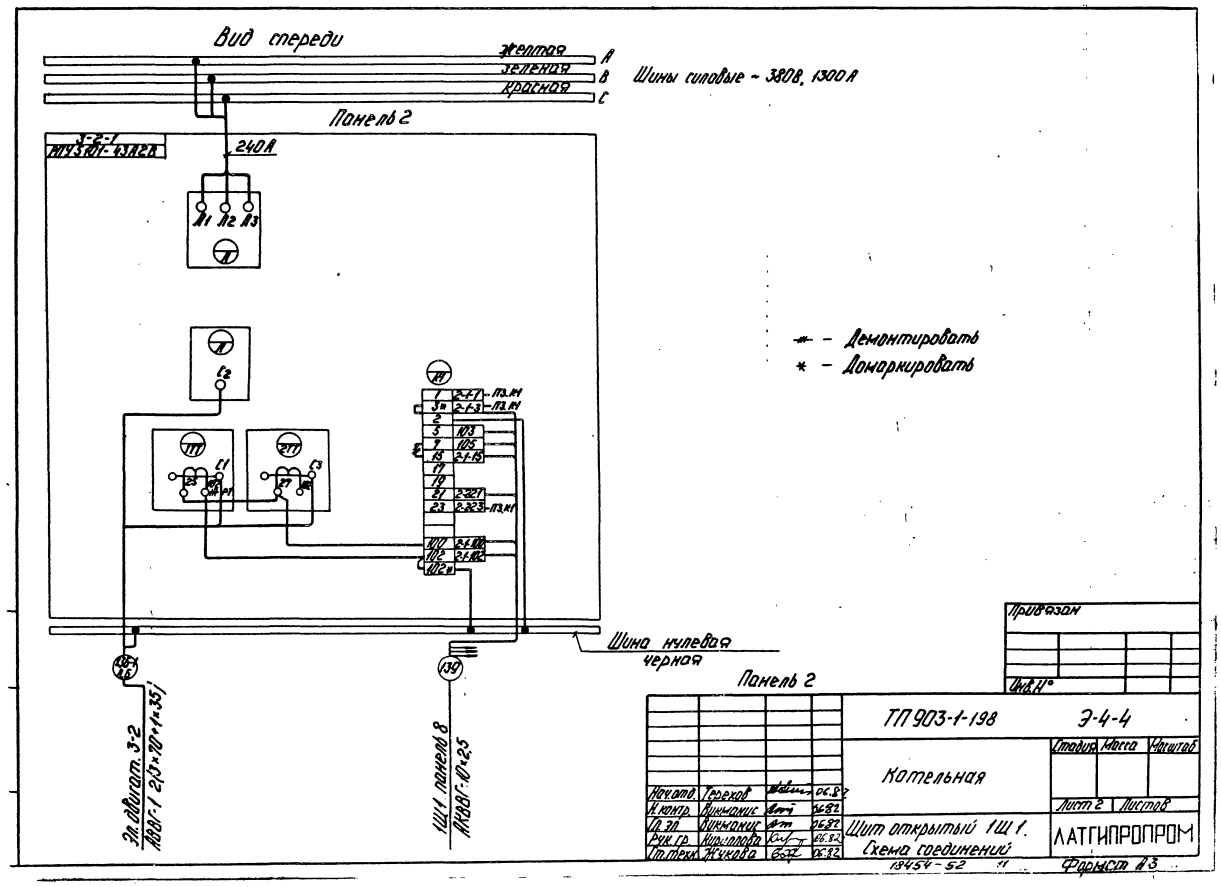

- Демонтировать
* - Домаркировать

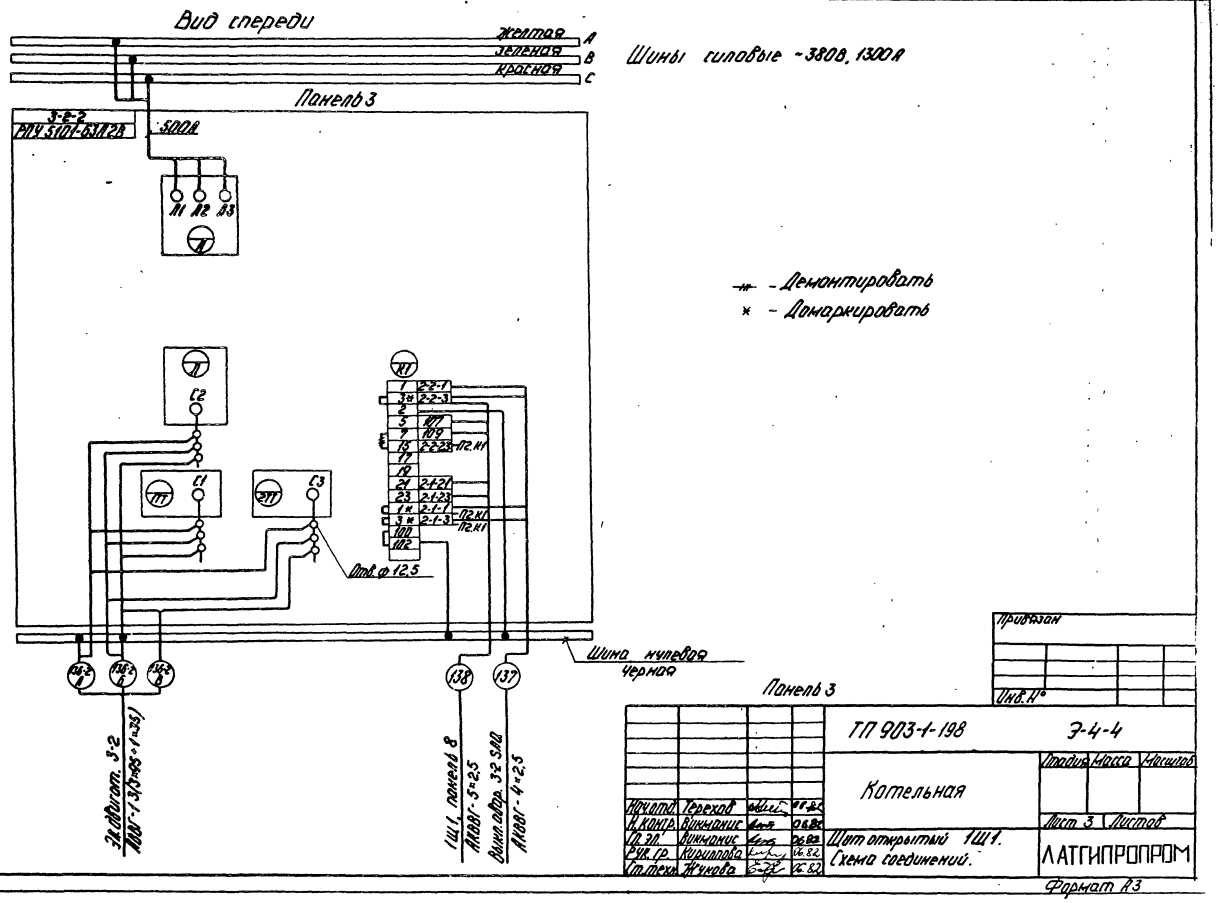
Вид спереди
желтая A
зеленая B
красная C
Шины силовые ~380В, 1300А
Панель 3
3-Е-2
РПУ 5101-63А2В
500А
Л1 Л2 Л3
С2
С1
С3
Отв. ф 12,5
Шина нулевая черная
138
137
Эл.двигат. 3-2
АВВГ-1 3(3×95+1×35)
1Щ1, панель 8
АКВВГ-5×2,5
Выкл.обор. 3-2 SAQ
АКВВГ-4×2,5
- Демонтировать
* - Домаркировать
Привязан
Инв.№
Панель 3
ТП 903-1-198
Э-4-4
Котельная
Стадия
Масса
Масштаб
Лист 3
Листов
Щит открытый 1Щ1.
Схема соединений.
ЛАТГИПРОПРОМ
Нач.отд. Терехов
Н.контр. Викманис
Гл.эл. Викманис
Рук.гр. Кириллова
Ст.техн. Жукова
Формат А3

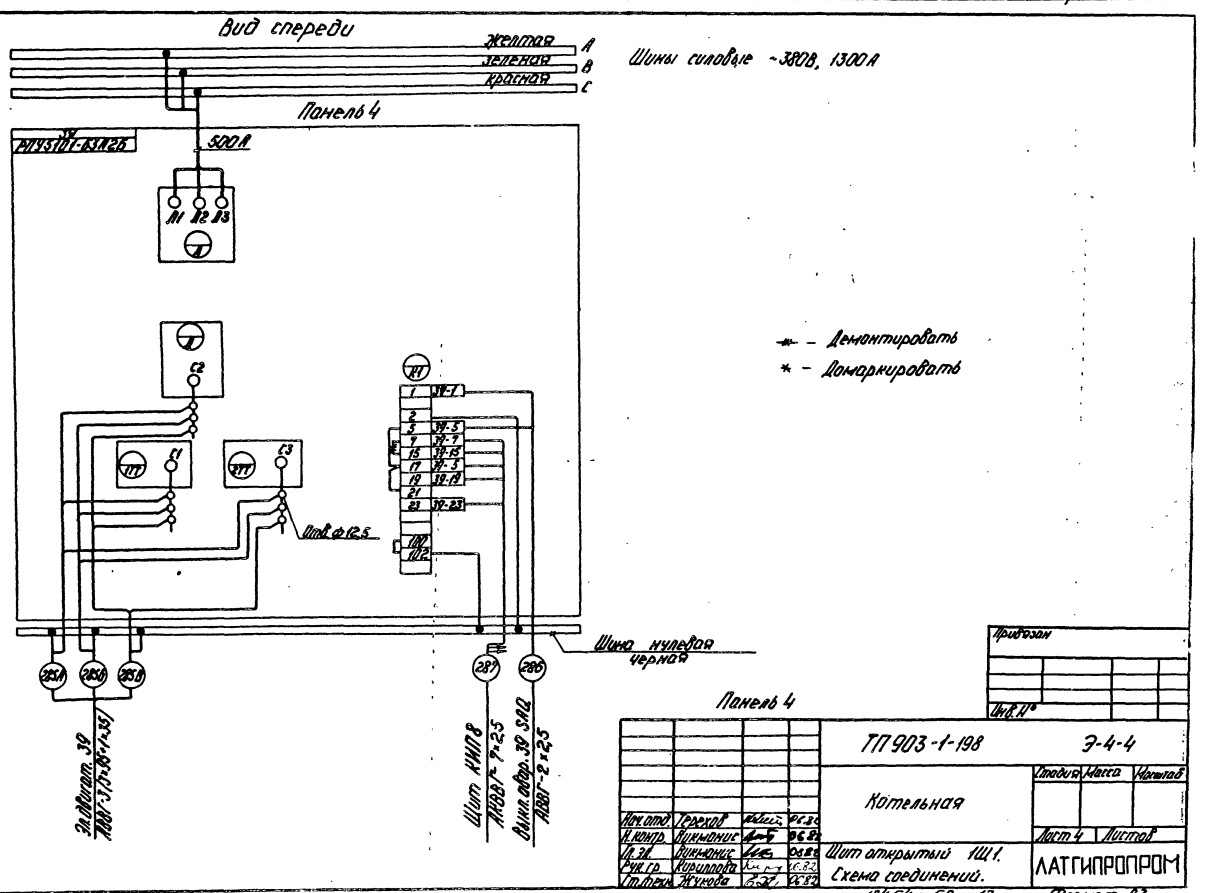
Вид спереди
желтая A
зеленая B
красная C
Шины силовые ~380В, 1300А
Панель 4
РПУ 5101-63А2Б
500А
Л1 Л2 Л3
С2
С1
С3
Отв. ф 12,5
Шина нулевая черная
285А
285Б
285В
287
286
Эл.двигат. 39
АВВГ-3 1(3×95+1×35)
Щит КИП8
АКВВГ-7×2,5
Выкл.обор. 39 SAQ
АВВГ-2×2,5
- Демонтировать
* - Домаркировать
Привязан
Инв.№
Панель 4
ТП 903-1-198
Э-4-4
Котельная
Стадия
Масса
Масштаб
Лист 4
Листов
Щит открытый 1Щ1.
Схема соединений.
ЛАТГИПРОПРОМ
Нач.отд. Терехов
Н.контр. Викманис
Гл.эл. Викманис
Рук.гр. Кириллова
Ст.техн. Жукова
18454-52 12
Формат А3

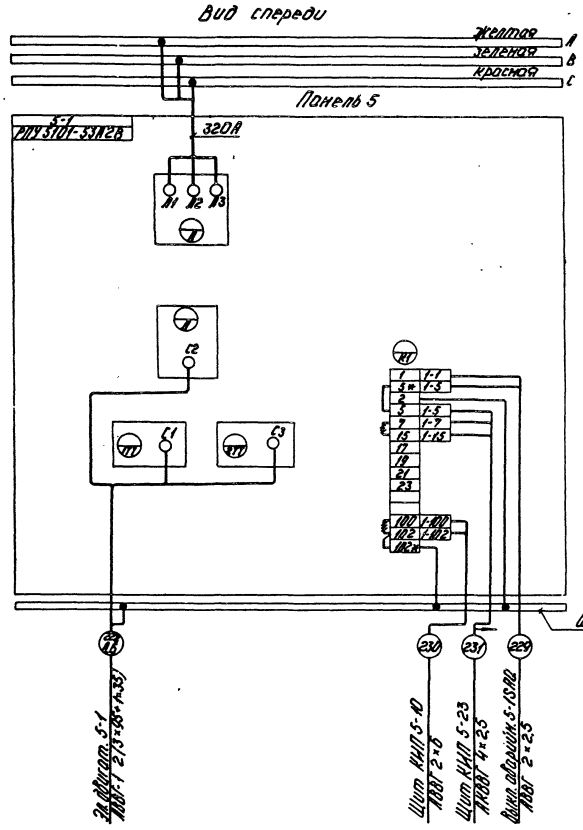

* – Демонтировать

* – Домаркировать

Трансформаторы тока 1ТТ, 2ТТ демонтировать на месте монтажа, взамен установить трансформаторы ТК-120, 400/5.

Привязан

Инв. №

Панель 5

				ТП 903-1-198		Э-4-4
				Котельная	Стадия	Масса	Масштаб
					Лист 5	Листов
Нач.отд.	Терехов		06.82	Щит открытый ЩТ1. Схема соединений.	ЛАТГИПРОПРОМ	
Н.контр.	Никонюк		06.82			
Гл.пр.	Никонюк		06.82			
Рук.гр.	Кириллова		06.82			
Ст.техн.	Жукова		06.82			

Формат А3

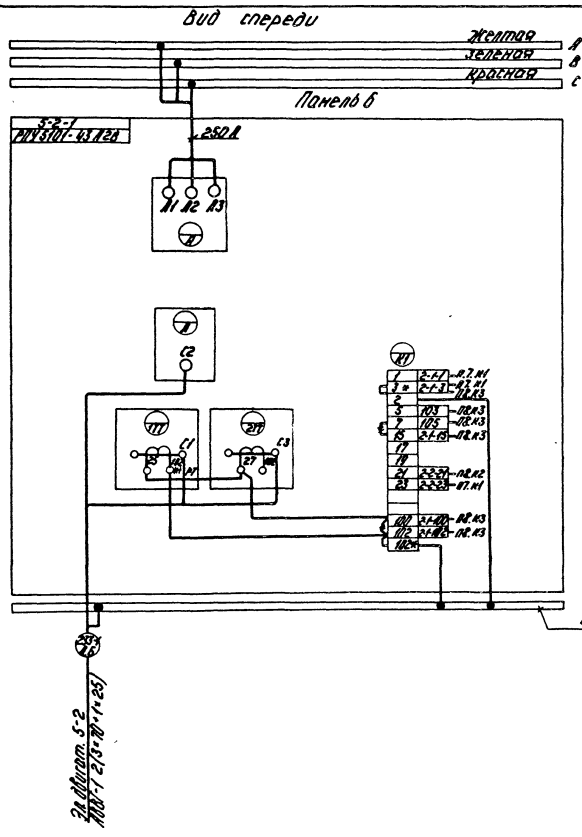

* - Демонтировать

* - Домаркировать

Привязан

Инв. №

Панель 6

				ТП 903-1-198		Э-4-4
				Котельная	Стадия	Масса	Масштаб
					Лист 6	Листов
Нач.отд.	Терехов		06.82	Щит открытый ЩТ1. Схема соединений.	ЛАТГИПРОПРОМ	
Н.контр.	Никонюк		06.82			
Гл.пр.	Никонюк		06.82			
Рук.гр.	Кириллова		06.82			
Ст.техн.	Жукова		06.82			

18454-52 ТМ

Формат А3

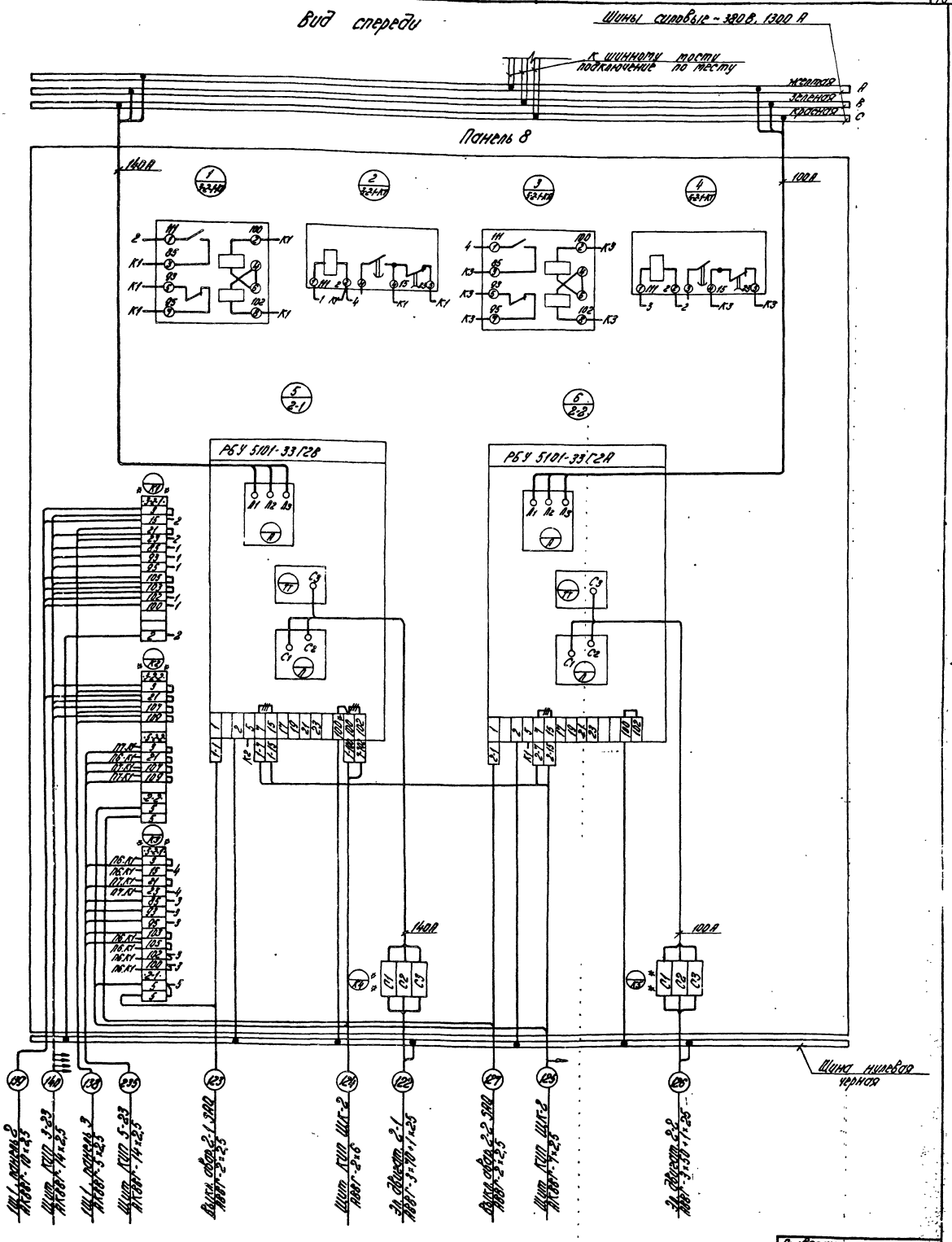

Панель 8 (набор 1)

* – Демонтировать

** – Дополнительные колодки зажимов

Для блока РБУ 5101-33Г2В трансформатор тока демонтировать на месте монтажа, взамен установить трансформатор ТК-120 200/5.

Нач. отд.	Терехов		06.82
Н. контр.	Викманис		06.82
Гл. эл.	Викманис		06.82
Рук. гр.	Кириллова		06.82
Ст. техн.	Жукова		06.82

Привязан:

Инв. №

ТП 903-1-198 Э-4-4

Котельная

Стадия	Масса	Масштаб

Лист 8 Листов

Щит открытый 1Щ1. Схема соединений.

ЛАТГИПРОПРОМ

18454-52 14

Формат А2

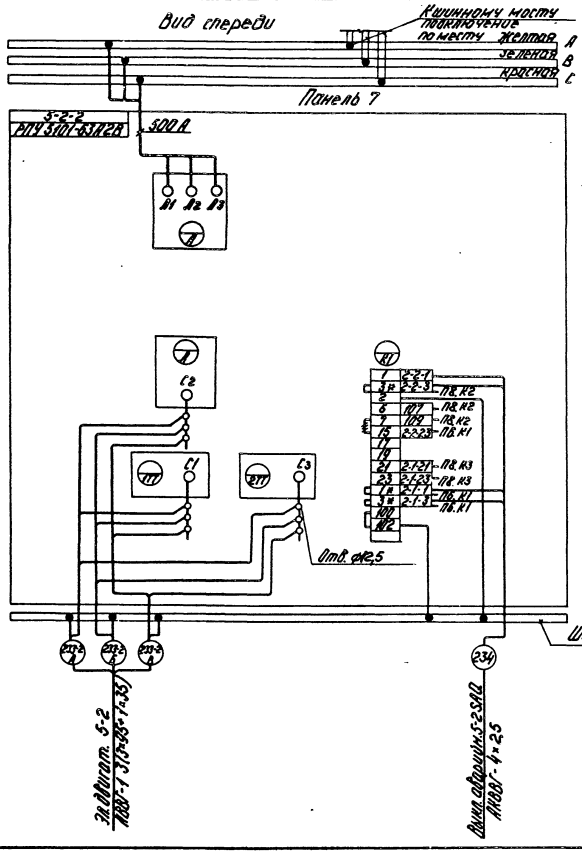

* – Демонтировать
* – Домаркировать

Привязан
Инв. № подл.

Панель 7

				ТП 903-1-198	Э-4-4
				Котельная	Стадия: Р; Масса; Масштаб
Нач. отд.	Герехов		06.82		Лист 7; Листов
Н. контр.	Куликанис		06.82	Щит открытый 1Ш1. Схема соединений.	ЛАТГИПРОПРОМ
Гл. эл.	Куликанис		06.82		
Рук. гр.	Кириллова		06.82		
Ст. техн.	Жукова		06.82		

Формат А3

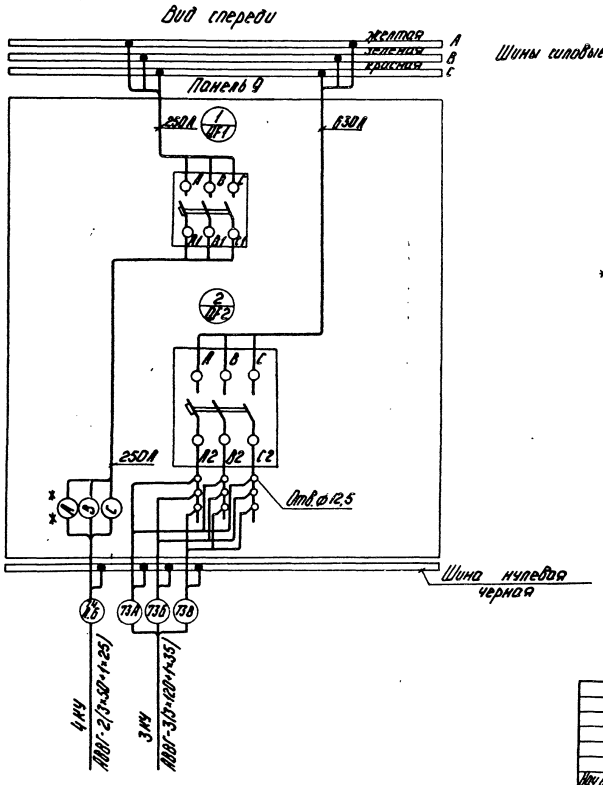

* * – Дополнительные колодки зажимов.

Привязан
Инв. № подл.

Панель 9 (набор 2)

				ТП 903-1-198	Э-4-4
				Котельная	Стадия: Р; Масса; Масштаб
Нач. отд.	Герехов		06.82		Лист 9; Листов
Н. контр.	Куликанис		06.82	Щит открытый 1Ш1. Схема соединений.	ЛАТГИПРОПРОМ
Гл. эл.	Куликанис		06.82		
Рук. гр.	Кириллова		06.82		
Ст. техн.	Жукова		06.82		

Формат А3

Вид спереди
А

1Щ2

1	2	3	4	5	6	7
Э-5-2 лист 2	Э-5-2 лист 3	Э-5-2 лист 4	Э-5-2 лист 5	Э-5-2 лист 6	Э-5-2 лист 6	Э-5-2 лист 7
600*	500*	700*	1000*	700*	700*	500*
2800*				1900*		
4700*						

8400*

Секция	Масса

1. Размеры для справок.
2. Неуказанные предельные отклонения размеров по...

Строка 1 2 3 4	1 4-1- Дымосос котла №4	2 4-2-1-Дут. Вент. котла №4	3 4-2-2-Дут. Вент. котла №4	4 1-1-Дымосос котла №1 1-2-Дут. Вент. котла №2	5 37-Подпит. н-с	6 41-подпит. н-с	7 БКУ, БКУ Конд. уст-ки
Панели	1	2	3	4	5	6	7

Вид А

Шины силовые ~380В, 1200А

600

1 2 3 4 5 6 7

Привязан:

Инв. №

Гл. инж. пр.	Диман		
Нач. отд.	Терехов		06.82
Н. контр.	Викманис		06.82
Гл. электр.	Викманис		06.82
Рук. гр.	Кириллова		06.82
Ст. техн.	Жукова		06.82

ТП903-1-198 -Э-5-2

Котельная

Стадия	Масса	Масштаб
		1:20

Лист 1 Листов 7

Щит открытый 1Щ2. Общий вид.

ЛАТГИПРОПРОМ

Формат А3

Формат	Зона	Поз.	Обозначение	Наименование	Кол.	Примеч.
				Документация		
А3			Э-5-2	Общий вид	07	
А2			Э-5-2	Схема соединений	08	
А4			Э-5-2	Перечень надписей	02	
				Сборочные единицы		
				Блоки и панели		
	1	01		РПУ5101-53А2В	01	
	2	02		РПУ5101-43А2В	01	
	3	03		РПУ5101-63А2В	01	
	4	04		РБУ5101-33Г2В	01	
	4	05		РБУ5101-33Г2А	01	
	5	06		РПУ5101-63А2Б	02	

Привязан:

Инв. №

ТП903-1-198 -Э-5-1

Котельная

Стадия	Масса	Масштаб

Лист 1 Листов 2

Щит открытый 1Щ2. Технические данные аппаратов.

ЛАТГИПРОПРОМ

Формат А4

Альбом в.6

Типовой проект 903-1-198

Формат	Зона	Поз.	Обозначение	Наименование	Кол.	Примеч.
	4			Н1 01		
		10		Реле РТ40/10УЧ. п.п.	01	4-2-1 КА
		11		Реле ВЛ38УЧ		
				Н 220 В.В. 10-100С	01	4-2-1КТ
	07			Н2 01		
		07		Выключатель А3726ФУЗ		
				Н-380В; Iр250А; Iуст. 2500А	01	QF1
		08		Выключатель А3726ФУЗ		
				Н-380В; Iр.630А; Iуст. 6300А	01	QF2
				Колодка на 15 зажимов		
				на ток 16А	02	
				Блок зажимов		
				БЗН19-34 из 3 зажимов		
				на ток 200А	02	
				Силовой зажим		
				на ток 250А	03	

Инв. № подл. | Подпись и дата | Взам. инв. №

Привязан:

Инв. №

ТП903-1-198 -Э-5-1

Лист 2

18454-52 16 Формат А4

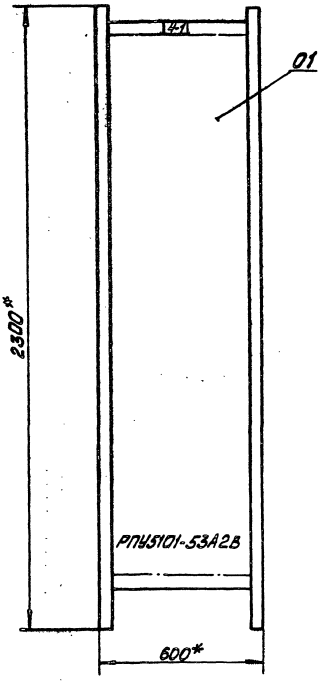

Панель 1

Привязан

Инв. №

				ТП 903-1-198		Э-5-2
					Стадия	Масса	Масштаб
ГИП	Цуман			Котельная			1:10
Нач. отд.	Трехов				Лист 2	Листов
Н. контр.	Бикманис			Щит открытый ЩЗ. Общий вид.	ЛАТГИПРОПРОМ	
Гл. эл.	Бикманис					
Рук. гр.	Шишлова					
Ст. техн.	Жикова					

Формат А3

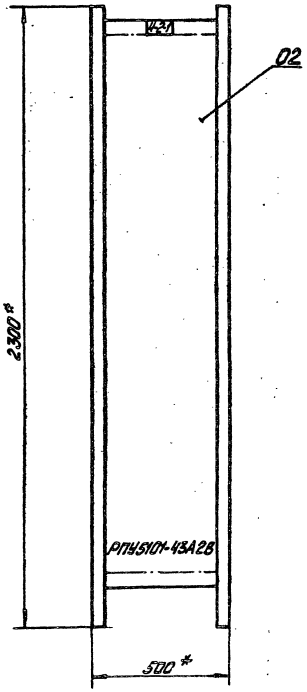

Панель 2

Привязан

Инв. №

				ТП 903-1-198		Э-5-2
					Стадия	Масса	Масштаб
ГИП	Цуман			Котельная			1:10
Нач. отд.	Трехов				Лист 3	Листов
Н. контр.	Бикманис			Щит открытый ЩЗ. Общий вид.	ЛАТГИПРОПРОМ	
Гл. эл.	Бикманис					
Рук. гр.	Шишлова					
Ст. техн.	Жикова					

Формат А3

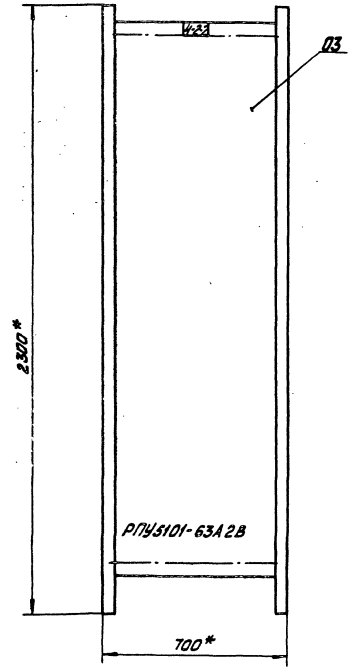

Панель 3

Привязан

Инв. №

				ТП 903-1-198		Э-5-2
ГИП	Думан			Котельная	Стадия	Масса	Масштаб
Нач. отд.	Ерехов						1:10
Н. контр.	Аникина				Лист 4	Листов
Гл. эл.	Аникина			Щит открытый ЩЦ2 Общий вид	ЛАТГИПРОПРОМ	
Рук. гр.	Кунгурова					
Ст. техн.	Жихова					

Формат А3

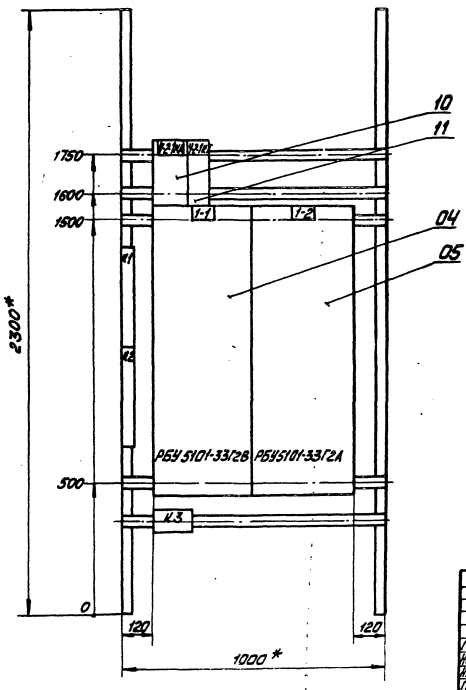

Панель 4 (набор 1)

Привязан

Инв. №

				ТП 903-1-198		Э-5-2
ГИП	Думан			Котельная	Стадия	Масса	Масштаб
Нач. отд.	Ерехов						1:10
Н. контр.	Аникина				Лист 5	Листов
Гл. эл.	Аникина			Щит открытый ЩЦ2 Общий вид	ЛАТГИПРОПРОМ	
Рук. гр.	Кунгурова					
Ст. техн.	Жихова					

Формат А3

Панель А

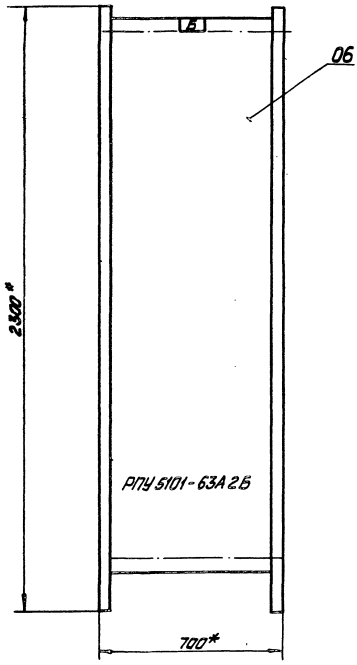

Таблица

N панели	N привода
А	Б
5	37
6	41

Панель 5,6

Привязан			
Инв. №			
ТП 903-1-198		Э-5-2	
Котельная	Стадия	Масса	Масштаб 1:10
	Лист 6	Листов	
Щит открытый 1Щ2 Общий вид	ЛАТГИПРОПРОМ		

ГИП	Думан		
Нач.отд.	Терехов		06.82
Н.контр.	Викманис		06.82
Гл.эл.	Викманис		06.82
Рук.гр.	Кириллова		06.82
Ст.тех.	Жукова		06.82

Формат А3

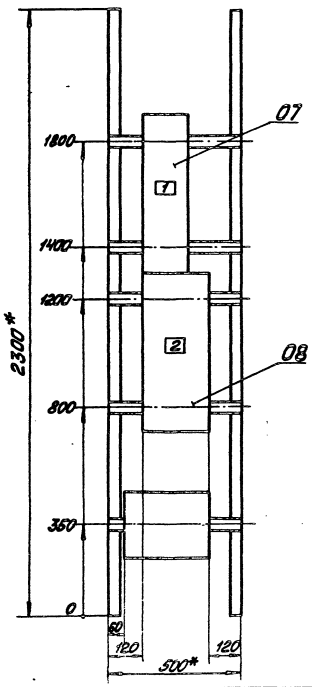

Панель 7 (набор 2)

Привязан			
Инв. №			
ТП 903-1-198		Э-5-2	
Котельная	Стадия	Масса	Масштаб 1:10
	Лист 7	Листов	
Щит открытый 1Щ2 Общий вид	ЛАТГИПРОПРОМ		

ГИП	Думан		
Нач.отд.	Терехов		06.82
Н.контр.	Викманис		06.82
Гл.эл.	Викманис		06.82
Рук.гр.	Кириллова		06.82
Ст.тех.	Жукова		06.82

18454-52 19

Формат А3

Панель	Строка	Ячейка	Поз. обозначение	Место надписи	Текст	Кол.	Вид шрифта	Заголовка
1	1			Верхнее	4-1 Дымосос	01		
	2			оборудования	котла №4	01		
2	1				4-2-1 Дут. Вент.	01		
	2				котла №4	01		
3	1			"	4-2-2 Дут. Вент.	01		
	2			"	котла №4	01		
4	1			"	1-1 Дымосос	01		
	2			"	котла №1	01		
	3			"	1-2 Дут. Вент.	01		
	4			"	котла №2	01		
5	1			"	37 Подпит. н-с	01		
6	1			"	41 Подпит. н-с	01		
7	1	1	QF1	Табличка	QF1 ВКУ	01		
	2	2	QF2	"	QF2 5КУ	01		

Привязан:

Инв.№

Нач.отд.	Терехов			
Н.контр.	Винтанис			
Гл.электр.	Винтанис			
Рук.гр.	Кирилова			
Ст.техн.	Жукова			

ТП 903-1-198 -3-5-3

Котельная

Стадия | Масса | Масштаб

Лист 1 | Листов 2

Щит открытый 1Щ2. Перечень надписей.

ЛАТГИПРОПРОМ

Формат А4

Альбом 8.6

Типовой проект 903-1-198

Панель	Строка	Ячейка	Поз. обозначение	Место надписи	Текст	Кол.	Вид шрифта	Заголовка
1				Табличка	4-1	01		
2				"	4-2-1	01		
3				"	4-2-2	01		
4				"	1-1	01		
				"	1-2	01		
				"	4-2-1КА	01		
				"	4-2-1КТ	01		
5				"	37	01		
6				"	41	01		

Инв.№ подл. | Подпись и дата | Взам. инв.№

Привязан:

Инв.№

ТП 903-1-198 3-5-3

Лист 2

Формат А4

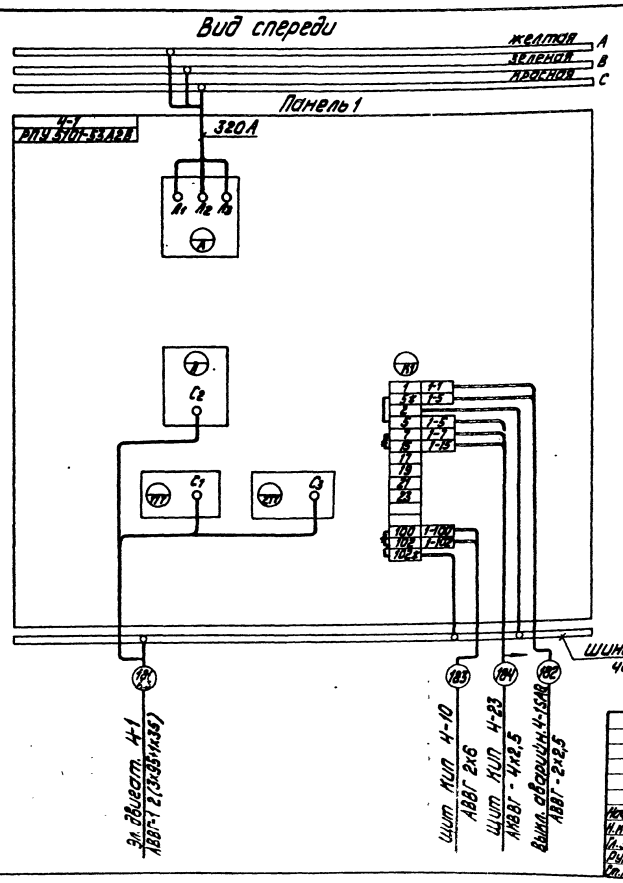

Привязан:

Инв.№

Панель 1

ТП 903-1-198 -3-5-4

Нач.отд.	Терехов			
Н.контр.	Винтанис			
Гл.электр.	Винтанис			
Рук.гр.	Кирилова			
Ст.техн.	Жукова			

Котельная

Стадия | Масса | Масштаб

Лист 1 | Листов

Щит открытый 1Щ2. Схема соединений.

ЛАТГИПРОПРОМ

Формат А3

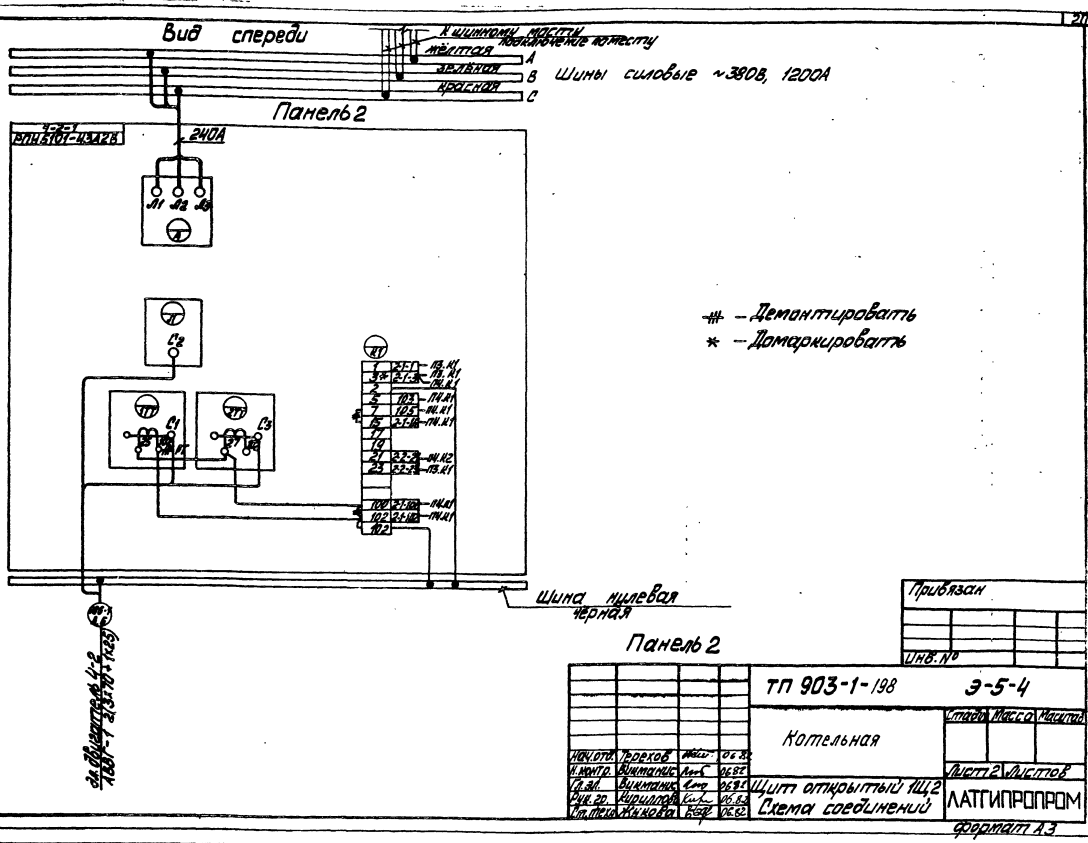

Панель 2

				ТП 903-1-198		Э-5-4
				Котельная	Стадия	Масса	Масштаб
Нач.отд.	Терехов		06.82				
Н.контр.	Филимонов		06.82		Лист 2	Листов	
Гл.ал.	Филимонов		06.82	Щит открытый ЩО2	ЛАТГИПРОПРОМ		
Рук.гр.	Чирилова		06.82	Схема соединений			
Ст.техн.	Жукова		06.82				

Привязан

Инв.№

Формат А3

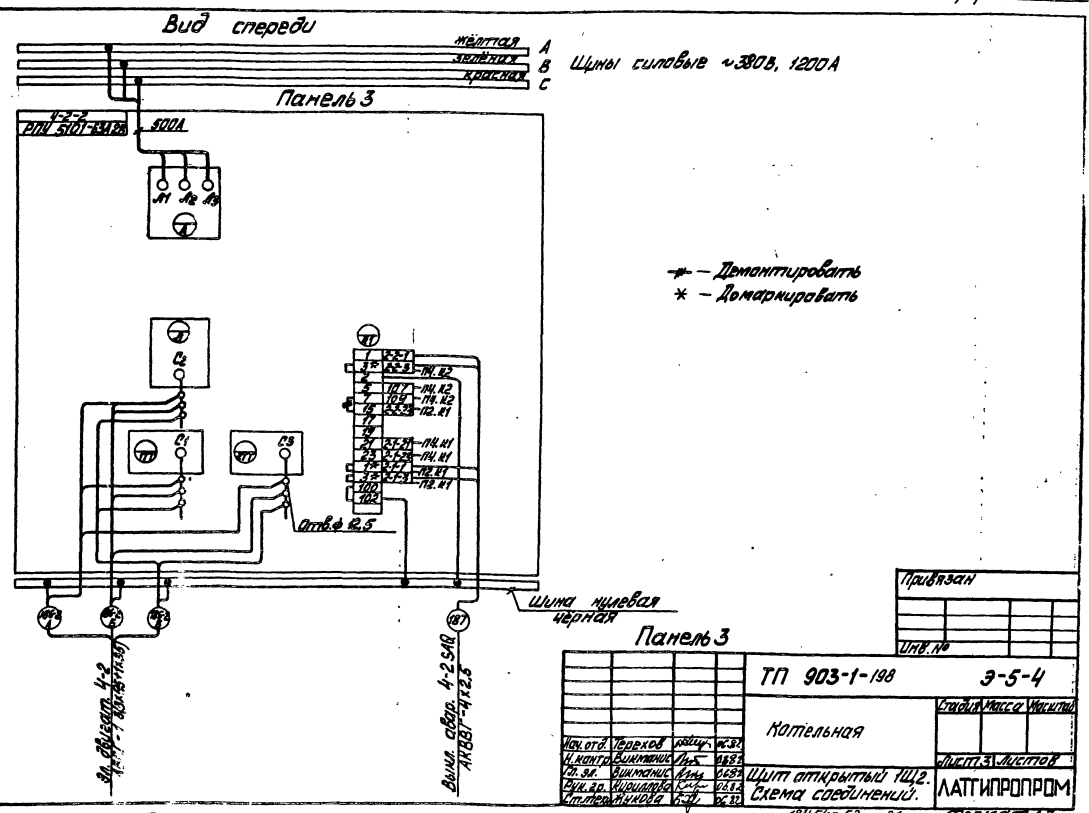

Панель 3

				ТП 903-1-198		Э-5-4
				Котельная	Стадия	Масса	Масштаб
Нач.отд.	Терехов		06.82				
Н.контр.	Филимонов		06.82		Лист 3	Листов	
Гл.ал.	Филимонов		06.82	Щит открытый ЩО2	ЛАТГИПРОПРОМ		
Рук.гр.	Чирилова		06.82	Схема соединений			
Ст.техн.	Жукова		06.82				

Привязан

Инв.№

Формат А3

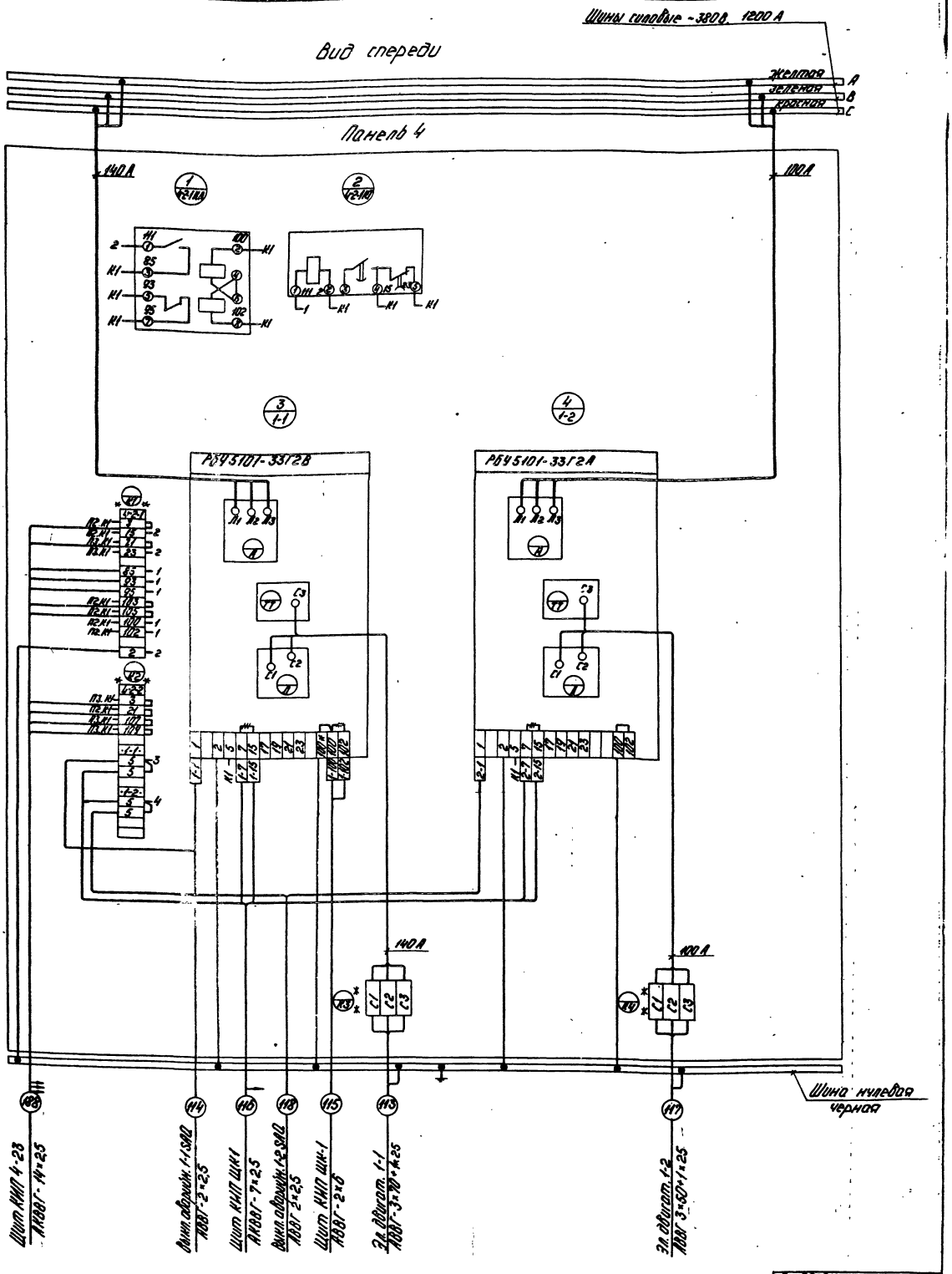

-#- - Демонтировать
* - Домаркировать
* * - Дополнительные колодки зажимов

Для блока РБУ5101-33Г2В трансформатор тока демонтировать на месте монтажа, взамен установить трансформатор тока ТК-120. 200/5.

Панель 4 (набор 1)

Нач.отд.	Терехов		06.82
Н.контр.	Викманис		06.82
Гл. эл.	Викманис		06.82
Рук.гр.	Кириллова		06.82
Ст.техн.	Жукова		06.82

ТП 903-1-198 Э-5-4

Котельная

Щит открытый 1Щ2. Схема соединений.

Стадия	Масса	Масштаб

Лист 4 Листов

ЛАТГИПРОПРОМ

Привязан

Инв. №

18454-52 22

Формат А2

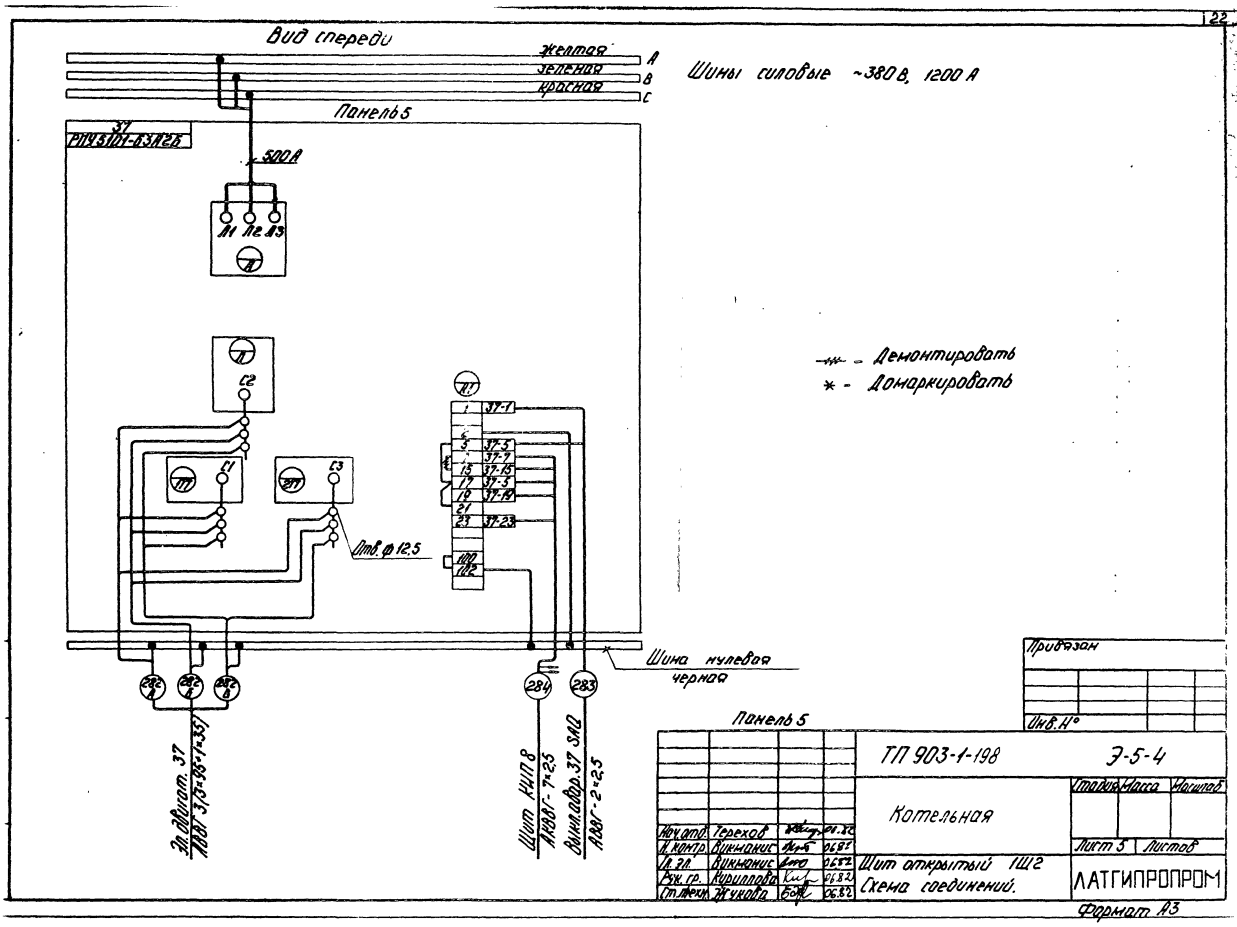
Вид спереди
желтая
зеленая
красная
A
B
C
Шины силовые ~380 В, 1200 А
Панель 5
37
РПУ 5101-63А2Б
500 А
Л1 Л2 Л3
С2
С1
С3
Отв. ф 12,5
37-1
37-5
37-7
37-15
37-5
37-19
37-23
100
102
Шина нулевая
черная
282 А
282 Б
282 В
284
283
Эл. двигат. 37
АВВГ 3(3×95+1×35)
Шит КИП 8
АКВВГ-7×2,5
Выкл. обор. 37 SAQ
АВВГ-2×2,5
Демонтировать
Домаркировать
Привязан
Инв. №
Панель 5
ТП 903-1-198
Э-5-4
Котельная
Стадия
Масса
Масштаб
Лист 5
Листов
Нач. отд. Терехов
Н. контр. Викманис
Гл. эл. Викманис
Рук. гр. Кириллова
Ст. техн. Жукова
Щит открытый 1Щ2
Схема соединений.
ЛАТГИПРОПРОМ
Формат А3

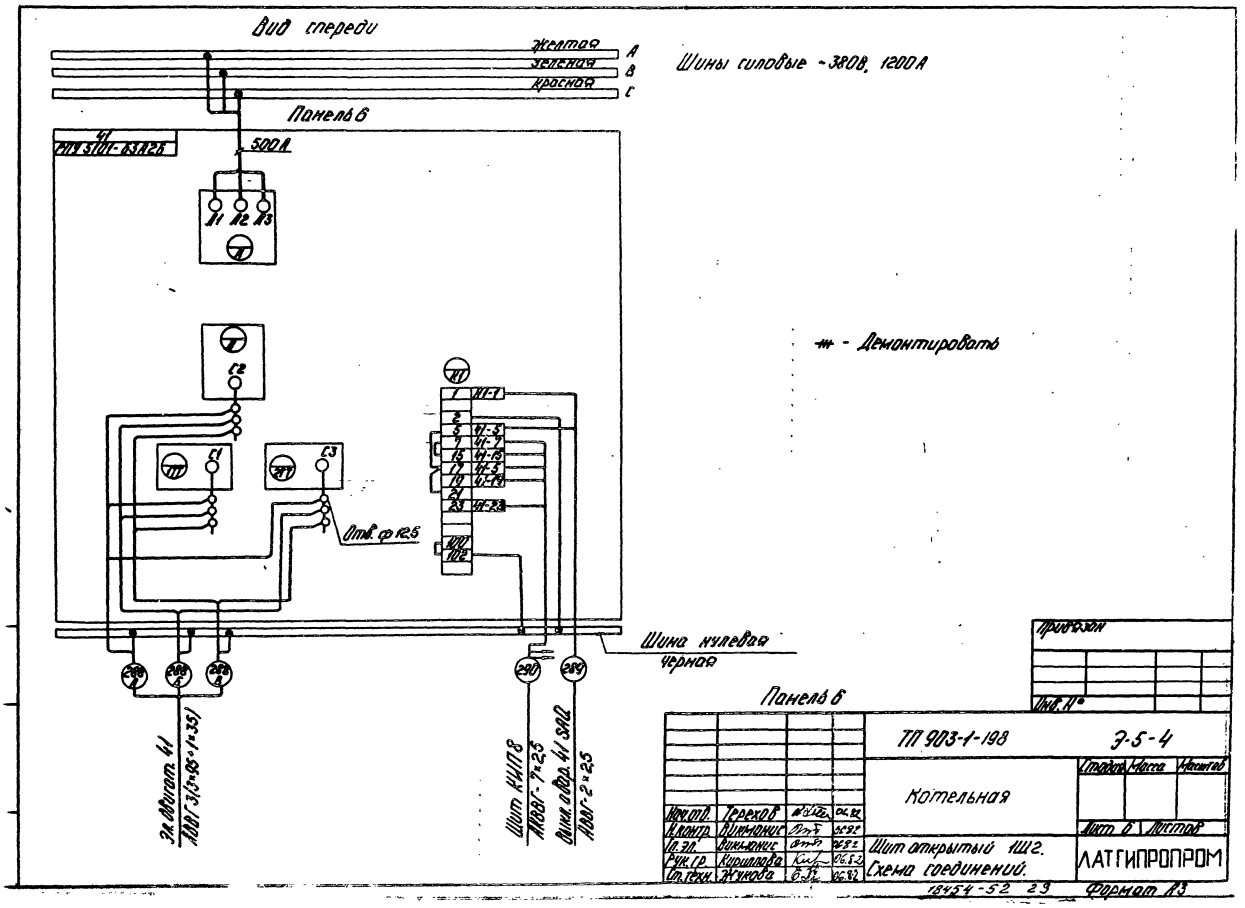
Вид спереди
желтая
зеленая
красная
A
B
C
Шины силовые ~380 В, 1200 А
Панель 6
41
РПУ 5101-63А2Б
500 А
Л1 Л2 Л3
С2
С1
С3
Отв. ф 12,5
41-1
41-5
41-7
41-15
41-5
41-19
41-23
100
102
Шина нулевая
черная
288 А
288 Б
288 В
290
289
Эл. двигат. 41
АВВГ 3(3×95+1×35)
Шит КИП 8
АКВВГ-7×2,5
Выкл. обор. 41 SAQ
АВВГ-2×2,5
Демонтировать
Привязан
Инв. №
Панель 6
ТП 903-1-198
Э-5-4
Котельная
Стадия
Масса
Масштаб
Лист 6
Листов
Нач. отд. Терехов
Н. контр. Викманис
Гл. эл. Викманис
Рук. гр. Кириллова
Ст. техн. Жукова
Щит открытый 1Щ2.
Схема соединений.
ЛАТГИПРОПРОМ
18454-52 23
Формат А3

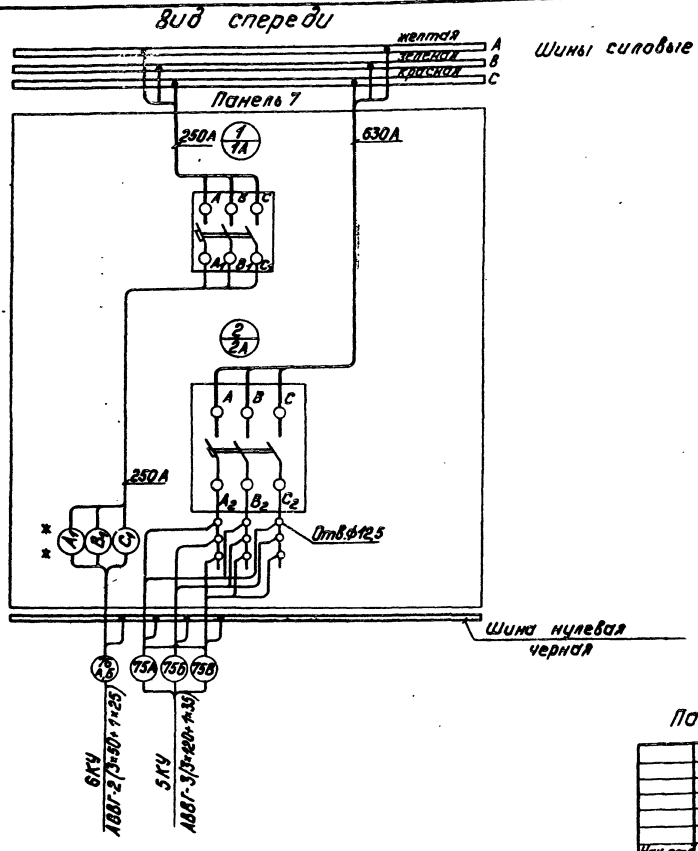

— Демонтировать

** — Дополнительные колодки зажимов

Панель 7

Нач.отд.	Терехов		06.82	ТП 903-1-198	Э-5-4
Н.контр.	Викманис		06.82	Котельная	Стадия / Масса / Масштаб
Гл. эл.	Викманис		06.82		Лист 7 / Листов
Рук. гр.	Кириллова		06.82	Щит открытый 1Щ2 Схема соединений	ЛАТГИПРОПРОМ
Ст.техн.	Жукова		06.82		

Привязан

Инв. №

формат А3

Откуда идет			Куда поступает				Откуда идет			Куда поступает			
Панель	Колодка	Зажим	Панель	Колодка	Зажим	Генеральная маркировка	Панель	Колодка	Зажим	Панель	Колодка	Зажим	Генеральная маркировка
П2	К1	1	П3	К1	1	4-2-1-1	П2	К1	3	П3	К1	3	4-2-1-3
П2	К1	23	П3	К1	15	4-2-2-23	П2	К1	3	П4	К1	3	4-2-1-3
П2	К1	5	П4	К1	103	103	П2	К1	7	П4	К1	105	105
П2	К1	15	П4	К1	15	4-2-1-15	П2	К1	21	П4	К2	21	4-2-2-21
П2	К1	100	П4	К1	100	4-2-1-100	П2	К1	102	П4	К1	102	4-2-2-102
П3	К1	3	П4	К2	3	4-2-2-3	П3	К1	5	П4	К2	107	107
П3	К1	7	П4	К2	109	109	П3	К1	21	П4	К1	21	4-2-1-21
П3	К1	23	П4	К1	23	4-2-1-23							

Привязан

Инв. №

Нач.отд.	Терехов		06.82	ТП 903-1-198	Э-5-4
Н.контр.	Викманис		06.82	Котельная	Стадия / Масса / Масштаб
Гл. эл.	Викманис		06.82		Лист 8 / Листов
Рук. гр.	Кириллова		06.82	Щит открытый 1Щ2 Схема соединений	ЛАТГИПРОПРОМ
Ст.техн.	Жукова		06.82		

18454-52 24

формат А3

Формат	Зона	Поз.	Обозначение	Наименование	Кол.	Примеч.
				Документация		
А3			Э-6-2	Общий вид	06	
А2			Э-6-4	Схема соединений	08	
А3			Э-6-3	Перечень надписей	02	
А4						
				Сборочные единицы		
				Блоки и панели.		
	1	01		РБУ 5101-33Г2А	02	
	2,3	02		РПУ 5101-43А2Б	02	
	4,5	03		РБУ 5101-53А2Б	02	
	6,7	04		РПУ 5101-63А2Б	02	
	8	05		РБУ 5101-03А2П	02	

Привязан:

Инв.№

Нач.отд.	Терехов			05.82
Н.контр.	Винтяник			05.82
Гл.электр.	Винтяник			06.82
Рук.гр.	Кириллова			06.82
Ст.техн.	Жукова			06.82

ТП903-1-198 Э-6-1

Котельная

Стадия | Масса | Масштаб

Лист 1 Листов

Щит открытый 2Щ1. Технические данные аппаратов.

ЛАТГИПРОПРОМ

Формат А4

Альбом 8.6

Типовой проект 903-1-198

Формат	Зона	Поз.	Обозначение	Наименование	Кол.	Примеч
	8	06		РБУ 5101-03А2М	01	
	8	07		РБУ 5101-23Г2В	01	
	8	08		РБУ 5401-03А2Л	01	
	1			Н1 01		
		09		Выключатель А3713 БФ43		
				И~380В; Iр 630А; Iуст. 630А	01	QF1
	8			Н2 01		
		10		Выключатель А3716 ФУ3		
				И~380В; Iр 25А; Iуст. 630А	01	QF2
				Колодка на 15 зажимов		
				на ток 16А	03	
				Блок зажимов		
				БЗН19 из 3 зажимов		
				на ток 100А	02	
				Силовой зажим		
				на ток 630А	09	

Привязан:

Инв.№

Инв.№ подл. | Подпись и дата | Взам.инв.№

ТП903-1-198 -Э-6-1

Лист 2

Формат А4

Вид спереди А

2Щ1

1	2	3	4	5	6	7	8
Э-6-2 лист 2	Э-6-2 лист 3	Э-6-2 лист 3	Э-6-2 лист 4	Э-6-2 лист 4	Э-6-2 лист 5	Э-6-2 лист 5	Э-6-2 лист 6
1000*	500*	500*	600*	600*	700*	700*	800*
2600*					2800*		
5400*							

2400*

Секция	Масса

1. Размеры для справок.
2. Неуказанные предельные отклонения размеров по...

Строка	1	2	3	4	5	6	7	8
	1 ТНУ Конд. уст-ка 48,4S-Н-сы рабочей воды	2 Ч6-подпит. н-с	3 Б2-Работомыз. маз	4 3-2б-Рецирку. н-с	5 5-2б-Рецирку. н-с	6 12В1Н-с испол. Воды	7 4В ВПУ Н-с деаэрат. Воды	8 33-3Д-насосы 78-Вентил. град. 50-дренаж А-С 2-3-заборжка
Панели	1	2	3	4	5	6	7	8

Вид А

Шины силовые ~380В, 1200А

600

1 2 3 4 5 6 7 8

Привязан:

Инв.№

Гл.инж.пр.	Лиман			
Нач.отд.	Терехов			05.82
Н.контр.	Винтяник			06.82
Гл.электр.	Винтяник			06.82
Рук.гр.	Кириллова			06.82
Ст.техн.	Жукова			06.82

ТП903-1-198 -Э-6-2

Котельная

Стадия | Масса | Масштаб 1:20

Лист 1 Листов 8

Щит открытый 2Щ1. Общий вид.

ЛАТГИПРОПРОМ

Альбом 8.6 Типовой проект 903-1-198

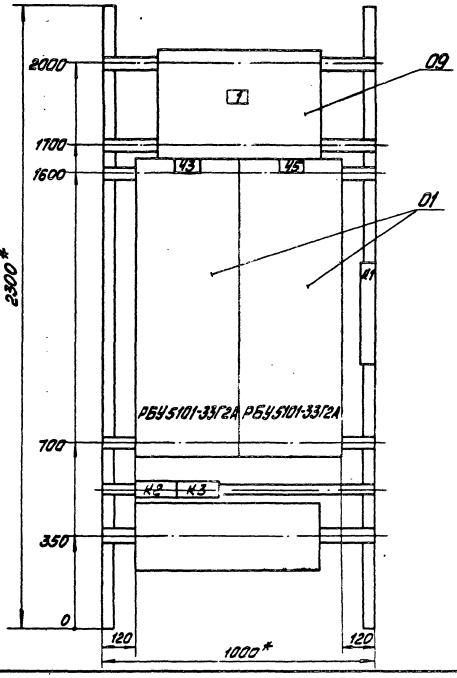

Панель 1 (набор 1)

				ТП 903-1-198		Э-6-2	
ГИП	Думан			Котельная	Стадия	Масса	Масштаб
Нач.отд.	Терехов		06.82				1:10
Н.контр.	Викманис		06.82		Лист 2	Листов	
Гл.эл.	Викманис		06.82	Щит открытый 2Щ1 Общий вид.	ЛАТГИПРОПРОМ		
Рук.гр.	Кириллова		06.82				
Ст.тех.	Жукова		06.82				

Привязан

Инв. №

Формат А3

Панель А

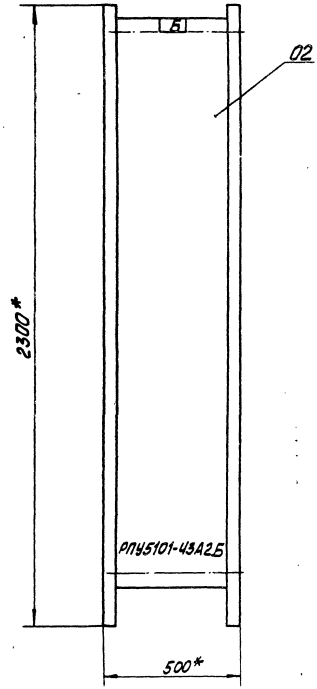

Таблица

№ панели	№ привода
А	Б
2	46
3	32

Панель 2.3

				ТП 903-1-198		Э-6-2	
ГИП	Думан			Котельная	Стадия	Масса	Масштаб
Нач.отд.	Терехов		06.82				1:10
Н.контр.	Викманис		06.82		Лист 3	Листов	
Гл.эл.	Викманис		06.82	Щит открытый 2Щ1. Общий вид.	ЛАТГИПРОПРОМ		
Рук.гр.	Кириллова		06.82				
Ст.тех.	Жукова		06.82				

Привязан

Инв. №

18454-52 26

Формат А3

Панель А

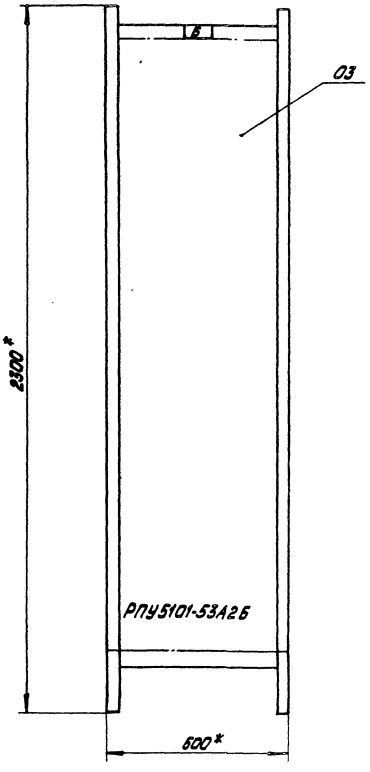

Таблица

№ панели	№ привода
А	Б
4	3-20
5	5-20

Панель 4,5

Привязан:

Инв. №

				ТП 903-1-198		3-6-2
Гл. инж. пр.	Дунаев			Котельная	Стадия	Масса	Масштаб
Нач. отд.	Терехов		06.82				1:10
Н. контр.	Винтаник		06.82		Лист 4	Листов
Гл. электр.	Винтаник		06.82	Щит открытый 2Щ1. Общий вид.	ЛАТГИПРОПРОМ	
Рук. гр.	Кириллова		06.82			
Ст. техн.	Жукова		06.82			

Формат А3

Панель А

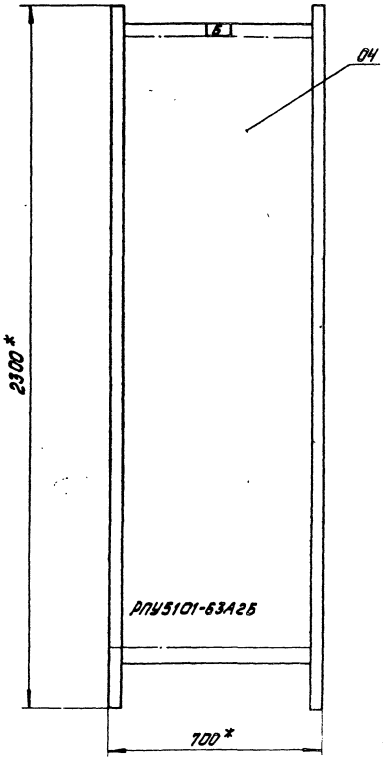

Таблица

№ панели	№ провода
А	Б
6	12
7	18

Панель 6,7

Привязан:

Инв. №

				ТП 903-1-198		3-6-2
Гл. инж. пр.	Дунаев			Котельная	Стадия	Масса	Масштаб
Нач. отд.	Терехов		06.82				1:10
Н. контр.	Винтаник		06.82		Лист 5	Листов
Гл. электр.	Винтаник		06.82	Щит открытый 2Щ1. Общий вид.	ЛАТГИПРОПРОМ	
Рук. гр.	Кириллова		06.82			
Ст. техн.	Жукова		06.82			

Формат А3

Типовой проект 903-1-198 Альбом 8.6

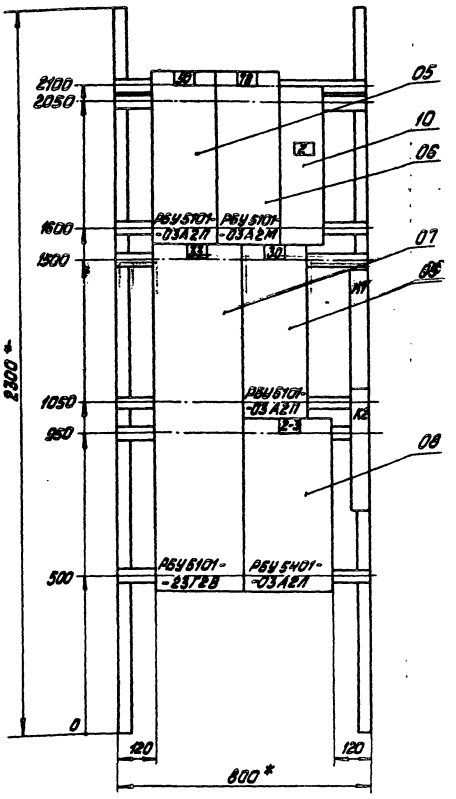

Панель 8 (набор 2)

Гл.инж.пр.	Думан		
Нач.отд.	Терехов		06.82
Н.контр.	Виммонис		06.82
Гл.электр.	Виммонис		06.82
Рук.гр.	Кириллова		06.82
Ст.техн.	Жукова		06.82

ТП 903-1-198 -3-6-2

Котельная

Стадия | Масса | Масштаб 1:10

Лист 8 | Листов 8

Щит открытый 2Щ1. Общий вид.

ЛАТГИПРОПРОМ

Формат А3

Привязан:

Инв.№

Инв.№ подл. | Подпись и дата | Взам.инв.№

Альбом 8.6

Типовой проект 903-1-198

Панель	Строка	Надпись	Поз. обозначение	Место надписи	Текст	Кол.	Вид шрифта	Загатовка
1	2			Верхнее	43,45-Н-сы рабочей воды	01		
2	1			обрамление	46 - Подпит. н-с	01		
3	1			Тоже	32 - Водокольц. маш.	01		
4	1			"	3-20 - Рециркул. н-с	01		
5	1			"	5-20 - Рециркул. н-с	01		
6	1			"	12-ВПУ. Н-с исходн. воды	01		
7	1			"	18-ВПУ. Н-с декарб. воды	01		
8	1			"	33,30 - Насосы	01		
	2			"	78 - Вентил. град.	01		
	3			"	50 - Дренаж. н-с	01		
	4			"	2-3- Задвижка	01		
1		1	QF1	Табличка	QF1 ЛКУ Конд. уст-ка	01		
8		2	QF2	То же	QF2 Насосы	01		

Привязан:

Инв.№

Инв.№ подл. | Подпись и дата | Взам.инв.№

ТП 903-1-198 -3-6-3

Котельная

Стадия | Масса | Масштаб

Лист 1 | Листов 2

Щит открытый 2Щ1. Перечень надписей.

ЛАТГИПРОПРОМ

Формат А4

Альбом 8.6

Типовой проект 903-1-198

Панель	Строка	Надпись	Поз. обозначение	Место надписи	Текст	Кол.	Вид шрифта	Загатовка
1				Табличка	43	01		
				Тоже	45	01		
2				"	46	01		
3				"	32	01		
4				"	3-20	01		
5				"	5-20	01		
6				"	12	01		
7				"	18	01		
8				"	33	01		
				"	30	01		
				"	78	01		
				"	50	01		
				"	2-3	01		

Привязан:

Инв.№

Инв.№ подл. | Подпись и дата | Взам.инв.№

ТП 903-1-198 -3-6-3

Лист 2

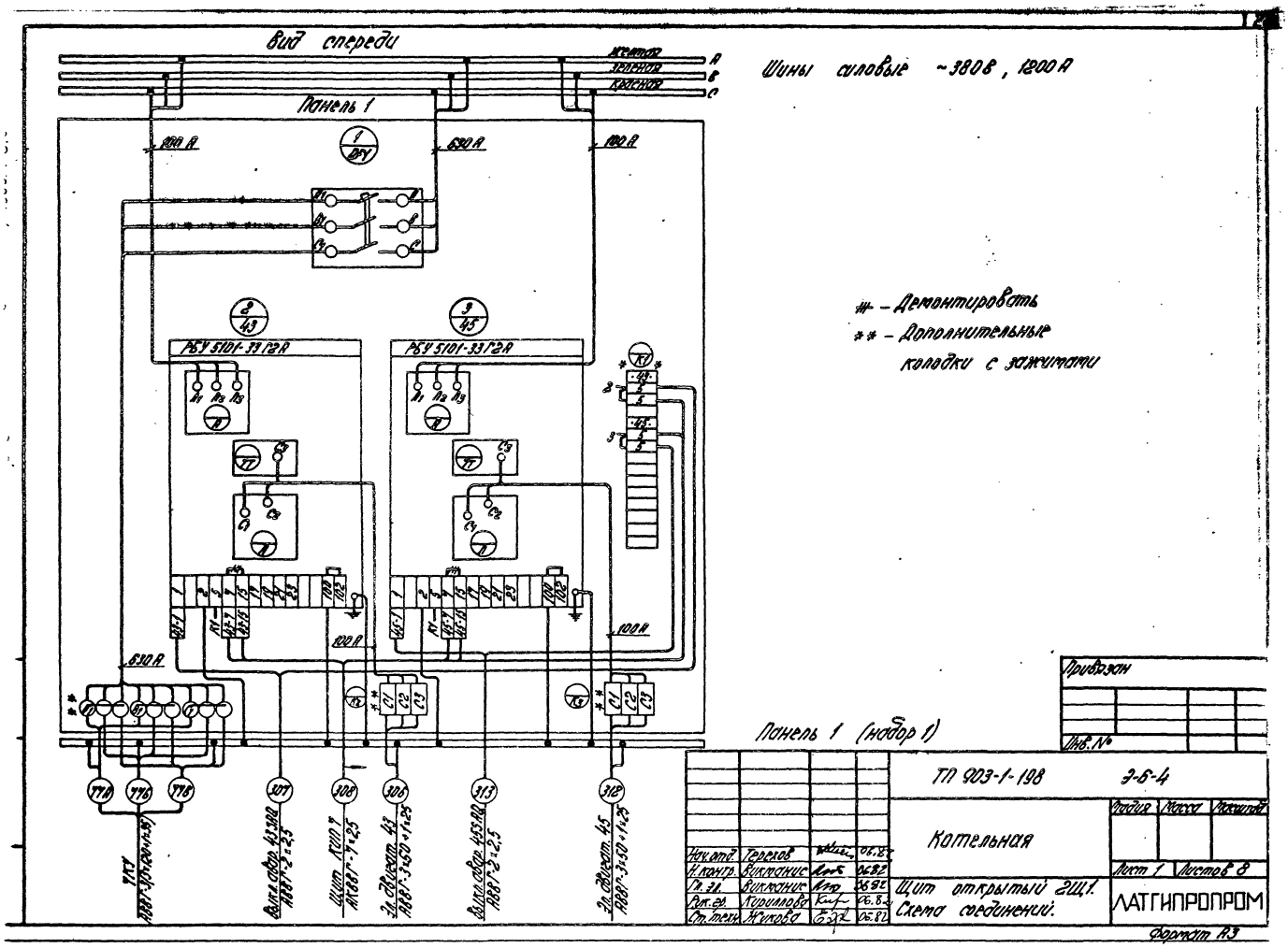

Шины силовые ~380В, 1200А

Вид спереди

Панель 2

РПУ 5101-43 А26

200 А

Шина нулевая черная

Привязан

Инв. №

Панель 2

ТП 903-1-198

Э-6-4

Котельная

Стадия

Масса

Масштаб

Лист 2

Листов

Щит открытый 2Щ1.
Схема соединений.

ЛАТГИПРОПРОМ

Нач. отд. Терехов 06.82

Н. контр. Викманис 06.82

Гл. эл. Викманис 06.82

Рук. гр. Кириллова 06.82

Ст. техн. Жикова 06.82

18454-52 29

Формат А3

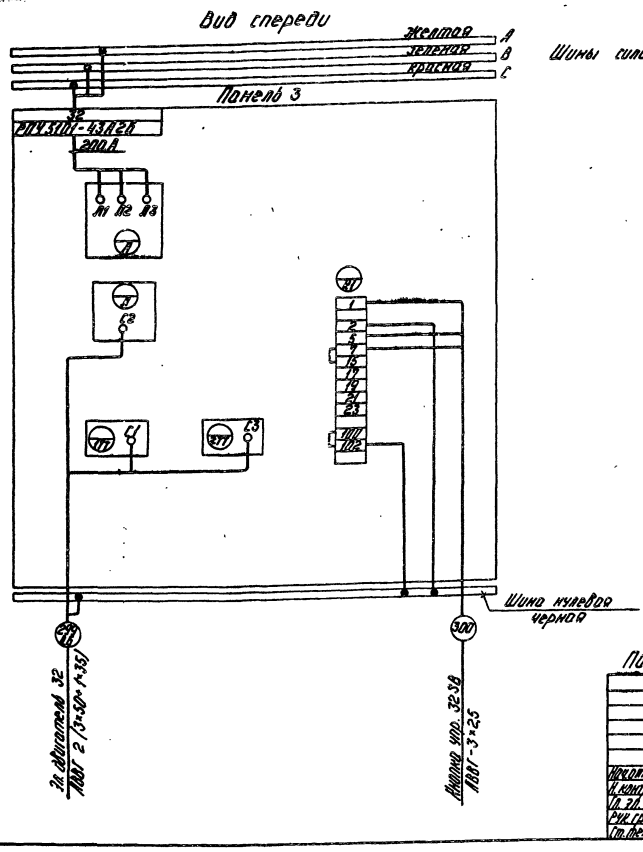

Привязан

Инв.№

Панель 3

				ТП 903-1-198	Э-6-4
Нач.отд.	Герасов		01.82	Котельная	Стадия / Масса / Масштаб
Н.контр.	Вихманис		06.82		Лист 3 / Листов
Гл.эл.	Вихманис		06.82	Щит открытый 2Щ1. Схема соединений.	ЛАТГИПРОПРОМ
Рук.гр.	Кириллова		06.82		
Ст.техн.	Жукова		06.82		

Формат А3

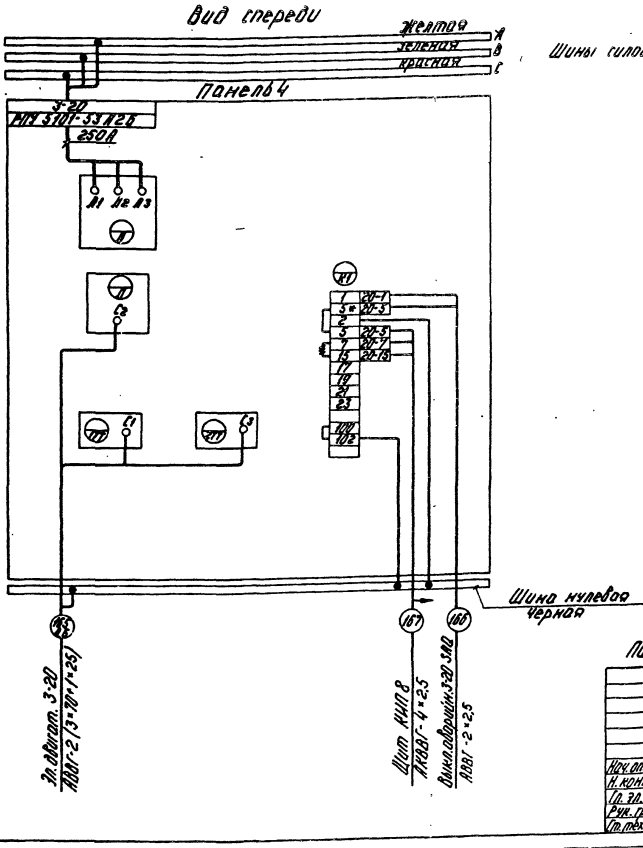

Привязан

Инв.№

Панель 4

				ТП 903-1-198	Э-6-4
Нач.отд.	Герасов		01.82	Котельная	Стадия / Масса / Масштаб
Н.контр.	Вихманис		06.82		Лист 4 / Листов
Гл.эл.	Вихманис		06.82	Щит открытый 2Щ1. Схема соединений.	ЛАТГИПРОПРОМ
Рук.гр.	Кириллова		06.82		
Ст.техн.	Жукова		06.82		

18454-52 30 Формат А3

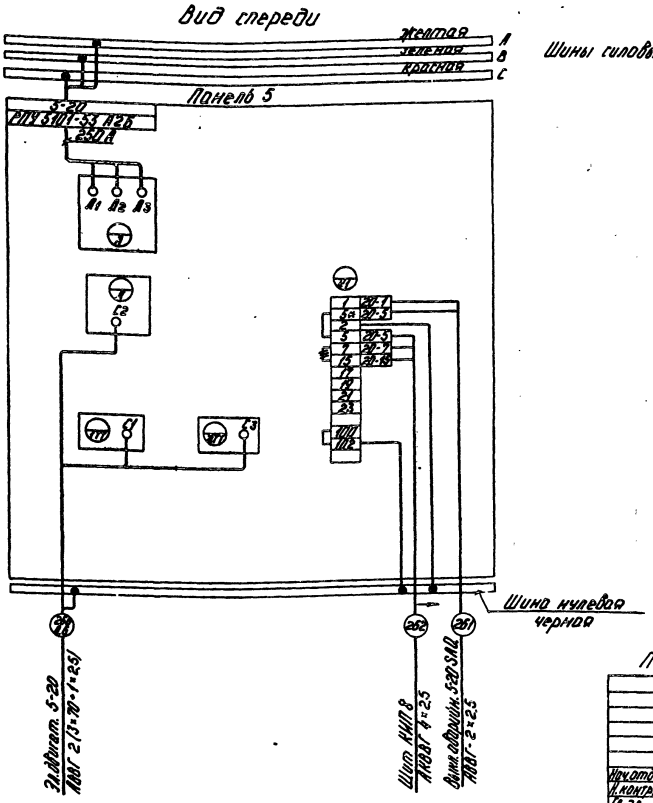

- Демонтировать
* - Домаркировать

Панель 5

Нач.отд.	Терехов		06.82
Н.контр.	Викманис		06.82
Гл.эл.	Викманис		06.82
Рук.гр.	Кириллова		06.82
Ст.техн.	Жукова		06.82

Привязан:

Инв.№

ТП 903-1-198 Э-6-4

Котельная

Стадия | Масса | Масштаб

Лист 5 | Листов

Щит открытый 2Щ1
Схема соединений.

ЛАТГИПРОПРОМ

Формат А3

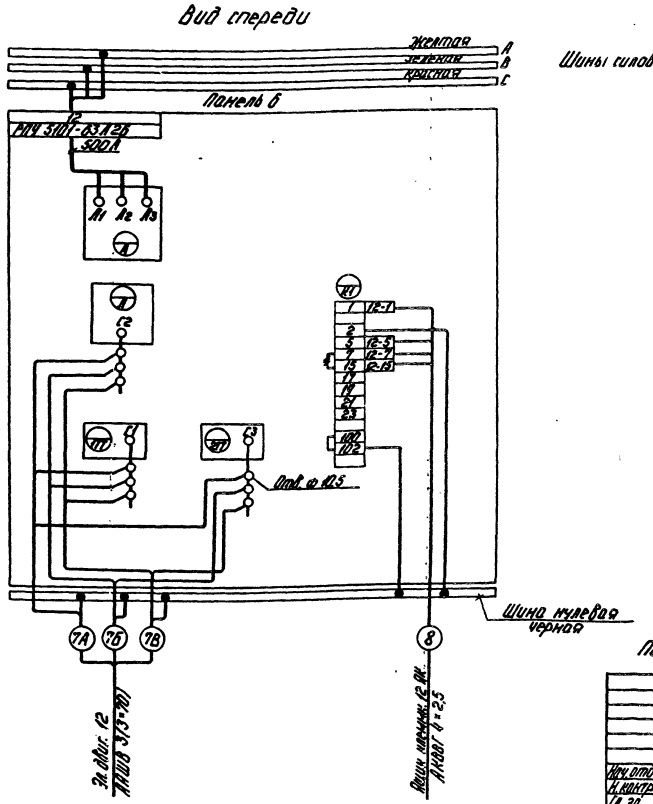

- Демонтировать

Панель 6

Нач.отд.	Терехов		06.82
Н.контр.	Викманис		06.82
Гл.эл.	Викманис		06.82
Рук.гр.	Кириллова		06.82
Ст.техн.	Жукова		06.82

Привязан

Инв.№

ТП 903-1-198 Э-6-4

Котельная

Стадия | Масса | Масштаб

Лист 6 | Листов

Щит открытый 2Щ1.
Схема соединений.

ЛАТГИПРОПРОМ

18454-52 31

Формат А3

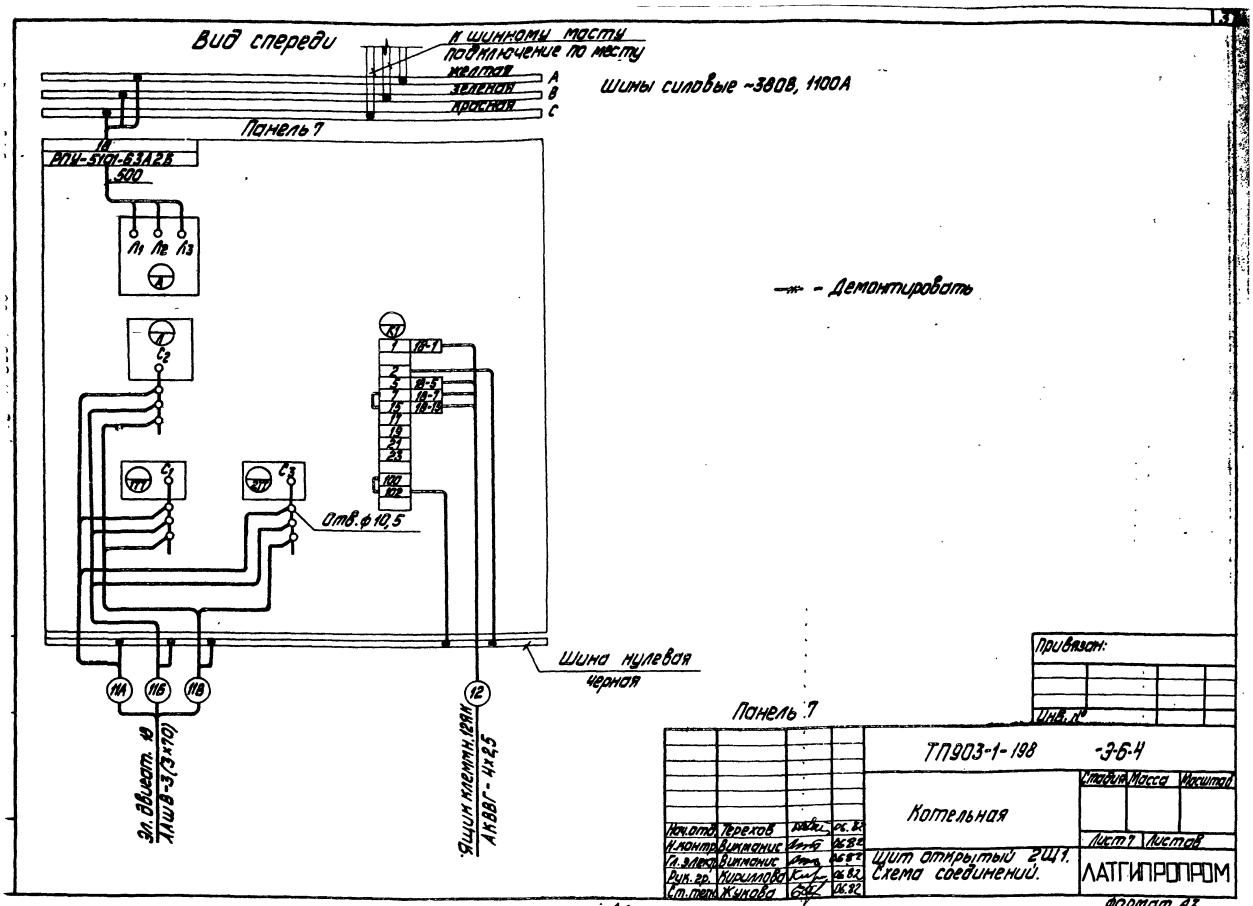

Формат	Зона	Поз.	Обозначение	Наименование	Кол.	Примеч.
				Документация		
А3			Э-7-2	Общий вид	06	
А2 А3			Э-7-4	Схема соединений	07	
А4			Э-7-3	Перечень надписей	02	
				Сборочные единицы		
				Блоки и панели		
	1	01		РПУ5101-43А2Б	01	
	2,3	02		РПУ5101-53А2Б	02	
	4,5	03		РПУ5101-63А2Б	02	
	6	04		РБУ5401-03А2Л	01	
	6	05		РБУ5101-03А2А	01	
	6	06		РБУ5101-03А2М	01	

Привязан:

Инв. №

ТП903-1-198 -Э-7-1

Котельная

Стадия | Масса | Масштаб

Лист 1 | Листов 2

Нач.отд. Терехов
Н.контр. Вимманис
Гл.электр. Вимманис
Рук.гр. Кириллова
Ст.техн. Жукова

Щит открытый 2Щ2.
Технические данные аппаратов.

ЛАТГИПРОПРОМ

Формат А4

Альбом 8.6

Типовой проект 903-1-198

Формат	Зона	Поз.	Обозначение	Наименование	Кол.	Примеч.
	6	07		РБУ5101-03А2П	02	
	7	08		РБУ5101-33Г2А	01	
	7	09		РБУ5101-23Г2В	01	
	6			Н1 01		
		10		Выключатель А3716 ФУЗ		
				Н~380В; I 25А; Iуст. 630А	01	QF1
	7			Н2 01		
		11		Выключатель А3736 ФУЗ		
				Н~380В; I 630А; Iуст. 6300А	01	QF2
				Колодка на 15 зажимов		
				на ток 16А	02	
				Блок зажимов		
				БЗН19-34 из 3 зажимов		
				на ток 200А	01	
				Силовой зажим		
				на ток 630А	09	

Взам.инв. №

Подпись и дата

Инв. № подл.

Привязан:

Инв. №

ТП903-1-198 -Э-7-1

Лист 2

18454-52 32 Формат А4

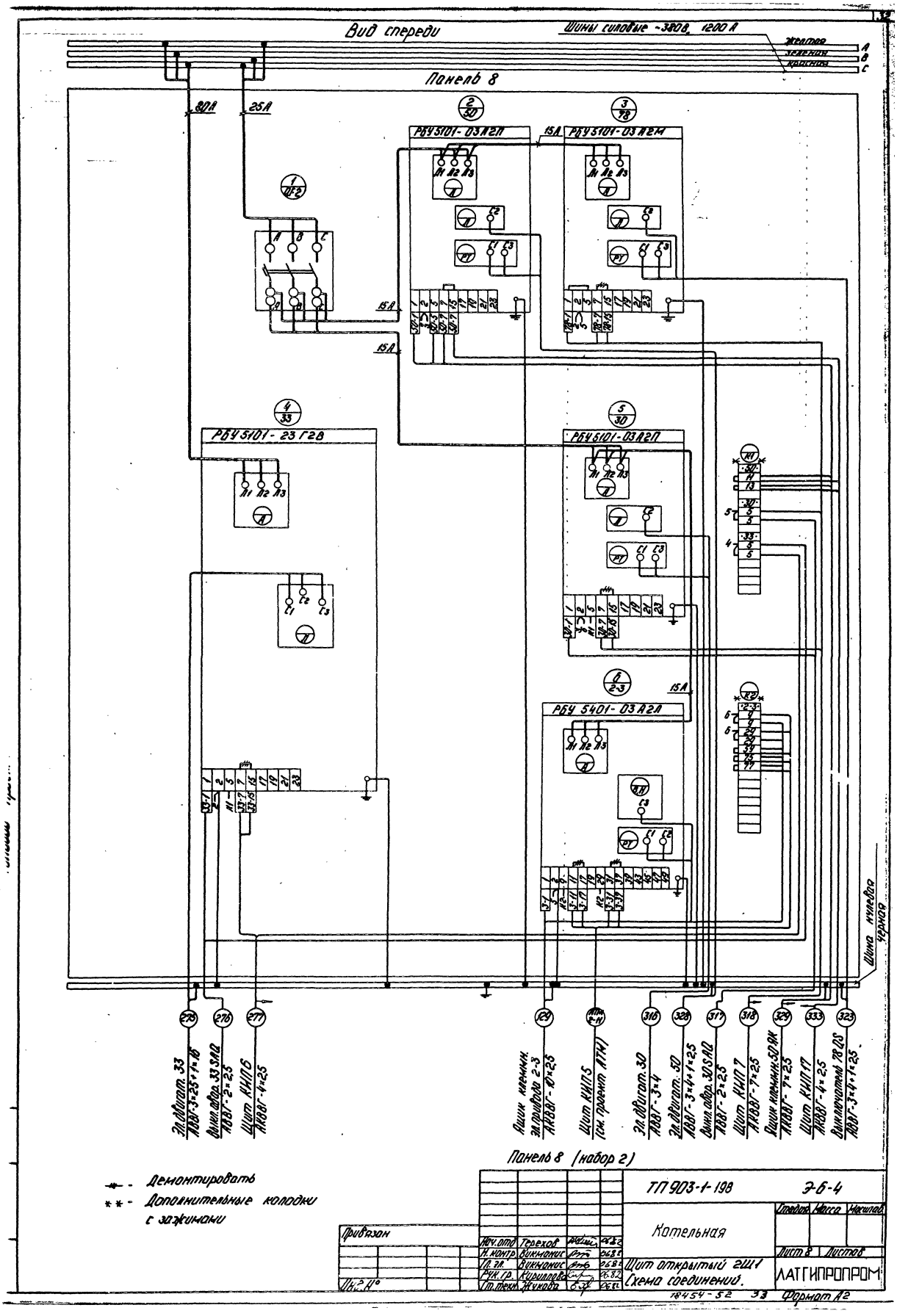
Вид спереди
Шины силовые ~380В, 1200 А
желтая
зеленая
красная
Панель 8
80А
25А
РБУ5101-03А2П
РБУ5101-03А2М
РБУ5101-23Г2В
РБУ5101-03А2П
РБУ5401-03А2А
15А
Шина нулевая черная
Эл.двигат. 33 АВВГ-3×25+1×16
Выкл.авар. 33 SAQ АВВГ-2×2,5
Щит КИП6 АКВВГ-4×2,5
Ящик клеммн. эл.привода 2-3 АКВВГ-10×2,5
Щит КИП5 (см. проект АТМ)
Эл.двигат. 30 АВВГ-3×4
Эл.двигат. 50 АВВГ-3×4+1×2,5
Выкл.авар. 30 SAQ АВВГ-2×2,5
Щит КИП7 АКВВГ-7×2,5
Ящик клеммн. 50 ЯК АКВВГ-7×2,5
Щит КИП17 АКВВГ-4×2,5
Выключатель 78 QS АВВГ-3×4+1×2,5
Панель 8 (набор 2)
Демонтировать
Дополнительные колодки с зажимами
ТП 903-1-198
Э-6-4
Котельная
Стадия
Масса
Масштаб
Лист 8
Листов
Привязан
Нач.отд. Терехов
Н.контр. Викманис
Гл.эл. Викманис
Рук.гр. Кириллова
Ст.техн. Жукова
Щит открытый 2Ш1
Схема соединений.
ЛАТГИПРОПРОМ
18454-52 33
Формат А2

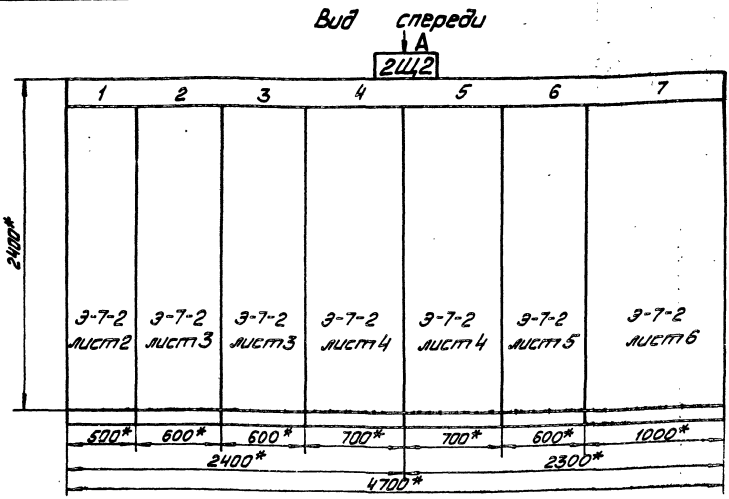

Секция	Масса

1. Размеры для справок.
2. Неуказанные предельные отклонения размеров по...

Строка 1 2 3 4	1 48-Подпит. н-с	2 59-Н-с сод. пред.	3 4-20-Рецирк. н-с	4 15-ВПУН-с исход. воды	5 21-ВПУ Н-с декарб. воды	6 1-3-Задвижка 58-Вытяж. вентил. 79-Вентил. град. 51,31-Насосы	7 8КУ Конд. уст-ка 44-Н-С рабочей воды 34-Питат. н-с
Панели	1	2	3	4	5	6	7

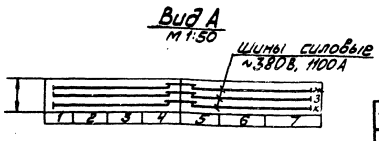

ГИП	Думан			ТП 903-1-198	Э-7-2		
Нач.отд.	Терехов		06.82	Котельная	Стадия	Масса	Масштаб
Н.контр.	Викманис		06.82				1:20
Гл.эл.	Викманис		06.82		Лист 1	Листов 6	
Рук.гр.	Кириллова		06.82	Щит открытый 2Щ2 Общий вид	ЛАТГИПРОПРОМ		
Ст.техн.	Жукова		06.82				

Привязан

Инв. №

Формат А3

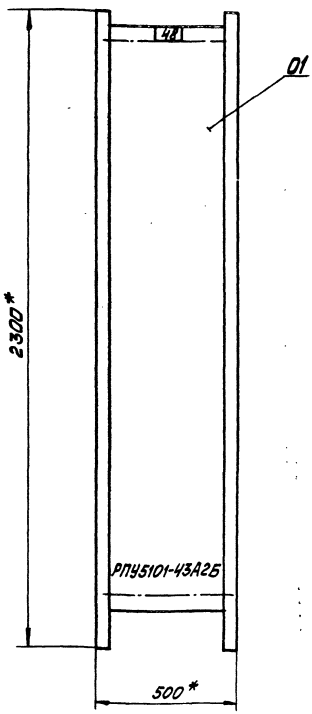

Панель 1

ГИП	Думан			ТП 903-1-198	Э-7-2		
Нач.отд.	Терехов		06.82	Котельная	Стадия	Масса	Масштаб
Н.контр.	Викманис		06.82				1:10
Гл.эл.	Викманис		06.82		Лист 2	Листов	
Рук.гр.	Кириллова		06.82	Щит открытый 2Щ2 Общий вид	ЛАТГИПРОПРОМ		
Ст.техн.	Жукова		06.82				

Привязан

Инв. №

18454-52 34

Формат А3

Панель А

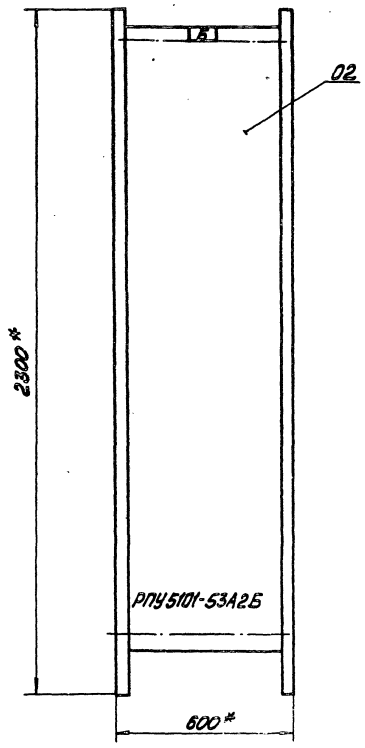

Таблица

№панели	№привода
А	Б
2	59
3	4-20

Панель 2,3

ГИП	Думан		
Нач.отд.	Терехов		06.82
Н.контр.	Викманис		06.82
Гл.эл.	Викманис		06.82
Рук.гр.	Кириллова		06.82
Ст.техн.	Жукова		06.82

ТП 903-1-198 Э-7-2

Котельная

Стадия | Масса | Масштаб 1:10

Лист 3 | Листов

Щит открытый 2Щ2. Общий вид.

ЛАТГИПРОПРОМ

Привязан

Инв. №

Формат А3

Панель А

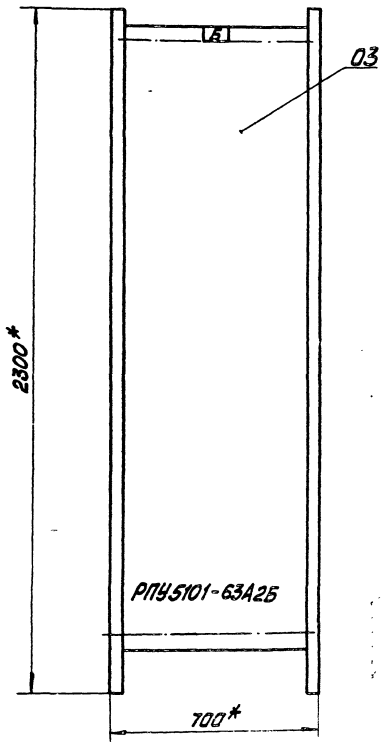

Таблица

№панели	№привода
А	Б
4	15
5	21

Панель 4,5

ГИП	Думан		
Нач.отд.	Терехов		06.82
Н.контр.	Викманис		06.82
Гл.эл.	Викманис		06.82
Рук.гр.	Кириллова		06.82
Ст.техн.	Жукова		06.82

ТП 903-1-198 Э-7-2

Котельная

Стадия | Масса | Масштаб 1:10

Лист 4 | Листов

Щит открытый 2Щ2. Общий вид

ЛАТГИПРОПРОМ

Привязан

Инв. №

18454-52 35

Формат А3

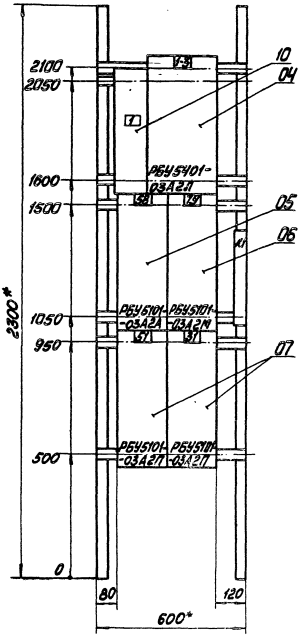

Панель 6 (набор 1)

Привязан			
Инв. №			

ГИП	Думан			ТП 903-1-198		Э-7-2	
Нач.отд.	Терехов		06.82	Котельная	Стадия	Масса	Масштаб
Н.контр.	Викманис		06.82				1:10
Гл.эл.	Викманис		06.82		Лист 5	Листов	
Рук.гр.	Кириллова		06.82	Щит открытый 2Щ2. Общий вид	ЛАТГИПРОПРОМ		
Ст.техн.	Жукова		06.82				

Формат А3

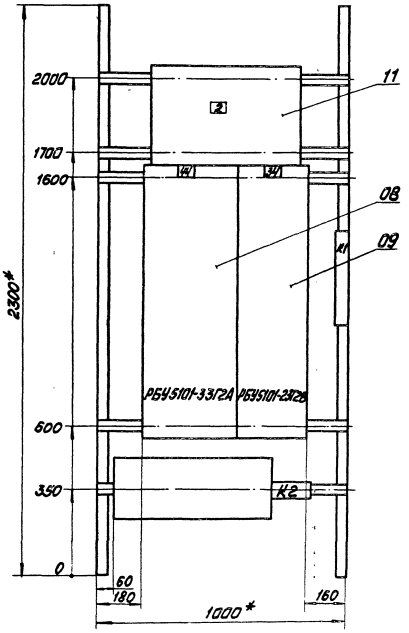

Панель 7 (набор 2)

Привязан			
Инв. №			

ГИП	Думан			ТП 903-1-198		Э-7-2	
Нач.отд.	Терехов		06.82	Котельная	Стадия	Масса	Масштаб
Н.контр.	Викманис		06.82				1:10
Гл.эл.	Викманис		06.82		Лист 6	Листов	
Рук.гр.	Кириллова		06.82	Щит открытый 2Щ2. Общий вид.	ЛАТГИПРОПРОМ		
Ст.техн.	Жукова		06.82				

18454-52 36

Формат А3

Панель	Строка	Надпись	Поз. обозначение	Место надписи	Текст	Кол.	Вид шрифта	Заготовка
1	1			Верхнее	48- Подпит. н-с	01		
2	1			обрамление	59- Н-с соб. нужд	01		
3	1			То же	4-20- рецирк н-с	01		
4	1			"	15-ВПУ Н-с исход. воды	01		
5	1			"	21-ВПУ Н-с декарб. воды	01		
6	1				1-3- Задвижка	01		
	2				58- Вытяж. вентил.	01		
	3				79- Вентил. град.	01		
	4				51,31- Насосы	01		
7	1				44- Н-с рабочей воды	01		
	2				34- Питат. н-с	01		
6		1		Табличка	QF1- Насосы	01		
7		2		То же	QF2 ВКУ Конд. уст-ка	01		

Привязан

Инв. №

ТП 903-1-198 Э-7-3

Котельная

Нач.отд.	Терехов		06.82
Н.контр.	Викманис		06.82
Гл. эл.	Викманис		06.82
Рук. гр.	Кириллова		06.82
Ст.техн.	Жукова		06.82

Стадия | Масса | Масштаб

Лист 1 | Листов 2

Щит открытый 2Щ2
Перечень надписей

ЛАТГИПРОПРОМ

Формат А4

Альбом 8.6

Типовой проект 903-1-198

Инв. № подл. | Подпись и дата | Взам. инв. №

Панель	Строка	Надпись	Поз. обозначение	Место надписи	Текст	Кол.	Вид шрифта	Заготовка
1				Табличка	48	01		
2				То же	59	01		
3				"	4-20	01		
4				"	15	01		
5					21	01		
6					51	01		
					31	01		
					58	01		
					1-3	01		
					79	01		
7					44	01		
					34	01		

Привязан

Инв. №

ТП 903-1-198 Э-7-3 Лист 2

Формат А4

Вид спереди

Шины силовые ~380 В, 1200 А

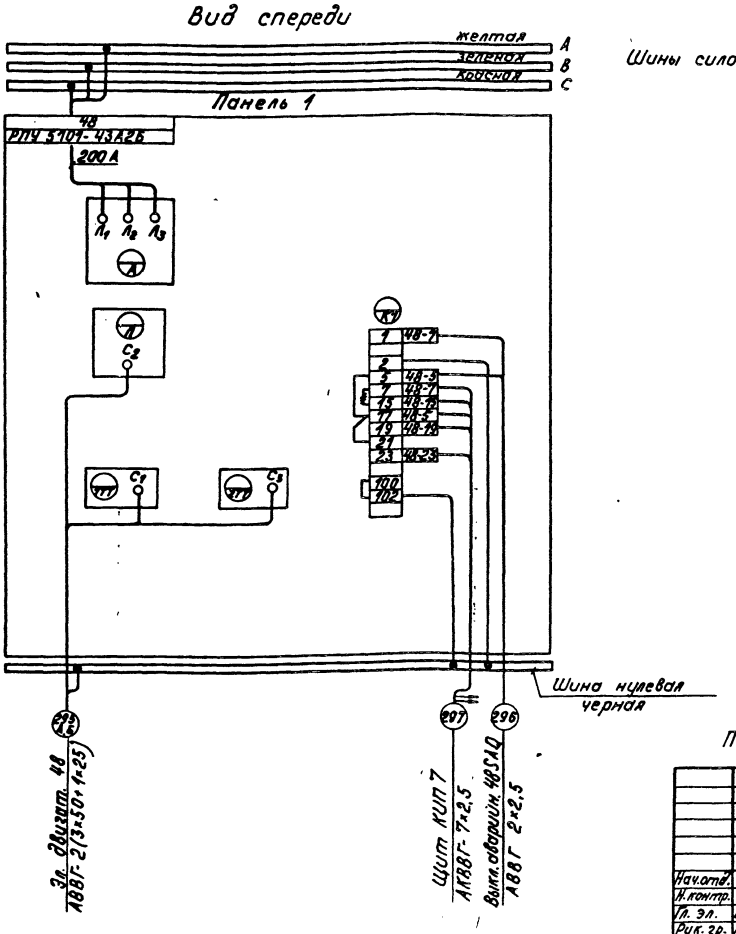

-+++- Демонтировать

Панель 1

Привязан

Инв. №

ТП 903-1-198 Э-7-4

Котельная

Нач.отд.	Терехов		06.82
Н.контр.	Викманис		06.82
Гл. эл.	Викманис		06.82
Рук. гр.	Кириллова		06.82
Ст.техн.	Жукова		06.82

Стадия | Масса | Масштаб

Лист | Листов 1

Щит открытый 2Щ2
Схема соединений

ЛАТГИПРОПРОМ

18454-52 37 Формат А3

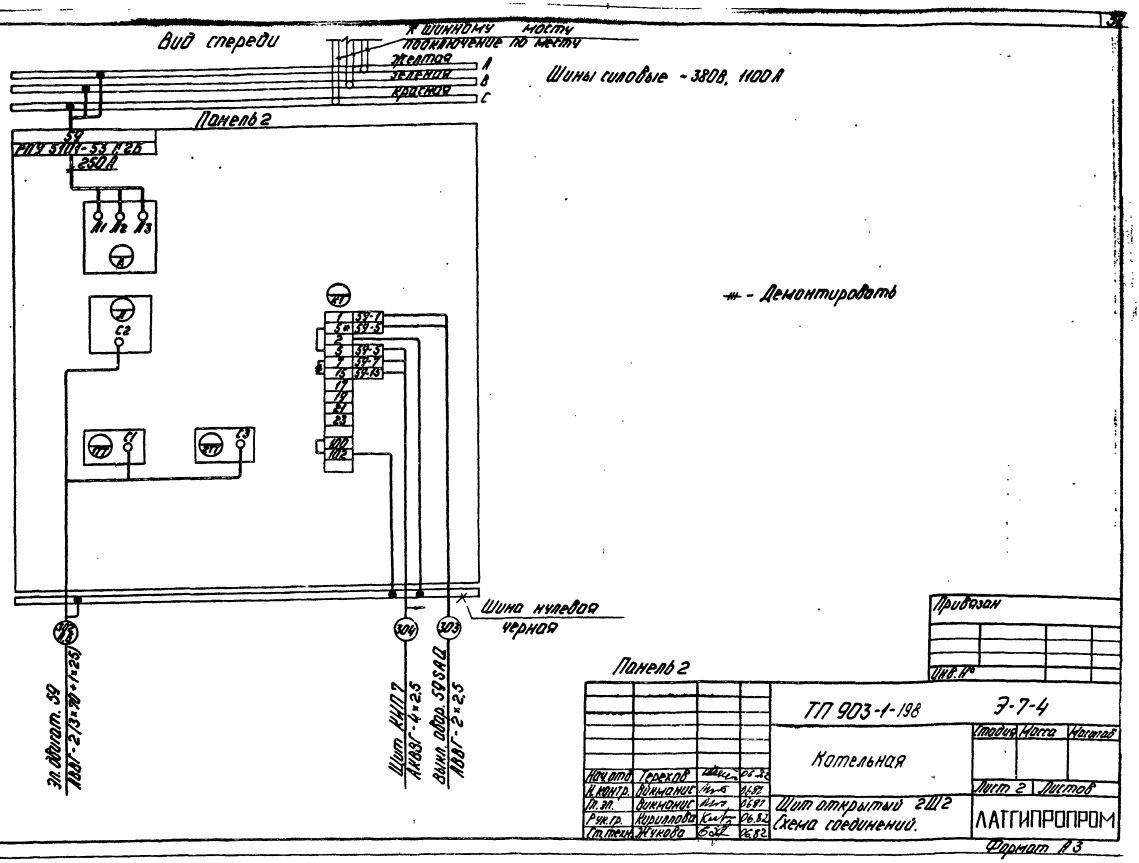
Вид спереди
К шинному мосту
подключение по месту
Желтая
Зеленая
Красная
A
B
C
Шины силовые ~380В, 1100А
Панель 2
59
РПУ 5101-53 А2Б
250А
Л1 Л2 Л3
С2
С1
С3
КТ
1 59-1
5* 59-5
2
5 59-5
7 59-7
15 59-15
17
19
21
23
100
102
- Демонтировать
Шина нулевая
черная
304
303
Эл. двигат. 59
АВВГ-2(3×70+1×25)
Шит КИП 7
АКВВГ-4×2,5
Выкл. обор. 59 SAQ
АВВГ-2×2,5
Привязан
Инв. №
Панель 2
ТП 903-1-198
Э-7-4
Котельная
Стадия
Масса
Масштаб
Лист 2
Листов
Нач. отд. Терехов 06.82
Н. контр. Викманис 06.82
Гл. эл. Викманис 06.82
Рук. гр. Кириллова 06.82
Ст. техн. Жукова 06.82
Щит открытый 2Щ2
Схема соединений.
ЛАТГИПРОПРОМ
Формат А3

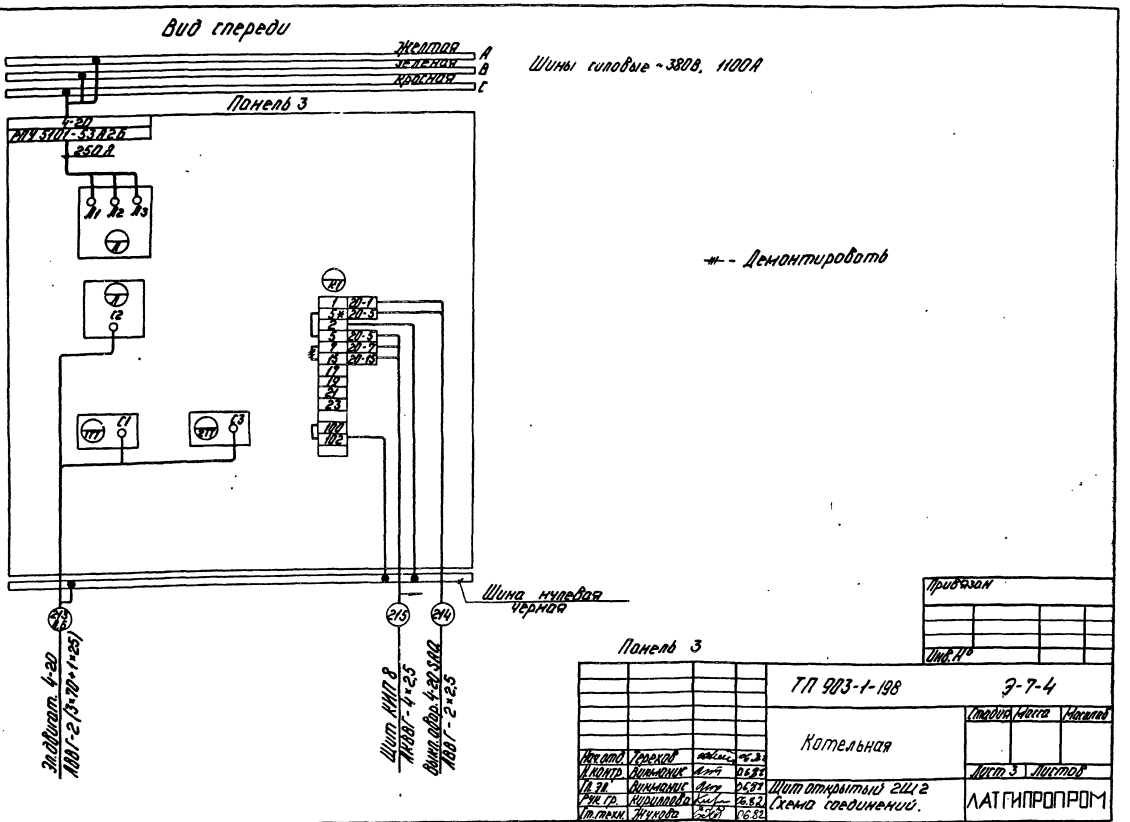
Вид спереди
Желтая
Зеленая
Красная
A
B
C
Шины силовые ~380В, 1100А
Панель 3
4-20
РПУ 5101-53 А2Б
250А
Л1 Л2 Л3
С2
С1
С3
КТ
1 20-1
5* 20-5
2
5 20-5
7 20-7
15 20-15
17
19
21
23
100
102
- Демонтировать
Шина нулевая
черная
215
214
Эл. двигат. 4-20
АВВГ-2(3×70+1×25)
Шит КИП 8
АКВВГ-4×2,5
Выкл. обор. 4-20 SAQ
АВВГ-2×2,5
Привязан
Инв. №
Панель 3
ТП 903-1-198
Э-7-4
Котельная
Стадия
Масса
Масштаб
Лист 3
Листов
Нач. отд. Терехов 06.82
Н. контр. Викманис 06.82
Гл. эл. Викманис 06.82
Рук. гр. Кириллова 06.82
Ст. техн. Жукова 06.82
Щит открытый 2Щ2
Схема соединений.
ЛАТГИПРОПРОМ
18454-52 38
Формат А3

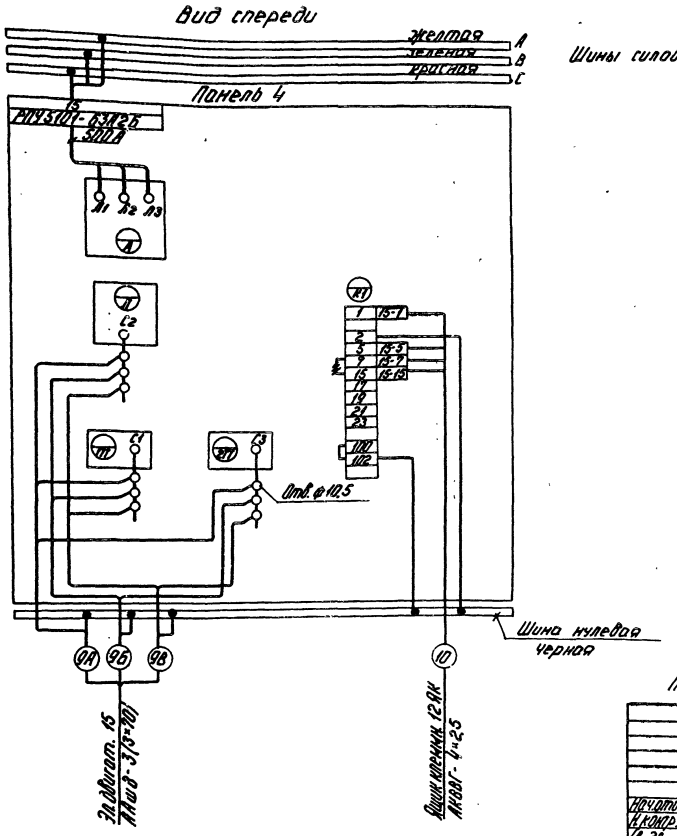

Демонтировать

Панель 4

Нач. отд.	Терехов		06.82
Н. контр.	Викманис		06.82
Гл. эл.	Викманис		06.82
Рук. гр.	Кириллова		06.82
Ст. техн.	Жукова		06.82

ТП 903-1- Э-7-4

Щит открытый 2Щ2.
Схема соединений.

Стадия | Масса | Масштаб

Лист 4 | Листов

ЛАТГИПРОПРОМ

Привязан

Инв. №

Формат А3

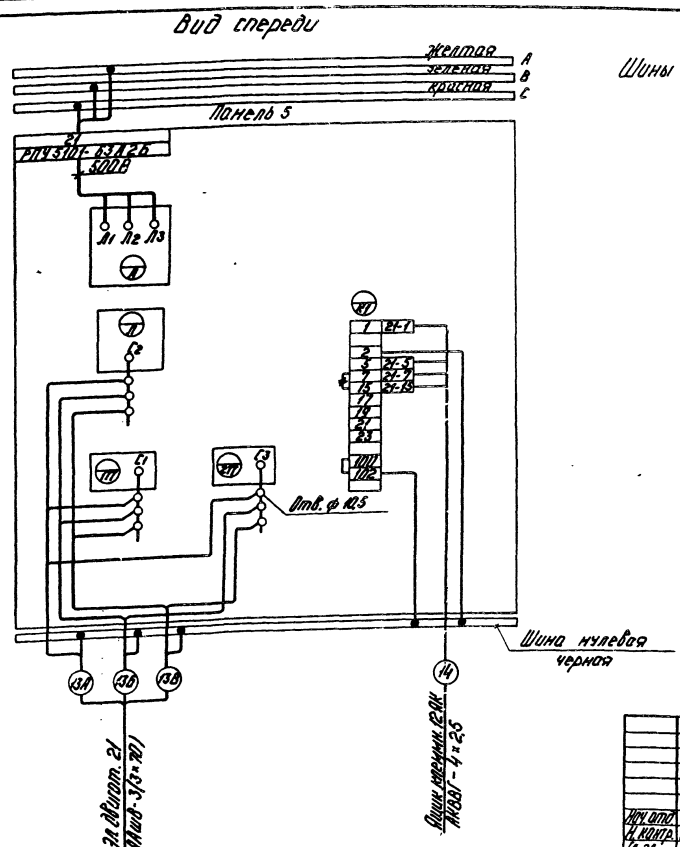

Демонтировать

Панель 5

Нач. отд.	Терехов		06.82
Н. контр.	Викманис		06.82
Гл. эл.	Викманис		06.82
Рук. гр.	Кириллова		06.82
Ст. техн.	Жукова		06.82

ТП 903-1-198 Э-7-4

Котельная

Щит открытый 2Щ2.
Схема соединений.

Стадия | Масса | Масштаб

Лист 5 | Листов

ЛАТГИПРОПРОМ

Привязан

Инв. №

18454-52 39 Формат А3

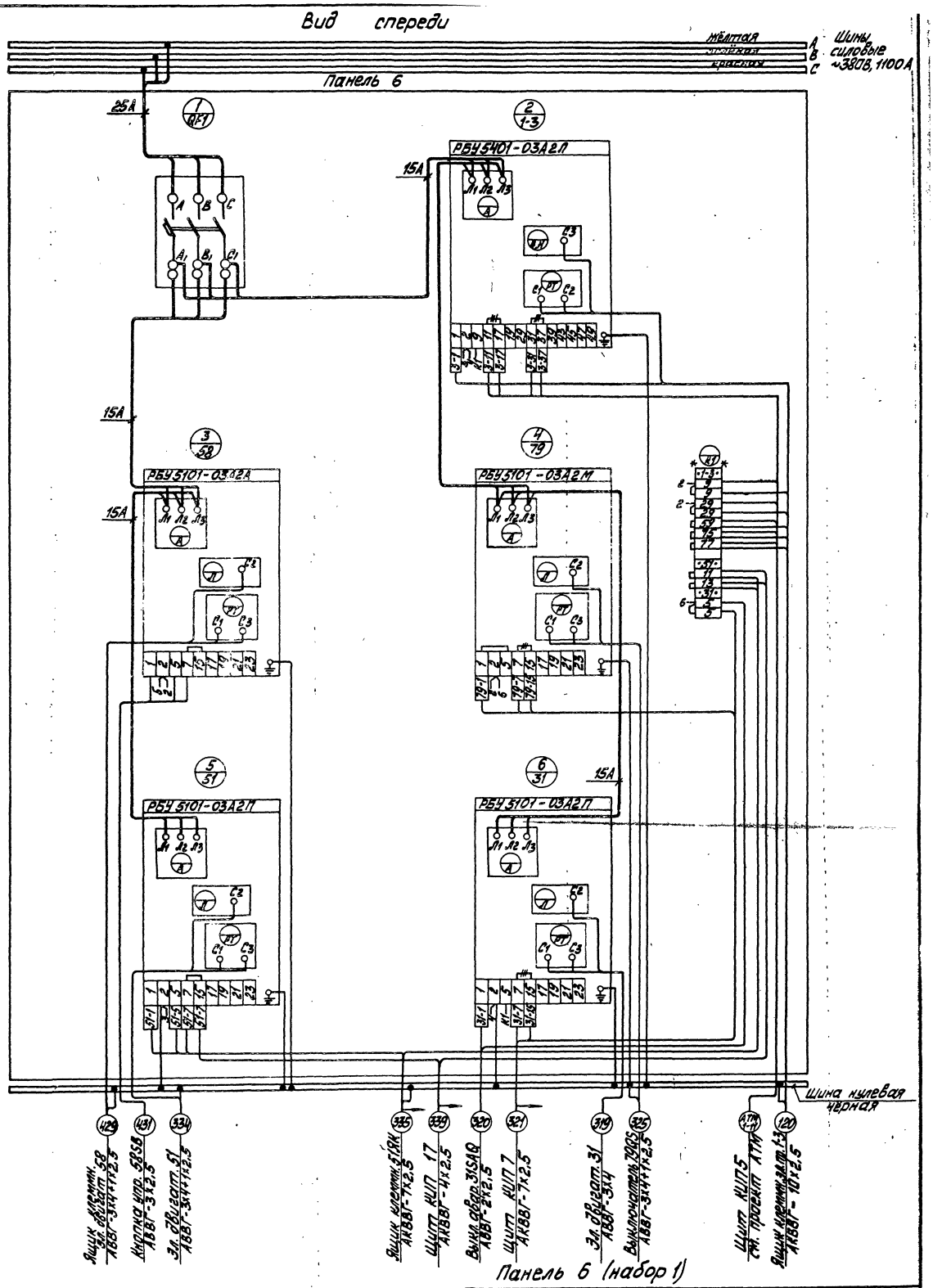

— Демонтировать

** — Дополнительные колодки с зажимами.

Нач. отд.	Терехов		06.82	ТП 903-1- Э-7-4
Н. контр.	Вукманис		06.82	Стадия / Масса / Масштаб
Гл. эл.	Вукманис		06.82	Лист 6 / Листов
Рук. гр.	Кириллова		06.82	Щит открытый 2Щ2. Схема соединений.
Ст. техн.	Жукова		06.82	ЛАТГИПРОПРОМ

Привязан

Инв. №

18454-52 40

Формат А2

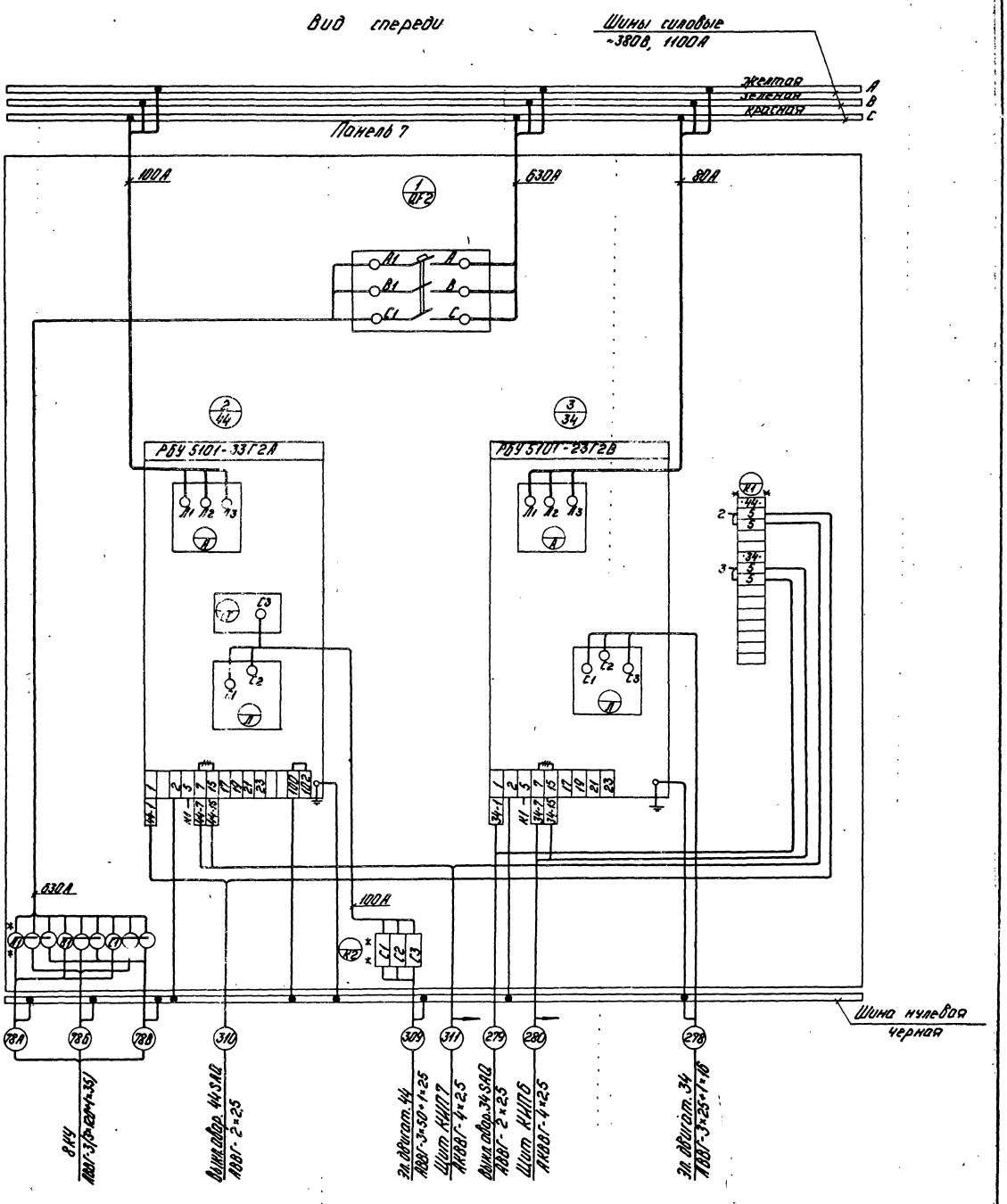

- Демонтировать

* * - Дополнительные колодки с зажимами.

Панель 7 (набор 2)

Нач.отд.	Терехов		
Н.контр.	Викманис		06.82
Гл.эл.	Викманис		06.82
Рук.гр.	Кириллова		06.82
Ст.техн.	Жукова		06.82

ТП 903-1-198 Э-7-4

Котельная

Стадия	Масса	Масштаб

Лист 7 Листов

Щит открытый 2Щ2
Схема соединений.

ЛАТГИПРОПРОМ

18454-52 41 Формат А2

Формат	Зона	Поз.	Обозначение	Наименование	Кол.	Примеч.
				Документация		
А4			Э-8-2	Общий вид	04	
А2			Э-8-4	Схема соединений	03	
А4			Э-8-3	Перечень надписей	02	
				Сборочные единицы		
				Блоки и панели		
	1,2	01		РБУ 5401-03А2Д	06	
	1	02		РБУ 5101-13А2Г	03	
	2	03		РБУ 5401-03А2К	03	
	2	04		РБУ 5401-03А2Н	01	
	3	05		РБУ 5101-03Б2Д	01	
	3	06		РБУ 5101-03А2Н	03	
				Н1 01		
	1	07		Реле РТ 40/6 УЧ		
				п.п.	03	12КА, 13КА 14КА
	2	07		Н2 01		
				Реле РТ 40/6 УЧ		
				п.п	03	10КА, 15КА 17КА
				Н3 01		
	3	08		Рубильник		
				Р11-313 20-00У3	01	1Р
				Колодка на 15 зажимов		
				на ток 16А	07	
				Колодка на 5 зажимов		
				на ток 16А	02	

Альбом 8.6

Типовой проект 903-1-198

Инв. № подл. | Подпись и дата | Взам. инв. №

Привязан

Инв. №

ТП 903-1-198 Э-8-1

Котельная

Щит защищенный 3 ШЩ (4 ШЩ, 5 ШЩ) Технические данные аппаратов

Стадия | Масса | Масштаб

Лист 1 Листов 2

ЛАТГИПРОПРОМ

Нач. отд.	Орехов		
Н. контр.	Викманис		06.82
Гл. эл.	Викманис		06.82
Рук. гр.	Кириллова		06.82
Ст. техн.	Жукова		06.82

Формат А2

Привязан

Инв. №

ТП 903-1-198 Э-8-1 Лист 2

Формат А4

Вид спереди
Двери не показаны

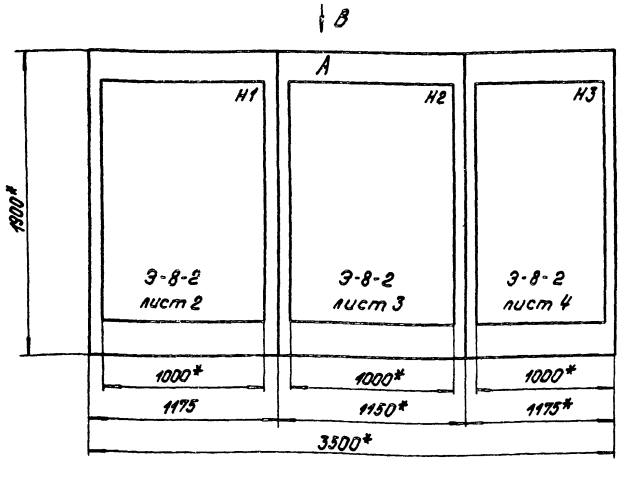

Вид В
М 1:50

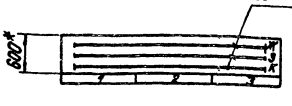

Таблица

Обозначение ШЩ	А
3 ШЩ	
4 ШЩ	
5 ШЩ	

1.*- Размеры для справок.
2. Неуказанные предельные отклонения размеров по...
3. В контуре табличек и аппаратов указаны номера надписей по перечню надписей.
4. Щит одностороннего обслуживания
5. По данному чертежу изготовить три щита.

Секция	Масса

Привязан

Инв. №

ТП 903-1-198 Э-8-2

Котельная

Щит защищенный 3 ШЩ (4 ШЩ, 5 ШЩ) Общий вид

Стадия | Масса | Масштаб 1:20

Лист 1 Листов 4

ЛАТГИПРОПРОМ

Нач. отд.	Орехов		06.82
Н. контр.	Викманис		06.82
Гл. эл.	Викманис		06.82
Рук. гр.	Кириллова		06.82
Ст. техн.	Жукова		06.82

18454-52 42

Формат А2

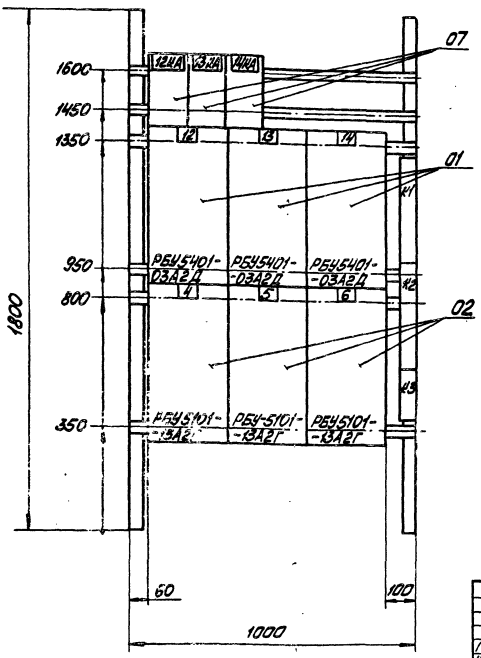

Панель 1 (набор 1)

Привязан

Инв. №

ТП 903-1-198 Э-8-2

ГИП	Лиман			Котельная	Стадия	Масса	Масштаб
Нач.отд.	Трехов						1:10
Н.контр.	Викманис				Лист 2	Листов
Гл.эл.	Викманис			Щит защищенный 3 ящ. (4 ящ., 5 ящ.) общий вид	ЛАТГИПРОПРОМ	
Нач.гр.	Кириллов					
Инж.	Берген					
Ст.техн.	Жилова					

Формат А3

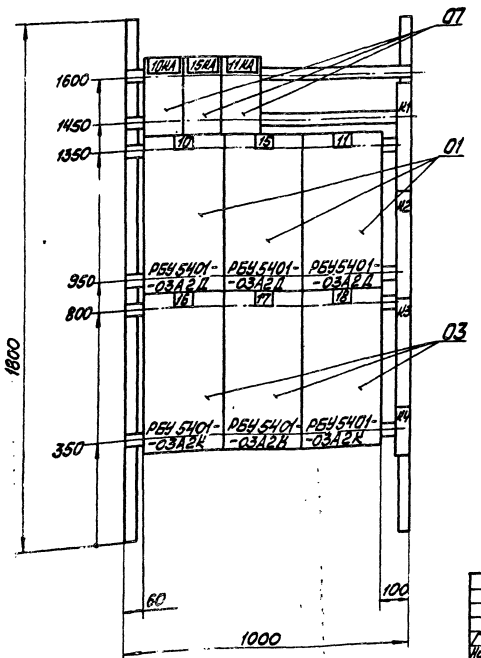

Панель 2 (набор 2)

Привязан

Инв. №

ТП 903-1-198 Э-8-2

ГИП	Лиман			Котельная	Стадия	Масса	Масштаб
Нач.отд.	Трехов						1:10
Н.контр.	Викманис				Лист 3	Листов
Гл.эл.	Викманис			Щит защищенный 4 ящ.(5 ящ.,6 ящ.) общий вид	ЛАТГИПРОПРОМ	
Нач.гр.	Кириллов					
Инж.	Берген					
Ст.техн.	Жилова					

Формат А3

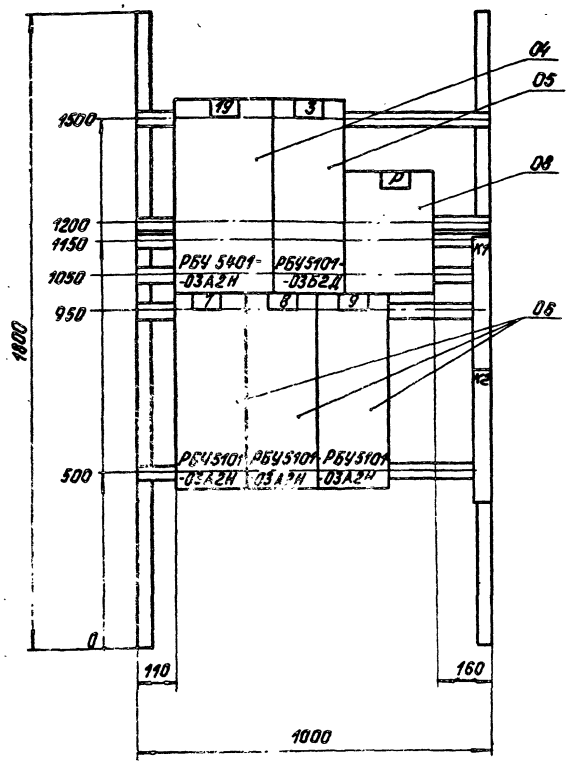

Панель 3 (Набор 1)

Привязан

Инв. N°

ТП 903-1- Э-8-2

Гл. инж. пр.	Думан		
Нач. отд.	Терехов		06.92
Н. контр.	Викманис		06.92
Гл. эл.	Викманис		06.92
Рук. гр.	Кириллова		06.92
Инженер	Дегген		06.92
Ст. техн.	Жукова		06.92

Щит защищенный 3ЩЗ (4ЩЗ, 5ЩЗ) Общий вид

Стадия	Масса	Масштаб
		1:10
Лист 4	Листов	

ЛАТГИПРОПРОМ

Формат А3

Альбом 8 6

Типовой проект 903-1-198

Панель	Строка	Надпись	Поз. обозначение	Место надписи	Текст	Кол.	Вид шрифта	Заготовка
1				Табличка	12 КА	1		
				"	13 КА	1		
				"	14 КА	1		
				"	12	1		
				"	13	1		
				"	14	1		
				"	4	1		
				"	5	1		
				"	6	1		
2				"	10 КА	1		
				"	15 КА	1		
				"	11 КА	1		
				"	10	1		
				"	15	1		
				"	11	1		
				"	16	1		
				"	17	1		
				"	18	1		

Привязан

Инв. N°

ТП 903-1-198 Э-8-3

Нач. отд.	Терехов		06.92
Н. контр.	Викманис		06.92
Гл. эл.	Викманис		06.92
Рук. гр.	Кириллова		06.92
Ст. техн.	Жукова		06.92

Котельная

Щит защищенный 3ЩЗ (4ЩЗ, 5ЩЗ) Перечень надписей

Стадия	Масса	Масштаб
Лист 1	Листов 2	

ЛАТГИПРОПРОМ

Формат А4

Панель	Строка	Надпись	Поз. обозначение	Место надписи	Текст	Кол.	Вид шрифта	Заготовка
3			Р	Табличка	Р Ввод ~380 В			
				"	19			
				"	3			
				"	7			
				"	8			
				"	9			
1				Табличка в верхней части двери	12 Задвижка			
					13 Задвижка			
					14 Задвижка			
					4 Вент. первичн. воздуха			
				"	5 Вент. первич. воздуха			
				"	6 Вент. первич. воздуха			
2				"	10 Задвижка			
				"	15 Задвижка			
				"	11 Задвижка			
				"	16 Задвижка			
				"	17 Задвижка			
				"	18 Задвижка			
3				"	Р Ввод ~380 В			
				"	19 Задвижка			
				"	3 Электрогрелка			
				"	7 Ротац. горелка			
				"	8 Ротац. горелка			
				"	9 Ротац. горелка			

Инв. N° подл. | Подпись и дата | Взам. инв. N°

Привязан

Инв. N°

ТП 903-1-198 Э-8-3 Лист 2

18454-52 44

Формат А4

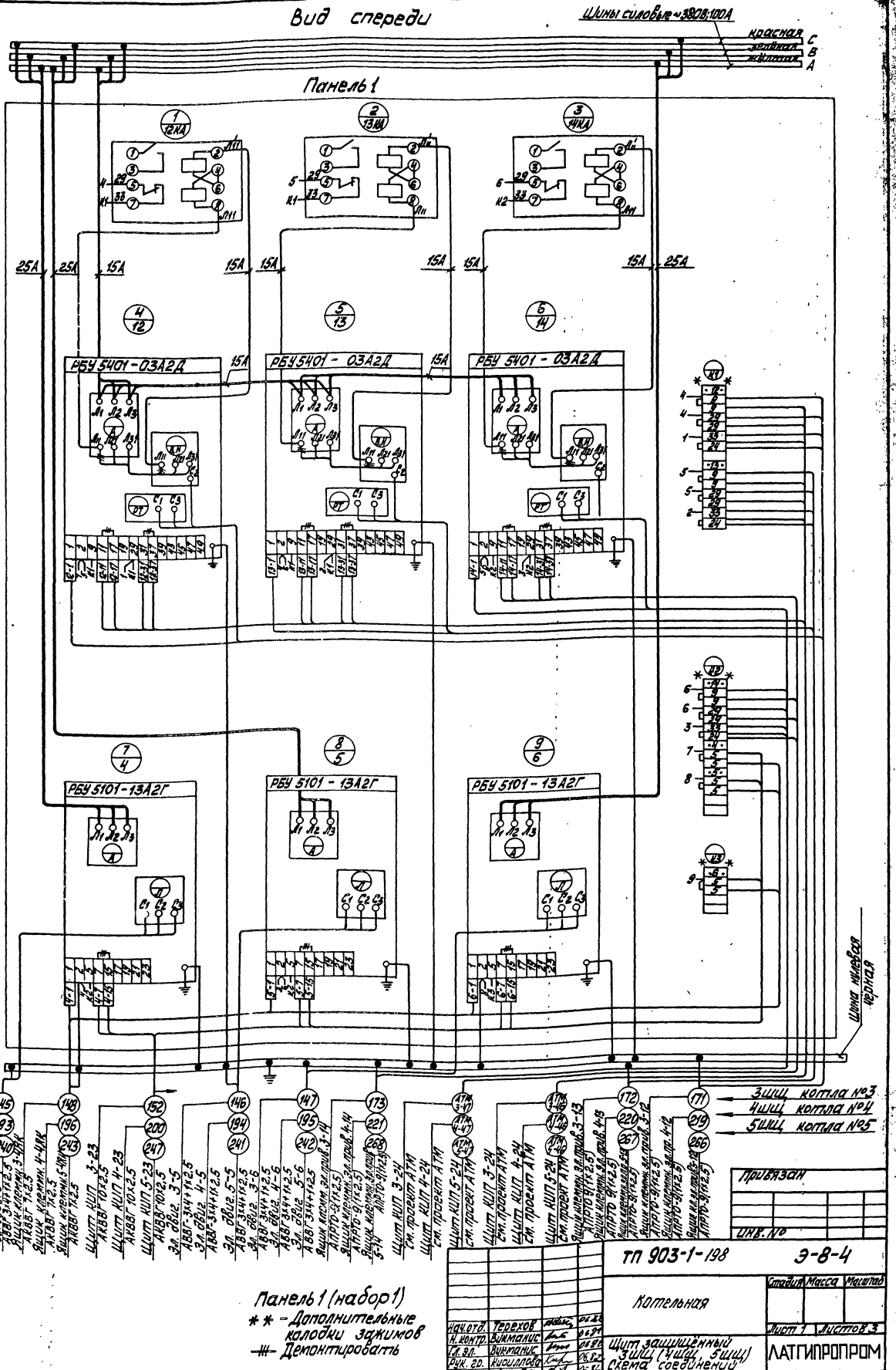

Привязан

Инв. №

ТП 903-1-198 Э-8-4

Котельная

Стадия | Масса | Масштаб

Лист 1 | Листов 3

Шит защищённый 3 шиц. (4 шиц., 5 шиц.) Схема соединений

ЛАТГИПРОПРОМ

184-54-52

Нач. отд.	Терехов		
Н. контр.	Винманис		
Гл. эл.	Винманис		
Рук. гр.	Кисилаева		
Ст. техн.	Жучкова		

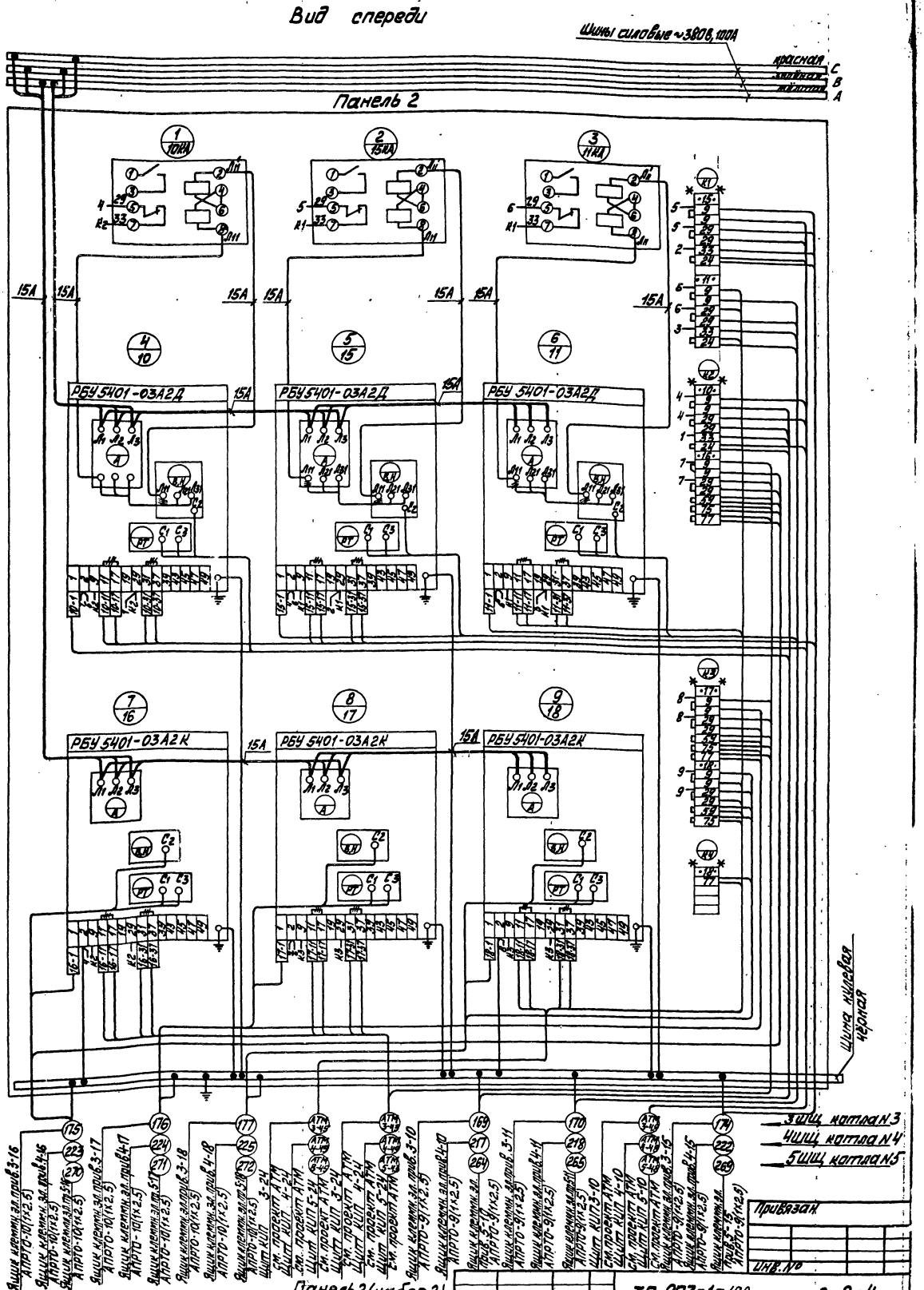

Нач. отд.	Терехов		06.82
Н. контр.	Викманис		06.82
Гл. эл.	Викманис		06.82
Рук. гр.	Кириллова		06.82
Ст. техн.	Жукова		06.82

ТП 903-1-198 Э-8-4

Котельная

Стадия | Масса | Масштаб

Лист 2 | Листов 3

Щит защищенный 3шщ (4шщ, 5шщ). Схема соединений.

ЛАТГИПРОПРОМ

18454-52 46 Формат А2

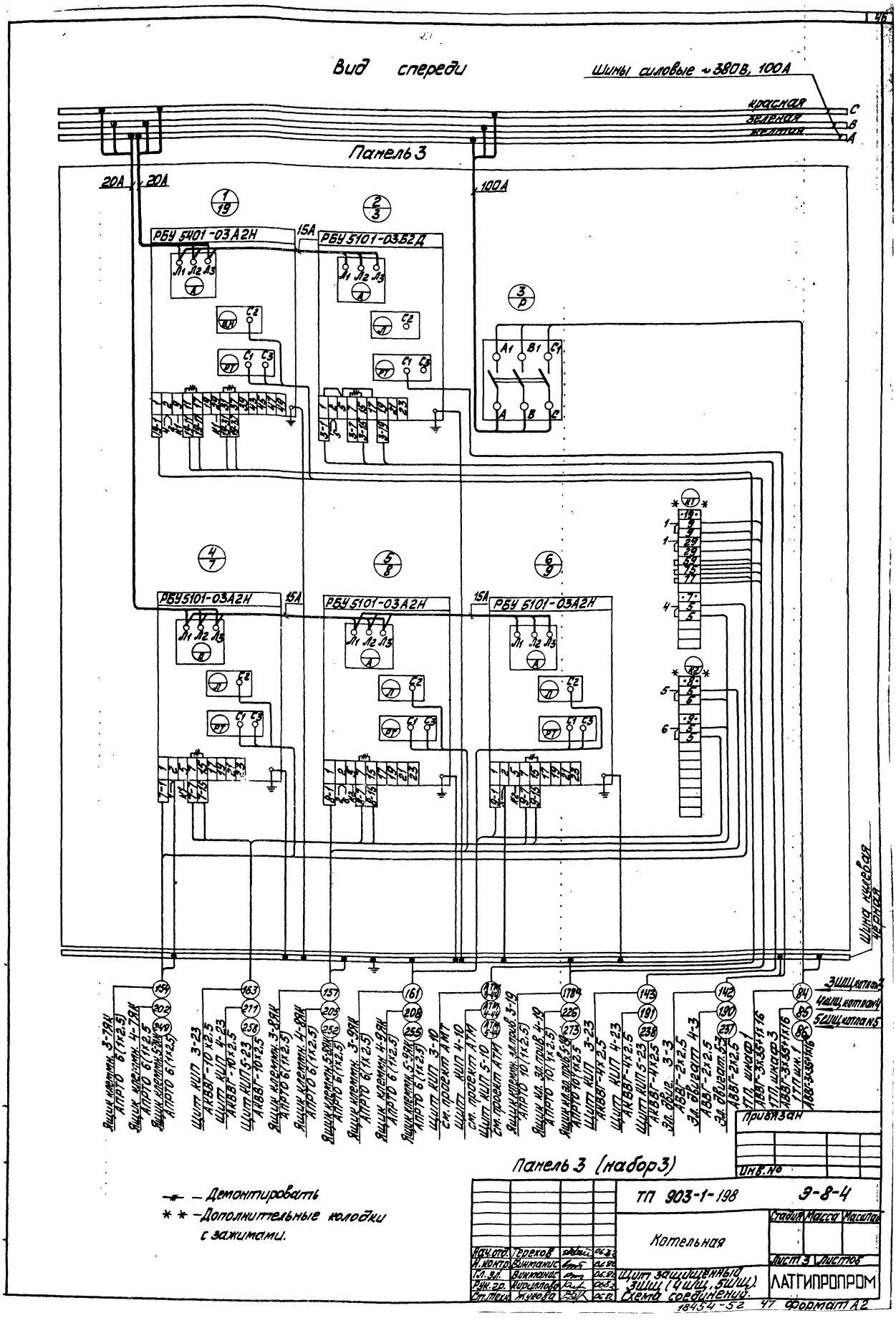
Вид спереди
Шины силовые ~380В, 100А
красная
зеленая
желтая
Панель 3
20А
20А
100А
РБУ 5401-03А2Н
РБУ 5101-03Б2Д
РБУ 5101-03А2Н
15А
Шина нулевая
Черная
3ШЩ котлан3
4ШЩ котлан4
5ШЩ котлан5
Ящик клеммн. 3-7ЯК АПРТО 6(1х2,5)
Ящик клеммн. 4-7ЯК АПРТО 6(1х2,5)
Ящик клеммн. 5-7ЯК АПРТО 6(1х2,5)
Щит КШП 3-23 АКВВГ-10х2,5
Щит КШП 4-23 АКВВГ-10х2,5
Щит КШП 5-23 АКВВГ-10х2,5
Ящик клеммн. 3-8ЯК АПРТО 6(1х2,5)
Ящик клеммн. 4-8ЯК АПРТО 6(1х2,5)
Ящик клеммн. 5-8ЯК АПРТО 6(1х2,5)
Ящик клеммн. 3-9ЯК АПРТО 6(1х2,5)
Ящик клеммн. 4-9ЯК АПРТО 6(1х2,5)
Ящик клеммн. 5-9ЯК АПРТО 6(1х2,5)
Щит КШП 3-10 см. проект АМТ
Щит КШП 4-10 см. проект АТМ
Щит КШП 5-10 см. проект АТМ
Ящик клеммн. эл. прив. 3-19 АПРТО 10(1х2,5)
Ящик кл. эл. прив. 4-19 АПРТО 10(1х2,5)
Ящик кл. эл. прив. 5-19 АПРТО 10(1х2,5)
Щит КШП 3-23 АКВВГ-4х2,5
Щит КШП 4-23 АКВВГ-4х2,5
Щит КШП 5-23 АКВВГ-4х2,5
Эл. двиг. 3-3 АВВГ-2х2,5
Эл. двигат. 4-3 АВВГ-2х2,5
Эл. двигат. 5-3 АВВГ-2х2,5
1ТП шкаф 1 АВВГ-3х35+1х16
1ТП шкаф 3 АВВГ-3х35+1х16
1ТП шк. 1 АВВГ-3х35+1х16
Панель 3 (набор 3)
Привязан
Инв. №
— Демонтировать
* * — Дополнительные колодки с зажимами.
ТП 903-1-198
Э-8-4
Котельная
Стадия
Масса
Масштаб
Лист 3
Листов
Нач. отд. Терехов
Н. контр. Викманис
Гл. эл. Викманис
Рук. гр. Кириллова
Ст. техн. Жукова
Щит защищенный 3ШЩ (4ШЩ, 5ШЩ). Схема соединений.
ЛАТГИПРОПРОМ
18454-52 47 Формат А2

№ строки	Формат	Обозначение	Наименование	Кол. лист.	№ инв.	Примеч.
1		Э-9	Опись документов			
2		Э-10	Щит Щ3			
			РТ3069. Схема			
			расположения			
3		Э-12	Щит Щ3			
			Технические дан-			
			ные аппаратов			

Привязан

Инв. №

			ТП 903-1-198	Э-9
Нач. отд.	Терехов		Котельная	Стадия: — Масса: — Масштаб: —
Н. контр.	Вихманис			Лист 1 Листов 1
Гл. эл.	Вихманис		Щит Щ3. РТ30-69. Опись документов	ЛАТГИПРОПРОМ
Рук. гр.	Кириллова			
Инж.	Берзен			
Ст. техн.	Жукова			

Формат А4

Альбом 8.6

Типовой проект 903-1-198

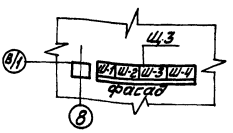

Номер щита	Обозначение перечня панелей		Тип металлоконструкции	Тип панели	Назначение панели	Кол.
Щ3	Ш-1		Ш-196	блочная	Панель вводная	1
	Ш-2		Ш-197	блочная	Панель управления эл. двигателями задвижек	1
	Ш-3		Ш-197	—"—	—"—	1
	Ш-4		Ш-197	—"—	—"—	1

Привязан

Инв. №

			ТП 903-1-198	Э-10
Нач. отд.	Терехов		Котельная	Стадия: — Масса: — Масштаб: —
Н. контр.	Вихманис			Лист 1 Листов —
Гл. эл.	Вихманис		Щит Щ3. РТ30-69. Схема расположения	ЛАТГИПРОПРОМ
Рук. гр.	Кириллова			
Инж.	Берзен			
Ст. техн.	Жукова			

Формат А4

Поз. Обозн. и номер монт. ед.	Обозначение	Наименование	Кол.	Примеч.
		Шкаф Ш-196	1	(Ш-1)
		Блок В	1	
		Шкаф Ш-197	1	(Ш-2)
		Блок 1Б	1	
QF		Выключатель АП50-3МТ		
		Jр4А, отс. 11Jр ВК2з 2р	2	
		Блок 1Б	3	
QF		Выключатель АП50-3МТ		
		Jр16А отс 11Jр ВК2з 2р	6	

Привязан

Инв. №

			ТП 903-1-	Э-11
Нач. отд.	Терехов		Котельная	Стадия: — Масса: — Масштаб: —
Н. контр.	Вихманис			Лист 1 Листов 2
Гл. эл.	Вихманис		Щит Щ3. Технические данные аппаратов	ЛАТГИПРОПРОМ
Рук. гр.	Кириллова			
Инж.	Берзен			
Ст. техн.	Жукова			

Формат А4

gost.e-ecolog.ru

Альбом 8.6

Типовой проект 903-1-198

Поз. Обозн. и номер монт. ед.	Обозначение	Наименование	Кол.	Примеч.
		Шкаф Ш-197	1	(Ш-3)
		Блок 1Б	4	
QF		Выключатель АП50-3МТ		
		Jр16А; отс 11Jр ВК2з 2р	8	
		Шкаф Ш-197	1	(Ш-4)
		Блок 21Б	2	
QF		Выключатель АП50-3МТ		
		Jр4А; отс. 11Jр ВК2з 2р	4	
		Блок 1Б	2	
QF		Выключатель АП50-3МТ		
		Jр16А; отс 11Jр ВК2з 2р	4	

Привязан

Инв. №

			ТП 903-1-198	Э-11
				Лист 2

Формат А4