ТИПОВОЙ ПРОЕКТ 903-1-198

КОТЕЛЬНАЯ С ТРЕМЯ КОТЛАМИ КВ-ГМ-100 И ТРЕМЯ КОТЛАМИ ГМ-50-14 (2ДЕ-25-14ГМ) ОТКРЫТАЯ СИСТЕМА ТЕПЛОСНАБЖЕНИЯ ТОПЛИВО-ГАЗ И МАЗУТ

АЛЬБОМ 6.4

ВОДОПОДГОТОВИТЕЛЬНАЯ УСТАНОВКА.
АРХИТЕКТУРНО-СТРОИТЕЛЬНАЯ ЧАСТЬ.
НЕТИПОВЫЕ ИЗДЕЛИЯ

18454-17
ЦЕНА 2-36

				Привязан	
Инв. №					

gost.e-ecolog.ru

ЦЕНТРАЛЬНЫЙ ИНСТИТУТ ТИПОВОГО ПРОЕКТИРОВАНИЯ
ГОССТРОЯ СССР
Москва, А-445, Сущевская ул., 22
Сдано в печать VII 1983 г.
Заказ № 2218 Тираж 280 экз.

ТИПОВОЙ ПРОЕКТ 903-1-198

КОТЕЛЬНАЯ С ТРЕМЯ КОТЛАМИ КВ-ГМ-100 И ТРЕМЯ КОТЛАМИ ГМ-50-14 (2ДЕ-25-14ГМ) ОТКРЫТАЯ СИСТЕМА ТЕПЛОСНАБЖЕНИЯ ТОПЛИВО-ГАЗ И МАЗУТ

АЛЬБОМ 6.4

СОСТАВ ПРОЕКТА

АЛЬБОМ 1.1	Котельная. Тепломеханическая часть. Общие данные. Компоновка и установка оборудования. Газоснабжение. (Вариант установки котлов КВ-ГМ-100 и ГМ-50-14)
АЛЬБОМ 1.2	Котельная. Тепломеханическая часть. Общие данные. Компоновка и установка оборудования. Газоснабжение. (Вариант установки котлов КВ-ГМ-100 и ДЕ-25-14ГМ).
АЛЬБОМ 2.1	Строительно-технологическая блок-секция котлоагрегата КВ-ГМ-100. Тепломеханическая часть. Конструкции железобетонные. Автоматизация.
АЛЬБОМ 2.2	Строительно-технологическая блок-секция котлоагрегата КВ-ГМ-100. Задание заводу-изготовителю на щиты автоматики и КИП.

Привязан

Инв. №

12454-17 2

СОСТАВ ПРОЕКТА

АЛЬБОМ 2.3	Строительно-технологическая блок-секция котлоагрегата КВ-ГМ-100. Металлоконструкции газовоздухопроводов.
АЛЬБОМ 2.4	Строительно-технологическая блок-секция котлоагрегата ГМ-50-14. Тепломеханическая часть. Конструкции железобетонные. Автоматизация.
АЛЬБОМ 2.5	Строительно-технологическая блок-секция котлоагрегата ГМ-50-14. Металлоконструкции газовоздухопроводов.
АЛЬБОМ 2.6	Строительно-технологическая блок-секция котлоагрегата ДЕ-25-14ГМ. Тепломеханическая часть. Конструкции железобетонные. Автоматизация.
АЛЬБОМ 2.7	Строительно-технологическая блок-секция котлоагрегата ДЕ-25-14ГМ. Металлоконструкции. газовоздухопроводов.
АЛЬБОМ 2.8	Строительно-технологическая блок-секция котлоагрегата ГМ-50-14. Задание заводу-изготовителю на щиты автоматики и КИП.
АЛЬБОМ 3.1	Тепломеханическая часть. Трубопроводы. (Вариант установки котлов КВ-ГМ-100 и ГМ-50-14).
АЛЬБОМ 3.2	Тепломеханическая часть. Трубопроводы. (Вариант установки котлов КВ-ГМ-100 и ДЕ-25-14ГМ).
АЛЬБОМ 4.1	Водоподготовительная установка. Автоматизация. Электротехническая часть. Связь и сигнализация. (Вариант установки котлов КВ-ГМ-100 и ГМ-50-14).
АЛЬБОМ 4.2	Водоподготовительная установка. Автоматизация. Электротехническая часть. Связь и сигнализация. (Вариант установки котлов КВ-ГМ-100 и ДЕ-25-14ГМ).
АЛЬБОМ 4.3	Водоподготовительная установка. Вспомогательное оборудование. (Вариант установки котлов КВ-ГМ-100 и ГМ-30-14).
АЛЬБОМ 4.4	Водоподготовительная установка. Вспомогательное оборудование. (Вариант установки котлов КВ-ГМ-100 и ДЕ-25-14ГМ).
АЛЬБОМ 5.1	Котельная. Архитектурно-строительная часть. Общие чертежи. (Вариант установки котлов КВ-ГМ-100 и ГМ-50-14).
АЛЬБОМ 5.2	Котельная. Архитектурно-строительная часть. Общие чертежи. (Вариант установки котлов КВ-ГМ-100 и ДЕ-25-14ГМ).
АЛЬБОМ 5.3	Котельная. Архитектурно-строительная часть. Конструкции нулевого цикла и боровa. Конструкции металлические. (Вариант установки котлов КВ-ГМ-100 и ГМ-50-14).
АЛЬБОМ 5.4	Котельная. Архитектурно-строительная часть. Конструкции нулевого цикла и боровa. Конструкции металлические. (Вариант установки котлов КВ-ГМ-100 и ДЕ-25-14ГМ).
АЛЬБОМ 5.5 ЧАСТИ 1.2	Котельная. Архитектурно-строительная часть. Нетиповые изделия.
АЛЬБОМ 6.1	Водоподготовительная установка. Архитектурно-строительная часть. Общие чертежи.

Привязан	
Инв. №	

СОСТАВ ПРОЕКТА

АЛЬБОМ 10.1		Котельная. Сантехнические устройства. (Вариант установки котлов КВ-ГМ-100 и ГМ-50-14).
АЛЬБОМ 10.2		Котельная. Сантехнические устройства. (Вариант установки котлов КВ-ГМ-100 и ДЕ-25-14 ГМ).
АЛЬБОМ 10.3		Водоподготовительная установка. Сантехнические устройства.
АЛЬБОМ 11.1		Котельная. Сочленения исполнительных механизмов с регулирующими органами (Вариант установки котлов КВ-ГМ-100 и ГМ-50-14).
АЛЬБОМ 11.2		Котельная. Сочленения исполнительных механизмов с регулирующими органами (Вариант установки котлов КВ-ГМ-100 и ДЕ-25-14 ГМ).
АЛЬБОМ 11.3		Металлоконструкции вспомогательного оборудования и устройств.
АЛЬБОМ 12.1	КНИГИ 1,2,3,4	Сметы. Общая часть.
АЛЬБОМ 12.2	КНИГИ 1,2	Сметы. (Вариант установки котлов КВ-ГМ-100 и ГМ-50-14).
АЛЬБОМ 12.3	КНИГИ 1,2	Сметы. (Вариант установки котлов КВ-ГМ-100 и ДЕ-25-14 ГМ).
АЛЬБОМ 13.1		Заказные спецификации. Общая часть.
АЛЬБОМ 13.2		Заказные спецификации. (Вариант установки котлов ГМ-50-14)
АЛЬБОМ 13.3		Заказные спецификации. (Вариант установки котлов ДЕ-25-14 ГМ)
АЛЬБОМ 14	КНИГИ 1,2	Ведомости потребности в материалах. (книга 1 - Вариант установки котлов КВ-ГМ-100 и ГМ-50-14, книга 2 - вариант установки котлов КВ-ГМ-100 и ДЕ-25-14 ГМ).

ПРИМЕНЕННЫЕ ТИПОВЫЕ МАТЕРИАЛЫ

Типовой проект 907-2-181 Альбом ТРН 2536, ТРН 2537.	Труба дымовая железобетонная Н=120 м Dо=4,8 м с надземными газоходами для котельных (распространяет Теплопроект г. Ленинград).
Типовое проектное решение 907-02-222 альбомы 1.6, 2.6.	Световое ограждение дымовой трубы высотой 120 м (распространяет ВНИПИ Теплопроект г. Москва).
Типовой проект 704-1-110 альбомы I, V, VIII, IX.	Резервуар стальной горизонтальный для нефтепродуктов емкостью 50 м³ (распространяет Казахский филиал ЦИТП).
Типовые конструкции. Серия 4.903-11 выпуски 1,5	Котельные установки. Вспомогательное оборудование и блоки (распространяет Тбилисский филиал ЦИТП).
Типовые конструкции. Серия 4.903-10 выпуск 8	Изделия и детали трубопроводов для тепловых сетей. Грязевики (распространяет Тбилисский филиал ЦИТП).
Типовой проект 704-1-27, альбомы I, V, V	Стальные резервуары для нефтепродуктов, предназначенные для эксплуатации в условиях низких температур. Резервуар емкостью 5000 м³. (Альбомы I, V, V распространяет ЦИТП г. Москва).
Типовые конструкции. Серия 5.903-3, выпуск 0,2.	Водоструйные эжекторы ЭВ-10-38-600. (распространяет ЦИТП г. Москва).

Разработан
проектным институтом
„ЛАТГИПРОПРОМ"

Главный инженер института В.Очаров
Главный инженер проекта А.Думан

Утвержден и введен в действие
с 1 января 1983 г
институтом „Латгипропром"
приказ №101 А от 14 мая 1982 г.

Привязан

Инв. №

Содержание альбома (начало)

Обозначение	Наименование	Стр.
	Содержание альбома (начало)	5
	Содержание альбома (окончание)	6
КЖИ-ТТ	Технические требования	7
КЖИ-К 72-5а	Колонна К 72-5а	8
КЖИ-К 72-5б,г	Колонна К 72-5б,г	9
КЖИ-К 72-5в	Колонна К 72-5в	10
КЖИ-К 72-5д	Колонна К 72-5д	11
КЖИ-К 72-5е	Колонна К 72-5е	12
КЖИ-К 72-5ж	Колонна К 72-5ж	13
КЖИ-К 72-5и	Колонна К 72-5и	14
КЖИ-К 72-5к	Колонна К 72-5к	15
КЖИ-К 72-18а	Колонна К 72-18а	16
КЖИ-К 72-18б	Колонна К 72-18б	17
КЖИ-К 72-18в	Колонна К 72-18в	18
КЖИ-К 72-18г	Колонна К 72-16,г	19
КЖИ-КФ 18-1а	Колонна КФ 18-1а	20
КЖИ-КФ 18-1б,в	Колонна КФ18-1б; КФ18-1в	21
КЖИ-КФ 18-1г	Колонна КФ 18-1г	22
КЖИ-К61а	Колонна К61а	23
КЖИ-К36-1а	Колонна К36-1а	24
КЖИ-К84-1а / К84-1б	Колонна К84-1а; К84-1б	25
КЖИ-16ДР18-1АIVа	Балка 16ДР18-1АIVа	26
КЖИ-16ДР18-2АIVа	Балка 16ДР18-2АIVа	27
КЖИ-2БДР18-3АIVа	Балка 2БДР18-3АIVа	28
КЖИ-3БДР18-5АIVа	Балка 3БДР18-5АIVа	29
КЖИ-3БДР18-5АIVб	Балка 3БДР18-5АIVб	30
КЖИ-Р2-72-56а	Ригель Р2-72-56а	31
КЖИ-ПАТ V-4 1,5х6-2б	Плита покрытия ПАТ V-4 1,5х6 2б	32
КЖИ-ПВ4-2АтVт-12Ав; ПВ14-3АтVт-12Ав	Плиты покрытия ПВ4-2АтVт-12Ав; ПВ14-3АтVт-12Ав	
КЖИ-ПС29S.12.20-П1А	Стеновая панель ПС29S.12.20-П1А л.1	33
КЖИ-ПС29S.12.20-П1А	Спецификации л.2	
КЖИ-ПС625.12.20-П-21А	Стеновая панель ПС625.12.20-П-21А	34
КЖИ-ПС625.12.20-П-22А	Стеновая панель ПС625.12.20-П-22А	
КЖИ-ПС628.12.20-П-3А; ПС625.18.20-П-3А	Стеновая панель ПС625.12.20-П-3А; ПС625.18.20-П-3А	35
КЖИ-СКМ1	Металлическая стойка СКМ1	
КЖИ-ЛФ1-1а	Плита подпорной стенки ЛФ1-1а	36
КЖИ-ЛФ1-1б	Плита подпорной стенки ЛФ1-1б	
КЖИ-НПЛ3-1-1; НПЛ3-1-1а л.1	Плита подпорной стенки НПЛ3-1-1; НПЛ3-1-1а	37
КЖИ-НПЛ3-1-1; НПЛ3-1-1а л.2	Спецификации	38
КЖИ-НПФ1-1; НПФ1-1а л.1	Плита подпорной стенки НПФ1-1; НПФ1-1а	39
КЖИ-НПФ1-1; НПФ1-1а л.2	Спецификации	40
КЖИ-КР1; КР3	Каркасы КР1; КР3	41
КЖИ-КР2; КР4	Каркасы КР2; КР4	
КЖИ-КР5; КР6	Каркасы КР5; КР6	42
КЖИ-КР9	Каркас КР9	
КЖИ-КР7	Каркас КР7	43
КЖИ-КР8	Каркас КР8	
КЖИ-КР10	Каркас КР10	44
КЖИ-КР12	Каркас КР12	
КЖИ-КР13	Каркас КР13	45
КЖИ-Кр-14	Каркас Кр14	

Типовой проект 823-1-198

Технические требования

I.1. Плоские сетки и каркасы изготовлять с помощью контактной точечной сварки. Точечную сварку производить во всех местах пересечения стержней сеток и каркасов.

I.2. Сварку следует производить в соответствии с ГОСТ 19292-73 „Соединения сварные, элементов закладных деталей, сборных железобетонных конструкций. Контактная и автоматическая сварка плавлением. Основные типы и конструктивные элементы" и с „Указаниями по сварке соединений арматуры и закладных деталей железобетонных конструкций" СН-393-78.

I.3. Арматурные изделия должны отвечать требованиям ГОСТ 10922-75* „Арматурные изделия и закладные детали сварные для железобетонных конструкций. Технические требования и методы испытаний."

II.1. Анкеры закладных изделий приваривать к пластинам и прокату втавр дуговой сваркой под слоем флюса на автоматах или полуавтоматах. Отогнутые анкеры рекомендуется приваривать дуговой ручной или рельефно-точечной контактной сваркой. Сварку пластин и проката между собой выполнять дуговой ручной электросваркой электродами типа Э42 по ГОСТ 9467-75.

II.2. Материал пластин и проката - сталь марки В Ст3кп2 по ГОСТ 380-71*. Материал анкеров - арматурная сталь классов АI; АII; АIII по ГОСТ 5781-81.

II.3. Закладные и соединительные элементы отмеченные* должны быть защищены цинковым покрытием согласно требованиям СНиП II-28-73.* Толщина цинкового металлизационного покрытия -120-150 мкм, покрытия, наносимого горячим цинкованием - 50-60 мкм.
Остальные покрываются слоем грунта ГФ-020.

				ТП 903-1-198	КЖИ-ТТ	
ГИП	Думан			Технические требования	Стадия	Масса	Масштаб
Нач. отд.	Рябуха				РП		
Н.контр.	Андриевская				Лист 1	Листов 1
Гл. конст.	Андриевская				ЛАТГИПРОПРОМ	
Рук. гр.	Бобрук					
Ст.инж.	Яковчук					

18454-17 8 Формат А3

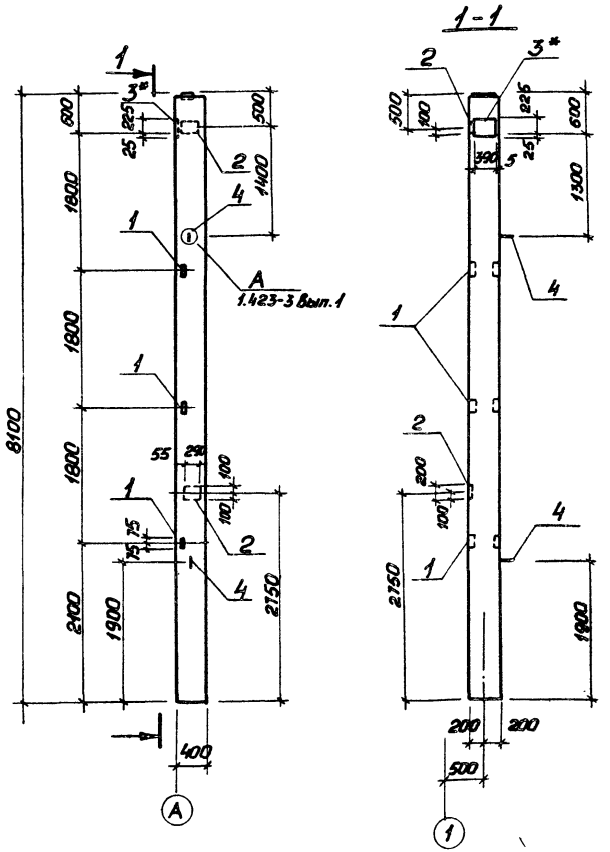

Зона	Формат	Поз.	Обозначение	Наименование	Кол.	Приме-чание
				Дополнительные закладные изделия		
		1	1.423-3 Вып. 2	М1-14	3	1,8 кг
		2	1.423-3 Вып. 2	М1-12-1	2	8,0 кг
		3*	1.423-3 Вып. 2	НМ1-11	1	12,1 кг
		4	1.423-3 Вып. 2	М16-200	2	1,4 кг

Ведомость расхода стали на дополнительные закладные изделия на один элемент, кг.

Марка элемента	Закладные изделия										Общий расход
	Арматура класса						Прокат марки				
	AI		AIII				Вст3кп2				
	ГОСТ 5781-81		ГОСТ 5781-81				ГОСТ 19903-74*	ГОСТ 8509-72*	Всего		
	ф16	Итого	ф12	ф14	ф22	Итого	δ=10	Итого	L63×5	Итого	
К72-5а	3,0	3,0	3,8	2,8	1,4	8,0	18,9	18,9	4,4	4,4	21,3	32,3

1. Колонну марки К72-5а изготовить по серии 1.423-3 Вып. 1,2 с дополнительными закладными изделиями по данному чертежу.
2. Закладные изделия поз. 3* цинковать, остальные покрыть грунтом ГФ-020.

ТП 903-1-198		КЖИ-К72-5а	
ГИП	Думан	Колонна К72-5а	Стадия: РП; Масса: 3,3т; Масштаб:
Нач. отд.	Радуха		Лист 1; Листов 1
Н. контр.	Андриевский		ЛАТГИПРОПРОМ
Гл. конст.	Андриевский		
Рук. гр.	Бобрук		
Ст. инж.	Ипполитова		

18454-17 9 Формат А3

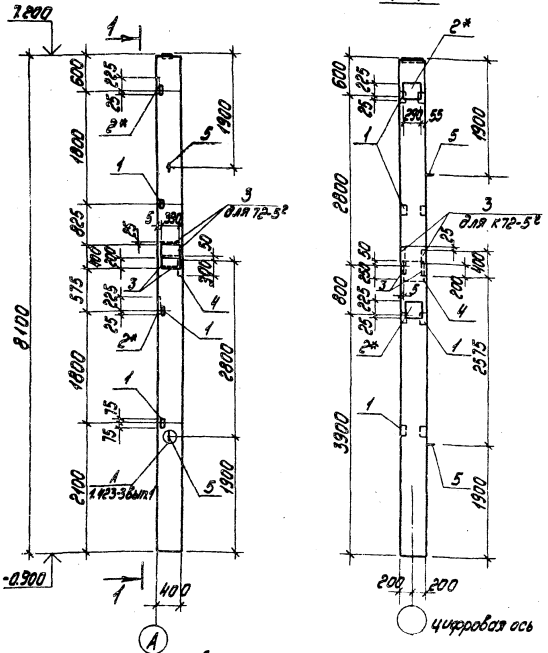

Формат	Зона	Поз.	Обозначение	Наименование	Кол.	Примеч.
				К72-5б		
				Дополнительные закладные изделия		
		1	1.423-3 вып.2	М1-14	4	1,8 кг
		2*	1.423-3 вып.2	НМ1-5-1	2	10,1 кг
		4	К9-01-58 вып.1	МД1	1	3,4 кг
		5	1.423-3 вып.2	М16-200	2	1,4 кг
				К72-5г		
				Дополнительные закладные изделия		
		1	1.423-3 вып.2	М1-14	4	1,8 кг
		2*	1.423-3 вып.2	НМ1-5-1	2	10,1 кг
		3	1.400-6/76 вып.1	М1-6-3	2	8,5 кг
		4	К9-01-58 вып.1	МД1	1	3,4 кг
		5	1.423-3 вып.2	М16-200	2	1,4 кг

Ведомость расхода стали на дополнительные закладные изделия на один элемент, кг

Марка элемента	Изделия закладные																Общий расход
	Арматура класса AI				Арматура класса AIII						Прокат марки ВСт3кп2						
	ГОСТ 5781-81				ГОСТ 5781-81						ГОСТ 19903-74*				ГОСТ 8509-72*	ГОСТ 5915-70*	
	ф10	ф16	ф6	Итого	ф14	ф22	ф25	ф12	Итого	δ=8	δ=10	δ=20	Итого	δ=8	Итого	ф24	Итого
К72-5б	0,2	2,8	0,4	3,4	5,6	2,8	5,6	1,4	15,4	—	11,4	27,8	39,2	5,8	5,8	0,4	0,4	68,2
К72-5г	0,2	2,8	0,4	3,4	5,6	2,8	5,6	7,0	21,0	4,0	35,2	27,8	63,0	5,8	5,8	0,4	0,4	93,6

1. Колонны марки К72-5б и К72-5г изготовить по чертежам колонны К72-5 серии 1.423-3 вып.1,2 с дополнительными закладными изделиями по данному чертежу.
2. Закладные изделия поз. 2* цинковать, остальные покрыть грунтом ГФ-020.

		ТП 903-1-198	КЖИ-К72-5б,г
ГИП	Думан	Колонна К72-5б, К72-5г	Стадия: РП; Масса: 3,3т; Масштаб:
Нач.отд.	Радина		Лист 1; Листов 1
Н.контр.	Мордовской		ЛАТГИПРОПРОМ
Гл.конст.	Мордовской		
Рук.гр.	Бодрук		
Ст.инж.	Ипполитова		

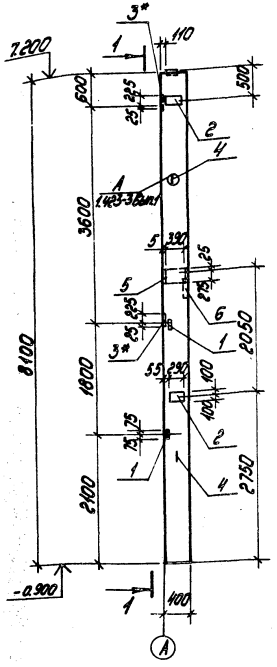

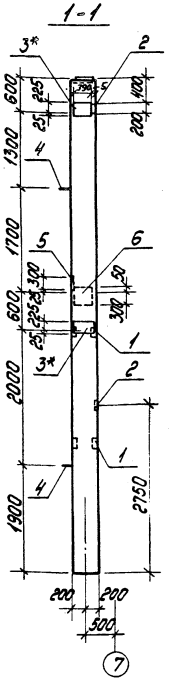

Формат	Зона	Поз.	Обозначение	Наименование	Кол.	Примеч.
				Дополнительные закладные изделия		
		1	1.423-3 вып.2	М1-14	2	1,8 кг
		2	1.423-3 вып.2	М1-12-1	2	6,0 кг
		3*	1.423-3 вып.2	НМ1-11	2	12,1 кг
		4	1.423-3 вып.2	М16-200	2	1,4 кг
		5	1.400-6/76 вып.1	М1-2-3	1	11,3 кг
		6	КЭ-01-58 вып.1	МД1	1	34,0 кг

Ведомость расхода стали на дополнительные закладные изделия на один элемент, кг

Марка элемента	Изделия закладные																	Общий расход
	Арматура класса									Прокат марки							Всего	
	А-I				А-III					ВСт3кп2								
	ГОСТ 5781-81				ГОСТ 5781-81					ГОСТ 19903-74*			ГОСТ 8503-72*		ГОСТ 5915-70*			
	ф10	ф16		Итого	ф12	ф14	ф22	ф25	Итого	δ=10	δ=20	Итого	Б3КЭ	Итого	Гадко М24	Итого		
К72-5в	0,2	3,2		3,4	3,5	6,9	2,8	5,6	18,8	34,6	27,8	62,4	2,9	2,9	0,4	0,4	62,8	87,9

1. Колонну марки К72-5в изготовить по чертежам колонны К72-5 серии 1.423-3 вып. 1.2 с дополнительными закладными изделиями по данному чертежу.
2. Закладные изделия поз. 3* цинковать, остальные покрыть грунтом ГФ-020.

ГИП	Думан	
Нач.отд.	Рябуха	
Н.контр.	Андриевская	
Гл.констр.	Андриевская	
Рук.гр.	Бобрук	
Ст.инж.	Ипполитова	

т.п. 903-1-198 КЖИ-К72-5в

Колонна К72-5в

Стадия	Масса	Масштаб
РП	3,3т	

Лист 1 Листов 1

ЛАТГИПРОПРОМ

18454-17 11 формат А3

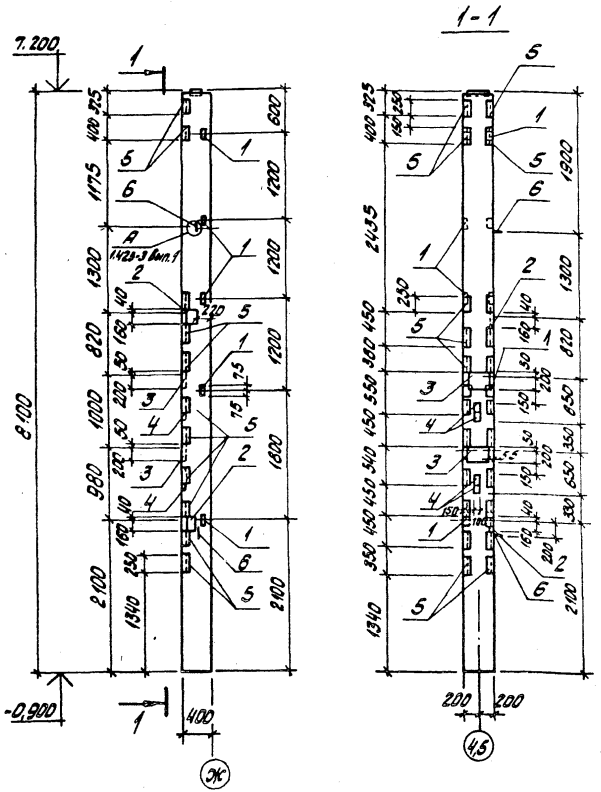

Формат	Зона	Поз.	Обозначение	Наименование	Кол.	Примечание
				Дополнительные закладные изделия		
		1	1.423-3 Вып. 2	М1-14	5	1,8кг
		2	1.400-15 Вып. 1	МН 114-3	2	2,9кг
		3	1.400-6/76 Вып. 1	М1-9-3	2	7,8кг
		4	1.400-15 Вып. 1	МН 106-2	4	1,1кг
		5	3.400-6/76	МН 4-30	22	2,4кг
		6	1.423-3 Вып. 2	М16-200	2	1,4кг

Ведомость расхода стали на дополнительные закладные изделия на один элемент, кг

Марка элемента	Закладные изделия														Общий расход
	Арматура класса						Прокат марки								
	А-I		А-III				В. Ст3. кп 2								
	ГОСТ 5781-81		ГОСТ 5781-81				ГОСТ 19903-74*				ГОСТ 8509-72*				
	Ф16	Итого	Ф8	Ф12	Ф14	Итого	-δ6	-δ=8	-δ=10	Итого	L63x5	L75x7	Итого	Всего	
К72-5д	2,8	2,8	10,4	3,7	2,6	16,7	2,8	3,8	13,0	19,6	7,3	44,0	51,3	70,9	90,4

1. Колонну марки К72-5д изготовить по серии 1.423-3 Вып. 1, 2 с дополнительными закладными изделиями по данному чертежу
2. Закладные изделия покрыть грунтом ГФ-020

ГИП	Диман	
Нач.отд.	Рябуха	
Н.контр.	Андреевская	
Гл.конс.	Андреевская	
Рук.гр.	Бобрук	
Ст.инж.	Ипполитова	

ТП 903-1-198 КЖИ-К72-5д

Колонна К72-5д

Ставок	Масса	Масштаб
РП	3,3т	

Лист 1 Листов 1

ЛАТГИПРОПРОМ

18454-17 12 Формат А3

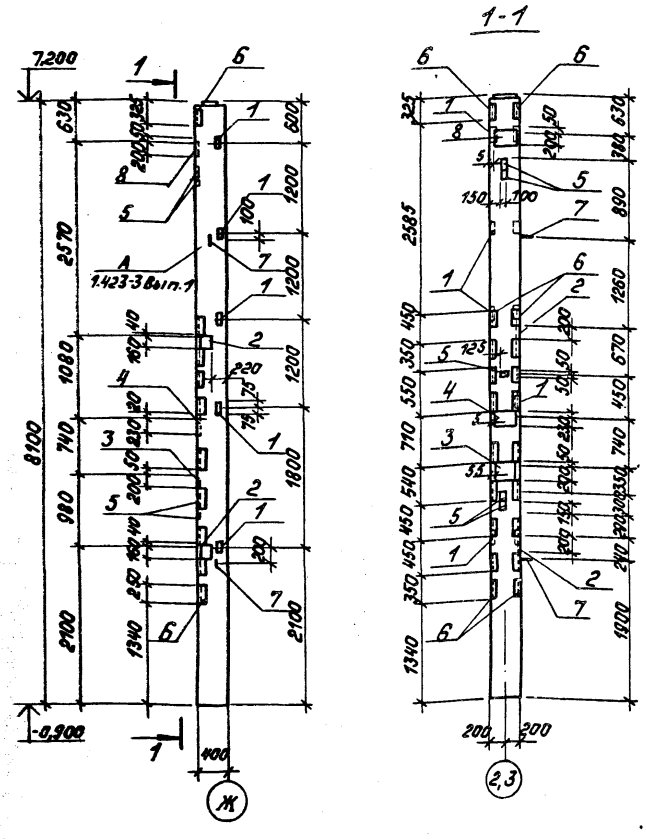

Формат	Зона	Поз.	Обозначение	Наименование	Кол.	Примеч.
				Дополнительные закладные изделия		
		1	1.423-3 Вып. 2	М1-14	5	1,8 кг
		2	1.400-15 Вып.1	МН 114-3	2	2,9 кг
		3	1.400-6/76 Вып.1	М1-9-3	1	7,8 кг
		4	1.400-6/76 Вып.1	МО-6-1	1	13,9 кг
		5	1.400-15 Вып.1	МН 106-2	3	1,1 кг
		6	3.400-6/76	МИ4-30	20	2,4 кг
		7	1.423-3 Вып. 2	М16-200	2	1,4 кг
		8	1.400-6/76 Вып.1	М1-4-3	1	10,1 кг

Ведомость расхода стали на дополнительные закладные изделия на один элемент, кг

Марка элемента	Закладные изделия													Всего	Общий расход
	Арматура класса						Прокат марки								
	A-I		A-III				Вст3кп2				ГОСТ 19903-74*				
	ГОСТ 5781-81		ГОСТ 5781-81				ГОСТ 19903-74*				ГОСТ 8509-72*				
	ф16	Итого	ф8	ф12	ф14	Итого	δ=6	δ=8	δ=10	Итого	63×5	75×7	Итого		
К72-5е	2,8	2,8	9,2	5,1	4,4	18,7	2,1	4,8	25,0	31,9	7,3	40,0	47,3	100,7	100,7

1. Колонну марки К72-5е изготовить по серии 1.423-3 вып.1 с дополнительными закладными изделиями по данному чертежу.
2. Закладные изделия покрыть грунтом ГФ-020.

ТП 903-1-198	КЖИ-К72-5е		
Колонна К72-5е	Стадия	Масса	Масштаб
	РП	3,3т	
	Лист 1	Листов 1	
Гл.инж.пр. Думан; Нач.отд. Рябуха; Н.контр. Андриевская; Гл.констр. Андриевская; Рук. гр. Бобрук; Ст.инж. Илларионова	ЛАТГИПРОПРОМ		

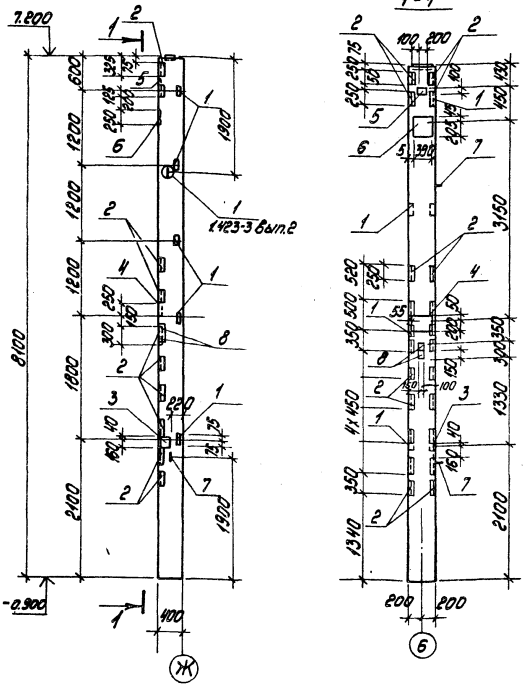

Формат	Зона	Поз.	Обозначение	Наименование	Кол.	Примеч.
				Дополнительные закладные изделия		
		1	1.423-3 вып.2	М1-14	5	1,8 кг
		2	3.400-6/76	МИ4-30	20	2,4 кг
		3	1.400-15 вып.1	МН114-3	1	2,9 кг
		4	1.400-6/76 вып.1	М1-9-3	1	7,8 кг
		5	1.400-15 вып.1	МН107-2	1	1,3 кг
		6	1.400-6/76 вып.1	М4-4-3	1	10,1 кг
		7	1.423-3 вып.2	М16-200	2	1,4 кг
		8	1.400-15 вып.1	МН106-2	2	1,1 кг

Ведомость расхода стали на дополнительные закладные изделия на один элемент, кг

Марка элемента	Закладные изделия														Всего	Общий расход
	Арматура класса						Прокат марки									
	A-I		A-III				Вст3кп2									
	ГОСТ 5781-81		ГОСТ 5781-81				ГОСТ 19903-74*				ГОСТ 8509-72*					
	ф16	Итого	ф8	ф12	ф14	Итого	δ=6	δ=8	δ=10	Итого	L 63×5	75×7	Итого			
К72-5ж	2,8	2,8	9,2	4,1	1,3	14,6	2,3	2,9	14,2	19,4	7,3	40,0	47,3		66,7	84,1

1. Колонну марки К72-5ж изготовить по чертежам колонны К72-5 серии 1.423-3 вып.1,2 с дополнительными закладными изделиями по данному чертежу.
2. Закладные изделия покрыть грунтом ГФ-020.

				ТП 903-1-198	КЖИ-К72-5ж
				Колонна К72-5ж	Стадия: РП; Масса: 3,31; Масштаб:
Гип	Думан				Лист 1; Листов 1
Нач.отд	Ребуха				
Н.контр	Инфимовская				ЛАТГИПРОПРОМ
Рук.гр	Бодрик				
Ст.инж.ж	Уполитова				

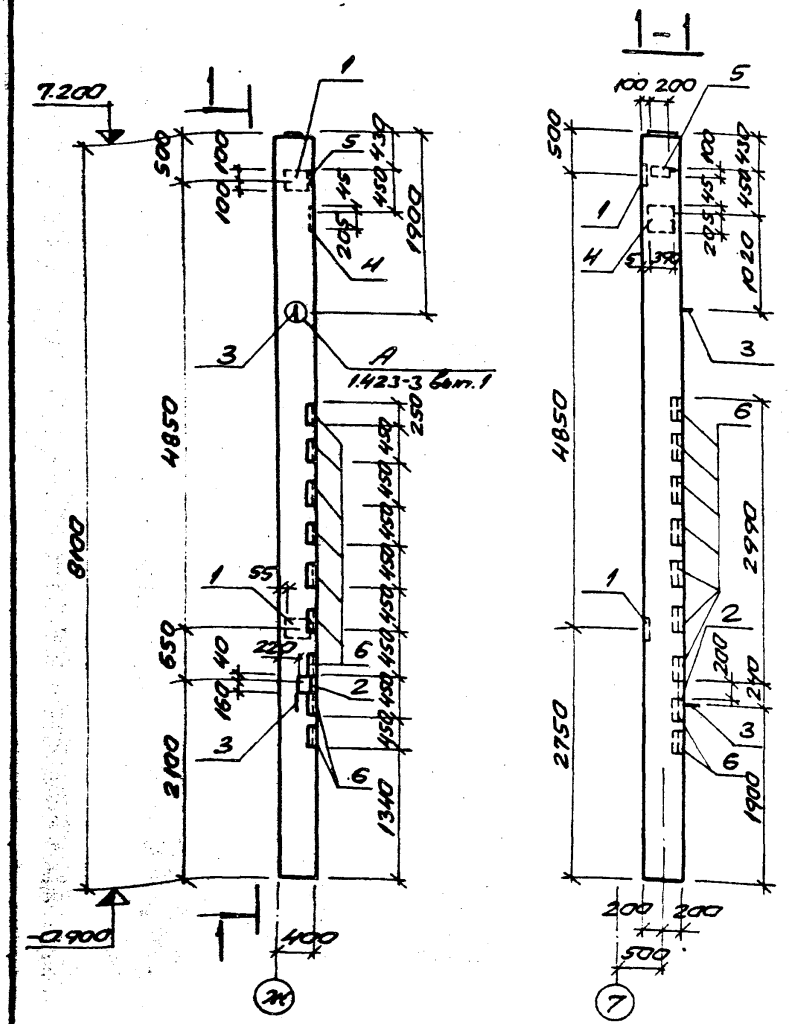

Формат	Зона	Поз.	Обозначение	Наименование	Кол.	Примечание
				Дополнительные закладные изделия		
		1.	1.423-3 вып.2	М1-12-1	2	6,0 кг
		2.	1.400-15 вып.1	МН114-3	1	2,9 кг
		3	1.423-3 вып.2	М16-200	2	1,4 кг
		4	1.400-6/76 вып.1	М1-4-3	1	10,1 кг
		5	1.400-15 вып.1	МН107-2	1	1,3 кг
		6	3.400-6/76	МИ-4-30	9	2,4 кг

Ведомость расхода стали на дополнительные закладные изделия на элемент, кг

Марка элемента	Изделия закладные												Общий расход
	Арматура класса						Прокат марки					Всего	
	А-I			А-III			В ст 3 кп2						
	ГОСТ 5781-81			ГОСТ 5781-81			ГОСТ 8509-72	ГОСТ 19903-74					
	ф16		Итого	ф8	ф12	Итого	∠75х7	б=6	б=8	б=10	Итого		
К72-5И	2,8		2,8	4,0	5,2	9,2	18,0	0,9	2,9	16,9	20,7	38,7	50,7

1. Колонну марки К72-5И изготовить по чертежам колонны К72-5 серии 1.423-3 вып. 1,2 с дополнительными закладными изделиями по данному чертежу.
2. Закладные изделия покрыть грунтом ГФ-020.

ГИП	Думан		
Нач.отд.	Рябуха		
Н.конт.	Андриевская		
Гл.конс.	Андриевская		
Рук.гр.	Бабрук		
Ст.инж.	Ипполитова		

ТП 903-1-198 КЖИ-К72-5И

Колонна К72-5И

Стадия	Масса	Масштаб
РП	3,3Т	

Лист 1 Листов 1

ЛАТГИПРОПРОМ

18454-17 15 формат А3

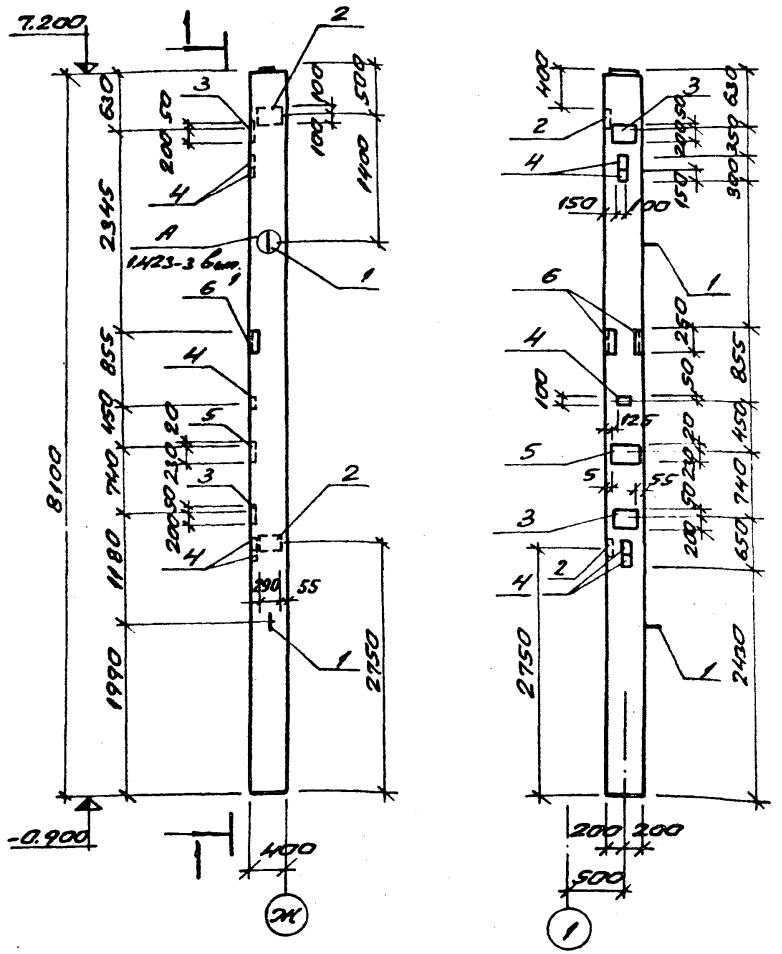

Форм.	Зона	Поз.	Обозначение	Наименование	Кол.	Примечание
				Дополнительные закладные изделия		
		1	1.423-3 вып.2	М16-200	2	1,4 кг
		2	1.423-3 вып.2	М1-12-1	2	6,0 кг
		3	1.400-6/76 вып.1	М1-9-3	2	7,8 кг
		4	1.400-15 вып.1	МН106-2	5	1,1 кг
		5	1.400-6/76 вып.1	М1-10-3	1	8,1 кг
		6	3.400-6/76	МИ4-30	2	2,4 кг

Ведомость расхода стали на дополнительные закладные изделия на элемент, кг

Марка элемента	Изделия закладные														
	Арматура класса							Прокат марки						Всего	Общий расход
	А-I		А-III					В ст 3 кп2							
	ГОСТ 5781-81		ГОСТ 5781-81					ГОСТ 19903-74*				ГОСТ 8509-72*			
	ф16	Итого	ф8	ф12	ф14		Итого	б=6	б=8	б=10	Итого	Ш5×7	Итого		
К72-5к	2,8	2,8	2,8	4,2	2,6		9,6	3,5	1,0	27,9	32,4	4,0	4,0	36,4	[illegible]

1. Колонну марки К72-5к изготовить по чертежам колонны К72-5 серии 1.423-3 вып.1,2 с дополнительными закладными деталями. по данному чертежу.
2. Закладные изделия покрыть грунтом ГФ-020.

ГИП	Думан	
Нач.от.	Рябуха	
Н.конт.	Андриевская	
Гл.конс.	Андриевская	
Рук.гр.	Бобрук	
Ст.инж.	Ипполитова	

ТП 903-1-198 КЖИ-К72-5к

Колонна К72-5к

Стадия	Масса	Масштаб
РП	3,3	

Лист 1 Листов 1

ЛАТИПРОПРОМ

18454-17 16 Формат А3

1-1

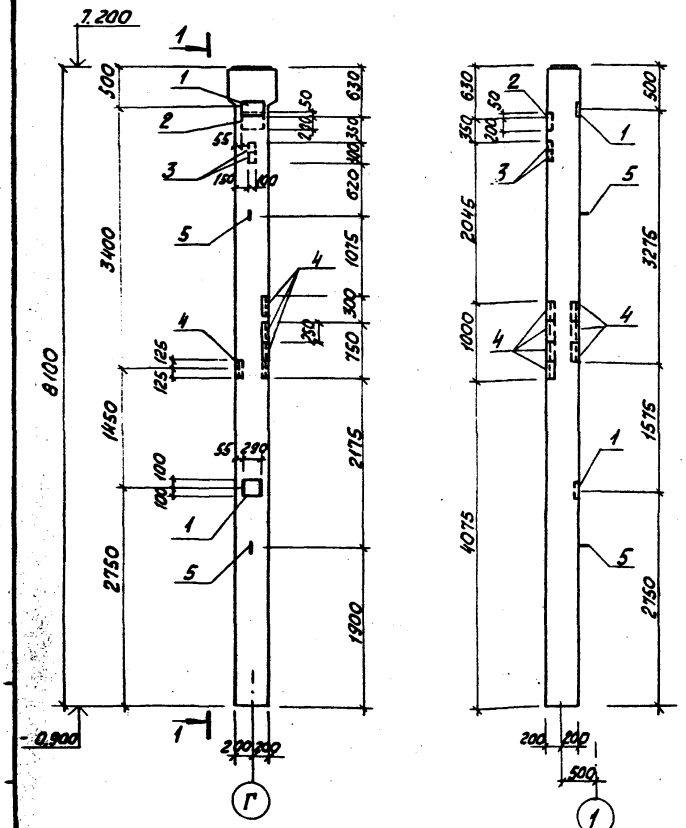

Формат	Зона	Поз.	Обозначение	Наименование	Кол.	Примечание
				Дополнительные закладные изделия		
		1	1.423-3 Вып.2	М1-12-1	2	6,0кг
		2	1.400-6/76 Вып.1	М1-9-3	1	7,8кг
		3	1.400-15 Вып.1	МН 106-2	1	1,1кг
		4	3.400-6/76	МИ 4-30	8	2,4кг
		5	1.423-3 Вып.2	М 16-200	2	1,4кг

Ведомость расхода стали на дополнительные закладные изделия на один элемент, кг

Марка элемента	Закладные изделия											Всего	Общий расход
	Арматура класса						прокат марки						
	A-I		A-III				В.Ст3 кп2						
	ГОСТ 5781-81		ГОСТ 5781-81				ГОСТ 19903-74			ГОСТ 8509-72			
	ф16	Итого	ф8	ф12	ф14	Итого	-δ=6	-δ=10	Итого	L75×7	Итого		
К72-18а	2,8	2,8	3,6	2,8	1,3	7,7	0,7	15,7	16,4	16,0	16,0	32,4	42,9

1. Колонну марки К72-18а изготовить по чертежам колонны К72-18 серии 1.423-3 Вып. 1,2 с дополнительными закладными изделиями по данному чертежу.
2. Закладные изделия покрыть грунтом ГФ-020.

Гл.инж.пр.	Д.уман		
Нач.отд.	Рябуха		
Н.контр.	Андриевская		
Гл.констр.	Андриевская		
Рук.гр.	Бобрик		
Ст.инж.	Ипполитов		

ТП 903-1-198 КЖИ-К72-18а

Колонна К72-18а

Стадия	Масса	Масштаб
РП	3,3т	
Лист 1	Листов 1	

ЛАТГИПРОПРОМ

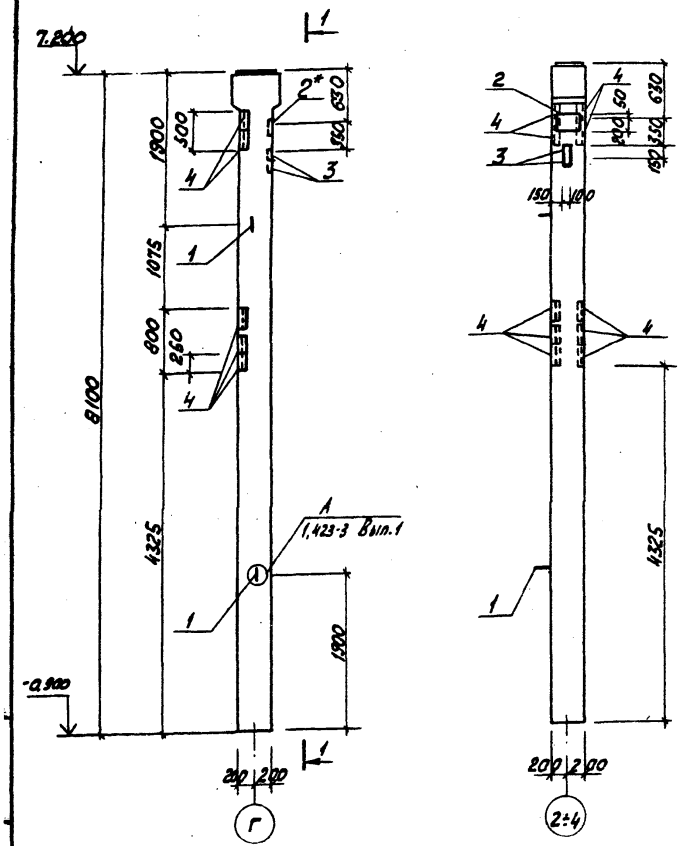

Формат	Зона	Поз.	Обозначение	Наименование	Кол.	Примечание
				Дополнительные закладные изделия		на 1 поз
		1	1.423-3 Вып.2	М 16-200	2	1,4 кг
		2	1.400-6/76 Вып.1	М 1-9-3	1	7,8 кг
		3	1.400-15 Вып.1	МН 106-2	2	1,1 кг
		4	3.400-6/76	МН 4-30	10	2,4 кг

Ведомость расхода стали на дополнительные закладные изделия на один элемент, кг

Марка элемента	Закладные изделия											Общий расход
	Арматура класса					Прокат марки					Всего	
	А I		А III			В Ст 3 кп 2						
	ГОСТ 5781-81		ГОСТ 5781-81			ГОСТ 19903-74			ГОСТ 8509-72			
	ф 16	Итого	ф 8	ф 14	Итого	-δ=6	-δ=10	Итого	175×7	Итого		
К 72-18б	2,8	2,8	4,8	1,3	6,1	1,4	6,5	7,9	20,0	20,0	27,9	36,8

1. Колонну марки К 72-18б изготовить по чертежам колонны К 72-18 серии 1.423-3 Вып. 1; 2 с дополнительными закладными изделиями по данному чертежу.
2. Закладные детали покрыть грунтом ГФ-020.

Гл. инж. пр.	Думан	
Нач. отд.	Рябуха	
Н. контр.	Андриевская	
Гл. констр.	Андриевская	
Рук. гр.	Бобрук	
Ст. инж.	Ипполитова	

ТП 903-1-198

КЖИ- К 72-18б

Колонна К 72-18б

Стадия	Масса	Масштаб
РП	2,38т	

Лист 1 | Листов 1

ЛАТГИПРОПРОМ

18454-17 18

Формат А3

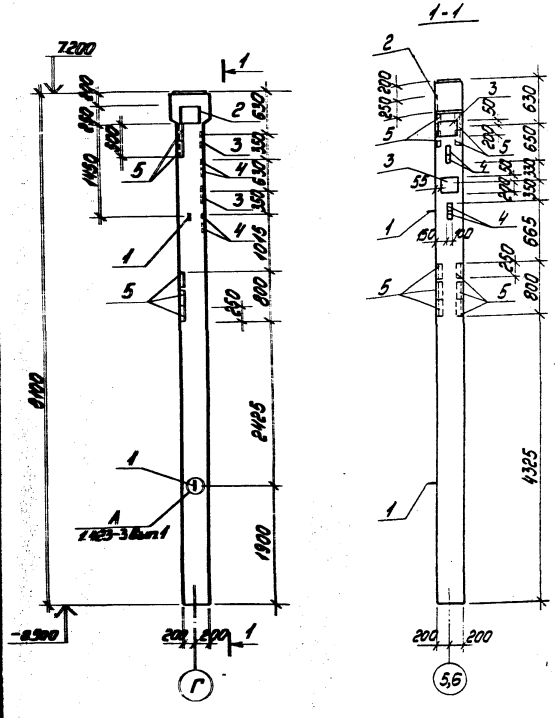

Формат	Зона	Поз.	Обозначение	Наименование	Кол.	Примечание
				Дополнительные закладные изделия		
		1	1.423-3 вып.2	М16-200	2	1,4 кг
		2	1.400-15 вып.1	МН125-3	1	7,5 кг
		3	1.400-6/76 вып.1	М1-9-3	2	7,8 кг
		4	1.400-15 вып.1	МН106-2	4	1,1 кг
		5	3.400-6/76	МН4-30	10	2,4 кг

Ведомость расхода стали на дополнительные закладные изделия на один элемент, кг

Марка элемента	Закладные изделия											Общий расход
	Арматура класса					Прокат марки					Всего	
	А-I		А-III			ВСт3.кп2						
	ГОСТ 5781-81		ГОСТ 5781-81			ГОСТ 19903-74*			ГОСТ 8509-72*			
	ф16	Итого	ф8	ф14	Итого	-δ=6	δ=10	Итого	L75x7	Итого		
К72-18в	2,8	2,8	5,6	4,2	9,8	2,8	18,9	21,7	20,0	20,0	41,7	54,3

1. Колонну марки К72-18в изготовить по чертежам колонны К72-18 серии 1.423-3 вып. 1.2 с дополнительными закладными изделиями по данному чертежу.
2. Закладные изделия покрыть грунтом ГФ-020.

ГИП	Думан	
Нач.отд.	Рябуха	
Н.контр.	Андриевская	
Гл.конст.	Андриевская	
Рук.гр.	Бобрук	
Ст.инж.	Ипполитова	

тп 903-1-198 КЖИ-К72-18в

Колонна К72-18в

Стадия	Масса	Масштаб
РП	3,3т	

Лист 1 Листов 1

ЛАТГИПРОПРОМ

18454-17 19

Формат А3

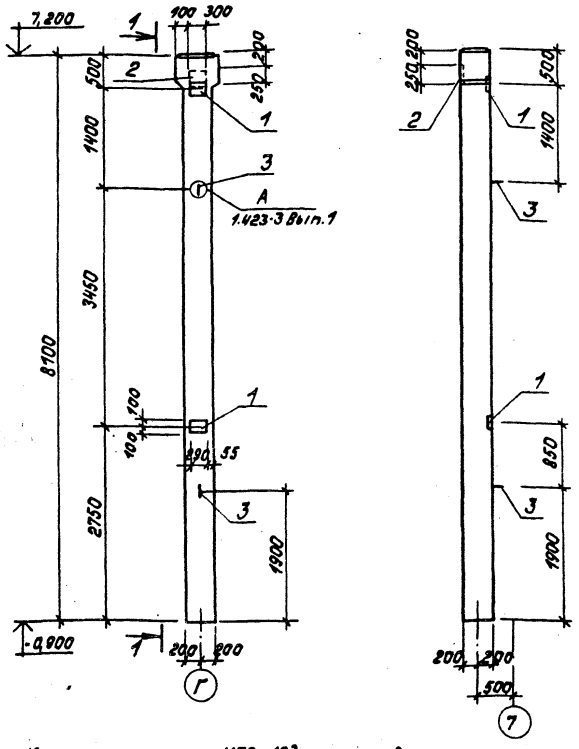

Формат	Зона	Поз.	Обозначение	Наименование	Кол.	Примечание
				Дополнительные закладные изделия		
		1	1.423-3 Вып.2	М1-12-1	2	6,0 кг
		2	1.400-15 Вып.2	МН 125-3	1	7,5 кг
		3	1.423-3 Вып.2	М16-200	2	1,4 кг

Ведомость расхода стали на дополнительные закладные изделия на один элемент, кг

Марка элемента	Изделия закладные									Общий расход
	Арматура класса						Прокат марки		Всего	
	А-I		А-III				Вст3кп2			
	ГОСТ 5781-81		ГОСТ 5781-81				ГОСТ 19903-74			
	⌀16	Итого	⌀12	⌀14		Итого	δ=10	Итого		
К 72-18²	2,8	2,8	2,8	1,6		4,4	15,1	15,1	15,1	22,3

1. Колонну марки К72-18² изготовить по чертежам колонны К72-18 серии 1.423-3 Вып. 1,2 с дополнительными закладными изделиями по данному чертежу.
2. Закладные изделия покрыть грунтом ГФ-020.

Гл.инж.пр.	Думан		
Нач.отд.	Рябуха		
Н.контр.	Андриевская		
Гл.констр.	Андриевская		
Рук.гр.	Бобрук		
Ст.инж.	Ипполитова		

ТП 903-1-198 КЖИ-К72-18²

Колонна К72-18²

Стадия	Масса	Масштаб
РП	3,3 т	
Лист 1	Листов 1	

ЛАТГИПРОПРОМ

18454-17 20 Формат А3

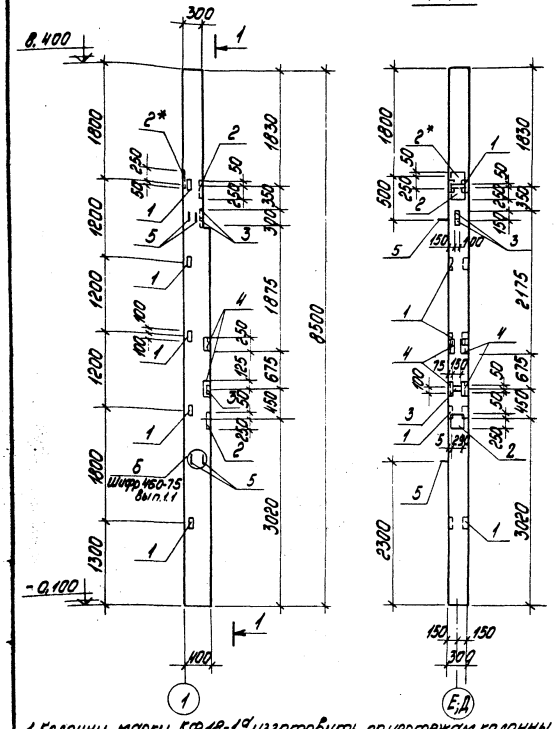

Формат	Зона	Поз.	Обозначение	Наименование	Кол.	Примечание
				Дополнительные закладные изделия		
		1	Шифр 460-75 вып. 1-2	МН-8	5	2,1 кг
		2*	Шифр 460-75 вып. 1-2	МН10	3	9,7 кг
		3	1.400-15 вып.1	МН106-2	3	1,1 кг
		4	3.400-6/76	МН 4-30	4	2,4 кг
		5	Шифр 460-75 вып. 1-2	УП 2-4	4	1,0 кг

Ведомость расхода стали на дополнительные закладные изделия на один элемент, кг

Марка элемента	Изделия закладные												Общий расход
	Арматура класса					Прокат марки						Всего	
	А-I		А-III			В Ст3 кп2							
	ГОСТ 5781-81		ГОСТ 5781-81			ГОСТ 19903-74*			ГОСТ 8509-72*				
	ф12	Итого	ф8	ф12	Итого	-δ=6	-δ=10	Итого	L63x5	L75x7	Итого		
КФ-18-1а	4,0	4,0	2,8	8,8	11,6	2,1	21,3	23,4	9,5	8,0	16,5	39,9	56,5

1. Колонну марки КФ18-1а изготовить по чертежам колонны КФ18-1 шифра 460-75 вып. 1-1, 1-2 с дополнительными закладными изделиями по данному чертежу.
2. Закладные изделия покрыть грунтом ГФ-020, поз. 2* цинковать.

ГИП	Думан	
Нач.отд.	Рябуха	
Н.контр.	Андриевская	
Гл.контр.	Андриевская	
Рук. гр.	Бобрик	
Ст.инж.	Ипполитова	

ТП 903-1-198

КЖИ-КФ18-1а

Колонна КФ18-1а

Стадия	Масса	Масштаб
Р.П	2,38т	

Лист 1 Листов 1

ЛАТТИПРОПРОМ

18454-17 21 формат А3

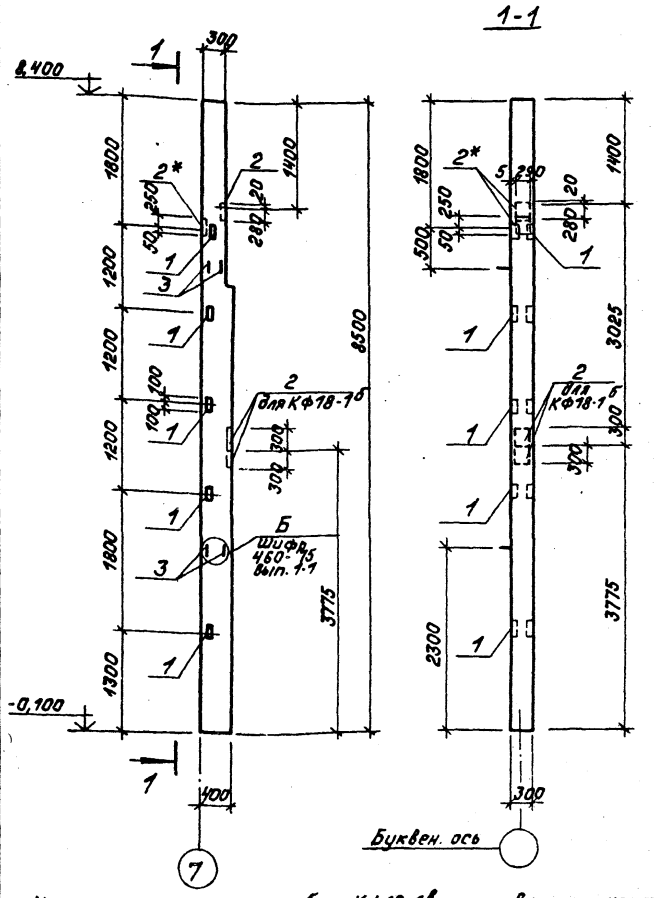

Форм.	Зона	Поз.	Обозначение	Наименование	Кол.	Примечание
				Дополнительные закладные изделия		
				КФ18-1б		
		1	Шифр 460-75 Вып. 1-2	МН8	5	2,1 кг
		2	Шифр 460-75 Вып. 1-2	МН10	4	9,7 кг
		3	Шифр 460-75 Вып. 1-2	Уп 2-4	4	1,0 кг
				КФ18-1в		
		1	Шифр 460-75 Вып. 1-2	МН8	5	2,1 кг
		2	Шифр 460-75 Вып. 1-2	МН10	2	9,7 кг
		3	Шифр 460-75 Вып. 1-2	Уп 2-4	4	1,0 кг

Ведомость расхода стали на дополнительные закладные изделия на элемент, кг

Марка элемента	Закладные изделия								Всего	Общий расход
	Арматура класса				Прокат марки					
	AI		AIII		Вст3кп2					
	ГОСТ 5781-81				ГОСТ 19903-74*		ГОСТ 8509-72*			
	ф12	Итого	ф12	Итого	δ=10	Итого	L63×5	Итого		
КФ18-1б	4,0	4,0	11,4	11,4	28,4	28,4	9,5	9,5	37,9	53,5
КФ18-1в	4,0	4,0	6,2	6,2	14,2	14,2	9,5	9,5	23,7	33,9

1. Колонны марки КФ18-1б и КФ18-1в изготовить по чертежам колонны КФ18-1 шифра 460-75 Вып. 1-1, 2-2 с дополнительными закладными изделиями по данному чертежу.
2. Закладные изделия поз. 2* цинковать, остальные покрыть грунтом ГФ-020.

Гл. инж. пр.	Дутан		ТП 903-1-198 КЖИ-КФ18-1б,в
Нач. отд.	Рябука		
Н. контр.	Андреевская		Колонна КФ18-1б КФ18-1в
Гл. конст.	Андреевская		Стадия: РП; Масса: 2,38т; Масштаб:
Рук. гр.	Грабцук		Лист 1; Листов 1
Ст. инж.	Упполитова		ЛАТГИПРОПРОМ

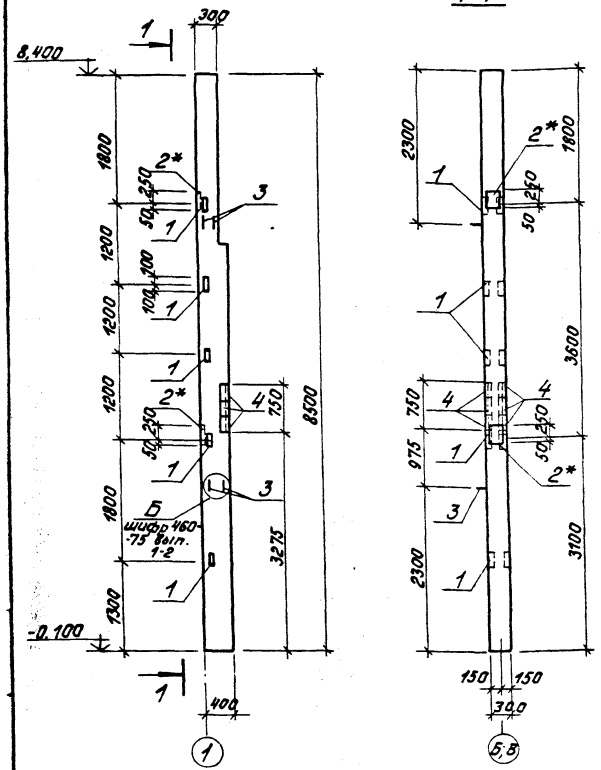

Формат	Зона	Поз.	Обозначение	Наименование	Кол.	Примечание
				Дополнительные закладные изделия		
		1	Шифр 460-75 вып. 1-2	МН8	5	2,1 кг
		2*	Шифр 460-75 вып. 1-2	МН10	2	9,7 кг
		3	Шифр 460-75 вып. 1-2	УП 2-4	4	1,0 кг
		4	3.400-6/76	МИ4-30	6	2,4 кг

Ведомость расхода стали на дополнительные закладные изделия на элемент, кг

Марка элемента	Закладные изделия									Всего	Общий расход
	Арматура класса					Прокат марки					
	AI		AIII			Вст3кп2					
	ГОСТ 5781-81		ГОСТ 5781-81			ГОСТ 19903-74*		ГОСТ 8509-72*			
	ф12	Итого	ф8	ф12	Итого	δ=10	Итого	∠75×7	∠63×5	Итого	
КФ 18-1г	4,0	4,0	2,4	6,2	8,6	14,2	14,2	12,0	9,5	21,5	35,7	48,3

1. Колонну марки КФ 18-1г изготовить по чертежам колонны К18-1 шифра 460-75 вып. 1-1, 2-2 с дополнительными закладными изделиями по данному чертежу.
2. Закладные изделия поз. 2* цинковать, остальные покрыть грунтом ГФ-020.

Гл. инж. пр.	Аутан	ТП 903-1-198	КЖИ-КФ18-1г
Нач. отд.	Рябуха	Колонна КФ18-1г	Стадия: РП; Масса: 2,38 т; Масштаб:
Н. контр.	Андреевская		Лист 1; Листов 1
Гл. констр.	Андреевская		ЛАТГИПРОПРОМ
Рук. гр.	Бобрук		
Ст. инж.	Ипполитова		

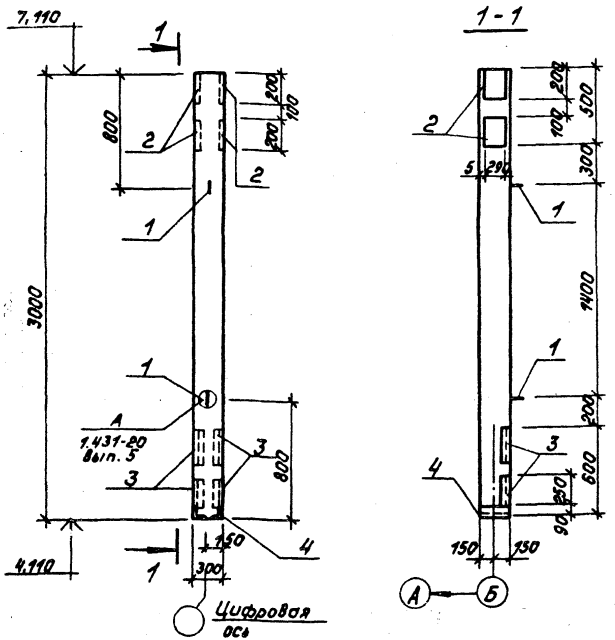

Формат	Зона	Поз.	Обозначение	Наименование	Кол.	Примечание
				Закладные изделия		
		1	1.400-9 Вып.1	УП 2-2	2	0,6 кг
		2	1.400-6/76 Вып.1	М1-11-4	2	6,5 кг
		3	3.400-6/76	МИ4-30	4	2,4 кг
		4	1.431-20 Вып.7 ч.2	МН1	1	5,4 кг

Марка элемента	Изделия закладные										Общий расход
	Арматура класса						Прокат марки			Всего	
	AI		AIII				Вст3кп2				
	ГОСТ 5781-81						ГОСТ 8509-72*		ГОСТ 19903-74		
	ф10	Итого	ф8	ф10	ф14	Итого	∠75×7	∠90×6	δ=10		
КБ 1а	1,2	1,2	1,6	1,2	2,2	5,0	8,0	4,2	10,8	23,0	29,2

1. Колонну КБ1а изготовить по чертежам колонны КБ1 серии 1.431-20 вып. 5 ч.1 и 2 с закладными изделиями по данному чертежу.
2. Закладные изделия покрыть грунтом ГФ-020.

ТП 903-1-198 КЖИ-КБ1а			
Колонна КБ1а	Стадия	Масса	Масштаб
	РП	0,68т	
	Лист 1	Листов 1	
	ЛАТГИПРОПРОМ		

Гл.инж.пр.	Думан	
Нач.отд.	Рябуха	
Н.контр.	Андриевская	
Гл.констр.	Андриевская	
Рук.гр.	Бобрук	
Ст.инж.	Ипполитов	

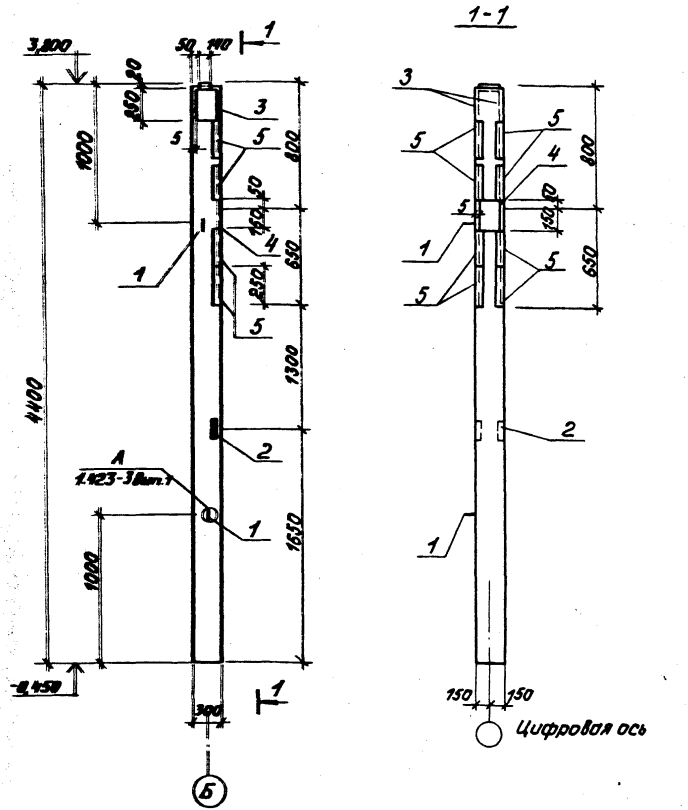

Формат	Зона	Поз.	Обозначение	Наименование	Кол.	Примечание
				Дополнительные закладные изделия		
		1	1.423-3 вып.2	М10-150	2	0,43 кг
		2	1.423-3 вып.2	М1-13	1	1,7 кг
		3	1.400-6/76 Вып.1	М1-9-4	2	7,6 кг
		4	1.400-6/76 Вып.1	М1-11-4	1	6,5 кг
		5	1.400-15 Вып.1	МН4-30	8	2,4 кг

Ведомость расхода стали на дополнительные закладные изделия на один элемент, кг

Марка элемента	Изделия закладные													Всего	Общий расход
	Арматура класса							Прокат марки							
	A		A III					Вст3кп2							
	ГОСТ 5781-81		ГОСТ 5781-81					ГОСТ 19903-74*		ГОСТ 8509-72*					
	ф10	Итого	ф6	ф12	ф14		Итого	δ=10	Итого	75×7	63×6	Итого			
К36-1а	0,9	0,9	3,2	0,3	3,3		6,8	18,4	18,4	16,0	1,4	17,4		35,6	43,5

1. Колонну марки К36-1а изготовить по чертежам колонны К36-1 серии 1.423-3 вып. 1,2 с дополнительными закладными изделиями по данному чертежу.
2. Закладные изделия покрыть грунтом ГФ-020.

		ТП 903-1-198	КЖИ-К36-1а
Гл.инж.пр.	Дутан		
Нач.отд.	Рябуха	Колонна К36-1а	Стадия: РП; Масса: 1,0т; Масштаб:
Н.контр.	Андриевская		Лист 1; Листов 1
Гл.констр.	Андриевская		
Рук.гр.	Бобрук		ЛАТГИПРОПРОМ
Ст.инж.	Ипполитова		

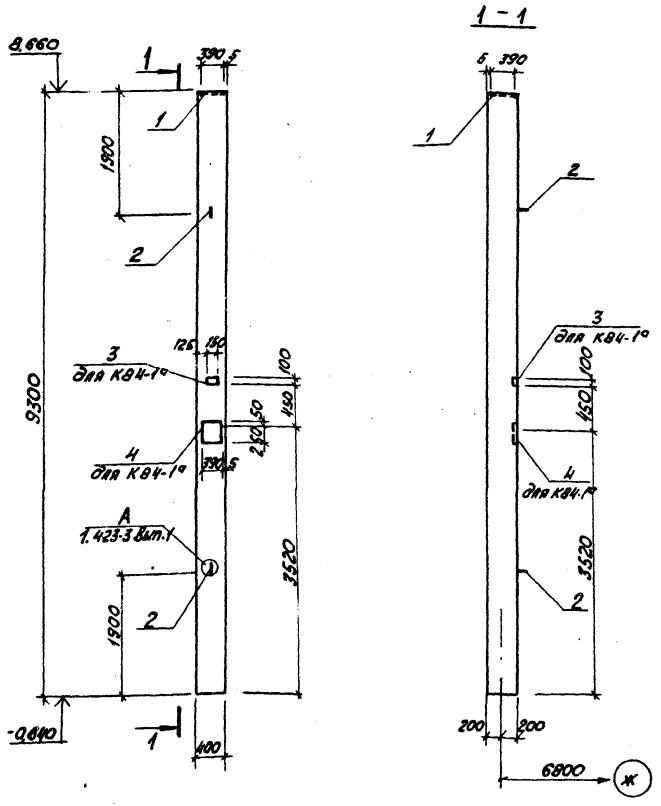

Формат	Зона	Поз.	Обозначение	Наименование	Кол.	Примечание
				Закладные изделия		
				КВ4-1а		
		1	1.400-6/76 Вып.1	М4-35	1	11.1кг
		2	1.423-3 Вып.2	М 16-200	2	1.4 кг
		3	1.400-15 Вып.1	МН 106-2	1	1.1кг
		4	1.400-6/76 Вып.1	МО7-2	1	14.9кг
				КВ4-1б		
		1	1.400-6/76 Вып.1	М4-35	1	11.1кг
		2	1.423-3 Вып.2	М 16-200	2	1.4кг

Ведомость расхода стали на закладные изделия на элемент, кг

Марка элемента	Изделия закладные											Общий расход
	Арматура класса						Всего	Прокат марки				
	ГОСТ 5781-81							ВСт3кп2 ГОСТ 19903-74*				
	AI		AIII									
	ф16	Итого	ф8	ф12	ф16	Итого		δ=6	δ=8	δ=10	Итого	
КВ4-1а	2.8	2.8	0.5	1.6	4.1	6.2	9.0	0.6	9.5	10.8	20.9	29.9
КВ4-1б	2.8	2.8		1.6		1.6	4.4		9.5		9.5	13.9

1. Колонну КВ4-1а изготовить по чертежам колонны КВ4-1 серии 1.423-3 вып. 0.1.2 с закладными изделиями по данному чертежу.
2. Указания по изготовлению колонн см. пояснительную записку серии 1.423-3 вып.0
3. Закладные изделия покрыть грунтом ГФ-020.

ТП 903-1-198		КЖИ- КВ4-1а КВ4-1б	
Колонна КВ4-1а КВ4-1б		Стадия	Масса	Масштаб
		РП	3.7т	
		Лист 1	Листов 1	
Гл.инж.пр. Думан		ЛАТГИПРОПРОМ		
Нач.отд. Рябухо				
Н.контр. Андреевская				
Гл.констр. Андреевская				
Рук.гр. Бодрых				
Ст.инж. Ипполитова				

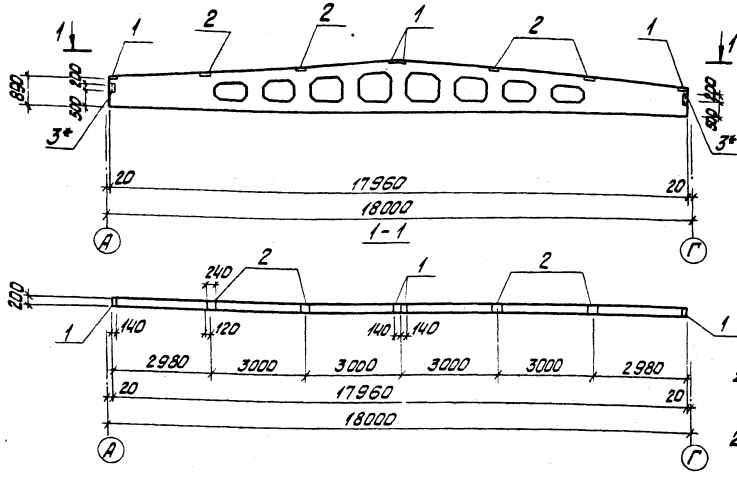

Ведомость расхода стали на дополнительные закладные изделия на один элемент, кг

Марка элемента	Закладные изделия								Общий расход
	Арматура класса				Прокат марки				
	ГОСТ 5781-81			Всего	ВСт3кп2			Всего	
	АI	АIII			ГОСТ 8510-72*	ГОСТ 19903-74*			
	Ф6	Ф8			L 80×80×6	δ=6			
1БДР18-1АIV^а	0,2	2,0		2,2	4,8	14,0		18,8	21,0

1. Балку 1БДР18-1АIV^а изготовить по чертежу балки 1БДР18-1АIV серии 1.462-3 вып. 1 с дополнительными закладными изделиями по данному чертежу.
2. Закладные детали поз. 3* цинковать, остальные покрыть грунтом ГФ-020.

Формат	Зона	Поз.	Обозначение	Наименование	Кол.	Примечание
			Дополнительные закладные изделия			
		1	1.400-6/76 вып. 1	М4-1-3	4	1,4кг
		2	1.400-6/76 вып. 1	М4-3-4	4	2,4кг
		3*	2.432-1 вып. 0	МД1	2	2,9кг

ГИП	Думан	
Нач. отд.	Рябуха	
Н. контр.	Андриевская	
Гл. кон.	Андриевская	
Рук. гр.	Бобрук	
Ст. инж.	Ипполитова	

ТП903-1-198 КЖИ-1БДР18-1АIV^а

Балка 1БДР18-1АIV^а

Стадия	Масса	Масштаб
Р.П	8,5т	

Лист 1 Листов 1

ЛАТГИПРОПРОМ

18454-17 27

Формат А3

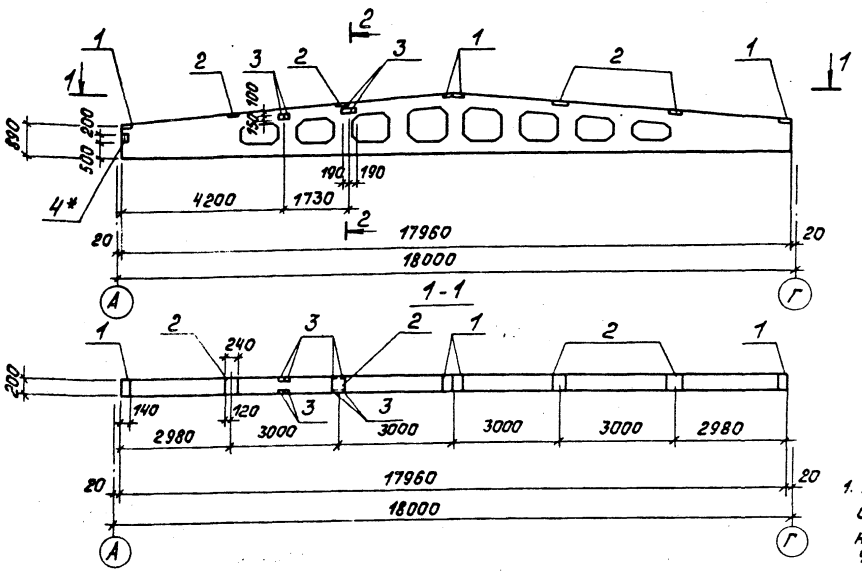

Ведомость расхода стали на дополнительные закладные изделия на один элемент, кг

Марка элемента	Закладные изделия								Общий расход
	Арматура класса				Прокат марки				
	ГОСТ 5781-81			Всего	ВСт3кп2			Всего	
	AI	AIII			ГОСТ 19903-74*		ГОСТ 8510-72		
	ф6	ф8	ф12		δ=6	δ=8	80×50×6		
1БДР18-2AIVа	0,1	1,6	4,8	6,5	14,0	14,4	2,4	30,8	37,3

1. Балку 1БДР18-2AIVа изготовить по чертежу балки 1БДР18-2AIV серии 1.462-3 вып. 1, с дополнительными закладными изделиями по данному чертежу.
2. Закладную деталь поз. 4* цинковать, остальные покрыть грунтом ГФ-020.

Формат	Зона	Поз.	Обозначение	Наименование	Кол.	Примечание
			Дополнительные закладные изделия			
		1	1.400-6/76 Вып.1	МЧ-1-3	4	1,4 кг
		2	1.400-6/76 Вып.1	МЧ-3-4	4	2,4 кг
		3	1.400-6/76 Вып.1	МЧ-29-1	8	2,4 кг
		4*	2.432-1 Вып.0	МД1	1	2,9 кг

Гл.инж.пр.	Думан	
Нач.отд.	Рябуха	
Н.контр.	Амфиевская	
Гл.констр.	Амфиевская	
Рук.гр.	Бобрук	
Ст.инж.	Илларионова	

ТП 903-1-198 КЖИ-1БДР18-2AIVа

Балка 1БДР18-2AIVа

Стадия	Масса	Масштаб
РП	8,5т	
Лист 1	Листов 1	

ЛАТГИПРОПРОМ

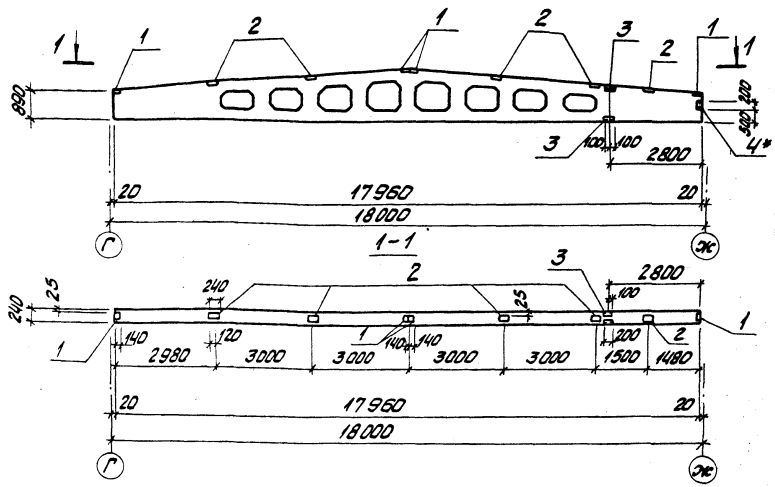

Ведомость расхода стали на дополнительные закладные изделия на один элемент, кг

Марка элемента	Закладные изделия								Общий расход
	Арматура класса				Прокат марки				
	ГОСТ 5781-81			Всего	ВСт3кп2			Всего	
	АI	АIII			ГОСТ 19903-74	ГОСТ 8509-72	ГОСТ 8510-72		
	Ф6	Ф8	Ф10		δ=6	L 80×7	L 80×50×6		
2БДР18-3АIVа	0,1	2,6	0,4	3,1	16,2	6,8	2,4	25,4	28,5

1. Балку 2БДР18-3АIVа изготовить по чертежу балки 2БДР18-3АIV серии 1.462-3 вып. 1 с дополнительными закладными изделиями по данному чертежу
2. Закладную деталь поз. 4* цинковать, остальные покрыть грунтом ГФ-020

Формат	Зона	Поз.	Обозначение	Наименование	Кол.	Примечание
			Дополнительные закладные изделия			
		1	1.400-6/76 Вып.1	М4-1-3	4	1,4кг
		2	1.400-6/76 Вып.1	М4-3-4	5	2,4кг
		3	1.400-6/76 Вып.1	М4-10-1	2	4,0кг
		4*	2.432-1 Вып.0	МД3	1	2,9кг

ГИП	Думан	
Нач. отд.	Рябуха	
Н. контр.	Андриевская	
Гл. кон.	Андриевская	
Рук. гр.	Бобрук	
Ст. инж.	Ипполитова	

ТП 903-1-198 КЖИ-2БДР18-3АIVа

Балка 2БДР18-3АIVа

Стадия	Масса	Масштаб
Р.П.	10,4т	

Лист 1 Листов 1

ЛАТГИПРОПРОМ

18454-17. 29 Формат А3

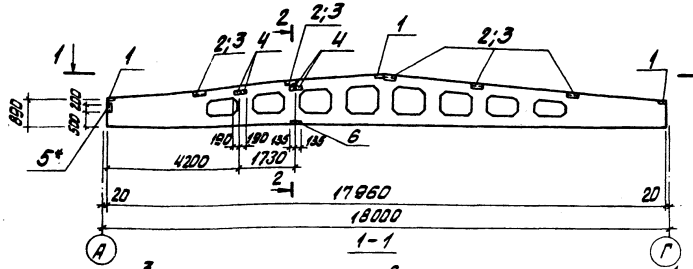

1-1

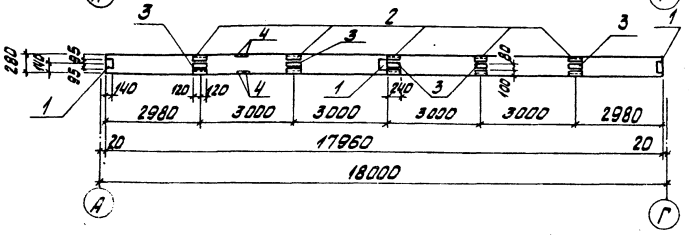

2-2

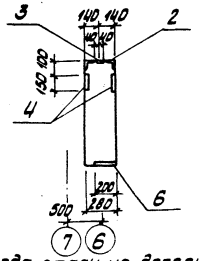

Ведомость расхода стали на дополнительные закладные изделия на один элемент, кг

Марка элемента	Закладные изделия										Общий расход
	Арматура класса					Прокат марки					
	AI	AIII			Всего	В Ст3кп2				Всего	
	ГОСТ 5781-81					ГОСТ 19903-74*		ГОСТ 8509-72	ГОСТ 8510-72		
	Ф6	Ф8	Ф10	Ф12		δ=6	δ=8	L 80×8	L 110×10		
3БДР18-5АIVа	0,1	3,4	1,5	4,8	9,8	10,9	14,4	3,8	26,0	55,1	64,9

1. Балку 3БДР18-5АIVа изготовить по чертежу балки 3БДР18-5АIV серии 1.462-3 Вып.1 с дополнительными закладными изделиями по данному чертежу.
2. Закладную деталь поз. 5* цинковать, остальные покрыть грунтом ГФ-020.
3. Общие указания даны на листе КЖИ-ТТ

Формат	Зона	Поз.	Обозначение	Наименование	Кол.	Примечание
			Дополнительные закладные изделия			
		1	1.400-6/76 Вып.1	М4-1-3	3	1,4кг
		2	1.400-6/76 Вып.1	М4-22-2	5	5,9кг
		3	1.400-6/76 Вып.1	М4-16	5	1,0кг
		4	1.400-6/76 Вып.1	М4-29-1	8	2,4кг
		5*	2.432-1 Вып.0	МД5	1	4,3кг
		6	1.400-6/76 Вып.1	М4-38	1	2,7

ГИП	Думан	
Нач.отд.	Рябуха	
Н.контр.	Андриевская	
Гл.кон.	Андриевская	
Рук.гр.	Бобрук	
Ст.инж.	Ипполитова	

ТП903-1-198 КЖИ-3БДР18-5АIVа

Балка 3БДР18-5АIVа

Стадия	Масса	Масштаб
Р.П	12,1т	
Лист 1	Листов 1	

ЛАТГИПРОПРОМ

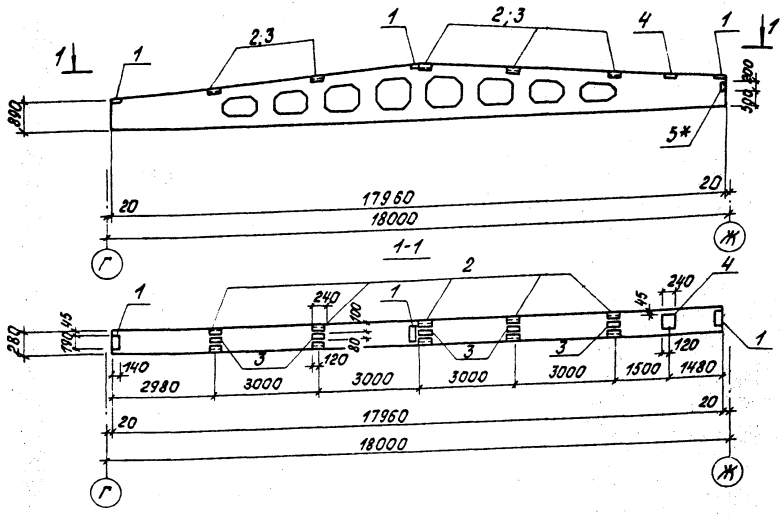

Ведомость расхода стали на дополнительные закладные изделия на один элемент, кг

Марка элемента	Закладные изделия								Общий расход
	Арматура класса				Прокат марки				
	ГОСТ 6781-81			Всего	ВСт3кп2			Всего	
	А I	А III			ГОСТ 19903-74	ГОСТ 8509-72	ГОСТ 8510-72		
	ф6	ф8	ф10		S=6	80×8	100×70×6		
3БДР18-5А IV б	0,1	3,4	1,5	5,0	10,4	3,8	26,0	40,4	45,4

1. Балку 3БДР18-5А IV б изготовить по чертежу балки 3БДР18-5А IV серии 1.462-3 вып. 1 с дополнительными закладными изделиями по данному чертежу.
2. Закладную деталь поз. 5* цинковать, остальные покрыть грунтом ГФ-020.

Формат	Зона	Поз.	Обозначение	Наименование	Кол.	Примечание
			Дополнительные закладные изделия			
		1	1.400-6/76 вып.1	М4-1-3	3	1,4 кг
		2	1.400-6/76 вып.1	М4-22-2	5	5,9 кг
		3	1.400-6/76 вып.1	М4-16	5	1,0 кг
		4	1.400-6/76 вып.1	М4-3-4	1	2,4 кг
		5*	2.432-1 вып.0	МД5	1	4,3 кг

Гл.инж.пр.	Думан	
Нач.отд.	Рябуха	
Н.контр.	Андриевская	
Гл.констр.	Андриевская	
Рук.гр.	Бобрик	
Ст.инж.	Ипполитова	

ТП 903-1-198 КЖИ-3БДР18-5А IV б

Балка 3БДР18-5А IV б

Стадия	Масса	Масштаб
РП	12,1т	
Лист 1	Листов 1	

ЛАТГИПРОПРОМ

18454-17 31 Формат А3

Формат	Зона	Поз.	Обозначение	Наименование	Кол.	Примечание
				Дополнительные закладные изделия		
		1	1.400-15 Вып.1	МН 107-6	2	1,4кг

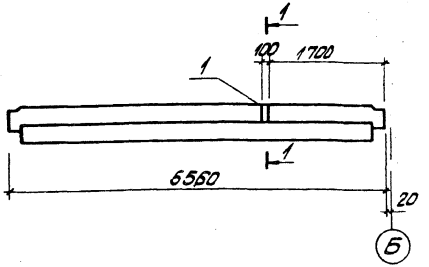

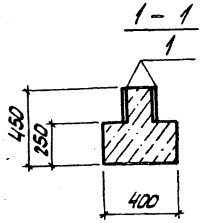

Ведомость расхода стали на дополнительные закладные изделия на 1 элемент, кг

Марка элемента	Закладные изделия									Общий расход
	Арматура класса А III ГОСТ 5781-81			Всего	Прокат марки В Ст3кп2 ГОСТ 103-76				Всего	
	Ф8		Итого		$\bar{б}$=8	$\bar{б}$=6		Итого		
Р2-72-56а	0,2		0,2	0,2	0,8	1,8		2,6	2,6	2,8

1. Ригель Р2-72-56а изготовить по чертежам ригеля Р2-72-56 серии ИИ-04-3 Вып.3 с дополнительными закладными изделиями по данному чертежу.
2. Закладные изделия покрыть грунтом ГФ-020.

ГИП	Думан		
Нач.отд.	Рябуха		
Н.контр.	Андриевская		
Гл.кон.	Андриевская		
Рук.гр.	Бобрук		
Ст.инж.	Ипполитова		

ТП 903-1-198 -КЖИ-Р2-72-56а

Ригель Р2-72-56а

Стадия	Масса	Масштаб
РП	1,95т	
Лист 1	Листов 1	

ЛАТГИПРОПРОМ

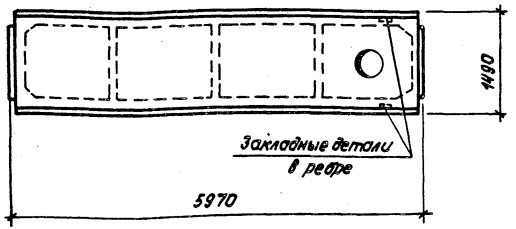

Плиту марки $\frac{ПАт\ \bar{V}-4}{1,5\times6}-2^{б}$ изготовить по серии 1.465-7 вып. 3 с ориентацией закладных изделий и отверстия по данному чертежу.

ТП 903-1-198 КЖИ- $\frac{ПАт\ \bar{V}-4}{1,5\times6}-2^{б}$			
Плита покрытия $\frac{ПАт\ \bar{V}-4}{1,5\times6}-2^{б}$	Стадия	Масса	Масштаб
	РП	1,5т	
	Лист 1	Листов 1	
	ЛАТГИПРОПРОМ		

Гл. инж. пр.	Думан	
Нач. отд.	Рябуха	
Н. контр.	Андриевский	
Гл. конст.	Андриевская	
Рук. гр.	Бобрук	
Ст. инж.	Ипполитова	
Инж.	Трубчанинова	

Формат А4

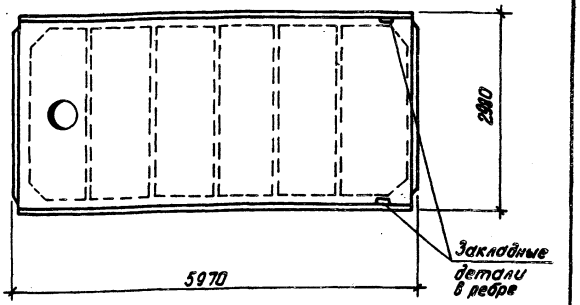

Плиты марок ПВ4-2Ат $\bar{V}$Т-12Я^{б}; ПВ14-3Ат $\bar{V}$Т-12Я^{б} изготовить по ГОСТ 22701.2-77, 22701.1-77 прил. 3 с ориентацией закладных изделий и отверстий по данному чертежу.

ТП 903-1-198 КЖИ- ПВ4-2Ат $\bar{V}$Т-12Я^{б}; ПВ14-3Ат $\bar{V}$Т-12Я^{б}			
Плиты покрытия ПВ4-2Ат $\bar{V}$Т-12Я^{б}; ПВ14-3Ат $\bar{V}$Т-12Я^{б}	Стадия	Масса	Масштаб
	РП	2,65т	
	Лист 1	Листов 1	
	ЛАТГИПРОПРОМ		

Гл. инж. пр.	Думан	
Нач. отд.	Рябуха	
Н. контр.	Андриевский	
Гл. конст.	Андриевская	
Рук. гр.	Бобрук	
Ст. инж.	Ипполитова	
Инж.	Трубчанинова	

Инв. № подл. | Подпись и дата | Взам. инв. №

Формат А4

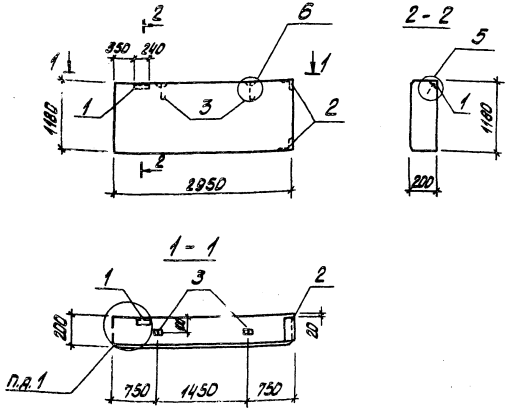

Узлы смотри серию 1.432-14/80 Вып. 1 лист 24

ГИП	Думан		
Нач. отд.	Ра Сухо		
Н.контр.	Андриевская		
Гл.кон.стр.	Андриевская		
Рук. гр.	Бобрук		
Ст.инж.	Ипполитова		

ТП 903-1-198 КЖИ-ПС295.12.20-П-1А

Стеновая панель ПС 295.12.20-П-1А

Стадия	Масса	Масштаб
РП	0,9т	

Лист 1 Листов 2

ЛАТГИПРОПРОМ

Формат А4

Альбом 6.4

Типовой проект 903-1-198

Формат	Зона	Поз.	Обозначение	Наименование	Кол.	Примечание
				Закладные изделия		
		1	1.432-14/80 вып.3	М1	1	2,2 кг
		2	1.432-14/80 вып.3	М16	2	1,3 кг
		3	1.432-14/80 вып.3	П1	2	0,8 кг

Ведомость расхода стали на закладные изделия на 1 элемент, кг

Марка элемента	Изделия закладные										Общий расход
	Арматура стали					Прокат марки					
	А I		А II		Всего	В Ст3кп2				Всего	
	ГОСТ 5781-81					ГОСТ 8509-72		ГОСТ 19903-74			
	Ф10	Ф12	Ф10			L63×6	Итого	δ=6	Итого		
ПС295.12.20-П-1А	0,4	1,2	1,6		2,6	3,2	3,2	0,6	0,6	3,8	6,4

1. Стеновую панель ПС 295.12.20-П-1А изготовить по чертежам панели ПС 295.12.20-П-1 серии 1.432-14/80 вып. 1 с закладными изделиями по данному чертежу
2. Закладные детали цинковать слоем 150 мкм

Инв. № подл. | Подпись и дата | Взам. инв. №

ТП 903-1-198 КЖИ-ПС295.12.20-П-1А Спецификации

Лист 2

18454-17 34 Формат А4

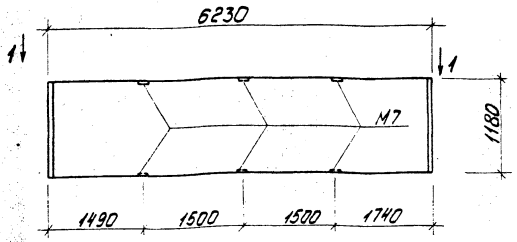

1-1

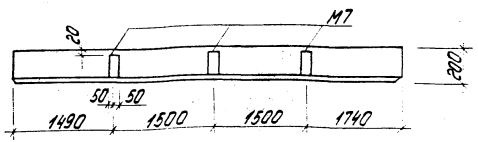

Стеновую панель ПС 625.12.20-П-21А изготовить по чертежу панели ПС 625.12.20-П-21 по серии 1.432-14/80 вып. 1 с изменениями по данному чертежу.

ГИП	Думан		
Нач.отд.	Рябуха		
Н.контр.	Андриевская		
Гл.конст.	Андриевская		
Рук.гр.	Бобрук		
Ст.инж.	Ипполитова		

тп 903-1-198 КЖИ-ПС625.12.20-П-21А

Стеновая панель ПС625.12.20-П-21А

Стадия	Масса	Масштаб
рп	1,9т	
Лист 1	Листов 1	

ЛАТГИПРОПРОМ

Формат А4

Альбом 6.4

Типовой проект 903-1-198

Инв.№ подл. | Подпись и дата | Взам.инв.№

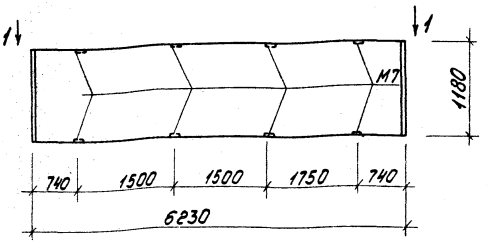

1-1

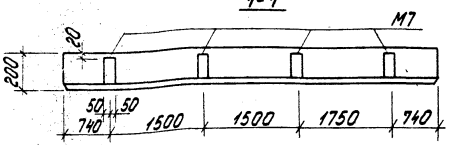

Стеновую панель ПС 625.12.20-П-22А изготовить по чертежу панели ПС625.12.20-П-22 по серии 1.432-14/80 вып.1 с изменениями по данному чертежу.

ГИП	Думан		
Нач.отд.	Рябуха		
Н.контр.	Андриевская		
Гл.конст.	Андриевская		
Рук.гр.	Бобрук		
Ст.инж.	Ипполитова		

тп 903-1-198 КЖИ-ПС625.12.20-П-22А

Стеновая панель ПС625.12.20-П-22А

Стадия	Масса	Масштаб
рп	1,9т	
Лист 1	Листов 1	

ЛАТГИПРОПРОМ

Формат А4

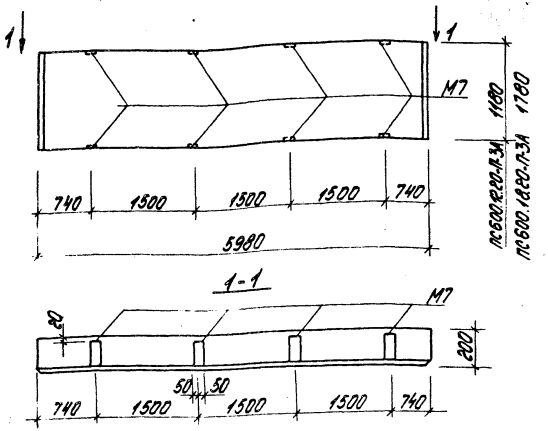

Стеновые панели ПС 600.12.20-П-3А и ПС 600.18.20-П-3А изготовить по чертежам панелей ПС 600.12.20-П-3 и ПС 600.18.20-П-3 серии 1.432-14/80 вып.1 с изменениями по данному чертежу.

ГИП	Думан		ТП 903-1-198 КЖИ-ПС 600.12.20-П-3А ПС 600.18.20-П-3А		
Нач.отд.	Рабыя				
Н.контр.	Андреевская		Стеновая панель ПС 600.12.20-П-3А ПС 600.18.20-П-3А	Стадия: Р.П.	Масса: 1,8т 2,7т
Гл.конс.	Андреевская			Масштаб:	
Рук.гр.	Бобрух			Лист 1	Листов 1
Ст.инж.	Ипполитов			ЛАТГИПРОПРОМ	

Формат А4

Типовой проект 903-1-198 Альбом 6.4

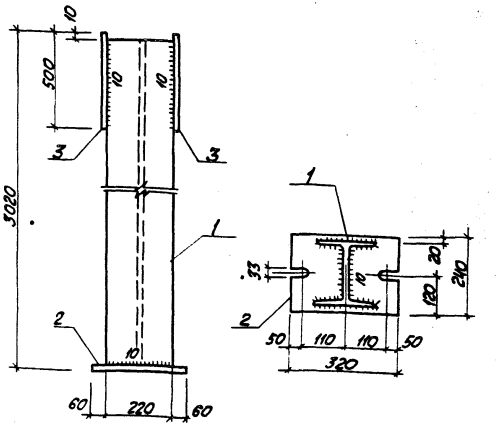

Технические требования на изготовление см. лист КЖИ-ТТ

Формат	Зона	Поз	Обозначение	Наименование	Кол.	Примечание
		1	ТУ 14-2-24-72	Двутавр I20К2 ℓ=3000	1	137 кг
		2	ГОСТ 19903-74*	Сталь листовая 240×14 ℓ=320	1	84 кг
		3	ГОСТ 19903-74*	Сталь листовая 240×6 ℓ=500	2	56

Инв.№ подл. | Подпись и дата | Взам.инв.№

Т.инж.пр.	Думан		ТП 903-1-198 КЖИ-СКМ1		
Нач.отд.	Рабыя				
Н.контр.	Андреевская		Металлическая стойка СКМ1	Стадия: Р.П.	Масса: 156,7 кг
Гл.конс.	Андреевская			Масштаб:	
Рук.гр.	Бобрух			Лист	Листов 1
Ст.инж.	Ипполитов		ВСт3кп2 ГОСТ 380-71*	ЛАТГИПРОПРОМ	

Формат А4

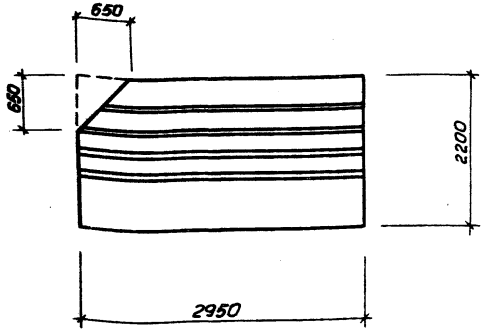

1. Плиту ПФ1-1^{б} изготовить по чертежам плиты марки ПФ1-1 по серии 3.400-3 вып. 1 с изменениями по данному чертежу.

ГИП	Думан		ТП 903-1-198	КЖИ-ПФ1-1^{б}		
Нач. отд.	Рабуха		Плита подпорной стенки ПФ1-1^{б}	Стадия	Масса	Масштаб
Н. контр.	Андриевская			РП	3,8т	
Гл. кон.	Андриевская			Лист 1	Листов 1	
Рук. гр.	Бабрух			ЛАТГИПРОПРОМ		
Ст. инж.	Ипполитова					

Формат А4

Подпись и дата | Взам. инв. №

Инв. № подл.

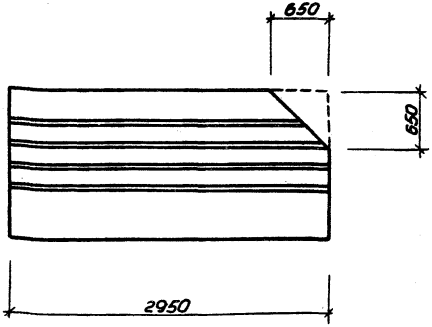

1. Плиту ПФ1-1^{а} изготовить по чертежам плиты марки ПФ1-1 по серии 3.400-3 вып.1 с изменениями по данному чертежу.

ГИП	Думан		ТП 903-1-198	КЖИ-ПФ1-1^{а}		
Нач. отд.	Рабуха		Плита подпорной стенки ПФ1-1^{а}	Стадия	Масса	Масштаб
Н. контр.	Андриевская			РП	3,8т	
Гл. кон.	Андриевская			Лист 1	Листов 1	
Рук. гр.	Бабрух			ЛАТГИПРОПРОМ		
Ст. инж.	Ипполитова					

Формат А4

НПЛ3-1-1; НПЛ3-1-1а

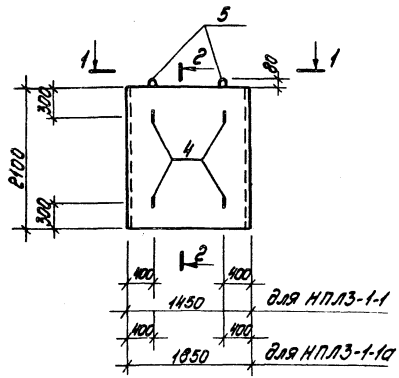

2 - 2 (для НПЛ3-1-1)

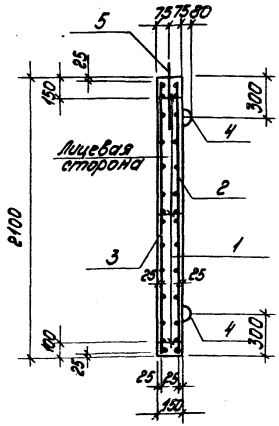

2 - 2 (для НПЛ3-1-1а)

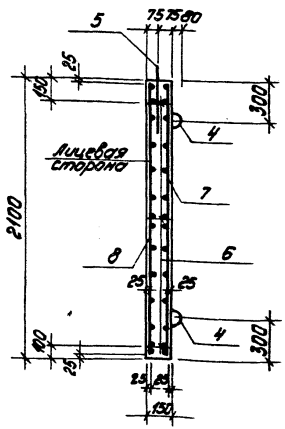

1 - 1

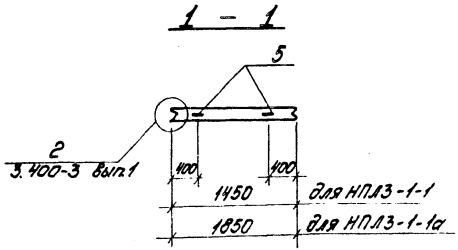

1. Указания по изготовлению плит смотри пояснительную записку и лист 17 в серии 3.400-3 Вып. 1.
Плиты изготовить в типовой опалубке серии 3.400-3, Вып. 1

ГИП	Думан		
Нач.отд.	Рябуха		
Н.контр.	Литвиевская		
Гл.КОН	Литвиевская		
Рук.гр.	Бобрик		
Ст.инж.	Ипполитов		
Ст.техн.	Заморева		

т.п 903-1-198 КЖИ-НПЛ3-1-1 НПЛ3-1-1а

Плита повторной стенки НПЛ3-1-1, НПЛ3-1-1а

Стадия	Масса	Масштаб
р.п.	1,17 / 1,47	
Лист 1	Листов 2	

ЛАТГИПРОПРОМ

18454-17 38 Формат А3

Спецификации плит НПЛ3-1-1, НПЛ3-1-1а

Формат	Зона	Поз.	Обозначение	Наименование	Кол.	Прим.
				НПЛ3-1-1		
				Сборочные единицы		
		1	ТП 903-1-198 альбом 6.4 КЖИ-Кр5-Кр6	Каркас плоский Кр 5	3	
				Сетки арматурные		
		2	КЖИ-С9 С11	С9	1	
		3	КЖИ-С10 С12	С10	1	
				Изделия закладные		
		4	3.400-3 Вып.1	М2	4	
				Детали		
				ф14 АI ГОСТ 5781-81		
		5		ℓ=1300	2	1,6 кг
				Материалы		
				Бетон марки 200		0,46 м³
				НПЛ3-1-1а		
				Сборочные единицы		
		6	ТП 903-1-198 альбом 6.4 КЖИ-Кр5 Кр6	Каркас плоский Кр 6	3	
				Сетки арматурные		
		7	ТП 903-1-198 альбом 6.4 КЖИ-С9 С11	С11	1	
		8	КЖИ-С10 С12	С12	1	
				Изделия закладные		
		4	3.400-3 Вып.1	М2	4	
				Детали		
				ф14 АI ГОСТ 5781-81		
		5		ℓ=1300	2	1,6 кг
				Материалы		
				Бетон марки 200		0,6 м³

Ведомость расхода стали на элемент, кг

Марка элемента	Изделия арматурные							
	Арматура класса						Всего	
	A-I			A-III				
	ГОСТ 5781-81			ГОСТ 5781-81				
	ф14	ф8	ф14	Итого	ф10	Итого		
НПЛ3-1-1	3,2	22,0		25,2	22,8	22,8	48,0	
НПЛ3-1-1а	3,2	28,4		31,6	22,8	22,8	54,4	

Изделия закладные				
Арматура класса A-I		Всего	Общий расход	
ГОСТ 5781-81				
ф14	Итого			
5,2	5,2	5,2	53,2	
5,2	5,2	5,2	59,6	

Ведомость деталей

Поз.	Эскиз
5	500 500

1 - 1 (для НПФ-1-1)

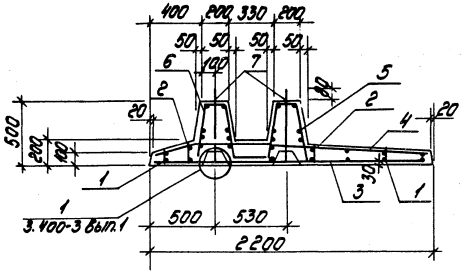

1 - 1 (для НПФ1-1а)

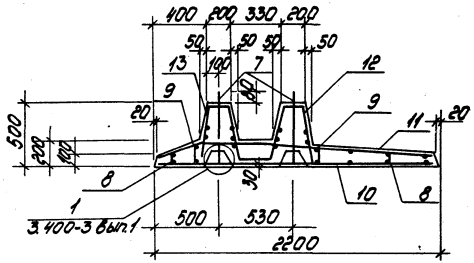

НПФ1-1; НПФ1-1а

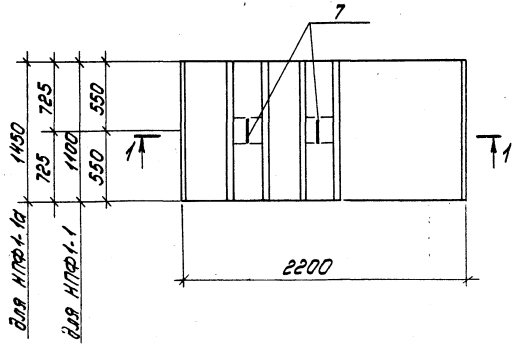

1. Указания по изготовлению фундаментных плит см. пояснительную записку и лист 17 в серии 3.400-3 вып.1.

			т.п. 903-1-198	КЖИ- НПФ1-1 НПФ1-1а		
ГИП	Думан		Плита подпорной стенки НПФ1-1, НПФ1-1а	Стадия	Масса	Масштаб
Нач.отд.	Рябуха			Р.П.	1,3т 1,7т	
Н.контр.	Андриевская			Лист 1	Листов 2	
Гл.конст.	Андриевская					
Рук.гр.	Бобрук			ЛАТ ГИПРОПРОМ		
Ст.инж.	Ипполитова					
Ст.техн.	Замураева					

18454-17 40 формат А3

Спецификации плит НПФ1-1, НПФ1-1а

Формат	Зона	Поз.	Обозначение	Наименование	Кол.	Примечание
				НПФ1-1		
				Сборочные единицы		
		1	тп 903-1-198 альбом 6.4 КЖИ-КР1 КР3	Каркас плоский Кр1	2	
		2	КЖИ-КР2 КР4	Каркас плоский Кр2	2	
				Сетки арматурные		
		3	КЖИ-С1 С5	С1	1	
		4	КЖИ-С2 С8	С2	1	
		5	КЖИ-С3 С7	С3	1	
		6	КЖИ-С4 С6	С4	1	
				Изделия закладные		
		7	3.400-3 Вып.1	М4	2	
				Материалы		
				Бетон марки 200		0,53м³
				НПФ1-1а		
				Сборочные единицы		
		8	тп 903-1-198 альбом 6.4 КЖИ-КР1 КР3	Каркас плоский Кр-3	2	
		9	КЖИ-КР3 КР4	Каркас плоский Кр-4	2	
				Сетки арматурные		
		10	КЖИ-С1 С5	С5	1	
		11	КЖИ-С2 С8	С6	1	
		12	КЖИ-С3 С7	С7	1	
		13	КЖИ-С4 С6	С8	1	
				Изделия закладные		
		7	3.400-3 Вып.1	М4	2	
				Материалы		
				Бетон марки 200		0,7м³

Ведомость расхода стали на элемент, кг

Марка элемента	Изделия арматурные							Всего	
	Арматура класса								
	A-I				A-III				
	ГОСТ 5781-81				ГОСТ 5781-81				
	ф6	ф8		Итого	ф10	ф12	Итого		
НПФ1-1	2,4	11,6		14,0	24,0		24,0	38,0	
НПФ1-1а	3,0	15,4		18,4	18,7	13,4	32,1	50,5	

Изделия закладные				
арматура класса			Всего	Общий расход
AI				
ГОСТ 5781-81				
ф16		Итого		
8,2		8,2	8,2	46,2
8,2		8,2	8,2	58,7

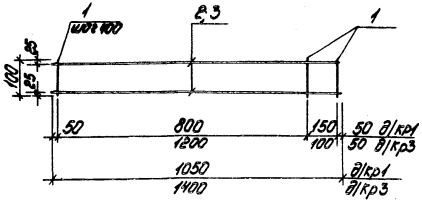

Технические требования на изготовление каркасов см. лист КЖИ-ТТ.

Формат	Зона	Поз.	Обозначение	Наименование	Кол.	Примечание
				Кр1		
		1	ГОСТ 5781-81	Сталь арматурн. ф6АI l=100	4	0,02кг
		2	ГОСТ 5781-81	Сталь арматурн. ф6АI l=1050	2	0,23кг
				Итого		0,54кг
				Кр3		
		1	ГОСТ 5781-81	Сталь арматурн. ф6АI l=100	5	0,02кг
		3	ГОСТ 5781-81	Сталь арматурн. ф6АI l=1400	2	0,3кг
				Итого		0,7кг

ГИП	Думан	
Нач.отд.	Рябуха	
Н.контр.	Андриевская	
Гл.кон.	Андриевская	
Рук.гр.	Бобрук	
Ст.инж.	Ипполитова	

ТП 903-1-198 КЖИ-КР1; КР3

Каркасы Кр1, Кр3

Стадия	Масса	Масштаб
РП	0,54кг 0,1кг	

Лист 1 Листов 1

ВСт3кп2 ГОСТ 380-71*

ЛАТГИПРОПРОМ

формат А4

Альбом 6.4

Типовой проект 903-1-198

Взам. инв. №

Подп. и дата

Инв. № подл.

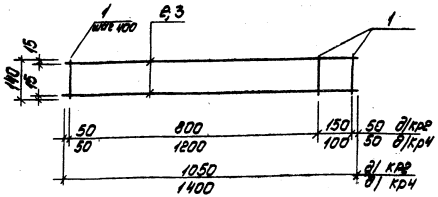

Технические требования на изготовление каркасов см. лист КЖИ-ТТ

Формат	Зона	Поз.	Обозначение	Наименование	Кол.	Примечание
				Кр2		
		1	ГОСТ 5781-81	Сталь арматурн. ф6АI l=140	4	0,03кг
		2	ГОСТ 5781-81	Сталь арматурн. ф6АI l=1050	2	0,23кг
				Итого		0,58кг
				Кр4		
		1	ГОСТ 5781-81	Сталь арматурн. ф6АI l=140	5	0,03кг
		3	ГОСТ 5781-81	Сталь арматурн. ф6АI l=1400	2	0,3кг
				Итого		0,75кг

ГИП	Думан	
Нач.отд.	Рябуха	
Н.контр.	Андриевская	
Гл.кон.	Андриевская	
Рук.гр.	Бобрук	
Ст.инж.	Ипполитова	

ТП 903-1-198 КЖИ-КР2; КР4

Каркасы Кр2; Кр4

Стадия	Масса	Масштаб
РП	0,58кг 0,75кг	

Лист 1 Листов 1

ВСт3кп2 ГОСТ 380-71*

ЛАТГИПРОПРОМ

18454-17 42

формат А4

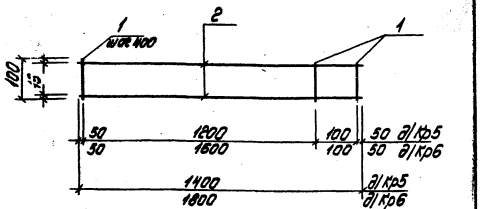

Технические требования на изготовление каркасов см. лист КЖИ-т.т.

Формат	Зона	Поз.	Обозначение	Наименование	Кол.	Примечание
				Кр5		
		1	ГОСТ 5781-81	Сталь арматурн. Ф6АI l=100	5	0,02 кг
		2	ГОСТ 5781-81	Сталь арматурн. Ф6АI l=1400	2	0,3 кг
				Итого		0,7 кг
				Кр6		
		1	ГОСТ 5781-81	Сталь арматурн. Ф6АI l=100	6	0,02
		2	ГОСТ 5781-81	Сталь арматурн. Ф6АI l=1800	2	0,4
				Итого		0,92 кг

ГИП	Диман		
Нач. отд.	Рябуха		
Н. контр.	Андриевская		
Гл. кон.	Андриевская		
Рук. гр.	Бобрук		
Ст. инж.	Ипполитова		

т.п. 903-1-198 КЖИ-КР5; КР6

Каркасы Кр5; Кр6

Стадия	Масса	Масштаб
р.п.	0,7 кг 0,92 кг	

Лист 1 Листов 1

ВСт3кп2 ГОСТ 380-71*

ЛАТГИПРОПРОМ

Формат А4

Альбом 6.4

Типовой проект 903-1-198

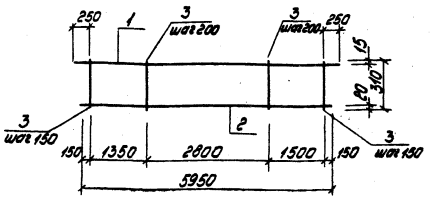

Технические требования на изготовление каркасов см. лист КЖИ-т.т.

Формат	Зона	Поз.	Обозначение	Наименование	Кол.	Примечание
		1	ГОСТ 5781-81	Сталь арматурн. Ф10АIII l=6150	1	3,8 кг
		2	ГОСТ 5781-81	Сталь арматурн. Ф14АIII l=5950	1	7,2 кг
		3	ГОСТ 5781-81	Сталь арматурн. Ф6АI l=310	34	0,07 кг

Взам. инв. №

Подп. и дата

Инв. № подл.

ГИП	Диман		
Нач. отд.	Рябуха		
Н. контр.	Андриевская		
Гл. кон.	Андриевская		
Рук. гр.	Бобрук		
Ст. инж.	Ипполитова		

т.п 903-1-198 КЖИ-КР9

Каркас Кр9

Стадия	Масса	Масштаб
р.п	13,5 кг	

Лист 1 Листов 1

АI-ВСт3кп2 АIII-35гс ГОСТ 380-71*

ЛАТГИПРОПРОМ

Формат А4

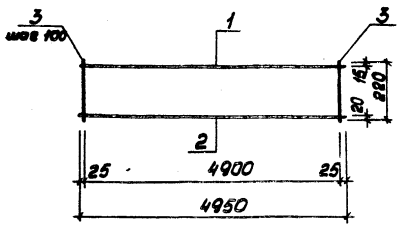

Технические требования на изготовление каркасов см. лист КЖИ-ТТ

Формат	Зона	Поз.	Обозначение	Наименование	Кол.	Примечание
				Сталь арматурная		
		1	ГОСТ 5781-81	ф 6 А I ℓ= 4950	1	1,1 кг
		2	ГОСТ 5781-81	ф 12 А III ℓ= 4950	1	4,4 кг
		3	ГОСТ 5781-81	ф 6 А I ℓ= 220	50	0,05 кг

ТП 903-1-198 КЖИ-Кр7

ГИП	Думан		
Нач.отд.	Рабуха		
Н.контр.	Андриевская		
Гл.констр.	Андриевская		
Рук.гр.	Бобрик		
Ст.инж.	Ипполитова		

Каркас Кр7

Стадия	Масса	Масштаб
РП	8,0кг	
Лист 1	Листов 1	

АI-ВСт3кп2 АIII-35ГС } ГОСТ 380-71*

ЛАТГИПРОПРОМ

Формат А4

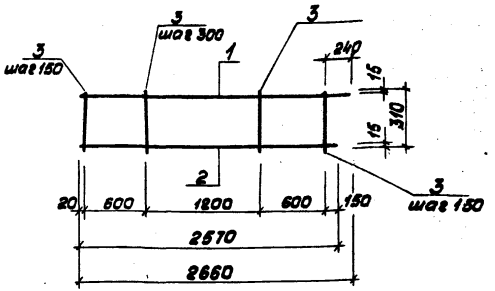

Технические требования на изготовление каркасов см. лист КЖИ-ТТ

Формат	Зона	Поз.	Обозначение	Наименование	Кол.	Примечания
				Сталь арматурная		
		1	ГОСТ 5781-81	ф 10 А III ℓ= 2660	1	1,8 кг
		2	ГОСТ 5781-81	ф 10 А III ℓ= 2570	1	1,6 кг
		3	ГОСТ 5781-81	ф 6 А I ℓ= 310	13	0,07 кг

ТП 903-1-198 КЖИ-Кр8

ГИП	Думан		
Нач.отд.	Рабуха		
Н.контр.	Андриевская		
Гл.констр.	Андриевская		
Рук.гр.	Бобрик		
Ст.инж.	Ипполитова		

Каркас Кр8

Стадия	Масса	Масштаб
РП	4,1кг	
Лист 1	Листов 1	

АI-ВСт3кп2 АIII-35ГС } ГОСТ 380-71*

ЛАТГИПРОПРОМ

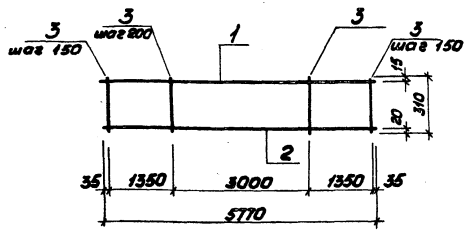

Технические требования на изготовление каркасов см. лист КЖИ-ТТ

Формат	Зона	Поз.	Обозначение	Наименование	Кол.	Примечание
				Сталь арматурная		
		1	ГОСТ 5781-81	ф10 А III l= 5770	1	3,6 кг
		2	ГОСТ 5781-81	ф14 А III l= 5770	1	7,0 кг
		3	ГОСТ 5781-81	ф8 А I l= 310	34	0,07 кг

ТП 903-1-198 КЖИ-Кр10

Каркас Кр 10

Стадия	Масса	Масштаб
РП	13,0 кг	
Лист 1	Листов 1	

АI-В Ст 3 кп 2, АIII-35 ГС } ГОСТ 380-71*

ЛАТГИПРОПРОМ

ГИП	Думан	
Нач. отд.	Рябуха	
Н. контр.	Андриевская	
Гл. констр.	Андриевская	
Рук. гр.	Бобрук	
Ст. инж.	Ипполитова	

Формат А4

Альбом 6.4

Типовой проект 903-1-198

Взам. инв. №

Подпись и дата

Инв. № подл.

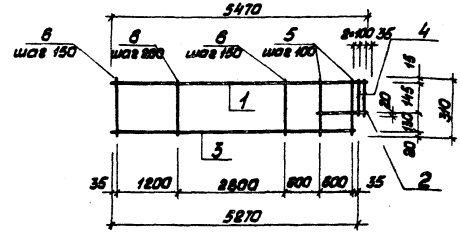

Технические требования на изготовление каркасов см. лист КЖИ-ТТ

Формат	Зона	Поз.	Обозначение	Наименование	Кол.	Примечание
				Сталь арматурная		
		1	ГОСТ 5781-81	ф10 А III l= 5470	1	3,4 кг
		2	ГОСТ 5781-81	ф14 А III l= 850	1	1,0 кг
		3	ГОСТ 5781-81	ф14 А III l= 5270	1	6,4 кг
		4	ГОСТ 5781-81	ф8 А III l= 180	2	0,07 кг
		5	ГОСТ 5781-81	ф8 А III l= 310	7	0,12 кг
		6	ГОСТ 5781-81	ф6 А I l= 310	26	0,07 кг

ТП 903-1-198 КЖИ-Кр12

Каркас Кр 12

Стадия	Масса	Масштаб
РП	13,6 кг	
Лист 1	Листов 1	

АI-В Ст 3 кп 2, АIII-35 ГС } ГОСТ 380-71*

ЛАТГИПРОПРОМ

ГИП	Думан	
Нач. отд.	Рябуха	
Н. контр.	Андриевская	
Гл. констр.	Андриевская	
Рук. гр.	Бобрук	
Ст. инж.	Ипполитова	

18454-17 45

Формат А4

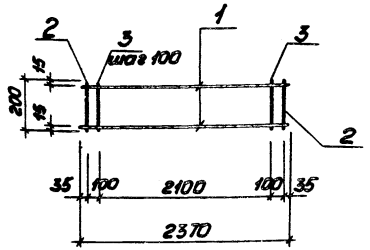

Технические требования на изготовление каркасов см. лист КЖИ-ТТ

Формат	Зона	Поз.	Обозначение	Наименование	Кол.	Примечание
				Сталь арматурная		
		1	ГОСТ 5781-81	ф10АIII ℓ=2370	2	1,5 кг
		2	ГОСТ 5781-81	ф8АIII ℓ=200	2	0,1 кг
		3	ГОСТ 5781-81	ф6АI ℓ=200	22	0,04 кг

ТП 903-1-198 КЖИ-Кр 13

Каркас Кр 13

Стадия	Масса	Масштаб
РП	4,1 кг	

Лист 1 Листов 1

АI - ВСт3 кп2, АIII - 35 ГС } ГОСТ 380-71*

ЛАТГИПРОПРОМ

ГИП	Думан	
Нач. отд.	Рябуха	
Н. контр.	Андриевская	
Гл. констр.	Андриевская	
Рук. гр.	Бобрук	
Ст. инж.	Ипполитова	

Формат А4

Типовой проект 903-1-198 Альбом 6,4

Взам. инв. № | Подпись и дата | Инв. № подл.

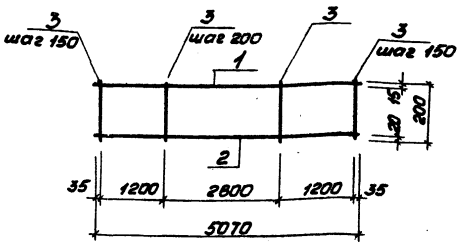

Технические требования на изготовление каркасов см. лист КЖИ-ТТ

Формат	Зона	Поз.	Обозначение	Наименование	Кол.	Примечание
				Сталь арматурная		
		1	ГОСТ 5781-81	ф10АIII ℓ=5070	1	3,1 кг
		2	ГОСТ 5781-81	ф14АIII ℓ=5070	1	6,1 кг
		3	ГОСТ 5781-81	ф6АI ℓ=200	30	0,04 кг

ТП 903-1-198 КЖИ-Кр14

Каркас Кр 14

Стадия	Масса	Масштаб
РП	10,4 кг	

Лист 1 Листов 1

АI-ВСт3 кп2, АIII - 35 ГС } ГОСТ 380-71*

ЛАТГИПРОПРОМ

ГИП	Думан	
Нач. отд.	Рябуха	
Н. контр.	Андриевская	
Гл. констр.	Андриевская	
Рук. гр.	Бобрук	
Ст. инж.	Ипполитова	

18454-17 46

Формат А4

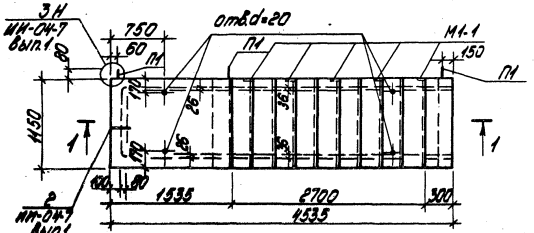

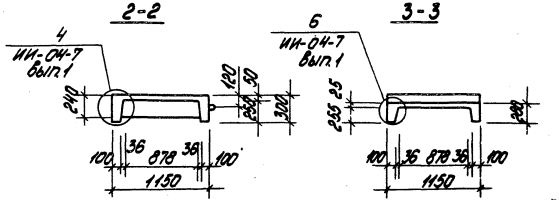

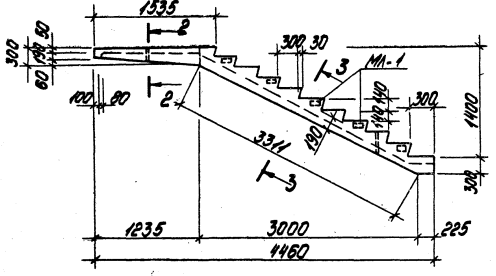

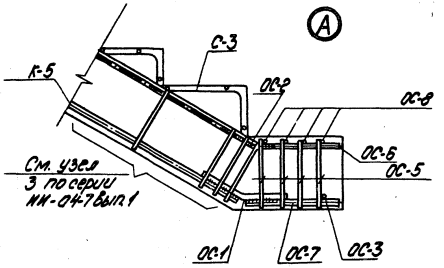

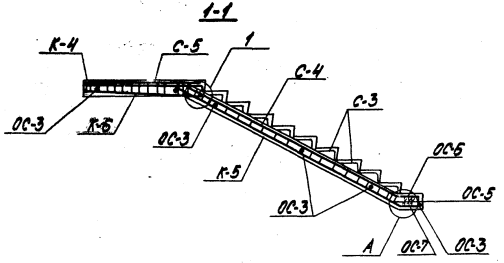

				тп 903-1-198	ЮКИ-НЛМ-58-14-14
				Лестничный марш НЛМ-58-14-14	Стадия / Масса / Масштаб
					Р.П.
ГИП	Думан				Лист 1 / Листов 2
Нач.отд.	Родина				ЛАТГИПРОПРОМ
Н.контр.	Литвиевская				
Гл.конст.	Литвиевская				
Рук.гр.	Бодрук				
Инж.	Трубчанина				

Формат А3

Формат	Зона	Поз.	Обозначение	Наименование	Кол	Прим.
			Лестничный марш	НЛМ-58-14-14		
				Сборочные единицы		
		К4	ИИ-04-7 Вып.1	Каркас плоский К4	1	
		К5	ИИ-04-7 Вып.1	К5	2	
		К6	ИИ-04-7 Вып.1	К6	2	
				Сетка арматурная		
		С3	ИИ-04-7 Вып.1	С3	10	
		С4	ИИ-04-7 Вып.1	С4	1	
		С5	ИИ-04-7 Вып.1	С5	1	
				Стержни		
		ОС1	ИИ-04-7 Вып.1	ОС1	2	
		ОС2	ИИ-04-7 Вып.1	ОС2	2	
		ОС3	ИИ-04-7 Вып.1	ОС3	12	
		ОС4	ИИ-04-7 Вып.1	ОС4	8	
				Изделия закладные		
		П1	ИИ-04-7 Вып.1	П1	3	
		МЛ1	ИИ-04-7 Вып.1	МЛ1	5	
				Детали		
				ФВАI ГОСТ 5781-81		
		1		ℓ=270	4	0,1 кг
				ф10АI ГОСТ 5781-81		
		2		ℓ=300	2	0,2 кг
				ф25АII ГОСТ 5781-81		
		3		ℓ=300	2	1,1 кг
				ф6АI ГОСТ 5781-81		
		4		ℓ=1120	4	0,3 кг
				Материалы		
			Бетон марки 200			0,7 м^3

Ведомость расхода стали на один элемент, кг

Марка элемента	Изделия арматурные										Изделия закладные							Общий расход
	Арматура класса									Всего	Арматура класса						Всего	
	В-I			AI				AII			AI		AII		Прокат марки ВСт3кп2			
	ГОСТ 6727-80			ГОСТ 5781-81				ГОСТ 5781-81			ГОСТ 5781-81		ГОСТ 5781-81		ГОСТ 103-76			
	ф3	ф4	Итого	ф6	ф8	ф10	ф12	Итого	ф25	Итого	ф10	Итого	ф16	Итого	5–8	Итого		
НЛМ58-14-14	5,6	6,1	11,7	4,5	6,8	8,2	7,2	28,7	19,9	19,9	90,3	1,9	1,9	1,9	1,9	1,5	1,5	5,3	95,6

1. Лестничный марш НЛМ-58-14-14 изготовить в опалубке марша марки ЛМ-58-14-14 по серии ИИ-04-7 Вып.1.
2. Технические требования по изготовлению изделия, указания по транспортировке и монтажу см. пояснительную записку серии ИИ-04-7 Вып.1.
3. Закладные изделия покрыть грунтом ГФ-020.

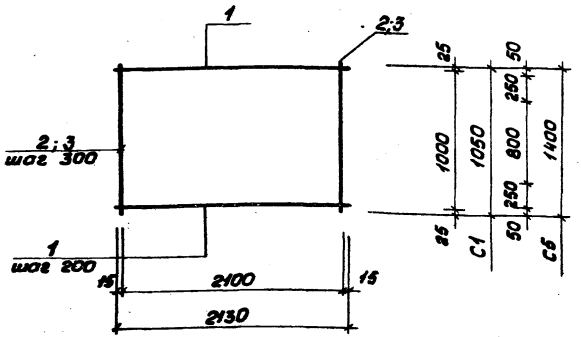

Технические требования на изготовление см. лист КЖИ-ТТ

Формат	Зона	Поз.	Обозначение	Наименование	Кол.	Прим.
				C1		
		1	ГОСТ 5781-81	Сталь арматурн. ф10 AIII L=2130	6	1,3 кг
		2	ГОСТ 5781-81	Сталь арматурн. ф8 AI L=1060	8	1,25 кг
				Итого		11,2 кг
				C5		
		1	ГОСТ 5781-81	Сталь арматурн. ф10 AIII L=2130	7	1,3 кг
		3	ГОСТ 5781-81	Сталь арматурн.	8	0,55 кг
				Итого		13,6 кг

ТП 903-1-198 КЖИ-С1; С5

ГИП	Думан		
Нач.отд.	Рабуха		
Н.контр.	Андриевский		
Гл.констр.	Андриевский		
Рук.гр.	Бобрук		
Ст.инж.	Ипполитова		
Инж.	Трубчанинова		

Сетки С1; С5

Стадия	Масса	Масштаб
РП	11,2кг 13,6кг	
Лист 1	Листов 1	

AI - Вст3кп2 ГОСТ 380-71*
AIII - 35ГС

ЛАТГИПРОПРОМ

Формат А4

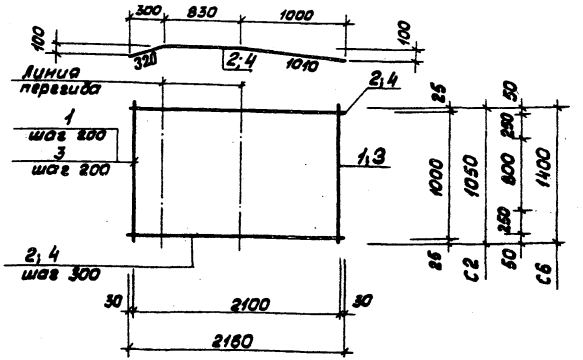

Технические требования на изготовление см. лист КЖИ-ТТ

Формат	Зона	Поз.	Обозначение	Наименование	Кол.	Прим.
				C2		
		1	ГОСТ 5781-81	Сталь арматурн. ф8 AI L=1050	8	0,4 кг
		2	ГОСТ 5781-81	Сталь арматурн. ф10 AIII L=2160	6	1,3 кг
				Итого		11,3 кг
				C6		
		3	ГОСТ 5781-81	Сталь арматурн. ф8 AI L=1400	8	0,55 кг
		4	ГОСТ 5781-81	Сталь арматурн. ф12 AIII L=2160	7	1,9 кг
				Итого		17,8 кг

Инв.№ подл. | Подпись и дата | Взам.инв.№

ТП 903-1-198 КЖИ-С2, С6

ГИП	Думан		
Нач.отд.	Рабуха		
Н.контр.	Андриевский		
Гл.констр.	Андриевский		
Рук.гр.	Бобрук		
Ст.инж.	Ипполитова		
Инж.	Трубчанинова		

Сетки С2; С6

Стадия	Масса	Масштаб
РП	11,3кг 17,8кг	
Лист 1	Листов 1	

AI - ВСт3кп2 ГОСТ 380-71*
AIII - 35ГС

ЛАТГИПРОПРОМ

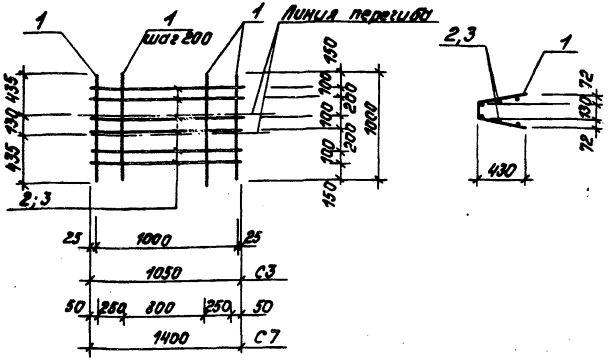

Технические требования на изготовление см. лист КЖИ-ТТ

Формат	Зона	Поз.	Обозначение	Наименование	Кол.	Прим.
				С3		
		1	ГОСТ 5781-81	Сталь арматурная $\frac{\phi 10 A III}{\ell = 1000}$	6	0,6 кг
		2	ГОСТ 5781-81	Сталь арматурная $\frac{\phi 8 A I}{\ell = 1050}$	6	0,4 кг
				Итого		6,2 кг
				С7		
		1	ГОСТ 5781-81	Сталь арматурная $\frac{\phi 10 A III}{\ell = 1000}$	7	0,6 кг
		3	ГОСТ 5781-81	Сталь арматурная $\frac{\phi 8 A I}{\ell = 1400}$	6	0,55 кг
				Итого		7,6 кг

Гл.инж.пр.	Думан		
Нач.отд.	Рябуха		
Н.контр.	Андриевская		
Гл.констр.	Андриевская		
Рук.гр.	Бобрук		
Ст.инж.	Ипполитова		
Инж.	Трубчанина		

ТП 903-1-198 КЖИ-С3, С7

Сетки С3, С7

Стадия	Масса	Масштаб
РП	6,2 кг 7,6 кг	

Лист 1 Листов 1

АI-8Ст3кп2 } ГОСТ 380-71*
АIII-35ГС

ЛАТГИПРОПРОМ

Формат А4

Альбом 6.4

Типовой проект 903-1-198

Взам.инв.№ | Подпись и дата | Инв.№ подл.

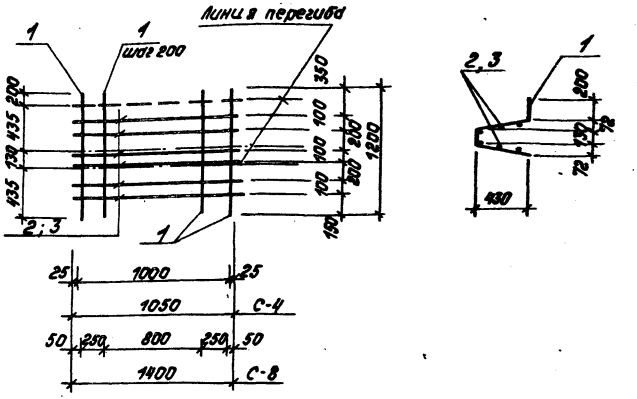

Технические требования на изготовление см. лист КЖИ-ТТ

Формат	Зона	Поз.	Обозначение	Наименование	Кол.	Прим.
				С-4		
		1	ГОСТ 5781-81	Сталь арматурная $\frac{\phi 10 A III}{\ell = 1200}$	6	0,73 кг
		2	ГОСТ 5781-81	Сталь арматурная $\frac{\phi 8 A I}{\ell = 1050}$	6	0,4 кг
				Итого		6,7 кг
				С-8		
		1	ГОСТ 5781-81	Сталь арматурная $\frac{\phi 10 A III}{\ell = 1200}$	7	0,74 кг
		3	ГОСТ 5781-81	Сталь арматурная $\frac{\phi 8 A I}{\ell = 1400}$	6	0,55 кг
				Итого		8,5 кг

Гл.инж.пр.	Думан		
Нач.отд.	Рябуха		
Н.контр.	Андриевская		
Гл.констр.	Андриевская		
Рук.гр.	Бобрук		
Ст.инж.	Ипполитова		
Инж.	Трубчанина		

ТП 903-1-198 КЖИ-С4, С8

Сетки С4, С8

Стадия	Масса	Масштаб
РП	6,7 кг 8,5 кг	

Лист 1 Листов 1

АI-8Ст3кп2 } ГОСТ 380-71*
АIII-35ГС

ЛАТГИПРОПРОМ

18454-17 50

Формат А4

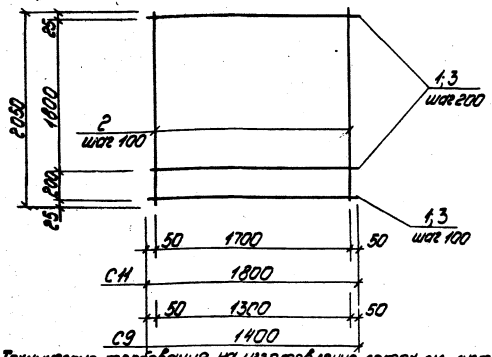

Технические требования на изготовление сеток см. лист КЖИ-ТТ.

Формат	Зона	Поз.	Обозначение	Наименование	Кол.	Примечание
				С9		
		1	ГОСТ 5781-81	Сталь арматурн. ⌀8АI ℓ=1400	12	0,55кг
		2	ГОСТ 5781-81	Сталь арматурн ⌀10АIII ℓ=2050	14	1,26кг
				Итого		24,2кг
				С11		
		2	ГОСТ 5781-81	Сталь арматурн. ⌀10АIII ℓ=2050	18	1,26кг
		3	ГОСТ 5781-81	Сталь арматурн. ⌀8АI ℓ=1800	12	0,7кг
				Итого		31,3кг

ГИП	Думан	
Нач.отд.	Рябуха	
Н.контр.	Андриевская	
Гл.кон.	Андриевская	
Рук.гр.	Бодрук	
Ст.инж.	Ипполитова	

т.п. 903-1-198 КЖИ-С9, С11

Сетки С9, С11

Стадия	Масса	Масштаб
р.п.	24,2кг 31,3кг	
Лист 1	Листов 1	

АI - ВСт3кп2
АIII - 35гс
ГОСТ 380-71*

ЛАТГИПРОПРОМ

формат А4

Альбом 6.4

Типовой проект 903-1-198

Взам.инв.№

Подп. и дата

Инв.№ подл.

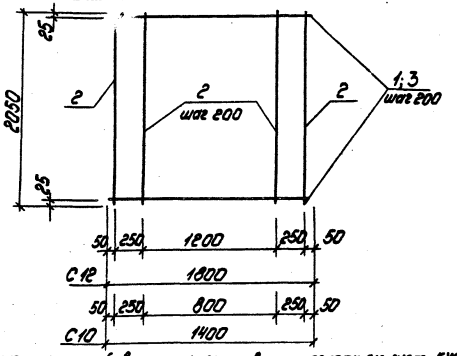

Технические требования на изготовление сеток см. лист КЖИ-ТТ.

Формат	Зона	Поз.	Обозначение	Наименование	Кол.	Примечание
				С10		
		1	ГОСТ 5781-81	Сталь арматурн. ⌀8АI ℓ=1400	11	0,55кг
		2	ГОСТ 5781-81	Сталь арматурн. ⌀8АI ℓ=2050	7	0,8кг
				Итого		11,7кг
				С12		
		2	ГОСТ 5781-81	Сталь арматурн. ⌀8АI ℓ=2050	9	0,8кг
		3	ГОСТ 5781-81	Сталь арматурн. ⌀8АI ℓ=1800	11	0,7кг
				Итого		14,9кг

ГИП	Думан	
Нач.отд.	Рябуха	
Н.контр.	Андриевская	
Гл.кон.	Андриевская	
Рук.гр.	Бодрук	
Ст.инж.	Ипполитова	

т.п. 903-1-198 КЖИ-С10, С12

Сетки С10, С12

Стадия	Масса	Масштаб
р.п.	11,7кг 14,9кг	
Лист 1	Листов 1	

ВСт3 кп2
ГОСТ 380-71*

ЛАТГИПРОПРОМ

18454-17 51

формат А4

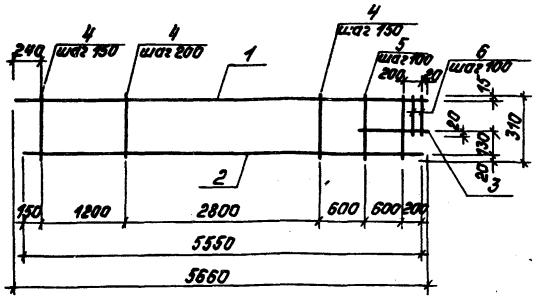

Технические требования по изготовлению изделия см. лист КЖИ-ТТ.

Формат	Зона	Поз.	Обозначение	Наименование	Кол.	Примечание
				Сталь арматурная		
		1	ГОСТ 5781-81	ф10 А III ℓ=5660	1	3,5 кг
		2	ГОСТ 5781-81	ф14 А III ℓ=5550	1	6,8 кг
		3	ГОСТ 5781-81	ф14 А III ℓ=840	1	1,0 кг
		4	ГОСТ 5781-81	ф8 А I ℓ=310	26	0,12 кг
		5	ГОСТ 5781-81	ф8 А III ℓ=310	7	0,12 кг
		6	ГОСТ 5781-81	ф8 А III ℓ=180	2	0,1 кг

Гл. инж. пр.	Думан		
Нач. отд.	Рябуха		
Н. контр.	Бобрук		
Гл. констр.	Андриевская		
Рук. гр.	Бобрук		
Ст. инж.	Ипполитова		
Ст. техн.	Замураева		

ТП 903-1-198 КЖИ-Кр 11

Каркас Кр 11

Стадия	Масса	Масштаб
РП	14,1 кг	

Лист 1 Листов 1

А I - ВСт3кп2, А III - 35 ГС } ГОСТ 380-71*

ЛАТГИПРОПРОМ

Формат А4

Альбом 6.4

Типовой проект 903-1-198

Взам. инв. №

Подпись и дата

Инв. № подл.

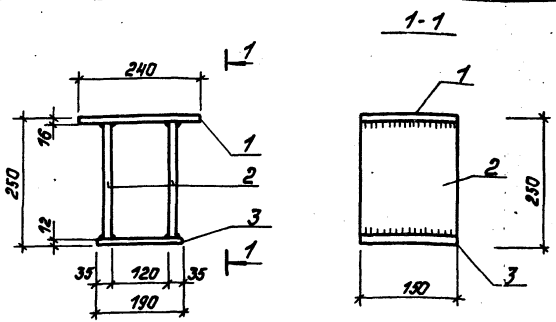

1. Высота сварных швов $h_{шв}$ = 10 мм.
2. Технические требования на изготовление см. лист КЖИ-ТТ.

Формат	Зона	Поз.	Обозначение	Наименование	Кол.	Примеч.
		1	ГОСТ 103-76	Сталь полосовая -150×16 ℓ=240	1	4,6 кг
		2	ГОСТ 103-76	Сталь полосовая -150×12 ℓ=222	2	3,7 кг
		3	ГОСТ 103-76	Сталь полосовая -150×12 ℓ=190	1	2,7 кг

Гл. инж. пр.	Думан		
Нач. отд.	Рябуха		
Н. контр.	Андриевская		
Гл. констр.	Андриевская		
Рук. гр.	Бобрук		
Ст. инж.	Ипполитова		

ТП 903-1-198 КЖИ-МС7

Соединительное изделие МС7

Стадия	Масса	Масштаб
РП	14,7 кг	

Лист 1 Листов 1

ВСт3кп2 ГОСТ 380-71*

ЛАТГИПРОПРОМ

18454-17 52

Формат А4

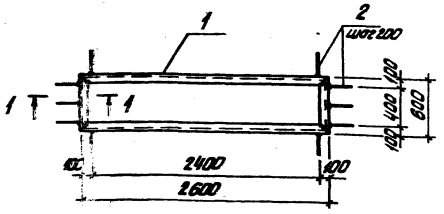

1 - 1

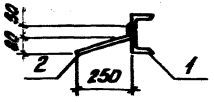

Технические указания на изготовление изделия см. лист КЖИ-ТТ

Формат	Зона	Поз.	Обозначение	Наименование	Кол.	Примечание
				МН1		
		1	ГОСТ 8240-72	Швеллер С18 ℓ=6400	1	104,3кг
		2	ГОСТ 5781-81	Сталь арм. ф8АIII ℓ=310	32	3,9кг

ГИП	Думан		
Нач. отд.	Рябуха		
Н. контр.	Бобрук		
Гл. конст.	Андриевская		
Рук. гр.	Бобрук		
Ст. инж.	Ипполитова		
Ст. техн.	Замураева		

ТП903-1-198 КЖИ-МН1

Изделие закладное МН1

Стадия	Масса	Масштаб
РП	108,2кг	

Лист 1 Листов 1

С - ВСт3кп2 ГОСТ
АIII - 35ГС 380-71*

ЛАТГИПРОПРОМ

Формат А4

Типовой проект 903-1-198 Альбом 64

Инв. № подл. | Подпись и дата | Взам. инв. №

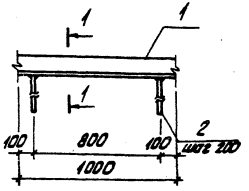

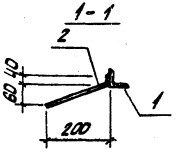

Технические указания на изготовление изделия см. лист КЖИ-ТТ

Формат	Зона	Поз.	Обозначение	Наименование	Кол.	Примечание
				МН2		
		1	ГОСТ 8509-72*	L63x5 ℓ=1000	1	4,8кг
		2	ГОСТ 5781-81	Сталь арм. ф8АIII ℓ=250	5	0,5кг

ГИП	Думан		
Нач. отд.	Рябуха		
Н. контр.	Бобрук		
Гл. конст.	Андриевская		
Рук. гр.	Бобрук		
Ст. инж.	Ипполитова		
Ст. техн.	Замураева		

ТП903-1-198 КЖИ-МН2

Изделие закладное МН2

Стадия	Масса	Масштаб
РП	5,3кг	

Лист 1 Листов 1

L - ВСт3кп2 ГОСТ
АIII - 35ГС 380-71*

ЛАТГИПРОПРОМ

18454-17 53

Формат А4

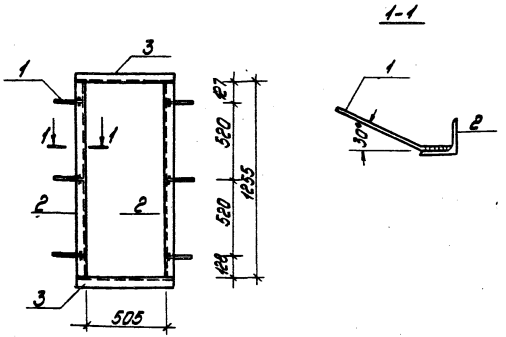

Технические требования на изготовление изделия см. лист КЖИ-ТТ

Формат	Зона	Поз.	Обозначение	Наименование	Кол.	Примечание
		1	ГОСТ 5781-81	сталь арматурная ⌀ 8 А I / l=200	6	0,48
		2	ГОСТ 8509-72*	сталь угловая равнобокая L 63×5 / l=518	2	4,98
		3	ГОСТ 8509-72*	сталь угловая равнобокая L 63×5 / l=1256	2	12,19
				Итого		17,7

Гл.инж.пр.	Думан		
Нач.отд.	Рябуха		
Н.контр.	Андриевская		
Гл.контр.	Андриевская		
Рук.гр.	Бобрук		
Ст.арх.	Мелгалве		

т.п. 903-1-198 КЖИ-МН-1-1

Закладное изделие МН1-1

Стадия	Масса	Масштаб
рп	17,7	1:20
Лист 1	Листов 1	

ВСт3 кп2 ГОСТ 380-71*

ЛАТГИПРОПРОМ

формат А4

Альбом 6.4

Типовой проект 903-1-198

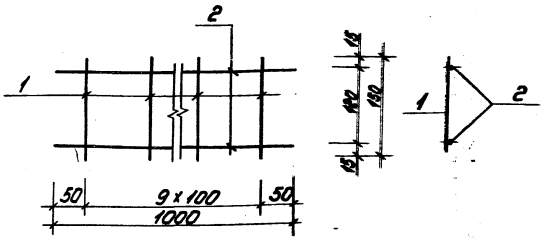

Технические требования на изготовление изделия см. лист КЖИ-ТТ.

Формат	Зона	Поз.	Обозначение	Наименование	Кол.	Примечание
		1	ГОСТ 6727-80	сталь арматурная ⌀ 4 В I / l=150	10	0,2 кг
		2	ГОСТ 6781-81	сталь арматурная ⌀ 6 А I / l=1000	2	0,4 кг
				Итого		0,6 кг

Гл.инж.пр.	Думан		
Нач.отд.	Рябуха		
Н.контр.	Андриевская		
Гл.контр.	Андриевская		
Рук.гр.	Бобрук		
Ст.арх.	Мелгалве		

Взам.инв.№ | Подп. и дата | Инв.№ подл.

тп 903-1-198 КЖИ-КР1-1

Каркас КР1-1

Стадия	Масса	Масштаб
рп	0,6	
Лист 1	Листов 1	

ВСт3кп2 ГОСТ 380-71*

ЛАТГИПРОПРОМ

18454-17 54 формат А4

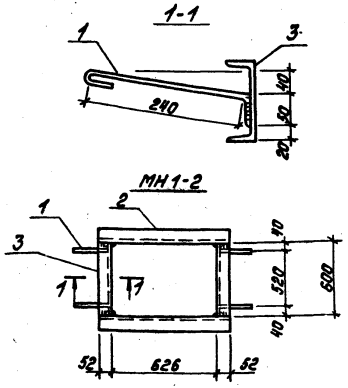

Технические требования на изготовление изделия см. лист КЖИ-ТТ

Формат	Зона	Поз.	Обозначение	Наименование	Кол.	Примечание
		1	ГОСТ 5781-81	Сталь арматурная ⌀8АТ ℓ=340	4	0,52 кг
		2	ГОСТ 8240-72	Швеллер ⊏12 ℓ=730	2	15,18 кг
		3	ГОСТ 8240-72	Швеллер ⊏12 ℓ=600	2	12,48 кг
				Итого		28,2 кг

Гл.инж.пр.	Думан		
Нач.отд.	Рябуха		
Н.контр.	Андриевская		
Гл.конст.	Андриевская		
Рук.гр.	Бобрук		
Инж.	Куркова		

ТП 903-1-198 КЖИ-МН1-2

Закладное изделие МН1-2

Стадия	Масса	Масштаб
РП	28,2	
Лист 1	Листов 1	

Вст3кп2ГОСТ 380-71*

ЛАТГИПРОПРОМ

Формат А4

Альбом 6.4

Типовой проект 903-1-198

Взам.инв.№

Подпись и дата

Инв.№ подл.

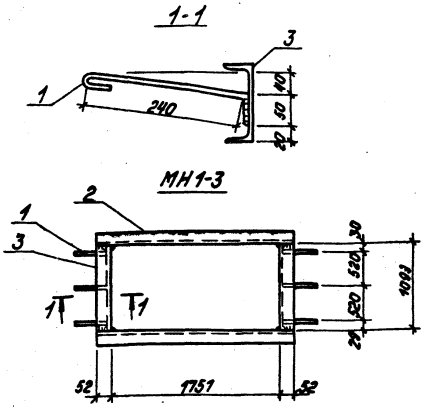

Технические требования на изготовление изделия см. лист КЖИ-ТТ.

Формат	Зона	Поз.	Обозначение	Наименование	Кол.	Примечание
		1	ГОСТ 5781-81	Сталь арматурная ⌀8АТ ℓ=340	6	0,78 кг
		2	ГОСТ 8240-72	Швеллер ⊏12 ℓ=1855	2	39,52 кг
		3	ГОСТ 8240-72	Швеллер ⊏12 ℓ=1099	2	22,88 кг
				Итого:		63,2 кг

Гл.инж.пр.	Думан		
Нач.отд.	Рябуха		
Н.контр.	Андриевская		
Гл.конст.	Андриевская		
Рук.гр.	Бобрук		
Инженер	Куркова		

ТП 903-1-198 КЖИ-МН1-3

Закладное изделие МН1-3

Стадия	Масса	Масштаб
РП	63,2	
Лист 1	Листов 1	

Вст3кп2 ГОСТ380-71*

ЛАТГИПРОПРОМ

18454-17 55

Формат А4

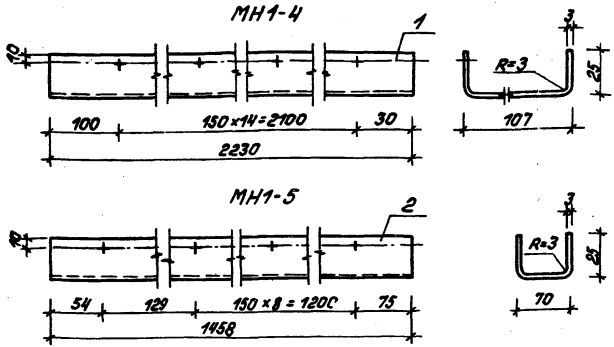

Формат	Зона	Поз.	Обозначение	Наименование	Кол.	Примечание
				МН1-4		
		1	ГОСТ 19903-74*	-157×3; ℓ= 2230	1	8,18 кг
				МН1-5		
		2	ГОСТ 19903-74*	-120×3; ℓ=1458	1	3,74 кг

Гл.инж.пр.	Думан		
Нач.отд.	Рябуха		
Н.контр.	Андриевская		
Гл.констр.	Андриевская		
Рук.гр.	Бобрук		
Ст.арх.	Мелгалве		

ТП 903-1-198 КЖИ-МН1-4, МН1-5

Закладное изделие МН1-4, МН1-5

Стадия	Масса	Масштаб
РП	8,18 кг 3,74 кг	1:2
Лист 1	Листов 1	

В Ст3 кп2 ГОСТ 380-71*

ЛАТГИПРОПРОМ

Формат А4

Альбом 6.4

Типовой проект 903-1-198

Взам.инв.№ | Подпись и дата | Инв.№ подл.

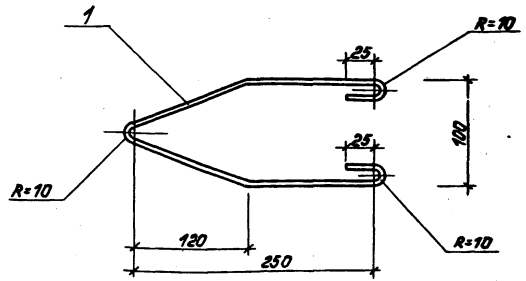

Общая длина соединительного элемента - 650 мм

Формат	Зона	Поз.	Обозначение	Наименование	Кол.	Примечание
		1	ГОСТ 5781-81	сталь арматурная ⌀8АI ℓ=650 мм	1	0,3 кг

Гл.инж.пр.	Думан		
Нач.отд.	Рябуха		
Н.контр.	Андриевская		
Гл.констр.	Андриевская		
Рук.гр.	Бобрук		
Ст.арх.	Мелгалве		

ТП 903-1-198 КЖИ-МС1

Соединительное изделие МС1

Стадия	Масса	Масштаб
РП	0,3 кг	
Лист 1	Листов 1	

В Ст3 кп2 ГОСТ 380-71*

ЛАТГИПРОПРОМ

18454-17 56

Формат А4

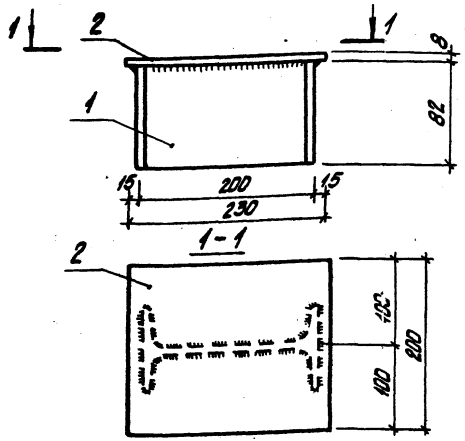

Технические условия на изготовление см. лист КЖИ-ТТ.

Формат	Зона	Поз.	Обозначение	Наименование	Кол.	Примечание
		1	ГОСТ 8239-72*	Двутавр $\frac{I\ 20}{L=82}$	1	1,7кг
		2	ГОСТ 103-76	Сталь полосовая $\frac{-100\times4}{L=250}$	1	2,9кг

ГИП	Думан		
Нач. отд.	Радуха		
Н. контр.	Андреевская		
Гл. констр.	Андреевская		
Рук. гр.	Бобрик		
Ст. инж.	Ипполитова		

ТП 903-1-198 КЖИ-МС1-1

Соединительное изделие МС1-1

Стадия	Масса	Масштаб
Р.П.	4,6кг	
Лист 1	Листов 1	

Вст3кп2 ГОСТ 380-71*

ЛАТГИПРОПРОМ

Инв. № подл. | Подпись и дата | Взам. инв. №

Формат А4

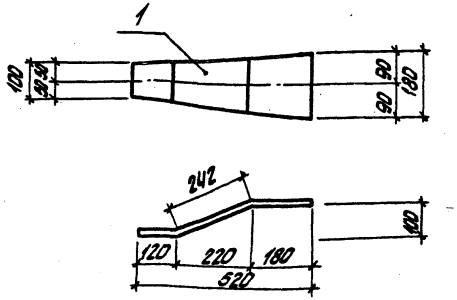

Технические условия на изготовление см. лист КЖИ-ТТ.

Формат	Зона	Поз.	Обозначение	Наименование	Кол.	Примечание
		1	ГОСТ 103-76	Сталь полосовая $\frac{-180\times4}{L=342}$	1	6,1кг

ГИП	Думан		
Нач. отд.	Радуха		
Н. контр.	Андреевская		
Гл. констр.	Андреевская		
Рук. гр.	Бобрик		
Ст. инж.	Ипполитова		

ТП 903-1-198 КЖИ-МС2

Соединительное изделие МС2

Стадия	Масса	Масштаб
РП	6,1кг	
Лист 1	Листов 1	

Вст3кп2 ГОСТ 380-71*

ЛАТГИПРОПРОМ

Формат А4

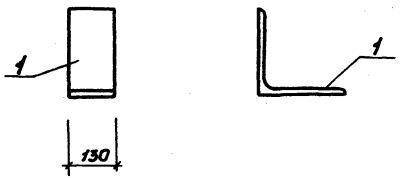

Технические условия см. лист КЖИ-ТТ

Формат	Зона	Поз.	Обозначение	Наименование	Кол.	Примеч.
		1	ГОСТ 8509-72*	Сталь уголовая L 250×16 равнополочн. ℓ=130	1	8,0 кг

ТП 903-1-198 КЖИ-МС 3		
Соединительное изделие МС3	Стадия: РП; Масса: 8,0 кг; Масштаб:	Лист 1; Листов 1
ВСт3 кп2 ГОСТ 380-71*	ЛАТГИПРОПРОМ	

ГИП	Думан	
Нач. отд.	Рабуха	
Н. контр.	Андриевская	
Гл. кон.	Андриевская	
Рук. гр.	Бабрук	
Ст. инж.	Иппсштова	

Формат А4

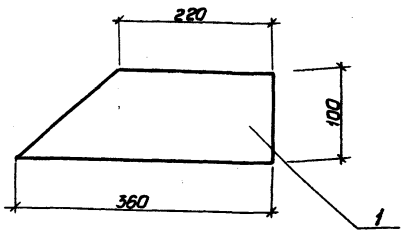

Технические условия см. лист КЖИ-ТТ

Формат	Зона	Поз.	Обозначение	Наименование	Кол.	Примеч.
		1	ГОСТ 19903-74*	Сталь листовая δ=6мм	1	1,4кг

ТП 903-1-198 КЖИ-МС 4		
Соединительное изделие МС4	Стадия: РП; Масса: 1,4кг; Масштаб:	Лист 1; Листов 1
ВСт3 кп2 ГОСТ 380-71*	ЛАТГИПРОПРОМ	

ГИП	Думан	
Нач. отд.	Рабуха	
Н. контр.	Андриевская	
Гл. кон.	Андриевская	
Рук. гр.	Бабрук	
Ст. инж.	Иппсштова	

Инв. № подл. | Подпись и дата | Взам. инв. №

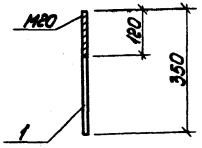

Формат	Зона	Поз.	Обозначение	Наименование	Кол.	Примечание
		1	ГОСТ 2590-71*	Сталь круглая Ф20АI, l=350	1	0,9кг

ГИП	Думан		
Нач.отд.	Рябуха		
Н.контр.	Андриевская		
Гл.кон.	Андриевская		
Рук.гр.	Бобрук		
Ст.инж.	Ипполитова		

т.п. 903-1-198 КЖИ-МС6

Соединительное изделие МС6

Стадия	Масса	Масштаб
Р.П.	0,9кг	

Лист 1 Листов 1

ВСт3 кп 2 ГОСТ 380-71*

ЛАТГИПРОПРОМ

Формат А4

Альбом 6.4

Типовой проект 903-1-198

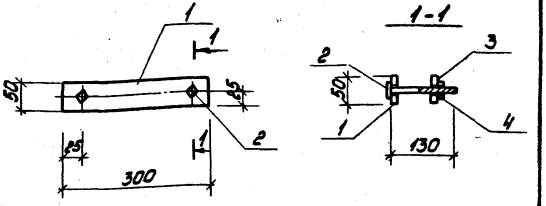

Формат	Зона	Поз.	Обозначение	Наименование	Кол.	Примечание
		1	ГОСТ 103-76	Сталь полосовая $\frac{-50\times4}{l=300}$	1	0,5кг
		2	ГОСТ 7798-70*	Болт М10, l=130	2	0,1
		3	ГОСТ 103-76	Сталь полосовая $\frac{-50\times4}{l=50}$	2	0,1
		4	ГОСТ 2915-70	Гайка М10	2	0,01

Взам.инв.№

Подп. и дата

Инв.№ подл.

ГИП	Думан		
Нач.отд.	Рябуха		
Н.контр.	Андриевская		
Гл.конст.	Андриевская		
Рук.гр.	Бобрук		
Ст.инж.	Ипполитова		

т.п. 903-1-198 КЖИ-МС5-1

Соединительное изделие МС5-1

Стадия	Масса	Масштаб
Р.П.	0,91кг	

Лист 1 Листов 1

ВСт3 кп2 ГОСТ 380-71*

ЛАТГИПРОПРОМ

Рама под охладитель проб пара и воды

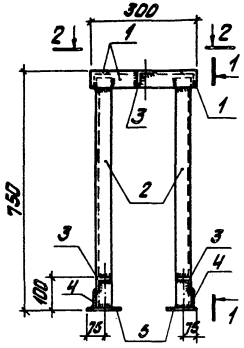

1 - 1

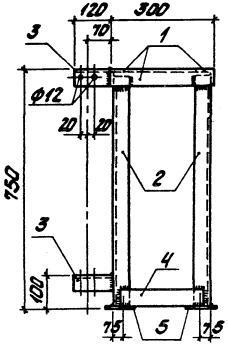

2 - 2

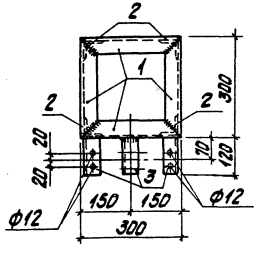

Технические требования на изготовление изделия см. лист КЖИ-ТТ

Формат	Зона	Поз.	Обозначение	Наименование	Кол.	Примечание
		1	ГОСТ 8509-72*	L 50×5 ℓ=300	4	4,52кг
		2	ГОСТ 8509-72*	L 50×5 ℓ=730	4	11,01кг
		3	ГОСТ 8509-72*	L 50×5 ℓ=120	3	1,36кг
		4	ГОСТ 103-76	-6×50 ℓ=260	2	1,23кг
		5	ГОСТ 103-76	-8×120 ℓ=120	4	3,62кг

ГИП	Думан		
Нач.отд.	Рябуха		
Н.контр.	Андриевская		
Гл.конст.	Андриевская		
Рук. гр.	Бодрук		
Ст.инж.	Артамонова		

ТП903-1-198 КЖИ-Р2

Рама под охладитель проб пара и воды Р2

В Ст3кп2 ГОСТ380-71*

Стадия	Масса	Масштаб
РП	21,74кг	

Лист 1 Листов 1

ЛАТГИПРОПРОМ

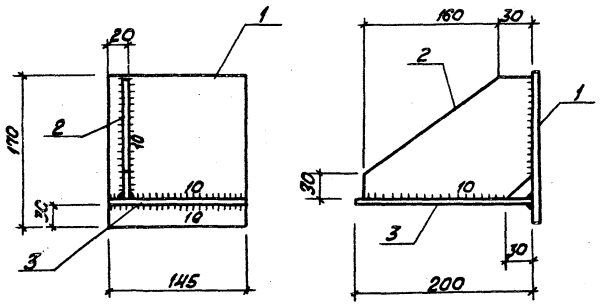

Технические требования на изготовление см. лист КЖИ-ТТ

Формат	Зона	Поз.	Обозначение	Наименование	Кол.	Примечание
		1	ГОСТ 103-76	Сталь полосовая -170×12 ℓ=145	1	2,3 кг
		2	ГОСТ 103-73	Ст.3 сталь полосовая -120×10 ℓ=190	1	2,0 кг
		3	ГОСТ 103-76	Сталь полосовая -200×16 ℓ=146	1	3,6 кг

ТП 903-1-198 КЖИ-РК-2а

Металлический столик РК-2а

Стадия	Масса	Масштаб
РП	7,9 кг	
Лист 1	Листов 1	

Н. контр.	Андриевская	
Гл. констр.	Андриевская	
Рук. гр.	Бобрук	
Ст. инж.	Аллилуева	

ВСт3кп2 ГОСТ 380-71* ЛАТГИПРОПРОМ

Формат А4

Инв. № подл. | Подпись и дата | Взам. инв. №

ЛАТГИПРОПРОМ

.gost.e-ecolog.ru