ТИПОВОЙ ПРОЕКТ

903-1-198

КОТЕЛЬНАЯ

с тремя котлами КВ-ГМ-100 и тремя котлами ГМ-50-14 /2ДЕ-25-14ГМ/

ОТКРЫТАЯ СИСТЕМА ТЕПЛОСНАБЖЕНИЯ

ТОПЛИВО-ГАЗ И МАЗУТ

Альбом 6.1

18454-15

ЦЕНА 4-33

gost.e-ecolog.ru

ЦЕНТРАЛЬНЫЙ ИНСТИТУТ ТИПОВОГО ПРОЕКТИРОВАНИЯ
ГОССТРОЯ СССР

Москва, А-445, Смоленская ул., 22
Сдано в печать 04 1983 г.
Заказ № 2705 Тираж 230 экз.

ТИПОВОЙ ПРОЕКТ 903-1-198

КОТЕЛЬНАЯ С ТРЕМЯ КОТЛАМИ КВ-ГМ-100 И ТРЕМЯ КОТЛАМИ ГМ-50-14 / 2ДЕ-25-14ГМ / ОТКРЫТАЯ СИСТЕМА ТЕПЛОСНАБЖЕНИЯ ТОПЛИВО-ГАЗ И МАЗУТ

АЛЬБОМ Б.1

СОСТАВ ПРОЕКТА

АЛЬБОМ 1.1	Котельная. Тепломеханическая часть. Общие данные. Компоновка и установка оборудования. Газоснабжение. (Вариант установки котлов КВ-ГМ-100 и ГМ-50-14).
АЛЬБОМ 1.2	Котельная. Тепломеханическая часть. Общие данные. Компоновка и установка оборудования. Газоснабжение. (Вариант установки котлов КВ-ГМ-100 и ДЕ-25-14ГМ)
АЛЬБОМ 2.1	Строительно-технологическая блок-секция котлоагрегата КВ-ГМ-100. Тепломеханическая часть. Конструкции железобетонные. Автоматизация.
АЛЬБОМ 2.2	Строительно-технологическая блок-секция котлоагрегата КВ-ГМ-100. Задание заводу-изготовителю на щиты автоматики и КИП.
АЛЬБОМ 2.3	Строительно-технологическая блок-секция котлоагрегата КВ-ГМ-100. Металлоконструкции газовоздухопроводов.
АЛЬБОМ 2.4	Строительно-технологическая блок-секция котлоагрегата ГМ-50-14. Теплотехническая часть. Конструкции железобетонные. Автоматизация.
АЛЬБОМ 2.5	Строительно-технологическая блок-секция котлоагрегата ГМ-50-14. Металлоконструкции газовоздухопроводов.
АЛЬБОМ 2.6	Строительно-технологическая блок-секция котлоагрегата ДЕ-25-14ГМ. Теплотехническая часть. Конструкции железобетонные. Автоматизация.
АЛЬБОМ 2.7	Строительно-технологическая блок-секция котлоагрегата ДЕ-25-14ГМ. Металлоконструкции газовоздухопроводов.
АЛЬБОМ 2.8	Строительно-технологическая блок-секция котлоагрегата ГМ-50-14. Задание заводу-изготовителю на щиты автоматики и КИП.
АЛЬБОМ 3.1	Тепломеханическая часть. Трубопроводы. (Вариант установки котлов КВ-ГМ-100 и ГМ-50-14)
АЛЬБОМ 3.2	Тепломеханическая часть. Трубопроводы. (Вариант установки котлов КВ-ГМ-100 и ДЕ-25-14ГМ)
АЛЬБОМ 4.1	Водоподготовительная установка. Автоматизация. Электротехническая часть. Связь и сигнализация. (Вариант установки КВ-ГМ-100 и ГМ-50-14).
АЛЬБОМ 4.2	Водоподготовительная установка. Автоматизация. Электротехническая часть. Связь и сигнализация (Вариант установки котлов КВ-ГМ-100 и ДЕ-25-14ГМ).
АЛЬБОМ 4.3	Водоподготовительная установка. Вспомогательное оборудование. (Вариант установки котлов КВ-ГМ-100 и ГМ-50-14).
АЛЬБОМ 4.4	Водоподготовительная установка. Вспомогательное оборудование. (Вариант установки котлов КВ-ГМ-100 и ДЕ-25-14ГМ)
АЛЬБОМ 5.1	Котельная. Архитектурно-строительная часть. Общие чертежи. (Вариант установки котлов КВ-ГМ-100 и ГМ-50-14).
АЛЬБОМ 5.2	Котельная. Архитектурно-строительная часть. Общие чертежи. (Вариант установки котлов КВ-ГМ-100 и ДЕ-25-14ГМ).
АЛЬБОМ 5.3	Котельная. Архитектурно-строительная часть. Конструкции нулевого цикла и барова. Конструкции металлические. (Вариант установки котлов КВ-ГМ-100 и ГМ-50-14)
АЛЬБОМ 5.4	Котельная. Архитектурно-строительная часть. Конструкции нулевого цикла и барова. Конструкции металлические (Вариант установки котлов КВ-ГМ-100 и ДЕ-25-14ГМ)
АЛЬБОМ 5.5 ЧАСТИ 1,2	Котельная Архитектурно-строительная часть. Нетиповые изделия.
АЛЬБОМ 6.1	Водоподготовительная установка. Архитектурно-строительная часть. Общие чертежи.
АЛЬБОМ 6.2	Водоподготовительная установка. Архитектурно-строительная часть. Конструкции нулевого цикла. Тепломеханическая часть. (Вариант установки котлов КВ-ГМ-100 и ГМ-50-14).
АЛЬБОМ 6.3	Водоподготовительная установка. Архитектурно-строительная часть. Конструкции нулевого цикла. Тепломеханическая часть. (Вариант установки котлов КВ-ГМ-100 и ДЕ-25-14ГМ).
АЛЬБОМ 6.4	Водоподготовительная установка. Архитектурно-строительная часть. Нетиповые изделия.
АЛЬБОМ 7.1	Генеральный план. Инженерные сети. Архитектурно-строительная часть конструкции. Автоматизация. Электротехническая часть. Связь и сигнализация. Водопровод и канализация. Тепловые сети. (Вариант установки котлов КВ-ГМ-100 и ГМ-50-50-14).

Привязан

Инв. №

СОСТАВ ПРОЕКТА

АЛЬБОМ 7.2	Генеральный план. Инженерные сети. Архитектурно-строительная часть конструкции. Автоматизация. Электротехническая часть. Связь и сигнализация. Водопровод и канализация. Тепловые сети. (Вариант установки котлов КВ-ГМ-100 и ДЕ-25-14ГМ).
АЛЬБОМ 8.1	Котельная. Электротехническая часть. Связь и сигнализация. Чертежи монтажной зоны. (Вариант установки котлов КВ-ГМ-100 и ГМ-50-14).
АЛЬБОМ 8.2	Котельная. Электротехническая часть. Связь и сигнализация. Чертежи монтажной зоны. (Вариант установки котлов КВ-ГМ 100 и ДЕ-25-14ГМ)
АЛЬБОМ 8.3	Котельная. Электротехническая часть. Механизмы управляемые со ЩСУ и щитов КИП и А. Схемы принципиальные (Вариант установки котлов КВ-ГМ-100 и ГМ-50-14).
АЛЬБОМ 8.4	Котельная. Электротехническая часть. Механизмы управляемые со ЩСУ и щитов КИП и А. Схемы принципиальные. (Вариант установки котлов КВ-ГМ-100 и ДЕ-25-14ГМ).
АЛЬБОМ 8.5	Котельная. Электротехническая часть. Задание заводу-изготовителю на щиты управления крупноблочные и сборки РТЗО. (Вариант установки котлов КВ-ГМ-100 и ГМ-50-14).
АЛЬБОМ 8.6	Котельная. Электротехническая часть. Задание заводу-изготовителю на щиты управления крупноблочные и сборки РТЗО. (Вариант установки котлов КВ-ГМ-100 и ДЕ-25-14ГМ).
АЛЬБОМ 8.7	Водоподготовительная установка. Электротехническая часть. Задание заводу-изготовителю на щиты управления крупноблочные.
АЛЬБОМ 9.1	Котельная. Автоматизация. (Вариант установки котлов КВ-ГМ-100 и ГМ-50-14)
АЛЬБОМ 9.2	Котельная. Автоматизация. (Вариант установки котлов КВ-ГМ-100 и ДЕ-25-14ГМ).
АЛЬБОМ 9.3 ЧАСТИ 1,2	Котельная. Задание заводу-изготовителю на щиты автоматики и КИП. (Вариант установки котлов КВ-ГМ-100 и ГМ-50-14).
АЛЬБОМ 9.4 ЧАСТИ 1,2	Котельная. Задание заводу-изготовителю на щиты автоматики и КИП. (Вариант установки котлов КВ-ГМ-100 и ДЕ-25-14ГМ).
АЛЬБОМ 9.5	Водоподготовительная установка. Задание заводу-изготовителю на щиты автоматики и КИП.
АЛЬБОМ 10.1	Котельная. Сантехнические устройства. (Вариант установки котлов КВ-ГМ-100 и ГМ-50-14).
АЛЬБОМ 10.2	Котельная. Сантехнические устройства. (Вариант установки котлов КВ-ГМ-100 и ДЕ-25-14ГМ).
АЛЬБОМ 10.3	Водоподготовительная установка. Сантехнические устройства.
АЛЬБОМ 11.1	Котельная. Сочленения исполнительных механизмов с регулирующими органами. (Вариант установки котлов КВ-ГМ-100 и ГМ-50-14).
АЛЬБОМ 11.2	Котельная. Сочленения исполнительных механизмов с регулирующими органами. (Вариант установки котлов КВ-ГМ-100 и ДЕ-25-14ГМ).
АЛЬБОМ 11.3	Металлоконструкции вспомогательного оборудования и устройств.
АЛЬБОМ 12.1 КНИГИ 1,2,3,4	Сметы. Общая часть.
АЛЬБОМ 12.2 КНИГИ 1,2	Сметы. (Вариант установки котлов КВ-ГМ-100 и ГМ-50-14).
АЛЬБОМ 12.3 КНИГИ 1,2	Сметы. (Вариант установки котлов КВ-ГМ-100 и ДЕ-25-14ГМ).
АЛЬБОМ 13.1	Заказные спецификации. Общая часть.
АЛЬБОМ 13.2	Заказные спецификации. (Вариант установки котлов ГМ-50-14).
АЛЬБОМ 13.3	Заказные спецификации. (Вариант установки котлов ДЕ-25-14ГМ).
АЛЬБОМ 14 КНИГИ 1,2	Ведомости потребности в материалах (Книга 1 - вариант установки котлов КВ-ГМ-100 и ГМ-50-14), книга 2 - вариант установки котлов КВ-ГМ-100 и ДЕ-25-14ГМ).

ПРИМЕНЕННЫЕ ТИПОВЫЕ МАТЕРИАЛЫ

Типовой проект 907-2-181 Альбомы ТРН 2536, ТРН 2537	Трубы дымовая железобетонная $H = 120$ м $Д_0 = 4{,}8$ м с надземными газоходами для котельных. (Распространяет Теплопроект г. Ленинград).
Типовое проектное решение 907-02-222 альбомы 1.6, 2.6	Световое ограждение дымовой трубы высотой 120м. (Распространяет ВНИПИ Теплопроект г. Москва).
Типовой проект 704-1-110 альбомы I, VI, VIII, X	Резервуар стальной горизонтальный для нефтепродуктов емкостью 50 м³. (Распространяет Казахский филиал ЦИТП).
Типовые конструкции. Серия 4.903-11 выпуски 1,5	Котельные установки. Вспомогательное оборудование и блоки. (Распространяет Тбилисский филиал ЦИТП).
Типовые конструкции. Серия 4.903-10 выпуск 8	Изделия и детали трубопроводов для тепловых сетей. Грязевики. (Распространяет Тбилисский филиал ЦИТП).
Типовой проект 704-1-27, альбомы I, II, V	Стальные резервуары для нефтепродуктов, предназначенные для эксплуатации в условиях низких температур. Резервуар емкостью 5000 м³. (Альбомы I, IV, V распространяет ЦИТП г. Москва).
Типовые конструкции. Серия 5.903-3 выпуск 0,2	Водоструйные эжекторы ЭВ-10-38-600. (Распространяет ЦИТП г. Москва).

Разработан проектным институтом „ЛАТГИПРОПРОМ"

Утвержден и введен в действие с 1 января 1983г. институтом Латгипропром Приказ № 101А от 14 мая 1982г.

Главный инженер института В. Овчаров

Главный инженер проекта А. Думан

				Привязан
Инв. №				

Альбом 6.1

Типовой проект 903-1-198

Содержание альбома

Лист	Наименование	Стр.
	Содержание альбома	3
	Архитектурно - строительные решения	
АР-1	Общие данные (начало)	4
АР-2	Общие данные (продолжение)	5
АР-3	Общие данные (окончание). Узел 1.	6
АР-4	План кровли, план полов. экспликация полов и кровли	7
АР-5	План на отм. 0,000. Фрагмент плана 1. Узел 2.	8
АР-6	План на отм. 4,200. Фрагмент плана 2,3,4. Узел 3.	9
АР-7	Разрез 1-1. Площадка на отм. 3,500. Фрагмент плана 5. Узлы 4;5.	10
АР-8	Лестница ЛК-1. Планы А-А; Б-Б. Разрезы 2-2; 3-3. Узлы 6; 7; 8.	11
АР-9	Фасады А-Ж, Ж-А. Схемы заполнения оконных проемов.	12
АР-10	Фасады 1-7; 7-1.	13
	Конструкции железобетонные	
КЖ-1	Общие данные (начало)	14
КЖ-2	Общие данные (окончание)	15
КЖ-3	Схема расположения фундаментов, фундаментных балок и подпорных стенок	16
КЖ-4	Схема расположения фундаментов, фундаментных балок и подпорных стенок. Фрагменты 1÷5.	17
КЖ-5	Схема расположения фундаментов, фундаментных балок и подпорных стенок. Фрагменты 6; 7.	18
КЖ-6	Фундаменты Фм 1; Фм 2	19
КЖ-7	Фундаменты Фм 3; Фм 4; Фм 5; Фм 6	20
КЖ-8	Фундаменты Фм 7; Фм 11.	21
КЖ-9	Фундаменты Фм 8; Фм 9.	22
КЖ-10	Фундаменты Фм 10; Фм 12; Фм 13	23
КЖ-11	Склад соли. План на отм. -1.050. Схема расположения элементов покрытия. План кровли.	24
КЖ-12	Склад соли. Разрез 2-2. Узел Ж. Деревянный ящик для 1.	25
КЖ-13	Склад соли. Узлы А; Б; В.	26
КЖ-14	Склад соли. Узлы Г; Д; Е	27
КЖ-15	Склад соли. ПРм 1. Опалубка и армирование	28
КЖ-16	Склад соли. ПРм 1. Разрезы 1-1; 2-2.	29
КЖ-17	Схема расположения колонн, ригелей, балок покрытия. Узел 1.	30
КЖ-18	Схема расположения плит перекрытия на отм. 4,200. Узлы 2÷4	31
КЖ-19	Разрезы 1-1÷3-3. Узлы 5;6. Схема расположения колонн под наружные металлические площадки.	32
КЖ-20	Схема расположения плит покрытия	33
КЖ-21	Схема расположения стеновых панелей по осям А и Ж, стальных стоек и насадок. Фрагменты 1÷3	34
КЖ-22	Схемы расположения стеновых панелей по осям 1 и 7. Фрагменты 4÷8	35
КЖ-23	Фрагменты 9÷23. Узел 13.	36
КЖ-24	Схема расположения перегородок по оси Б; 6	37
КЖ-25	В-1; В-2. Узлы 7; 8	38
КЖ-26	Схема расположения перегородок по оси А/Б на отм. 4.200. Узлы 9÷11; В-3; В-4	39
КЖ-27	Монолитный участок Ум 1.	40
КЖ-28	Монолитные участки Ум 2; Ум 3. Узел 12.	41
КЖ-29	Монолитные участки Ум 4 ÷ Ум 6. Ведомость расхода стали Ум 1 ÷ Ум 6.	42
КЖ-30	Таблица нагрузок на фундаменты	43
	Конструкции металлические	
КМ-1	Общие данные. Ведомость металлоконструкций по видам профилей.	44
КМ-2	Техническая спецификация металла (начало)	45
КМ-3	Техническая спецификация металла (окончание)	46
КМ-4	Техническая спецификация металла для специализированных заводов	47
КМ-5	Схема расположения подвесного пути в осях Е÷Ж и 3÷7. Площадка МП 1.	48
КМ-6	Площадка МП 2, лестница МЛ 1. Узлы 1, 2	49
КМ-7	Площадка МП 3, лестница МЛ 2. Узел 3	50
КМ-8	Схема расположения опор под трубопроводы. Элемент плана № 1	51
КМ-9	Опоры под трубопроводы Узлы 4 ÷ 7.	52
КМ-10	Схема площадки МП 4 на отм. 3,600; 9.500; 14,600	53
КМ-11	МП 4. Разрезы 4-4, 5-5. Узлы 8÷12	54
КМ-12	МП 4. Ведомость элементов. Узлы 13÷15	55

Инв. № подл. | Подпись и дата | Взам. инв. №

Типовой проект 903-1-198 Альбом 6.1

Ведомость основных комплектов.

Обозначение		Наименование	Примечание
ТП 903-1-198	АР	Архитектурно-строительные решения	Альб. 6.1, 6.2, 6.3, 6.4
ТП 903-1-198	КЖ	Конструкции железобетонные	альбом 6.1
ТП 903-1-198	КМ	Конструкции металлические	альбом 6.1
ТП 903-1-198	ВК	Внутренний водопровод и канализация	альбом 10.3
ТП 903-1-198	ОВ	Отопление и вентиляция	альбом 10.3
ТП 903-1-198	ТС	Тепловые сети	альбом 12.3
ТП 903-1-198	АТМ	Автоматизация	альб. 4.1, 4.2
ТП 903-1-198	Э	Электротехническая часть	альб. 4.1, 4.2
ТП 903-1-198	ЭС	Связь и сигнализация	альб. 4.1, 4.2
ТП 903-1-198	ТМ	Тепломеханическая часть	альб. 4.1, 4.2, 4.3, 4.4

Ведомость чертежей основного комплекта АР.

Лист	Наименование	Примечание
1	Общие данные (начало).	1
2	Общие данные (продолжение).	5
3	Общие данные (окончание). Узел 1.	6
4	План кровли, планы полов. Экспликация полов и кровли.	7
5	План на отм. 0.000. Фрагмент плана 1. Узел 2.	8
6	План на отм. 4.200. Фрагменты плана 2,3,4. Узел 3.	9
7	Разрез 1-1. Площадка на отм. 3.500. Фрагмент плана 5. Узлы 4; 5.	10
8	Лестница ЛК-1. Планы А-А; Б-Б. Разрезы 2-2; 3-3. Узлы 6; 7; 8.	11
9	Фасады А-Ж, Ж-А. Схемы заполнения оконных проемов.	12
10	Фасады 1-7; 7-1.	13

Проект разработан в соответствии с действующими нормами и правилами и предусматривает мероприятия, обеспечивающие взрывную, взрывопожарную и пожарную безопасность при эксплуатации здания.

Главный инженер проекта: /Думан/

Ведомость ссылочных и прилагаемых документов.

Обозначение	Наименование	Примечание
ГОСТ 14624-69	Двери деревянные для зданий промышленных предприятий.	
Шифр 41-74	Ворота распашные 3,6 х 3,6 м с ручными приборами открывания	
Серия 2.435-6, вып. 1,2	Противопожарные двери и ворота промышленных зданий.	
ГОСТ 12506-67	Окна деревянные для зданий промышленных предприятий.	
Серия 1.436-4	Стальные переплеты с повышенным уплотнением и механизмами открывания для отапливаемых зданий промышленных предприятий.	
Выпуск 0	Указания по применению и изготовлению переплетов.	
Выпуск 1	Рабочие чертежи переплетов марка КМ.	
Сер. 1.136-11 альбом I	Двери деревянные входные и служебные для жилых и общественных зданий.	
ГОСТ 948-76 сер. 1.138-10 Выпуск 1	Перемычки железобетонные для зданий с кирпичными стенами. Перемычки брусковые.	
ГОСТ 22415-77	Шкафы деревянные для хранения одежды в санитарно-бытовых помещениях промышленных предприятий.	
Серия 1.494-27 Выпуск 3,7	Воздухоприемные устройства с подвесными утепленными клапанами. Воздухоприемные устройства к стальным окнам из спаренных тонкостенных труб с механизмами открывания по сер. 1.436-4.	
Серия 2.436-2 Выпуск 0 Выпуск 1 Выпуск 2	Архитектурно-строительные детали (ТДА) оконных проемов со стальными переплетами по серии 1.436-4 для промышленных зданий. Указания по применению деталей. Детали устройства оконных проемов. Детали крепления переплетов.	
Серия 2.436-9	Архитектурно-строительные детали окон с применением деревянных оконных блоков по ГОСТ 12506-67.	
Серия 1.431-6	Кирпичные перегородки для одноэтажных и многоэтажных производственных зданий.	
Серия 2.430-3	Типовые архитектурно-строительные детали промышленных зданий с кирпичными стенами.	
Выпуск 1	Детали цоколя и устройства температурных швов в стенах.	
Выпуск 2	Детали парапетов, карнизов и стен в местах перепада высот.	
Выпуск 3	Детали сопряжений кирпичных стен с конструкциями зданий.	

Обозначение	Наименование	Примечание
Серия 2.460-5	Архитектурные детали утепленных покрытий одноэтажных промышленных зданий	
Выпуск 0	Указания по применению типовых деталей.	
Выпуск 1	Рабочие чертежи типовых деталей парапетов, карнизов и ендов.	
Выпуск 2	Рабочие чертежи типовых деталей температурных швов, перепадов кровли и пропуска коммуникаций.	
Серия 1.465-10 Выпуск 1	Комплексные железобетонные плиты покрытий одноэтажных промышленных зданий.	
Серия 2.236-2	Детали примыкания оконных и дверных блоков в общественных зданиях.	
Выпуск 1	Примыкания оконных и дверных блоков к стенам и перегородкам каркасно-панельных и кирпичных зданий.	
ИИ-04-7 Выпуск 1	Железобетонные лестницы для зданий с высотой этажа 3,3 и 4,2 м	См. АР-2 п. 23
ИИ-04-8 Выпуск 1	Металлические монтажные детали для зданий в 1-4 этажа ограждения лестниц.	См. АР-2 п. 23
Серия 2.460-14 Выпуск 1	Типовые узлы покрытий промышленных зданий в местах пропуска вентиляционных шахт.	
Серия 2.460-15 Выпуск 1	Типовые узлы покрытий промышленных зданий в местах установки крышных вентиляторов.	
Серия 3.006-2 Выпуск 1	Сборные железобетонные каналы и тоннели из лотковых элементов материалы для проектирования	
ТП 903-1- Альбом 6.4	Архитектурно-строительная часть. Нетиповые изделия	

Согласовано:

Гл. арх. инст.	Кимлач	
Гл. арх. ТО	Безручко	
Гл. инж. ТО	Гриц	

Инв. № подл. | Подпись и дата | Взам. инв. №

Привязан

Инв. №

ТП 903-1-198 АР

Гл. инженер	Дворцов	
Гл. инж. пр.	Думан	
Нач. отд.	Рабина	
Н. контр.	Сорокина	
Гл. арх.	Бирюкова	
Гл. конс.	Данилевский	
Рук. гр.	Бобрик	
Рук. гр.	Мелкова	

Котельная с тремя котлами КВ-ГМ-100 и тремя котлами ГМ-50-14(2,4Е-25-14ГМ). Открытая система теплоснабжения

Водоподготовительная установка

Стадия	Лист	Листов
РП	1	10

Общие данные (начало)

ЛАТГИПРОПРОМ

18454-15 5 Формат А2

Ведомость оборудования бытовых помещений

Группа произв. процессов	Количество обслуживаемых		Шкафы для одежды	Санитарно-техническое оборудование				Электро-оборудование				
	сидячий состав	неудобно-числен. стекло	одежда общая	умывальники	унитазы специальные	унитазы напольные	прочие	шкаф для одежды	плитка электр.	электро-калорифер КЭВ-25	электро-полотен. ЕР4	сушилка СШ-7
Для женщин												
Iб	12	4	12	—	1	—	1	—	—	—	1	1
Для мужчин												
Iб	3	1	3	—	1	—	1	—	—	—	1	1
Общие												
—	—	—	—	1	3	1	—	1	1	1	2	—
Всего	15	5	15	1	5	1	2	1	1	1	4	2

Общие указания

1. Типовой проект разработан на основании задания Главпромстройпроекта Госстроя СССР, утвержденного 15 декабря 1979г..
2. Здание водоподготовительной установки котельной разработано в комплексе типового проекта для следующих условий строительства:
   - расчетная зимняя температура наружного воздуха (средняя наиболее холодной пятидневки) для ограждающих конструкций согласно табл.5 СНиП II-3-79 -20°С; -30°С;
   - зона влажности - сухая и нормальная;
   - скоростной напор ветра для I, II, III и IV районов по СНиП II-6-74, тип местности А;
   - вес снегового покрова для I, II, III и IV районов СССР;
   - рельеф территории спокойный, без подработки горными выработками;
   - грунты в основании непросадочные, непучинистые, нескальные со следующими нормативными характеристиками: $\varphi = 28°$; $C^н = 2$ кПа (0,02 кгс/см^2), $E = 1{,}5 \cdot 10^4$ кПа (150 кгс/см^2); $\gamma_0 = 18$ кН/м^3 (1,8 т/м^3);
   - грунтовые воды:
     а) отсутствуют;
     б) находятся на глубине 1,5м от поверхности планировки;
   - воды неагрессивны к бетону нормальной плотности;
   - сейсмичность района не более 6 баллов.
3. Представленные в проекте чертежи разработаны для районов с расчетной t° наружного воздуха -30°С скоростным напором ветра по I району, снеговой нагрузкой по III району согласно СНиП II-6-74. Переменные данные для иных условий даны в таблицах на чертежах рабочих марок проекта.
   Сочетание IV снегового и IV ветрового района не рассматривается.
4. Категория производства „Д"
   степень огнестойкости - II.
   По санитарной характеристике производственные процессы относятся к группе Iб (СНиП II-92-76).
5. Режим внутренних помещений нормальный и влажный (склад реагентов и насосная склада солн).
   Ограждающие конструкции рассчитаны на следующие параметры наружного воздуха.
   фильтровальный зал t°вн = +16°С; φ = 60%;
   административно-бытовые помещения и лаборатория t°вн = +18°С; φ = 60%;
   санузлы t°вн = +14°С.
6. За условную отметку 0,000 принят уровень пола фильтровального зала, соответствующий абсолютной отметке [ ].
7. Горизонтальная гидроизоляция стен на отметке -0,030 из цементно-песчаного раствора состава 1:2 толщиной 20мм.
8. Материалы стен и перегородок:
   а) наружные стены - панели из керамзитобетона $\gamma = 1000$ кг/м^3 по серии 1.432-14 вып.0; 1; офактуренные с фасадной стороны в заводских условиях, лицевым слоем с применением цветных смесей;
   б) кирпичные участки наружных стен выполняются из обыкновенного одинарного кирпича ГОСТ 530-71, М75 с расшивкой швов в „впадезку" цементным раствором марки 25, морозостойкость кирпича Мрз-15, для цоколя Мрз-35.
   в) заделки наружных стен между панелями выполняются из газобетонных блоков по ГОСТ 21520-76 на цементном растворе М50 с армированием в каждом ряду и анкеровкой к металлическим импостам и колоннам. Горизонтальная арматура 2Ø6АI с поперечной арматурой ФЧВI шагом 80мм, наружные и внутренние поверхности штукатурятся по строительной сетке под фактуру стеновых панелей;
   г) перегородки:
   гипсо и железобетонные по серии 1.431-20;
   газобетонные из блоков по ГОСТ 21520-76 на растворе М50 с армированием по п. „в";
   кирпичные из сплошного кирпича ГОСТ 530-71 марки 75 на растворе марки 50 длиной более 4,5м армировать через 40см по п. „б".
9. Наружные стены (кирпичные и панельные) в бытовых помещениях и лаборатории утеплить жесткими минераловатными плитами ($\gamma = 200$ кг/м^3) толщиной 40мм по узлу 1 на листе АР-3 согласно таблицы №2.
10. Толщина наружных стен принята из расчета требуемого сопротивления теплопередаче при привязке проекта экономически целесообразная толщина стен должна быть проверена в зависимости от продолжительности отопительного сезона и стоимости тепловой энергии по СНиП II 3-79.
11. Швы между панелями заполняются изнутри помещения цементным раствором, с наружной стороны - герметизирующими прокладками и защитной мастикой УМС-50 по детали на листе 26 серии 1.432-14 вып.0.
12. При кладке стен и перегородок в проемах окон и дверей для крепления коробок заложить антисептированные деревянные пробки с каждой стороны через 750мм по высоте.
13. Элементы оконных переплетов, поставляемые без заводской окраски обработать согласно указаниям, данным в серии 1.436-4. Вып. 1.
14. Над всеми технологическими отверстиями шириной 1000мм и менее в перегородках и стенах делать перемычки рядовые с арматурой 3Ø6АI с опиранием на кладку не менее 250мм, защитный слой толщиной 20мм.
15. В местах примыкания кровли к парапетам и вентиляционным стаканам усилить водоизоляционный ковер наплейной дополнительных 3-х слоев рубероида.
16. Полы, примыкающие к наружным стенам и лежащие на грунте, утеплить в зоне примыкания к стене шириной 30см керамзитобетоном толщиной 30см, уложенным по утрамбованному грунту.
17. Работы по устройству чистых полов производить после укладки электропроводки и монтажа оборудования.
18. Металлические изделия окрасить эмалью ПФ-115 светлого тона за 2 раза по слою грунта ГФ-020 (кроме склада реаг.).
19. Указания по антикоррозийной защите элементов здания даны непосредственно на чертежах марок КЖ и КМ.
20. При привязке типового проекта должны быть осуществлены мероприятия по световой маскировке в соответствии с СН 507-78, в случаях расположения здания согласно п.п. 3 и 7 прил. №1 СН 507-78.
21. По периметру здания устраивается асфальтовая отмостка шириной 750мм по щебеночному основанию толщиной 100мм.
22. Проект рассчитан на производство работ в летних условиях, в зимних условиях методом замораживания допускается вести участки кладки наружных стен по оси „А" С лестничной клеткой до отм. 3,0 м, при кладке из силикатного кирпича кирпич должен применяться марки не ниже 100 по прочности и Мрз 25 по морозостойкости.
    Применение противоморозных добавок и увеличение марок раствора принимать в соответствии с указаниями СНиП III-17-78, по проекту производства работ в зависимости от наружной t°.
23. В проекте использованы конструктивные элементы серии UU-04, их применение ограничивается 1985 годом по мере освоения промышленностью серии 1.020, при привязке проекта ригели, плиты перекрытий, лестничные марши и ограждение должны быть заменены на соответствующие элементы серии 1.020.
24. При привязке проекта в районах с расчетной наружной t° до -40°С включительно необходимо внести следующие изменения в чертежи каркаса здания:
    а) пересчитать толщину наружных стен и утеплителя в комплексных плитах покрытия, а также склада соли;
    б) соответственно заменить опорные столики стеновых панелей и проверить нагрузки на фундаменты здания.

Согласовано

Гл. арх-тор	Димша	
Гл. инж. то	Кевнунин	
Гл. конструк.	Гредис	

Инв. № подл. | Подпись и дата | Взам. инв. №

Гл. инж. пр.	Куман		ТП 903-1-198 АР
Нач. СО-1	Рядыха		Котельная с трех котлами КВ-ГМ-100 и трех котлами ГМ-50-14/ГДЕ-25-14(ГМ) Открытая система теплоснабжения
Н. контр.	Сажинская		Стадия / Лист / Листов
Гл. арх.	Бубнит		Водоподготовительная установка — РП / 2
Гл. конст.	Андриевская		
Инж. гр.	Бабрык		Общие данные (продолжение) — ЛАТГИПРОПРОМ
Архит.	Зодэ		
Ст. техн.	Тейлане		

Альбом 6.1

Типовой проект 903-1-198

Спецификация перемычек

Марка поз.	Обозначение	Наименование	Кол. на эт. 1й	2й	Всего	Масса ед. кг	Примечания
ПР-1	ГОСТ 948-76	1ПР2-15.12.14	18	3	21	65	
ПР-2	ГОСТ 948-76	1ПР2-15.12.14	6	8	14	65	
ПР-3	ГОСТ 948-76	1ПР2-16.12.14	3	—	3	71	
ПР-4	ГОСТ 948-76	1ПР2-16.12.14	2	—	2	71	
ПР-5	ГОСТ 948-76	1ПР3-19.12.14	5	—	6	82	
ПР-6	ГОСТ 948-76	3ПР15-35.38.29	3	—	3	800	
ПР-7	ГОСТ 948-76	1ПР1-12.12.6	—	4	4	25	
ПР-8	ГОСТ 948-76	1ПР38-15.12.22у	1	—	1	100	
	ГОСТ 948-76	1ПР2-15.12.14	2	—	2	65	

Спецификация гардеробного оборудования

Марка поз.	Обозначение	Наименование	Кол.	Масса ед. кг	Примечание
1	ГОСТ 22415-77	Шкаф деревянный БД-33.3	5		со скамьей
2	Утянский з-д лаборат. печей	Электрополотенце ЕРЧ	4	мощн. 2,35 квт	
3	Московский произв. комбинат ЧБКО	Сушуар СШ-1	2	мощн. 0,9 квт	напольн.
4	Калининградский з-д торг. оборуд.	Электрокипятильник КНЭ-25	1	мощн. 3 квт	
5	—	Плитка электрическая	1	мощн. 1 квт	
6	Рижский з-д „Компрессор"	Шкаф холодильный „Лига"	1	мощн. 1,5 квт	

Ведомость спецификаций

Лист	Наименование	Примечание
АР-10	Спецификация заполнения проемов	
АР-3	Спецификация перемычек	
АР-3	Спецификация гардеробного оборудования	
АР-7	Спецификация элементов к листам АР-6 и АР-7	вентилят. и др.
АР-8	Спецификация элементов лестницы	

Таблица №1

Районы строительства	Марка мастик ГОСТ 2689-80 для устройства: Кровель с уклоном 2,5% ≤ 1 ≤ 10%	Мест примыкания
севернее географической широты 50° для европейской и 53° для азиатской части СССР	МБК-Г-65 МБК-Х-65	МБК-Г-85
южнее этих районов	МБК-Г-75	МБК-Г-100

Ведомость отделки помещений площадь в м²

Наименование или номер помещения	Потолок: площадь	Потолок: вид отделки	Стены, перегородки: площадь	Стены, перегородки: вид отделки	Отделка низа стен или перегородок (панель): площадь	Отделка низа стен или перегородок (панель): вид отделки	Отделка низа стен или перегородок (панель): высота, мм	Колонны: площадь	Колонны: вид отделки	Примечание
101, 106	1070	Затирка, известковая окраска	40 660	штукатурка* кирп. участков, окраска известковая	250	плитка стеклянная облицовочн. ТУ-21-01-424-70	2100	80	окраска известковая	* штукатурка и окраска выше панели
102, 103, 104	173	затирка, известковая окраска	114 290	штукатурка* кирп. участков, окраска известковая	175	плитка стеклянная облицовочн. ТУ-21-01-424-70	2100	—	см. стены	* штукатурка и окраска выше панели
105	18	затирка, окраска клеевая	44 36	штукатурка кирп. участков, окраска клеевая	32	окраска пентафталевая	2100	—	см. стены	
107, 108, 212	80	затирка, окраска клеевая	235 145	расшивка швов, окраска клеевая	220	окраска пентафталевая	2100	—	см. стены	
201; 202; 203; 206; 207; 208; 209; 210	80	затирка, окраска эмульсионная	72 108	штукатурка* кирп. участков, окраска эмульсионная	170	плитка стеклянная облицовочн. ТУ-21-01-424-70	2100	—	см. стены	* штукатурка и окраска выше панели
204	30	затирка, окраска известковая	54 80 100	затирка швов, штукат. плиточных катер, окраска известковая	—	—	—	—	см. стены	
205	12	затирка, окраска клеевая	16 56	штукатурка кирп. участков, окраска клеевая	—	—	—	—	см. стены	
211	4	затирка, окраска масляная	—	—	32	плитка стеклянная облицовочн. ТУ-21-01-424-70	3000	—	—	

Таблица №2

Расчетная наружная температура средняя наиболее холодной пятидневки	Стены: производственные помещения: панельные	Стены: производственные помещения: кирпичные ГОСТ 530-71*	Стены: административно-бытовые помещения, лаборатория: панельные	Стены: административно-бытовые помещения, лаборатория: кирпичные	Утеплитель: Ячеистый бетон γ = 400 кг/м³, участки кровли: произв. помещ.	Утеплитель: Ячеистый бетон γ = 400 кг/м³, участки кровли: адм.-быт. помещ.	Утеплитель: Минераловатные плиты γ = 300 кг/м³, стены АДМ.-быт. помещений, лабораторий: панельные	Утеплитель: Минераловатные плиты γ = 300 кг/м³, стены АДМ.-быт. помещений, лабораторий: кирпичные
-20°С	200	380	200	380	90	120	—	—
-30°С	200	380	200	380	120	160	40 узел 1	40 узел 1

1. Толщина утеплителя принята для средней t° наиболее холодных суток $t_н = -24°$ и $t_н = -35°$.

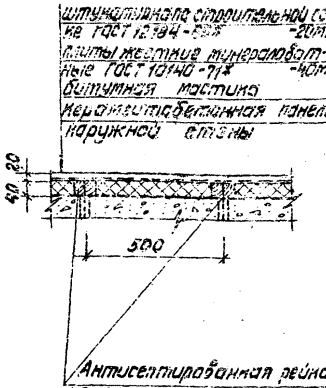

Согласовано: Гл. арх. ин-та Ритина; Гл. арх. т/р Березин; Гл. констр. т/р Трейс

Инв. № подл. | Подпись и дата | Взам. инв. №

Привязан

Инв. №

Гл. инж. ин.	Овчаров	
Гл. инж. пр.	Думан	
Нач. отд.	Рябуха	
Н. контр.	Саржинская	
Гл. архит.	Буйвите	
Гл. констр.	Андриевская	
Рук. гр.	Бобрик	
Рук. гр. арх.	Мелгалье	

ТП 903-1-198 АР

Котельная с тремя котлами КВ-ГМ-100 и тремя котлами ГМ-50-14 (2ДЕ-25-14ГМ). Открытая система теплоснабжения

Водоподготовительная установка

Стадия	Лист	Листов
РП	3	

Общие данные (окончание). Узел 1.

ЛАТГИПРОПРОМ

18454-15 7 Формат А2

Альбом 6.1

Типовой проект 903-1-198

План кровли

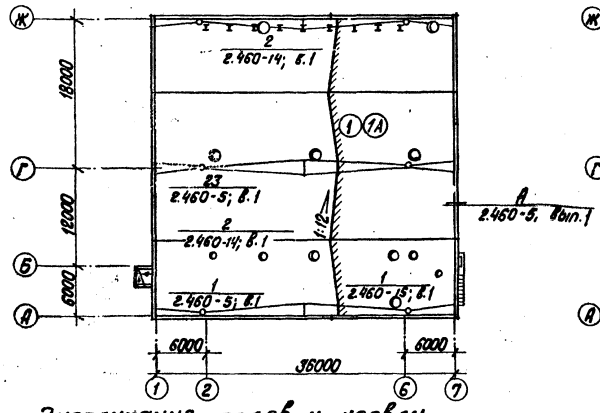

План пола на отм. 0,000 и -1,500

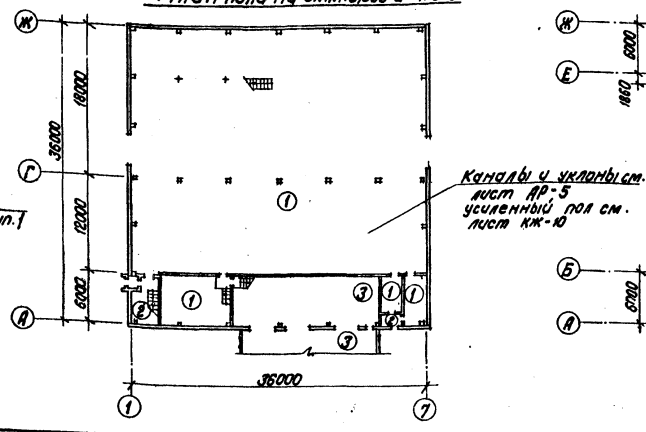

План пола на отм. 3.300

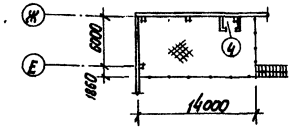

План пола на отм. 4.200

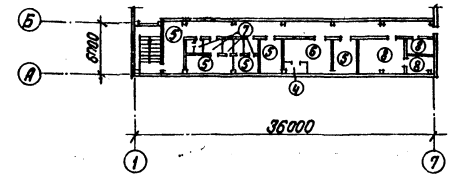

Экспликация полов и кровли

Наименование или номер помещения по проекту	Тип пола по проекту	Схема пола	Элементы пола и их толщина	Площадь пола, м²
101, 102, 104, 105	①		Керамические плитки (гост 6787-80) -13мм Прослойка и заполнение швов цементно-песчан. раств. М150-10мм Подстилающий слой из бетона М150 -100мм Грунт основания утрамбованный со щебнем -50мм	1151,3
107, 108	②		Мозаичный состав (терраццо) М200 -25мм Стяжка из цементно-песчан. раствора М200 -40мм Подстилающий слой из бетона М150 -100мм Грунт основания, утрамбованный со щебнем -50мм	21,6
103	③		Кислотоупорный бетон М200 на жидком стекле с уплотняющей добавкой* (см. примеч. 1) -30мм Подстилающий слой из кислотоупорного бетона М150 на жидком стекле с уплотн. добавкой -100мм Грунт основания, утрамбованный со щебнем -50мм	108,5
Воздухосборные камеры	④		Цементно-песчаный раствор М200 -20мм Стяжка из цементно-песчан. раствора М150 -20мм 2 слоя изола на битумной мастике по холодной битумной грунтовке -5мм Стяжка из цементно-песчан. раствора М100 -15мм Газобетон $\gamma = 500 кг/м^3$ -100мм	6,4

Наименование или номер помещения по проекту	Тип пола по проекту	Схема пола	Элементы пола и их толщина	Площадь пола, м2
201, 202, 203, 205, 212	⑤		Линолеум (гост 7251-77) -4мм Прослойка из холодной мастики на водостойких вяжущих -1мм Стяжка из легкого бетона М50, $\gamma = 1200 кг/м^3$ -95мм Плита перекрытия	98,2
204	⑥		Бетон М200 -20мм Стяжка из легкого бетона М50, $\gamma = 1200 кг/м^3$ -80мм Плита перекрытия	19,8
209, 210, 211	⑦		Керамические плитки (гост 6787-80) -13мм Прослойка и заполнение швов цементно-песчаным раствором М150 -10мм Стяжка из цементно-песчан. раствора М150 -20мм 2 слоя гидроизола на битумной мастике по холодной битумной грунтовке с обмазкой битумной мастикой с просыпкой гравием песком -5мм Легкий бетон М50 -50мм Плита перекрытия	15,0
206, 207, 208	⑧		Керамические плитки (гост 6787-80) -13мм Прослойка и заполн. швов цем.-песч. раствором М150 -10мм Стяжка из легкого бетона М50, $\gamma = 1200 кг/м^3$ -75мм Плита перекрытия	35,3

Наименование или номер помещения по проекту	Тип пола по проекту	Схема пола	Элементы пола и их толщина	Площадь пола, м2
Кровля	①		Слой гравия размером зерен 5÷10 мм, втопленного в битумную мастику 2 слоя рубероида кровельного с мелкозернистой посыпкой, РКМ-350Б (гост 10923-76) на битумной мастике Комплексные сборные железобетонные плиты перекрытия с утеплителем из ячеистого бетона и с 1 слоем рубероида	1303,2
Кровля	1А	Вариант кровли	Защитный слой - слой гравия размером зерен 5-10 мм по гост 8268-74* на битумной мастике МБК-Г-65 Основной гидроизоляционный ковер - 2 слоя наплавленного рубероида, РМ-350-1,0 ТУ-21-27-35-74 приклеенного безгрунтовочным (холодным) способом огрунтовка битумом марки БНЗ в керосине в соотношении по весу 1:2 Комплексные плиты с 1 слоем рубероида.	1303,2

1.* Уплотняющая добавка: фуриловый спирт 3% и солянокислый анилин (гост 5843-68) - 0,4% от веса жидкого стекла, добавка вводится при затворении бетона.

Привязан

Инв. №

Гл. спец. ТО	Безуглый			
Гл. инженер ТО	Гайлис			
Отд. ВК	Мокренко			

Согласовано

Инв. № подл. | Подпись и дата | Взам. инв. №

			ТП 903-1-198	АР
Гл. инж. пр.	Думан		Котельная с тремя котлами КВ-ГМ-100 и тремя котлами ГМ-50-14 (2ДЕ-25-14ГМ). Открытая система теплоснабжения	
Нач. отд.	Радуха			
Н. контр.	Сорокинская		Водоподготовительная установка	Стадия: Р.П; Лист: 4; Листов:
Гл. арх.	Бубуйте			
Гл. конструктор	Антоновская			
Рук. гр.	Бобрук		План кровли, планы полов. Экспликация полов и кровли.	ЛАТГИПРОПРОМ
Рук. гр. арх.	Мелгалве			
Архит.	Гаде			

18454-15 8 Формат А2

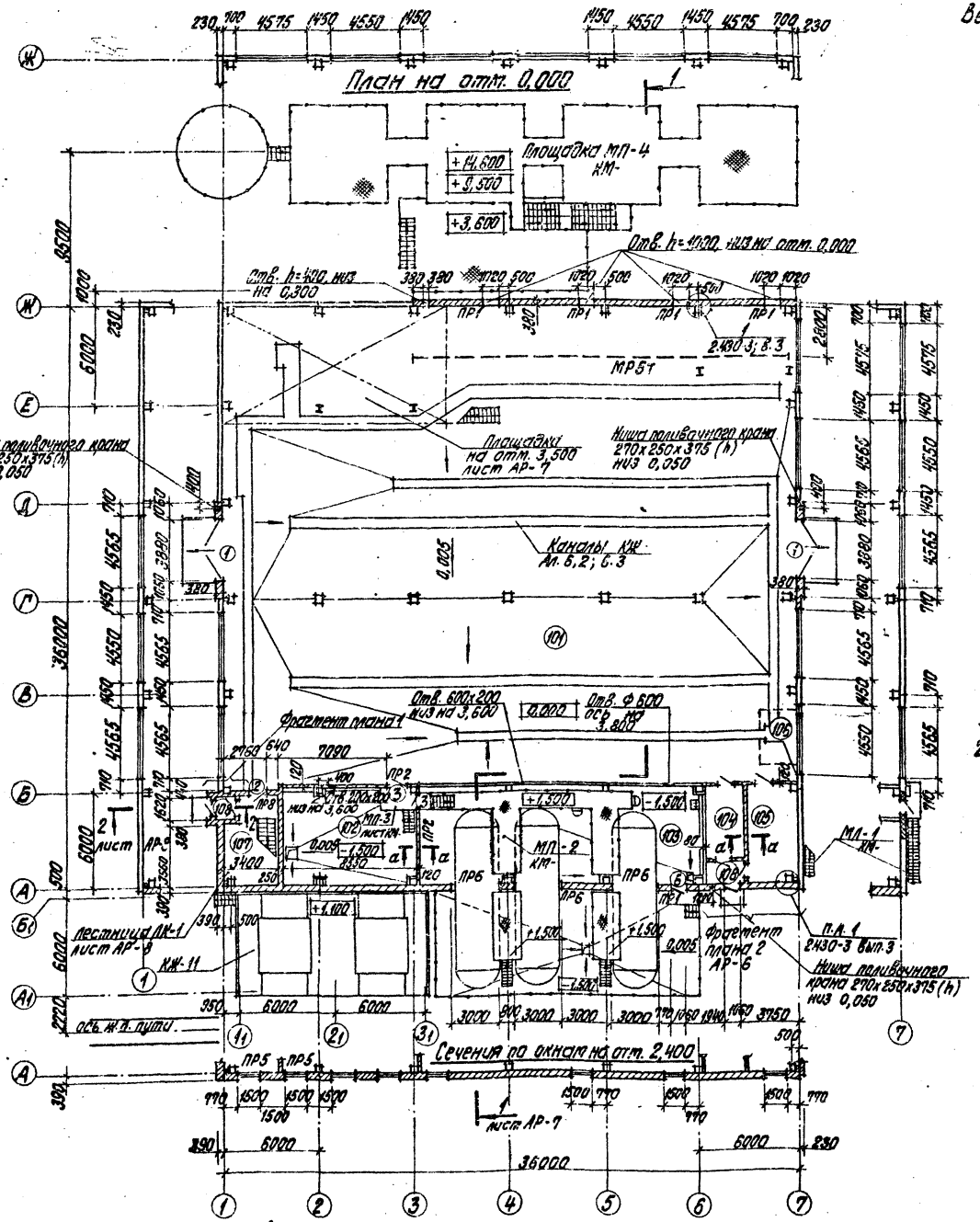

Ведомость проемов ворот и дверей

Марка поз.	Размер проема в кладке, мм
1	3880 х 4200
2	1020 х 2080
3	1020 х 2080
4	1320 х 2100
5	1060 х 2100

Экспликация помещений

Номер по проекту	Наименование	Площадь м²	Категория производство по взрывной, взрыво-пожарной и пожарной опасности
101	Фильтровальный зал	1060,8	Д
102	Насосная склада соли	52,7	Д
103	Склад реагентов	108,5	Д
104	Склад фильтрующих матер.	10,8	В
105	Мастерская	18,2	Д
106	ТУ	8,8	Д
107	Лестничная клетка	17,2	—
108	Тамбура	4,4	—

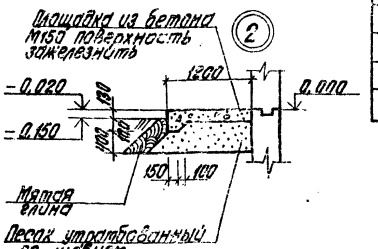

Фрагмент плана 1

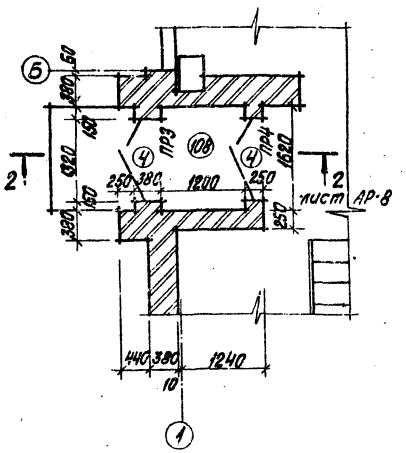

Ведомость перемычек

Марка поз.	Схема сечения
ПР1	2,100; 0,750; 1ПР2-15.12.14
ПР2	3,600; 2,100; 1ПР2-15.12.14
ПР3	2,080; 1ПР2-16.12.14
ПР4	2,080; 1ПР2-16.12.14
ПР5	3,000; 1ПР3-19.12.14
ПР6	1,900; 3ПР15-35.38.29
ПР8	1ПР38-15.12.22у; 1ПР2-15.12.14; Сторона лестничной клетки; 2,100

Схемы расположения сборных перегородок дана на листах КЖ-24 ÷ 26.

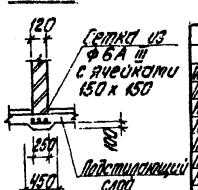

Привязан

Инв. №

Гл. инж. ин.	Обчаров	
Гл. инж. пр.	Думан	
Нач. отд.	Рябуха	
Н. контр.	Саржинская	
Гл. арх.	Буйвите	
Гл. констр.	Андриевская	
Рук. гр.	Бобрух	
Рук. гр. арх.	Мелгалве	
Архит.	Зоде	

ТП 903-1-198 АР

Котельная с тремя котлами КВ-ГМ-100 и тремя котлами ГМ-50-14 (ЕДЕ-25-14ГМ). Открытая система теплоснабжения

Водоподготовительная установка

Стадия	Лист	Листов
РП	5	

План на отм. 0,000. Фрагмент плана 1. Узел 2.

ЛАТГИПРОПРОМ

18454-15 9 Формат А2

Типовой проект 903-1-198 Альбом 6.1

Согласовано:

Инв. № подл. | Подпись и дата | Взам. инв. №

Типовой проект 903-1-198 Альбом 6.1

План на отм. 4,200

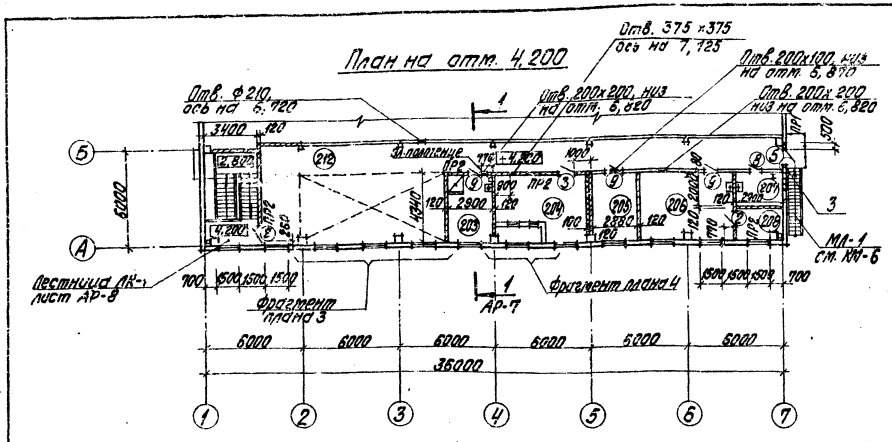

Ведомость проемов ворот и дверей

Марка, поз.	Размер проема в свету, мм
2	1020 х 2080
3	1020 х 2080
5	1060 х 2100
7	820 х 2080
8	820 х 2080
9	1020 х 2080
10	960 х 2080

Экспликация помещений

Номер на плане	Наименование	Площадь, м²	Категория производства по взрывной, взрыво-пожарной и пожарной опасности
201	Женский гардероб Т6; 12 шк.	11,6	—
202	Мужской гардероб Т6; 3 шк.	6,4	—
203	Комната приема пищи	12,0	—
204	Венткамера	19,8	Д
205	Начальник ВПУ	11,6	—
206	Лаборатория ВПУ	24,4	Д
207	Уборочный инвентарь	5,8	—
208	Кладовая лаборатории	6,1	Д
209	Санузел	4,0	—
210	Умывальные	7,4	—
211	Душевые	3,6	—
212	Коридор	57,0	—

Фрагмент плана 3

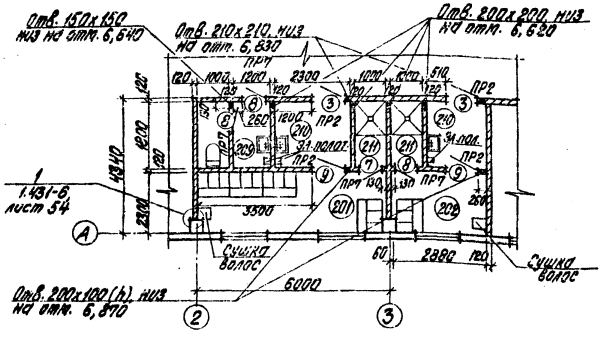

3 – 3

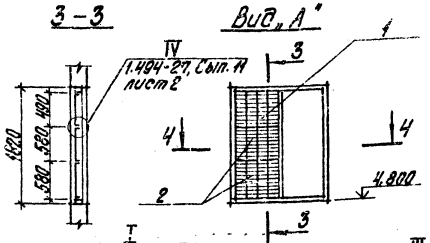

Вид „А"

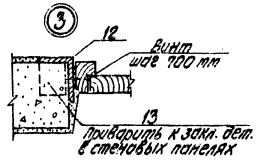

Ведомость перемычек

Марка, поз.	Схема сечения
ПР1	6.300 2.100 — 1ПР2-15.12.14
ПР2	6.300 2.100 — 1ПР2-15.12.14
ПР7	6.300 — 1ПР1-12.12.6

Фрагмент плана 2 (лист АР-5)

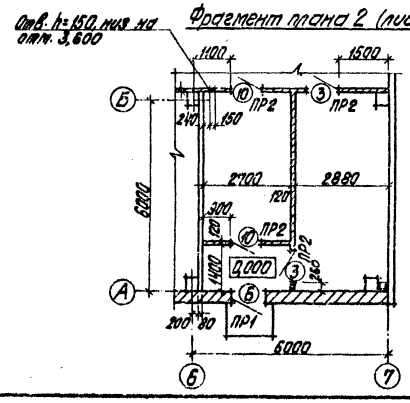

Фрагмент плана 4

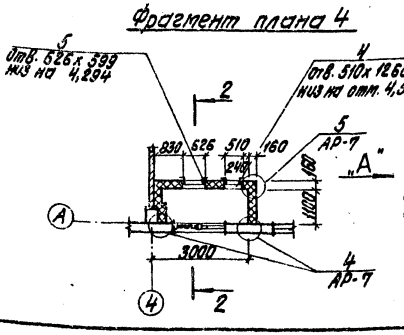

Разрез 2-2

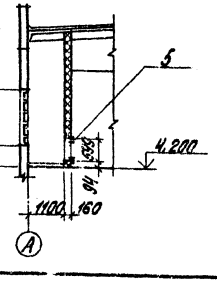

1. Ведомость оборудования бытовых помещений см. лист АР-2.
2. Спецификацию элементов венткамеры см. на листе АР-7.

Привязан

Инв. №

Гл. инж. пр.	Аумсин		ТП 903-1-198 АР		
Нач. отд.	Радько		Котельная с тремя котлами КВ-ГМ-100 и тремя котлами ПТ-30-1И (ДЕ-25-ГИ/ГМ), Закрытая система теплоснабжения		
Н. контр.	Сурминская		Водоподготовительная установка	Стадия: РП	Лист: 6	Листов:
Гл. спец.	Бондыге				
Гл. констр.	Ардуганова		План на отм. 4,200. Фрагменты плана 2, 3, 4. Узел 3.	ЛАТГИПРОПРОМ	
Рук. гр.	Бабцин				
Рук. гр. отд.	Мелентьев				
Архит.	Зоде				

18454-15 10 Фрагмент А2

Типовой проект 903-1-198 Альбом 6.1

Согласовано: Гл. инж. Т/О Связьтяжпромстроя; Гл. конструктор треста; Отд. ТМ; Отдел 3; Группа КЖИ

Инв. № подл. | Подпись и дата | Взам. инв. №

Разрез 1-1

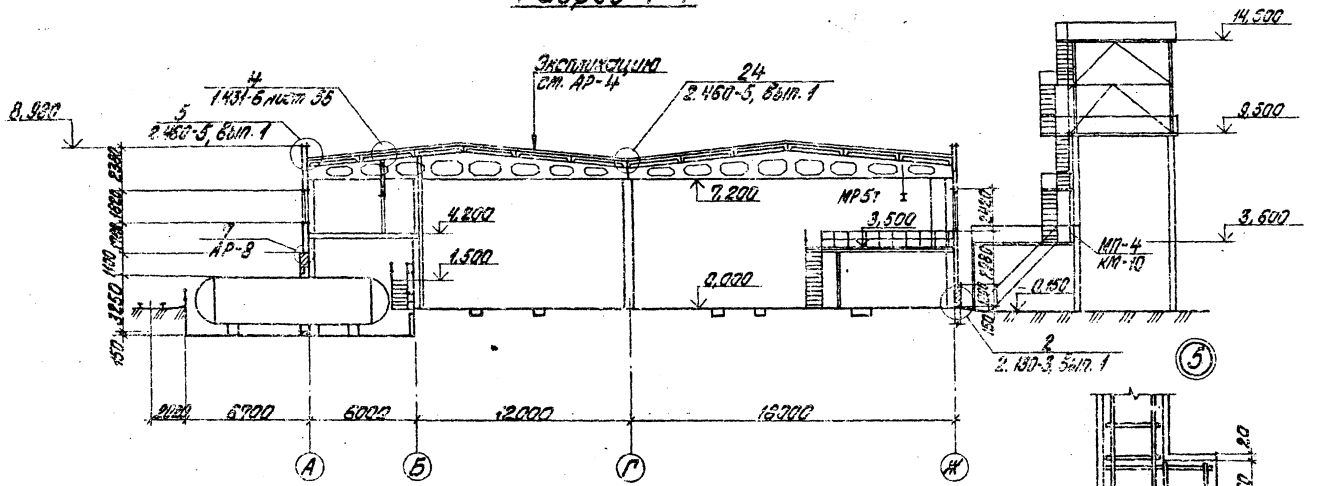

Площадка на отм. 3,500

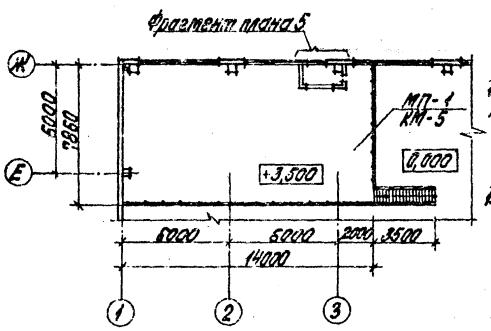

3-3

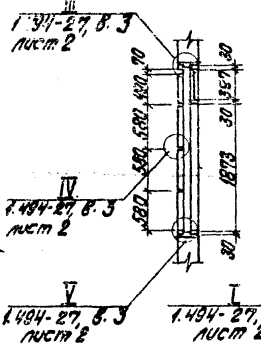

Вид "А"

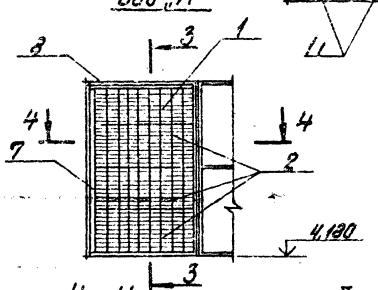

4-4

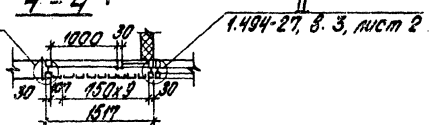

2-2

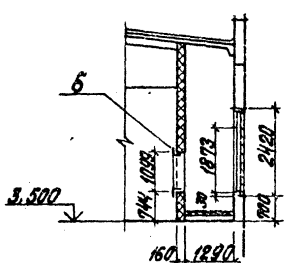

Фрагмент плана 5

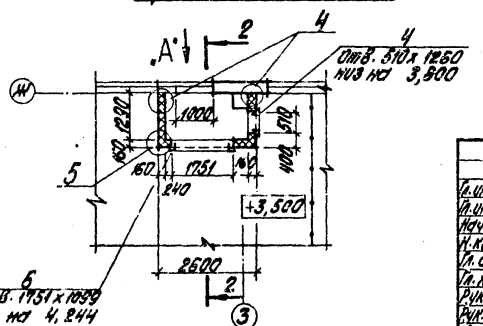

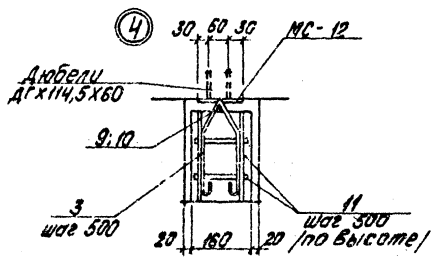

Спецификация элементов к листам АР-6 и АР-7

Марка, поз.	Обозначение	Наименование	Кол.	Масса ед., кг	Примечание
		Металлические решетки			
1	Тех. з-д №1 треста Сантехдеталь г. Горький	СТД-300	22	1,1	
2	Тех. з-д №1 треста Сантехдеталь г. Горький	СТД-301	18	1,2	
		Изделия соединительные			
3	ТП 903-1-198 КЖИ-мс1. Альб. 6.4	МС1	30	0,3	дет. 4
	1.431-6 лист 54	МС11	48	0,29	
	1.431-6 лист 54	МС12	44	1,13	
	2.430-3 вып. 3	МХ-5	29	0,46	
	2.430-3 вып. 3	МХ-6	27	0,46	
		Изделия закладные			
4	ТП 903-1-198 КЖИ-мн1-1. альб. 6.4	МН1-1	2	17,7	
5	ТП 903-1-198 КЖИ-мн1-2. альб. 6.4	МН1-2	1	23,2	
6	ТП 903-1-198 КЖИ-мн1-3. альб. 6.4	МН1-3	1	65,2	
7	ТП 903-1-198 КЖИ-мн1-4. альб. 6.4	МН1-4	1	8,18	
8	ТП 903-1-198 КЖИ-мн1-5. альб. 6.4	МН1-5	1	3,74	
		Изделия арматурные			
9	ГОСТ 5781-81	Ф12 AI; ℓ=3800	2		дет. 4
10	ГОСТ 5781-81	Ф12 AI; ℓ=4600	2		дет. 4
11	ТП 903-1-198 КЖИ-КР1-1. альб. 6.4	Каркас КР1-1	80т		дет. 4;5
		Сталь угловая равнобокая			
12	ГОСТ 8509-72	L 125х10; ℓ=2400	2		дет. 3
13	ГОСТ 8509-72	L 90х7; ℓ=100	4		дет. 3

Привязан

Инв. №

Гл. инж. ПМ	Обухов	ТП 903-1-198 АР	
Гл. инж. пр.	Дутман	Котельная с тремя котлами КВ-ГМ-100 и тремя котлами ГМ-50-14 (ДЕ-25-ГМ). Открытая система теплоснабжения	
Нач. отд.	Рабина	Водоподготовительная установка	Стадия: РП; Лист: 7; Листов:
Н. контр.	Годжиевский		
Гл. арх.	Буйвите		
Гл. констр.	Андреевский	Разрез 1-1. Площадка на отм. 3,500. Фрагмент плана 5. Узлы 4; 5.	ЛАТГИПРОПРОМ
Рук. гр.	Бобрик		
Рук. гр. арх.	Металлов		
Архит.	Зодс		

18454-15 11 Формат А2

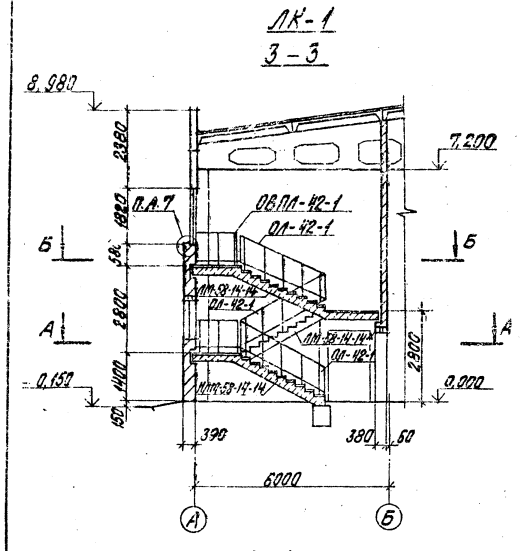
ЛК-1

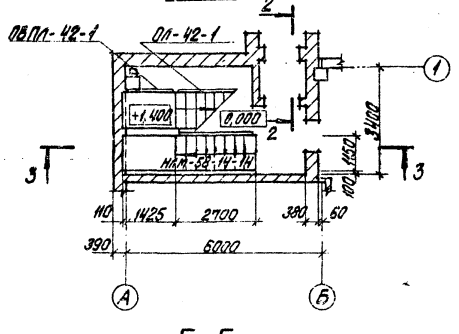
А-А

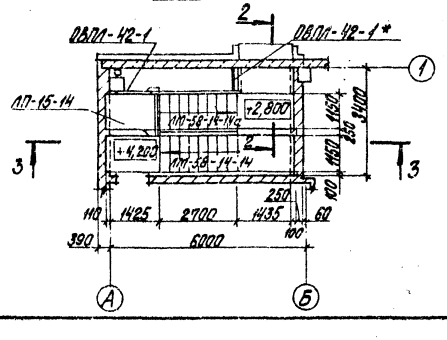
Б-Б

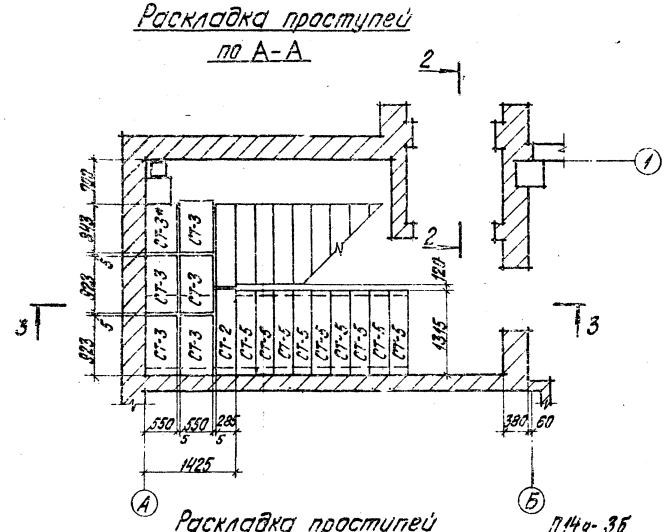
Раскладка проступей по А-А

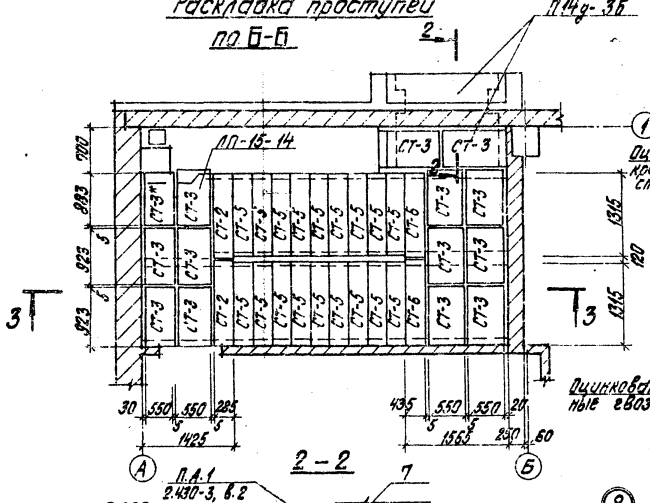
Раскладка проступей по Б-Б

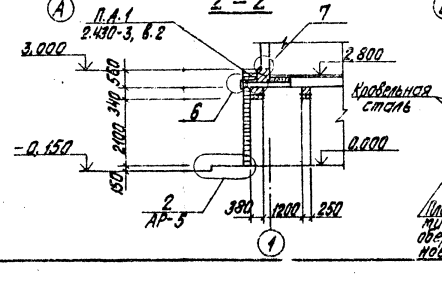
2-2



Спецификация элементов лестницы

Марка, поз.	Обозначение	Наименование	Кол-во	Масса ед кг	Примеч.
		Лестничные марши и площадки			
ЛМ-58-14-14	ИИ-04-7 в.1	Лестн. марш ЛМ-58-14-14	1	4300	
НЛМ-58-14-14	ТП 903-1-198 КЖ4-НЛМ-58-14-14 Ал.6.4	Лестн. марш НЛМ-58-14-14	1	3715	
ЛП-15-14	ИИ-04-7 в.1	Лестн. площ. ЛП-15-14	1	585	
ЛМ-58-14-14а	ИИ-04-7 в.1	Лестн. марш ЛМ-58-14-14а	1	4300	См. прим. п.1
		Накладные проступи			
СТ-2	ИИ-04-7 в.1	СТ-2	3	40	
СТ-3	ИИ-04-7 в.1	СТ-3	18	50	
СТ-3*	ИИ-04-7 в.1	СТ-3*	2	50	экарач. на 30 мм
СТ-5	ИИ-04-7 в.1	СТ-5	27	40	
СТ-6	ИИ-04-7 в.1	СТ-6	2	60	
		Ограждение лестн. маршей и площадок			
ОЛ-42-1	ИИ-04-8, вып.4	ОЛ-42-1	4	44,93	
ОВПЛ-42-1	ИИ-04-8, вып.4	ОВПЛ-42-1	3	25,99	
ОВПЛ-42-1а	ИИ-04-8 вып.4	ОВПЛ-42-1*	1	13,0	ℓ=700
		Плиты покрытия тамбура			
П14д-3б	3.006-2 вып.1	П14д-3б	2	310	

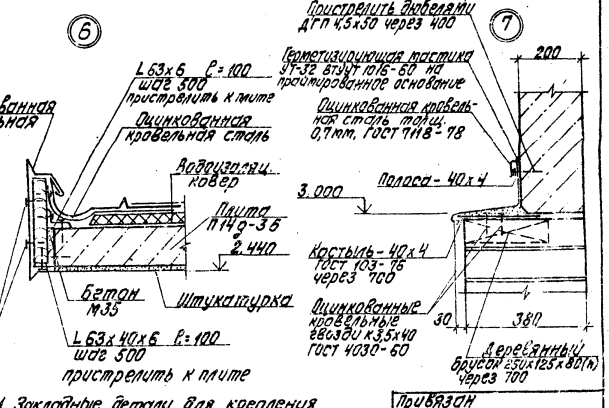

1. Закладные детали для крепления перил в марше марки ЛМ-58-14-14а установить со стороны, противоположной основной марке ЛМ-58-14-14.

Привязан

Инв. №

Гл. инж. пр.	Думан		
Нач. отд.	Рябуха		
Н. контр.	Сарыжская		
Гл. арх.	Буйвите		
Гл. констр.	Андреевская		
Рук. гр.	Бодрук		
Рук. гр. арх.	Мелгалве		
Архит.	Зоде		

ТП 903-1-198 АР

Котельная с тремя котлами КВ-ГМ-100 и тремя котлами ГМ-50-14 (2ДЕ-25-14ГМ). Открытая система теплоснабжения

Водоподготовительная установка

Стадия	Лист	Листов
РП	8	

Лестница ЛК-1. Планы А-А; Б-Б. Разрезы 2-2; 3-3. Узлы 6; 7; 8.

ЛАТГИПРОПРОМ

Типовой проект 903-1-198 Альбом 6.1

Инв. № подл. | Подпись и дата | Взам. инв. №

18454-15 12 Формат А2

Фасад А-Ж

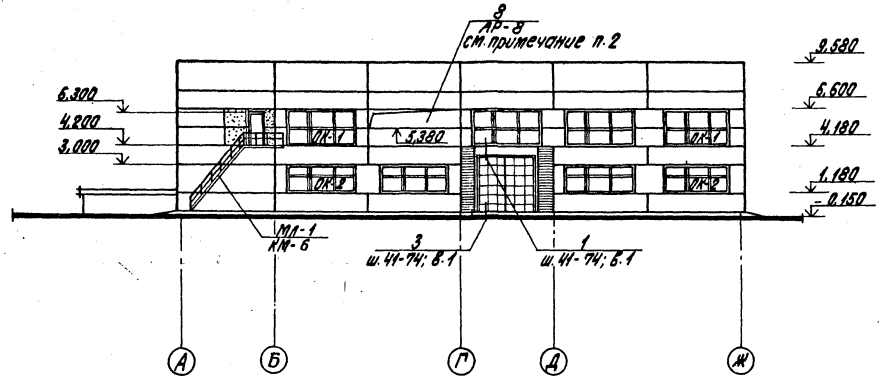

Фасад Ж-А

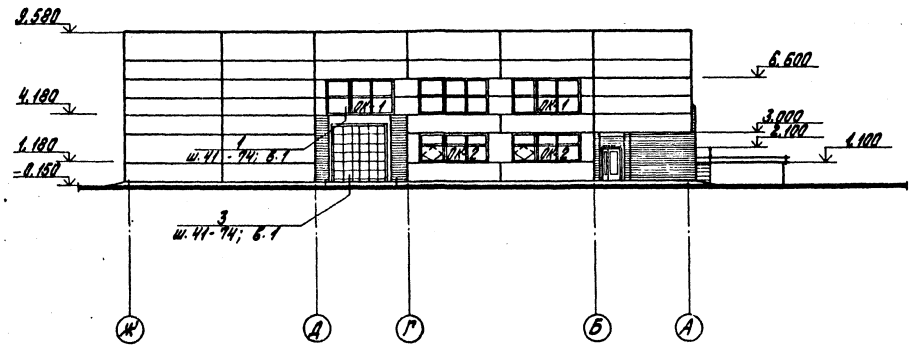

Схемы заполнения оконных проемов

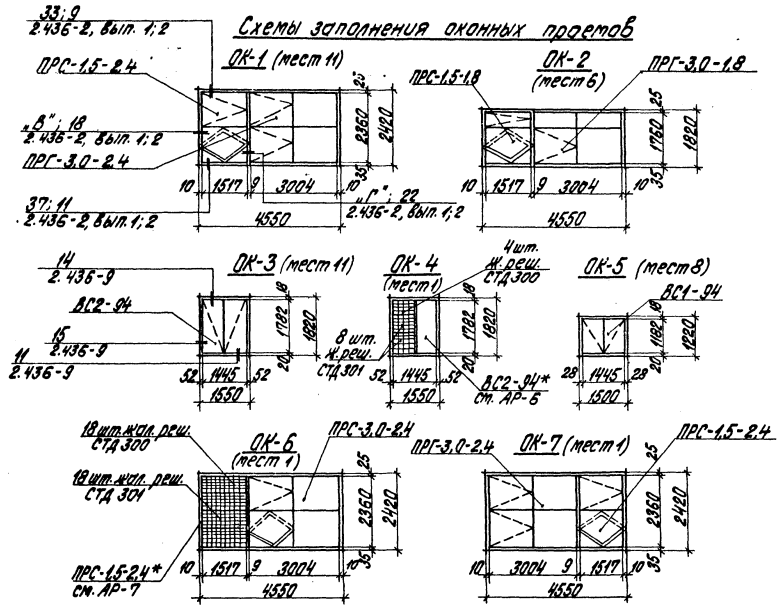

1. Оконные проемы ОК-3, 4, 5, 6, 7 см. лист АР-10.
2. Отверстия между трубопроводами заделываются по месту щитами по узлу 8.

Привязан

Инв. №

Гл. инж. пр.	Думан	
Нач. отд.	Рябуха	
Н. контр.	Саржинская	
Гл. арх.	Буйвите	
Гл. констр.	Андриевская	
Рук. гр.	Бобрук	
Рук. гр. арх.	Мелгалве	
Архит.	Зоде	

ТП 903-1-198 АР

Котельная с тремя котлами КВ-ГМ-100 и тремя котлами ГМ-50-14 (2ДЕ-25-14ГМ). Открытая система теплоснабжения

Водоподготовительная установка

Стадия	Лист	Листов
РП	9	

Фасады А-Ж, Ж-А. Схемы заполнения оконных проемов.

ЛАТГИПРОПРОМ

Формат А2

18454-15 13

Типовой проект 903-1-198. Альбом 6.1

Согласовано:
Гл. арх. Т/О Безгинин
Гл. констр. Т/О Трейс
Отд. ТМ Шкеме
Отд. ОВ Креерс
Инв. № подл. Подпись и дата Взам. инв. №

Типовой проект 903-1-198 Альбом 5.1

Фасад 1-7

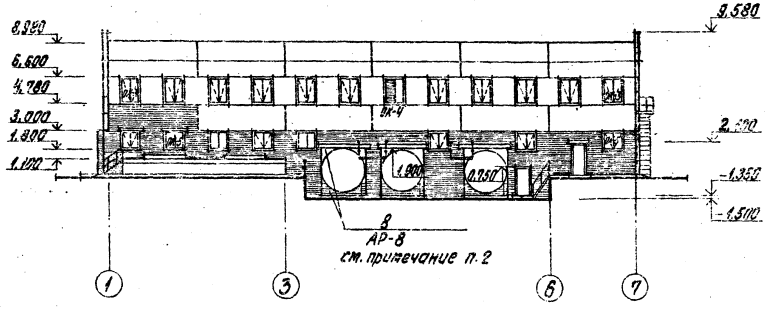

Фасад 7-1

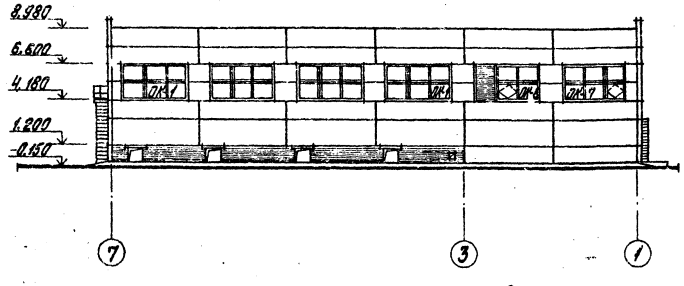

1. Схемы заполнения оконных проемов см. лист АР-9.
2. После монтажа стоек, нижняя часть отверстия забелывается кирпичной кладкой №75 на цементном растворе.
   Верхняя зона проема (над баками) - заполняется по месту щитами по узлу 8.

Спецификация элементов заполнения проёмов к листам АР-5, 6, 9, 10

Марка поз.	Обозначение	Наименование	Кол. на эт. 1-й	Кол. на эт. 2-20	Кол. всего	Масса ед. кг	Примечание
1	41-74 Вып. 2	Ворота В 3,6×3,6	2	—	2	138	
2	ГОСТ 14624-69	Дверной блок Д37	1	2	3		
3	ГОСТ 14624-69	Дверной блок Д37л	4	3	7		
4	1.136-14, Сл65.1	Дверной блок ДН 9-13	2	—	2		
5	ГОСТ 14624-69	Дверной блок Д36	—	1	1		
6	ГОСТ 14624-69	Дверной блок Д36л	2	—	2		
7	ГОСТ 14624-69	Дверной блок Д38	—	1	1		
8	ГОСТ 14624-69	Дверной блок Д38л	—	4	4		
9	ГОСТ 14624-69	Дверной блок Д45л	—	5	5		
10	2.435-6, В 1	Алюминиевые двери ДД-6л	2	—	2		
ОК-1	1.436-4, Вып. 0,1	Переплет ПРС-1,5-2,4	11	—	11	102	
	1.436-4, Вып. 0,1	Переплет ПРС-3,0-2,4	11	—	11	121	
ОК-2	1.436-4, Вып. 0,1	Переплет ПРС-1,5-1,8	5	—	5	91	
	1.436-4, Вып. 0,1	Переплет ПРГ-3,0-1,5	6	—	6	98	
ОК-3	ГОСТ 12506-67	Оконный блок ВСГ-94	—	11	11		
ОК-4	ГОСТ 12506-67	Оконный блок ВСГ-94*	—	1	1		*Жалюзи см. АР-8
ОК-5	ГОСТ 12506-67	Оконный блок ВС1-94	8	—	8		
	ГОСТ 17180-79	Подоконная доска ПД-16-15	8	12	20		
ОК-6	1.436-4, Вып. 0,1	Переплет ПРС-3,0-2,4	1	—	1	146	
	1.436-4, Вып. 0,1	Переплет ПРС-1,5-2,4*	1	—	1	102	*Жалюзи см. АР-9
ОК-7	1.436-4, Вып. 0,1	Переплет ПРС-1,5-2,4	1	—	1	102	
	1.436-4, Вып. 0,1	Переплет ПРГ-3,0-2,4	1	—	1	121	
ОК-1,2,6,7	1.436-4, Вып. 0,1	Нащельник НС-2	6	—	6	5,3	
	1.436-4, Вып. 0,1	Нащельник НС-4	13	—	13	7,1	
	1.436-4, Вып. 0,1	Слив К-2	38	—	38	4,8	
	1.436-4, Вып. 0,1	Слив К-4	38	—	38	2,4	
	1.436-4, Вып. 0,1	Подоконник П1 стальн.	19	—	19	8,2	ℓ=3,05м
	1.436-4, Вып. 0,1	Подоконник П1 стальн.	19	—	19	4,2	ℓ=1,55м

Привязан

Инв. №

ТП 903-1-198 АР			
Котельная с тремя котлами КВ-ГМ-100 и тремя котлами ГМ-50-14 (2ДЕ-25-14ГМ). Открытая система теплоснабжения			
Водоподготовительная установка	Стадия	Лист	Листов
	РП	10	
Фасады 1-7; 7-1.	ЛАТГИПРОПРОМ		

Гл. инж. пр. Луман; Нач. отд. Рабцов; Н. контр. Горюшкина; Гл. спец. Бубнит; Гл. констр. Андреевский; Рук. гр. Зорин; Рук. гр. пр. Пластеев; Архит. Зоде

18454-15 14 Формат А2

Согласовано: Инв. № подл. | Подпись и дата | Взам. инв. №

Альбом Б.1

Типовой проект 903-1-198

Ведомость основных комплектов

Обозначение		Наименование	Примечание
ТП 903-1-198	АР	Архитектурно-строительные решения	Ал. Б.1
ТП 903-1-198	КЖ	Конструкции железобетонные	Ал. Б.1, Б.2, Б.3
ТП 903-1-198	КМ	Конструкции металлические	Ал. Б.1
ТП 903-1-198	ВК	Внутренние водопровод и канализация	Ал. 10.3
ТП 903-1-198	ОВ	Отопление и вентиляция	Ал. 10.3
ТП 903-1-198	ТС	Тепловые сети	Ал. 10.3
ТП 903-1-198	АТМ	Автоматизация	Ал. 4.1; 4.2
ТП 903-1-198	Э	Электротехническая часть	Ал. 4.1, 4.2
ТП 903-1-198	ЭС	Связь и сигнализация	Ал. 4.1, 4.2
ТП 903-1-198	ТМ	Тепломеханическая часть	Ал. 4.1, 4.2, 4.3, 4.4

Ведомость рабочих чертежей основного комплекта (начало)

Лист	Наименование	Примечание
1	Общие данные (начало)	14
2	Общие данные (окончание)	15
3	Схема расположения фундаментов фундаментных балок и подпорных стенок	16
4	Схема расположения фундаментов фундаментных балок и подпорных стенок. Фрагменты 1÷5.	17
5	Схема расположения фундаментов фундаментных балок и подпорных стенок. Фрагменты 6,7.	18
6	Фундаменты фм1; фм2.	19
7	Фундаменты фм3; фм4; фм5; фм6.	20
8	Фундаменты фм7; фм11	21
9	Фундаменты фм8; фм9	22
10	Фундаменты фм 10; фм12; фм 13.	23
11	Склад соли. План на отм.-1,050. Схема расположения элементов покрытия. План кровли.	24
12	Склад соли. Разрез 2-2. Узел ж. Деревянный ящик ДЯ 1.	25
13	Склад соли. Узлы А;Б;В.	26
14	Склад соли. Узлы Г;Д;Е	27
15	Склад соли. ПРм1. Опалубка и армирование	28
16	Склад соли. ПРм1. Разрезы 1-1; 2-2.	29

Типовой проект разработан в соответствии с действующими нормами и правилами и предусматривает мероприятия, обеспечивающие взрывную, взрывопожарную и пожарную безопасность при эксплуатации здания.

Главный инженер проекта [подпись] /Думан/

Ведомость рабочих чертежей основного комплекта (окончание)

Лист	Наименование	Примечание
17	Схема расположения колонн, ригелей, балок покрытия. Узел 1.	30
18	Схема расположения плит перекрытия на отм. 4,200. Узлы 2÷4.	31
19	Разрезы 1-1÷3-3. Узлы 5;6. Схема расположения колонн под наружные металлические площадки.	32
20	Схема расположения плит покрытия	33
21	Схема расположения стеновых панелей по осям А и Ж, стальных стоек и насадок. Фрагменты 1÷3.	34
22	Схемы расположения стеновых панелей по осям 1 и 7. Фрагменты 4÷8.	35
23	Фрагменты 9÷23. Узел 13.	36
24	Схема расположения перегородок по оси Б;6.	37
25	В-1; В-2. Узлы 7;8	38
26	Схема расположения перегородок по оси А/Б на отм. 4.200. Узлы 9÷11; В-3; В-4.	39
27	Монолитный участок Ум 1.	40
28	Монолитные участки Ум 2; Ум 3. Узел 12.	41
29	Монолитные участки Ум 4÷Ум 6. Ведомость расхода стали Ум 1÷Ум 6.	42
30	Таблица нагрузок на фундаменты	43

Ведомость спецификаций (начало)

Лист	Наименование	Примечание
КЖ-3	Спецификация элементов к схеме расположения фундаментов, фундаментных балок и подпорных стенок (начало).	
КЖ-4	Спецификация элементов к схеме расположения фундаментов, фундаментных балок и подпорных стенок (окончание)	
КЖ-17	Спецификация элементов к схеме расположения колонн, ригелей.	
КЖ-17	Спецификация к схеме расположения балок покрытия.	
КЖ-18	Спецификация элементов к схеме расположения плит покрытия и плит перекрытия на отм. 4,200 по листам КЖ-18,20.	
КЖ-19	Спецификация соединительных и закладных изделий к схемам расположения на листах КЖ-17,18,19.	
КЖ-20	Спецификация элементов к схеме расположения плит покрытия.	
КЖ-21	Спецификация элементов к схемам расположения стеновых панелей на КЖ-21 и КЖ-22.	
КЖ-22	Спецификация элементов к схемам расположения стеновых панелей на КЖ-21 и КЖ-22.	
КЖ-25	Спецификация к схеме расположения перегородок на листе КЖ-24 (начало)	

Ведомость спецификаций (окончание)

Лист	Наименование	Примечание
КЖ-25	Спецификация к схеме расположения перегородок на листе 24 (окончание)	
КЖ-25	Спецификация к схеме расположения перегородок по оси А/Б	

Ведомость объемов сборных бетонных и железобетонных конструкций по рабочим чертежам основного комплекта марки КЖ и АР.

	Наименование группы элементов конструкции	Код	Кол. $м^3$	Примечание
1	Фундаментные балки	5824000000	12,4	
2	Подпорные стенки	5824000000	42,5	
3	Фундаментные блоки	5811000000	11,0	
4	Плиты каналов	5858000000	2,9	
5	Обвязочные балки	5824000000	4,0	
6	Плиты перекрытия	5842000000	22,6	
7	Колонны	5821000000	59,4	
8	Ригели	5825000000	4,6	
9	Балки покрытия	5822000000	59,4	
10	Плиты покрытия	5841000000	163,2	
11	Стаканы	5841000000	1,4	
12	Стеновые панели	5831000000	140,8	
13	Перегородки железобетонные	5833000000	15,5	
14	Перегородки гипсобетонные	5833000000	2,2	
15	Элементы лестницы	5891000000	2,5	
16	Перемычки	5828000	2,4	
	Всего бетона и железобетона		546,8	

Материалы на изготовление сборных бетонных и железобетонных конструкций учтены в ведомости потребности в материалах и отдельно не учитываются.

Инв. №		Привязан	
Гл. инж. инж.	Овчаров	ТП 903-1-198	КЖ
Гл. инж. пр.	Думан	Котельная с тремя котлами КВ-ГМ-100 и тремя котлами ГМ-50-14 (ДЕ-25-14 ГМ). Открытая система теплоснабжения	
Нач. отд.	Рядуха		
Н. контр.	Андриевская	Водоподготовительная установка	Стадия: РП; Лист: 1; Листов: 30
Гл. констр.	Андриевская		
Дук. гр.	Бобрук		
Ст. инж.	Ипполитова	Общие данные (начало)	ЛАТГИПРОПРОМ
Инж.	Куркова		

18454-15 15 формат А2

Ведомость прилагаемых и ссылочных документов (начало)

Обозначение	Наименование	Примечание
	Ссылочные документы	
Серия 1.415-1 Вып. 1	Железобетонные фундаментные балки для стен производственных зданий. Фундаментные балки для стен с шагом колонн 6 м	
Серия КЭ-01-58 Вып. 1	Сборные железобетонные подкрановые балки и перемычки для промышленных зданий.	
Серия 3.400-3 Вып. 1	Железобетонные подпорные стенки. Материалы для проектирования и рабочие чертежи конструкции подпорных стенок углового профиля.	
ГОСТ 13579-78	Блоки бетонные для стен подвалов	
Серия 1.112-5 Вып. 2	Плиты железобетонные для ленточных фундаментов	
Серия 1.410-2 Вып. 1	Унифицированные арматурные изделия для монолитных железобетонных конструкций.	
Серия 1.412-1/77 Вып. 3	Монолитные железобетонные фундаменты под типовые колонны прямоугольного сечения одноэтажных промышленных зданий.	
Серия 1.412.1-4	Монолитные железобетонные фундаменты на естественном основании под железобетонные стойки фахверка	
Серия ИИ24-2/70	Железобетонные плиты для перекрытий типа 2 с опиранием на ригели прямоугольного сечения	
Серия 3.006-2 Вып.1	Сборные железобетонные каналы и тоннели из лотковых элементов.	
ГОСТ 22701.0-77 22701.1-77 22701.2-77 22701.5-77	Плиты железобетонные ребристые предварительно напряженные размерами 6х3м для покрытий производственных зданий	
Серия 1.465-7 Вып. 3ч.1	Сборные железобетонные предварительно напряженные плиты покрытий производственных зданий	
Серия 1.465-10 Вып. 1	Комплексные железобетонные плиты покрытий одноэтажных промышленных зданий	
Серия 1.432-14/80 Вып. 0; 1; 3	Стеновые панели отапливаемых производственных зданий с шагом колонн 6 м	
2.460-2 Вып. 2	Монтажные детали сборных железобетонных конструкций покрытий одноэтажных промышленных зданий	

Ведомость прилагаемых и ссылочных документов (продолжение)

Обозначение	Наименование	Примечание
Серия 1.462-3 Вып. 1	Железобетонные предварительно напряженные двускатные решетчатые балки для покрытия здания. Рабочие чертежи балок пролетом 12 и 18м	
Серия 1.423-3 Вып.1	Железобетонные колонны прямоугольного сечения для одноэтажных производственных зданий без мостовых кранов до 9,6м	
Шифр 460-75 Вып. 1-1, 1-2; 0	Железобетонные фахверковые колонны прямоугольного сечения для одноэтажных производственных зданий	
Серия ИИ-04-3 Вып. 3 ч. 1; 2	Железобетонные ригели для гражданского каркаса	См. лист АР-2 п.23 Общие указания
Серия ИИ-04-4 Вып. 19	Предварительно напряжённые многопустотные и ребристые панели длиной 526 и 576см, армированные стержнями из класса стали АТ-V	См. лист АР-2 п. 23 Общие указания
Серия ИИ-03-02 Альбом 51	Панели перекрытий длиной 466 см с круглыми пустотами; предварительно напряжённые панели перекрытий длиной 466 см с круглыми пустотами; Панели перекрытий длиной 238 см с круглыми пустотами	См. лист АР-2 п. 23 Общие указания
Серия ИИ-03-02 Альбом 55	Предварительно напряжённые панели перекрытий длиной 586 см с круглыми пустотами, армированные стержневой термически-упрочненной сталью классов АТ-Vу и АТ-VI	См. лист АР-2 п. 23 Общие указания
Серия ИИ-04-8 Вып. 3	Сборные элементы здании каркасной конструкции. Закладные детали и соединительные элементы для изделий связевого каркаса	См. лист АР-2 п. 23 Общие указания
Серия 1.431-20 Вып. 1; 2; 7 ч. 2, 6; 0	Перегородки одноэтажных производственных зданий.	
Серия 2.460-14 Вып. 0	Типовые узлы покрытий промышленных зданий в местах пропуска вентиляционных шахт.	
Серия 1.439-2	Стальные изделия крепления панельных стен одноэтажных производственных зданий с железобетонным каркасом.	
Серия 3.901-5	Сальники набивные Ду 50 – 1400мм для пропуска труб через стены	
Серия 3.400-6/76	Унифицированные закладные детали сборных железобетонных конструкций инженерных сооружений промышленных предприятий.	

Ведомость прилагаемых и ссылочных документов (окончание)

Обозначение	Наименование	Примечание
ГОСТ 8478-66	Сетки сварные для армирования железобетонных конструкций.	
ГОСТ 23279-78	Сетки сварные из стержневой арматуры диаметром до 40мм.	
	Прилагаемые документы	
ТП 903-1-198 Ал. 6.4	Водоподготавительная установка. Архитектурно-строительная часть. Нетиповые изделия.	

1. Конструктивная часть типового проекта здания водоподготавительной установки разработана на основании документов, указанных на чертеже марки АР-2. Климатические характеристики, условия строительства, параметры внутреннего воздуха, общие указания по привязке проекта даны там же.
2. При привязке проекта в таблицах на листах маркировочных схем, выбираются данные, соответствующие условиям строительства. Чертежи марки КЖ, для сборных железобетонных элементов, разработаны для основного варианта (I ветровой и III снеговой районы). Для иных сочетаний нагрузок разбивка закладных элементов не меняется.
3. Под монолитные фундаменты выполнить подготовку из тощего бетона М50 толщиной 100мм по выровненному основанию. При водонасыщенных грунтах подготовку выполнить из уплотненного слоя щебня толщиной 100мм, пролитого битумом до полного насыщения; боковые поверхности фундаментов защитить 2-мя слоями битумной мастики по холодной огрунтовке. При агрессивных водах защита назначается при привязке проекта в соответствии с СНиП II-28-73*
4. Фундаментные балки укладываются на слой цементного раствора марки 200 толщиной 20мм. Зазоры между торцами фундаментных балок и фундаментами заделать бетоном М150.
5. Набетонки под фундаментные балки выполнить совместно с фундаментами из бетона М150. Заделки между блоками, набетонку под стены на стаканах и другие местные заделки выполнить из бетона М150.
6. Все указания по монтажу сборных элементов даны непосредственно на чертежах.
7. Указания по привязке проекта в районах с расчетной наружной температурой от -30°С до -40°С даны на листе АР-2, „Общие указания" п. 2а

Привязан

Инв. №

Альбом 6.1

Типовой проект 903-1-198

		ТП 903-1-198	КЖ
Гл. инж. инст.	О. Чарков	Котельная с тремя котлами КВГМ-100 и тремя котлами ГМ-50-14 (1 раб. 2 рез.) Открытая система теплоснабжения.	
Гл. инж. пр.	Симан		
Нач. отд.	Радуха	Водоподготавительная установка	Стадия / Лист / Листов: РП / 2
Гл. констр.	Войтович		
Н. контр.	Гаврилова	Общие данные (окончание)	ЛАТГИПРОПРОМ
Рук. гр.	Бобрун		
Ст. инж.	Иполитова		

Типовой проект 903-1-198 Альбом 6.1

Схема расположения фундаментов, фундаментных балок и подпорных стенок.

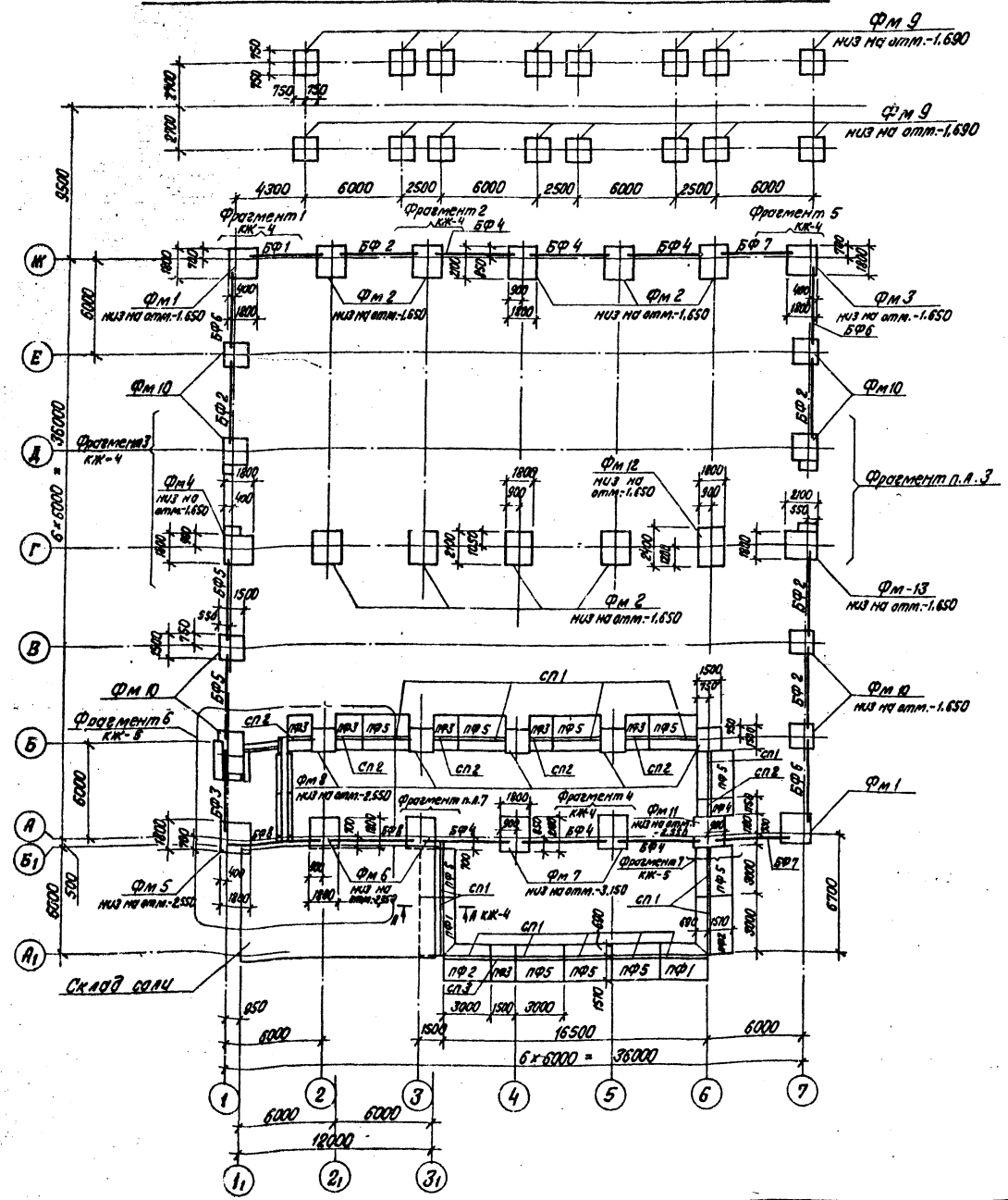

Спецификация элементов к схеме расположения фундаментов, фундаментных балок и подпорных стенок (начало).

Марка, поз.	Обозначение	Наименование	Кол.	Масса, ед. кг	Примечание
		Фундаменты:			
Фм1	КЖ-6	Фм 1	2		
Фм2	КЖ-6	Фм 2	9		
Фм3	КЖ-7	Фм 3	1		
Фм4	КЖ-7	Фм 4	1		
Фм5	КЖ-7	Фм 5	1		
Фм6	КЖ-7	Фм 6	2		
Фм7	КЖ-8	Фм 7	2		
Фм8	КЖ-9	Фм8	5		
Фм9	КЖ-9	Фм9	16		
Фм10	КЖ-10	Фм10	8		
Фм11	КЖ-8	Фм11	1		
Фм12	КЖ-10	Фм 12	1		
Фм13	КЖ-10	Фм 13	1		
		Фундаментные балки			
БФ1	1.415-1 вып.1	ФБ6-4	1	1200	
БФ2	1.415-1 вып.1	ФБ6-2	5	1300	
БФ3	1.415-1 вып.1	ФБ6-13	1	1400	
БФ4	1.415-1 вып.1	ФБ6-12	6	1500	
БФ5	1.415-1 вып.1	ФБ6-41	2	700	
БФ6	1.415-1 вып.1	ФБ6-3	3	1200	
БФ7	1.415-1 вып.1	ФБ6-14	2	1300	
БФ8	КЭ-01-58 вып.1	Б02-1	2	2500	
		плиты подпорных стенок			
ПФ1	3.400-3 вып.1; ТП 903-1-198 -КЖИ-ПФ-1-1А ал. 6.4	ПФ1-1А	2	3800	
ПФ2	3.400-3 вып.1 -КЖИ-ПФ-1-1Б ал. 6.4	ПФ1-1Б	2	3800	
ПФ3	3.400-3 вып.1 ТП 903-1-198 КЖИ-НПФ1-1 НПФ1-1а ал. 6.4	НПФ1-1а	6		
ПФ4		НПФ1-1	1		
ПФ5	3.400-3 вып.1	ПФ1-1	10	3800	
–	КЖ-11	Склад соли			

Привязан			
Инв. №			

Гл.инж.пр.	Думан		
Нач.отд.	Рябуха		
Н.контр.	Андриевская		
Гл.констр.	Андриевская		
Рук.гр.	Бобрук		
Ст.инж.	Ипполитова		
Ст.техн.	Замураева		

ТП 903-1-198 КЖ

Котельная с тремя котлами КВ-ГМ-100 и тремя котлами ГМ-50-14(2ДЕ-25-14ГМ). Открытая система теплоснабжения

Водоподготовительная установка

Стадия	Лист	Листов
Р.П	3	

Схема расположения фундаментов, фундаментных балок и подпорных стенок.

ЛАТГИПРОПРОМ

18454-15 17 Формат А2

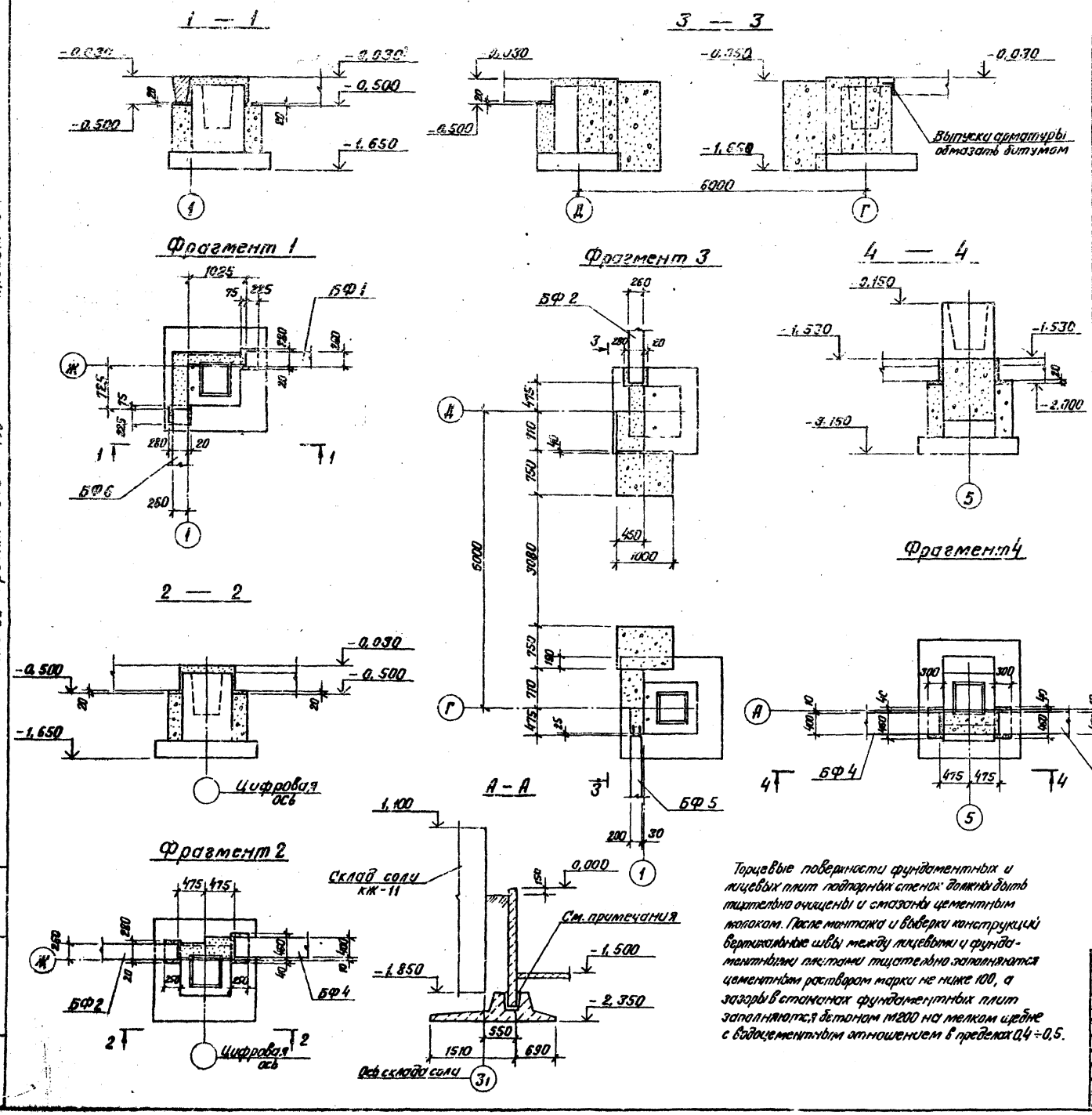

Торцевые поверхности фундаментных и лицевых плит подпорных стенок должны быть тщательно очищены и смазаны цементным молоком. После монтажа и выверки конструкций вертикальные швы между лицевыми и фундаментными плитами тщательно заполняются цементным раствором марки не ниже 100, а зазоры в стаканах фундаментных плит заполняются бетоном М200 на мелком щебне с водоцементным отношением в пределах 0,4 ÷ 0,5.

Спецификация элементов к схеме расположения фундаментов, фундаментных балок и подпорных стенок (окончание)

Марка, поз.	Обозначение	Наименование	Кол.	Масса ед., кг	Примечание
		Лицевые плиты подпорных стенок			
СП1	3.400-3 Вып. 1	ПЛЗ-1	14	2300	
СП2	3.400-3 Вып. 1 ТП 903-1-198 ЖИ ПЛЗ-1-1 ПЛЗ-1-1а	НПЛЗ-1-1а	6		
СП3	ал. Б.4	НПЛЗ-1-1	1		
		Блоки для стен подвалов и плиты для ленточных фундаментов			
ФБ1	ГОСТ 13579-78	ФБС 9.4.6-Т	8	390	
ФБ2	ГОСТ 13579-78	ФБС 12.4.6-Т	6	640	
ФБ3	ГОСТ 13579-78	ФБС 9.3.6-Т	5	350	
ФБ4	ГОСТ 13579-78	ФБС 12.6.3-Т	2	460	
ФБ5	ГОСТ 13579-78	ФБС 24.4.6-Т	6	1050	
ФБ6	ГОСТ 13579-78	ФБС 24.5.6-Т	1	1630	
ФБ7	ГОСТ 13579-78	ФБС 12.5.6-Т	2	790	
Фл1	1.112-5 Вып.2	Фл12.24-2	2	1780	
Фл2	1.112-5 Вып.2	Фл12.8-2	1	570	
		Расход материалов на монолитн. заделки. Бетон М150	–	–	11,8 м³

Типовой проект 903-1-198 Альбом 6.1

Инв. № подл. | Подпись и дата | Взам. инв. №

Привязан

Инв. №

Гл.инж.пр.	Думан		
Нач.отд.	Рябуха		
Н.контр.	Андриевская		
Гл.констр.	Андриевская		
Рук. гр.	Бобрук		
Ст.инж.	Ипполитова		
Ст.техн.	Замураева		

ТП 903-1-198 КЖ

Котельная с тремя котлами КВ-ГМ-100 и тремя котлами ГМ-50-14(2ДЕ-25-14ГМ). Открытая система теплоснабжения

Водоподготовительная установка

Стадия	Лист	Листов
РП	4	

Схема расположения фундаментов, фундаментных балок и подпорных стенок. Фрагменты 1 ÷ 5.

ЛАТГИПРОПРОМ

18454-15 18 Формат А2

Типовой проект 903-1-198 Альбом 6.1

Фрагмент 6

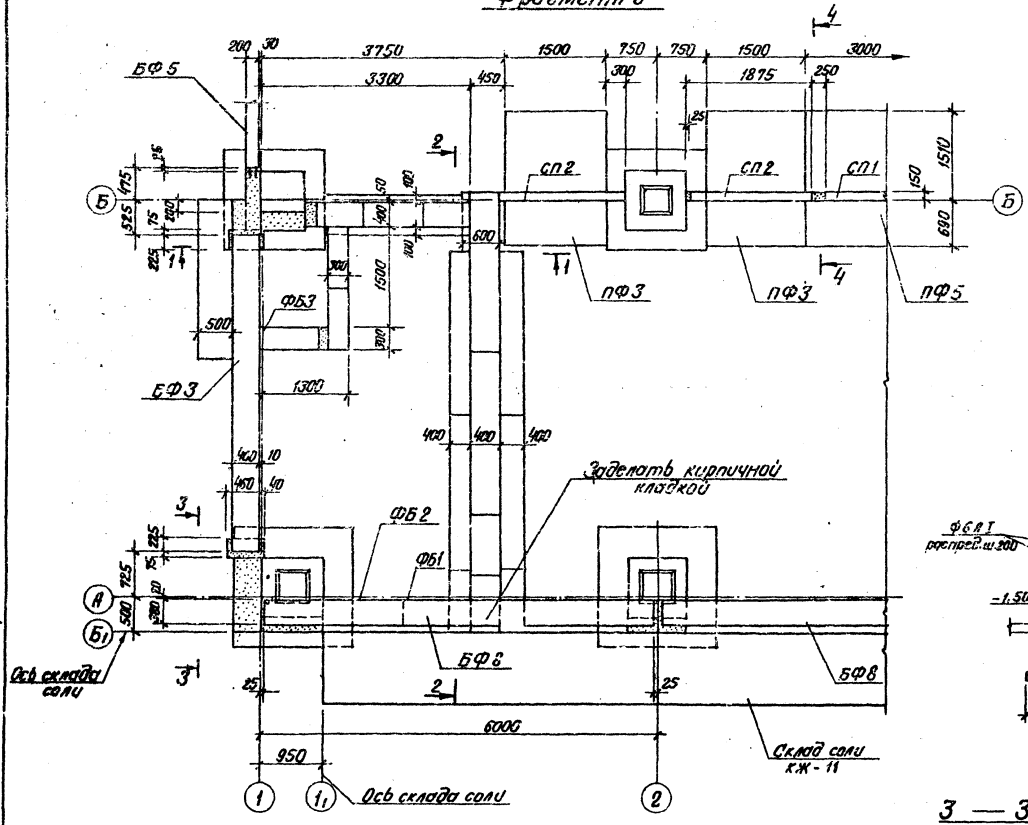

2 — 2

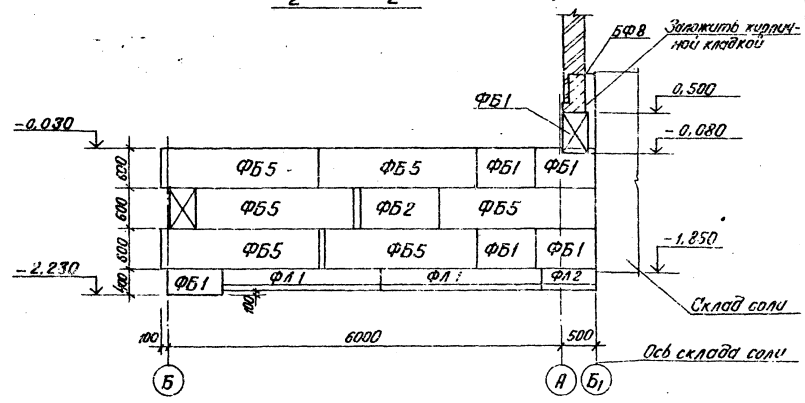

4 — 4

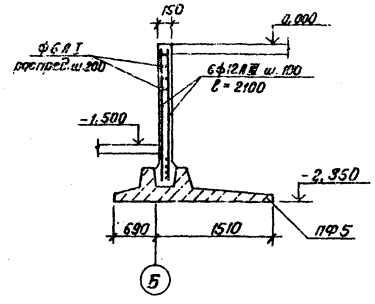

5 — 5

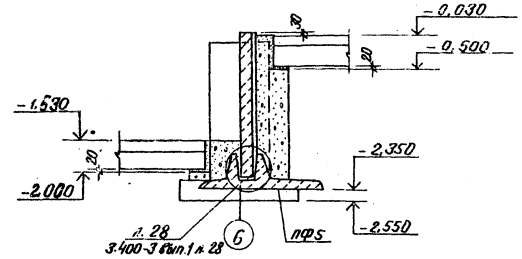

Фрагмент 7

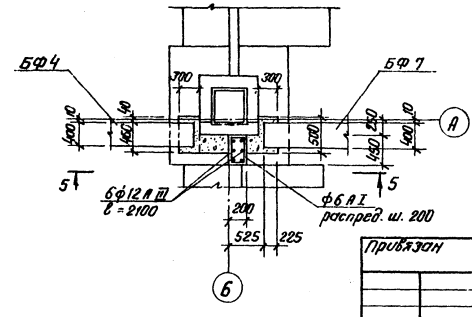

1 — 1

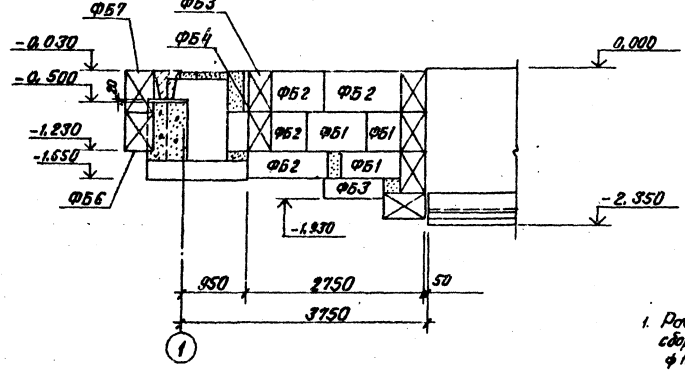

3 — 3

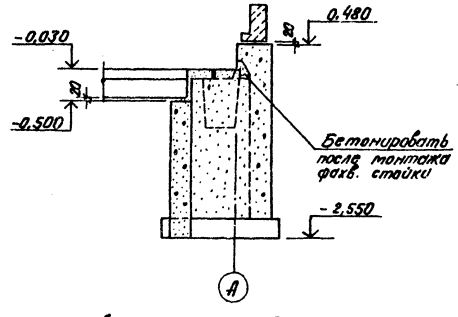

1. Расход материалов на монолитные заделки между сборными подпорными стенками: бетон М200 – 0,61 м³
ф12 AIII – 56,5 кг; ф6 AI – 10,2 кг.

Привязан

Инв. №

Гл.инж.пр.	Думан		ТП 903-1-198 КЖ		
Нач.отд.	Рябуха		Котельная с тремя котлами КВ-ГМ-100 и тремя котлами ГМ-50-14 (2ДЕ-25-14ГМ). Открытая система теплоснабжения		
Н.контр.	Андреевская		Водоподготовительная установка	Стадия: Р.П	Лист: 5	Листов:
Гл.инж.пр.	Андреевская		Схема расположения фундаментов, фундаментных балок и подпорных стенок. Фрагменты 6, 7.	ЛАТГИПРОПРОМ		
Рук. гр.	Бабаук					
Ст.инж.	Ипполитова					
Ст.техн.	Гончарева					

Инв. № подл. | Подпись и дата | Взам. инв. №

18454-15 19

Формат А2

Альбом 6.1

Типовой проект 903-1-198

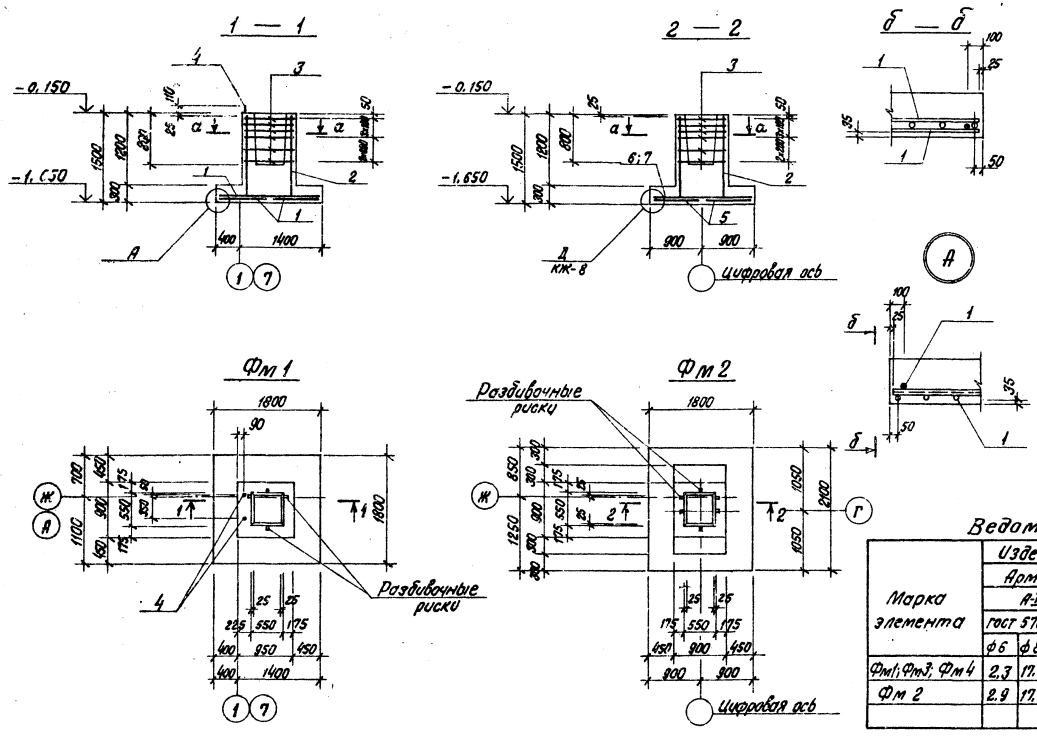

Спецификации фундаментов Фм1 – Фм4

Формат	Зона	Поз.	Обозначение	Наименование	Кол.	Примеч.
				Фундамент Фм1; Фм3; Фм4		
				Сборочные единицы		
				Сетки арматурные		
		1	1.410-2 вып. 1	С(1)10АII 8×18	4	
		2	1.412-1/77 вып. 3	СН 12АII-6×15	2	
		3	1.412-1/77 вып. 3	СА-8АI	6	
				Изделия закладные		
		4	1.412.1-4	МН-1	2	
				Материалы		
				Бетон марки 150		2.0 м³
				Фундамент Фм 2		
				Сборочные единицы		
				Сетки арматурные		
		5	1.410-2 вып. 1	С 10АII-8×21	2	
		6	1.410-2 вып. 1	С(1)10АII-8×18	1	
		7	1.410-2 вып. 1	С(1)10АII-10×18	1	
		2	1.412-1/77 вып. 3	СН 12АII 6×15	2	
		3	1.412-1/77 вып. 3	СА-8АI	6	
				Материалы		
				Бетон марки 150		2.3 м³

Ведомость расхода стали на элемент, кг

Марка элемента	Изделия арматурные							Изделия закладные										Общий расход
	Арматура класса						Всего	Прокат марки									Всего	
	А-I			А-II				Вст 3 кп 2										
	ГОСТ 5781-81			ГОСТ 5781-81				ГОСТ 2590-71 *			ГОСТ 19903-74			ГОСТ 5915-74				
	ф6	ф8	Итого	ф10	ф12	Итого		Болт м24		Итого	-60×8		Итого	Гайка м24		Итого		
Фм1; Фм3; Фм4	2,3	17,8	20,1	21,6	10,4	32,0	52,1	5,6		5,6	0,8		0,8	0,4		0,4	6,8	59,4
Фм 2	2,9	17,8	20,7	24,5	10,4	34,9	55,6											55,6

Схему раскладки сеток подошвы фундамента Фм2 см. на КЖ-8.

Схема раскладки сеток подошвы Фм1, Фм3÷Фм6, Фм11

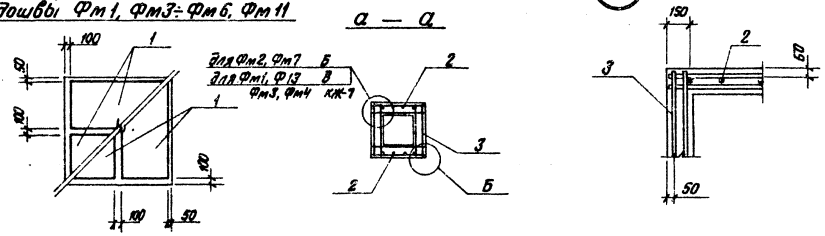

Привязан

Инв. №

Гл.инж.пр.	Думан		
Нач.отд.	Рябуха		
Н.контр.	Андриевская		
Гл.констр.	Андриевская		
Рук. гр.	Бобрук		
Ст.инж.	Ипполитова		
Ст.техн.	Эмуриева		

ТП 903-1-198 КЖ

Котельная с тремя котлами КВ-ГМ-100 и тремя котлами ГМ-50-14 (2ДЕ-25-14ГМ). Открытая система теплоснабжения

Водоподготовительная установка	Стадия	Лист	Листов
	Р.П	6	

Фундаменты Фм1; Фм2

ЛАТГИПРОПРОМ

Инв. № подл. | Подпись и дата | Взам. инв. №

18454-15 20

Формат А2

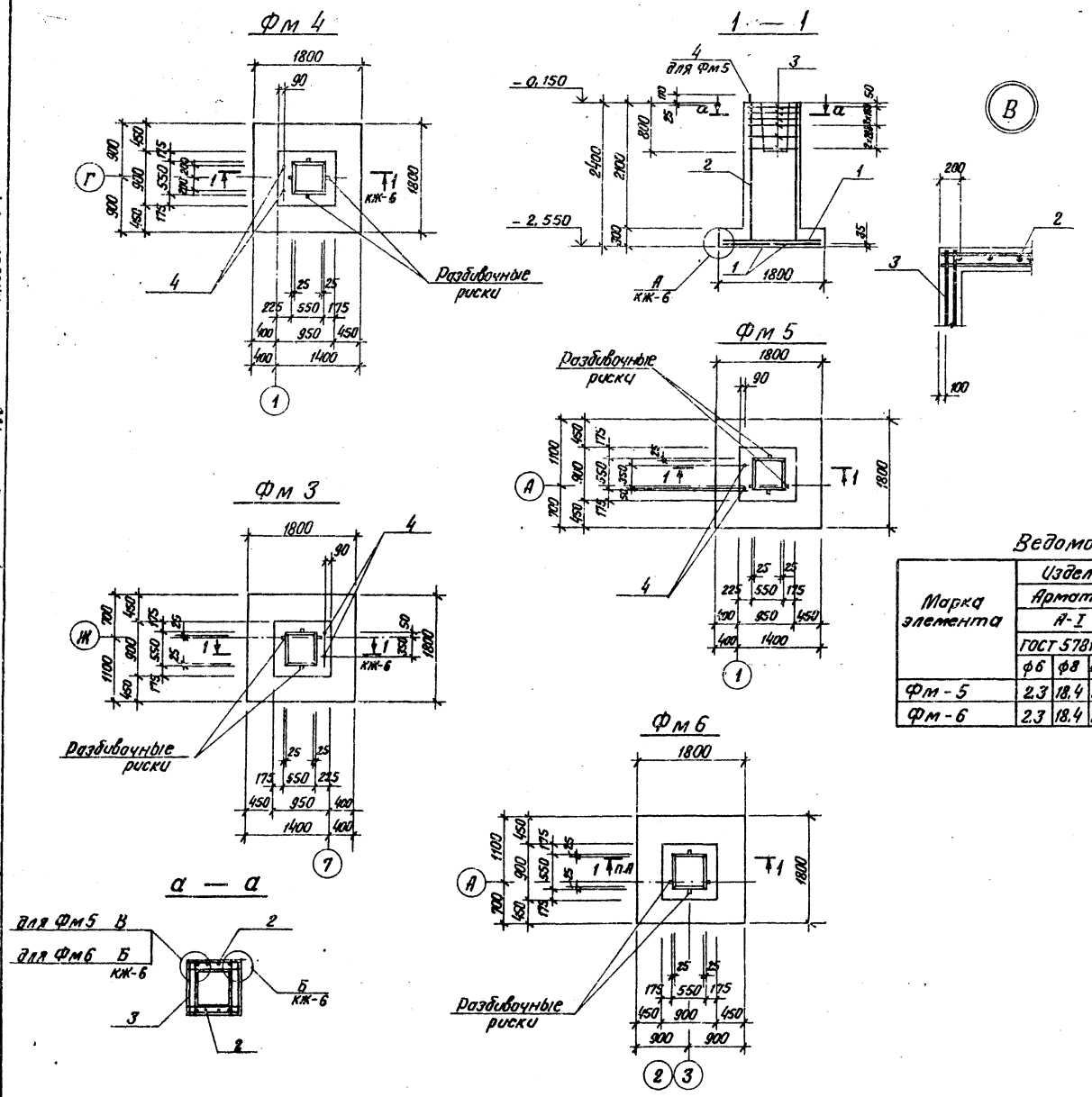

Спецификации фундаментов Фм5, Фм6

Формат	Зона	Поз.	Обозначение	Наименование	Кол.	Примечание
				Фундамент Фм 5		
				Сборочные единицы		
				Сетки арматурные		
		1.	1.410-2 вып. 1	с(1) 10 А II - 8×18	4	
		2	1.412-1/77 вып. 3	1с 12 А II - 6×24	2	
		3	1.412-1/77 вып. 3	СА - 8 А I	6	
				Изделия закладные		
		4	1.412.1-4	МН 1	2	
				Материалы		
				Бетон марки 150		2,7 м³
				Фундамент Фм6		
				Сборочные единицы		
				Сетки арматурные		
		1	1.410-2 вып. 1	с(1) 10 А II - 8×18	4	
		2	1.412-1/77 вып. 3	1с 12 А II - 6×24	2	
		3	1.412-1/77 вып. 3	СА - 8 А I	6	
				Материалы		
				Бетон марки 150		2,7 м³

Ведомость расхода стали на элемент, кг

Марка элемента	Изделия арматурные							Изделия закладные										Общий расход
	Арматура класса						Всего	Прокат марки									Всего	
	А-I			А-II				ВСт3 кп 2										
	ГОСТ 5781-81			ГОСТ 5781-81				ГОСТ 2590-71*			ГОСТ 19903-74			ГОСТ 5915-74				
	ф6	ф8	Итого	ф10	ф12	Итого		Болт м24		Итого	-60×8		Итого	Гайка м24		Итого		
Фм-5	2,3	18,4	20,7	21,6	16,2	37,8	58,5	5,6		5,6	0,8		0,8	0,4		0,4	6,8	65,3
Фм-6	2,3	18,4	20,7	21,6	16,2	37,8	58,5											58,5

1. Спецификации фундаментов Фм3, Фм4 см. КЖ-6
2. Схему раскладки сеток подошвы фундаментов Фм3÷Фм6 см. на КЖ-6.

Альбом 6.1

Типовой проект 903-1-198

Инв. № подл. | Подпись и дата | Взам. инв. №

Привязан

Инв. №

Гл.инж.пр.	Думан		
Нач.отд.	Рядуха		
Н.контр.	Андриевская		
Гл.констр.	Андриевская		
Рук.гр.	Бодрук		
Ст.инж.	Ипполитова		
Ст.техн.	Замураева		

ТП 903-1-198 КЖ

Котельная с тремя котлами КВ-ГМ-100 и тремя котлами ГМ-50-14 (2ДЕ-25-14ГМ). Открытая система теплоснабжения

Водоподготовительная установка

Стадия	Лист	Листов
Р.П	7	

Фундаменты Фм3; Фм4; Фм5; Фм6

ЛАТГИПРОПРОМ

18454-15 21

Формат А2

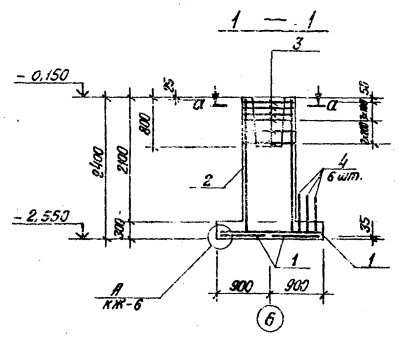

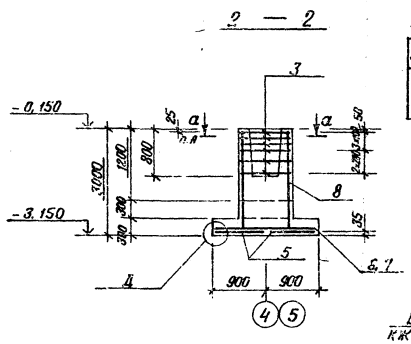

Ведомость деталей

Поз.	Эскиз
4	70 700

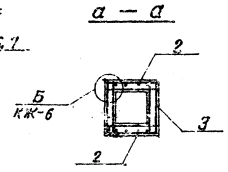

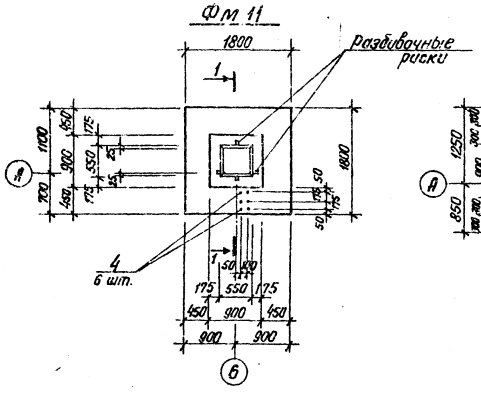

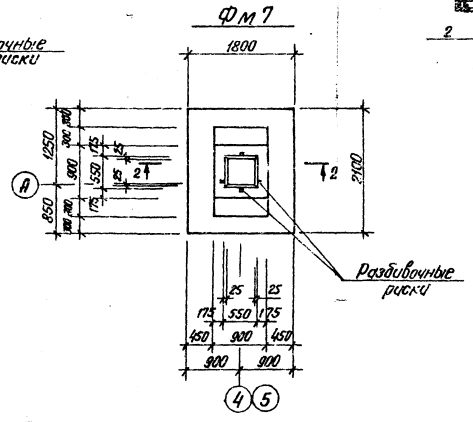

Схема раскладки сеток подошвы Фм 7, Фм 2, Фм 13

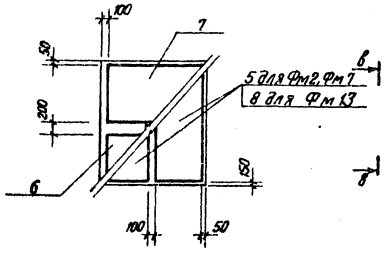

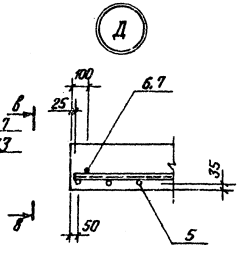

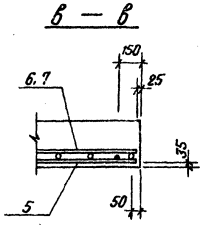

Спецификации фундаментов Фм 11, Фм 7.

Формат	Дата	Поз.	Наименование	Обозначение	Кол.	Примечание
				Фундамент Фм 11		
				Сборочные единицы		
				Сетки арматурные		
		1	1.410-2 вып. 1	С(1) 10 А II - 8×18	4	
		2	1.412-1/77 вып. 3	1С(1) 12 А II - 6×24	2	
		3	1.412-1/77 вып. 3	СА-8 А I	6	
				Детали		
				ф12 А III ГОСТ 5.781-81		
		4	КЖ-8	ℓ = 770	6	0,6 кг
				Материалы		
			ГОСТ 7473-76	Бетон марки 150		2,7 м³
				Фундамент Фм 7		
				Сборочные единицы		
				Сетки арматурные		
		5	1.410-2 вып. 1	С(1) 10 А II - 8×21	2	
		6	1.410-2 вып. 1	С(1) 10 А II - 8×18	1	
		7	1.410-2 вып. 1	С(1) 10 А II - 10×18	1	
		8	1.412-1/77 вып. 3	1С(1) 12 А II - 6×30	2	
		3	1.412-1/77 вып. 3	СА-8 А I	6	
				Материалы		
				Бетон марки 150		3,5 м³

Ведомость расхода стали на элемент, кг

Марка элемента	Изделия арматурные											Всего	Общий расход
	Арматура класса												
	А-I				А-II				А-III				
	ГОСТ 5781-81				ГОСТ 5781-81				ГОСТ 5781-81				
	ф6	ф8		Итого	ф10	ф12		Итого	ф12		Итого		
Фм 7	3,4	17,8		21,2	24,5	21,0		45,5				66,7	66,7
Фм 11	2,3	18,4		20,7	21,6	16,2		37,8	4,8		4,8	63,3	63,3

Схему раскладки сеток подошвы фундамента Фм 11 см. на КЖ-6, Фм 13 - на КЖ-8

Привязан

Инв. №

Гл. инж. пр.	Думан		
Нач. отд.	Рядуха		
Н. контр.	Андриевская		
Гл. констр.	Андриевская		
Рук. гр.	Бодрук		
Ст. инж.	Ипполитова		
Ст. техн.	Зануфаева		

ТП 903-1-198 КЖ

Котельная с тремя котлами КВ-ГМ-100 и тремя котлами ГМ-50-14 (2ДЕ-25-14ГМ). Открытая система теплоснабжения

Водоподготовительная установка

Фундаменты Фм 7; Фм 11

Стадия	Лист	Листов
Р.П	8	

ЛАТГИПРОПРОМ

Альбом 6.1

Типовой проект 903-1-198

Инв. № подл. | Подпись и дата | Взам. инв. №

18454-15 22

Формат А2

Альбом 6.1

Типовой проект 903-1-198

Инв. № подл. | Подпись и дата | Взам. инв. №

Спецификации фундаментов Фм 8, Фм 9.

Формат	Зона	Поз.	Обозначение	Наименование	Кол.	Примечание
				Фундамент Фм 8		
				Сборочные единицы		
				Сетки арматурные		
		1	1.410-2 Вып. 1	С 10.9-II - 14×15	2	
		2	1.412-1/77 Вып. 3	1С(1) 12А-II - 6×24	2	
		3	1.412-1/77 Вып. 3	С А 8А-I	5	
				Материалы		
				Бетон марки 150		2.4 м³
				Фундамент Фм 9		
				Сборочные единицы		
				Сетки арматурные		
		1	1.410-2 Вып. 1	С 10 А-II - 14×15	2	
		3	1.412-1/77 Вып. 3	С 9 - 8 - А I	6	
		4	1.412-1/77 Вып. 3	1С 12А-II - 6×18	2	
				Материалы		
				Бетон марки 150		1.9 м³

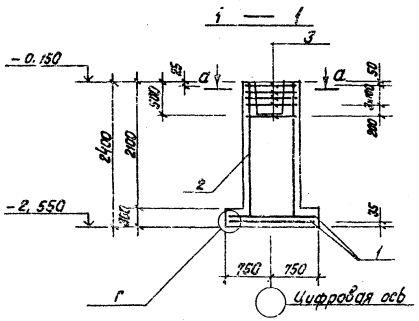

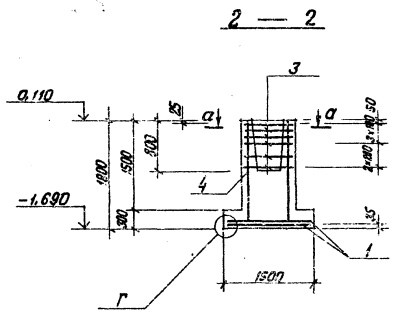

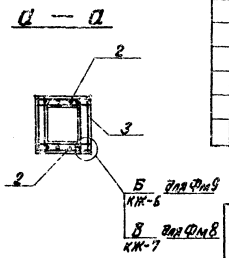

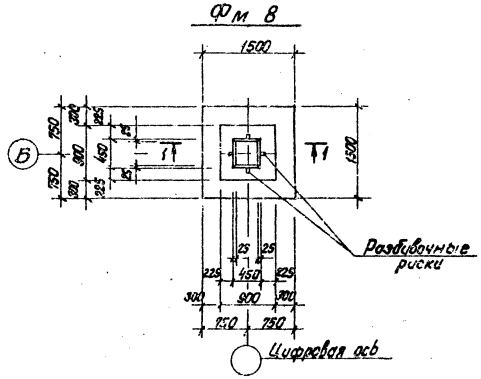

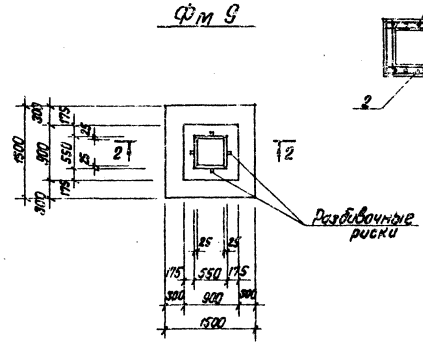

Ведомость расхода стали на элемент, кг

Марка элемента	Изделия арматурные							Всего	Общий расход
	Арматура класса								
	А-I ГОСТ 5781-81				А-II ГОСТ 5781-81				
	ф6	ф8		Итого	ф10	ф12	Итого		
Фм 8	1.9	15.7		17.6	14.3	16.2	30.5	48.1	48.1
Фм 9	1.9	17.6		19.5	14.3	12.4	26.7	46.2	46.2

Схема раскладки сеток подошвы Фм 8, Фм 9, Фм 10

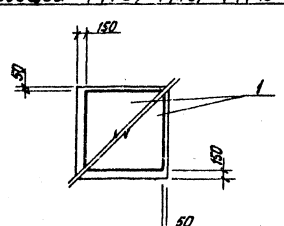

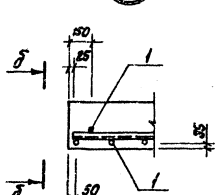

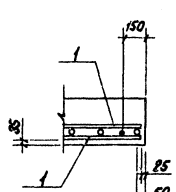

Привязан

Инв. №

				ТП 903-1-198	КЖ
				Котельная с тремя котлами КВ-ГМ-100 и тремя котлами ГМ-50-14(2ДЕ-25-14ГМ). Открытая система теплоснабжения	
Гл.инж.пр.	Думан			Водоподготовительная установка	Стадия: РП; Лист: 9; Листов:
Нач.отд.	Рябуха				
Н.контр.	Андриевская				
Гл.инж.стр.	Андриевская				
Рук. гр.	Бобрук			Фундаменты Фм8; Фм9	ЛАТГИПРОПРОМ
Ст.инж.	Ипполитова				
Ст.техн.	Замуровска				

Альбом 6.1

Типовой проект 903-1-198

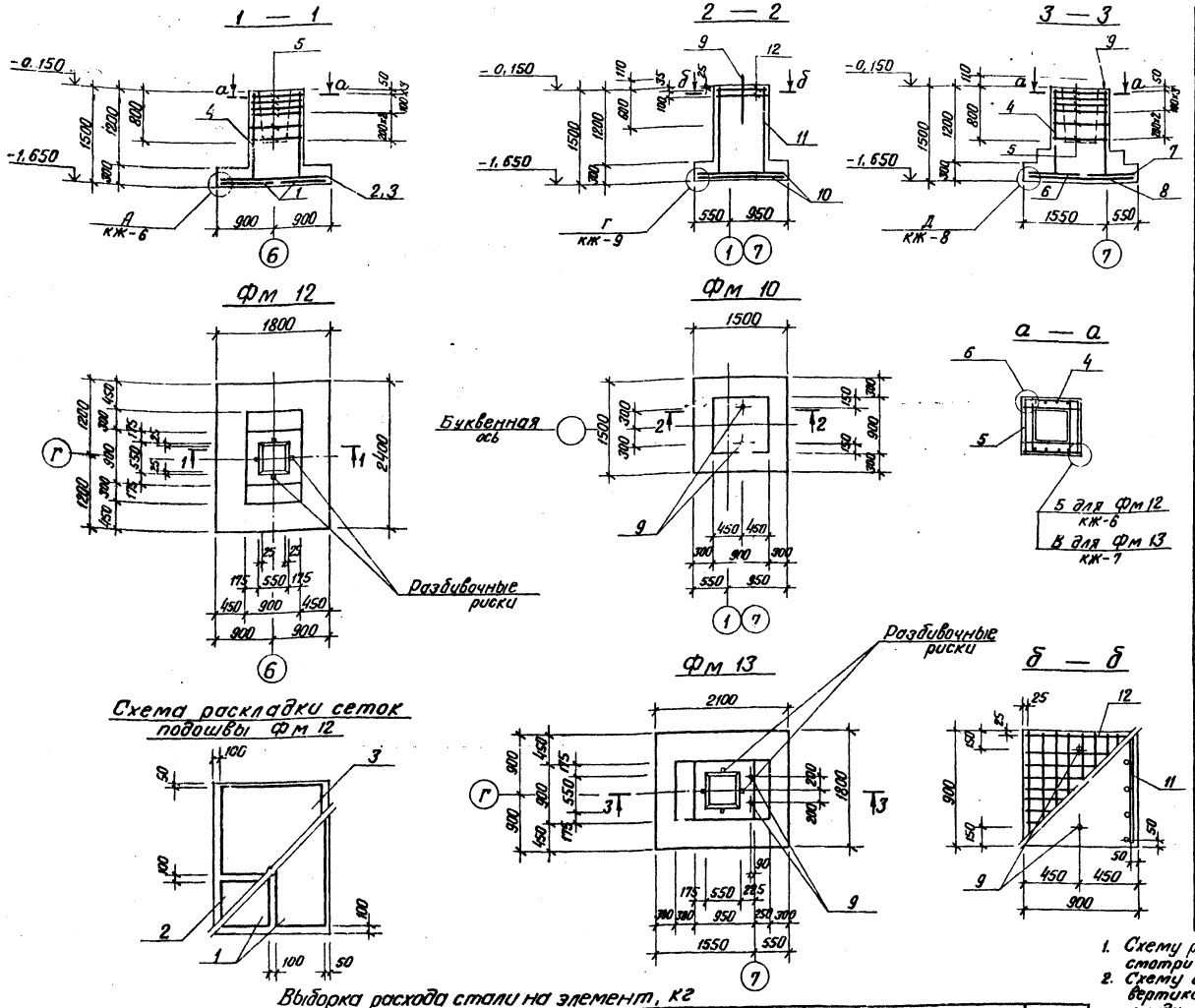

Спецификации фундаментов Фм 12, Фм 13, Фм 10

Формат	Зона	Поз.	Обозначение	Наименование	Кол.	Примечание
				Фм 12		
				Сборочные единицы		
				Сетки арматурные		
		1	1.410-2 вып.1	С(1) 10АII - 8×24	2	
		2	1.410-2 вып.1	С(1) 10АII - 8×18	1	
		3	1.410-2 вып.1	С(1) 10АII - 14×18	1	
		4	1.412-1/77 вып.3	СН 12 АII 6×15	2	
		5	1.412-1/77 вып.3	СА-8 АI	6	
				Материалы		
				Бетон марки 150		2,4 м³
				Фм 13		
				Сборочные единицы		
				Сетки арматурные		
		6	1.410-2 вып.1	С(1) 10АII - 8×18	1	
		7	1.410-2 вып.1	С(1) 10АII - 10×18	1	
		8	1.410-2 вып.1	С(1) 10АII - 8×21	2	
		4	1.412-1/77 вып.3	СН 12 АII - 6×15	2	
		5	1.412-1/77 вып.3	СА-8 АI	6	
				Изделия закладные		
		9	1.412.1-4	МН 1	2	
				Материалы		
				Бетон марки 150		2,3 м³
				Фм 10		
				Сборочные единицы		
				Сетки арматурные		
		10	1.410-2 вып.1	С 10 АII - 14×15	2	
		11	1.410-2 вып.1	С 12 АII - 8×15	2	
		12	1.412.1-4	СН-6 АI	2	
				Изделия закладные		
		9	1.412.1-4	МН 1	2	
				Детали		
			1.412.1-4	ММ 1	4	
			1.412.1-4	ММ 2	4	
				ММ 3	4	
			Материалы	Бетон марки 150		1,65 м³

1. Схему раскладки сеток подошвы Фм 13 смотри на КЖ-8, Фм 10 - на КЖ-9
2. Схему сборки пространственного каркаса вертикального армирования подколонника фундамента Фм 10 см. серию 1.412.1-4 стр. 30.

Привязан

Инв. №

Выборка расхода стали на элемент, кг

Марка элемента	Изделия арматурные: Арматура класса АI ГОСТ 5781-81 ф6	ф8		Итого	АII ГОСТ 5781-81 ф10	ф12		Итого	Всего	Изделия закладные: Арматура класса АI ГОСТ 5781-81 ф10		Итого	Прокат марки Вст3 кп2 ГОСТ 2590-71* Балт м 24		Итого	ГОСТ 19903-74 -60×8		Итого	ГОСТ 5915-74 Гайка м 24		Итого	Всего	Общий расход
Фм 10	8.9	2.0		10.9	14.3	12.9		27.2	38.1				5.6		5.6	0.8		0.8	0.4		0.4	6.8	44.9
Фм 12	3.2	17.8		21.0	28.6	10.4		39.0	60.0														60.0
Фм 13	2.9	17.8		20.7	24.5	10.4		34.9	55.6	8.4		8.4	5.6		5.6	0.8		0.8	0.4		0.4	15.2	70.8

Гл.инж.пр.	Думан	
Нач.отд.	Рябуха	
Н.контр.	Андриевская	
Гл.констр.	Андриевская	
Рук.гр.	Бобрук	
Ст.инж.	Ипполитова	
Ст.тех.	Замураева	

ТП 903-1-198 КЖ

Котельная с тремя котлами КВ-ГМ-100 и тремя котлами ГМ-50-14 (2ДЕ-25-14ГМ). Открытая система теплоснабжения

Водоподготовительная установка

Стадия	Лист	Листов
Р.П	10	

Фундаменты Фм 10; Фм 12; Фм 13.

ЛАТГИПРОПРОМ

Инв. № подл. | Подпись и дата | Взам. инв. №

18454-15 24

Формат А2

Типовой проект 903-1-198 Альбом 6.1

1 — 1

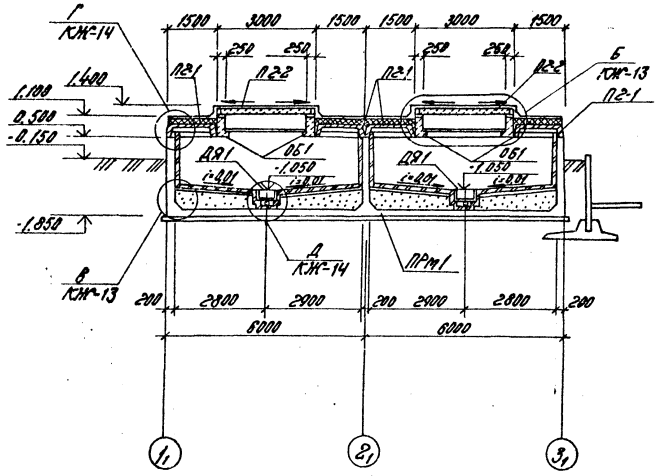

План кровли

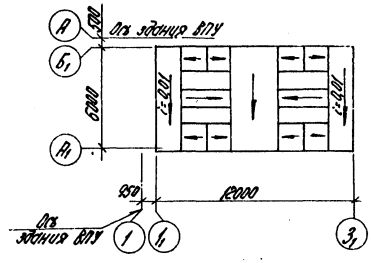

План на отм. -1.050

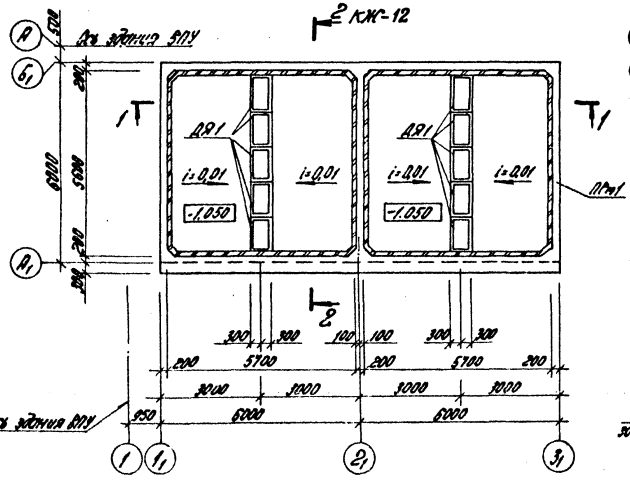

Схема расположения элементов покрытия

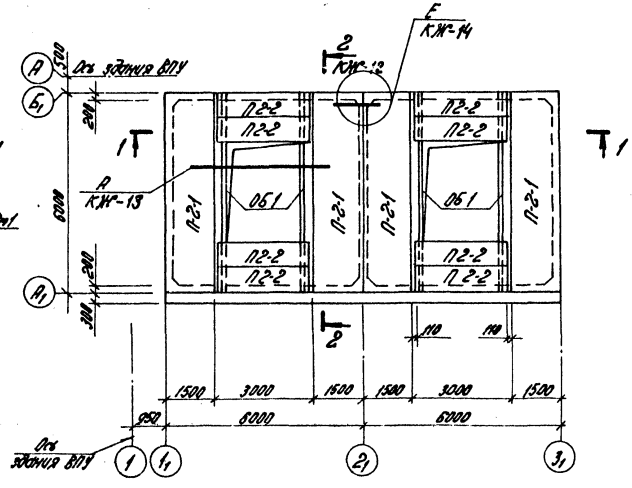

Спецификация к схемам расположения элементов

Марка, поз.	Обозначение	Наименование	Кол.	Масса, ед.кг	Примечание
		Панели покрытия			
П2-1	ИИ 24-2/70	ИП 5-3	4	2400	
П2-2	3.006-2 вып. 1	П23 д-3	8	820	
		Обвязочная балка			
ОБ1	КЭ-01-58 вып. 1	БО2-1	4	2500	
		Деревянный ящик			
ДЯ1	КЖ-12	ДЯ1	10		
		Приямок монолитный			
ПРм1	КЖ-15	ПРм1	1		

1. Склад соли замаркирован на листе КЖ-3

Согласовано: Отд. ГИ Шкене, ОПП Сорокин

Инв. № подл. | Подпись и дата | Взам. инв. №

Привязан

Инв. №

ГИП	Думан		
Нач. отд.	Рядиха		
Н. контр.	Андриевская		
Гл. контр.	Андриевская		
Рук. гр.	Бобрук		
Ст. инж.	Ипполитова		
Ст. техн.	Замираева		

ТП 903-1-198 КЖ

Котельная с тремя котлами КВ-ГМ-100 и тремя котлами ГМ-50-14 (2ДЕ-25-14ГМ). Открытая система теплоснабжения.

Водоподготовительная установка

Стадия	Лист	Листов
РП	11	

Склад соли. План на отм. -1.050. Схема расположения элементов покрытия. План кровли.

ЛАТТИПРОПРОМ

Формат А2

18454-16 25

Типовой проект 903-1-198 Альбом VI

2 — 2
КЖ-11

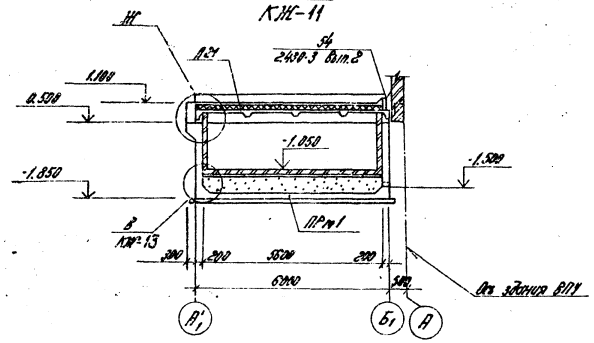

Деревянный ящик Д91.

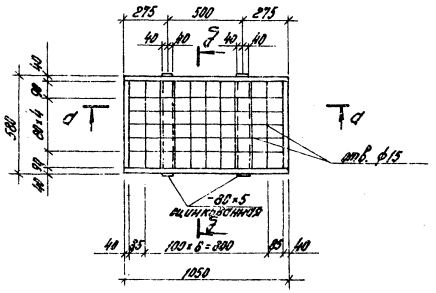

Г — Г

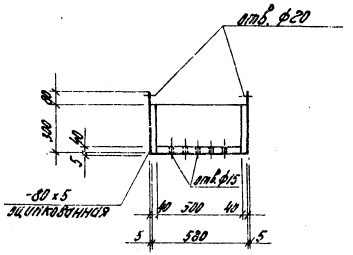

d — d

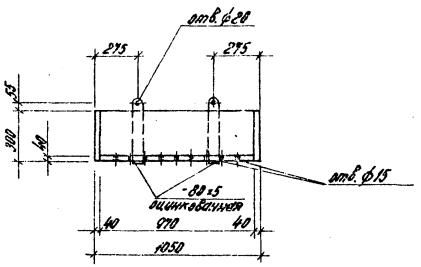

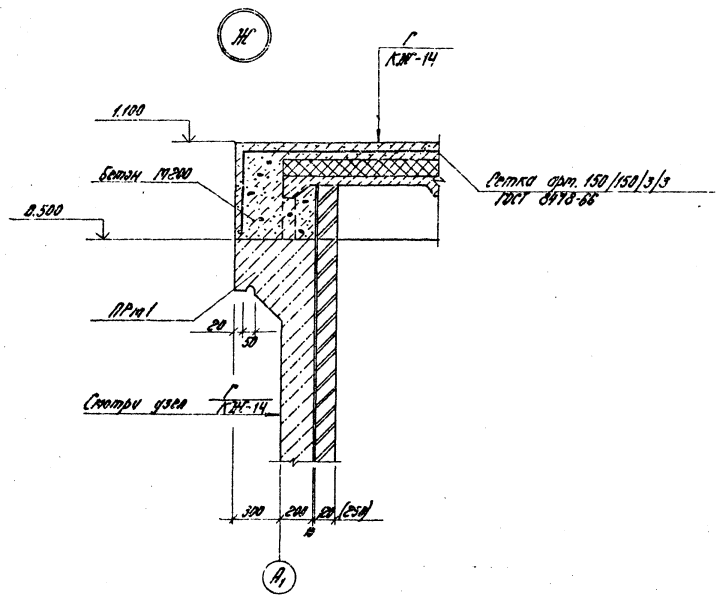

1. Все поверхности деревянных ящиков, крышек и металлических соединительных элементов защитить эпоксидным покрытием III группы (3 слоя ЭП-140, ЭП-575 общ. толщ. 100 мкм).
2. При изготовлении деревянных элементов выполнить требования СНиП III-19-75.
3. Расход для деревянных ящиков и щитов:
   а) доски δ=25 мм - 1,8 м³;
   б) доски δ=40 мм - 1,8 м³.

Привязан

Инв. №

				ТП 903-1-198	КЖ
ГИП	Дутман			Котельная с тремя котлами КВ-ГМ-100 и тремя котлами ГМ-50-14-0,4Г-95-150 Открытая система теплоснабжения. Водоподготовительная установка	
Нач. отд.	Радько				Стадия: РП; Лист: 12; Листов:
Н. контр.	Ведяхина				
Рук. гр.	Петрова				
Рук. гр.	Радько			Склад соли. Разрез 2-2. Узел Ж. Деревянный ящик Д91.	ЛАТГИПРОПРОМ
Ст. инж.	Клюнкова				
Ст. техн.	Загирова				

Инв. № подл. | Подпись и дата | Взам. инв. №

Состав слоев изоляции

1. Кислотоупорный кирпич на арзамитовом (Арзамит 5) растворе с расшивкой швов, замазкой арзамит 5 — -130 мм
2. Пленка полиизобутиленовая ПСГ в 2 слоя на клее № 88 — -10 мм
3. Цементно-песчаная стяжка М 100 — -30 мм
4. Бетонная подготовка М50 — 100 мм
5. Среднезернистый песок утрамбованный до γ = 1600 кг/м³ — -330÷350 мм
6. Монолитное железобетонное днище — -200 мм
7. Бетонная подготовка из бетона М 100 — -100 мм
8. Холодная асфальтовая мастика за 3 раза по огрунтовке — -15 мм
9. Бетонный пол М300 — -30 мм
10. Футеровка термокислотоупорными плитками ТК или ТКД (дукитовыми) ГОСТ 961-79 на альтиновой мастике — -20 мм
11. Затирка альтиновой мастикой — -5 мм
12. Пропитка альтином 1 слой (ТУ 3830914-78) — -1,5 мм

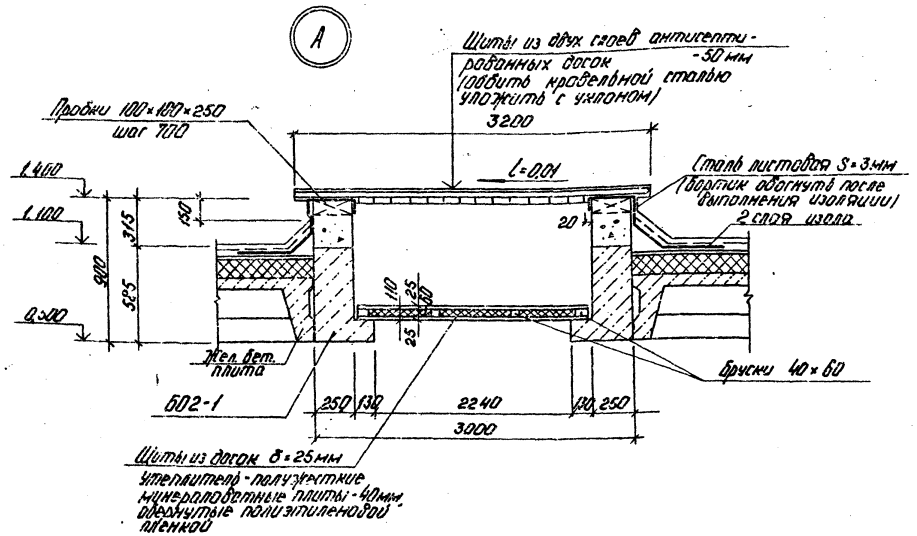

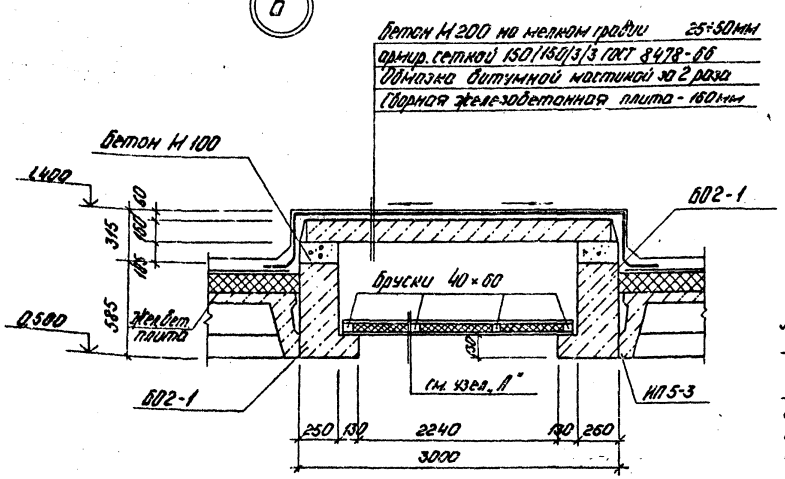

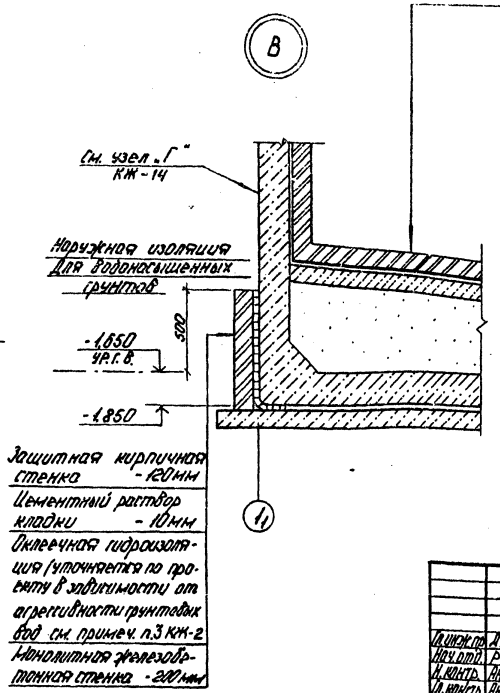

Сухие грунты I вариант	Водонасыщенные грунты I вариант
1	1
2	2
3	3
4	4
5	5
6	6
7	3
	8
	7
II вариант	II вариант
10	10
11	11
12	12
9	9
4	4
5	5
6	6
7	3
	8
	7

Альбом 6.1

Типовой проект 903-1-198

Инв. № подл. | Подпись и дата | Взам. инв. №

Привязан

Инв. №

Гл. инж. пр.	Думан		
Нач. отд.	Рябуха		
Н. контр.	Андриевская		
Гл. констр.	Андриевская		
Рук. гр.	Бобрук		
Ст. инж.	Ипполитова		
Ст. техн.	Замураева		

ТП 903-1-198 КЖ

Котельная с тремя котлами КВ-ТМ-100 и тремя котлами ТМ50-14 (2ДЕ-25-14ГМ). Открытая система теплоснабжения

Водоподготовительная установка

Стадия	Лист	Листов
Р.П.	13	

Склад соли. Узлы А; Б; В.

ЛАТГИПРОПРОМ

18454-15 27

Формат А2

Альбом 6.1

Типовой проект 903-1-198

Для сухих грунтов
II вариант

Г

Кирпичная стенка	-120мм-(250мм)
2 слоя битумной мастики по холодной огрунтовке	-6мм
Монолитная железобетонная стенка	-200мм
Пропитка альтином 1 слой (ТУ 38-30 914-78)	
Затирка альтиновой мастикой	-5мм
Футеровка термокислотоупорными плитками ТК или ТКД (дунитовыми) ГОСТ 961-79 на альтиновой мастике	-20мм

Для водонасыщенных грунтов
II вариант

Кирпичная стенка	-120мм-(250мм)
Оклеечная гидроизоляция (по проекту в зависимости от агрессивности грунтовых вод см. примечание п.3 КЖ-2	
Монолитная железобетонная стенка	-200мм
Пропитка альтином 1 слой (ТУ38.30914-78)	
Затирка альтиновой мастикой	-5мм
Футеровка термокислотоупорными плитками ТК и ТКД (дунитовыми) ГОСТ 961-79 на альтиновой мастике	-20мм

Бетон М200 армир. сетк. 150/150 3/3 ГОСТ 8478-66	-30мм
Цементно-песчаный раствор М150	-20мм
2 слоя гидроизола марки ГИ-1 (ГОСТ 7415-74*) на горячей битумной мастике марки МБК-Г-55 (ГОСТ 2.889-80).	
Цементно-песчаный раствор М150	-20÷80мм
Газобетон γ = 500 кг/м³	-100мм
Обмазка горячим битумом за 2 раза	
Сборная жел.бет. плита перекрытия	-400мм
(Внутреннюю поверхность плиты покрыть огрунтовкой на основе эпоксидной шпаклевки ЭП-00-10 ГОСТ 10277-76)	

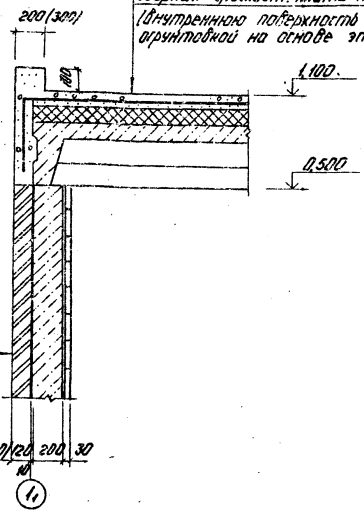

Г

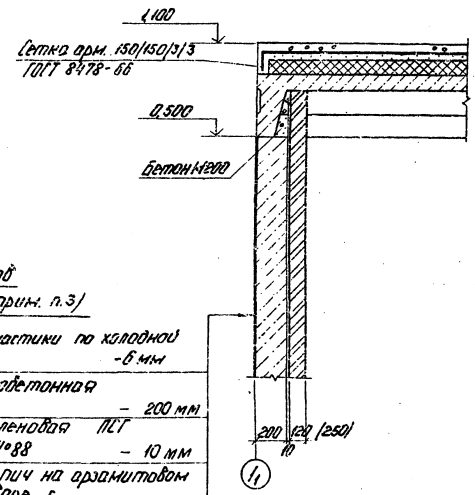

Для сухих грунтов
I вариант (см. прим. п.3)

2 слоя битумной мастики по холодной огрунтовке	-6мм
Монолитная железобетонная стенка	- 200мм
Пленка полиизобутиленовая ПСГ в 2 слоя на клее №88	- 10мм
Кислотоупорный кирпич на арзамитовом (арзамит 5) растворе с расшивкой швов замазкой арзамит 5	-120мм (250мм)

Е

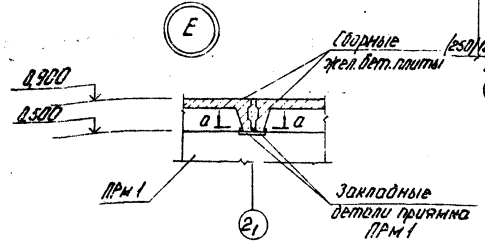

а - а

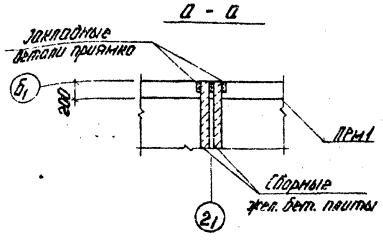

Д

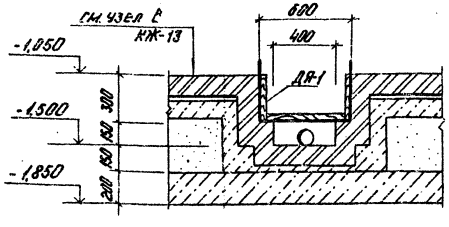

1 На чертеже даны варианты облицовки и теплозащиты бака, выбор которых определяется при привязки проекта.
2 Кирпичная стенка (наружная или внутренняя) служит одновременно теплоизоляцией бака. Для расчетной наружной t°-30° (средней, наиболее холодной пятидневки) толщина ее принимается 250мм.
3 При применении I варианта изоляции в водонасыщенных грунтах, наружную защиту принимать по узлу „В" на листе КЖ-13.

Привязан

Инв. №

Гл.инж.пр.	Думан		
Нач.отд.	Рябуха		
Н.контр.	Андреевская		
Гл.констр.	Андреевская		
Рук.гр.	Обрук		
Ст.инж.	Шпалитова		
Ст.техн.	Замураева		

ТП 903-1-198 КЖ

Котельная с тремя котлами КВ ГМ-100 и тремя котлами ГМ-50-14 (2ДЕ-25-14ГМ). Открытая система теплоснабжения

Водоподготовительная установка

Стадия	Лист	Листов
РП	14	

Склад соли. Узлы Г; Д; Е

ЛАТГИПРОПРОМ

18454-15 28

Формат А2

Альбом 6.1

Типовой проект 903-1-198

ПРм 1

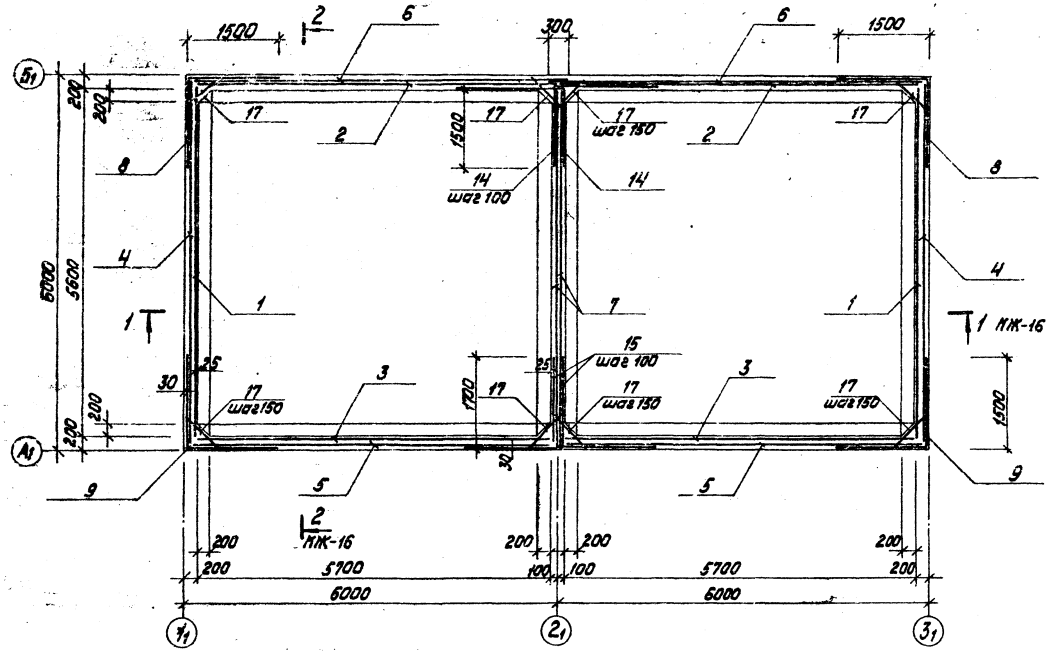

Раскладка нижних сеток днища

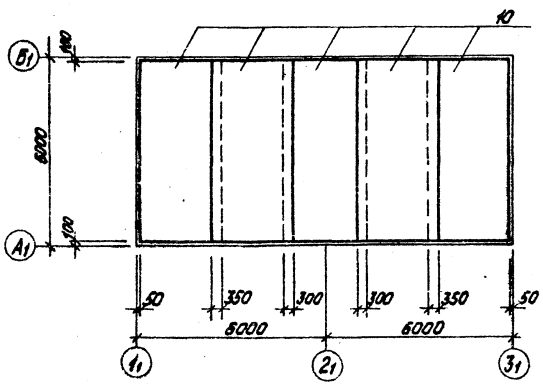

Раскладка верхних сеток днища

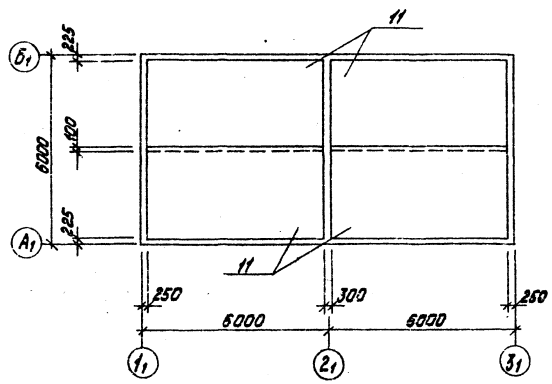

Спецификация приямка ПРм1

Формат	Зона	Поз.	Обозначение	Наименование	Кол.	Примечание
				ПРм 1		
				Сборочные единицы		
				Сетки арматурные		
		1	ГОСТ 8478-66	100/100/8/8 2300 x 5600	2	
		2	ГОСТ 8478-66	100/100/8/8 2300 x 5800	2	
		3	ГОСТ 8478-66	100/100/8/8 2300 x 5700	2	
		4	ГОСТ 8478-66	100/100/8/8 2300 x 5920	2	
		5	ГОСТ 8478-66	100/100/8/8 2300 x 5850	2	
		6	ГОСТ 8478-66	100/100/8/8 2300 x 6100	2	
		7	ГОСТ 8478-66	100/100/8/8 2300 x 5760	2	
		8	ГОСТ 8478-66	100/100/8/8 2300 x 3000	2	
		9	ГОСТ 8478-66	200/200/8/8 2300 x 3000	2	
		10	ГОСТ 23279-78	С 8АIII-200 / 8АIII-200 2650x5950 75/75	5	
		11	ГОСТ 23279-78	С 8АIII-200 / 8АIII-200 2850x5700 50/50	4	
		12	ГОСТ 8478-66	200/200/8/8 2300 x 5900	2	
		13	ГОСТ 8478-66	200/200/8/8 2300 x 6100	4	
				Изделия закладные		
			3.400-6/76	МН-15	16	
			3.901-5	Сальник Ду 50 А300	6	8,5 кг
				Детали		
				ф8АIII ГОСТ 5781-81		
		14*	КЖ-16	ℓ=3000	44	1,2 кг
		15*	КЖ-16	ℓ=3200	44	1,3 кг
				ф8АIII ГОСТ 5781-81		
		16*	КЖ-16	ℓ=1180	60	0,7 кг
				ф6АIII ГОСТ 5781-81		
		17	КЖ-15	ℓ=560	412	0,13 кг
				ф6АI ГОСТ 5781-75		
		18	КЖ-15	ℓ=6150	12	1,4 кг
				Материалы на ПРм1		
				Бетон В6 марки 200		38,6 м³

Позиции 14*, 15*, 16* см. ведомость деталей на листе КЖ-16

Привязан

Инв. №

Гл. инж. пр.	Думан	
Нач. отд.	Рябуха	
Н. контр.	Андриевская	
Гл. констр.	Андриевская	
Рук. гр.	Бобрук	
Ст. инж.	Ипполитова	
Ст. техн.	Зимуреева	

ТП903-1-198 КЖ

Котельная с тремя котлами КВ-ГМ-100 и тремя котлами ГМ-50-14 (2ДЕ-25-14ГМ). Открытая система теплоснабжения

Водоподготовительная установка

Стадия	Лист	Листов
РП	15	

Склад соли. ПРм1. Опалубка и армирование

ЛАТГИПРОПРОМ

18454-15 29 формат А2

Альбом 6.1

Типовой проект 903-1-198

1 — 1
КЖ-15

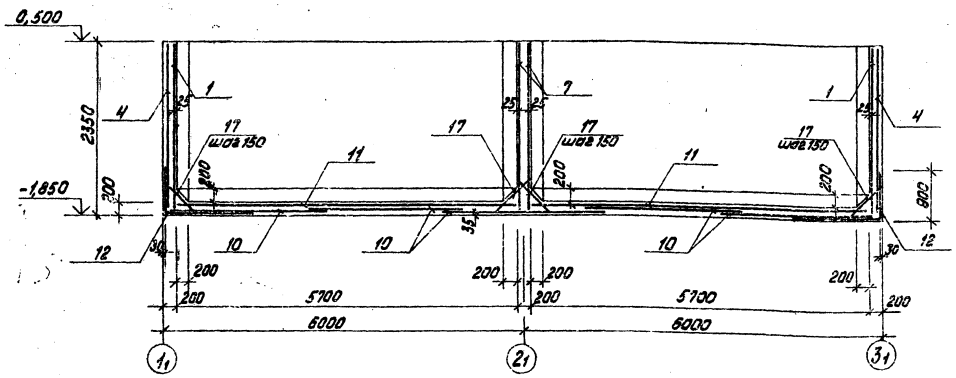

2 — 2
КЖ-15

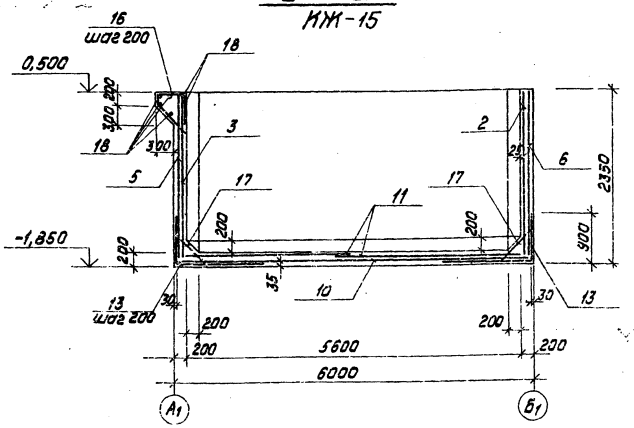

Схема расположения закладных изделий ПРм1

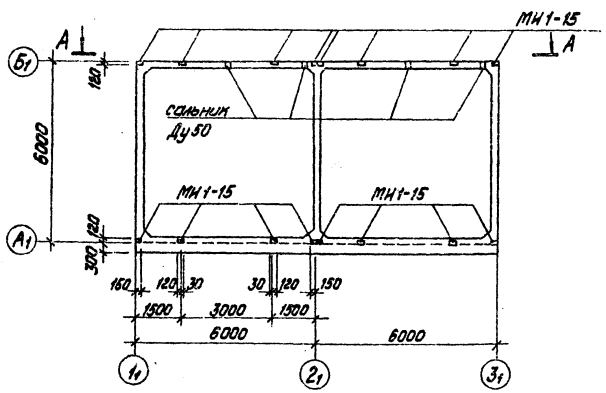

Ведомость деталей

Поз.	Эскиз
14	1500 1500
15	1500 1700
16	450 150 500

А — А

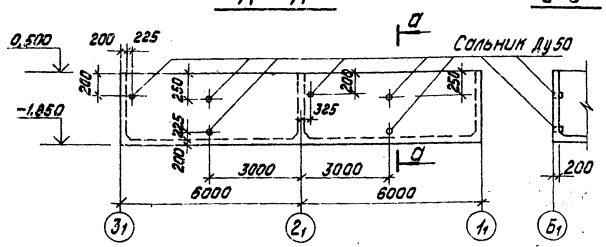

1. Арматурные сетки в местах отверстий вырезать по месту.

Ведомость расхода стали на элемент, кг

Марка элемента	Изделия арматурные											Изделия закладные							Общий расход
	Арматура класса										Всего	Арматура класса			Прокат марки			Всего	
	А-II			А-III				А I				А III			В Ст3 кл 2				
	ГОСТ 5781-81			ГОСТ 5781-81				ГОСТ 5781-81				ГОСТ 5781-81			ГОСТ 103-76				
	ф8		Итого	ф6			Итого	ф6		Итого		ф12		Итого	-120х8		Итого		
ПРм1	2789,6		2789,6	64,0			64,0	11,2		16,8	2870,4	8,0		8,0	17,6		17,6	25,6	2898,0

Привязан

Инв. №

Гл. инж. пр.	Думан		
Нач. отд.	Рядуха		
Н. контр.	Андриевская		
Гл. констр.	Андриевская		
Рук. гр.	Бобрук		
Ст. инж.	Ипполитова		
Ст. техн.	Замураева		

ТП903-1-198

Котельная с тремя котлами КВ-ГМ-100 и тремя котлами ГМ-50-14 (2ДЕ-25-14ГМ). Открытая система теплоснабжения

Водоподготовительная установка

Стадия	Лист	Листов
РП	16	

Склад соли. ПРм1. Разрезы 1-1; 2-2.

ЛАТГИПРОПРОМ

18454-15 30 Формат А2

Схема расположения колонн, ригелей

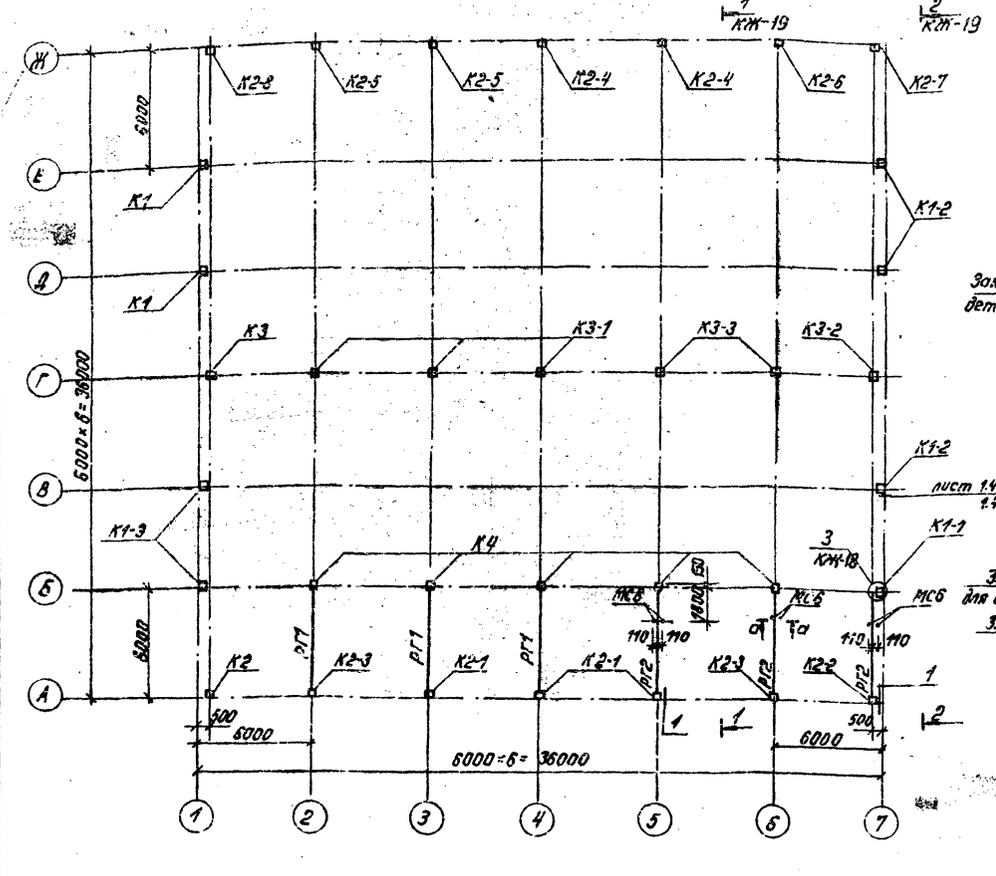

Схема расположения балок покрытия

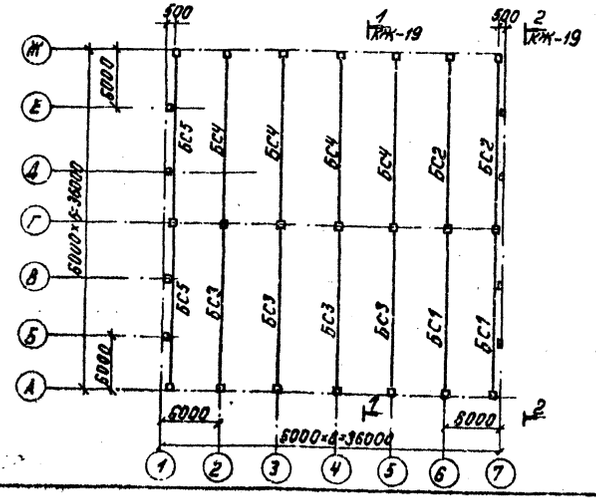

А - А

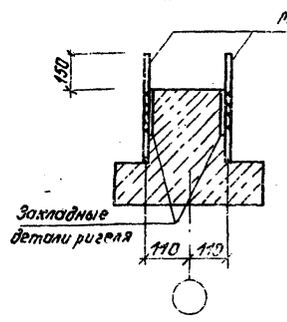

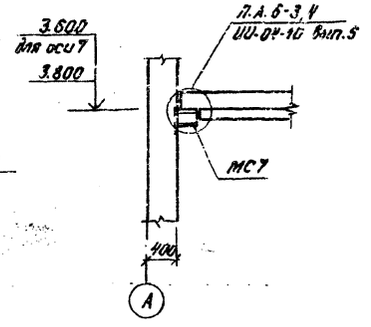

Спецификация элементов к схеме расположения колонн, ригелей на листах КЖ-17 и КЖ-19

Марка, поз.	Обозначение	Наименование			Кол.	Масса ед. кг	Примечание
		ветровые районы I, II	III	IV			
		Колонны					
К1	Шифр 460-75 вып.1.1 ТП 903-1-198 КЖИ-КФ18-1а ал.6.4	КФ18-1а	КФ18-2а		2	2380	
К1-1	Шифр 460-75 вып.1.1 -КЖИ-КФ-18-1б.6 ал.6.4	КФ18-1б	КФ18-2б		1	2380	
К1-2	Шифр 460-75 вып.1.1 -КЖИ-КФ18-1в.6 ал.6.4	КФ18-1в	КФ18-2в		3	2380	
К1-3	Шифр 460-75 вып.1.1 -КЖИ-КФ-18-1г ал.6.4	КФ18-1г	КФ18-2г		2	2380	
К2	1.423-3 вып.1 -КЖИ-К72-5а ал.6.4	К72-5а	К72-7а	К72-9а	1	3300	
К2-1	1.423-3 вып.1 -КЖИ-К72-5б.2 ал.6.4	К72-5б	К72-7б	К72-9б	3	3300	
К2-2	1.423-3 вып.1 -КЖИ-К72-5в ал.6.4	К72-5в	К72-7в	К72-9в	1	3300	
К2-3	1.423-3 вып.1 -КЖИ-К72-5б.2 ал.6.4	К72-5г	К72-7г	К72-9г	2	3300	
К2-4	1.423-3 вып.1 -КЖИ-К72-5д ал.6.4	К72-5д	К72-7д	К72-9д	2	3300	
К2-5	1.423-3 вып.1 -КЖИ-К72-5е ал.6.4	К72-5е	К72-7е	К72-9е	2	3300	
К2-6	1.423-3 вып.1 -КЖИ К72-5ж ал.6.4	К72-5ж	К72-7ж	К72-9ж	1	3300	
К2-7	1.423-3 вып.1 -КЖИ-К72-5и ал.6.4	К72-5и	К72-7и	К72-9и	1	3300	
К2-8	1.423-3 вып.1 -КЖИ-К72-5к ал.6.4	К72-5к	К72-7к	К72-9к	1	3300	
К3	1.423-3 вып.1 -КЖИ-К72-18а ал.6.4	К72-18а	К72-20а	К72-21а	1	3300	
К3-1	1.423-3 вып.1 -КЖИ-К72-18б ал.6.4	К72-18б	К72-20б	К72-21б	3	3300	
К3-2	1.423-3 вып.1 -КЖИ-К72-18в ал.6.4	К72-18в	К72-20в	К72-21в	1	3300	
К3-3	1.423-3 вып.1 -КЖИ-К72-18г ал.6.4	К72-18г	К72-20г	К72-21г	1	3300	
К4	1.423-3 вып.1 -КЖИ-К36-1а ал.6.4	К36-1а			5	1000	
К5	1.423-3 вып.1 -КЖИ-К84-1а,б ал.6.4	К84-1а			3	3700	
К5-1	1.423-3 вып.1 -КЖИ-К84-1а,б ал.6.4	К84-1б			13	3700	
МС7	-КЖИ-МС7 ал.6.4	Соединительное изделие МС7			6	14,7	
		Ригели					
РГ1	UU-04-3 вып.3 часть 1.2	Р2-72-56			3	1950	
РГ2	UU-04-3 вып.3 часть 1.2 ТП 903-1-198 КЖИ-Р2-72-56а ал.6.4	Р2-72-56а			3	1950	

Продолжение см. КЖ-19

Спецификация элементов к схеме расположения балок покрытия

Марка, поз.	Обозначение	Наименование				Кол.	Масса ед, кг	Примечание
		снеговые районы I	II	III	IV			
		Балки покрытия						
БС1	1.462-3 вып.1 ТП 903-1-КЖИ-3БДР18-5АIVа ал.6.4	3БДР18-4АIVа	3БДР18-5АIVа			2	12100	
БС2	1.462-3 вып.1 -КЖИ-3БДР18-5АIVб ал.6.4	3БДР18-4АIVб	3БДР18-5АIVб			2	12100	
БС3	1.462-3 вып.1 -КЖИ-1БДР18-2АIVа ал.6.4	1БДР18-2АIVа	2БДР18-3АIVа			4	8500	
БС4	1.462-3 вып.1 -КЖИ-2БДР18-3АIVа ал.6.4	2БДР18-3АIVа	1БДР18-4АIVа			4	10400	
БС5	1.462-3 вып.1 -КЖИ-1БДР18-1АIVа ал.6.4	1БДР18-1АIVа	1БДР18-2АIVа			2	8500	

Привязан

Инв. №

ТП 903-1-198		КЖ	
Котельная с тремя котлами КВ-ГМ-100 и тремя котлами ГМ-50-14/2 (ДЕ-25-14ГМ). Открытая система теплоснабжения			
Гл. инж. пр. Думан		Водоподготовительная установка	Стадия: РП; Лист: 17; Листов:
Нач. отд. Рябуха			
Н. контр. Лобачевская			
Гл. констр. Лобачевская		Схема расположения колонн, ригелей, балок покрытия. Узел 1	ЛАТГИПРОПРОМ
Рук. гр. Бобрук			
Ст. инж. Ипполитова			

Альбом 5.1

Типовой проект 903-1-198

Инв. № подл. | Подпись и дата | Взам. инв. №

Формат А2

Альбом 5.1

Типовой проект 903-1-198

Схема расположения плит перекрытия на отм. 4.200

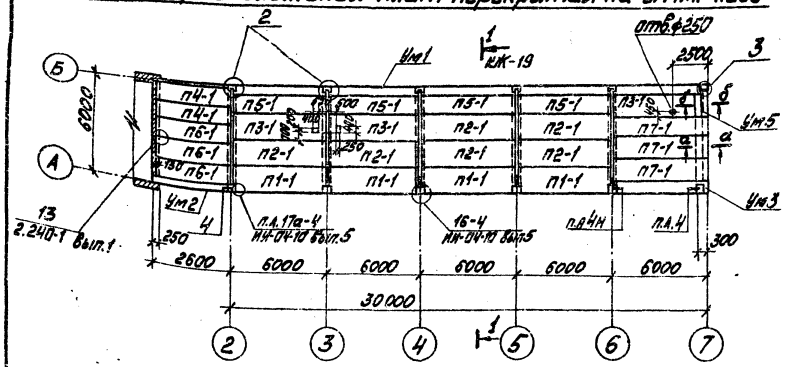

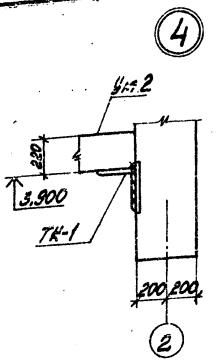

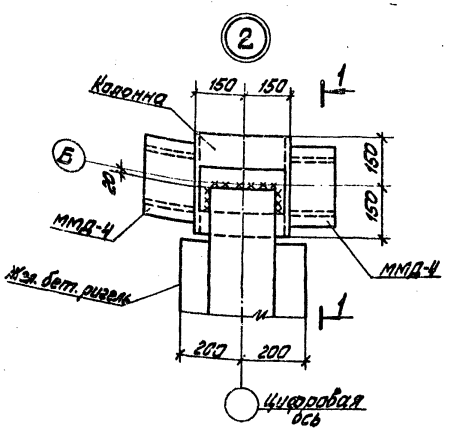

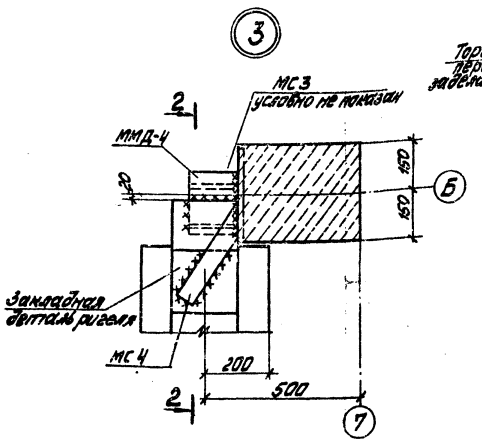

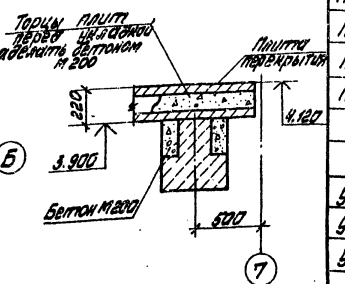

а—а

1—1

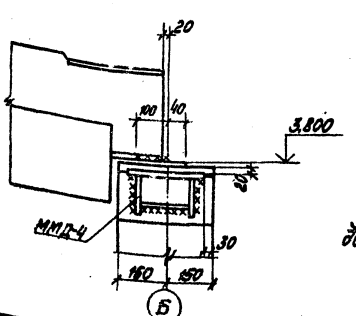

2—2

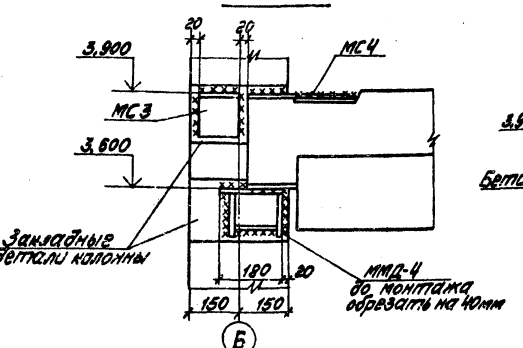

б—б

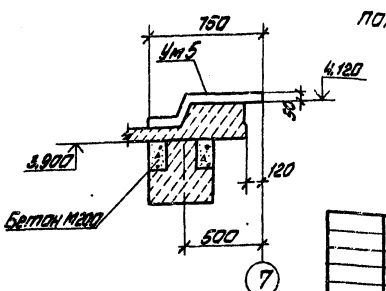

Спецификация элементов к схеме расположения плит покрытия и плит перекрытия на отм. 4.200 по листам 4-5

Марка поз.	Обозначение	Наименование	Кол.	Масса ед. кг	Примечание
		Схема расположения плит покрытия			
	для t=-20°С; -30°С				
		Стаканы			
СБ75-1	1.494-24 Вып.1	СБ75-1	4	320	
СБ75-3	1.494-24 Вып.1	СБ75-3	1	340	
СБ145-1	1.494-24 Вып.1	СБ145-1	3	460	
СБ45-1	1.494-24 Вып.1	СБ45-1	4	160	
Ум4	КЖ-29	Монолитные участки Ум4	1		
		Схема расположения плит перекрытия на отм.4.200			
		Плиты перекрытия			
П1-1	ИИ-04-4 Вып.19	ПК6-58-15п	4	2665	
П2-1	ИИ-04-4 Вып.19	ПК6-58-15	6	2710	
П3-1	ИИ-04-4 Вып.19	ПР8-58-15С	3	2625	
П4-1	ИИ-03-02 ал.51	ПТК24-10	2	720	
П5-1	ИИ-04-4 Вып.19	ПК6-58-12	4	2040	
П6-1	ИИ-03-02 ал.51	ПТК-24-12	3	840	
П7-1	ИИ-03-02 ал.55	ПК59-12	3	2060	
		Монолитные участки			
Ум1	КЖ-27	Ум1	1		
Ум2	КЖ-28	Ум2	1		
Ум3	КЖ-28	Ум3	1		
Ум5	КЖ-29	Ум5	1		
Ум6	КЖ-29, км-5	Ум6	1		

1. Плиты перекрытия в узлах 2,3 условно не показаны.

Привязан

Инв. №

ТП 903-1-198 КЖ

Материальная стерилизационная КВ-ТП-100 и приточная камеры ГМ 50-1 (Чертеж 25-ГМ70) Отопительная система с приточной вентиляцией

Гл. инж. пр.	Цуман			Стадия	Лист	Листов
Нач. отд.	Радина		Водоподготовительная установка	РП	18	
Гл. инж.	Литвинская					
Гл. конст.	Литвинская		Схема расположения плит перекрытия на отм. 4.200. Узлы 2÷4	ЛАТГИПРОПРОМ		
Рук. гр.	Бондин					
Ст. инж.	Олтуфьева					

18454-15 32 Формат А2

Спецификация соединительных и закладных изделий к схемам расположения на листах КЖ-17,18,19

Марка поз.	Обозначение	Наименование	Кол.	Масса ед.кг	Примечание
		Соединительные и крепежные изделия			
МС-1	2.460-14. Вып.0	МС-1	48	0.2	
ММД-4	ИИ-04-8 вып.3	ММД4	11	8,5	
ТК-1	1.439-2	ТК-1	3	22,1	
МС1-1	ТП 903-1-198 КЖИ-МС 1-1 Ал. 6.4	МС1-1	8	4,6	
МС2*	КЖИ-МС2 Ал. 6.4	МС2	8	6,1	см. прим6
МС3	КЖИ-МС3 Ал. 6.4	МС3	1	8,0	
МС4	КЖИ-МС4 Ал. 6.4	МС4	1	1,4	
МС6	КЖИ-МС6 Ал. 6.4	МС6	6	0,9	
		Закладные и соединительные изделия			
—	ГОСТ 8239-72*	Двутавр I 30 ℓ=400	9	8,4	
1	3.400-6/76	МН 1-25	9	4,5	
		Материалы Бетон М100			0,90м³

Схема расположения колонн под наружные металлические площадки

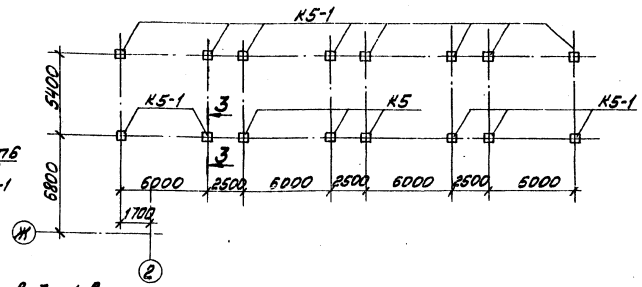

1. Монтаж сборных элементов производить в соответствии с указаниями СНиП III-16-73 и пояснительных записок типовых серий.
2. Необетонируемые монтажные узлы после сварки защищаются 2-х слойным покрытием эмалью ПФ-115 по грунту ГФ-020 толщиной 55мкм, оцинкованные соединения, нарушенные при монтаже, покрываются цинковым протекторным грунтом.
3. Сварка элементов между собой производится электродами марки Э-42А ГОСТ 9467-75.
4. Колонны заделываются в стаканы фундаментов жестким бетоном М300 на мелком заполнителе.
5. Швы между плитами покрытия заделать бетоном М200 на мелком заполнителе.
6. Монтажные элементы МС2* цинковать слоем 130 мкм.

Гип	Думан		ТП 903-1-198 КЖ
Нач.отд.	Рябуха		Котельная с тремя котлами КВ-ГМ-100 и тремя котлами ТМ-80-1 (ГАЗ-25-ГМ) с открытой системой теплоснабжения. Водоподготовительная установка
Н.контр.	Чудакова		Стадия: РП; Лист: 19; Листов:
Гл.инж.пр.	Трофимова		Разрезы 1-1÷3-3, узлы 5;6. Схема расположения колонн под наружные металлич. площадки
Рук.гр.	Бобрик		ЛАТГИПРОПРОМ
Ст.инж.	Чиганова		

Привязан

Инв.№

Инв.№ подл. | Подп. и дата | Взам.инв.№

Формат А2

Типовой проект 903-1-198 Альбом 6.1

Схема расположения плит покрытия

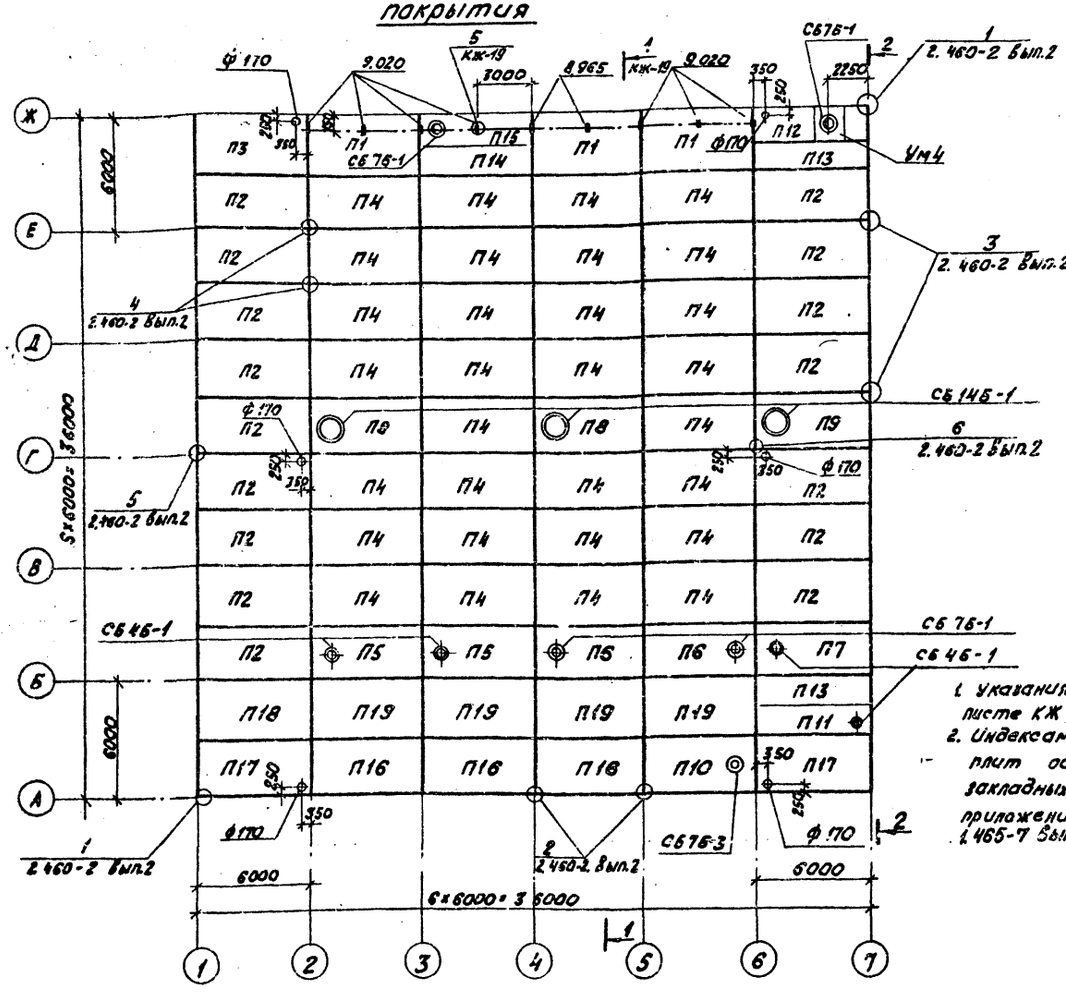

1. Указания по монтажу даны на листе КЖ-19.
2. Индексами „а" и „б" в марках плит обозначено расположение закладных деталей согласно приложения 3 ГОСТ 22701.0-77 и 1.465-7 Вып.3ч.1 лист 44.

Спецификация элементов к схеме расположения плит покрытия

Марка поз.	Обозначение	Наименование		Кол.	Масса ед.кг	Примечание
		Снеговые районы I II III IV				
		Плиты покрытия				
		для t=-20°C				
П1	ГОСТ 22701.1-77 1.465-10 ГОСТ 22701.0-77 прил.3	ПГ-2АтУт-9Я а	ПГ-3АтУт-9Я а	3	3260	
П2	ГОСТ 22701.1-77 1.465-10 ГОСТ 22701.0-77 прил.3	ПГ-2АтУт-9Я б	ПГ-3АтУт-9Я б	16	3260	
П3	ГОСТ 22701.1-77 1.465-10 ГОСТ 22701.0-77 прил.3	ПГ-2АтУт-9Я а,б	ПГ-3АтУт-9Я а,б	1	3260	
П4	ГОСТ 22701.1-77 1.465-10	ПГ-2АтУт-9Я	ПГ-3АтУт-9Я	30	3260	
П5	ГОСТ 22.701.2-77 1.465-10	ПВ4-2АтУт-9Я	ПВ4-3АтУт-9Я	2	3910	

Марка поз.	Обозначение	Наименование		Кол.	Масса ед.кг	Примечание
		Снеговые районы I II III IV				
		Плиты покрытия				
		для t=-20°C				
П6	ГОСТ 22701.2-77 1.465-10	ПВ7-2АтУт-9Я	ПВ7-3АтУт-9Я	2	3810	
П7	ГОСТ 22701.2-77 1.465-10 ТП 903-1-198 КЖИ-ПВ4-2АтУт-12Я б ПВ14-3АтУт-12Я б ал.6.4	ПВ4-2АтУт-9Я б	ПВ4-3АтУт-9Я б	1	3910	
П8	ГОСТ 22701.2-77 1.465.10	ПВ14-2АтУт-9Я б	ПВ14-3АтУт-9Я б	2	4010	
П9	ГОСТ 22701.2-77 1.465-10 Т.П.903-1-198 КЖИ-ПВ4-2АтУт-12Я б ПВ14-3АтУт-12Я б ал.6.4	ПВ14-2АтУт-9Я б	ПВ14-3АтУт-9Я б	1	4010	
П10	ГОСТ 22701.2-77 1.465-10 ГОСТ 22701.0-77 прил.3	ПВ7-2АтУт-12Я а	ПВ7-3АтУт-12Я а	1	3810	

Спецификация элементов к схеме расположения плит покрытия

Марка поз.	Обозначение	Наименование		Кол.	Масса ед.кг	Примечание
		Снеговые районы I II III IV				
		Плиты покрытия				
		для t=-20°C				
П11	1.465-7 Вып.3ч.1 ал.6.4-КЖИ-ПАтУ-4/1,5×6-2 б	ПАтУ-4/1,5×6-2 б		1	1500	
П12	1.465-7 Вып.3ч.1	ПАтУ/1,5×6-1 в		1	1500	
П13	1.465-7 Вып.3ч.1	ПАтУ/1,5×6-1 б		2	1500	
П14	1.465-7 Вып.3ч.1	ПАтУ/1,5×6-1		1	1500	
П15	1.465-7 Вып.3ч.1	ПАтУ-7/1,5×6-2 а		1	1500	
П16	ГОСТ 22701.1-77 1.465-10 ГОСТ 22701.0-77 прил.3	ПГ-2АтУт-12Я а	ПГ-3АтУт-12Я а	3	3430	
П17	ГОСТ 22701.1-77 1.465-10 ГОСТ 22701.0-77 прил.3	ПГ-2АтУт-12Я а,б	ПГ-3АтУт-12Я а,б	2	3430	
П18	ГОСТ 22701.1-77 1.465-10 ГОСТ 22701.0-77 прил.3	ПГ-2АтУт-12Я б	ПГ-3АтУт-12Я б	1	3430	
П19	ГОСТ 22701.1-77 1.465-10	ПГ-2АтУт-12Я	ПГ-3АтУт-12Я	4	3430	
		для t=-30°C				
П1	ГОСТ 22701.1-77, 1.465-10 ГОСТ 22701.0-77 прил.3	ПГ-2АтУт-12Я а	ПГ-3АтУт-12Я а	3	3430	
П2	ГОСТ 22701.1-77 1.465-10 ГОСТ 22701.0-77 прил.3	ПГ-2АтУт-12Я б	ПГ-3АтУт-12Я б	16	3430	
П3	ГОСТ 22701.1-77 1.465-10 ГОСТ 22701-1-77 прил.3	ПГ-2АтУт-12Я а,б	ПГ-3АтУт-12Я а,б	1	3430	
П4	ГОСТ 22701.1-77; 1.465-10 ГОСТ 22701.0-77	ПГ-2АтУт-12Я	ПГ-3АтУт-12Я	30	3430	
П5	ГОСТ 22701.2-77 1.465-10	ПВ4-2АтУт-12Я	ПВ4-3АтУт-12Я	2	4080	
П6	ГОСТ 22701.2-77 1.465-10	ПВ7-2АтУт-12Я	ПВ7-3АтУт-12Я	2	3980	
П7	ГОСТ 22401.2-77 1.465-10 ТП 903-1-198 КЖИ-ПВ4-2АтУт-12Я б ПВ14-3АтУт-12Я б ал.6.4	ПВ4-2АтУт-12Я б	ПВ4-3АтУт-12Я б	1	4080	
П8	ГОСТ 22101.2-77 1.465-10	ПВ14-2АтУт-12Я б	ПВ14-3АтУт-12Я б	2	4180	
П9	ГОСТ 22701.2-77 1.465-10 Т.П.903-1-198 КЖИ-ПВ4-2АтУт-12Я б ПВ14-3АтУт-12Я б ал.6.4	ПВ14-2АтУт-12Я б	ПВ14-3АтУт-12Я б	1	4180	
П10	ГОСТ 22701.2-77 1.465-10 ГОСТ 22701.0-77 прил.3	ПВ7-2АтУт-16Я а	ПВ7-3АтУт-16Я а	1	3980	
П11	1.465-7 Вып.3ч.1 -КЖИ-ПАтУ-4/1,5×6-2 б	ПАтУ-4/1,5×6-2 б		1	1500	
П12	1.465-7 Вып.3ч.1	ПАтУ/1,5×6-1 в		1	1500	
П13	1.465-7 Вып.3ч.1	ПАтУ/1,5×6-1 б		2	1500	
П14	1.465-7 Вып.3ч.1	ПАтУ/1,5×6-1		1	1500	
П15	1.465-7 Вып.3ч.1	ПАтУ-7/1,5×6-2 а		1	1500	
П16	ГОСТ 22701.1-77 1.465-10 ГОСТ 22701.0-77 прил.3	ПГ-2АтУт-16Я а	ПГ-3АтУт-16Я а	3	3650	
П17	ГОСТ 22701.1-77 1.465-10 ГОСТ 2701.0-77 прил.3	ПГ-2АтУт-16Я а,б	ПГ-3АтУт-16Я а,б	2	3650	
П18	ГОСТ 22701.1-77 1.465-10 ГОСТ 22701.0-77 прил.3	ПГ-2АтУт-16Я б	ПГ-3АтУт-16Я б	1	3650	
П19	ГОСТ 22701.1-77 1.465-10	ПГ-2АтУт-16Я	ПГ-3АтУт-16Я	4	3650	

Привязан

Инв. №

Согласовано

Отд. 08 Креерс

Инв. № подл. | Подпись и дата | Взам. инв. №

Гл.инж.пр.	Думан	
Нач.отд.	Рябуха	
Н.констр.	Андриевская	
Гл.констр.	Андриевская	
Рук.гр.	Бобрук	
Ст.инж.	Ипполитова	
Исполн.	Грицук	

ТП 903-1-198 КЖ

Котельная с тремя котлами КВ-ГМ-100 и тремя котлами ГМ-50-14 (2ДЕ-25-14ГМ). Открытая система теплоснабжения

Водоподготовительная установка

Стадия	Лист	Листов
РП	20	

Схема расположения плит покрытия

ЛАТГИПРОПРОМ

18454-15 34 формат А2

Альбом 6.1

Типовой проект 903-1-198

Схемы расположения стеновых панелей

по оси А

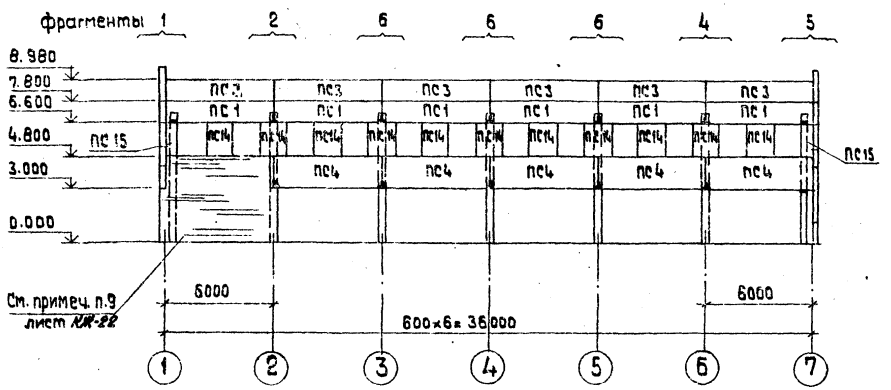

По оси Ж

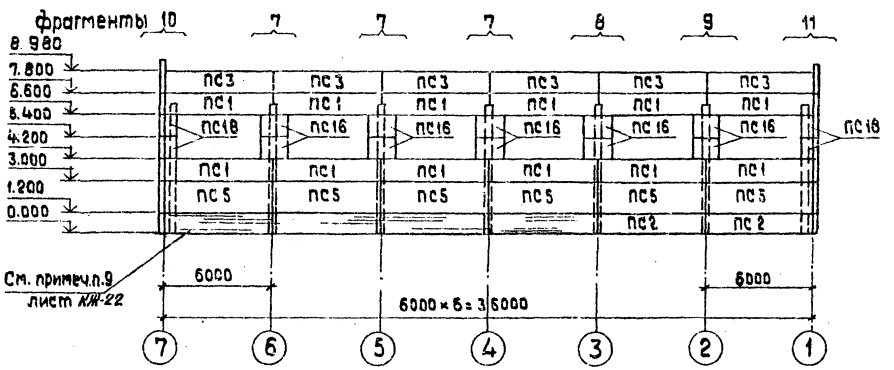

Схема расположения стальных стоек и насадок торцевого фахверка по осям 1 и 7

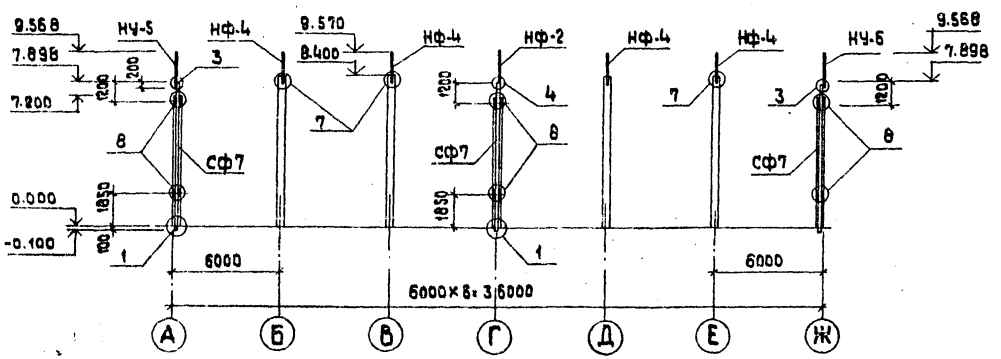

Фрагмент 1

Всего 1

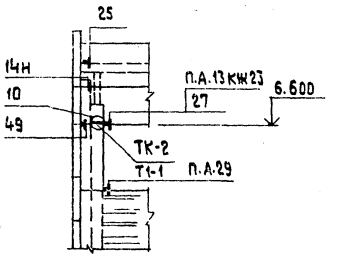

Фрагмент 2

Всего 1

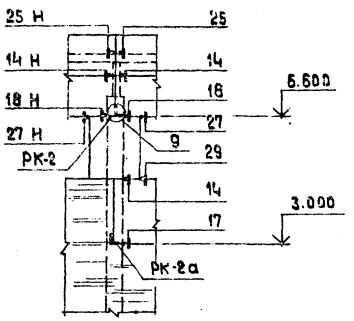

Фрагмент 3

Всего 1

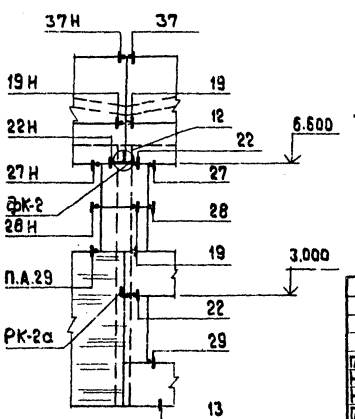

Спецификация элементов к схемам расположения стеновых панелей на КЖ-21 и КЖ-22 (см. примечания)

Марка поз.	Обозначение	Наименование	Кол.	Масса ед. кг	Примеч.
		Стеновые панели			
ПС 1	1.432-14/80 Вып.1 ТП 903-1-198 КЖИ-ПС 600.12.20-П-3А	ПС 600.12.20-П-3А	37	1800	
ПС 2	1.432-14/80 Вып.1	ПС 600.12.20-П-1	6	1800	
ПС 3	1.432-14/80 Вып.1	ПС 600.12.20-П-7	12	1800	
ПС 4	1.432-14/80 Вып.1 ТП 903-1-198 КЖИ-ПС 600.12.20-П-3А, ПС 600.12.20-П-3А Ал.6.4	ПС 600.18.20-П-3А	5	2700	
ПС 5	1.432-14/80 Вып.1	ПС 600.18.20-П-1	15	2700	
ПС 6	1.432-14/80 Вып.1	ПС 625.18.20-П-11	4	2900	
ПС 7	1.432-14/80 Вып.1	ПС 625.18.20-П-12	2	2900	
ПС 8	1.432-14/80 Вып.1	ПС 625.12.20-П-12	2	1900	
ПС 9	1.432-14/80 Вып.1	ПС 625.12.20-П-11	5	1900	
ПС 10	1.432-14/80 Вып.1 ТП 903-1-198 КЖИ-ПС 625.12.20-П-21А Ал.6.4	ПС 625.12.20-П-21А	3	1900	
ПС 11	-ПС 625.1220-П-22А Ал.6.4	ПС 625.12.20-П-22А	5	1900	
ПС 12	-ПС 295.12.20-П-1А Ал.6.4	ПС 295.12.20-П-1А	2	900	
ПС 13	1.432-14/80 Вып.1	ПС 70.12.20-П	16	200	
ПС 14	1.432-14/80 Вып.1	ПС 145.18.20АП	14	700	Ширина проема 4,5м
ПС 15	1.432-14/80 Вып.1	ПС 70.18.20 П	8	300	
ПС 16	1.432.14/80 Вып.1	ПС 145.12.20АП	18	400	Ширина проема 4,5м
		Стойки фахверка			
СФ-7	1.439-2	СФ-7	6	416	
		Насадки фахверка			
НЧ-5	1.439-2	НЧ-5	2	37.2	
НЧ-6	1.439-2	НЧ-6	2	37.2	
НФ-2	1.439-2	НФ-2	2	50.0	
НФ-4	1.439-2	НФ-4	8	35.2	
		Столики			
РК-2	1.439-2	РК-2*	19	14.7	
ТК-2	1.439-2	ТК-2*	8	17.5	
ФК-2	1.439-2	ФК-2*	2	17.1	
РК-2а	Т.П 903-1-198 КЖИ-РК-2а Ал.6.4	РК-2а*	2	7.9	
Т1-1	ГОСТ 8510-72*	Из L 100×63×7* L=200	3	1.7	

Толщина стеновых панелей принята для расчетной наружной t° (средней, наиболее холодных суток) до -23° С при t° до -33° следует при привязке, принимать панели толщ. 250 мм и заменить опорные столики.

Привязан

Инв.№

Гл. инж. пр.	Думан		
Нач. отд.	Рябуха		
Н. контр.	Андриевская		
Гл. констр.	Андриевская		
Рук. гр.	Бобрук		
Ст. инж.	Ипполитова		
Ст. тех.	Левейка		

ТП 903-1-198 КЖ

Котельная с тремя котлами КВ-ГМ-100 и тремя котлами ГМ-50-14/2 (2ДЕ-25-14ГМ). Открытая система теплоснабжения

Водоподготовительная установка

Стадия	Лист	Листов
РП	21	

Схема расположения стеновых панелей по осям А и Ж, стальных стоек и насадок. Фрагменты 1÷3

ЛАТГИПРОПРОМ

Инв.№ подл. | Подпись и дата | Взам.инв.№

18454-15 35 Формат А2

Схемы расположения стеновых панелей по оси 7

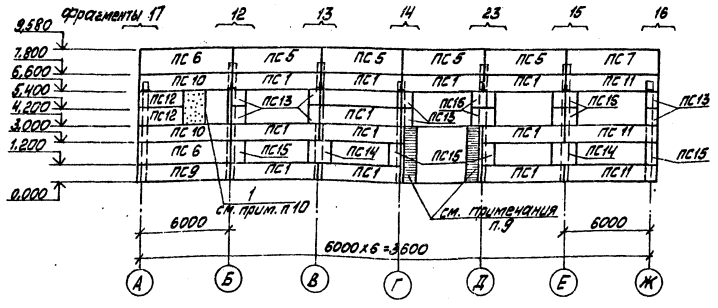

по оси 1

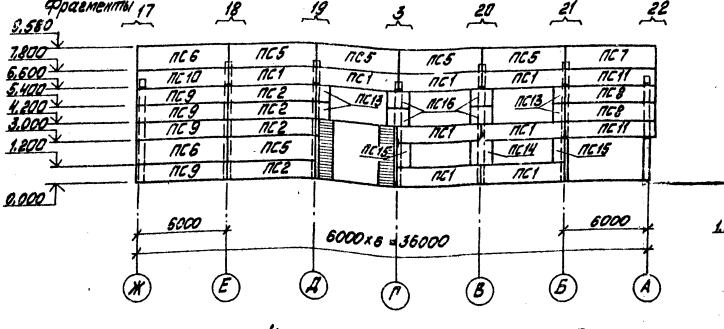

Фрагмент 7
Всего 1

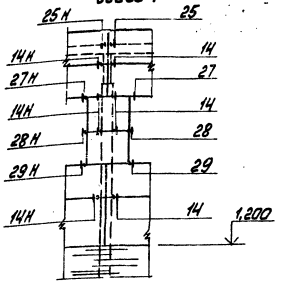

Фрагмент 8
Всего 1

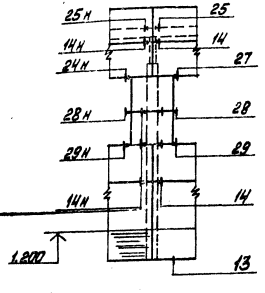

Фрагмент 4
Всего 1

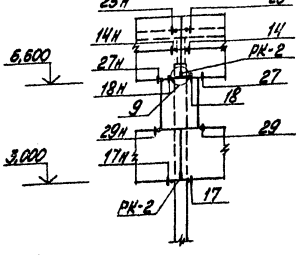

Фрагмент 5
Всего 1

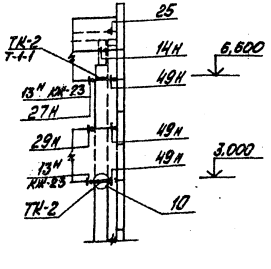

Фрагмент 6
Всего 3

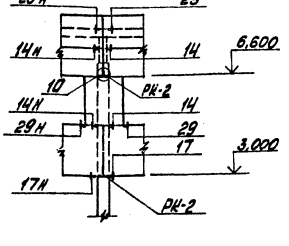

Спецификация элементов к схемам расположения стеновых панелей на КЖ-21 и КЖ-22

Марка поз.	Обозначение	Наименование	Кол.	Масса ед. кг	Примечание
		Соединительные элементы			
Т-1	1.439-2	Т-1	178	0,5	
Т-5	1.439-2	Т-5	79	0,6	
Т-6*	1.439-2	Т-6	24	0,8	см. прим. п.3
Т-8*	1.439-2	Т-8	28	0,5	
Т-21	1.439-2	Т-21	118	0,4	
Т-24	1.439-2	Т-24	26	1,0	
Т-27	1.439-2	Т-27	13	0,4	
Т-30	1.439-2	Т-30	9	0,1	
1	ГОСТ 8510-72*	L 125х80х10 l=2400	1	30	

1. Заполнение швов см. узлы на стр. 53 серия 2.432-1 Вып. 1
2. Швы заполняются цементным раствором и упругими синтетическими прокладками (пароизол, герметизирующими мастиками (УМС-50 ГОСТ 14791-79), защищающими упругие прокладки в соответствии с СН 420-71.
3. Все металлические изделия и соединительные элементы покрываются 2-мя слоями эмали ПФ-115 (ГОСТ 64-65-76) по грунту ГФ-020 общей толщиной слоя 55 мкм. Стальные опорные консоли марки РК, ТК, ФК и монтажные элементы Т-6, Т-8 цинкуются слоем 150 мкм.
4. Наружная отделка стеновых панелей назначается при привязке проекта в соответствии с рекомендациями табл. 5 серии 1.432-14/80 Вып. 0 стр. 14.
5. Маркировка узлов дана по серии 2.432-1 Вып. 1
6. Монтаж элементов производить в соответствии со СНиП III-16-79.
7. Сварку элементов между собой производить электродами марки Э-42 ГОСТ 9467-75.
8. Марка стали металлических элементов принимается по табл. 1 серии 1.439-2 стр. 2 в зависимости от расчётной наружной t°.
9. Кирпичную кладку в местах опирания на неё стеновых панелей и простенков, выполнять до их монтажа.
10. Дверную коробку закрепить к имп. стыку из L 125х80.

Привязан

Инв. №

						ТП 903-1-198	КЖ
Гл. инж. пр.	Дуткин					Котельная с тремя котлами КВ-ГМ-100 и тремя котлами ГМ-50-14/250-Р-Н(М) открытая система теплоснабжения	
Нач. отд.	Рябцев					Водоподготовительная установка	Стадия / Листов / Листов
Н. контр.	Андриевская						РП 22
Гл. конструктор	Андриевская					Схемы расположения стеновых панелей по осям 1 и 7. Фрагменты 4÷8	ЛАТГИПРОПРОМ
Рук. гр.	Бодрик						
Ст. техник	Ипполитов						
Гл. инж. пр.	Артамонов						

18454-15 36 Формат А2

Альбом 6.1

Типовой проект 903-1-198

Инв. № подл. | Подп. и дата | Взам. инв. №

Альбом 6.1

Типовой проект 903-1-198

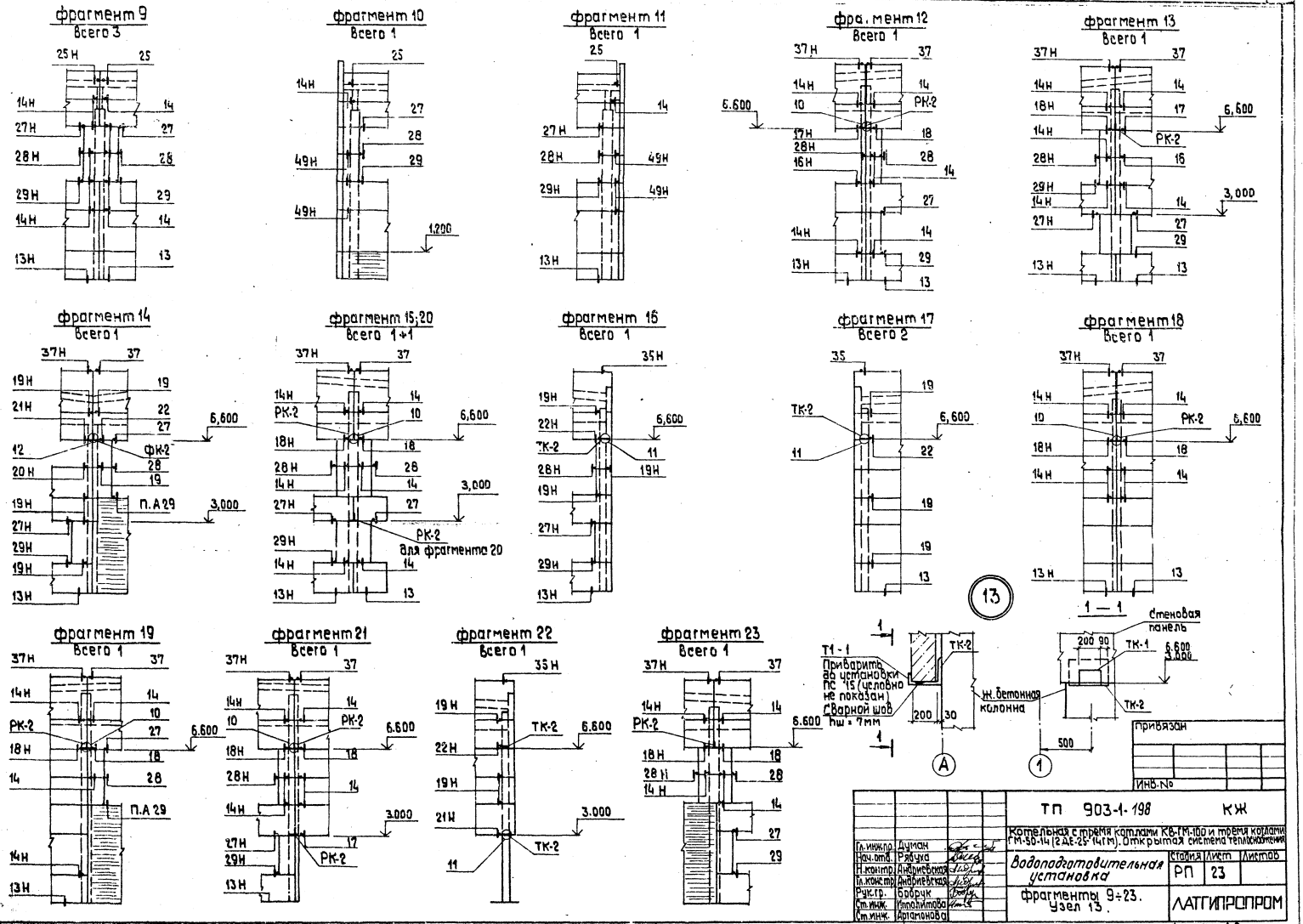

Гл. инж. пр.	Думан		ТП 903-1-198 КЖ		
Нач. отд.	Рябуха		Котельная с тремя котлами КВ-ГМ-100 и тремя котлами ГМ-50-14 (2 АЕ-25-14 ГМ). Открытая система теплоснабжения		
Н. контр.	Андриевская		Водоподготовительная установка	Стадия	Лист	Листов
Гл. констр.	Андриевская			РП	23	
Рук. гр.	Бобрук		Фрагменты 9÷23. Узел 13.	ЛАТГИПРОПРОМ		
Ст. инж.	Ипполитова					
Ст. инж.	Артамонова					

Инв. № подл. | Подпись и дата | Взам. инв. №

18454-15 37

формат А2

Типовой проект 903-1-198 Альбом 6.1

Схема расположения перегородок по оси Б

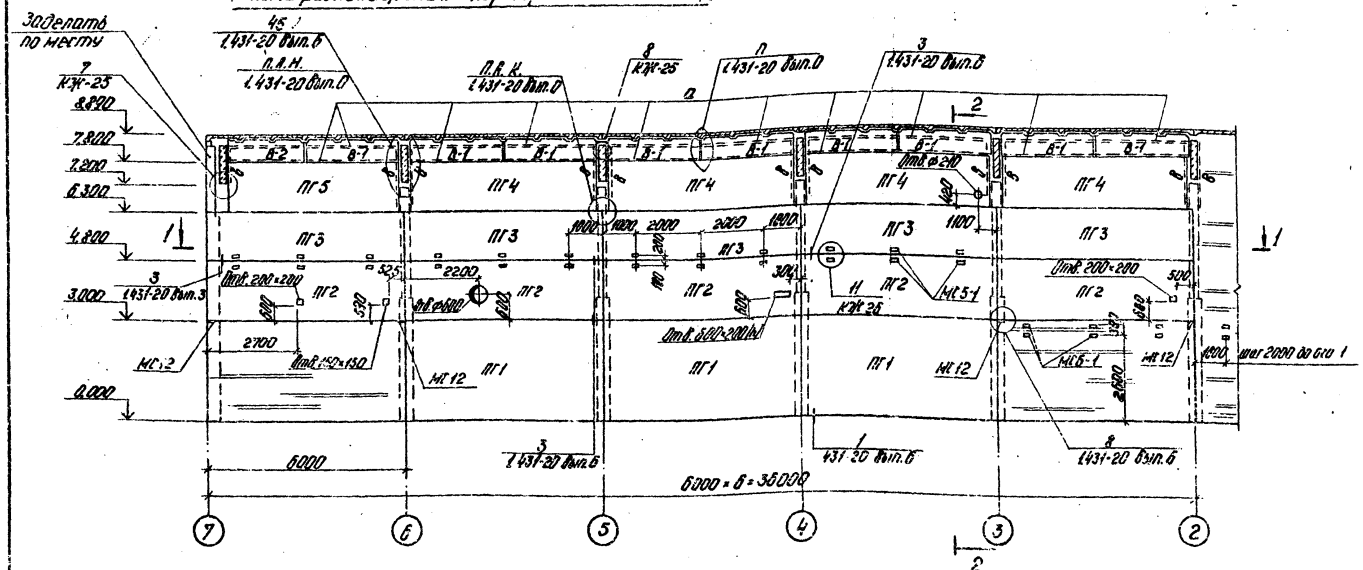

2 - 2

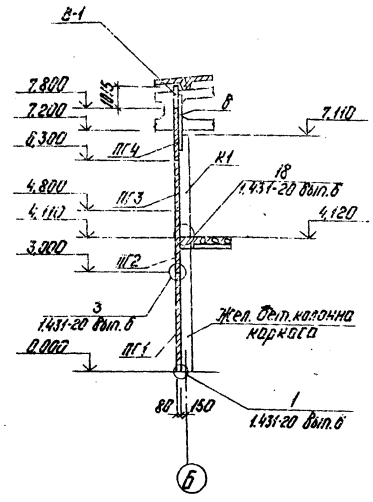

1 - 1

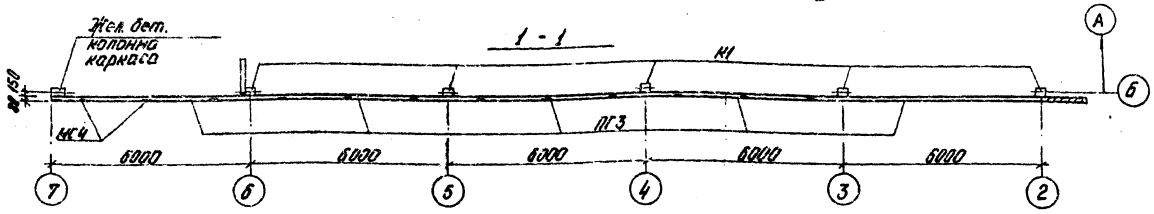

1 Панели перегородок запроектированы из тяжелого бетона М100 и гипсобетона М35, верхняя часть - из каркасно-обшивных вкладышей.

2 Панели перегородок устанавливаются после монтажа конструкции покрытия и стенового ограждения в соответствии с указаниями, данными в поясн. зап. серии 1.431-20 в.0,6.

3 Фахверковые колонны К1 монтировать до устройства покрытия здания, до окончательного прикрепления к конструкции покрытия они должны быть временно раскреплены.

4 Горизонтальные швы в перегородках из железобетонных панелей заполняются цементно-песчаным раствором марки 50, из гипсобетонных и каркасно-обшивных-гипсо-песчаным раствором марки 25.

5 Вертикальные швы между панелями проконопачиваются паклей или минеральной ватой, смоченной в цементном молоке - для железобетонных панелей, гипсовым - для остальных.

Схема расположения перегородок по оси Б

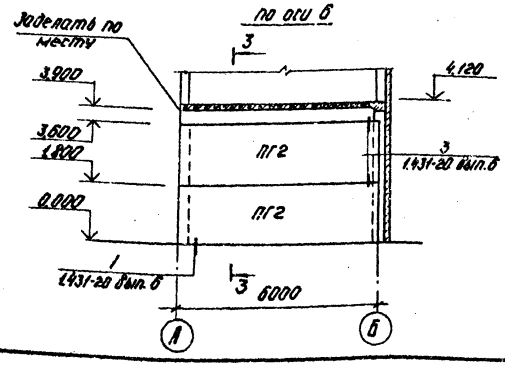

3 - 3

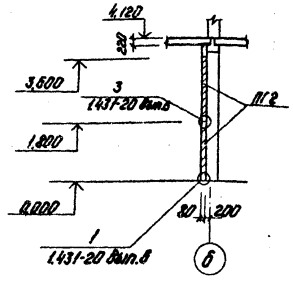

6 Отверстия под болты для установки МС5-1 сверлить по месту при монтаже кабелей.

7 Дверные проемы в перегородках по оси А/Б выполнять в соответствии с привязкой данной на схеме расположения.

Продолжение смотри на КЖ-25.

Привязан

Инв. №

Гл. инж. пр.	Думан		ТП 903-1-198		КЖ
Нач. отд.	Рябуха		Котельная с тремя котлами КВ-ГМ-100 и тремя котлами ГМ-50-14(2ДЕ-25-14ГМ). Открытая система теплоснабжения		
Н. контр.	Андриевская		Водоподготовительная установка	Стадия	Лист	Листов
Гл. конст.	Андриевская			Р.П	24	
Рук. гр.	Бобрук		Схема расположения перегородок по оси Б; 6	ЛАТГИПРОПРОМ		
Гл. инж.	Ипполитова					

18454-15 38

Формат А2

Согласовано: Отд. 3 Отд. 08 Подпись и дата Взам. инв. №

Каркасно-обшивной вкладыш В-1

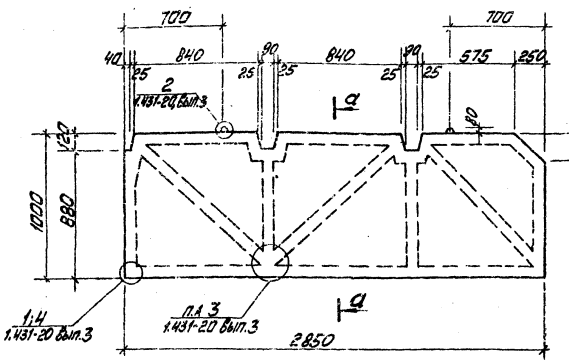

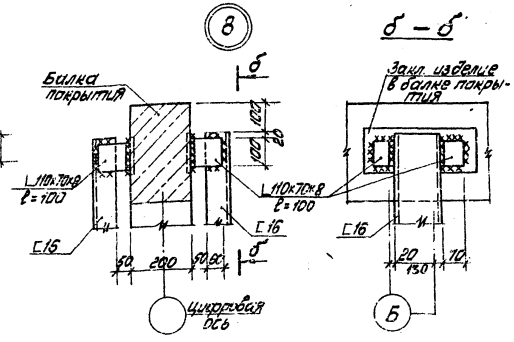

Каркасно-обшивной вкладыш В-2

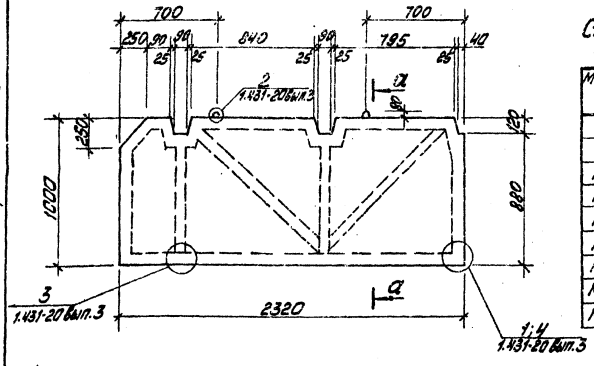

Спецификация к схеме расположения перегородок по оси Б на листе КЖ 24 (окончание)

Марка поз.	Обозначение	Наименование	Кол.	Масса ед. кг	Примечание
		Соединительные изделия			
МС2	1.431-20 Вып.7 ч.2	МС2	15	0,5	
МС3	1.431-20 Вып.7 ч.2	МС3	30	0,3	
МС4	1.431-20 Вып.7 ч.2	МС4	26	0,8	
МС12	1.431-20 Вып.7 ч.2	МС12	4	2,7	
МС6	1.431-20 Вып.7 ч.2	МС6	4	0,1	
МС2а	1.431-20 Вып.7 ч.2	МС2а	15	0,5	
МС5-1	Т.п. 903-1-198 КЖИ-МС5.1 ал.6.4	МС5-1	36	0,91	
МС19	1.431-20 Вып.7 ч.2	МС19	5	22,0	

Спецификация расхода материалов на каркасно-обшивные вкладыши В-1 и В-2

Марка поз	Обозначение	Наименование	Кол.	Масса ед. кг	Примечание
	ГОСТ 9573-75*	Полуплотные минераловатные плиты	1,68 м³		
	ГОСТ 8486-66	Деревянные брусок 80×60	0,82 м³		
	ГОСТ 18124-75	Асбестоцементные листы	56,5 м²		
	ГОСТ 82-70	Сталь широкополосная универсальная -60×4	—	10,2	
	ГОСТ 1145-70*	Шурупы ф4мм	—	6,5	
	ГОСТ 2590-71*	Сталь арматурная ф10 А I	—	6,0	

Спецификация к схеме расположения перегородок на листе КЖ 24 (начало)

Марки поз.	Обозначение	Наименование	Кол.	Масса ед. кг	Примечание
		Панели перегородок			
ПГ1	1.431-20 Вып.1	ПГБ-1 3,98×2,985	3	3660	
ПГ2	1.431-20 Вып.1	ПГБ-2 3,98×1,785	5	2150	
ПГ3	1.431-20 Вып.1	ПГБ-3 3,98×1,485	5	1800	
ПГ4	1.431-20 Вып.1	ПГБ-12а 3,67×1,485	4	1700	
ПГ5	1.431-20 Вып.1	ПГБ-14б 3,22×1,485	1	1560	
		Каркасно-обшивные вкладыши			
В-1	КЖ 25	В-1	3		
В-2	КЖ 25	В-2	1		
		Колонны			
К1	Т.п. 903-1-198 КЖИ-КБ4 ал.6.4	КБ 1а	5	680	
		Соединительные изделия			
	ГОСТ 103-76	Сталь полосовая -60×5 ℓ=50	10	0,12	
	ГОСТ 103-76	Сталь полосовая -60×6 ℓ=600	5	1,7	
	ГОСТ 103-76	Сталь полосовая -60×8 ℓ=240	5	0,9	
	ГОСТ 103-76	Сталь полосовая -100×8 ℓ=240	10	1,5	
	ГОСТ 103-76	Сталь полосовая -100×8 ℓ=250	10	1,6	
	ГОСТ 103-76	Сталь полосовая -200×8 ℓ=200	1	2,4	
	ГОСТ 103-76	Сталь полосовая -100×8 ℓ=100	10	0,63	
	ГОСТ 8510-72	Сталь угловая равнополочная L 110×70×8 ℓ=90	22	1,1	
	ГОСТ 8509-72	Сталь угловая равнополочная L 50×5 ℓ=50	20	0,2	
	ГОСТ 8509-72	L 63×5 ℓ=350	36	2,1	
а	ГОСТ 12336-66	Профиль сварной квадратного сечения □80×80×4	56,3 п.м	507	
б	ГОСТ 8240-72	Швеллер С16 ℓ=1890	10	26,8	
В	ГОСТ 8240-72	Швеллер С16 ℓ=1290	1	18,3	

8. Отверстия выполнить по месту после монтажа перегородок при прокладке трубопроводов с рассверловкой по контуру.
9. Вкладыши изготовить в соответствии с указаниями серии 1.431-20 Вып. 0.6.
10. Деревянные бруски антисептировать и пропитать огнезащитным составом.

а – а

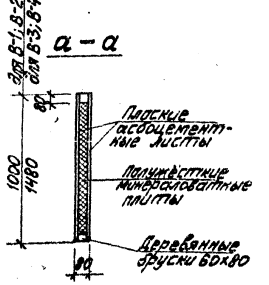

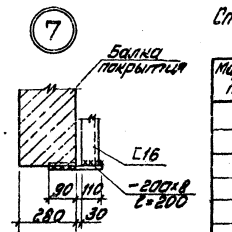

Привязан

Инв. №

				ТП 903-1-198	КЖ
				Котельная с открытой компоновкой КВ-ГМ-50-150 ГДЕ 25-14 ГО. Открытая система теплоснабжения	
Гл.инж.пр.	Гуткин			Водоподготовительная установка	Стадия: РП; Лист: 25; Листов:
Нач.отд.	Радина				
Гл.инж.	Андрейчин				
Гл.конструктор	Ивашкевич				
Рук.гр.	Бобрик			В-1; В-2. Узлы 7; 8	ЛАТГИПРОПРОМ
Отд.инж.	Отрешкова				

Альбом 6.1 Типовой проект 903-1-198 Альб. VI Отоп. и вентил. Конструкции

Инв. № подл. | Подп. и дата | Взам. инв. №

АР454-15 39

Формат А2

Альбом 6.1

Типовой проект 903-1-198

Схема расположения перегородок по оси А/Б

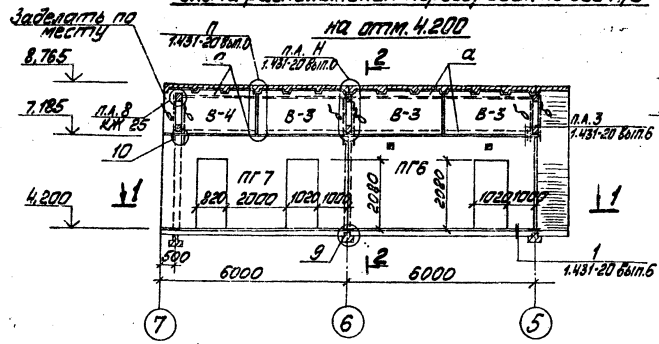

2 – 2

на отм. 4.200

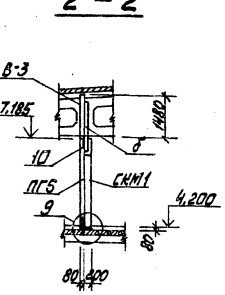

1 — 1

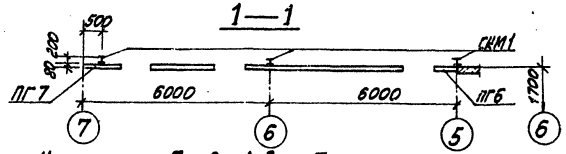

Каркасно-обшивной вкладыш В-3

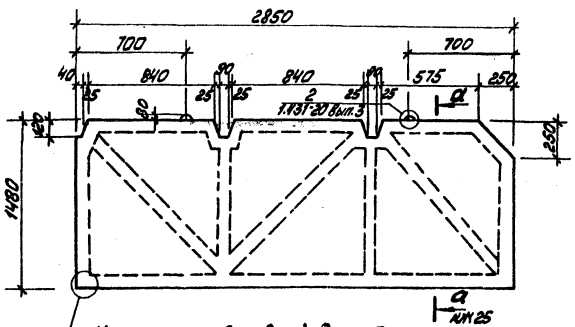

Каркасно-обшивной вкладыш В-4

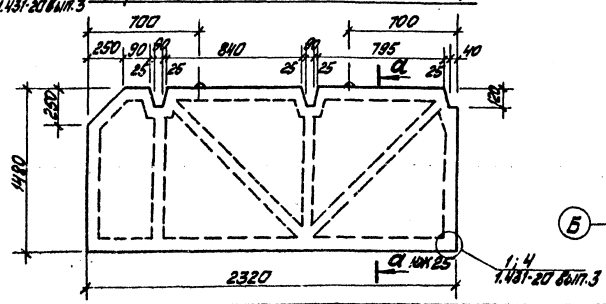

9

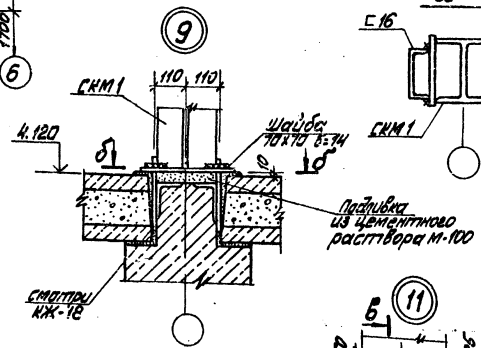

10

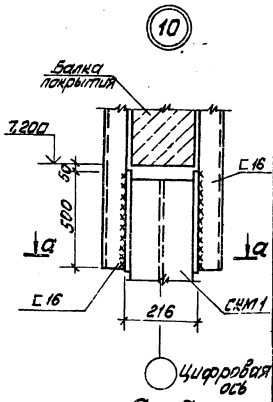

а – а

11

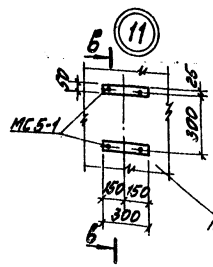

б — б

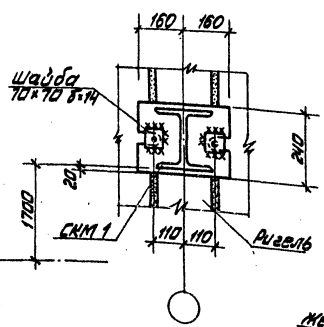

в – в

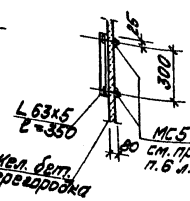

Спецификация к схеме расположения перегородок по оси А/Б

Марка поз.	Обозначение	Наименование	Кол.	Масса ед. кг	Примечание
		Панели перегородок			
ПГ6*	1.431-20 вып. 2	ПГ-1-4-1 6,98×2,98	1	1417	
ПГ7*	1.431-20 вып. 2	ПГ-1-4-2 5,98×2,98	1	1417	
		Каркасно-обшивные вкладыши			
В-3	КЖ 26	В-3	3		
В-4	КЖ 26	В-4	1		
		Металлическая стойка			
СКМ 1	ТП 903-1-198 КЖИ-СКМ1 ал. 6.4	СКМ 1	3	156,7	
		Соединительные изделия			
МС2	1.431-20 вып. 7 ч.2	МС2	4	0,5	
МС3	1.431-20 вып. 7 ч.2	МС3	4	0,3	
	ГОСТ 103-76	Сталь полосовая – 60х5 ℓ=50	5	0,12	
	ГОСТ 103-76	Сталь полосовая – 100х8 ℓ=240	8	1,5	
	ГОСТ 103-76	Сталь полосовая – 100х8 ℓ=100	4	0,63	
	ГОСТ 8509-72	Сталь угловая равнополочная L 50х5 ℓ=50	8	0,2	
	ГОСТ 8510-72	Сталь угловая L 140х70х8 неравнополочн. ℓ=100	6	1,1	
а	ГОСТ 12336-66	Профиль сборной квадратн. сечения □ 80х80х4	21,9 пм	197,8	
б	ГОСТ 8240-72	Швеллер С16 ℓ=1685	6	23,9	

*) Привязку проёмов выполнять по маркировочной схеме.

Спецификация расхода материалов на каркасно-обшивные вкладыши В-3, В-4

Марка поз.	Обозначение	Наименование	Кол.	Масса ед. кг	Примечание
	ГОСТ 82-70	Сталь широкополосн. универсальная – 60х4	—	56,8	
	ГОСТ 1145-70*	Шурупы ф 4мм	—	2,6	
	ГОСТ 2590-71*	Сталь арматурн. ф 10 А I	—	2,4	
	ГОСТ 9573-72*	Полужесткие минераловатные плиты	0,82 м3		
	ГОСТ 8486-66	Деревянный брусок 80х60	0,31 м3		
	ГОСТ 18124-75	Асбестоцементные листы плоские	32,2 м2		

См. примечания п.п. 9, 10 листа КЖ-25

Привязан

Инв. №

				ТП 903-1-198	КЖ
				Котельная с тремя котлами КВ-ГМ-100 (с тремя котлами ГМ-50-14 (ДЕ-25-14ГМ)) Открытая система теплоснабжения	
Гл. инж. пр.	Думан			Водоподготовительная установка	Стадия: РП; Лист: 26; Листов:
Нач. отд.	Рафуха				
Гл. констр.	Мирошниченко				
Гл. инж.	Малышенко			Схема расположения перегородок по оси А/Б на отм. 4.200. Узлы 9–11. В-3; В-4	ЛАТГИПРОПРОМ
Рук. гр.	Бадрун				
Ст. инж.	Кропотова				

Согласовано

Инв. № подл. | Подп. и дата | Взам. инв. №

18454-15 40

Формат А2

Ум 1

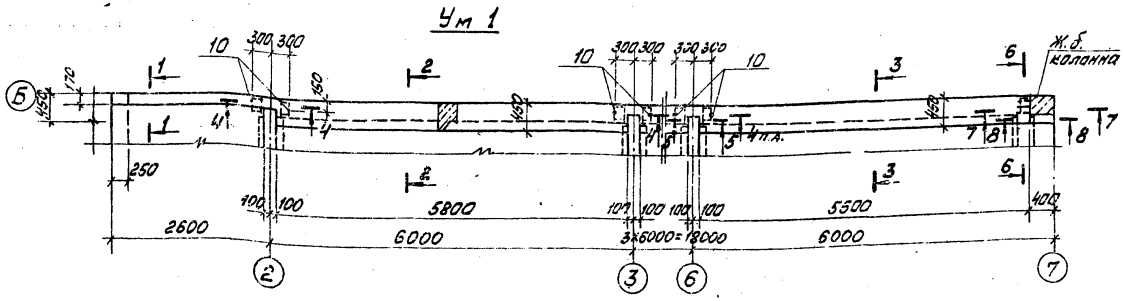

Спецификация монолитного участка Ум1

Марка Зона	Поз.	Обозначение	Наименование	Кол.	Примечание
			Ум 1		
			Сборочные единицы		
			Каркас плоский		
	1	ТП 903-1-198 ал. 6.4 КЖИ-Кр8	Кр 8	2	
	2	КЖИ-Кр9	Кр 9	4	
	3	КЖИ-Кр10	Кр 10	4	
	4	КЖИ-Кр11	Кр 11	1	
	5	КЖИ-Кр12	Кр 12	1	
			Детали		
			ф 6 А I ГОСТ 5781-81		
	6		ℓ = 150	14	0,03 кг
	7		ℓ = 280	86	0,06 кг
	8		распред.	36,0 м	19,1 кг
			-60×20 ГОСТ 103-76		
	9		ℓ = 60	20	0,6 кг
			ф 18 А I ГОСТ 5781-81		
	10*	КЖ-29	ℓ = 1400	5	3,5 кг
			ф 8 А III ГОСТ 5781-81		
	11		ℓ = 280	10	0,1 кг
	12	КЖ-29	ℓ = 800	192	0,3 кг
			ф 12 А III ГОСТ 5781-81		
	14*	КЖ-29	ℓ = 1600	3	1,3 кг
			Материалы		
			Бетон мар. чи 200		3,81 м³

* Позиции 10, 12÷14 см. Ведомость деталей на листе КЖ29

1. Металлические опорные столики замаркированы на КЖ-18.
2. Плоские каркасы монолитных участков объединяются в пространственные путём сварки или перевязки всех мест пересечения с поперечными стержнями.
3. Ведомость расхода стали дана на листе КЖ29

1 — 1

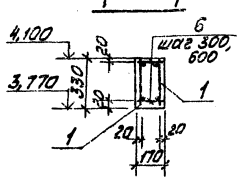

4 — 4

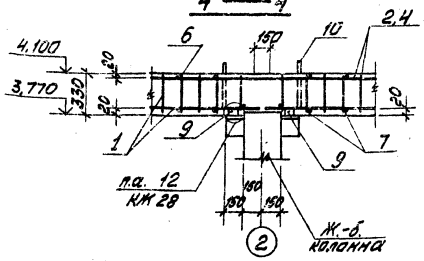

5 — 5

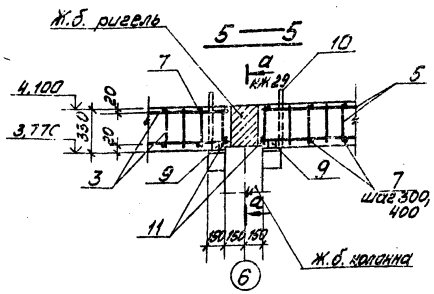

2 — 2 ; 3 — 3

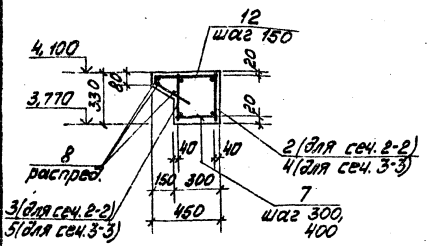

6 — 6

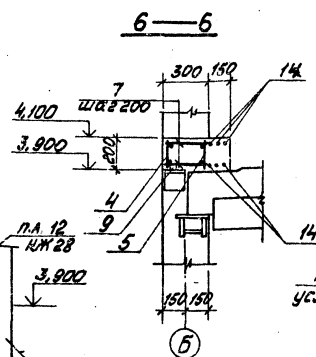

8 — 8

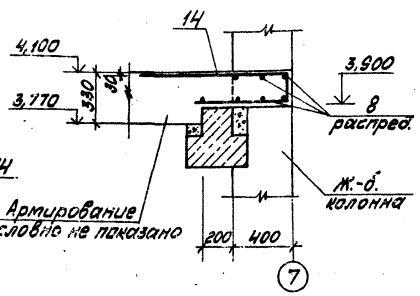

Армирование условно не показано

7 — 7

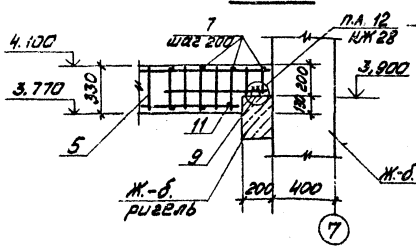

Привязан

Инв. №

					ТП 903-1-198	КЖ	
Гл. инж. пр.	Дунаев				Котельная с тремя котлами КВ-ГМ-100 и тремя котлами ГМ-50-14 ВЕ-ВГ (ГМ) Открытая система теплоснабжения		
Нач. отд.	Радуха				Водоподготовительная установка	Стадия: РП	Листов: 27
Н. контр.	Антоненко						
Н. контр.	Антоненко						
Нач. гр.	Ерофеик				Монолитный участок Ум1	ЛАТГИПРОПРОМ	
Ст. инж.	Уплатгаз						
Ст. техн.	Замирайло						

Инв. № подл. | Подп. и дата | Взам. инв. №

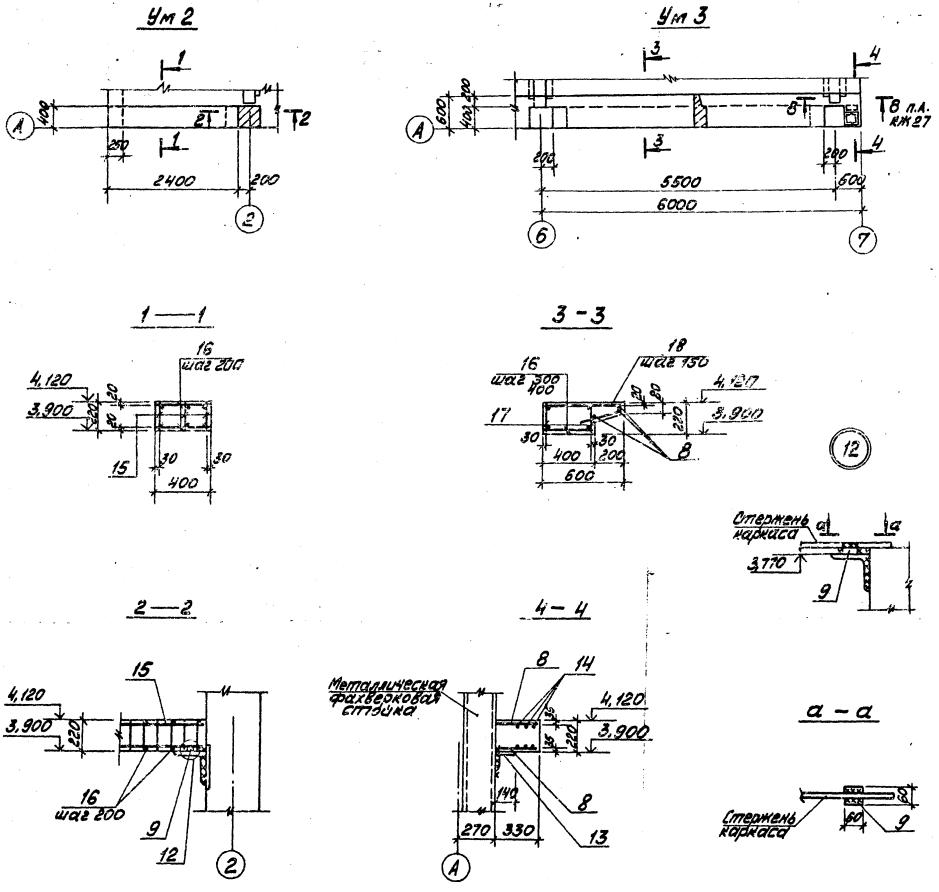

Спецификации монолитных участков Ум2, Ум3

Форм.	Зона	Поз.	Обозначение	Наименование	Кол.	Примечание
				Ум 2		
				Сборочные единицы		
		15	ТП 903-1-198 ал.6.4 КЖИ-Кр13	Каркас плоский Кр13	3	
				Детали		
				ф 6АI ГОСТ 5781-81		
		16		ℓ=380	24	0,1кг
				-60х20 ГОСТ 103-76		
		9		ℓ=60	3	0,6кг
				Материалы		
				Бетон марки 200		0,21м3
				Ум 3		
				Сборочные единицы		
				Каркас плоский		
		17	ТП 903-1-198 ал.6.4 -КЖИ-Кр14	Кр 14	2	
				Детали		
				ф 6АI ГОСТ 5781-81		
		16		ℓ=380	15	0,1кг
		8		распред.	19,3 п.м.	5,3кг
		9		-60х20 ГОСТ 103-76		
				ℓ=60	4	0,6кг
				ф 8АIII ГОСТ 5781-81		
		18*	КЖ-29	ℓ=900	35	0,4кг
				ф 12АIII ГОСТ 5781-81		
		14*	КЖ-29	ℓ=1500	3	1,3кг
				ГОСТ 8510-72		
		13		L 140х90х8, ℓ=140	1	1,9кг
				Материалы		
				Бетон М200		0,63м3

* Позиции 14, 18 - см. ведомость деталей на листе КЖ-29.

1. Металлические опорные столики замаркированы на КЖ-18
2. Ведомость расхода стали дана на л. КЖ-29.

Привязан

Инв. №

Гл. инж. пр.	Думан		ТП 903-1-198 КЖ	
Нач. отд.	Рябуха		Котельная с тремя котлами КВ-ГМ-100 и тремя котлами ГМ-50-14 (ГДЕ-25-14ГМ) Открытая система теплоснабжения	
Н. контр.	Андриевская		Водоподготовительная установка	Стадия / Лист / Листов: РП 28
Гл. конст.	Андриевская			
Рук. гр.	Бобрик		Монолитные участки Ум2; Ум3. Узел 12	ЛАТГИПРОПРОМ
Ст. инж.	Ипполитова			
Ст. техн.	Замуравьева			

Типовой проект 903-1-198 Альбом 6.1

Инв. № подл. | Подп. и дата | Взам. инв. №

18454-15 42 Формат А2

Типовой проект 903-1-198 Альбом 6.1

Ум 4
(см. примечание п. 1)

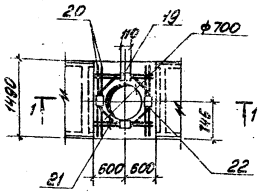

Ум 5

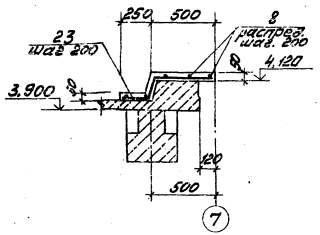

Ведомость деталей

Поз.	Эскиз
10	600
12	410, 40, 40, 30°
14	850, 600, 150
18	580, 340, 40, 30°
23	460, 240, 30

1—1

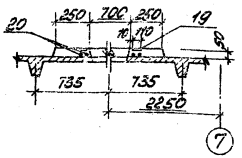

Ум 6
(маркировка дана на л. КЖ-5)

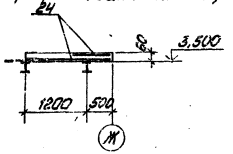

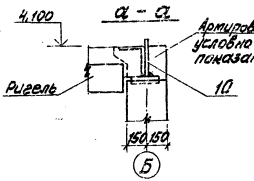

Спецификации монолитных участков Ум4÷Ум6

Поз.	Кол.	Обозначение	Наименование	Кол.	Примечание
			Ум 4		
			Сборочные единицы		
			Изделия закладные		
	19	ГОСТ 27017.5-77	М6	4	
			Детали		
			ф12 А III ГОСТ 5781-81		
	20		ℓ = 1460	4	1,3 кг
	21		ℓ = 1160	4	1,0 кг
	22		ℓ = 800	4	0,7 кг
			Материалы		
			Бетон марки 200		0,1 м³
			Ум 5		
			Детали		
			ф6 А I ГОСТ 5781-81		
	8		Распред.	8,6 п.м	1,9 кг
			ф12 А III ГОСТ 5781-81		
	23	КЖ-29	ℓ = 870	8	0,8 кг
			Материалы		
			Бетон марки 200		0,3 м³
			Ум 6		
			Сборочные единицы		
	24	ГОСТ 8478-66	Сетка арматурная 100×200×8 2300	2,3 п.м	Резать по месту
			Материалы		
			Бетон марки 200		0,2 м³

1. Отверстие ф700 (Ум4) в плите покрытия выполняется по месту с предварительной рассверловкой по контуру мелких отверстий. Сетка обрезается. Поверхность железобетона до укладки монолитного участка промыть и насечь.

Ведомость расхода стали на элемент, кг

Марка элемента	Изделия арматурные											Изделия закладные							Общий расход
	Арматура класса										Всего	Арматура класса		Прокат марки				Всего	
	A-I ГОСТ 5781-81				Прокат марки ГОСТ 103-76			A-III ГОСТ 5781-81				A-III ГОСТ 5781-81		ВСт3 кп 2 ГОСТ 103-76					
	ф6	ф16			Итого	Итого	Итого	ф8	ф10	ф12	ф14	Итого		ф10	Итого	Итого	Итого	Итого	
Ум 1	83,5	17,5			101,0	12,0	12,0	61,2	42,9	3,8	71,8	179,7	280,7						280,7
Ум 2	5,4				5,4	1,8	1,8	0,6	4,5			5,1	12,3						12,3
Ум 3	9,9				9,9			15,0	6,2	3,8	12,2	37,2	47,1						47,1
Ум 4										12,0		12,0	12,0	1,6	1,6	3,6	3,6	5,2	17,2
Ум 5	1,7				1,7					6,4		6,4	8,1						2,1
Ум 6								34,5				34,5	34,5						34,5

Привязан

Инв. №

				ТП 903-1-198		КЖ	
Нач. отд.	Рябцева			Котельная с пятью котлами КВ-ГМ-100 и тремя котлами Ум-5Г-14 КВ-ГМ-25-14 ГМ с открытой системой теплоснабжения			
Гл. инж. пр.	Ананьева			Водоподготовительная установка	Стадия	Лист	Листов
Гл. конструктор	Кирпичева				РП	29	
Рук. гр.	Бирюк			Монолитные участки Ум4÷Ум6. Ведомость расхода стали Ум1÷Ум6	ЛАТГИПРОПРОМ		
Ст. инж.	Ипполитов						
Ст. техн.	Замирова						

18454-15 43 Формат А2

Таблица расчетных нагрузок на фундаменты

Марка фундаментов	Постоянные и длительные нагрузки				Нагрузки от трубопроводов			Нагрузки от снегового покрова	Ветровые нагрузки			
	N кН	Mx кНм	My кНм	Qx кН	N кН	Mx кНм	My кНм	N кН	Mx кНм слева	Mx кНм справа	Qx кН слева	Qx кН справа
фм 1 ось 1	335,10	22,87	+19,0	-0,72	66,00	-35,65		37,80	14,40	-17,2	-3,39	-5,195
фм 1 ось 7	304,80	25,19	-19,0	1,85	44,10			151,2	13,51	-13,01	4,47	-2,73
фм 2 ось Г	486,22	-10,64		-1,44	80,00	33,50 -6,00		75,6	23,53	-23,67	3,20	-3,22
фм 2 ось Ж	489,40	43,37		-1,44	86,00	43,30		75,6	28,80	-34,24	6,78	-10,39
фм 3	353,60	54,85	47,70	-0,72	103,00	-4,40		37,80	14,40	-17,2	3,39	-5,19
фм 4	417,0	5,32	-58,40	-0,72	32,00		17,10	75,59	11,76	-11,84	1,60	-1,61
фм 5	373,65	-26,52	-22,72	1,85				75,59	13,51	13,02	4,47	-2,75
фм 6	488,20	-23,93		3,70				75,59	31,01	-26,03	8,94	-5,45
фм 7	488,20	-23,93		3,70				78,59	31,01	-26,03	8,94	-5,45
фм 8	211,29	27,80		-2,81	18,30	6,04			10,72	-2,46	10,11	-2,32
фм 9	155,0											
фм 10 ось 1	196,15		-34,0		30,80		26,80				6,39*	
фм 11	488,20	-23,93	-16,74	3,70	44,10			75,59	31,01	-26,03	8,94	-5,45
фм 12	486,22	-10,64		-1,44	195,40	33,50 -6,00		151,2	23,53	-23,67	3,20	-3,22
фм 13	399,22		42,83	-0,72	115,40			75,59	11,76	-11,84	1,60	-1,61

Схема нагрузок на фундаменты на отм -0,150
(направление у-у соответствует цифровым осям)

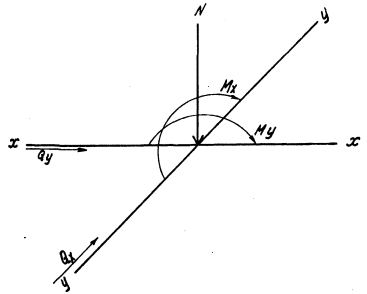

1. Постоянные нагрузки приведены для веса конструкций при расчетной наружной t° -30°С.
2. Нагрузки от веса снегового покрова приведены для III района. Для I района их следует уменьшить в 2 раза, для II - в 1,4 раза, для IV - увеличить в 1,5 раза.
3. Нагрузки от ветра приведены для I района местности типа А, для II района их следует увеличить в 1,3 раза, для III района - в 1,7 раза, для IV - в 2 раза.
4. Знак „-" означает направление усилия обратное указанному по схеме.
5. * Направление усилия в фахверковой колонне - вдоль буквенной оси.

					ТП 903-1-198 КЖ		
					Котельная с паровыми и водогрейными котлами ДЕ 25-14ГМ (14 ата) и ДЕ 10-14ГМ (14 ата) открытой установки тепловой мощностью 2 Гкал/ч		
ГИП	Антонов				Водоподготовительная установка	Стадия	Лист	Листов
Нач.отд.	Радина					Р.П	30	
Н.контр.	Кудрявцева				Таблица нагрузок на фундаменты	ЛАТГИПРОПРОМ		
Гл.констр.	Кудрявцев							
Рук.гр.	Сабрик							
Стинж.	Ипполитов							

Формат А2

Ведомость основных комплектов

Обозначение		Наименование	Примечание
ТП 903-1-198	АР	Архитектурно-строительные решения	Альбом 6.1
ТП 903-1-198	КЖ	Конструкции железобетонные	Альбом 6.1, 6.2, 6.3
ТП 903-1-198	КМ	Конструкции металлические	Альбом 6.1
ТП 903-1-198	ВК	Внутренние водопровод и канализация	Альбом 10.3
ТП 903-1-198	ОВ	Отопление и вентиляция	Альбом 10.3
ТП 903-1-198	ТС	Тепловые сети	Альбом 10.3
ТП 903-1-198	АТМ	Автоматизация	Альбом 4.1, 4.2
ТП 903-1-198	Э	Электротехническая часть	Альбом 4.1, 4.2
ТП 903-1-198	ЭС	Связь и сигнализация	Альбом 4.1, 4.2
ТП 903-1-198	ТМ	Теплотехническая часть	Альбом 4.1, 4.2, 4.3, 4.4

Ведомость чертежей основного комплекта марки КМ

Формат	Лист	Наименование	Примечание
	1	Общие данные. Ведомость металлоконструкций по видам профилей	44
	2	Техническая спецификация металла (начало)	45
	3	Техническая спецификация металла (окончание)	46
	4	Техническая спецификация металла для специализированных заводов	47
	5	Схема расположения подвесного пути в осях Е÷Ж и 3÷7. Площадка МП1	48
	6	Площадка МП2, лестница МЛ1. Узлы 1, 2	49
	7	Площадка МП3, лестница МЛ2. Узел 3	50
	8	Схема расположения опор под трубопроводы. Элемент плана № 1	51
	9	Опоры под трубопроводы. Узлы 4÷7	52
	10	Схема площадки МП4 на отм. 3,600; 9,500; 14,600	53
	11	МП4 Разрезы 4-4, 5-5. Узлы 8÷12	54
	12	МП4 Ведомость элементов. Узлы 13÷15	55

Ведомость применённых и ссылочных документов

Обозначение	Наименование	Примечание
1.459-2 Вып. 1	Лестницы переходные площадки и ограждения из холодногнутых профилей с маршами и ступенями из элементов штампованного и решетчатого типов	
1.459-2 Вып. 2	Лестницы, переходные площадки и ограждения из холодногнутых профилей с маршами и ступенями из рифленой стали	
1.459-2 Вып. 3	Лестницы, переходные площадки и ограждения из горячекатаных профилей с маршами и ступенями из элементов штампованного и решетчатого типов	
1.459-2 Вып. 4	Лестницы, переходные площадки и ограждения из горячекатаных профилей с маршами и ступенями из просечно-вытяжной, рифленой и полосовой стали	
1.400-10/76 Вып. 7, 8	Типовые узлы стальных конструкций одноэтажных производственных зданий	
1.426-1 Вып. 3	Стальные подкрановые балки. Балки путей подв. с/мост. транспорта пролетом 6 м	
ТУ36-2044-77	Настил рифленый стальной и элементы решетчатого настила	

Ведомость металлоконструкций по видам профилей

Наименование конструкций по номенклатуре прейскуранта № 01-09	Марка по рабочим чертежам	№ п.п.	Поз.	Масса конструкции, т: по видам профилей стали											Всего	Количество, шт.	Серия типовых конструкций
				Всего стали (включая наплавленный металл)	Сталь горячекатаная сортовая	Сталь горячекатаная толстолистовая	Сталь горячекатаная универсальная	Сталь горячекатаная широкополосная	Сталь горячекатаная толстолистовая	Сталь горячекатаная широкополосная универсальная	Сталь горячекатаная толстолистовая универсальная	Сталь горячекатаная широкополосная универсальная	Трубы	Прочие			
1	2	3	4	5	6	7	8	9	10	11	12	13	14	15	16	17	18
Площадки рабочие из несущих конструкций (внутренние)		1	526391		4,42	0,44								5,43	10,39		
Площадки рабочие из несущих конструкций (наружные)		2	526391		28,11	5,04								7,16	41,32		
Опоры под технологическое оборудование		3	526395		2,09	0,31						0,13			2,55		
Рамы под технологическое оборудование		4	526396		4,31	0,85									5,22		
Монорельсовые пути и балки		5	526235		1,70	0,21						0,04			1,92		1.426-1 Вып.3
Площадки лестницы и ограждения		6	526242, 526243 526244		1,32	5,13	0,02	0,48				0,73		1,48	9,13		1.459-2 Вып. 1÷4; ТУ36-2044-77
Переплеты оконные		7	526221			0,09						0,59	3,47		4,20		1.436-4 Вып.1
Итого		8			42,55	11,98	0,02	0,48				1,49	3,47	14,07	74,73		
Контрольная сумма		9			42,55	11,90	0,02	0,48				1,49	3,47	14,07	74,72		

Типовой проект разработан в соответствии с действующими нормами и правилами и предусматривает мероприятия обеспечивающие взрывную, взрывопожарную и пожарную безопасность при эксплуатации здания.

Главный инженер проекта: /Думан/

Привязан

Инв. №

Гл. инж. инд.	Обухов	
Гл. инж. пр.	Думан	
Нач. отд.	Гарбуз	
Н. контр.	Литовская	
Гл. конст.	Апраксина	
Рук. гр.	Барзак	
Гип. инж.	Литовская	

Т.П. 903-1-198 КМ

Котельная с тремя котлами КВ-ГМ-100 и тремя котлами ГМ-50-14 (ГДЕ-25-14 ГМ), открытая система теплоснабжения

Водоподготовительная установка	Стадия	Лист	Листов
	РП	1	12

Общие данные. Ведомость металлоконструкций по видам профилей.

ЛАТГИПРОПРОМ

18454-15 45 Формат А2

Типовой проект 903-1-198 Альбом 6.1

Инв. № подл. | Подпись и дата | Взам. инв. №

Альбом 6.4

Типовой проект 903-1-198

Вид профиля и ГОСТ, ТУ	Марка металла и ГОСТ	Обозначение и размер профиля	№ п.п.	Код: марки металла	Код: вида профиля	Код: размера профиля	Количество, шт.	Длина, мм	Масса металла по элементам конструкций, т: Код элемента конструкций 526243	526396	526235	526396			Общая масса, т	Масса потребности в металле по кварталам, т: I	II	III	IV	Заполняется ВЦ
1	2	3	4	5	6	7	8	9												
Балки двутавровые с параллельными гранями ТУ 14-2-24-72	ВСт3кп2 ГОСТ380-71*	I 23Б3	1		24511						0,01				0,01					
		I 26Б3	2		24511					2,67	1,64				4,31					
		I 30Б2	3		24511				0,48	2,39		0,25			3,12					
		I 35Б3	4		24511				0,70	9,01					9,71					
		I 45Б2	5		24511					7,02					7,02					
	Итого		6	11240					1,18	21,09	1,64	0,26			24,17					
Всего профиля			7						1,18	21,09	1,64	0,26			24,17					
Балки двутавровые для подвесных путей ГОСТ 19425-74*	В Ст3 сп5 ГОСТ380-71*	I 36 М	8									1,39			1,39					
	Итого		9	14480								1,39			1,39					
Всего профиля			10									1,39			1,39					
Балки двутавровые ГОСТ 8239-72*	ВСт3кп2 ГОСТ380-71*	I 14	11		24139					0,80					0,80					
		I 20	12		24171					5,78					5,78					
		I 22	13		24198				2,35						2,35					
	Итого		14	11240					2,35	6,58					8,93					
Всего профиля			15						2,35	6,58					8,93					
Швеллеры ГОСТ 8240-72	ВСт3кп2 ГОСТ380-71*	С 8	16		26132								0,45		0,45					
		С 10	17		26140				0,04	0,07			0,81		0,92					
		С 12	18		26158				0,08		0,32		2,02		2,42					
		С 16	19		26182								0,68		0,68					
		С 18	20		26212				0,01	0,07	0,07				0,16					
		С 20	21		26239				0,62	0,07			0,22		0,91					
	Итого		22	11240					0,76	0,21	0,39		4,18		5,54					
Всего профиля			23						0,76	0,21	0,39		4,18		5,54					
Сталь угловая равнобокая ГОСТ 8509-72*	ВСт3кп2 ГОСТ380-71*	L 50х5	24		21113					0,09			0,05		0,14					
		L 63х5	25		21113				0,01	2,17	0,14	0,12	0,56		3,00					
		L 75х6	26		21113				0,15	0,02					0,17					
		L 90х8	27		21113								0,12		0,12					
		L 100х7	28		21113				0,04	0,17					0,21					
		L 125х8	29		21113					2,38					2,38					
	Итого		30	11240					0,20	4,83	0,14	0,12	0,73		6,02					

1. За условную отметку 0.000 принят уровень чистого пола котельной.
2. Стальные конструкции разработаны на стадии КМ и являются исходными материалами для разработки рабочих чертежей на стадии КМД.
3. Изготовление и монтаж конструкций производить в соответствии с СНиП III-18-75.
4. Монтажные соединения выполняются на болтах нормальной точности и на монтажной сварке, согласно ГОСТ 5264-80.
5. Сварку производить электродами типа Э-42, высоту шва, кроме оговоренных, принимать по наименьшей толщине свариваемых элементов.
6. Все металлические изделия, находящиеся на открытом воздухе вне территории с загрязнением воздушной среды промышленными газами, покрываются 2-мя слоями эмали ПФ-115 ГОСТ 10144-74* по грунту ГФ-020 в 2 слоя общей толщиной 55 мкм в соответствии с таблицей 48 СНиП II-28-73*. Внутри котельной - по 1 слою заводской грунтовки (ГФ-020 или ФЛ-03К) выполняется 2й слой того же грунта и покрытие 1 слой эмали ПФ-115 общей толщиной 55 мкм.

Привязан:

Инв. №

ТП 903-1-198			КМ
Котельная с тремя котлами КВ-ГМ-100 и тремя котлами ГМ-50-14 (два с 25-14ГМ). Открытая система теплоснабжения			
ГИП Думан	Водоподготовительная установка	Стадия: Р П	Лист: 2	Листов:
Нач. отд. Рябуха				
Н. контр. Андриевская				
Гл. констр. Андриевская				
Рук. гр. Бобрук	Техническая спецификация металла (начало)	ЛАТГИПРОПРОМ		
Ст. инж. Артамонова				

18454-15 46

Формат А2

Вид профиля и ГОСТ, ТУ	Марка стали	Сортамент (обозначение профиля)	№ п.п.	Код: марки металла	Код: вида профиля	Код: размера профиля	Количество, шт.	Длина, мм	Масса металла по конструкциям, т: Код элемента конструкции: 526396	526396	526396	526235	526235	526396	Общая масса, т	Масса потребности в металле по кварталам, т: I	II	III	IV	Заполняется ЦУС
1	2	3	4	5	6	7	8	9												
Сталь угловая равнобокая ГОСТ 8509-72*	ВСт3сп5 ГОСТ 380-71*	L 63×5	31		21113							0,03			0,03					
		L 100×7	32		21113							0,01			0,01					
	Итого		33	14480								0,04			0,04					
Всего профиля			34						0,20	4,83	0,14	0,16	0,73		6,06					
Сталь угловая нер. 4 равная ГОСТ 8510-72*	ВСт3кп2 ГОСТ 380-71*	L 90×56×5	35		22217				0,08	0,06					0,14					
		L 100×63×7	36		22225						0,04				0,04					
	Итого		37	11240					0,08	0,06	0,04				0,18					
Всего профиля			38						0,08	0,06	0,04				0,18					
Сталь холодногнутая, швеллеры ГОСТ 8278-75*	ВСт3кп2 ГОСТ 380-71*	[50×50×3	39		73007						0,12				0,12					
	Итого		40	11240							0,12				0,12					
	ВСт3сп5 ГОСТ 380-71*	[50×50×3	41		73007							0,04			0,04					
	Итого		42	14480								0,04			0,04					
Всего профиля			43								0,12	0,04			0,16					
Сталь листовая универсальная ГОСТ 19903-74*	ВСт3кп2 ГОСТ 380-71*	δ 6	44		71110								0,10		0,10					
		δ 8	45		71110				0,14		0,12				0,26					
		δ 10; 12	46		7110								0,01		0,01					
	Итого		47	11240					0,14		0,12		0,11		0,37					
Всего профиля			48						0,14		0,12		0,11		0,37					
Сталь листовая рифленая ГОСТ 8568-77*	ВСт3кп2 ГОСТ 380-71*	δ 6	49		71315				5,27						5,27					
	Итого		50	11240					5,27						5,27					
Всего профиля			51						5,27						5,27					
Сталь листовая просечно-вытяжная ГОСТ 8706-78	ВСт3кп2 ГОСТ 380-71*	506	52		11404					6,95					6,95					
	Итого		53	11240						6,95					6,95					
Всего профиля			54							6,95					6,95					
Итого масса металла			55						9,98	39,72	2,45	1,85	5,02		59,02					
Люки (для площадок, ограждений, лестницы)			56												9,20					
Переплеты оконные			57												4,01					
Всего масса металла			58												72,23					
В том числе по маркам	ВСт3кп2		59	11240											70,76					
	ВСт3сп5		60	14480											1,47					
Масса поставки элементов по кварталам		I II III IV																		

Типовой проект 903-1-198 Альбом 6.1

Инв. № подл. | Подпись и дата | Взам. инв. №

Привязан

Инв. №

ТП 903-1-198 КМ			
Котельная с тремя котлами КВ-ГМ-100 и тремя котлами ГМ-50-14 (2 ДЕ-25 ГМ). Открытая система теплоснабжения			
Водоподготовительная установка	Стадия	Лист	Листов
	РП	3	
Техническая спецификация металла (окончание)	ЛАТГИПРОПРОМ		

Гл. инж. проекта	Дуксин	
Нач. отд.	Рябцев	
Н. контр.	Андреевский	
Гл. конструктор	Гаврилова	
Рук. гр.	Бобрик	
Ст. инж.	Кротикова	

18454-15 47 Формат А2

Альбом 6.1

Типовой проект 903-1-198

Вид профиля и ГОСТ, ТУ	Марка металла и ГОСТ	Обозначение и размер профиля, мм	№ п.п.	Код: Марки металла	Код: Вида профиля	Код: Размера профиля	Количество, шт.	Длина, мм	Масса металла по элементам конструкций, т: Лестницы	Площадки	Перила	Переплеты оконные		Общая масса, т
									Код элемента конструкции					
1	2	3	4	5	6	7	8	9	526243			526221		
Швеллеры ГОСТ 8240-72	ВСт3кп2 ГОСТ380-71*	[14	1		26166					0,13				0,13
		[16	2		26182				1,15					1,10
	Итого		3	11240					1,15	0,13				1,28
Всего профиля			4						1,15	0,13				1,28
Сталь угловая равнобокая ГОСТ 8509-72*	ВСт3кп2 ГОСТ380-71*	L 25×3	5								0,43			0,43
		L 50×5	6								1,95			1,95
		L 56×4	7								1,28			1,28
		L 75×6	8						0,18	0,04				0,22
		L 80×5	9						0,05					0,05
	Итого		10	11240					0,23	0,04	3,66			3,93
Всего профиля			11		21113				0,23	0,04	3,66			3,93
Сталь угловая неравнобокая ГОСТ 8510-72*	ВСт3кп2 ГОСТ380-71*	L 63×40×8	12						0,02					0,02
	Итого		13	11240					0,02					0,02
Всего профиля			14		22004				0,02					0,02
Сталь холодногнутая швеллеры ГОСТ 8278-75*	ВСт3кп2 ГОСТ380-71*	[15×9,2×10	15									0,26		0,26
		[180×50×4	16						0,17					0,17
	Итого		17	11240					0,17			0,26		0,43
Всего профиля			18		75007				0,17			0,26		0,43
Сталь холодногнутая ГОСТ 8281-80	ВСт3кп2 ГОСТ380-71*	L 50×40×12×4,5	19								0,32			0,32
	Итого		20								0,32			0,32
Всего профиля			21								0,32			0,32
ТУ14-3-462-76		060×30×2	22									2,47		2,47
	Итого		23									2,47		2,47
Всего профиля			24									2,47		2,47
Труды стальные электросварные ГОСТ 8645-68	ВСт3кп2 ГОСТ380-71*	040×25×2	25									0,47		0,47
		050×25×2	26									0,43		0,43
	Итого		27	11240								0,90		0,90
Всего профиля			28		71110							0,90		0,90
Гнутый профиль 4МТУ-2-130-70		90×30×25×3	29								0,22			0,22
	Итого		30	11240							0,22			0,22
Всего профиля			31								0,22			0,22

Вид профиля и ГОСТ, ТУ	Марка металла и ГОСТ	Обозначение и размер профиля, мм	№ п.п.	Код: Марки металла	Код: Вида профиля	Код: Размера профиля	Количество, шт.	Длина, мм	Масса металла по элементам конструкций, т: Лестницы	Площадки	Перила	Переплеты оконные		Общая масса, т
									Код элемента конструкции					
1	2	3	4	5	6	7	8	9	526243			526221		
Сталь круглая ГОСТ 5781-81	ВСт3кп2 ГОСТ380-71*	ф 18	32						0,03					0,03
	Итого		33	11240					0,03					0,03
Всего профиля			34		11118				0,03					0,03
Сталь листовая горячекатанная ГОСТ 19903-74	ВСт3кп2 ГОСТ380-71*	δ4,6	35		71129				0,14	0,01	1,23	0,03		1,41
		δ9	36		72125							0,03		0,03
	Итого		37	11240					0,14	0,01	1,23	0,06		1,44
Всего профиля			39						0,14	0,01	1,23	0,06		1,44
Сталь листовая рифленая ГОСТ 8568-77	ВСт3кп2 ГОСТ380-71*	δ4	39						0,20					0,20
	Итого		40	11240					0,20					0,20
Всего профиля			41		71315				0,20					0,20
Сталь листовая просечно-вытяжная ГОСТ 8706-78	ВСт3кп2 ГОСТ380-71*	510	42						0,35	0,10				0,45
	Итого		43	11240					0,35	0,10				0,45
Всего профиля			44						0,35	0,10				0,45
Уголки гнутые неравнобокие ГОСТ 19772-74	ВСт3кп2 ГОСТ380-71*	L 24×11×2	45									0,32		0,32
	Итого		46	11240								0,32		0,32
Всего профиля			47		72505							0,32		0,32
Настил решетчатый, ступени по ТУ36-2044-77			48						0,08	0,71				0,79
Всего масса металла			49						2,37	0,99	5,43	4,01		12,80
В том числе по маркам	ВСт3кп2 ГОСТ380-71*		50						2,37	0,99	5,43	4,01		12,80

1. В таблице спецификации опущены графы массы поставки и потребности в металле по кварталам.

Привязан

Инв. №

Гип	Думан		
Нач.отд.	Рябуха		
Н.контр.	Андриевская		
Гл.констр.	Андриевская		
Рук.гр.	Бобрук		
Ст.инж.	Артамонова		

ТП 903-1-198 КМ

Котельная с тремя котлами КВ-ГМ-100 и тремя котлами ГМ-50-14 (2 ДЕ-25-14 ГМ). Открытая система теплоснабжения.

Водоподготовительная установка

Стадия	Лист	Листов
Р.П	4	

Техническая спецификация металла для специализированных заводов.

ЛАТГИПРОПРОМ

Инв. № подл. | Подпись и дата | Взам. инв. №

18454-15 48 Формат А2

Альбом 6.1

Типовой проект 903-1-198

Согласовано

ТМ

Инв. № подл. | Подп. и дата | Взам. инв. №

МП 1

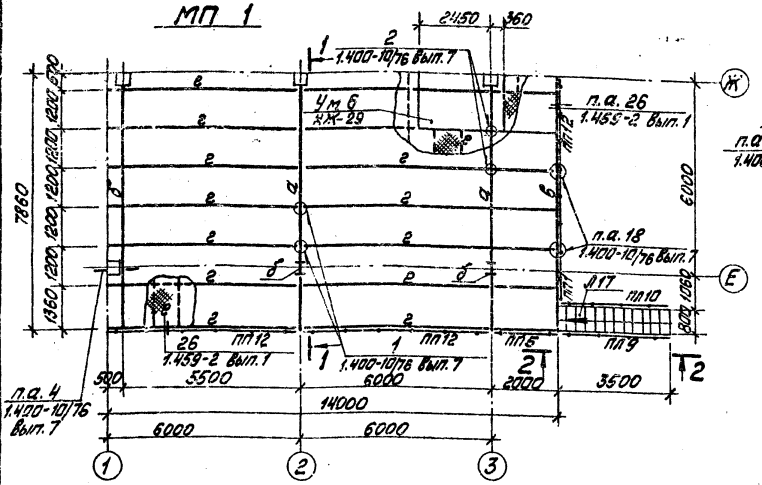

1 — 1

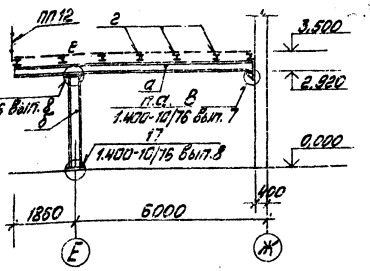

2 — 2

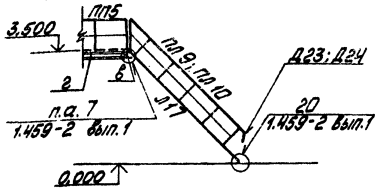

Схема расположения подвесного пути в осях Е÷Ж и 3÷7

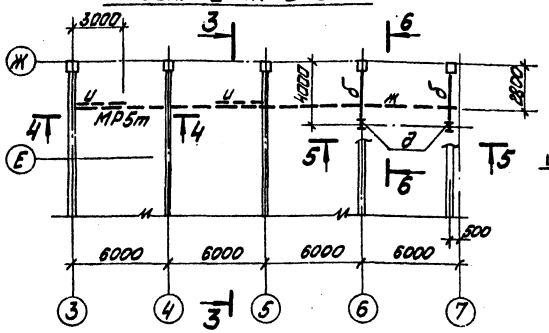

4 — 4

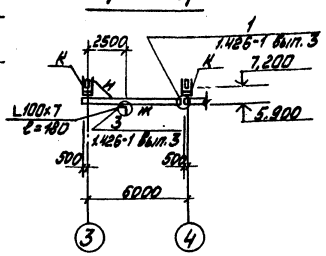

5 — 5

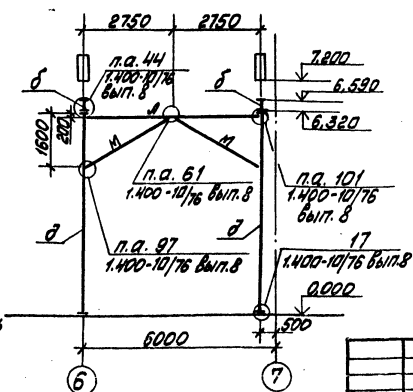

3 — 3

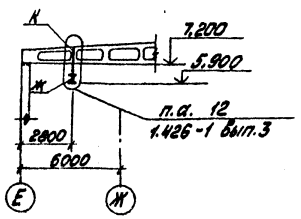

6 — 6

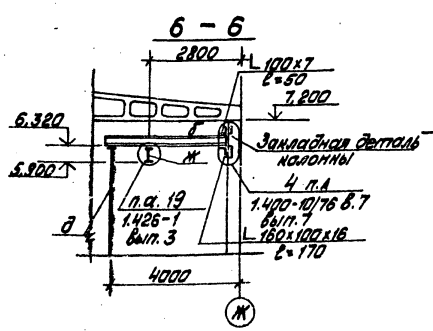

Ведомость элементов на л. КМ-5

Марка	Сечение эскиз	Поз.	Состав	Расчётные усилия M кНм	N кН	Q кН	Группа конструкции	Марка металла	Примечания
а	I		I 35Б3	195			IV	ВСт.3кп2 ГОСТ 380-71*	
б	I		I 30Б2	69					
в	L		L 90×6						
г	I		I 22	28					
д	I		I 20К1		38				
е	2 1 800 800 800	1	ст. рифл. d=6						
		2	−60×8						
ж	I		I 36 м	1.426-1 Вып.3			III	ВСт.3пс6 ГОСТ 380-71*	
н	L		L 63×5						
к			22И L 60×50×3						
л	2 1	1	2 L 63×5		1,3		IV	ВСт.3кп2 ГОСТ 380-71*	
м	2 1	2	δ=6	2 m ln = 2,9 см					
Л17							VI	В Ст.3 кп2 ГОСТ 380-71*	1 шт 199 кг
ПЛ9									1 шт 25 кг
ПЛ10									1 шт 25 кг
ПП1									1 шт 12 кг
ПП5				1.459-2 Вып. 1, 2					1 шт 21 кг
ПП12									3 шт 56 кг
Д23	Соединительные элементы								1 шт 1 кг
Д24									1 шт 1 кг

Площадка рассчитана на нагрузку $q_n^{\text{н}}$ = 6,6 кПа (660 кг/м²)

Привязан

Инв. №

ТП 903-1-198 КМ					
Нательная стрела котлами КВ-ГМ-100 и стрела котлами ГМ-50-ШЕЛГ-25-ХЛ1 Открытая система теплоснабжения					
Гл. инж. пр. Лукман					
Нач. отд. Рафуко					
Н. контр. Мартиросян					
Гл. констр. Марковская					
Рук. гр. Бодрых					
Ст. инж. Арстанова					
Водоподготовительная установка	Стадия	Лист	Листов		
	РП	5			
Схема расположения подвесного пути в осях Е÷Ж и 3÷7 Площадка МП 1.	ЛАТГИПРОПРОМ				

Формат А2

Типовой проект 903-1-198 Альбом 6.1

МП 2 раскладка настила типа „Батайск"

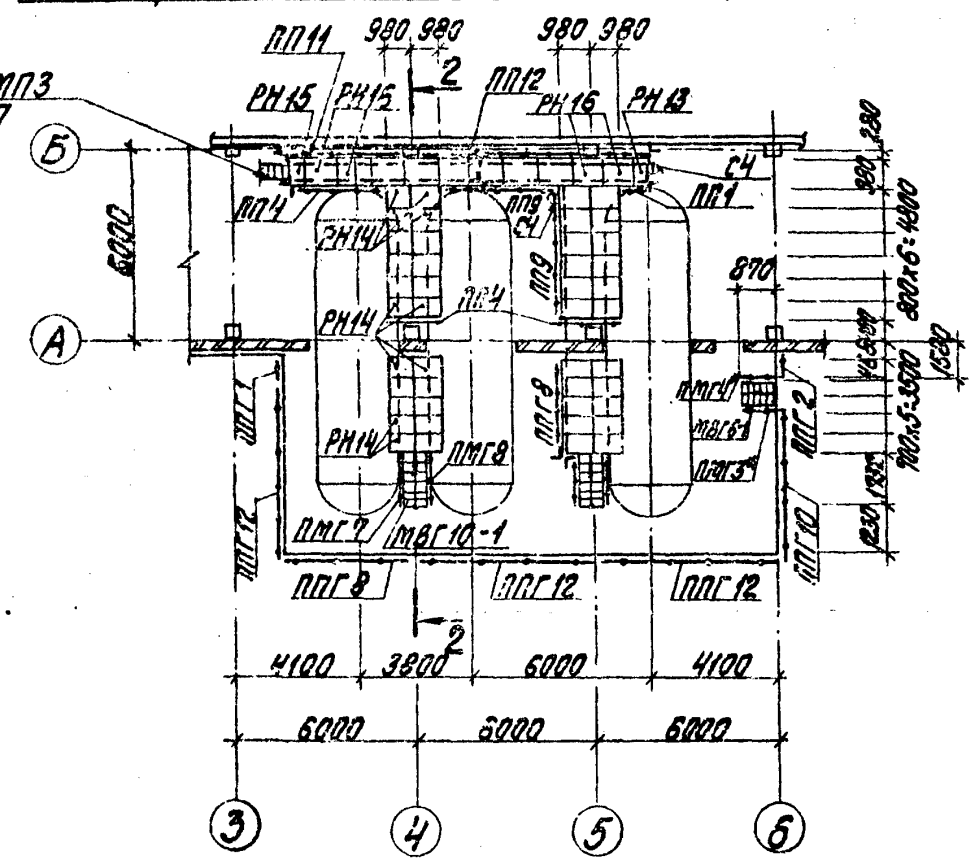

2 – 2

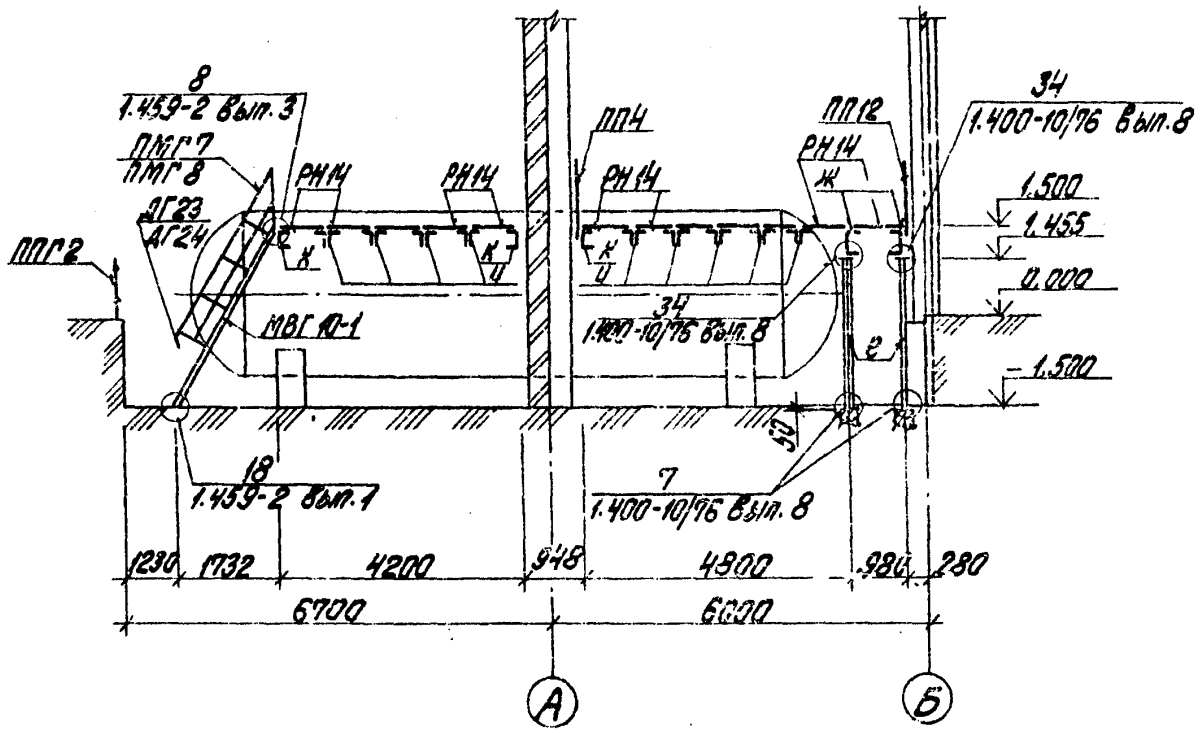

МЛ 1

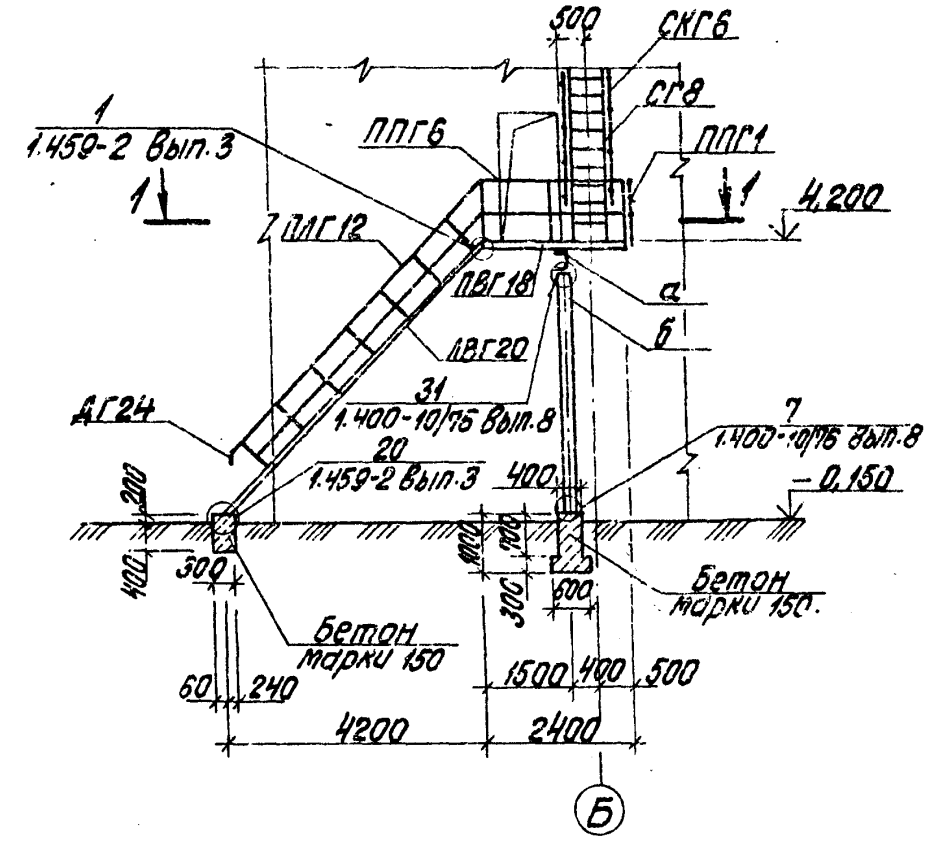

МП 2 раскладка металлических элементов

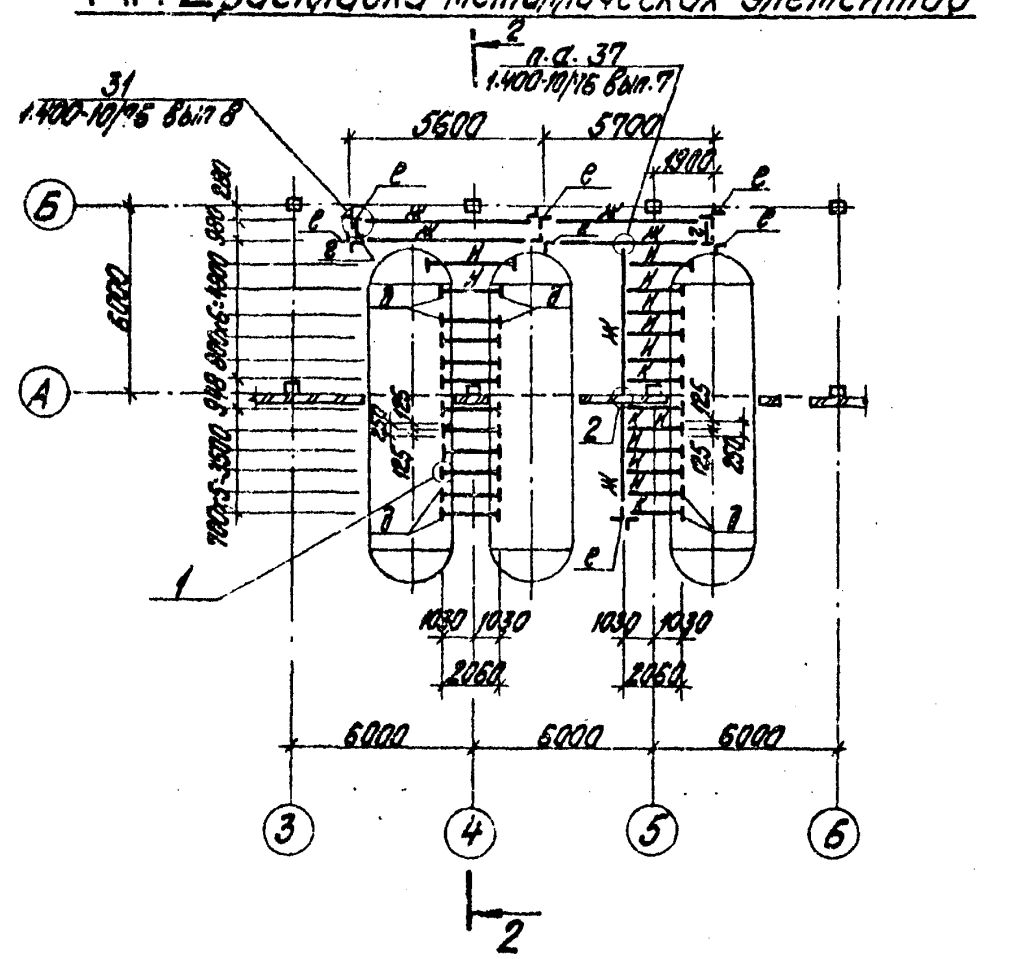

1

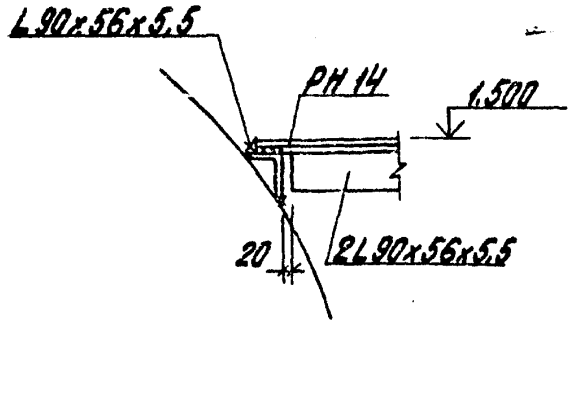

2

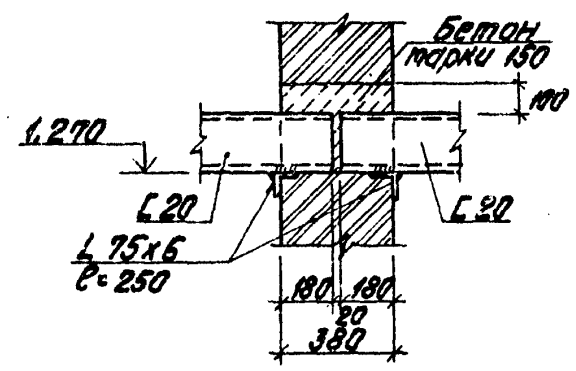

1 – 1

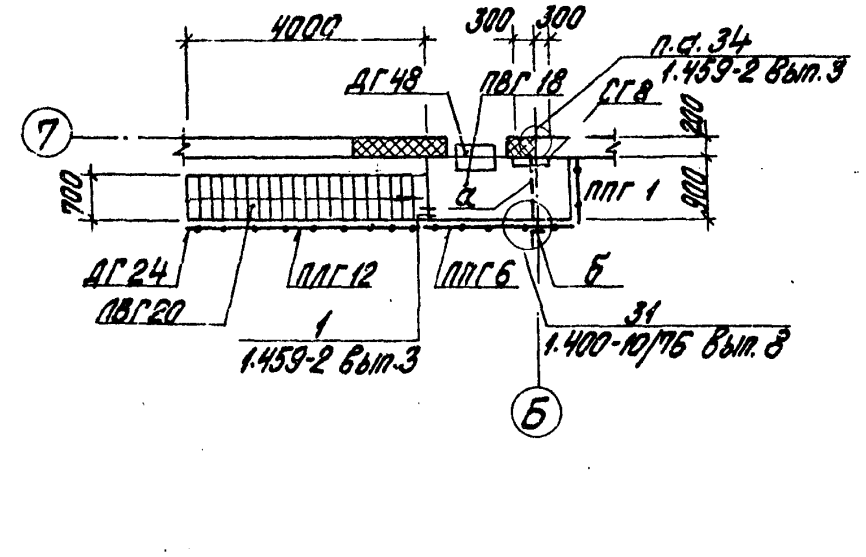

1. Дополнительную цифру марки имеют металлические лестницы со ступенями настила типа „Батайск".
2. Ведомость элементов см. на листе КМ-7
3. Расход бетона на фундаменты марки 150 - 0,27 м³.

Согласовано
Отдел ТМ Журавлева

Инв. № подл. | Подпись и дата | Взам. инв. №

Привязан

Инв. №

Гл. инж. пр.	Думан		ТП 903-1-198 КМ
Нач. отд.	Рябуха		Котельная с тремя котлами КВ-ГМ-100 и тремя котлами ГМ-50-14 (2ДЕ-25-14ГМ). Открытая система теплоснабжения
Н. контр.	Андриевская		Водоподготовительная установка — Стадия РП, Лист 6, Листов
Гл. констр.	Андриевская		Площадка МП2, лестница МЛ1. Узлы 1,2.
Рук. гр.	Бабрик		ЛАТГИПРОПРОМ
Ст. инж.	Артамонова		

18454-15 50

Формат А2

Альбом 6.1

Типовой проект 903-1-198

МП 3

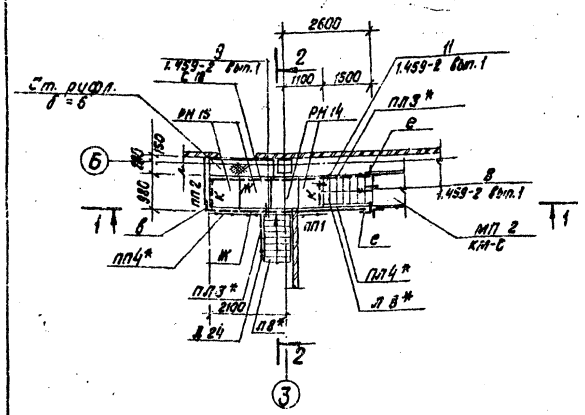

Ведомость элементов на листы КМ-6 и КМ-7

Марка	Сечение: Эскиз	Поз.	Сечение: Состав	Расчетные усилия: M кНм	N кН	Q кН	Группа констр.	Марка металла	Примечание
а			Г 18	5,7			IV	ВСт3кп2 ГОСТ 380-71*	
б			L 100×7						
в			L 75×6	по жидкости					
г			L 63×5	констр.					
д			L 90×56×5,5						
е			2L 75×6						
ж			[20	11					
и			2L 90×56×5,5						
к			[10	1,5					
ЛВГ5	ГМГ ПЛГ ПЛ		1.459-2 Вып. 1, 2, 3, 4				VI	ВСт3кп2 ГОСТ 380-71*	1шт. 83кг
Л8*									2шт. 99кг
МВГ10-1									2шт. 150кг
ЛВГ20									1шт. 303кг
МВГ6-1									1шт. 91кг
ПЛ3*									2шт. 12кг
ПЛ4*									1шт. 12кг
ПМ13*									1шт. 13кг
ПМГ4*									1шт. 13кг
ПМГ7									2шт. 26кг
ПМГ8									2шт. 26кг
ПЛГ12									1шт. 49кг
ПП1	ПЛГ ПП								2шт. 12кг
ПП2									1шт. 13кг
ПК1;ПК4									4шт. 19кг
ПП9									2шт. 40кг
ПП10									1шт. 45кг
ПП11									1шт. 50кг
ПП12									1шт. 56кг
ППГ1									2шт. 17кг
ПЛГ2									1шт. 14кг
ПБГ18									1шт. 128кг

Марка	Сечение: Эскиз	Поз.	Сечение: Состав	Расчетные усилия: M кНм	N кН	Q кН	Группа констр.	Марка металла	Примечание
ППГ2	ППГ		1.459-2 Вып. 1, 2, 3, 4				VI	ВСт3кп2 ГОСТ 380-71*	1шт. 21кг
ППГ6									1шт. 36кг
ППГ8									2шт. 50кг
ППГ10									1шт. 69кг
ППГ12									3шт. 85кг
СГ4	СК СКГ С СГ								2шт. 64кг
СГ8									2шт. 93кг
СК2									1шт. 20кг
СКГ6									1шт. 40кг
Д24	Соединительные элементы								2шт. 1кг
ДГ19									1шт. 2кг
ДГ20									1шт. 2кг
ДГ23									3шт. 1кг
ДГ24									5шт. 1кг
ДГ48									1шт. 6кг
РН13	Решетчатый настил		ТУ 36-2044-77						2шт. 8кг
РН14									46шт. 11кг
РН15									2шт. 14,1кг
РН16									10шт. 168кг
СР2	Решетчатые ступени								20шт. 4кг

МЛ 2

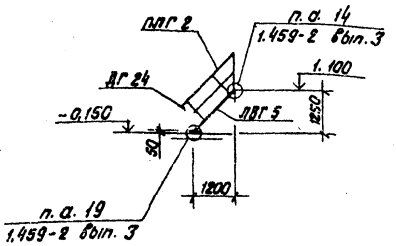

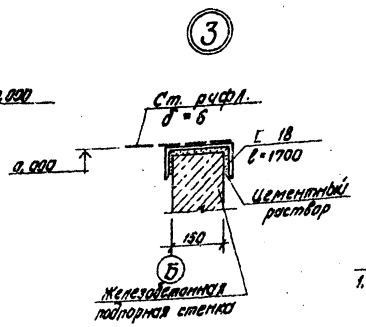

Привязан

Инв. №

ТП 903-1-198			КМ
Котельная с тремя котлами КВ-ГМ-100 и тремя котлами ГМ-50-М(2ДЕ-25-ГМ). Открытая система теплоснабжения			
Водоподготовительная установка	Стадия: РП	Лист: 7	Листов:
Площадка МП 3. лестница МЛ 2. Узел 3.	ЛАТГИПРОПРОМ		

Гл.инж.пр.	Думан	
Нач.отд.	Рябуха	
Н.контр.	Андриевская	
Гл.констр.	Андриевская	
Рук. гр.	Бобрук	
Ст.инж.	Латышева	

Инв.№ подл. | Подпись и дата | Взам.инв.№

18454-15 51 Формат А2

Типовой проект 903-1-198 Альбом 6.1

Согласовано

Схема расположения опор под трубопроводы

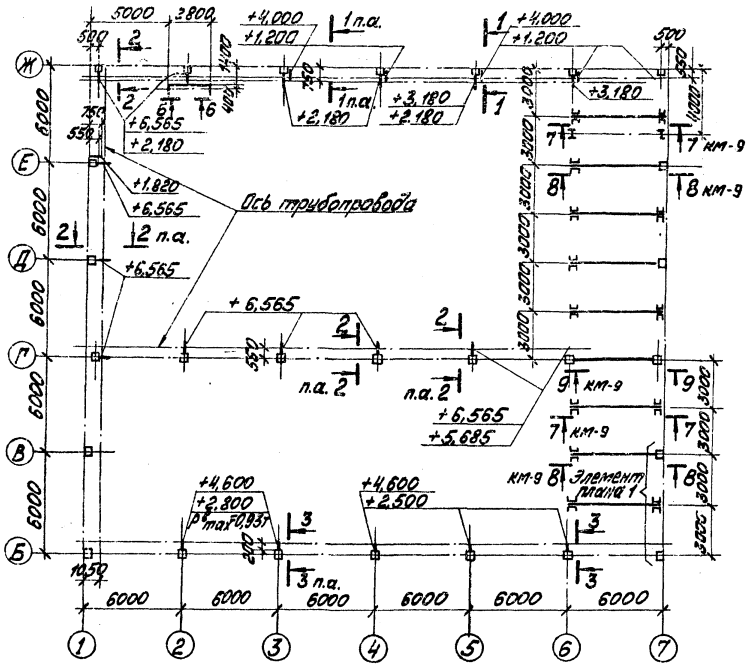

Элемент плана №1

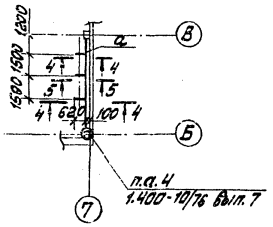

4—4

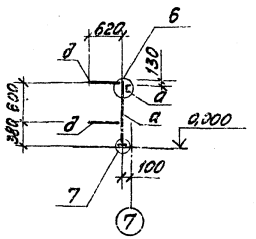

5—5

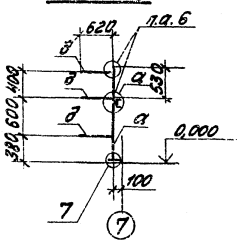

3—3

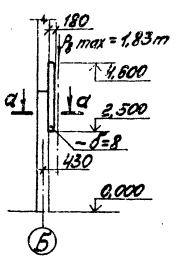

6—6

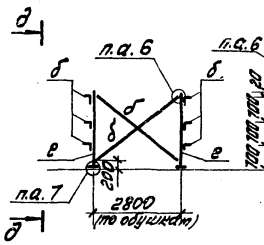

д—д

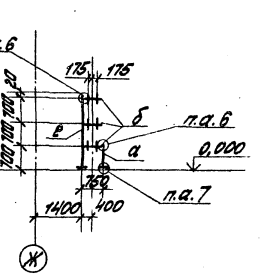

1. Опоры под трубопроводы разработаны на 2 листах КМ-8 и КМ-9

1—1

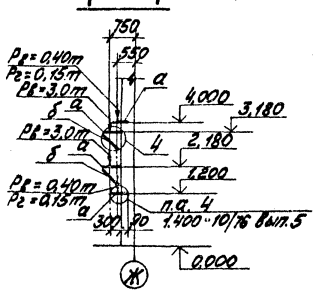

2—2

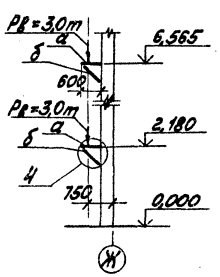

а—а

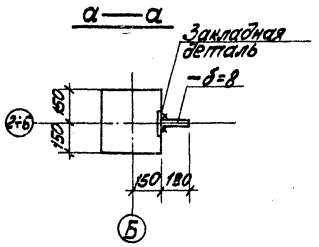

				ТП 903-1-198	КМ
				Котельная с тремя котлами КВ-ГМ-100 и тремя котлами ГМ-50-14/ГМ с 2-х ступенчатым сжиганием	
Гл.инж. пр.	Лиман			Водоподготовительная установка	Стадия: РП; Листов: 8
Нач. отд.	Радчик				
Н.контр.	Мирошниченко				
Гл.инж.	Мирошниченко			Схема расположения опор под трубопроводы. Элемент плана №1	ЛАТГИПРОПРОМ
Рук. гр.	Бобрик				
Ст.инж.	Артамонова				

Привязан

Инв. №

1845-15 52

Формат А2

Типовой проект 903-1-198 Альбом 6.1

Инв.№ подл. | Подпись и дата | Взам.инв.№

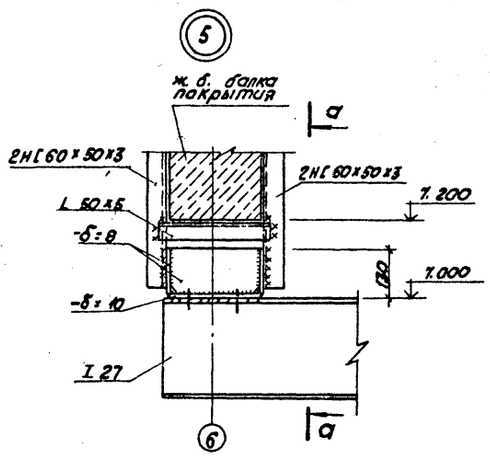

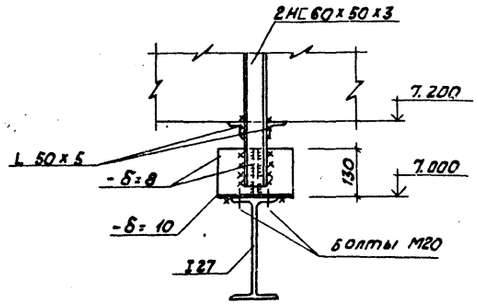

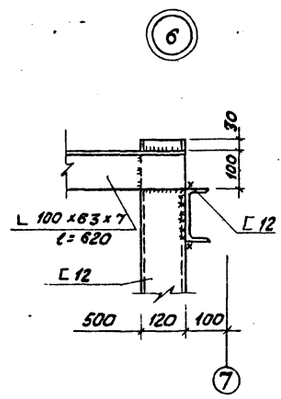

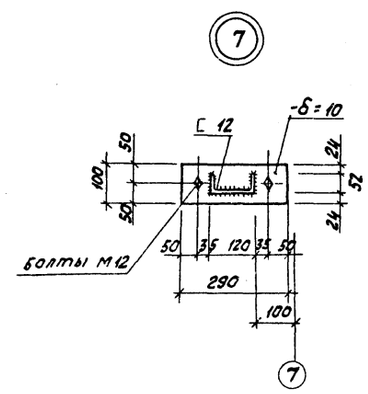

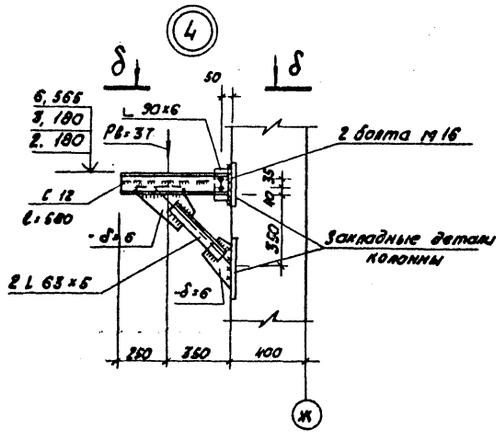

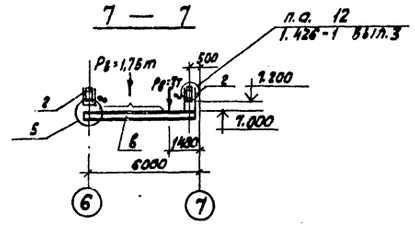

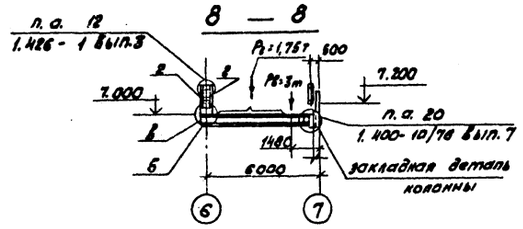

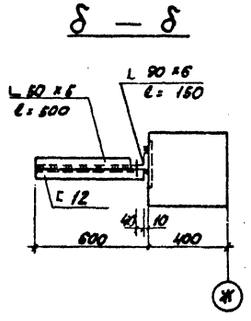

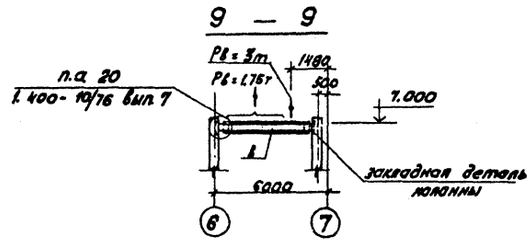

Ведомость элементов на л. КМ-9 и КМ-10

Марка	Сечение: Эскиз	Поз.	Состав	Расчетные усилия: M кНм	N кН	Q кН	Группа констр.	Марка металла	Примечание
а	[		[12				IV	В Ст 3 кп 2 ГОСТ 380-71*	
б	L		2L 63 х 5	конструкт.					
в	I		I 26Б3			25			
г	[		2Н [60 х 50 х 3		230				
д	L		L 100 х 63 х 7	конструкт.					
е	[		[18						

Привязан

Инв. №

Гл. инж. пр.	Думан		
Нач. отд.	Рябуха		
Гл. констр.	Андриевская		
Рук. гр.	Бобрик		
Ст. инж.	Артамонов		

ТП 903-1-198 КМ

Котельная с тремя котлами КВ-ГМ-100 и тремя котлами ГМ-50-14 (2 ДЕ-14-ГМ-25 ГМ). Открытая система теплоснабжения

Водоподготовительная установка

Опоры под трубопроводы. Узлы 4÷7

Стадия	Лист	Листов
РП	9	

ЛАТГИПРОПРОМ

Альбом 6.1

Типовой проект 903-1-198

Схема площадки МП4 на отм. 9,500

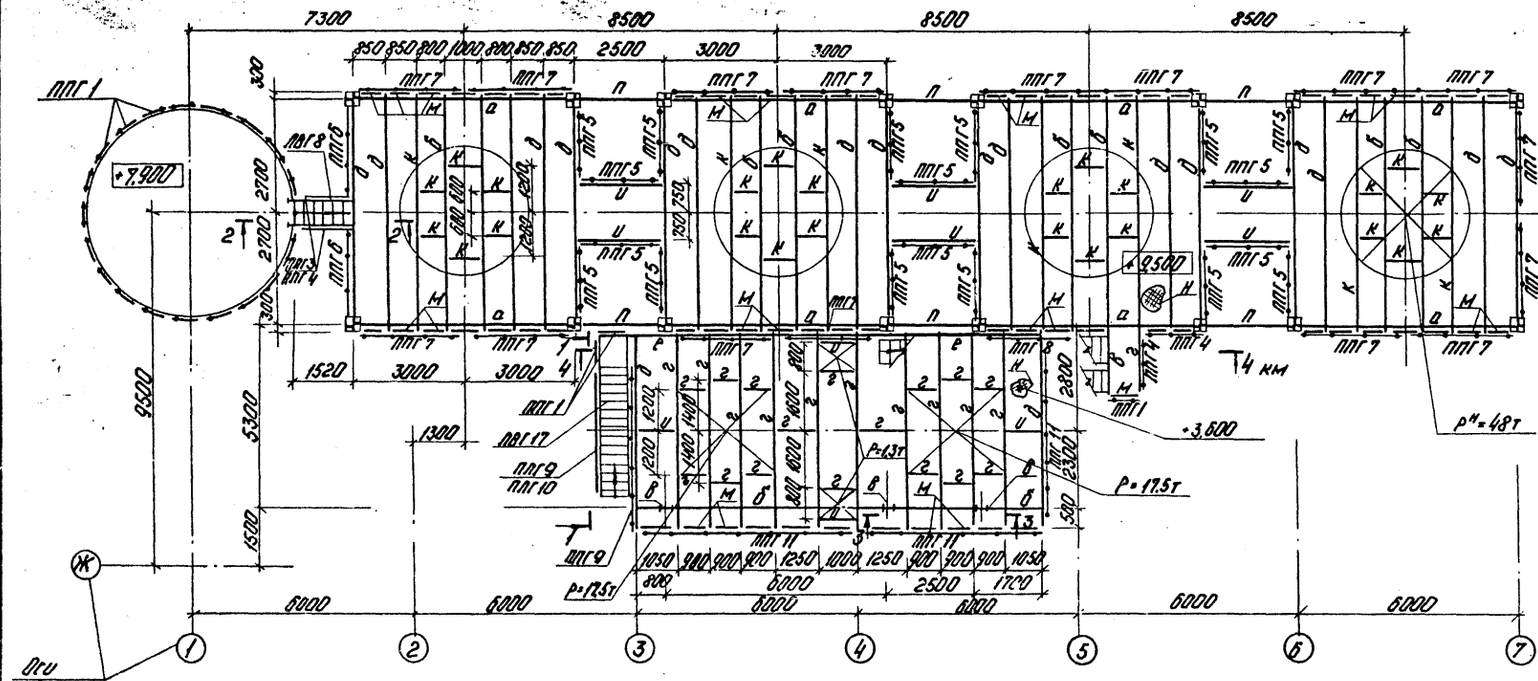

Схема площадки МП4 на отм. 14,600

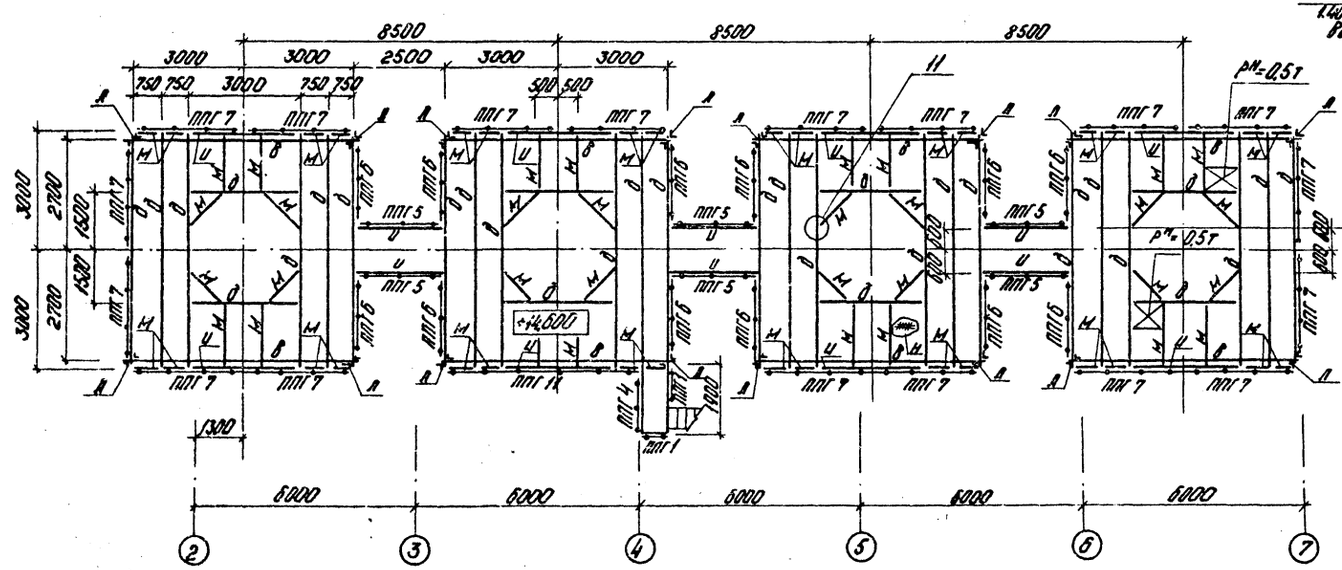

1 Ведомость элементов дана на листе КМ-12

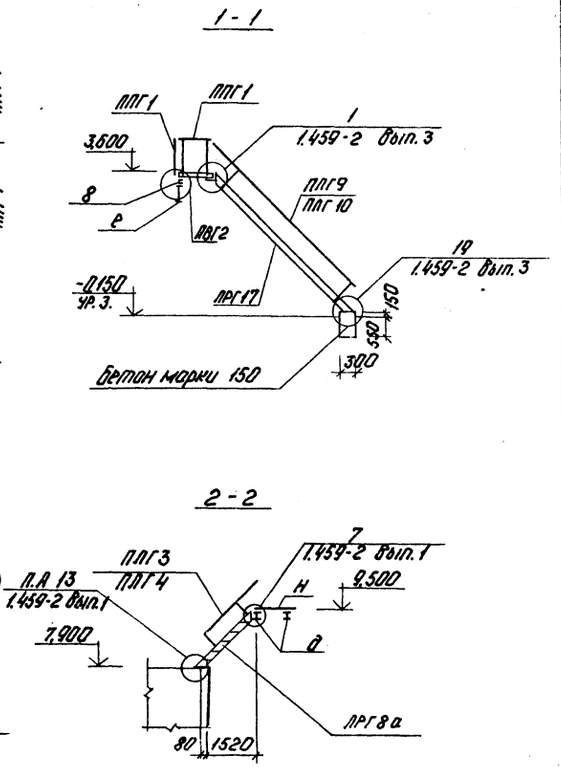

Согласовано

Отд. ТМ Шкене

Инв. № подл. | Подпись и дата | Взам. инв. №

Привязан

Инв. №

Гл. инж. пр.	Думан		
Нач. отд.	Рябуха		
Н. контр.	Андриевская		
Гл. констр.	Андриевская		
Рук. гр.	Бобрук		
Инжен.	Шарапова		

ТП 903-1-198 КМ

Котельная с тремя котлами КВ-ГМ-100 и тремя котлами ГМ-50-14 (2ДЕ-25-14ГМ). Открытая система теплоснабжения

Водоподготовительная установка

Стадия	Лист	Листов
РП	10	

Схема площадки МП4 на отм. 3,600; 9,500; 14,600.

ЛАТГИПРОПРОМ

18454-15 54

Формат А2

Типовой проект 903-1-198 Альбом 6.1

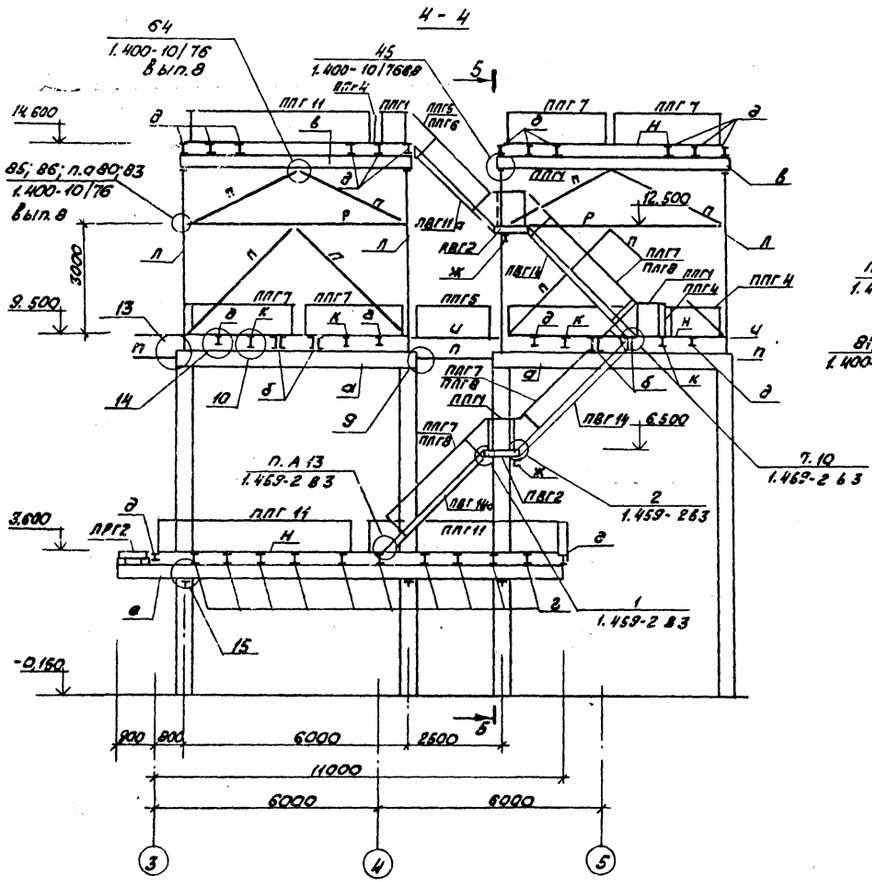

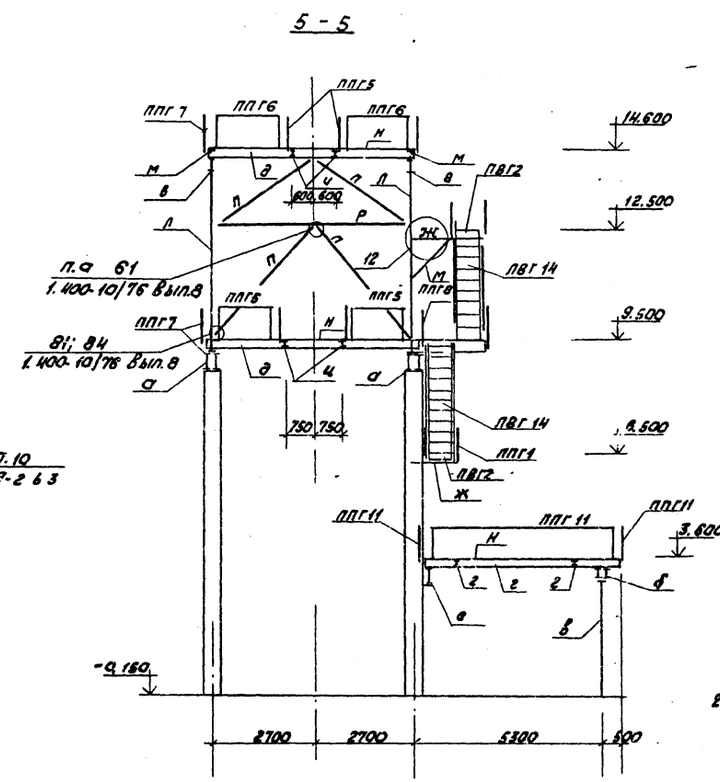

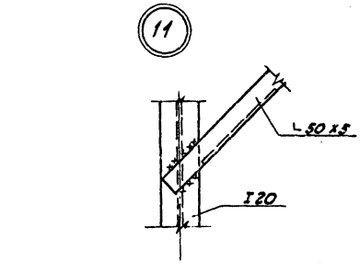

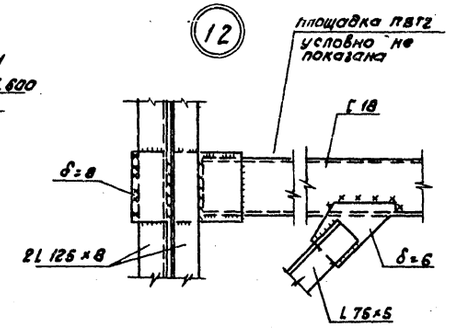

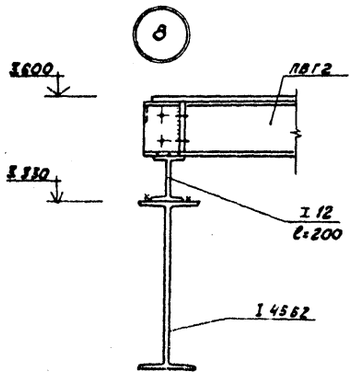

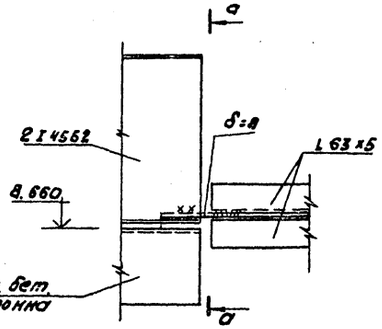

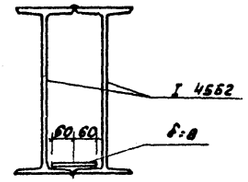

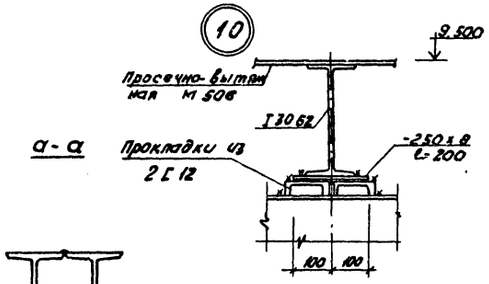

1. Ведомость элементов дана на листе КМ

Привязан

Инв. №

				ТП 903-1-198 КМ		
				Котельная с тремя котлами КВ-ГМ-100 и тремя котлами ГМ-50-1(КГДВ-25-14ГМ). Открытая система теплоснабжения		
Гл.инж.пр.	Думан			Водоподготовительная установка	Стадия	Лист	Листов
Нач.отд.	Рабцка				РП	11	
Н.контр.	Андриевская						
Гл.констр.	Андриевская			МПЧ. Разрезы 4-4; 5-5. Узлы 8÷12	ЛАТГИПРОПРОМ		
Рук.гр.	Бобрик						
Инженер	Шарапова						

Инв.№ подл. | Подпись и дата | Взам.инв.№

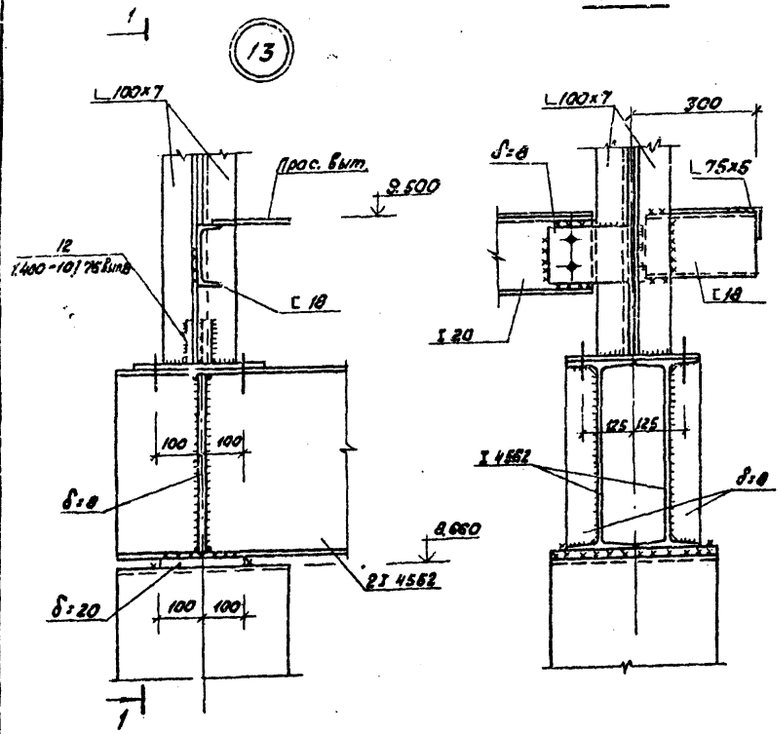

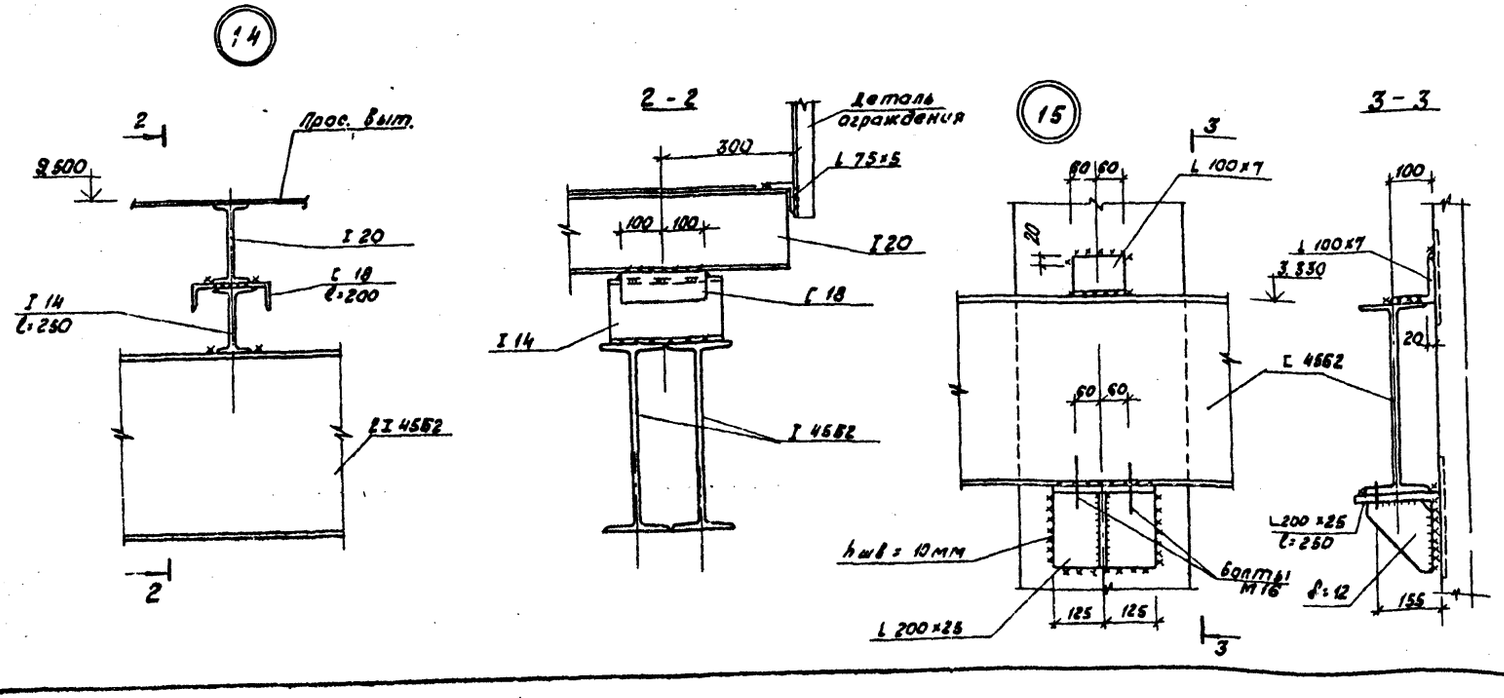

Ведомость элементов к листам КМ 10 ÷ КМ 12

Марка	Сечение: Эскиз	Поз	Состав	Опорные усилия: M кНм	N кН	Q кН	Группа констр.	Марка металла	Примечания
а	II		2 I 4562			270	IV	В ст3 кп2 ГОСТ 380-71*	
б	II		2 I 3563			190			
в	I		I 3563			100			
г	I		I 2663			45			
д	I		I 20			32			
е	I		I 4562			142			
ж	[		I 18	1,5 по гибкости					
и	I		I 14	15					
к	I		I 5062			54			
л	┐L		2 L 125x8 - 150x200 δ8	7 тпл = 3,82					
м	Г		L 75x5	Конструкт.					
н	500		Просечно-вытяжная М 505 - 80x6						
п	┤L		2 L 63x5 - 180x80x6						
р	┼		2 L 100x7 - 140x200 δ6						

Марка	Сечение: Эскиз	Поз.	Состав	Опорные усилия: M кНм	N кН	Q кН	Группа констр.	Марка метал	Примечания
ПВГ 9а	ПЛГ, ПВГ		1,459-2 Вып. 3,4				VI	В ст 3 кп2 ГОСТ 380-71*	1 шт 122 кг короче на 300
ПВГ 11а									1 шт 175 кг короче на 300
ПВГ 14									2 шт 221 кг
ПВГ 14а									1 шт 221 кг короче на 100
ПВГ 17									1 шт 241 кг
ПЛГ 3									1 шт 22 кг
ПЛГ 4									1 шт 22 кг
ПЛГ 5									1 шт 29 кг
ПЛГ 6									1 шт 29 кг
ПЛГ 7									3 шт 36 кг
ПЛГ 8									3 шт 36 кг
ПЛГ 9									1 шт 43 кг
ПЛГ 10									1 шт 43 кг
ПВГ 2	▭								3 шт 43 кг
ППГ 1	⊢⊣								27 шт 17 кг
ППГ 4									3 шт 30 кг
ППГ 5									24 шт 33 кг
ППГ 6									14 шт 36 кг
ППГ 7									34 шт 46 кг
ППГ 8									1 шт 50 кг
ППГ 9									1 шт 61 кг
ППГ 11									4 шт 75 кг
ДГ 19	соединит. элементы								3 шт 1 кг
ДГ 20									3 шт 1 кг

Типовой проект 903-1-198 Альбом 6.1

Подпись и дата взам. инв. №

Инв. № подл.

Привязан

Инв. №

Гл. инж. пр.	Думан		
Нач. отд.	Рябуха		
Н. контр.	Андриевская		
Гл. констр.	Андриевская		
Рук. гр.	Бобрук		
Инженер	Шарапова		

ТП 903-1-198 КМ

Котельная с тремя котлами КВ-ГМ-100 и тремя котлами ГМ-50-14 (2ДЕ-25-14ГМ). Открытая система теплоснабжения

Водоподготовительная установка

Стадия	Лист	Листов
РП	12	

МП4 ведомость элементов. Узлы 13÷15

ЛАТГИПРОПРОМ

18454-15 (56) формат А2

gost.e-ecolog.ru