ТИПОВОЙ ПРОЕКТ 903-1-198

КОТЕЛЬНАЯ С ТРЕМЯ КОТЛАМИ КВ-ГМ-100 И ТРЕМЯ КОТЛАМИ ГМ-50-14 (2ДЕ-25-14ГМ) ОТКРЫТАЯ СИСТЕМА ТЕПЛОСНАБЖЕНИЯ ТОПЛИВО-ГАЗ И МАЗУТ

АЛЬБОМ 5.5 ЧАСТЬ 2

КОТЕЛЬНАЯ. АРХИТЕКТУРНО-СТРОИТЕЛЬНАЯ ЧАСТЬ.
НЕТИПОВЫЕ ИЗДЕЛИЯ.

18454-14
ЦЕНА 3-80

Привязан

Инв. №

gost.e-ecolog.ru

ЦЕНТРАЛЬНЫЙ ИНСТИТУТ ТИПОВОГО ПРОЕКТИРОВАНИЯ
ГОССТРОЯ СССР

Москва, А-445, Смоленская ул., 22

Сдано в печать VII 1983 г.
Заказ № 7707 Тираж 280 экз.

ТИПОВОЙ ПРОЕКТ
903-1-198

КОТЕЛЬНАЯ С ТРЕМЯ КОТЛАМИ КВ-ГМ-100 И ТРЕМЯ КОТЛАМИ ГМ-50-14 (2ДЕ-25-14ГМ) ОТКРЫТАЯ СИСТЕМА ТЕПЛОСНАБЖЕНИЯ ТОПЛИВО-ГАЗ И МАЗУТ

АЛЬБОМ 5.5 ЧАСТЬ 2

СОСТАВ ПРОЕКТА

АЛЬБОМ 1.1	Котельная. Тепломеханическая часть. Общие данные. Компоновка и установка оборудования. Газоснабжение. (Вариант установки котлов КВ-ГМ-100 и ГМ-50-14).
АЛЬБОМ 1.2	Котельная. Тепломеханическая часть. Общие данные. Компоновка и установка оборудования. Газоснабжение. (Вариант установки котлов КВ-ГМ-100 и ДЕ-25-14ГМ).
АЛЬБОМ 2.1	Строительно-технологическая блок-секция котлоагрегата КВ-ГМ-100. Тепломеханическая часть. Конструкции железобетонные. Автоматизация.
АЛЬБОМ 2.2	Строительно-технологическая блок-секция котлоагрегата КВ-ГМ-100. Задание заводу-изготовителю на щиты автоматики и КИП.

				Привязан	
Инв. №					

СОСТАВ ПРОЕКТА

АЛЬБОМ 2.3	Строительно-технологическая блок-секция котлоагрегата КВ-ГМ-100. Металлоконструкции газовоздухопроводов.
АЛЬБОМ 2.4	Строительно-технологическая блок-секция котлоагрегата ГМ-50-14. Тепломеханическая часть. Конструкции железобетонные. Автоматизация.
АЛЬБОМ 2.5	Строительно-технологическая блок-секция котлоагрегата ГМ-50-14. Металлоконструкции. газовоздухопроводов.
АЛЬБОМ 2.6	Строительно-технологическая блок-секция котлоагрегата ДЕ-25-14ГМ. Тепломеханическая часть. Конструкции железобетонные. Автоматизация.
АЛЬБОМ 2.7	Строительно-технологическая блок-секция котлоагрегата ДЕ-25-14ГМ. Металлоконструкции газовоздухопроводов.
АЛЬБОМ 2.8	Строительно-технологическая блок-секция котлоагрегата ГМ-50-14. Задание заводу-изготовителю на щиты автоматики и КИП.
АЛЬБОМ 3.1	Тепломеханическая часть. Трубопроводы. (Вариант установки котлов КВ-ГМ-100 и ГМ-50-14).
АЛЬБОМ 3.2	Тепломеханическая часть. Трубопроводы. (Вариант установки котлов КВ-ГМ-100 и ДЕ-25-14ГМ).
АЛЬБОМ 4.1	Водоподготовительная установка. Автоматизация. Электротехническая часть. Связь и сигнализация. (Вариант установки котлов КВ-ГМ-100 и ГМ-50-14).
АЛЬБОМ 4.2	Водоподготовительная установка. Автоматизация. Электротехническая часть. Связь и сигнализация. (Вариант установки котлов КВ-ГМ-100 и ДЕ-25-14ГМ).
АЛЬБОМ 4.3	Водоподготовительная установка. Вспомогательное оборудование. (Вариант установки котлов КВ-ГМ-100 и ГМ-50-14).
АЛЬБОМ 4.4	Водоподготовительная установка. Вспомогательное оборудование. (Вариант установки котлов КВ-ГМ-100 и ДЕ-25-14ГМ).
АЛЬБОМ 5.1	Котельная. Архитектурно-строительная часть. Общие чертежи. (Вариант установки котлов КВ-ГМ-100 и ГМ-50-14).
АЛЬБОМ 5.2	Котельная. Архитектурно-строительная часть. Общие чертежи. (Вариант установки котлов КВ-ГМ-100 и ДЕ-25-14ГМ).
АЛЬБОМ 5.3	Котельная. Архитектурно-строительная часть. Конструкции нулевого цикла и борова. Конструкции металлические. (Вариант установки котлов КВ-ГМ-100 и ГМ-50-14).
АЛЬБОМ 5.4	Котельная. Архитектурно-строительная часть. Конструкции нулевого цикла и борова. Конструкции металлические. (Вариант установки котлов КВ-ГМ-100 и ДЕ-25-14ГМ).
АЛЬБОМ 5.5 части 1.2	Котельная. Архитектурно-строительная часть. Нетиповые изделия.
АЛЬБОМ 6.1	Водоподготовительная установка. Архитектурно-строительная часть. Общие чертежи.

Привязан

Инв. №

СОСТАВ ПРОЕКТА

Альбом 6.2	Водоподготовительная установка. Архитектурно-строительная часть. Конструкции нулевого цикла. (Вариант установки котлов КВ-ГМ-100 и ГМ-50-14). Тепломеханическая часть.
Альбом 6.3	Водоподготовительная установка. Архитектурно-строительная часть. Конструкции нулевого цикла. (Вариант установки котлов КВ-ГМ-100 и ДЕ-25-14 ГМ). Тепломеханическая часть.
Альбом 6.4	Водоподготовительная установка. Архитектурно-строительная часть. Нетиповые изделия.
Альбом 7.1	Генеральный план. Инженерные сети. Архитектурно-строительная часть конструкции. Автоматизация. Электротехническая часть. Связь и сигнализация. Водопровод и канализация. Тепловые сети. (Вариант установки котлов КВ-ГМ-100 и ГМ-50-14).
Альбом 7.2	Генеральный план. Инженерные сети. Архитектурно-строительная часть конструкции. Автоматизация. Электротехническая часть. Связь и сигнализация. Водопровод и канализация. Тепловые сети. (Вариант установки котлов КВ-ГМ-100 и ДЕ-25-14 ГМ).
Альбом 8.1	Котельная. Электротехническая часть. Связь и сигнализация. Чертежи монтажной зоны. (Вариант установки котлов КВ-ГМ-100 и ГМ-50-14).
Альбом 8.2	Котельная. Электротехническая часть. Связь и сигнализация. Чертежи монтажной зоны. (Вариант установки котлов КВ-ГМ-100 и ДЕ-25-14 ГМ).
Альбом 8.3	Котельная. Электротехническая часть. Механизмы управляемые со ЩСУ и щитов КИП и А. Схемы принципиальные. (Вариант установки котлов КВ-ГМ-100 и ГМ-50-14).
Альбом 8.4	Котельная. Электротехническая часть. Механизмы управляемые со ЩСУ и щитов КИП и А. Схемы принципиальные. (Вариант установки котлов КВ-ГМ-100 и ДЕ-25-14 ГМ).
Альбом 8.5	Котельная. Электротехническая часть. Задание заводу-изготовителю на щиты управления крупноблочные и сборки РТ30. (Вариант установки котлов КВ-ГМ-100 и ГМ-50-14).
Альбом 8.6	Котельная. Электротехническая часть. Задание заводу-изготовителю на щиты управления. Крупноблочные и сборки РТ30. (Вариант установки котлов КВ-ГМ-100 и ДЕ-25-14 ГМ).
Альбом 8.7	Водоподготовительная установка. Электротехническая часть. Задание заводу-изготовителю на щиты управления крупноблочные.
Альбом 9.1	Котельная. Автоматизация. (Вариант установки котлов КВ-ГМ-100 и ГМ-50-14).
Альбом 9.2	Котельная. Автоматизация. (Вариант установки котлов КВ-ГМ-100 и ДЕ-25-14 ГМ).
Альбом 9.3 части 1,2	Котельная. Задание заводу-изготовителю на щиты автоматики и КИП. (Вариант установки котлов КВ-ГМ-100 и ГМ-50-14).
Альбом 9.4 части 1,2	Котельная. Задание заводу-изготовителю на щиты автоматики и КИП. (Вариант установки котлов КВ-ГМ-100 и ДЕ-25-14 ГМ).
Альбом 9.5	Водоподготовительная установка. Задание заводу-изготовителю на щиты автоматики и КИП.

Привязан

Инв. №

СОСТАВ ПРОЕКТА

АЛЬБОМ 10.1		Котельная. Сантехнические устройства. (Вариант установки котлов КВ-ГМ-100 и ГМ-50-14).
АЛЬБОМ 10.2		Котельная. Сантехнические устройства. (Вариант установки котлов КВ-ГМ-100 и ДЕ-25-14 ГМ).
АЛЬБОМ 10.3		Водоподготовительная установка. Сантехнические устройства.
АЛЬБОМ 11.1		Котельная. Сочленения исполнительных механизмов с регулирующими органами. (Вариант установки котлов КВ-ГМ-100 и ГМ-50-14).
АЛЬБОМ 11.2		Котельная. Сочленения исполнительных механизмов с регулирующими органами. (Вариант установки котлов КВ-ГМ-100 и ДЕ-25-14 ГМ).
АЛЬБОМ 11.3		Металлоконструкции вспомогательного оборудования и устройств.
АЛЬБОМ 12.1	КНИГИ 1,2,3,4	Сметы. Общая часть.
АЛЬБОМ 12.2	КНИГИ 1,2	Сметы. (Вариант установки котлов КВ-ГМ-100 и ГМ-50-14).
АЛЬБОМ 12.3	КНИГИ 1,2	Сметы. (Вариант установки котлов КВ-ГМ-100 и ДЕ-25-14 ГМ).
АЛЬБОМ 13.1		Заказные спецификации. Общая часть.
АЛЬБОМ 13.2		Заказные спецификации. (Вариант установки котлов ГМ-50-14).
АЛЬБОМ 13.3		Заказные спецификации. (Вариант установки котлов ДЕ-25-14 ГМ).
АЛЬБОМ 14	КНИГИ: 1,2	Ведомости потребности в материалах. (книга 1 - вариант установки котлов КВ-ГМ-100 и ГМ-50-14, книга 2 - вариант установки котлов КВ-ГМ-100 и ДЕ-25-14 ГМ).

ПРИМЕНЕННЫЕ ТИПОВЫЕ МАТЕРИАЛЫ

Типовой проект 907-2-181 Альбом ТРН 2536, ТРН 2537.	Труба дымовая железобетонная H=120 м $D_в$=4,8 м с надземными газоходами для котельных (распространяет Теплопроект г. Ленинград).
Типовое проектное решение 907-02-222 альбомы 1.6, 2.6.	Световое ограждение дымовой трубы высотой 120 м (распространяет ВНИПИ Теплопроект г. Москва).
Типовой проект 704-1-110 альбомы I, V, VIII, IX.	Резервуар стальной горизонтальный для нефтепродуктов емкостью 50 м³ (распространяет Казахский филиал ЦИТП).
Типовые конструкции. Серия 4.903-11 Выпуски 1,5.	Котельные установки. Вспомогательное оборудование и блоки (распространяет Тбилисский филиал ЦИТП).
Типовые конструкции. Серия 4.903-10 выпуск 8.	Изделия и детали трубопроводов для тепловых сетей. Грязевики (распространяет Тбилисский филиал ЦИТП).
Типовой проект 704-1-27, альбомы I, V, V.	Стальные резервуары для нефтепродуктов, предназначенные для эксплуатации в условиях низких температур. Резервуар емкостью 5000 м³. (Альбомы I, V, V распространяет ЦИТП г. Москва).
Типовые конструкции. Серия 5.903-3 выпуск 0,2.	Вобострийные эжекторы ЭВ-10-ЭВ-600. (распространяет ЦИТП г. Москва).

Разработан проектным институтом

„ЛАТГИПРОПРОМ"

Главный инженер института В. Овчаров

Главный инженер проекта А. Думан

Утвержден и введен в действие с 1 января 1983 г. институтом „Латгипропром" приказ № 101 А от 14 мая 1982 г.

Привязан

Инв. №

Содержание альбома (начало).

Обозначение	Наименование	Стр.
	Содержание альбома (начало)	5
	Содержание альбома (продолжение)	6
	Содержание альбома (окончание)	7
КЖИ-1БД Р18-1А IV^{а}	Балка 1БД Р18-1А IV^{а}	8
КЖИ-2БД Р18-2А IV^{а}	Балка 2БД Р18-2А IV^{а}	9
КЖИ-2БД Р18-3А IV^{а}	Балка 2БД Р18-3А IV^{а}	10
КЖИ-2БД Р18-3А IV^{в}	Балка 2БД Р18-3А IV^{в}	11
КЖИ-3БДР18-4А IV^{а}, 3БДР18-6А IV^{а}	Балки 3БД Р18-4А IV^{а}, 3БДР18-6А IV^{а}	12
КЖИ-3БД Р18-4А IV^{б}	Балка 3БД Р18-4А IV^{б}	13
КЖИ-3БД Р18-5А IV^{в}	Балка 3БД Р18-5А IV^{в}	14
КЖИ-6Э-2А IV^{а}, 6Э-3А IV^{а}	Балки 6Э-2А IV^{а}, 6Э-3А IV^{а}	15
КЖИ-6Э-3А IV^{б}	Балка 6Э-3А IV^{б}	16
КЖИ-6Э-4А IV^{а}, 6Э-5А IV^{а}	Балки 6Э-4А IV^{а}, 6Э-5А IV^{а}	17
КЖИ-6Э-5А IV^{б}	Балка 6Э-5А IV^{б}	18
КЖИ-6Э-6А IV^{в}, 6Э-5А IV^{в}	Балки 6Э-6А IV^{в}; 6Э-5А IV^{в}	19
КЖИ-РП2-110-56^{а}, Р2-72-56^{а}; Р2-72-26^{а}	Ригели РП2-110-56^{а} Р2-72-56^{а}; Р2-72-26 а.	20
КЖИ-Р2-72-27^{а}	Ригель Р2-72-27^{а}	21
КЖИ-ПС 625.12.20П-22-А	Панель стеновая ПС625.12.20П-22-А	22
КЖИ-ПС 625.18.20П-22-А	Панели стеновая ПС 625.18.20 П-22-А	
КЖИ-ПС 625.12.20П-71-А. ПС 625.12.20П-72-А	Панели парапетные ПС625.12.20П-71-А ПС. 625.12.20П-72-А	23
КЖИ-ПС 600.12.20П-3-А	Панель стеновая ПС 600.12.20П-3-А	24
КЖИ-ПС 600.12.20П-2-А, ПС 600.18.20 П-2-А	Панели стеновые ПС 600.12.20П-2-А ПС 600.18.20. П-2-А	
КЖИ-ПС 600.9.20П-2-А	Панель стеновая ПС 600.9.20П-2-А	25
КЖИ-ПС-295.12.20П-Б	Панель стеновая ПС 295.12.20П-Б	

Обозначение	Наименование	Стр.
КЖИ-ПС 145.12.20 П-А ПС 145.12.20П-А	Панели стеновые ПС 145.18.20П-А ПС 145.12.20 П-А	26
КЖИ ПС 295.12.20 П-А ПС 295.18.20П-А	Панели стеновые ПС 295.12.20П-А ПС 295.18.20П-А	
КЖИ ПС 600.12.20П-7-А ПС 600.12.20П-8-А	Панели стеновые ПС 600.12.20П-7-А ПС 600.12.20П-8-А	27
КЖИ-ПГ-3АТ V^{т}-8Я^{а}-А	Плита-ПГ-3АТ V^{т}-8Я^{а}-А	28
КЖИ-$\frac{ППБ-1-А-1}{5,98\times2,985}$ $\frac{ППБ-1-А-2}{5,98\times2,985}$	Перегородки $\frac{ППБ-1-А-1}{5,98\times2,985}$ $\frac{ППБ-1-А-2}{5,98\times2,985}$	29
КЖИ-$\frac{ППБ-1-А-1}{5,98\times2,985}$ $\frac{ППБ-1-А-2}{5,98\times2,985}$	Перегородки $\frac{ППБ-1-А-1}{5,98\times2,985}$ $\frac{ППБ-1-А-2}{5,98\times2,985}$ Каркас КП1	30
КЖИ-$\frac{ППБ-1-А-3}{5,98\times2,985}$; $\frac{ППБ-1-А-4}{5,98\times2,985}$	Перегородки $\frac{ППБ-1-А-3}{5,98\times2,985}$ $\frac{ППБ-1-А-4}{5,98\times2,985}$	31
КЖИ-$\frac{ППБ-1-А-3}{5,98\times2,985}$; $\frac{ППБ-1-А-4}{5,98\times2,985}$	Перегородки $\frac{ППБ-1-А-3}{5,98\times2,985}$ $\frac{ППБ-1-А-4}{5,98\times2,985}$ Каркас КП2	32
КЖИ-$\frac{ППБ-1-А-3}{5,98\times2,985}$; $\frac{ППБ-1-А-4}{5,98\times2,985}$	Перегородки $\frac{ППБ-1-А-3}{5,98\times2,985}$ $\frac{ППБ-1-А-4}{5,98\times2,985}$ Каркас КП3.	33
КЖИ-НЛМ-58-14-14	Лестничный марш НЛМ-58-14-14	34
КЖИ-НЛМ-58-14-14	Лестничный марш НЛМ-58-14-14 Спецификации	35
КЖИ-Л5-8-А	Лотки Л5-8-А	36
КЖИ-Л8-5-А, Л8-5*-А	Лотки Л8-5-А, Л8-5*-А	37
КЖИ-Л12-3-А, Л12-3*-А	Лотки Л12-3-А, Л12-3*-А	38
КЖИ-Л9-5-А, Л9-5*-А	Лотки Л9-5-А, Л9-5*-А	39
КЖИ-Л5$_{9}$-8-А	Лоток Л5$_{9}$-8-А	40
КЖИ-Л8$_{9}$-5-А, Л12$_{9}$-3-А	Лотки Л8$_{9}$-5-А, Л12$_{9}$-3-А	41
КЖИ-Л9$_{9}$-5-А	Лоток Л9$_{9}$-5-А	42

Содержание альбома (продолжение)

Обозначение	Наименование	Стр.
КЖИ-Лу 8-8-А	Лоток Лу 8-8-А	43
КЖИ-Лу 8-8н-А	Лоток Лу 8-8н-А	44
КЖИ-Лу 5-8н-А	Лоток Лу 5-8н-А	45
КЖИ-Лу 9-8-А	Лоток Лу 9-8-А	46
КЖИ-С1	Арматурная сетка С1	47
КЖИ-С2	Арматурная сетка С2	
КЖИ-С3	Арматурная сетка С3	48
КЖИ-С4	Арматурная сетка С4	
КЖИ-С5	Арматурная сетка С5	49
КЖИ-С6	Арматурная сетка С6	
КЖИ-С7	Арматурная сетка С7	50
КЖИ-С8	Арматурная сетка С8	
КЖИ-С9	Арматурная сетка С9	51
КЖИ-С10	Арматурная сетка С10	
КЖИ-С11	Арматурная сетка С11	52
КЖИ-С12	Арматурная сетка С12	
КЖИ-С13	Арматурная сетка С13	53
КЖИ-С14	Арматурная сетка С14	
КЖИ-С15	Арматурная сетка С15	54
КЖИ-С16	Арматурная сетка С16	
КЖИ-С17	Арматурная сетка С17	55
КЖИ-С18	Арматурная сетка С18	
КЖИ-С1-1	Арматурная сетка С1-1	56
КЖИ-С1-2	Арматурная сетка С1-2	
КЖИ-КП1	Каркас пространственный КП1	57
КЖИ-Р3, Р4	Решетки Р3, Р4	
КЖИ-КП18	Каркас пространственный КП18	58
КЖИ-КР21	Каркас КР21	

Обозначение	Наименование	Стр.
КЖИ-КР1-1	Каркас КР1-1	59
КЖИ-МС1	Изделие соединительное МС1	
КЖИ-КР1, КР2	Каркасы КР1, КР2	60
КЖИ-КР3, КР4	Каркасы КР3, КР4	
КЖИ-КР5, КР7	Каркасы КР5, КР7	61
КЖИ-КР6	Каркас КР6	
КЖИ-КР8	Каркас КР8	62
КЖИ-КР17, КР18	Каркасы КР17, КР18	
КЖИ-КР10	Каркас КР10	63
КЖИ-КР11	Каркас КР11	
КЖИ-КР12	Каркас КР12	64
КЖИ-КР13, КР14	Каркасы КР13, КР14	
КЖИ-КР15	Каркас КР15	65
КЖИ-КР9, КР16	Каркасы КР9, КР16	
КЖИ-КР19	Каркас КР19	66
КЖИ-КР20	Каркас КР20	
КЖИ-НКР21	Каркас плоский НКР21	67
КЖИ-НКР17	Каркас плоский НКР17	
КЖИ-МН1	Изделие закладное МН1	68
КЖИ-МН2	Изделие закладное МН2	
КЖИ-МН3	Изделие закладное МН3	69
КЖИ-МН4	Изделие закладное МН4	
КЖИ-МН5	Изделие закладное МН5	70
КЖИ-МН6	Изделие закладное МН6	
КЖИ-МН7	Изделие закладное МН7	71
КЖИ-МН8	Изделие закладное МН8	
КЖИ-МН9	Изделие закладное МН9	72
КЖИ-МН10	Изделие закладное МН10	

Содержание альбома (окончание)

Обозначение	Наименование	Стр.
КЖИ-МН1-1	Изделие закладное МН1-1	73
КЖИ-МС5	Изделие соединительное МС5	
КЖИ-МН1-2; МН1-3	Изделия закладные МН1-2, МН1-3	74
КЖИ-МН1-5	Изделие закладное МН1-5	75
КЖИ-МН1-6	Изделие закладное МН1-6	
КЖИ-МН1-7	Изделие закладное МН1-7	76
КЖИ-МН1-4	Изделие закладное МН1-4	
КЖИ-МН1-9	Изделие закладное МН1-9	77
КЖИ-МН1-10	Изделие закладное МН1-10	
КЖИ-МН1-11	Изделие закладное МН1-11	78
КЖИ-МН1-8	Изделие закладное МН1-8	
КЖИ-МН1-12	Изделие закладное МН1-12	79
КЖИ-МН1-13	Изделие закладное МН1-13	
КЖИ-МН1-15	Изделие закладное МН1-15	80
КЖИ-МН1-14	Изделие закладное МН1-14	
КЖИ-СВ1	Связь СВ1	81
КЖИ-Р2-1; Р2К-1	Распорки Р2-1, Р2К-1	82
КЖИ-МР1	Рама МР1	83
КЖИ-МР2	Рама МР2	
КЖИ-МР3	Рама МР3	84
КЖИ-Т1-1	Насадка Т1-1	
КЖИ-СКМ1	Стойка СКМ1	85
КЖИ-СКМ1а	Стойка СКМ1а	
КЖИ-СКМ2	Стойка СКМ2	86
КЖИ-МС2-2	Изделие соединительное МС2-2	
КЖИ-РК2-2	Столик РК2-2	87
КЖИ-РК2-1	Столик РК2-1	

Обозначение	Наименование	Стр.
КЖИ-Р1, Р1а	Решетки Р1, Р1а	88
КЖИ-Р2, Р2а	Решетки Р2, Р2а	89
КЖИ-Р5, Р5а	Решетки Р5, Р5а	90
КЖИ-В1, В2, В3	Элементы ограждения В1, В2, В3	91
КЖИ-ММД4-2	Изделие соединительн. ММД4-2	92
КЖИ-ММД4-1	Изделие соединительн. ММД4-1	
КЖИ-МС1-1	Изделие соединительное МС1-1	93
КЖИ-МС1-2	Изделие соединительное МС1-2	
КЖИ-МС1-3	Изделие соединительное МС1-3	94
КЖИ-МС1-4	Изделие соединительное МС1-4	
КЖИ-МС1-5	Изделие соединительное МС1-5	95
КЖИ-МС1-6	Изделие соединительное МС1-6	
КЖИ-МС3-2	Изделие соединительное МС3-2	96
КЖИ-МС4	Изделие соединительное МС4	
КЖИ-МС7, МС8	Изделие соединительное МС7, МС8	97
КЖИ-МС6	Изделие соединительное МС6	
КЖИ-МС9	Изделие соединительное МС9	98

Ведомость расхода стали на дополнительные закладные изделия на один элемент, кг

Марка элемента	Изделия закладные											Всего
	Арматура класса					Прокат марки						
	AI		AIII			Вст3кп2						
	ГОСТ 5781-81					ГОСТ 19903-74*		ГОСТ 8509-72*		ГОСТ 8510-72*		
	ф6	Итого	ф8	ф10	Итого	-5×6	Итого	L63×5	Итого	L50×5	Итого	
1БДР18-1АIVа	0,2	0,2	3,6	0,8	4,4	14,0	14,0	13,6	13,6	4,8	4,8	37

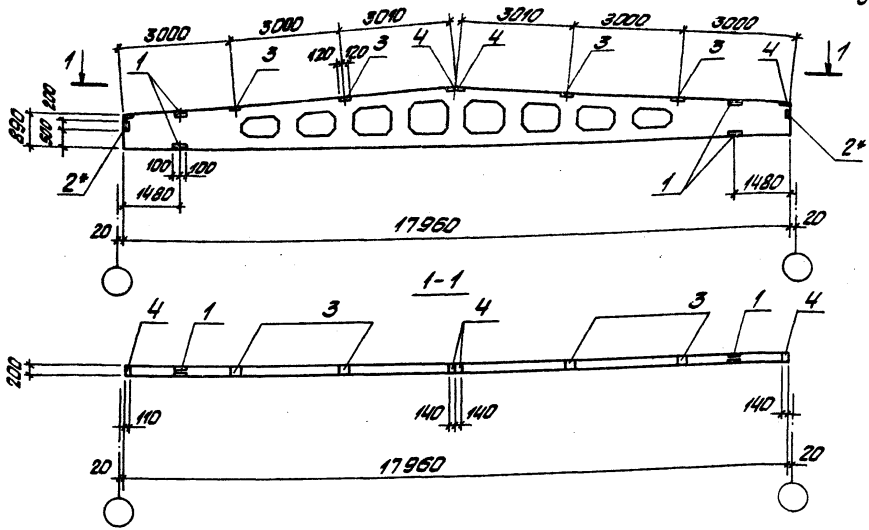

1. Балку 1БДР18-1АIVа изготовить по чертежам балки 1БДР18-1АIV серии 1.462-3 вып.1 с дополнительными закладными изделиями по данному чертежу.
2. Закладное изделие поз. 2* цинковать, остальные покрыть грунтом ГФ-020

Формат	Зона	Поз.	Обозначение	Наименование	Кол.	Прим.
			Дополнительные закладные изделия			
		1	1.400-6/76 Вып.1	МЧ-10	4	
		2*	2.432-1 Вып.0	МД1	2	
		3	1.400-6/76 Вып.1	МЧ-3-4	4	
		4	1.400-6/76 Вып.1	МЧ-1-3	4	

ГИП	Думан		ТП 903-1-198 КЖИ-1БДР18-1АIVа
Нач.отд.	Рабуха		Балка 1БДР18-1АIVа
Н.контр.	Андреевская		Стадия: Р.П. Масса: 8,5т Масштаб: 1:100
Гл.конс.пр.	Андреевская		Лист 1 Листов 1
Рук.гр.	Бобрук		ЛАТГИПРОПРОМ
Ст.инж.	Яковлин		
Инж.	Трушкина		

18454-14 9 Формат А3

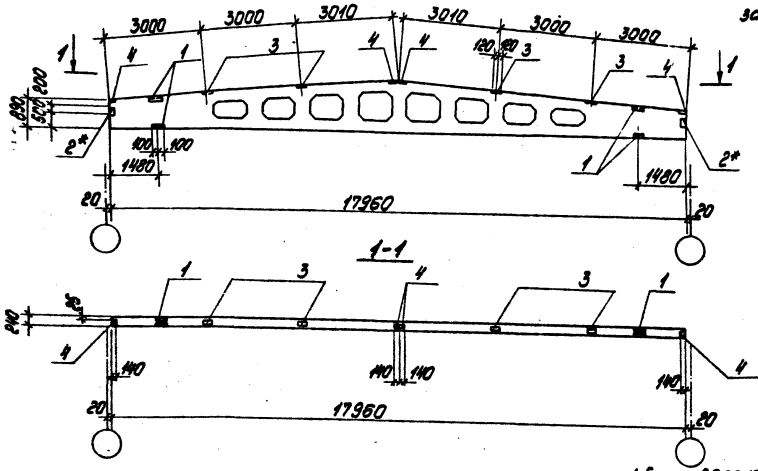

Ведомость расхода стали на дополнительные закладные изделия на один элемент, кг

Марка элемента	Изделия закладные											
	Арматура класса					Прокат марки						Всего
	А I		А III			ВСт3кп2						
	ГОСТ 5781-81					ГОСТ 19903-74*		ГОСТ 8509-72*		ГОСТ 8510-72*		
	ф6	Итого	ф8	ф10	Итого	δ=6	Итого	∂0х1	Итого	∂0х50х6	Итого	
2БДР18-2А IV^а	0,2	0,2	3,6	0,8	4,4	14,0	14,0	13,6	13,6	4,8	4,8	37,0

1. Балку 2БДР18-2А IV^а изготовить по чертежам балки 2БДР18-2А IV серии 1.462-3 вып.1 с дополнительными закладными изделиями по данному чертежу.
2. Закладное изделие поз. 2^х цинковать, остальные покрыть грунтом ГФ-020.

Формат	Зона	Поз.	Обозначение	Наименование	Кол.	Прим.
			Дополнительные закладные изделия			
		1	1.400-6/76 вып.1	М4-10-1	4	
		2*	2.432-1 вып.0	МД 3	2	
		3	1.400-6/76 вып.1	М4-3-4	4	
		4	1.400-6/76 вып.1	М4-1-3	4	

ГИП	Думан		
Нач.отд.	Рябуха		
Н.контр.	Андриевская		
Гл.констр.	Андриевская		
Рук.гр.	Бобрук		
Ст.инж.	Яковчик		
Инж.	Трус-Кожина		

тп 903-1-198 КЖИ-2БДР18-2А IV^а

Балка 2БДР18-2А IV^а

Стадия	Масса	Масштаб
р.п.	10,4т	1:100
Лист 1	Листов 1	

ЛАТГИПРОПРОМ

формат А3

18454-14 10

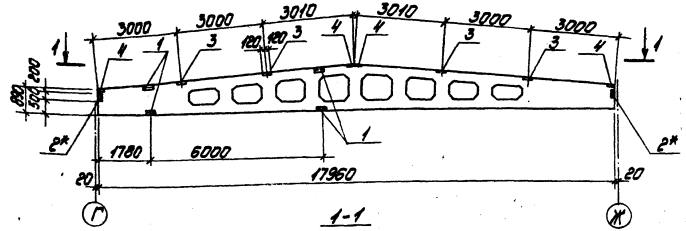

1-1

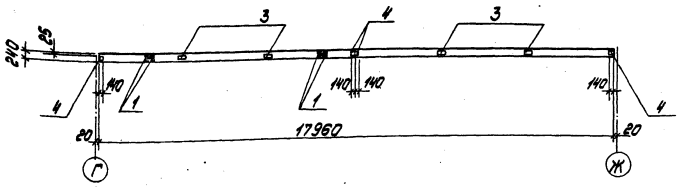

Ведомость расхода стали на дополнительные закладные изделия на один элемент, кг

Марка элемента	Изделия закладные											
	Арматура класса					Прокат марки						Всего
	А I		А III			ВСт3кп2						
	ГОСТ 5781-81					ГОСТ 19903-74*		ГОСТ 8509-72*		ГОСТ 8510-72*		
	ф6	Итого	ф8	ф10	Итого	б=6	Итого	80 Х	Итого	80 Х 5016	Итого	
2БДР18-3А IV а	0,2	0,2	3,6	0,8	4,4	14,0	14,0	13,6	13,6	4,8	4,8	37,0

1. Балку 2БДР18-3А IV а изготовить по чертежу балки 2БДР18-3А IV серии 1.462-3 вып.1 с дополнительными закладными изделиями по данному чертежу.
2. Закладное изделие поз.2* цинковать, остальные покрыть грунтом ГФ-020.

Формат	Зона	Поз.	Обозначение	Наименование	Кол.	Прим.
			Дополнительные закладные детали			
		1	1.400-6/76 Вып.1	М4-10-1	4	
		2*	2.432-1 Вып.0	МД3	2	
		3	1.400-6/76 Вып.1	М4-3-4	4	
		4	1.400-6/76 Вып.1	М4-1-3	4	

ГИП	Думан	
Нач.отд.	Рябуха	
Н.контр.	Андриевская	
Гл.контр.	Андриевская	
Рук. гр.	Бобрик	
Ст.инж.	Яковчик	
Инж.	Трубчанина	

тп 903-1-198 КЖИ-2БДР18-3А IV а

Балка 2БДР18-3А IV а

Стадия	Масса	Масштаб
РП	10,4т	1:100
Лист 1	Листов 1	

ЛАТГИПРОПРОМ

Формат А3

18454-14 11

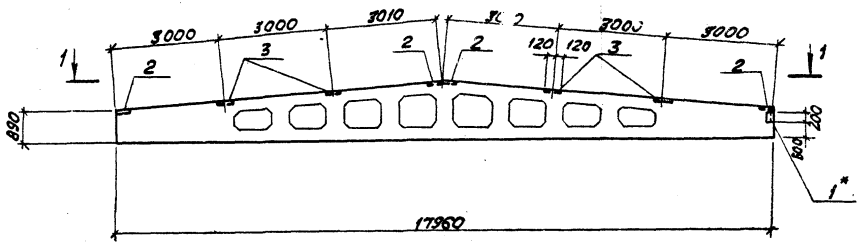

1-1

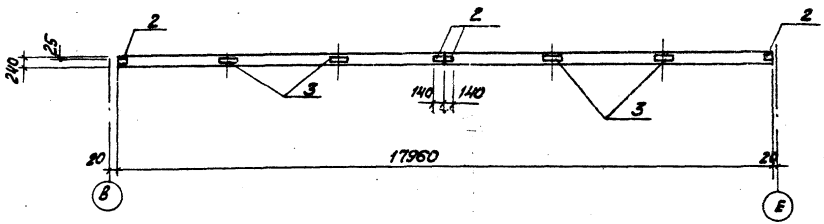

Ведомость расхода стали на дополнительные закладные изделия на один элемент, кг

Марка элемента	Изделия закладные: Арматура класса A-I ГОСТ 5781-81 ф6	A-I ГОСТ 5781-81 итого	A-III ГОСТ 5781-81 ф8	A-III ГОСТ 5781-81 итого	Всего	Прокат марки В ст 3 кп 2 ГОСТ 19903-74* δ=6	ГОСТ 19903-74* итого	ГОСТ 8509-72* Швеллер	ГОСТ 8509-72* итого	Всего	Общий расход
2БДР18-3АIVВ	0,4	0,4	1,6	1,6	2,0	14,0	14,0	3,8	3,8	17,8	19,8

1. Балку 2БДР18-3АIVВ изготовить по чертежам балки 2БДР18-3АIV серии 1.462-3 вып. 1 с дополнительными закладными изделиями по данному чертежу.
2. Закладное изделие поз. 1* цинковать, остальные покрыть грунтом ГФ-020.

Формат	Зона	Поз.	Обозначение	Наименование	Кол.	Прим.
			Дополнительные закладные изделия			
		1*	2.432-1 вып. 0	МД-3	1	
		2	1.400-6/76 вып. 1	МН-1-3	4	
		3	1.400-6/76 вып. 1	МН-3-4	4	

Гл.инж.пр.	Думан	
Нач.отд.	Радуга	
Н.контр.	Андриевская	
Гл.констр.	Андриевская	
Рук.гр.	Бобрик	
Ст.инж.	Яковчик	

ТП 903-1-198 КЖИ-2БДР18-3АIVВ

Балка 2БДР 18-3АIVВ

Стадия	Масса	Масштаб
РП	12,1т	1:100
Лист 1	Листов *	

ЛАТГИПРОПРОМ

Формат А3

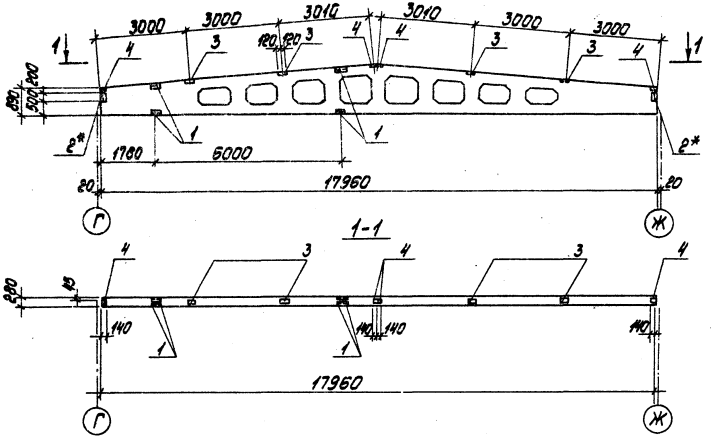

Ведомость расхода стали на дополнительные закладные изделия на один элемент, кг

Марка элемента	Изделия закладные										Всего
	Арматура к.класса				Прокат марки						
	AI		AIII		ВСт3кп2						
	ГОСТ 5781-82				ГОСТ 19903-74*		ГОСТ 8509-72*				
	ф6	Итого	ф8	ф10	Итого	Б-5	Итого	Ø8	8Ш8	Итого	
3БДР18-4АIIIа, 3БДР18-6АIIIа	0,2	0,2	3,6	0,8	4,4	140	140	13,6	7,6	2 42	3-4,8

1. Балки 3БДР18-4АIIIа; 3БДР18-6АIIIа изготовить по чертежам балок 3БДР18-4АIIIа и 3БДР18-6АIIIа серии 1.462-3 вып.1 с дополнительными закладными изделиями по данному чертежу.
2. Закладное изделие поз.2* цинковать, остальные покрыть грунтом ГФ-020.

Формат	Зона	Поз.	Обозначение	Наименование	Кол.	Прим.
			Дополнительные закладные изделия			
		1	1.400-6/76 Вып.1	М4-10-3	4	
		2*	2.432-1 Вып.0	МД5	2	
		3	1.400-6/76 Вып.1	М4-3-4	4	
		4	1.400-6/76 Вып.1	М4-1-3	4	

ГИП	Диман	
Нач.отд.	Рябуха	
Н.контр.	Мирвисова	
Гл.констр.	Мирвисова	
Рук.гр.	Бобрик	
Ст.инж.	Яковчик	
Инж.	Пряженик	

ТП 903-1-198 КЖII-3БДР18-4АIIIа, 3БДР18-6АIIIа

Балки 3БДР18-4АIIIа 3БДР18-6АIIIа

Стадия	Масса	Масштаб
Р.П.	12,1 т	1:100
Лист 1	Листов 1	

ЛАТГИПРОПРОМ

Формат А3

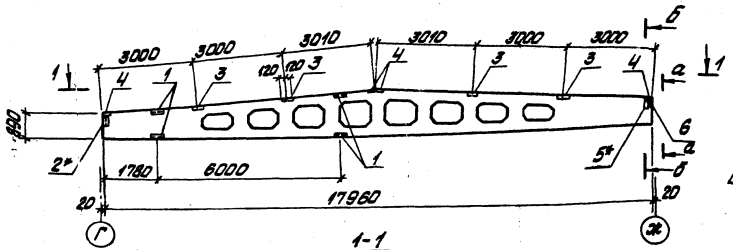

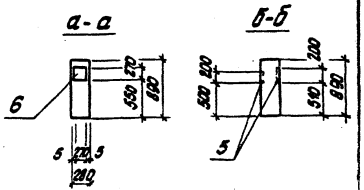

Ведомость расхода стали на дополнительные закладные изделия на один элемент, кг

Марка элемента	Изделия закладные										
	Арматура класса					Прокат марки					
	AI		AIII			В.Ст3кп2					Итого
	ГОСТ 5781-81					ГОСТ 19903-74*		ГОСТ 8509-72*			
	ф6	Итого	ф8	ф10	Итого	5-6	8-8	Итого	200-210	ф240	Итого
3БДР18-4АIV^б	0,1	0,1	3,6	1,2	4,8	15,6	4,8	20,4	9,6	3,8	13,4	42,5

1. Балку 3БДР18-4АIV^б изготовить по чертежам балки 3БДР18-4АIV серии 1.462-3 вып. 1 с дополнительными закладными изделиями по данному чертежу.
2. Закладное изделие поз. 2* и 5* шинковать, остальные покрыть грунтом ГФ-020.

Формат	Зона	Поз.	Обозначение	Наименование	Кол.	Приме-чание
			Дополнительные закладные изделия			
		1	1.400-6/76 Вып. 1	МЧ-10-3	4	
		2*	2.432-1 Вып. 0	МА 3	1	
		3	1.400-6/76 Вып. 1	МЧ-3-4	4	
		4	1.400-6/76 Вып. 1	МЧ-1-3	4	
		5*	3.400-6/76	МИ 1-14	2	
		6	1.400-6/76 Вып. 1	МЧ-18	1	

ГИП	Думан	
Нач.отд.	Радуцкая	
Н.контр.	Забулевская	
Гл.констр.	Забулевская	
Рук.гр.	Бобрчук	
Ст.инж.	Оковчик	
Инж.	Ряшенцева	

ТП903-1-198 КЖИ-3БДР18-4АIV^б

Балка 3БДР18-4АIV^б

Стадия	Масса	Масштаб
Р.П	12,1т	1:10
Лист 1	Листов 1	

ЛАТГИПРОПРОМ

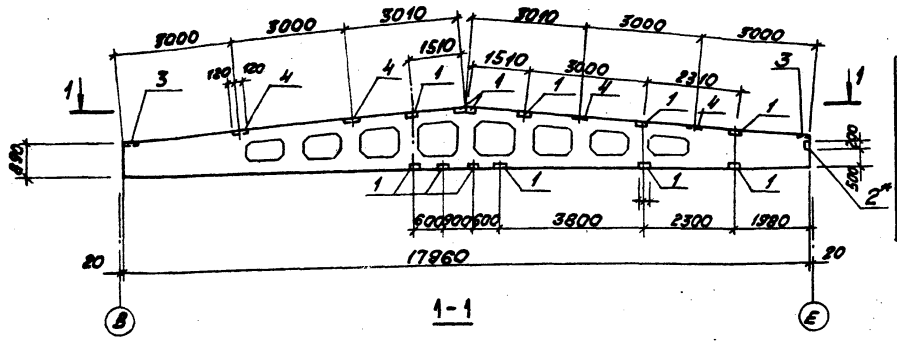

1-1

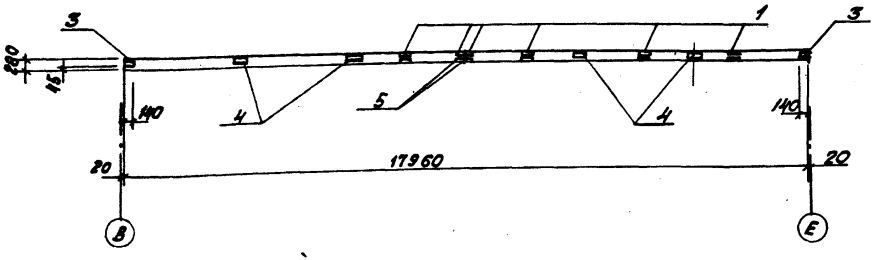

Ведомость расхода стали на дополнительные закладные изделия на один элемент, кг.

Марка элемента	Изделия закладные												Общий расход
	Арматура класса					Всего	Прокат марки					Всего	
	А I		А III				В Ст3 кп 2						
	ГОСТ 5781-81		ГОСТ 5781-81				ГОСТ 8509-72*			ГОСТ 19903-74*			
	ф6	Итого	ф8	ф10	Итого		L80×7	L80×8	Итого	б=6	Итого		
3БДР18-5А IV²	0,4	0,4	6,6	3,6	10,2	10,6	40,8	3,8	44,6	13,0	13,0	57,6	68,2

1. Балку 3БДР18-5А IV² изготовить по чертежам балки 2БДР18-5А IV серии 1.462-3 вып.1 с дополнительными закладными изделиями по данному чертежу.
2. Закладное изделие поз. 2* цинковать, остальные покрыть грунтом ГФ-020.

Формат	Зона	Поз.	Обозначение	Наименование	Кол.	Примеч.
			Дополнительные закладные изделия			
		1	1. 400-6/76 вып. 1	М4-10-3	12	
		2*	2. 432-1 вып. 0	МД5	1	
		3	1. 400-6/76 вып. 1	М4-1-3	2	
		4	1. 400-6/76 вып. 1	М4-3-4	4	
		5	3. 400-6/76	МИ1-14	2	

Гл.инж.пр.	Думан	
Нач.отд.	Рябуха	
Н.контр.	Андриевская	
Гл.констр.	Андриевская	
Рук.гр.	Бобрук	
Ст.инж.	Яковчик	

ТП 903-1-198 КЖИ-3БДР18-5А IV²

Балка 3БДР 18-5А IV²

Стадия	Масса	Масштаб
РП	12,1т	1:100
Лист 1	Листов 1	

ЛАТГИПРОПРОМ

формат А3

18454-14 15

Ведомость расхода стали на дополнительные закладные изделия на один элемент, кг

Марка элемента	Изделия закладные												Общий расход
	Арматура класса					Всего	Прокат марки					Всего	
	А I		А III				ВСт3кп2						
	ГОСТ 5781-81		ГОСТ 5781-81				ГОСТ 8509-72*		ГОСТ 19903-74*				
	ф6	Итого	ф8	ф10	Итого		L801 5Л6	Итого	δ=8	Итого			
69-2А IV а, 69-3А IV а	0,1	0,1	0,4	1,2	1,6	1,7	2,4	2,4	9,6	9,6	12,0		13,7

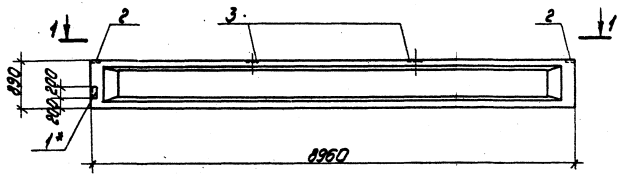

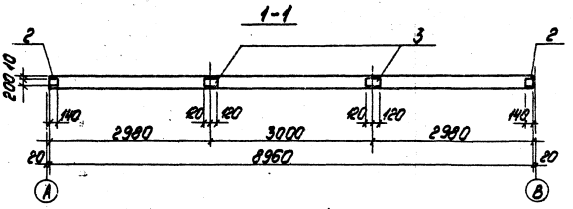

1. Балки 69-2А IV а и 69-3А IV а изготовить по чертежам балок 69-2А IV и 69-3А IV серии 1.462-10 вып.1 с дополнительными закладными изделиями по данному чертежу.
2. Закладную деталь поз. 1* цинковать, остальные покрыть грунтом ГФ-020.

Формат	Зона	Поз.	Обозначение	Наименование	Кол.	Прим.
			Дополнительные закладные изделия			
		1*	2.432-1 вып.0	МД2	1	
		2	1.462-10 вып.2	М7	2	
		3	1.462-10 вып.2	М8	2	

ГИП	Думан		
Начотд.	Рябова		
Н.контр.	Андреевская		
Гл.констр.	Андреевская		
Рук.гр.	Бобрук		
Ст.инж.	Яковчук		

ТП903-1-198 КЖИ-69-2А IV а; 69-3А IV а

Балки 69-2А IV а, 69-3А IV а

Стадия	Масса	Масштаб
р.п.	2,75т	1:50
Лист 1	Листов 1	

ЛАТГИПРОПРОМ

18454-14 16 формат А3

Ведомость расхода стали на дополнительные закладные изделия на один элемент, кг

Марка элемента	Изделия закладные												Общий расход
	Арматура класса					Всего	Прокат марки					Всего	
	А I		А III				ВСт3кп2						
	ГОСТ 5781-81		ГОСТ 5781-81				ГОСТ 8509-72			ГОСТ 8240-77			
	ф6	Итого	ф8	ф10	Итого		180х50х16	90х50х8	Итого	б=8	Итого		
Б9-3А IV б	0,1	0,1	0,4	1,9	2,3	2,4	2,4	2,4	4,8	9,6	9,6	14,4	16,8

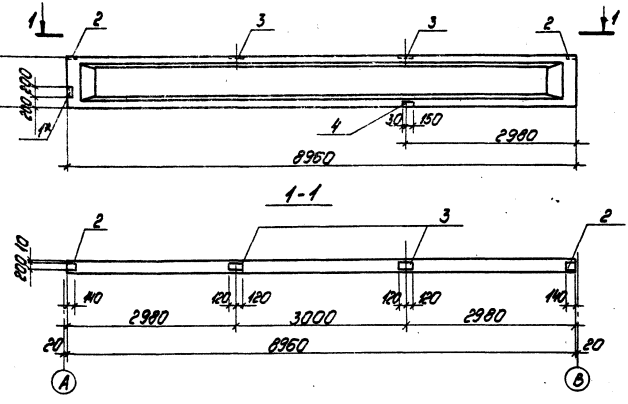

1. Балку Б9-3А IV б изготовить по чертежам балки Б9-3А IV серии 1.462-10 вып.1 с дополнительными закладными изделиями по данному чертежу.
2. Закладную деталь поз. 1* цинковать, остальные покрыть грунтом ГФ-020.

Формат	Зона	Поз.	Обозначение	Наименование	Кол.	Прим.
			Дополнительные закладные изделия			
		1*	2.432 - 1 вып.0	МД2	1	
		2	1.462 - 10 вып.2	М7	2	
		3	1.462 - 10 вып.2	М8	2	
		4	1.462 - 10 вып.2	М10	1	

ГИП	Думан		тп 903-1-198	КЖИ-Б9-3А IV б	
Нач.отд.	Рябуха		Балка Б9-3А IV б	Стадия	Масса	Масштаб
Н.контр.	Андреевская			рп	2,75т	1:50
Гл.контр.	Андреевская			Лист 1	Листов 1	
Рук.гр.	Бодрик			ЛАТГИПРОПРОМ		
Ст.инж.	Яковчик					

18454-14 17 формат А3

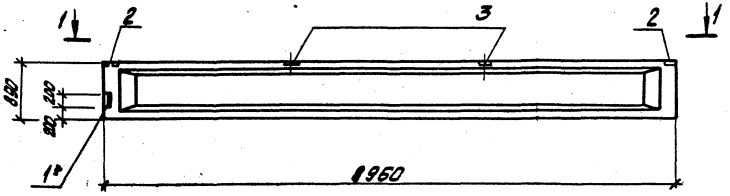

1-1

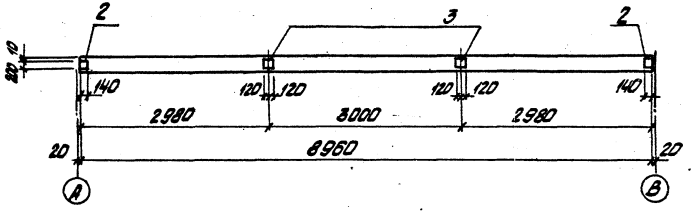

Ведомость расхода стали на дополнительные закладные изделия на один элемент, кг

Марка элемента	Изделия закладные											
	Арматура класса							Прокат марки				
	А-I			А-III				В. Ст3. кп2				
	ГОСТ 5781-81			ГОСТ 5781-81				ГОСТ 19903-74		ГОСТ 8568-72		Всего
	6		Итого	8	10		Итого	-5.8	Итого	1.40x30 x6	Итого	
Б9-4А IVа Б9-5А IVа	0,1		0,1	0,4	1,2		1,6	9,6	9,6	2,4	2,4	13,7

1. Балки Б9-4А IVа, Б9-5А IVа изготовить по чертежам балок Б9-4А IV и Б9-5А IV серии 1.462-10 Вып. 1 с дополнительными закладными изделиями по данному чертежу
2. Закладную деталь поз. 1* цинковать, остальные покрыть грунтом ГФ-020

Формат	Зона	Поз.	Обозначение	Наименование	Кол.	Прим.
			Дополнительные закладные изделия			
		1*	2.432-1 Вып.0	МД2	1	
		2	1.462-10 Вып.2	М7	2	
		3	1.462-10 Вып.2	М8	2	

ГИП			
Нач.отд.	Радуха		
Ц.контр.	Андриевская		
Гл.конст.	Андриевская		
Рук. гр.	Бобрук		
Ст.инж.	Яковчик		
Инжен.	Трубчанина		

ТП 903-1-198 КЖИ- Б9-4А IVа; Б9-5А IVа

Балки Б9-4А IVа Б9-5А IVа

Стадия	Масса	Масштаб
РП	2,75т	1:50
Лист 1	Листов 1	

ЛАТГИПРОПРОМ

18454-14 18 Формат А3

Ведомость расхода стали на дополнительные закладные изделия на один элемент, кг

Марка элемента	Изделия закладные												Прокат марки					Итого
	Арматура класса												Ст.3 кп.2					
	AI			AII									ГОСТ 19903-74					
	ГОСТ 5781-82			ГОСТ 5781-82									ГОСТ 19903-74					
	6		Итого	8	10		Итого	5.8	Итого	10мм 54.8	Итого							
БФ-5А IV^в	0,1		0,1	1,0	1,2		2,2	14,4	12,4	2,4	2,4		17,1					

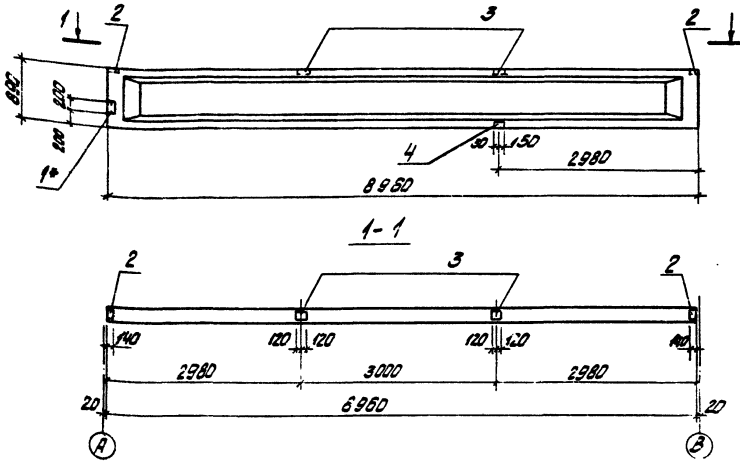

1. Балку БФ-5А IV^в изготовить по чертежам балки БФ-5А IV серии 1.462-10 вып.1 с дополнительными закладными изделиями по данному чертежу
2. Закладную деталь поз. 1* цинковать, остальные покрыть грунтом ГФ-020

Позиция	Зона	Поз.	Обозначение	Наименование	Кол.	Прим.
			Дополнительные закладные изделия			
		1*	2.462-1 Вып.0	МА-2	1	
		2	1.462-10 Вып.2	М-7	2	
		3	1.462-10 Вып.2	М-8	2	
		4	3.400-6/76	МИ1-18	2	

ГИП	Ачкасов			ТП 903-1-198 КЖИ-БФ-5А IV^в	
Нач.отд	Гридасов			Балка БФ-5А IV^в	Стадия: РП; Масса: 8,75т; Масштаб: 1:50
Н.контр.	Ачкасов				Лист 1; Листов 1
Гл.инж.пр.	Ачкасов				ЛАТГИПРОПРОМ
Рук. гр.	Сидина				
Н.контр.	Ачкасов				
ИНЖ.	Ананьина				

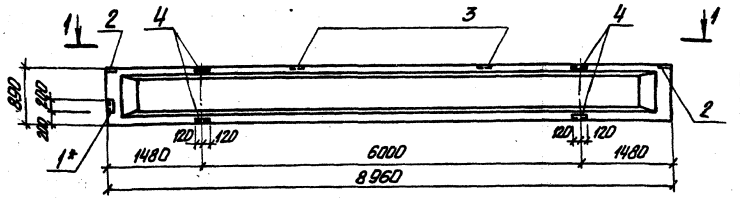

1-1

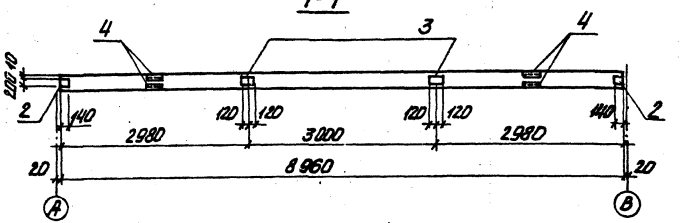

Ведомость расхода стали на дополнительные закладные изделия на один элемент, кг

Марка элемента	Изделия закладные										Всего
	Арматура класса					Прокат марки					
	А-I		А-III			В.Ст3.кп2					
	ГОСТ 5781-81		ГОСТ 5781-81			ГОСТ 19903-74*		ГОСТ 8509-72*			
	ф6	Итого	ф8	ф10	Итого	-6-8	Итого	L90 50-8	L80 50-8	Итого	
Б9-6 А IV В, Б9-5 А IV В	0,1	0,1	0,4	4,0	4,4	9,6	9,6	9,6	2,4	12,0	26,1

1. Балки Б9-6А IV В Б9.5А IV В изготовить по чертежам балки Б9-6А IV, Б9-5А IV серии 1.462-10 вып. 1 с дополнительными закладными изделиями по данному чертежу.
2. Закладную деталь поз. 1* цинковать, остальные покрыть грунтом ГФ-020.

Формат	Зона	Поз.	Обозначение	Наименование	Кол.	Прим.
			Дополнительные закладные изделия			
		1	2.432-1 вып.0	МД2	1	
		2	1.462-10 вып.2	М7	2	
		3	1.462-10 вып.2	М8	2	
		4	1.462-10 вып.2	М10	4	

ГИП	Диман		
Нач.отд.	Рябуха		
Н.контр.	Андриевская		
Гл.контр.	Андриевская		
Рук.гр.	Бобрик		
Ст.инж.	Яковчик		
Инж.	Трухонина		

ТП 903-1-198 КЖИ - Б9-6А IV В, Б9-5А IV В

Балки Б9-6А IV В Б9-5А IV В

Стадия	Масса	Масштаб
РП	2,75т	1:50
Лист 1	Листов 1	

ЛАТГИПРОПРОМ

18454-14 20

Формат А3

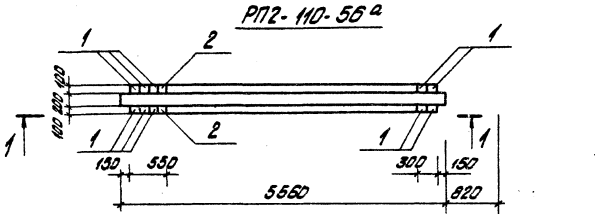

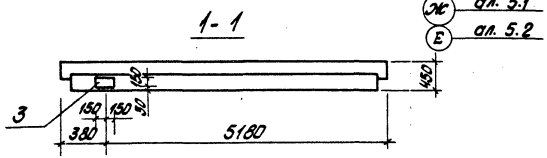

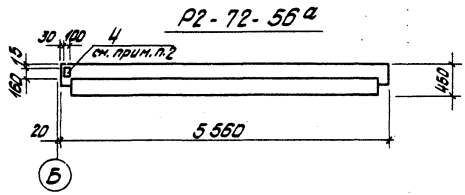

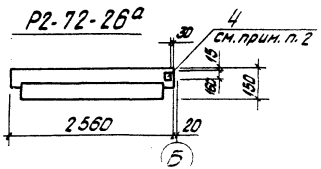

Формат	Зона	Поз.	Обозначение	Наименование	Кол.	Прим.
			Дополнительные закладные изделия РП2-110-56а			
		1	ИИ-04-3 Вып. 6	МР-4	10	
		2	ИИ-04-3 Вып. 6	МР-5	2	
		3	1.400-15 Вып. 1	МН210-5	1	
			Дополнительные закладные изделия Р2.72.56а; Р2-72-26а			
		4	ИИ-04-3 Вып. 5	МР-7	1	

Ведомость расхода стали на дополнительные закладные изделия на один элемент, кг

Марка элемента	Закладные изделия										Всего
	Арматура класса A-III					Прокат марки Вст3 кп 2					
	ГОСТ 5781-81					ГОСТ 19903-74*					
	ф8	ф10	ф12		Итого	ß10					
РП2-110-56а	0,5	3,4	2,1		6,0	20,3				20,3	26,3
Р2-72-56а Р2-72-26а			1,4		1,4	1,3				1,3	2,7

1. Ригель РП2-110-56а изготовить по чертежам ригеля РП2-110-36 серии ИИ-04-3 Вып. 6, ригели Р2-72-56а и Р2-72-26а - по черт. ригелей Р2-72-56 и Р2-72-26 серии ИИ-04-3 Вып. 3 с дополнительными закладными изделиями по данному чертежу
2. Анкера закладного изделия МР-7 обрезать по месту

		ТП 903-1-198 - КЖИ. РП2-110-56а. Р2.72.56а. Р2.72.26а	
ГИП	Думан	Ригели РП2-110-56а Р2-72-56а Р2-72-26а	Стадия: РП; Масса: 1,88т, 1,95т, 0,83т; Масштаб: 1:50
Нач.отд.	Ребуха		
Н.контр.	Андреевская		
Гл.констр.	Андреевская		Лист 1; Листов 1
Рук.гр.	Бабрик		
Ст.инж.	Кнабчик		ЛАТГИПРОПРОМ
Инж.	Шилого		

Р2-72-27а

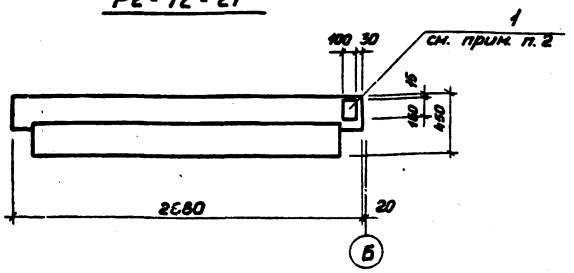

Формат	Зона	Поз.	Обозначение	Наименование	Кол.	Примечание
			Дополнительные закладные изделия			
		1	ИИ-04-3 Вып. 5	МР-7	1	

Ведомость расхода стали на дополнительные закладные изделия на один элемент, кг.

Марка элемента	Изделия закладные									Общий расход
	Арматура класса А-III ГОСТ 5781-61					Прокат марки ВСт3кп2 ГОСТ 19903-74*			Всего	
	ф12				Итого	δ=10		Итого		
Р2-72-27а	1,4				1,4	1,3		1,3	2,7	2,7

1. Ригель Р2-72-27а изготовить по чертежам ригеля Р2-72-27 серии ИИ-04-3 вып. 3 с дополнительными закладными изделиями по данному чертежу.
2. Анкера закладного изделия МР-7 обрезать по месту.

ГИП	Думан		
Нач.отд.	Рябуха		
Н.контр.	Андриевский		
Гл.констр.	Андриевский		
Рук.гр.	Бобрук		
Ст.инж.	Якавчик		
Ст.техн.	Замураева		

ТП 903-1-198 КЖИ-Р2-72-27а

Ригель Р2-72-27а

Стадия	Масса	Масштаб
РП	0,87	1:25

Лист 1 Листов 1

ЛАТГИПРОПРОМ

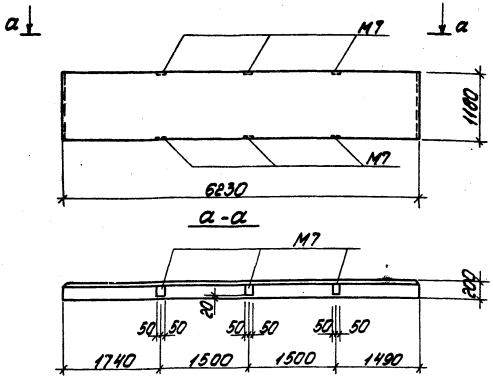

1. Стеновую панель ПС 625.12.20П-22-А изготовить по чертежу панели ПС 625.12.20П-22 серии 1.432-14/80 вып.1 с привязкой закладной детали М7 по данному чертежу.

ГИП	Думан			
Нач.отд.	Рябуха			
Н.контр.	Андриевская			
Гл.конст.	Андриевская			
Рук.гр.	Бобрук			
Ст.инж.	Яковчик			
Инж.	Трубчанина			

тп 903-1-198 КЖИ-ПС 625.12.20-22-А

Панель стеновая ПС 625.12.20 П-22-А

Стадия	Масса	Масштаб
рп	1,9т	1:50

Лист 1 Листов 1

ЛАТГИПРОПРОМ

формат А4

Альбом 5.5

Типовой проект 903-1-198

Взам.инв.№

Подп. и дата

Инв.№ подл.

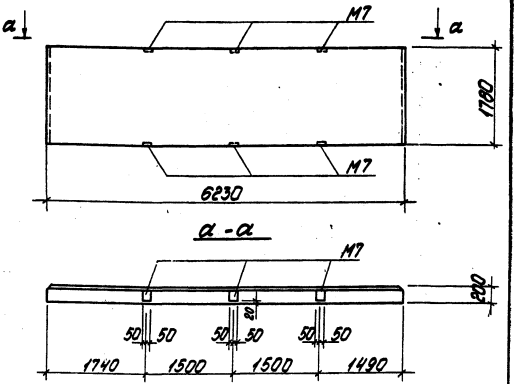

1. Стеновую панель ПС 625.18.20П-22-А изготовить по чертежу панели ПС 625.18.20П-22-А серии 1.432-14/80 вып.1 с привязкой закладной детали М7 по данному чертежу.

ГИП	Думан			
Нач.отд.	Рябуха			
Н.контр.	Андриевская			
Гл.конст.	Андриевская			
Рук.гр.	Бобрук			
Ст.инж.	Яковчик			
Инж.	Трубчанина			

тп 903-1-198 КЖИ-ПС 625.18.20П-22-А

Панель стеновая ПС 625.18.20 П-22-А

Стадия	Масса	Масштаб
рп	2,9т	1:50

Лист 1 Листов 1

ЛАТГИПРОПРОМ

формат А4

18454-14 23

ПС 625.12.20П-11А

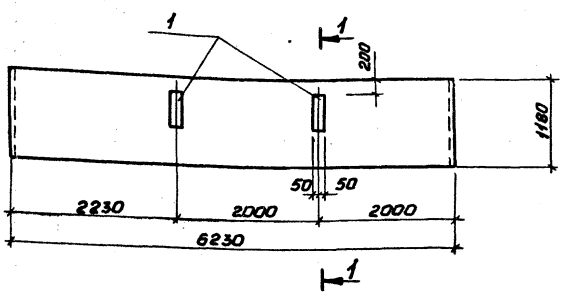

ПС 625.12.20П-12А

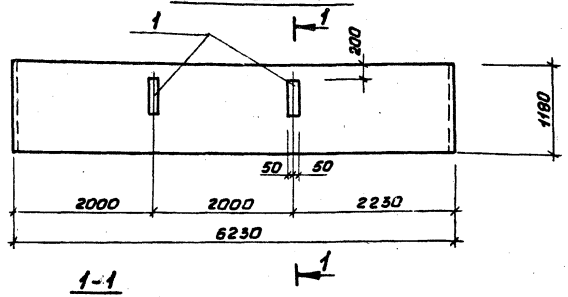

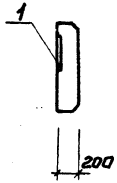

1. Панели ПС 625.12.20П-11А и ПС 625.12.20П-12А изготовить по чертежами панели ПС 625.12.20 П серии 1.432-14/80 с дополнительными закладными изделиями по данному чертежу.
2. Закладные изделия в панелях цинковать слоем 150 мкм.

Формат	Зона	Поз.	Обозначение	Наименование	Кол.	Прим.
			Дополнительные	закладные изделия		
				ПС 625.12.20П-11А ПС 625.12.20П-12А		
		1	1.432-14/80 Вып. 3	М10	2	

Ведомость расхода стали на дополнительные закладные изделия на один элемент.

Марка элемента	Изделия закладные							Общий расход
	Арматура класса А-III ГОСТ 5781-81			Всего	Прокат марки Вст3кп2 ГОСТ 19903-74*		Всего	
	ф10		Итого		δ=8		Итого	
ПС 625.12.20П-11А ПС 625.12.20П-12А	0,8		0,8	0,8	8,0		8,0	8,8

ГИП	Думан		
Нач.отд.	Рабуза		
Н.контр.	Андриевская		
Гл.констр.	Андриевская		
Рук.гр.	Бобрик		
Ст.инж.	Яковчик		
Инж.	Трудчаева		

ТП 9[illegible]-1-198 КЖИ-ПС 625.12.20П-11А; ПС 625.12.20П-12А

Панели парапетные ПС 625.12.20П-11А ПС 625.12.20П-12А

Стадия	Масса	Масштаб
РП	1,9т	1:50
Лист 1	Листов 1	

ЛАТГИПРОПРОМ

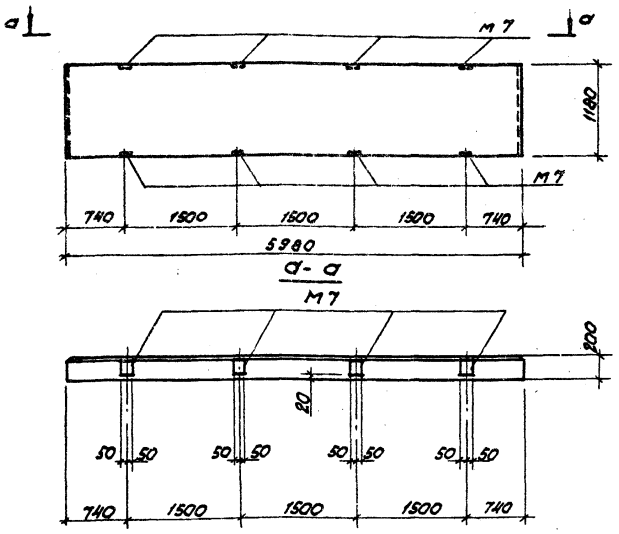

1. Стеновую панель ПС 600.12.20П-3-А изготовить по чертежу панели ПС 600.12.20П-3 серии 1.432-14/80 вып.1 с привязкой закладной детали М7 по данному чертежу.

			ТП 903-1-198 КЖИ-ПС 600.12.20П-3-А			
Гл.инж.пр.	Думан		Стеновая панель ПС 600.12.20 П-3-А	Стадия	Масса	Масштаб
Начотд	Рябуха			РП	1,8т	1:50
Н.контр.	Андриевская			Лист 1	Листов 1	
Гл.констр.	Андриевская			ЛАТГИПРОПРОМ		
Рук.гр.	Бобрук					
Ст.инж.	Яковчик					
Инж.	Трубчанина					

Формат А4

Типовой проект 903-1-198 Альбом 5.5 ч.2

Инв.№подл. | Подпись и дата | Взам.инв.№

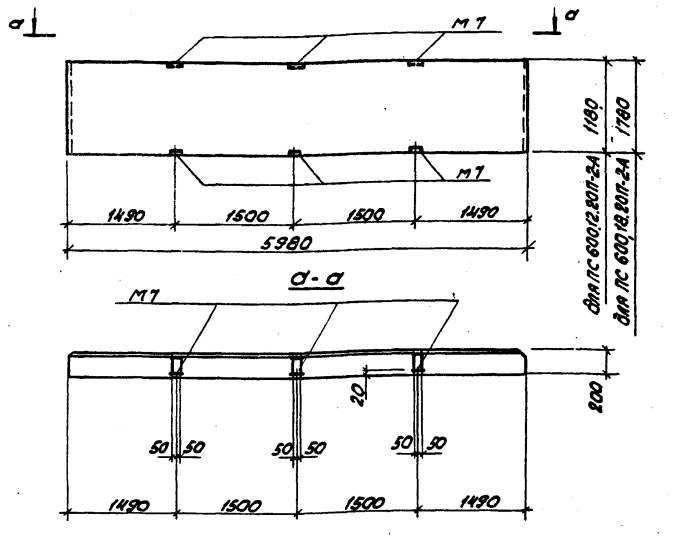

1. Стеновые панели ПС 600.12.20 П-2-А, ПС 600.18.20П-2-А изготовить по чертежам панели ПС 600.12.20П-2, ПС 600.18.20П-2, серии 1.432-14/80 вып.1 с привязкой закладной детали N 7 по данному чертежу.

			ТП 903-1-198 КЖИ-ПС 600.12.20 П-2-А; ПС 600.18.20П-2-А.			
Гл.инж.пр.	Думан		Стеновые панели ПС 600.12.20П-2-А ПС 600.18.20П-2-А	Стадия	Масса	Масштаб
Начотд	Рябуха			РП	1,8т 2,7т	1:50
Н.контр.	Андриевская			Лист 1	Листов 1	
Гл.конст.	Андриевская			ЛАТГИПРОПРОМ		
Рук.гр.	Бобрук					
Ст.инж.	Яковчик					
Инж.	Трубчанина					

Формат А4

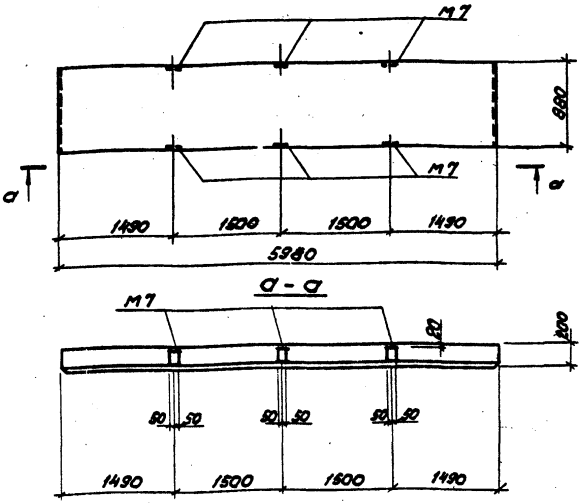

1. Стеновую панель ПС 600.9.20П-2-А изготовить по чертежу панели ПС 600.12.20П-в серии 1.432-14/80 вып.1 с привязкой закладной детали М7 по данному чертежу.

			ТП 903-1-198 КЖИ-ПС 600.9-20П-2-А			
Гл. инж. пр.	Думан		Стеновая панель ПС 600.9.20П-2-А	Стадия	Масса	Масштаб
Нач. отд.	Рябуха			РП	1,4т	
Н. контр.	Андриевская			Лист 1	Листов 1	
Гл. констр.	Андриевская			ЛАТГИПРОПРОМ		
Рук. гр.	Бобрук					
Ст. инж.	Яковчик					
Инж.	Трубчанина					

Формат А4

Типовой проект 903-1-198 Альбом 5.5 ч. 2

Инв. № подл. | Подпись и дата | Взам. инв. №

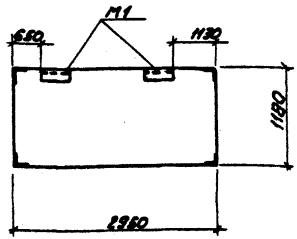

1. Стеновую панель ПС 295.12.20П-Б изготовить по чертежу панели ПС 295.12.20П серии 1.432-14/80 вып. 1 с привязкой закладной детали М1 по данному чертежу.

			ТП 903-1-198 КЖИ-ПС 295.12.20П-Б			
Гл. инж. пр.	Думан		Стеновая панель ПС 295.12.20П-Б	Стадия	Масса	Масштаб
Нач. отд.	Рябуха			РП	0,9т	
Н. контр.	Андриевская			Лист 1	Листов 1	
Гл. констр.	Андриевская			ЛАТГИПРОПРОМ		
Рук. гр.	Бобрук					
Ст. инж.	Яковчик					
Исполн.	Куркова					

Формат А4

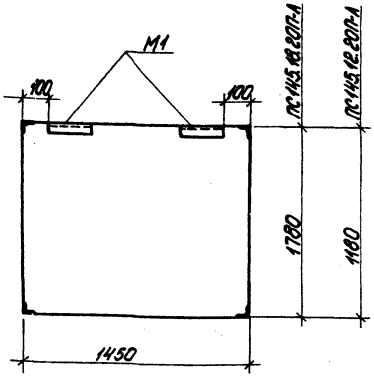

1. Стеновые панели ПС 145.18.20П-А и ПС145.12.20П-А изготовить по чертежам панелей ПС 145.18.20П и ПС 145.12.20П серии 1.432-14/80. Вып.1 с привязкой закладной детали М1 по данному чертежу.

				ТП 903-1-198 КЖИ-ПС145.18.20П-А ПС145.12.20П-А		
ГИП	Дымов			Стеновые панели ПС145.18.20П-А ПС145.12.20П-А	Стадия	Масса	Масштаб
Нач.отд	Рябуха				Р.П	0,7т 0,4т	
Н.контр	Андриевская				Лист 1	Листов 1	
Гл.констр	Андриевская				ЛАТГИПРОПРОМ		
Рук.гр	Бобрик						
Ст.инж.	Яковчук						
Исполн.	Куркова						

Формат А4

Типовой проект 903-1-198 Альбом 5.5 ч. 2

Инв.№подл. | Подп. и дата | Взам.инв.№

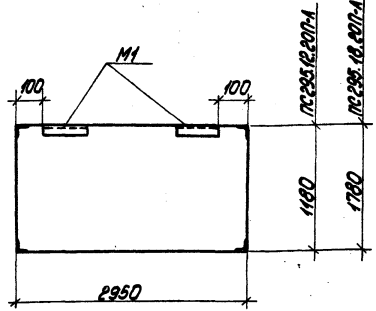

1. Стеновые панели ПС 295.12.20П-А и ПС 295.18.20П-А изготовить по чертежам панелей ПС 295.12.20П и ПС 295.18.20П серии 1.432-14/80 вып.1с привязкой закладной детали М1 по данному чертежу.

				ТП 903-1-198 КЖИ-ПС295.12.20П-А ПС295.18.20П-А		
ГИП	Дымов			Стеновые панели ПС295.12.20П-А ПС295.18.20П-А	Стадия	Масса	Масштаб
Нач.отд	Рябуха				Р.П.	1,5т 0,9т	
Н.контр	Андриевская				Лист 1	Листов 1	
Гл.констр	Андриевская				ЛАТГИПРОПРОМ		
Рук.гр	Бобрик						
Ст.инж.	Яковчук						
Исполн.	Куркова						

Формат А4

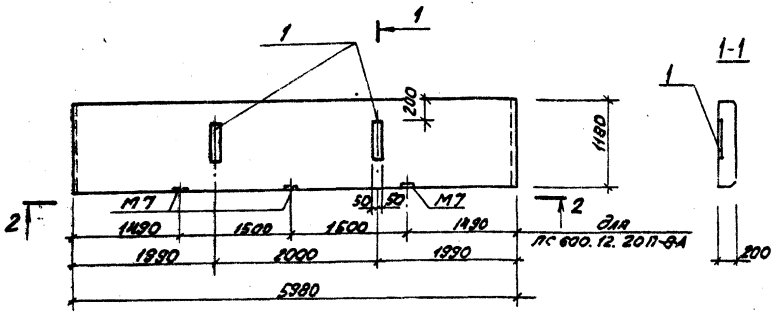

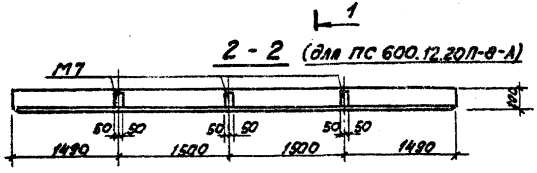

Ведомость расхода стали на дополнительные закладные изделия на один элемент, кг

Марка элемента	Изделия закладные						Общий расход
	Арматура класса А II		Всего	прокат марки В ст 3 кп2		Всего	
	ГОСТ 5781-81			ГОСТ 19903-74			
	ф 10	Итого		δ: 8	Итого		
ПС600.12.20-П-7-А ПС600.12.20-П-8-А	0,8	0,8	0,8	8,0	8,0	8,0	8,8

1. Панели ПС 600. 12. 20П - 7-А и ПС 600. 12. 20П-8-А изготовить по чертежам панели ПС 600. 12. 20П серии 1. 432- 14 /80 с дополнительными закладными изделиями по данному чертежу.
2. Закладные изделия в панелях цинковать слоем 150 мкм.
3. В панели ПС 600. 12. 20П-8-А привязку закладных изделий М7 выполнить по данному чертежу.

Формат	Зона	Поз.	Обозначение	Наименование	Кол.	Прим.
Дополнительные закладные изделия						
		1	1. 432-14 /80 вып.3	М 10	2	

Гл. инж. пр.	Думан		
Нач. отд.	Рябуха		
Н. контр.	Андриевская		
Гл. контр.	Андриевская		
Рук. гр.	Бабрик		
Ст. инж.	Яковчик		
Инж.	Трубчанина		

ТП 903-1-198

КЖИ-ПС 600. 12. 20П-7-А
ПС 600. 12. 20П-8-А

Панели стеновые
ПС 600. 12.20 П-7-А
ПС 600. 12. 20 П-8-А

Стадия	Масса	Масштаб
Р	1.8т	1:50
Лист 1	Листов 1	

ЛАТГИПРОПРОМ

Формат А3

18454-14 28

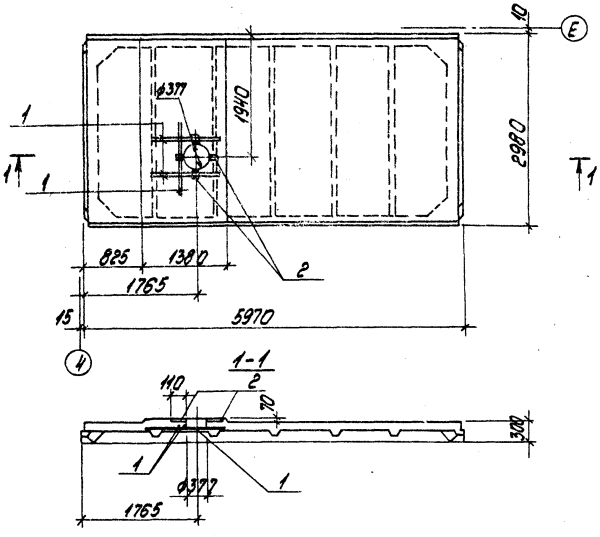

Формат	Зона	Поз.	Обозначение	Наименование	Кол.	Прим.
			Детали			
		1	ГОСТ 5781-81	Сталь арматурная ф12 А III ℓ=1350	6	
			Дополнительные закладные изделия			
		2	ГОСТ 22701.5-77	М6	4	
				материалы бетон марки 300		0,3м³

Ведомость расхода стали на дополнительные изделия на один элемент, кг

Марка элемента	Изделия арматурные				Изделия закладные					Общий расход
	Арматура класса А III			Всего	Арматура класса А III		прокат марки ВСт3 кп2		Всего	
	ГОСТ 5781-81				ГОСТ 5781-81		ГОСТ 19903-74*			
	ф12		Итого		ф10	Итого	-δ=8	Итого		
ПГ-3АтV-Т-8Я^а-А	7,2		7,2	7,2	1,6	1,6	3,6	3,6	5,2	12,4

ГИП	Думан		
Нач. отд.	Рябуха		
Н. контр.	Андриевская		
Гл. констр.	Андриевская		
Рук. гр.	Бобрик		
Ст. инж.	Яковчук		
Инж.	Трубунина		

ТП 903-1-198 КЖИ-ПГ-3АтV-Т-8Я^а-А

Плита ПГ-3АтV-Т-8Я^а-А

Стадия	Масса	Масштаб
Р.П.	2,65т	1:50
Лист 1	Листов 1	

ЛАТГИПРОПРОМ

формат А3

18454-14 29

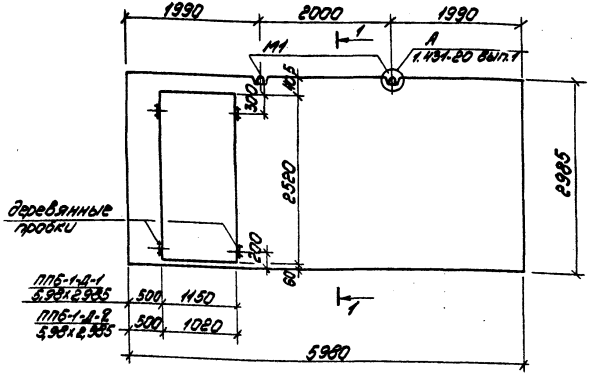

1 - 1

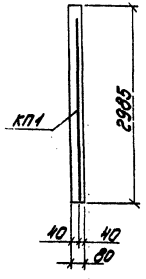

Ведомость расхода стали на элемент, кг

Марка элемента	изделия арматурные						Закл. изд.	Общий расход
	арматура класса							
	AIII			BpI		Всего	AI	
	ГОСТ 5781-82		итого	ГОСТ 6727-80			ГОСТ 5781-82	
	ф16	ф8		ф5			ф16	
ПП6-1-Д-1 5,98×2,985	37,6	3,6	41,2	17,51		58,71	6,4	65,11
ПП6-1-Д-2 5,98×2,985	37,6	3,6	41,2	17,51		58,71	6,4	65,11

Спецификация элементов на перегородку

Форм.	Зона	Поз	Обозначение	Наименование	Кол.	Примечание
				Перегородка ПП6-1-Д-1 5,98×2,985		
				Сборочные единицы		
				Каркас		
			Лист 2	КП1	1	
				Изделие закладное		
			1.431-20 Вып.7 4.1	М1	2	
				Материалы:		
				бетон М100		0,39 м³
				Перегородка ПП6-1-Д-2 5,98×2,985		
				Сборочные единицы		
				Каркас		
			Лист 2	КП1	1	
				Изделие закладное		
			1.431-20 Вып.7 4.1	М1	2	
				Материалы:		
				бетон М100		0,42 м³

1. Перегородки ПП6-1-Д-1 5,98×2,985 и ПП6-1-Д-2 5,98×2,985 изготовить по чертежу перегородки ПП6-1-Д 5,98×2,985 по серии 1.431-20 Вып. 1 с изменением по данному чертежу.

ТП 903-1-198	КЖИ	ПП6-1-Д-1 5,98×2,985 ; ПП6-1-Д-2 5,98×2,985	
ГИП	Думан		
Нач.отд.	Редуха		
Н.контр.	Литвиевская		
Гл.конс.	Литвиевская		
Рук.гр.	Бобрик		
Ст.инж.	Ипполитова		
Инж.	Степанова		
Перегородки ПП6-1-Д-1 5,98×2,985 ; ПП6-1-Д-2 5,98×2,985		Стадия: Р.П.	Масса: 2,917
		Лист 1	Листов 2
		ЛАТГИПРОПРОМ	

Формат А3

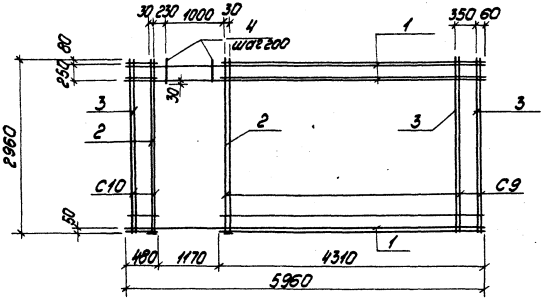

Спецификация элементов каркаса

Формат	Зона	Поз.	Обозначение	Наименование	Кол.	Примечание
				Каркас КП1		
				Сборочные единицы		
				Сетки арматурные		
			ТП 903-1-198 ГЖИС-9 ал. 3.5 ч. 2	С9	1	15,36 кг
			-КЖИ-С10	С10	1	1,9 кг
				Детали		
				ф16 AIII ГОСТ 5781-81		
		1		ℓ = 5960	3	9,42 кг
		2		ℓ = 2960	2	4,68 кг
				ф8 AIII ГОСТ 5781-81		
		3		ℓ = 2960	3	1,19 кг
				ф5 ВрI ГОСТ 6727-80		
		4		ℓ = 360	5	0,055 кг
				Итого		58,73 кг

1. Указания по изготовлению каркасов см. серию 1.431-20 вып. 7 ч. 2.

ТП 903-1-198 КЖИ-ППБ1-А-1 ; ППБ1-А-2 5,98 х 2,985 ; 5,98 х 2,985	Лист 2
Каркас КП1	

Формат А3

10454-15

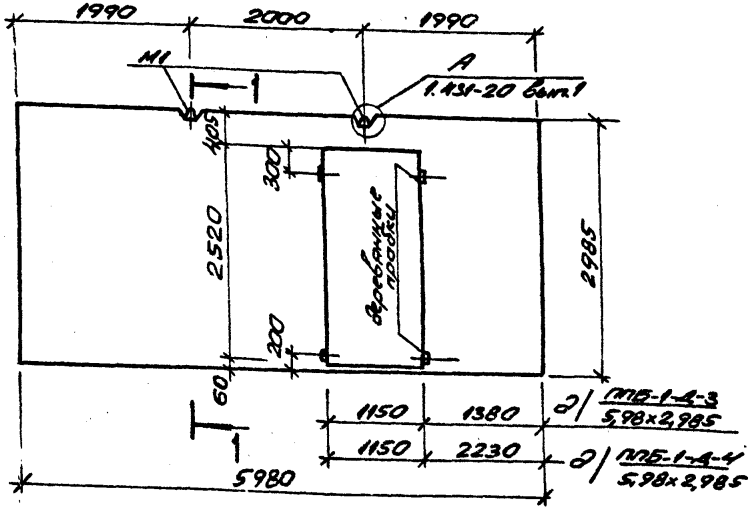

Спецификация элементов на перегородку

Форм.	Зона	Поз.	Обозначение	Наименование	Кол.	Примечание
				ППБ-1-Д-3 5,98×2,985		
				Сборочные единицы		
				Каркас		
			Лист 2	КП2	1	
				Изделие закладное		
			1.431-20 вып. 7 ч.1	М1	2	
				Материалы		
				Бетон М100		0,39 м³
				ППБ-1-Д-4 5,98×2,985		
				Сборочные единицы		
				Каркас		
			Лист 3	КП3	1	
				Изделие закладное		
			1.431-20 вып. 7 ч.1	М1	2	
				Материалы:		
				Бетон М100		0,39 м³

1. Перегородки ППБ-1-Д-3 5,98×2,985; ППБ-1-Д-4 5,98×2,985 изготовить по серии 1.431-20 вып. 1 с изменениями по данному чертежу.

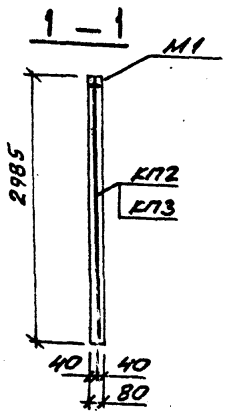

Ведомость расхода стали на элемент, кг

Марка элемента	Арматурные изделия						Закл. изделия	Общий расход
	Арматура класса					Всего	Ар-ра кл.	
	А III			Вр I			А I	
	ГОСТ 5781-81		Итого	ГОСТ 6727-80			ГОСТ 5781-81	
	ф16	ф8		ф5			ф16	
ППБ-1-Д-3 5,98×2,985	37,6	4,8	42,4	17,46		59,86	6,4	66,26
ППБ-1-Д-3 5,98×2,985	37,6	4,8	42,4	17,49		59,89	6,4	66,29

ГИП	Думан		
Нач.отд.	Рябуха		
Н.контр.	Андриевская		
Гл.конст.	Андриевская		
Рук.гр.	Бобрук		
Ст.инж.	Ипполитова		
Инж.	Степанова		

ТП 903-1-198 КЖИ ППБ-1-Д-3 5,98×2,985; ППБ-1-Д-4 5,98×2,985

Перегородки ППБ-1-Д-3 5,98×2,985; ППБ-1-Д-4 5,98×2,985

Стадия	Масса	Масштаб
РП	291т	
Лист 1	Листов 3	

ЛАТГИПРОПРОМ

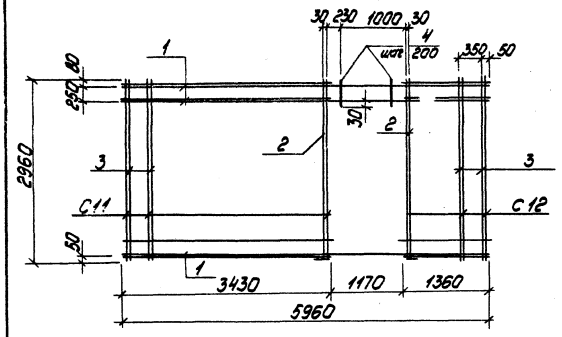

Спецификация элементов каркаса

Формат	Зона	Поз.	Обозначение	Наименование	Кол.	Примечание
				Каркас КП2		
				Сборочные единицы		
				Сетки арматурные		
			ТП 903-1-198 КЖИ-СИ вып. 3-5, ч. 2	С11	1	12,25 кг
			КЖИ-С12	С12	1	4,96 кг
				Детали		
				ф16АIII ГОСТ 5781-81		
		1		ℓ = 5960	3	9,42кг
		2		ℓ = 2960	2	4,68кг
				ф8АIII ГОСТ 5781-81		
		3		ℓ = 2960	4	1,19кг
				ф5ВрI ГОСТ 6727-80		
		4		ℓ = 360	5	0,055кг
				Итого		59,86кг

1. Указания по изготовлению каркаса КП2 см. серию 1.431-20 вып. 7 4.2.

ТП 903-1-198 КЖИ-Каркас КП2	ППБ-1-А-3: 5,98×2,985 / ППБ-1-А-4: 5,98×2,985	Лист 2

формат А3

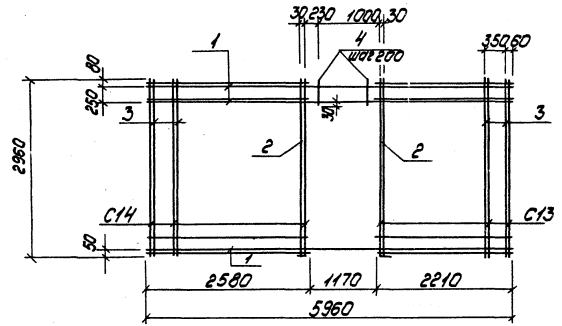

Спецификация элементов каркаса

Формат	Зона	Поз.	Обозначение	Наименование	Кол.	Примечание
				Каркас КП3		
				Сборочные единицы		
				Сетки арматурные		
			ТП 903-1-198 КЖИ-С13 вл. 5.5 ч.2	С13	1	8,02 кг
			КЖИ-С14 вл. 5.5 ч.2	С14	1	9,2 кг
				Детали		
				ф16 А III ГОСТ 5781-81		
		1		ℓ = 5960	3	9,42 кг
		2		ℓ = 2960	2	4,68 кг
				ф8 А III ГОСТ 5781-81		
		3		ℓ = 2960	4	1,19 кг
				ф5 Вр I ГОСТ 6727-80		
		4		ℓ = 360	5	0,055 кг
				Итого		59,88 кг

1. Указания по изготовлению каркасов см. серию 1.431-20 Вып. 7 ч.2.

ТП 903-1-198 КЖИ. ПП6-1-Д-3 6,98×2,985 ; ПП6-1-Д-4 5,98×2,985

Каркас КП3

18434-14 34 Формат А3

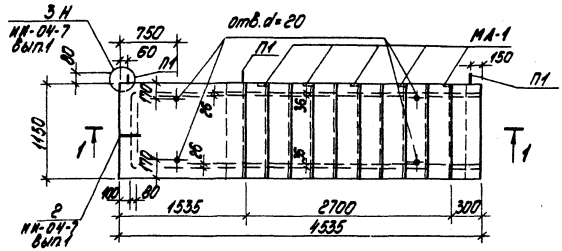

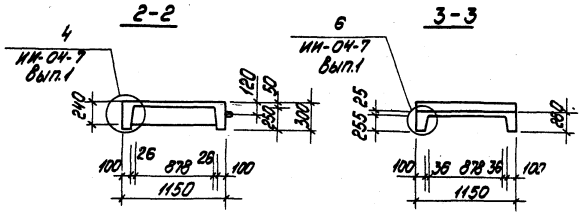

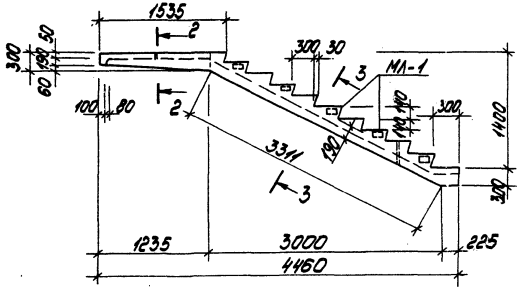

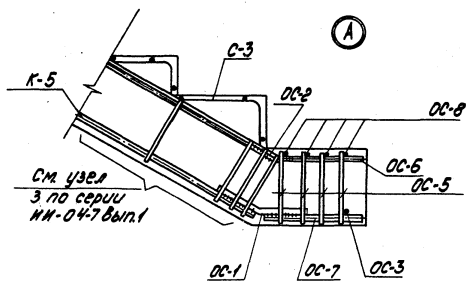

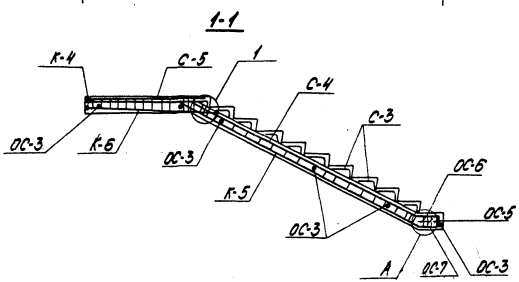

				тп 903-1-198	КЖИ-НЛМ-58-14-14
				Лестничный марш НЛМ-58-14-14	Стадия / Масса / Масштаб
ГИП	Думан				р.п.
Нач.отд.	Рябуха				
Н.контр.	Андриевская				Лист 1 / Листов 2
Гл.конст.	Андриевская				ЛАТГИПРОПРОМ
Рук.гр.	Бобрук				
Инж.	Трубчанина				

18454-14 35

формат А3

Формат	Зона	Поз.	Обозначение	Наименование	Кол.	Прим.
			Лестничный марш НЛМ-58-14-14			
				Сборочные единицы		
		К4	ИИ-04-7 вып.1	Каркас плоский К4	1	
		К5	ИИ-04-7 вып.1	К5	2	
		К6	ИИ-04-7 вып.1	К6	2	
				Сетка арматурная		
		С3	ИИ-04-7 вып.1	С3	10	
		С4	ИИ-04-7 вып.1	С4	1	
		С5	ИИ-04-7 вып.1	С5	1	
				Стержни		
		ОС1	ИИ-04-7 вып.1	ОС1	2	
		ОС2	ИИ-04-7 вып.1	ОС2	2	
		ОС3	ИИ-04-7 вып.1	ОС3	12	
		ОС4	ИИ-04-7 вып.1	ОС4	8	
				Изделия закладные		
		П1	ИИ-04-7 вып.1	П1	3	
		МЛ1	ИИ-04-7 вып.1	МЛ1	5	
				Детали		
				ф8АI ГОСТ 5781-81		
		1		l=270	4	0,1 кг
				ф10АI ГОСТ 5781-81		
		2		l=300	2	0,2 кг
				ф25АII ГОСТ 5781-81		
		3		l=300	2	1,1 кг
				ф6АI ГОСТ 5781-81		
		4		l=1120	4	0,3 кг
				Материалы		
				Бетон марки 200		0,7 м³

Ведомость расхода стали на один элемент, кг

Марка элемента	Изделия арматурные											Изделия закладные							Общий расход
	Арматура класса										Всего	Арматура класса						Всего	
	В-I			АI					АII			АI		АII		ВСт3кп2			
	ГОСТ 6727-80			ГОСТ 5781-81					ГОСТ 5781-81			ГОСТ 5781-81		ГОСТ 5781-81		ГОСТ 103-76			
	ф3	ф4	Итого	ф6	ф8	ф10	ф12	Итого	ф25	Итого		ф10	Итого	ф10	Итого	$\bar{l}$=8	Итого		
НЛМ 58-14-14	5,6	6,1	11,7	4,5	8,8	8,2	7,2	28,7	49,9	49,9	90,3	1,9	1,9	1,9	1,9	1,5	1,5	5,3	95,6

1. Лестничный марш НЛМ-58-14-14 изготовить в опалубке марша марки АМ-58-14-14 по серии ИИ-04-7 вып.1.
2. Технические требования по изготовлению изделия, указания по транспортировке и монтажу см. пояснительную записку серии ИИ-04-7 вып.1.
3. Закладные изделия покрыть грунтом ГФ-020.

тп 903-1-198 КЖИ-НЛМ-58-14-14 Лист 2
Спецификации

18454 14 36 формат А3

Л5-8-А

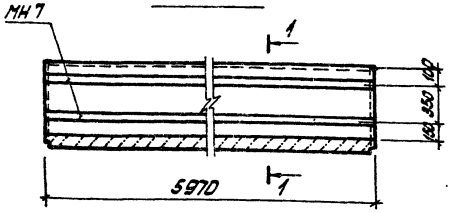

1-1

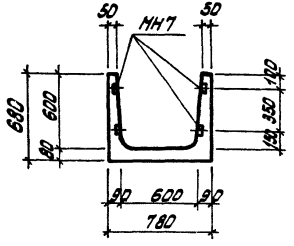

Формат	Зона	Поз	Обозначение	Наименование	Кол.	Примечание
			Дополнительные закладные изделия			
		1	ТП 903-1-198 ал. 5, 5 часть 2 КЖИ-МН7	МН7	23,9	М

Выборка стали на дополнительные закладные изделия на один элемент, кг

Марка элемента	Изделия закладные						Общий расход
	Арматура класса			Прокат марки			
	А-I			В ст3 кп2			
	ГОСТ 5781-81			ГОСТ 103-76			
	Ф6		Итого	-40х4		Итого	
Л5-8-А	4,8		4,8	29,9		29,9	34,7

1. Лоток Л5-8-А, изготовить по чертежам лотка Л5-8 серии 3.006-вып. II-1 с дополнительными закладными изделиями по данному чертежу.
2. Закладные изделия покрыть 1 слоем грунта ГФ-020

ГИП	Думан		
Нач.отд	Рябуха		
Н.контр.	Андриевская		
Гл.конст.	Андриевская		
Рук. гр.	Бобрук		
Ст.инж.	Кузнецова		
Ст.тех.	Белякова		

ТП 903-1-198 КЖИ-Л5-8-А

Лоток Л5-8-А

Стадия	Масса	Масштаб
РП		1:25
Лист 1	Листов 1	

ЛАТГИПРОПРОМ

18454·14·37

Формат А3

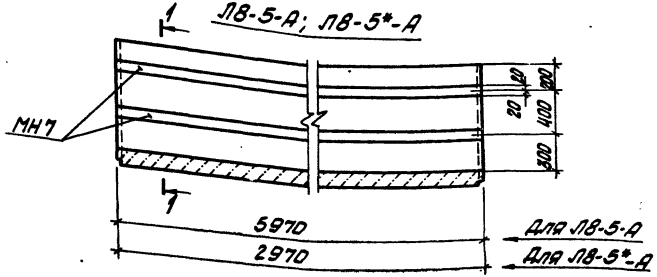

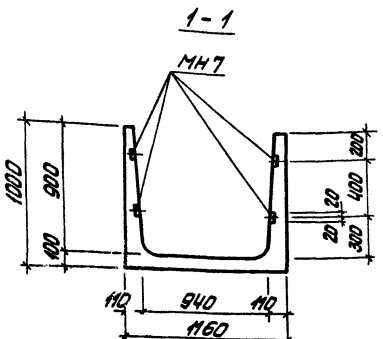

Формат	Зона	Поз.	Обозначение	Наименование	Кол.	Примечание
				Л8-5-А		
			Дополнительные закладные детали			
			ТП 903-1-198 ал. 6.5 ч.2 КЖИ-МН7	МН7	23,9	м
				Л8-5*-А		
			Дополнительные закладные детали			
			ТП 903-1-198 ал. 6.5 ч.2 КЖИ-МН7	МН7	11,9	м

Выборка стали на дополнительные закладные изделия на один элемент, кг

Марка элемента	Изделия закладные						Общий расход
	Арматура класса		Прокат марки				
	А-I		Вст3кп2				
	ГОСТ 5781-81		ГОСТ 103-76				
	Ф6		Итого	-40х4		Итого	
Л8-5-А	4,8		4,8	29,6		29,9	34,7
Л8-5*-А	2,4		2,4	15,0		15,0	17,4

1. Лотки Л8-5-А; Л8-5*-А изготовить по чертежам лотка Л8-5 серии 3.006-2 вып. II-1 с дополнительными закладными изделиями по данному чертежу
2. Закладные изделия покрыть 1 слоем грунта ГФ-020

ГИП	Думан		
Нач.отд.	Рябухо		
Н.контр.	Андриевская		
Гл.конс.	Андриевская		
Рук.гр.	Бобрик		
Ст.инж.	Кузнецова		
Ст.техн.	Белякова		

ТП 903-1-198 КЖИ-Л8-5-А Л8-5*-А

Лотки Л8-5-А Л8-5*-А

Стадия	Масса	Масштаб
РП		
Лист 1	Листов 1	

ЛАТГИПРОПРОМ

Л12-3-А; Л12-3*-А

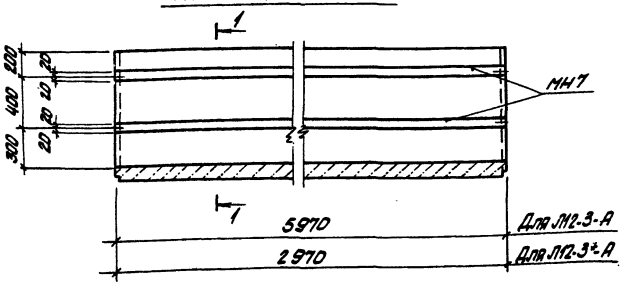

1 - 1

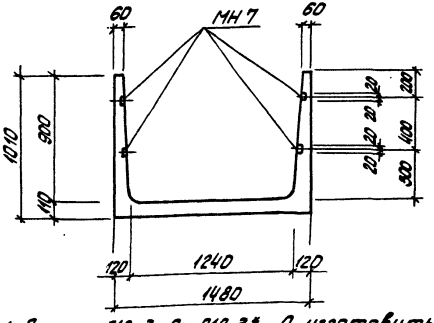

1. Лотки Л12-3-А; Л12-3*-А изготавливать по чертежам лотка Л12-3 серии 3.006-2 вып. II-1 с дополнительными закладными изделиями по данному чертежу
2. Закладные изделия покрыть 1 слоем грунта ГФ-020

Формат	Зона	Поз.	Обозначение	Наименование	Кол.	Примечание
				Л12-3-А		
				Дополнительные закладные изделия		
			ТП 903-1-198 вып. 6-5 часть 2 КЖИ-МН7	МН7	23,8	м
				Л12-3*-А		
				Дополнительные закладные изделия		
			ТП 903-1-198 вып. 3.5 часть 2 КЖИ-МН7	МН7	14,9	м

Выборка стали на дополнительные закладные изделия на один элемент, кг

Марка элемента	Изделия закладные						Общий расход
	Арматура класса			Прокат стали			
	А-I			ВСт3кп2			
	ГОСТ 5781-81			ГОСТ 103-76			
	ф6		Итого	-40×4		Итого	
Л12-3-А	4,8		4,8	29,9		29,9	34,7
Л12-3*-А	2,4		2,4	15,0		15,0	17,4

ГИП	Дунан		
Нач. отд.	Радуха		
Н. контр.	Андреевская		
Гл. конс.	Андреевская		
Рук. гр.	Бобрук		
Ст. инж.	Куанецова		
Ст. тех.	Белякова		

ТП 903-1-198 КЖИ-Л12-3-А; Л12-3*-А

Лотки Л12-3-А; Л12-3*-А

Стадия	Масса	Масштаб
РП		
Лист	Листов 1	

ЛАТГИПРОПРОМ

18454-14 39

Формат А3

Л9-5-А ; Л9-5*-А

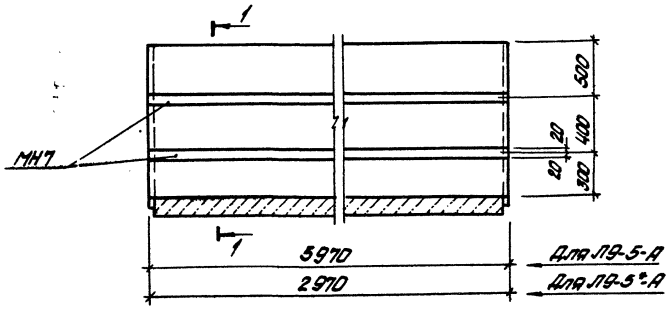

1 - 1

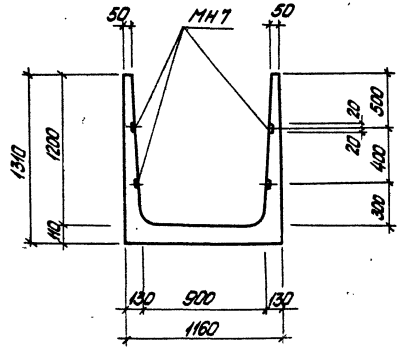

Формат	Зона	Поз.	Обозначение	Наименование	Кол.	Примечание
				Л9-5-А		
			Дополнительные закладные изделия			
			ТП 903-1-198 ал. 5.5 часть 2 КЖИ-МН7	МН7	23,9	м
				Л9-5*-А		
			Дополнительные закладные изделия			
			ТП 903-1-198 ал. 5.5 часть 2 КЖИ-МН7	МН7	11,9	м

Выборка стали на дополнительные закладные изделия на один элемент, кг

Марка элемента	Изделия закладные						Общий расход
	Арматура класса			Прокат марки			
	А-I			Вст3кп2			
	ГОСТ 5781-81			ГОСТ 103-76			
	Ф6		Итого	-40х4		Итого	
Л9-5-А	4,8		4,8	29,9		29,9	34,7
Л9-5*-А	2,4		2,4	15,0		15,0	17,4

1. Лотки Л9-5-А ; Л9-5*-А, изготовить по чертежам лотка Л9-5 серии 3.006-2 вып. II-1 с дополнительными закладными изделиями по данному чертежу
2. Закладные изделия покрыть 1 слоем грунта ГФ-020

ГИП	Думан		
Нач. отд.	Рябуха		
Н. контр.	Андриевская		
Гл. конст.	Андриевская		
Рук. гр.	Бобрук		
Ст. инж.	Кузнецова		
Ст. тех.	Белякова		

ТП903-1-198 КЖИ-Л9-5-А Л9-5*-А

Лотки Л9-5-А Л9-5*-А

Стадия	Масса	Масштаб
РП		
Лист	Листов 1	

ЛАТГИПРОПРОМ

18454-14 40 Формат А3

Л5д-8-А

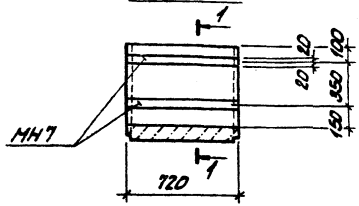

1-1

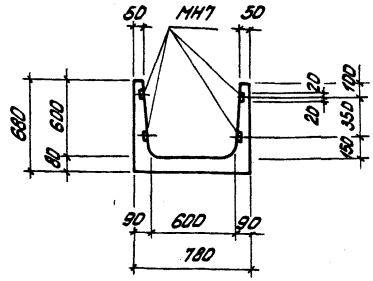

1. Лоток Л5д-8-А, изготовить по чертежам лотка Л5д-8 серии 3.006-2 Вып. II-1 с дополнительными закладными изделиями по данному чертежу
2. Закладные изделия покрыть 1 слоем грунта ГФ-020.

Формат	Зона	Поз.	Обозначение	Наименование	Кол.	Примечание
			Дополнительные закладные детали			
			ТП 903-1-198 ал. 5.8 ч.2 КЖИ-МН7	МН7	2,9	м

Выборка стали на дополнительные закладные изделия на один элемент, кг

Марка элемента	Изделия закладные						Общий расход
	Арматура кл.			Прокат стали			
	А-I			ВСт3кп2			
	ГОСТ 5781-81			ГОСТ 103-76			
	Ф6		Итого	40н		Итого	
Л5д-8-А	0,6		0,6	3,7		3,7	4,3

ГИП	Думан		
Нач.отд.	Рабуха		
М.контр.	Андриевская		
Гр.конс.	Андриевская		
Рук.гр.	Бобрик		
Ст.инж.	Кузнецова		
Ст.тех.	Белякова		

ТП 903-1-198 КЖИ-Л5д-8-А

Лоток Л5д-8-А

Стадия	Масса	Масштаб
РП		
Лист 1	Листов 1	

ЛАТГИПРОПРОМ

Л8д-5А; Л12д-3-А

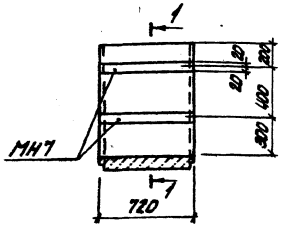

1-1

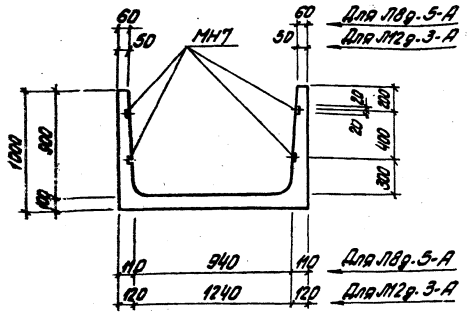

1. Лотки Л8д-5-А; Л12д-3-А, изготовить по чертежам лотков Л8д-5; Л12д-3 серии 3.006-2 вып. II-1 с дополнительными закладными изделиями по данному чертежу
2. Закладные изделия покрыть 1 слоем грунта ГФ-020

Формат	Зона	Поз.	Обозначение	Наименование	Кол.	Примечание
				Л8д-5-А		
			Дополнительные закладные изделия			
			ТП 903-1-198 ал. 5.5 часть 2 КЖИ-МН7	МН7	2,9	м
				Л12д-3-А		
			Дополнительные закладные изделия			
			ТП 903-1-198 ал. 5.5 часть 2 КЖИ-МН7	МН7	2,9	м

Выборка стали на дополнительные закладные изделия на один элемент, кг

Марка элемента	Изделия закладные						Общий расход
	Арматура класса			Прокат марки			
	А-I			ВСт3 кп 2			
	ГОСТ 5781-81			ГОСТ 103-76			
	Ф6		Итого	-40×4		Итого	
Л8д-5-А	0,6		0,6	3,7		3,7	4,3
Л12-3-А	0,6		3,7	3,7		3,7	4,3

ГИП	Думан		
Нач.отд.	Рябуха		
Н.контр.	Андриевская		
Гл.конс.	Андриевская		
Рук.гр.	Бобрук		
Ст.инж.	Кузнецова		
Ст.тех.	Белякова		

ТП903-1-198 КЖИ-Л8д-5А, Л12д-3-А

Лотки Л8д-5-А Л12д-3-А

Стадия	Масса	Масштаб
РП		

Лист 1 Листов 1

ЛАТГИПРОПРОМ

Формат А3

18454-14 42

Л9д-5-А

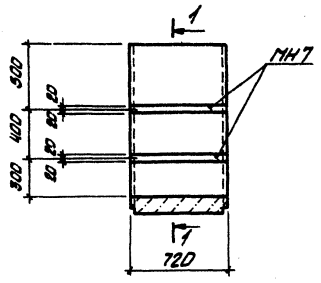

1-1

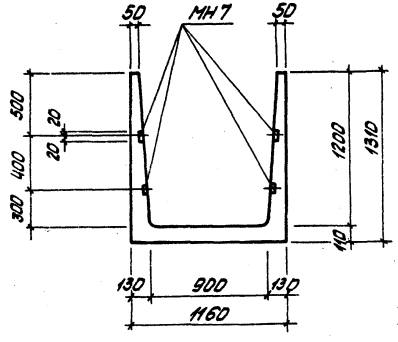

Формат	Зона	Поз.	Обозначение	Наименование	Кол.	Примечание
			Дополнительные закладные изделия			
			ТП 903-1-198 КЖИ-МН7 ал. 5, 5 часть 2	МН7	2,9	М

Выборка стали на дополнительные закладные изделия на один элемент, кг

Марка элемента	Изделия закладные						Общий расход
	Арматура класса			Прокат стали			
	А-I			ВСт3кп2			
	ГОСТ 5781-81			ГОСТ 103-76			
	Ф6		Итого	-40×4		Итого	
Л9д-5-А	0,6			3,7		3,7	4,3

1. Лоток Л9д-5-А, изготовить по чертежам лотка Л9д-5 серии 3.006 вып. II-1 с дополнительными закладными изделиями по данному чертежу.
2. Закладные изделия покрыть 1 слоем грунта ГФ-020

ГИП	Думан		
Нач.отд.	Рябуха		
Н.контр.	Андриевская		
Гл.конст.	Андриевская		
Рук.гр.	Бобрик		
Ст.инж.	Кузнецова		
Ст.тех.	Белякова		

ТП903-1-198 КЖИ-Л9д-5-А

Лоток Л9д-5-А

Стадия	Масса	Масштаб
РП		

Лист 1 Листов 1

ЛАТГИПРОПРОМ

Формат А3

18454-14 43

1-1

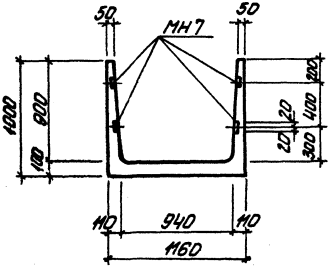

2-2

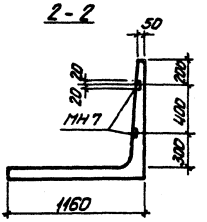

Лу8-8-А

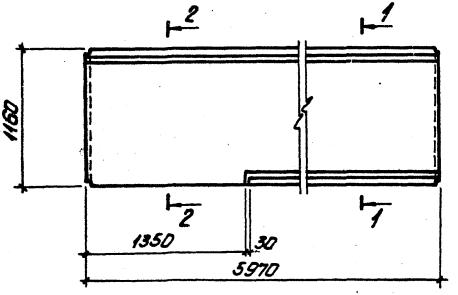

Формат	Зона	Поз.	Обозначение	Наименование	Кол.	Примечание
			Дополнительные закладные изделия			
			ТП 903-1-198 вып. 5.5 часть 2 КЖИ-МН7	МН7	21,2	

Выборка стали на дополнительные закладные изделия на один элемент, кг

Марка элемента	Изделия закладные						Общий расход
	Арматура класса			Прокат стали			
	А-I			В Ст3 кп 2			
	ГОСТ 5781-81			ГОСТ 103-76			
	Ф6		Итого	-40х4		Итого	
Лу8-8-А	4,2		4,2	26,5		26,5	30,7

1. Лоток Лу8-8-А, изготовить по чертежам лотка Лу8-8 серии 3.006-2 вып. III-2 с дополнительными закладными изделиями по данному чертежу.
2. Закладные изделия покрыть 1 слоем грунта ГФ-020.

ГИП	Думан		ТП 903-1-198 КЖИ-Лу8-8-А		
Нач.отд.	Рябуха		Лоток Лу8-8-А	Стадия	Масса	Масштаб
Н.контр.	Андриевская			РП		
Гл.конс.	Андриевская			Лист 1	Листов 1	
Рук.гр.	Бобрук			ЛАТГИПРОПРОМ		
Ст.инж.	Кузнецова					
Ст.техн.	Белякова					

18456-14 44 Формат А3

1 - 1

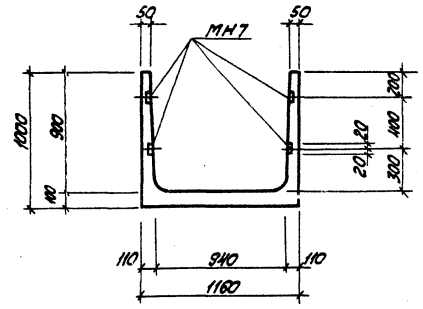

2 - 2

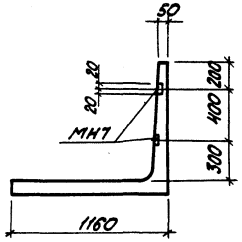

Формат	Зона	Поз.	Обозначение	Наименование	Кол.	Примечание
			Дополнительные закладные изделия			
			ТП 903-1-198 ал. 6.5 часть 2 КЖИ-МН7	МН7	2|2	м

Выборка стали на дополнительные закладные изделия на один элемент, кг.

Марка элемента	Изделия закладные						Общий расход
	Арматура класса А-I ГОСТ 5781-81			Прокат стали ВСт3кп2 ГОСТ 103-76			
	ф6		Итого	-10х4		Итого	
Лу 8-8н-А	4,2		4,2	26,5		26,5	30,7

Лу 8-8н-А

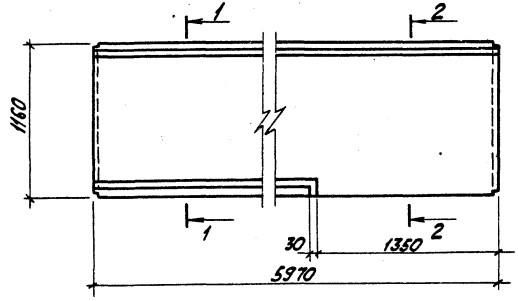

1. Лоток Лу 8-8н-А, изготовить по чертежам лотка ЛУ8·8н серии 3.006.-2 Вып. III-2 с дополнительными закладными изделиями по данному чертежу.
2. Закладные изделия покрыть 1 слоем грунта ГФ-020

Гл.инж.пр.	Думан		
Нач.отд.	Рабуха		
Н.контр.	Андриевская		
Гл.конст.	Андриевская		
Рук.гр.	Бобрик		
Ст.инж.	Кузнецова		
Ст.тех.	Белякова		

ТП 903-1-198 КЖИ-Лу 8-8н-А

Лоток Лу 8-8н-А

Стадия	Масса	Масштаб
РП		
Лист 1	Листов 1	

ЛАТГИПРОПРОМ

Формат А3

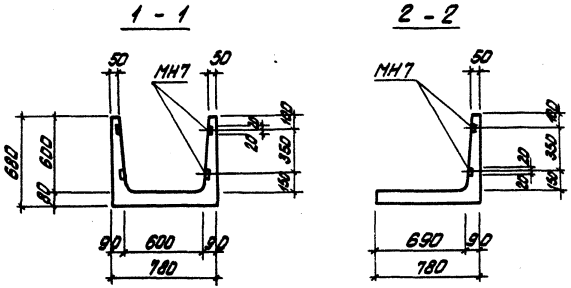

Лу5-8н-А

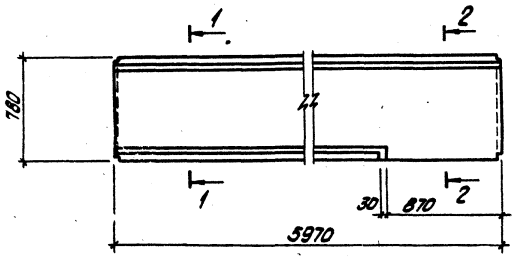

Формат	Зона	Поз.	Обозначение	Наименование	Кол.	Примечание
			Дополнительные закладные изделия			
			ТП 903-1-198, ал. 5. 5 часть 2 КЖИ-МН7	МН7	22,2	м

Выборка стали на дополнительные закладные изделия на один элемент, кг

Марка элемента	Изделия закладные						Общий расход
	Арматура класса			Прокат стали			
	А-I			ВСт3кп2			
	ГОСТ 5781-81			ГОСТ 103-76			
	Ф6		Итого	-40х4		Итого	
Лу5-8н-А	4,4		4,4	27,6		27,6	32,0

1. Лоток Лу5-8н-А, изготовить по чертежам лотка Лу5-8Н серии 3.006-2 вып. III-2 с дополнительными закладными изделиями по данному чертежу.
2. Закладные изделия покрыть 1 слоем грунта ГФ-020.

ГИП	Диман		
Нач.отд.	Рябуха		
Н.контр.	Андриевская		
Гл.конст.	Андриевская		
Рук.гр.	Бобрук		
Ст.инж.	Кузнецова		
Ст.тех.	Белякова		

ТП903-1-198 КЖИ-Лу5-8н-А

Лоток Лу5-8н-А

Стадия	Масса	Масштаб
РП		
Лист 1	Листов	

ЛАТГИПРОПРОМ

18454-14 46 Формат А3

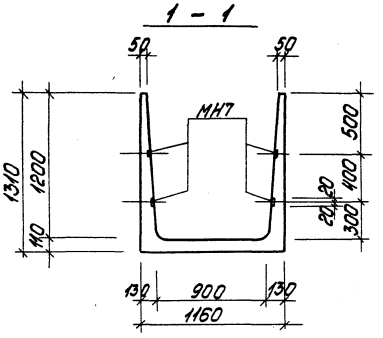

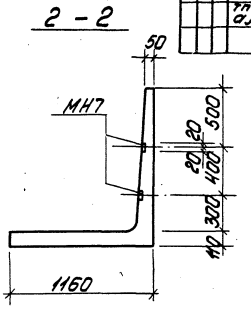

Формат	Зона	Поз.	Обозначение	Наименование	Кол.	Примеч.
			Дополнительные	закладные изделия		
			тп 903-1-198 ал. 5.5 часть 2 КЖИ-МН7	МН7	21,2	м

Ведомость расхода стали на дополнительные закладные изделия, кг

Марка элемента	Изделия закладные						Общий расход
	Арматура класса			Прокат марки			
	AI			Вст3кп2			
	ГОСТ 5781-81			ГОСТ 19903-74*			
	ф6		Итого	-40х4		Итого	
Лу9-8-А	4,2		4,2	26,5		26,5	30,7

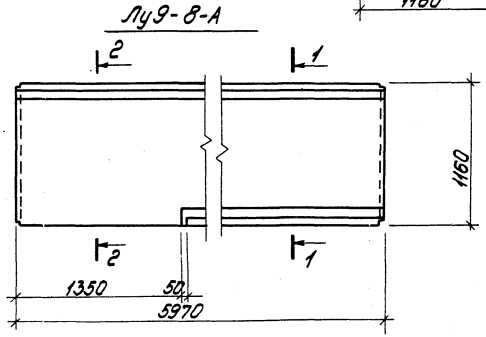

1. Лоток Лу9-8-А, изготовить по чертежам лотка Лу9-8 серии 3.006-2 вып. III-2 с дополнительными закладными изделиями по данному чертежу.
2. Закладные изделия покрыть 1 слоем грунта ГФ-020.

ГИП	Диман		тп 903-1-198	КЖИ-Лу9-8-А	
Нач.отд.	Рябуха		Лоток Лу9-8-А	Стадия	Масса	Масштаб
Н.контр.	Андриевская			р.п		
Гл.контр.	Андриевская			Лист 1	Листов 1	
Рук.гр.	Бобрук			ЛАТГИПРОПРОМ		
Ст.инж.	Кузнецова					

18454-14 47 формат А3

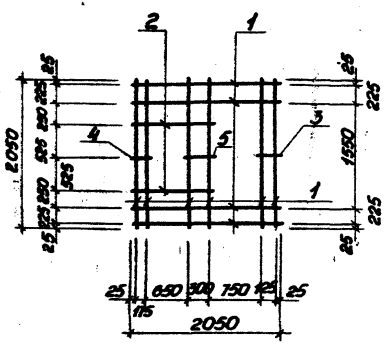

Технические требования по изготовлению изделия см. лист КЖИ-ТТ

Формат	Зона	Поз.	Обозначение	Наименование	Кол.	Примеч.
		1	ГОСТ 5781-81	Сталь арматурная ФВАI l=2050	10	8,2 кг
		2	ГОСТ 5781-81	ФВАI l=1130	2	0,9 кг
		3	ГОСТ 5781-81	ФВАI l=170	1	0,1 кг
		4	ГОСТ 5781-81	ФВАI l=220	1	0,1 кг
		5	ГОСТ 5781-81	ФВАI l=350	1	0,1 кг

ТП 903-1-198 КЖИ-С1

ГИП	Думан	
Нач.отд.	Рябуха	
Н.контр.	Андриевская	
Гл.констр.	Андриевская	
Рук.гр.	Бобрук	
Ст.инж.	Яковчик	
Ст.тех.	Белякова	

Арматурная сетка С1

Стадия	Масса	Масштаб
РП	9,4кг	

Лист 1 Листов 1

ВСт 3 кп 2 ГОСТ 380-71*

ЛАТГИПРОПРОМ

Формат А4

Типовой проект 903-1-198 Альбом 5.5

Инв. № подл. | Подпись и дата | Взам. инв. №

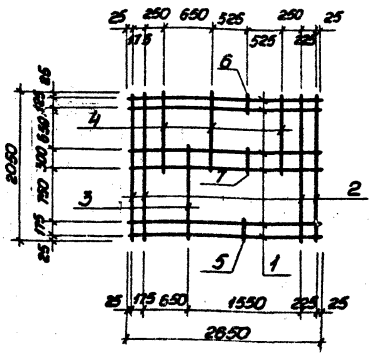

Технические требования по изготовлению изделия см. лист КЖИ-ТТ

Формат	Зона	Поз.	Обозначение	Наименование	Кол.	Примеч.
		1	ГОСТ 5781-81	Сталь арматурная ФВАI l=2650	6	6,4 кг
		2	ГОСТ 5781-81	ФВАI l=2050	4	3,3 кг
		3	ГОСТ 5781-81	ФВАI l=1270	1	0,5 кг
		4	ГОСТ 5781-81	ФВАI l=1120	3	1,2 кг
		5	ГОСТ 5781-81	ФВАI l=220	1	0,1 кг
		6	ГОСТ 5781-81	ФВАI l=170	1	0,1 кг
		7	ГОСТ 5781-81	ФВАI l=350	1	0,1 кг

ТП 903-1-198 КЖИ-С2

ГИП	Думан	
Нач.отд.	Рябуха	
Н.контр.	Андриевская	
Гл.констр.	Андриевская	
Рук.гр.	Бобрук	
Ст.инж.	Яковчик	
Ст.тех.	Белякова	

Арматурная сетка С2

Стадия	Масса	Масштаб
РП	11,7кг	

Лист 1 Листов 1

ВСт 3 кп 2 ГОСТ 380-71*

ЛАТГИПРОПРОМ

18454-14 48

Формат А4

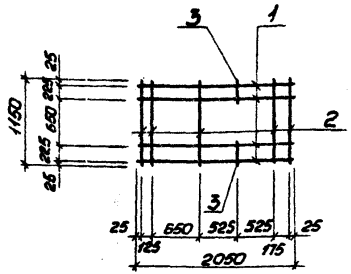

Технические требования по изготовлению изделия см. лист КЖИ-ТТ

Формат	Зона	Поз.	Обозначение	Наименование	Кол.	Примеч.
		1	ГОСТ 5781-81	Сталь арматурная ф8AI l=2050	4	3,2 кг
		2	ГОСТ 5781-81	ф8AI l=1150	5	2,3 кг
		3	ГОСТ 5781-81	ф8AI l=210	2	0,2 кг

ТП 903-1-198 КЖИ-С3

ГИП	Дунан		
Нач. отд.	Рябуха		
Н. контр.	Андриевская		
Гл. констр.	Андриевская		
Рук. гр.	Бобрук		
Ст. инж.	Яковчик		
Ст. тех.	Белякова		

Арматурная сетка С3

Стадия	Масса	Масштаб
РП	5,7кг	
Лист 1	Листов 1	

Вст3кп2 ГОСТ 380-71*

ЛАТГИПРОПРОМ

Формат А4

Альбом 5.5

Типовой проект 903-1-198

Инв. № подл. | Подпись и дата | Взам. инв. №

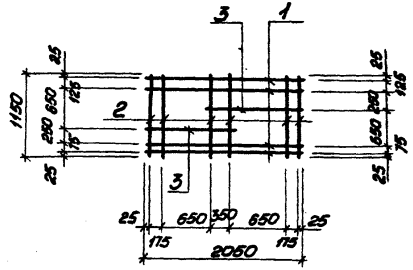

Технические требования по изготовлению изделия см. лист КЖИ-ТТ

Формат	Зона	Поз.	Обозначение	Наименование	Кол.	Примеч.
		1	ГОСТ 5781-81	Сталь арматурная ф8AI l=2050	4	3,2 кг
		2	ГОСТ 5781-81	ф8AI l=1150	6	2,8 кг
		3	ГОСТ 5781-81	ф8AI l=1220	2	1,0 кг

ТП 903-1-198 КЖИ-С4

ГИП	Дунан		
Нач. отд.	Рябуха		
Н. контр.	Андриевская		
Гл. констр.	Андриевская		
Рук. гр.	Бобрук		
Ст. инж.	Яковчик		
Ст. тех.	Белякова		

Арматурная сетка С4

Стадия	Масса	Масштаб
РП	1,0кг	
Лист 1	Листов 1	

В Ст3 кп2 ГОСТ 380-71*

ЛАТГИПРОПРОМ

Формат А4

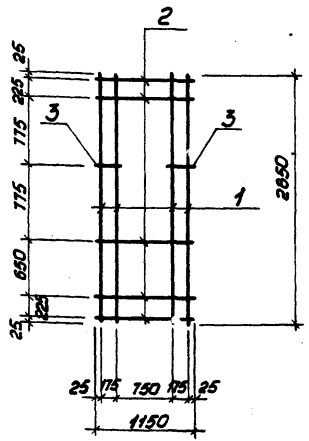

Технические требования по изготовлению изделия см. лист КЖИ-ТТ.

Формат	Зона	Поз.	Обозначение	Наименование	Кол.	Примеч.
		1	ГОСТ 5781-81	Сталь арматурная ФВАI l=2850	4	4,2кг
		2	ГОСТ 5781-81	ФВАI l=1150	5	2,3кг
		3	ГОСТ 5781-81	ФВАI l=220	2	0,2кг

ГИП	Думан	
Нач.отд.	Рябуха	
Н.контр.	Андриевская	
Гл.констр.	Андриевская	
Рук.гр.	Бобрук	
Ст.инж.	Яковчик	
Ст.тех.	Белякова	

ТП 903-1-198 КЖИ-С5

Арматурная сетка С5

Стадия	Масса	Масштаб
РП	6,7кг	

Лист 1 Листов 1

В Ст 3 кп 2 ГОСТ 380-71*

ЛАТГИПРОПРОМ

Формат А4

Типовой проект 903-1-198 Альбом 5.5

Взам.инв.№ | Подпись и дата | Инв.№подл.

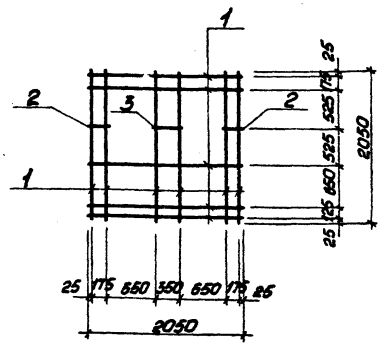

Технические требования по изготовлению изделия см. лист КЖИ-ТТ

Формат	Зона	Поз.	Обозначение	Наименование	Кол.	Примеч.
		1	ГОСТ 5781-81	Сталь арматурная ФВАI l=2050	11	9,0кг
		2	ГОСТ 5781-81	ФВАI l=220	2	0,18кг
		3	ГОСТ 5781-81	ФВАI l=400	1	0,16кг

ГИП	Думан	
Нач.отд.	Рябуха	
Н.контр.	Андриевская	
Гл.констр.	Андриевская	
Рук.гр.	Бобрук	
Ст.инж.	Яковчик	

ТП 903-1-198 КЖИ-С6

Арматурная сетка С6

Стадия	Масса	Масштаб
РП	9,3кг	

Лист 1 Листов

В Ст 3 кп 2 ГОСТ 380-71*

ЛАТГИПРОПРОМ

18454-14 50

Формат А4

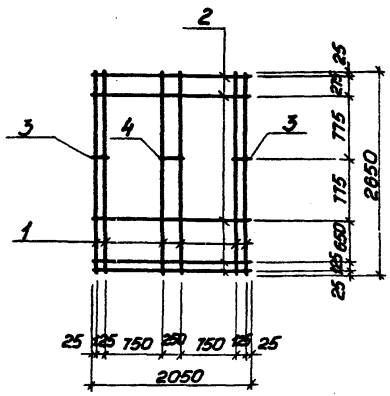

Технические требования по изготовлению изделия см. лист КЖИ-ТТ

Формат	Зона	Поз.	Обозначение	Наименование	Кол.	Примечание
		1	ГОСТ 5781-81	Сталь арматурная ф8AI ℓ=2650	6	6,4 кг
		2	ГОСТ 5781-81	ф8AI ℓ=2050	5	4,1 кг
		3	ГОСТ 5781-81	ф8AI ℓ=170	2	0,14 кг
		4	ГОСТ 5781-81	ф8AI ℓ=300	1	0,12 кг

ТП 903-1-198 КЖИ-С7

Арматурная сетка С7

Стадия	Масса	Масштаб
РП	10,8 кг	
Лист 1	Листов 1	

ГИП	Думан	
Нач. отд.	Рябуха	
Н. контр.	Андриевская	
Гл. констр.	Андриевская	
Рук. гр.	Бобрик	
Ст. инж.	Якобчик	

8 Ст 3 кп 2 ГОСТ 380-71*

ЛАТГИПРОПРОМ

Формат А4

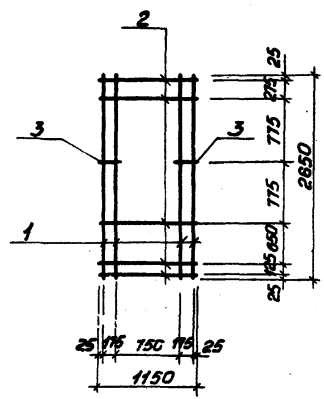

Технические требования по изготовлению изделия см. лист КЖИ-ТТ.

Формат	Зона	Поз.	Обозначение	Наименование	Кол.	Примечание
		1	ГОСТ 5781-81	Сталь арматурная ф8AI ℓ=2650	4	4,2 кг
		2	ГОСТ 5781-81	ф8AI ℓ=1150	5	2,3 кг
		3	ГОСТ 5781-81	ф8AI ℓ=220	2	0,18 кг

Взам. инв. № | Подпись и дата | Инв. № подл.

ТП 903-1-198 КЖИ-С8

Арматурная сетка С8

Стадия	Масса	Масштаб
РП	8,1 кг	
Лист 1	Листов 1	

ГИП	Думан	
Нач. отд.	Рябуха	
Н. контр.	Андриевская	
Гл. констр.	Андриевская	
Рук. гр.	Бобрик	
Ст. инж.	Якобчик	

8 Ст 3 кп 2 ГОСТ 380-71*

ЛАТГИПРОПРОМ

18454-14 51 Формат А4

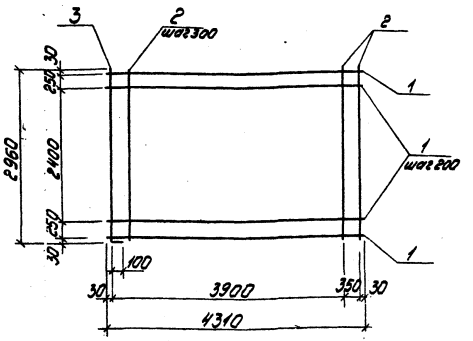

Технические требования на изготовление сеток см. лист КЖ-ТТ.

Формат	Зона	Поз.	Обозначение	Наименование	Кол.	Прим.
				Стержневая проволока		
		1	ГОСТ 6727-80	ф5ВрI ℓ=4310	15	0,6кг
		2	ГОСТ 6727-80	ф5ВрI ℓ=2960	14	0,42кг
		3	ГОСТ 6727-80	ф5ВрI ℓ=3060	1	0,43кг

тп 903-1-198 КЖИ-С9

ГИП	Думан	
Нач.отд.	Рябуха	
Н.контр.	Андриевская	
Гл.контр.	Андриевская	
Рук.гр.	Бобрик	
Ст.инж.	Ипполитова	
Инж.	Степанова	

Арматурная сетка С9

Стадия	Масса	Масштаб
р.п.	15,36кг	

Лист 1 Листов 1

ЛАТГИПРОПРОМ

формат А4

Типовой проект 903-1-198 Альбом 5.5 ч.2

Взам.инв.№ | Подп. и дата | Инв.№ подл.

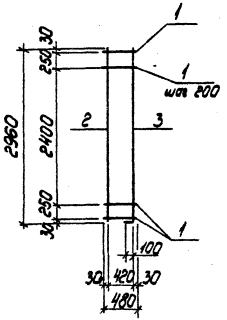

Технические требования на изготовление сеток см. лист КЖ-ТТ.

Формат	Зона	Поз.	Обозначение	Наименование	Кол.	Прим.
				Стержневая проволока		
		1	ГОСТ 6727-80	ф5ВрI ℓ=480	15	0,07
		2	ГОСТ 6727-80	ф5ВрI ℓ=2960	1	0,42
		3	ГОСТ 6727-80	ф5ВрI ℓ=3060	1	0,43

тп. 903-1-198 КЖИ-С10

ГИП	Думан	
Нач.отд.	Рябуха	
Н.контр.	Андриевская	
Гл.контр.	Андриевская	
Рук.гр.	Бобрик	
Ст.инж.	Ипполитова	
Инж.	Степанова	

Арматурная сетка С10

Стадия	Масса	Масштаб
р.п	1,9кг	

Лист 1 Листов 1

ЛАТГИПРОПРОМ

формат А4

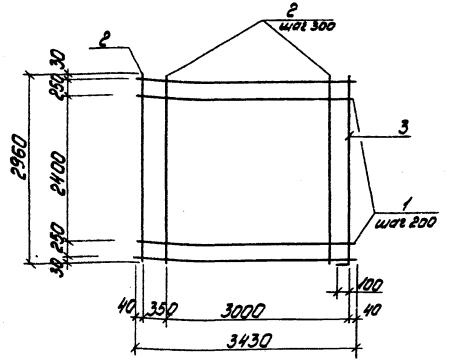

Технические требования на изготовление сеток см. лист КЖИ-ТТ.

Формат	Зона	Поз.	Обозначение	Наименование	Кол.	Примечание
				Стержневая проволока		
		1	ГОСТ 6727-80	ф 5ВрI ℓ = 3430	15	0,48кг
		2	ГОСТ 6727-80	ф 5ВрI ℓ = 2960	12	0,42кг
		3	ГОСТ 6727-80	ф 5ВрI ℓ = 3060	1	0,43кг

ГИП	Думан		
Нач.отд.	Рябуха		
Н.контр.	Андриевская		
Гл.конст.	Андриевская		
Рук.гр.	Бобрук		
Ст.инж.	Ипполитова		
Инж.	Степанова		

ТП 903-1-198 КЖ-С11

Арматурная сетка С11

Стадия	Масса	Масштаб
рп	12,6кг	
Лист 1	Листов 1	

ЛАТГИПРОПРОМ

формат А4

Типовой проект 903-1-198 Альбом 5.5 ч.2

Взам.инв.№ | Подп. и дата | Инв.№ подл.

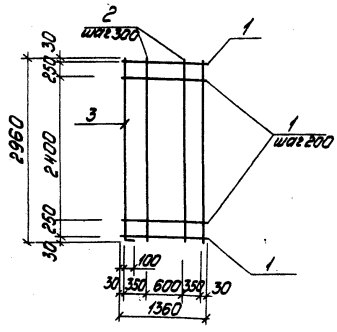

Технические требования на изготовление сеток см. лист КЖИ-ТТ.

Формат	Зона	Поз.	Обозначение	Наименование	Кол.	Примечание
				Стержневая проволока		
		1	ГОСТ 6727-80	ф 5ВрI ℓ = 1360	15	0,19кг
		2	ГОСТ 6727-80	ф 5ВрI ℓ = 2960	4	0,42кг
		3	ГОСТ 6727-80	ф 5ВрI ℓ = 3060	1	0,43кг

ГИП	Думан		
Нач.отд.	Рябуха		
Н.контр.	Андриевская		
Гл.конст.	Андриевская		
Рук.гр.	Бобрук		
Ст.инж.	Ипполитова		
Инж.	Степанова		

ТП 903-1-198 КЖИ-С12

Арматурная сетка С12

Стадия	Масса	Масштаб
р.п.	4,96кг	
Лист 1	Листов 1	

ВСт3кп2 ГОСТ 380-71*

ЛАТГИПРОПРОМ

формат А4

18454-14 53

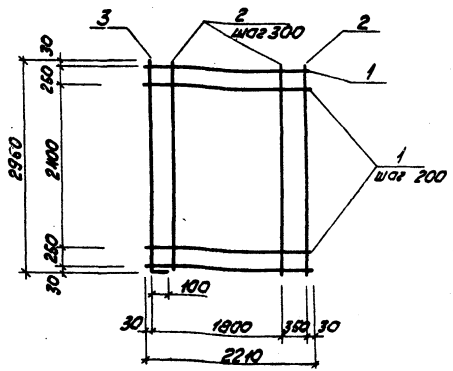

Технические требования на изготовление сеток см. лист КЖИ-ТТ.

Формат	Зона	Поз.	Обозначение	Наименование	Кол.	Прим.
				Проволока арматурная		
		1	ГОСТ 6727-80	ф 5 Вр I ℓ = 2210	15	0,31 кг
		2	ГОСТ 6727-80	ф 5 Вр I ℓ = 2960	7	0,42 кг
		3	ГОСТ 6727-80	ф 5 Вр I ℓ = 3060	1	0,43 кг

ТП 903-1-198 КЖИ-С 13

Гл. инж. пр.	Думан		
Нач. отд.	Рабуха		
Н. контр.	Андриевская		
Гл. констр.	Андриевская		
Рук. гр.	Бобрук		
Ст. инж.	Ипполитов		
Инж.	Степанова		

Арматурная сетка С 13

Стадия	Масса	Масштаб
РП	8,02 кг	
Лист 1	Листов 1	

ЛАТГИПРОПРОМ

Формат А4

Типовой проект 903-1-198 Альбом 5.5 ч. 2

Инв. № подл. | Подпись и дата | Взам. инв. №

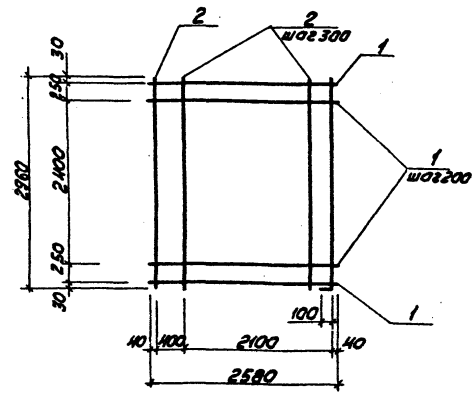

Технические требования на изготовление сеток см. лист КЖИ-ТТ.

Формат	Зона	Поз.	Обозначение	Наименование	Кол.	Прим.
				Проволока арматурная		
		1	ГОСТ 6727-80	ф 5 Вр I ℓ = 2580	15	0,36
		2	ГОСТ 6727-80	ф 5 Вр I ℓ = 2960	8	0,42
		3	ГОСТ 6727-80	ф 5 Вр I ℓ = 3060	1	0,43

ТП 903-1-198 КЖИ-С 14

Гл. инж. пр.	Думан		
Нач. отд.	Рабуха		
Н. контр.	Андриевская		
Гл. констр.	Андриевская		
Рук. гр.	Бобрук		
Ст. инж.	Ипполитов		
Инж.	Степанова		

Арматурная сетка С 14

Стадия	Масса	Масштаб
РП	9,2 кг	
Лист 1	Листов 1	

ЛАТГИПРОПРОМ

Формат А4

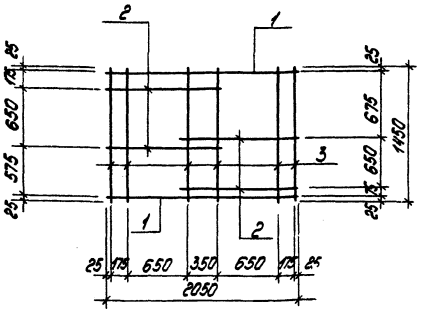

Технические требования по изготовлению изделия см. лист КЖИ-ТТ.

Формат	Зона	Поз.	Обозначение	Наименование	Кол.	Примечание
		1	ГОСТ 5781-81	Сталь арматурная ф8АI l=2050	2	1,6 кг
		2	ГОСТ 5781-81	ф8АI l=1225	4	1,9 кг
		3	ГОСТ 5781-81	ф8АI l=1450	6	3,4 кг

ГИП	Думан		
Нач.отд.	Рябуха		
Н.контр.	Андриевская		
Гл.констр.	Андриевская		
Рук.гр.	Бобрук		
Ст.инж.	Яковчик		
Ст.техн.	Замураева		

тп 903-1-198 КЖИ-С15

Арматурная сетка С15

Стадия	Масса	Масштаб
р.п.	6,9 кг	

Лист 1 Листов 1

ВСт3 кп2 ГОСТ 380-71*

ЛАТГИПРОПРОМ

Формат А4

Типовой проект 903-1-198 Альбом 5.5 ч.

Инв.№ подл. | Подпись и дата | В.зам.инв.№

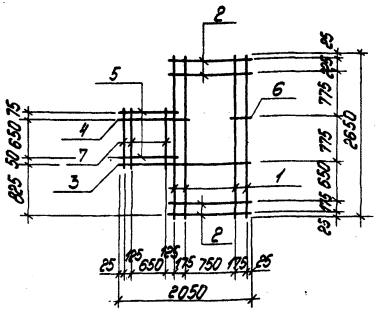

Технические требования по изготовлению изделия см. лист КЖИ-ТТ.

Формат	Зона	Поз.	Обозначение	Наименование	Кол.	Примечание
		1	ГОСТ 5781-81	Сталь арматурная ф8АI l=2650	4	4,2 кг
		2	ГОСТ 5781-81	ф8АI l=1150	4	1,8 кг
		3	ГОСТ 5781-81	ф8АI l=2050	1	0,8 кг
		4	ГОСТ 5781-81	ф8АI l=1125	1	0,4 кг
		5	ГОСТ 5781-81	ф8АI l=950	2	0,8 кг
		6	ГОСТ 5781-81	ф8АI l=225	1	0,1 кг
		7	ГОСТ 5781-81	ф8АI l=850	3	1,0 кг

ГИП	Думан		
Нач.отд.	Рябуха		
Н.контр.	Андриевская		
Гл.констр.	Андриевская		
Рук.гр.	Бобрук		
Ст.инж.	Яковчик		
Ст.техн.	Замураева		

тп 903-1-198 КЖИ-С16

Арматурная сетка С16

Стадия	Масса	Масштаб
р.п	9,1 кг	

Лист 1 Листов 1

ВСт3 кп2 ГОСТ 380-71*

ЛАТГИПРОПРОМ

Формат А4

18454-14 55

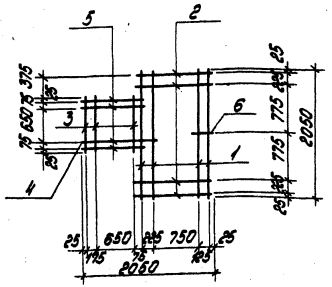

Технические требования по изготовлению изделия см. лист КЖИ-ТТ.

Формат	Зона	Поз.	Обозначение	Наименование	Кол.	Примечание
		1	ГОСТ 5781-81	сталь арматурная ф8AI l=2050	4	3,2 кг
		2	ГОСТ 5781-81	ф8AI l=1150	4	1,8 кг
		3	ГОСТ 5781-81	ф8AI l=850	3	1,0 кг
		4	ГОСТ 5781-81	ф8AI l=1175	1	0,5 кг
		5	ГОСТ 5781-81	ф8AI l=950	3	1,1 кг
		6	ГОСТ 5781-81	ф8AI l=225	1	0,1 кг

ГИП	Думан		
Нач.отд.	Рябуха		
Н.контр.	Андриевская		
Гл.констр.	Андриевская		
Рук. гр.	Бобрик		
Ст.инж.	Яковчик		
Ст.техн.	Замураева		

ТП 903-1-198 КЖИ-С17

Арматурная сетка С17

Стадия	Масса	Масштаб
Р.П.	7,7 кг	

Лист 1 Листов 1

ВСт3 кп2 ГОСТ 380-71*

ЛАТГИПРОПРОМ

формат А4

Альбом 5.5 ч.2

Типовой проект 903-1-198

Инв.№ подл. | Подпись и дата | Взам.инв.№

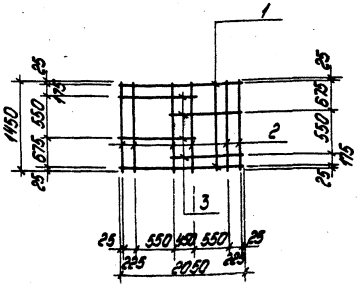

Технические требования по изготовлению изделия см. лист КЖИ-ТТ.

Формат	Зона	Поз.	Обозначение	Наименование	Кол.	Прим.
		1	ГОСТ 5781-81	сталь арматурная ф8AI l=2050	2	1,6 кг
		2	ГОСТ 5781-81	ф8AI l=1450	6	3,5 кг
		3	ГОСТ 5781-81	ф8AI l=1220	4	2,0 кг

ГИП	Думан		
Нач.отд.	Рябуха		
Н.контр.	Андриевская		
Гл.констр.	Андриевская		
Рук. гр.	Бобрик		
Ст.инж.	Яковчик		
Инж.	Трубчинина		

ТП 903-1-198 КЖИ-С18

Арматурная Сетка С18

Стадия	Масса	Масштаб
Р.П.	7,1 кг	

Лист 1 Листов 1

ВСт3 кп2 ГОСТ 380-71*

ЛАТГИПРОПРОМ

формат А4

18454-14 56

С1-1

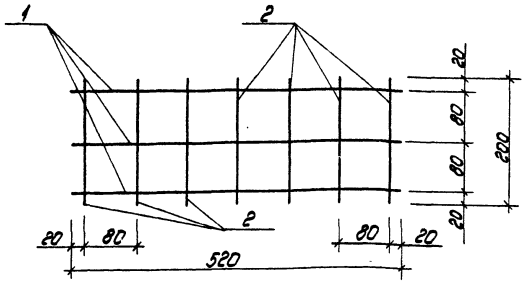

Технические условия по изготовлению изделия см. лист КЖИ-Т.Т.

Формат	Зона	Поз.	Обозначение	Наименование	Кол.	Примеч.
		1	ГОСТ 6727-80	Сталь арматурная ф4 ВРТ ℓ=520	3	0,16 кг
		2	ГОСТ 6727-80	Сталь арматурная ф4 ВРТ ℓ=200	7	0,14 кг
				Итого:		0,3 кг

ГИП	Думан	
Нач. отд.	Рябуха	
Н. контр.	Бобрик	
Гл. конст.	Андриевская	
Рук. гр.	Бобрик	
Ст. инж.	Кузнецова	
Ст. техн.	Киритук	

тп 903-1-198 КЖИ-С1-1

Арматурная сетка С1-1

Стадия	Масса	Масштаб
рп	0,3 кг	

Лист 1 Листов 1

ЛАТГИПРОПРОМ

Формат А4

Типовой проект 903-1-198 Альбом 5.5. ч.2

Инв. № подл. | Подпись и дата | Взам. инв. №

С1-2

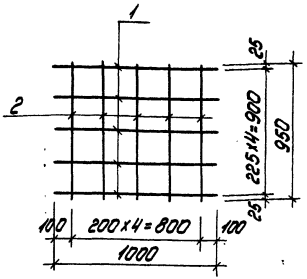

Технические требования по изготовлению изделия см. на листе КЖИ-ТТ.

Формат	Зона	Поз.	Обозначение	Наименование	Кол.	Примечание
		1	ГОСТ 5781-81	сталь арматурная ф10 АI ℓ=1000	5	3,1 кг
		2	ГОСТ 5781-81	Сталь арматурная ф12 АII ℓ=950	5	4,3 кг
				Итого		7,4 кг

ГИП	Думан	
Нач. отд.	Рябуха	
Н. контр.	Андриевская	
Гл. конст.	Андриевская	
Рук. гр.	Бобрик	
Ст. инж.	Кузнецова	
Ст. тех.	Белякова	

тп 903-1-198 КЖИ-С1-2

Арматурная сетка С1-2

Стадия	Масса	Масштаб
рп	7,4 кг	

Лист 1 Листов 1

Вст3кп2 АII-Вст5пс2 ГОСТ 380-71*

ЛАТГИПРОПРОМ

Формат А4

18454-14 57

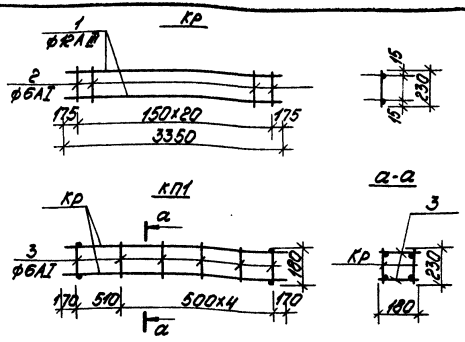

Формат	Зона	Поз.	Обозначение	Наименование	Кол.	Примечание
				КП1		
		1	ГОСТ 5781-81	сталь арматурн. ф12АIII l=3350	4	11,9кг
		2	ГОСТ 5781-81	То же ф6АI l=230	42	2,1кг
		3	ГОСТ 5781-81	" ф6АI l=180	12	0,5кг
				Итого		14,5кг

Технические требования по изготовлению изделия см. лист КЖИ-ТТ.

Гл.инж.пр.	Думан		
Нач.отд.	Рябуха		
Н.контр.	Андриевская		
Гл.контр.	Андриевская		
Рук.гр.	Бобрик		
Ст.инж.	Яковчук		

Т.П. 903-1-198 КЖИ-КП-1

Пространственный каркас КП1

Стадия	Масса	Масштаб
РП	14,5кг	
Лист 1	Листов 1	

АI-ВСт3кп2 / АIII-35гс } ГОСТ 380-71*

ЛАТГИПРОПРОМ

формат А4

Альбом 5.5.4.2

Типовой проект 903-1-198

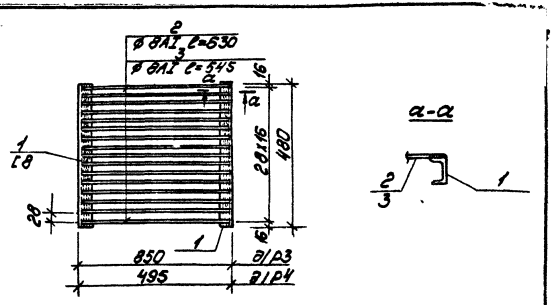

Формат	Зона	Поз.	Обозначение	Наименование	Кол.	Примечание
				Р3		
		1	ГОСТ 8240-72	Швеллер [8 l=480	2	6,8кг
		2	ГОСТ 5781-81	сталь арматурн. ф8АI l=830	15	5,0кг
				Итого		11,8кг
				Р4		
		1	ГОСТ 8240-72	Швеллер [8 l=480	2	6,8кг
		3	ГОСТ 5781-81	сталь арматурн. ф8АI, l=475	15	2,8кг
				Итого		9,6кг

Технические требования по изготовлению изделия см. лист КЖИ-ТТ.

Гл.инж.пр.	Думан		
Нач.отд.	Рябуха		
Н.контр.	Андриевская		
Гл.контр.	Андриевская		
Рук.гр.	Бобрик		
Ст.инж.	Яковчук		

Т.П. 903-1-198 КЖИ-Р3, Р4

Решетки Р3, Р4

Стадия	Масса	Масштаб
РП	11,8кг 9,6	
Лист 1	Листов 1	

ВСт3кп2 ГОСТ 380-71*

ЛАТГИПРОПРОМ

Инв. № подл. | Подп. и дата | Взам. инв. №

18454-14 58 формат А4

НКП8

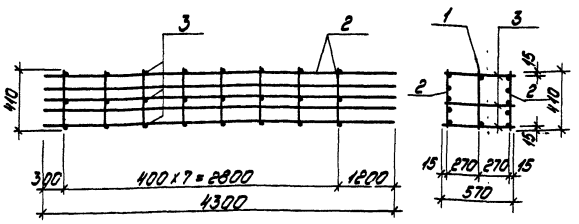

Технические требования на изготовление изделия см. серию КЭ-01-55 вып. 1,2

Формат	Зона	Поз.	Обозначение	Наименование	Кол.	Примеч.
				НКП8		
				Сборочные единицы		
		1	тп 903-1- КЖИ-НКР17	Каркас плоский НКР17	1	
		2	тп 903-1- КЖИ-НКР21	НКР21	2	
				Детали		
		3	ГОСТ 5781-81	ф8АI ℓ=570	24	0,2 кг

тп 903-1-198 КЖИ-НКП8

Каркас пространственный НКП8

Стадия	Масса	Масштаб
рп		
Лист 1	Листов 1	

ЛАТГИПРОПРОМ

ГИП	Думан	
Нач.отд.	Рябуха	
Н.контр.	Андриевская	
Гл.констр.	Андриевская	
Рук.гр.	Бобрик	
Ст.инж.	Яковчик	

Формат А4

Типовой проект 903-1-198 Альбом 5.5 ч.2

Взам.инв.№ | Подп.и дата | Инв.№ подл.

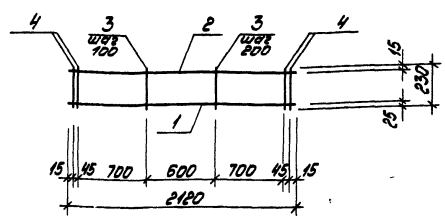

Технические условия на изготовление изделия см. лист КЖИ.

Формат	Зона	Поз.	Обозначение	Наименование	Кол.	Примечание
		1	ГОСТ 5781-81	ст. армат. ф20АIII, ℓ=2120	1	5,2 кг
		2	ГОСТ 5781-81	ф10АIII ℓ=2120	1	1,3 кг
		3	ГОСТ 5781-81	ф8АI ℓ=230	16	1,5 кг
		4	ГОСТ 5781-81	ф10АIII ℓ=230	4	0,5 кг

тп 903-1-198 КЖИ-Кр 21

Каркас Кр 21

Стадия	Масса	Масштаб
рп	8,5 кг	
Лист 1	Листов 1	

АI - ВСт3кп2
АIII - 35гс
ГОСТ 380-71*

ЛАТГИПРОПРОМ

ГИП	Думан	
Нач.отд.	Рябуха	
Н.контр.	Андриевская	
Гл.конст.	Андриевская	
Рук.гр.	Бобрик	

18454-14 59 Формат А4

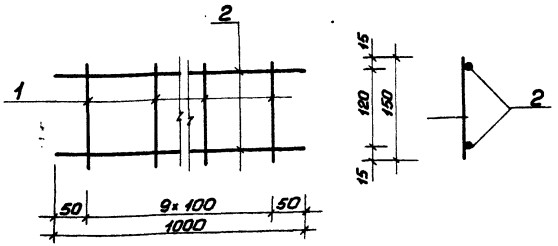

Технические требования на изготовление изделия см. лист КЖИ-ТТ.

Формат	Зона	Поз.	Обозначение	Наименование	Кол.	Примечание
		1	ГОСТ 6727-80	Сталь арматурная Ф4 В I, ℓ=150	10	0,2 кг
		2	ГОСТ 5781-81	Сталь арматурная Ф6 А I, ℓ=1000	2	0,4
				Итого		0,6 кг

Гл.инж.пр.	Думан		ТП 903-1-198	КЖИ-КР1-1	
Нач.отд.	Радуха				
Н.контр.	Бобрик		Каркас КР1-1	Стадия: РП; Масса: 0,8кг; Масштаб:	
Гл.констр.	Андриевская			Лист 1; Листов 1	
Рук.гр.	Бобрик		Вст3кп2 ГОСТ 380-71*	ЛАТГИПРОПРОМ	
Ст.арх.	Бикс				

Формат А4

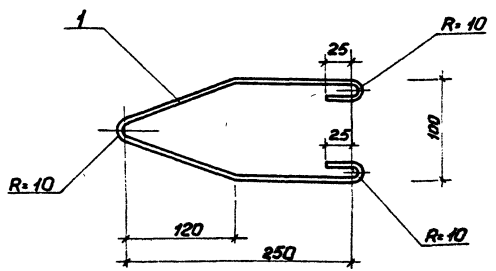

Технические требования на изготовление см. лист КЖИ-ТТ.

Формат	Зона	Поз.	Обозначение	Наименование	Кол.	Примечание
		1	ГОСТ 5781-81	Сталь арматурная Ф5 А I, ℓ=650	1	0,3 кг.

Гл.инж.пр.	Думан		ТП 903-1-198	КЖИ-МС1	
Нач.отд.	Радуха				
Н.контр.	Бобрик		Изделие соединительное МС1	Стадия: РП; Масса: 0,3кг; Масштаб:	
Гл.констр.	Андриевская			Лист 1; Листов 1	
Рук.гр.	Бобрик		В Ст3 кп 2 ГОСТ 380-71*	ЛАТГИПРОПРОМ	
Ст.арх.	Бикс				

Инв.№ подл. | Подпись и дата | Взам.инв.№

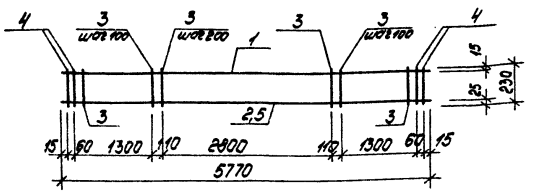

Технические условия на изготовление изделия см. лист КЖИ-ТТ.

Формат	Зона	Поз.	Обозначение	Наименование	Кол.	Примечание
				Кр1		
		1	ГОСТ 5781-81	сталь арм. ф 10 А III ℓ=5770	1	3,6 кг
		2	ГОСТ 5781-81	ф 18 А III ℓ=5770	1	11,5 кг
		3	ГОСТ 5781-81	ф 8 А I ℓ=230	41	3,7 кг
		4	ГОСТ 5781-81	ф 10 А III ℓ=230	4	0,6 кг
				Итого:		19,4 кг
				Кр2		
		1	ГОСТ 5781-81	сталь арм. ф 10 А III ℓ=5770	1	3,6 кг
		3	ГОСТ 5781-81	ф 8 А I ℓ=230	41	3,7 кг
		4	ГОСТ 5781-81	ф 10 А III ℓ=230	4	0,6 кг
		5	ГОСТ 5781-81	ф 20 А III ℓ=5770	1	14,3 кг
				Итого.		22,2 кг

ГИП	Думан	
Нач. отд.	Рябуха	
Н. контр.	Бобрик	
Гл. констр.	Андриевская	
Рук. гр.	Бобрик	
Ст. инж.	Яковчик	
Ст. техн.	Замураева	

тп 903-1-198 КЖИ-КР1, КР2

Каркасы КР1, КР2

Стадия	Масса	Масштаб
р.п.	19,4 кг / 22,2 кг	
Лист 1	Листов 1	

А I - 8 Ст 3 кп 2, А III - 35 гс — ГОСТ 380-71*

ЛАТГИПРОПРОМ

формат А4

Альбом 5.5 ч.2

Типовой проект 903-1-198

Инв. № подл. | Подп. и дата | Взам. инв. №

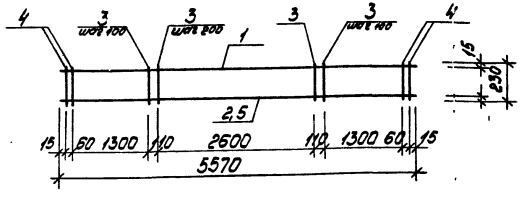

Технические условия на изготовление изделия см. лист КЖИ-ТТ.

Формат	Зона	Поз.	Обозначение	Наименование	Кол.	Примечание
				Кр3		
		1	ГОСТ 5781-81	сталь арм. ф 10 А III ℓ=5570	1	3,4 кг
		2	ГОСТ 5781-81	ф 18 А III ℓ=5570	1	11,1 кг
		3	ГОСТ 5781-81	ф 8 А I ℓ=230	40	3,6 кг
		4	ГОСТ 5781-81	ф 10 А III ℓ=230	4	0,6 кг
				Итого:		18,7 кг
				Кр4		
		1	ГОСТ 5781-81	ф 10 А III ℓ=5570	1	3,4 кг
		3	ГОСТ 5781-81	ф 8 А I ℓ=230	40	3,6 кг
		4	ГОСТ 5781-81	ф 10 А III ℓ=230	4	0,6 кг
		5	ГОСТ 5781-81	ф 20 А III ℓ=5570	1	13,6 кг
				Итого:		21,2 кг

ГИП	Думан	
Нач. отд.	Рябуха	
Н. контр.	Бобрик	
Гл. констр.	Андриевская	
Рук. гр.	Бобрик	
Ст. инж.	Яковчик	
Ст. техн.	Замураева	

тп 903-1-198 КЖИ-КР3, КР4

Каркасы КР3, КР4

Стадия	Масса	Масштаб
р.п.	18,7 кг / 21,2 кг	
Лист 1	Листов 1	

А I - 8 Ст 3 кп 2, А III - 35 гс — ГОСТ 380-71*

ЛАТГИПРОПРОМ

18454-14 61

формат А4

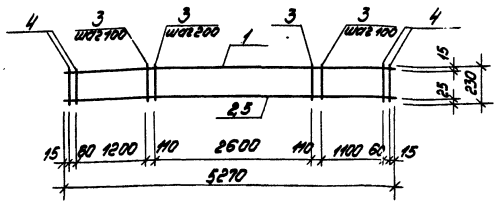

Технические условия на изготовление изделия см. лист КЖИ-ТТ.

Формат	Зона	Поз.	Обозначение	Наименование	Кол.	Примечание
				Кр5		
		1	ГОСТ 5781-81	сталь арм. ф 10 А III ℓ=5270	1	3,3 кг
		2	ГОСТ 5781-81	ф 20 А III ℓ=5270	1	13,0 кг
		3	ГОСТ 5781-81	ф 8 А I ℓ=230	37	3,3 кг
		4	ГОСТ 5781-81	ф 10 А III ℓ=230	4	0,6 кг
				Итого:		20,2 кг
				Кр7		
		1	ГОСТ 5781-81	сталь арм. ф 10 А III ℓ=5270	1	3,3 кг
		3	ГОСТ 5781-81	ф 8 А I ℓ=230	37	3,3 кг
		4	ГОСТ 5781-81	ф 10 А III ℓ=230	4	0,6 кг
		5	ГОСТ 5781-81	ф 18 А III ℓ=5270	1	10,5 кг
				Итого:		17,7 кг

ГИП	Думан		ТП 903-1-198 КЖИ-Кр5, Кр7
Нач.отд.	Радина		Каркасы Кр5, Кр7
Н.контр.	Бобрик		Стадия: Р.Д. Масса: 20 кг / 17,7 кг
Гл.констр.	Литовская		Лист 1 Листов 1
Рук.гр.	Бобрик		А I - Вст3кп2 ГОСТ 380-71*
Ст.инж.	Яковчик		А III - 35ГС
Ст.техн.	Замирова		ЛАТГИПРОПРОМ

Формат А4

Альбом 5.5 ч.2

Типовой проект 903-1-198

Инв.№ подл. | Подп. и дата | Взам.инв.№

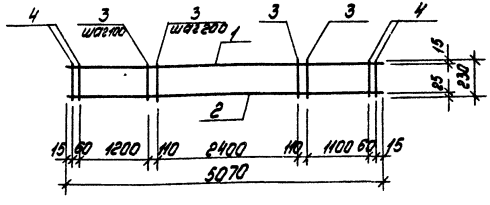

Технические условия на изготовление изделия см. лист КЖИ-ТТ.

Формат	Зона	Поз.	Обозначение	Наименование	Кол.	Примечание
				Кр6		
		1	ГОСТ 5781-81	сталь арм. ф 10 А III ℓ=5070	1	3,1 кг
		2	ГОСТ 5781-81	ф 20 А III ℓ=5070	1	12,5 кг
		3	ГОСТ 5781-81	ф 8 А I ℓ=230	36	3,5 кг
		4	ГОСТ 5781-81	ф 10 А III ℓ=230	4	0,6 кг
				Итого:		19,7 кг

ГИП	Думан		ТП 903-1-198 КЖИ-Кр6
Нач.отд.	Радина		Каркас Кр6
Н.контр.	Бобрик		Стадия: Р.Д. Масса: 19,7 кг
Гл.констр.	Литовская		Лист 1 Листов 1
Рук.гр.	Бобрик		А I - Вст3кп2 ГОСТ 380-71*
Ст.инж.	Яковчик		А III - 35ГС
Ст.техн.	Замирова		ЛАТГИПРОПРОМ

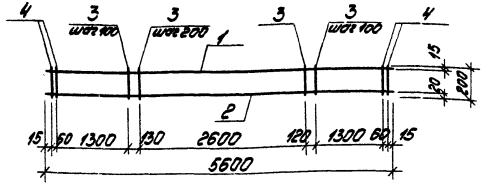

Технические условия по изготовлению изделия см. лист КЖИ-ТТ.

Формат	Зона	Поз.	Обозначение	Наименование	Кол.	Примечание
				Кр8		
		1	ГОСТ 5781-81	ф10АIII ℓ=5600	1	3,5кг
		2	ГОСТ 5781-81	ф20АIII ℓ=5600	1	13,8кг
		3	ГОСТ 5781-81	ф8АI ℓ=200	40	3,2кг
		4	ГОСТ 5781-81	ф10АIII ℓ=200	4	0,5кг

ГИП	Думан	
Нач.отд.	Рябуха	
Н.контр.	Бобрук	
Гл.констр.	Андриевская	
Рук.гр.	Бобрук	
Ст.инж.	Яковчик	
Ст.техн.	Замураева	

ТП. 903-1-198 КЖИ-КР8

Каркас Кр 8

Стадия	Масса	Масштаб
РП	21,0 кг	

Лист 1 Листов 1

АI - ВСт3кп2
АIII - 35ГС
ГОСТ 380-71*

ЛАТГИПРОПРОМ

формат А4

Альбом 5.5.4.2

Типовой проект 903-1-198

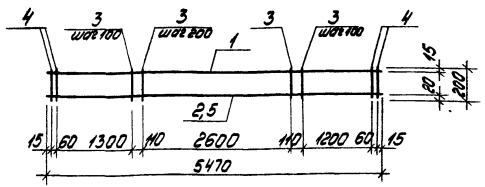

Технические условия по изготовлению изделия см. лист КЖИ-ТТ.

Формат	Зона	Поз.	Обозначение	Наименование	Кол.	Примечание
				Кр17		
		1	ГОСТ 5781-81	ф10АIII ℓ=5470	1	3,4кг
		2	ГОСТ 5781-81	ф18АIII ℓ=5470	1	10,9кг
		3	ГОСТ 5781-81	ф8АI ℓ=200	39	3,1кг
		4	ГОСТ 5781-81	ф10АIII ℓ=200	4	0,5кг
				Итого:		17,9кг
				Кр18		
		1	ГОСТ 5781-81	ф10АIII ℓ=5470	1	3,4кг
		3	ГОСТ 5781-81	ф8АI ℓ=200	39	3,1кг
		4	ГОСТ 5781-81	ф10АIII ℓ=200	4	0,5кг
		5	ГОСТ 5781-81	ф20АIII ℓ=5470	1	13,5кг
				Итого:		20,5кг

ГИП	Думан	
Нач.отд.	Рябуха	
Н.контр.	Бобрук	
Гл.констр.	Андриевская	
Рук.гр.	Бобрук	
Ст.инж.	Яковчик	
Ст.техн.	Замураева	

Инв. № подл. | Подп. и дата | Взам. инв.

ТП 903-1-198 КЖИ-КР17, КР18

Каркасы КР17, КР18

Стадия	Масса	Масштаб
Р.П.	17,9кг / 20,5кг	

Лист 1 Листов 1

АI - ВСт3кп2
АIII - 35ГС
ГОСТ 380-71*

ЛАТГИПРОПРОМ

формат А4

18454-14 63

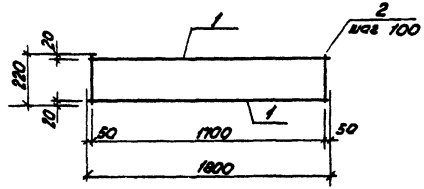

Технические требования на изготовление сеток см. лист КЖИ-ТТ.

Формат	Зона	Поз.	Обозначение	Наименование	Кол.	Примечание
				Сталь арматурная		
		1	ГОСТ 5781-81	ф 12 AIII ℓ=1800	2	3,2 кг
		2	ГОСТ 5781-81	ф 6 AI ℓ=220	18	0,9 кг

ТП 903-1-198 КЖИ-КР10

Гл. инж. пр.	Думан		Каркас КР 10	Стадия	Масса	Масштаб
Нач. отд.	Рябуха			РП	4,1кг	
Н. контр.	Андриевская			Лист 1	Листов 1
Гл. констр.	Андриевская				
Рук. гр.	Бобрук		А I - В Ст 3 кп 2 / А III - 35 ГС / ГОСТ 380-71*	ЛАТГИПРОПРОМ	
Инженер	Шаралова				

Формат А4

Типовой проект 903-1-198 Альбом 5.5 ч. 2

Инв. № подл. | Подпись и дата | Взам. инв. №

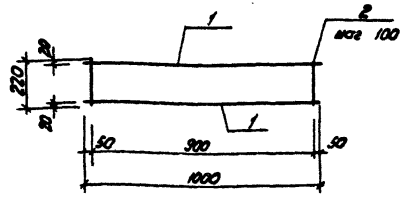

Технические требования на изготовление каркасов см. лист КЖИ-ТТ.

Формат	Зона	Поз.	Обозначение	Наименование	Кол.	Примечание
				Сталь арматурная		
		1	ГОСТ 5781-81	ф 8 AIII ℓ=1000	2	0,8 кг
		2	ГОСТ 5781-81	ф 6 AI ℓ=220	10	0,5 кг

ТП 903-1-198 КЖИ-КР11

Гл. инж. пр.	Думан		Каркас КР 11	Стадия	Масса	Масштаб
Нач. отд.	Рябуха			РП	1,3кг	
Н. контр.	Андриевская			Лист 1	Листов 1
Гл. констр.	Андриевская				
Рук. гр.	Бобрук		А I - В Ст 3 кп 2 / А III - 35 ГС / ГОСТ 380-71*	ЛАТГИПРОПРОМ	
Инженер	Шаралова				

Формат А4

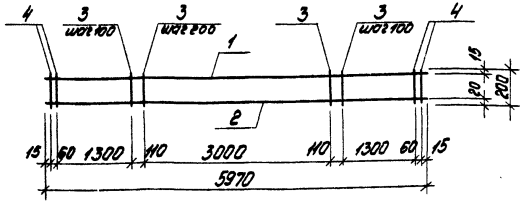

Технические условия на изготовление изделия см. лист КЖИ-ТТ.

Формат	Зона	Поз.	Обозначение	Наименование	Кол.	Примечание
				Кр12		
		1	ГОСТ 5781-81	сталь арм. ф10А III l=5970	1	3,7кг
		2	ГОСТ 5781-81	ф20А III l=5970	1	14,8кг
		3	ГОСТ 5781-81	ф 8А I l=200	42	3,3кг
		4	ГОСТ 5781-81	ф10А III l=200	4	0,5кг

Гип	Думан	
Нач. отд.	Рябуха	
Н. контр.	Бобрук	
Гл. констр.	Андриевская	
Рук. гр.	Бобрук	
Ст. инж.	Яковчик	
Ст. техн.	Замураева	

ТП 903-1-198 КЖИ-КР12

Каркас КР12

Стадия	Масса	Масштаб
р.п.	22,3кг	
Лист 1	Листов 1	

А-I-ВСт 3кп2, А-III-35гс — ГОСТ 380-71*

ЛАТГИПРОПРОМ

формат А4

Альбом 5.5 ч. 2

Типовой проект 903-1-198

Взам. инв. №

Подп. и дата

Инв. № подл.

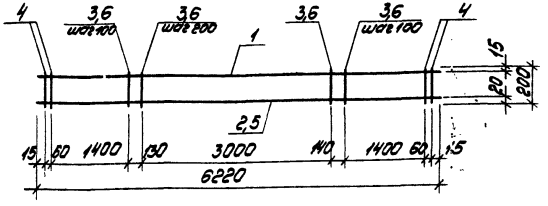

Технические условия на изготовление изделия см. лист КЖИ-ТТ.

			Обозначение	Наименование	Кол.	Примечание
				Кр13		
		1	ГОСТ 5781-81	сталь арм. ф10А III l=6220	1	3,8кг
		2	ГОСТ 5781-81	ф18А III l=6220	1	12,4кг
		3	ГОСТ 5781-81	ф6А I l=200	44	2,0кг
		4	ГОСТ 5781-81	ф10А III l=200	4	0,5кг
				Итого:		18,7кг
				Кр14		
		1	ГОСТ 5781-81	сталь арм. ф10А III l=6220	1	3,8кг
		4	ГОСТ 5781-81	ф10А III l=200	4	0,5кг
		5	ГОСТ 5781-81	ф20А III l=6220	1	15,4кг
		6	ГОСТ 5781-81	ф8А I l=200	44	3,5кг
				Итого:		23,2кг

Гип	Думан	
Нач. отд.	Рябуха	
Н. контр.	Бобрук	
Гл. констр.	Андриевская	
Рук. гр.	Бобрук	
Ст. инж.	Яковчик	
Ст. техн.	Замураева	

ТП 903-1-198 КЖИ-КР13, КР14

Каркасы КР13, КР14

Стадия	Масса	Масштаб
р.п.	18,7кг / 23,2кг	
Лист 1	Листов 1	

А-I-ВСт 3кп2, А-III-35гс — ГОСТ 380-71*

ЛАТГИПРОПРОМ

18454 14 65

формат А4

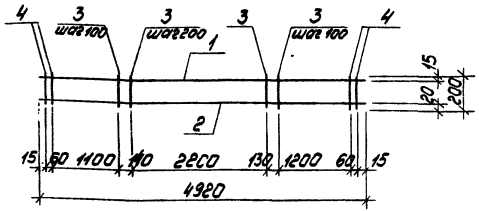

Технические условия на изготовление изделия см. лист КЖИ-ТТ

формат	зона	поз.	Обозначение	Наименование	Кол.	Примечание
				Кр15		
		1	ГОСТ 5781-81	сталь арм. ф 10А III l = 4920	1	3,0 кг
		2	ГОСТ 5781-81	ф 18А III l = 4920	1	9,8 кг
		3	ГОСТ 5781-81	ф 8А I l = 200	35	2,8 кг
		4	ГОСТ 5781-81	ф 10А III l = 200	4	0,5 кг

Гип	Думан		
Нач.отд.	Рябуха		
Н.контр.	Бобрук		
Гл.констр.	Андриевская		
Рук.гр.	Бобрук		
Ст.инж.	Яковчик		
Ст.техн.	Замуреева		

т.п. 903-1-198 КЖИ-Кр15

Каркас Кр15

Стадия	Масса	Масштаб
рп	16,1 кг	
лист 1	листов 1	

АI-ВСт3кп2 / АIII-35гс } ГОСТ 380-71*

ЛАТГИПРОПРОМ

формат А4

Альбом 5.5 ч.2

Типовой проект 903-1-198

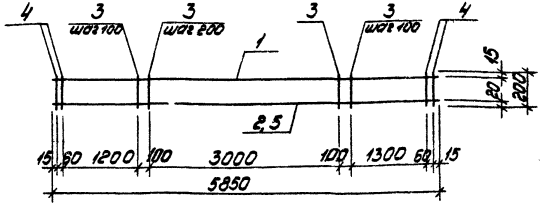

Технические условия на изготовление изделия см. лист КЖИ-ТТ.

формат	зона	поз.	Обозначение	Наименование	Кол.	Примечание
				Кр 9		
		1	ГОСТ 5781-81	сталь арм. ф 10А III l = 5850	1	3,6 кг
		2	ГОСТ 5781-81	ф 25А III l = 5850	1	22,5 кг
		3	ГОСТ 5781-81	ф 8А I l = 200	41	3,2 кг
		4	ГОСТ 5781-81	ф 10А III l = 200	4	0,5 кг
				Итого		29,8 кг
				КР16		
		1	ГОСТ 5781-81	сталь арм. ф 10А III l = 5850	1	3,7 кг
		3	ГОСТ 5781-81	ф 8А I l = 200	42	3,3 кг
		4	ГОСТ 5781-81	ф 10А III l = 200	4	0,5 кг
		5	ГОСТ 5781-81	ф 18А III l = 5850	1	11,9 кг
				Итого		19,4 кг

Взам.инв.№ | Подп. и дата | Инв.№ подл.

Гип	Думан		
Нач.отд.	Рябуха		
Н.контр.	Бобрук		
Гл.констр.	Андриевская		
Рук.гр.	Бобрук		
Ст.инж.	Яковчик		
Ст.техн.	Замуреева		

Тп. 903-1-198 КЖИ-Кр9, Кр16

Каркасы Кр9, Кр16

Стадия	Масса	Масштаб
рп	29,8 кг / 19,4 кг	
лист 1	листов 1	

АI-ВСт3кп2 / АIII-35гс } ГОСТ 380-71*

ЛАТГИПРОПРОМ

18454-14 КБ формат А4

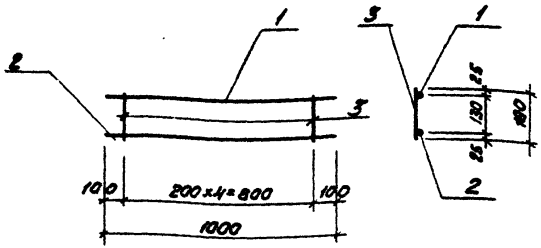

Технические требования по изготовлению изделия см. на листе КЖИ-ТТ.

Формат	Зона	Поз.	Обозначение	Наименование	Кол.	Примечание
		1	ГОСТ 5781-81	Сталь арматурная ф 10А-III, ℓ=1000	1	0,62 кг
		2	ГОСТ 5781-81	Сталь арматурная ф 12А-III ℓ=1000	1	0,90 кг
		3	ГОСТ 5781-81	Сталь арматурная ф 6А-I ℓ=180	5	0,20 кг

ТП 903-1-198 КЖИ-КР 19

Гл. инж. пр.	Думан		
Нач. отд.	Рабуха		
Н. контр.	Андриевская		
Гл. констр.	Андриевская		
Рук. гр.	Бобрук		
Ст. инж.	Артамонова		
Ст. тех.	Белякова		

Каркас КР 19

Стадия	Масса	Масштаб
РП	1,72 кг	
Лист 1	Листов 1	

А-I - 8 ст 3 кп2 ГОСТ 380-71*
А-III - 35 ГС

ЛАТГИПРОПРОМ

Формат А4

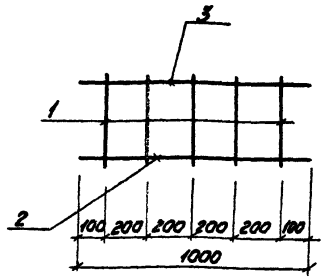

Технические требования на изготовление каркасов см. лист КЖИ-ТТ.

Формат	Зона	Поз.	Обозначение	Наименование	Кол.	Примечание
		1	ГОСТ 5781-81	Сталь арматурная ф 6А-I ℓ=470	5	0,5 кг
		2	ГОСТ 5781-81	То же ф 16А-III ℓ=1000	1	1,6 кг
		3	ГОСТ 5781-81	— " — ф 12А-III ℓ=1000	1	0,9 кг

Инв. № подл. | Подпись и дата | Взам. инв. №

ТП 903-1-198 КЖИ-КР 20

Гл. инж. пр.	Думан		
Нач. отд.	Рабуха		
Н. контр.	Андриевская		
Гл. констр.	Андриевская		
Рук. гр.	Бобрук		
Инженер	Шарапова		

Каркас КР 20

Стадия	Масса	Масштаб
РП	3,0 кг	
Лист 1	Листов 1	

А-I - ВСт 3 кп2 ГОСТ 380-71*
А-III - 35 ГС

ЛАТГИПРОПРОМ

Формат А4

НКр21

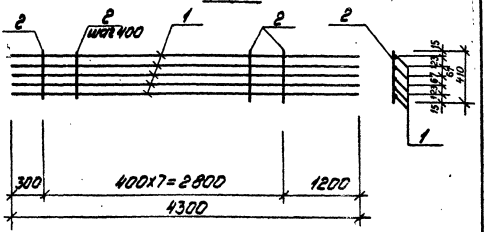

Технические требования на изготовление изделия см. серию КЭ-01-55 вып. 1,2.

Формат	Зона	Поз.	Обозначение	Наименование	Кол.	Прим.
				НКр 21		
		1	ГОСТ 5781-81	Ст. кругл. ф25 AIII ℓ=4300	5	16,6 кг
		2	ГОСТ 5781-81	" ф 8 AI ℓ=410	8	0,16 кг
				Всего:		84,3 кг

				ТП 903-1-198 КЖИ-НКР21		
ГИП	Думан			Каркас плоский НКр 21	Стадия	Масса
Нач.отд	Рябцев				Р.П	84,3
Н.контр	Ржевская				Лист 1	Листов 1
Гл.спец	Мартынова					
Рук.гр	Сосунов					
Ст.инж.	Яковчук					
Исп.	Гончук					
				АI-ВСт3кп2 / AIII-35гс	ГОСТ 380-71*	ЛАТГИПРОПРОМ

Формат А4

НКр 17

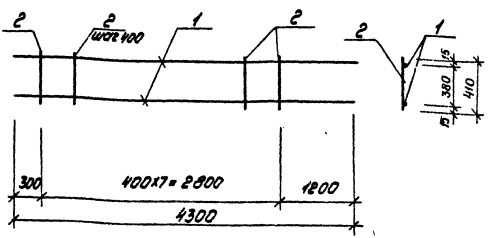

Технические требования на изготовление изделия см. серию КЭ-01-55 вып. 1,2.

Формат	Зона	Поз.	Обозначение	Наименование	Кол.	Прим.
				НКр 17		
		1	ГОСТ 5781-81	Ст. кругл. ф18 AIII ℓ=4300	2	0,6 кг
		2	ГОСТ 5781-75	" ф 6 AI ℓ=410	8	0,09 кг
				Всего:		17,9 кг

				ТП 903-1-198 КЖИ-НКР17		
ГИП	Думан			Каркас плоский НКр17	Стадия	Масса
Нач.отд	Рябцев				Р.П	17,9
Н.контр	Ржевская				Лист 1	Листов 1
Гл.спец	Мартынова					
Рук.гр	Сосунов					
Ст.инж.	Яковчук					
Исп.	Гончук					
				АI-ВСт3кп2 / AIII-35гс	ГОСТ 380-71*	ЛАТГИПРОПРОМ

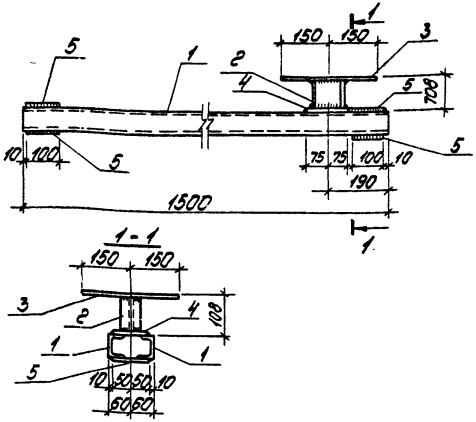

Технические требования по изготовлению изделия см. на листе КЖИ-ТТ.

Формат	Зона	Поз.	Обозначение	Наименование	Кол.	Примечание
		1	ГОСТ 8240-72	Швеллер [5 l=1200	2	11,6 кг
		2	ГОСТ 8239-72*	Балка двутавровая I 10 l=90	1	0,9 кг
		3	ГОСТ 103-76	Сталь полосовая -300×10 l=300	1	7,1 кг
		4	ГОСТ 103-76	Сталь полосовая -100×8 l=150	1	1,0 кг
		5	ГОСТ 103-76	Сталь полосовая -100×8 l=100	4	2,5 кг

ГИП	Думан		
Нач.отд.	Рябуха		
Н.контр.	Андриевская		
Гл.конст.	Андриевская		
Рук.гр.	Бобрик		
Ст.инж.	Кузнецова		
Ст.тех.	Белякова		

тп 903-1-198 КЖИ-МН1

Изделие закладное МН1

Стадия	Масса	Масштаб
Р.П	23,1 кг	

Лист 1 Листов 1

Вст3кп2 ГОСТ 380-71*

ЛАТГИПРОПРОМ

Формат А4

Типовой проект 903-1-198 Альбом 5.5 ч.2

Инв.№ подл. | Подпись и дата | Взам.инв.№

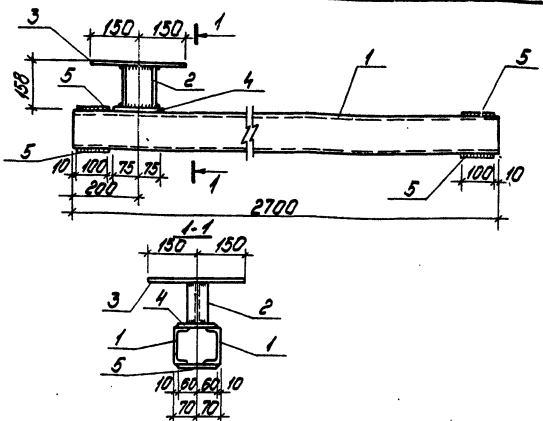

Технические требования по изготовлению изделия см. на листе КЖИ-ТТ.

Формат	Зона	Поз.	Обозначение	Наименование	Кол.	Примечание
		1	ГОСТ 8240-72	Швеллер [12 l=2700	2	56,2 кг
		2	ГОСТ 8239-72*	Балка двутавровая I 10 l=140	1	1,3 кг
		3	ГОСТ 103-76	Сталь полосовая -300×10 l=300	1	7,1 кг
		4	ГОСТ 103-76	Сталь полосовая -120×8 l=150	1	1,1 кг
		5	ГОСТ 103-76	Сталь полосовая -100×8 l=120	1	0,8 кг

ГИП	Думан		
Нач.отд.	Рябуха		
Н.контр.	Андриевская		
Гл.конст.	Андриевская		
Рук.гр.	Бобрик		
Ст.инж.	Кузнецова		
Ст.тех.	Белякова		

тп 903-1-198 КЖИ-МН2

Изделие закладное МН2

Стадия	Масса	Масштаб
Р.П	66,3 кг	

Лист 1 Листов 1

Вст3кп2 ГОСТ 380-71*

ЛАТГИПРОПРОМ

Формат А4

18454 14 6.9

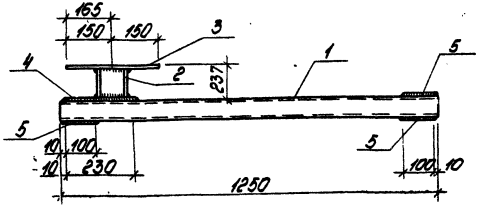

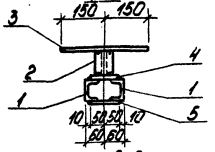

Технические требования по изготовлению изделия см. на листе КЖИ-ТТ.

Формат	Зона	Поз.	Обозначение	Наименование	Кол.	Примечание
		1	ГОСТ 8240-72	Швеллер [6,5 ℓ=1250	2	14,8 кг
		2	ГОСТ 8239-72*	Балка двутавровая Ј10 ℓ=219	1	2,1 кг
		3	ГОСТ 103-76	Сталь полосовая -300×10 ℓ=300	1	7,1 кг
		4	ГОСТ 103-76	Сталь полосовая - 100×8 ℓ=230	1	1,5 кг
		5	ГОСТ 103-76	Сталь полосовая - 100×8 ℓ=100	3	1,9 кг

			тп 903-1-198 КЖИ-МН4		
ГИП	Аликин		Изделие закладное МН4	Стадия	Масса	Масштаб
Нач.отд.	Родина			Р.П	27,4кг	
Н.контр.	Андреевская			Лист 1	Листов 1
Гл.конст.	Андреевская				
Рук.гр.	Бобрик		Вст 3 кп2 ГОСТ 380-71*	ЛАТГИПРОПРОМ	
Ст.инж.	Кузнецова				
Ст.тех.	Белякова				

Формат А4

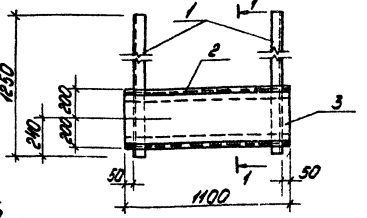

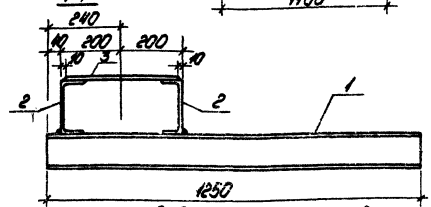

Технические требования по изготовлению изделия см. на листе КЖИ-ТТ.

Формат	Зона	Поз.	Обозначение	Наименование	Кол.	Примечание
		1	ГОСТ 8240-72	Швеллер [12 ℓ=1250	2	26,0 кг
		2	ГОСТ 8240-72	Швеллер [18 ℓ=1100	2	35,9 кг
		3	ГОСТ 103-76	Сталь полосовая -380×12 ℓ=1100	1	39,4 кг

			тп 903-1-198 КЖИ МН3		
ГИП	Аликин		Изделие закладное МН3	Стадия	Масса	Масштаб
Нач.отд.	Родина			Р.П	101,3кг	
Н.контр.	Андреевская			Лист 1	Листов 1
Гл.конст.	Андреевская				
Рук.гр.	Бобрик		Вст 3 кп2 ГОСТ 380-71	ЛАТГИПРОПРОМ	
Ст.инж.	Кузнецова				
Ст.тех.	Белякова				

Инв.№ подл. | Подпись и дата | Взам.инв.№

Формат А4

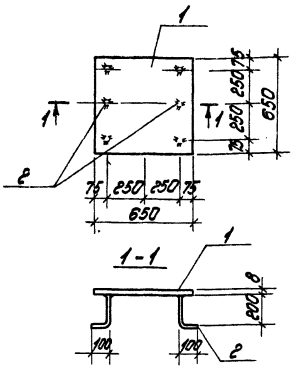

Технические требования по изготовлению изделия см. лист КЖИ-ТТ.

Формат	Зона	Поз.	Обозначение	Наименование	Кол.	Примечание
		1	ГОСТ 19903-74*	Сталь листовая - 650×8 ℓ=650	1	26,5кг
		2	ГОСТ 5781-81	Сталь арм. ф 8 А III ℓ=300	6	0,8кг

т.п 903-1-198 КЖИ-МН5

Изделие закладное МН5

Стадия	Масса	Масштаб
р.п	27,3кг	
Лист 1	Листов 1	

ВСт3кп2 А III - 35ГС } ГОСТ 380-71*

ЛАТГИПРОПРОМ

ГИП	Думан	
Нач.отд.	Рябуха	
Н.контр.	Бобрук	
Гл.констр.	Андриевская	
Рук. гр.	Бобрук	
Ст.инж.	Кузнецова	
Ст.техн.	Замураева	

формат А4

Типовой проект 903-1-198 Альбом 5.5 ч.1

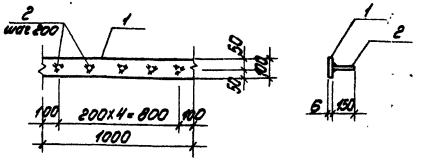

Технические указания по изготовлению изделия см. лист КЖИ-ТТ.

Формат	Зона	Поз.	Обозначение	Наименование	Кол.	Примечание
		1	ГОСТ 103-76	Сталь полосовая - 100×6 ℓ=1000	1	4,7кг
		2	ГОСТ 5781-81	Сталь арм. ф8 А III ℓ=150	5	0,3кг

т.п 903-1-198 КЖИ-МН6

Изделие закладное МН6

Стадия	Масса	Масштаб
р.п.	5,0кг	
Лист 1	Листов 1	

ВСт3кп2 ГОСТ 380-71*

ЛАТГИПРОПРОМ

ГИП	Думан	
Нач.отд.	Рябуха	
Н.контр.	Бобрук	
Гл.констр.	Андриевская	
Рук. гр.	Бобрук	
Ст.инж.	Кузнецова	
Ст.техн.	Замураева	

Взам.инв.№ | Подп. и дата | Инв.№ подл.

18454-14 71 формат А4

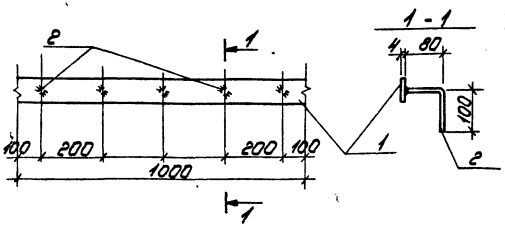

Технические требования по изготовлению изделия см. лист КЖИ-ТТ.

Формат	Зона	Поз.	Обозначение	Наименование	Кол.	Прим.
		1	ГОСТ 103-76	сталь полосовая $\frac{40\times4}{1000}$	1	1,25 кг
		2	ГОСТ 5781-81	сталь арматурная Ф6АI; $l=180$	5	0,20 кг

ГИП	Думан		
Нач.отд.	Рябуха		
Н.контр.	Бобрук		
Гл.констр.	Андриевская		
Рук.гр.	Бобрук		
Ст.инж.	Кузнецова		
Инж.	Леонова		

т.п 903-1-198 КЖИ-МН7

Закладное изделие МН7

Стадия	Масса	Масштаб
р.п	1,45 кг	
Лист 1	Листов 1	

Вст3кп2 ГОСТ 380-71*

ЛАТГИПРОПРОМ

формат А4

Типовой проект 903-1-198 Альбом 5.5 ч.2

Инв. № подл. | Подп. и дата | Взам. инв. №

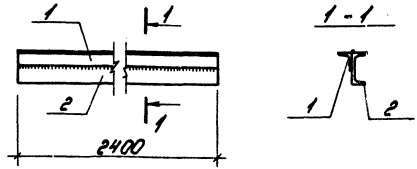

Технические требования по изготовлению изделия см. лист КЖИ-ТТ.

Формат	Зона	Поз.	Обозначение	Наименование	Кол.	Прим.
		1	ГОСТ 8509-72*	сталь угловая равнополочная L 50×5 $l=2400$	1	9,1 кг
		2	ГОСТ 8240-72	швеллер [10 $l=2400$	1	20,6 кг

ГИП	Думан		
Нач.отд.	Рябуха		
Н.контр.	Андриевская		
Гл.констр.	Андриевская		
Рук.гр.	Бобрук		
Ст.инж.	Кузнецова		

т.п 903-1-198 КЖИ-МН8

Закладное изделие МН8

Стадия	Масса	Масштаб
р.п	29,7 кг	
Лист 1	Листов 1	

Вст3кп2 ГОСТ 380-71*

ЛАТГИПРОПРОМ

18454-14 72 формат А4

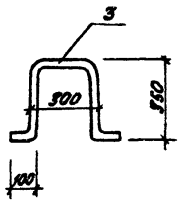

Техническое требование по изготовлению изделия см. лист КЖИ-ТТ

Формат	Зона	Поз.	Обозначение	Наименование	К-во	Примеч.
				МН-10		
		1	ГОСТ 5781-81	Сталь арматурная ф18АI ℓ=1200	1	2,4 кг

		ТП 903-1-198		КЖИ-МН 10	
Гл.инж.пр.	Думан	Закладное изделие МН 10.	Стадия	Масса	Масштаб
Нач.отд.	Рябуха		РП	2,4 кг	
Н.контр.	Андриевская		Лист 1	Листов 1	
Гл.констр.	Андриевская		ЛАТГИПРОПРОМ		
Рук.гр.	Бобрук				
Ст.инж.	Яковчик				

Формат А4

Типовой проект 903-1-198 Альбом 5.5 ч.2

Инв.№ подл. | Подпись и дата | Взам.инв.№

1 — 1

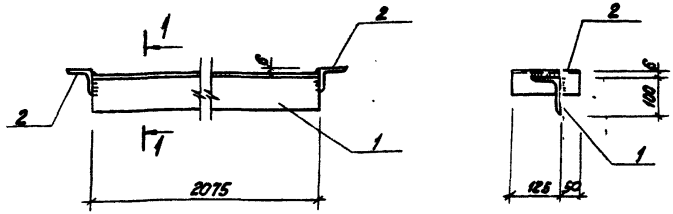

Технические требования по изготовлению изделия см. лист КЖИ-ТТ.

Формат	Зона	Поз.	Обозначение	Наименование	К-во	Примеч.
		1	ГОСТ 8510-72*	Сталь угловая неравнополочная L 100×63×6 ℓ=2075	1	15,7 кг
		2	ГОСТ 8509-72*	Сталь угловая равнополочная L 63×6 ℓ=175	2	2,0 кг

		ТП 903-1-198		КЖИ-МН9	
Гл.инж.пр.	Думан	Закладное изделие МН9	Стадия	Масса	Масштаб
Нач.отд.	Рябуха		РП	17,1 кг	
Н.контр.	Андриевская		Лист 1	Листов 1	
Гл.констр.	Андриевская		ЛАТГИПРОПРОМ		
Рук.гр.	Бобрук	Ст3кп2 ГОСТ 380-71*			
Ст.инж.	Кузнецова				

Формат А4

18454-14 73

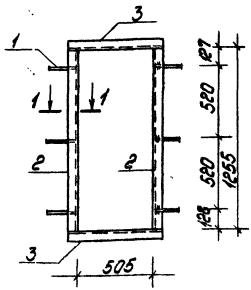

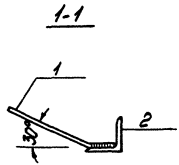

Технические требования по изготовлению изделия см. лист КЖИ-ТТ.

Формат	Зона	Поз.	Обозначение	Наименование	Кол.	Примечание
		1	ГОСТ 5781-81	Сталь арматурная $\frac{\Phi 8 A I}{l=200}$	6	0,48 кг
		2	ГОСТ 8509-72*	Сталь угловая равнобокая $\frac{L 63 \times 5}{l=578}$	2	4,98 "
		3	ГОСТ 8509-72*	Сталь угловая равнобокая $\frac{L 63 \times 5}{l=1255}$	2	12,19 "
				Итого		17,70 "

Гл. инж. пр.	Диман		
Нач. отд.	Рябуха		
Н. контр.	Бобрик		
Гл. констр.	Андриевская		
Рук. гр.	Бобрик		
Ст. арх.	Бике		

Т.П. 903-1-198 КЖИ-МН1-1

Закладное изделие МН1-1

Стадия	Масса	Масштаб
рп	17,70 кг	1:20
Лист 1	Листов 1	

ВСт3кп2 ГОСТ 380-71*

ЛАТГИПРОПРОМ

Формат А4

Альбом 5.5 ч.2

Типовой проект 903-1-198

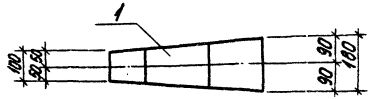

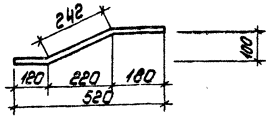

Технические условия на изготовление см. лист КЖИ-ТТ.

Формат	Зона	Поз.	Обозначение	Наименование	Кол.	Примечание
		1	ГОСТ 103-76	Сталь полосовая $\frac{-180 \times 8}{542}$	1	6,1 кг

ГИП	Диман		
Нач. отд.	Рябуха		
Н. контр.	Андриевская		
Гл. констр.	Андриевская		
Рук. гр.	Бобрик		
Ст. инж.	Яковчук		

ТП 903-1-198 КЖИ-МС5

Соединительное изделие МС5

Стадия	Масса	Масштаб
рп	6,1 кг	1:10
Лист 1	Листов 1	

ЛАТГИПРОПРОМ

Инв. № подл. | Подп. и дата | Взам. инв. №

18454-14 74

Формат А4

1-1

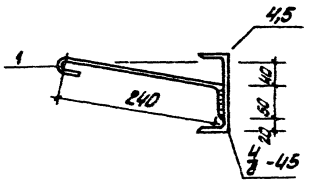

МН1-2, МН1-3

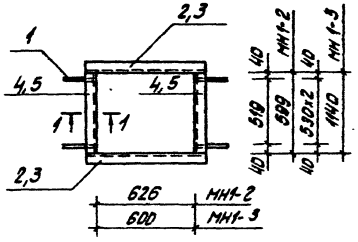

Формат	Зона	Поз.	Обозначение	Наименование	Кол.	Примечание
				МН1-2		
		1	ГОСТ 5781-81	Ф8АI L=340	4	0,52кг
		2	ГОСТ 8509-72	[12 L=726	2	15,14кг
		4	ГОСТ 8509-72	[12 L=599	2	12,50кг
				Итого:		28,16кг
				МН1-3		
		1	ГОСТ 5781-81	Ф8АI L=340	6	0,78кг
		3	ГОСТ 8509-72	[12 L=700	2	14,60кг
		5	ГОСТ 8509-72	[12 L=1140	2	23,76кг
				Итого:		39,14кг

Технические требования по изготовлению изделия см. лист КЖИ-ТТ

				ТП 903-1-198	КЖИ-МН1-2, МН1-3		
Гл.инж.пр.	Дунин			Закладные изделия МН1-2, МН1-3	Стадия	Масса	Масштаб
Нач.отд.	Рябуха				РП	28,16кг 39,14кг	
Н.контр.	Бобрук				Лист 1	Листов 1	
Гл.констр.	Андреевская			В Ст3 кп 2 ГОСТ 380-71*	ЛАТГИПРОПРОМ		
Рук.гр.	Бобрук						
Ст.арх.	Бике						

18454-14 75 Формат А3

МН1-5

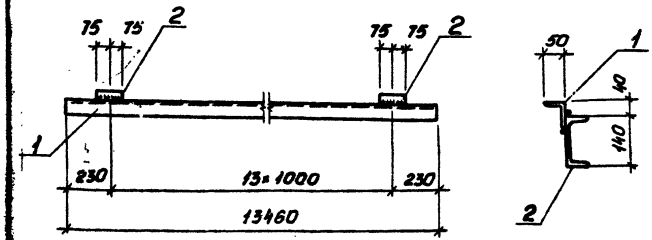

Технические условия на изготовление см. лист КЖИ-ТТ

Формат	Зона	Поз.	Обозначение	Наименование	Кол.	Прим.
		1	ГОСТ 8510-72*	Сталь угловая L 75×50×6 неравнополочн. ℓ=13460	1	76,6 кг
		2	ГОСТ 8240-72	Швеллер [14 ℓ=150	14	25,8 кг

ГИП	Думан	ТП 903-1-198	КЖИ-МН1-5
Нач.отд.	Рабуха	Закладное изделие МН1-5	Стадия: РП; Масса: 1024 кг; Масштаб:
Н.контр.	Бобрук		Лист 1; Листов 1
Гл.констр.	Андриевская	Вст 3 кп 2 ГОСТ 380-71*	ЛАТГИПРОПРОМ
Рук. гр.	Бобрук		
Ст. инж.	Яковчик		
Инж.	Трубчанина		

Формат А4

МН1-6

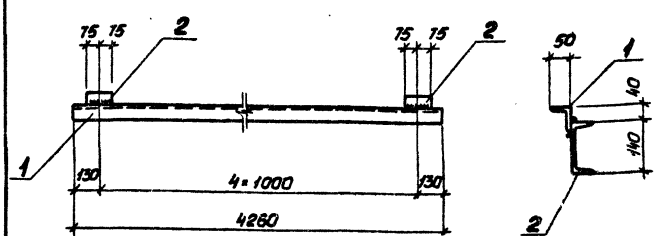

Технические условия на изготовление см. лист КЖИ-ТТ

Формат	Зона	Поз.	Обозначение	Наименование	Кол.	Прим.
		1	ГОСТ 8510-72*	Сталь угловая L 75×50×6 неравнополочн. ℓ=4260	1	24,2 кг
		2	ГОСТ 8240-72	Швеллер [14 ℓ=150	5	9,2 кг

ГИП	Думан	ТП 903-1-198	КЖИ-МН1-6
Нач.отд.	Рабуха	Закладное изделие МН1-6	Стадия: РП; Масса: 33,4 кг; Масштаб:
Н.контр.	Бобрук		Лист 1; Листов 1
Гл.констр.	Андриевская	Вст 3 кп 2 ГОСТ 380-71*	ЛАТГИПРОПРОМ
Рук. гр.	Бобрук		
Ст. инж.	Яковчик		
Инж.	Трубчанина		

Инв.№подл. | Подпись и дата | Взам.инв.№

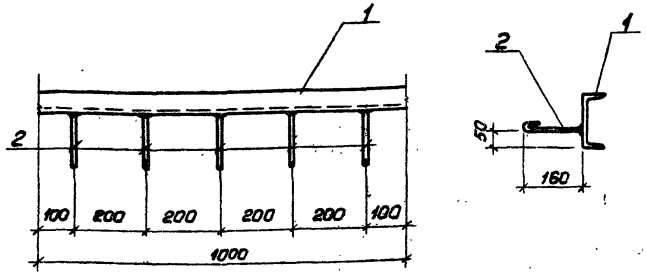

Технические условия на изготовление см. лист КЖИ-ТТ

Формат	Зона	Поз.	Обозначение	Наименование	Кол.	Прим.
		1	ГОСТ 8240-72	Швеллер С 14 / l=1000	1	12,3 кг
		2	ГОСТ 5781-81	Сталь арматурная ФВАТ / l=210	5	0,4 кг

ГИП	Дунан	ТП 903-1-198 КЖИ-МН1-7	
Нач.отд.	Рябуха	Закладное изделие МН1-7	Стадия: РП; Масса: 12,1 кг; Масштаб:
Н.контр.	Андриевская		Лист 1; Листов 1
Гл.констр.	Андриевская		
Рук.гр.	Бобрук	Вст 3 кп 2 ГОСТ 380-71*	ЛАТГИПРОПРОМ
Ст.инж.	Яковчик		
Инж.	Трубчанина		

Формат А4

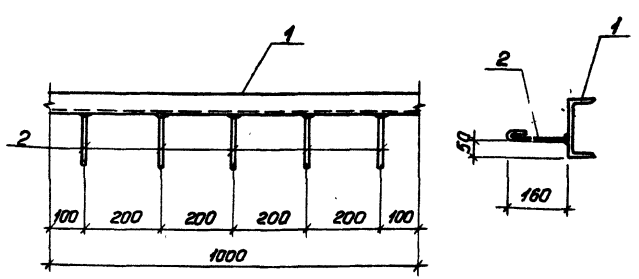

Технические условия на изготовление см. лист КЖИ-ТТ

Формат	Зона	Поз.	Обозначение	Наименование	Кол.	Прим.
		1	ГОСТ 4240-72	Швеллер С 18 / l=1000	1	16,3 кг
		2	ГОСТ 5781-81	Сталь арматурная ФВАТ / l=210	5	0,4 кг

Инв.№подл. | Подпись и дата | Взам.инв.№

ГИП	Дунан	ТП 903-1-198 КЖИ-МН1-4	
Нач.отд.	Рябуха	Закладное изделие МН1-4	Стадия: РП; Масса: 16,7кг; Масштаб:
Н.контр.	Андриевская		Лист 1; Листов 1
Гл.констр.	Андриевская		
Рук.гр.	Бобрук	Вст 3 кп 2 ГОСТ 380-71*	ЛАТГИПРОПРОМ
Ст.инж.	Яковчик		
Инж.	Трубчанина		

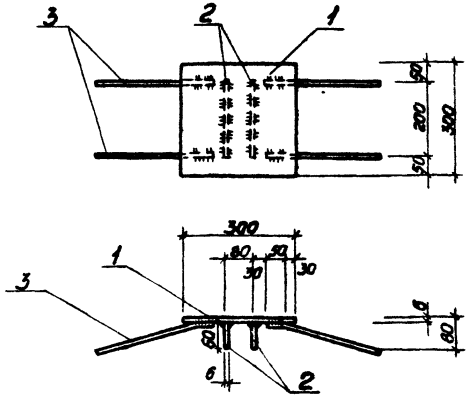

Технические условия на изготовление см. лист КЖИ-ТТ.

Формат	Зона	Поз.	Обозначение	Наименование	Кол.	Прим.
		1	ГОСТ 19903-74*	Сталь листовая $\frac{-300\times6}{l=300}$	1	4,2кг
		2	ГОСТ 103-76	Сталь полосовая $\frac{-60\times8}{l=200}$	2	1,1кг
		3	ГОСТ 2590-71*	Сталь круглая $\frac{\phi8\ A\,III}{l=290}$	4	0,5кг

ГИП	Думан		
Нач.отд.	Рабуха		
Н.контр.	Андриевская		
Гл.констр.	Андриевская		
Рук. гр.	Бобрук		
Ст.инж.	Яковчик		
Инж.	Трубчанина		

ТП 903-1-198 КЖИ-МН 1-9

Закладное изделие МН 1-9

Стадия	Масса	Масштаб
РП	5,8 кг	1:10
Лист 1	Листов 1	

δ=6 - Вст3кп2 ГОСТ 380-71*
A III - 35ГС

ЛАТГИПРОПРОМ

Формат А4

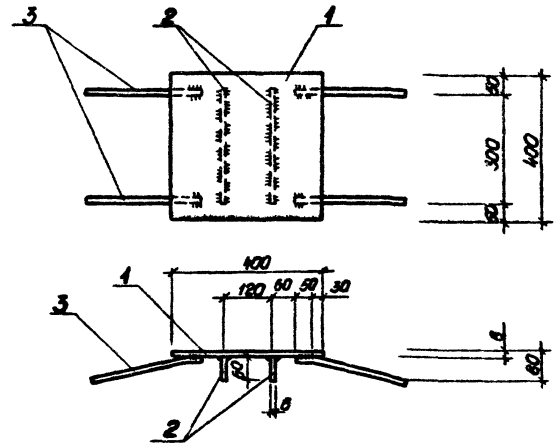

Технические условия на изготовление см. лист КЖИ-ТТ

Формат	Зона	Поз.	Обозначение	Наименование	Кол.	Прим.
		1	ГОСТ 19903-74*	Сталь листовая $\frac{-400\times6}{l=430}$	1	7,5 кг
		2	ГОСТ 103-76	Сталь полосовая $\frac{-60\times6}{l=350}$	2	1,7кг
		3	ГОСТ 2590-71*	Сталь круглая $\frac{\phi8\ A\,III}{l=290}$	4	0,5кг

ГИП	Думан		
Нач.отд.	Рабуха		
Н.контр.	Андриевская		
Гл.констр.	Андриевская		
Рук. гр.	Бобрук		
Ст.инж.	Яковчик		
Инж.	Трубчанина		

ТП 903-1-198 КЖИ-МН 1-10

Закладное изделие МН1-10

Стадия	Масса	Масштаб
РП	9,7 кг	1:10
Лист 1	Листов	

δ=6 - Вст3кп2 ГОСТ 380-71*
A III - 35ГС

ЛАТГИПРОПРОМ

Инв.№ подл. | Подпись и дата | Взам. инв.№

18454-14 78 Формат А4

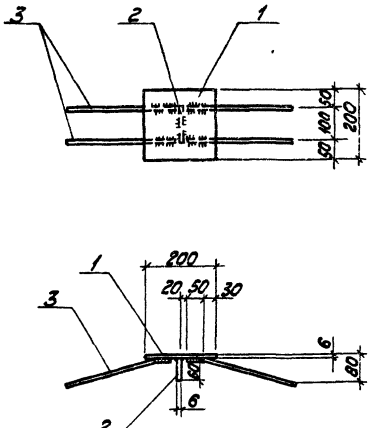

Технические условия на изготовление см. лист КЖИ-ТТ.

Формат	Зона	Поз.	Обозначение	Наименование	Кол.	Прим.
		1	ГОСТ 19903-74*	Сталь листовая $\frac{-200\times16}{\ell=200}$	1	1,9 кг
		2	ГОСТ 103-76	Сталь полосовая $\frac{-60\times6}{\ell=100}$	1	0,3 кг
		3	ГОСТ 2590-71*	Сталь круглая $\frac{\Phi 8\ A\,III}{\ell=290}$	4	0,5 кг

Гл.инж.пр.	Думан		ТП 903-1-198 КЖИ-МН1-11		
Нач.отд.	Рабула		Закладное изделие МН1-11	Стадия: РП; Масса: 2,7кг; Масштаб:	
Н.контр.	Андриевская			Лист 1 Листов 1	
Гл.констр.	Андриевская				
Рук.гр.	Бобрик		-δ=6 - В Ст3кп2 ГОСТ 380-71*	ЛАТГИПРОПРОМ	
Ст.инж.	Яковчик		A III - 35 ГС		
Инж.	Трубчанина				

Формат А4

Типовой проект 903-1-198 Альбом 5,5 к 2

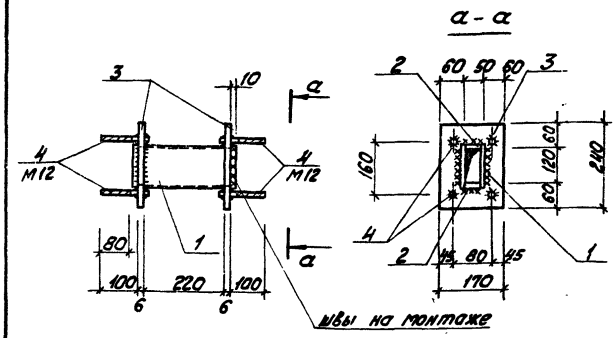

1. Технические условия на изготовление см. лист КЖИ-ТТ
2. Изделие цинковать слоем 130мкм.

Формат	Зона	Поз.	Обозначение	Наименование	Кол.	Прим.
		1	ГОСТ 19903-74*	Сталь листовая $\frac{-132\times6}{\ell=252}$	2	2,9 кг
		2	ГОСТ 103-76	Сталь полосовая $\frac{-40\times6}{\ell=252}$	2	1,2 кг
		3	ГОСТ 19903-74*	Сталь листовая $\frac{-110\times6}{\ell=240}$	2	3,8 кг
		4	ГОСТ 2590-71*	Сталь круглая $\frac{\Phi 12\ A\,III}{\ell=115}$	4	0,5 кг

Инв.№ подл. | Подпись и дата | Взам.инв.№

Гл.инж.пр.	Думан		ТП 903-1-198 КЖИ-МН1-12		
Нач.отд.	Рабула		Закладное изделие МН1-8	Стадия: РП; Масса: 8,4 кг; Масштаб:	
Н.контр.	Андриевская			Лист 1 Листов 1	
Гл.констр.	Андриевская				
Рук.гр.	Бобчик		δ=6 - В Ст3кп2 ГОСТ 380-71*	ЛАТГИПРОПРОМ	
Ст.инж.	Яковчик		A III - 35 ГС		
Инж.	Трубчанина				

Формат А4

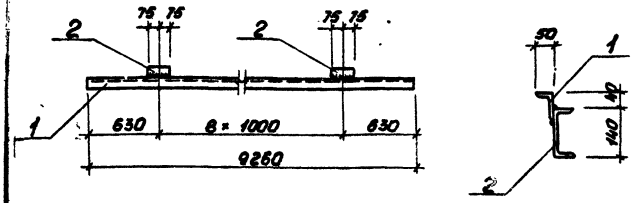

1. Технические условия на изготовление даны на листе КЖИ-ТТ.

Зона	Поз.	Обозначение	Наименование	Кол	Примеч.
	1	ГОСТ 8510-72*	Сталь уголовая L 75×50×6 неравнополочн. l = 9260	1	52,8 кг
	2	ГОСТ 8240-72	Швеллер С14 l = 150	9	16,6 кг
			Итого:		69,4 кг

ГИП	Думан		
Нач.отд.	Рабуха		
Н.контр.	Бобрик		
Гл.констр.	Андриевская		
Рук.гр.	Бобрук		
Ст.инж.	Яковчик		
Ст.техн.	Левчина		

ТП 903-1-198 КЖИ-МН1-12

Закладное изделие МН1-12

Стадия	Масса	Масштаб
РП	69,4кг	1:10
Лист 1	Листов 1	

Вст 3 кп 2 ГОСТ 380-71*

ЛАТГИПРОПРОМ

Формат А4

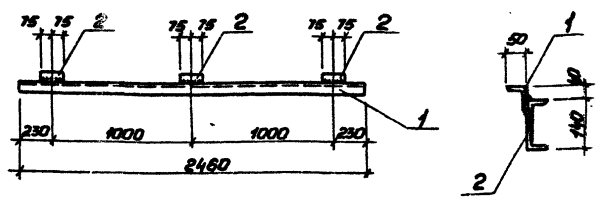

1. Технические условия на изготовление даны на листе КЖИ-ТТ.

Формат	Зона	Поз.	Обозначение	Наименование	Кол.	Примеч.
		1	ГОСТ 8510-72*	Сталь уголовая L 75×50×8 неравнополочн. l = 2460	1	14,0 кг
		2	ГОСТ 8240-72	Швеллер С14 l = 150	3	5,6 кг
				Итого:		19,6 кг

Инв.№ подл. | Подпись и дата | Взамен инв.№

ГИП	Думан		
Нач.отд.	Рабуха		
Н.контр.	Бобрук		
Гл.констр.	Андриевская		
Рук.гр.	Бобрук		
Ст.инж.	Яковчик		
Ст.техн.	Левчина		

ТП 903-1-198 КЖИ-МН1-13

Закладное изделие МН1-13

Стадия	Масса	Масштаб
РП	19,6кг	1:10
Лист 1	Листов 1	

Вст 3 кп 2 ГОСТ 380-71*

ЛАТГИПРОПРОМ

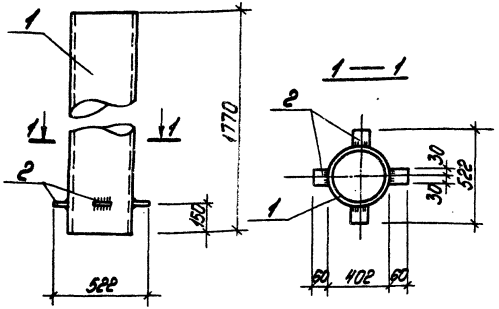

Технические условия по изготовлению изделия см. лист КЖИ-ТТ.

Фор.	Зона	Поз.	Обозначение	Наименование	Кол.	Прим.
				МН1-15		
		1	ГОСТ 10704-76*	Труба ф 402х5 ℓ=1770	1	86,7кг
		2	ГОСТ 103-76	Сталь полосовая-60х10 ℓ=60	4	0,6 кг
				Итого:		87,3 кг

				ТП 903-1-198	КЖИ-МН1-15	
ГИП	Думан			Закладное изделие МН1-15	Стадия	Масса	Масштаб
Нач.отд.	Вадула				Р	87,3кг	
Н.контр.	Ларчевская				Лист 1	Листов 1
Гл.констр.	Ларчевская			ВСт3кп2 ГОСТ 380-71*	ЛАТГИПРОПРОМ	
Рук.гр.	Бобрик					
Ст.инж.	Яковчук					

Инв.№ подл. | Подп. и дата | Взам.инв.№

Формат А4

Альбом 5.5 ч. 2

Типовой проект 903-1-198

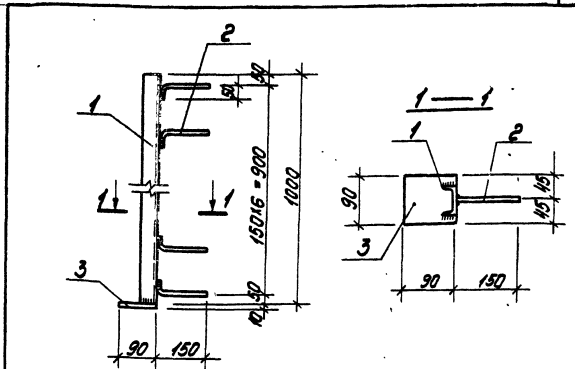

Технические условия по изготовлению изделия см. лист КЖИ-ТТ.

Фор.	Зона	Поз.	Обозначение	Наименование	Кол.	Прим.
				МН1-14		
		1	ГОСТ 8240-72	Швеллер [Б,5 ℓ=1000	1	5,9кг
		2	ГОСТ 5781-81	Сталь арматурная ф8 AIII ℓ=900	7	0,6кг
		3	ГОСТ 103-76	Сталь полосовая-90х10 ℓ=90	1	0,7кг
				Итого		7,2кг

				ТП 903-1-198	КЖИ-МН1-14	
ГИП	Думан			Закладное изделие МН1-14	Стадия	Масса	Масштаб
Нач.отд.	Вадула				Р	7,2кг	
Н.контр.	Ларчевская				Лист 1	Листов 1
Гл.констр.	Ларчевская			δ=10, ℓ - ВСт3кп2 AIII - 35 гс	ГОСТ 380-71*	ЛАТГИПРОПРОМ	
Рук.гр.	Бобрик					
Ст.инж.	Яковчук					

Инв.№ подл. | Подп. и дата | Взам.инв.№

18454-14 81

Формат А4

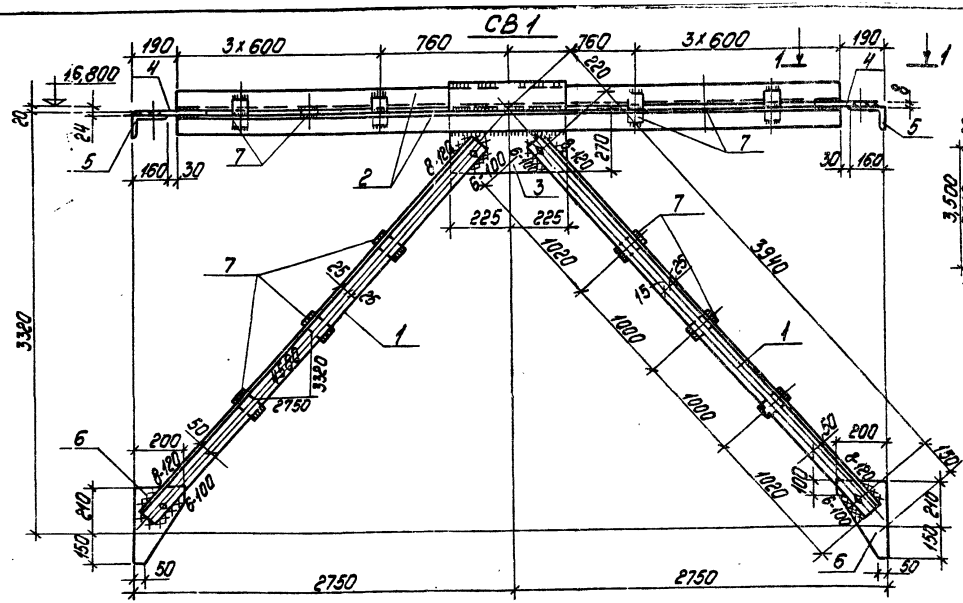
СВ1
190
3х600
760
760
3х600
190
16,800
1-1
20
24
5
160
30
7
2
8-180
6-100
6-420
270
3
225
225
1020
3940
1000
1000
1020
1
1
3320
2750
6
200
200
240
150
50
2750
2750
6-100
6-420
6-100
6-100
6-100

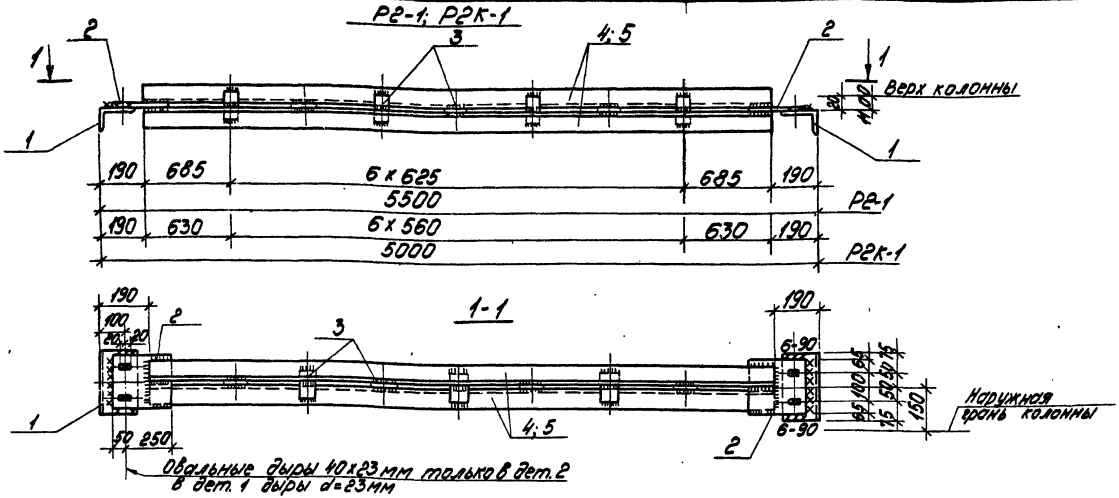

Формат	Зона	Поз.	Обозначение	Наименование	Кол.	Примечание
				Р2-1		
		1	ГОСТ 8510-72*	сталь угловая неравнополочн. ∟160x100x9 l=250	2	9,0 кг
		2	ГОСТ 19903-74*	сталь листовая -230x8 l=300	2	7,0 кг
		3	ГОСТ 19903-74*	сталь листовая -60x8 l=120	7	3,0 кг
		4	ГОСТ 8509-72*	сталь угловая равнополочная ∟80x6 l=5120	2	76,0 кг
				Наплавленный металл	2%	2,0 кг
				Всего:		97,0 кг
				Р2К-1		
		1	ГОСТ 8510-72*	сталь угловая неравнополочн. ∟160x100x9 l=250	2	9,0 кг
		2	ГОСТ 19903-74*	сталь листовая -230x8 l=300	2	7,0 кг
		3	ГОСТ 19903-74*	сталь листовая -60x8 l=120	7	3,0 кг
		5	ГОСТ 8509-72*	сталь угловая равнополочная ∟80x6 l=4620	2	68,0 кг
				Наплавленный металл	2%	2,0 кг
				Всего:		89,0 кг

1. Сварные швы h=6 мм, кроме оговоренных.
2. Все отверстия сверлить d=23 мм.
3. Дополнительные указания см. лист КЖИ-ТТ.

ГИП	Думан	
Нач. отд.	Рябуха	
Н.контр.	Андриевская	
Гл.конст.	Андриевская	
Рук. гр.	Бобрик	
Ст. инж.	Яковчук	

т.п. 903-1-198 КЖИ-Р2-1; Р2к-1

Распорки Р2-1; Р2к-1

Стадия	Масса	Масштаб
РП	97,0 / 89,0	
Лист 1	Листов 1	

ВСт3кп2 ГОСТ 380-71*

ЛАТГИПРОПРОМ

18454-14 83 формат А3

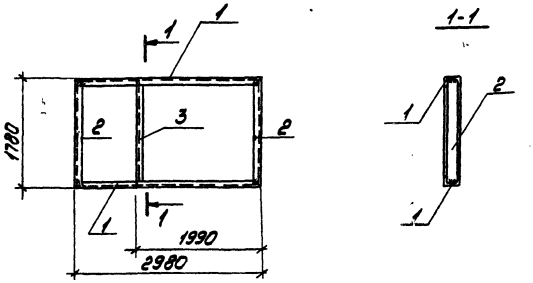

Технические условия на изготовление см. лист КЖИ-ТТ.

Формат	Зона	Поз.	Обозначение	Наименование	Кол.	Прим.
		1	ГОСТ 8240-72	Швеллер $\frac{\text{С}20}{\ell=2980}$	2	109,6кг
		2	ГОСТ 8240-72	Швеллер $\frac{\text{С}20}{\ell=1780}$	2	65,4кг
		3	ГОСТ 8240-72	Швеллер $\frac{\text{С}20}{\ell=1770}$	1	32,7кг

ГИП	Думан		
Нач.отд.	Рябуха		
Н.контр.	Андриевская		
Гл.конст.	Андриевская		
Рук.гр.	Бобрук		
Ст.инж.	Яковчик		
Инж.	Трубчанина		

тп 903-1-198 КЖИ-МР1

Рама МР1

Стадия	Масса	Масштаб
Р.п	207,7 кг	1:50
Лист 1	Листов 1	

ВСт3кп2
ГОСТ 380-71*

ЛАТГИПРОПРОМ

Формат А4

Альбом 5.5 ч.2

Типовой проект 903-1-198

Инв.№ подл. | Подп. и дата | Взам.инв.№

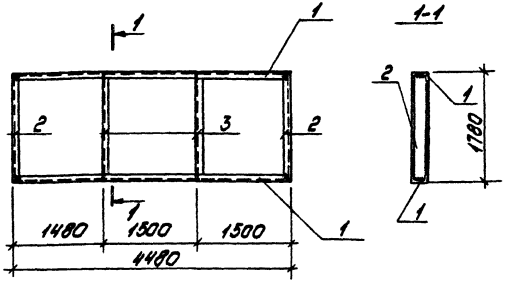

Технические условия на изготовление см. лист КЖИ-ТТ.

Формат	Зона	Поз.	Обозначение	Наименование	Кол.	Прим.
		1	ГОСТ 8240-72	Швеллер $\frac{\text{С}20}{\ell=4480}$	2	164,9кг
		2	ГОСТ 8240-72	Швеллер $\frac{\text{С}20}{\ell=1780}$	2	65,4кг
		3	ГОСТ 8240-72	Швеллер $\frac{\text{С}20}{\ell=1770}$	2	65,4кг

ГИП	Думан		
Нач.отд.	Рябуха		
Н.контр.	Андриевская		
Гл.конст.	Андриевская		
Рук.гр.	Бобрук		
Ст.инж.	Яковчик		
Инж.	Трубчанина		

тп 903-1-198 КЖИ-МР2

Рама МР2

Стадия	Масса	Масштаб
Р.п	295,7 кг	1:50
Лист 1	Листов 1	

ВСт3кп2
ГОСТ 380-71*

ЛАТГИПРОПРОМ

Формат А4

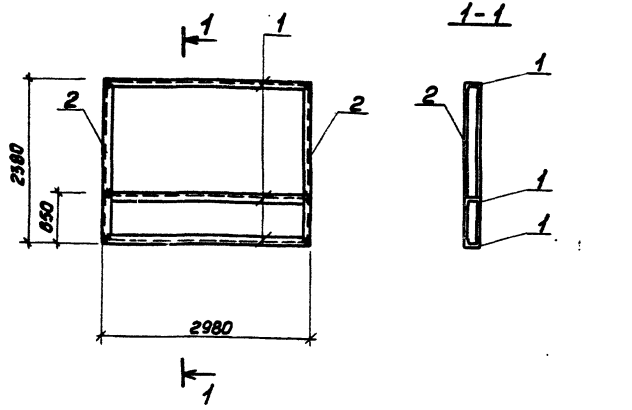

Технические условия на изготовление см. лист КЖН-ТТ

Формат	Зона	Поз.	Обозначение	Наименование	Кол.	Прим.
		1	ГОСТ 8240-72	Швеллер С20 / ℓ=2980	3	164,5кг
		2	ГОСТ 8240-72	Швеллер С20 / ℓ=2380	2	87,6 кг

ТП 903-1-198	КЖИ-МР 3		
Рама МР 3	Стадия: РП	Масса: 252,1 кг	Масштаб:
	Лист 1	Листов 1	
Вст3кп2 ГОСТ 380-71*	ЛАТГИПРОПРОМ		

ГИП	Думан
Нач.отд.	Рябуха
Н.контр.	Андриевская
Гл.констр.	Андриевская
Рук.гр.	Бобрик
Ст.инж.	Яковчик
Инж.	Трубчанина

Формат А4

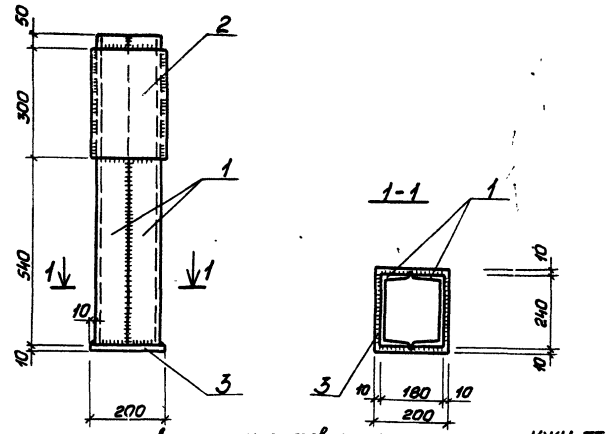

Технические условия на изготовление см. лист КЖИ-ТТ

Формат	Зона	Поз.	Обозначение	Наименование	Кол.	Прим.
		1	ГОСТ 8240-72	Швеллер С24 / ℓ=890	2	42,7кг
		2	ГОСТ 19903-74*	Сталь листовая -200×10 / ℓ=300	1	4,7кг
		3	ГОСТ 19903-74*	Сталь листовая -200×10 / ℓ=280	1	3,8 кг

ТП 903-1-198	КЖИ-Т1-1		
Насадка Т1-1	Стадия: РП	Масса: 51,2 кг	Масштаб:
	Лист 1	Листов 1	
ВСт3кп2 ГОСТ 380-71*	ЛАТГИПРОПРОМ		

ГИП	Думан
Нач.отд.	Рябуха
Н.контр.	Андриевская
Гл.конст.	Андриевская
Рук.гр.	Бобрик
Ст.инж.	Яковчик
Инж.	Трубчанина

Инв.№подл. | Подпись и дата | Взам.инв.№

Формат А4

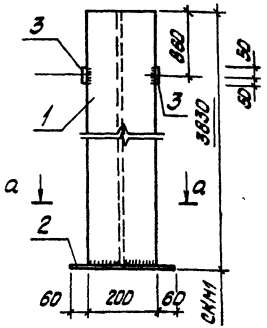

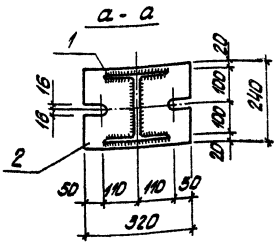

Технические требования на изготовление изделия см. лист КЖИ-ТТ

Форм.	Зона	Поз.	Обозначение	Наименование	Кол.	Примечание
		1	ТУ 14-2-24-72	Двутавр $\frac{I\ 20\ К1}{l = 3816}$	1	162,4кг
		2	ГОСТ 19903-74*	Сталь листовая $\frac{-240 \times 14}{l = 320}$	1	8,5кг
		3	ГОСТ 19903-74*	Сталь листовая $\frac{-240 \times 6}{l = 100}$	2	1,13кг

ГИП	Думан	
Нач. отд.	Рябуха	
Н. контр.	Андриевская	
Гл. конст.	Андриевская	
Рук. гр.	Бобрук	
Ст. инж.	Ипполитова	
Инж.	Степанова	

ТП 903-1-198 КЖИ-СКМ1

Стойка СКМ1

Стадия	Масса	Масштаб
РП	179,1кг	

Лист 1 Листов 1

ВСт3кп2 ГОСТ 380-71*

ЛАТГИПРОПРОМ

Формат А4

Типовой проект 903-1-198 Альбом 5.5 ч.2

Инв. № подл. | Подпись и дата | Взам. инв. №

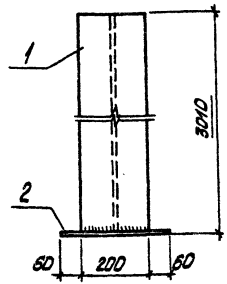

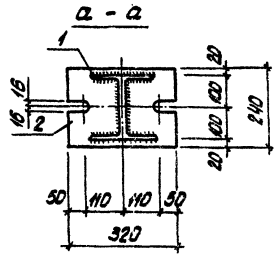

Технические требования на изготовление изделия см. лист КЖИ-ТТ

Форм.	Зона	Поз.	Обозначение	Наименование	Кол.	Примечание
				СКМ1а:		
		1	ТУ 14-2-24-72	Двутавр $\frac{I\ 20\ К1}{l = 3010}$	1	122,2
		2	ГОСТ 19903-74*	Сталь листовая $\frac{-240 \times 14}{l = 320}$	1	8,5кг

ГИП	Думан	
Нач. отд.	Рябуха	
Н. контр.	Андриевская	
Гл. конст.	Андриевская	
Рук. гр.	Бобрук	
Ст. инж.	Ипполитова	
Инж.	Степанова	

ТП 903-1-198 КЖИ-СКМ1а

Стойка СКМ1а

Стадия	Масса	Масштаб
РП	130,7 кг	

Лист 1 Листов 1

ВСт3кп2 ГОСТ 380-71*

ЛАТГИПРОПРОМ

Формат А4

18454-14 86

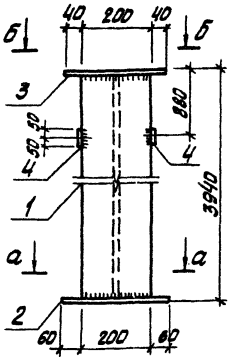

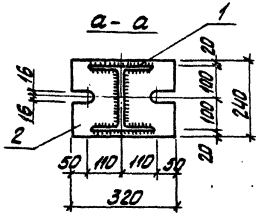

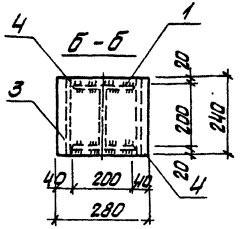

Технические требования по изготовлению изделия см. лист КЖИ-ТТ

Формат	Зона	Поз.	Обозначение	Наименование	Кол.	Примечание
		1	ТУ 14-2-24-72	Двутавр I 20 К2 / ℓ=3912	1	158,8 кг
		2	ГОСТ 19903-74*	Сталь листовая -240×14 / ℓ=320	1	8,5 кг
		3	ГОСТ 19903-74*	Сталь листовая -240×14 / ℓ=280	1	7,4 кг
		4	ГОСТ 19903-74*	Сталь листовая -240×6 / ℓ=100	2	1,13 кг

ГИП	Думан		
Нач.отд.	Рябуха		
Н.контр.	Андреевская		
Гл.констр.	Андреевская		
Рук.гр.	Бобрук		
Ст.инж.	Ипполитова		
Инж.	Степанова		

ТП903-1-198 КЖИ-СКМ2

Стойка СКМ2

Стадия	Масса	Масштаб
РП	177,76 кг	

Лист 1 Листов 1

8Ст3кп2 ГОСТ380-71*

ЛАТГИПРОПРОМ

Формат А4

Типовой проект 903-1-198 Альбом 5.5 ч.2

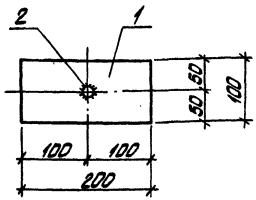

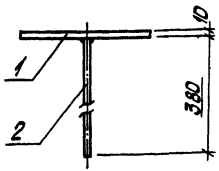

Технические требования по изготовлению изделия см. лист КЖИ-ТТ

Формат	Зона	Поз.	Обозначение	Наименование	Кол.	Примечание
		1	ГОСТ 19903-74*	Сталь листовая -200×10 / ℓ=100	1	1,57 кг
		2	ГОСТ 5781-81	Сталь арматурная ф8АI ℓ=380	1	0,15 кг

ГИП	Думан		
Нач.отд.	Рябуха		
Н.контр.	Андреевская		
Гл.констр.	Андреевская		
Рук.гр.	Бобрук		
Ст.инж.	Ипполитова		
Инж.	Степанова		

Взам. инв.№ | Подпись и дата | Инв.№ подл.

ТП903-1-198 КЖИ-МС2-2

Соединительное изделие МС2-2

Стадия	Масса	Масштаб
РП	1,72 кг	

Лист Листов 1

8Ст3кп2 ГОСТ380-71*

ЛАТГИПРОПРОМ

18454-14 87 Формат А4

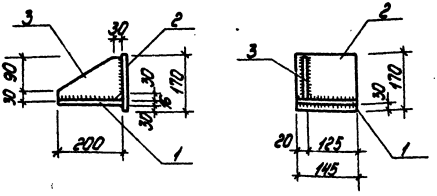

Формат	Зона	Поз.	Обозначение	Наименование	Кол.	Примечание
		1	ГОСТ 103-76	Сталь полосовая $\frac{-200\times16}{\ell=145}$	1	3,6 кг
		2	ГОСТ 103-76	Сталь полосовая $\frac{-170\times12}{\ell=145}$	1	2,3 кг
		3	ГОСТ 103-76	Сталь полосовая $\frac{-120\times10}{\ell=200}$	1	1,9 кг

1. Технические требования на изготовление см. лист КЖИ-ТТ.
2. Толщина сварных швов $h_ш$ = 10 мм.

ГИП	Лимары		ТП 903-1-198	КЖИ-РК2-2	
Нач.отд.	Ердаул		Столик РК 2-2	Стадия: Р Д	Масса: 7,9 кг
Н.контр.	Вторичная			Лист 1	Листов 1
Гл.констр.проекта	Вторичная		Вст3пс2 ГОСТ 380-71*	ЛАТГИПРОПРОМ	
Рук.гр.	Сборщик				
Ст.инж.	Ипатьева				

Формат А4

Альбом 5.5.х.2

Типовой проект 903-1-198

Инв.№ подл. | Подп. и дата | Взам.инв.№

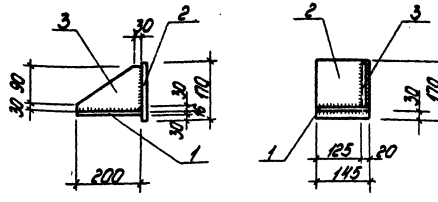

Формат	Зона	Поз.	Обозначение	Наименование	Кол.	Прим.
		1	ГОСТ 103-76	Сталь полосовая $\frac{-200\times16}{\ell=145}$	1	3,6 кг.
		2	ГОСТ 103-76	Сталь полосовая $\frac{-170\times12}{\ell=145}$	1	2,3 кг.
		3	ГОСТ 103-76	Сталь полосовая $\frac{-120\times10}{\ell=200}$	1	1,9 кг.

1. Технические требования на изготовление см. лист КЖИ-ТТ.
2. Толщина сварных швов $h_ш$ = 10 мм.

ГИП	Лимары		Т.П 903-1-198	КЖИ-РК2-1	
Нач.отд.	Ердаул		Столик РК2-1	Стадия: Р Д	Масса: 7,9 кг
Н.контр.	Вторичная			Лист 1	Листов 1
Гл.констр.проекта	Вторичная		Вст3 кп2 ГОСТ 380-71*	ЛАТГИПРОПРОМ	
Рук.гр.	Сборщик				
Ст.инж.	Ипатьева				
Инж.	Пр.ученик				

Инв.№ подл. | Подп. и дата | Взам.инв.№

Формат А4

Р-1; Р-1а

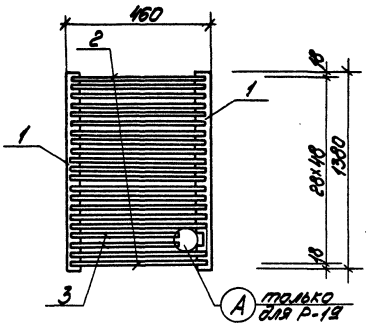

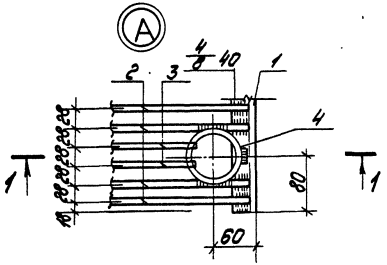

1-1

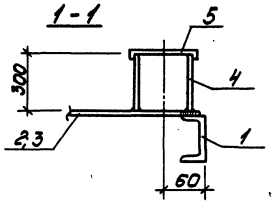

Формат	Зона	Поз.	Обозначение	Наименование	Кол.	Примечание
				Р1		
		1	ГОСТ 8240-72	Швеллер $\frac{\text{с 6,5}}{l=1380}$	2	8,3 кг
		2	ГОСТ 5781-81	Сталь арматурная $\frac{\text{ф 8 А I}}{l=440}$	49	8,5 кг
				Р1А		
		1	ГОСТ 8240-72	Швеллер $\frac{\text{с 6,5}}{l=1380}$	2	8,3 кг
		2	ГОСТ 5781-81	Сталь арматурная $\frac{\text{ф 8 А I}}{l=440}$	47	8,2 кг
		3	ГОСТ 5781-81	—"— $\frac{\text{ф 8 А I}}{l=370}$	2	0,4 кг
		4	ГОСТ 3262-75*	Труба $\frac{80\times4,0}{l=300}$	1	2,3 кг
		5	ГОСТ 103-76	Сталь полосовая $\frac{5\times130}{l=130}$	1	0,7 кг

Гл. инж. пр.	Думан		
Нач. отд.	Рябуха		
Н. контр.	Андриевская		
Гл. констр.	Андриевская		
Рук. гр.	Бобрук		
Инженер	Шаповалова		

ТП 903-1-198 КЖИ-Р1, Р1А

Решетки Р1, Р1А

Стадия	Масса	Масштаб
РП	16,8 кг 19,9 кг	
Лист 1	Листов 1	

ВСт3 кп2 ГОСТ 380-71*

ЛАТГИПРОПРОМ

18454-14 89 Формат А3

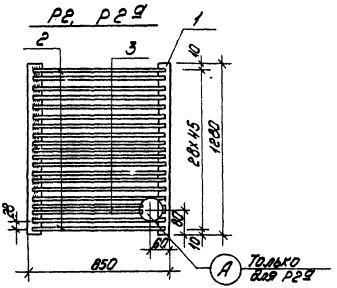

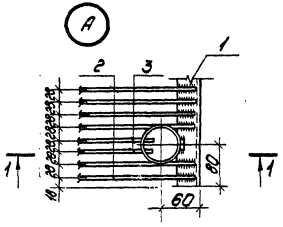

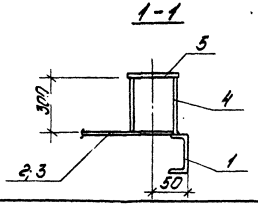

Формат	Зона	Поз.	Обозначение	Наименование	Кол. на исполн.		Примечан.
		1	ГОСТ 8240-72	[8 l=1280	2	2	20,8 кг
		2	ГОСТ 5781-81	сталь арматурная ф 8 А I l=830	44	42	
		3	ГОСТ 5781-81	сталь арматурная ф 8 А I l=760	–	2	0,5 кг
		4	ГОСТ 10704-76*	Труба 80×4,0	–	1	2,5 кг
		5	ГОСТ 103-76	Сталь полосов. –5×130	–	1	0,7 кг
				Масса изделия, кг	35,3	38,4	

Марка	Литер.	
Р2	Р	Р2а

Технические требования по изготовлению изделия см. лист КЖИ-ТТ.

Гл.инж.пр.	Диман		
Нач.отд.	Рябуха		
Н.контр.	Андриевская		
Гл.контр.	Андриевская		
Рук.гр.	Бобрик		
Ст.инж.	Яковчик		

тп 903-1-198 КЖИ-Р2, Р2а

Решетки Р2, Р2а

Стадия	Масса	Масштаб
РП	см. таблицу	

Лист 1 Листов 1

ВСт3 кп 2
ГОСТ 380-71*

ЛАТГИПРОПРОМ.

18454-14 90

Формат А3

Р 5; Р 5а

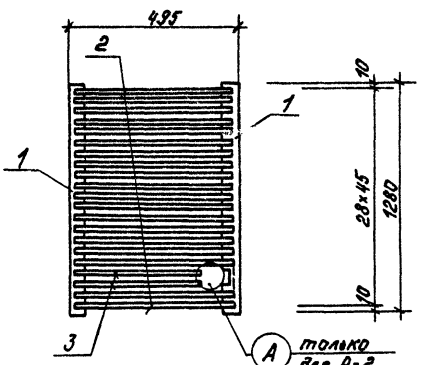

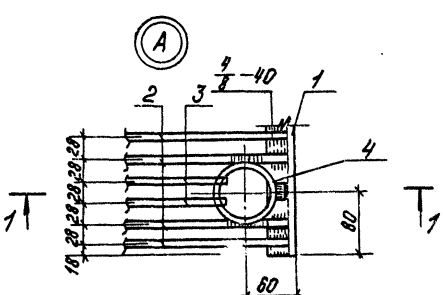

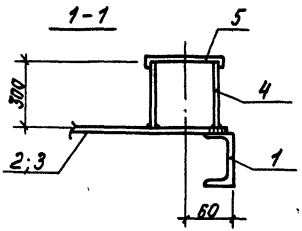

Формат	Зона	Поз.	Обозначение	Наименование	Кол.	Примечание
				Р5		
		1	ГОСТ 8240-72	Швеллер $\frac{\text{Е 6,5}}{\text{Р=1380}}$	2	8,3 кг
		2	ГОСТ 5781-81	Сталь арматурная $\frac{\text{Ф 8 А I}}{\text{Р=475}}$	46	8,7 кг
				Р5а		
		1	ГОСТ 8240-72	Швеллер $\frac{\text{Е 6,5}}{\text{Р=1380}}$	2	8,3 кг
		2	ГОСТ 5781-81	Сталь арматурная $\frac{\text{Ф 8 А I}}{\text{Р=475}}$	44	8,3 кг
		3	ГОСТ 5781-81	—— " —— $\frac{\text{Ф 8 А I}}{\text{Р=405}}$	2	0,4 кг
		4	ГОСТ 3262-75	Труба $\frac{\text{80×4,0}}{\text{Р=300}}$	1	2,3 кг
		5	ГОСТ 103-76	Сталь полосовая $\frac{\text{5×130}}{\text{Р=130}}$	1	0,7 кг

ТП 903-1-198 КЖИ-Р 5; Р 5а

Решетки Р5; Р5а

Гл. инж. пр.	Думан	
Нач. отд.	Рябуха	
Н. контр.	Андриевская	
Гл. констр.	Андриевская	
Рук. гр.	Бобрук	
Инженер	Кузнецова	

Стадия	Масса	Масштаб
РП	17,0 кг 20,0 кг	
Лист 1	Листов 1	

ЛАТГИПРОПРОМ

Формат А3

18454-14 91

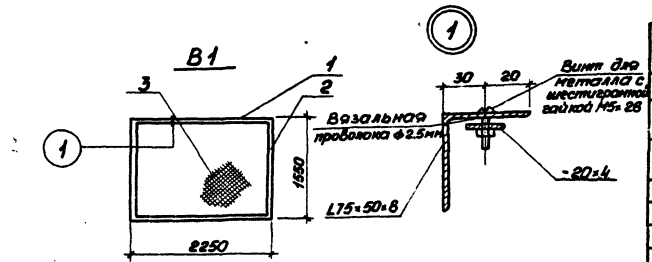

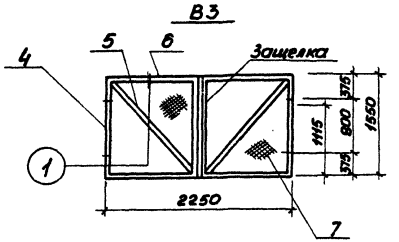

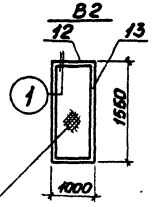

Формат	Зона	Поз.	Обозначение	Наименование	Кол.	Примечание
				В1		
		1	ГОСТ 8510-72*	Уголок неравнополочный L75×50×5	2	25,8 кг
		2	ГОСТ 8510-72*	Уголок неравнополочный L75×50×8	2	17,6 кг
		3	ГОСТ 5336-80	Сетка плетеная №25	3,5 м²	7,5 кг
				Итого		50,7 кг
				В3		
		4	ГОСТ 8510-72*	Уголок неравнополочный L75×50×8	4	35,3 кг
		5	ГОСТ 8510-72*	Уголок неравнополочный L75×50×8	2	24,8 кг
		6	ГОСТ 8510-72*	Уголок неравнополочный L75×50×8	4	25,8 кг
		7	ГОСТ 5336-80	Сетка плетеная №25	3,5 м²	7,5 кг
				Итого		90,0 кг
				В2		
			ГОСТ 8510-72*	Уголок неравнополочный L75×50×8	2	11,4 кг
			ГОСТ 8510-72*	Уголок неравнополочный L75×50×8	2	17,6 кг
			ГОСТ 5336-80	Сетка плетеная №25	1,55 м²	3,3 кг
				Итого		32,3 кг

Технические требования по изготовлению изделия см. лист КЖИ-ТТ

ГИП	Бурнат	
Нач.отд	Резуха	
Н.контр	Андриевская	
Гл.констр	Андриевская	
Рук.гр.	Бабрук	
Ст.инж	Якончик	

ТП 903-1-198 КЖИ-В1, В2, В3

Элементы ограждения В1, В2, В3

Стадия	Масса	Масштаб
РП	50,7 90,0 32,3	
Лист 1	Листов 1	

ЛАТГИПРОПРОМ

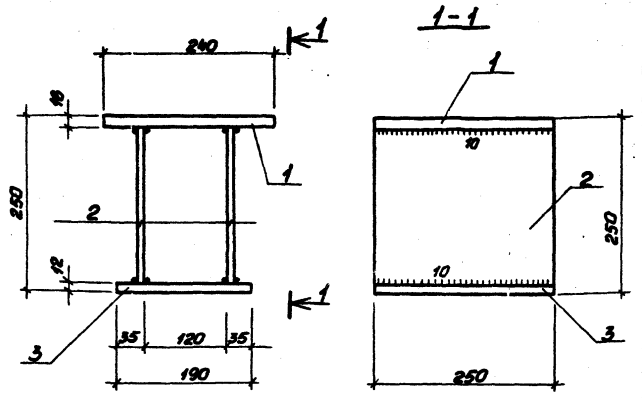

1. Высота сварных швов hш = 10 мм.
2. Технические требования на изготовление см. лист КЖИ-ТТ.

Формат	Зона	Поз.	Обозначение	Наименование	Кол.	Примеч.
		1	ГОСТ 103-76	Сталь полосовая $\frac{-250\times16}{l=240}$	1	7,5 кг
		2	ГОСТ 103-76	Сталь полосовая $\frac{-250\times12}{l=222}$	2	10,4 кг
		3	ГОСТ 103-76	Сталь полосовая $\frac{-250\times12}{l=190}$	1	4,5 кг

ГИП	Думан		
Нач. отд.	Рябуха		
Н. контр.	Андриевская		
Гл. контр.	Андриевская		
Рук. гр.	Бобрук		
Ст. инж.	Яковчик		
Инж.	Трубчанин		

ТП 903-1-198 КЖИ-ММД4-2

Соединительное изделие ММД4-2

Стадия	Масса	Масштаб
РП	22,4 кг	
Лист 1	Листов 1	

ВСт3 кп2 ГОСТ 380-71*

ЛАТГИПРОПРОМ

Формат А4

Альбом 5.5 ч.2

Типовой проект 903-1-198

Взам. инв. №

Подпись и дата

Инв. № подл.

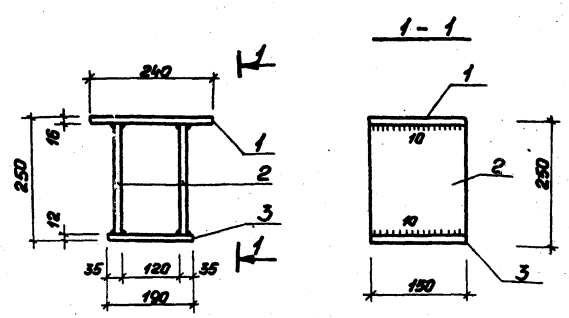

1. Высота сварных швов hш = 10 мм.
2. Технические требования на изготовление см. лист КЖИ-ТТ.

Формат	Зона	Поз.	Обозначение	Наименование	Кол.	Примеч.
		1	ГОСТ 103-76	Сталь полосовая $\frac{-150\times16}{l=240}$	1	4,6 кг
		2	ГОСТ 103-76	Сталь полосовая $\frac{-150\times12}{l=222}$	2	3,7 кг
		3	ГОСТ 103-76	Сталь полосовая $\frac{-150\times12}{l=190}$	1	2,7 кг

ГИН	Думан		
Нач. отд.	Рябуха		
Н. контр.	Андриевская		
Гл. контр.	Андриевская		
Рук. гр.	Бобрук		
Ст. инж.	Иппокитова		

ТП 903-1-198 КЖИ-ММД4-1

Соединительное изделие ММД4-1

Стадия	Масса	Масштаб
РП	14,7 кг	
Лист 1	Листов 1	

ВСт3 кп2 ГОСТ 380-71*

ЛАТГИПРОПРОМ

18454-14 93

Формат А4

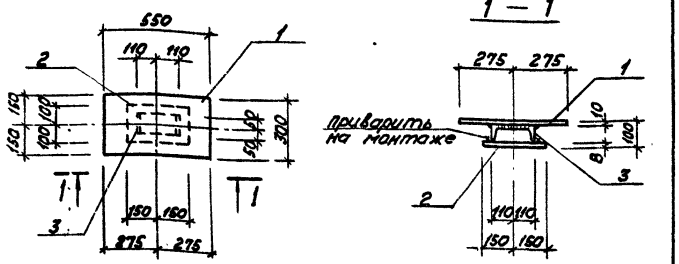

Технические условия по изготовлению изделия см. лист КЖИ-ТТ.

Формат	Зона	Поз.	Обозначение	Наименование	Кол.	Примеч.
		1	ГОСТ 103-76	Сталь полосовая - 300×10 ℓ= 550	1	13,0 кг
		2	ГОСТ 103-76	Сталь полосовая - 200×8 ℓ= 300	1	3,8 кг
		3	ГОСТ 8240-72	Швеллер [22 ℓ= 100	1	2,1 кг

Гл. инж. пр.	Думан		
Нач. отд.	Рябуха		
Н. контр.	Андриевская		
Гл. констр.	Андриевская		
Рук. гр.	Бобрик		
Ст. инж.	Кузнецова		

ТП 903-1-198 КЖИ-МС1-1

Изделие соединительное МС1-1

Стадия	Масса	Масштаб
РП	18,9 кг	
Лист 1	Листов 1	

В ст3 кп2 ГОСТ 380-71*

ЛАТГИПРОПРОМ

Формат А4

Типовой проект 903-1-198 Альбом 5.5 ч.2

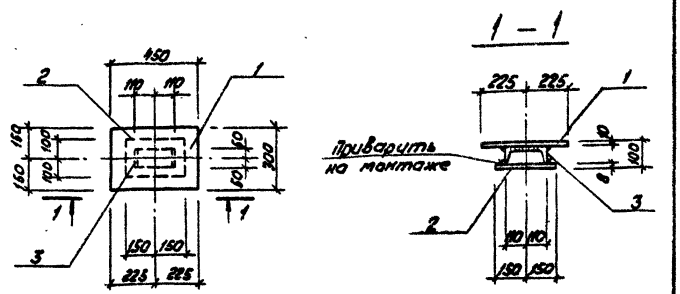

Технические требования по изготовлению изделия см. лист КЖИ-ТТ.

Формат	Зона	Поз.	Обозначение	Наименование	Кол.	Примеч.
		1	ГОСТ 103-76	Сталь полосовая - 300×10 ℓ= 450	1	10,6 кг
		2	ГОСТ 103-76	Сталь полосовая - 200×8 ℓ= 300	1	3,8 кг
		3	ГОСТ 103-72	Швеллер [22 ℓ= 100	1	2,1 кг

Гл. инж. пр.	Думан		
Нач. отд.	Рябуха		
Н. контр.	Андриевская		
Гл. констр.	Андриевская		
Рук. гр.	Бобрик		
Ст. инж.	Кузнецова		

ТП 903-1-198 КЖИ-МС1-2

Изделие соединительное МС1-2

Стадия	Масса	Масштаб
РП	16,5 кг	
Лист 1	Листов 1	

В ст3 кп2 ГОСТ 380-71*

ЛАТГИПРОПРОМ

Инв. № подл. | Подпись и дата | Взам. инв. №

18454-14 94

Формат А4

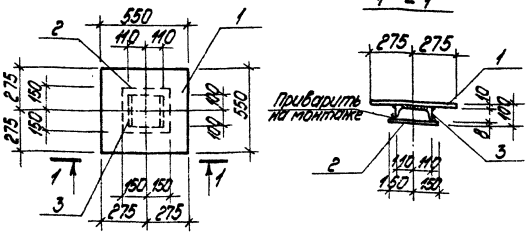

Технические условия по изготовлению изделия см. лист КЖИ-ТТ.

Формат	Зона	Поз.	Обозначение	Наименование	Кол.	Примеч.
		1	ГОСТ 103-76	Сталь полосовая - 550х10. ℓ=550	1	23,8кг
		2	ГОСТ 103-76	Сталь полосовая - 300х8 ℓ=300	1	5,7кг
		3	ГОСТ 8240-72	Швеллер [22 ℓ=200	1	4,2кг

ГИП	Дикун		тп 903-1-198 КЖИ-МС1-3			
Нач.отд.	Бедных					
Н.контр.	Ворожцова		Изделие соединительное МС1-3	Стадия	Масса	Масштаб
Гл.конструктор	Ворожцова			Р.П.	33,7кг	
Рук.гр.	Ворожцов			Лист 1	Листов 1	
Ст.инж.	Кузнецова		Бст3кп2 ГОСТ 380-71*	ЛАТГИПРОПРОМ		

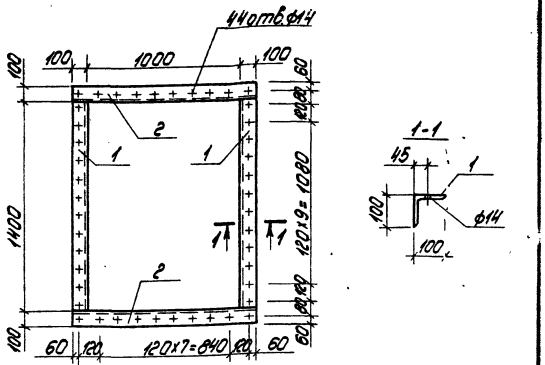

Технические условия по изготовлению изделия см. лист КЖИ-ТТ.

Формат	Зона	Поз.	Обозначение	Наименование	Кол.	Примеч.
		1	ГОСТ 8509-72*	Уголок равнополочный L 100х8 / 1400	2	34,2кг
		2	ГОСТ 8509-72*	Уголок равнополочный L 100х8 / 1200	2	29,3кг
				Итого		63,5кг

ГИП	Дикун		тп 903-1-198 КЖИ-МС1-4			
Нач.отд.	Бедных					
Н.контр.	Ворожцова		Изделие соединительное МС1-4	Стадия	Масса	Масштаб
Гл.конструктор	Ворожцова			Р.П.	63,5кг	
Рук.гр.	Ворожцов			Лист 1	Листов 1	
Ст.инж.	Кузнецова		Бст3кп2 ГОСТ 380-71*	ЛАТГИПРОПРОМ		

Инв.№ подл. | Подп. и дата | Взам.инв.№

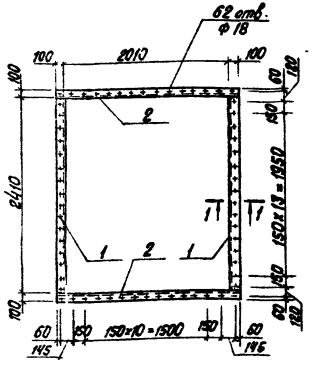

Технические условия по изготовлению изделия см. лист КЖИ-ТТ

Формат	Зона	Поз.	Обозначение	Наименование	Кол.	Примеч.
		1	ГОСТ 8509-72*	Уголок равнополочный ∠100×8 / 2410	2	58,8 кг
		2	ГОСТ 8509-72*	Уголок равнополочный ∠100×8 / 2210	2	54,0 кг
				Итого		

ТП 903-1-198 КЖИ-МС1-5

Изделие соединительное МС1-5

Стадия	Масса	Масштаб
РП	112,8 кг	

Лист 1 Листов 1

Вст3кп2. ГОСТ 380-71*

ЛАТГИПРОПРОМ

Формат А4

Типовой проект 903-1-198 Альбом 5.5 ч.2

Взам. инв. №

Подпись и дата

Инв. № подл.

Гл.инж.пр.	Думан	
Нач.отд.	Рядуха	
Н.контр.	Бодрук	
Гл.констр.	Андреевская	
Рук.гр.	Бодрук	
Ст.инж.	Кузнецова	
Ст.техн.	Кирштук	

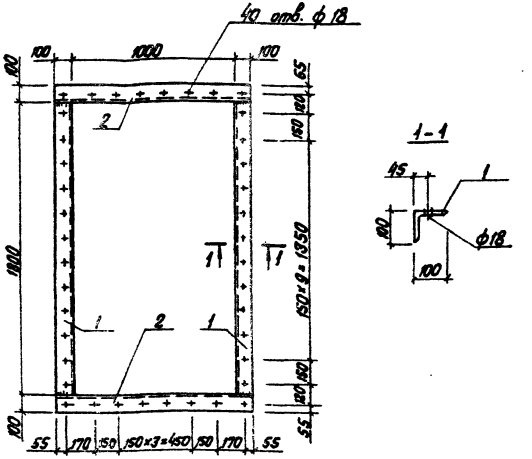

Технические условия по изготовлению изделия см. лист КЖИ-ТТ

Формат	Зона	Поз.	Обозначение	Наименование	Кол.	Примеч.
		1	ГОСТ 8509-72*	Уголок равнополочный ∠100×8 / 1800	2	44,0 кг
		2	ГОСТ 8509-72*	Уголок равнополочный ∠100×8 / 1200	2	29,3 кг
				Итого		73,3 кг

ТП 903-1-198 КЖИ-МС1-6

Изделие соединительное МС1-6

Стадия	Масса	Масштаб
РП	73,3 кг	

Лист 1 Листов 1

Вст3кп2. ГОСТ 380-71*

ЛАТГИПРОПРОМ

Формат А4

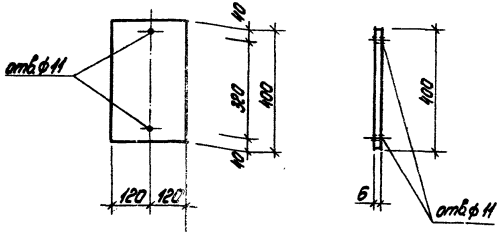

Формат	Зона	Поз.	Обозначение	Наименование	Кол.	Прим.
			ГОСТ 19903-74*	Сталь листовая $\frac{-240\times6}{\ell=400}$	1	4,5 кг

ГИП	Думан		
Нач.отд.	Рябуха		
Н.контр.	Андриевская		
Гл.контр.	Андриевская		
Рук.гр.	Бобрик		
Ст.инж.	Ипполитова		
Инж.	Трубчанина		

ТП 903-1-198 КЖИ-МС 3-2

Соединительное изделие МС 3-2

Стадия	Масса	Масштаб
Р.П	4,5 кг	

Лист 1 Листов 1

ВСт3кп2 ГОСТ 380-71*

ЛАТГИПРОПРОМ

формат А4

Типовой проект 903-1-198 Альбом 5.5 ч.2

Взам.инв.№ | Подп. и дата | Инв.№ подл.

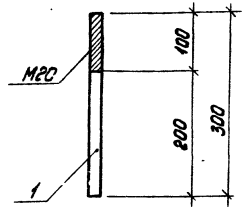

Формат	Зона	Поз.	Обозначение	Наименование	Кол.	Прим.
				МС 4		
		1	ГОСТ 2590-71*	Сталь круглая $\frac{\phi20}{\ell=300}$	1	0,9 кг

ГИП	Думан		
Нач.отд.	Рябуха		
Н.контр.	Андриевская		
Гл.контр.	Андриевская		
Рук.гр.	Бобрик		
Ст.инж.	Яковчик		
Инж.	Трубчанина		

ТП 903-1-198 КЖИ-МС 4

Соединительное изделие МС 4

Стадия	Масса	Масштаб
Р.П	0,9 кг	

Лист 1 Листов 1

ВСт3кп2 ГОСТ 380-71*

ЛАТГИПРОПРОМ

формат А4

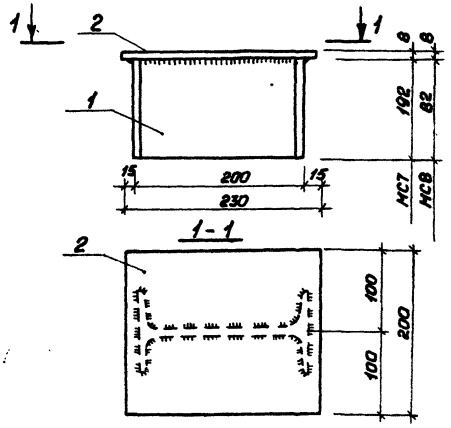

Технические условия на изготовление см. лист КЖИ-ТТ.

Формат	Зона	Поз.	Обозначение	Наименование	Кол.	Примечание
				МС7		
		1	ГОСТ 8239-72*	Двутавр I 20, l=192	1	4,0 кг
		2	ГОСТ 103-76	Сталь полосовая -200×8, l=230	1	2,9 кг
				МС8		
		1	ГОСТ 8239-72*	Двутавр I 20, l=82	1	1,7 кг
		2	ГОСТ 103-76	Сталь полосовая -200×8, l=230	1	2,9 кг

ТП 903-1-198		КЖИ-МС7; МС8	
Соединительное изделие МС7, МС8		Стадия	Масса	Масштаб
		РП	6,9 кг / 4,6 кг	
		Лист 1	Листов 1	
		ЛАТГИПРОПРОМ		
ГИП Думан				
Нач.отд Рябуха				
Н.контр Андриевская				
Гл.констр Андриевская				
Рук.гр. Бобрук				
Ст.инж Яковчик				

Формат А4

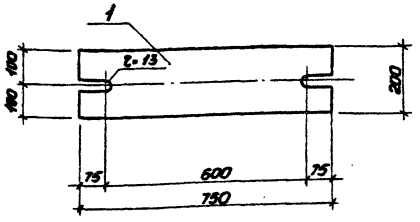

Технические условия на изготовление см. лист КЖИ-ТТ.

Формат	Зона	Поз.	Обозначение	Наименование	Кол.	Примечание
		1	ГОСТ 103-76	Сталь полосовая -800×20, l=750	1	23,8 кг

ТП 903-1-198		КЖИ-МС6	
Соединительное изделие МС6		Стадия	Масса	Масштаб
		РП	23,6 кг	1:10
		Лист 1	Листов 1	
		ЛАТГИПРОПРОМ		
ГИП Думан				
Нач.отд Рябуха				
Н.контр Андриевская				
Гл.констр Андриевская				
Рук.гр. Бобрук				
Ст.инж Яковчик				

Инв.№ подл. | Подп. и дата | Взам.инв.№

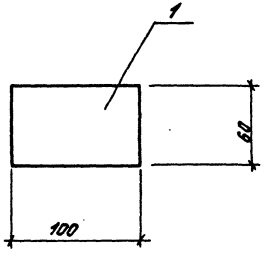

Технические условия на изготовление см. лист КЖИ-ТТ

Формат	Зона	Поз.	Обозначение	Наименование	Кол.	Прим.
		1	ГОСТ 103-76	Сталь полосовая $\frac{-60\times8}{l=100}$	1	0,4 кг

ТП 903-1-198 КЖИ-МС9

Соединительное изделие МС9

Стадия	Масса	Масштаб
РП	0,4	
Лист 1	Листов 1	

Нач.отд.	Рябуха	
Н.контр.	Андриевская	
Гл.конст.	Андриевская	
Рук.гр.	Боброк	
Ст.инж.	Укавчик	

ЛАТГИПРОПРОМ

Формат А4

gost.e-ecolog.ru