ТИПОВОЙ ПРОЕКТ 903-1-198

КОТЕЛЬНАЯ С ТРЕМЯ КОТЛАМИ КВ-ГМ-100 И ТРЕМЯ КОТЛАМИ ГМ-50-14 (2ДЕ-25-14ГМ) ОТКРЫТАЯ СИСТЕМА ТЕПЛОСНАБЖЕНИЯ ТОПЛИВО-ГАЗ И МАЗУТ

АЛЬБОМ 5.5 ЧАСТЬ 1

КОТЕЛЬНАЯ. АРХИТЕКТУРНО-СТРОИТЕЛЬНАЯ ЧАСТЬ.
НЕТИПОВЫЕ ИЗДЕЛИЯ.

18454-13
ЦЕНА 3-84

gost.e-ecolog.ru

ЦЕНТРАЛЬНЫЙ ИНСТИТУТ ТИПОВОГО ПРОЕКТИРОВАНИЯ
ГОССТРОЯ СССР

Москва, А-445, Смирновская ул., 23

Сдано в печать VII 1983 г.

Заказ № 2706 Тираж 280 экз.

ТИПОВОЙ ПРОЕКТ 903-1-198

КОТЕЛЬНАЯ С ТРЕМЯ КОТЛАМИ КВ-ГМ-100 И ТРЕМЯ КОТЛАМИ ГМ-50-14 (2ДЕ-25-14ГМ) ОТКРЫТАЯ СИСТЕМА ТЕПЛОСНАБЖЕНИЯ ТОПЛИВО-ГАЗ И МАЗУТ

АЛЬБОМ 5.5 ЧАСТЬ 1

СОСТАВ ПРОЕКТА

АЛЬБОМ 1.1	Котельная. Тепломеханическая часть. Общие данные. Компоновка и установка оборудования. Газоснабжение. (Вариант установки котлов КВ-ГМ-100. и ГМ-50-14).
АЛЬБОМ 1.2	Котельная. Тепломеханическая часть. Общие данные. Компоновка и установка оборудования. Газоснабжение. (Вариант установки котлов КВ-ГМ-100 и ДЕ-25-14ГМ).
АЛЬБОМ 2.1	Строительно-технологическая блок-секция котлоагрегата КВ-ГМ-100. Тепломеханическая часть. Конструкции железобетонные. Автоматизация.
АЛЬБОМ 2.2	Строительно-технологическая блок-секция котлоагрегата КВ-ГМ-100. Задание заводу-изготовителю на щиты автоматики и КИП.

				Привязан
Инв. №				

СОСТАВ ПРОЕКТА

АЛЬБОМ 2.3	Строительно-технологическая блок-секция котлоагрегата КВ-ГМ-100. Металлоконструкции газовоздухопроводов.
АЛЬБОМ 2.4	Строительно-технологическая блок-секция котлоагрегата ГМ-50-14. Тепломеханическая часть. Конструкции железобетонные. Автоматизация.
АЛЬБОМ 2.5	Строительно-технологическая блок-секция котлоагрегата ГМ-50-14. Металлоконструкции газовоздухопроводов.
АЛЬБОМ 2.6	Строительно-технологическая блок-секция котлоагрегата ДЕ-25-14ГМ. Тепломеханическая часть. Конструкции железобетонные. Автоматизация.
АЛЬБОМ 2.7	Строительно-технологическая блок-секция котлоагрегата ДЕ-25-14ГМ. Металлоконструкции газовоздухопроводов.
АЛЬБОМ 2.8	Строительно-технологическая блок-секция котлоагрегата ГМ-50-14. Задание заводу-изготовителю на щиты автоматики и КИП.
АЛЬБОМ 3.1	Тепломеханическая часть. Трубопроводы. (Вариант установки котлов КВ-ГМ-100 и ГМ-50-14).
АЛЬБОМ 3.2	Теплмеханическая часть. Трубопроводы. (Вариант установки котлов КВ-ГМ-100 и ДЕ-25-14ГМ).
АЛЬБОМ 4.1	Водоподготовительная установка. Автоматизация. Электротехническая часть. Связь и сигнализация. (Вариант установки котлов КВ-ГМ-100 и ГМ-50-14).
АЛЬБОМ 4.2	Водоподготовительная установка. Автоматизация. Электротехническая часть. Связь и сигнализация. (Вариант установки котлов КВ-ГМ-100 и ДЕ-25-14ГМ).
АЛЬБОМ 4.3	Водоподготовительная установка. Вспомогательное оборудование. (Вариант установки котлов КВ-ГМ-100 и ГМ-50-14).
АЛЬБОМ 4.4	Водоподготовительная установка. Вспомогательное оборудование. (Вариант установки котлов КВ-ГМ-100 и ДЕ-25-14ГМ).
АЛЬБОМ 5.1	Котельная. Архитектурно-строительная часть. Общие чертежи. (Вариант установки котлов КВ-ГМ-100 и ГМ-50-14).
АЛЬБОМ 5.2	Котельная. Архитектурно-стройтельная часть. Общие чертежи. (Вариант установки котлов КВ-ГМ-100 и ДЕ-25-14ГМ).
АЛЬБОМ 5.3	Котельная. Архитектурно-строительная часть. Конструкции нулевого цикла и боровa. Конструкции металлические. (Вариант установки котлов КВ-ГМ-100 и ГМ-50-14).
АЛЬБОМ 5.4	Котельная. Архитектурно-строительная часть. Конструкции нулевого цикла и боровa. Конструкции металлические. (Вариант установки котлов КВ-ГМ-100 и ДЕ-25-14ГМ).
АЛЬБОМ 5.5 части 1.2	Котельная. Архитектурно-строительная часть. Нетиповые изделия.
АЛЬБОМ 6.1	Водоподготовительная установка. Архитектурно-строительная часть. Общие чертежи.

				Привязан	
Инв. №					

СОСТАВ ПРОЕКТА

АЛЬБОМ 6.2	Водоподготовительная установка. Архитектурно-строительная часть. Конструкции нулевого цикла. (Вариант установки котлов КВ-ГМ-100 и ГМ-50-14). Тепломеханическая часть.
АЛЬБОМ 6.3	Водоподготовительная установка. Архитектурно-строительная часть. Конструкции нулевого цикла. (Вариант установки котлов КВ-ГМ-100 и ДЕ-25-14ГМ). Тепломеханическая часть.
АЛЬБОМ 6.4	Водоподготовительная установка. Архитектурно-строительная часть. Нетиповые изделия.
АЛЬБОМ 7.1	Генеральный план. Инженерные сети. Архитектурно-строительная часть. Конструкции. Автоматизация. Электротехническая часть. Связь и сигнализация. Водопровод и канализация. Тепловые сети. (Вариант установки котлов КВ-ГМ-100 и ГМ-50-14).
АЛЬБОМ 7.2	Генеральный план. Инженерные сети. Архитектурно-строительная часть конструкции. Автоматизация. Электротехническая часть. Связь и сигнализация. Водопровод и канализация. Тепловые сети. (Вариант установки котлов КВ-ГМ-100 и ДЕ-25-14ГМ).
АЛЬБОМ 8.1	Котельная. Электротехническая часть. Связь и сигнализация. Чертежи монтажной зоны. (Вариант установки котлов КВ-ГМ-100 и ГМ-50-14).
АЛЬБОМ 8.2	Котельная. Электротехническая часть. Связь и сигнализация. Чертежи монтажной зоны. (Вариант установки котлов КВ-ГМ-100 и ДЕ-25-14ГМ).
АЛЬБОМ 8.3	Котельная. Электротехническая часть. Механизмы управляемые со ЩСУ и щитов КИП и А. Схемы принципиальные. (Вариант установки котлов КВ-ГМ-100 и ГМ-50-14).
АЛЬБОМ 8.4	Котельная. Электротехническая часть. Механизмы управляемые со ЩСУ и щитов КИП и А. Схемы принципиальные. (Вариант установки котлов КВ-ГМ-100 и ДЕ-25-14ГМ).
АЛЬБОМ 8.5	Котельная. Электротехническая часть. Задание заводу-изготовителю на щиты управления крупноблочные и сборки РТЗО. (Вариант установки котлов КВ-ГМ-100 и ГМ-50-14).
АЛЬБОМ 8.6	Котельная. Электротехническая часть. Задание заводу-изготовителю на щиты управления крупноблочные и сборки РТЗО. (Вариант установки котлов КВ-ГМ-100 и ДЕ-25-14ГМ).
АЛЬБОМ 8.7	Водоподготовительная установка. Электротехническая часть. Задание заводу-изготовителю на щиты управления крупноблочные.
АЛЬБОМ 9.1	Котельная. Автоматизация. (Вариант установки котлов КВ-ГМ-100 и ГМ-50-14).
АЛЬБОМ 9.2	Котельная. Автоматизация. (Вариант установки котлов КВ-ГМ-100 и ДЕ-25-14ГМ).
АЛЬБОМ 9.3 части 1,2	Котельная. Задание заводу-изготовителю на щиты автоматики и КИП. (Вариант установки котлов КВ-ГМ-100 и ГМ-50-14).
АЛЬБОМ 9.4 части 1,2	Котельная. Задание заводу-изготовителю на щиты автоматики и КИП. (Вариант установки котлов КВ-ГМ-100 и ДЕ-25-14ГМ).
АЛЬБОМ 9.5	Водоподготовительная установка. Задание заводу-изготовителю на щиты автоматики и КИП.

Привязан

Инв. №

СОСТАВ ПРОЕКТА

АЛЬБОМ 10.1		Котельная. Сантехнические устройства. (Вариант установки котлов КВ-ГМ-100 и ГМ-50-14).
АЛЬБОМ 10.2		Котельная. Сантехнические устройства. (Вариант установки котлов КВ-ГМ-100 и ДЕ-25-14ГМ).
АЛЬБОМ 10.3		Водоподготовительная установка. Сантехнические устройства.
АЛЬБОМ 11.1		Котельная. Сочленения исполнительных механизмов с регулирующими органами. (Вариант установки котлов КВ-ГМ-100 и ГМ-50-14).
АЛЬБОМ 11.2		Котельная. Сочленения исполнительных механизмов с регулирующими органами. (Вариант установки котлов КВ-ГМ-100 и ДЕ-25-14ГМ).
АЛЬБОМ 11.3		Металлоконструкции вспомогательного оборудования и устройств.
АЛЬБОМ 12.1	КНИГИ 1, 2, 3, 4	Сметы. Общая часть.
АЛЬБОМ 12.2	КНИГИ 1, 2	Сметы. (Вариант установки котлов КВ-ГМ-100 и ГМ-50-14).
АЛЬБОМ 12.3	КНИГИ 1, 2	Сметы. (Вариант установки котлов КВ-ГМ-100 и ДЕ-25-14ГМ).
АЛЬБОМ 13.1		Заказные спецификации. Общая часть.
АЛЬБОМ 13.2		Заказные спецификации. (Вариант установки котлов ГМ-50-14).
АЛЬБОМ 13.3		Заказные спецификации. (Вариант установки котлов ДЕ-25-14ГМ).
АЛЬБОМ 14	КНИГИ 1,2	Ведомости потребности в материалах. (Книга 1 - Вариант установки котлов КВ-ГМ-100 и ГМ-50-14, книга 2 - Вариант установки котлов КВ-ГМ-100 и ДЕ-25-14ГМ).

ПРИМЕНЕННЫЕ ТИПОВЫЕ МАТЕРИАЛЫ

Типовой проект 907-2-181 альбом ТРН 2536, ТРН 2537	Труба дымовая железобетонная Н= 120 м Дв = 4,8 м с надземными газоходами для котельных. (Распространяет Теплопроект г. Ленинград).
Типовое проектное решение 907-02-222 альбомы 1.6, 2.6	Световое ограждение дымовой трубы высотой 120 м. (Распространяет ВНИПИ Теплопроект г. Москва).
Типовой проект 704-1-110 альбомы I, II, III, IV	Резервуар стальной горизонтальный для нефтепродуктов емкостью 50 м³ (Распространяет Казахский филиал ЦИТП).
Типовые конструкции. Серия 4.903-11 Выпуски 1,5	Котельные установки. Вспомогательное оборудование и блоки. (Распространяет Тбилисский филиал ЦИТП).
Типовые конструкции. Серия 4.903-10 выпуск 8	Изделия и детали трубопроводов для тепловых сетей. Грязевики. (Распространяет Тбилисский филиал ЦИТП).
Типовой проект 704-1-21 альбомы I, II, V.	Стальные резервуары для нефтепродуктов, предназначенные для эксплуатации в условиях низких температур. Резервуар емкостью 5000 м³. (Альбомы I, II, V распространяет ЦИТП г. Москва).
Типовые конструкции. Серия 5.903-3 Выпуск 0; 2.	Водоструйные эжекторы 38-10-38-600. (Распространяет ЦИТП г. Москва).

Разработан
проектным институтом
„ЛАТГИПРОПРОМ"

Главный инженер института В. Овчаров
Главный инженер проекта А. Думан

Утвержден и введен
в действие с 1 января 1985 года
институтом Латгипропром
Приказ № 101 А от 14 мая 1982 года

Привязан

Инв. №

Содержание альбома (начало)

Обозначение	Наименование	Стр.
	Содержание альбома (начало)	5
	Содержание альбома (окончание)	6
	Технические требования	7
КЖИ-НКД II-30, НКД II-30-1	Колонны НКД II-30, НКД II-30-1 Опалубка и армирование. Сечения 1-1 ÷ 4-4	8
КЖИ-НКД II-30, НКД II-30-1	Колонна НКД II-30, НКД II-30-1 сечения 5-5 ÷ 10-10	9
КЖИ-НКД II-30, НКД II-30-1	Колонна НКД II-30, НКД II-30-1 Спецификации	10
КЖИ-НКД II-30а	Колонна НКД II-30а	11
КЖИ-НКД II-30г	Колонна НКД II-30г	12
КЖИ-НКД II-30а, НКД II-30г	Колонна НКД II-30а, НКД II-30г Спецификации	13
КЖИ-НКД II-30б	Колонна НКД II-30б	14
КЖИ-НКД II-30в	Колонна НКД II-30в	15
КЖИ-НКД II-30б, НКД II-30в	Колонна НКД II-30д, НКД II-30в Спецификации	16
КЖИ-НКД II-30д	Колонна НКД II-30д	17
КЖИ-НКД II-30*	Колонна НКД II-30*	18
КЖИ-НКД II-30д, НКД II-30*	Колонна НКД II-30д, НКД II-30* Спецификации	19
КЖИ-НКД II-30е	Колонна НКД II-30е	20
КЖИ-НКД II-30н	Колонна НКД II-30н	21
КЖИ-НКД II-30е, НКД II-30н	Колонна НКД II-30е, НКД II-30н Спецификации	22
КЖИ-НКФ 38-18	Колонна НКФ 38-18 Опалубка и армирование	23
КЖИ-НКФ-38-18	Колонна НКФ 38-18 сечения 1-1 ÷ 6-6	24

Обозначение	Наименование	Стр.
КЖИ-НКФ 38-18а	Колонна НКФ-38-18а	25
КЖИ-НКФ 38-18б	Колонна НКФ-38-18б	26
КЖИ-НКФ38-18а, НКФ38-18б	Колонна НКФ38-18а, НКФ38-18б Спецификации	27
КЖИ-НКФ-38-18в	Колонна НКФ 38-18в	28
КЖИ-НКФ 38-18в	Колонна НКФ 38-18в Спецификации	29
КЖИ-НКФ-38-18г	Колонна НКФ 38-18г	30
КЖИ-НКФ-38-18д	Колонна НКФ 38-18д	31
КЖИ-НКФ38-18г, НКФ38-18д	Колонна НКФ38-18г, НКФ38-18д Спецификации	32
КЖИ-К 144-6а	Колонна К 144-6а	33
КЖИ-К 144-6б	Колонна К 144-6б	34
КЖИ-К 144-6а, К 144-6б	Колонна К 144-6а, К 144-6б Спецификации	35
КЖИ-К 144-6в	Колонна К 144-6в	36
КЖИ-К 144-6г	Колонна К 144-6г	37
КЖИ-К 144-6в, К 144-6г	Колонна К 144-6в, К 144-6г Спецификации	38
КЖИ-К 144-6д	Колонна К 144-6д	39
КЖИ-К 144-6е	Колонна К 144-6е	40
КЖИ-К 144-6д, К 144-6е	Колонна К 144-6д, К 144-6е Спецификации	41
КЖИ-К 144-6*	Колонна К 144-6*	42
КЖИ-К 144-6н	Колонна К 144-6н	43
КЖИ-К 144-6*, К 144-6н	Колонна К 144-6*, К 144-6н Спецификации	44
КЖИ-К 144-6к	Колонна К 144-6к	45

Содержание альбома (окончание)

Обозначение	Наименование	Стр.
КЖИ – К 144-6^{л}	Колонна К 144-6^{л}	46
КЖИ – К 144-6^{к}; К 144-6^{л}	Колонна К144-6^{к}; К 144-6^{л} Спецификации	47
КЖИ – К 144-6^{м}	Колонна К 144-6^{м}	48
КЖИ – К 144-6^{м}	Колонна К144-6^{м} Спецификации	49
КЖИ – К 144-6^{н}	Колонна К 144-6^{н}	50
КЖИ – К 144-6^{п}	Колонна К 144-6^{п}	51
КЖИ – К 144-6^{н}; К 144-6^{п}	Колонна К144-6^{н}; К 144-6^{п} Спецификации	52
КЖИ – К 144-6^{р}	Колонна К 144-6^{р}	53
КЖИ – К 144-6^{ю}	Колонна К 144-6^{ю}	54
КЖИ – К 144-6^{р}; К 144-6^{ю}	Колонна К 144-6Р; К 144-6^{ю} Спецификации	55
КЖИ – К 72-5^{а}	Колонна К 72-5^{а}	56
КЖИ – К 72-5^{б}	Колонна К 72-5^{б}	57
КЖИ – К 72-5^{в}	Колонна К 72-5^{в}	58
КЖИ – К 72-5^{г}	Колонна К 72-5^{г}	59
КЖИ – К 72-5^{д}	Колонна К 72-5^{д}	60
КЖИ – К 72-5^{е}; К 72-5^{р}	Колонны К 72-5^{е}; К 72-5^{р}	61
КЖИ – К 72-5^{ж}	Колонна К 72-5^{ж}	62
КЖИ – К 72-5^{и}	Колонна К 72-5^{и}	63
КЖИ – К 72-5^{к}	Колонна К 72-5^{к}	64
КЖИ – К 72-5^{л}	Колонна К 72-5^{л}	65
КЖИ – К 72-5^{м}	Колонна К 72-5^{м}	66
КЖИ – К 72-5^{н}	Колонна К 72-5^{н}	67
КЖИ – К 72-5^{п}	Колонна К 72-5^{п}	68
КЖИ – К 72-5^{т}	Колонна К 72-5^{т}	69
КЖИ – К 72-5^{у}	Колонна К 72-5^{у}	70
КЖИ – К 72-5^{ф}	Колонна К 72-5^{ф}	71

Обозначение	Наименование	Стр.
КЖИ – К 72-5^{ш}	Колонна К 72-5^{ш}	72
КЖИ – К 72-5^{ю}	Колонна К 72-5^{ю}	73
КЖИ – К 72-5-1	Колонна К 72-5-1	74
КЖИ – К 72-5-2	Колонна К 72-5-2	75
КЖИ – К 72-5-3	Колонна К 72-5-3	76
КЖИ – К 72-5-4	Колонна К 72-5-4	77
КЖИ – К 72-5-5	Колонна К 72-5-5	78
КЖИ – К 72-5-6	Колонна К 72-5-6	79
КЖИ – К 72-5-7; К72-5-8	Колонна К 72-5-7, К72-5-8	80
КЖИ – К 36-1^{а}; К 36-1^{б}	Колонна К36-1^{а}, К 36-1^{б}	81
КЖИ – К 36-1^{в}	Колонна К36-1^{в}	82
КЖИ – К-42-1^{а}; К36-7^{а}	Колонна К-42-1^{а}; К36-7^{а}	83
КЖИ – К54-10^{а}; К 54-10^{б}	Колонна К54-10^{а}; К54-10^{б}	84
КЖИ – К72-19^{а}	Колонна К72-19^{а}	85
КЖИ – К72-19^{б}	Колонна К72-19^{б}	86
КЖИ – К72-19^{в}	Колонна К72-19^{в}	87
КЖИ – К72-19^{г}	Колонна К72-19^{г}	88
КЖИ – К 72-19^{д}	Колонна К72-19^{д}	89
КЖИ – К72-19^{е}	Колонна К72-19^{е}	90
КЖИ – КФ 48-1^{а}	Колонна КФ 48-1^{а}	91
КЖИ – КФ 48-1^{а}	Колонна КФ48-1^{а} Спецификации	92
КЖИ – КФ 18-1^{а}	Колонна КФ 18-1^{а}	93
КЖИ – КФ 16-1^{а}	Колонна КФ 16-1^{а}	94
КЖИ – КФ 16-1^{б}	Колонна КФ 16-1^{б}	95
КЖИ – КФ 16-1^{в}	Колонна КФ 16-1^{в}	96
КЖИ – К7-1-1, К7-2-1	Колонна К7-1-1, К7-2-1	97
КЖИ – К25-3-1	Колонна К25-3-1	98
КЖИ – К26-1-1	Колонна К26-1-1	99

Технические требования

I.1. Плоские сетки и каркасы изготовлять с помощью контактной точечной сварки. Точечную сварку производить во всех местах пересечения стержней сеток и каркасов.

I.2. Сварку следует производить в соответствии с ГОСТ 19292-73 „Соединения сварные, элементов закладных деталей, сборных железобетонных конструкций. Контактная и автоматическая сварка плавлением. Основные типы и конструктивные элементы" и с „Указаниями по сварке соединений арматуры и закладных деталей железобетонных конструкций" СН-393-78.

I.3. Арматурные изделия должны отвечать требованиям ГОСТ 10922-75* „Арматурные изделия и закладные детали сварные для железобетонных конструкций. Технические требования и методы испытаний".

II.1. Анкеры закладных изделий приваривать к пластинам и прокату вдоль дуговой сваркой под слоем флюса на автоматах или полуавтоматах. Отогнутые анкеры рекомендуется приваривать дуговой ручной или рельефно-точечной контактной сваркой. Сварку пластин и проката между собой выполнять дуговой ручной электросваркой электродами типа Э42 по ГОСТ 9467-75.

II.2. Материал пластин и проката - сталь марки В Ст3 кп2 по ГОСТ 380-71*. Материал анкеров-арматурная сталь классов АI; АII; АIII по ГОСТ 5781-81.

II.3. Закладные и соединительные элементы отмеченные * должны быть защищены цинковым покрытием согласно требованиям СНиП II-28-73*. Толщина цинкового металлизационного покрытия - 120-150 мкм, покрытия, наносимого горячим цинкованием - 50-60 мкм.
Остальные покрываются слоем грунта ГФ-020.

ГИП	Диман		ТП 903-1-198	КЖИ-ТТ	
Нач.отд.	Рябуха		Технические требования	Стадия	Масса	Масштаб
Н.контр.	Андреевская			РП		
Гл.констр.	Андреевская			Лист 1	Листов 1
Рук.гр.	Бодрук			ЛАТГИПРОПРОМ	
Стар.инж.	Рябчик				

Формат А3

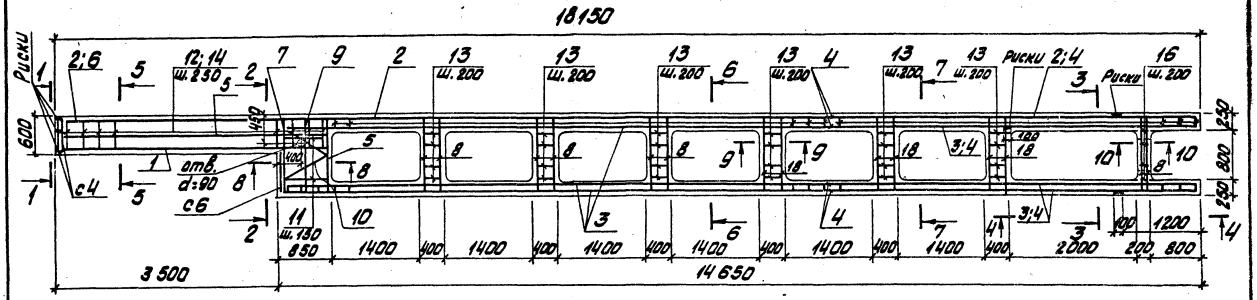

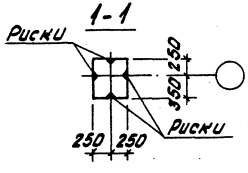

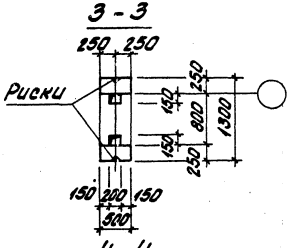

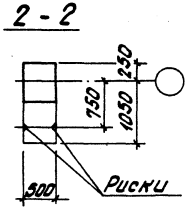

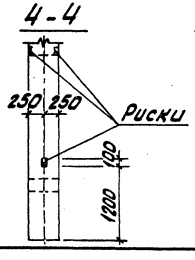

1. Колонны НКД II-30 и НКД II-30-1 изготовить в опалубке колонны КД II-30 серии КЭ-01-52 вып. 1, 2 короче на 1200 мм, с закладными деталями данными на чертежах марки КЖИ.
2. Технические требования по изготовлению, указания по приемке, транспортировке и монтажу колонн см. пояснительные записки серии КЭ-01-52 вып. 1, 2.

ГИП	Думан		ТП903-1-198	КЖИ-НКД II-30, НКД II-30-1		
Нач. отд.	Рябуха		Колонны НКД II-30, НКД II-30-1 Опалубка и армирование Сечения 1-1÷4-4	Стадия	Масса	Масштаб
Н. контр.	Андриевская			РП	15,4 т	1:50
Гл. контр.	Андриевская			Лист 1	Листов 3	
Рук. гр.	Бобрик			ЛАТГИПРОПРОМ		
Ст. инж.	Яковчик					

5 - 5

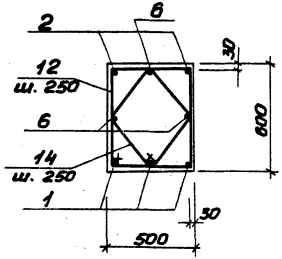

6 - 6

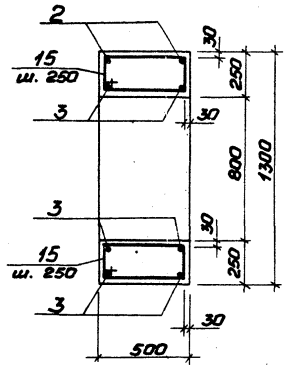

7 - 7

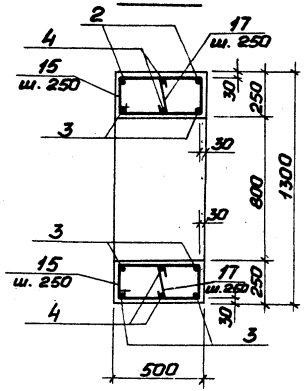

10 - 10

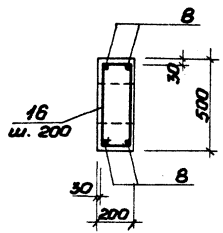

8 - 8

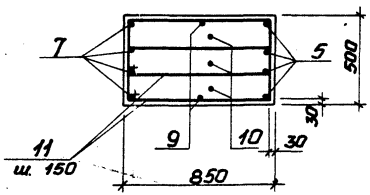

9 - 9

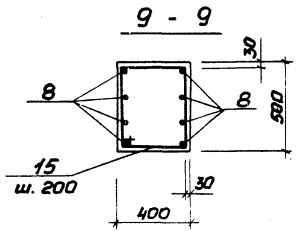

Ведомость расхода стали на элемент, кг.

Марка элемента	Изделия арматурные												Всего
	Арматура класса												
	A-I					A-III							
	ГОСТ 5781-81					ГОСТ 5781-81							
	ф6	ф8	ф16		Итого	ф12	ф14	ф18	ф20	ф22	ф25	Итого	
НКД II-30	72,6	10,8	11,4		94,8	81,6	5,1	30,8	381,6	40,2	—	539,3	634,1
НКД II-30-1	72,6	10,8	11,4		94,8	81,8	5,1	30,8	16,2	369,4	93,7	596,8	691,6

Формат А3

Спецификация колонн НКДII-30, НКДII-30-1

Формат	Зона	Поз.	Обозначение	Наименование	Кол.	Примечание
				НКДII-30 | НКДII-30-1		
				Сборочные единицы		
			КЭ-01-52 вып.1	Сетки арматурные СУ	2	
			КЭ-01-52 вып.1	СБ	1	
				Детали		
				ф22 А-III ГОСТ 5781-81		
			1*	ℓ = 4450	3	13,4 кг
				ф32 А-III | ф32 А-III ГОСТ 5781-81 | ГОСТ 5781-81		
			2	ℓ = 18100	2	44,7 кг
			3	ℓ = 14600	6	36,1 кг
				ф32 А-III | ф25 А-III ГОСТ 5781-81 | ГОСТ 5781-81		
			4	ℓ = 6100	4	15,1 кг
				ф20 А-III ГОСТ 5781-81		
			5*	ℓ = 1640	4	4,1 кг
				ф16 А-II ГОСТ 5781-81		
			6	ℓ = 4300	3	6,8 кг
			7*	ℓ = 1640	4	2,6 кг
				ф12 А-III ГОСТ 5781-81		
			8*	ℓ = 1760	28	1,6 кг
			9	ℓ = 1240	2	1,1 кг
				ф16 А-I ГОСТ 5781-81		
			10*	ℓ = 2410	3	3,8 кг
				ф8 А-I ГОСТ 5781-81		
			11*	ℓ = 2270	12	0,9 кг
				ф6 А-I ГОСТ 5781-81		
			12*	ℓ = 2110	15	0,5 кг
			13*	ℓ = 1710	30	0,4 кг
			14*	ℓ = 1550	15	0,3 кг
			15*	ℓ = 1410	115	0,3 кг
			16*	ℓ = 1310	5	0,3 кг
			17*	ℓ = 340	50	0,1 кг
				ф14 А-III ГОСТ 5781-81		
			18	ℓ = 1760	24	
				Материалы		
				Бетон М300		6,17 м³

Ведомость деталей

Поз.	Эскиз	Поз.	Эскиз
1	4300, 150	13	515, 440, 140, 75
5	1240, 200, 200	14	150, 150, 150,

1 – 1

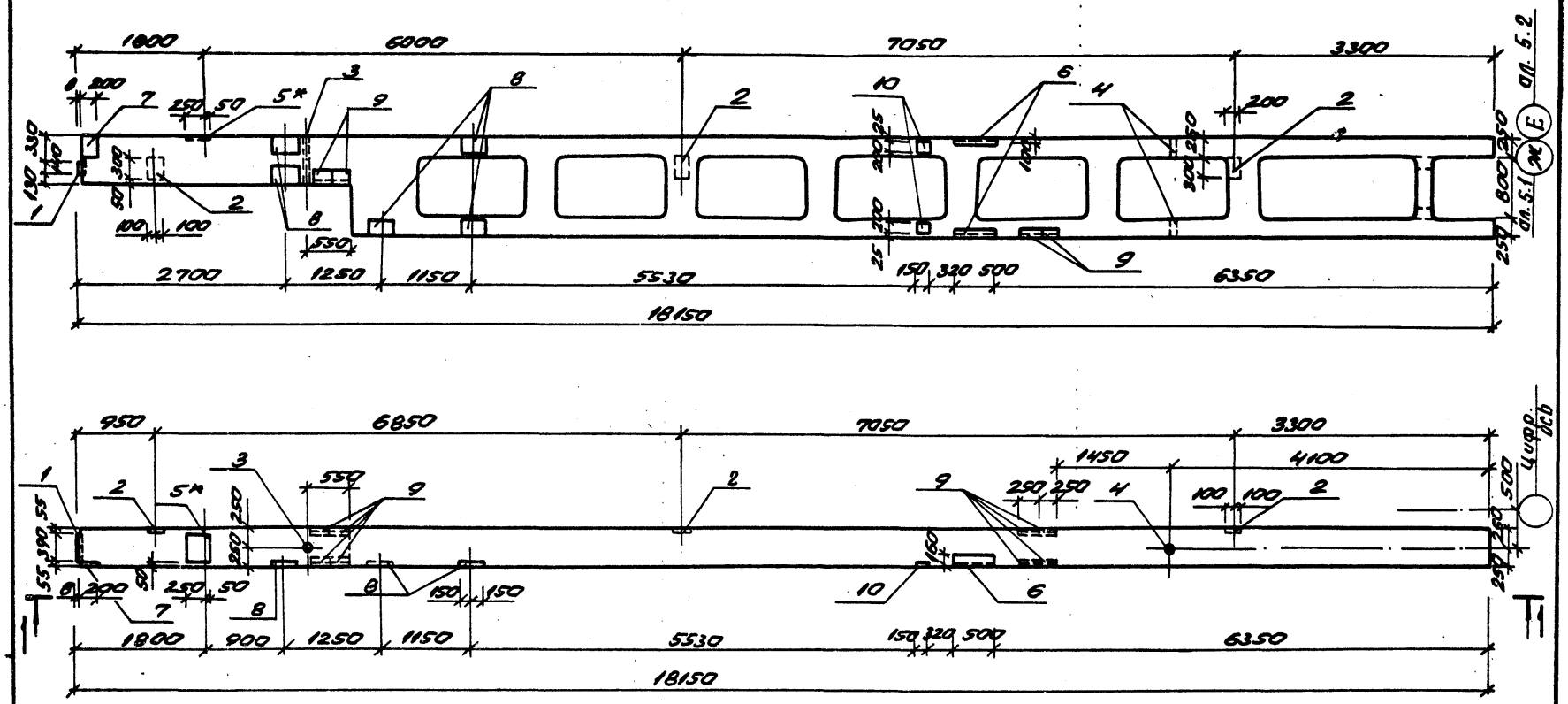

1. Колонну марки НКД II-30а изготовить с закладными изделиями по данному чертежу.
2. Закладное изделие поз. 5х цинковать, остальные покрыть грунтом ГФ-020.

ГИП	Думан		
Нач.отд.	Рябуха		
Н.конт.	Андриевская		
Гл.конс.	Андриевская		
Рук.гр.	Бобрук		
Ст.инж.	Яковчик		
Инж.	Шульга		

ТП 903-1-198 КЖИ-НКД II-30а

Колонна НКД II-30а

Стадия	Масса	Масштаб
РП	15,4т	1:50

Лист 1 Листов 2

ЛАТГИПРОПРОМ

18454 13 12 Формат А3

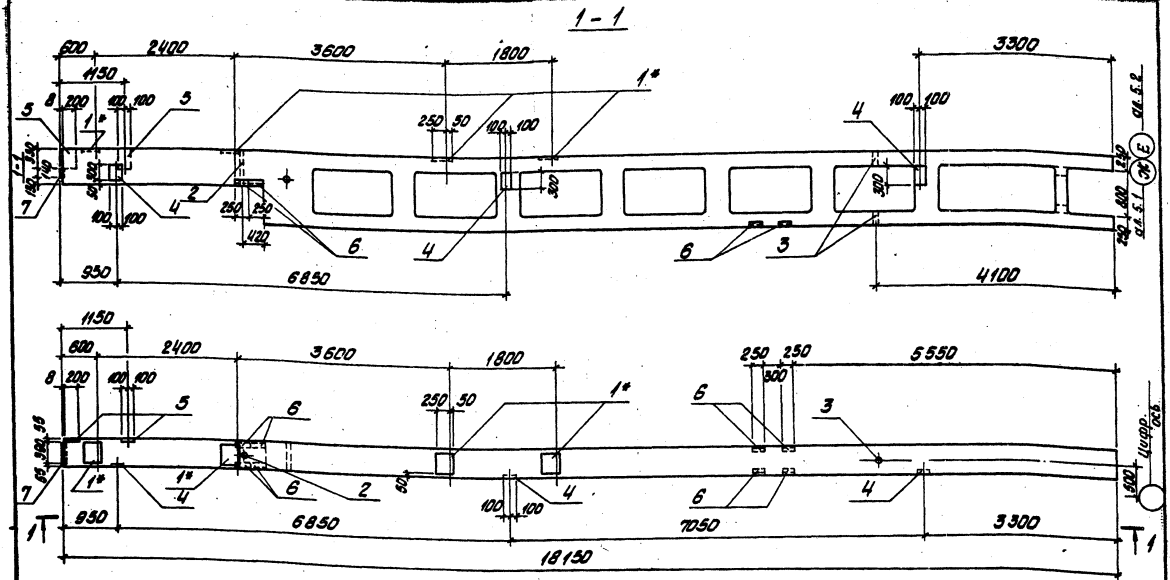

1. Колонну марки НКД II-30² изготовить с закладными изделиями по данному чертежу.
2. Закладные изделия поз. 1* цинковать, остальные покрыть грунтом ГФ-020.

				ТП 903-1-198	КЖИ-НКД II-30²		
ГИП	Думан			Колонна НКД II - 30²	Стадия	Масса	Масштаб
Нач. отд.	Рябухо				РП	15,4т	1:50
Н. контр.	Андриевская				Лист 1	Листов 2	
Гл. конст.	Андриевская				ЛАТГИПРОПРОМ		
Рук. гр.	Бобрик						
Ст. инж.	Яковчик						
Инж.	Леонова						

18454-13 13 Формат А3

Формат	Зона	Поз.	Обозначение	Наименование	Кол.	Прим.
				НКД II-30 г		
				Закладные изделия		
		1	КЭ-01-52 Вып. I	М30	4	
		2	КЭ-01-52 Вып. I	М19	1	
		3	КЭ-01-52 Вып. I	М23	2	
		4	КЭ-01-52 Вып. I	М25	3	
		5	1.400-6/76 Вып. 1	МБ-3	2	
		6	3.400-6/76	МИ4-30	8	
		7	Шифр 92-76/1	М2-2	1	

Формат	Зона	Поз.	Обозначение	Наименование	Кол.	Прим.
				НКД II-30 д		
				Закладные изделия		
		1	Шифр 92-76/1	М2-2	1	
		2	КЭ-01-52 Вып. I	М25	3	
		3	КЭ-01-52 Вып. I	М19	1	
		4	КЭ-01-52 Вып. I	М23	2	
		5	КЭ-01-52 Вып. I	М30	1	
		6	1.400-15 Вып. 1	МН 316	2	
		7	1.400-6/76 Вып. 1	МБ-3	1	
		8	3.400-6/76	МИ1-30	5	
		9	3.400-6/76	МИ4-30	8	
		10	3.400-6/76	МИ1-20	2	

Ведомость расхода стали на закладные изделия, кг

Марка элемента	Изделия закладные																											
	Арматура класса AIII ГОСТ 5781-81									Итого	Прокат марки Вст3кп2 ГОСТ 19903-74*					ГОСТ 8509-72*			ГОСТ 8239-71*		ГОСТ 8240-75*		ГОСТ 8510-72*			Итого	Всего
	ф8	ф10	ф12	ф14	ф16						δ=8	δ=10	δ=20			75×7			20×20		12(5) 7 d=50		L160×100×9				
НКД II-30 г	3,2	1,6	7,8	2,0	8,8					23,4	11,4	53,6	8,6			16,0			1,2		5,3					96,1	119,5
НКД II-30 д	3,2	1,6	23,3	2,0	2,2					32,32	38,7	16,9	8,6			16,0			0,3		5,3		18,0			103,8	136,1

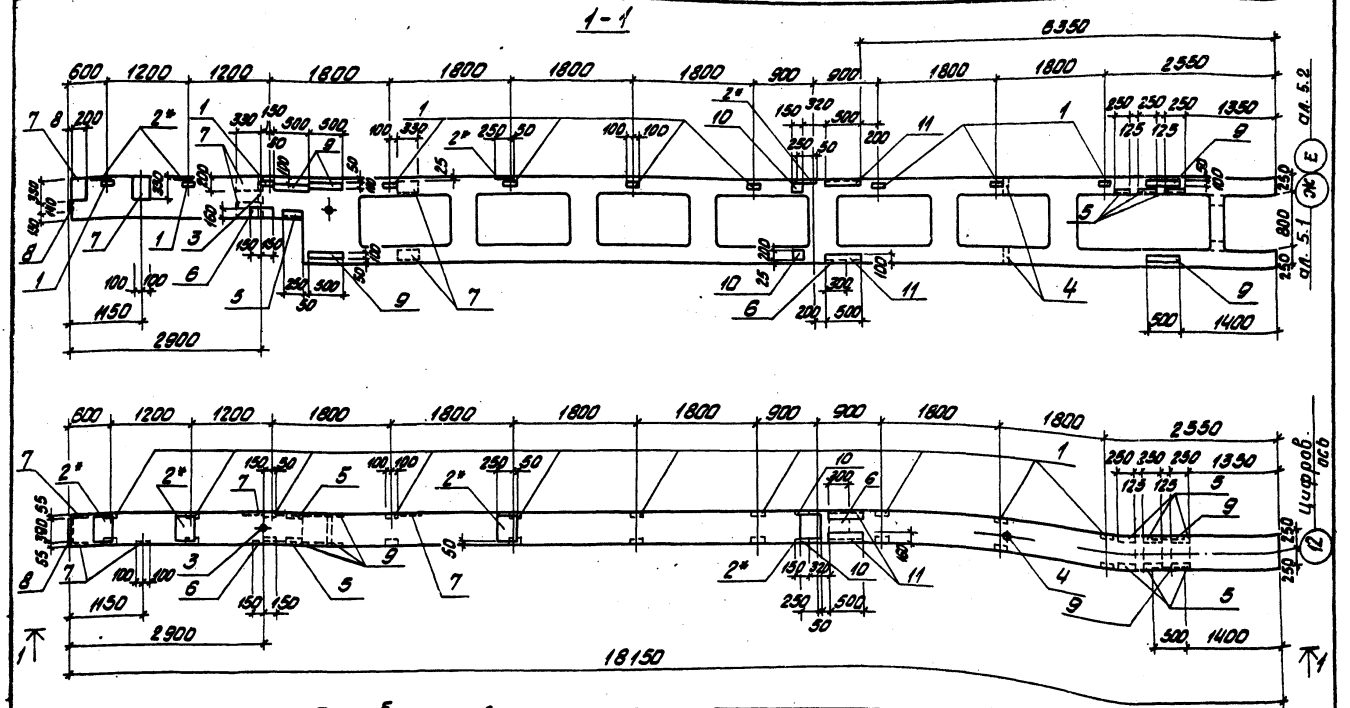

1. Колонну марки НКД II-30б изготовить с закладными изделиями по данному чертежу.
2. Закладные изделия поз 2* цинковать, остальные покрыть грунтом ГФ-020.

ГИП	Думан	
Нач. отд.	Рябуха	
Н. контр.	Андриевская	
Гл. конст.	Андриевская	
Рук. гр.	Бобрук	
Ст. инж.	Яковчик	
Инж.	Леонова	

ТП903-1-198 КЖИ-НКД II-30б

Колонна НКД II-30б

Стадия	Масса	Масштаб
Р.П.	15,4т	1:50
Лист 1	Листов 2	

ЛАТГИПРОПРОМ

18454-13 15

Формат А3

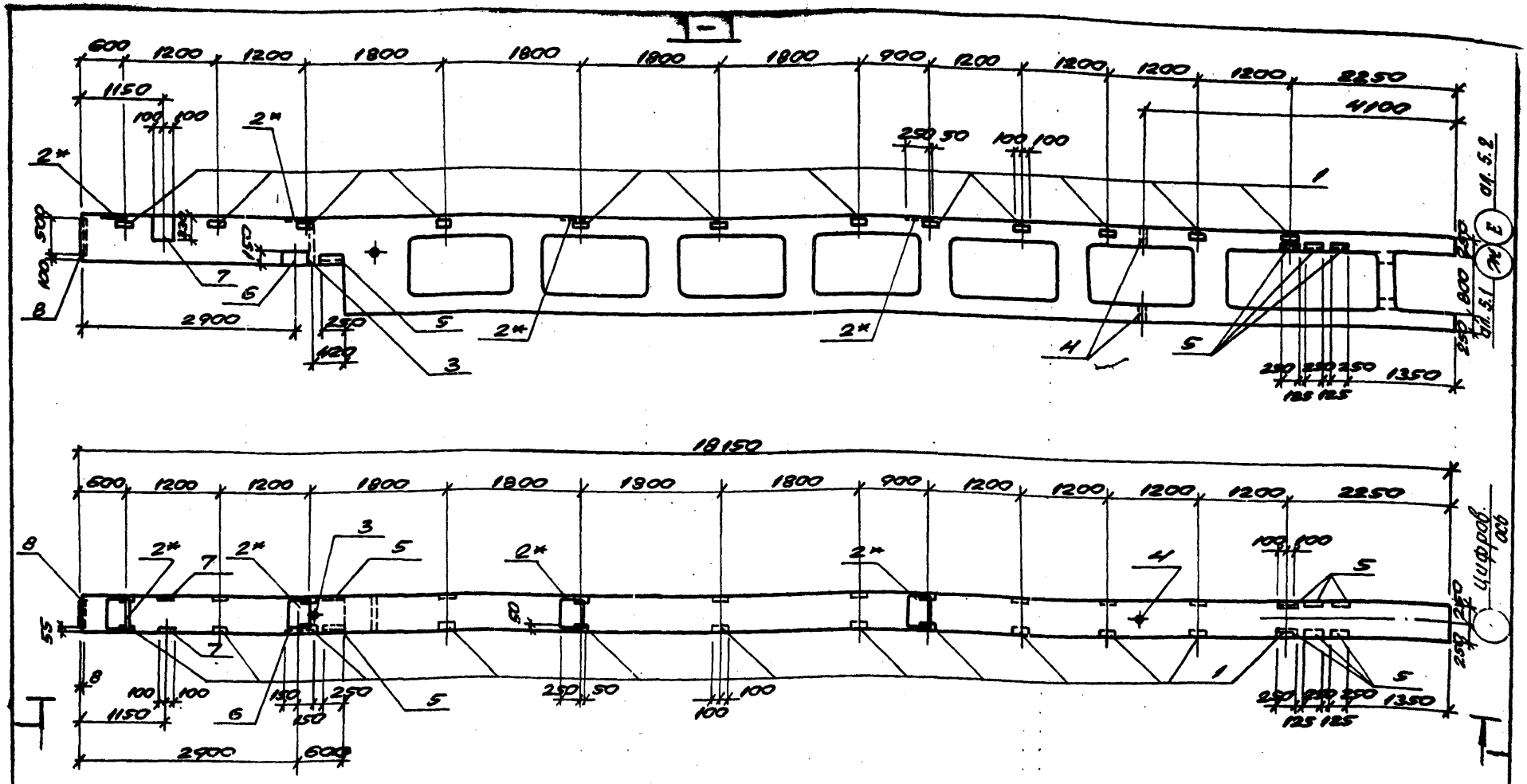

1. Колонну марки НКД II-30в изготовить с закладными изделиями по данному чертежу.
2. Закладные изделия поз. 2* цинковать, остальные покрыть грунтом ГФ-020.

ГИП	Думан		
Нач.отд.	Рябуха		
Н.конст.	Андриевский		
Гл.конст.	Андриевский		
Рук.гр.	Бобрук		
Ст.инж.	Яковчик		
Инж.	Леонова		

ТП 903-1-198 КЖИ-НКД II-30в

Колонна НКД II-30в

Стад.	Масса	Масштаб
РП	15,4т	1:50
Лист 1	Листов 2	

ЛАТГИПРОПРОМ

Формат А3

Формат	Зона	Поз.	Обозначение	Наименование	Кол.	Прим.
				НКД II - 30б		
				Закладные изделия		
		1	КЭ-01-52 Вып. I	М16	10	
		2	КЭ-01-52 Вып. I	М30	4	
		3	КЭ-01-52 Вып. I	М19	1	
		4	КЭ-01-52 Вып. I	М23	2	
		5	3.400-6/76	МИ4-30	8	
		6	1.400-15 Вып. 0.1	МН 135-2	2	
		7	1.400-6/76 Вып. 1	МВ-3	7	
		8	Шифр 92-76/1	М2-2	1	
		9	КЭ-01-52 Вып. I	М27	5	
		10	3.400-6/76	МИ1-20	4	
		11	1.400-15 Вып. 0.1	МН 516	4	

Формат	Зона	Поз.	Обозначение	Наименование	Кол.	Прим.
				НКД II - 30в		
				Закладные изделия		
		1	КЭ-01- 52 Вып. I	М16	12	
		2	КЭ-01- 52 Вып. I	М30	4	
		3	КЭ-01- 52 Вып. I	М19	1	
		4	КЭ-01-52 Вып. I	М23	2	
		5	3.400- 6/76	МИ4-30	8	
		6	1.400-15 Вып. 0.1	МН135-2	1	
		7	1.400- 6/76 Вып. 1	МВ-3	2	
		8	Шифр 92-76/1	М2-7	1	

Ведомость расхода стали на закладные изделия, кг

Марка элемента	Изделия закладные																												Итого	Всего
	Арматура класса AIII ГОСТ 5781-81									Итого	Прокат марки Вст3кп2 ГОСТ 19903-74*					ГОСТ 8509-72*			ГОСТ 8510-72*	ГОСТ 2590-71*		ГОСТ 2879-75*									
	Ф8	Ф10	Ф12	Ф14	Ф16						δ=6	δ=8	δ=10	δ=14	δ=20	L 63×5	L 70×8	L 75×7	L 100×9	⌀20	⌀20	Ст3 ГОСТ 380-71*								
НКД II-30б	4,3	7,2	20,1	2,0	8,8					42,4	2,2	9,4	90,4		77,8	20,0	58,5	16,0	36,0	1,5		5,3							311,1	353,5
НКД II-30в	3,2	1,6	11,0		13,9					29,7		2,8	53,6	21,4		24,0		16,0		1,2		6,3							124,3	154,0

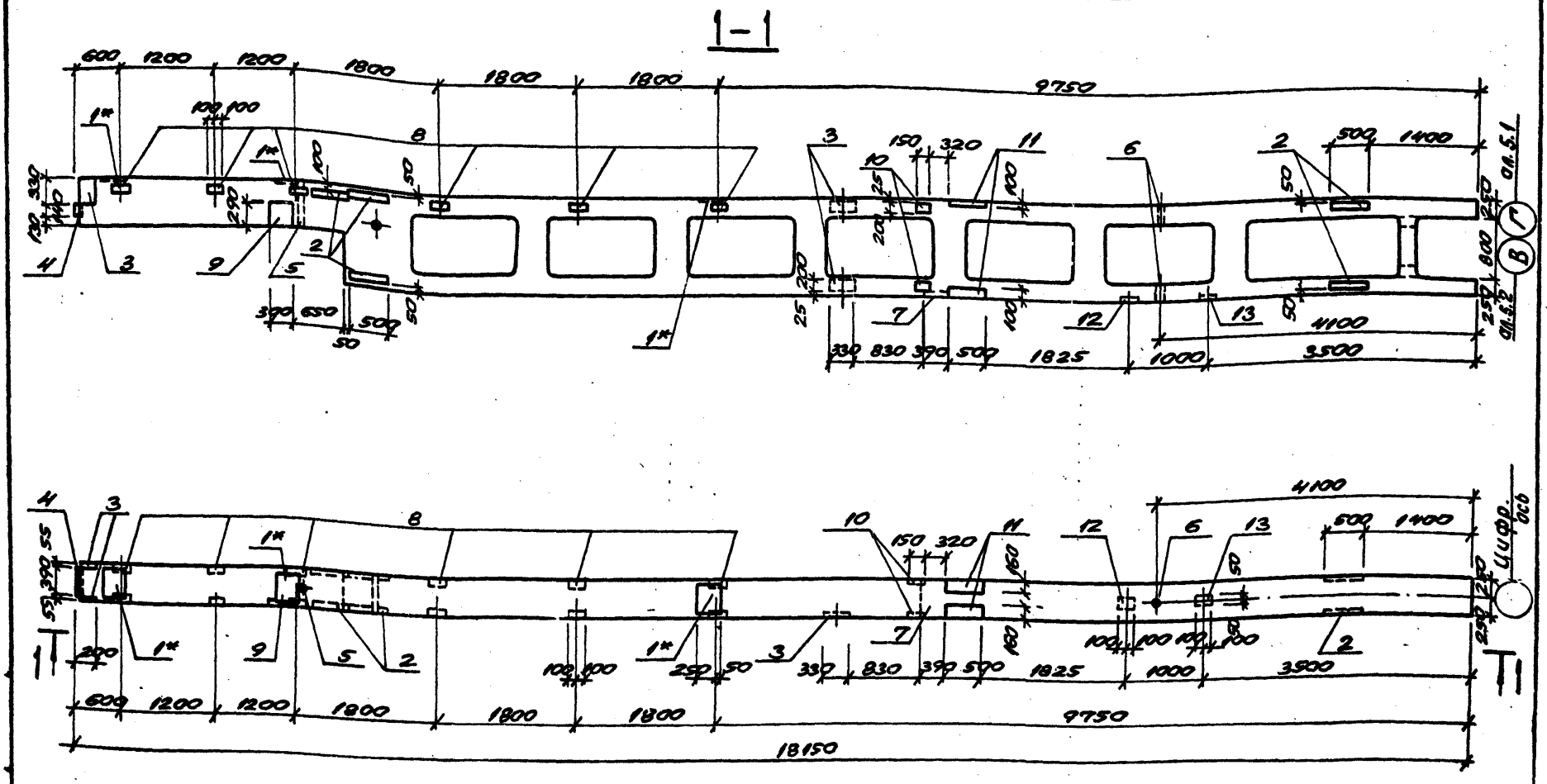

1. Колонну марки НКД II-30д изготовить с закладными изделиями по данному чертежу.
2. Закладные изделия поз. 1* цинковать, остальные покрыть грунтом ГФ-020.

ГИП	Думан		
Нач.отд.	Рябуха		
Н.конт.	Андриевск		
Гл.конст.	Андриевск		
Рук.гр.	Бобрук		
Ст.инж.	Яковчук		
Ст.тех.	Левейка		

ТП 903-1-198 КЖИ-НКД II-30д

Колонна НКД II-30д

Стад.	Масса	Масштаб
РП	15.4т	1:50
Лист 1	Листов 2	

ЛАТГИПРОПРОМ

18454 13 18 формат А3

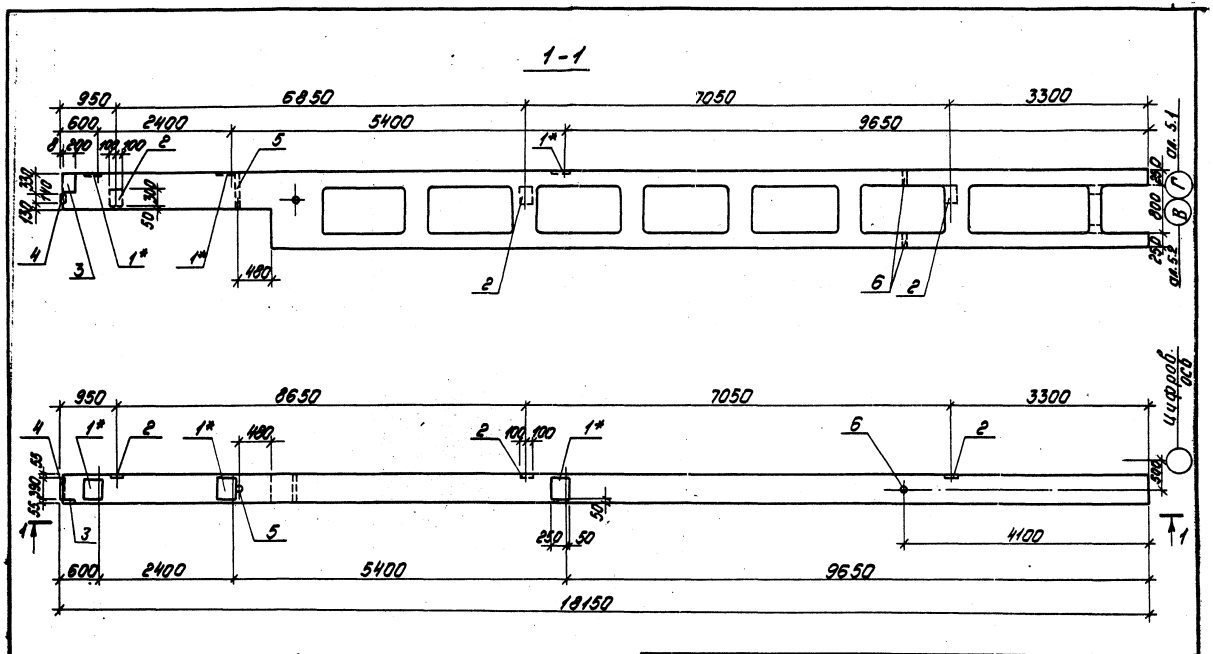

1. Колонну марки НКД II-30ж изготовить с закладными изделиями по данному чертежу.
2. Закладные изделия поз. 1* цинковать, остальные покрыть грунтом ГФ-020.

				тп 903-1-198	КЖИ-НКД II-30ж		
ГИП	Думан			Колонна НКД II-30ж	Стадия	Масса	Масштаб
Нач.отд.	Рябцева				рп	15,4т	1:50
Н.контр.	Андриевская				лист 1	листов 2	
Гл.контр.	Андриевская				ЛАТТИПРОПРОМ		
Рук.гр.	Бобрик						
Ст.инж.	Яковчик						
Ст.тех.	Левейка						

18454-13 19

формат А3

Формат	Зона	Поз.	Обозначение	Наименование	Кол.	Примеч.
				НКД II-30д		
			Закладные изделия			
		1	КЭ-01-52 вып. I	М30	3	
		2	КЭ-01-52 вып. I	М27	5	
		3	1.400-6/76 вып. 1	М6-3	4	
		4	Шифр 92-76/1	М2-2	1	
		5	КЭ-01-52 вып. 1	М19	1	
		6	КЭ-01-52 вып. 1	М23	2	
		7	1.400-6/76 вып. 1	М2-33	1	
		8	КЭ-01-52 вып. I	М16	6	
		9	1.400-6/76 вып. 1	МО-1-5	1	
		10	3.400-6/76	МИ1-20	4	
		11	1.400-15 вып. 1	МН 516	4	
		12	1.400-15 вып. 1	МН114-6	1	
		13	1.400-15 вып. 1	МН 107-3	1	

Формат	Зона	Поз.	Обозначение	Наименование	Кол.	Примеч.
				НКД II-30ж		
			Закладные изделия			
		1	КЭ-01-52 вып. I	М30	3	
		2	КЭ-01-52 вып. I	М25	3	
		3	1.400-6/76 вып. I	М6-3	1	
		4	Шифр 92-76/1	М2-2	1	
		5	КЭ-01-52 вып. I	М19	1	
		6	КЭ-01-52 вып. I	М23	2	

Ведомость расхода стали на дополнительные закладные изделия

Марка элемента	Изделия закладные																			Общий расход
	Арматура класса А III						Прокат марки В Ст 3 кп 2													
	ГОСТ 5781-81						ГОСТ 19903-74*					ГОСТ 8509-72*				ГОСТ 3262-75		ГОСТ 2591-71*		
	Ф10	Ф12	Ф14	Ф16		Итого	δ=8	δ=10	δ=20		Итого	L 70×8	L 63×5		Итого	Труба Ф50		□20		
НКД II-30д	3,2	12,0	2,0	6,9		24,1		68,5	87,6		156,5	57,5	12,0		69,5	4,9		0,9		255,5
НКД II-30ж	0,8	7,4	2,0	6,6		16,8	11,4	37,6	8,6						57,6	4,9		0,9		80,2

1-1

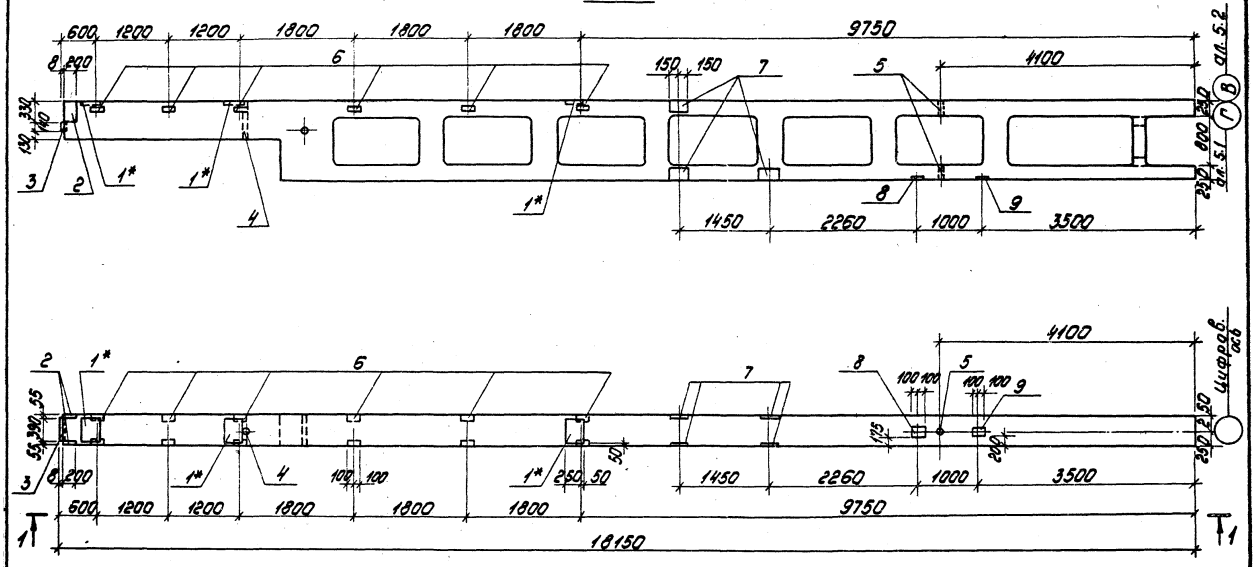

1. Колонну марки НКД II-30е изготовить с закладными изделиями по данному чертежу.
2. Закладные изделия поз. 1* цинковать, остальные покрыть грунтом ГФ-020.

				тп 903-1-198	КЖИ-НКД-II-30е		
ГИП	Думан			Колонна НКД II-30е	Стадия	Масса	Масштаб
Нач.отд.	Рябуха				РП	15,4	1:50
Н.контр.	Бобрук				Лист 1	Листов 2	
Гл.констр.	Андриевская				ЛАТГИПРОПРОМ		
Рук. гр.	Бобрук						
Ст.инж.	Яковчик						
Ст.тех.	Левейко						

18454-13 21 формат А3

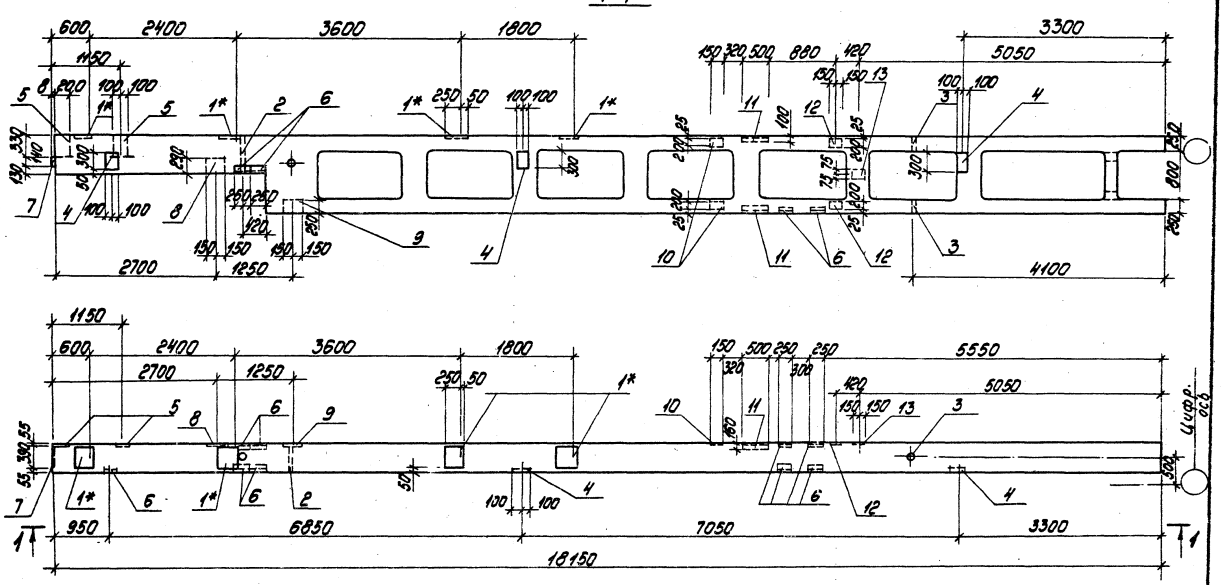

1. Колонну марки НКД II-30И изготовить по сер. 1.423-5 вып. 1 с закладными изделиями по данному чертежу.
2. Закладные изделия поз. 1* цинковать, остальные покрыть грунтом ГФ-020.

				тп 903-1-198 КЖИ-НКД II-30И			
				Колонна НКД II-30И	Стадия	Масса	Масштаб
					Р.П.	15,4т	1:50
					Лист 1	Листов 2	
ГИП	Диман				ЛАТТИПРОПРОМ		
Начатр.	Рябуха						
Н.контр.	Андриевская						
Гл.констр.	Андриевская						
Рук.гр.	Бобрук						
Ст.инж.	Якович						
Инж.	Трубчанина						

18454-13 22

Формат А3

Формат	Зона	Поз.	Обозначение	Наименование	Кол.	Примеч.
			Закладные изделия НКДII-30в			
		1	К9-01-52 Вып.1	М30	3	
		2	1.400-6/76 Вып.1	М6-3	2	
		3	Шифр 92-76/4	М2-2	1	
		4	К9-01-52 Вып.1	М19	1	
		5	К9-01-52 Вып.1	М23	2	
		6	К9-01-52 Вып.1	М16	6	
		7	3.400-6/76	МИ4-33	6	
		8	1.400-15 Вып.1	МН114-6	1	
		9	1.400-15 Вып.1	МН107-3	1	

Формат	Зона	Поз.	Обозначение	Наименование	Кол.	Примеч.
			Закладные изделия НКДII-30н			
		1	К9-01-52 Вып.1	М30	4	
		2	К9-01-52 Вып.1	М19	1	
		3	К9-01-52 Вып.1	М23	2	
		4	К9-01-52 Вып.1	М25	3	
		5	1.400-6/76 Вып.1	М6-3	2	
		6	3.400-6/76	МИ4-30	8	
		7	Шифр 92-76/1	М2-2	1	
		8	1.400-6/76 Вып.1	М01-5	1	
		9	1.400-15 Вып.1	МН126-1	1	
		10	3.400-6/76	МИ1-20	2	
		11	1.400-15 Вып.1	МН516	2	
		12	3.400-6/76	МИ1-33	2	
		13	1.400-6/76 Вып.1	МИ-4-30	1	

Ведомость расхода стали на закладные изделия, кг

Марка элемента	Изделия закладные																										Общий расход
	Арматура класса							Прокат марки																			
	AIII							ВСт3кп2																			
	ГОСТ 5781-81							ГОСТ 19903-74*							ГОСТ 8509-72*			ГОСТ 8240-72		ГОСТ 8278-83		ГОСТ 8510-72				
	⌀8	⌀10	⌀12	⌀14	⌀16		Итого	5-6	6-8	8-10	10-12	12-20	Итого	5Х45	7Х47	Итого	18Б1	Итого	20к,20г	Итого	140х90х8	Итого					
НКДII-30в	0,3	1,6	15,8	2,0	6,6		26,3	0,9	1,9	4,36	34,2	8,6	89,2	12,0		12,0	4,9	4,9	0,9	0,9							133,3
НКДII-30н	3,8	4,1	15,1	4,6	6,8		36,4		23,2	59,5		8,6	91,3		16,0	16,0	5,3	5,3	1,2	1,2	18,0	18,0					166,2

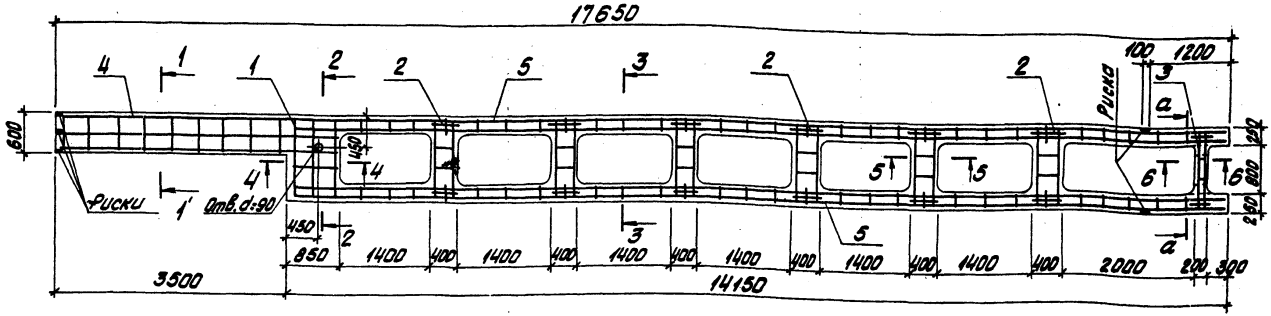

Спецификация колонны НКФ38-18

Формат	Зона	Поз.	Обозначение	Наименование	Кол.	Примечание
				Сборочные единицы		
				Каркас плоский		
		1	КЭ-01-55 Вып. 2	КР3	3	
		2	КЭ-01-55 Вып. 2	КР7	24	
		3	КЭ-01-55 Вып. 2	КР10	4	
				Каркас пространств.		
		4	ТП 903-1- кж.ижКП8	НКП8	1	
		5	КЭ-01-55 Вып. 2	КП15	2	
				Детали		
				ФБАI ГОСТ 5781-81		
		57	КЭ-01-55 Вып. 2 л.23	ℓ = 550	108	0,1 кг
				Материалы		
				Бетон марки 300		6,1 м³

а - а

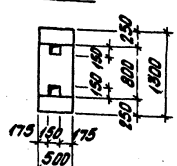

ГИП	Думан		ТП 903-1-198 КЖИ-НКФ38-18
Нач. отд.	Радуха		Колонна НКФ38-18 Опалубка и армирование
Н. контр.	Андреевская		Стадия: РП; Масса: 15,1 т; Масштаб: 1:50
Гл. конс.	Андреевская		Лист 1; Листов 2
Рук. гр.	Бобрик		ЛАТГИПРОПРОМ
Ст. инж.	Яковчик		

Формат А3

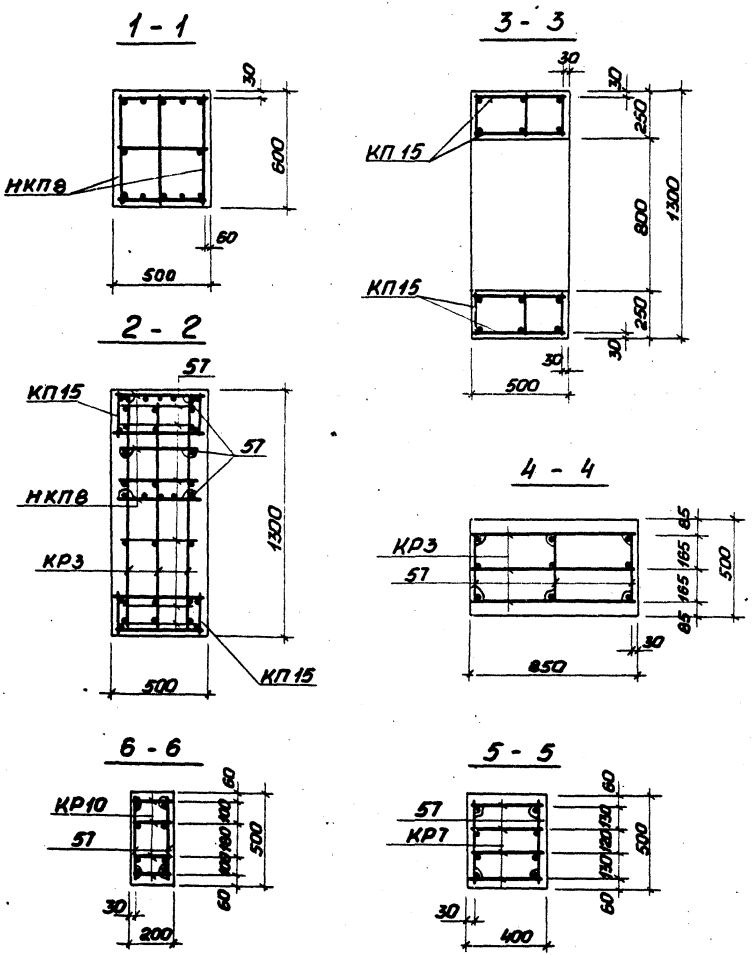

Ведомость расхода стали на элемент, кг

Марка элемента	Изделия арматурные									Всего
	Арматура класса									
	A-III					A-I				
	ГОСТ 5781-81					ГОСТ 5781-81				
	ф18	ф20	ф25		Итого	ф6	ф8		Итого	
НКФ 38-18	76,2	218,4	822,0		1118,6	15,6	76,2		91,8	1208,4

1. Колонну НКФ38-18 изготовить в опалубке колонны К38 серии КЭ-01-55 вып. 1,2 короче на 1200 мм, с закладными деталями данными на чертежах марки КЖИ.
2. Технические требования по изготовлению, указания по приемке, транспортировке и монтажу колонны см. пояснительные записки серии КЭ-01-55 вып. 1,2.

ТП 903-1-198 КЖИ-НКФ38-18 Сечения 1-1 ÷ 6-6.	Лист 2

1 — 1

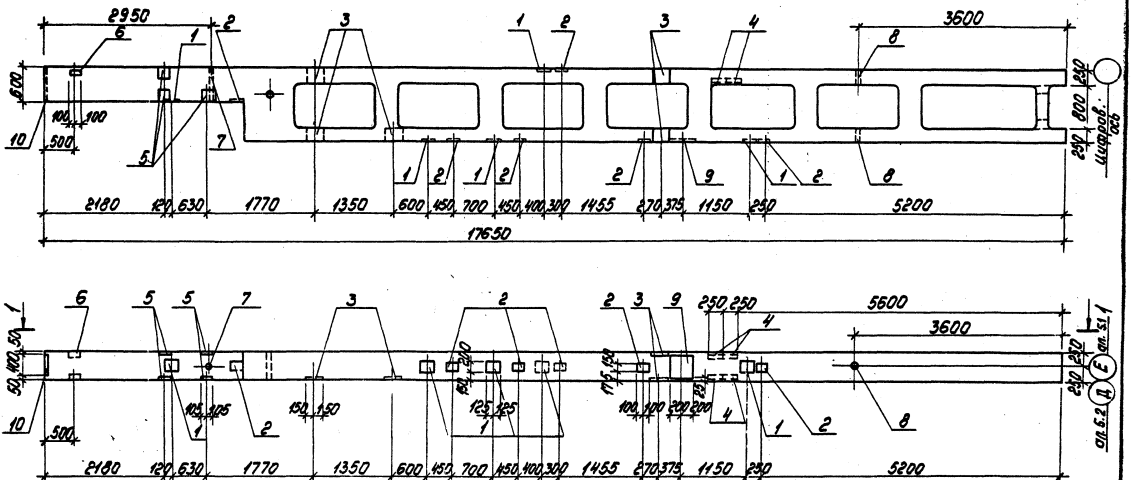

1. Колонну марки НКФ 38-18а изготовить с закладными изделиями по данному чертежу.
2. Закладные изделия покрыть грунтом ГФ-020.

				тп 903-1-198	КЖИ-НКФ38-18а		
Гип	Думан			Колонна НКФ38-18а	Стадия	Масса	Масштаб
Нач.отд.	Рядуха				рп	15.1т	1:50
Н.контр.	Андриевская				Лист 1	Листов 2	
Гл.конст.	Андриевская				ЛАТГИПРОПРОМ		
Рук.гр.	Бодрик						
Ст.инж.	Яковчик						
Ст.тех.	Левейка						

18454-13 26

формат А3

1 — 1

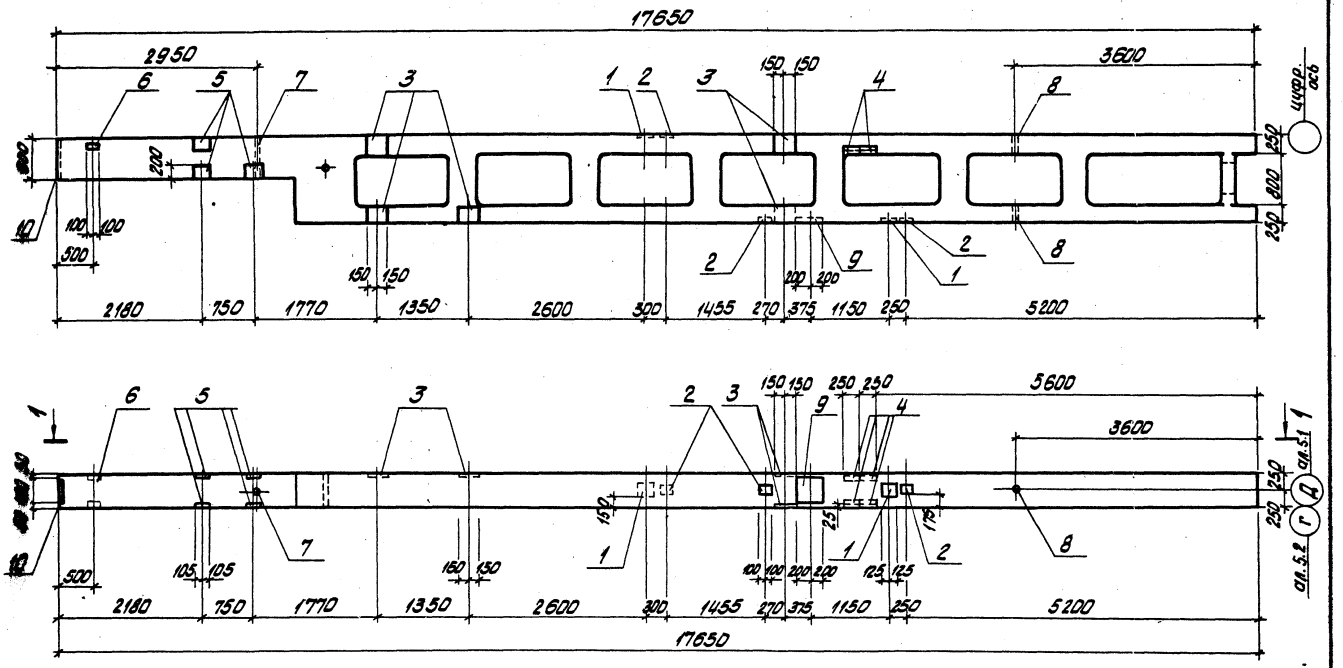

1. Колонну марки НКФ38-18б изготовить по чертежу КЖИ-НКФ38-18 с закладными изделиями по данному чертежу.
2. Закладные изделия покрыть грунтом ГФ-020.

ГИП	Думан		
Нач.отд.	Рябуха		
Н.контр.	Андриевская		
Гл.конст.	Андриевская		
Рук.гр.	Бобрук		
Ст.инж.	Яковчик		
Ст.тех.	Левейка		

ТП 903-1-198 КЖИ-НКФ38-18б

Колонна НКФ38-18б

Стадия	Масса	Масштаб
РП	15.1т	1:50

Лист 1 | Листов 2

ЛАТТИПРОПРОМ

18454-13 27

Формат А3

Формат	Зона	Поз.	Обозначение	Наименование	Кол.	Примеч.
				НКФ 38-18а		
				Закладные изделия		
		1	1.400-15 Вып. 0,1	МН 136-6	5	
		2	3.400-6/76	МИ 1- 20	6	
		3	3.400-6/76	МИ 1- 30	6	
		4	3.400-6/76	МИ4-30	4	
		5	1.400-6/76 Вып. 1	МЗ-10	6	
		6	К9-01-55 Вып. II	М10	1	
		7	К9-01-55 Вып. II	М13	1	
		8	К9-01-55 Вып. II	М16	1	
		9	1.400-6/76 Вып. 1	МО-20	1	
		10	К9-01-52 Вып. 1	М 5	1	

Формат	Зона	Поз.	Обозначение	Наименование	Кол.	Примеч.
				НКФ38-18б		
				Закладные изделия		
		1	1.400-15 Вып. 0,1	МН 136-6	2	
		2	3.400-6/76	МИ1- 20	3	
		3	3.400-6/76	МИ 1- 30	5	
		4	3.400-6/76	МИ4- 30	4	
		5	1.400-6/76 Вып. 1	МЗ- 10	6	
		6	К9-01-55 Вып. II	М10	1	
		7	К9-01-55 Вып. II	М13	1	
		8	К9-01-55 Вып. II	М16	2	
		9	1.400-6/76 Вып. 1	МО-20	1	
		10	К9-01-52 Вып. I	М 5	1	

Ведомость расхода стали на закладные изделия, кг

Марка элемента	Изделия закладные																				Общий расход
	Арматура класса A-III ГОСТ 5781-81							Прокат марки В.Ст 3 кп 2 ГОСТ 2590-71*		ГОСТ 19903-74*			ГОСТ 8509-72*				ГОСТ 8240-72*				
	Ø8	Ø10	Ø12	Ø14	Ø16		Итого	Ø20	Итого	δ=8	δ=10	Итого	25×6	75×7		Итого	швеллер №20			Итого	
НКФ38-18а	1,6	4,8	34,6	6,5	6,8		54,3	0,6	0,6	55,3	60,2	115,5	2,2	8,0		10,2	3,6			3,6	184,2
НКФ38-18б	1,6	2,4	32,4	2,6	6,8		45,8	0,6	0,6	43,3	44,9	88,2	2,2	8,0		10,2	3,6			3,6	148,4

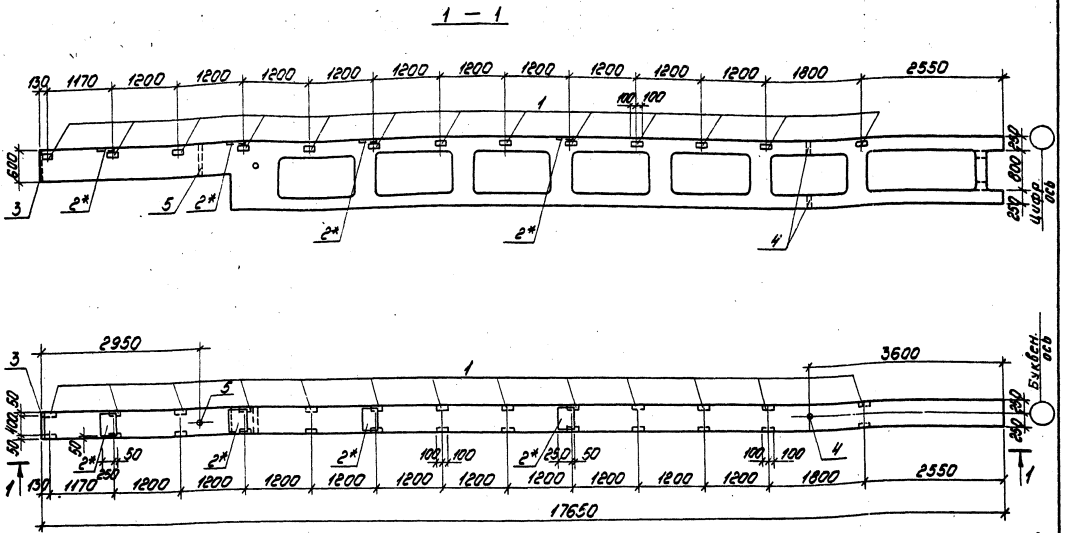

1. Колонну марки НКФ38-18в изготовить по чертежу КЖИ-НКФ38-18 с закладными изделиями по данному чертежу.
2. Закладные изделия поз. 2* цинковать, остальные покрыть грунтом ГФ-020.

ГИП	Думан		тп 903-1-198	КЖИ-НКФ38-18в
Нач.отд.	Рябчука		Колонна НКФ38-18в	Стадия: рп; Масса: 15,1т; Масштаб: 1:50
Н.контр.	Андреевская			Лист 1; Листов 2
Гл.конст.	Антоневская			ЛАТГИПРОПРОМ
Рук. гр.	Бидрук			
Ст.инж.	Яковчик			
Ст.тех.	Левейка			

18454-13 29 формат А3

Формат	Зона	Поз.	Обозначение	Наименование	Кол.	Примеч.
				НКФ38-18в		
			Закладные изделия			
		1	КЭ-01-55 Вып.II	М10	3	
		2	КЭ-01-52 Вып.I	М30	4	
		3	КЭ-01-52 Вып.I	М5	1	
		4	КЭ-01-55 Вып.II	М16	2	
		5	КЭ-01-55 Вып.II	М13	1	

Ведомость расхода стали на закладные изделия, кг

Марка элемента	Изделия закладные																						Общий расход
	Арматура класса А-III						Прокат марки ВСт.3кп2																
	ГОСТ 5781-81						ГОСТ 2590-71*		ГОСТ 19903-74*						ГОСТ 8509-72*				ГОСТ 3262-75*		ГОСТ 2591-71*		
	⌀10	⌀12	⌀14	⌀16	⌀8	Итого	⌀20		δ=8	δ=10	δ=20	δ=6	δ=12	Итого	63×5	63×6		Итого	Труба ⌀50		□ 20×20		
НКФ38-18б		10,6		8,8		19,4	0,6		15,1	43,2				58,3		28,6		28,6	3,6		1,2		111,7

Тп 903-1-198 Спецификации	КЖИ-НКФ38-18в	Лист 2

18454-13 30 формат А3

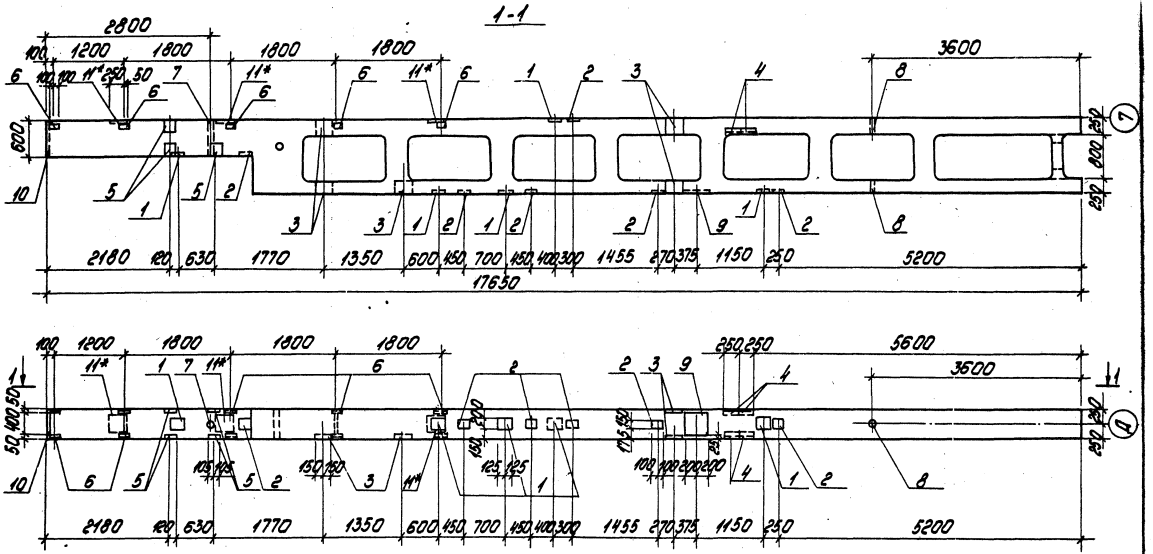

1. Колонну марки НКФ38-18² изготовить по чертежу КЖИ-НКФ38-18 с закладными изделиями по данному чертежу.
2. Закладные изделия поз. 11* цинковать, остальные покрыть грунтом ГФ-020.

ГИП	Думан		
Нач.отд.	Рябуха		
Н.контр.	Андриевская		
Гл.контр.	Андриевская		
Рук.гр.	Бобрук		
Ст.инж.	Яковчук		
Ст.техн.	Замураева		

тп 903-1-198 КЖИ-НКФ38-18²

Колонна НКФ38-18²

Стадия	Масса	Масштаб
Р.П.	15,1т	1:50

Лист 1 Листов 2

ЛАТГИПРОПРОМ

18454-13 31 формат А3

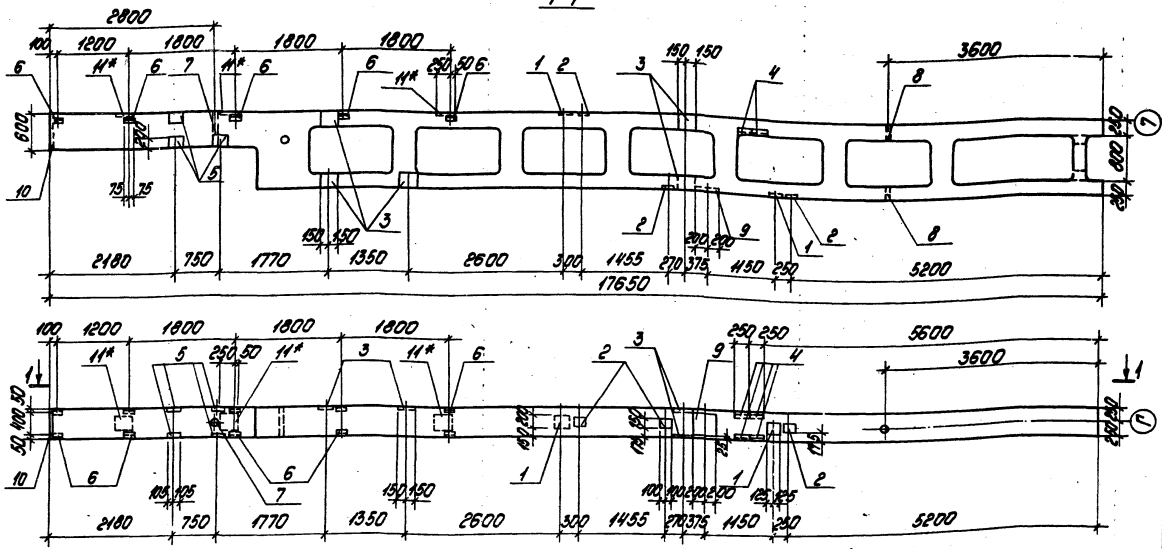

1. Колонну марки НКФ38-18д изготовить по чертежу КЖИ-НКФ38-18 с закладными изделиями по данному чертежу.
2. Закладные изделия поз. 11* цинковать, остальные покрыть грунтом ГФ-020.

ГИП	Думан	
Нач.отд.	Рябуха	
Н.контр.	Андриевская	
Гл.констр.	Андриевская	
Рук. гр.	Бодрук	
Ст. инж.	Яковчик	
Ст. техн.	Замураева	

тп 903-1-198 КЖИ-НКФ38-18д

Колонна НКФ38-18д

Стадия	Масса	Масштаб
Р.П.	15,1т	1:50
Лист 1	Листов 2	

ЛАТГИПРОПРОМ

18454-13 32 формат А3

Формат	Зона	Поз.	Обозначение	Наименование	Кол.	Примечание
				НКФ 38-13д		
				Изделия закладные		
		1	1.400-15 Вып. 0.1	МН 136-6	5	
		2	3.400-6/76	МИ1-20	6	
		3	3.400-6/76	МИ1-30	6	
		4	3.400-6/76	МИ4-30	4	
		5	1.400-6/76 Вып. 1	М3-10	6	
		6	КЭ-01-55 Вып. II	М10	5	
		7	КЭ-01-55 Вып. II	М13	1	
		8	КЭ-01-55 Вып. II	М16	1	
		9	1.400-6/76 Вып. 1	М0-20	1	
		10	КЭ-01-52 Вып. I	М5	1	
		11*	КЭ-01-52 Вып. I	М30	3	

Формат	Зона	Поз.	Обозначение	Наименование	Кол.	Примечание
				НКФ 38-18д		
				Изделия закладные		
		1	1.400-15 Вып. 0.1	МН 136-6	2	
		2	3.400-6/76	МИ1-20	3	
		3	3.400-6/76	МИ1-30	5	
		4	3.400-6/76	МИ4-30	4	
		5	1.400-6/76 Вып. 1	М3-10	6	
		6	КЭ-01-55 Вып. II	М10	5	
		7	КЭ-01-55 Вып. II	М13	1	
		8	КЭ-01-55 Вып. II	М13	2	
		9	1.400-6/76 Вып. 1	М0-20	1	
		10	КЭ-01-52 Вып. I	М5	1	
		11*	КЭ-01-52 Вып. I	М30	3	

Ведомость расхода стали на закладные изделия, кг.

Марка элемента	Изделия закладные																				Общий расход
	Арматура класса A-III ГОСТ 5781-81							Прокат марки Ст 3 кп 2 ГОСТ 2590-71			ГОСТ 19903-74*			ГОСТ 9509-72*			ГОСТ 3282-75*				
	ф8	ф10	ф12	ф14	ф16		Итого	$\frac{c}{20\times20}$		Итого	δ=8	δ=10	Итого	$\frac{L}{63\times8}$	$\frac{L}{75\times7}$	Итого	Труба ф50		Итого	
НКФ38-18г	1,6	4,8	36,2	6,5	13,4		65,2	0,9		0,9	55,3	92,6	147,9	11,0	8,0	19,0	3,6		3,6	236,6
НКФ38-18д	1,6	2,4	34,0	2,6	13,4		54,0	0,9		0,9	43,3	77,3	120,8	11,0	8,0	19,0	3,6		3,6	198,1

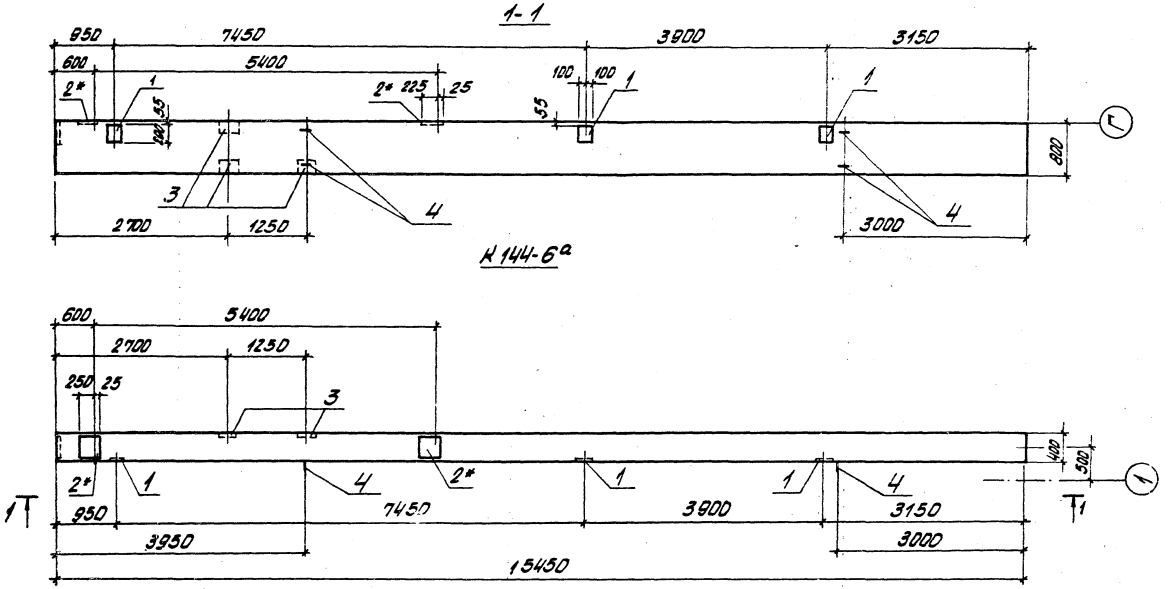

1. Колонну К144-6а изготовить по серии 1.432-5 вып. 1 с дополнительными закладными изделиями по данному чертежу.
2. Закладные изделия поз. 2* цинковать, остальные покрыть грунтом ГФ-020.

				ТП 903-1-198	КЖИ-К144-6а		
ГИП	Думан			Колонна К 144-6а	Стадия	Масса	Масштаб
Нач.отд.	Рябуха				РП	12,4т	1:50
Н.контр.	Андриевская				Лист 1	Листов 2	
Гл.конст.	Андриевская				ЛАТГИПРОПРОМ		
Рук.гр.	Бобрук						
Ст.инж.	Яковчик						
Инж.	Трубчанина						

1845-13 34

Формат А3

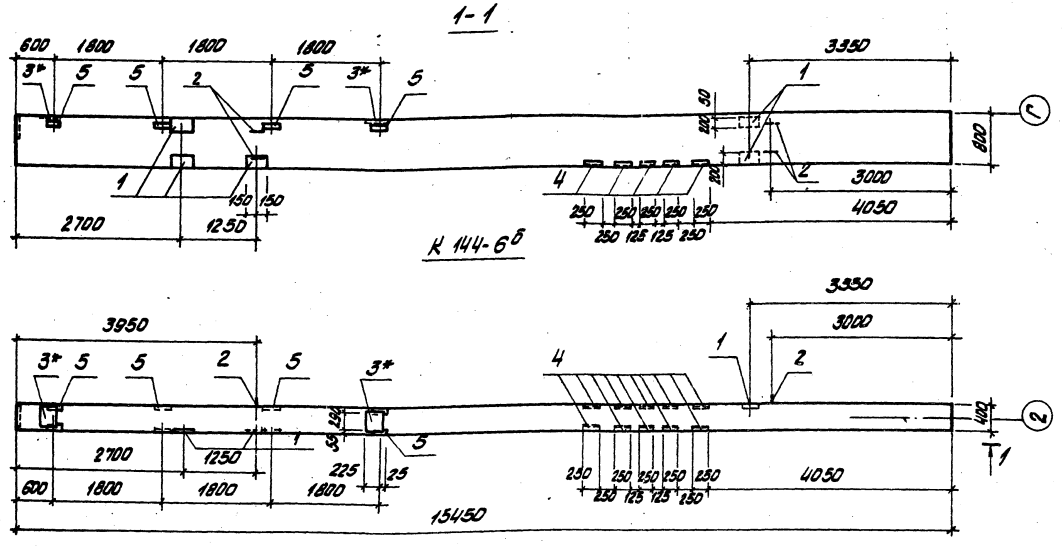

1. Колонну марки К 144-6б изготовить по серии 1.423-5 вып. 1 с дополнительными закладными изделиями по данному чертежу
2. Закладные изделия поз. 3* цинковать, остальные покрыть грунтом ГФ-020

				ТП 903-1-198	КЖСИ-К144-6б	
ГИП	Думан			Колонна К 144-6б	Стадия	Масса	Масштаб
Нач. отд.	Рабуза				РП	12,4т	1:50
Н. контр.	Андрианова				Лист 1	Листов 2	
Гл. констр.	Андрианова				ЛАТГИПРОПРОМ		
Рук. гр.	Рабрук						
Ст. инж.	Рабочий						
Инж.	Ракитина						

18454-13 .35 Формат А3

Формат	Зона	Поз.	Обозначение	Наименование	Кол.	Прим.
			Дополнительные закладные изделия К 144-6а			
		1	1.423-5 вып.2	М1-12	3	
		2	Шифр 460-75 вып.1-2	НН-8	2	
		3	3.400-6/76	МИ1-33	3	
		4	1.423-5 вып.2	НН-13	4	

Формат	Зона	Поз.	Обозначение	Наименование	Кол.	Прим.
			Дополнительные закладные изделия К 144-6б			
		1	3.400-6/76	МИ1-33	5	
		2	1.423-5 вып.2	НН-13	4	
		3	1.423-5 вып.2	НН-3	2	
		4	3.400-6/76	МИ4-30	10	
		5	1.423-5 вып.2	М1-14	4	

Ведомость расхода стали на дополнительные закладные изделия на один элемент, кг.

Марка элемента	Изделия закладные																Общий расход
	Арматура класса									Прокат марки							
	AI				AIII					Вст3кп2							
	ГОСТ 5781-81				ГОСТ 5781-81					ГОСТ 19903-74*				ГОСТ 8509-72*			
	ф6	ф12,5		Итого	ф8	ф12			Итого	-5:8	-5:10	-5:12	Итого	L75x7	L63x5	Итого	
К 144-6а		34,0		34,0		14,4			14,4	12,4	13,8	17,1	43,3				91,7
К 144-6б	0,4	34,0		34,4	4,0	14,4			18,4	9,2		28,5	37,7	20,0	6,0	26,0	118,5

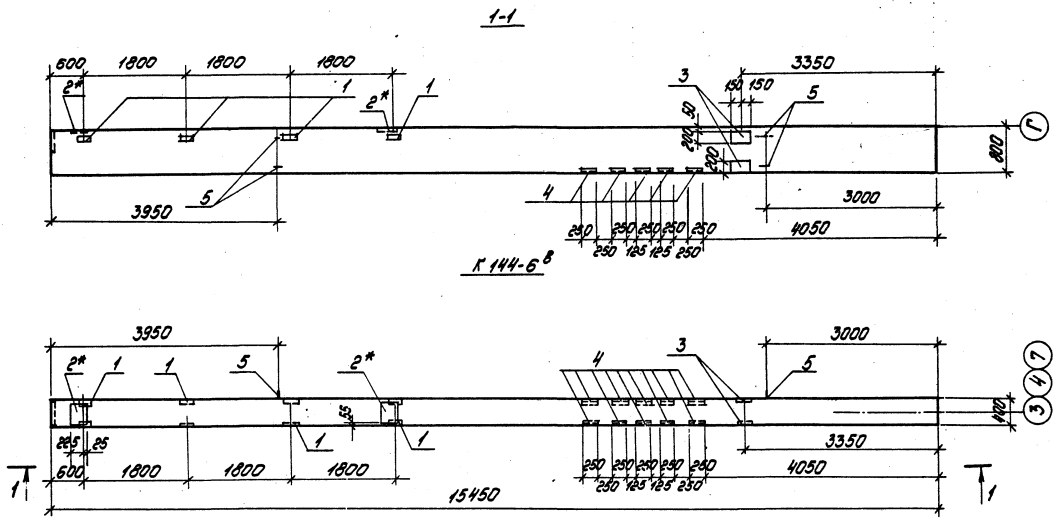

1. Колонну марки К144-6в изготовить по серии 1.423-5 вып. 1 с дополнительными закладными изделиями по данному чертежу.
2. Закладные изделия поз. 2* цинковать, остальные покрыть грунтом ГФ-020.

				тп 903-1-198		КЖИ-К144-6в	
ГИП	Думан			Колонна К144-6в	Стадия	Масса	Масштаб
Нач.отд.	Рябуха				РП	12,4 т	1:50
Н.контр.	Андриевская				Лист 1	Листов 2	
Гл.контр.	Андриевская				ЛАТГИПРОПРОМ		
Рук.гр.	Бабрик						
Ст.инж.	Яковчик						
Инж.	Трубчанина						

18454-13 37 формат А3

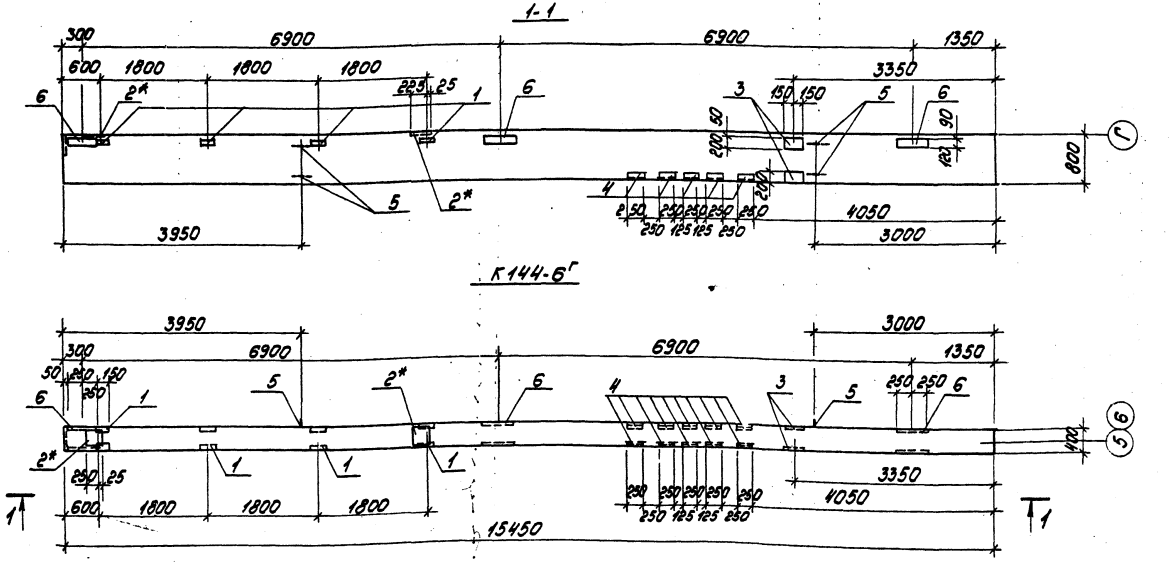

1 Колонну марки К144-6Г изготовить по серии 1.423-5 вып.1 с дополнительными закладными изделиями по данному чертежу.
2. Закладные изделия: поз. 2* цинковать, остальные покрыть грунтом ГФ-020.

Гл.п.	Думан		
Нач.отд.	Рябуха		
Н.контр.	Андриевская		
Гл.конст.	Андриевская		
Рук.гр.	Бобрук		
Ст.инж.	Яковчик		
Инж.	Трубчанина		

Т.п. 903-1-198 КЖИ-К144-6Г

Колонна К144-6Г

Стадия	Масса	Масштаб
РП	12,4 т	1:50

Лист 1 Листов 2

ЛАТГИПРОПРОМ

Формат А3

18454-1

Формат	Зона	Поз.	Обозначение	Наименование	Кол.	Прим.
			Дополнительные закладные изделия К 144-6в			
		1	1.423-5 в2	МН-14	4	
		2*	1.423-5 Вып.2	НМ5	2	
		3	3.400-6/76	МН-33	4	
		4	3.400-6/76	МН-30	10	
		5	1.423-5 в2	НМ-13	4	

Формат	Зона	Поз.	Обозначение	Наименование	Кол.	Прим.
			Дополнительные закладные изделия К 144-6г			
		1	1.423-5 Вып.2	МН-14	4	
		2*	1.423-5 Вып.2	НМ5	2	
		3	3.400-6/76	МН-33	4	
		4	3.400-6/76	МН-30	10	
		5	1.423-5 Вып.2	НМ-13	4	
		6	1.423-5 Вып.2	НМ1	3	

Ведомость расхода стали на дополнительные закладные изделия на один элемент, кг

Марка элемента	Изделия закладные																			Общий расход
	Арматура класса									Прокат марки										
	A-I					A-III				Вст3кп2										
	ГОСТ 5781-81					ГОСТ 5781-81				ГОСТ 19903-74*				ГОСТ 8509-72*						
	6	25			Итого	8	12		Итого	δ=8	δ=12	δ=16	Итого	∟63×5	∟75×7		Итого		
К 144-6в	0,4	34,0			34,4	4,0	12,8		16,8	9,2	22,8		32,0	6,0	20,0		26,0		109,2
К 144-6г	0,4	34,0			34,4	4,0	12,8		16,8	9,2	76,5	45,3	131,0	6,0	20,0		26,0		208,2

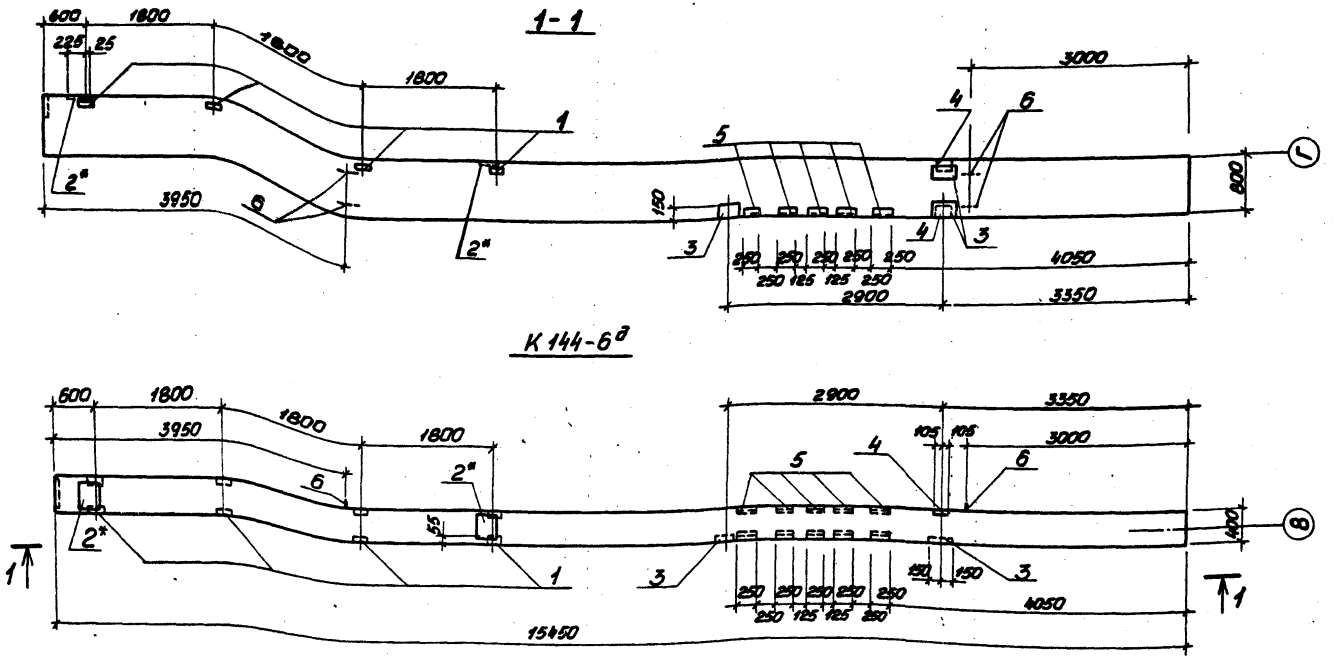

1. Колонну марки К 144-6д изготовить по серии 1.423-5 в1 с дополнительными закладными изделиями по данному чертежу.
2. Закладные изделия поз. 2* цинковать, остальные покрыть грунтом ГФ-020.

ТП 903-1-198		КЖИ- К144-6д	
Колонна К144-6д		Стадия	Масса	Масштаб
		РП	12,4 т	1:50
		Лист 1	Листов 2
		ЛАТГИПРОПРОМ	

ГИП	Аунап	
Нач. отд.	Рабуха	
Н. контр.	Андриевский	
Д. контр.	Андриевский	
Рук. гр.	Бобрик	
Ст. инж.	Яковчик	
Инж.	Трубчанина	

1-1

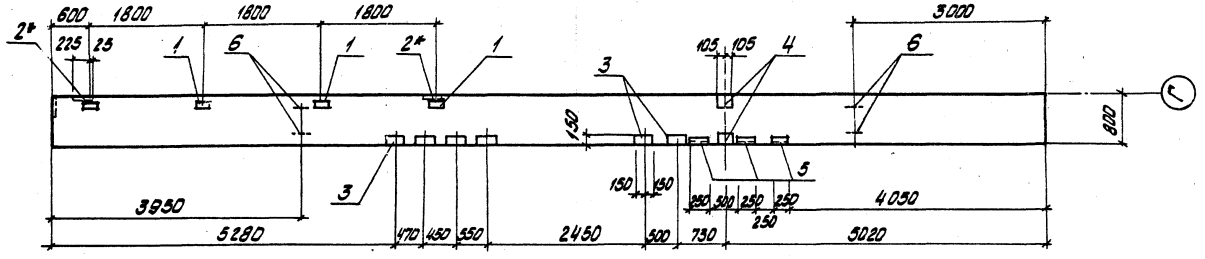

К 144-6²

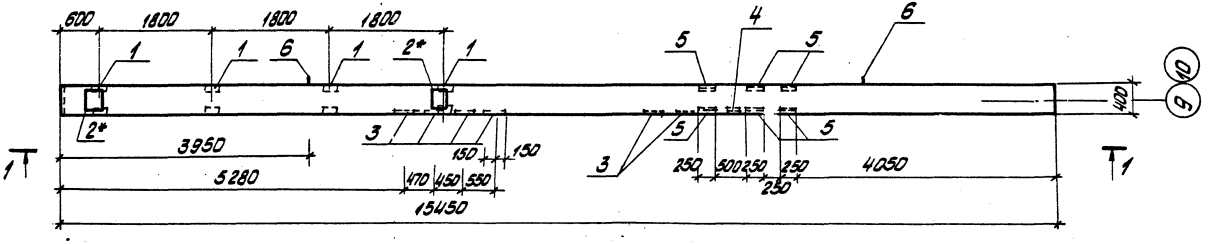

1. Колонну марки К 144-6² изготовить по серии 1.423-5 вып.1 с дополнительными закладными изделиями по данному чертежу.
2. Закладные изделия поз. 2* цинковать, остальные покрыть грунтом ГФ-020.

ГИП	Думан		ТП 903-1-198 КЖИ-К 144-6²			
Н.ч.отд.	Рявуха		Колонна К 144-6²	Стадия	Масса	Масштаб
Н.контр.	Андриевская			РП	12,4т	1:50
Гл.конст.	Андриевская			Лист 1	Листов 2	
Гл.ин.гр.	Бобрук			ЛАТГИПРОПРОМ		
Ст.инж.	Яковчик					
Инж.	Трубчанина					

18454-13 41

Формат А3

Формат	Зона	Поз.	Обозначение	Наименование	Кол.	Прим.
			Дополнительные закладные изделия К144-6в			
		1	1.423-5 Вып. 2	М1-14	4	
		2	1.423-5 Вып. 2	НМ-5	2	
		3	1.400-15 Вып. 1	МН135-2	3	
		4	1.400-6/76 Вып. 1	МЗ-10	2	
		5	1.400-6/76 Вып. 1	МИ4-30	10	
		6	1.423-5 Вып. 2	НМ-13	4	

Формат	Зона	Поз.	Обозначение	Наименование	Кол.	Прим.
			Дополнительные закладные изделия К144-6е			
		1	1.423-5 Вып. 2	М1-14	4	
		2	1.423-5 Вып. 2	НМ-5	2	
		3	1.400-15 Вып. 1	МН135-2	6	
		4	1.400-6/76 Вып. 1	МЗ-10	2	
		5	1.400-6/76 Вып. 1	МИ4-30	6	
		6	1.423-5 Вып. 2	НМ-13	4	

Ведомость расхода стали на дополнительные закладные изделия на один элемент, кг

Марка элемента	Изделия закладные																Общий расход
	Арматура класса								Прокат марки								
	AI				AIII				ВСт3кп2								
	ГОСТ 5781-81				ГОСТ 5781-81				ГОСТ 19903-74*				ГОСТ 5809-72*				
	6	25		Итого	8	12		Итого	6÷8	8÷10	Итого		δ8×6	δ25×7	Итого		
К144-6в	0,4	34,0		34,4	4,0	17,6		21,6	17,6	6,5	24,2		8,0	20,0	26,0		106,2
К144-6е	0,4	34,0		34,4	2,4	23,6		28,0	26,0	6,6	33,2		6,0	12,0	18,0		111,0

1-1

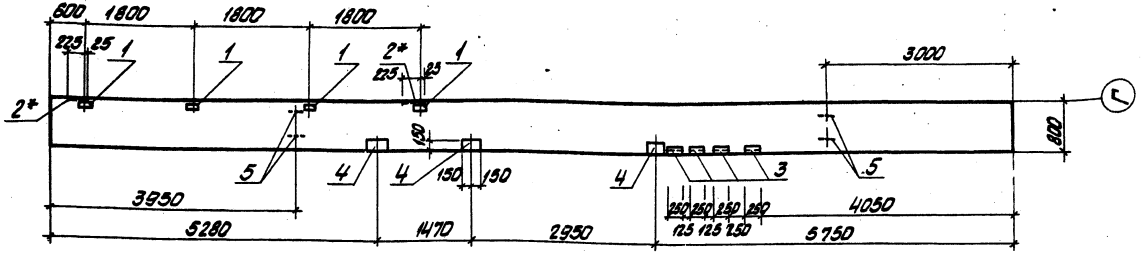

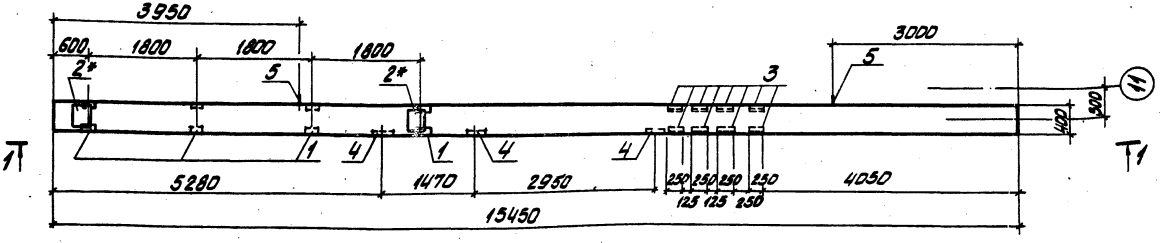

1. Колонну марки К144-6ЖС изготовить по серии 1.423-5 вып. 1 с дополнительными закладными изделиями по данному чертежу
2. Закладные изделия поз. 2* цинковать, остальные покрыть грунтом ГФ-020

ГИП	Думан		
Нач.отд.	Радько		
Н.контр.	Андреевская		
Гл.констр.	Андреевская		
Рук.гр.	Бобрик		
Ст.инж.	Яковчик		
Инж.	Гриценко		

ТП 903-1-198 КЖСИ. К144-6ЖС

Колонна К144-6ЖС

Стадия	Масса	Масштаб
РП	12т	1:50
Лист 1	Листов 2	

ЛАТГИПРОПРОМ

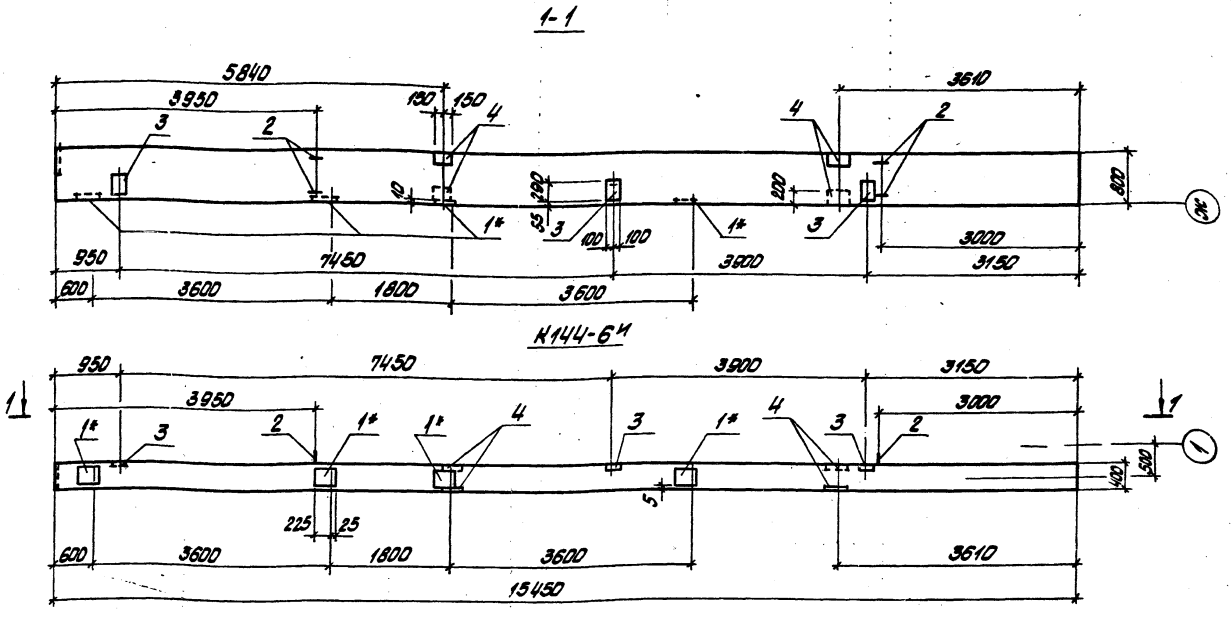

1. Колонну марки К 144-6И изготовить по серии 1-423-5 вып.1 с дополнительными закладными изделиями по данному чертежу.
2. Закладные изделия поз. 1* цинковать, остальные покрыть грунтом ГФ-020

				ТП903-1-198 КЖИ-К144-6И			
ГИП	Думан			Колонна К144-6И	Стадия	Масса	Масштаб
Нач.отд.	Рябуха				РП	12,4т	1:50
Н.контр.	Андриевская				Лист 1	Листов 2	
Гл.констр.	Андриевская				ЛАТГИПРОПРОМ		
Рук.гр.	Бобрук						
Ст.инж.	Яковчик						
Инж.	Трубчанина						

18454-13 44 Формат 23

Формат	Зона	Поз.	Обозначение	Наименование	Кол.	Прим.
			Дополнительные закладные изделия К144-6ж			
		1	1.423-5 Вып.2	М1-14	4	
		2	1.423-5. Вып.2	НМ-8	2	
		3	3.400-6/76	М4-30	8	
		4	1.400-15 Вып.1	МИ35-2	3	
		5	1.423-5 Вып.2	НМ13	4	

Формат	Зона	Поз.	Обозначение	Наименование	Кол.	Прим.
			Дополнительные закладные изделия К144-6и			
		1	1.423-5 Вып.2	НМ-8	4	
		2	1.423-5 Вып.2	НМ-13	4	
		3	1.423-5 Вып.2	М1-12	3	
		4	3.400-6/76	МИ1-33	6	

Ведомость расхода стали на дополнительные закладные изделия на один элемент, кг

Марка элемента	Изделия закладные														Общий расход
	Арматура класса							Прокат марки							
	А I				А III			В.Ст3 кп2							
	ГОСТ 5781-81				ГОСТ 5781-81			ГОСТ 19903-74*				ГОСТ 8509-72*			
	ф6	ф25		Итого	ф8	ф12	Итого	-δ=8	-δ=10	-δ=12	Итого	L63×5	L75×7	Итого	
К144-6ж	0,4	34,0		34,4	3,2	12,4	15,6	20,8			20,8	6,0	16,0	22,0	92,8
К144-6и	0,4	34,0		34,4		22,4	22,4	24,8	13,8	28,5	67,1			—	123,9

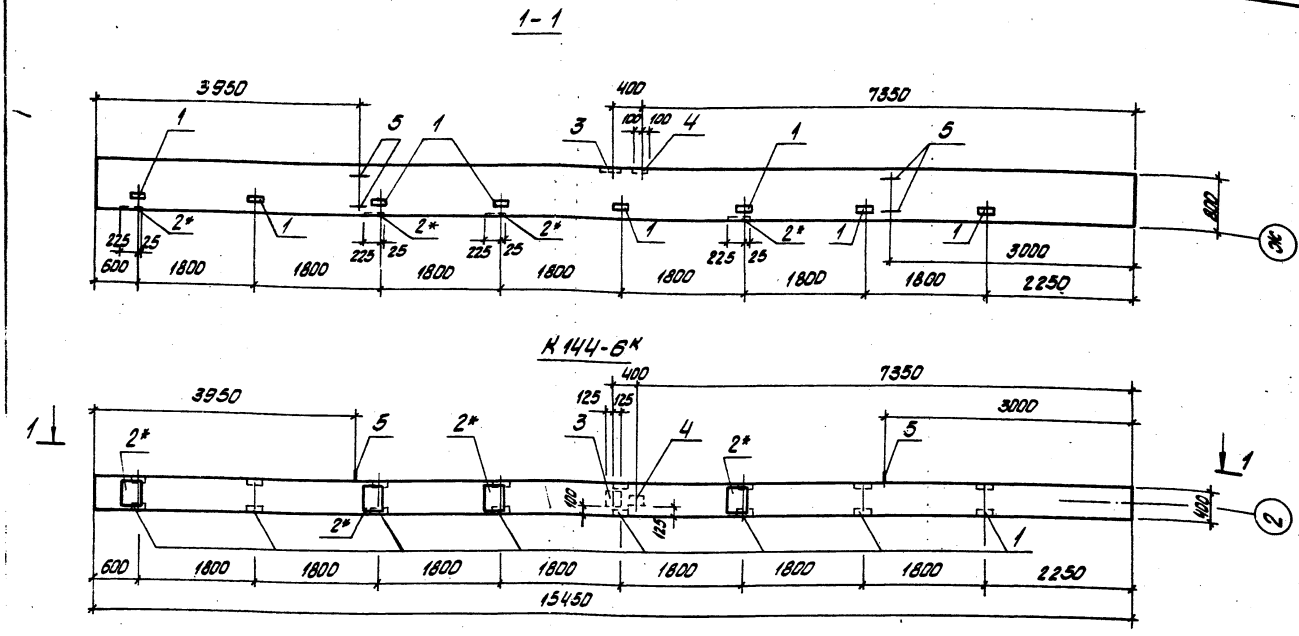

1. Колонну марки К144-6к изготовить по серии 1.423-5 вып.1 с дополнительными закладными изделиями по данному чертежу
2. Закладные изделия поз. 2* цинковать, остальные покрыть грунтом ГФ-020

				ТП 903-1-198	КЖИ-К144-6к	
ГИП	Думан			Колонна К144-6к	Стадия	Масса	Масштаб
Нач.отд.	Рябуха				РП	12,4т	1:50
Н.контр.	Андреевская				Лист 1	Листов 2	
Гл.конст.	Андреевская				ЛАТГИПРОПРОМ		
Рук.гр.	Бобрук						
Ст.инж.	Яковлев						
Инж.	Трубченко						

Формат А3

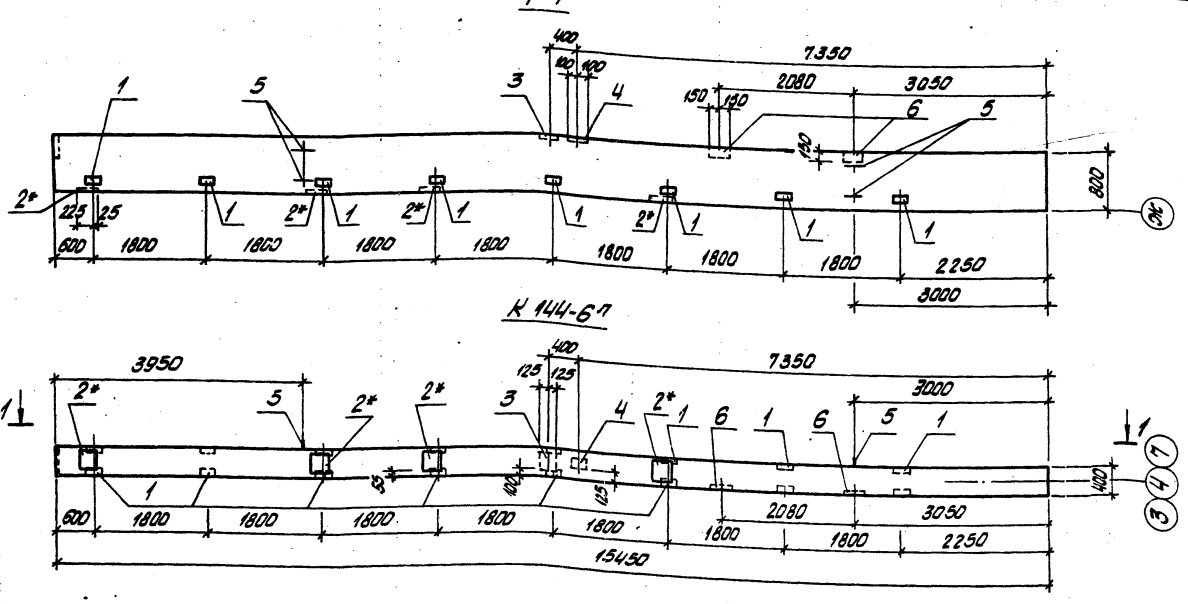

1. Колонну марки К144-6л изготовить по серии 1.423-5 вып.1 с дополнительными закладными изделиями по данному чертежу.
2. Закладные изделия поз. 2* цинковать, остальные покрыть грунтом ГФ-020.

				ТП 903-1-198 КЖИ-К144-6л			
ГИП	Диман			Колонна К144-6л	Стадия	Масса	Масштаб
Нач.отд.	Рябуха				РП	12,4т	1:50
Н.кон.тр.	Андриевская				Лист 1	Листов 2	
Гл.конст.	Андриевская				ЛАТГИПРОПРОМ		
Рук. гр.	Бобрик						
Ст.инж.	Яковчик						
Инж.	Трубчанина						

18454-13 47 Формат А3

Формат	Зона	Поз.	Обозначение	Наименование	Кол.	Прим.
			Дополнительные закладные изделия К144-6к			
		1	1.423-5 Вып. 2	М1-14	8	
		2	1.423-5 Вып. 2	НМ-5	4	
		3	1.400-15 Вып. 1	МН136-6	1	
		4	1.400-6/76 Вып. 1	М1-20	1	
		5	1.423-5 Вып. 2	НМ13	4	

Формат	Зона	Поз.	Обозначение	Наименование	Кол.	Прим.
			Дополнительные закладные изделия К144-6л			
		1	1.423-5 Вып. 2	М1-14	8	
		2	1.423-5 Вып. 2	НМ-5	4	
		3	1.400-15 Вып. 1	МН136-6	1	
		4	1.400-6/76 Вып. 1	М1-20	1	
		5	1.423-5 Вып. 2	НМ-13	4	
		6	1.400-15 Вып. 1	МН135-2	2	

Ведомость расхода стали на дополнительные закладные изделия на один элемент, кг

Марка элемента	Изделия закладные																Всего
	Арматура класса									Прокат марки							
	AI					AIII				ВСт3кп2							
	ГОСТ 5781-81					ГОСТ 5781-81				ГОСТ 19903-74*			ГОСТ 8509-72*				
	ф6	ф25			Итого	ф10	ф12	ф14		Итого	δ=8	δ=10	Итого	Швеллер 5		Итого	
К144-6к	0,8	34,0			34,8	0,8	12,8	1,3		14,9	20,3	5,1	25,4	12,0		12,0	87,1
К144-6л	0,8	34,0			34,8	0,8	16,8	1,3		18,9	25,9	5,1	31,0	12,0		12,0	96,7

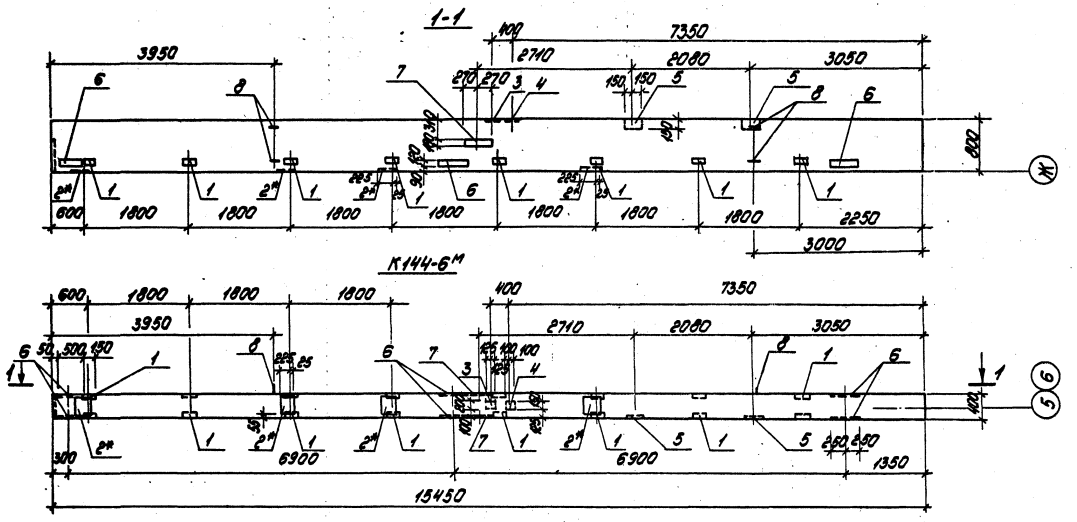

1. Колонну марки К144-6М изготовить по серии 1.423-5 В.1 с дополнительными закладными изделиями по данному чертежу.
2. Закладные изделия поз. 2* цинковать, остальные покрыть грунтом ГФ-020.

				тп 903-1-198	КЖИ-К144-6М	
ГИП	Думан			Колонна К144-6М	Стадия	Масса	Масштаб
Нач.отд.	Рябуха				РП	12,4 т	1:50
Н.контр.	Андриевская				Лист 1	Листов 2
Гл.констр.	Андриевская				ЛАТГИПРОПРОМ	
Рук.гр.	Бобрик					
Ст.инж.	Яковчик					
Инж.	Трубчанина					

18454-13 49 Формат А3

Формат	Зона	Поз.	Обозначение	Наименование	Кол.	Прим.
				Дополнительные закладные изделия К144-6М		
		1	1.423-5 Вып.2	МН-14	8	
		2*	1.423-5 Вып.2	МН-8	4	
		3	1.400-15 Вып.1	МН136-6	1	
		4	1.400-6/76 Вып.1	МН1-20	1	
		5	1.400-15 Вып.1	МН135-2	2	
		6	1.423-5 Вып.2	МН-1	3	
		7	1.400-6/76 Вып.1	МН-30	2	
		8	1.423-5 Вып.2	МН13	4	

Ведомость расхода стали на дополнительные закладные изделия на один элемент, кг

Марка элемента	Изделия закладные																		Общий расход
	Арматура класса									Прокат марки									
	AI				AII					В.Ст3. кп2									
	ГОСТ 5781-81				ГОСТ 5781-81					ГОСТ 19903-74*							ГОСТ 8509-72		
	⌀6	⌀25		Итого	⌀10	⌀12	⌀14		Итого	δ=8	δ=10	δ=12	δ=16		Итого	L 63×5	Итого		
К144-6М	0,8	34,0		34,8	0,8	21,2	1,3		23,3	25,9	20,3	53,7	45,3		145,2	12,0	12,0		215,3

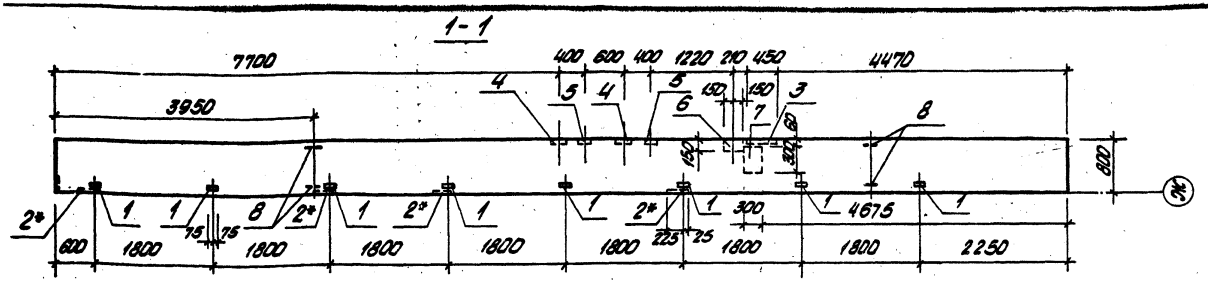

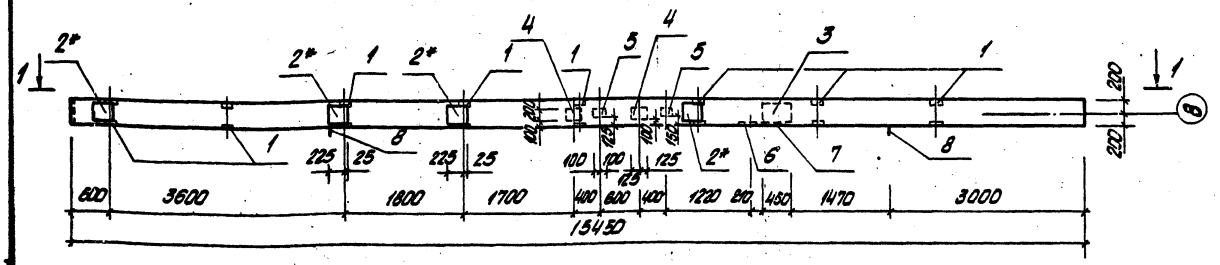

1. Колонну марки К144-6н изготовить по серии 1.423-3 вып. 1 с дополнительными закладными деталями по данному чертежу.

2. Закладные изделия поз. 2* цинковать, остальные покрыть грунтом ГФ-020

				ТП 903-1-198 КЖИ-К144-6н			
ГИП	Думан			Колонна К144-6н	Стадия	Масса	Масштаб
Нач.отд.	Рябусса				РП	12,4т	1:50
Н.конт.	Андриевская				Лист 1	Листов 2	
Гл.констр.	Андриевская				ЛАТГИПРОПРОМ		
Рук. гр.	Бобрук						
Ст.инж.	Яковчик						
Инж.	Шулова						

19454-13 51 Формат А3

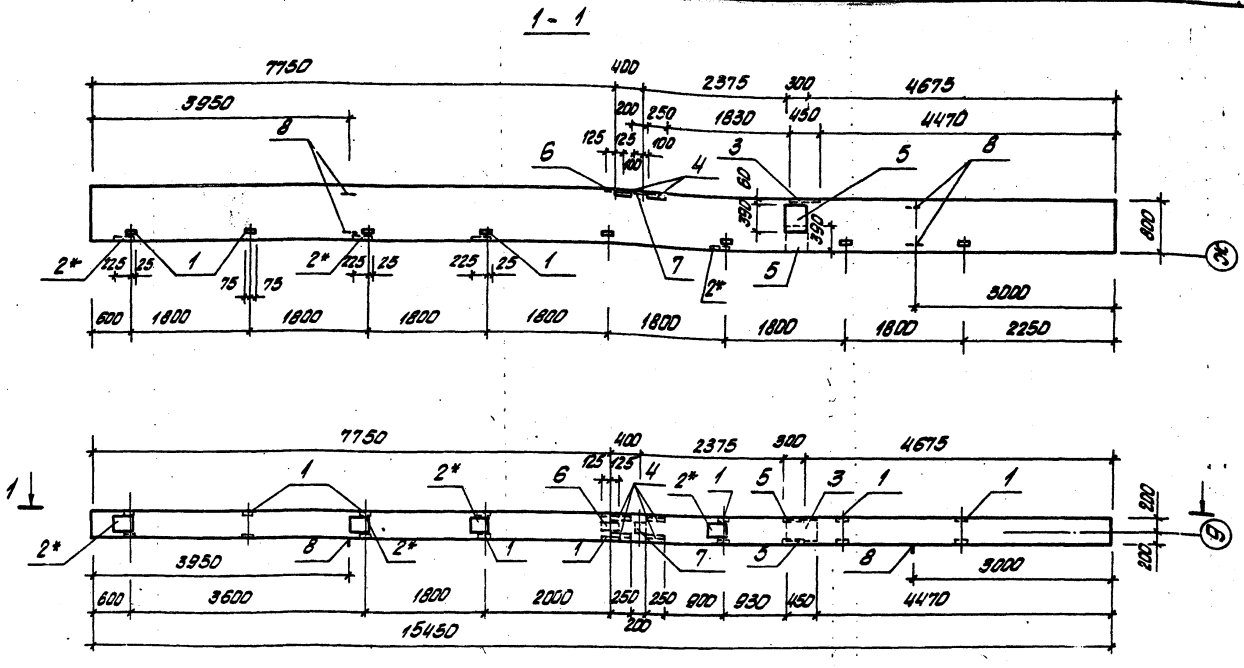

1. Колонну марки К144-6п изготовить по серии 1.423-5 с дополнительными закладными изделиями по данному чертежу
2. Закладные изделия поз. 2* цинковать, остальные покрыть грунтом ГФ-020

				ТП 903-1-198		КЖИ-К144-6п	
ГИП				Колонна К144-6п	Стадия	Масса	Масштаб
Нач.отд.	Рябуха				Р.П	12,4т	1:50
Н.контр.	Андриевская				Лист 1	Листов 2	
Гл.конст.	Андриевская				ЛАТГИПРОПРОМ		
Рук.гр.	Бобрук						
Ст.инж.	Яковчик						
Инж.	Шульга						

18454-13 57

Формат 62

Формат	Зона	Поз.	Обозначение	Наименование	Кол.	Прим.
			Дополнительные закладные изделия К 144-6н			
		1	1.423-5 вып. 2	М1-14	8	
		2	1.423-5 вып. 2	НМ-5	4	
		3	КЭ-01-58 вып. 1	МД-3	1	
		4	1.400-15 вып. 1	МН136-6	2	
		5	3.400-6/76	МИ1-20	2	
		6	1.400-15 вып. 1	МН135-2	1	
		7	1.400-6/76 вып. 1	М1-2-3	1	
		8	1.423-5 вып. 2	НМ-13	4	

Формат	Зона	Поз.	Обозначение	Наименование	Кол.	Прим.
			Дополнительные закладные изделия К144-6п			
		1	1.423-5 вып. 2	М1-16	8	
		2	1.423-5 вып. 2	НМ-5	4	
		3	КЭ-01-58 вып. 1	МД-3	1	
		4	3.400-6/76	МИ4-30	4	
		5	1.400-6/76 вып. 1	М1-2-3	2	
		6	1.400-15 вып. 1	МН136-6	1	
		7	3.400-6/76	МИ1-20	1	
		8	1.423-5 вып. 2	НМ-13	4	

Ведомость расхода стали на дополнительные закладные изделия на один элемент, кг

Марка элемента	Закладные изделия																			Всего
	Арматура класса											Прокат марки								
	А I					А III						В Ст 3 кп 2								
	ГОСТ 5781-81					ГОСТ 5781-81						ГОСТ 19903-74*				ГОСТ 8509-72*			ГОСТ 6915-70*	
	ф6	ф10	ф25		Итого	ф10	ф12	ф14	ф25	ф8	Итого	δ=8	δ=10	δ=20	Итого	L 63×6	L 76×7	Итого	Гаонд. М26	
К 144-6н	0,8	0,2	34,0		35,0	1,6	13,8	3,9	8,4	–	27,7	25,0	20,0	37,0	82,0	12,0	–	12,0	0,6	157,3
К 144-6п	0,8	0,2	34,0		35,0	0,8	13,8	3,9	8,4	1,6	28,5	23,1	20,0	37,0	80,1	12,0	8,0	20,0	0,6	164,2

ТП 903-1-198 Спецификации КЖИ-К144-6н К144-6п Лист 2

18454-13 53 Формат А3

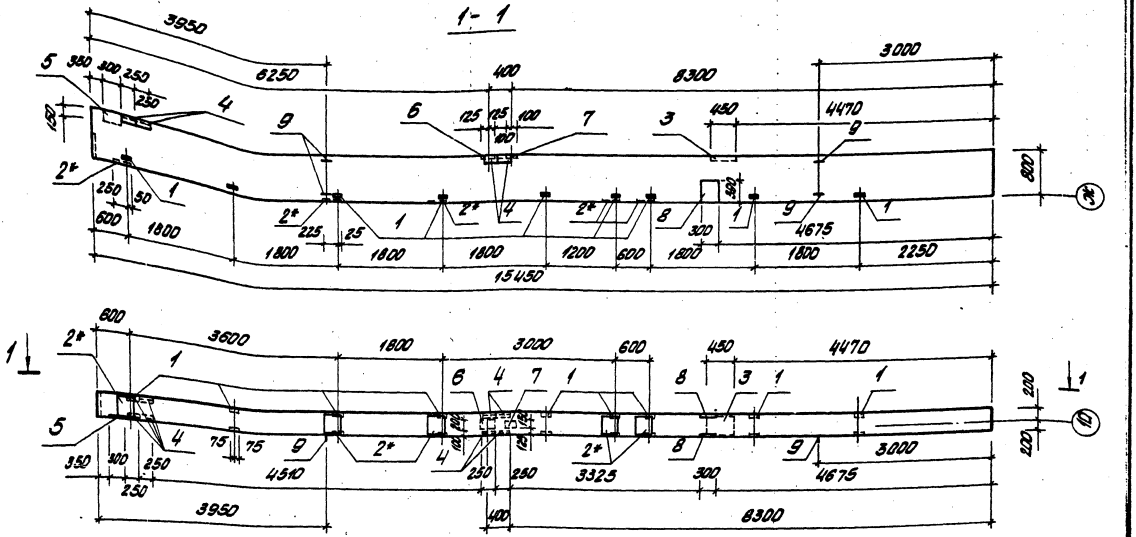

1. Колонну марки К144-6р изготовить по серии 1.423-5 вып. 1 с дополнительными закладными изделиями по данному чертежу

2. Закладные изделия поз. 2* цинковать, остальные покрыть грунтом ГФ -020

ГИП	Думан		ТП 903-1-198	КЖИ-К144-6р		
Нач.отд.	Рябуха		Колонна К144-6р	Стадия	Масса	Масштаб
Н.контр.	Андриевская			РП	12,4т	1:50
Гл.конс.	Андриевская			Лист 1	Листов 2	
Рук.гр.	Бобрик			ЛАТГИПРОПРОМ		
Ст.инж.	Яковчик					
Инж.	Шупова					

18454-13 54 Формат А3

1-1

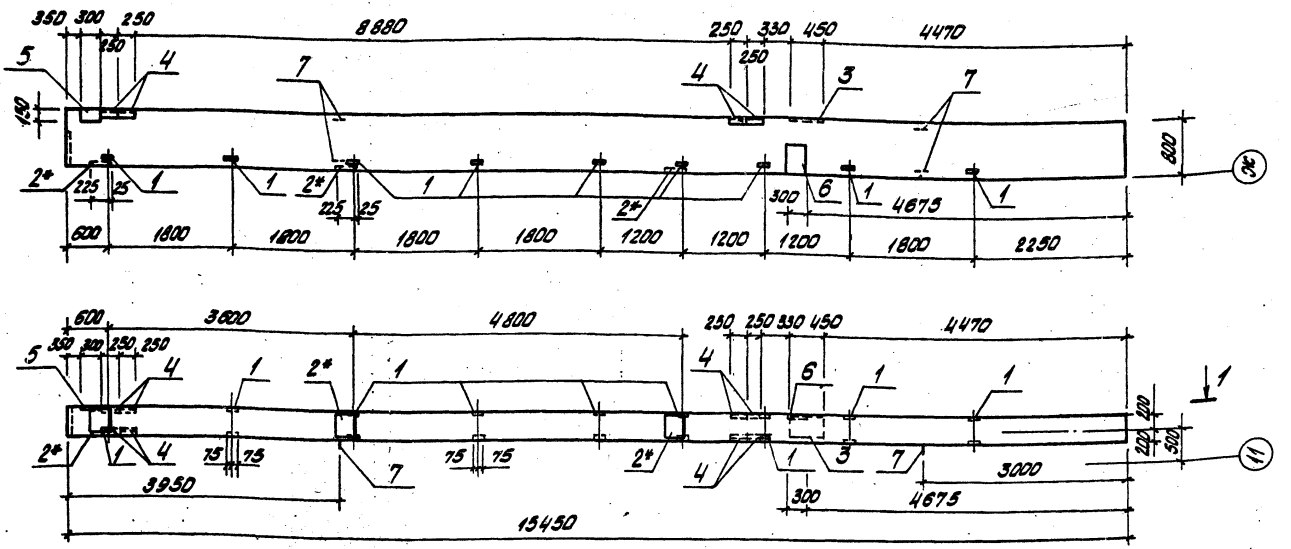

1. Колонну марки К 144-6ю изготовить по серии 1.423-5 с дополнительными закладными изделиями по данному чертежу
2. Закладные изделия поз. 2* цинковать, остальные покрыть грунтом ГФ-020

				ТП 903-1-198	КЖСИ-К144-6ю	
				Колонна К144-6ю	Стадия: РП	Масса: 12,4т
						Масштаб: 1:50
					Лист 1	Листов 2
ГИП	Думан				ЛАТГИПРОПРОМ	
Нач.отд.	Рябцев					
Н.контр.	Андреевская					
Ст.конст.	Андреевская					
Рук.гр.	Бобрук					
Ст.инж.	Гладких					
Инж.	Шульга					

Формат	Зона	Поз.	Обозначение	Наименование	Кол.	Прим.
			Дополнительные закладные изделия К 144-6р			
		1	1.423-5 Вып. 2	МП-14	9	
		2	1.423-5 Вып. 2	НМ-5	5	
		3	КЭ-01-58 Вып. 1	МД-3	1	
		4	3.400-6/76	МИ4-30	8	
		5	1.400-15 Вып. 1	МН135-2	1	
		6	1.400-15 Вып. 1	МН135-6	1	
		7	3.400-6/76	МИ1-20	1	
		8	1.400-6/76 Вып. 1	МП-2-3	2	
		9	1.423-5 Вып. 2	НМ-13	4	

Формат	Зона	Поз.	Обозначение	Наименование	Кол.	Прим.
			Дополнительные закладные изделия К 144-6ю			
		1	1.423-5 Вып. 2	Закладное изд. МП-14	9	
		2	1.423-5 Вып. 2	НМ-8	3	
		3	КЭ-01-58 Вып. 1	МД-3	1	
		4	3.400-6/76	МИ4-30	8	
		5	1.400-15 Вып. 1	МН135-2	1	
		6	1.400-6/76	МП-2-3	1	
		7	1.423-5 Вып. 2	НМ-13	4	

Ведомость расхода стали на дополнительные закладные изделия на один элемент, кг

Марка элемента	Закладные изделия																			Всего
	Арматура класса										Прокат марки									
	A I					A III					В Ст 3 кп 2									
	ГОСТ 5781-81					ГОСТ 5781-81					ГОСТ 19903-74*				ГОСТ 8509-72*			ГОСТ 5916-70 и ГОСТ 4405-75		
	Ø6	Ø10	Ø25		Итого	Ø10	Ø12	Ø14	Ø25	Ø8	Итого	δ=8	δ=10	δ=20	Итого	63×5	75×7	Итого		
К 144-6р	1,0	0,2	34,0		35,2	1,6	16,6	3,2	8,4	3,2	33,7	29,6	20,0	37,0	86,6	13,5	16,0	29,5	0,6	185,6
К 144-6ю	0,6	0,2	34,0		34,8	1,6	11,8	2,6	8,4	3,2	27,6	25,2	14,9	37,0	77,1	13,5	16,0	29,5	0,6	169,6

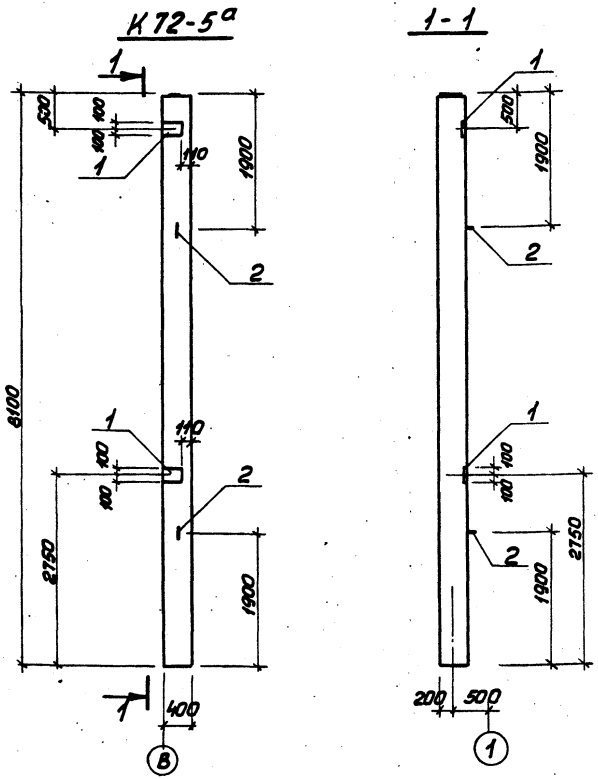

Формат	Зона	Поз.	Обозначение	Наименование	Кол.	Прим.
			Дополнительные	закладные изделия		
		1	1.423-3 Вып. 2	М1-12	2	
		2	1.423-3 Вып. 2	М16-200	2	

Ведомость расхода стали на дополнительные закладные изделия на элемент, кг

Марка элемента	Изделия закладные										Всего
	Арматура класса					Прокат марки					
	А-I		А-III		Итого	В ст 3 кп 2				Итого	
	ГОСТ 5781-81					ГОСТ 19903-74*					
	ф16		ф12			δ=10					
К72-5а	2,8		2,8		5,6	9,2				9,2	14,8

1. Колонну К72-5а изготовить по чертежам колонны К72-5 серии 1.423-3 В.0,1,2 с дополнительными закладными изделиями по данному чертежу.
2. Указания по изготовлению колонн см. пояснительную записку серии 1.423-3 В.0.
3. Закладные изделия покрыть грунтом ГФ-020.

ГИП	Думан	
Нач.отд.	Рябуха	
Н.контр.	Андриевская	
Гл.констр.	Андриевская	
Рук. гр.	Бобрук	
Ст.инж.	Яковчик	
Инж.	Леонова	

ТП 903-1-198 КЖИ-К72-5а

Колонна К72-5а

Стадия	Масса	Масштаб
РП	3,3т	1:50
Лист 1	Листов 1	

ЛАТГИПРОПРОМ

18454-13 57 Формат А3

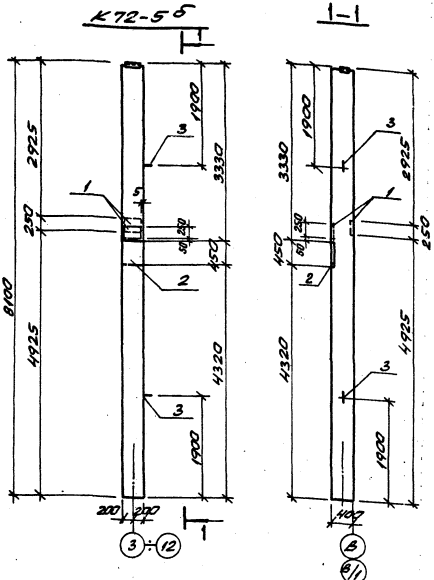

Марка	Зона	Поз.	Обозначение	Наименование	Кол.	Прим.
			Дополнительные закладные изделия			
		1	1.423-3 вып.2	НМ1-11	2	
		2	К9-01-58 вып.1	МАЗ	1	
		3	1.423-3 вып.2	М16-200	2	

Ведомость расхода стали на дополнительные закладные изделия на элемент, кг

Марка элемента	Изделия закладные							Прокат марки				Всего
	Арматура класса						Итого	Вст3кп2 ГОСТ 17903-74		Ст3пс5 ГОСТ 14637-79	Итого	
	AI			AIII				Б	В			
	ГОСТ 5781-81											
	ф6	ф10	ф16	ф14	ф22	ф25						
К72-5б	92	92	28	5.6	28	84	20.0	7.7	37.0	0.6	45.3	65.3

1. Колонну К72-59 изготовить по чертежам колонны К72-5 серии 1.423-3 вып. 0, 1, 2 с дополнительными закладными изделиями по данному чертежу.
2. Указания по изготовлению колонн см. пояснительную записку серии 1.423-3 вып. 0.
3. Закладные изделия покрыть грунтом ГФ-020.

ГИП	Аронов		
Нач. отд.	Лебзин		
Н. контр.	Любимцев		
Гл. конструктор проекта	Шубин		
Рук. гр.	Зобнин		
Ст. инж.	Гладкова		
Инж.	Кочнева		

ТП 903-1-198 КЖИ-К72-5б

Колонна К72-5б

Стадия	Масса	Масштаб
РП	3.37	1:50
Лист 1	Листов 1	

ЛАТГИПРОПРОМ

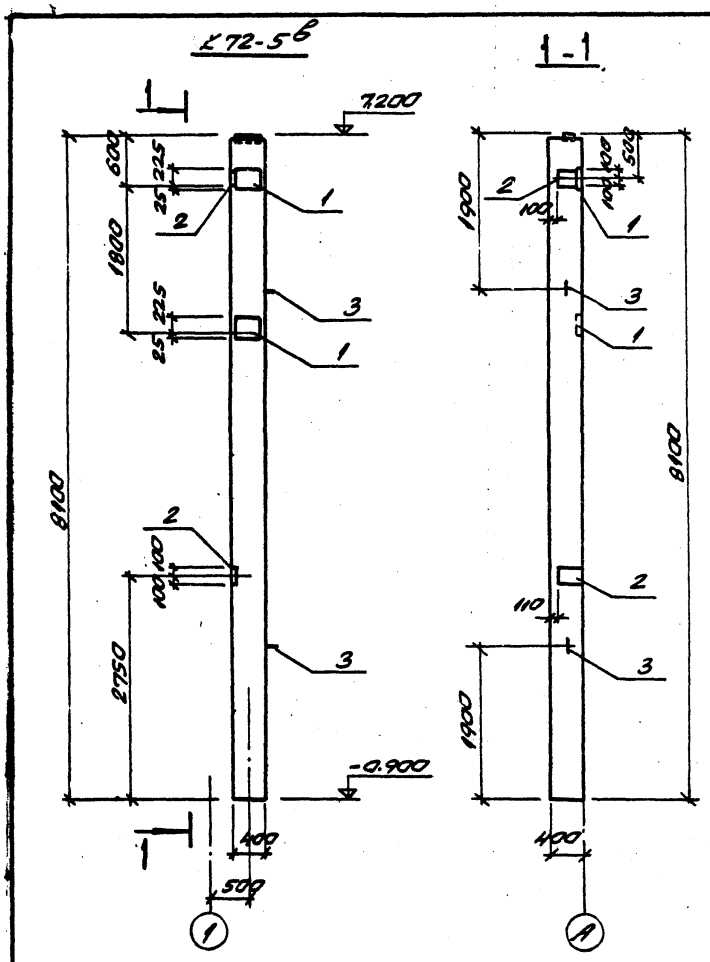

Форм.	Зона	Поз.	Обозначение	Наименование	Кол.	Примеч.
Дополнительные закладные изделия						
		1	1.423-3 вып.2	НМ1-11	2	
		2	1.423-3 вып.2	М1-12	2	
		3	1.423-3 вып.2	М16-200	2	

Ведомость расхода стали на дополнительные закладные изделия, кг

Марка элемента	Изделия закладные												Общий расход
	Арматура класса									Прокат марка			
	А-I				А-III					Вст.3кп2			
	ГОСТ 5781-81				ГОСТ 5781-81					ГОСТ19903-70*			
	ф6	ф16		Итого	ф12	ф14	ф22		Итого	- δ=10		Итого	
К72-5в	0,4	2,8		3,2	2,8	5,6	2,8		11,2	24,6		24,6	39,0

1. Колонну К72-5в изготовить в опалубке колонны К72-5 серии 1.423-3 вып.1 с дополнительными закладными изделиями согласно данного чертежа.
2. Закладные детали покрыть грунтом ГФ-020.

ГИП	Думан		
Начатд.	Рябуха		
Н.контр.	Бобрук		
Гл.конст.	Андриевский		
Рук.гр.	Бобрук		
Ст.инж.	Яковчик		
Ст.тех.	Левейка		

ТП903-1-198 КЖИ-К72-5в

Колонна К72-5в

Стадия	Масса	Масштаб
РП	33т	1:50

Лист 1 Листов 1

ЛАТГИПРОПРОМ

18454-13 59 Формат А3

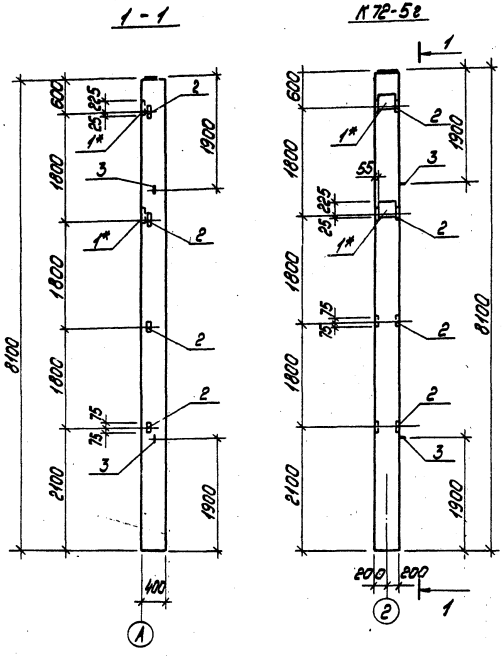

Формат	Зона	Поз.	Обозначение	Наименование	Кол.	Примеч.
			Дополнительные закладные изделия			
		1*	1.423-3 вып.2	НМ1-5	2	
		2	1.423-2 вып.2	М1-14	4	
		3	1.423-2 вып.2	М16-200	2	

Ведомость расхода стали на дополнительные закладные изделия, кг

Марка элемента	Изделия закладные													Общий расход
	Арматура класса									Прокат марки				
	А-I				А-III					Вст3кп2				
	ГОСТ 5781-81				ГОСТ 5781-81					ГОСТ 19903-74*		ГОСТ 8509-72*		
	ф6	ф16		Итого	ф12	ф14	ф22		Итого	δ=10		63×5		
К72-5г	0,4	2,8		3,2	1,3	5,6	2,8		9,7	11,4		5,8		29,1

1. Колонну К72-5г изготовить в опалубке колонны К72-5 серии 1.423-3 в.1 с дополнительными закладными изделиями согласно данного чертежа.
2. Закладные изделия поз. 1* цинковать, остальные покрыть грунтом ГФ-020.

ГИП	Думан		
Нач.отд.	Рядуха		
Н.контр.	Бобрик		
Гл.конст.	Андриевская		
Рук.гр.	Бобрик		
Ст.инж.	Яковчик		
Ст.тех.	Левейка		

ТП 903-1-198 КЖИ-К72-5г

Колонна К72-5г

Стадия	Масса	Масштаб
РП	3,3т	

Лист 1 Листов 1

ЛАТГИПРОПРОМ

18454-13 60 формат А3

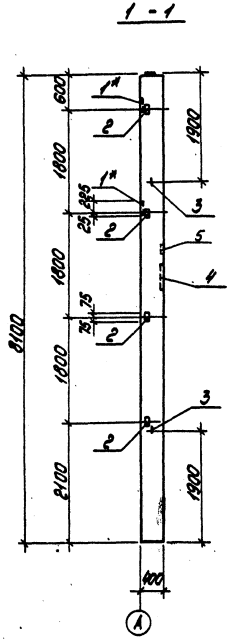

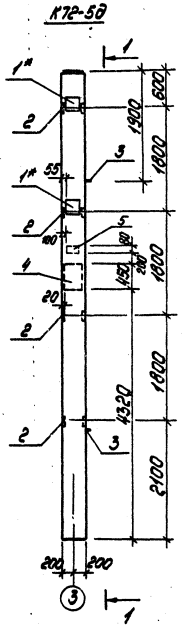

Формат	Зона	Поз.	Обозначение	Наименование	Кол.	Примеч.
			Дополнительные закладные изделия			
		1*	1.423-3 вып.2	ИМ1-5	2	
		2	1.423-3 вып.2	М1-14	4	
		3	1.423-3 вып.2	М16-200	2	
		4	КЭ-01-58 вып.1	МД3	1	
		5	3.400 - 6/76	МИ1-14	1	

Ведомость расхода стали на дополнительные закладные изделия, кг

Марка элемента	Изделия закладные															Общий расход
	Арматура класса									Прокат марки						
	А-I				А-III					Вст.3кп2						
	ГОСТ 5781-81				ГОСТ 5781-81					ГОСТ 19903-74*		ГОСТ 8509-72*		ГОСТ 5913-70*		
	ф6	ф10	ф16	Итого	ф12	ф14	ф22	ф25	Итого	δ=10	δ=20	63×5		Гайка М24		
К72-5д	0,4	0,2	2,8	3,4	1,3	5,6	2,8	8,4	18,1	11,4	38,0	5,8		0,6		77,3

1. Колонну К72-5д изготовить в опалубке колонны К72-5 серии 1.423-3 в1 с дополнительными закладными изделиями согласно данного чертежа.
2. Закладные детали поз. 1* цинковать, остальные покрыть грунтом ГФ-020.

ГИП	Думан		
Нач.отд.	Рябуха		
Н.контр.	Бобрук		
Гл.конст.	Андриевский		
Рук.гр.	Бобрук		
Ст.инж.	Яковчик		
Ст.тех.	Левейка		

тп 903-1-198 КЖИ-К72-5д

Колонна К72-5д

Стадия	Масса	Масштаб
РП	3,3т	1:50

Лист Листов 1

ЛАТГИПРОПРОМ

18454-13 61

формат А3

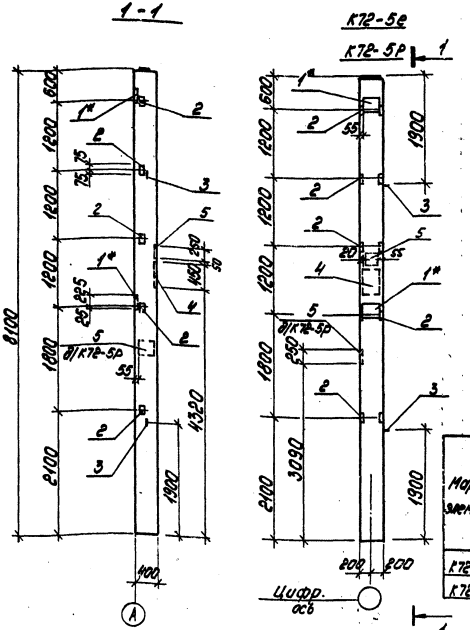

Формат	Зона	Поз.	Обозначение	Наименование	Кол.	Примеч.
				К72-5е		
			Дополнительные закладные изделия			
		1*	1.423-3 вып.2	НМ1-5	2	
		2	1.423-3 вып.2	М1-14	5	
		3	1.423-3 вып.2	М16-200	2	
		4	К9-01-58 вып.1	МД3	1	
		5	1.400-6/76 вып.1	М1-9-3	1	
				К72-5р		
			Дополнительные закладные изделия			
		1*	1.423-3 вып.2	НМ1-5	2	
		2	1.423-3 вып.2	М1-14	5	
		3	1.423-3 вып.2	М16-200	2	
		4	К9-01-58 вып.1	МД3	1	
		5	1.400-6/76 вып.1	М1-9-3	2	

Ведомость расхода стали на дополнительные закладные изделия, кг

Марка элемента	Изделия закладные																Общий расход
	Арматура класса									Прокат марки							
	А-I				А-III					ВСт3кп2							
	ГОСТ 5781-81				ГОСТ 5781-81					ГОСТ 19903-74*		ГОСТ 8509-72*		ГОСТ 5915-70*		Всего	
	ф6	ф10	ф16	Итого	ф12	ф14	ф22	ф25	Итого	δ=10	δ=20	63×5		Пайка М24			
К72-5е	0,4	0,2	2,8	3,4	6,6	6,9	2,8	8,4	24,7	17,9	37,0	7,2		0,6		56,2	90,8
К72-5р	0,4	0,2	2,8	3,4	6,6	8,2	2,8	8,4	26,0	24,4	37,0	7,2		0,6		62,7	98,6

1. Колонны К72-5е и К72-5р изготовить в опалубке колонны К72-5 серии 1.423-3 в.1 с дополнительными закладными изделиями согласно данного чертежа.
2. Закладные изделия поз. 1* цинковать, остальные покрыть грунтом ГФ-020.

ГИП	Думан	
Нач.отд.	Рябуха	
Н.контр.	Бобрик	
Гл.конст.	Андриевская	
Рук.гр.	Бобрик	
Ст.инж.	Яковчик	
Ст.тех.	Левейка	

ТП 903-1-198

КЖИ-К72-5е К72-5р

Колонны К72-5е, К72-5р

Стадия	Масса	Масштаб
рп	3,3т	1:50

Лист 1 Листов 1

ЛАТГИПРОПРОМ

18454-13 62

формат А3

1 — 1

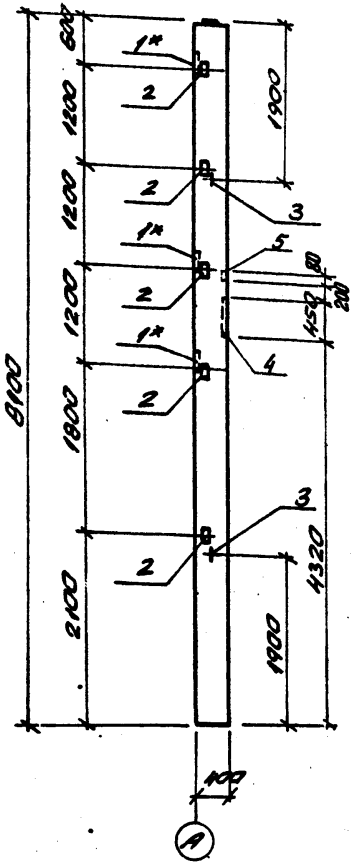

К72-5ж

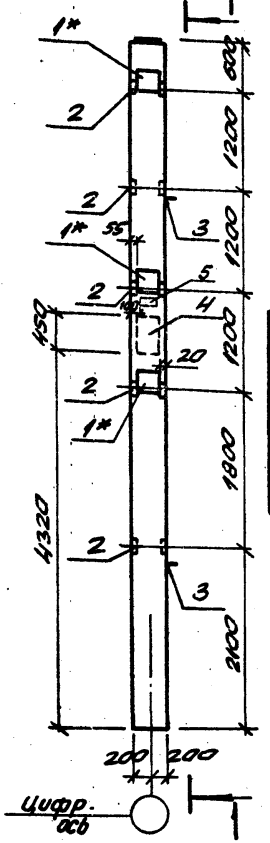

Формат	Зона	Поз.	Обозначение	Наименование	Кол.	Примечание
			Дополнительные закладные изделия			
		1	1.423-3 вып. 2	НМ1-5	3	
		2	1.423-3 вып. 2	М1-14	5	
		3	1.423-3 вып. 2	М16-200	2	
		4	КЭ-01-58 вып. 1	МД3	1	
		5	3.400 – 6/76	МН-14	1	

Ведомость расхода стали на дополнительные закладные изделия, кг

Марка элемента	Изделия закладные														Общий расход
	Арматура класса									Прокат марки					
	AI				AII					Вст. 3 кп 2					
	ГОСТ 5781-81				ГОСТ 5781-81					ГОСТ 19903-74*	ГОСТ 8509-72*		ГОСТ 5915-70*		
	ф6	ф10	ф16	Итого	ф12	ф14	ф22	ф25	Итого	– δ=10	– δ=20	∠ 63×5		Гайка М24	
К72-5ж	0,6	0,2	2,8	3,6	1,6	8,4	4,2	8,4	22,6	17,1	38,0	11,2		0,6	89,1

1. Колонну К72-2ж изготовить в опалубке колонны К72-5 серии 1.423-3 вып. 1 с дополнительными закладными изделиями согласно данного чертежа.
2. Закладные изделия поз. 1* цинковать, остальные покрыть грунтом ГФ-020.

			ТП 903-1-198	КЖИ-К72-5ж	
ГИП	Думан		Колонна К72-5ж	Стадия	Масса	Масштаб
Нач. отд.	Рябцев			РП	3,3т	1:50
Н. контр.	Андриевский			Лист	Листов 1
Гл. спец.	Андриевский			ЛАТГИПРОПРОМ	
Рук. гр.	Боброва				
Ст. инж.	Яковчук				
Ст. тех.	Лобейко				

18454-13 63 Формат А3

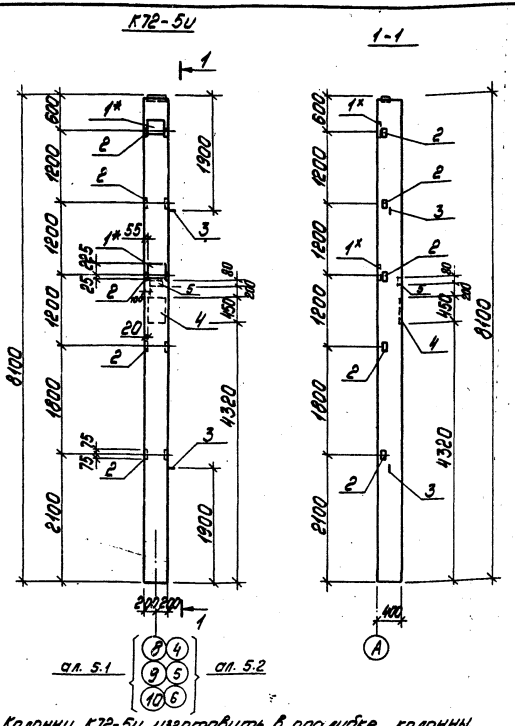

Формат	Зона	Поз.	Обозначение	Наименование	Кол.	Примеч.
			Дополнительные закладные изделия			
		1*	1.423-3 вып.2	НМ1-5	2	
		2	1.423-3 вып.2	М1-14	5	
		3	1.423-3 вып.2	М16-200	2	
		4	КЭ-01-58 вып.1	МД3	1	
		5	3.400-6/76	МИ1-14	1	

Ведомость расхода стали на дополнительные закладные изделия, кг

Марка элемента	Изделия закладные																Общий расход
	Арматура класса									Прокат марки						Всего	
	А-I				А-III					Вст.3кп.2							
	ГОСТ 5781-81				ГОСТ 5781-81					ГОСТ 19903-74*		ГОСТ 8509-72*		ГОСТ 5915-70			
	ф6	ф10	ф16	Итого	ф12	ф14	ф22	ф25	Итого	б=10	б=20	б3х5		Гайка М24			
К72-5и	0,4	0,2	2,8	3,4	6,6	5,6	2,8	8,4	23,4	11,4	37,0	7,2		0,6		56,2	84,0

1. Колонну К72-5и изготовить в опалубке колонны К72-5 серии 1.423-3 вып.1 с дополнительными закладными изделиями согласно данного чертежа.
2. Закладные изделия поз. 1* цинковать, остальные покрыть грунтом ГФ-203.

ГИП	Думан	
Нач.отд.	Рябуха	
Н.контр.	Бобрук	
Гл.конст.	Андриевская	
Рук.гр.	Бобрук	
Ст.инж.	Яковчик	
Ст.тех.	Левейко	

ТП 903-1-198

КЖИ-К72-5и

Колонна К72-5и

Стадия	Масса	Масштаб
РП	3,3т	1:50
Лист 1	Листов 1	

ЛАТГИПРОПРОМ

18454-13 64 Формат А3

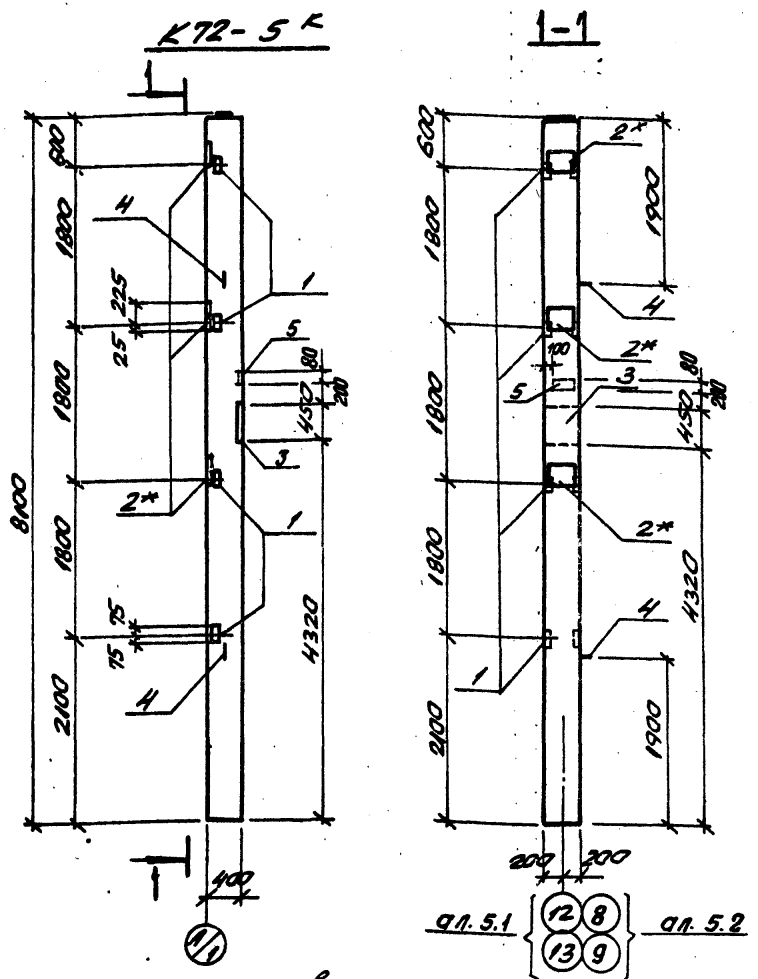

Форм.	Зона	Поз.	Обозначение	Наименование	Кол.	Прим.
			Дополнительные закладные изделия			
		1	1.423-3 вып.2	М1-14	4	
		2*	1.423-3 вып.2	НМ1-5	3	
		3	КЭ-01-58 вып.1	МД3	1	
		4	1.423-3 вып.2	М16-200	2	
		5	3.400-6/76	МИ1-14	1	

Ведомость расхода стали на дополнительные закладные изделия на элемент, кг

Марка элемента	Изделия закладные													
	Арматура класса							Итого	Прокат марки				Итого	Всего
	А-I			А-III					Вст 3 кп 2					
	ГОСТ 5781-81								ГОСТ 8509-72	ГОСТ 19903-74		ГОСТ 5915-70		
	ф6	ф10	ф16	ф12	ф14	ф22	ф25		L63×5	δ=10	δ=20	Гайка М24		
К72-5к	0,6	0,2	2,8	1,3	8,4	4,2	8,4	25,9	5,7	17,1	38,0	0,6	60,4	87,3

1. Колонну К72-5к изготовить по чертежам колонны К72-5 серии 1.423-3 вып. 0,1,2 с дополнительными закладными изделиями по данному чертежу.
2. Указания по изготовлению колонн см. пояснительную записку серии 1.423-3 вып.0.
3. Закладные изделия поз. 2* цинковать, остальные покрыть грунтом ГФ-020.

ГИП	Думан	
Нач.отд.	Рябуха	
Н.контр.	Бобрук	
Гл.конст.	Андриевская	
Рук.гр.	Бобрук	
Ст.инж.	Яковчик	
Инж.	Леонова	

ТП 903-1-198 КЖИ-К72-5к

Колонна К72-5к

Стадия	Масса	Масштаб
РП	3,3т	1:50
Лист 1	Листов 1	

ЛАТГИПРОПРОМ

18454-13 65 Формат А3

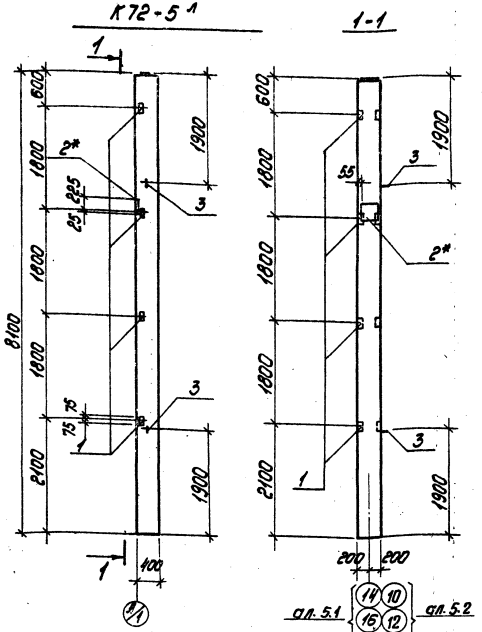

Формат	Зона	Поз.	Обозначение	Наименование	Кол.	Прим.
			Дополнительные	закладные изделия		
		1	1.423-3 вып.2	М1-14	4	
		2*	1.423-3 вып.2	НМ1-5	1	
		3	1.423-3 вып.2	М16-200	2	

Ведомость расхода стали на дополнительные закладные изделия на элемент, кг

Марка элемента	Изделия закладные										Итого	Всего
	Арматура класса							Прокат марки				
	А-I			А-III				Ст3кп2				
	ГОСТ 5781-81							ГОСТ 19903-74*				
	ф6	ф16		ф12	ф14	ф22		5-63х5	6-32х10			
К72-5^1	0,2	2,8		1,3	2,8	6,4	0,5	5,7	5,7		14,4	19,9

1. Колонну К72-5^1 изготовить по чертежам колонны К72-5 серии 1.423-3 вып. 0, 1, 2 с дополнительными закладными изделиями по данному чертежу.
2. Указания по изготовлению колонн см. пояснительную записку серии 1.423-3 вып. 0.
3. Закладное изделие поз. 2* цинковать, остальные покрыть грунтом ГФ-020.

ГИП	Дикий		т.п. 903-1-198	КЖИ-К72-5^1	
Нач.отд.	Рудина		Колонна К72-5^1	Стадия	Масса	Масштаб
Н.контр.	Ветрова			РП	3,3т	1:50
Гл.констр.	Ветрова			Лист 1	Листов 1
Рук.гр.	Бородук			ЛАТГИПРОПРОМ	
Ст.инж.	Яковчук				
Инж.	Леонова				

18454-13 ББ

Формат А3

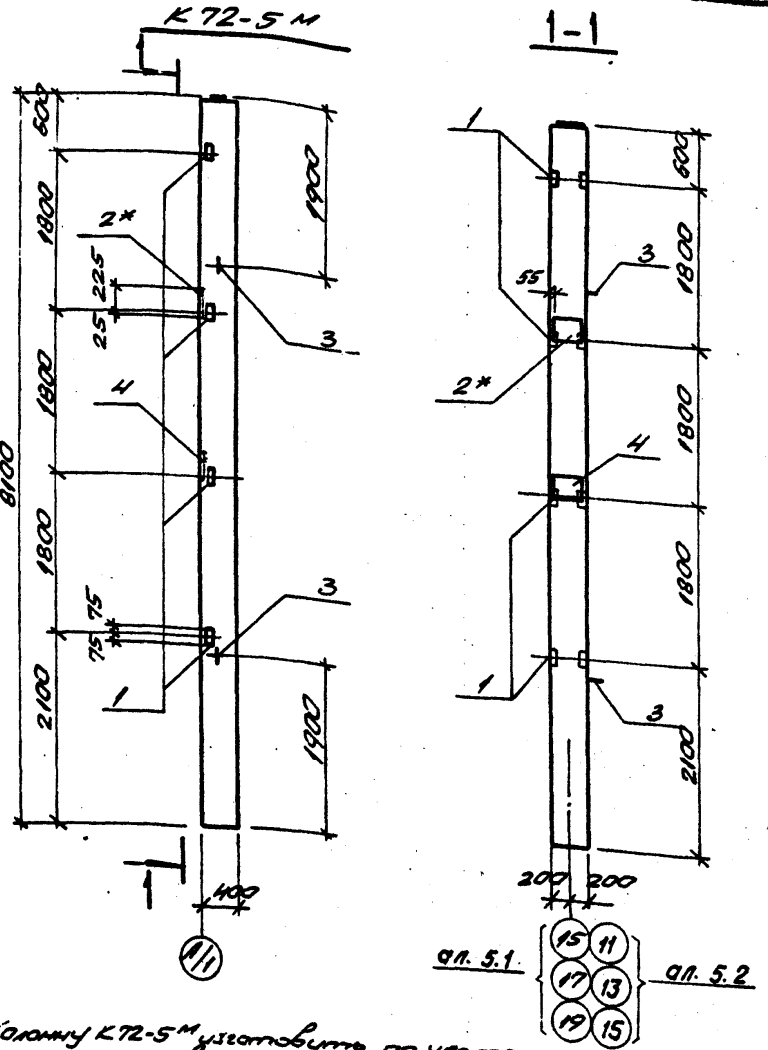

Позиция	Зона	Поз.	Обозначение	Наименование	Кол.	Прим.
			Дополнительные закладные изделия			
		1	1.423-3 вып. 2	М1-14	4	
		2	1.423-3 вып. 2	НМ1-5	1	
		3	1.423-3 вып. 2	М16-200	2	
		4	1.423-3 вып. 2	НМ1-11	1	

Ведомость расхода стали на дополнительные закладные изделия на элемент, кг

Марка элемента	Изделия закладные						Итого	Прокат марки			Итого	Всего
	Арматура класса							Вст3к>2				
	А-I			А-III				ГОСТ 8509-72	ГОСТ 19903-74*			
	ГОСТ 5781-81											
	ф6	ф16		ф12	ф14	ф22		L63x5	Б=10			
К72-5М	9,4	2,8		13	5,6	2,8	12,9	5,7	13,4		19,1	32,0

1. Колонну К72-5М изготовить по чертежам колонны К72-5 серии 1.423-3 вып. 0,1,2 с дополнительными закладными изделиями по данному чертежу.
2. Указания по изготовлению колонн см. пояснительную записку серии 1.423-3 вып. 0.
3. Закладные изделия поз. 2* цинковать, остальные покрыть грунтом ГФ-020.

ГИП	Аумян		
Нач.отд.	Рабухо		
Н.контр.	Бобрук		
Гл.конст.	Андриевский		
Рук.гр.	Бобрук		
Ст.инж.	Якобчук		
Инж.	Иванова		

ТП 903-1-198 КЖИ-К72-5М

Колонна К72-5М

Стадия	Масса	Масштаб
РП	3,3т	1:50
Лист 1	Листов 1	

ЛАТГИПРОПРОМ

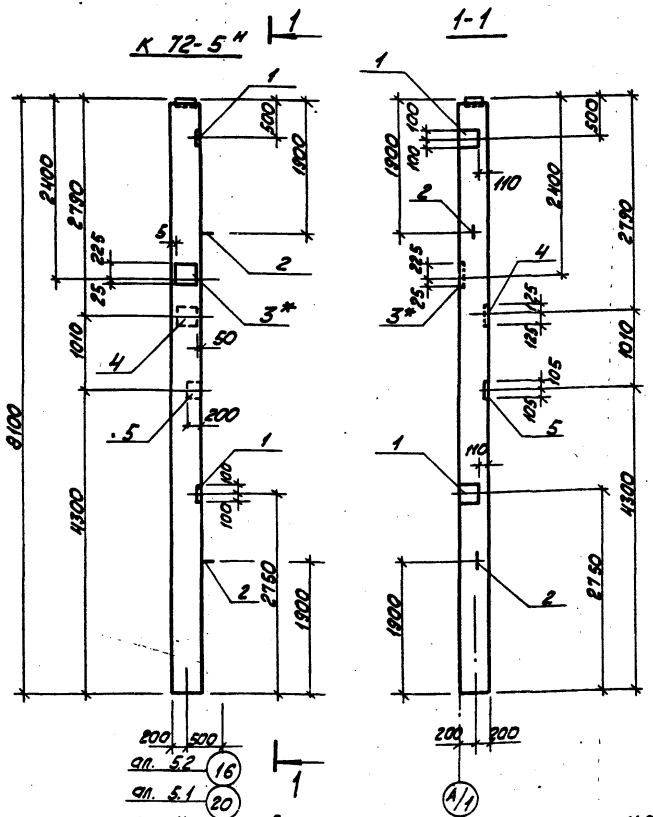

Формат	Зона	Поз.	Обозначение	Наименование	Кол.	Прим.
			Дополнительные закладные изделия			
		1	1.423-3 Вып.2	М1-12	2	
		2	1.423-3 Вып.2	М16-200	2	
		3*	1.423-3 Вып.2	НМ1-11	1	
		4	1.400-6/76 Вып.1	М1-9-3	1	
		5	1.400-6/76 Вып.1	М3-10	1	

Ведомость расхода стали на дополнительные закладные изделия на элемент, кг.

Марка элемента	Изделия закладные										Всего
	Арматура класса						Итого	Прокат марки			
	A-I			A-III				Вст3кп2			
	ГОСТ 5781-81							ГОСТ 19903-74*			
	ф6	ф16		ф12	ф14	ф22		60	δ=10		
К 72-5 н	0,2	2,8		5,4	4,1	1,4		13,9	26,7		40,6

1. Колонну К72-5 н изготовить по чертежам колонны К 72-5 серии 1.423-3 Вып. 0,1,2 с дополнительными закладными изделиями по данному чертежу.
2. Указания по изготовлению колонн см. пояснительную записку серии 1.423-3 Вып. 0.
3. Закладное изделие поз. 3* цинковать, остальные покрыть грунтом ГФ-020.

		ТП 903-1-198 КЖИ-К72-5 н	
Гл.инж.пр.	Аиман		
Нач.отд.	Рябцука	Колонна К72-5 н	Стадия: РП; Масса: 3,37; Масштаб: 1:50
Н.контр.	Андриевская		Лист 1 Листов 1
Гл.констр.	Андриевская		ЛАТГИПРОПРОМ
Рук.гр.	Бобрук		
Ст.инж.	Яковчик		
Инженер	Леонова		

Формат А3

454-13 68

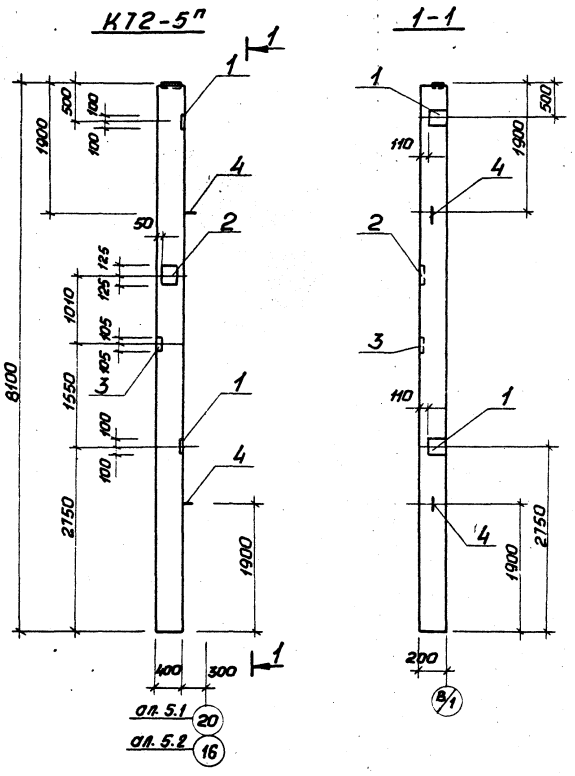

Зона	Формат	Поз.	Обозначение	Наименование	Кол.	Прим.
			Дополнительные закладные детали			
		1	1.423-3 Вып. 2	М1-12	2	
		2	1.400-6/76	М1-9-3	1	
		3	1.400-6/76	М3-10	1	
		4	1.423-3 Вып. 2	М16-200	2	

Ведомость расхода стали на дополнительные закладные изделия

Марка эл-та	Изделия закладные								Общий расход
	Арматура класса					Прокат марки			
	A-I		A-III			Ст3 кп2			
	ГОСТ 5781-81					ГОСТ 19903-74*			
	ф16	Итого	ф12	ф14	Итого	б10		Итого	
К72-5п	2,8	2,8	5,4	1,3	6,7	19,0		19,0	28,5

1. Колонну К72-5п изготовить в опалубке колонны К72-5 серии 1.423-3 Вып.1 с дополнительными закладными изделиями. согласно данного чертежа.
2. Закладные изделия покрыть грунтом ГФ-020.

ТП 903-1-198		КЖИ-К72-5п	
ГИП	Думан	Колонна К72-5п	Стадия: РП; Масса: 3,3т; Масштаб: 1:50
Нач.отд.	Рабуха		
Н.контр.	Бобрук		
Гл.спец.	Андриевский		Лист 1; Листов 1
Рук.гр.	Бобрук		
Ст.инж.	Яковчик		ЛАТГИПРОПРОМ
Исп.	Грищук		

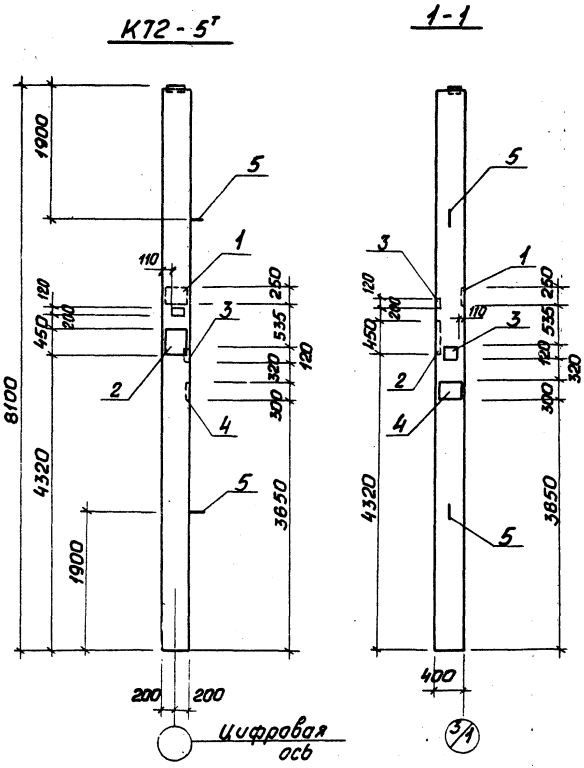

Зона	Формат	Поз.	Обозначение	Наименование	Кол.	Прим.
			Дополнительные закладные изделия			
		1	1.423-3 Вып. 2	НМ1-11	1	
		2	КЭ-01-58 Вып.1	МД-3	1	
		3	1.400-6/76 Вып.1	МЧ-27	2	
		4	1.400-6/76 Вып.1	МО-1-2	1	
		5	1.423-3 Вып. 2	М16-200	2	

Ведомость расхода стали на дополнительные закладные изделия.

Марка эл-та	Изделия закладные														Общий расход
	Арматура класса										Прокат марки Вст3 кп 2				
	A-I ГОСТ 5781-81				A-III ГОСТ 5781-81						ГОСТ 19903-74*			ГОСТ 5915-70 группа М14	
	ф6	ф10	ф16	Итого	ф12	ф16	ф14	ф22	ф25	Итого	δ=8	δ=10	δ=20		
К72-5т	0,2	0,2	2,8	3,2	1,0	4,1	2,8	1,4	8,4	17,7	2,8	18,5	37,0	0,6	79,8

1. Колонну К72-5т изготовить в опалубке колонны К72-5 серии 1.423-3 Вып. 1с дополнительными закладным изделиями согласно данного чертежа.
2. Закладные изделия покрыть грунтом ГФ-020.

ГИП	Думан		
Нач.отд.	Рабуха		
Н.контр.	Бобрук		
Гл.спец.	Андриевский		
Рук.гр.	Бобрук		
Ст.инж.	Яковчик		
Исп.	Грицук		

ТП 903-1-198 КЖИ-К72-5т

Колонна К72-5т

Стадия	Масса	Масштаб
РП	3,3т	1:50
Лист 1	Листов 1	

ЛАТГИПРОПРОМ

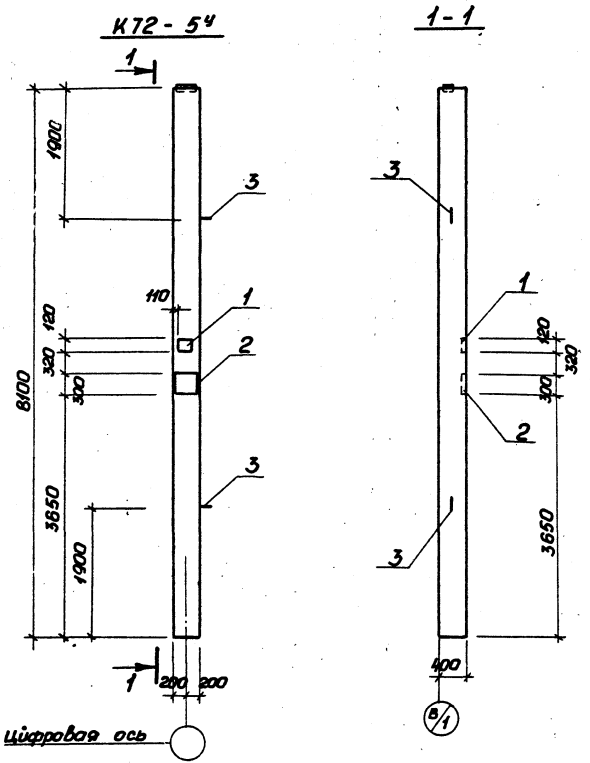

Зона	Формат	Поз.	Обозначение	Наименование	Кол.	Прим.
			Дополнительные закладные изделия			
		1	1.400-6/76 вып.1	М4-27	1	
		2	1.400-6/76 вып. 1	М0-8-2	1	
		3	1.423-3 в.2	М16-200	2	

Ведомость расхода стали на дополнительные закладные изделия

Марка эл-та	Изделия закладные									Общий расход
	Арматура класса						Прокат марки			
	А-I			А-III			В ст 3 кп 2			
	ГОСТ 5781-81			ГОСТ 5781-81			ГОСТ 19903-74*			
	ф16		Итого	ф12	ф18	Итого	δ=8	δ=12	Итого	
К72-5ч	2,8		2,8	0,5	5,1	5,6	1,4	13,6	15,0	23,4

1. Колонну К72-5ч изготовить в опалубке колонны К72-5 серии 1.423-3 в.1 с дополнительными закладными изделиями согласно данного чертежа.
2. Закладные изделия покрыть грунтом ГФ-020.

ГИП	Думан		
Нач.отд.	Рябуха		
Н.контр.	Бобрук		
Гл.спец.	Андриевская		
Рук.гр.	Бобрук		
Ст.инж.	Яковчик		
Исп.	Грицук		

ТП 903-1-198 КЖИ-К72-5ч

Колонна К72-5ч

Стадия	Масса	Масштаб
РП	3,3т	1:50
Лист 1	Листов 1	

ЛАТГИПРОПРОМ

18454-13 71 Формат А3

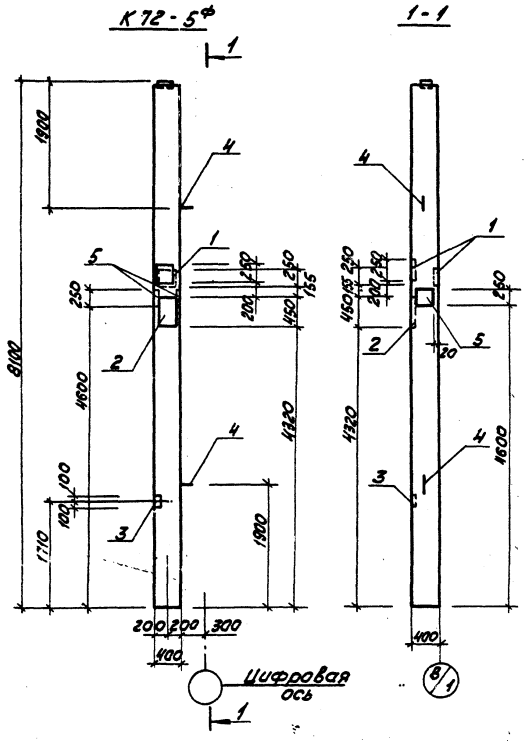

Зона	Формат	Поз.	Обозначение	Наименование	Кол.	Примеч.
			Дополнительные закладные детали			
		1	1.423-3 вып.2	НМ1-11	2	
		2	КЭ-01-58 вып.1	МД-3	1	
		3	3.400-6/76	МИ1-20	1	
		4	1.423-3 вып.2	М16-200	2	
		5	1.423-3 вып.2	НМ1-2	2	

Ведомость расхода стали на дополнительные закладные изделия

Марка эл-та	Изделия закладные													Общий расход
	Арматура класса									Прокат марки				
	А-I				А-III					В ст 3 кп 2				
	ГОСТ 5781-81				ГОСТ 5781-81					ГОСТ 19903-74			ГОСТ 5915-70	
	ф6	ф10	ф16	Итого	ф10	ф14	ф22	ф25	Итого	δ=8	δ=10	δ20	Гайка М20	
К 72-5ф	0,8	0,2	2,8	3,8	0,8	9,6	5,6	8,4	24,4	1,9	26,8	37,0	0,6	94,5

1. Колонну К 72-5ф изготовить в опалубке колонны К 72-5 серии 1.423-3 вып.1 с дополнительными закладными изделиями согласно данного чертежа.
2. Закладные изделия покрыть грунтом ГФ-020.

Гл.инж.пр.	Думан		
Нач.отд.	Рябуха		
Н.контр.	Бобрук		
Гл.спец.	Андриевская		
Рук.гр.	Бобрук		
Ст.инж.	Яковчик		
Исп.	Грицук		

ТП 903-1-198 КЖИ-К 72-5ф

Колонна К 72-5ф

Стадия	Масса	Масштаб
РП	3,3т	1:50

Лист 1 Листов 1

ЛАТГИПРОПРОМ

формат А3

18454-13 72

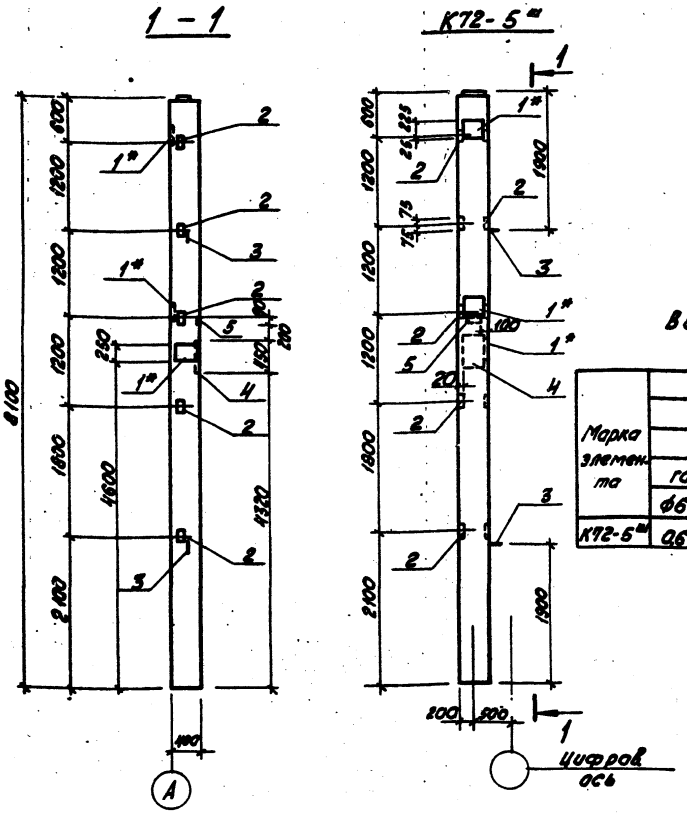

Формат	Зона	Поз.	Обозначение	Наименование	Кол.	Примеч.
			Дополнительные закладные изделия			
		1	1.423-3 Вып.2	НМ1-11	3	
		2	1.423-3 Вып.2	М1-14	5	
		3	1.423-3 Вып.2	М16-200	2	
		4	К Э-01-58 Вып.1	МД3	1	
		5	3.400-6/76	МИ1-1Н	1	

Ведомость расхода стали на дополнительные закладные изделия, кг

Марка элемента	Изделия закладные														Всего	Общий расход
	Арматура класса									Прокат марки						
	A-I				A-III					В ст.3 кп2						
	ГОСТ 5781-81				ГОСТ 5781-81					ГОСТ 19903-74*	ГОСТ 8509-72*	ГОСТ 5781-70*				
	ф6	ф10	ф16	Итого 20	ф12	ф14	ф22	ф25	Итого 22	Б-10	Б-20	L 63-5		Полоса 4×8		
К72-5ш	0,6	0,2	2,8	3,6	1,6	8,4	4,2	8,4	22,6	23,1	34,0	7,2		0,6	67,9	95,1

1. Колонну К72-5ш изготовить в опалубке колонны К72-5 серии 1.423-3 Вып.1 с дополнительными закладными изделиями согласно данного чертежа.
2. Закладные изделия поз. 1* цинковать, остальные покрыть грунтом ГФ-020.

			ТП 903-1-198	КЖИ-К72-5ш	
Гл.инж.пр.	Думан		Колонна К72-5ш	Стадия	Масса	Масштаб
Нач.отд.	Рафуко			РП	3,87	1:50
Н.контр.	Бобрук			Лист 1	Листов 1	
Гл.констр.	Андреевский			ЛАТГИПРОПРОМ		
Рук.гр.	Бобрук					
Ст.инж.	Яковчик					
Ст.тех.	Левчука					

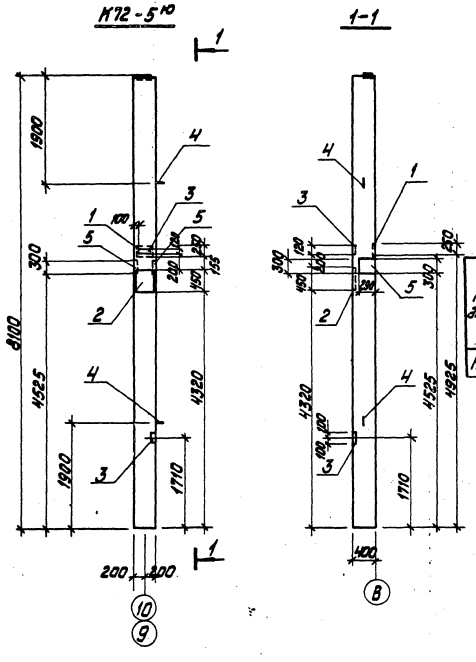

Зона	Формат	Поз.	Обозначение	Наименование	Кол.	Примечание
Дополнительные закладные изделия						
		1	1.423-3 Вып. 2	НМ1-11	1	
		2	КЭ-01-58 Вып. 1	МД-3	1	
		3	3.400-6/76	МН1-20	1	
		4	1.423-3 Вып. 2	М16-200	2	
		5	1.423-3 Вып. 2	НМ1-2	2	

Ведомость расхода стали на дополнительные закладные изделия

Марка элемента	Изделия закладные														Общий расход
	Арматура класса									Прокат марки					
	А I				А III					ВСт3 кп2					
	ГОСТ 5781-81				ГОСТ 5781-81					ГОСТ 19903-74*			ГОСТ 5315-70*		
	ф6	ф10	ф16	Итого	ф10	ф14	ф22	ф25	Итого	б=8	б=10	б=20	Гайка М20		
К72-5ю	0,6	0,2	2,8	3,6	1,6	6,8	4,2	8,4	21,0	3,8	19,1	37,0	0,6		85,1

1. Колонну К72-5ю изготовить в опалубке колонны К72-5 серий 1.423-3 Вып. 1 с дополнительными закладными изделиями согласно данного чертежа.
2. Закладные изделия покрыть грунтом ГФ-020.

Гл. инж. пр.	Думан		ТП903-1-198	КЖИ-К72-5ю
Нач. отд.	Рябуха		Колонна К72-5ю	Стадия: РП; Масса: 3,3 т; Масштаб: 1:50
Н. контр.	Бобрук			Лист 1; Листов 1
Гл. констр.	Андреевская			ЛАТГИПРОПРОМ
Рук. гр.	Бобрук			
Ст. инж.	Яновчик			
Ст. техн.	Грицук			

18454-13 74

формат А3

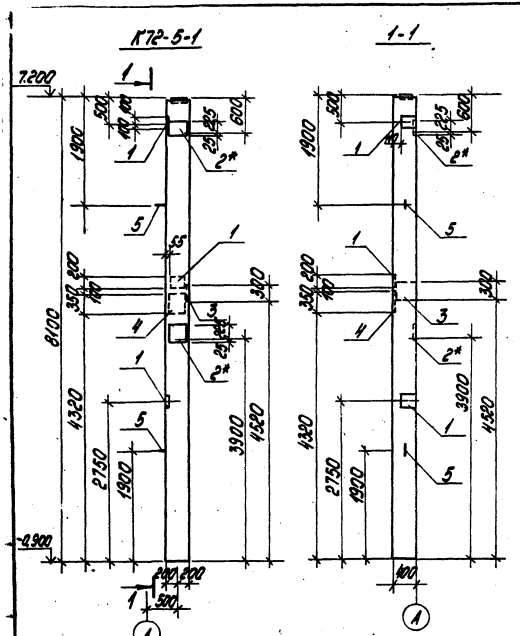

Формат	Зона	Поз.	Обозначение	Наименование	Кол.	Примечание
			Дополнительные закладные изделия			
		1	1.423-3 вып.2	М1-12	3	
		2*	1.423-3 вып.2	НМ1-11	2	
		3	1.400-6/76 вып.1	М1-1-2	1	
		4	К9-01-58 вып.1	МД-1	1	
		5	1.423-3 вып.2	М16-200	2	

Ведомость расхода стали на дополнительные закладные изделия на один элемент, кг

Марка элемента	Изделия закладные												Общий расход
	Арматура класса									Прокат марки			
	А-I				А-III					Ст3кп2			
	ГОСТ 5781-81									ГОСТ 19903-74*	ГОСТ 5949-75*		
	ф6	ф10	ф16	Итого	ф12	ф14	ф22	ф25	Итого	толщ. 10 мм	толщ. 20 мм	толщ. 22 мм	
К72-5-1	0,4	0,2	2,8	3,4	4,2	7,9	2,8	5,6	20,5	39,6	27,8	0,4	91,7

1. Колонну К72-5-1 изготовить по чертежам колонны К72-5 серии 1.423-3 вып.12с дополнительными закладными деталями по данному чертежу.
2. Указания по изготовлению колонн см. пояснительную записку серии 1.423-3 вып. 1.
3. Закладные изделия поз. 2* цинковать, остальные покрыть грунтом ГФ-020.

ГИП	Лукин		
Нач.отд.	Гридин		
Н.контр.	Жидовская		
Гл.констр.	Ангарский		
Рук. гр.	Бородин		
Ст.инж.пр.	Сосунов		
Ст.тех.	Заварыгина		

ТП 903-1-198 КЖИ-К72-5-1

Колонна К72-5-1

Стадия	Масса	Масштаб
Р.П.	3,37	1:50
Лист 1	Листов 1	

ЛАТГИПРОПРОМ

18454-13 75

Формат А3

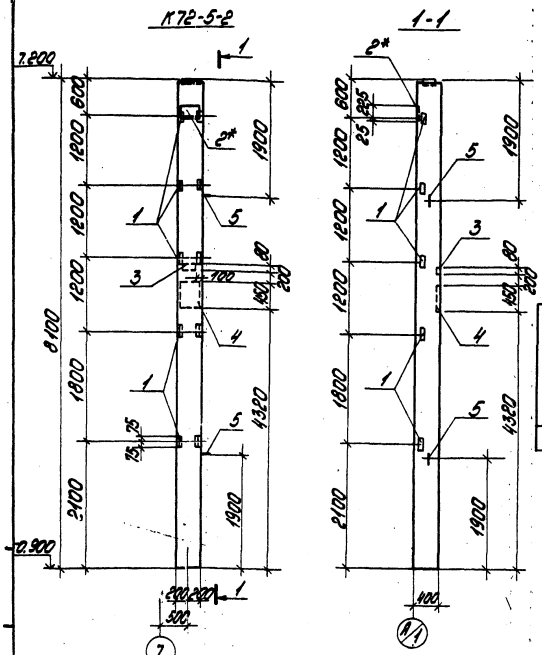

Формат	Зона	Поз.	Обозначение	Наименование	Кол.	Примечание
			Дополнительные закладные изделия			
		1	1.423-3 вып.2	М1-14	5	
		2*	1.423-3 вып.2	НМ1-11	1	
		3	3.400-6/76 л.17	МИ1-14	1	
		4	К9-01-58 вып.1	МД3	1	
		5	1.423-3 вып.2	М16-200	2	

Ведомость расхода стали на дополнительные закладные изделия на один элемент, кг

Марка элемента	Изделия закладные																	Общий расход
	Арматура класса									Прокат марки								
	А-I			А-III						ВСт3кп2								
	ГОСТ 5781-81									ГОСТ 19903-74*				ГОСТ 8509-72	ГОСТ 103-76			
	ф6	ф10	ф16	ф8	ф12	ф14	ф22	ф25	Итого	ф6	ф10	ф20	Итого	63х5		Листовая		
К72-5-2	0,8	0,2	2,8	0,2	1,5	2,8	1,4	8,4	14,3	0,8	7,7	37,0	45,5	7,5		0,6		71,7

1. Колонну К72-5-2 изготовить по чертежам колонны К72-5 серии 1.423-3 вып.1,2 с дополнительными закладными изделиями по данному чертежу.
2. Указания по изготовлению колонн, см. пояснительную записку серии 1.423-3 вып.1
3. Закладные изделия поз.2* цинковать, остальные покрыть грунтом ГФ-020.

ГИП	Дикман		
Нач.отд.	Бахтин		
К.контр.	Мирлевский		
Гл.констр.	Мирлевская		
Рук.гр.	Бодрук		
Отд.инж.	Яковчук		
Отд.техн.	Самарцева		

ТП 903-1-198 КЖН-К72-5-2

Колонна К72-5-2

Стадия	Масса	Масштаб
Р.П.	3,3т	1:50

Лист 1 Листов 1

ЛАТГИПРОПРОМ

18454-13 76

Формат А3

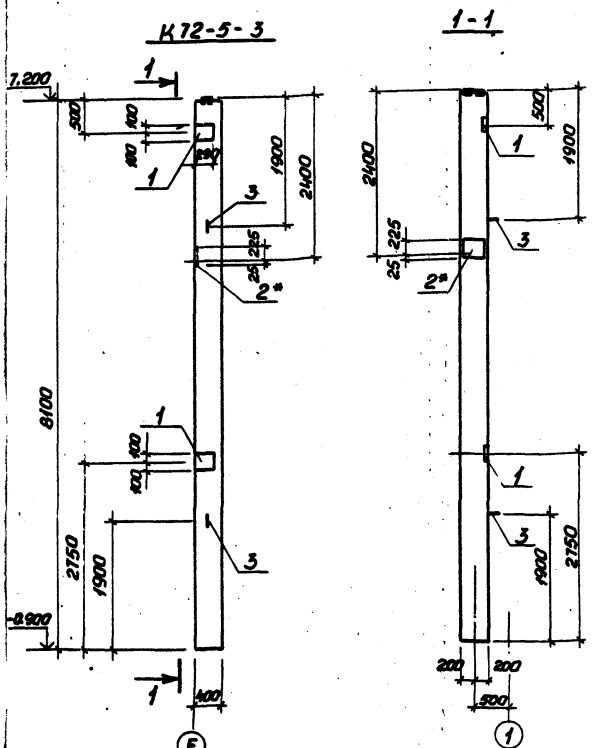

Формат	Зона	Поз.	Обозначение	Наименование	Кол.	Примечание
			Дополнительные закладные изделия			
		1	1.423-3 Вып. 2	НМ1-2	2	
		2*	1.423-3 Вып. 2	НМ1-11	1	
		3	1.423-3 Вып. 2	М16-200	2	

Ведомость расхода стали на дополнительные закладные изделия на один элемент, кг.

Марка элемента	Изделия закладные										Всего	Общий расход
	Арматура класса							Прокат марки				
	A-I				A-III			ВСт3кп2				
	ГОСТ 5781-81							ГОСТ 19903-74*				
	ф8	ф18		Итого	ф14	ф22	Итого	б=10				
К72-5-3	0.6	2.8		3.4	6.0	4.2	10.2	19.1			32.7	32.7

1. Колонну К72-5-3 изготовить по чертежам колонны К72-5 серии 1.423-3 Вып. 1,2 с дополнительными закладными изделиями по данному чертежу.
2. Указания по изготовлению колонн см. пояснительную записку серии 1.423-3 Вып. 1.
3. Закладные изделия поз. 2* цинковать, остальные покрыть грунтом ГФ-020.

ГИП	Думан		
Нач. отд.	Рябуха		
Н. контр.	Андриевская		
Гл. констр.	Андриевского		
Рук. гр.	Бобрик		
Ст. инж.	Якавчик		
Ст. техн.	Замураева		

ТП 903-1-198 КЖИ-К72-5-3

Колонна К72-5-3

Стадия	Масса	Масштаб
РП	3.3т	1:50
Лист 1	Листов 1	

ЛАТГИПРОПРОМ

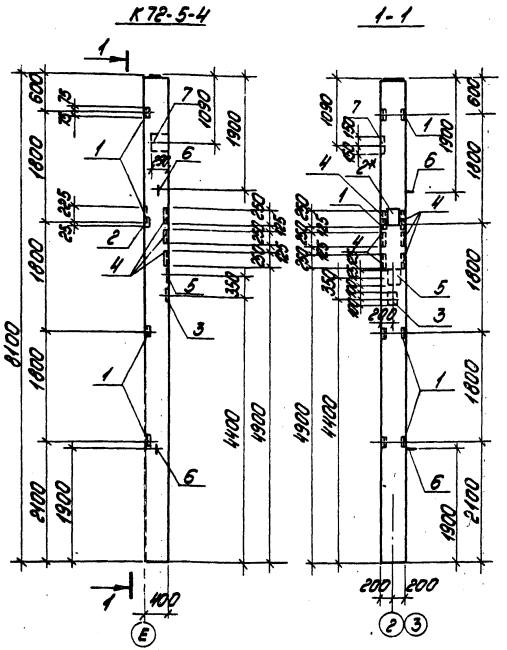

Формат	Зона	Поз.	Обозначение	Наименование	Кол.	Примечание
			Дополнительные закладные изделия			
		1	1.423-3 вып.2	М1-14	4	
		2*	1.423-3 вып.2	НМ1-5	1	
		3	3.400-6/76 л.19	МН1-20	1	
		4	3.400-6/76 л.35	МН4-30	6	
		5	1.400-15 вып.1	МН136-6	1	
		6	1.423-3 вып.2	М16-200	2	
		7	1.400-6/76 вып.1	М1-8-2	1	

Ведомость расхода стали на дополнительные закладные изделия на один элемент, кг

Марка элемента	Изделия закладные															Общий расход
	Арматура класса									Прокат марки						
	А-I			А-III						ВСт3кп2						
	ГОСТ 5781-81									ГОСТ 8509-72*			ГОСТ 19903-74*			
	ф6	ф16	Итого	ф8	ф10	ф12	ф14	ф22	Итого	Б.63×5	Б.75×7	Итого	б=8	б=10	Итого	
К72-5-4	0,3	2,8	3,1	2,4	0,8	1,2	5,7	1,4	11,5	6,0	12,0	18,0	7,6	18,4	26,0	58,6

1. Колонну К-72-5-4 изготовить по чертежам колонны К72-5 серии 1.423-3 вып. 1,2 с дополнительными закладными изделиями по данному чертежу.
2. Указания по изготовлению колонн см. пояснительную записку серии 1.423-3 вып.1.
3. Закладные изделия поз.2* цинковать, остальные покрыть грунтом ГФ-020.

ГИП	Диман			
Нач.отд.	Рядуха			
Н.контр.	Андриевская			
Гл.контр.	Андриевская			
Рук.гр.	Бодрик			
Ст.инж.	Яковлев			
Ст.тех.	Зачуриева			

Т.п. 903-1-198 КЖИ-К72-5-4

Колонна К72-5-4

Стадия	Масса	Масштаб
Р.П.	3,37т	1:50

Лист 1 Листов 1

ЛАТГИПРОПРОМ

18454-13 78 Формат А3

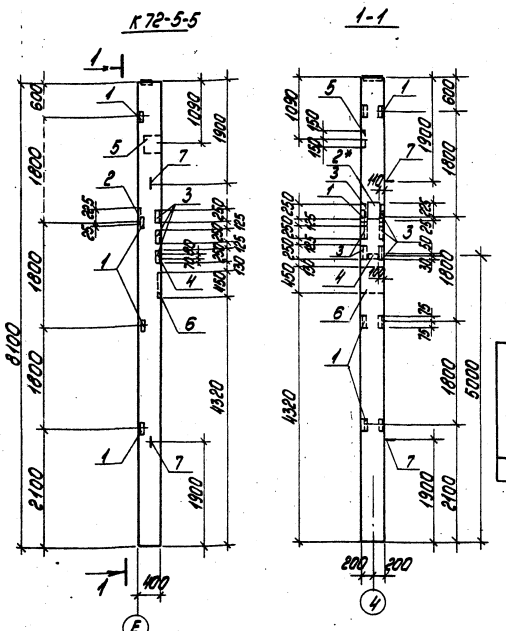

Формат	Зона	Поз.	Обозначение	Наименование	Кол.	Примечание
				Дополнительные закладные изделия		
		1	1.423-3 Вып.2	М1-14	4	
		2*	1.423-3 Вып.2	МН1-5	1	
		3	3.400-6/76 л.35	МН4-30	6	
		4	3.400-6/76 л.17	МН1-14	1	
		5	1.400-6/76 Вып.1	М1-8-2	1	
		6	КЭ-01-58 Вып.1	МД-3	1	
		7	1.423-3 Вып.2	М16-200	2	

Ведомость расхода стали на дополнительные закладные изделия на один элемент, кг

Марка элемента	Изделия закладные													Общий расход
	Арматура класса								Прокат марки					
	А-I			А-III					ВСт3кп2					
	ГОСТ 5781-81								ГОСТ 19903-74*	ГОСТ 8509-72	ГОСТ 8240-72	ГОСТ 535-79		
	ф6	ф10	ф6	ф8	ф12	ф14	ф22	ф25	Б-6	Б10	Б20	Ст3сп5	Итого мет.	
К72-5-5	0,2	0,2	2,8	2,6	1,2	4,4	1,4	6,4	0,8	43,3	37,0	6,0	12,0	0,6		90,9

1. Колонну К72-5-5 изготовить по чертежам колонны К72-5 серии 1.423-3 вып. 1,2 с дополнительными закладными изделиями по данному чертежу.
2. Указания по изготовлению колонн см. пояснительную записку серии 1.423-3 вып.1.
3. Закладные изделия поз. 2* цинковать, остальные покрыть грунтом ГФ-020.

ГИП	Думан		
Нач.отд.	Ввдуга		
Н.контр.	Литвиновская		
Гл.спец.	Литвиновская		
Рук. гр.	Бодрук		
Ст.инж.	Якобчук		
Ст.техн.	Замировева		

ТП 903-1-198 КЖИ-К72-5-5

Колонна К72-5-5

Стадия	Масса	Масштаб
Р.П.	3,3т	1:50
Лист 1	Листов 1	

ЛАТГИПРОПРОМ

18454-13 79

Формат А3

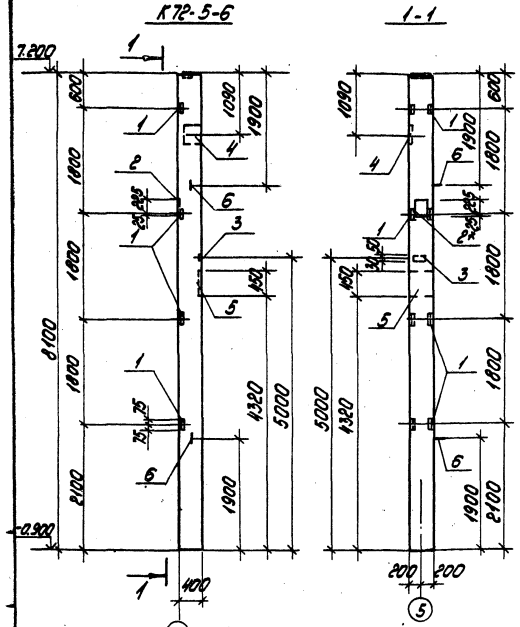

Формат	Зона	Поз.	Обозначение	Наименование	Кол.	Примечание
			Дополнительные закладные изделия			
		1	1.423-3 вып.2	М1-14	4	
		2*	1.423-3 вып.2	НМ1-5	1	
		3	3.400-6/76 л.17	МН1-14	1	
		4	1.400-6/76 вып.1	М1-8-2	1	
		5	К9-01-58 вып.1	МД-3	1	
		6	1.423-3 вып.2	М16-200	2	

Ведомость расхода стали на дополнительные закладные изделия на один элемент, кг

Марка элемента	Изделия закладные															Общий расход
	Арматура класса								Прокат марки							
	А-I			А-III					ВСт3кп2							
	ГОСТ 5781-81								ГОСТ 19903-74*			ГОСТ 8509-72*		ГОСТ 5915-70		
	ф6	ф10	ф16	ф8	ф12	ф14	ф22	ф25	δ=6	δ=10	δ=20	63х5		Лобка мяч		
К72-5-6	0,2	0,2	2,8	0,2	1,2	4,4	1,4	8,4	0,8	13,3	37,0	6,0		0,6		76,5

1. Колонну К72-5-6 изготовить по чертежам колонны К72-5 серии 1.423-3 вып.1,2 с дополнительными закладными деталями по данному чертежу.
2. Указания по изготовлению колонн см. пояснительную записку серии 1.423-3 вып.1
3. Закладные изделия поз. 2* цинковать, остальные покрыть грунтом ГФ-020.

ГИП	Луман		
Нач.отд.	Рябцева		
Н.контр.	Андриевская		
Гл.контр.	Андриевская		
Рук.гр.	Бобрик		
Ст.инж.	Яковчик		
Ст.техн.	Замираева		

тп 903-1-198

КЖИ-К72-5-6

Колонна К72-5-6

Стадия	Масса	Масштаб
р.п.	3,3 т	1:50

Лист 1 | Листов 1

ЛАТГИПРОПРОМ

18454-13 80 Формат А3

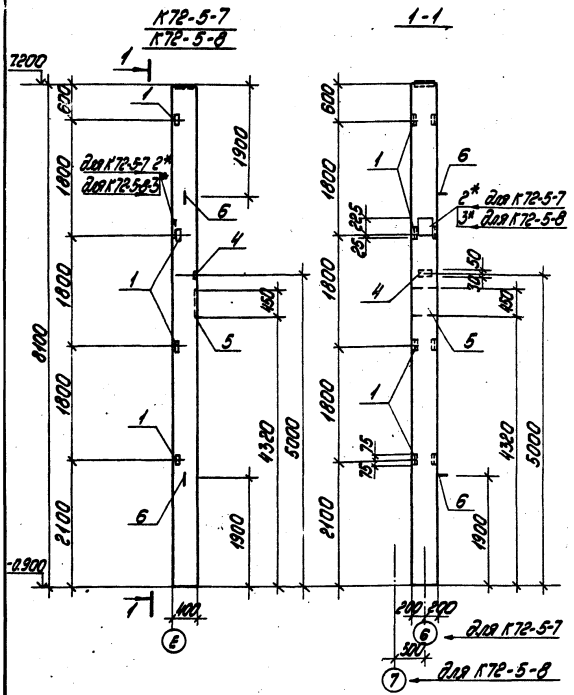

Формат	Зона	Поз.	Обозначение	Наименование	Кол.	Примечание
			Дополнительные закладные изделия К72-5-7			
		1	1.423-3 Вып.2	М1-14	4	
		2*	1.423-3 Вып.2	НМ1-5	1	
		4	3.400-6/76 л.17	МИ1-14	1	
		5	КЭ-01-58 Вып.1	МД-3	1	
		6	1.423-3 Вып.2	М16-200	2	
			Дополнительные закладные изделия К72-5-8			
		1	1.423-3 Вып.2	М1-14	4	
		3*	1.423-3 Вып.2	НМ1-11	1	
		4	3.400-6/76 л.17	МИ1-14	1	
		5	КЭ-01-58 Вып.1	МД-3	1	
		6	1.423-3 Вып.2	М16-200	2	

Ведомость расхода стали на дополнительные закладные изделия на один элемент, кг.

Марка элемента	Изделия закладные															Общий расход
	Арматура класса								Прокат марки							
	А-I			А-III					ВСт3 кп2							
	ГОСТ 5781-81								ГОСТ 19903-74*			ГОСТ 8509-72		ГОСТ 5915-70		
	ф6	ф10	ф16	ф8	ф12	ф14	ф22	ф25	б6	б10	б20	L63x5		Гайка М24		
К72-5-7	0,2	0,2	2,8	0,2	1,2	2,8	1,4	8,4	0,8	5,7	37,0	6,0		0,6		67,3
К72-5-8	0,2	0,2	2,8	0,2	1,2	2,8	1,4	8,4	0,8	7,7	37,0	6,0		0,6		69,3

1. Колонны К72-5-7 и К72-5-8 изготовить по чертежам колонны К72-5 Вып.1.2 с дополнительными закладными деталями по данному чертежу.
2. Указания по изготовлению колонн см. пояснительную записку серии 1.423-3 Вып.1.
3. Закладные изделия поз.2* и 3* цинковать, остальные покрыть грунтом ГФ-020.

ГИП	Думан	
Начатд.	Рябуха	
Н.ко.чтр.	Андриевская	
Гл.констр.	Андриевская	
Рук.гр.	Бобрук	
Ст.инж.	Яковчик	
Ст.тех.	Замураева	

т.п. 903-1-198 КЖИ-К72-5-7 К72-5-8

Колонна К72-5-7 К72-5-8

Стадия	Масса	Масштаб
Р.П	3,3т	1:50

Лист 1 Листов 1

ЛАТГИПРОПРОМ

18454-13 81 формат А3

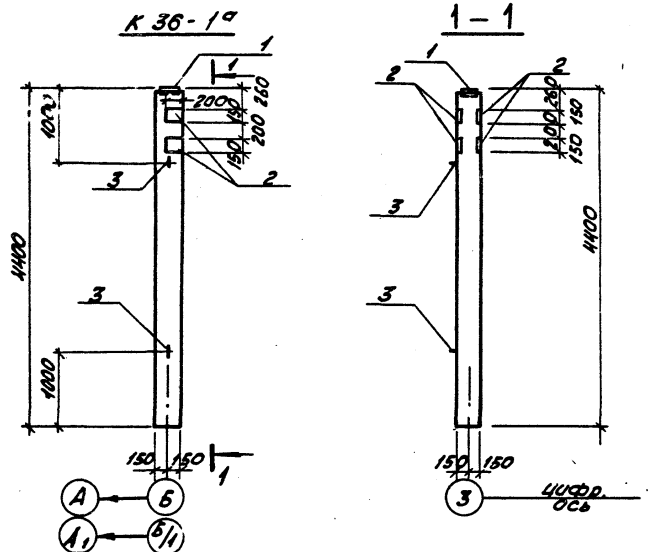

Формат	Зона	Поз.	Обозначение	Наименование	Кол.	Примеч.
				К 36-1а		
				Дополнительные закладные изделия		
		1	1.423-3 Вып.2	М2-1	1	
		2	3.400-6/76	МИ1-20	4	
		3	1.423-3 Вып.2	М 10-150	2	
				К 36-1б		
				Дополнительные закладные изделия		
		1	1.423-3 Вып.2	М2-1	1	
		3	1.423-3 Вып.2	М 10-150	2	
		4	1.423-3 Вып.2	М 1-9-3	4	

Ведомость расхода стали на дополнительные закладные изделия на элемент, кг

Марка элемента	Изделия закладные											Всего
	Арматура класса					Прокат марки						
	A-I		A-III		Итого	Вст3кп2					Итого	
	ГОСТ 5781-81					ГОСТ 19903-74*						
	ф10		ф10	ф14		б=8	б=10	б=20				
К 36-1а	0,9		3,2	2,0	6,1	7,6		6,4			14,0	20,1
К 36-1б	0,9			7,2	8,1		26,0	6,4			32,4	40,5

1. Колонны изготовить по серии 1.423-3 Вып.1 с дополнительными закладными деталями по данному чертежу.
2. Закладные элементы покрыть слоем грунта ГФ-020.

				ТП 903-1-198	КЖИ-К 36-1а; -К 36-1б		
Гл.инж.пр.	Думан			Колонны К 36-1а, К 36-1б	Стадия	Масса	Масштаб
Нач.отд.	Рабцук				РП	10т	1:50
Н.контр.	Бобрук				Лист 1	Листов 1	
Гл.констр.	Андриевская				ЛАТГИПРОПРОМ		
Рук.гр.	Бобрук						
Ст.инж.	Яковчук						
Инж.	Леонова						

18454-13 82

Формат А3

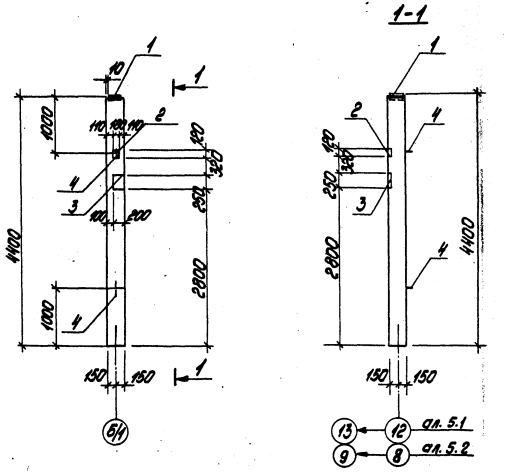

Формат	Зона	Поз.	Обозначение	Наименование	Кол.	Прим.
				К36-1в		
			Дополнительные	Закладные изделия		
		1	1.423-3 Вып.2	М2-1	1	
		2	1.400-6/76 Вып.1	М4-27	1	
		3	1.400-15 Вып.1	МН 136-6	1	
		4	1.423-3 Вып.2	М10-150	2	

Ведомость расхода стали на дополнительные закладные изделия на один элемент, кг

Марка элемента	Изделия закладные									Общий расход
	Арматура класса					Прокат марки				
	А-I		А-III			ВСт3кп2				
	ГОСТ 5781-81		ГОСТ 5781-81			ГОСТ 19903-74*				
	ф10	Итого	ф12	ф14	Итого	δ=8	δ=10	δ=20	Итого	
К36-1в	0,9	0,9	0,5	3,3	3,8	1,4	5,1	6,4	12,9	17,6

Колонну К36-1в изготовить по серии 1.423-3 Вып.1,2 в опалубке колонны К36-1 с дополнительными закладными изделиями по данному чертежу.

ГИП	Думан		
Нач.отд.	Рябуха		
Н.контр.	Андриевская		
Гл.конст.	Андриевская		
Рук.гр.	Бобрук		
Ст.инж.	Яковчик		
Инж.	Трубчанина		

ТП 903-1-198 КЖИ-К36-1в

Колонна К36-1в

Стадия	Масса	Масштаб
Р.П	1,0т	1:50
Лист 1	Листов 1	

ЛАТГИПРОПРОМ

18454-13 83

Формат А3

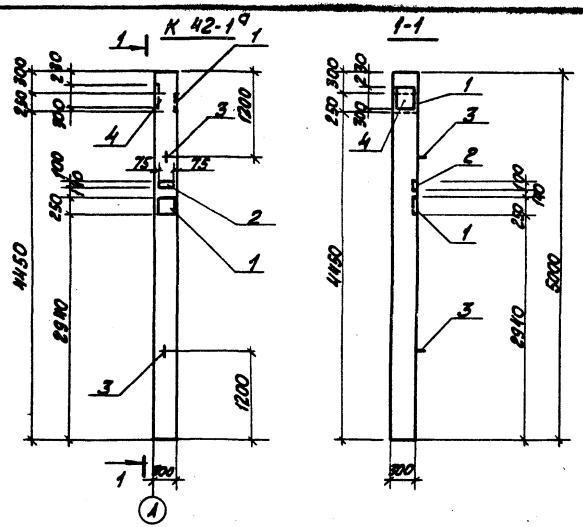

Формат	Поз.	Кол.	Обозначение	Наименование	Кол.	Прим.
			Дополнительные закладные изделия К 42-1а			
		1	1. 400-6/76 Вып. 1	М1-9-3	2	
		2	1. 400-15 Вып. 1	МН 108-2	1	
		3	1. 423-3 Вып. 2	М10-150	2	
		4	1. 400-6 /76 Вып. 1	М1-1-2	1	
			Дополнительные закладные изделия К 36-7а			
		5	1. 400-6/76	М1-12	2	
		3	1. 423-3 Вып. 2	М10-150	2	

Ведомость расхода стали на дополнительные закладные изделия на один элемент, кг.

Марка элемента	Изделия закладные											Всего
	Арматура класса						прокат марки					
	А-I		А-III				Вст3кп2					
	ГОСТ 5781-81						ГОСТ 19903-74*					
	ф10	Итого	ф8	ф12	ф14	Итого	-δ10	-δ6		Итого		
К 42-1а	0,9	0,9	0,4		4,9	5,3	23,5	0,1		24,2		30,4
К 36-7а	0,9	0,9		2,8		2,8	9,2			9,2		12,9

1. Колонны К 42-1а и К 36-7а изготовить с дополнительными закладными изделиями по данному чертежу.
2. Закладные изделия покрыть грунтом ГФ-020.

		ТП 903-1-198 КЖИ-К 42-1а; К 36-7а	
Гл.инж.пр.	Думан	Колонны К 42-1а К 36-7а	Стадия: РП; Масса: ; Масштаб: 1:50
Нач.отд.	Рябуха		Лист 1; Листов
Н.контр.	Андреевская		ЛАТГИПРОПРОМ
Гл.констр.	Андреевская		
Рук.гр.	Бобрук		
Ст.инж.	Яковчик		
Инж.	Трубчанино		

Формат А3

18454-13 84

К54 - 10а

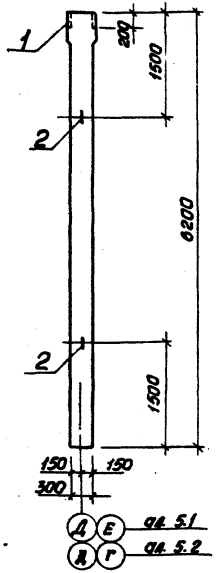

К54 - 10б

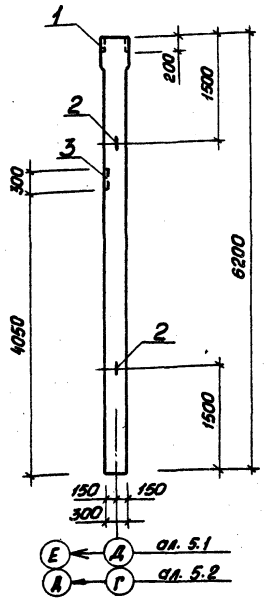

1. Колонны марки К54-10а и К54-10б изготовить по серии 1.423-3 вып. 2 с закладными изделиями по данному чертежу.
2. Закладные изделия покрыть грунтом ГФ-020.

Формат	Зона	Поз.	Обозначение	Наименование	Кол.	Прим.
				К54 - 10а		
			Закладные изделия			
		1	1.400-15 вып. 1	МН 213-5	1	
		2	1.423-3 вып. 2	М10-150	2	
				К54 - 10б		
			Закладные изделия			
		1	1.400-15 вып. 1	МН 213-5	1	
		2	1.423-3 вып. 2	М10-150	2	
		3	1.400-6/76 вып. 1	МО-2-6	1	

Ведомость расхода стали на закладные изделия на один элемент, кг

Марка элемента	Изделия закладные											Общий расход
	Арматура класса							Прокат марки				
	А-I			А-III				В Ст 3 кп 2				
	ГОСТ 5781-81			ГОСТ 5781-81				ГОСТ 19903-74*				
	ф6		Итого	ф12	ф16		Итого	б=8	б=10	б=12	Итого	
К54 - 10а	0,9		0,9	—	3,7		3,7	—	—	15,0	15,0	19,6
К54 - 10б	0,9		0,9	1,0	3,7		4,7	0,6	6,8	15,0	22,4	28,0

ГИП	Думан		
Нач. отд.	Рябуха		
Н. контр.	Андриевская		
Гл. контр.	Андриевская		
Рук. гр.	Бобрук		
Ст. инж.	Яковчик		
Инж.	Шульга		

ТП 903-1-198

КЖИ-К54-10а
К54-10б

Колонны
К54 - 10а
К54 - 10б

Стадия	Масса	Масштаб
РП	1,5т	1:50

Лист 1 | Листов 1

ЛАТГИПРОПРОМ

18454-13 R5

Формат А3

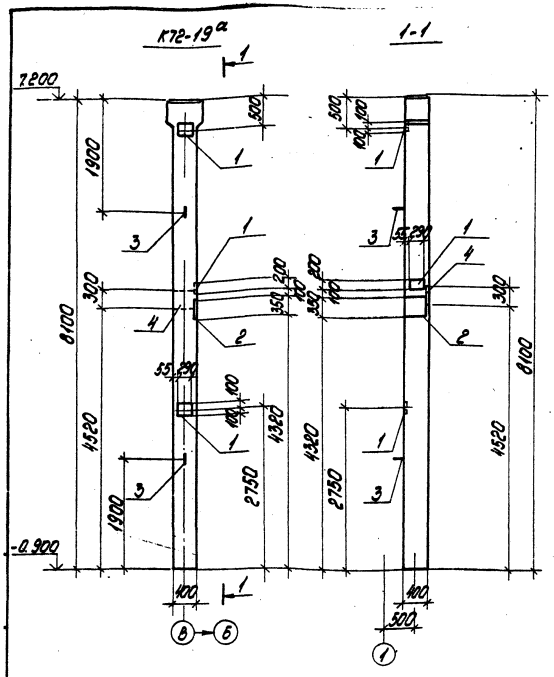

Формат	Зона	Поз.	Обозначение	Наименование	Кол.	Примечание
			Дополнительные закладные изделия			
		1	1.423-3 вып.2	М1-12	3	
		2	КЭ-01-58 вып.1	МД1	1	
		3	1.423-3 вып.2	М16-200	2	
		4	1.400-6/76 вып.1	М1-1-2	1	

Ведомость расхода стали на дополнительные закладные изделия на один элемент, кг

Марка элемента	Изделия закладные											Всего	Общий расход
	Арматура класса							Прокат марки					
	А-I			А-III				ВСт3кп2					
	ГОСТ 5781-81							ГОСТ19903-74		ГОСТ5915-70			
	16	10	Итого	14	12	25	Итого	δ=10	δ=20	Гайка М24			
К72-19а	2,8	0,2	3,0	2,3	4,2	8,4	14,9	24,2	27,8	0,4		70,3	70,3

1. Колонну К72-19а изготовить по чертежам марки К72-19 серии 1.423-3 вып.1,2 с дополнительными закладными изделиями по данному чертежу.
2. Указания по изготовлению колонн см. пояснительную записку серии 1.423-3 вып.1.
3. Закладные детали покрыть грунтом ГФ-020.

ГИП	Думан		
Нач.отд.	Рябуха		
Н.контр.	Андриевская		
Гл.контр.	Андриевская		
Рук.гр.	Бобрик		
Ст.инж.	Яковчук		
Ст.тех.	Замураева		

тп 903-1-198 КЖИ-К72-19а

Колонна К72-19а

Стадия	Масса	Масштаб
р.п.	3,3т	1:50
Лист 1	Листов 1	

ЛАТГИПРОПРОМ

Формат А3

18454-13 95

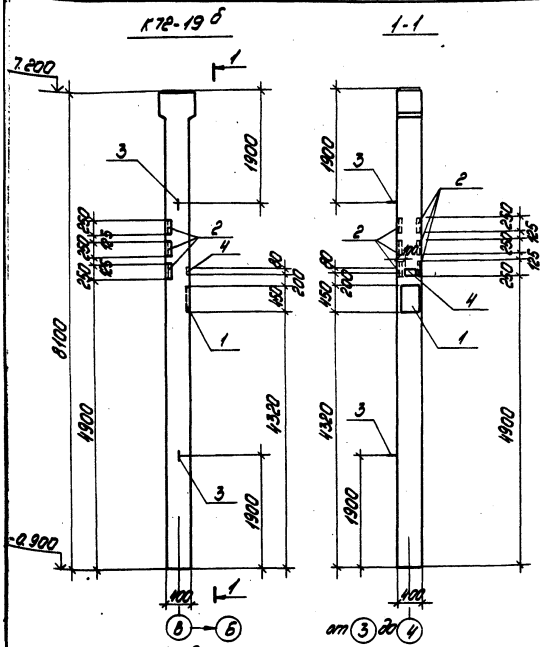

Формат	Зона	Поз.	Обозначение	Наименование	Кол.	Примечание
			Дополнительные закладные изделия			
		1	К9-01-58 вып.1	МД 3	1	
		2	3.400-6/76 л.35	МН4-30	6	
		3	1.423-3 вып.2	М16-200	2	
		4	3.400-6/76 л.17	МН1-14	1	

Ведомость расхода стали на дополнительные закладные изделия на один элемент, кг

Марка элемента	Изделия закладные										Всего	Общий расход
	Арматура класса				Прокат марки							
	А-I		А-III		ВСт3кп2							
	ГОСТ 5781-81				ГОСТ 19903-74		ГОСТ 8509-72*		ГОСТ 5915-70*			
	ф10	ф16	ф8	ф25	δ=20	-δ=6	∠7,5×7		Тайко М24			
К72-19б	0,2	2,8	2,6	8,4	37,0	0,8	12,0		0,6		64,4	64,4

1. Колонну К72-19б изготовить по чертежам колонны К72-19 серии 1.423-3 вып.1,2с дополнительными закладными изделиями по данному чертежу.
2. Указания по изготовлению колонн см. пояснительную записку серии 1.423-3 вып.1.
3. Закладные изделия покрыть грунтом ГФ-020.

ГИП	Думан		
Начатв.	Рябуха		
Н.контр.	Андриевская		
Гл.констр.	Андриевская		
Рук. гр.	Бобрик		
Ст. инж.	Яковчик		
Ст. техн.	Замураева		

тп 903-1-198 КЖИ-К72-19б

Колонна К72-19б

Стадия	Масса	Масштаб
р.п.	3,3т	1:50

Лист 1 Листов 1

ЛАТГИПРОПРОМ

18454-13 87

формат А3

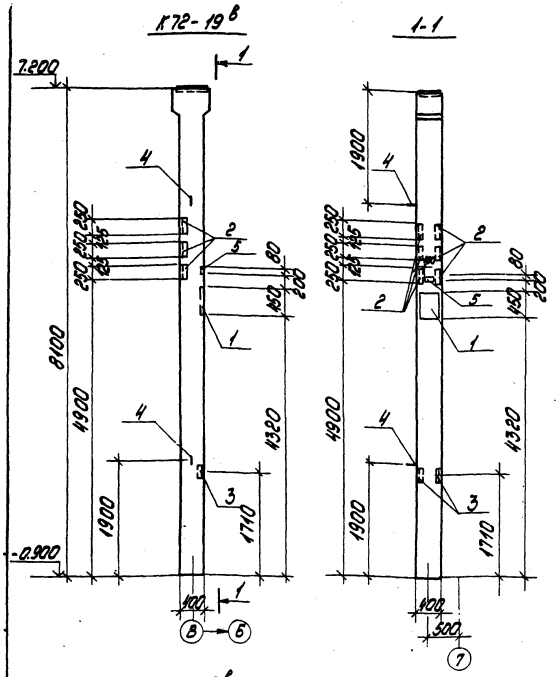

Формат	Зона	Поз.	Обозначение	Наименование	Кол.	Примечание
			Дополнительные закладные изделия			
		1	К9-01-58 Вып.1	МД-3	1	
		2	3.400-6/76 л.35	МН4-30	6	
		3	1.400-6/76 Вып.1	МЧ-10-3	1	
		4	1.423-3 Вып.2	М16-200	2	
		5	3.400-6/76 л.17	МН1-14	1	

Ведомость расхода стали на дополнительные закладные изделия на один элемент, кг

Марка элемента	Изделия закладные													Общий расход
	Арматура класса							Прокат марки						
	А-I				А-III			ВСт3кп2						
	ГОСТ 5781-81							ГОСТ 8509-72	ГОСТ 19903-74	ГОСТ 5315-70				
	ф10	ф16	Итого	ф8	ф10	ф25	Итого	∠75×7	∠80×7	δ=20	δ=6	По сорт.		
К72-19в	0,2	2,8	3,0	3,0	0,3	8,4	11,7	12,0	3,4	37,0	0,8	0,6		68,5

1. Колонну К72-19в изготовить по чертежам колонны К72-19 серии 1.423-3 вып.1,2 с дополнительными закладными изделиями по данному чертежу.
2. Указания по изготовлению колонн см. пояснительную записку серии 1.423-3 вып.1.
3. Закладные изделия покрыть грунтом ГФ-020.

ГИП	Думан		
Нач.отд.	Радчук		
Н.контр.	Андриевский		
Гл.констр.	Андриевский		
Рук.гр.	Бобрик		
Ст.инж.	Яковчук		
Ст.техн.	Замуриева		

т.п. 903-1-198 КЖИ-К72-19в

Колонна К72-19в

Стадия	Масса	Масштаб
Р.П.	3,37	1:50
Лист 1	Листов 1	

ЛАТГИПРОПРОМ

18454-13 88 Формат А3

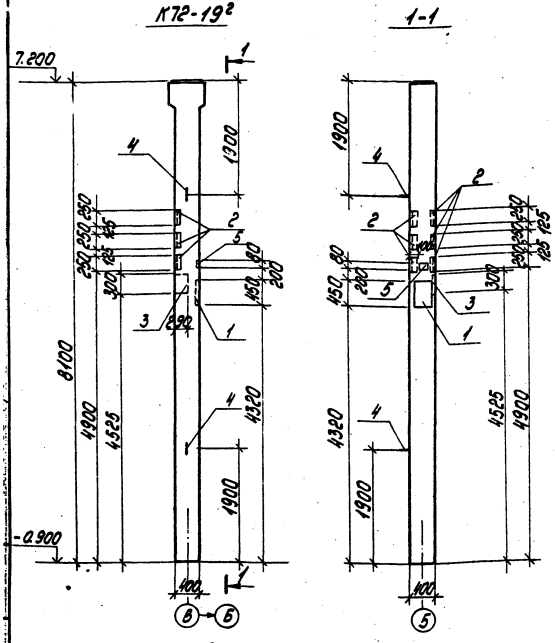

Формат	Зона	Поз.	Обозначение	Наименование	Кол.	Примечание
			Дополнительные закладные изделия			
		1	КЭ-01-58 вып.1	МД-3	1	
		2	3.400-6/76 л.35	МИ4-30	6	
		3	1.400-6/76 вып.1	МО1-1	1	
		4	1.423-3 вып.2	М16-200	2	
		5	3.400-6/76 л.17	МН1-14	1	

Ведомость расхода стали на дополнительные закладные изделия на один элемент, кг

Марка элемента	Изделия закладные													Общий расход
	Арматура класса							Прокат марки						
	А-I			А-III				ВСт3 кп2						
	ГОСТ 5781-81							ГОСТ 19903-74*			ГОСТ 8509-72*			
	ф10	ф16	Итого	ф8	ф10	ф25	Итого	δ=8	δ=20	δ=6	Гайка М24	L75к7		
К72-19²	0,2	2,8	3,0	2,6	0,8	8,4	11,8	5,9	37,0	0,8	0,6	12,0		71,1

1. Колонну К72-19² изготовить по чертежам колонны К72-19 серии 1.423-3 вып.1,2 с дополнительными закладными изделиями по данному чертежу.
2. Указания по изготовлению колонн см. пояснительную записку серии 1.432-3 вып.1.
3. Закладные изделия покрыть грунтом ГФ-020.

ГИП	Думан	
Нач.отд.	Рябуха	
Н.контр.	Андриевская	
Гл.контр.	Андриевская	
Рук.гр.	Бобрук	
Ст.инж.	Яковчук	
Ст.техн.	Замирдева	

тп 903-1-198 КЖИ-К72-19²

Колонна К72-19²

Стадия	Масса	Масштаб
р.п.	3,3т	1:50
Лист 1	Листов 1	

ЛАТГИПРОПРОМ

18454-13 89

формат А3

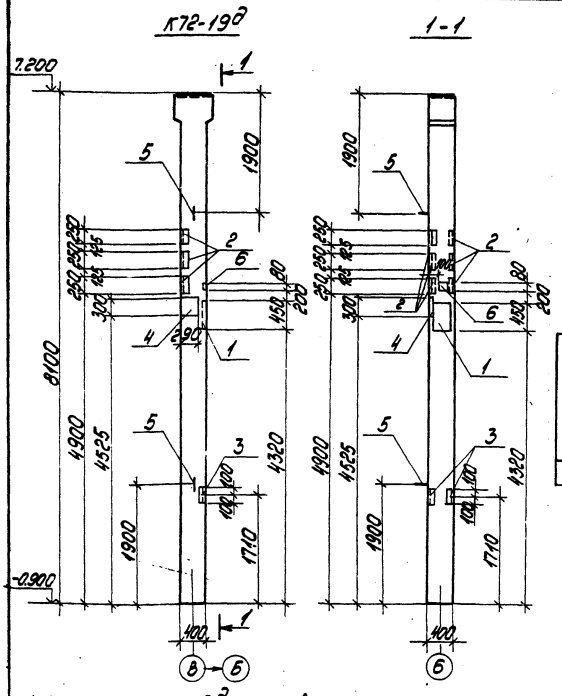

Формат	Зона	Поз.	Обозначение	Наименование	Кол.	Примечание
			Дополнительные закладные изделия			
		1	КЭ-01-58 вып.1	МД-3	1	
		2	3.400-6/76 л.35	МИ4-30	6	
		3	1.400-6/76 вып.1	М4-10-3	1	
		4	1.400-6/76 вып.1	М01-1	1	
		5	1.423-3 вып.2	М16-200	2	
		6	3.400-6/76 л.17	МИ1-14	1	

Ведомость расхода стали на дополнительные закладные изделия на один элемент, кг

Марка элемента	Изделия закладные														Общий расход
	Арматура класса							Прокат марки							
	А-I			А-III				ВСт3кп2							
	ГОСТ 5781-81							ГОСТ 8509-72*		ГОСТ 19903-74*			ГОСТ 5915-70*		
	ф16	ф10	Итого	ф8	ф10	ф25	Итого	L80x7	L75x7	δ=6	δ=8	δ=20	Гайка М24		
К72-19д	2,8	0,2	3,0	3,0	1,1	8,4	12,5	3,4	12,0	0,8	5,9	37,0	0,6		75,2

1. Колонну К72-19д изготовить по чертежам колонны К72-19 серии 1.423-3 вып.1,2 с дополнительными закладными изделиями по данному чертежу.
2. Указания по изготовлению колонн см. пояснительную записку серии 1.423-3 вып.1.
3. Закладные изделия покрыть грунтом ГФ-020.

ГИП	Думан	
Нач.отд.	Рябуха	
Н.контр.	Андриевская	
Гл.констр.	Андриевская	
Рук.гр.	Бобрук	
Ст.инж.	Яковчик	
Ст.техн.	Замураева	

т.п. 903-1-198 КЖИ-К72-19д

Колонна К72-19д

Стадия	Масса	Масштаб
р.п.	3,3т	1:50
Лист 1	Листов 1	

ЛАТГИПРОПРОМ

18454-13 90 Формат А3

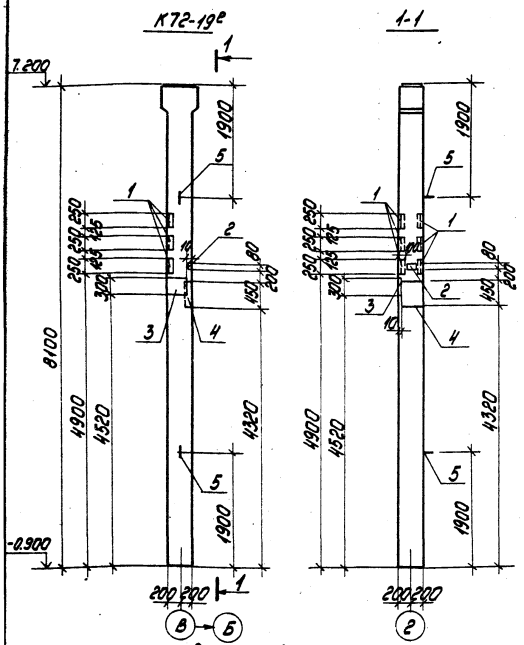

Формат	Зона	Поз.	Обозначение	Наименование	Кол.	Примечание
			Дополнительные закладные изделия			
		1	3.400-6/76 л.35	МИ4-30	6	
		2	3.400-6/76 л.17	МИ1-14	1	
		3	1.400-6/76 вып.1	М1-1-2	1	
		4	КЭ-01-58 вып.1	МД 3	1	
		5	1.423-3 вып.2	М16-200	2	

Ведомость расхода стали на дополнительные закладные изделия на один элемент, кг

Марка элемента	Изделия закладные															Общий расход
	Арматура класса							Прокат марки								
	А-I			А-III				ВСт3кп2								
	ГОСТ 5781-81							ГОСТ 19903-74*				ГОСТ 8509-72*		ГОСТ 5915-70*		
	ф10	ф16	Итого	ф8	ф14	ф25	Итого	б6	б10	б20	Итого	75х7		Гайка М24		
К72-19е	0,2	2,8	3,0	2,6	2,3	8,4	13,3	0,8	10,4	37,0	48,2	12,0		0,6		77,1

1. Колонны К72-19е изготовить по чертежам колонны К72-19 серии 1.423 вып. 1,2 с дополнительными закладными деталями по данному чертежу.
2. Указания по изготовлению колонн см. пояснительную записку серии 1.423-3 вып.1.
3. Закладные изделия покрыть грунтом ГФ-020.

ГИП	Диман		
Нач.отд.	Рябуха		
Н.контр.	Андриевская		
Гл.контр.	Андриевская		
Рук.гр.	Бобрук		
Ст.инж.	Яковчик		
Ст.техн.	Замуреева		

тп 903-1-198 КЖИ-К72-19е

Колонна К72-19е

Стадия	Масса	Масштаб
р.п	3,3т	1:50

Лист 1 Листов 1

ЛАТГИПРОПРОМ

18454-13 91

формат А3

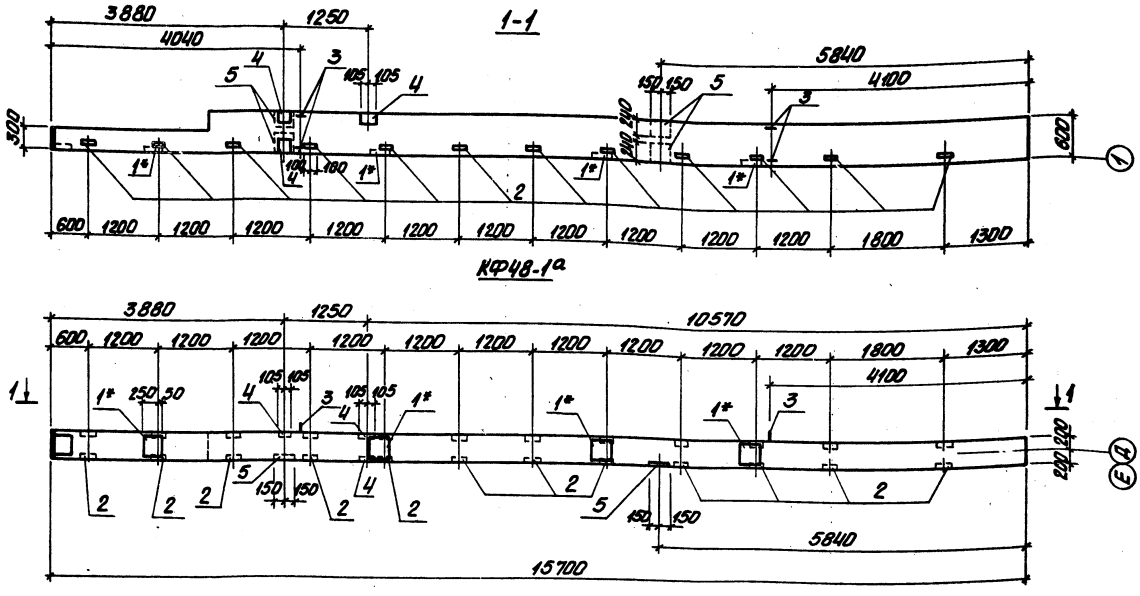

1. Колонну марки КФ 48-1а изготовить по чертежам шифра 460-75 вып. 1-1 с дополнительными закладными изделиями по данному чертежу.
2. Закладные изделия поз. 1* цинковать, остальные покрыть грунтом ГФ-020.

ГИП	Диман	
Нач. отд.	Рабиева	
Н. контр.	Андриевская	
Гл. констр.	Андриевская	
Рук. гр.	Бодрик	
Ст. инж.	Яковлик	
Исполн.	Чурова	

ТП 903-1-198 КЖИ. КФ48-1а

Колонна КФ48-1а

Стадия	Масса	Масштаб
Р.П.	8,6т	1:50

Лист 1 | Листов 2

ЛАТГИПРОПРОМ

18454-13 92 Формат А3

Формат	Зона	Поз.	Обозначение	Наименование	Кол.	Примечание
			Дополнительные закладные изделия КФ 48-1[9]			
		1	Шифр 460-75 Вып. 1,2	МН4	4	
		2	Шифр 460-75 Вып. 1,2	МН9	12	
		3	Шифр 460-75 Вып. 1,2	МН20	4	
		4	1.400-6/76 Вып. 1	М3-10	4	
		5	3.400-6/76	МН-30	4	
		—	Шифр 460-75 Вып. 1, 2	Одиночный стержень поз.3.13	28	

Ведомость расхода стали на дополнительные закладные изделия на один элемент, кг

Марка элемента	Закладные изделия																	Общий расход
	Арматура класса								Прокат марки									
	A I			A III					ВСт3кп2						ГОСТ 8509-72*			
	ГОСТ 5781-81			ГОСТ 5781-81					ГОСТ 19903-74*									
	6	20	Итого	12			Итого		δ=8	δ=10		Итого	δ=8			Итого		
КФ 48-1[9]	12,0	17,8	29,8		35,6		35,6		18,0	50,8		68,8	22,8			22,8		157,0

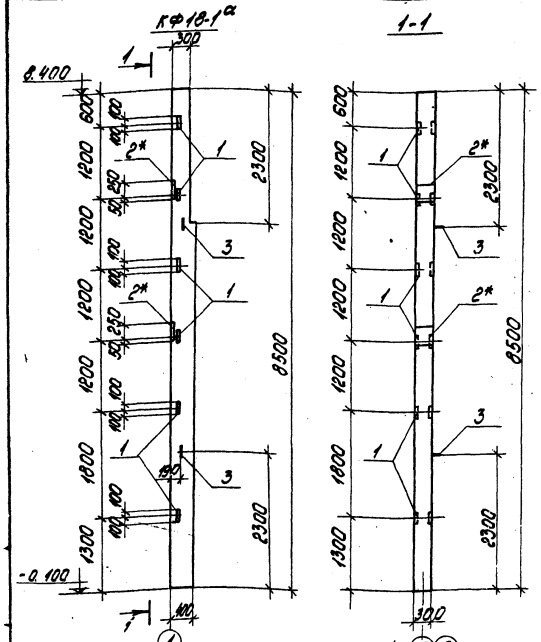

Формат	Зона	Поз.	Обозначение	Наименование	Кол.	Примечание
			Дополнительные закладные изделия			
		1	460-75 вып. 1-2	МН8	6	
		2*	460-75 вып. 1-2	МН10	2	
		3	460-75 вып. 1-2	УП2-4	2	

Ведомость расхода стали на дополнительные закладные изделия на один элемент, кг

Марка элемента	Изделия закладные											Общий расход
	Арматура класса						Прокат марки				Всего	
	А-I			А-III			ВСт3кп2					
	ГОСТ 5781-81						ГОСТ 19903-74		ГОСТ 8509-72*			
	12		Итого	12		Итого	δ=10		∠63×5			
КФ18-1а	2,0		2,0	6,4		6,4	14,2		11,4		34,0	34,0

1. Колонну КФ18-1а изготовить по чертежам колонны КФ18-1 серии шифр 460-75 вып. 1-1; 1-2 с дополнительными закладными изделиями по данному чертежу.
2. Указания по изготовлению колонн см. пояснительную записку серии шифр 460-75 вып. 1-1.
3. Закладное изделие поз. 2* цинковать, остальные покрыть грунтом ГФ-020.

ГИП	Думан		тп 903-1-198	КЖИ-КФ18-1а	
Нач.отд.	Рябиха		Колонна КФ18-1а	Стадия	Масса	Масштаб
Н.контр.	Андриевская			р.п.	238т	1,50
Гл.контр.	Андриевская			Лист 1	Листов 1	
Рук.гр.	Бобрик			ЛАТГИПРОПРОМ		
Ст.инж.	Яковчик					
Ст.тех.	Замураева					

18454-13 04

Формат А3

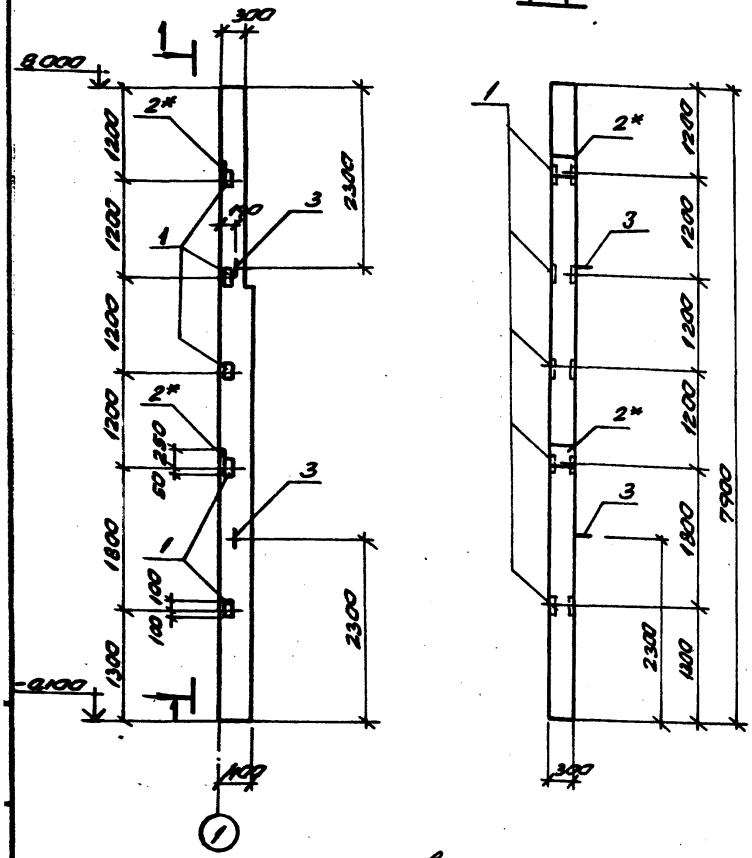

Формат	Зона	Поз.	Обозначение	Наименование	Кол.	Примеч.
			Дополнительные закладные изделия			
		1	Шифр 460-75 вып.1-2	МН 8	5	
		2*	Шифр 460-75 вып.1-2	МН 10	2	
		3	Шифр 460-75 вып.1-2	УП2-4	2	

Ведомость расхода стали на дополнительные закладные изделия на один элемент, кг

Марка элемента	Изделия закладные											Общий расход
	Арматура класса							Прокат марки				
	А-I			А-III				В.ст 3.кп 2				
	ГОСТ 5781-81			ГОСТ 5781-81				ГОСТ 19903-74*		ГОСТ 8509-72*		
	ф12		Итого	ф12			Итого	δ=10	Итого	63×5	Итого	
КФ16-1а	2,0		2,0	6,2			6,2	14,2	14,2	9,5	9,5	31,9

1. Колонну КФ16-1а изготовить по чертежам колонны КФ 16-1 шифр 460-75 вып.1,2 с дополнительными закладными изделиями по данному чертежу.
2. Закладные изделия поз. 2* цинковать, остальные покрыть грунтом ГФ-020.

ГИП	Думан	
Нач.отд.	Рябуха	
Н.конт.	Андриевская	
Гл.конс.	Андриевская	
Рук.гр.	Бобрук	
Ст.инж.	Яковчук	
Инж.	Трубчанина	

ТП 903-1-198 КЖИ-КФ16-1а

Колонна КФ16-1а

Стадия	Масса	Масштаб
РП	2,157	1:50

Лист 1 Листов 1

ЛАТГИПРОПРОМ

18454-13 95 Формат А3

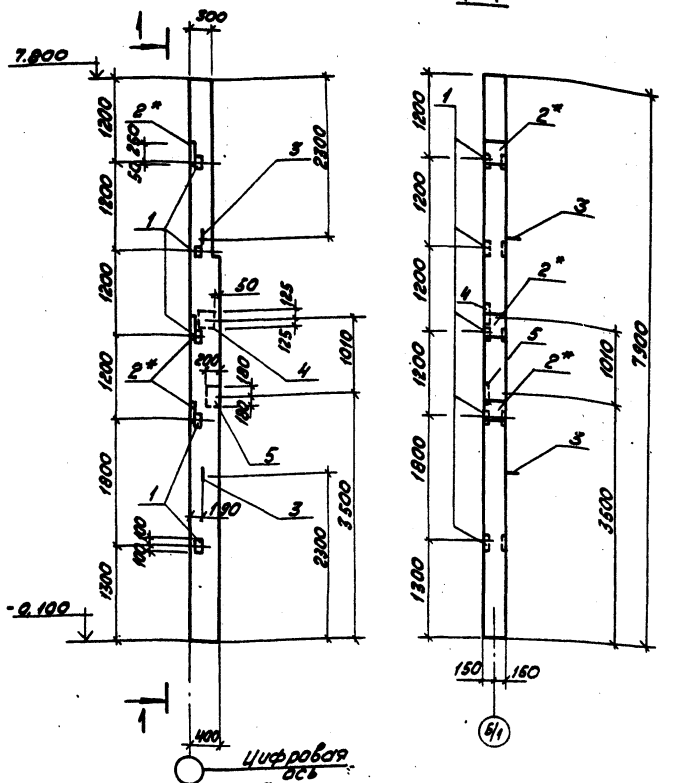

1. Колонну КФ 16-1б изготовить по чертежам колонны КФ 16-1 шифр 460-75 вып. 1,2 с дополнительными закладными изделиями по данному чертежу.
2. Закладные изделия поз. 2* цинковать, остальные покрыть грунтом ГФ-020.

Формат	Зона	Поз.	Обозначение	Наименование	Кол.	Примеч.
			Дополнительные закладные изделия			
		1	Шифр 460-75 вып. 1-2	МН8	5	
		2*	Шифр 460-75 вып. 1-2	МН 10	3	
		3	Шифр 460-75 вып. 1-2	УП2-4	2	
		4	1. 400-6/76 вып. 1	М1-9-3	1	
		5	1. 400-6/76 вып. 1	М3-10	1	

Ведомость расхода стали на дополнительные закладные изделия на один элемент, кг

Марка элемента	Изделия закладные											Общий расход
	Арматура класса						Прокат марки					
	А-I			А-III			В ст3 кп2					
	ГОСТ 5781-81			ГОСТ 5781-81			ГОСТ 19903-74*		ГОСТ 8509-72*			
	ф12		Итого	ф12	ф14	Итого	-δ=10	Итого	L 63×5		Итого	
КФ 16-1б	2,0		2,0	11,4	1,3	12,7	31,1	31,1	9,5		9,5	55,3

Гл. инж. пр.	Думан	
Нач. отд.	Рябуха	
Н. контр.	Андриевская	
Гл. контр.	Андриевская	
Рук. гр.	Бобрук	
Ст. инж.	Яковчик	
Инженер	Трубчанина	

ТП 903-1-198 КЖИ-КФ16-1б

Колонна КФ 16-1б

Стадия	Масса	Масштаб
РП	2,15 т	1:50

Лист 1 Листов 1

ЛАТГИПРОПРОМ

18454-13 96

формат А3

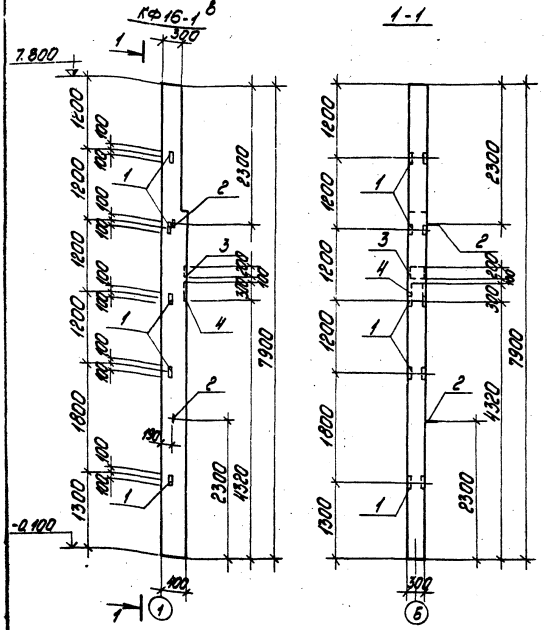

Формат	Зона	Поз.	Обозначение	Наименование	Кол.	Примечание
			Дополнительные закладные изделия			
		1	460-75 Вып. 4-2	МН8	5	
		2	460-75 Вып. 4-2	УП2-4	2	
		3	1.423-3 Вып. 2	М1-12	1	
		4	1.400-6/76 л.50	М1-8-2	1	

Ведомость расхода стали на дополнительные закладные изделия на один элемент, кг

Марка элемента	Изделия закладные										Всего	Общий расход
	Арматура класса					Прокат марки						
	AI		A-III			ВСт3кп2						
	ГОСТ 5781-81					ГОСТ 19903-74*		ГОСТ 8509-72*				
	ф10	Итого	ф12	ф14	Итого	δ10	Итого	63х5	Итого			
КФ16-1в	2,0	2,0	5,0	1,6	6,6	12,2	12,2	9,5	9,5		30,3	30,3

1. Колонну КФ16-1в изготовить по чертежам колонны КФ16-1 шифр 460-75 вып. 4-1; 1-2 с дополнительными закладными изделиями по данному чертежу.
2. Указания по изготовлению колонн см. пояснительную записку серии шифр 460-75 вып. 1-1
3. Закладные изделия покрыть грунтом ГФ-020.

				ТП 903-1-198	КЖИ-КФ16-1в
ГИП	Думан			Колонна КФ16-1в	Стадия: Р.П. Масса: 2,15т Масштаб: 1:50
Нач.отд.	Рябцев				Лист 1 Листов 1
Н.контр.	Андреевская				ЛАТГИПРОПРОМ
Гл.констр.	Андреевская				
Рук.гр.	Бобрик				
Ст.инж.	Яровчук				
Ст.тех.	Замчарева				

18454-13 97 Формат А3

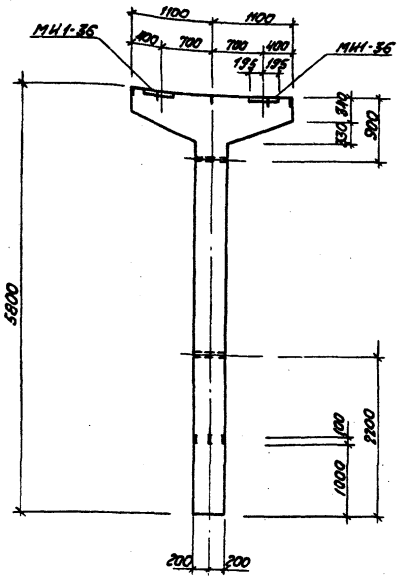

1. Колонну К7-1-1 изготовить по чертежам колонны К7-1 серии 3.015-2/77 Вып. I-2 с разбивкой закладных изделий МИ1-36 по данному чертежу.

				ТП 903-1-198 КЖИ - К7-1-1	
Гл.инжр.	Думан			Колонна К7-1-1	Стадия: РП; Масса; Масштаб
Нач.отд.	Рабуха				Лист 1; Листов 1
Н.контр.	Андриевская				ЛАТГИПРОПРОМ
Гл.констр.	Андриевская				
Рук.гр.	Бобрук				
Ст.инж.	Кузнецова				

Инв.№ подл. | Подпись и дата | Взам.инв.№

Типовой проект 903-1-198 Альбом 5.5 ч.1

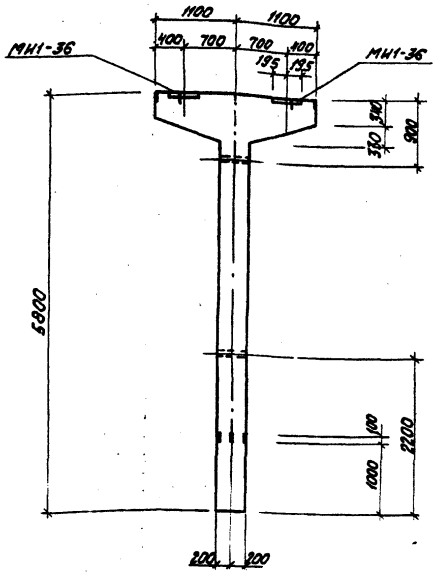

1. Колонну К7-2-1 изготовить по чертежам колонны К7-2 серии 3.015-2/77 Вып. I-2 с разбивкой закладных изделий МИ1-36 по данному чертежу.

				ТП 903-1-198 КЖИ- К7-2-1	
Гл.инжр.	Думан			Колонна К7-2-1	Стадия: РП; Масса; Масштаб
Нач.отд.	Рабуха				Лист 1; Листов 1
Н.контр.	Андриевская				ЛАТГИПРОПРОМ
Гл.констр.	Андриевская				
Рук.гр.	Бобрук				
Ст.инж.	Кузнецова				

Инв.№ подл. | Подпись и дата | Взам.инв.№

формат А4

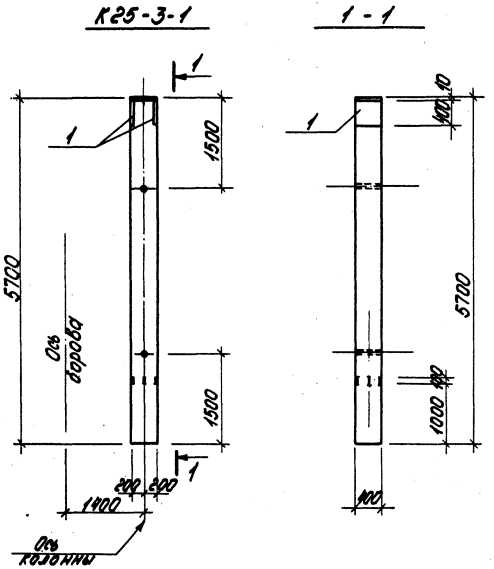

Формат	Зона	Поз.	Обозначение	Наименование	Кол.	Примеч.
			Дополнительные	закладные изделия		
		1	1.400-15 Вып.1	МН226-5	1	

Ведомость расхода стали на дополнительные закладные изделия, кг

Марка элемента	Изделия закладные						Всего
	Арматура класса			Прокат марки			
	А III			Вст3кп2			
	ГОСТ 5781-81			ГОСТ 19903-74*			
	ф16		Итого	б12		Итого	
К25-3-1	5,6		5,6	30,2		30,2	35,8

1. Колонну К25-3-1 изготовить в опалубке колонн К25-3 серии 3.015-2/77 вып. II-4 с дополнительными закладными изделиями по данному чертежу.
2. Закладные изделия покрыть 1 слоем грунта ГФ-020.

ГИП	Думан		
Нач.отд.	Рябуха		
Н.контр.	Андриевская		
Гл.контр.	Андриевская		
Рук.гр.	Бобрик		
Ст.инж.	Кузнецова		

тп 903-1-198 КЖИ-К25-3-1

Колонна К25-3-1

Стадия	Масса	Масштаб
Р.П		

Лист 1 Листов 1

ЛАТГИПРОПРОМ

18454-13 99 Формат А3

К 26-1-1

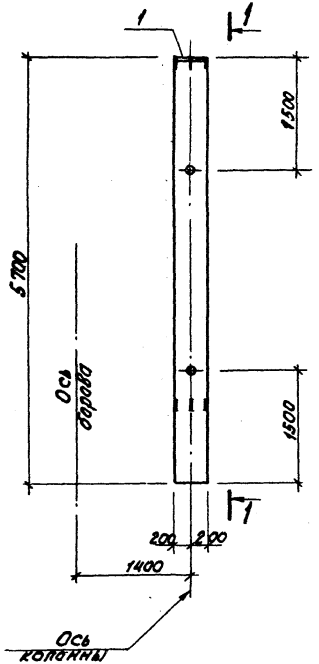

1 – 1

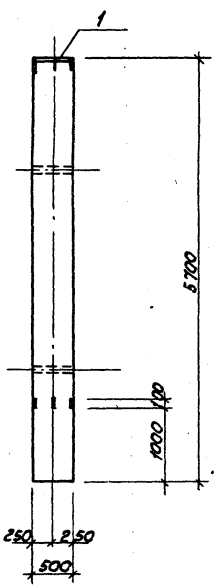

Формат	Зона	Поз.	Обозначение	Наименование	Кол.	Приме-чание
			Изымаемые закладные изделия.		1	
			3. 400-6/76	МИ1-36		
			Дополнительные закладные изделия			
		1	1. 400-6/76 Вып. 1	М2-33	1	

Ведомость расхода стали на изымаемые и дополнительные изделия, кг.

Марка элемента	Изделия закладные						Всего
	Арматура класса AIII			Прокат марки Вст3кп2			
	ГОСТ 5781-81			ГОСТ 19903-74*			
	ф12		Итого	б10		Итого	
К26-1-1 (изымаемые)	2.2		2.2	11.9		11.9	14.1
К26-1-1 (дополнительные)	2.6		2.6	15.3		15.3	17.9

1. Колонну К26-1-1 изготовить в опалубке колонны К26-1 серии 3.015-2/77 Вып. II-4 с дополнительными закладными изделиями по данному чертежу.
2. Закладные изделия покрыть 1 слоем грунта ГФ-020.

		ТП 903-1-198	КЖИ-К26-1-1
Гл.инж.пр.	Думан	Колонна К26-1-1.	Стадия: РП; Масса; Масштаб
Начотд.	Радуха		
Н.контр.	Андриевская		Лист 1; Листов 1
Гл.конст.	Андриевская		ЛАТГИПРОПРОМ
Рук.гр.	Бабрук		
Ст.инж.	Кузнецова		

gost.e-ecolog.ru