ТИПОВОЙ ПРОЕКТ

903-1-198

КОТЕЛЬНАЯ

С ТРЕМЯ КОТЛАМИ

КВ-ГМ-100

И ТРЕМЯ КОТЛАМИ

ГМ-50-14(2ДЕ-25-14ГМ)

ОТКРЫТАЯ СИСТЕМА ТЕПЛОСНАБЖЕНИЯ

ТОПЛИВО-ГАЗ И МАЗУТ

Альбом 5.4

18454-47

ЦЕНА 5-47

gost.e-ecolog.ru

ЦЕНТРАЛЬНЫЙ ИНСТИТУТ ТИПОВОГО ПРОЕКТИРОВАНИЯ
ГОССТРОЯ СССР

Москва, А-445, Смоленская ул., 22
Сдано в печать 04 1963 г.
Заказ № 2253 Тираж 200 экз.

ТИПОВОЙ ПРОЕКТ
903-1-198

КОТЕЛЬНАЯ С ТРЕМЯ КОТЛАМИ КВ-ГМ-100 И ТРЕМЯ КОТЛАМИ ГМ-50-14 (2ДЕ-25-14ГМ) ОТКРЫТАЯ СИСТЕМА ТЕПЛОСНАБЖЕНИЯ ТОПЛИВО-ГАЗ И МАЗУТ

АЛЬБОМ 5.4

СОСТАВ ПРОЕКТА

АЛЬБОМ 1.1	Котельная. Тепломеханическая часть. Общие данные. Компановка и установка оборудования. Газоснабжение (Вариант установки котлов КВ-ГМ-100 и ГМ-50-14).
АЛЬБОМ 1.2	Котельная. Тепломеханическая часть. Общие данные. Компановка и установка оборудования. Газоснабжение. (Вариант установки котлов КВ-ГМ-100 и ДЕ-25-14ГМ).
АЛЬБОМ 2.1	Строительно-технологическая блок-секция котлоагрегата КВ-ГМ-100. Тепломеханическая часть. Конструкции железобетонные. Автоматизация.
АЛЬБОМ 2.2	Строительно-технологическая блок-секция котлоагрегата КВ-ГМ-100. Задание заводу-изготовителю на щиты автоматики и КИП.
АЛЬБОМ 2.3	Строительно-технологическая блок-секция котлоагрегата КВ-ГМ-100. Металлоконструкции газовоздухопроводов.
АЛЬБОМ 2.4	Строительно-технологическая блок-секция котлоагрегата ГМ-50-14. Тепломеханическая часть. Конструкции железобетонные. Автоматизация.
АЛЬБОМ 2.5	Строительно-технологическая блок-секция котлоагрегата ГМ-50-14. Металлоконструкции газовоздухопроводов.
АЛЬБОМ 2.6	Строительно-технологическая блок-секция котлоагрегата ДЕ-25-14ГМ. Тепломеханическая часть. Конструкции железобетонные. Автоматизация.
АЛЬБОМ 2.7	Строительно-технологическая блок-секция котлоагрегата ДЕ-25-14ГМ. Металлоконструкции газовоздухопроводов.
АЛЬБОМ 2.8	Строительно-технологическая блок-секция котлоагрегата ГМ-50-14. Задание заводу-изготовителю на щиты автоматики и КИП.
АЛЬБОМ 3.1	Тепломеханическая часть. Трубопроводы. (Вариант установки котлов КВ-ГМ-100 и ГМ-50-14).
АЛЬБОМ 3.2	Тепломеханическая часть. Трубопроводы. (Вариант установки котлов КВ-ГМ-100 и ДЕ-25-14ГМ).
АЛЬБОМ 4.1	Водоподготовительная установка. Автоматизация. Электротехническая часть. Связь и сигнализация. (Вариант установки котлов КВ-ГМ-100 и ГМ-50-14).
АЛЬБОМ 4.2	Водоподготовительная установка. Автоматизация. Электротехническая часть. Связь и сигнализация. (Вариант установки котлов КВ-ГМ-100 и ДЕ-25-14ГМ).
АЛЬБОМ 4.3	Водоподготовительная установка. Вспомогательное оборудование. (Вариант установки котлов КВ-ГМ-100 и ГМ-50-14).
АЛЬБОМ 4.4	Водоподготовительная установка. Вспомогательное оборудование. (Вариант установки котлов КВ-ГМ-100 и ДЕ-25-14ГМ).
АЛЬБОМ 5.1	Котельная. Архитектурно-строительная часть. Общие чертежи. (Вариант установки котлов КВ-ГМ-100 и ГМ-50-14).
АЛЬБОМ 5.2	Котельная. Архитектурно-строительная часть. Общие чертежи. (Вариант установки котлов КВ-ГМ-100 и ДЕ-25-14ГМ).
АЛЬБОМ 5.3	Котельная. Архитектурно-строительная часть. Конструкции нулевого цикла и боровa. Конструкции металлические. (Вариант установки котлов КВ-ГМ-100 и ГК-50-14).
АЛЬБОМ 5.4	Котельная. Архитектурно-строительная часть. Конструкции нулевого цикла и боровa. Конструкции металлические. (Вариант установки котлов КВ-ГМ-100 и ДЕ-25-14ГМ).
АЛЬБОМ 5.5 ЧАСТИ 1,2	Котельная. Архитектурно-строительная часть. Нетиповые изделия.
АЛЬБОМ 6.1	Водоподготовительная установка. Архитектурно-строительная часть. Общие чертежи
АЛЬБОМ 6.2	Водоподготовительная установка. Архитектурно-строительная часть. Конструкции нулевого цикла. Тепломеханическая часть. (Вариант установки котлов КВ-ГМ-100 и ГМ-50-14).
АЛЬБОМ 6.3	Водоподготовительная установка. Архитектурно-строительная часть. Конструкции нулевого цикла. Тепломеханическая часть. (Вариант установки котлов КВ-ГМ-100 и ДЕ-25-14 ГМ).
АЛЬБОМ 6.4	Водоподготовительная установка. Архитектурно-строительная часть. Нетиповые изделия.
АЛЬБОМ 7.1	Генеральный план. Инженерные сети. Архитектурно-строительная часть. конструкции. Автоматизация. Электротехническая часть. Связь и сигнализация. Водопровод и канализация. Тепловые сети. (Вариант установки котлов КВ-ГМ-100 и ГМ-50-14).

					Привязан
Инв. №					

СОСТАВ ПРОЕКТА

АЛЬБОМ 7.2	Генеральный план. Инженерные сети. Архитектурно-строительная часть конструкции. Автоматизация. Электротехническая часть. Связь и сигнализация. Водопровод и канализация. Тепловые сети. (Вариант установки котлов КВ-ГМ-100 и ДЕ-25-14ГМ).
АЛЬБОМ 8.1	Котельная. Электротехническая часть. Связь и сигнализация. Чертежи монтажной зоны. (Вариант установки котлов КВ-ГМ-100 и ГМ-50-14).
АЛЬБОМ 8.2	Котельная. Электротехническая часть. Связь и сигнализация. Чертежи монтажной зоны. (Вариант установки котлов КВ-ГМ-100 и ДЕ-25-14ГМ).
АЛЬБОМ 8.3	Котельная. Электротехническая часть. Механизмы управляемые со ЩСУ и щитов КИПиА. Схемы принципиальные. (Вариант установки котлов КВ-ГМ-100 и ГМ-50-14).
АЛЬБОМ 8.4	Котельная. Электротехническая часть. Механизмы управляемые со ЩСУ и щитов КИПиА. Схемы принципиальные. (Вариант установки котлов КВ-ГМ-100 и ДЕ-25-14ГМ).
АЛЬБОМ 8.5	Котельная. Электротехническая часть. Задание заводу-изготовителю на щиты управления крупноблочные и сборки РТ30 (Вариант установки котлов КВ-ГМ-100 и ГМ-50-14).
АЛЬБОМ 8.6	Котельная. Электротехническая часть. Задание заводу-изготовителю на щиты управления крупноблочные и сборки РТ30. (Вариант установки котлов КВ-ГМ-100 и ДЕ-25-14ГМ).
АЛЬБОМ 8.7	Водоподготовительная установка. Электротехническая часть. Задание заводу-изготовителю на щиты управления крупноблочные.
АЛЬБОМ 9.1	Котельная. Автоматизация. (Вариант установки котлов КВ-ГМ-100 и ГМ-50-14).
АЛЬБОМ 9.2	Котельная. Автоматизация. (Вариант установки котлов КВ-ГМ-100 и ДЕ-25-14ГМ).
АЛЬБОМ 9.3 ЧАСТИ 1,2	Котельная. Задание заводу-изготовителю на щиты автоматики и КИП. (Вариант установки котлов КВ-ГМ-100 и ГМ-50-14)
АЛЬБОМ 9.4 ЧАСТИ 1,2	Котельная. Задание заводу-изготовителю на щиты автоматики и КИП. (Вариант установки котлов КВ-ГМ-100 и ДЕ-25-14ГМ).
АЛЬБОМ 9.5	Водоподготовительная установка. Задание заводу-изготовителю на щиты автоматики и КИП.
АЛЬБОМ 10.1	Котельная. Сантехнические устройства. (Вариант установки котлов КВ-ГМ-100 и ГМ-50-14).
АЛЬБОМ 10.2	Котельная. Сантехнические устройства. (Вариант установки котлов КВ-ГМ-100 и ДЕ-25-14ГМ).
АЛЬБОМ 10.3	Водоподготовительная установка. Сантехнические устройства.
АЛЬБОМ 11.1	Котельная. Сочленения исполнительных механизмов с регулирующими органами. (Вариант установки котлов КВ-ГМ-100 и ГМ-50-14).
АЛЬБОМ 11.2	Котельная. Сочленения исполнительных механизмов с регулирующими органами. (Вариант установки котлов КВ-ГМ-100 и ДЕ-25-14ГМ).
АЛЬБОМ 11.3	Металлоконструкции вспомогательного оборудования и устройств.
АЛЬБОМ 12.1 КНИГИ 1,2,3,4	Сметы. Общая часть.
АЛЬБОМ 12.2 КНИГИ 1,2	Сметы. (Вариант установки котлов КВ-ГМ-100 и ГМ-50-14).
АЛЬБОМ 12.3 КНИГИ 1,2	Сметы. (Вариант установки котлов КВ-ГМ-100 и ДЕ-25-14ГМ).
АЛЬБОМ 13.1	Заказные спецификации. Общая часть.
АЛЬБОМ 13.2	Заказные спецификации. (Вариант установки котлов ГМ-50-14).
АЛЬБОМ 13.3	Заказные спецификации. (Вариант установки котлов ДЕ-25-14ГМ).
АЛЬБОМ 14 КНИГИ 1,2	Ведомости потребности в материалах. (Книга 1 - вариант установки котлов КВ-ГМ-100 и ГМ-50-14, книга 2 - вариант установки котлов КВ-ГМ-100 и ДЕ-25-14ГМ).

ПРИМЕНЕННЫЕ ТИПОВЫЕ МАТЕРИАЛЫ

Типовой проект 907-2-181 Альбомы ТРН 2536, ТРН 2537	Труба дымовая железобетонная H=120м Дo=4,8м с надземными газоходами для котельных. (Распространяет Теплопроект г. Ленинград).
Типовое проектное решение 907-02-222 альбомы 1.6, 2.6	Световое ограждение дымовой трубы высотой 120м. (Распространяет ВНИПИ Теплопроект г. Москва).
Типовой проект 704-1-110 альбомы I, II, VIII, IX	Резервуар стальной горизонтальный для нефтепродуктов ёмкостью 50м³. (Распространяет Казахский филиал ЦИТП).
Типовые конструкции. Серия 4.903-11 выпуск 1.5	Котельные установки. Вспомогательное оборудование и блоки. (Распространяет Тбилисский филиал ЦИТП).
Типовые конструкции. Серия 4.903-10 выпуск 8	Изделия и детали трубопроводов для тепловых сетей. Грязевики. (Распространяет Тбилисский филиал ЦИТП).
Типовой проект 704-1-27, альбомы I, IV, V	Стальные резервуары для нефтепродуктов предназначенные для эксплуатации в условиях низких температур. Резервуар ёмкостью 5000м³. (Альбомы I, IV, V распространяет ЦИТП г. Москва).
Типовые конструкции. Серия 5.903-3 выпуск 0.2	Водоструйные эжекторы ЭВ-10-ЭВ-600. (Распространяет ЦИТП г. Москва).

Разработан
проектным институтом
„ЛАТГИПРОПРОМ"

Утверждён и введён
в действие с 1 января 1983г.
институтом „Латгипропром"
Приказ № 101А от 14 мая 1982г.

Главный инженер института В. Овчаров
Главный инженер проекта А. Думан

					Привязан
					Инв. №

Ведомость основных комплектов

Обозначение		Наименование	Примечание
ТП 903-1-198	АР	Архитектурно-строительная часть	Ал. 5.2; 5.3
ТП 903-1-198	КЖ	Конструкции железобетонные	Ал. 2.1; 2.6; 3.2; 5.4; 5.5
ТП 903-1-198	КМ	Конструкции металлические	Ал. 5.4
ТП 903-1-198	ВК	Внутренние водопровод и канализация	Ал. 10.2
ТП 903-1-198	ОВ	Отопление и вентиляция	Ал. 10.2
ТП 903-1-198	ТС	Тепловые сети	Ал. 10.2
ТП 903-1-198	АТМ	Автоматизация	Ал. 2.1; 2.6; 3.2
ТП 903-1-198	Э	Электротехническая часть	Ал. 8.2; 8.4
ТП 903-1-198	ЭС	Связь и сигнализация	Ал. 8.2
ТП 903-1-198	ТМ	Теплотехническая часть	Ал. 1.2; 2.1; 2.6; 3.2

Ведомость рабочих чертежей основного комплекта КЖ1 (начало)

Лист	Наименование	Примечание
1	Общие данные (начало)	4
2	Общие данные (окончание)	5
3	Схема расположения элементов подземного хозяйства в осях 1÷6; А÷Е	6
4	Схема расположения элементов подземного хозяйства в осях 6÷11; А÷Е	7
5	Схема расположение элементов подземного хозяйства в осях 11÷16; А÷Е	8
6	Схема расположения элементов подземного хозяйства в осях 2÷4; 7÷9	9
7	Схема расположения элементов подземного хозяйства в осях 7÷15.	10
8	Схема расположения плит перекрытия каналов в осях 1÷6; А÷Е	11

Типовой проект разработан в соответствии с действующими нормами и правилами и предусматривает мероприятия обеспечивающие взрывную, взрывопожарную и пожарную безопасность при эксплуатации здания.
Главный инженер проекта /Дутан/

Ведомость чертежей основного комплекта КЖ1 (окончание)

Лист	Наименование	Примечание
9	Схема расположения плит перекрытия каналов и фундаментов под металлические конструкции в осях 6÷11; А÷Е	12
10	Схема расположения плит перекрытия каналов и фундаментов под металлические конструкции в осях 11÷16; А÷Г	13
11	Схема расположения плит перекрытия каналов и фундаментов под металлические конструкции в осях 7÷14	14
12	Схема расположения плит перекрытия каналов в осях 7÷9	15
13	Подземное хозяйство. Разрезы 1-1÷8-8	16
14	Подземное хозяйство. Разрезы 9-9÷14-14	17
15	Схема расположения элементов подземного хозяйства камеры управления	18
16	Схема расположения фундаментов под резервуары пм1. Опалубка и армирование	19
17	Спецификация элементов к схемам расположения подземного хозяйства на листах КЖ1-3÷КЖ1-18 (окончание)	20
18	Подземное хозяйство. Разрезы а-а÷к-к; е-е. Деталь „А"	21
19	Подземное хозяйство. Разрезы л-л; м-м; н-н. Фундамент ФОм13	22
20	Фрагмент плана N1. Разрезы 1-1÷4-4. КНм1	23
21	Фрагмент плана N2. Разрезы 5-5÷8-8; 13-13; 14-14	24
22	Фрагмент плана N1 и N2. Разрезы 9-9÷12-12. Узлы 1÷8	25
23	Фрагмент плана N1 и N2. Спецификации каналов КНм1, КНм2	26
24	Фрагмент плана N3. КНм3. Разрезы 1-1÷3-3	27
25	Фрагмент плана N3. КНм3. Разрезы 5-5÷8-8	28
26	Фрагмент плана N4 и N5. Спецификации КНм4; КНм5	29
27	ФОм1÷ФОм6. Опалубка и армирование	30
28	ФОм7÷ФОм12. Опалубка и армирование	31
29	Продувочный колодец ПРм1. Опалубка и армирование	32
30	Продувочный колодец ПРм1. Опалубка и армирование	33
31	Бороздовая. Схема расположения фундаментов	34
32	Бороздовая. Фундаменты Фм26, Фм27. Опалубка и армирование.	35
33	Бороздовая. Фундаменты Фм28, Фм29. Опалубка и армирование.	36
34	Бороздовая. Схема расположения колонн. Разрезы 1-1÷3-3	37
35	Бороздовая. Схема расположения плит перекрытия.	38
36	Бороздовая. Схема расположения плит покрытия. Спецификация.	39
37	Бороздовая. Ум1÷Ум9. Опалубка и армирование.	40
38	Бороздовая. Ум9*÷Ум17*. Опалубка и армирование.	41
39	Бороздовая. Спецификации монолитных участков Ум1÷Ум17*	42
40	Открытая установка трансформаторов 10/6 кВ. Схема расположения конструкций	43
41	Открытая установка трансформаторов 10/6 кВ. Разрезы 2-2÷6-6	44
42	Деаэраторная этажерка. Схемы расположения плит покрытия и перекрытия	45
43	Деаэраторная этажерка. Схемы расположения стеновых панелей	46
44	Деаэраторная этажерка. Узлы 12÷16 Ум18÷Ум22	47

1. Данный альбом является продолжением альбома 5.2. Все общие указания по применению проекта даны в общих данных марки АРи КЖ указанного альбома.

Типовой проект 903-1-198 Альбом 5.4

Инв. № подл. | Подпись и дата | Взам. инв. №

привязан

Инв. №

Гл. инж. пр.	Давлатов		
Гл. инж. пр.	Дутан		
Нач. отд.	Рудина		
Гл. конструктор	Гуревич		
Гл. конструктор	Сухарев		
Рук. гр.	Сидоров		
Гл. инж.	Ходжаев		
Ст. техн.	Белякова		

ТП 903-1-198 КЖ1

Котельная с тремя котлами КВГМ-100, здания котельной ГМ-30-МГ-ВЕ-2-95-Н1 по Отраслевой системе типового проектирования

Стадия	Лист	Листов
РП	1	44

Котельная
Общие данные (начало)

ЛАТГИПРОПРОМ

13454-47 5

Формат А2

Ведомость спецификаций

Лист	Наименование	Примечание
КЖ1-12	Спецификация элементов к схемам расположения подземного хозяйства на листах КЖ1-3÷КЖ1-16	
КЖ1-17	Спецификация элементов к схемам расположения подземного хозяйства на листах КЖ1-3÷КЖ1-16	
КЖ1-29	Спецификация элементов продувочного колодца ПРм1	
КЖ1-31	Боров. Спецификация элементов к схеме расположения фундаментов	
КЖ1-36	Боров. Спецификация элементов к схемам расположения на листах КЖ1-34÷КЖ1-36	
КЖ1-42	Деаэраторная этажерка. Спецификация элементов к схемам расположения плит покрытия и перекрытия	
КЖ1-43	Деаэраторная этажерка. Спецификация элементов к схемам расположения стеновых панелей	

Ведомость объемов сборных бетонных и железобетонных конструкций по чертежам основного комплекта марки КЖ1

	Наименование группы элементов конструкции	Код	Кол. м³	Примечание
1	Фундаментные блоки	5841000000	11,33	
2	Лотки каналов	5858000000	107,93	
3	Плиты каналов	5858000000	89,87	
4	Колонны	5821000000	37,26	
5	Балки	5822000000	1,24	
6	Кольца стеновые	5855000000	0,80	
7	Кольца опорные	5855000000	0,08	
8	Перемычки	5828000000	0,26	
	Итого бетона и железобетона		248,77	

Материалы на изготовление сборных бетонных и железобетонных конструкций учтены в ведомости потребности в материалах и отдельно не учитываются

Ведомость ссылочных и прилагаемых документов (начало)

Обозначение	Наименование	Примечание
Ссылочные документы		
1.412-1/77 вып. 1, 2	Монолитные железобетонные фундаменты под типовые колонны прямоугольного сечения одноэтажных промышленных зданий	
1.410-2 вып. 1	Унифицированные арматурные изделия для монолитных железобетонных конструкций	

Ведомость ссылочных и прилагаемых документов (окончание)

Обозначение	Наименование	Примечание
3.006-2 вып. I-1; II-1, II-2, III-1, III-2	Сборные железобетонные каналы и тоннели из лотковых элементов	
3.015-2/77 вып. 1, вып. II-1÷II-4	Унифицированные эстакады под технологические трубопроводы	
3.015-1/77 вып. 1, II-2, III	Унифицированные отдельно стоящие опоры под технологические трубопроводы	
3.900-3 вып. 7 ч. 1	Сборные железобетонные конструкции емкостных сооружений для водоснабжения и канализации	
ГОСТ 13579-78	Блоки бетонные для стен подвалов	
ГОСТ 3634-79	Люки чугунные для смотровых колодцев	
1.138-10 вып. 1	Перемычки железобетонные для зданий с кирпичными стенами	
1.459-2 вып. 3, 4	Стальные лестницы, переходные площадки и ограждения	
1.423-13 вып. 0, 2	Асбестоцементные панели стен для производственных зданий с легкими несущими металлическими конструкциями	
1.465-11 вып. 0, 2	Асбестоцементные плиты покрытий для производственных зданий с легкими несущими металлическими конструкциями	
1.460-7 вып. 1	Покрытия одноэтажных отапливаемых производственных зданий с применением легких металлических несущих конструкций и асбестоцементных плит. Узлы покрытий и кровли	
ГОСТ 8478-66	Сетки арматурные для армирования железобетонных конструкций	
ГОСТ 23279-78	Сетки сварные из стержневой арматуры диаметром до 40 мм	
1.400-6/76 вып. 1	Унифицированные закладные детали сборных железобетонных конструкций промышленных предприятий	
3.400-6/76	Унифицированные закладные детали сборных железобетонных конструкций инженерных сооружений промышленных предприятий	
1.400-15 вып. 1	Унифицированные закладные железобетонных конструкций для крепления технологических конструкций и устройств	
ГОСТ 24379.1-80	Болты фундаментные. Общие технологические условия. Конструкция и размеры	

Обозначение	Наименование	Примечание
Прилагаемые документы		
ТП 903-1-198 Ал. 2.1	Строительно-технологическая блок-секция котлоагрегата КВ-ГМ-100. Тепломеханическая часть, конструкции железобетонные, автоматизация	
ТП 903-1-198 Ал. 2.6	Строительно-технологическая блок-секция котлоагрегата ДЕ-25-14ГМ. Тепломеханическая часть, конструкции железобетонные, автоматизация	
ТП 903-1-198 Ал. 5.5 часть 1, 2	Котельная. Архитектурно-строительная часть. Нетиповые изделия	

1. Проект разработан для сухих грунтов. При привязке проекта для площадок с грунтовыми водами дан вариант защиты приямков и каналов при уровне грунтовых вод на 1,5 м ниже планировочной отметки (узел на листе КЖ1-14). Защита от агрессивного воздействия грунтовых вод назначается при привязке проекта в соответствии со СНиП II-28-73*.
2. В основании фундаментов и каналов устраивается щебеночная подготовка, втрамбованная в грунт толщ. 100 мм (при сухих грунтах).
3. Обратная засыпка котлована и траншей под фундаменты мелкого заложения и полы выполняются минеральным грунтом с послойным уплотнением при оптимальной влажности и с контролем плотности каждого слоя. Коэффициент стандартного уплотнения-0,98, удельный вес сухого грунта (объемный вес скелета) должен быть в пределах -16÷18,5 кН/м³ (1,6÷1,85 т/м³) он назначается, как % влажности, при привязке проекта в зависимости от категорий грунтов основания и обратной засыпки.
4. Блочное технологическое оборудование устанавливается на усиленный пол на площадках до устройства чистого пола и подводки кабелей. Заливка чистого пола и крепление оборудования производится после подключения кабелей.
5. В соответствии с техническим циркуляром ГЭМ N9-2-120/72, трубы электропроводки должны проходить под низом гнезд для болтов не менее, чем на 200 мм. До разбивки отверстий под болты в усиленном полу необходимо уточнить направление труб электропроводки по плану.
6. Открытые поверхности стальных закладных деталей, щитов в покрытии каналов окрашиваются 2мя слоями эмали ПФ115 по грунту ГФ020 общей толщиной 55 мкм.
7. Все указания по монтажу конструкции борова, уплотнению основания в зоне дымовой трубы даны на листе КЖ1-31 по устройству основания под резервуар-аккумулированной воды - на листе КЖ1-15, КЖ1-16.

Привязан

Инв. №

Гл. инж. пр.	Думан		
Нач. отд.	Рябуха		
Н. контр.	Андреевская		
Гл. конст.	Андреевская		
Рук. гр.	Бобрук		
Ст. инж.	Канецова		
Ст. техн.	Белякова		

ТП 903-1-198 КЖ1

Котельная с тремя котлами КВ-ГМ-100 и тремя котлами ГМ-50-14 (ДЕ-25-14ГМ). Открытая система теплоснабжения

	Стадия	Лист	Листов
Котельная	РП	2	
Общие данные (окончание)	ЛАТГИПРОПРОМ		

Типовой проект 903-1-198 Альбом 5.4

Инв. № подл. | Подпись и дата | Взам. инв. №

18454-47 6

Формат А2

Схема расположения элементов подземного хозяйства в осях 1÷6; А÷Е

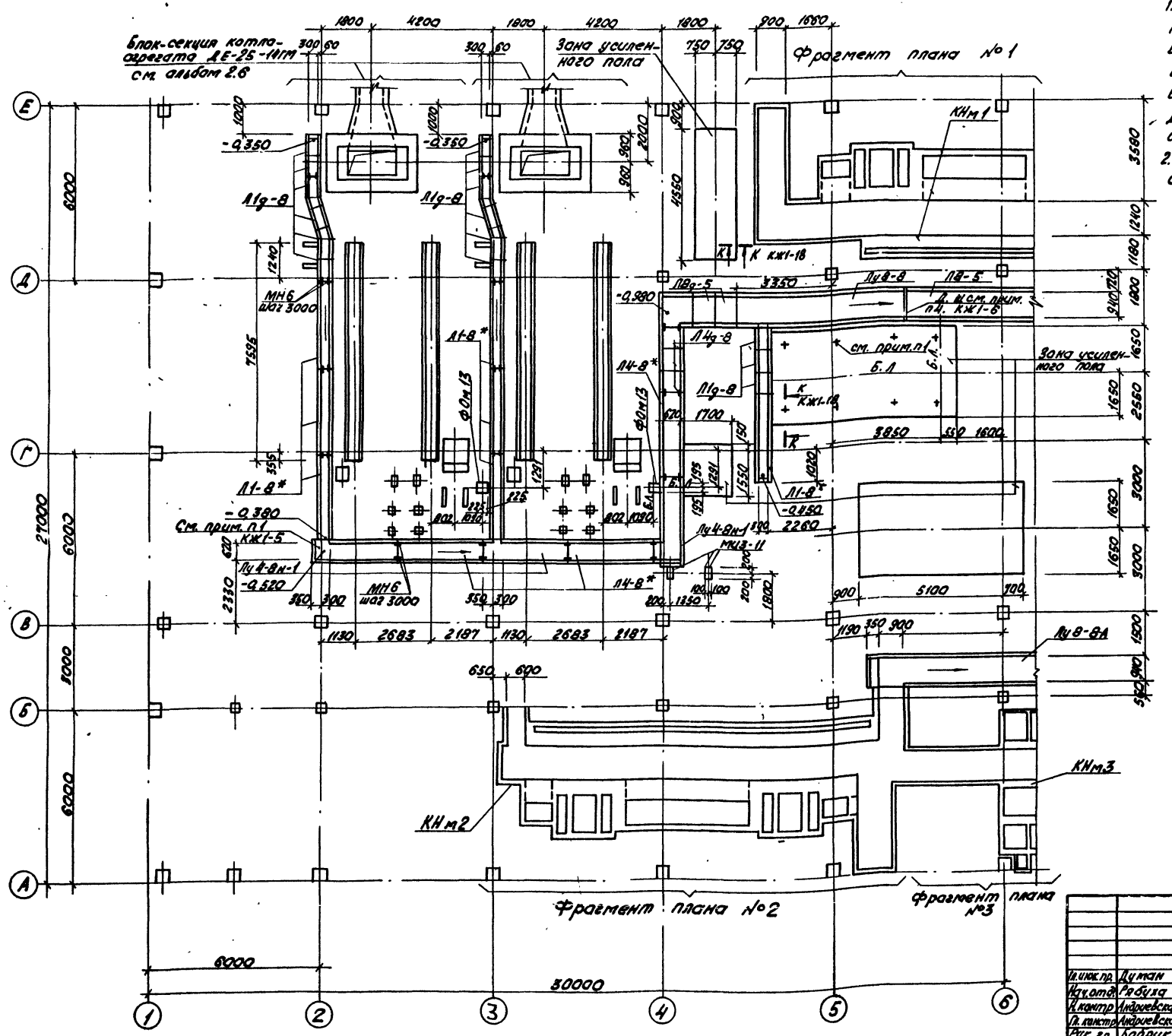

1. Отверстия в усиленном полу под болты сверлить после получения оборудования по уточненной разбивки. Болты устанавливаются на эпоксидном клее в соответствии с СН 471-75. Диаметр отверстий на 6 мм больше диаметра болта глубина 15 d.
2. Настоящий лист смотреть совместно с листами КЖ1-4 ÷ КЖ1-17.

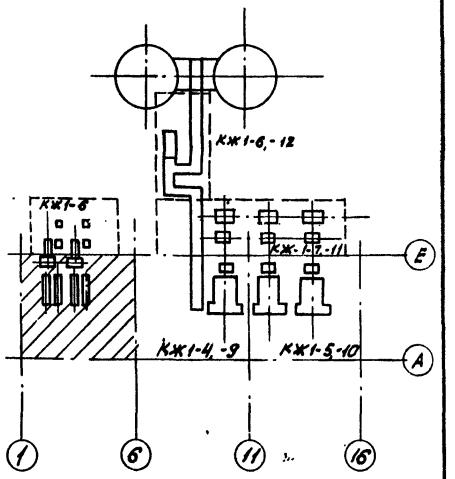

Привязан

Инв. №

Согласовано:
Отд. ГМ Кобрин
Отд. В Кипкина

Инв. № подл. | Подпись и дата | Взам. инв. №

Типовой проект 903-1-198 Альбом 5.4

Гл. инж. пр.	Цуман	
Нач. отд.	Рябуля	
Н. контр.	Андреевская	
Гл. констр.	Андреевская	
Рук. гр.	Бобрук	
Ст. инж.	Кузнецова	

ТП 903-1-198 КЖ1-

Котельная с тремя котлами КВ-ГМ-100 и тремя котлами ГМ-50-14 (2 ДЕ-25-14ГМ). Открытая система теплоснабжения

Котельная

Стадия	Лист	Листов
РП	3	

Схема расположения элементов подземного хозяйства в осях 1÷6; А÷Е.

ЛАТГИПРОПРОМ

18454-47 7

Формат А2

Альбом 5.4

Типовой проект 903-1-198

Согласовано

Инв. № подл. | Подпись и дата | Взам. инв. №

Схема расположения элементов подземного хозяйства в осях Б÷11; А÷Е

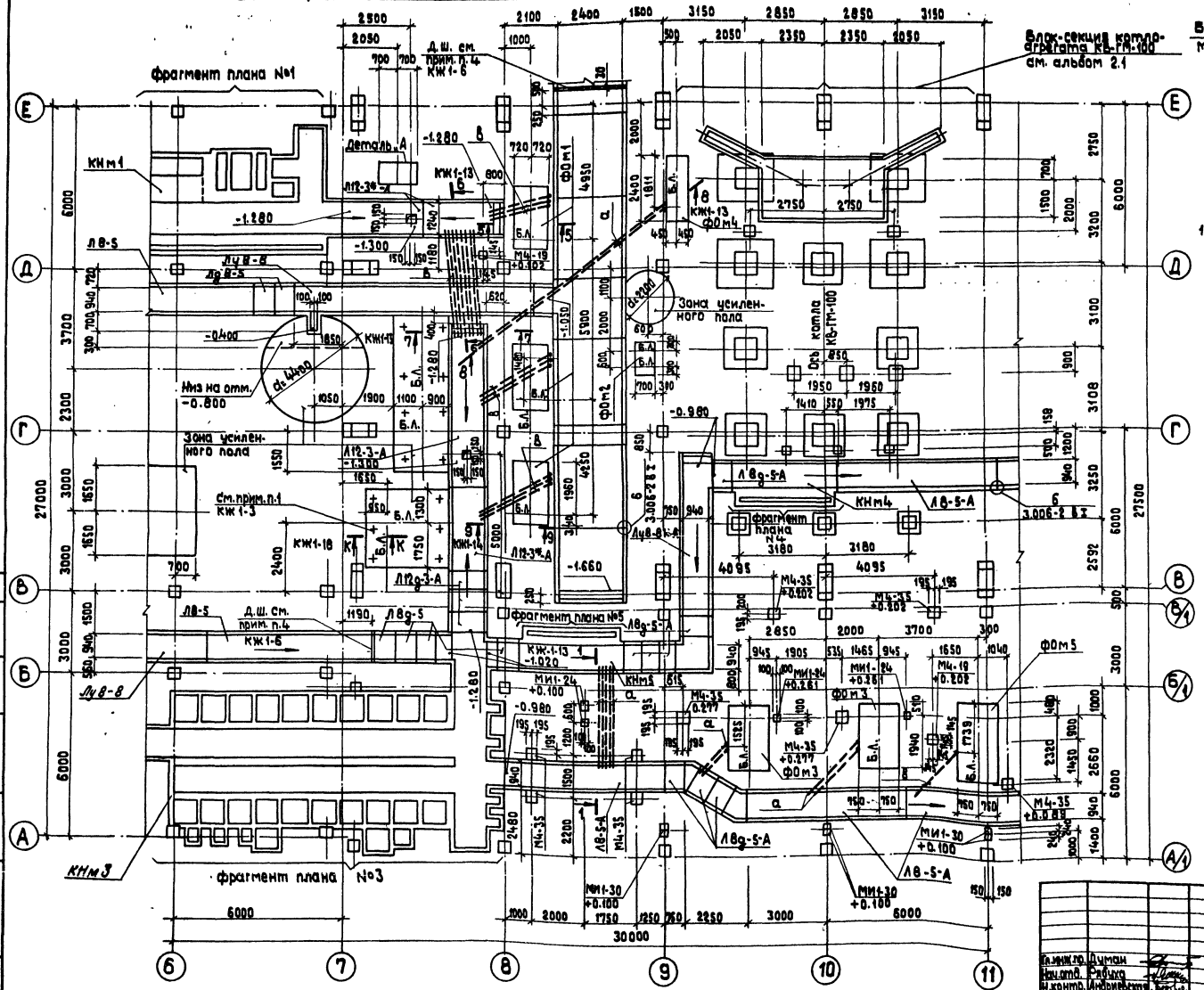
Фрагмент плана №1
Фрагмент плана №3
Фрагмент плана №5
Деталь „А"
Блок-секция котлоагрегата КВ-ГМ-100 см. альбом 2.1
Зона усиленного пола
Низ на отм. -0.800
Ось котла КВ-ГМ-100
КНм1
КНм3
КНм4
КНм5
ФОм1
ФОм2
ФОм3
ФОм5
Л8-5
Л8-5-А
Л8-8
Л8д-5-А
Л12-3-А
Л12-3*-А
Л12-3**-А
Л12д-3-А
Л12-3*-Б
Л12-3**-Б
КЖ1-13
КЖ1-18
КЖ1-14
КЖ1-16
КЖ1-6
КЖ1-11
КЖ1-3
КЖ1-6,-12
КЖ1-3,-8
КЖ1-5,-10
Д.ш. см. прим. п.4 КЖ1-6
см. прим. п.1 КЖ1-3
-1.280
-1.300
-0.400
-0.980
-1.660
-1.020
-0.100
-0.800
-0.300
-1.930
-0.200
-0.600
-0.900
-0.500
-0.700
-0.600
-0.100
-0.300

Схема расположения элементов подземного хозяйства в осях 11÷16; А÷Е

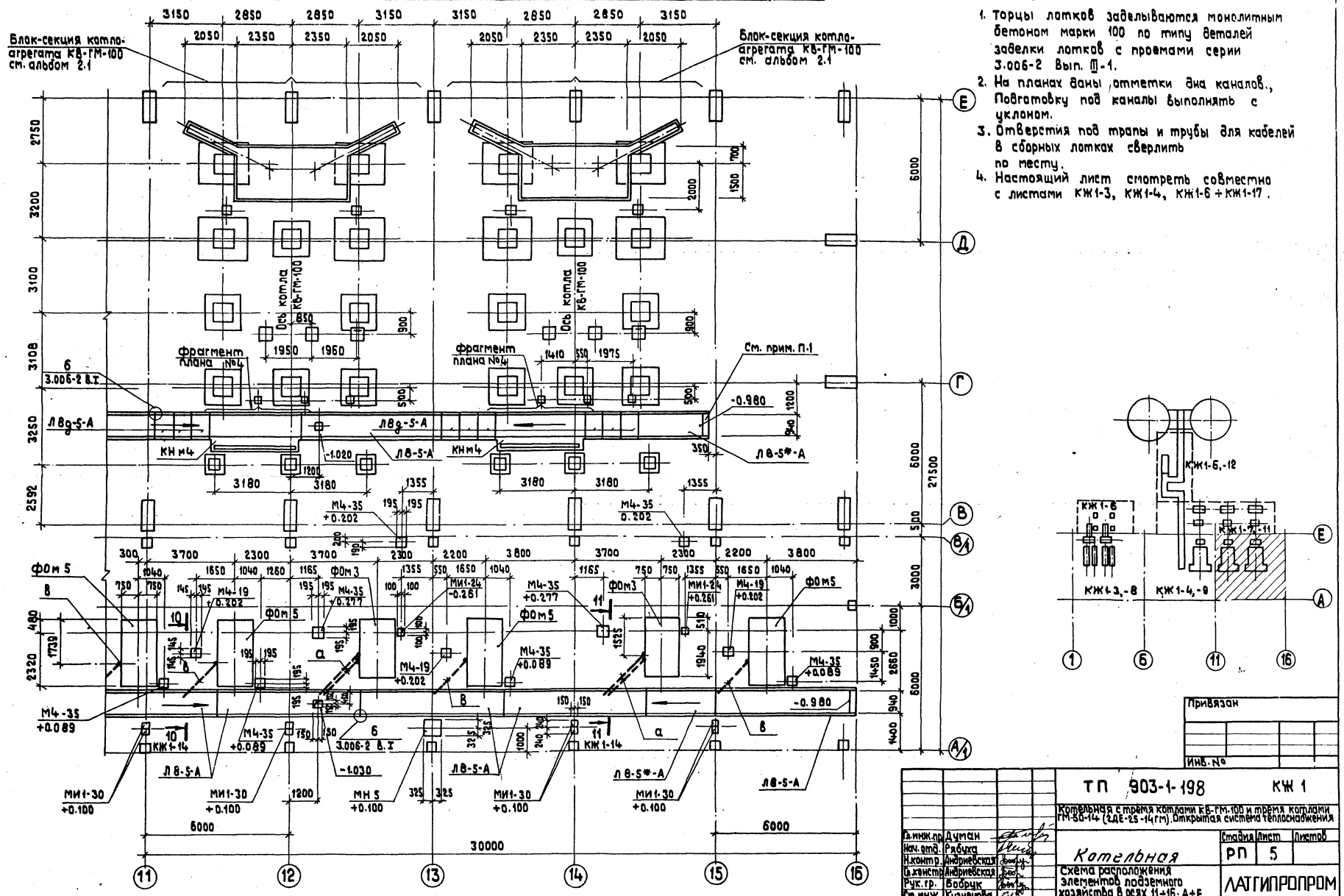

1. Торцы лотков заделываются монолитным бетоном марки 100 по типу деталей заделки лотков с проемами серии 3.006-2 Вып. III-1.
2. На планах даны отметки дна каналов. Подготовку под каналы выполнять с уклоном.
3. Отверстия под трапы и трубы для кабелей в сборных лотках сверлить по месту.
4. Настоящий лист смотреть совместно с листами КЖ1-3, КЖ1-4, КЖ1-6 ÷ КЖ1-17.

Альбом 5.4

Типовой проект 903-1-198

Согласовано
Отд. 3. Аникина
Отд. ТМ Шафрин

Инв. № подл. | Подпись и дата | Взам. инв. №

Привязан

Инв. №

Гл. инж. пр.	Думан		ТП 903-1-198		КЖ 1
Нач. отд.	Рябуха		Котельная с тремя котлами КВ-ГМ-100 и тремя котлами ГМ-50-14 (2ДЕ-25-14ГМ). Открытая система теплоснабжения		
Н. контр.	Андриевская		Котельная	Стадия: РП	Лист: 5	Листов:
Гл. констр.	Андриевская		Схема расположения элементов подземного хозяйства в осях 11÷16; А÷Е.	ЛАТГИПРОПРОМ	
Рук. гр.	Бобрук				
Ст. инж.	Кузнецова				

13454-47 9

Формат А2

Схема расположения элементов подземного хозяйства в осях 7÷9

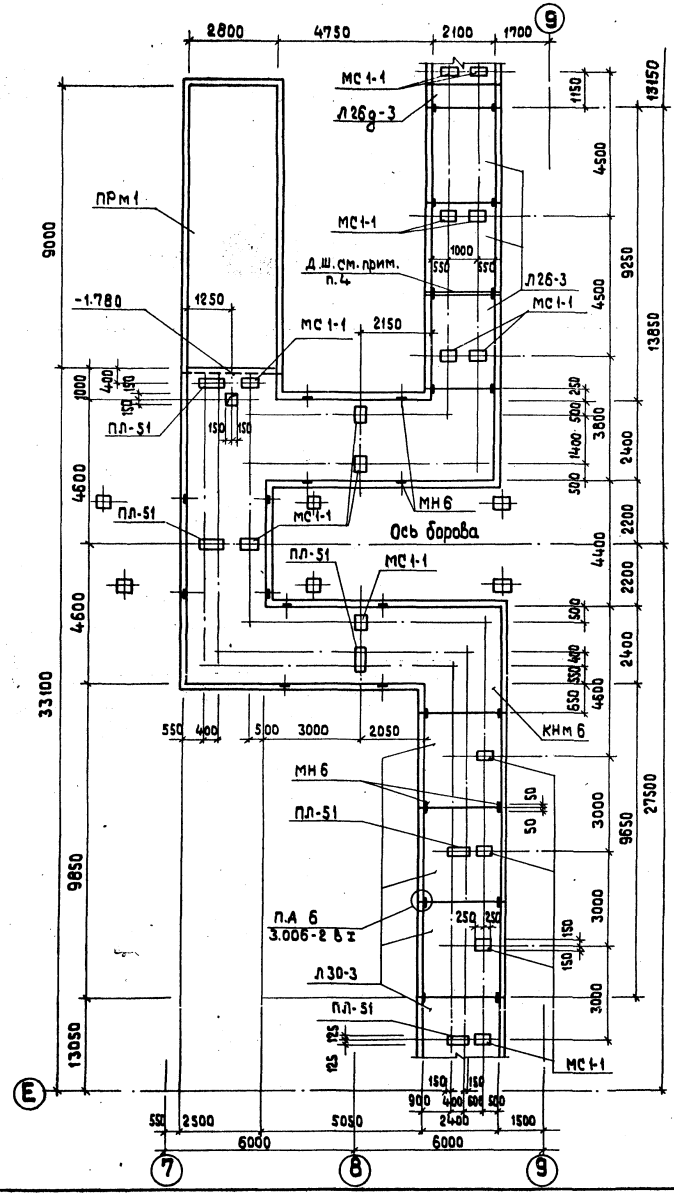

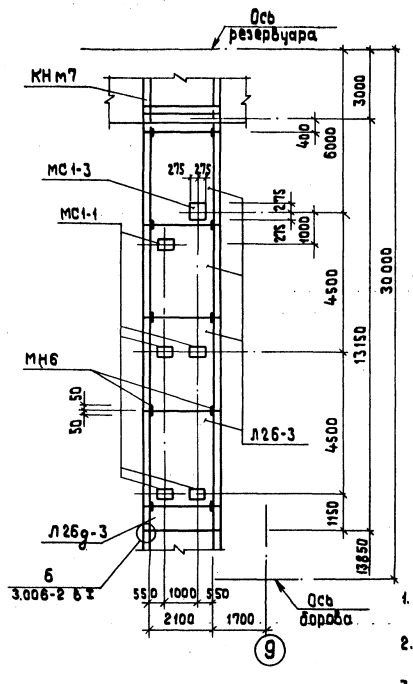

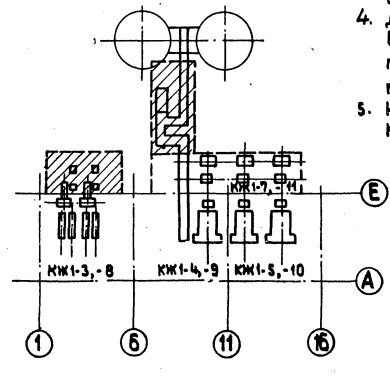

Схема расположения элементов подземного хозяйства в осях 2÷4

Блок-секция котлоагрегата ДЕ-25-14ГМ см. ал. 2.6

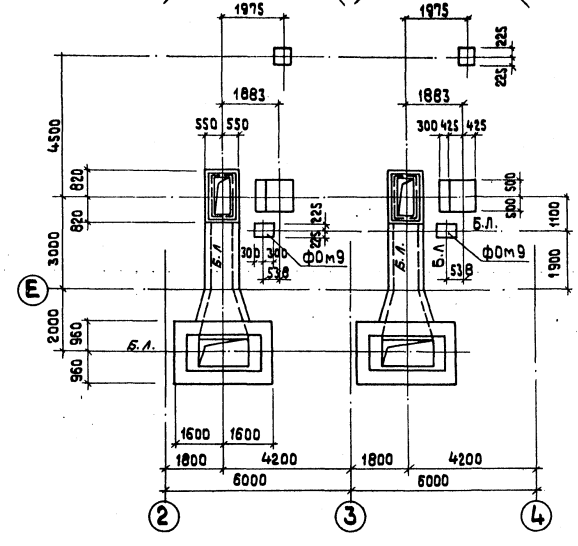

1. Закладные изделия не обозначенные высотной отметкой устанавливаются в уровне пола или дна канала.
2. Элементы марки ПЛ и МС1 пристрелить к днищу сборных лотков на монтаже.
3. Изделия МН6 заделываются в швы между лотками во время монтажа одновременно с заливкой швов цементным раствором М-100.
4. Деформационные швы внутри здания при сборных каналах выполняются через 50 м, снаружи-через 30м, по узлу серии 3.006-2 вып.I лист 48, при грунтовых водах по узлу на листе 54.
5. Настоящий лист смотреть совместно с листами КЖ1-3÷КЖ1-5; КЖ1-7÷КЖ1-17.

Альбом 5.4

Типовой проект 903-1-198

Согласовано

Инв.№ подл. | Подпись и дата | Взам.инв.№

Привязан

Инв.№

Гл.инж.пр.	Думан		
Нач.отд.	Рябуха		
Н.контр.	Анфиевская		
Гл.констр.	Анфиевская		
Рук.гр.	Бодрик		
Ст.инж.	Кузнецова		

ТП 903-1-198 КЖ 1

Котельная с тремя котлами КВ-ГМ-100 и тремя котлами ГМ 50-14 (2ДЕ-25-14ГМ). Открытая система теплоснабжения.

Котельная

Стадия: РП | Лист: 6 | Листов:

Схема расположения элементов подземного хозяйства в осях 2÷4; 7÷9.

ЛАТГИПРОПРОМ

18454-47 10

Формат А2

Схема расположения элементов подземного хозяйства в осях 11÷20

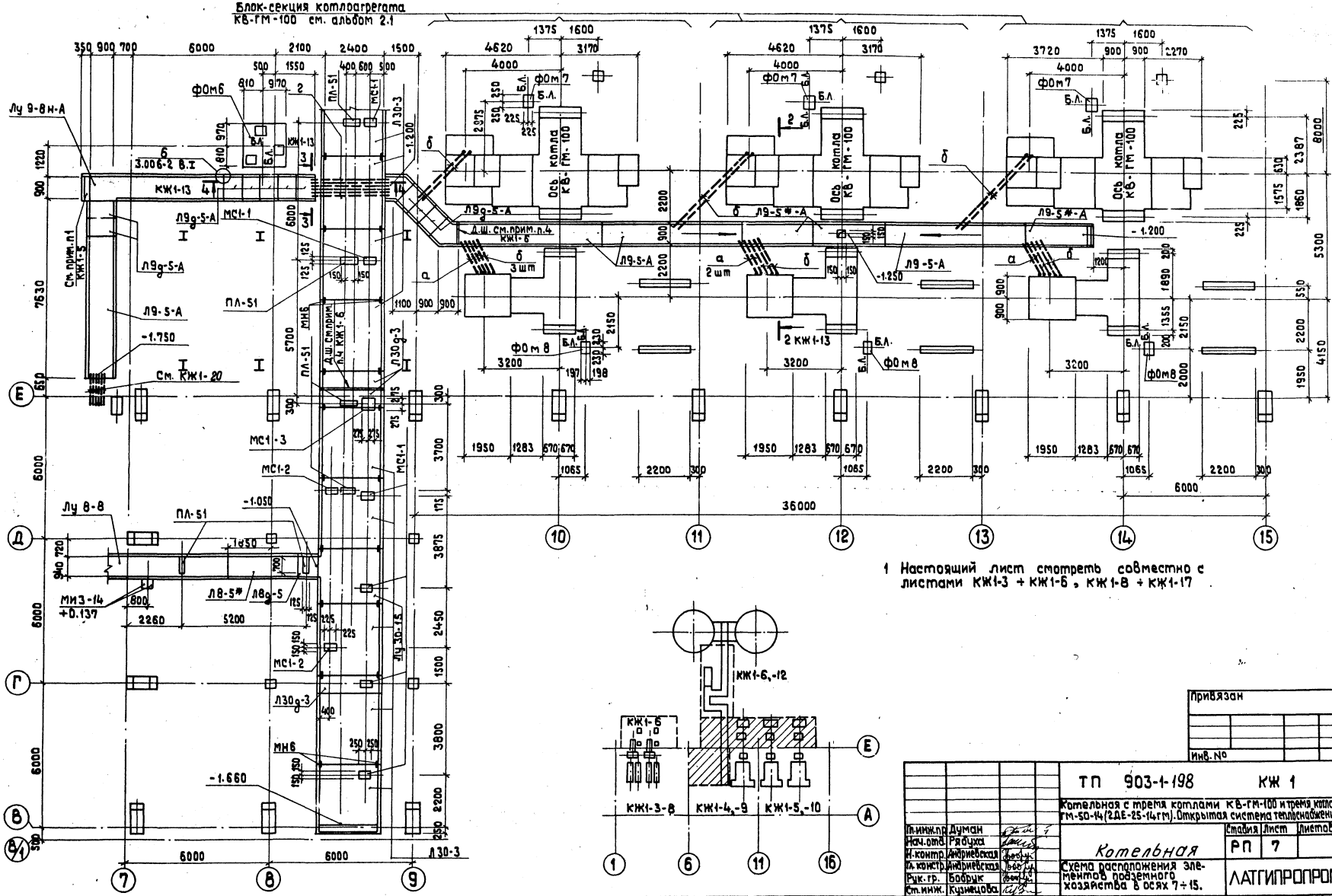

1 Настоящий лист смотреть совместно с листами КЖ1-3 + КЖ1-6, КЖ1-8 + КЖ1-17.

Альбом 5.4

Типовой проект 903-1-198

Согласовано
Отд. 3 Викманис
Отд. ТМ Шафрин

Инв. № подл. | Подпись и дата | Взам. инв. №

Привязан

Инв. №

ТП 903-1-198		КЖ 1	
Котельная с тремя котлами КВ-ГМ-100 и тремя котлами ГМ-50-14 (2ДЕ-25-14ГМ). Открытая система теплоснабжения			
Гл.инж.пр. Думан		Стадия	Лист	Листов
Нач.отд. Рябуха				
Н.контр. Андриевская		Котельная	РП	7	
Гл.констр. Андриевская				
Рук.гр. Бобрик		Схема расположения элементов подземного хозяйства в осях 7÷15.	ЛАТГИПРОПРОМ	
Ст.инж. Кузнецова				

18454-47 11

Формат А2

Схема расположения плит перекрытия каналов в осях 1÷6; А÷Е.

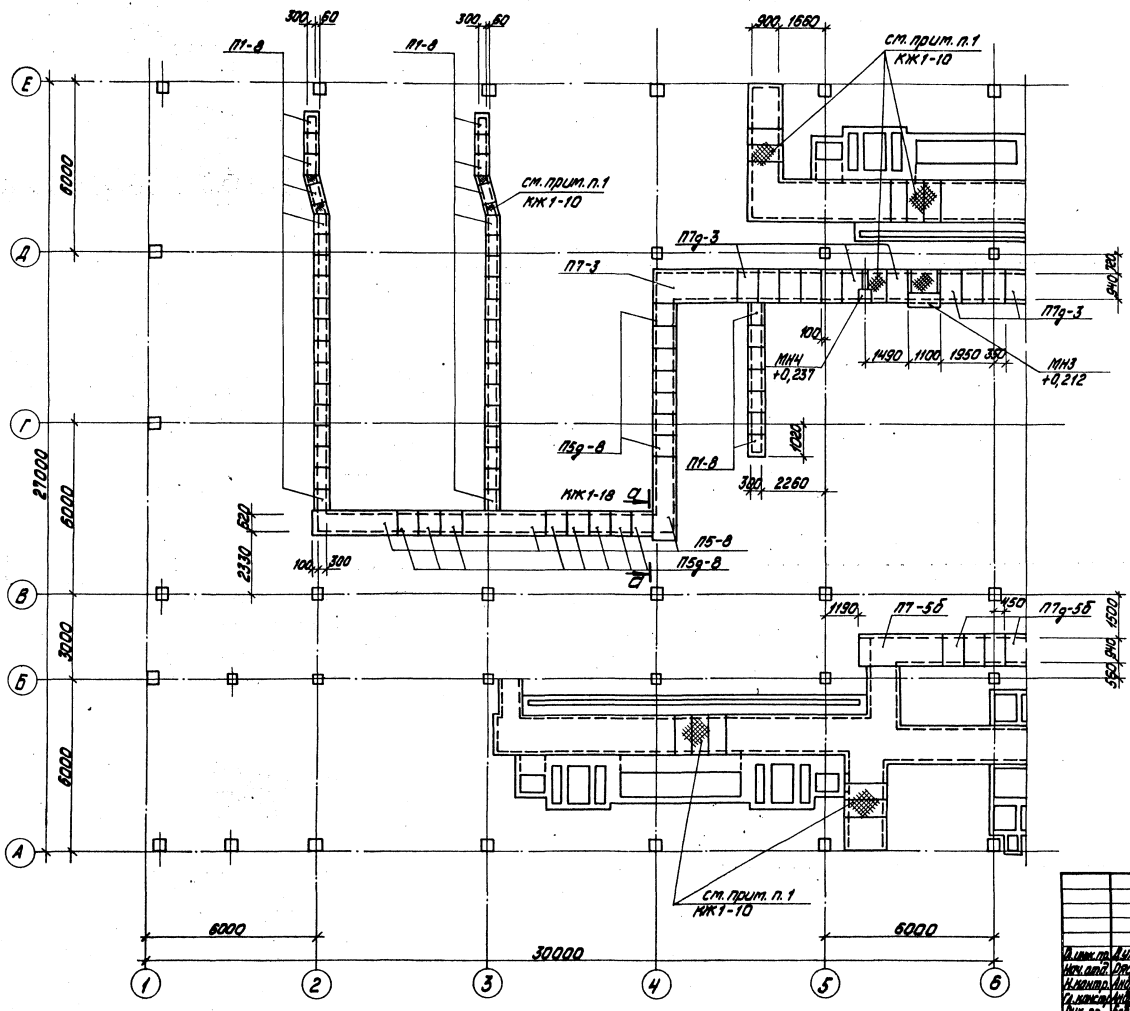

1. Плиты перекрытия каналов в осях А÷В и все каналы наружной части рассчитаны на проезд внутри цехового транспорта.
2. Настоящий лист смотреть совместно с листами КЖ1-3÷КЖ1-7, КЖ1-9÷КЖ1-17.

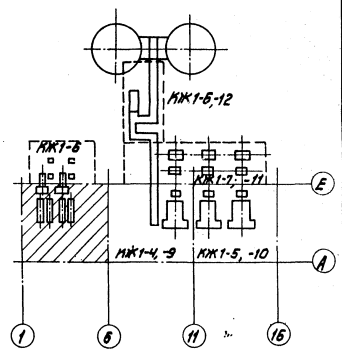

Альбом 5.4

Типовой проект 903-1-198

Согласовано

Инв. № подл. | Подпись и дата | Взам. инв. №

Отд. ТМ | Шадрин | Шиц
Отд. 3 | Викманис

Привязан

Инв. №

Гл. инж. пр.	Думан		
Нач. отд.	Рябуха		
Н. контр.	Андриевская		
Гл. констр.	Андриевская		
Рук. гр.	Бобрин		
Ст. инж.	Кузнецова		

ТП 903-1-198 КЖ1

Котельная с тремя котлами КВ-ГМ-100 и тремя котлами ГМ-50-14 (2ДЕ-25-14ГМ) Открытая система теплоснабжения

Стадия	Лист	Листов
РП	8	

Котельная

Схема расположения плит перекрытия каналов в осях 1÷6; А÷Е.

ЛАТГИПРОПРОМ

18454-47 12

Формат А2

Схема расположения плит перекрытия каналов и фундаментов под металлические конструкции в осях 6÷11; А÷Е

1. Фундамент ФОм12 по оси „9" бетонировать совместно с фундаментом под колонну здания.
2. Настоящий лист смотреть совместно с листами КЖ1-3÷КЖ1-8 КЖ1-10÷КЖ1-17.

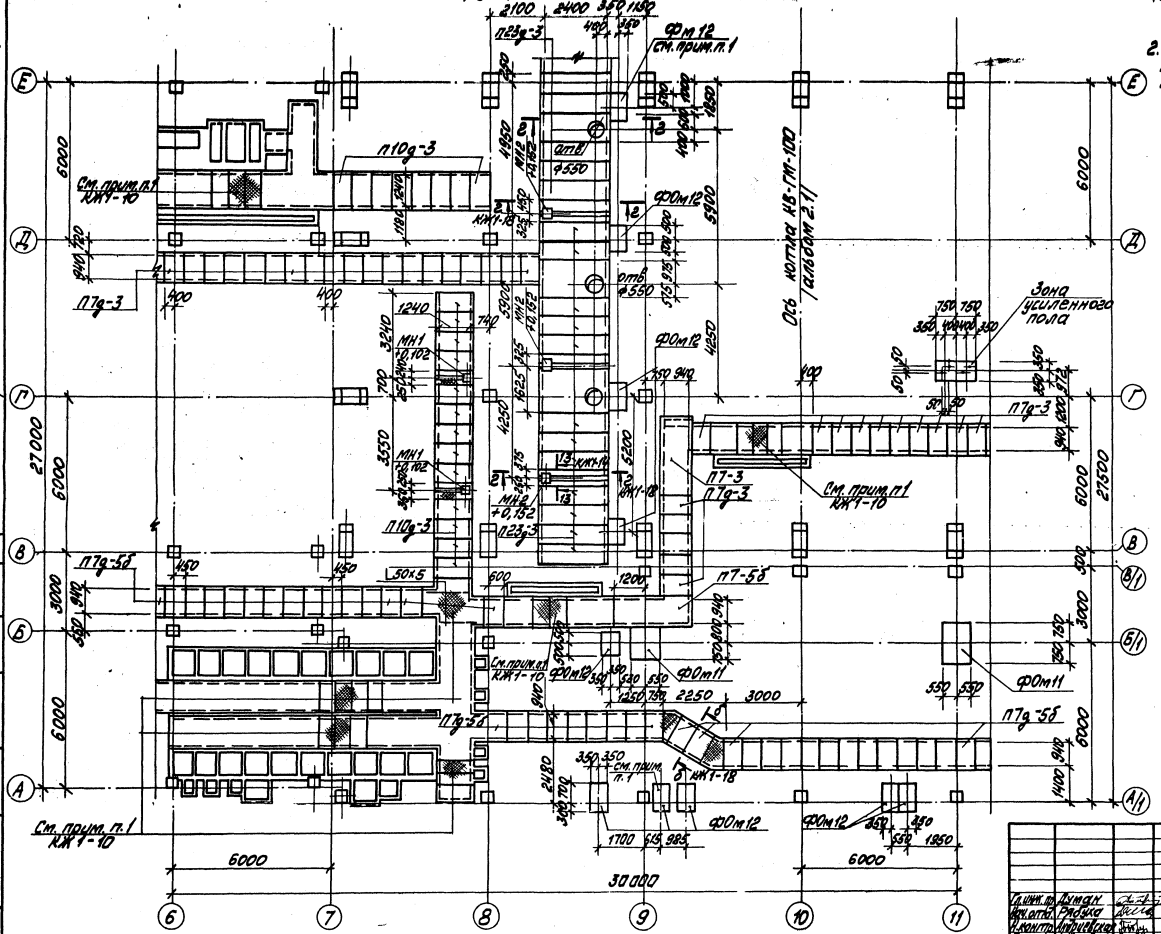

Альбом 5.4

Типовой проект 903-1-198

Согласовано

Отд. ТМ Шадрин

Отд. 9 Виктович

Инв. № подл. | Подп. и дата | Взам. инв. №

Привязан

Инв. №

Гл. инж. пр.	Думан		
Нач. отд.	Рябуха		
Н. контр.	Андреевская		
Гл. констр.	Андреевская		
Рук. зр.	Бобрук		
Ст. инж.	Кузнецова		

ТП 903-1-198 КЖ1

Котельная с тремя котлами КВ-ГМ-100 и тремя котлами ГМ-50-14 ДЕ-25 ГМ. Открытая система теплоснабжения

Стадия	Лист	Листов
РП	9	

Котельная

Схема расположения плит перекрытия каналов и фундаментов под металлические конструкции в осях 6÷11, А÷Е.

ЛАТТИПРОПРОМ

Формат А2

18454-47 13

Схема расположения плит покрытия каналов и фундаментов под металлические конструкции в осях 11÷16; А/1÷Г

1. Участки каналов, обозначенные на плане ▨, перекрываются металлическими щитами по примеру решения, данному на листе.
2. Настоящий лист смотреть совместно с листами КЖ1-3 ÷ КЖ1-9, КЖ1-11 ÷ КЖ1-17.

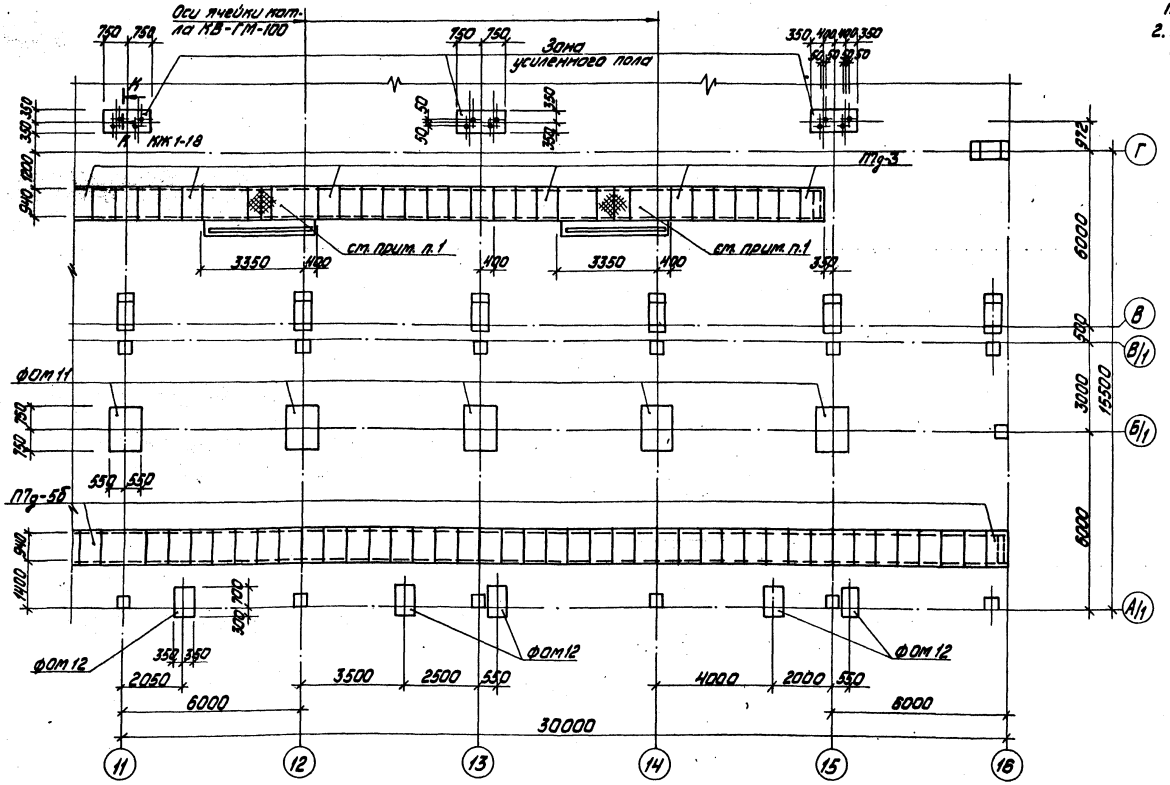

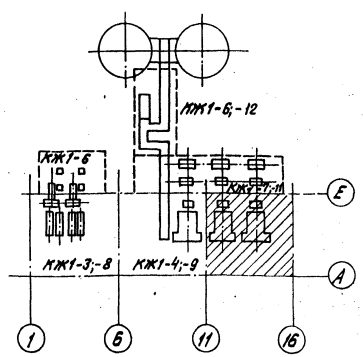

Съемный щит для перекрытия каналов (пример решения)

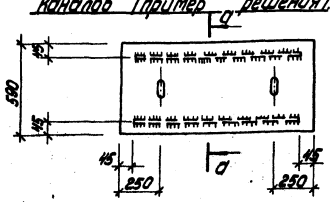

а - а

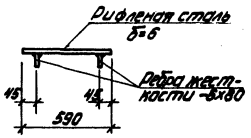

Альбом 5.4

Типовой проект 903-1-198

Согласовано:

Отд. ТМ	Шаврин	
Отд. 3	Винтанов	

Инв. № подл. | Подпись и дата | Взам. инв. №

Привязан

Инв. №

Гл. инж. пр.	Лукин		
Нач. отд.	Рябуха		
Н. контр.	Андриевская		
Гл. констр.	Андриевская		
Рук. гр.	Бобрик		
Ст. инж.	Кузнецова		

ТП 903-1-198 КЖ1

Котельная с тремя котлами КВ-ГМ-100 и тремя котлами ГМ-50-14 (2Д Е-25-14 ГМ). Открытая система теплоснабжения

Котельная

Стадия	Лист	Листов
РП	10	

Схема расположения плит перекрытия каналов и фундаментов под металлические конструкции в осях 11÷16; А/1÷Г.

ЛАТГИПРОПРОМ

18454-47 14

Формат А2

Схема расположения плит перекрытия каналов и фундаментов под металлические конструкции в осях 7÷14.

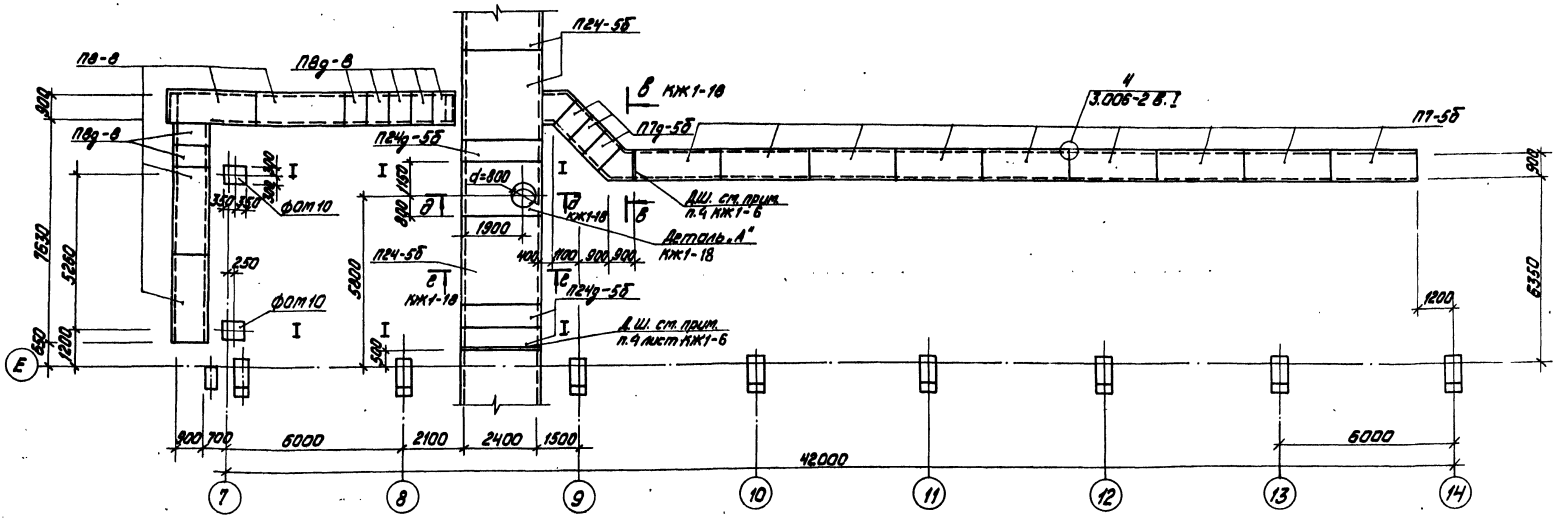

1. Настоящий лист смотреть совместно с листами КЖ1-3 ÷ КЖ1-10; КЖ1-12 ÷ КЖ1-17.

Устройство каналов наружной части

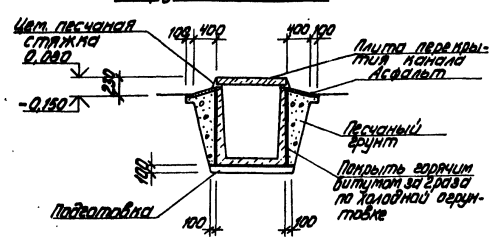

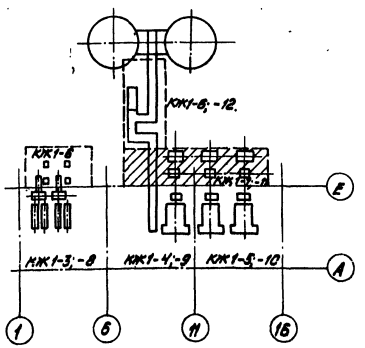

Привязан

Инв. №

				ТП 903-1-198 КЖ		
				Котельная с тремя котлами КВ-ГМ-100 и тремя котлами ГМ-50-14(Д)Е-95-ГМ. Открытая система теплоснабжения		
Гип	Гимпель			Котельная	Стадия: РП	Лист: 11
Нач.отд.	Отчина					Листов
Н.контр.	Дубинская			Схема расположения плит перекрытия каналов и фундаментов под металлические конструкции в осях 7÷14.	ЛАТГИПРОПРОМ	
Рук.гр.	Гайдин					
Ст.инж.	Пичкалева					

18454-47 15 Формат А2

Альбом

Типовой проект 903-1-198

Инв.№ подл. | Подп. и дата | Взам.инв.№ | Инв.№ дубл. | Подп. и дата

Типовой проект 903-1-198 Альбом 5Н

Схема расположения плит перекрытия каналов в осях 7÷9

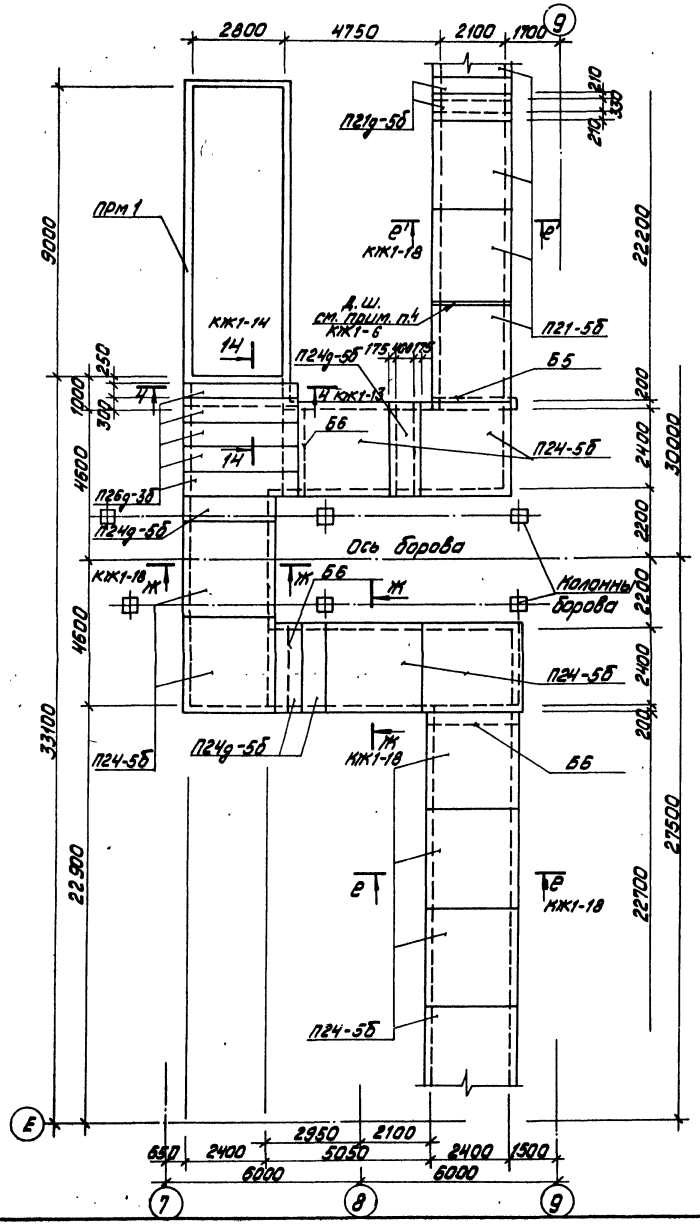

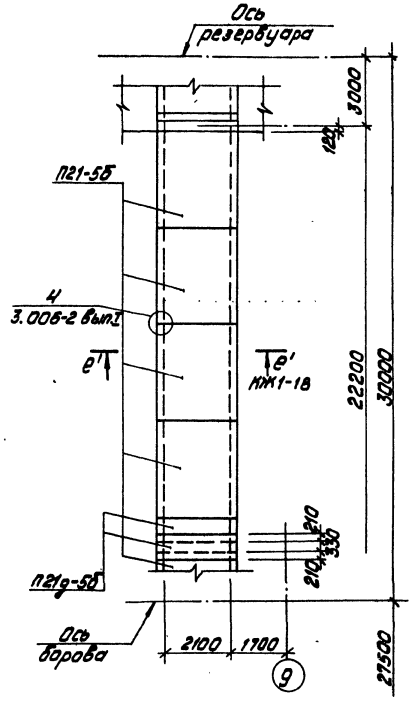

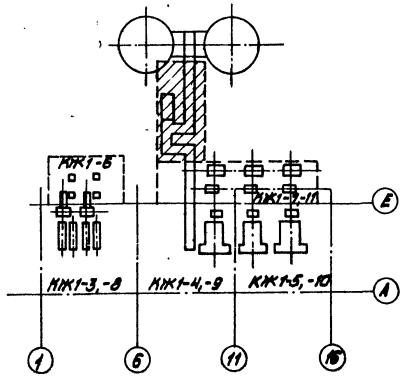

Спецификация элементов к схемам расположения подземного хозяйства на листах КЖ1-3 ÷ КЖ1-16 (начало)

Марка поз.	Обозначение	Наименование	Кол.	Масса ед, кг	Примечание
		Блок-секция Котлоагрегата			
КВ-ГМ-100	ТП 903-1-198 ал. 2.1	КВ-ГМ-100	3		
ДЕ-25-14ГМ	ТП 903-1-198 ал. 2.6	ДЕ-25-14ГМ	2		
		Фундаменты под оборудование			
ФОМ1	КЖ1-27	ФОМ 1	3		
ФОМ2	КЖ1-27	ФОМ 2	1		
ФОМ3	КЖ1-27	ФОМ3	4		
ФОМ4	КЖ1-27	ФОМ4	1		
ФОМ5	КЖ1-27	ФОМ5	4		
ФОМ6	КЖ1-27	ФОМ6	1		
ФОМ7	КЖ1-28	ФОМ 7	3		
ФОМ8	КЖ1-19	ФОМ 8	3		
ФОМ9	КЖ1-28	ФОМ 9	2		
ФОМ10	КЖ1-28	ФОМ 10	2		
ФОМ11	КЖ1-28	ФОМ 11	6		
ФОМ12	КЖ1-28	ФОМ 12	15		
ФОМ13	КЖ1-19	ФОМ 13	2		
		Каналы			
КНМ1	КЖ1-20÷КЖ1-23	КНМ 1	1		
КНМ2	КЖ1-21÷КЖ1-23	КНМ 2	1		
КНМ3	КЖ1-24 КЖ1-25	КНМ 3	1		
КНМ4	КЖ1-26	КНМ 4	3		
КНМ5	КЖ1-26	КНМ5	1		
КНМ6	КЖ1-18	КНМ6	1		
КНМ7	КЖ-1-19	КНМ 7	1		
	КЖ1-18	Усиленный пол	—		
	КЖ1-18	Монолитные заделки каналов.	—		

1. Продолжение спецификации элементов к схемам расположения подземного хозяйства дано на листе КЖ1-17.
2. Настоящий лист смотреть совместно с листами КЖ1-3 ÷ КЖ1-11, КЖ1-13 ÷ КЖ1-17.

Привязан

Инв. №

Д.шк.пр.	Думан		
Нач.отд.	Рябуха		
Н.контр.	Андриевская		
Гл.контр.	Андриевская		
Рук.гр.	Бобрик		
Ст.инж.	Кузнецова		

ТП 903-1-198 КЖ1

Котельная с тремя котлами КВ-ГМ-100 и тремя котлами ГМ-50-14 (2ДЕ-25-14ГМ). Открытая система теплоснабжения

Котельная

Стадия	Лист	Листов
РП	12	

Схема расположения плит перекрытия каналов в осях 7÷9.

ЛАТТИПРОПРОМ

18454-47 16

Формат А2

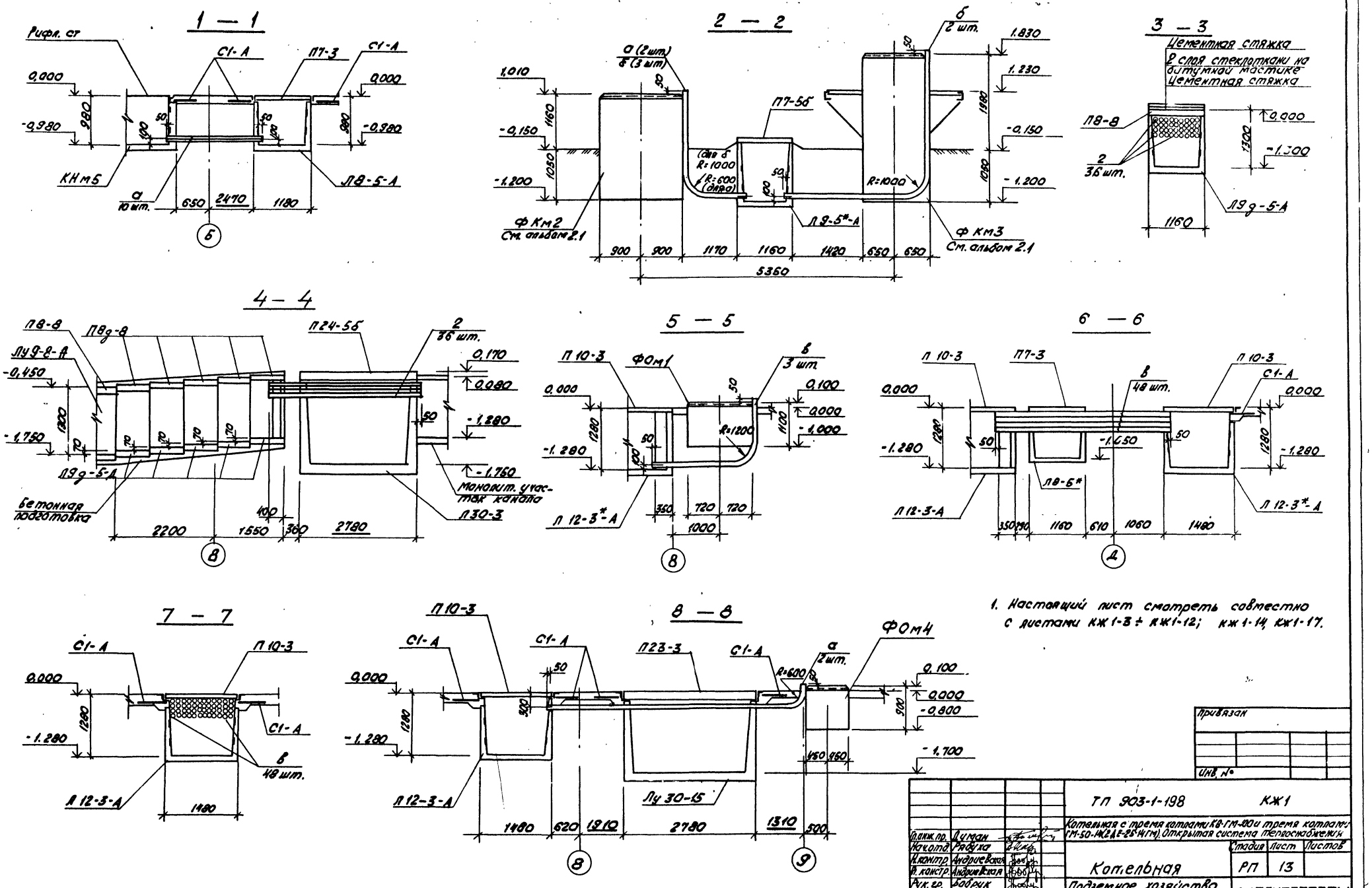

1. Настоящий лист смотреть совместно с листами КЖ1-3 ÷ КЖ1-12; КЖ1-14, КЖ1-17.

Типовой проект 903-1-198 Альбом 5.4

Согласовано

Отв. д. | Викмана

Инв. № подл. | Подпись и дата | Взам. инв. №

Привязан

Инв. №

Гл. инж. пр.	Думан		
Нач. отд.	Рябуха		
Н. контр.	Андриевская		
Н. констр.	Андриевская		
Рук. гр.	Бобрук		
Ст. инж.	Кузнецова		
Ст. техн.	Замураева		

ТП 903-1-198 КЖ1

Котельная с тремя котлами КВ-ГМ-100 и тремя котлами ГМ-50-14 (2 Д Е-25-14 ГМ). Открытая система теплоснабжения

Котельная

Стадия	Лист	Листов
РП	13	

Подземное хозяйство. Разрезы 1-1 ÷ 8-8.

ЛАТГИПРОПРОМ

18454-47 17 Формат А2

Типовой проект 903-1-198 Альбом 5.4

Согласовано

Инв. №

Взам. инв. №

Подпись и дата

Инв. № подл.

9 — 9

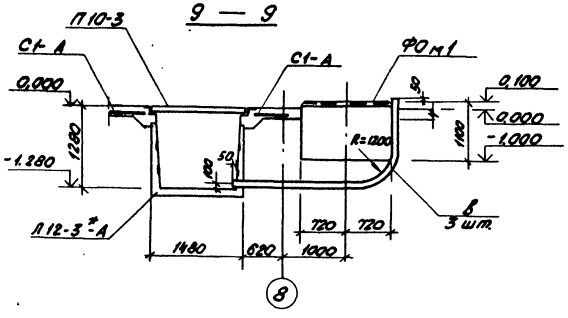

10 — 10

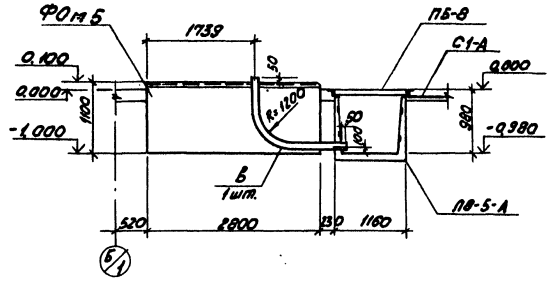

11 — 11

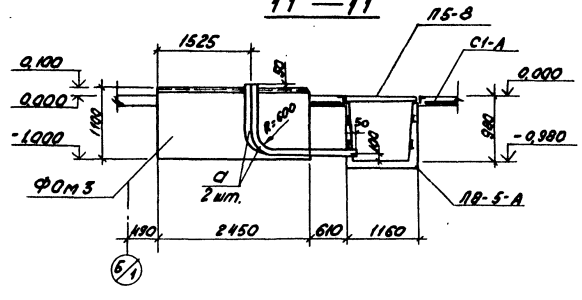

12 — 12

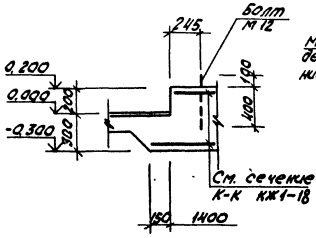

13 — 13

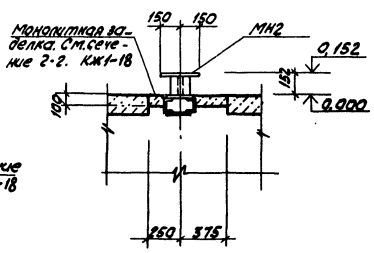

14 — 14

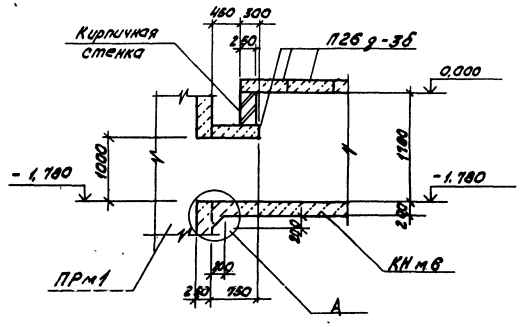

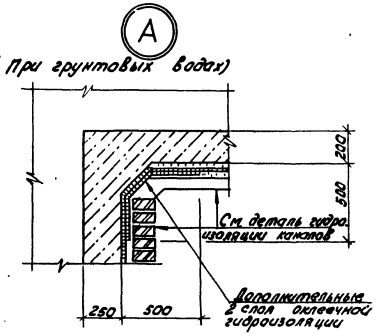

Деталь гидроизоляции каналов

(для площадок с грунтовыми водами).

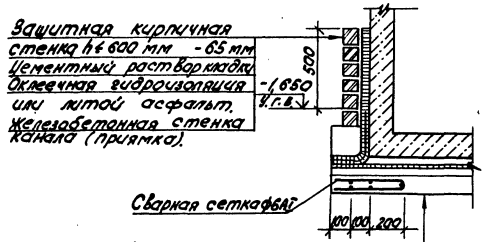

Подготовка из бетона м 100 - 100мм
Выравнивающий слой из цементного раствора состава 1:3 - 20мм
Оклеечная гидроизоляция или асфальтобетон.
Защитный слой из цементного раствора состава 1:3 - 30мм
Железобетонное днище канала (приямка).

1. Настоящий лист смотреть совместно с листами КЖ1-3 ÷ КЖ13; КЖ1-17.

Привязан

Инв. №

					ТП 903-1-198 КЖ1		
					Котельная с тремя котлами КВ-ГМ-100 и тремя котлами ГМ-50-М(2)-Е-БС-Н(Т)А. Открытая система теплоснабжения		
Гл. инж. пр.	Аликин					Стадия	Лист	Листов
Нач. отд.	Рафиев				Котельная	РП	14	
Н. контр.	Андреевский				Подземное хозяйство. Разрезы 9-9 ÷ 14-14.	ЛАТГИПРОПРОМ		
Гл. конс. пр.	Аликин							
Рук. гр.	Бобрик							
Ст. инж.	Кулешова							

18454-47 18

Формат А2

Типовой проект 903-1-198 Альбом 5.4

Инв.№ подл. | Подп. и дата | Взам.инв.№

Схема расположения элементов подземного хозяйства камеры управления

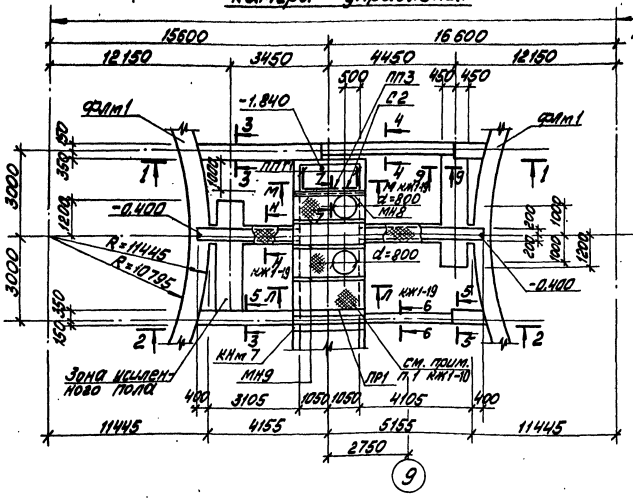

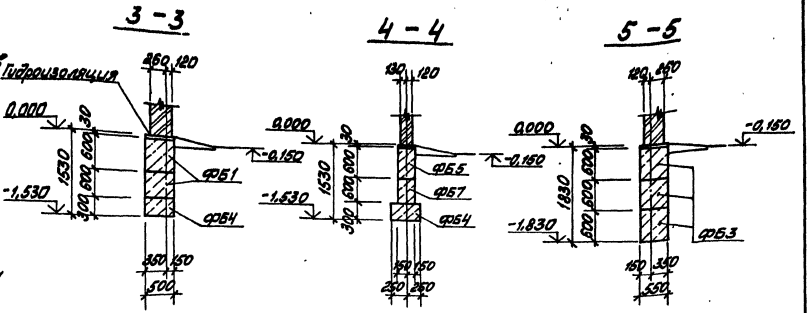

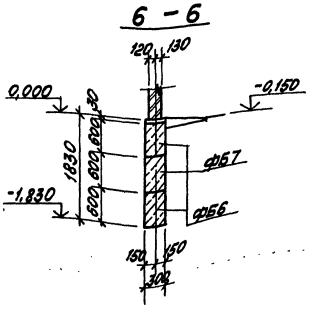

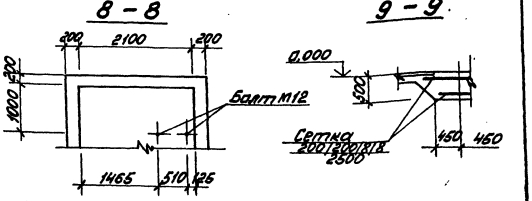

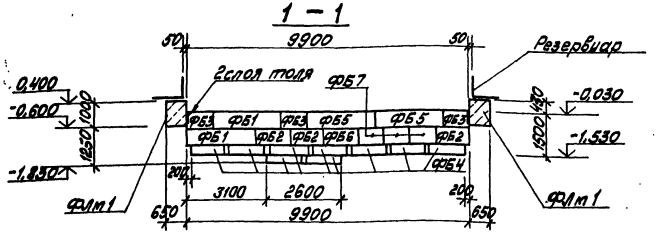

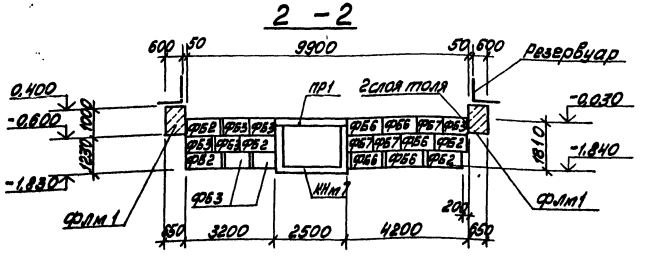

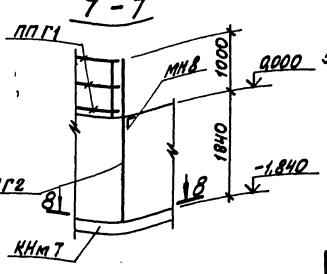

1. Спецификацию элементов к схеме расположения на данном листе смотреть КЖ1-12, КЖ1-17
2. Материалы на зону усиленного пола учтены на листе КЖ1-18
3. Блоки укладывать на цементном растворе М-50.
4. В основании фундаментов и каналов устраивается щебеночная подготовка втрамбованная в грунт толщиной 100мм.
5. Указания по гидроизоляции фундаментов и каналов даны на листе КЖ1-14.

Привязан

Инв.№

ГИП	Дикан		ТП 903-1-198 КЖ1		
Нач.отд.	Ердиха		Котельная с тремя котлами КВ-ГМ-100 и тремя котлами ГМ-ГМ-КВМГ-ВСГП открытая система теплоснабжения.		
Н.контр.	Литвинова		Котельная	Стадия	Лист	Листов
Гл.инж.пр.	Мирошниченко			РП	15	
Рук.гр.	Ефрон		Схема расположения элементов подземного хозяйства. На камеры управления.	ЛАТГИПРОПРОМ		
Ст.инж.	Кулешова					

18454-47 19 Формат А2

Типовой проект 903-1-198 Альбом 5.4

Схема расположения фундаментов под резервуары

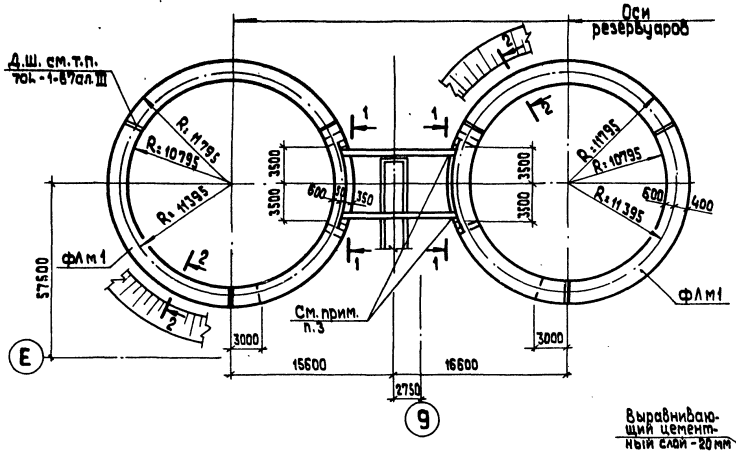

а — а

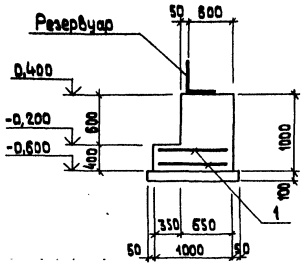

2 — 2

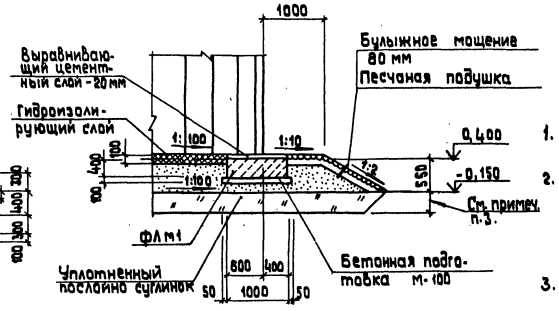

1 — 1

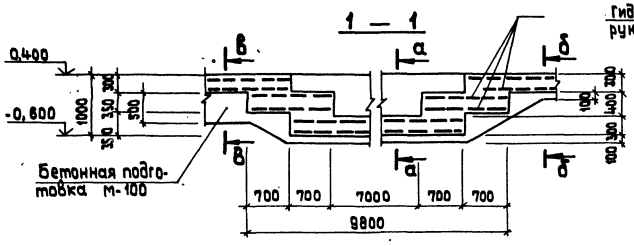

б — б

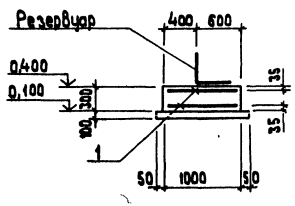

в — в

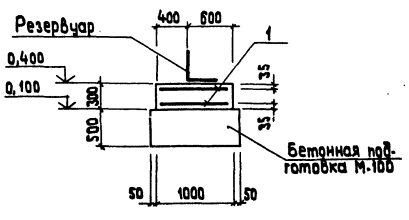

Формат	Зона	Поз.	Обозначение	Наименование	Кол.	Примечание
				ФЛ М1		
				Сборочные единицы		
				Сетка арматурная		
		1	Т.П. 903-1-198 КЖИ-С1-2 Альбом 5.5	С1-2	158.6	м
				Материалы:		
				Бетон М-200		24.67 м³

Ведомость расхода стали на элемент. кг.

Марка элемента	Изделия арматурные						Всего
	Арматура класса						
	А-I			А-II			
	ГОСТ 5781-81						
	10		Итого	12		Итого	
ФЛ М1	491.7		491.7	682.0		682.0	1173.7

1. На чертеже дано решение опорного кольца (ФЛ М1) и подготовки в основании резервуара.
2. Все указания по производству работ и привязке проекта основания даны в альбоме III типового проекта 704-1-67 „стальной вертикальный цилиндрический резервуар для нефти и нефтепродуктов емкостью 5000 м³".
3. Мощность растительного слоя уточняется при привязке проекта.
4. Примыкание ФЛ М1 к блокам ленточных фундаментов выполнить по месту.
5. Настоящий лист смотреть совместно с листом КЖ1-15, КЖ1-17.

Привязан

Инв. №

Гл. инж. пр.	Думан		
Нач. отд.	Рябуха		
Н. контр.	Андриевская		
Гл. констр.	Андриевская		
Рук. гр.	Бобрук		
Ст. инж.	Кузнецова		

Т.П. 903-1-198 КЖ 1

Котельная с тремя котлами КВ-ГМ-100 и тремя котлами ГМ 50-14 (2ДЕ-25-14ГМ). Открытая система теплоснабжения

Котельная

Схема расположения фундаментов под резервуары. ФЛ М1. Опалубка и армирование.

Стадия	Лист	Листов
Р.П.	16	

ЛАТГИПРОПРОМ

18454-47 20

формат А2

Инв. № подл. | Подпись и дата | Взам. инв. №

Спецификация элементов к схемам расположения подземного хозяйства на листах КЖ1-3÷КЖ1-16 (окончание)

Марка поз.	Обозначение	Наименование	Кол.	Масса ед., кг	Примечание
		Приямки			
ПРм1	КЖ1-29, КЖ1-30	ПРм1	1		
		ленточные фундаменты			
ФЛм1	КЖ1-16	ФЛм1	2		
		Блоки бетонные для стен подвалов			
ФБ1	ГОСТ 13579-78	ФБС 24.5.6Т	2	1630	
ФБ2	ГОСТ 13579-78	ФБС 12.5.6Т	8	790	
ФБ3	ГОСТ 13579-78	ФБС 9.5.6Т	10	590	
ФБ4	ГОСТ 13579-78	ФБС 12.5.3Т	14	380	
ФБ5	ГОСТ 13579-78	ФБС 24.3.6Т	5	970	
ФБ6	ГОСТ 13579-78	ФБС 12 6.3Т	1	460	
ФБ7	ГОСТ 13579-78	ФБС 9.3.6Т	3	350	
		Лотки каналов			
Л1-8*	3.006-2 Вып. II-1	Л1-8*	7	450	
Л1д-8	3.006-2 Вып. II-1	Л1д-8	15	110	
Л4-8*	3.006-2 Вып. II-1	Л4-8*	3	900	
Л4д-8	3.006-2 Вып. II-1	Л4д-8	3	230	
Л8-5	3.006-2 Вып. II-1	Л8-5	1	3900	
Л8д-5	3.006-2 Вып. II-1	Л8д-5	5	500	
Л8-5*	3.006-2 Вып. II-1	Л8-5*	1	1950	
Л30-3	3.006-2 Вып. II-1	Л30-3	12	6450	
Л30д-3	3.006-2 Вып. II-1	Л30д-3	3	1630	
Л26-3	3.006-2 Вып. II-1	Л26-3	7	5490	
Л26д-3	3.006-2 Вып. II-1	Л26д-3	2	1380	
Лу48н-1	3.006-2 Вып. II-2	Лу4-8н-1	3	1730	
Лу8-8	3.006-2 Вып. III-2	Лу8-8	2	3650	
Лу30-15	3.006-2 Вып. III-2	Лу30-15	1	5950	
Л8-5-А	3.006-2 Вып. II-1 ТП 903-1-198 КЖИ-Л8-5-А; Л8-5*-А ал. 5.5 часть 2	Л8-5-А	10	3900	
Л8-5*-А		Л8-5*-А	2	1950	
Л12-3-А	КЖИ-Л12-3А, Л12-3*-А	Л12-3-А	1	4800	
Л12-3*-А		Л12-3*-А	1	2400	
Л9-5-А	КЖИ-Л9-5-А, Л9-5*-А	Л9-5-А	4	5100	
Л9-5*-А		Л9-5*-А	3	2550	
Л8д-5-А	КЖИ-Л8д-5-А, Л12д-3-А	Л8д-5-А	21	500	
Л12д-3-А		Л12д-3-А	3	600	
Л9д-5-А	КЖИ-Л9д-5-А	Л9д-5-А	10	650	
Лу8-8-А	3.006-2 Вып. III-2 КЖИ-Лу8-8-А	Лу8-8-А	1	3650	
Лу-8-8н-А	КЖИ-Лу8-8н-А	Лу8-8н-А	1	3650	
Лу9-8-А	КЖИ-Лу9-8н-А	Лу9-8-А	1	4730	

Марка поз.	Обозначение	Наименование	Кол.	Масса ед., кг	Примечание
		Плиты перекрытия каналов			
П1-8	3.006-2 Вып. II-2	П1-8	43	40	
П5-8	3.006-2 Вып. II-2	П5-8	3	410	
П5д-8	3.006-2 Вып. II-2	П5д-8	15	100	
П7-3	3.006-2 Вып. II-2	П7-3	1	610	
П7д-3	3.006-2 Вып. II-2	П7д-3	50	150	
П7-5б	3.006-2 Вып. II-2	П7-5б	12	610	
П7д-5б	3.006-2 Вып. II-2	П7д-5б	95	160	
П10д-3	3.006-2 Вып. II-2	П10д-3	21	190	
П23д-3	3.006-2 Вып. II-2	П23д-3	17	820	
П8-8	3.006-2 Вып. II-2	П8-8	4	870	
П8д-8	3.006-2 Вып. II-2	П8д-8	7	210	
П24-5б	3.006-2 Вып. II-2	П24-5б	12	3740	
П24д-5б	3.006-2 Вып. II-2	П24д-5б	7	930	
П21-5б	3.006-2 Вып. II-2	П21-5б	7	2940	
П21д-5б	3.006-2 Вып. II-2	П21д-5б	2	730	
П26д-3б	3.006-2 Вып. II-2	П26д-3б	5	1250	
		Балки			
Б5	3.006-2 Вып. II-2	Б5	1	600	
Б6	3.006-2 Вып. II-2	Б6	3	1200	
		Перемычки			
ПР1	1.138-10 Вып. 1	1ПР38-24.25.224	2	325	
		Стремянка			
СГ2	1.459-2 Вып. 3	СГ2	1	52	
		Перила			
ППГ1	1.459-2 Вып. 4	ППГ1	2	17	
ППГ3	1.459-2 Вып. 4	ППГ3	1	24	
		Соединительные элементы			
МС1-1	ТП 903-1-198 ал. 5.5 ч.2 КЖИ-МС1-1	МС1-1	23		
МС1-2	КЖИ-МС1-2	МС1-2	2		
МС1-3	КЖИ-МС1-3	МС1-3	2		
		Трубы винипластовые			
а	ТУ6-05-1573-72	dy 50	98,2м		
б	ТУ6-05-1573-72	dy 60	70,0м		
в	ТУ6-05-1573-72	dy 80	222,8м		
г	ГОСТ 1839-80	dy 100	129,3м		

Марка поз.	Обозначение	Наименование	Кол.	Масса ед., кг	Примечание
		Изделия закладные			
М4-35	1.400-6/76 Вып. 1	М4-35	16		
М4-19	1.400-6/76 Вып. 1	М4-19	4		
М8-11	1.400-6/76 Вып. 1	М8-11	20		
МИ1-30	3.400-6/76	МИ1-30	12		
МИ1-24	3.400-6/76	МИ1-24	6		
МИ3-14	3.400-6/76	МИ3-14	2		
МИ4-46	3.400-6/76	МИ4-46	429,2м		
МН556	1.400-15 Вып. 1	МН 556	31,5м		
Пл-51	1.400-15 Вып. 1	Пл 51	7,0м		
МН1	ТП 903-1-198 ал. 5.3 КЖИ-МН1	МН1	2		
МН2	КЖИ-МН2	МН2	3		
МН3	КЖИ-МН3	МН3	1		
МН4	КЖИ-МН4	МН4	1		
МН5	КЖИ-МН5	МН5	1		
МН6	КЖИ-МН6	МН6	85,3м		
МН8	КЖИ-МН8	МН8	1		
МН9	КЖИ-МН9	МН9	3		
		Сетка			
С1-А	ГОСТ 8478-66	С1-А 200/200/8/8 2500/400	460,7м		
	ГОСТ 8568-77*	Рифленая сталь δ=5	24,9м²		
	ГОСТ 8568-77*	Рифленая сталь δ=6	14,5м²		
	ГОСТ 103-76	Ребро жесткости-6×80	64,2м		
	ГОСТ 24379.1-80	Болт 5 М12×400	8		

Начало спецификации элементов к схемам расположения подземного хозяйства дано на листе КЖ1-12

Привязан

Инв. №

Альбом 5.4

Типовой проект 903-1-198

Инв. № подл. | Подпись и дата | Взам. инв. №

Гл. инж. пр.	Думан	
Нач. отд.	Рябуха	
Н. контр.	Андриевская	
Гл. констр.	Андриевская	
Рук. гр.	Бобрук	
Ст. тех.	Кузнецова	

ТП 903-1-198 КЖ1

Котельная с тремя котлами КВ-ГМ-100 и тремя котлами ГМ-50-14 (2ДЕ-25-14ГМ). Открытая система теплоснабжения

Котельная

Стадия	Лист	Листов
РП	17	

Спецификация элементов к схемам расположения подземного хозяйства на листах КЖ1-3÷КЖ1-16 (окончание)

ЛАТГИПРОПРОМ

18454-47 21

Формат А2

Альбом 5.4

Типовой проект 903-1-198

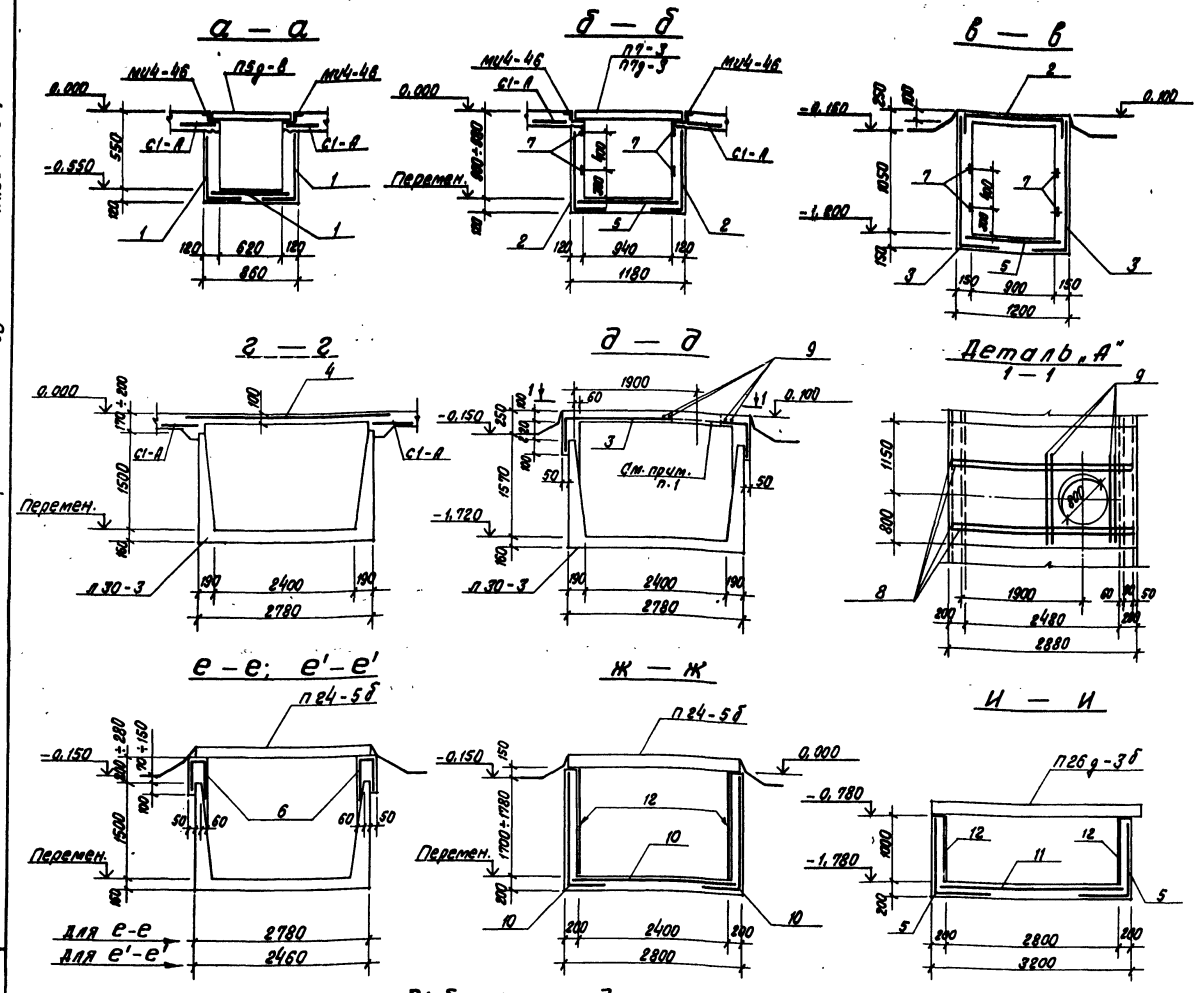

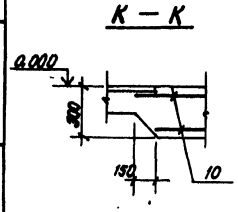

Формат	Зона	Поз.	Обозначение	Наименование	Кол.	Примечание
				Монолитные заделки каналов		
				Сборочные единицы		
				Сетки арматурные		
		1	ГОСТ 8478-66	100/100/8/5 1700/2	1,0	м
		2	ГОСТ 8478-66	200/200/8/8 2600/2	7,5	м
		3	ГОСТ 8478-66	200/200/8/8 1900	9,4	м
		4	ГОСТ 8478-66	100/100/8/8 2300	3,0	м
		5	ГОСТ 8478-66	200/200/8/8 2300/2	9,5	м
		6	ГОСТ 8478-66	100/100/6/5 1100	89,5	м
				Изделия закладные		
		7	ТП 903-1-198 ал. 5.5 КЖИ-МН7	МН7	22,6	м
				Детали		
				ф12 А III ГОСТ 5781-81		
		8	КЖ1-18	l = 2800	4	2,5 кг
		9	КЖ1-18	l = 1500	4	1,4 кг
				Материалы		
				Бетон марки 200		10,60 м³
				КН м 6		
				Сборочные единицы		
				Сетки арматурные		
		5	ГОСТ 8478-66	200/200/8/8 2300/2	3,8	м
		10	ГОСТ 8478-66	200/200/8/8 2500	77,2	м
		11	ГОСТ 8478-66	200/200/8/8 2500/2	3,1	м
				Изделия закладные		
		12	ТП 903-1-198 ал. 5.5 КЖИ-МН6	МН6.	20,9	м
				материалы: Бетон М 200		28,09 м³
				Усиленный пол		
				Сборочные единицы		
				Сетки арматурные		
		10	ГОСТ 8478-66	200/200/С/8 2500	85,0	м
				материалы: Бетон М 150		26,4 м³

1. Сетки в местах отверстий обрезать и отогнуть по месту.
2. Настоящий лист смотреть совместно с листами КЖ1-3÷КЖ1-17.

Привязан

Инв. №

Выборка расхода стали на один элемент, кг

Марка элемента	Изделия арматурные: Арматура класса Вр-I ГОСТ 6727-80			Арматура класса А-III ГОСТ 5781-81			Всего	Изделия закладные: Арматура класса А I ГОСТ 5781-81			Арматура класса А-III ГОСТ 5781-81			Прокат марки ВСт3 кп2 ГОСТ 103-76			Всего	Общий расход
	5		Итого	8	12	Итого		6		Итого	8		Итого	100×6	40×4	Итого		
Монолитные заделки каналов	327,7		327,7	190,7	15,0	205,7	533,4	4,5		4,5					28,3	28,3	32,8	566,2
КН м 6				849,5		849,5	849,5				6,3		6,3	98,3		98,3	104,6	954,1
Усиленный пол				896,8		896,8	896,8											896,8

Гл. инж. пр.	Думан	
Нач. отд.	Рябуха	
Н. контр.	Андриевская	
Гл. констр.	Андриевская	
Рук. гр.	Бобрук	
Ст. инж.	Кузнецова	
Ст. техн.	Замураева	

ТП 903-1-198 КЖ1

Котельная с тремя котлами КВ-ГМ-100 и тремя котлами ГМ-50-14 (2ДЕ-25-14ГМ). Открытая система теплоснабжения

Котельная

Стадия	Лист	Листов
РП	18	

Подземное хозяйство. Разрезы а-а÷к-к; е'-е'. Деталь „А"

ЛАТГИПРОПРОМ

Инв. № подл. | Подпись и дата | Взам. инв. №

18454-47 22

Формат А2

Альбом 5.4

Типовой проект 903-1-198

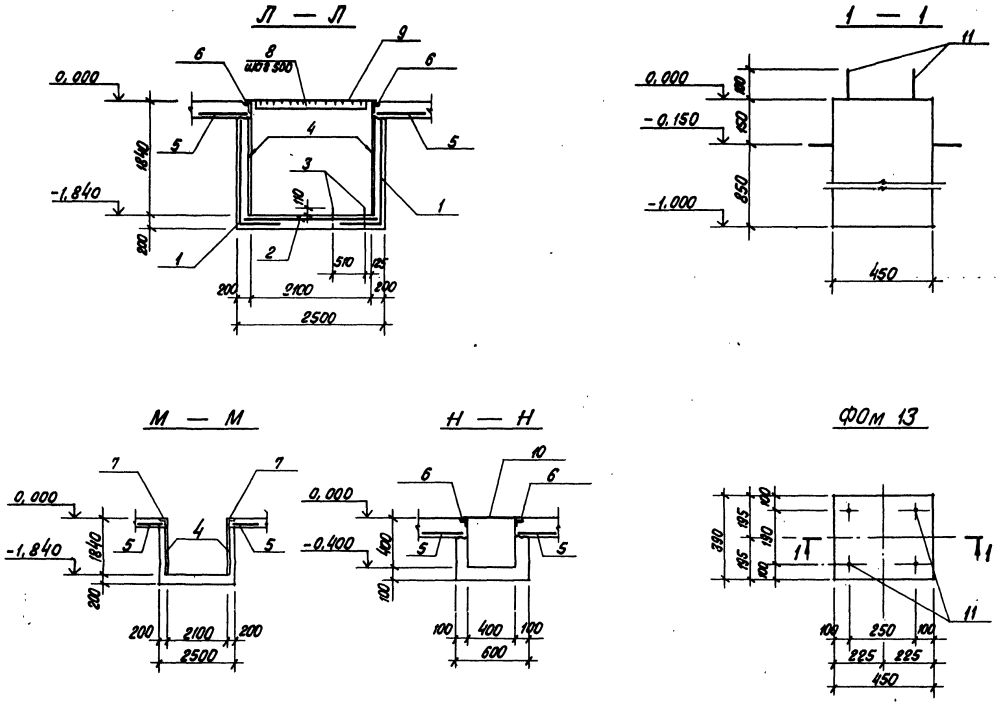

Формат	Зона	Поз.	Обозначение	Наименование	Кол.	Примечание
				КН м 7		
				Сборочные единицы		
				Сетка арматурная		
		1	ГОСТ 8478-66	200/200/8/8 / 8=2500	14.5	м
		2	ГОСТ 8478-66	200/200/8/8 / 1300	6.2	м
				Изделия закладные		
		3	ГОСТ 24379.1-80	Болт 5 М12×300	2	
		4	ТП 903-1-198 ал. КЖИ-МН6	МН6	10.2	м
				Материалы на КН м 7		
				Бетон марки 200	8,61	$м^3$
				Пол		
				Сборочные единицы		
				Сетка арматурная		
		5	ГОСТ 7476-76	100/100/8/8 / 2500/400	24.0	м
				Изделия закладные		
		6	1.400-15	МН 556	21.4	м
		7	3.400-6/76	МИ4-46	4.2	м
		8	ГОСТ 103-76	-6×80	28.0	
		9	ГОСТ 8568-77*	Рифл. сталь δ=6	9.1	$м^2$
		10	ГОСТ 8568-77*	Рифл. сталь δ=5	3.4	$м^2$
				ФОм 13		
				Сборочные единицы		
				Изделия закладные		
		4	ГОСТ 24379.1-80	Болт 5 М12×300	4	
				Материалы на ФОм 13		
				Бетон марки 200		0,18 $м^3$

Выборка расхода стали на элемент, кг.

Марка элемента	Изделия арматурные				Изделия закладные										Общий расход
	Арматура класса А III			Всего	Арматура класса А III			Прокат марки ВСт3 кп2						Всего	
	ГОСТ 5781-81				ГОСТ 5781-81			ГОСТ 103-76			ГОСТ 24379.1-80				
	ф8		Итого		ф8		Итого	-100×6		Итого	Болт М12		Итого		
КН м 7	213.6		213.6	213.6	3.1		3.1	48.0		48.0	0.7		0.7	51.8	265.4
ФОм 13											1.4		1.4	1.4	1.4

Привязан

Инв. №

Гл.инж.пр.	Думан		
Нач.отд.	Рябуха		
Н.контр.	Андриевская		
Гл.констр.	Андриевская		
Рук. гр.	Бобрук		
Ст.инж.	Кузнецова		
Ст.тех.	Эмуроева		

ТП 903-1-198 КЖ1

Котельная с тремя котлами КВ-ГМ-100 и тремя котлами ГМ-50-14(2ДЕ-25-14ГМ). Открытая система теплоснабжения

Котельная

Стадия	Лист	Листов
Р.П	19	

Подземное хозяйство. Разрезы Л-Л; М-М; Н-Н. Фундамент ФОм 13.

ЛАТГИПРОПРОМ

18454-47 23

Формат А2

Инв. № подл. | Подпись и дата | Взам. инв. №

Альбом 5.4

Типовой проект 903-1-198

Фрагмент плана №1

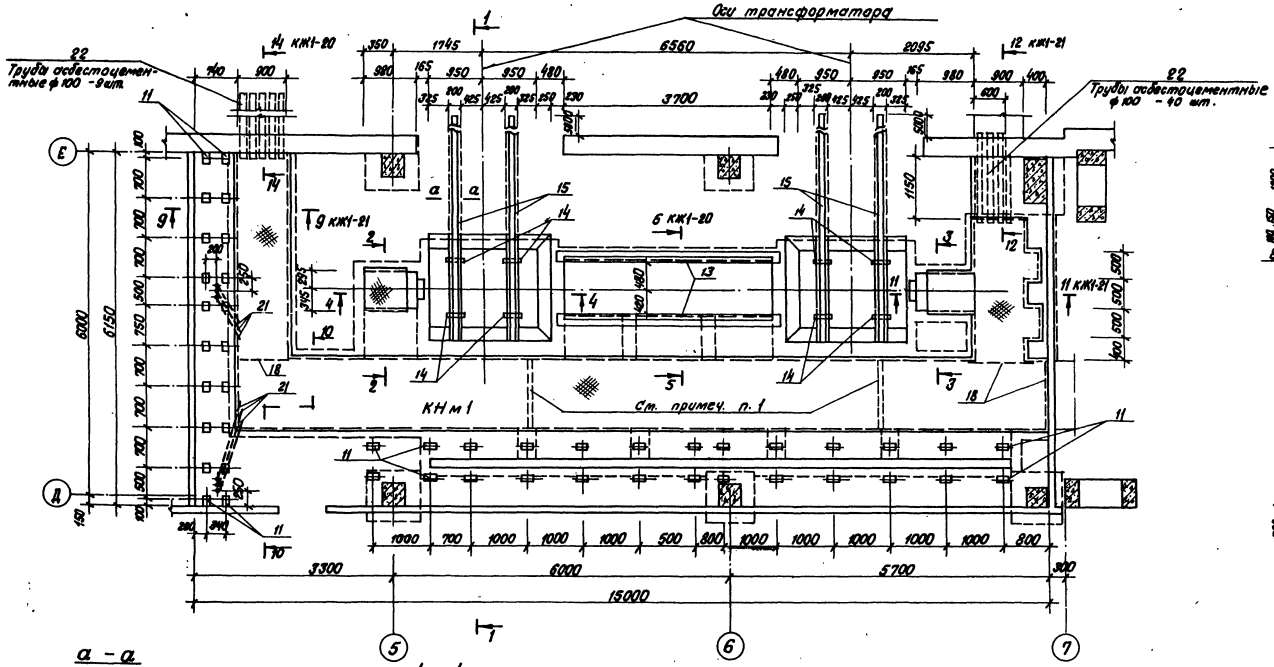

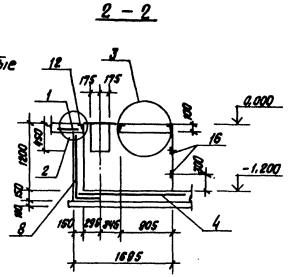

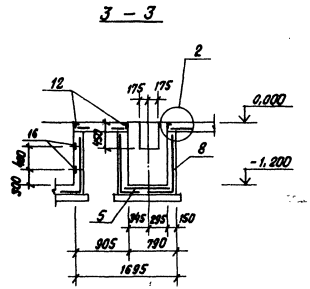

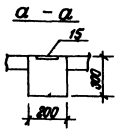

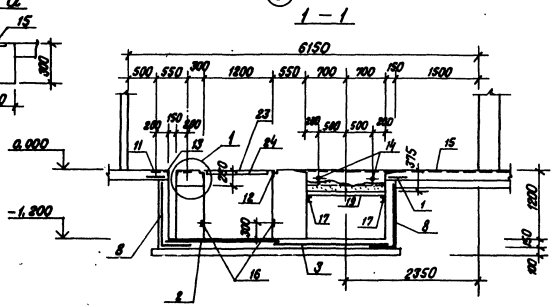

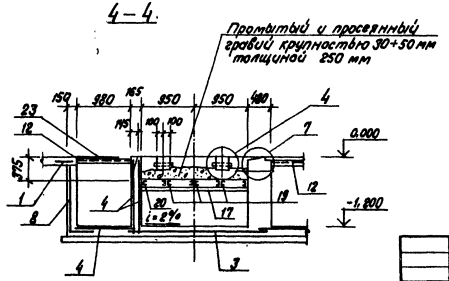

После прокладки кабелей проемы заделываются кирпичом на ребро на глиняном растворе под наблюдением электромонтажников.

Привязан			
Инв. №			
ТП 903-1-198		КЖ1	
Котельная с тремя котлами КВ-ГМ-100 и тремя котлами ГМ-50-14 (2,2Е-25-14 ГМ). Открытая система теплоснабжения			
Котельная	Стадия	Лист	Листов
	РП	20	
Фрагмент плана №1. Разрезы 1-1 ÷ 4-4. КН м1.	ЛАТГИПРОПРОМ		

Гл.инж.пр.	Думан	
Нач.отд.	Рябуха	
Н.контр.	Андриевская	
Гл.констр.	Андриевская	
Рук. гр.	Бобрук	
Инженер	Шарапова	

Инв. № подл. | Подпись и дата | Взам. инв. № | Отд. 9 | Выполнено

18454-47 24

Формат А2

Альбом 5.4

Типовой проект 903-1-198

Согласовано

Инв. № подл. | Подпись и дата | Взам. инв. №

Фрагмент плана №2

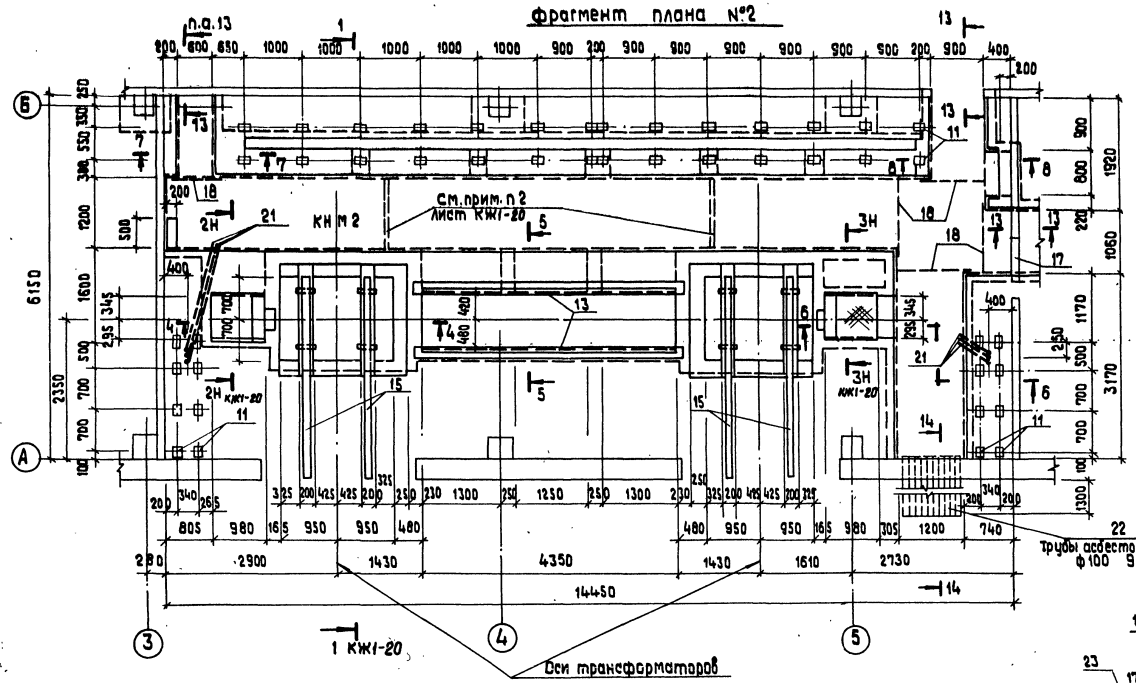

7 — 7

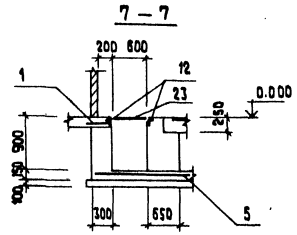

8 — 8

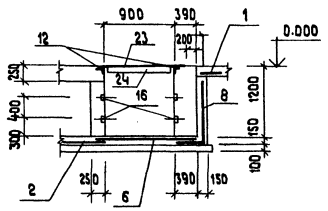

13 — 13

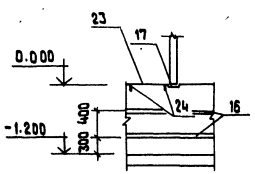

14 — 14

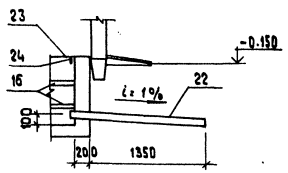

5 — 5

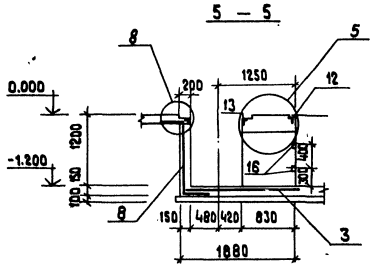

6 — 6

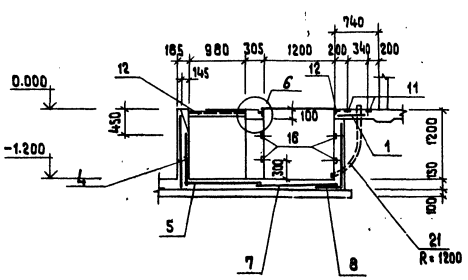

Привязан

Инв. №

				ТП 903-1-198	КЖ1	
				Котельная стремя котлами КВ-ГМ-100 и тремя котлами ГМ 50-14 (2ДЕ-25-14ГМ). Открытая система теплоснабжения		
				Котельная	Стадия: РП; Лист: 21; Листов:	
				Фрагмент плана №2. Разрезы 5-5 ÷ 8-8; 13-13; 14-14.	ЛАТГИПРОПРОМ	
Гл.инжнр.	Думан					
Нач.отд.	Рябуха					
Н.контр.	Андриевская					
Гл.констр.	Андриевская					
Рук.гр.	Бобрик					
Инженер	Шарапова					

18454-47 25

Формат А2

Типовой проект 903-1-198. Альбом 5.4

Инв.№ подл. | Подп. и дата | Взам.инв.№

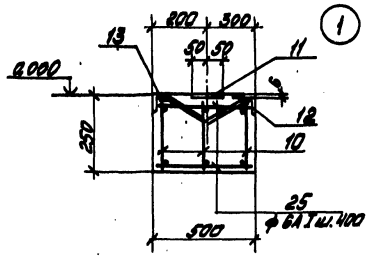

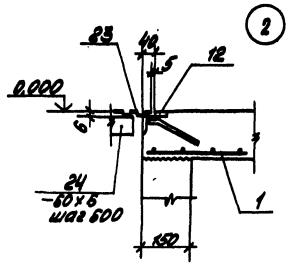

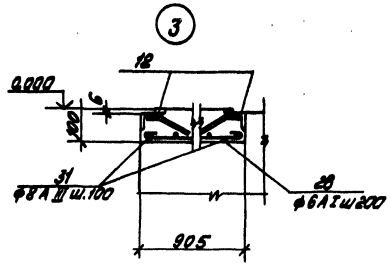

Ведомость деталей

Поз.	Эскиз
28	895
29	280
30	200, 300

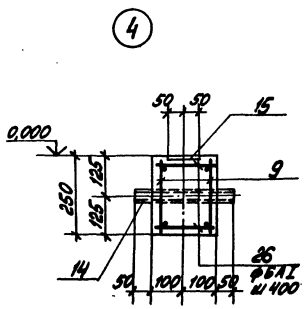

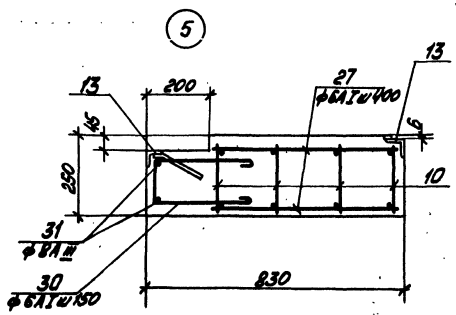

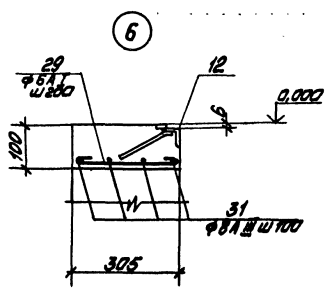

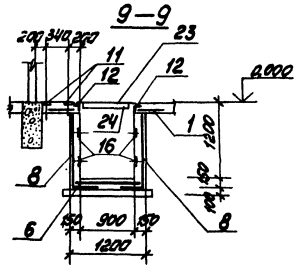

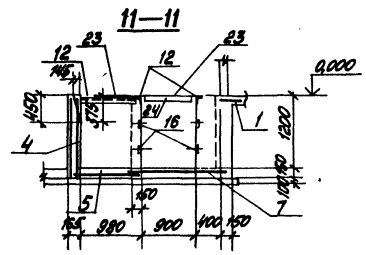

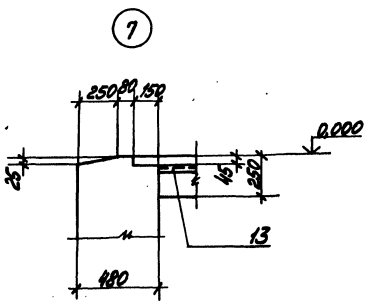

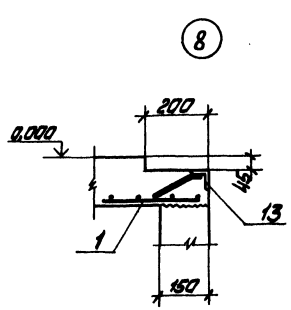

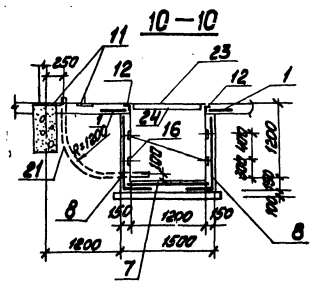

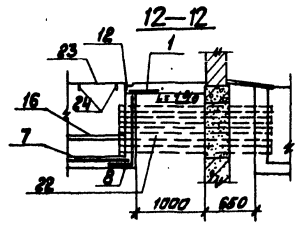

Привязан

Инв.№

Гл.инж.пр.	Лукин			ТП 903-1-198	КЖ1
Нач.отд.	Ройхэ			Котельная с тремя котлами КВ-ТС-400 и тремя котлами гр.50-ГМ(ДЕ-25-ГМ) открытой системы теплоснабжения	
Гл.инж.проекта	Мартынова				Стадия Листов
Гл.конструктор	Пономарева				РП 22
Рук.гр.	Бобрик			Фрагмент плана М1:100. Разрезы 9-9 ÷ 12-12. Узлы 1 ÷ 8.	ЛАТГИПРОПРОМ
Инж.	Шафалова				

18454-47 26

Формат А2

Типовой проект 903-1-198 Альбом 5.4

Спецификация каналов КНм 1, КНм 2

Формат	Зона	Поз.	Обозначение	Наименование	Кол.	Примечание
				КНм 1		
				Сборочные единицы		
				Сетки арматурные		
		1	ГОСТ 8478-66	100/100/8/8 / 400	42.0	м
		2	ГОСТ 8478-66	200/200/8/8 / 2100	10.7	м
		3	ГОСТ 8478-66	200/200/8/8 / 1900	9.5	м
		4	ГОСТ 8478-66	200/200/8/8 / 1200	7.9	м
		5	ГОСТ 8478-66	200/200/8/8 / 800	1.2	м
		6	ГОСТ 8478-66	200/200/8/8 / 1100	6.5	м
		7	ГОСТ 8478-66	200/200/8/8 / 1400	5.7	м
		8	ГОСТ 8478-66	200/200/8/8 / 1500	36.8	м
		9	ТП 903-1-198 ал. 5.5 ч. 2 КЖИ-КР10	Каркас КР10	8	
		10	КЖИ-КР11	Каркас КР11	50.6	м
				Изделия закладные		
		11	1.400-6/76	М8-11	46	
		12	1.400-15 в1	МН 556	41.8	м
		13	3.400-6/76	МИ4-46	28.2	м
		14		Труба ф40×3 ГОСТ 3262-75 ℓ=300	8	
		15	3.400-6/76	МИ1-10	36.0	м
		16	ТП 903-1-198 ал. 5.5 ч. 2 КЖИ-МН7	МН 7	27.4	м
		17		ГОСТ 8240-72 [12	8.8	м
		18		ГОСТ 8509-72 L 90×8	3.0	м
		19	ТП 903-1-198 ал. 5.5 ч. 2 КЖИ-Р2, Р2А	Решетка Р2	6	16.8 кг
		20	КЖИ-Р2, Р2А	То же Р2А	2	19.9 кг
		21		ТУ6-05-1573-72 Трубы винипласт. dy 80	12.3	м
		22		ГОСТ 1839-72* Трубы асбестоцем. dy 100	90.0	м
		23		ГОСТ 8568-77 Сталь рифленая δ=6	1280.0	кг
		24		ГОСТ 103-76 Сталь полосовая – 60×6	134.5	кг

см. прим. п. 1

Формат	Зона	Поз.	Обозначение	Наименование	Кол.	Примечание
				Детали		
				ф6АI ГОСТ 5781-81		
		25		ℓ=470	56	6,8 кг
		26		ℓ=180	40	1,6 кг
		27		ℓ=600	20	2,6 кг
		28*		ℓ=975	12	2,6 кг
		29*		ℓ=360	6	0,5 кг
		30*		ℓ=850	28	5,2 кг
		31		ф8АIII ГОСТ 5781-81	24.2	м 9.4 кг
				Материалы		
				Бетон марки 200		24.94 м³
				КНм 2		
				Сборочные единицы		
				Сетки арматурные		
		1	ГОСТ 8478-66	100/100/8/8 / 400	33.6	м
		2	ГОСТ 8478-66	200/200/8/8 / 2100	13.2	м
		3	ГОСТ 8478-66	200/200/8/8 / 1900	9.5	м
		4	ГОСТ 8478-66	200/200/8/8 / 1200	7.9	м
		5	ГОСТ 8478-66	200/200/8/8 / 800	1.5	м
		6	ГОСТ 8478-66	200/200/8/8 / 1100	2.0	м
		7	ГОСТ 8478-66	200/200/8/8 / 1400	6.5	м
		8	ГОСТ 8478-66	200/200/8/8 / 1500	34.4	м
		9	ТП 903-1-198 ал. 5.5 ч. 2 КЖИ-КР10	Каркас КР10	8	
		10	КЖИ-КР11	Каркас КР11	55.7	м

Формат	Зона	Поз.	Обозначение	Наименование	Кол.	Примечание
				Изделия закладные		
		11	1.400-6/76	М8-11	46	
		12	1.400-15 в.1	МН 556	43.2	м
		13	3.400-6/76	МИ4-46	31.7	м
		14		Труба 40×3 ГОСТ 3262-75 ℓ=300	8	
		15	3.400-6/76	МИ1-10	16.0	м
		16	ТП 903-1-198 КЖИ-МН7	МН 7	36.0	м
		17		ГОСТ 8240-72 [12	10.2	м
		18		ГОСТ 8509-72 L 90×8	5.8	м
		19	ТП 903-1-198 ал. 5.5 ч. 2 КЖИ-Р2, Р2А	Решетка Р2	6	
		20	КЖИ-Р2, Р2А	Решетка Р2А	2	
		21		ТУ6-05-1573-72 Трубы винипластовые dy 80	8.4	м
		22		ГОСТ 1839-72* Трубы асбестоцементные dy 100	18.0	м
		23		ГОСТ 8568-77* Сталь рифленая δ=6	1300.0	кг
		24		ГОСТ 103-76 Сталь полосовая – 60×6	110.0	кг

см. прим. п. 1

Формат	Зона	Поз.	Обозначение	Наименование	Кол.	Примечание
				Детали		
				ф6АI ГОСТ 5781-81		
		25		ℓ=470	62	6,4 кг
		26		ℓ=180	40	1,6 кг
		27		ℓ=600	22	2,9 кг
		28*		ℓ=975	12	2,6 кг
		29*		ℓ=360	6	0,5 кг
		30*		ℓ=850	30	5,6 кг
		31		ф8АIII ГОСТ 5781-81	38,0	14,8 кг
				Материал		
				Бетон марки 200		25,68 м³

Ведомость расхода стали на элемент, кг

Марка элемента	Изделия арматурные: Арматура класса АIII, ГОСТ 5781-81, ф12	ф8		Итого	АI, ф6		Итого	Всего	Изделия арматурные: Ар-ра класса АIII, ГОСТ 5781-81, ф8	ф6	Итого	Прокат марки Вст3 Кп2: ГОСТ 8240-72, [12		Итого	ГОСТ 8509-72, L 63×5	L 50×5	Итого	ГОСТ 3262-75, Труба 40×3		Итого	ГОСТ 19903-74*, δ=6	δ=4	Итого	Всего	Общий расход
КНм 1	25.6	686.7		712.3	50.8		50.8	763.1	49.2	25.2	74.4	91.5		91.5	201.5	107.0	308.5	7.8		7.8	216.5	100.0	316.5	798.7	1561.8
КНм 2	25.6	663.6		689.2	54.7		54.7	743.9	54.3	25.4	79.7	106.1		106.1	283.5	120.5	324.0	7.8		7.8	127.2	99.0	226.2	743.8	1387.7

1. Поз. 18÷24 в таблицу расхода стали не включены.
2. Поз. отмеченные знаком * см. ведомость деталей на листе КЖ1-22
3. Расход закладных деталей в полу по фрагментам планов 1 и 2 учтены в спецификациях на каналы КНм1 и КНм 2.

Привязан

Инв. №

Гл. инж. пр.	Думан		
Нач. отд.	Рябуха		
Н. контр.	Андриевская		
Гл. констр.	Андриевская		
Рук. гр.	Бобрук		
Инженер	Шарапова		

ТП 903-1-198 КЖ1

Котельная с тремя котлами КВ-ГМ-100 и тремя котлами ГМ-50-14 (2ДБ-25-14ГМ). Открытая система теплоснабжения

Котельная

Стадия	Лист	Листов
РП	23	

Фрагмент плана №1 и №2 Спецификации каналов КНм 1, КНм 2

ЛАТГИПРОПРОМ

18454-47 27

Формат А2

Инв. № подл. | Подпись и дата | Взам. инв. №

Типовой проект 903-1-198 Альбом 5.4

Фрагмент плана №3

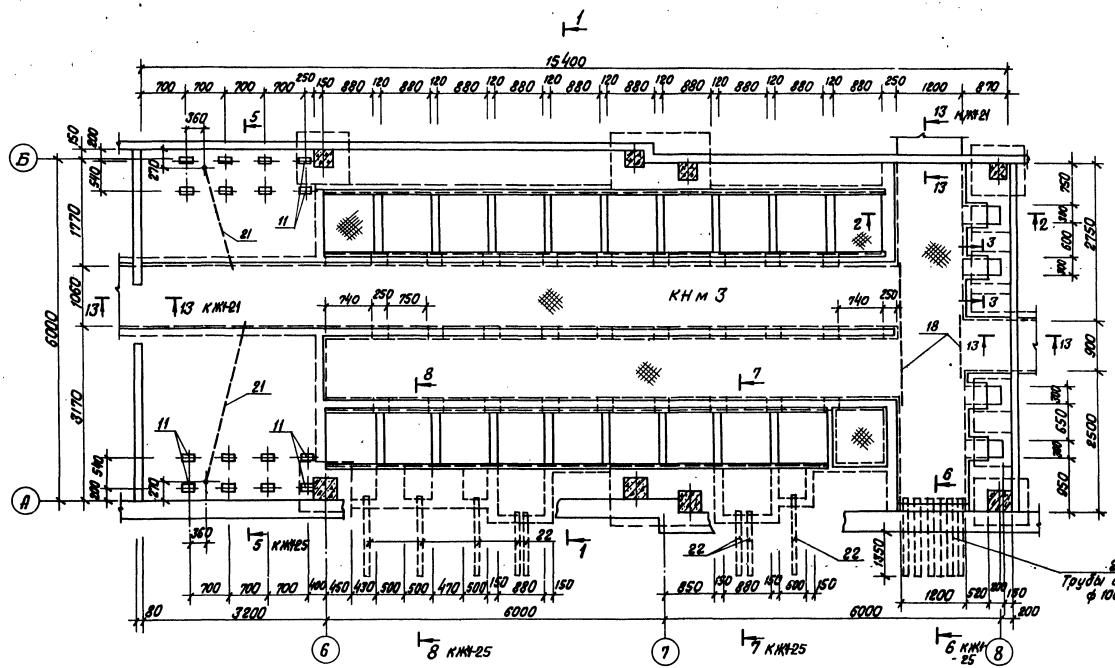

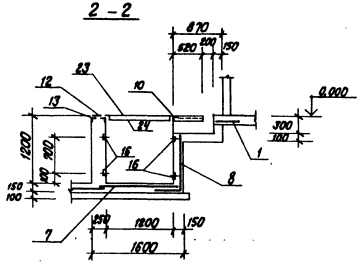

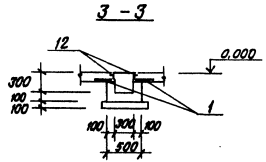

После прокладки кабелей проемы закладываются кирпичом на ребро, на глиняном растворе, под наблюдением электромонтажников.

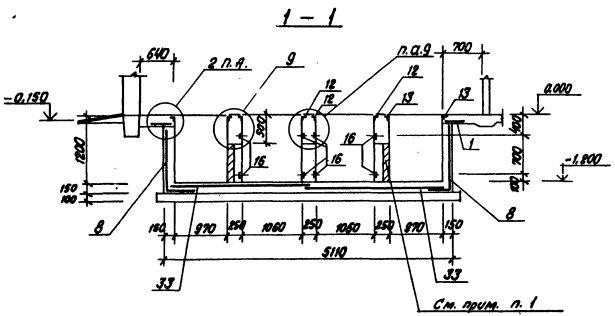

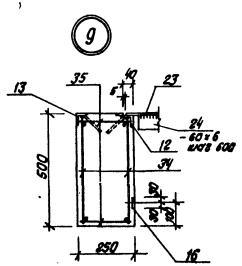

Привязан					
Инв. №					
			ТП 903-1-198		КЖ1
			Котельная с тремя котлами КВ-ГМ-100 и тремя котлами ГМ-50-14 (ВДБ-25-14ГМ). Открытая система теплоснабжения		
Гл.инж.пр.	Диман		Котельная	Стадия	Лист	Листов
Нач.отд.	Рябуха			РП	24	
Н.контр.	Андриевская		Фрагмент плана №3. КНм3. Разрезы 1-1 ÷ 3-3	ЛАТГИПРОПРОМ		
Гл.констр.	Андриевская					
Рук. гр.	Бобрук					
Инженер	Шарапова					

18454-47 28 Формат А2

Альбом 5.4

Типовой проект 903-1-198

5 – 5

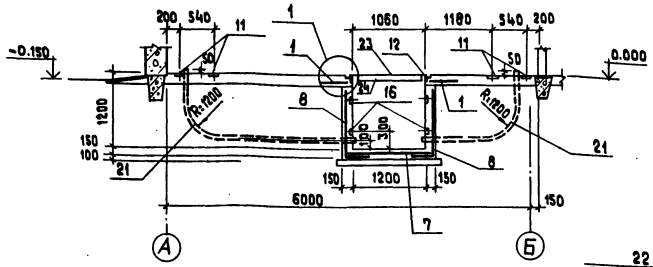

6 – 6

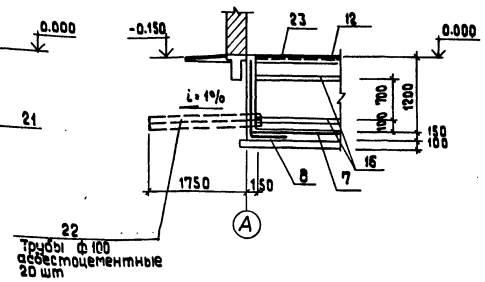

7 – 7

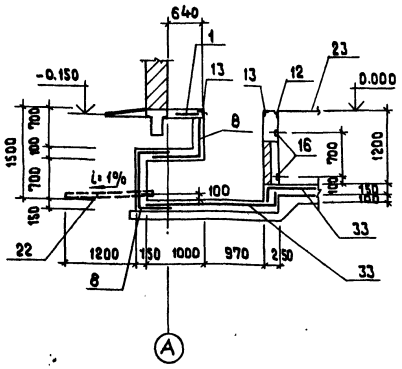

8 – 8

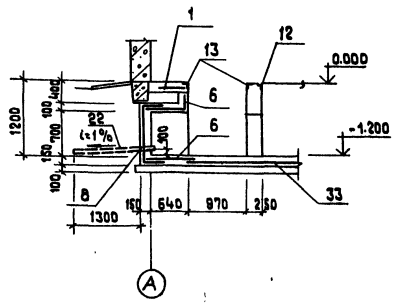

Спецификация канала КН м 3

Формат	Зона	Поз.	Обозначение	Наименование	Кол.	Примечание
				Сборочные единицы		
				Сетки арматурные		
		1	ГОСТ 8478-66	100/100/8/8 / 400	30.5	м
		6	ГОСТ 8478-66	200/200/8/8 / 1100	4.0	м
		7	ГОСТ 8478-66	200/200/8/8 / 1450	9.4	м
		8	ГОСТ 8478-66	200/200/8/8 / 1600	31.7	м
		33	ГОСТ 8478-66	200/200/8/8 / 2500	21.0	м
		34	ТП 903-1-198 КЖИ-КР20	КР20	61.2	м
				Изделия закладные		
		11	1.400-6/76	М 8-11	16	
		12	1.400-15 Вып.1	МИ-556	60	
		13	3.400-6/76	МИЧ-46	40.0	м
		16	1.400-15 Вып. 1	МИ 104-6	90.0	м
		17		ГОСТ 8240-72 С12	3.0	м
		21		ТУ6-05-1573-72 Трубы винипластовые dy 80	7.2	м
		22		ГОСТ 1839-72* Трубы асбестоцементные dy 100	49.6	м
		23		ГОСТ 8568-77* Сталь рифленая δ=6	1950.0	кг
		24		ГОСТ 103-76 Сталь полосовая -60×6	340.0	кг
		18		ГОСТ 8509-72 L 90×8	3.7	м
				Детали		
				ф6 AI ГОСТ 5781-81		
		35		ℓ = 220	150	7.3 кг
				Материал		
				Бетон марки 200	22.8	м³

См. прим. п.1

1. Поз. 17, 18, 21 ÷ 24 в ведомость расхода стали не включены.
2. Расход закладных деталей в полу по фрагменту плана 3 учтен в спецификации на канал КН м 3.

Ведомость расхода стали на элемент, кг

Марка элемента	Изделия арматурные								Изделия закладные											Общий расход
	Арматура класса							Всего	Ар-ра класса			Прокат марки							Всего	
	AIII				AI				AIII	AI		В ст 3 КП2								
	ГОСТ 5781-81								ГОСТ 5781-81			ГОСТ 19903-74*			ГОСТ 8509-72					
	ф8	ф12	ф16		Итого	ф6		Итого	ф8	ф6	Итого	δ=6	δ=4	Итого	L63×5	L50×5		Итого		
КН м 3	597,3	55,1	97,9		750,3	30,6		30,6	780,9	51,2	38,6	89,8	14,4	159,0	173,4	298,5	152,4		450,5	713,7	1494,6

Привязан

Инв. №

Гл. инж. пр.	Думан		
Нач. отд.	Рябуха		
Н. контр.	Андриевская		
Гл. констр.	Андриевская		
Рук. гр.	Бобрук		
Инженер	Шарапова		

ТП 903-1-198 КЖ1

Котельная с тремя котлами КВ-ГМ-100 и тремя котлами ГМ-50-14/2ДЕ-25-14ГМ). Открытая система теплоснабжения

Котельная

Стадия	Лист	Листов
РП	25	

Фрагмент плана №3. КНм 3. Разрезы 5-5 ÷ 8-8.

ЛАТГИПРОПРОМ

18454-47 29

формат А2

Инв. № подл. | Подпись и дата | Взам. инв. №

Альбом 5.4

Типовой проект 903-1-198

Фрагмент плана №5

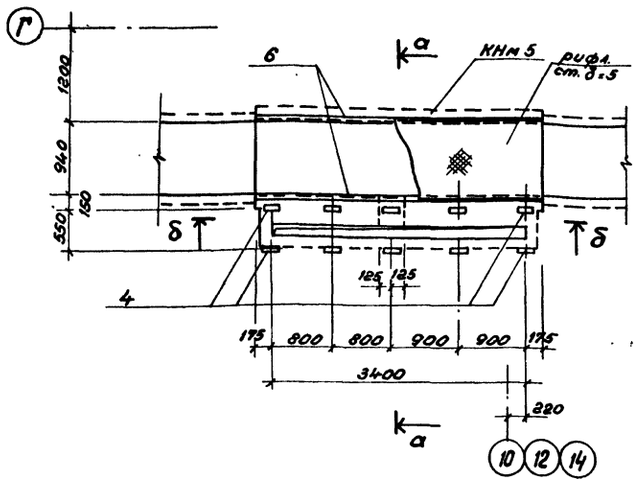

а – а

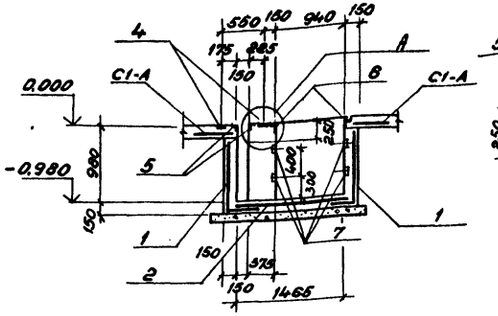

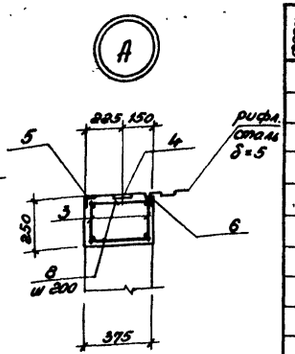

б – б

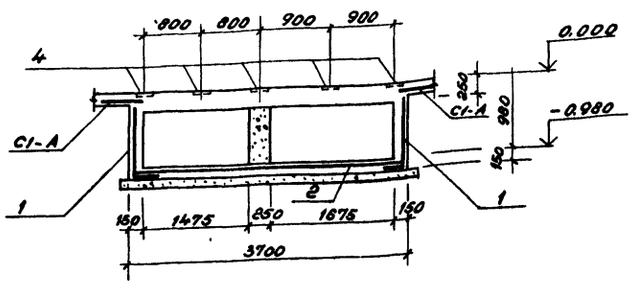

Фрагмент плана №4

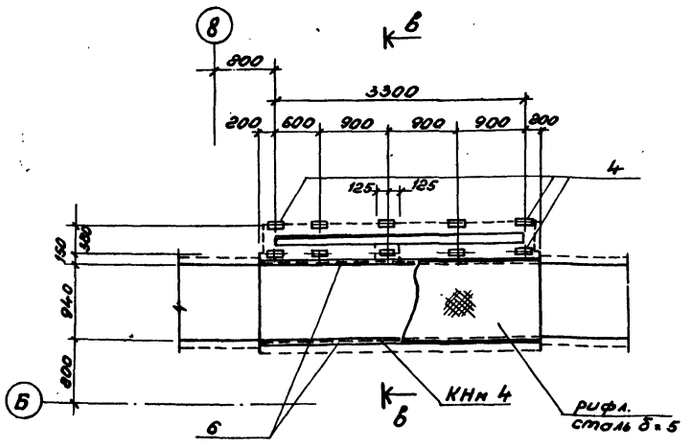

в – в

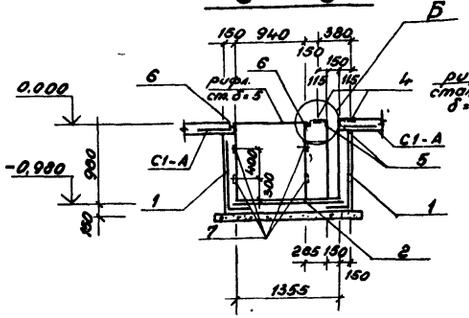

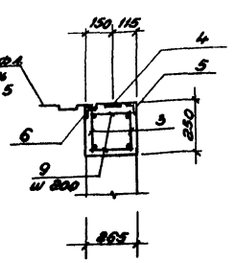

Форм	Зона	Поз.	Обозначение	Наименование	Кол.	Прим.
				КНм 5		
				Сборочные единицы		
				Сетки арматурные		
		1	ГОСТ 8478-66	200/200/8/8 / 2500/2	8,4	м
		2	ГОСТ 8478-66	200/200/8/8 / 1700	3,7	м
				Каркасы плоские		
		3	ТП 903-1-198 КЖИ-Кр11 ал.5.5, ч.2	Кр11	7,4	м
				Изделия закладные		
		4	1.400-6/76	М8-11	5	
		5	3.400-6/76	МИ4-46	3,4	м
		6	1.400-15 в.1	МН 556	3,75	м
		7	ТП 903-1-198 ал.5.5, ч.2 КЖИ-МН7	МН7	8,0	м
				Детали		
				ф6 АI ГОСТ 5781-81		
		8		l=300	38	
				Материалы		
				Бетон М 200		2,43 м³
				КНм 4		
				Сборочные единицы		
				Сетки арматурные		
		1	ГОСТ 8478-66	200/200/8/8 / 2500/2	7,8	м
		2	ГОСТ 8478-66	200/200/8/8 / 1700	3,6	м
				Каркасы плоские		
		3	ТП 903-1-198 ал.5.5, ч.2 КЖИ-Кр	Кр11	7,3	м
				Изделия закладные		
		4	1.400-6/76	М8-11	5	
		5	3.400-6/76	МИ4-46	3,3	м
		6	1.400-15 в.1	МН 556	3,7	м
		7	ТП 903-1-198 КЖИ-МН7 ал.5.5, ч.2	МН7	7,9	м
				Детали		
				ф6 АI ГОСТ 5781-81		
		9		l=200	38	
				Материалы		
				Бетон М 200		2,18 м³

Привязан

Инв. №

Ведомость расхода стали на элемент, кг

Марка элемента	Изделия арматурные: Арматура класса А-I ГОСТ 5781-81 ф6		Арматура класса А-III ГОСТ 5781-81 ф8		Итого	Изделия закладные: Арматура класса А-I ГОСТ 5781-81 ф6		Арматура класса А-III ГОСТ 5781-81 ф8		Прокат марки ВСТ3 КП2: ГОСТ 103-76 δ=4	ГОСТ 103-76 δ=6	ГОСТ 8509-72* L 50×5	ГОСТ 8509-72* L 63×5	Итого	Всего
КНм 5	6,2		76,8		83,0	2,4		4,5		10,0	4,5	12,9	18,0	52,3	135,3
КНм 4	6,2		73,0		79,2	2,4		4,5		9,9	4,5	12,5	17,7	51,5	130,7

1. Закладные детали в полу, рифленая сталь δ=5, сетка С1-А учтены в чертежах подземного хозяйства лист КЖ1-17

ГИП	Думан	
Нач.отд.	Рябуха	
Н.контр.	Андриевская	
Гл.констр.	Андриевская	
Рук.гр.	Бодрин	
Ст.инж.	Кузнецова	
Инж.	Леонова	

ТП 903-1-198 КЖ1

Котельная с тремя котлами КВ-ГМ 100 и тремя котлами ГМ-50-14 (2 ДЕ-25-14 ГМ) открытая система теплоснабжения

Котельная

Стадия	Лист	Листов
РП	26	

Фрагмент плана №4 и №5. Спецификации КНм 4; КНм 5.

ЛАТГИПРОПРОМ

18454-47 30

Формат А2

Согласовано: Отд. 3. Вымпанис

Инв. № подл. | Подпись и дата | Взам. инв. №

Альбом 5.4

Типовой проект 903-1-198

Инв.№ подл. | Подпись и дата | Взам. инв.№

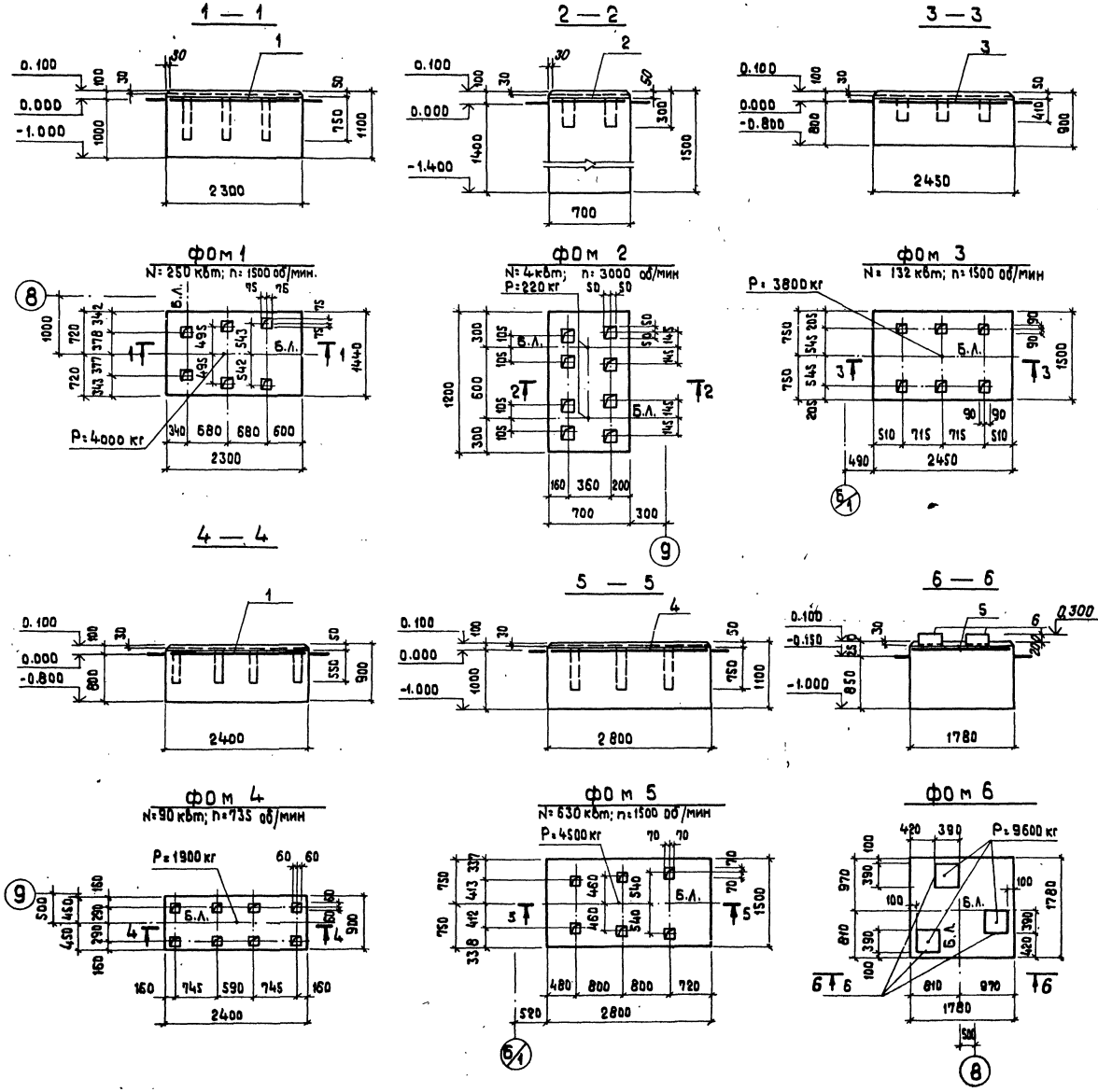

Формат	Зона	Поз.	Обозначение	Наименование	Кол.	Примечание
				Фом 1		
				Сборочные единицы		
				Сетка арматурная		
		1	ГОСТ 8478-66	100/100/8/8 А=2300	1.4	м
				Материалы: Бетон М 150		3.6 м³
				Фом 2		
				Сборочные единицы		
				Сетка арматурная		
		2	ГОСТ 8478-66	100/100/8/8 А=650	1.2	м
				Материалы: Бетон М 150		1.3 м³
				Фом 3		
				Сборочные единицы		
				Сетка арматурная		
		3	ГОСТ 8478-66	100/100/8/8 А=2500	1.45	м
				Материалы: Бетон М 150		3.3 м³
				Фом 4		
				Сборочные единицы		
				Сетка арматурная		
		1	ГОСТ 8478-66	100/100/8/8 А=2300	0.85	м
				Материалы: Бетон М 150		1.9 м³
				Фом 5		
				Сборочные единицы		
				Сетка арматурная		
		4	ГОСТ 8478-66	100/100/8/8 А=7450	2.75	м
				Материалы: Бетон М 150		4.6 м³
				Фом 6		
				Сборочные единицы		
				Сетка арматурная		
		5	ГОСТ 8478-66	100/100/8/8 А=12350	1.74	м
				Изделие закладное		
		6	1.400-6/76 Вып.1	М4-35	3	
				Материалы: Бетон М 150		3.5 м³

1. Ведомость расхода стали дана на листе КЖ 1-28

Привязан

Инв. №

Гл.инж.пр.	Думан		
Нач.отд.	Рабчук		
Н.контр.	Дмриевская		
Гл.констр.	Дмриевская		
Рук.гр.	Бабрчк		
Ст.инж.	Кузнецова		
Ст.техн.	Замураева		

ТП 903-1-198 КЖ 1

Котельная с тремя котлами КВ-ГМ-100 и тремя котлами ГМ-50-14 (2АЕ-25-14-ГМ). Открытая система теплоснабжения

Котельная | Стадия: РП | Лист: 27 | Листов:

Фом 1 + Фом 6. Опалубка и армирование.

ЛАТГИПРОПРОМ

18454-47 31

Формат А2

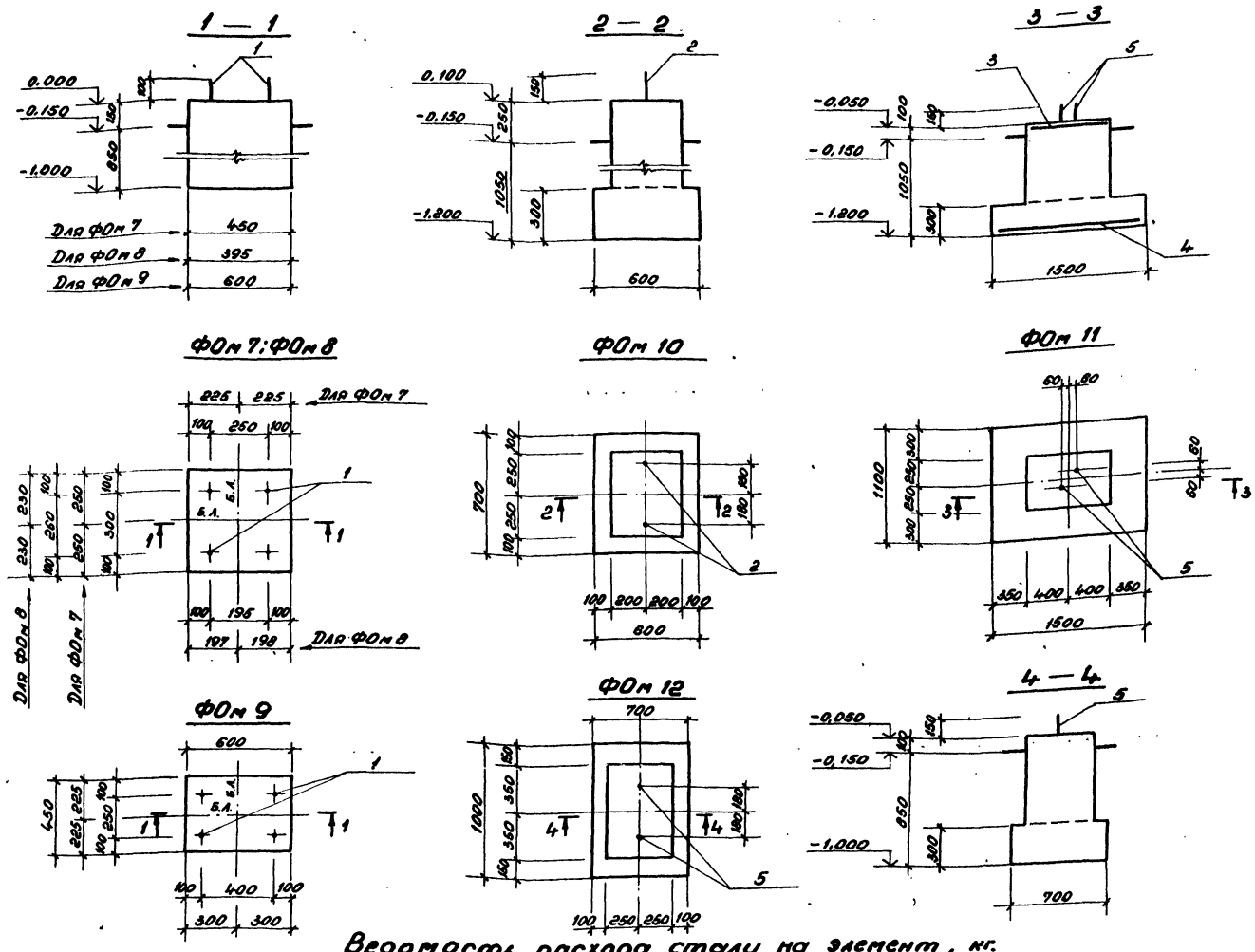

Спецификация фундаментов ФОм 7 ÷ ФОм 12

Формат	Зона	Поз.	Обозначение	Наименование	Кол.	Примечание
				ФОм 7		
				Сборочные единицы		
				Изделие закладное		
		1	ГОСТ 24379.1-80	Болт 5 М12×300	4	
				Материалы: Бетон М150		0,23 м³
				ФОм 8		
				Сборочные единицы		
				Изделие закладное		
		1	ГОСТ 24379.1-80	Болт 5 М12×300	4	
				Материалы: Бетон М150		0,22 м³
				ФОм 9		
				Сборочные единицы		
				Изделие закладное		
		1	ГОСТ 24379.1-80	Болт 5 М12×300	4	
				Материалы: Бетон М150		0,30 м³
				ФОм 10		
				Сборочные единицы		
				Изделие закладное		
		2	ГОСТ 24379.1-80	Болт 5 М16×500	2	
				Материалы: Бетон М150		0,33 м³
				ФОм 11		
				Сборочные единицы		
				Сетка арматурная		
		3	ГОСТ 8478-66	100/100/5/5 / 1500/8	0,45	
		4	ГОСТ 23279-78	С 12АII-200 / 12АII-200 1050×1450 25/25	1	
				Изделие закладное		
		5	ГОСТ 24379.1-80	Болт 5 М20×710	2	
				Материалы: Бетон М150		0,84 м³
				ФОм 12		
				Сборочные единицы		
				Изделие закладное		
		5	ГОСТ 24379.1-80	Болт 5 М20×710	2	
				Материалы: Бетон М150		0,44 м³

Ведомость расхода стали на элемент, кг.

Марка элемента	Изделия арматурные										Изделия закладные												Общий расход
	Арматура класса									Всего	Арматура класса			Прокат марки								Всего	
	Вр-I			А-II			А-III				А-III			ВСт3 кп2									
	ГОСТ 6727-80			ГОСТ 5781-81			ГОСТ 5781-81				ГОСТ 5781-81			ГОСТ 19903-74			ГОСТ 24379.1-80						
	5		Итого	12		Итого	8		Итого		12		Итого	-390-8		Итого	М12	М16	М20		Итого		
ФОм 1							28,2		26,2	26,2													28,2
ФОм 2							11,2		11,2	11,2													11,2
ФОм 3							27,1		27,1	27,1													27,1
ФОм 4							15,9		15,9	15,9													15,9
ФОм 5							32,5		32,5	32,5													32,5
ФОм 6							24,6		24,5	24,5	4,8		4,8	28,5		28,5						33,3	57,8
ФОм 7 ÷ ФОм 9																	1,4				1,4	1,4	1,4
ФОм 10/ФОм 12																		2,0	4,2		2,0/4,2	2,0/4,2	2,0/4,2
ФОм 11	2,4		2,4	15,2		15,2				17,6									4,2		4,2	4,2	21,8

Привязан

Инв. №

ГИП	Думан		
Нач.отд.	Рябуха		
Н.контр.	Андриевская		
Гл.конструктор	Андриевская		
Рук.гр.	Бобрун		
Ст.инж.	Кузнецова		
Ст.техн.	Замураева		

ТП 903-1-198 КЖ1

Котельная с тремя котлами КВ-ГМ100 и тремя котлами ТМ50-14 (2ДЕ-25-14ГМ). Открытая система теплоснабжения

Котельная

Стадия	Лист	Листов
Р.П	28	

ФОм 7 ÷ ФОм 12. Опалубка и армирование.

ЛАТГИПРОПРОМ

Формат А2

18454-47 32

Типовой проект 903-1-198 Альбом 5,4

Инв. № подл. | Подпись и дата | Взам. инв. №

Типовой проект 903-1-198 Альбом 5.4

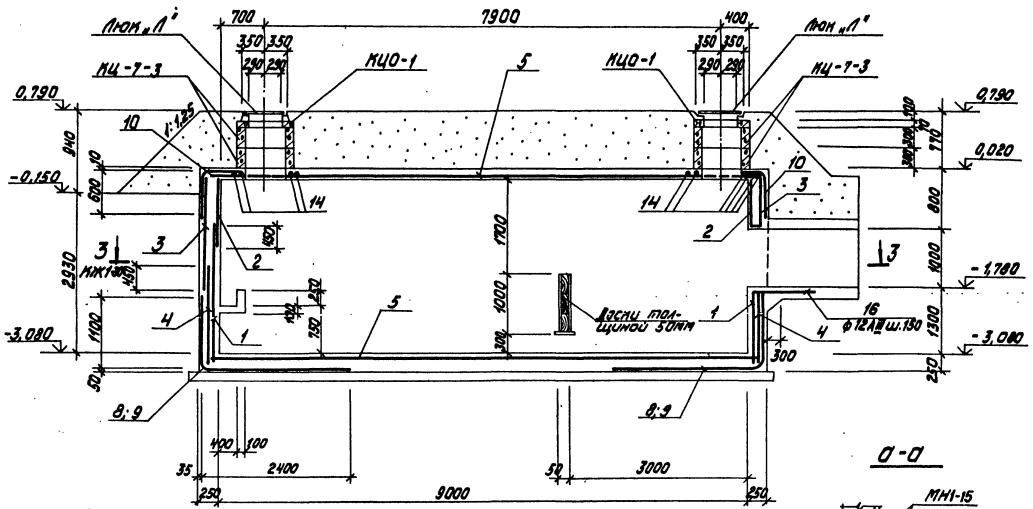

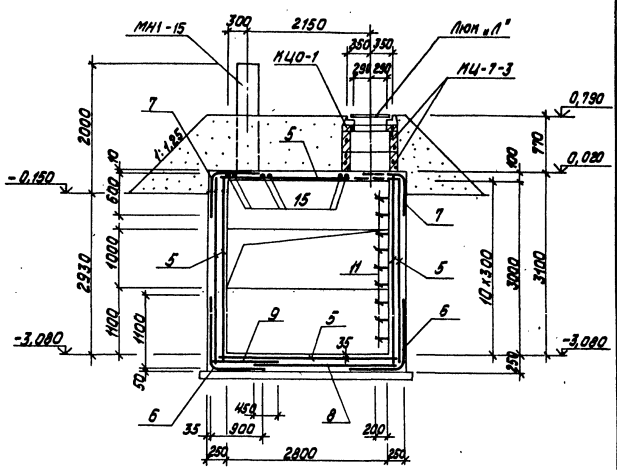

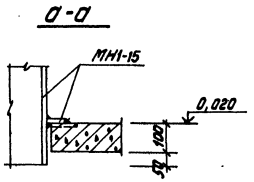

ПРм 1
Продувочный колодец

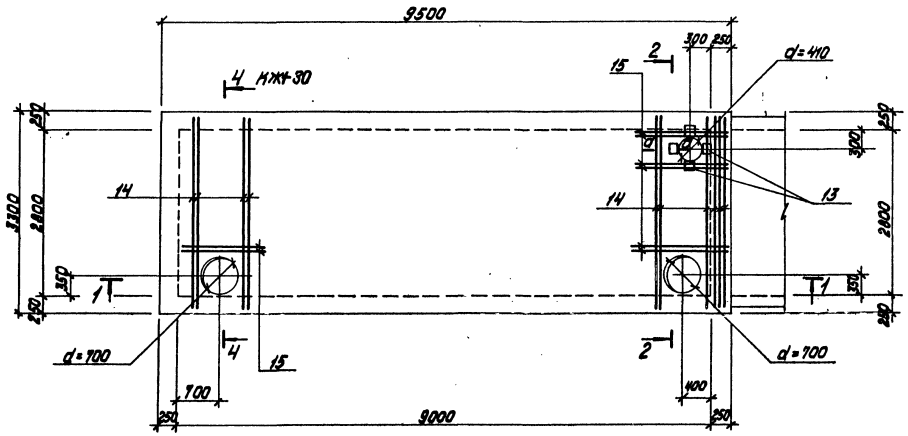

Спецификация элементов продувочного колодца ПРм1

Марка, поз.	Обозначение	Наименование	Кол.	Масса ед. кг	Примечание
КЦ-7-3	3.900-3 вып.7 ч.1	Кольцо стеновое КЦ-7-3	4	0,13т	
КЦО-1	3.900-3 вып.7 ч.1	Кольцо опорное КЦО-3	2	0,05т	
Люк „Л"	ГОСТ 3634-79	Люк чугунный легкий люк „Л"	2	0,07т	
МН1-15	ТП 903-1-198 КЖ И-МН1-15 ал.5.5, ч.2	Изделие закл. МН1-15	1		

1. Для площадок с грунтовыми водами при производстве работ, водопонижение не прекращать до выполнения обваловки. Гидроизоляцию днища и стенок выполнять по узлу на л. КЖ1-14.

Согласовано
Отд. ТМ Шадрин
Отд. ВК Морзуль

Инв. № подл. | Подпись и дата | Взам. инв. №

Привязан

Инв. №

Гл. инж. пр.	Думан		
Нач. отд.	Рябуха		
Н. контр.	Андриевская		
Гл. констр.	Андриевская		
Рук. гр.	Бобрик		

ТП903-1-198 КЖ1

Котельная с тремя котлами КВ-ГМ-100 и тремя котлами ГМ-50-14 (2ДЕ-25-14ГМ). Открытая система теплоснабжения

Котельная

Стадия	Лист	Листов
РП	29	

Продувочный колодец ПРм1. Опалубка и армирование.

ЛАТГИПРОПРОМ

Формат А2

33

Альбом 5.4

Типовой проект 903-1-198

Инв. № подл. | Подпись и дата | Взам. инв. №

Ведомость деталей

Поз.	Эскиз
16	150, 250
18	650, 250, 60
19	3180
20	70, 310

Спецификация продувочного колодца прм 1

Формат	Зона	Поз.	Обозначение	Наименование	Кол.	Примечание
				прм 1		
				Сборочные единицы		
				Сетки арматурные		
		1	ГОСТ 8478-66	200х200 I А I4 2,50х2,50	2	
		2	ГОСТ 8478-66	200 I 200 I А I А 2,50х2,50	2	
		3	ГОСТ 8478-66	200х200 I А I4 2,50х1,90	2	
		4	ГОСТ 8478-66	200 I 200 I А I4 1,80х1,90	2	
		5	ГОСТ 8478-66	150 I 200 I А I4 1,80х3,20	6	
		6	ГОСТ 8478-66	150 I 200 I А I4 2,50х1,80	2	
		7	ГОСТ 8478-66	250 I 200 I А I4 1,80х3,00	2	
		8	ГОСТ 8478-66	200 I 200 I А I2 2,50х3,50	2	
		9	ГОСТ 8478-66	200 I 200 I А I2 1,80х3,50	2	
		10	ГОСТ 8478-66	200 I 200 I А I2 1,50х3,20	2	
				Изделия закладные		
		11	ТП 903-1-198 вып.3.5, ч.2	КЖН-МН10 МН10	18	
		12	ТП 903-1-198 вып.3.5, ч.2	КЖН-МН1-14 МН1-14	2	
		13	3.400-6/76	л.26 МН3-4	4	
				Детали		
				ф12 AIII ГОСТ 5781-81		
		14	КЖ1-30	ℓ=3100	10	
		15	КЖ1-30	ℓ=1250	8	
		16	КЖ1-30	ℓ=700	20	
		17	КЖ1-30	ℓ=700	14	
				ф6 AI ГОСТ 5781-81		
		18	КЖ1-30	ℓ=900	20	
		19	КЖ1-30	ℓ=3180	12	
		20	КЖ1-30	ℓ=690	20	
			Материалы	Бетон М200; В6		23,9м³

* См. ведомость деталей

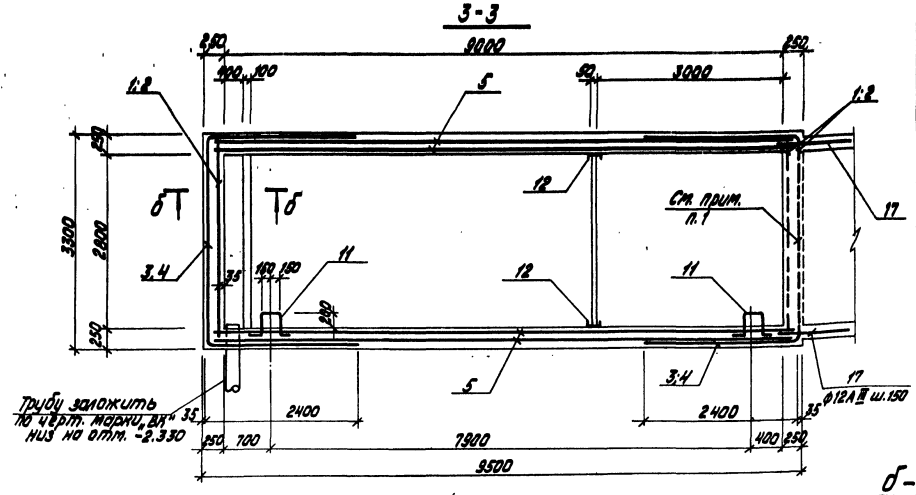

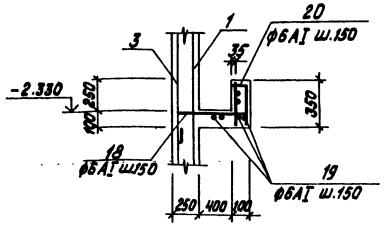

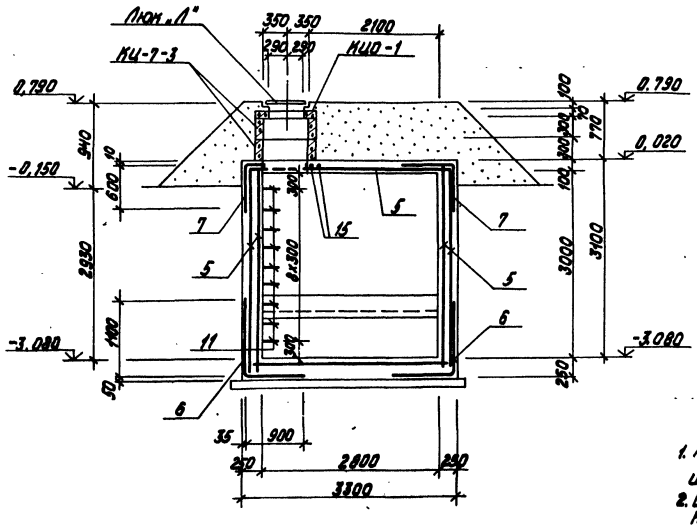

Ведомость расхода стали на элемент, кг

Марка элемента	Изделия арматурные							Изделия закладные							Общий расход
	Арматура класса						Всего	Арматура класса				Прокат марки		Всего	
	A-III			A-I		Bp-I		A-I	A-III			Вст3пп2			
	ГОСТ 5781-81					ГОСТ 6727-80		ГОСТ 5781-81				ГОСТ 103-76	ГОСТ 82-70		
	8	12	Итого	6	Итого	4	Итого		20	Итого	8	Итого	δ=6	ℓ 6,5	Итого	
прм 1	914,7	58,3	973,0	14,5	14,5	109,2	108,2	1096,7	57,6	57,6	2,0	2,0	1,5	11,8	13,4	73,0	1169,7

1. Арматуру в местах отверстий обрезать и отогнуть по месту.
2. Бетон конструкций М200 по прочности марки В6 по водонепроницаемости.
3. Внутренние поверхности железнить по свежему бетону.

Привязан

Инв. №

Гл. инж. пр.	Д. Чуман		
Нач. отд.	Р. Ухо		
Н. контр.	И. Гриневская		
Гл. конструктор			
Рук. гр.	С. Борун		
Ст. техн.	Е. Белянова		

ТП 903-1-198 КЖ1

Котельная с тремя котлами КВ-ГМ-100 и тремя котлами ГМ-50-14 (2 КВГ-25 и 1 ГМ) Открытая система теплоснабжения

Котельная	Стадия	Лист	Листов
	РП	30	

Продувочный колодец прм 1. Опалубка и армирование.

ЛАТГИПРОПРОМ

Формат А2

18454-47 34

Схема расположения фундаментов

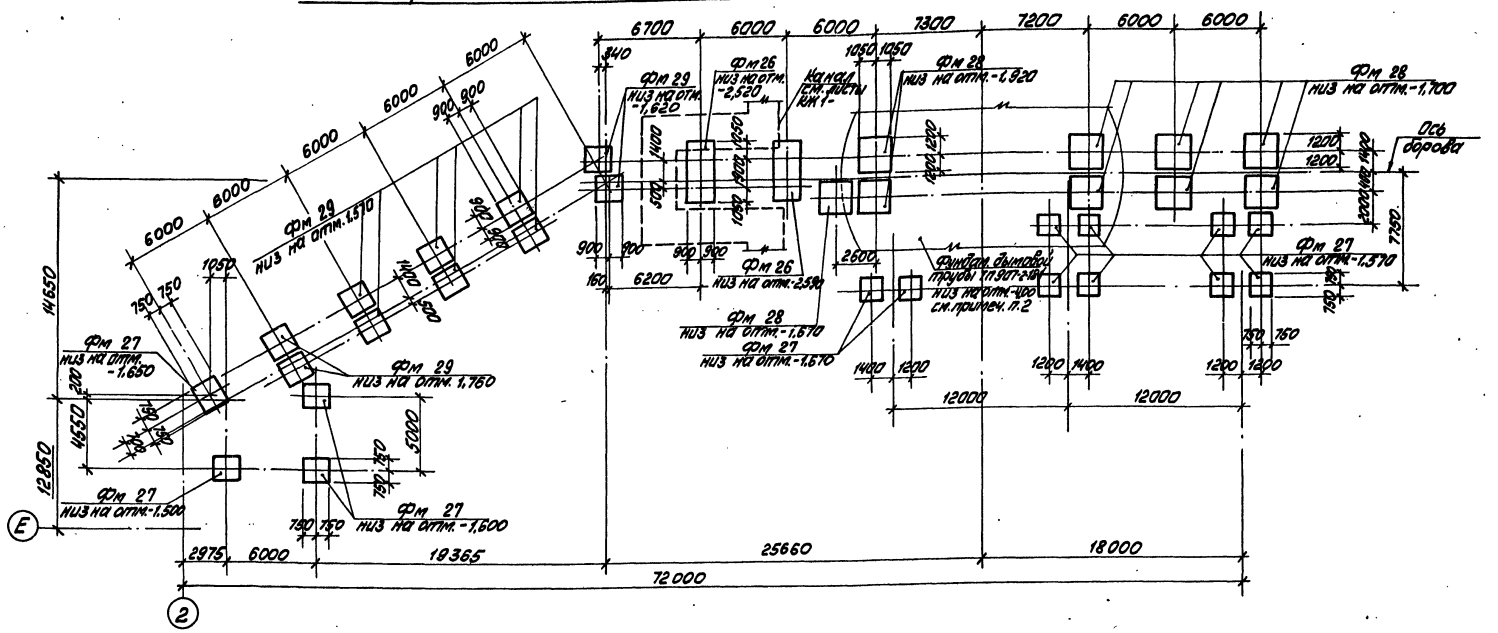

Таблица расчётных нагрузок на фундаменты (для III ветрового и III снегового р-нов по СНиП II-6-74)

Марка фундаментов	Постоянные и длительные нагрузки		Нагрузки от снегового покрова		Ветровые нагрузки	
	N кН	Mx кНм	N кН		My кНм	Qx кН
Фм 26	250	8	8		46	7,4
Фм 27	150	2	8		24	3,8
Фм 28	460	6	12		310	32
Фм 29	250	8	8		46	7.4

Схема нагрузок на фундаменты (в уровне обреза)

направление y-y соответствует оси борова

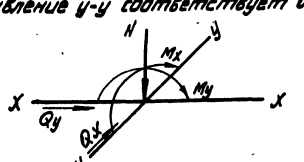

Спецификация элементов к схеме расположения

Марка элемента	Обозначение	Наименование	Кол.	Масса ед. кг	Примечание
		Фундаменты			
Фм 26	КЖ1-32	Фм 26	2		
Фм 27	КЖ1-32	Фм 27	14		
Фм 28	КЖ1-33	Фм 28	9		
Фм 29	КЖ1-33	Фм 29	10		

2. Обратную засыпку котлована фундамента дымовой трубы до уровня подошвы фундаментов борова оборудования выполнять минеральным грунтом с послойным уплотнением при оптимальной влажности, с контролем плотности. Коэффициент стандартного уплотнения принимается 0,98; наибольший удельный вес сухого грунта (объёмный вес скелета) - в пределах 16-18,5 кН/м³, он назначается как и процент влажности в зависимости от категории грунтов основания и обратной засыпки. Работы выполнять в соответствии с "Руководством по устройству обратных засыпок котлованов" (Москва 1980г.)

1. Под монолитные фундаменты выполнить подготовку из тощего бетона М50 толщиной 100мм по выравненному основанию. При водонасыщенных грунтах подготовку выполнить из уплотнённого слоя щебня толщиной 100мм, пролитого битумом до полного насыщения; боковые поверхности фундаментов защитить 2-мя слоями битумной мастики по холодной грунтовке. При агрессивных водах защита назначается при привязке проекта в соответствии со СНиП II-28-73*

Привязан

Инв. №

Гл. инж. пр.	Цуман			ТП 903-1-198 КЖ1			
Нач. отд.	Рачук			Котельная с тремя котлами КВ-ГМ-100 и тремя котлами ГМ-50-14/150 с экономайзерами системы трансэнергомонтаж			
Гл. конструктор	Мордовская						
Гл. инж. проекта	Мордовская				Стадия	Лист	Листов
Рук. гр.	Борич			Котельная	РП	31	
Ст. инж.	Кузнецова						
Ст. техн.	Балкова			Боров	ЛАТГИПРОПРОМ		
				Схема расположения фундаментов			

13454-47 35 Формат А2

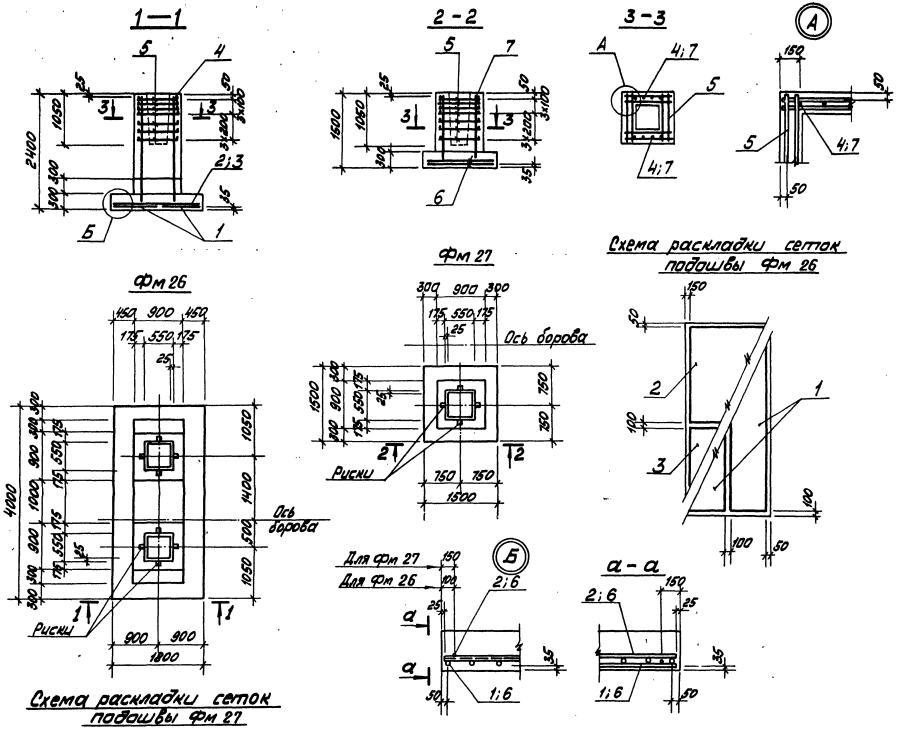

Спецификации фундаментов Фм 26, Фм 27

Форм.	Зона	Поз.	Обозначение	Наименование	Кол.	Примечание
				Фундамент Фм 26		
				Сборочные единицы		
				Сетки арматурные		
		1	1.410-2 вып.1	С 10 А II - 8×39	2	
		2	1.410-2 вып.1	С(1)10 А II - 20×18	1	
		3	1.410-2 вып.1	С(1)10 А II - 18×18	1	
		4	1.412-1/77 вып.3	1С12 А II - 6×24	4	
		5	1.412-1/77 вып.3	СА8 А I	14	
				Материалы		
				Бетон марки 150		
				Фундамент Фм 27		5,4 м³
				Сборочные единицы		
				Сетки арматурные		
		5	1.412-1/77 вып.3	СА-8 А I	7	
		6	1.410-2 вып.1	С10 А II - 14×15	2	
		7	1.412-1/77 вып.3	СН 12 А II - 6×16	2	
				Материалы		
				Бетон марки 150		1,38 м³

Ведомость расхода стали на элемент, кг

Марка элемента	Изделия арматурные								
	Арматура класса								Общий расход
	А-I			А-II				Всего	
	ГОСТ 5781-81								
	ф6	ф8		Итого	ф10	ф12	Итого		
Фм 26	6,0	22,3		28,3	50,4	33,4	83,8	112,1	112,1
Фм 27	2,0	20,5		22,5	14,30	10,4	24,7	47,2	47,2

Привязан

Инв. №

Гл. инж. пр.	Думан		
Нач. отд.	Рябцева		
Н. контр.	Андриевская		
Гл. конструктор	Андриевская		
Рук. пр.	Бобрик		
Ст. инж.	Кузнецова		
Ст. техн.	Белякова		

ТП 903-1-198 КЖ1

Котельная с тремя котлами КВ-ГМ-100 и тремя котлами ГМ-50-14/2(2)Г-25-14(1) Открытая система теплоснабжения

Котельная

Стадия	Лист	Листов
РП	32	

Боров. Фундаменты Фм 26, Фм 27. Опалубка и армирование

ЛАТГИПРОПРОМ

18454-47 36 Формат А2

Типовой проект 903-1-198 Альбом 5.4

Инв. № подл. | Подп. и дата | Взам. инв. №

Типовой проект 903-1-198 Альбом 5.4

1—1

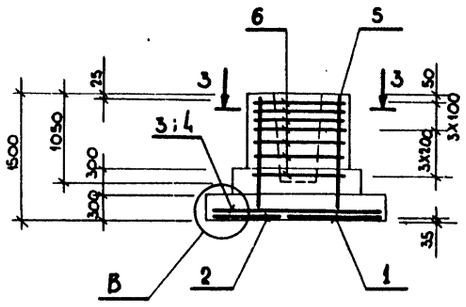

2—2

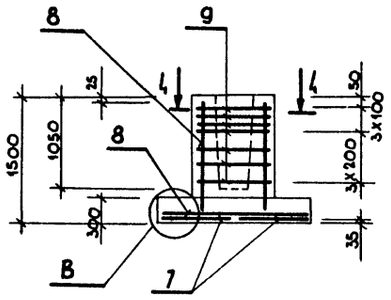

3—3

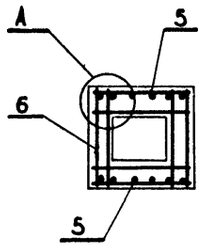

4—4

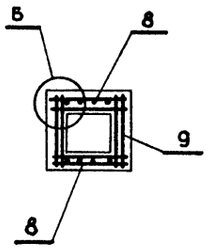

Фм 28

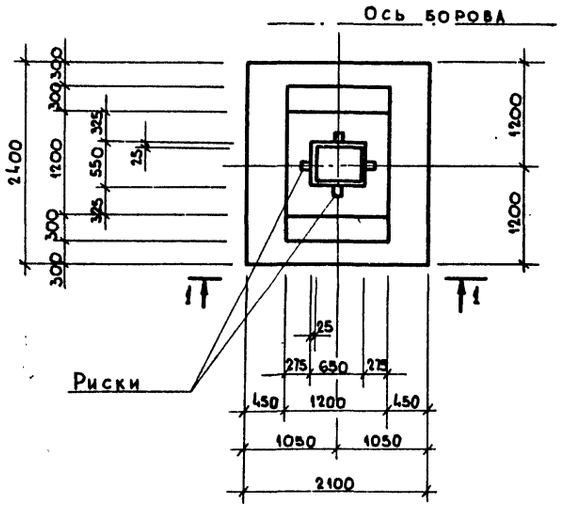

Фм 29

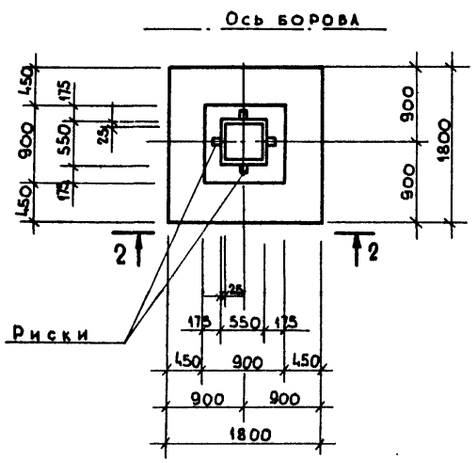

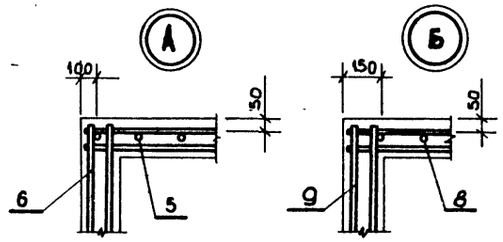

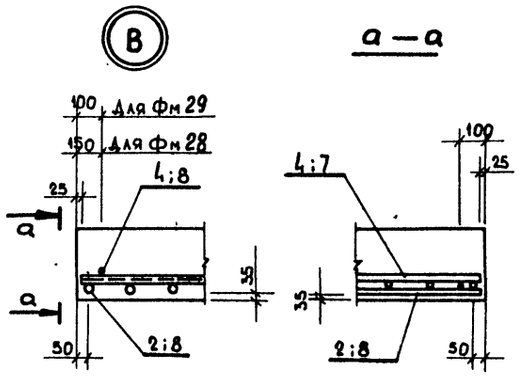

Схема раскладки сеток подошвы Фм 28

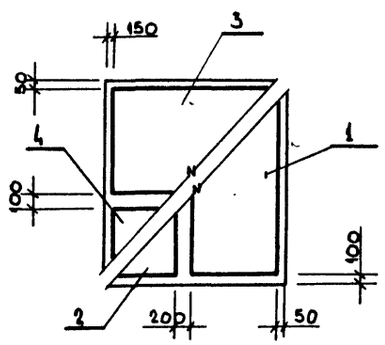

Схема раскладки сеток подошвы Фм 29

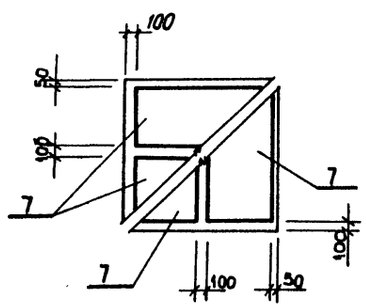

Спецификации фундаментов Фм 28, Фм 29

Формат	Зона	Поз.	Обозначение	Наименование	Кол.	Примеч.
				Фундамент Фм 28		
				Сборочные единицы		
				Сетки арматурные		
		1	1.410 - 2 вып.1	С(1) 10АII - 10х24	1	
		2	1.410 - 2 вып.1	С(1) 10АII - 8х24	1	
		3	1.410 - 2 вып.1	С 10АII - 14х21	1	
		4	1.410 - 2 вып.1	С 10АII - 8х21	1	
		5	1.412 - 1/77 вып.3	СН 12АII - 10х15	2	
		6	1.412 - 1/77 вып.3	СБ - 8АI	7	
				Материалы		
				Бетон марки 150		3.11 м³
				Фундамент Фм 29		
				Сборочные единицы		
				Сетки арматурные		
		7	1.410 - 2 вып.1	С(1) 10АII - 8х18	4	
		8	1.410 - 2 вып.1	СН 12 АII - 6х15	2	
		9	1.412 - 1/77 вып.3	СА - 8 АI	7	
				Материалы		
				Бетон марки 150		1.60м³

Ведомость расхода стали на элемент, кг

Марка элемента	Изделия арматурные								Всего	Общий расход
	Арматура класса									
	A-I				A-II					
	ГОСТ 5781 - 81				ГОСТ 5781 - 81					
	ф6	ф8		Итого	10	12		Итого		
Фм 28	4,5	29.0		33,7	32,4	15,4		47,8	81,5	81.5
Фм 29	3,8	18.9		22.7	21.6	12,0		33,6	56,3	56,3

Привязан:

Инв. №

Инв. № подл. | Подпись и дата | Взам. инв. №

ГИП	Думан		
Нач. отд.	Рявуха		
Н. контр.	Андриевская		
Гл. констр.	Андриевская		
Рук. гр.	Бобрик		
Ст. инж.	Кизнецова		
Ст. техн.	Белякова		

ТП 903-1-198 КЖ1

Котельная с тремя котлами КВ-ГМ100 и тремя котлами ГМ50-14(2АЕ-25-14ГМ). Открытая система теплоснабжения

Котельная

Стадия	Лист	Листов
Р.П.	33	

Боров. Фундаменты Фм 28, Фм 29 Опалубка и армирование.

ЛАТГИПРОПРОМ

18454-47 37 Формат А2

Схема расположения колонн

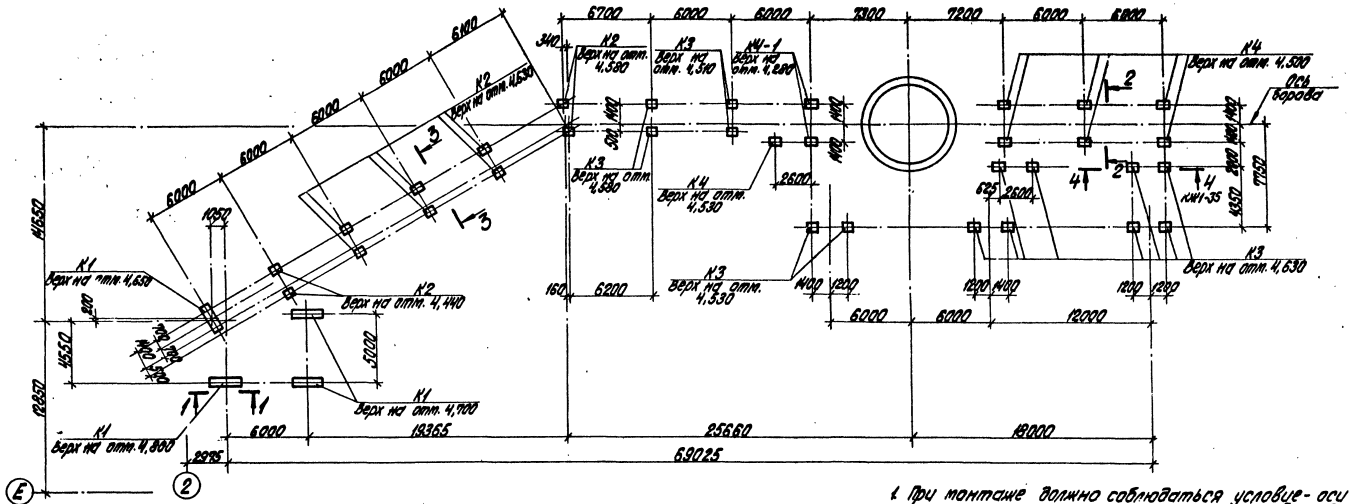

1. При монтаже должно соблюдаться условие - оси колонн монтируются параллельно оси борова.
2. Марка бетона колонн по морозостойкости для районов с расчетной t° до 20°-МРЗ-50; до 30° (включительно)- МРЗ-75.

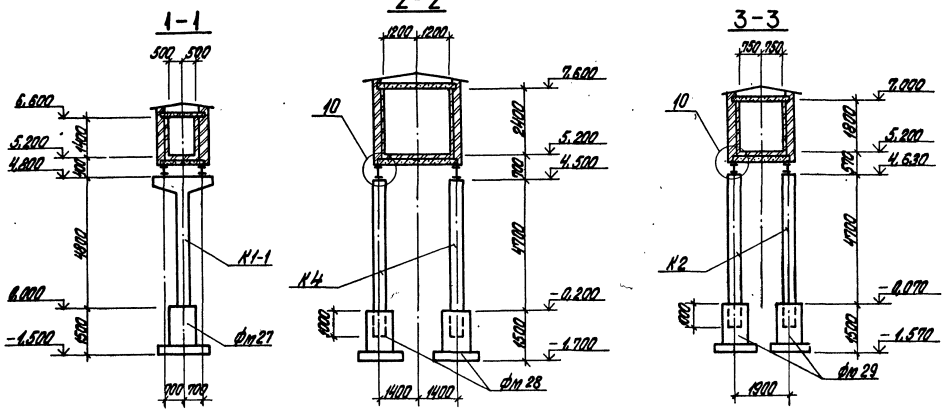

Привязан

Инв. №

Гл. инж. пр.	Думан		ТП 903-1-198 КЖ1
Нач. отд.	Рябуха		Котельная с тремя котлами КВ-ГМ-100 и тремя котлами ГМ-50-14 (2 ДЕ-25-14ГМ) открытая система теплоснабжения
Н. контр.	Андриевская		Котельная
Гл. констр.	Андриевская		Стадия: РП; Лист: 34; Листов:
Рук. гр.	Бобрик		Боров. Схема расположения колонн. Разрезы 1-1 ÷ 3-3
Ст. инж.	Кузнецова		АЛТГИПРОПРОМ
Ст. техн.	Рейзанова		

18454-47 38

Формат А2

Типовой проект 903-1-198 Альбом 5.4

Инв. № подл. | Подпись и дата | Взам. инв. №

Типовой проект 903-1-198 Альбом 5.4

Схема расположения плит перекрытия

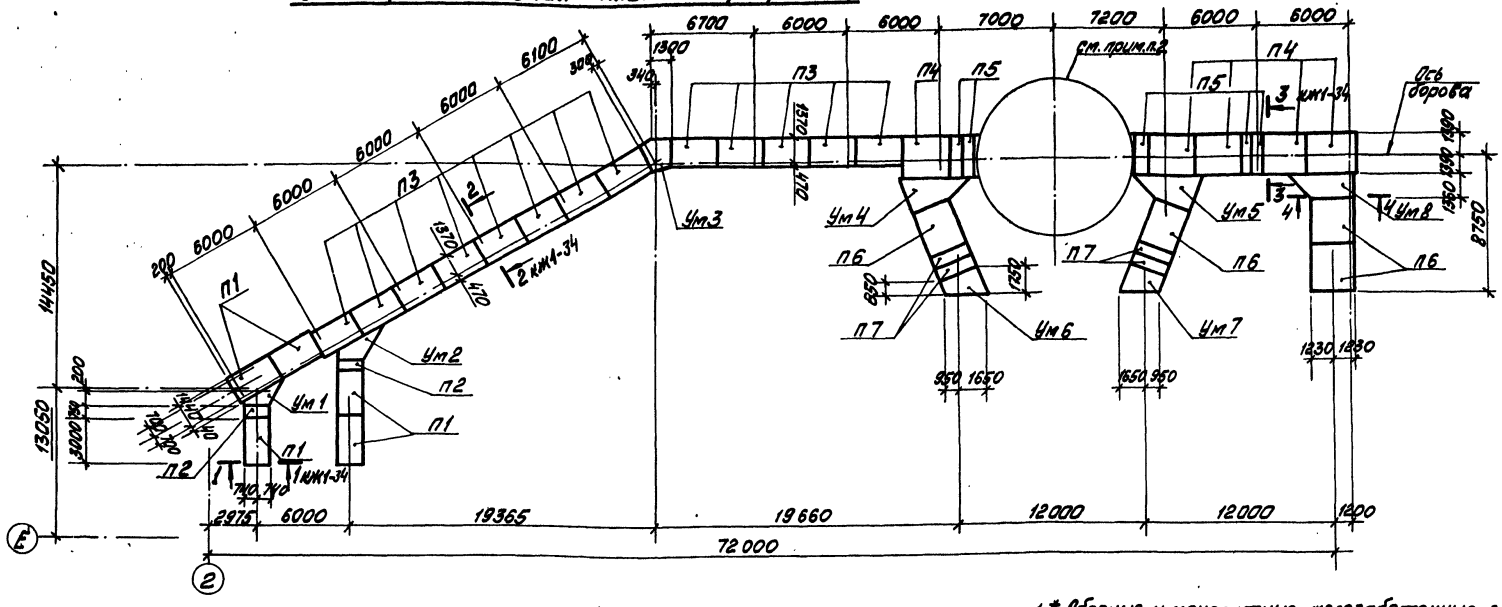

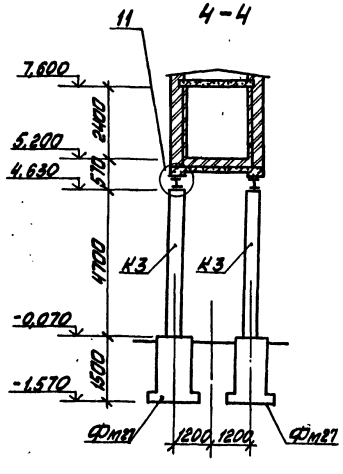

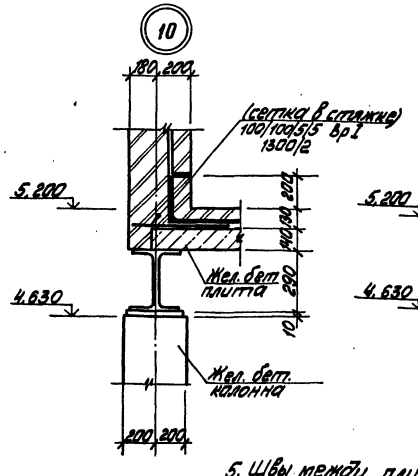

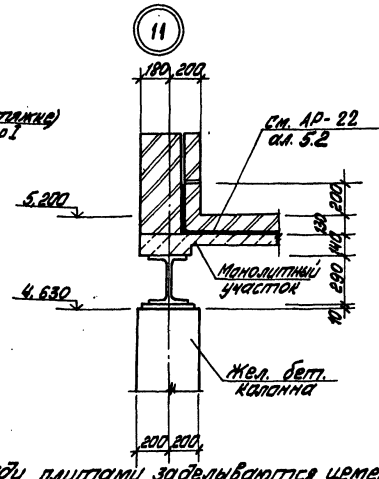

1.* Сборные и монолитные железобетонные элементы покрытия борова изготовить из тяжёлого жаростойкого бетона плотной структурой класса 3 марки 200 на портландцементе и заполнителем из боя глиняного обыкновенного кирпича (состав №4 по СН 482-76.
2. Геометрические размеры дымовой трубы уточняются при привязке.
3. Плиты перекрытия и покрытия укладывать на цементном растворе марки 200, швы тщательно заполнить бетоном марки 200 на мелком заполнителе.
4. Плиты покрытия должны опираться на основную кладку стены не менее, чем на 120 мм см. узел 34 на листе АР-22

5. Швы между плитами заделываются цементным раствором М200 на кирпичном щебне.

Гл. инж. пр.	Думан		
Нач. отд.	Рядуха		
Н. контр.	Андриевская		
Гл. конст.	Андриевская		
Рук. гр.	Бобрик		
Ст. инж.	Кузнецова		
Ст. техн.	Белякова		

Привязан

Инв. №

ТП 903-1-198 КЖ1

Котельная с тремя котлами КВ-ГМ-100 и тремя котлами ГМ-50-14/2ДЕ-25-14ГМ. Открытая система теплоснабжения

Котельная

Стадия	Лист	Листов
РП	35	

Боров. Схема расположения плит перекрытия.

ЛАТГИПРОПРОМ

18454-47 39

Формат А2

Инв. № подл. | Подп. и дата | Взам. инв. №

Типовой проект 903-1-198 Альбом 5.4.

Схема расположения плит покрытия

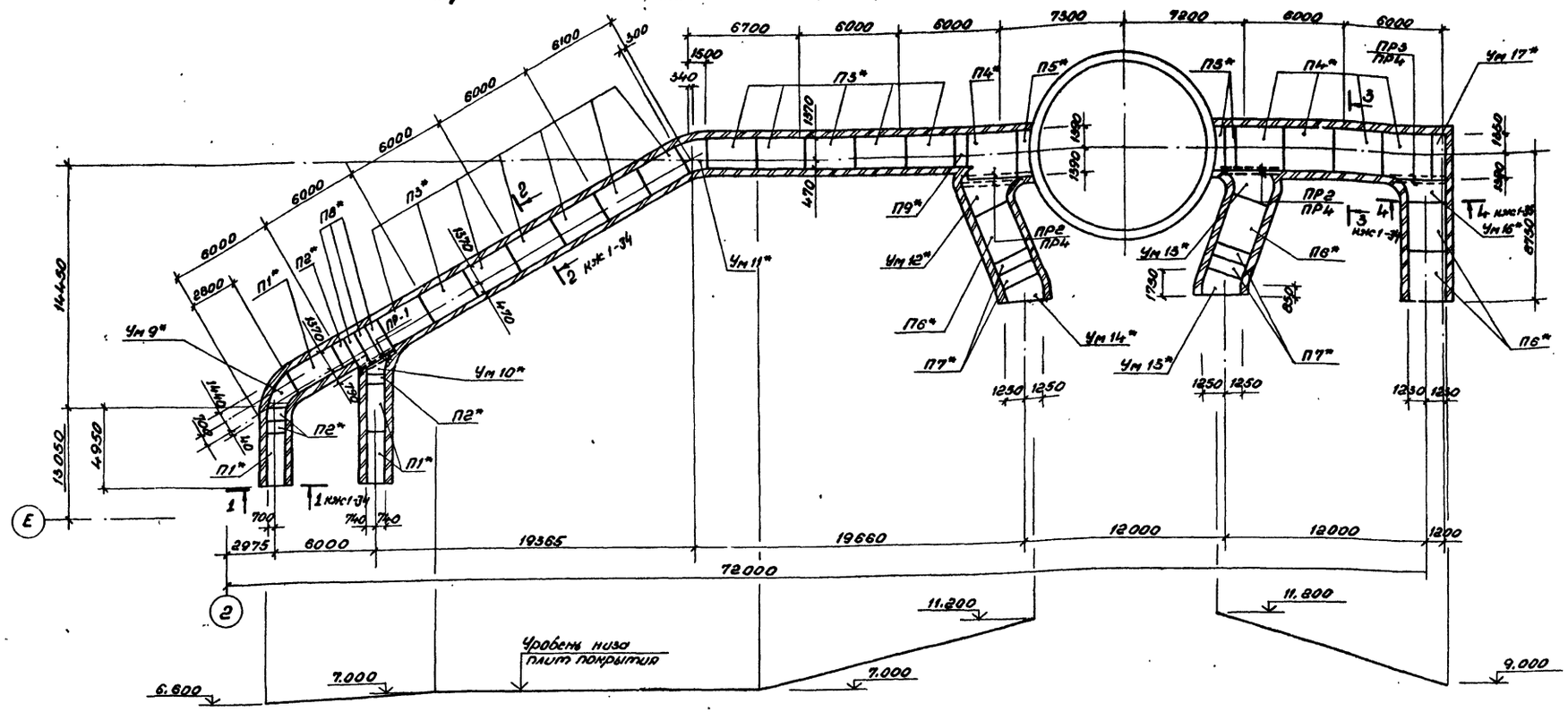

Спецификация элементов к схемам расположения на листах

Марка	Обозначение	Наименование	Кол.	Масса ед. кг	Примечание
		Колонны			
К1	3.015-2/77 Вып. II-2, ТП 903-1-198 КЖИ-К7-1-1	К7-1-1	4	3200	
К2	3.015-2/77 Вып. II-4	К25-1	10	2300	
К3	3.015-2/77 Вып. II-4	К25-8	14	2300	
К4	3.015-2/77 Вып. II-4	К26-1	7	2900	
К4-1	3.015-2/77 Вып. II-4, ТП 903-1-198 КЖИ-К26-1-1	К26-1-1	2	2900	
		Плиты перекрытия			
П1	3.006-2 Вып. II-2	П10-3	5	770	Бетон марки М300
П2	3.006-2 Вып. II-2	П10д-3	2	190	
П3	3.006-2 Вып. II-2	П14-3	13	1240	
П4	3.006-2 Вып. II-2	П23-3	5	3330	
П5	3.006-2 Вып. II-2	П23д-3	5	820	
П6	3.006-2 Вып. II-2	П20-3	4	2570	
П7	3.006-2 Вып. II-2	П20д-3	4	640	
		Плиты покрытия			
П1*	3.006-2 Вып. II-2	П10-3*	4	770	См. примечания п.1 листа КЖС1-35
П2*	3.006-2 Вып. II-2	П10д-3*	4	190	
П3*	3.006-2 Вып. II-2	П14-3*	12	1240	
П9*	3.006-2 Вып. II-2	П14д-3*	1	310	
П4*	3.006-2 Вып. II-2	П23-3*	5	3330	См. примечания п.1 л. КЖС-35
П5*	3.006-2 Вып. II-2	П23д-3*	3	820	
П6*	3.006-2 Вып. II-2	П20-3*	4	2570	
П7*	3.006-2 Вып. II-2	П20д-3*	4	640	
П8*	3.006-2 Вып. II-2	П17д-3*	3	480	
		Перемычки			
ПР1	ТУ 14-2-24-72	Двутавр с параллельными гранями полок 30Ш1 L=3850	1		
ПР2	ТУ 14-2-24-72	Двутавр с параллельными гранями полок 30Ш1 L=3750	2		
ПР3	ТУ 14-2-24-72	Двутавр с параллельными гранями полок 30Ш1 L=3000	1		
ПР4	ГОСТ 8239-72	Балка двутавровая I 28	12.5		м
		Монолитные участки			
Ум1	КЖС1-37	Ум 1	1		
Ум2	КЖС1-37	Ум 2	1		
Ум3	КЖС1-37	Ум 3	1		
Ум4	КЖС1-37	Ум 4	1		
Ум5	КЖС1-37	Ум 5	1		
Ум6	КЖС1-37	Ум 6	1		
Ум7	КЖС1-37	Ум 7	1		
Ум8	КЖС1-37	Ум 8	1		
Ум9*	КЖС1-38	Ум 9*	1		См. прим. п.1 л. КЖС1-35
Ум10*	КЖС1-38	Ум 10*	1		
Ум11*	КЖС1-38	Ум 11*	1		См. примечания п.1 л. КЖС-35
Ум12*	КЖС1-38	Ум 12*	1		
Ум13*	КЖС1-38	Ум 13*	1		
Ум14*	КЖС1-38	Ум 14*	1		
Ум15*	КЖС1-38	Ум 15*	1		
Ум16*	КЖС1-38	Ум 16*	1		
Ум17*	КЖС1-38	Ум 17*	1		

Привязан

Инв. №

Инв.№ подл. | Подпись и дата | Взам. инв.№

ТП 903-1-198 КЖС 1			
Котельная с тремя котлами КВ-ГМ 100 и тремя котлами ГМ 50-14 (ВДЕ-25-14-ГМ) открытая система теплоснабжения.			
ГИП Дутан	Котельная	Стадия: РП	Лист: 36
Нач.отд. Рабуха			Листов:
Н.контр. Андриевская			
Гл.конс. Андриевская			
Рук.гр. Бобрун	Бороб. Схема расположения плит покрытия. Спецификация.	ЛАТГИПРОПРОМ	
Отл.инж. Кузнецова			
Отд.техн. Белякова			

18454-47 40 Формат А2

Типовой проект 903-1-198 Альбом 5.4

Инв. № подл. | Подп. и дата | Взам. инв. №

Ум 1

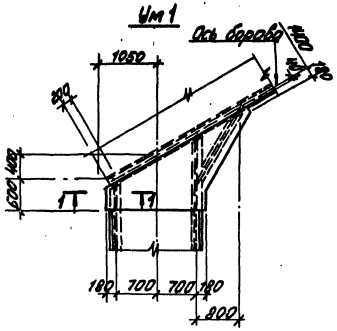

Ум 2

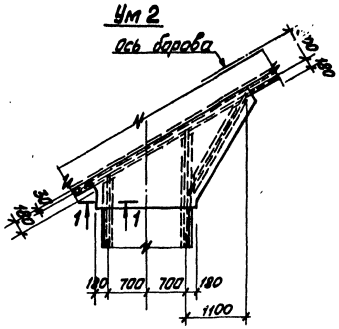

Ум 3

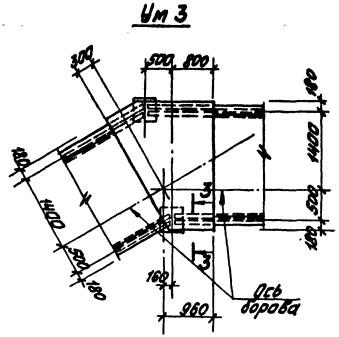

Ум 8

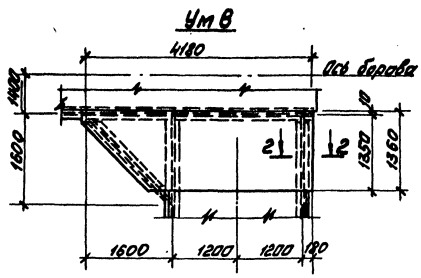

Ум 4

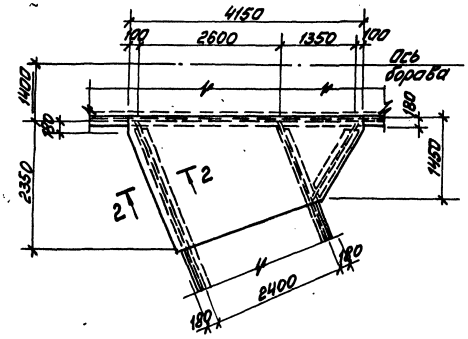

Ум 5

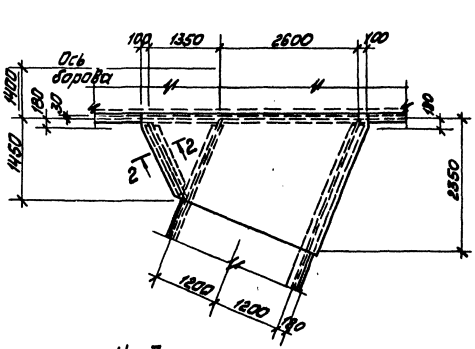

1-1 ; 3-3

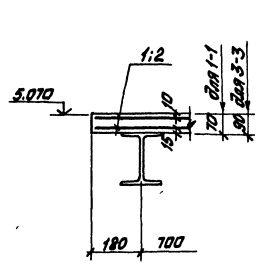

2-2

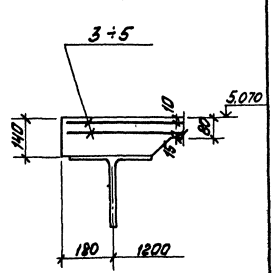

Ум 6

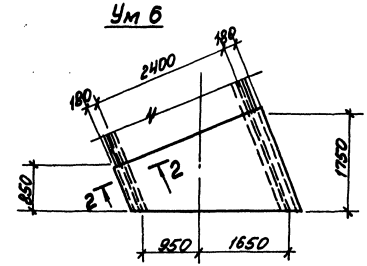

Ум 7

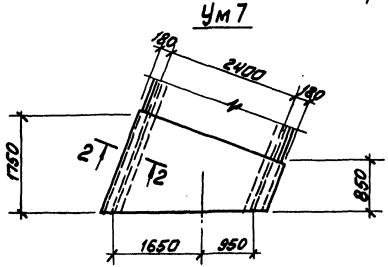

Привязан

Инв. №

					ТП 903-1-198		КЖ1
					Котельная		
Гип	Думан					Стадия	Лист	Листов
Нач. отд.	Рыбка					РП	37	
Н. контр.	Инфимов				Баров. Ум 1 ÷ Ум 8. Отдушка и армирование	ЛАТГИПРОПРОМ		
Гл. инж. пр.	Ахмеджанов							
Рук. гр.	Брофин							
Ст. инж.	Кумыцев							
Ст. техн.	Балянова							

Котельная мощностью: ГМ-10(1) паром на угольной ГМ-50-14 ДЕ-25-14 ГМ. Открытая система теплоснабжения

18454-47 41

Формат А2

Альбом 5.4

Типовой проект 903-1-198.

Инв.№ подл. | Подп. и дата | Взам.инв.№

Ум 9

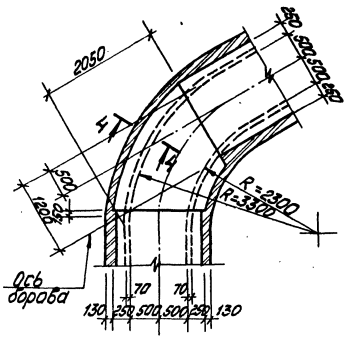

Ум 10

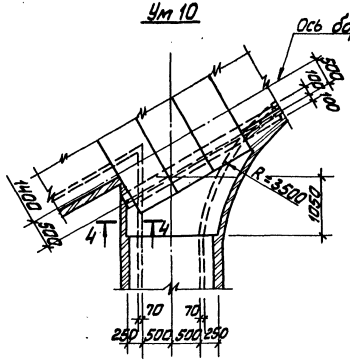

Ум 11

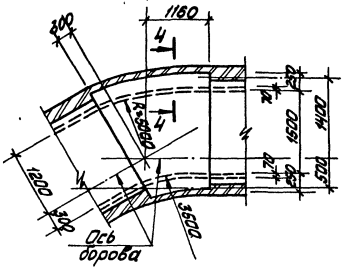

Ум 12

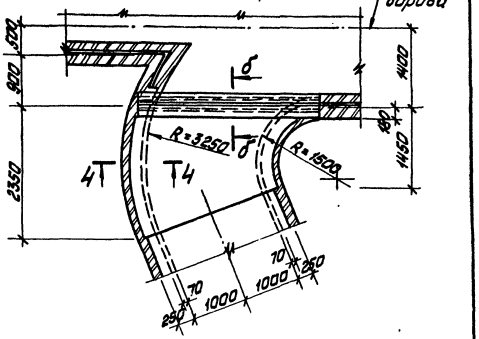

Ум 13

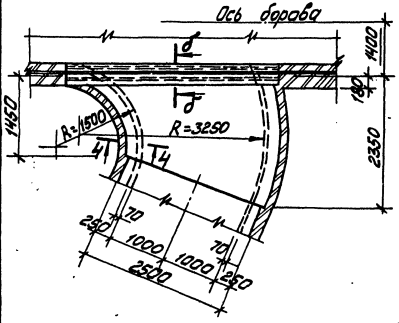

Ум 14

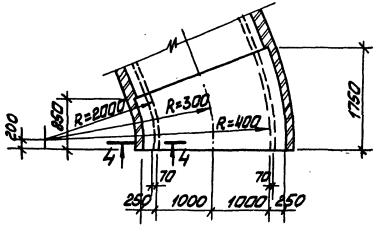

Ум 15

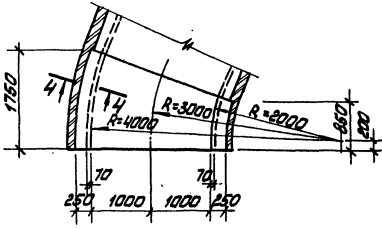

Ум 16

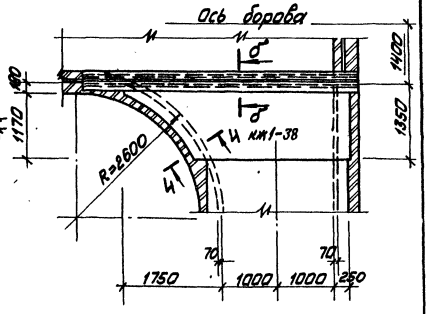

4—4

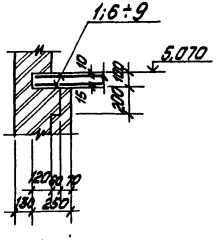

а—а

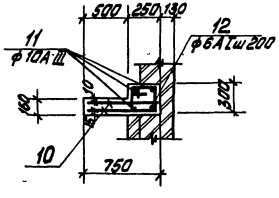

Ум 17

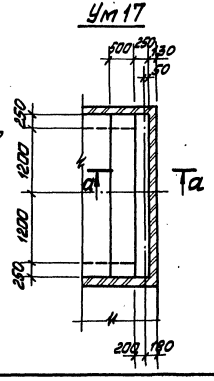

б—б

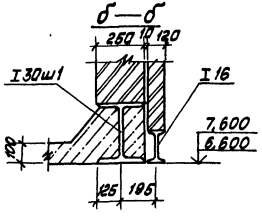

Ведомость деталей

Поз.	Эскиз
12	250 / 200

Привязан

Инв.№

ТП 903-1-198				КЖ1	
Котельная с тремя котлами КВ-ГМ-100 и тремя котлами ГМ-50-14 и ДЕ-25-14ГМ открытой системы теплоснабжения					
Котельная				Стадия	Лист	Листов
				РП	38	
Баров. Ум 9* ÷ Ум 17* Опалубка и армирование				ЛАТГИПРОПРОМ		
Гл.инж.пр. Климан						
Нач.отд. Грозд						
Н.контр. Андреевский						
Гл.конс. Дубровинский						
Рук.гр. Борфун						
Ст.инж. Кузнецова						
Ст.технолог Бо						

18454-47 42 Формат А2

Спецификации монолитных участков Ум 1 ÷ Ум 17*

Альбом 5.4

Типовой проект 903-1-198

Формат	Зона	Поз.	Обозначение	Наименование	Кол.	Примечание
				Монолит. участок Ум 1		
				Сборочные единицы		
				Сетки арматурные		
		1	ГОСТ 8478-66	100/100/8/8 2300×1800	2	
				Материалы		
				Бетон марки 200		0,16 м³
				Монолит. участок Ум 2		
				Сборочные единицы		
				Сетки арматурные		
		2	ГОСТ 8478-66	100/100/8/8 2300×2000	2	
				Материалы		
				Бетон марки 200		0,17 м³
				Монолит. участок Ум 3		
				Сборочные единицы		
				Сетки арматурные		
		1	ГОСТ 8478-66	100/100/8/8 2300×1800	2	
				Материалы		
				Бетон марки 200		0,29 м³
				Монолит. участок Ум 4		
				Сборочные единицы		
				Сетки арматурные		
		3	ГОСТ 8478-66	100/100/8/8 2300×4100	2	
				Материалы		
				Бетон марки 200		0,66 м³
				Монолит. участок Ум 5		
				Сборочные единицы		
				Сетки арматурные		
		3	ГОСТ 8478-66	100/100/8/8 2900×4100	2	
				Материалы		
				Бетон марки 200		0,66 м³
				Монолит. участок Ум 6		
				Сборочные единицы		
				Сетки арматурные		
		4	ГОСТ 8478-66	100/100/8/8 2300×2700	2	
				Материалы		
				Бетон марки 200		0,37 м³
				Монолит. участок Ум 7		
				Сборочные единицы		
				Сетки арматурные		
		4	ГОСТ 8478-66	100/100/8/8 2300×2700	2	
				Материалы		
				Бетон марки 200		0,37 м³
				Монолит. участок Ум 8		
				Сборочные единицы		
				Сетки арматурные		
		5	ГОСТ 8478-66	100/100/8/8 2500/2×4100	2	
				Материалы		
				Бетон марки 200		0,80 м³

Формат	Зона	Поз.	Обозначение	Наименование	Кол.	Примечание
				Монолит. участок Ум 9*		
				Сборочные единицы		
				Сетки арматурные		
		2	ГОСТ 8478-66	100/100/8/8 2300×2000	2	
				Материалы		
				Бетон марки 200		0,27 м³
				Монолит. участок Ум 10*		
				Сборочные единицы		
				Сетки арматурные		
		6	ГОСТ 8478-66	100/100/8/8 2300/2×1400	2	
				Материалы		
				Бетон марки 200		0,13 м³
				Монолит. участок Ум 11*		
				Сборочные единицы		
				Сетки арматурные		
		2	ГОСТ 8478-66	100/100/8/8 2300×2000	2	
				Материалы		
				Бетон марки 200		0,34 м³
				Монолит. участок Ум 12*		
				Сборочные единицы		
				Сетки арматурные		
		7	ГОСТ 8478-66	100/100/8/8 2300×3100	2	
				Материалы		
				Бетон марки 200		0,49 м³
				Монолит. участок Ум 13*		
				Сборочные единицы		
				Сетки арматурные		
		7	ГОСТ 8478-66	100/100/8/8 2300×3100	2	
				Материалы		
				Бетон марки 200		0,49 м³
				Монолит. участок Ум 14*		
				Сборочные единицы		
				Сетки арматурные		
		8	ГОСТ 8478-66	100/100/8/8 2500×1700	2	
				Материалы		
				Бетон марки 200		0,36 м³
				Монолит. участок Ум 15*		
				Сборочные единицы		
				Сетки арматурные		
		8	ГОСТ 8478-66	100/100/8/8 2500×1700	2	
				Материал		
				Бетон марки 200		0,36 м³
				Монолит. участок Ум 16*		
				Сборочные единицы		
				Сетки арматурные		
		9	ГОСТ 8478-66	100/100/8/8 2300/2×4100	2	
				Материалы		
				Бетон марки 200		0,41 м³

Формат	Зона	Поз.	Обозначение	Наименование	Кол.	Примечание
				Монолит. участок Ум 17*		
				Сборочные единицы		
				Сетки арматурные		
		10	ГОСТ 8478-66	100/100/8/8 700×2600	2	
				Детали		
		11		ф10 А III ГОСТ 5781-81; ℓ=2850	4	
		12		ф6 А I ГОСТ 5781-81; ℓ=1050	15	
				Материалы		
				Бетон марки 200		0,45 м³
			ГОСТ 8478-66	сетка рулонная 100/100/5/5 1300/2	178,0	м

Ведомость расхода стали на элемент, кг

Марка элемента	Изделия арматурные								Общий расход
	Арматура класса							Всего	
	А III				А I				
	ГОСТ 5781-81								
	ф8	ф10		Итого	ф6		Итого		
Ум 1	73,1			73,1				73,1	73,1
Ум 2	74,9			74,9				74,9	74,9
Ум 3	73,1			73,1				73,1	73,1
Ум 4	153,3			153,3				153,3	153,3
Ум 5	153,3			153,3				153,3	153,3
Ум 6	101,0			101,0				101,0	101,0
Ум 7	101,0			101,0				101,0	101,0
Ум 8	83,3			83,3				83,3	83,3
Ум 9*	74,9			74,9				74,9	74,9
Ум 10*	26,2			26,2				26,2	26,2
Ум 11*	74,9			74,9				74,9	74,9
Ум 12*	115,9			115,9				115,9	115,9
Ум 13*	115,9			115,9				115,9	115,9
Ум 14*	69,0			69,0				69,0	69,0
Ум 15*	69,0			69,0				69,0	69,0
Ум 16*	78,0			78,0				78,0	78,0
Ум 17*	29,7	7,1		36,8	3,5		3,5	40,3	40,3

Привязан

Инв. №

Гл. инж. пр.	Думан		
Нач. отд.	Рядуха		
Н. контр.	Андриевская		
Гл. констр.	Андриевская		
Рук. гр.	Бабрин		
Ст. инж.	Кузнецова		
Ст. техн.	Белякова		

ТП 903-1-198 КЖ1

Котельная с тремя котлами КВ-ГМ-100 и тремя котлами ГМ-50-14 (2ДЕ-25-14ГМ). Открытая система теплоснабжения

Котельная	Стадия	Лист	Листов
	РП	39	

Боров. Спецификации монолитных участков Ум 1 ÷ Ум 17*.

ЛАТГИПРОПРОМ

18454 - 47 43

формат А2

Типовой проект 903-1-198 Альбом 5.4

Схема расположения конструкций

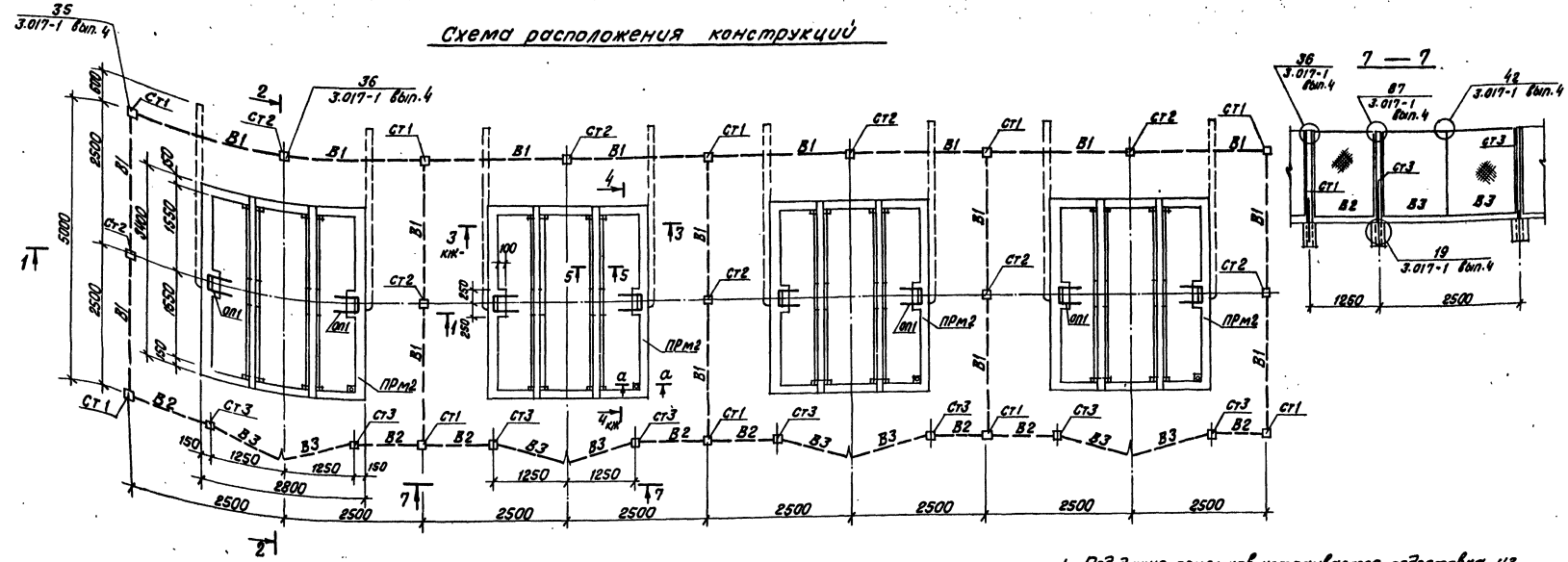

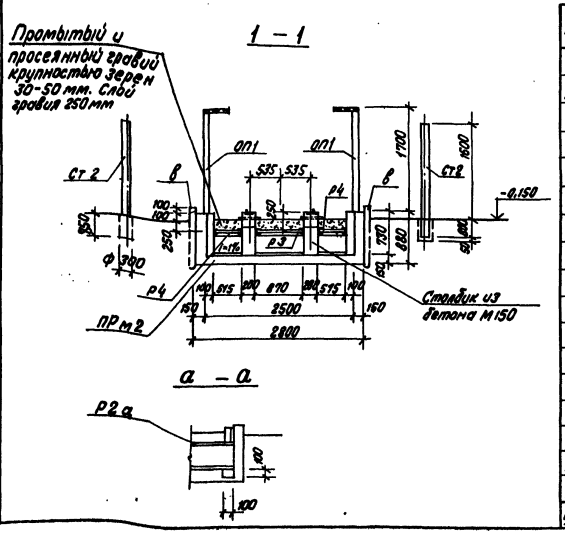

Спецификация элементов к схеме расположения подземного хозяйства.

Марка	Обозначение	Наименование		Кол.		Прим.
ПРм2	КЖ1-41	Приямок	ПРм	4		
Ст-1	3.017-1 вып. 1	Столб	СЗБ б	10		
Ст-2	3.017-1 вып. 1	"	СЗБ а	9		
Ст-3	3.017-1 вып. 1	"	СЗБ в	8		
Р2	ТП 903-1-198 КЖИ-Р2, Р3, Р4 ал. 5.5 часть 2	Решетка	Р2	4		
Р2а	ТП 903-1-198 КЖИ-Р2а ал. 5.5 часть 2	"	Р2а	4		
Р3	ТП 903-1-198 КЖИ-Р2, Р3, Р4 ал. 5.5 часть 2	"	Р3	4		
Р4	ТП 903-1-198 КЖИ-Р2, Р3, Р4 ал. 5.5 часть 2	"	Р4	8		
в	ТУ6-05-1573-72	Трубы винипластовые	dy=80	28.2		м
В1	ТП 903-1-198 КЖИ-В1, В2, В3 ал. 5.5 часть 2	Элементы ограждения	В1	18		
В2	ТП 903-1-198 КЖИ-В1, В2, В3 ал. 5.5 часть 2	"	В2	8		
В3	ТП 903-1-198 КЖИ В1, В2, В3 ал. 5.5 часть 2	"	В3	8		
ОП1	КЖ1-41	Опора	ОП1	8		
МС-9	3.017-1 вып. 2	Соедин. элемент	МС-9	52		
МС-11	3.017-1 вып. 2	"	МС-11	52		
МС-26	3.017-1 вып. 2	"	МС-26	4		
Р5/Р5а	ТП 903-1-198 КЖИ-Р5, Р5а ал. 5.5 часть 2	Р5/Р5а		8/8		

1. Под днище приямков устраивается подготовка из бетона М50 толщиной 100 мм по уплотненному грунту.
2. Возведение монолитных приямков выполнять в соответствии со СНиП III-15-76 „Бетонные и ж/бетонные конструкции монолитные. Общие правила производства и приемки работ".
3. Все металлические изделия покрыть 2-мя слоями эмали ХВ-124 гост 10144-74 по грунтовке ГФ-020 или ФЛ-03К в два слоя общей толщ. 55 мкм в соответствии с таблицей 48 СНиП II-28-73.
4. Расход бетона М150 по узлу „19" составляет -1,6 м³.

Привязан

Инв. №

Гл. инж. пр.	Думан		
Нач. отд.	Рядуха		
Н. контр.	Андриевская		
Гл. констр.	Андриевская		
Рук. гр.	Бобрук		
Ст. техн.	Грицук		

ТП 903-1-198 КЖ1

Котельная с тремя котлами КВ-ГМ-100 и тремя котлами ГМ-50-14 (2ДЕ-25-14ГМ). Открытая система теплоснабжения

Котельная

Стадия	Лист	Листов
РП	40	

Открытая установка трансформаторов 10/6 кВ. Схема расположения конструкций.

ЛАТГИПРОПРОМ

Согласовано
Отд. 9 Викманис

Инв. № подл. | Подпись и дата | Взам. инв. №

18454-47 44

Формат А2

Типовой проект 903-1-198 Альбом 5.4

2-2

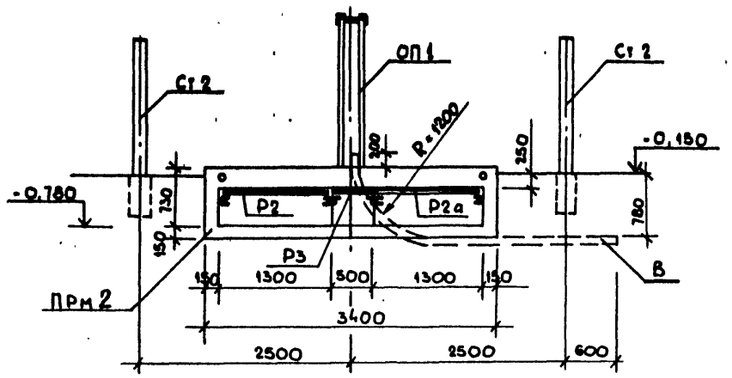

4-4

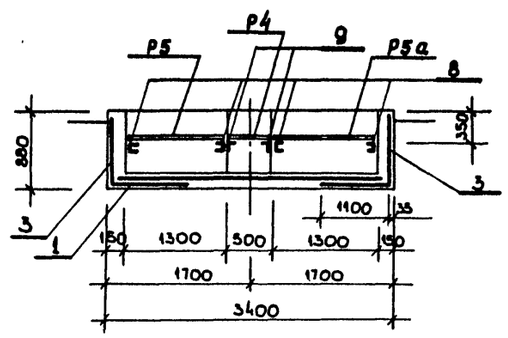

3-3

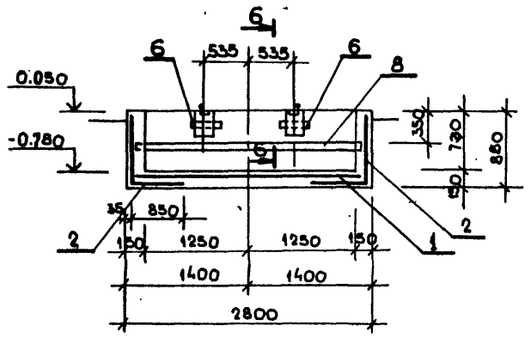

6-6

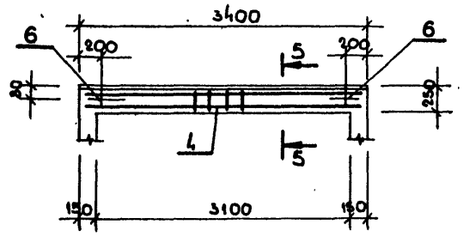

5-5

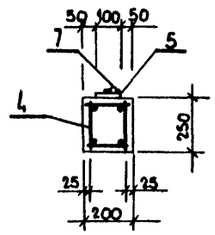

ОП 1

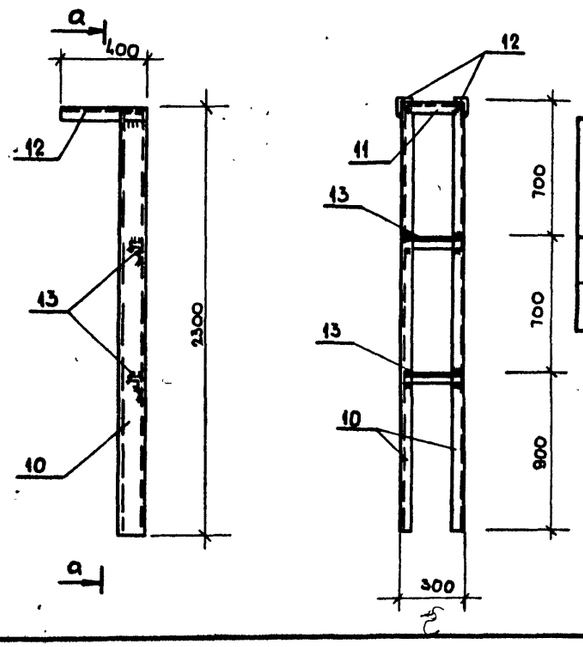

Спецификация на один элемент

Форм.	Зона	Поз.	Обозначение	Наименование	Кол.	Прим.
				Приямок Прм2		
				Сварочные единицы		
				Сетки арматурные		
		1	ГОСТ 8478-66	100/100/5/5 В=2900	3,3	резать В=2700
		2	ГОСТ 8478-66	100/100/5/5 В=1700	6,2	гнуть L
		3	ГОСТ 8478-66	100/100/5/5 В=2500	5,0	гнуть L В=1850
				Каркас пространств.		
		4	т.п.903-1-198 КЖИ-КР11 Альб. 5.5, ч.2	КР 11	12,7	м
				Изделия закладные		
		5	т.п.903-1-198 КЖИ-МН6 Альб. 5.5, ч.2	МН-6	6,8	м
		6		Труба ф 28х2,5 ℓ=300 ГОСТ 9940-72	4	шт.
		8		Швеллер С12 ГОСТ 8240-72	10,8	м
				Детали		
		7		ф16 AI ГОСТ 5781-81	6,8	м
		9		L63х5 ГОСТ 8509-72	5,0	м
				Материалы		
			ГОСТ 7473-76	Бетон марки 200		2,96 м³
				ОП 1		
		10		ГОСТ 8240-72 С10 ℓ=2300	2	39,5 кг
		11		ℓ=300	1	2,6 кг
				ГОСТ 8509-72 L 50х5		
		12		ℓ=400	2	3,0 кг
		13		ℓ=280	2	2,1 кг
				Итого:		47,2 кг

Ведомость расхода стали на элемент, кг

Марка элемента	Арматурные изделия: Арматура класса Вр-I ГОСТ 6727-80 ф5		AI ГОСТ 5781-81 ф6		AIII ГОСТ 5781-81 ф12		Всего	Изделия закладные: Прокат марки Вст3кп2 ГОСТ 103-76 -6=8		ГОСТ 8240-72 С12		ГОСТ 8509-72 L63х5		ГОСТ 9940-72* труба ф38х2,5		Всего	Арматура класса AI ГОСТ 5781-81 ф16		AIII ГОСТ 5781-81 ф8		Всего	Общий расход
Прм 2	100,4		5,2		23,8		129,4	42,8		112,3		24,1		2,4		181,6	10,7		6,4		17,1	328,1

1. Наружные поверхности приямка покрыть горячим битумом за 2 раза по холодной битумной огрунтовке.

Привязан:

Инв. №

Инв. № подл. | Подпись и дата | Взам. инв. №

ГИП	Думан		
Нач. отд.	Рябуха		
Н. контр.	Андриевская		
Гл. спец.	Андриевская		
Рук. гр.	Бобрук		
Испол.	Грицчук		

ТП 903-1-198 КЖ 1

Котельная с тремя котлами КВ-ГМ-100 и тремя котлами ГМ30-14 (2Д Е-25-14ГМ). Открытая система теплоснабжения

Котельная

Стадия	Лист	Листов
Р.П.	41	

Открытая установка трансформаторов 10/6 кВ. Разрезы 2-2 ÷ 6-6.

ЛАТГИПРОПРОМ

18454-47 45 Формат А2

Схема расположения плит покрытия

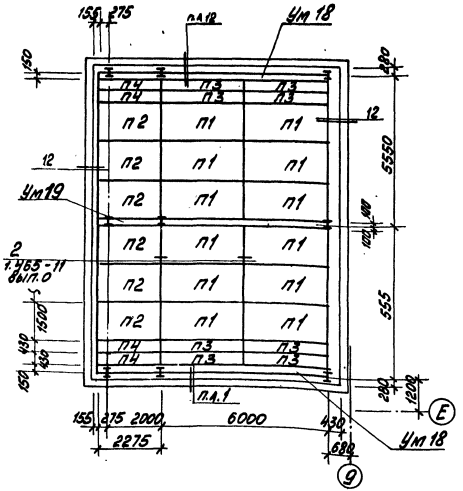

Вариант монолитного перекрытия Пм1

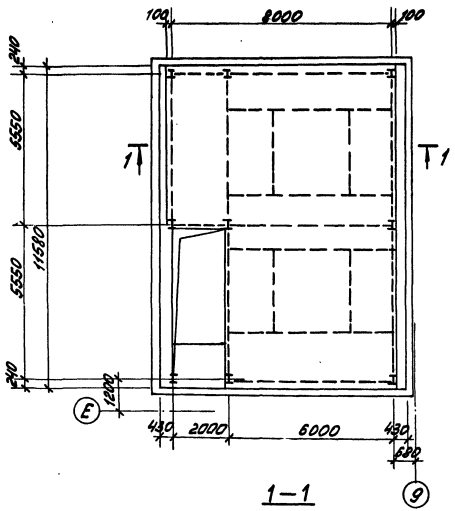

Схема расположения плит перекрытия

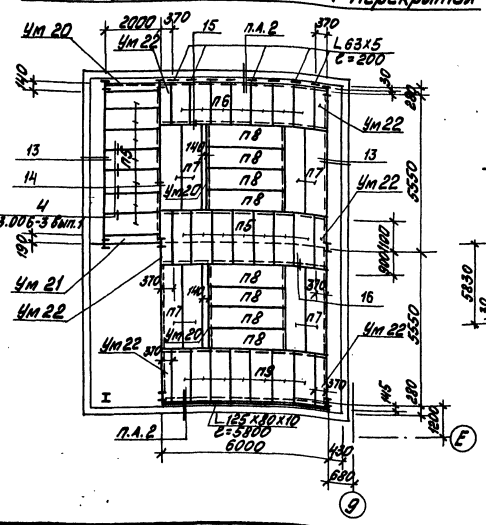

1—1

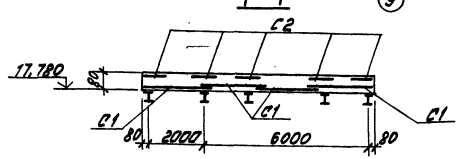

Раскладка нижних сеток плиты Пм1

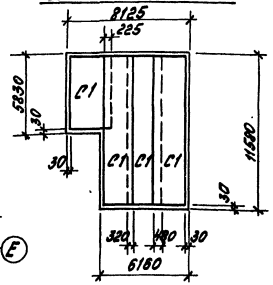

Раскладка верхних сеток плиты Пм1

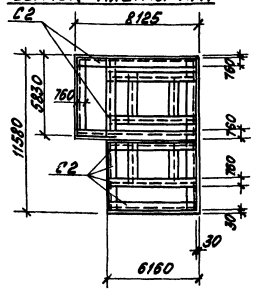

Спецификация элементов к схемам расположения плит покрытия и перекрытия

Марка эл-та	Обозначение	Наименование	Масса ед., кг	Кол.	Примечание
		Плиты покрытия			
П1	1.465-11 вып.2	АКП-1	297	12	
П2	см. примеч. п.1	П2		6	
П3	1.465-11 вып.2	АКП-3	90	8	
П4	см. примеч. п.1	П4		4	
		Плиты перекрытия			
П5	3.006-2 вып.I	П17д-3		14	
П6	3.006-2 вып.I	П12д-11		7	
П7	3.006-2 вып.I	П26д-3		8	
П8	3.006-2 вып.I	П24д-5		8	
П9	3.006-2 вып.I	П16д-11		7	
		Участки монолитные			
Ум 18	КЖ 44	Ум 18		2	
Ум 19	КЖ 44	Ум 19		1	
Ум 20	КЖ 44	Ум 20		8,0	м
Ум 21	КЖ 44	Ум 21		1	
Ум 22	КЖ 44	Ум 22		9,7	м
		Соединительные элементы			
	ГОСТ 8509-72	L 100×10			226,0кг
	ГОСТ 19903-74	δ=1			212,0кг
	ГОСТ 8568-57*	рифл. δ=5			478,0кг
	ГОСТ 5781-81	ф14А-I l=350		790	332,0кг

Спецификация монолитной плиты Пм1

Формат	Зона	Поз.	Обозначение	Наименование	Кол.	Примечание
				Плита Пм1		
				Сборочные единицы		
				Сетки арматурные		
		С1	ГОСТ 8478-66	2001200181Вr 2300 1 3	40,3	м
		С2	ГОСТ 8478-66	1001200181Вr 2300 1 3	76,3	м
				Материалы		
				Бетон марки 200	8,2	м3

1. Плиты покрытия П2, П4 изготовить по типу плит серии 1.465-11 вып.2.
2. Расход арматуры на вариант монолитного перекрытия Пм1 – 8698 кг (ф8 AIII)

Привязан

Инв. №

Гл. инж. пр.	Дунаев			ТП 903-1-198	КЖ1
Нач. отд.	Радина			Котельная двухэтажная этажерочная. Схемы расположения плит покрытия и перекрытия	Стадия: Р; Лист: 42; Листов: 1
Гл. конс.	Алексеева				
Гл. инж.	Андреева				
Рук. гр.	Бабаук				
Ст. инж.	Антимонова				
Ст. техн.	Баскакова				ЛАТГИПРОПРОМ

Котельная двухэтажная этажерочная. Схемы расположения плит покрытия и перекрытия

Котельная мощностью 4 МВт с тремя котлами КВ-ГМ-100 и тремя котлами ГМ-50-14 (ДЕ-25-14ГМ). Открытая система теплоснабжения

Альбом 5.4

Типовой проект 903-1-198

Инв. № подл. | Подп. и дата | Взам. инв. №

13454-47 46

Формат А2

Типовой проект 903-1-198 Альбом 5.4

Схема расположения панелей по А-А

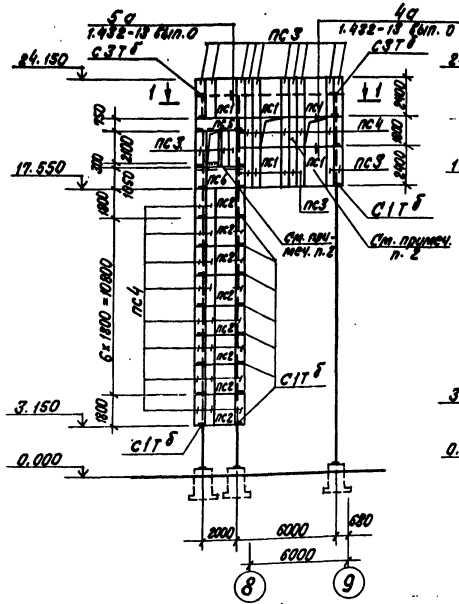

Схема расположения панелей по Б-Б

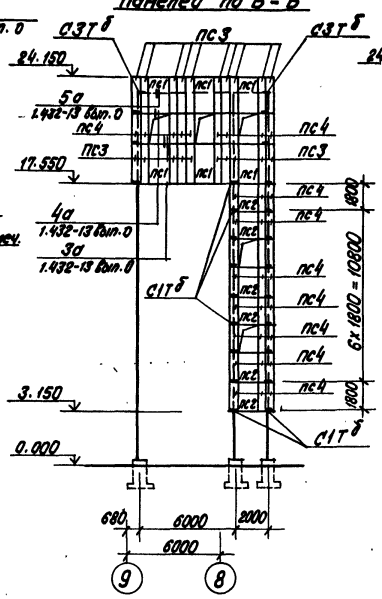

Схема расположения панелей по В-В, Вн-Вн

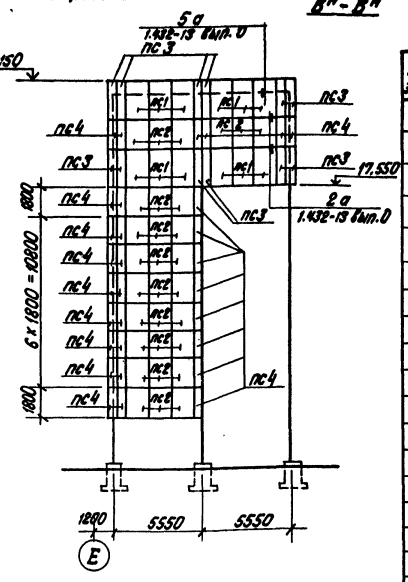

Спецификация элементов к схемам расположения стеновых панелей

Марка эл-та	Обозначение	Наименование	Масса ед., кг	Кол.	Примеч.
		Панели			
пс1	1.432-13 вып. 2	Аспш-1 / 1,5×2,4	262.2	23	
пс2	1.432-13 вып. 2	Аспш-1 / 1,5×1,8	202.2	76	
пс3	1.432-13 вып. 2	Аспш-1 / 0,43×2,4	92.8	53	
пс4	1.432-13 вып. 2	Аспш-1 / 0,43×1,8	73.0	154	
пс5	См. прим. п.1	пс5		1	
пс6	См. прим. п.1	пс6		1	
		Столики			
С1Т б	1.432-13 вып. 3	С1Т б	11.6	48	
С3Т б	1.432-13 вып. 3	С3Т б	20.6	4	
		Стальные закладные детали			
мс1	1.432-13 вып. 2	мс1	0.10	2452	
мс2	1.432-13 вып. 2	мс2	0.12	2452	
		Нащельники			
Н1	1.432-13 вып. 0	Н1	1.05	250	
Н2	1.432-13 вып. 0	Н2	1.05	250	
Н3	1.432-13 вып. 0	Н3	0.71	70	
	ГОСТ 16233-77	Асбестоцементные волнистые листы		90	м²

1—1

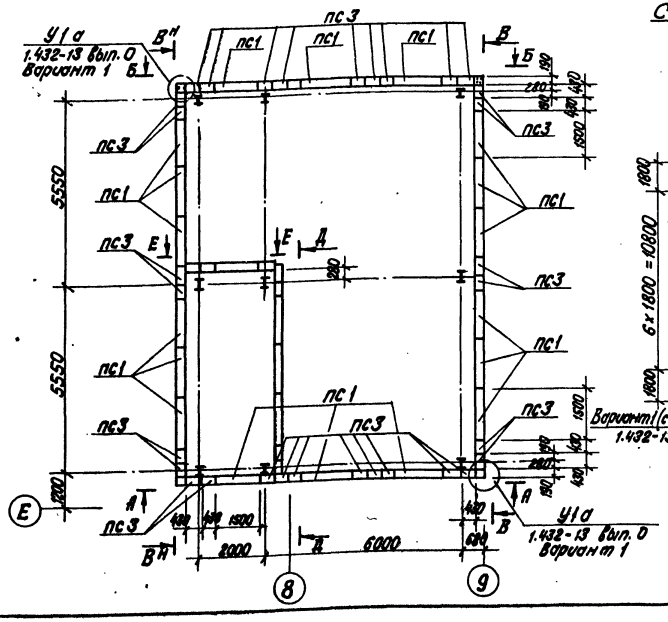

Схема расположения панелей по Д-Д

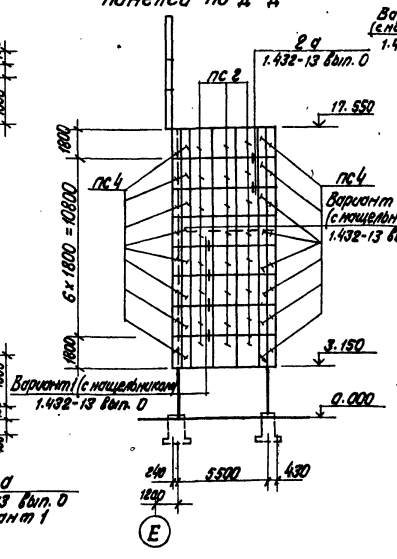

Схема расположения панелей по Е-Е

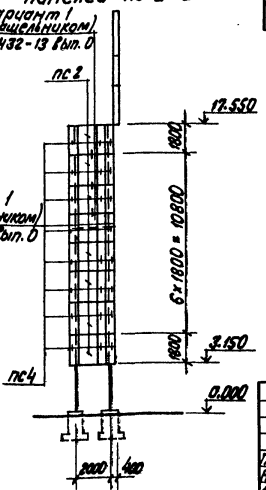

1. Стеновые панели пс5, пс6 изготовить по типу панелей серии 1.432-13 вып. 2
2. Обозначенные участки заделать по месту на монтаже.

Привязан

Инв. №

Гл.инж.пр.	Думан		
Нач.отд.	Рядуха		
Н.контр.	Андриевская		
Гл.констр.	Андриевская		
Рук.гр.	Бодрук		
Ст.инж.	Артамонова		
Ст.тех.	Белякова		

ТП 903-1-198 КЖ1

Котельная с тремя котлами КВ-ГМ-100 и тремя котлами ГМ-50-14(2ДЕ-25-14ГМ). Открытая система теплоснабжения

Котельная

Стадия	Лист	Листов
РП	43	

Деаэраторная этажерка. Схемы расположения стеновых панелей.

ЛАТГИПРОПРОМ

Инв.№ подл. | Подпись и дата | Взам.инв.№

13454-47 47

Формат А2

Спецификации монолитных участков Ум 18 ÷ Ум 22

Формат	Зона	Поз.	Обозначение	Наименование	Кол.	Примечание
				Ум 18		
				Сборочные единицы		
				Каркас арматурный		
		1	ТП 903-1-198 КЖИ-КР19 Лл. 3.5	КР19	16,35	м
				Детали		
				ФБА-I ГОСТ 5781-81		
		2		ℓ=130	42	
				Бетон марки 200	0,25	м³
				Ум 19		
				Сборочные единицы		
				Каркас арматурный		
		1	ТП 903-1-198 КЖИ-КР19 Лл. 3.5	КР19	16,35	м
				Детали		
				ФБА-I ГОСТ 5781-81		
		3		ℓ=190	42	
				Бетон марки 200	0,33	м³
				Ум 20		
				Сборочные единицы		
				Каркас арматурный		
		1	ТП 903-1-198 КЖИ-КР19 Лл. 3.5	КР19	15,9	м
				Детали		
				ФБА-I ГОСТ 5781-81		
		4		ℓ=120	40	
				Бетон марки 200	0,22	м³
				Ум 21		
				Сборочные единицы		
				Каркас арматурный		
		1	ТП 903-1-198 КЖИ-КР19 Лл. 3.5	КР19	3,9	м
				Детали		
		5		ФБА-I ГОСТ 5781-81 Ø16-170	12	
				Бетон марки 200	0,03	м³
				Ум 22		
				Сборочные единицы		
				Каркас арматурный		
		1	ТП 903-1-198 КЖИ-КР19 Лл. 3.5	КР19	29,0	м
				Детали		
				ФБА-I ГОСТ 5781-81		
		6		ℓ=350	50	
				Бетон марки 200	0,72	м³

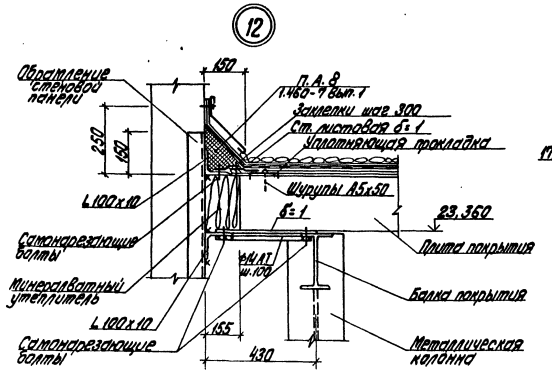

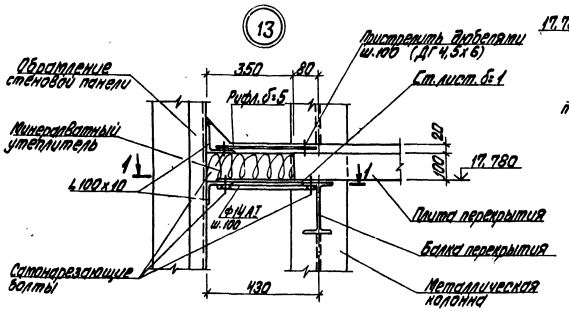

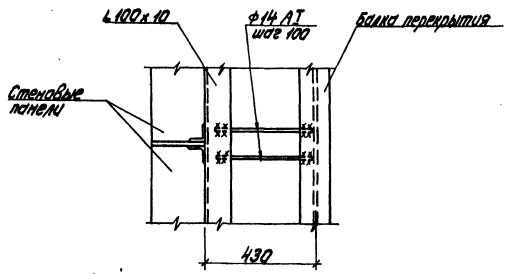

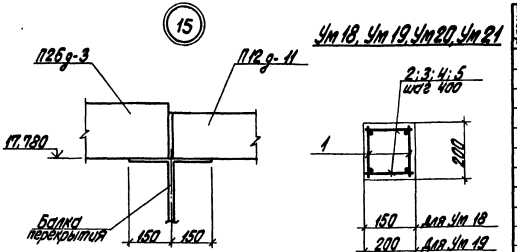

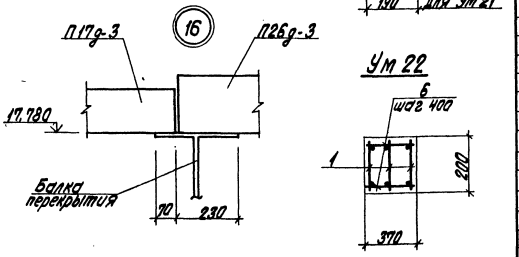

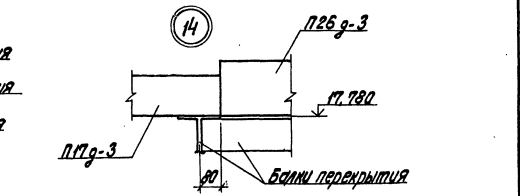

Ведомость расхода стали на элемент

Марка элемента	Изделия арматурные						Всего	Общий расход
	Арматура класса							
	A-I			A-III				
	ГОСТ 5781-81							
	Ø6		Итого	Ø10	Ø12	Итого		
Ум 18	4,5		4,5	10,1	14,7	24,8	29,3	29,3
Ум 19	5,0		5,0	10,1	14,7	24,8	29,8	29,8
Ум 20	4,2		4,2	9,9	14,3	24,2	28,4	28,4
Ум 21	1,2		1,2	2,4	3,5	5,9	7,1	7,1
Ум 22	2,7		2,7	18,0	26,1	44,1	53,8	53,8

Привязан

Инв. №

ТП 903-1-198 КЖ1

Установка стояка котлов: КВ-ТМ-100 и стояка котлов ГМ-50-М (2ДЕ-25-ГМ) открытая система теплоснабжения

Котельная	Стадия	Лист	Листов
	РП	44	
Распределительная этажерка. Узлы 12÷16. Ум 18÷ Ум 22.	ЛАТГИПРОПРОМ		

Гл. инж. Адамян
Нач. отд. Гладун
Н. контр. Гладунская
Рук. гр. Бобрик
Ст. инж. Арутюнова
Ст. техн. Белякова

Ведомость основных комплектов

Обозначение		Наименование	Примечание
ТП 903-1-198	АР	Архитектурно-строительные решения	Альбом 5.2
ТП 903-1-198	КЖ	Конструкции железобетонные	Альбом 5.6; 5.8; 5.4
ТП 903-1-198	КМ	Конструкции металлические	Альбом 5.3; 5.4
ТП 903-1-198	ВК	Внутренние водопровод и канализация	Альбом 10.2
ТП 903-1-198	ОВ	Отопление и вентиляция	Альбом 10.2
ТП 903-1-198	ТС	Тепловые сети	Альбом 10.2
ТП 903-1-198	АТМ	Автоматизация	Альбом 2.1; 2.6; 2.8
ТП 903-1-198	Э	Электротехническая часть	Альбом 8.2; 8.4
ТП 903-1-198	ЭС	Связь и сигнализация	Альбом 8.2
ТП 903-1-198	ТМ	Теплотехническая часть	Альбом 1.2; 2.6.3.1; 3.2
ТП 903-1-198	ВМ	Ведомости потребности материалов	Альбом 14

Ведомость чертежей основного комплекта марки КМ (начало)

Формат	Лист	Наименование	Примечание
	1	Общие данные. Ведомость металлоконструкций по видам профилей	
	2	Техническая спецификация металла (начало)	
	3	Техническая спецификация металла (продолжение)	
	4	Техническая спецификация металла (окончание)	
	5	Техническая спецификация металла для специализированных заводов	
	6	Схемы расположения подвесных путей в осях 7÷16, Д÷16, Г-Е. Узел 1	
	7	Площадки МП1; МП2. Узлы 2;3;4	
	8	Дополнительные площадки к котлам. Узел 5. Лестница МЛ1.	
	9	Схема расположения балок перекрытия на отм. 6,000. Узел 6	
	10	Площадки МП3, МП4	
	11	Лестницы МЛ2÷МЛ4. Узел 7	
	12	Площадка МП5. Лестница МЛ6. Узлы 8;9	
	13	Металлическая площадка МП6. Узлы 10;11 Стремянки С1 ÷ С3	
	14	Узлы 12;13. Площадка МП7. Схема расположения монорельса и опор трубопроводов камеры управления	

Типовой проект разработан в соответствии с действующими нормами и правилами и предусматривает мероприятия обеспечивающие взрывную, взрывопожарную и пожарную безопасность при эксплуатации здания.

Главный инженер проекта (Думан)

Ведомость металлоконструкций по видам профилей

Наименование конструкции по технолог. зде Прейскурант № 01-09	Позиция по спецификации	№ п/п	Код конструкции	Масса конструкций, т. По видам профилей стали: Всего	Количество шт.	Серия типовых конструкций
1	2	3	4	5	6	7	8	9	10	11	12	13	14	15	16	17	18
Площадки рабочие из несущих конструкций (внутренние)		1	526248 526243	25,46	1,56	0,02	0,02							20,53	54,70		1.450-4/76 Вып.2.6
Площадки рабочие из несущих конструкций (наружные)		2	526248 526243	1,04	0,10									0,19	1,34		1.450-4/76 Вып.2.6
Опоры под технологические трубопроводы		3	526396	5,34	1,81		0,04								7,26		1.450-4/76 Вып.5
Рамы под технологическое оборудование		4	526396	3,98	0,72								0,01	0,09	4,84		
Монорельсовые пути и балки		5	526235	12,21	0,22							0,36			12,92		1.426-1 Вып.3
Площадки лестницы и ограждения		6	526243	0,94	3,98	0,01	0,89					4,91		2,45	13,32		1.450-2 Вып.1-4
Переплеты оконные		7	526221		0,06							5,03			5,14		1.436-4 Вып.1
Катера управления		8	526396 526235	1,43	0,01										1,45		
Боров		9	526153	12,63	1,33									0,19	141,29		
Деаэраторная этажерка		10	526592	17,01	10,65							5,13		0,05	33,17		
Трассы паропроводов		11	526315	0,22	0,17										0,39		
Итого		12		79,86	23,61	0,03	0,95					15,43	0,01	23,50	141,82		
Контрольная сумма		13		79,86	23,61	0,03	0,95					15,43	0,01	23,50	141,82		

Ведомость чертежей основного комплекта марки КМ (окончание)

Формат	Лист	Наименование	Примечание
	15	Схема расположения опор под трубопроводы в осях 2÷16. Сечения 1-1, 2-2	
	16	Сечения 3-3÷10-10	
	17	Узлы 14÷20. Сечение 11-11.	
	18	Опоры ГРУ на отм. 6,000	
	19	Помещение деаэраторов. Лестница МЛ7. Площадка МП8. Узлы 21, 22	
	20	Помещение деаэраторов. План на отметке 0,000; 17,980; 23,360. Узел 23	
	21	Боров. Схема расположения металлических балок перекрытия и площадок	
	22	Боров. Узлы 24÷28	
	23	Боров. Узлы 29÷34	

1. Ведомость примененных и ссылочных документов см. на листе КМ-2.

Привязан

Инв. №

ТП 903-1-198 КМ

Котельная с тремя котлами КВ-ГМ-10 производительностью 10 т/ч (8,6 Гкал/ч) открытой системой теплоснабжения

Гл. инж. пр.	Овчаров		
Гл. инж. пр.	Думан		
Нач. отд.	Рябина		
Н. контр.	Андреевская		
Гл. констр.	Андреевская		
Рук. гр.	Бобрик		
Ст. инж.	Логтионова		

Котельная

Стадия	Лист	Листов
РП	1	23

Общие данные. Ведомость металлоконструкций по видам профилей.

ЛАТГИПРОПРОМ

18454-47 49

Формат А2

Типовой проект 903-1-198 Альбом 5.4

Инв. № подл. | Подпись и дата | Взам. инв. №

Альбом 5.4

Типовой проект 903-1-198

Вид профиля ГОСТ, ТУ	Марка металла и ГОСТ	Обозначение и размер профиля	№ п/п	Код: марка металла	Код: вида профиля	Код: сортамента	Кол. шт.	Длина мм	Масса металла по элементам конструкций, т: Площадки (кроме указанных ниже)	Лестницы (кроме указанных ниже)	Ограждения лестниц, площадок и кровли	Ограждения балконов и лоджий	Ограждения проемов в перекрытиях	Ограждения открытых участков кровли	Косоуры лестниц	Балки	Элементы конструкций из уголков, швеллеров, двутавров	Прочие элементы (фасонки, накладки, ребра жесткости)	Масса всего
									Код элемента конструкций: 5362.4Р-2.3		5Ф6396	5Ф6395	5Ф6398	5Ф6397	5Ф8153	5Ф6392	5Ф6315		
1	2	3	4	5	6	7	8	9											
Балки двутавровые с параллельными гранями ТУ 14-2-24-72	ВСт3 кп2 ГОСТ 380-71*	I20К1	1		24716				0,64		1,96					8,46			11,06
		I20Ш1	2		24619										0,56				0,56
		I23Ш1	3		24619										0,22				0,22
		I26Ш1	4		24619											0,51			0,51
		I30Ш1	5		24619										3,02				3,02
		I35Ш1	6		24619				3,10						4,76				7,86
		I40Ш1	7		24619											2,69			2,69
		I35Ш4	8		24619				2,07										2,07
		I40Ш4	9		24619										2,98				2,98
		I30Б2	10		24511				4,97							1,20			6,17
		I46Б2	11		24511											1,44			1,44
		I23Б3	12		24511				6,59										6,59
		I26Б3	13		24511						0,60	2,58							3,18
		I35Б3	14		24511											0,28			0,28
	Итого		15	11240					17,37		0,60	4,54			14,54	14,58			48,63
Всего профиля			16						17,37		0,60	4,54			14,54	14,58			48,63
Балки двутавровые для подвесных путей ГОСТ 19425-74*	ВСт3 пс6 ГОСТ 380-71*	I24М	17										1,38						1,38
		I30М	18										4,22						4,22
		I36М	19										6,25						6,25
	Итого		20	12300									11,85						11,85
Всего профиля			21										11,85						11,85
Балки двутавровые ГОСТ 8239-72*	ВСт3 кп2 ГОСТ 380-71	I 10	22												0,01				0,01
		I 12	23		24120				0,15			0,16					0,21		0,52
		I 14	24		24139						0,04								0,04
		I 18	25		24155				0,11							0,84			0,95
		I 20	26		24171				0,11		0,30								0,41
		I 22	27		24198											0,96			0,96
	Итого		28	11240					0,37		0,34	0,16			0,01	1,80	0,21		2,89
	ВСт3 пс6 ГОСТ 380-71*	I 12	29		24120									0,05					0,05
		I 20	30		24171									0,62					0,62
			31																
	Итого		32	12300										0,67					0,67
Всего профиля			33						0,37		0,34	0,16		0,67	0,01	1,80	0,21		3,56
Швеллеры ГОСТ 8240-72		[10	34		26140				0,91		0,03			0,21	0,22				0,46
		[12	35		26158				0,91		0,04	0,14		0,89	0,05				2,03

Ведомость прилагаемых и ссылочных документов

Обозначение	Наименование	Примечание
1.459-2 Вып.1	Лестницы, переходные площадки и ограждения из холодногнутых профилей с настилом, и ступенями и элементов штампованного и решетчатого типов.	
1.459-2 Вып.2	Лестницы, переходные площадки и ограждения из холодногнутых профилей с настилом и ступенями из рифлёной стали.	
1.459-2 Вып.3	Лестницы, переходные площадки и ограждения из горячекатаных профилей с настилом и ступенями из элементов штампованного и решетчатого типов	
1.459-2 Вып.4	Лестницы, переходные площадки и ограждения из горячекатаных профилей с настилом и ступенями из просечно-вытяжной, рифлёной и полосовой сталей.	
1.400-10/76 Вып.5	Типовые узлы стальных конструкций одноэтажных производственных зданий. Узлы креплений коммуникаций, располагаемых по колоннам, фахверковым стойкам и подкрановым балкам.	
1.400-10/76 Вып.7	Узлы разрезных балок.	
1.400-10/76 Вып.8	Узлы площадок под оборудование.	
1.426-1 Вып.3	Стальные подкрановые балки. Балки путей подвесного транспорта пролетом 6 м.	

Привязан

Инв. №

ТП 903-1-198			КМ
Котельная с тремя котлами КВ-ГМ-100 и тремя КВГМ-4,0 (1 рм) открытой системы теплоснабжения			
Гип Дунаев		Стадия	Лист	Листов
Нач.отд. Рабина				
Н.контр. Мартынова		Котельная	РП	2
Гл.конструктор Гусев				
Рук.гр. Бодрик		Техническая спецификация металла (начало)	ЛАТГИПРОПРОМ	
Ст.инж. Потапенко				

18454-47 50 формат А2

Инв. № подл. | Подпись и дата | Взам. инв. №

Альбом 5.4

Типовой проект 903-1-198

Вид профиля ГОСТ, ТУ	Марка металла ГОСТ	Обозначение, размер профиля	№ п/п	Код: марки металла	Код: вида профиля	Код: размера профиля	Кол. в сб. ед. шт.	Длина мм	Масса металла по элементам конструкций, т: Площадки обслуживания	Лестницы	Ограждения	Опоры под оборудование	Фермы, балки, колонны	Связи	Прогоны, подкрановые балки	Прочие	Общая масса т
									код элемента конструкций: 526236, 526243	526236	526239	526336	526336, 526339	526153	526532	526536	
1	2	3	4	5	6	7	8	9									
Швеллеры ГОСТ 8240-72	Вст3 кп2 ГОСТ 380-71*	[14	36		26166				2,17		0,07		0,82		0,42	0,07			3,55
		[16	37		26182				0,08						0,01				0,09
		[18	38		26212				0,20		0,27		0,13		0,01	0,06			0,67
		[20	39		26239				2,84				1,05						3,89
		[24	40		26271								0,45						0,45
		[27	41		26298								0,31						0,31
		[30	42		26310				0,39					0,72					1,11
	Итого		43	11240					6,59	0,07	0,48		3,86	0,72	0,71	0,13			12,56
Всего профиля			44						6,59	0,07	0,48		3,86	0,72	0,71	0,13			12,56
Сталь угловая равнополочная ГОСТ 8509-72*	Вст3 кп2 ГОСТ 380-71*	L 50×5	45		21113				0,08		0,02		0,06				0,01		0,17
		L 63×6	46		21113				0,23	0,03	0,19								0,45
		L 75×6	47		21113				0,08	0,07	0,28		0,07		0,48	4,68	0,04		5,70
		L 80×6	48		21113				0,64										0,64
		L 90×8	49		21113				0,41										0,41
		L 100×7	50		21113				0,41		0,05			0,01		2,78			3,25
		L 100×8	51		21113											0,67			0,67
	Итого		52	11240					1,85	0,10	0,54		0,13	0,01	0,48	8,13	0,05		11,29
	Вст3 сп5 ГОСТ 380-71*	L 63×5	53		21113							0,16							0,16
		L 100×7	54		21113							0,05							0,05
	Итого		55	12300								0,21							0,21
Всего профиля			56						1,85	0,10	0,54	0,21	0,13	0,01	0,48	8,13	0,05		11,50
Сталь угловая неравнополочная ГОСТ 8510-72*	Вст3 кп2 ГОСТ 380-71*	L 100×63×7	57		22225						0,04								0,04
	Итого		58	11240							0,04								0,04
Всего профиля			59								0,04								0,04
Сталь холодногнутая швеллеры ГОСТ 8510-72*	Вст3 кп2 ГОСТ 380-71*	[60×32×3	60		73007							0,09							0,09
		[70×60×4	61		73007							0,26							0,26
		[160×80×4	62		73007											4,98			4,98
	Итого		63	12300								0,35				4,98			5,33
Всего профиля			64									0,35				4,98			5,33
Сталь листовая рифленая ГОСТ 8568-77*	Вст3 кп2 ГОСТ	δ=5	65		71315				15,41				0,08						15,49
		δ=6	66		71315				4,52										4,52
	Итого		68	11240					19,93				0,08						20,01
Всего профиля			68						19,93				0,08						20,01

1. За условную отметку 0,000 принят уровень чистого пола котельной.
2. Стальные конструкции разработаны на стадии КМ и являются исходными материалами для разработки рабочих чертежей на стадии КМД, при разработке которых необходимо дополнительно пользоваться чертежами марки АР и КЖ.
3. Изготовление и монтаж конструкций производить в соответствии с СНиП III-18-75.
4. Монтажные соединения выполняются на болтах нормальной точности и на монтажной сварке, согласно ГОСТ 5264-80.
5. Сварку производить электродами типа Э-42, высоту швов, кроме оговоренных, принимать по наименьшей толщине свариваемых элементов.
6. Все металлические изделия, находящиеся на открытом воздухе вне территории с загрязнением воздушной среды промышленными газами, покрываются 2-мя слоями эмали ПФ-115 ГОСТ 10144-74* по грунту ГФ-020 в 2 слоя общей толщиной 55 мкм в соответствии с таблицей 48 СНиП II-28-73*. Внутри котельной - по 1 слою заводской грунтовки (ГФ-020 или ФЛ-03к) выполняется 2-й слой того же грунта и покрытие 1 слоем эмали ПФ-115 общей толщиной 55 мкм.

Инв. № подл. | Подпись и дата | Взам. инв. №

Привязан

Инв. №

ГИП	Дикун		
Нач. отд.	Радыгт		
Н. контр.	Кирьяненкова		
Гл. конструктор	Кирьяненкова		
Рук. гр.	Бодыгт		
Ст. инж.	Ортлаченко		

ТП 903-1-198 КМ

Котельная с двумя котлами ТВ-ГМ-100 и двумя котлами КВГМ-50-14 (Г) с водогрейными котлами КВГМ-50-14 (Г) и открытой системой теплоснабжения

Котельная

Стадия	Лист	Листов
РП	3	

Техническая спецификация металла (продолжение)

ЛАТГИПРОПРОМ

Альбом 5.1

Типовой проект 903-1-198

Инв.№ подл. | Подпись и дата | Взам.инв.№

Вид профиля ГОСТ, ТУ	Марка материала ГОСТ	Размеры профиля и длина мерного профиля	№ п/п	Код: материала	профиля	Расход стали	Кол-во шт	Длина м	Масса металла по элементам конструкций, т: Уголки 250х25	Уголки 200х20	Уголки 180х12	Уголки 160х10	Уголки 140х10	Уголки 125х8	Швеллер	Двутавр	Полосы	Прокат стальной горячекатаный	Общая масса, т
									Код элемента конструкции: 250х25	200х20	180х12	160х10	140х10	125х8	120х5	120х8	100х8	100х6	
1	2	3	4	5	6	7	8	9											
Сталь прокатная полосовая ГОСТ 103-76	ВСт3 кп2 ГОСТ 380-71*	-80х6	69		13110				0,01										0,01
		-80х8	70		13110				0,47										0,47
		-80х8	71		13110				2,11										2,11
		-100х6	72		13110								0,02						0,02
		-120х10	73		13110												1,52		1,52
	Итого		74	11240					2,59				0,02				1,52		4,13
Всего профиля			75						2,59				0,02				1,52		4,13
Сталь листовая горячекатаная ГОСТ 19903-74*	ВСт3 кп2 ГОСТ 380-71*	δ6	76		71110						0,04		0,33		0,05	0,41			0,84
		δ8	77		71110						0,01		0,12		0,37	0,28	0,11		0,89
		δ10	78		71110						0,63		0,05		0,21				0,90
		δ12	79		71110						0,19		0,02		0,12				0,33
		δ16	80		71110						0,31		0,02						0,33
		δ20	81		71110										0,05				0,05
	Итого		82	11240							1,18		0,55		0,81	0,69	0,11		3,34
Всего профиля			83								1,18		0,55		0,81	0,69	0,11		3,34
Сталь листовая просечно-вытяжная ГОСТ 8706-78	ВСт3 кп2 ГОСТ 380-71*	40б	84		71404										0,18				0,18
		50б	85		71404					0,18						0,05			0,23
	Итого		86	11240						0,18					0,18	0,05			0,41
Всего профиля			87							0,18					0,18	0,05			0,41
Сталь круглая ГОСТ 5781-81	ВСт3 кп2 ГОСТ 380-71*	ф10	88		11118						0,02								0,02
		ф12	89		11118						0,02								0,02
		ф16	90		11118				0,02										0,02
		ф20	91		11118				0,01										0,01
	Итого		92	11240					0,03		0,04								0,07
Всего профиля			93						0,03		0,04								0,07
Трубы стальные электросварные ГОСТ 10704-76*	ВСт3 кп2 ГОСТ 380-71*	ф70	94		94285								0,01						0,01
	Итого		95	11240									0,01						0,01
Всего профиля			96										0,01						0,01
Итого масса металла			97						48,73	1,29	6,98	12,41	4,65	1,40	13,73	31,88	0,37		121,44
Лестницы, площадки, ограждения			98																13,08
Переплеты оконные			99																5,04
Траверсы			100																2,55
Всего масса металла			101						48,73	1,29	6,98	12,41	4,65	1,40	13,73	31,88	0,37		142,11
В том числе по маркам	ВСт3кп2		102	11240					48,73	1,29	6,98	0,35	4,65	0,73	13,73	31,88	0,37		129,98
	ВСт3пс6		103	12300								12,06		0,67					12,73

Привязан

Инв.№

| | | | | | | | | | | | | | | | |

Альбом 5.4

Типовой проект 903-1-198

Вид профиля и ГОСТ, ТУ	Марка металла и ГОСТ	Обозначение и размер профиля, мм	№ п.п.	Код: марки металла	Код: вида профиля	Код: размера профиля	Количество шт.	Длина мм	Масса металла по элементам конструкций, т: Листовые	Широкие	Прокат: Прокатные	Прокат: Фасонные		Общая масса т
									Код элемента конструкций: 526243			526221		
1	2	3	4	5	6	7	8	9						
Швеллеры ГОСТ 8240-72	ВСт3кп2 ГОСТ 380-71*	[14	1		26166					0,32				0,32
		[16	2		26182				0,59					0,59
	Итого		3	11240					0,59	0,32				0,91
Всего профиля			4						0,59	0,32				0,91
Сталь угловая равнополочная ГОСТ 8509-72*	ВСт3кп2 ГОСТ 380-71*	L 25х3	5						0,01		0,61			0,62
		L 50х5	6								0,84			0,84
		L 56х4	7						0,01		0,53			0,54
		L 56х5	8						0,03					0,03
		L 63х6	9						0,01					0,01
		L 75х6	10						1,23	0,23				1,46
	Итого		11	11240					1,29	0,23	1,98			3,50
Всего профиля			12		21113				1,29	0,23	1,98			3,50
Сталь угловая неравнополочная ГОСТ 8510-72*	ВСт3кп2 ГОСТ 380-71*	L 63х40х6	13						0,01					0,01
	Итого		14						0,01					0,01
Всего профиля			15		22004				0,01					0,01
Сталь холодногнутая Швеллеры ГОСТ 8278-75*	ВСт3кп2 ГОСТ 380-71*	[180х50х4	16						1,10					1,10
		[160х50х4	17							0,41				0,41
		[18х9,2х10	18									0,28		0,28
	Итого		19	11240					1,10	0,41		0,28		1,79
Всего профиля			20		73007				1,10	0,41		0,28		1,79
Сталь холодногнутая ГОСТ 8281-80	ВСт3кп2 ГОСТ 380-71*	[250х100х25	21						0,03		1,95			1,98
		[45х24х4	22									0,32		0,32
	Итого		23	11240					0,03		1,95	0,32		2,30
Всего профиля			24						0,03		1,95	0,32		2,36
Сталь холодногнутая угловая неравнополочная ГОСТ 19772-74	ВСт3кп2 ГОСТ 380-71*	L 90х40х2	25									0,37		0,37
	Итого		26	11240								0,37		0,37
Всего профиля			27		72505							0,37		0,37
Гнутый профиль ЧМТУ-2-130-70	ВСт3кп2 ГОСТ 380-71*	[90х30х 1,25х3	28								1,28			1,28
	Итого		29	11240							1,28			1,28
Всего профиля			30								1,28			1,28
Трубы стальные электросварные ГОСТ 8645-68	ВСт3кп2 ГОСТ 380-71*	Ø 140х2,5	31									0,24		0,24
		Ø 50х2,5	32									0,85		0,85
	Итого		33	11240								1,09		1,09
Всего профиля			34		71110							1,09		1,09

Вид профиля и ГОСТ, ТУ	Марка металла и ГОСТ	Обозначение и размер профиля, мм	№ п.п.	Код: марки металла	Код: вида профиля	Код: размера профиля	Количество шт.	Длина мм	Масса металла по элемент. конструкций, т: Листовые	Широкие	Прокат: Прокатные	Прокат: Фасонные		Общая масса т
									Код элемента конструкций: 526243			526221		
1	2	3	4	5	6	7	8	9						
ТУ14-3-462-76	ВСт3кп2 ГОСТ 380-71*	□60х30х2	35									2,82		2,82
	Итого		36	11240								2,82		2,82
Всего профиля			37									2,82		2,82
Сталь круглая ГОСТ 5781-81	ВСт3кп2 ГОСТ 380-71*	Ø 18	38									0,22		0,22
	Итого		39	11240								0,22		0,22
Всего профиля			40		11118							0,22		0,22
Сталь листовая рифленая ГОСТ 8568-71*	ВСт3кп2 ГОСТ 380-71*	б 4	41									1,30	0,64	1,94
	Итого		42	11240								1,30	0,64	1,94
Всего профиля			43		71315							1,30	0,64	1,94
Сталь жатовая просечно-вытяжная ГОСТ 8706-78	ВСт3кп2 ГОСТ 380-71*	510	44									0,21	0,24	0,45
	Итого		45	11240								0,21	0,24	0,45
Всего профиля			46		70404							0,21	0,24	0,45
Сталь листовая горячекатанная ГОСТ 19903-74	ВСт3кп2 ГОСТ 380-71*	б 4	47									0,09		0,02		0,11
		б 6	48									0,10				0,10
		б 9	49											0,04		0,04
	Итого		50	11240								0,19		0,06		0,25
Всего профиля			51		71110							0,19		0,06		0,25
Сталь прокатная полосовая ГОСТ 103-76*	ВСт3кп2 ГОСТ 380-71*	-40х4	52									0,02		0,17		0,19
		-100х4	53									0,08	0,04			0,12
		-110х4	54									0,03	0,02			0,05
		-140х4	55											0,45		0,45
	Итого		56	11240								0,13	0,06	0,62		0,81
Всего профиля			57		13310							0,13	0,06	0,62		0,81
Всего масса металла			58									5,07	1,90	5,83	4,94	17,74
В том числе по маркам			59									5,07	1,90	5,83	4,94	17,74

Инв.№ подл. | Подпись и дата | Взам.инв.№

Привязан

Инв.№

тп 903-1-198 КМ

Котельная стальная, работающая по открытой системе теплоснабжения (4 котла ДЕ-6,5-14 ГМ, 1 котел ДЕ-10-14 ГМ)

ГИП	Думан		
Нач.отд.	Радина		
Н.контр.	Лифшиц		
Гл.констр.	Лифшиц		
Рук.гр.	Бодрых		
Ст.инж.	Бодрых		
Ст.техн.	Замуруев		

Стадия	Лист	Листов
Р	5	

Котельная

Техническая спецификация металла для специализированных заводов.

ЛАТГИПРОПРОМ

18454-47 53

Формат А2

Типовой проект 903-1-198 Альбом 5.4

Инв.№ подл. | Подпись и дата | Взам.инв.№ | Инв.№ дубл. | Подпись и дата

Согласовано:

1 — 1

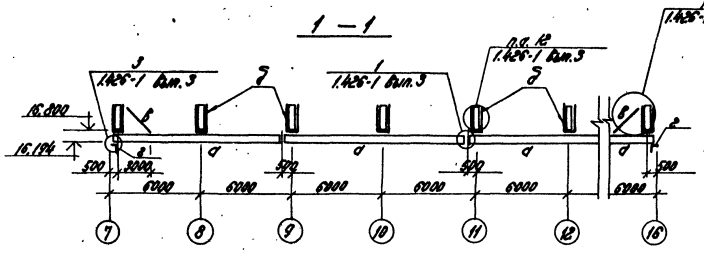

2 — 2

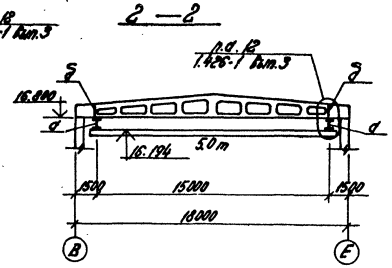

Схема расположения подвесных путей в осях Г-Е

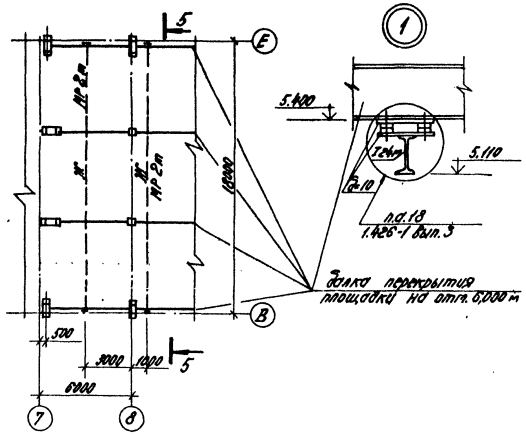

Схема расположения подвесных путей в осях 7-16

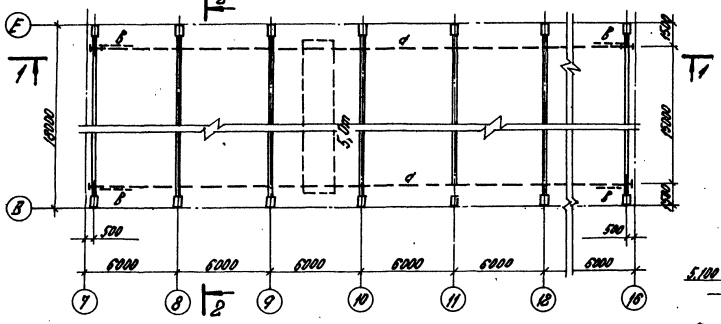

4 — 4

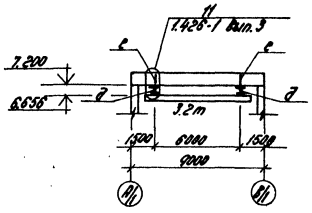

5 — 5

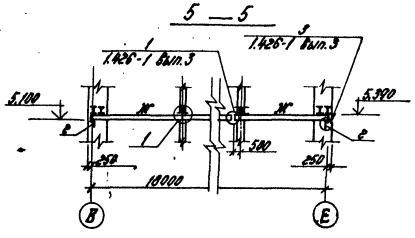

Ведомость элементов

Марка	Сечение эскиз	Поз.	Сортам	Опорные усилия M кНм	N кН	Q кН	Группа конструк.	Марка металла	Примечания
а	I		I 36т	1.426-1 Вып.3			III	ВСт3пс6 ГОСТ 380-71*	
б	~~⊐⊏~~		⊐⊏ 27П-63-4						
в	L		L 63×5						
г	L		L 100×7						
д	I		I 30т						
е	~~⊐⊏~~		⊐⊏ 220×32×3						
ж	I		I 24т						

Схема расположения подвесных путей в осях 9-16

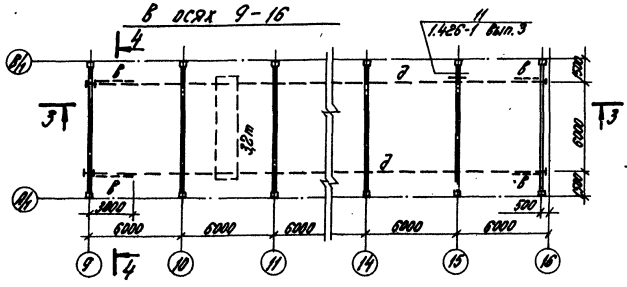

3 — 3

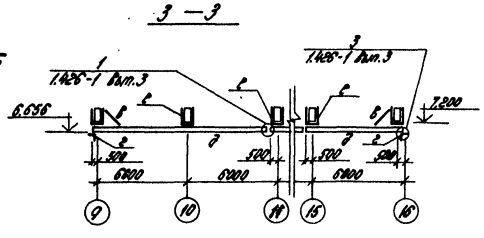

Привязан

Инв.№

Гип	Дитман			ТП 903-1-198 КМ		
Нач.отд.	Ребров			Котельная с двумя котлами КВГМ-100 и двумя котлами ПТВМ-30. Мазут с S^r до 0,5%. Открытая система теплоснабжения.		
Гл.инж.	Андреевский			Котельная	Стадия	Лист	Листов
Гл.спец.	Бобрик				РП	6	
Гл.конст.	Потапова			Схемы расположения подвесных путей в осях 7-16; 9-16; Г-Е. Узел 1	ЛАТГИПРОПРОМ		

18454-47 54 Формат А2

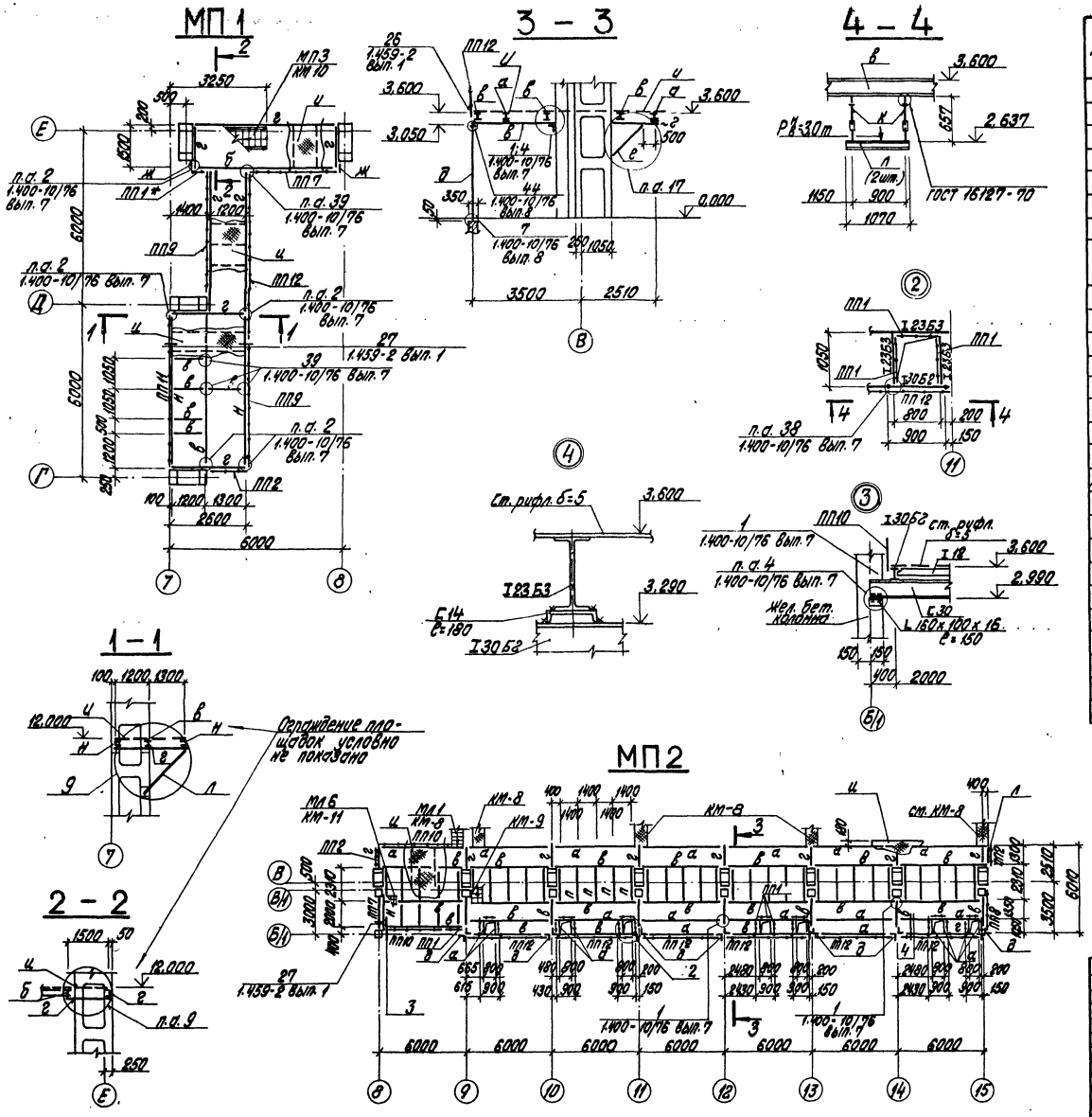

Ведомость элементов (начало)

Марка	Сечение: Эскиз	Поз.	Сечение: Состав	Опорные усилия: M, кНм	N, кН	Q, кН	Группа конструк.	Марка металла	Примечание
а	I		I 23Б3	52,5		70	IV	В Ст 3 кп 2 ГОСТ 380-71*	
б	I		I 20						
в	I		I 30Б2			114			
г	[		[20						
д	δ=6 шаг 500		2 L 80×6		146				
е	δ=6 шаг 500		2 L 63×5						
ж	L		L 50×5	конструкт.					
и	800 800		сталь рифл. δ=6						
			– 80×8						
к			ПП2 ш	ГОСТ 16127-70					
л	[		[12						
м	L		L 75×6						
н	[		[30			56			
п	[		[14						
р	I		I 24 м	1.426-1 Вып. 3			III	ВСт3пс6 ГОСТ 380-71*	
с	L		L 100×7						
ПП1; ПП1*	ПП		Серия 1.459-2 Вып. 2				VI	В Ст 3 кп 2 ГОСТ 380-71*	33 шт. 12 кг
ПП2									9 шт. 13 кг
ПП3									8 шт. 16 кг
ПП5									2 шт. 21 кг
ПП7									3 шт. 30 кг
ПП8									7 шт. 34 кг
ПП9									2 шт. 40 кг
ПП10									1 шт. 45 кг
ПП11									1 шт. 50 кг
ПП12									8 шт. 56 кг

1. Продолжение ведомости элементов см. на листе КМ-8
2. Площадки рассчитаны на $Q^{н}_{врем.} = 10$ кПа (1 тс/м²).

Типовой проект 903-1-198 Альбом 5.4

Согласовано: Шадрин

Инв. № подл. | Подпись и дата | Взам. инв. №

Привязан

Инв. №

ТП 903-1-198 КМ			
Котельная	Стадия	Лист	Листов
Площадки МП1; МП2. Узлы 2; 3; 4.	РП	7	
ЛАТГИПРОПРОМ			

Гл. инж. пр. Думан; Нач. отд. Рябуха; Н. контр. Андриевская; Гл. контр. Андриевская; Рук. гр. Бобрик; Ст. инж. Автомонова

18454-47 55

Формат А2

Схема расположения дополнительных металлических площадок и лестниц к котлам в осях 9–15

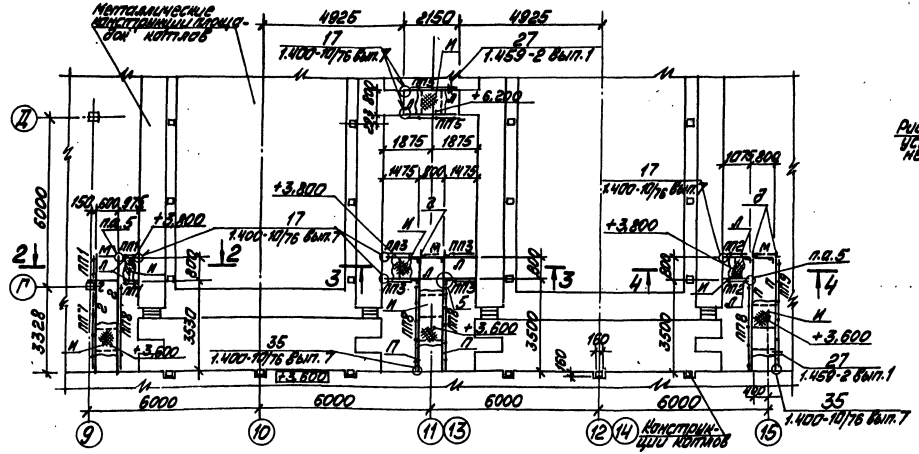

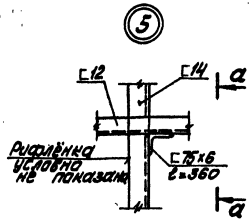

а — а

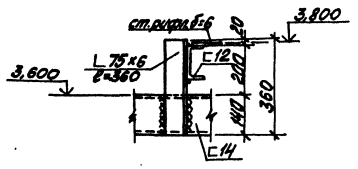

2 — 2

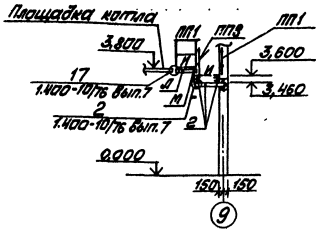

3 — 3

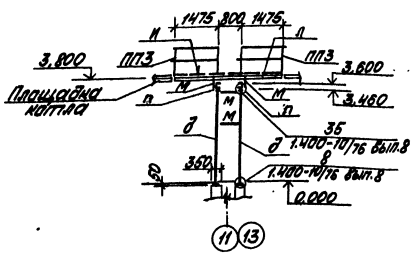

1 — 1

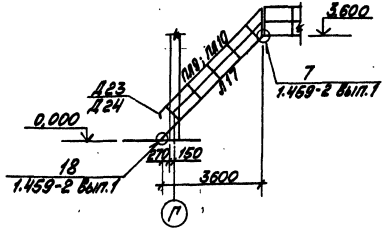

4 — 4

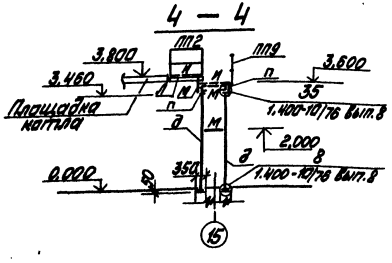

МЛ 1

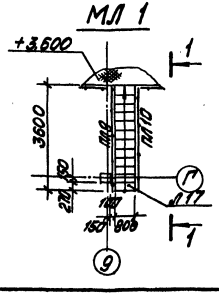

1. Начало ведомости элементов см. на листе КМ 7
2. Нагрузка на площадки котлов $q_{нр}$ = 4 кПа

Ведомость элементов (окончание)

Марка	Сечение: Эскиз	Поз.	Сечение	Опорные усилия: M кНм	N кН	Q кН	Группа конструкций	Марка металла	Примечание
Л17									1шт 198кг
ПЛ9		ПЛ							1шт 25кг
ПЛ10									1шт 25кг
			1.459-2 Вып.2				VI	ВСт3 кп2 ГОСТ 380-71*	
Д23	Соединительные элементы								1шт 1кг
Д24									1шт 1кг
									1шт 1кг

Привязан

Инв. №

ТП 903-1-198			КМ
Котельная с тремя котлами КВ-ГМ-100 и тремя котлами ГМ-50-14(ДЕ-25-ГМ). Открытая система теплоснабжения			
Котельная	Стадия	Лист	Листов
	РП	8	
Дополнительные площадки и котлам. Узел 5. Лестницы МЛ 1.	ЛАТГИПРОПРОМ		

Гл.инж.пр. Данцан
Нач.отд. Рейзер
Н.контр. Андреевский
Рук.гр.с. Бобрик
Ст.инж. Христенко

Согласовано
Альбом 5.4
Типовой проект 903-1-198
Инв.№ подл. | Подп. и дата | Взам.инв.№

18454-47 56 Формат А2

Типовой проект 903-1-198 Альбом 5.4

Согласовано:

Инв. № подл. | Подпись и дата | Взам. инв. № | Отд. ТМ | Шадрин | Шиц

Схема расположения металлических балок перекрытия на отм. 6,000

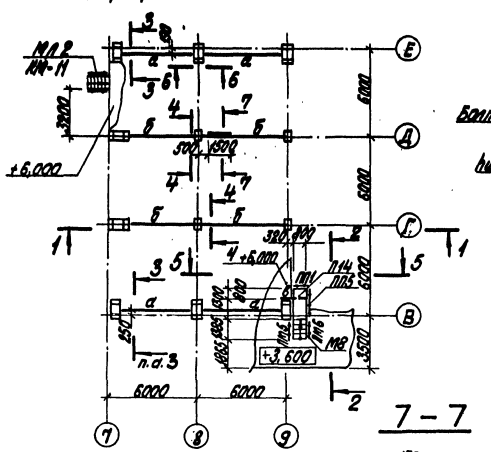

3 — 3

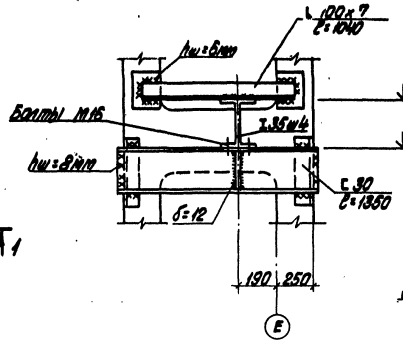

6 — 6

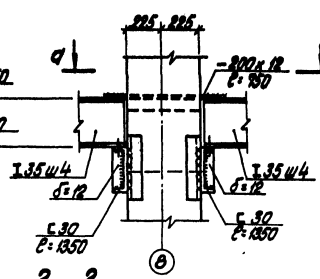

5 — 5

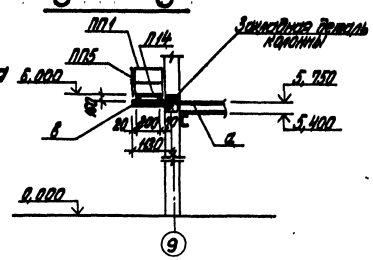

2 — 2

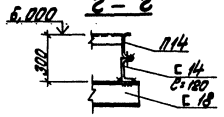

а — а

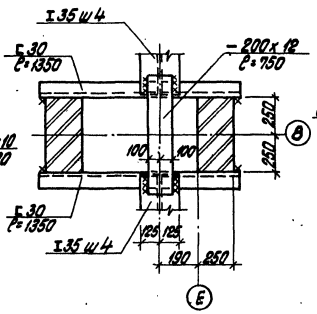

7 — 7

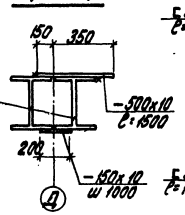

1 — 1

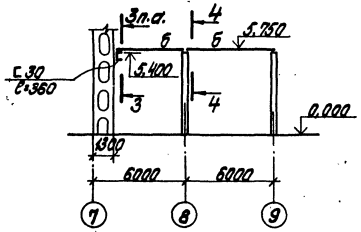

6

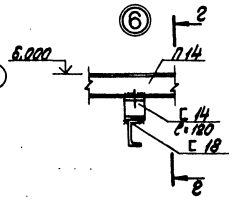

2 — 2

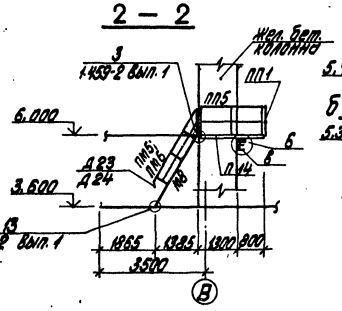

4 — 4

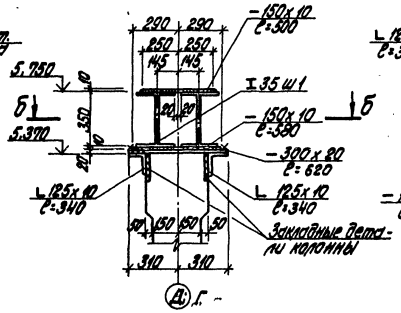

б — б

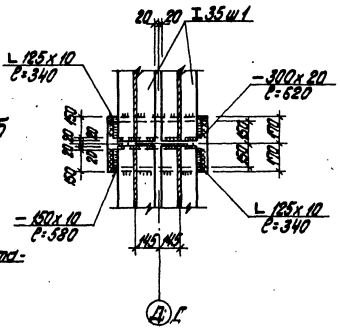

Ведомость элементов

Марка	Сечение: Эскиз	Сечение: Поз.	Сечение: Состав	Расчетные усилия: M, кНм	Расчетные усилия: N, кН	Расчетные усилия: Q, кН	Группа конструкций	Марка металла	Примечание
а	I		I 35ш4			120	IV	В Ст3 кп2 ГОСТ 380-71*	
б	1 290 2	1	2 I 35ш1			234			
		2	2-150x10 l=200						
в	C		C 18						
М8	ПМ		Серия 1.459-2 вып. 1; 2				VI		1шт. 98 кг
ПМ5									1шт. 12 кг
ПМ6									1шт. 12 кг
ПП1	ПП		Серия 1.459-2 вып. 1; 2						2шт. 12 кг
ПП5									1шт. 21 кг
П14									1шт. 97 кг
Д15	Соединительные элементы		Серия 1.459-2 вып. 1; 2						1шт. 1 кг
Д16									1шт. 1 кг
Д23									1шт. 1 кг
Д24									1шт. 1 кг

1. Перекрытие на отм. 6,000 рассчитано на нормативную временную нагрузку $Q_в^н = 10$ кПа (1тс/м²).

Привязан

Инв. №

Гл. инж. пр.	Думан		
Нач. отд.	Рябуха		
Н. контр.	Андриевская		
Гл. констр.	Андриевская		
Рук. гр.	Бобрук		
Ст. инж.	Артамонова		

ТП 903-1-198 КМ

Котельная с тремя котлами КВ-ГМ-100 и тремя котлами ГМ-50-14 (2ДЕ-25-14ГМ). Открытая система теплоснабжения

Котельная

Стадия	Лист	Листов
РП	9	

Схема расположения балок перекрытия на отм. 6,000. Узел 6.

ЛАТГИПРОПРОМ

18454-47 57

Формат А2

Типовой проект 903-1-198 Альбом 5.4

Инв.№ подл. | Подп. и дата | Взам.инв.№

Инв.№ дубл. | Подп. и дата

МП 3

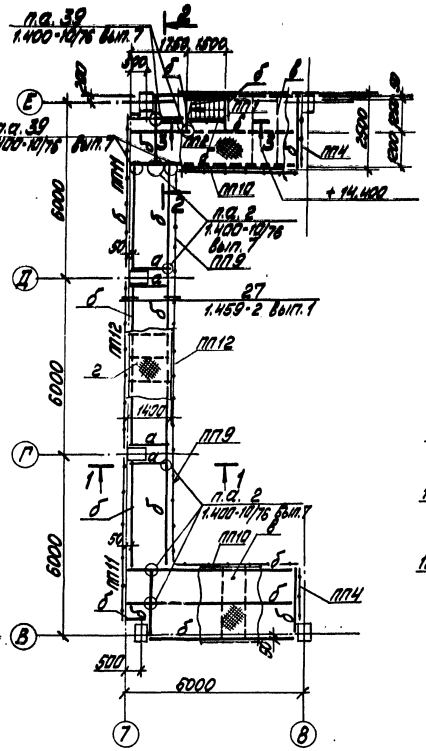

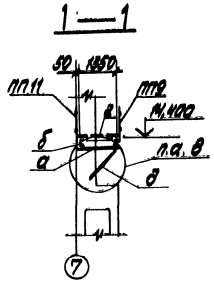

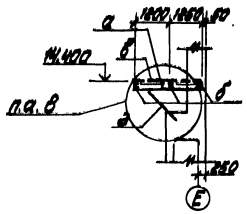

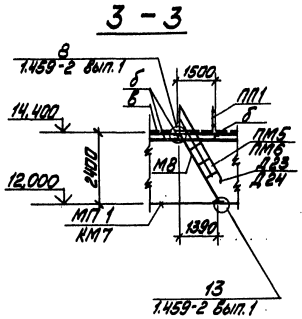

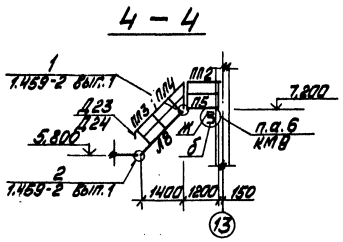

МП 4

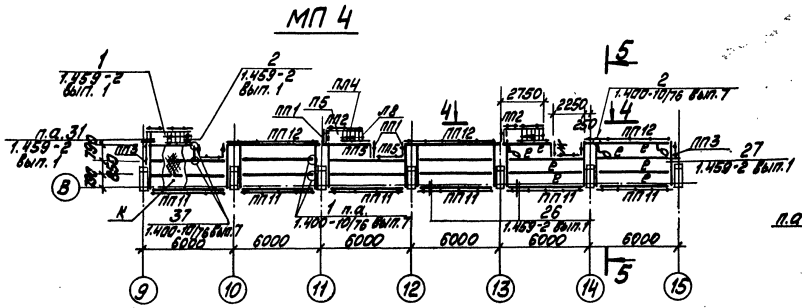

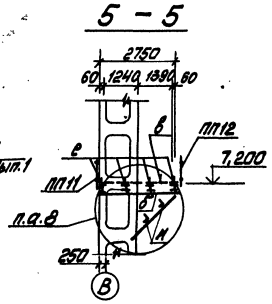

Ведомость элементов

Марка	Сечение: Эскиз	Поз.	Состав	Опорные усилия: M кНм	N кН	Q кН	Группа конструкций	Марка материала	Примечание
а			С16				IV	ВСт3 кп2 ГОСТ 380-71*	
б			С20						
в	500,500,500		Стл. рифл. δ 8 -20×8						
г	800,800,800		Стл. рифл. δ 8 -80×8						
д			L 63×5						
е			I 23Б3	41					
ж			С 12						
и	500		2L 75×6			20			
к	800,800,800		-60×8 Стл. рифл. δ 8						
Л8	пл. ПМ Л1, М		1.459-2 Вып. 1,2,3,4				VI		3шт 99кг
М8									1шт 98кг
ПЛ3									3шт 12кг
ПМ4									3шт 12кг
ПМ5									1шт 12кг
ПМ6									1шт 12кг
ПП1	пл. ПП								10шт 12кг
ПП2									4шт 13кг
ПП3									2шт 16кг
ПП4									2шт 19кг
ПП5									6шт 21кг
ПП9									2шт 40кг
ПП10									2шт 45кг
ПП11									8шт 50кг
ПП12									5шт 56кг
Д14	Дополнительные элементы								6шт 1кг
Д23									4шт 1кг
Д24									4шт 1кг

1. Площадки рассчитаны на нормативную временную нагрузку $Q_{пр}^{н}$=4,0 кПа

Привязан

Инв.№

Гл.инж.пр.	Думан			ТП 903-1-198		КМ	
Нач.отд.	Радуцкий			Котельная с тремя котлами КВ-ГМ-100 и газовой котлами ГМ-50-14(ГМ) открытого действия. Площадки МП3; МП4.			
Н.контр.	Лифшиц				Стадия	Лист	Листов
Гл.инж.гр.	Лифшиц				РП	10	
Рук. гр.	Бобрик				ЛАТГИПРОПРОМ		
Ст.инж.	Антонова						

18454-47 58 Формат А2

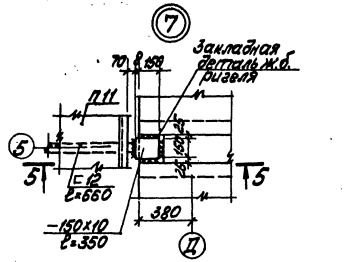

5—5

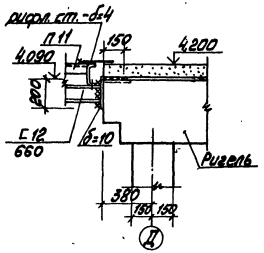

2—2

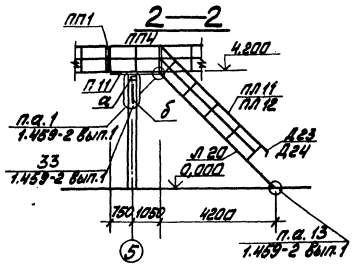

МЛ 3

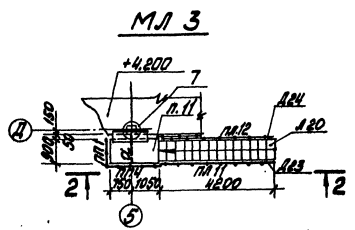

3—3

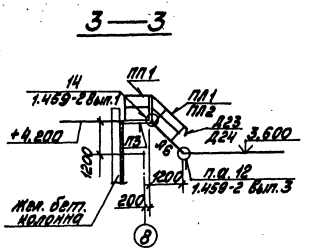

МЛ 4

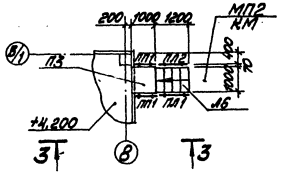

4—4

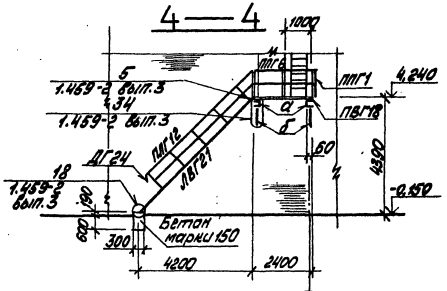

МЛ 2

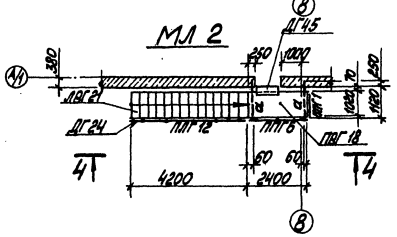

Ведомость элементов

Марка	Сечение: Эскиз	Сечение: Пал.	Состав	Опорные усилия: N кг. м	Опорные усилия: N кН	Опорные усилия: Q кН	Группа конструкций	Марка материала	Примечание
а	С		С12	конструктивные			IV		
б	L		L63х5	То же					
Л5									1 шт 67 кг
Л20	ПЛ								1 шт 231 кг
ПЛ1									1 шт 8 кг
ПЛ2									1 шт 8 кг
ПЛ11									1 шт 29 кг
ПЛ12	Л		1.459-2 Вып. 1,2,3,4					В Ст3 кп2 ГОСТ 380-71*	1 шт 29 кг
П11	ПП; ППГ						VI		1 шт 85 кг
ПВГ18									1 шт 132 кг
ППЧ									3 шт 12 кг
ППГ4	П								1 шт 19 кг
ППГ6	ПВГ								1 шт 36 кг
Д14									2 шт 1 кг
Д23	Дополнительные элементы								2 шт 1 кг
ДГ24									2 шт 1 кг
ДГ45									1 шт 7 кг
Д24									1 шт 1 кг

1. Площадки рассчитаны на $q^{н}_{врем}$ = 400 кг/м².
2. Расход бетона М 150 – 0,20 м³ (на фундамент).

Привязан

Инв. №

ТП 903-1-198 КМ

Унифицированные стропильные и подстропильные конструкции покрытий одноэтажных производственных зданий. Унифицированная система железобетонных конструкций для одноэтажных производственных зданий. Унифицированная система железобетонных конструкций для одноэтажных производственных зданий. Унифицированная система железобетонных конструкций для одноэтажных производственных зданий.

Гл. инж. пр.	Думан		
Нач. отд.	Ерахтин		
Гл. констр.	Анфилатов		
Гл. конст.	Анфилатова		
Рук. гр.	Бадани		
Ст. инж.	Матвеенко		

Котельная

Стадия: РП | Лист: 11 | Листов:

Лестницы МЛ2-МЛ4. Узел 7.

ЛАТГИПРОПРОМ

18454-47 39

Формат А2

Альбом 5.4

Типовой проект 903-1-198

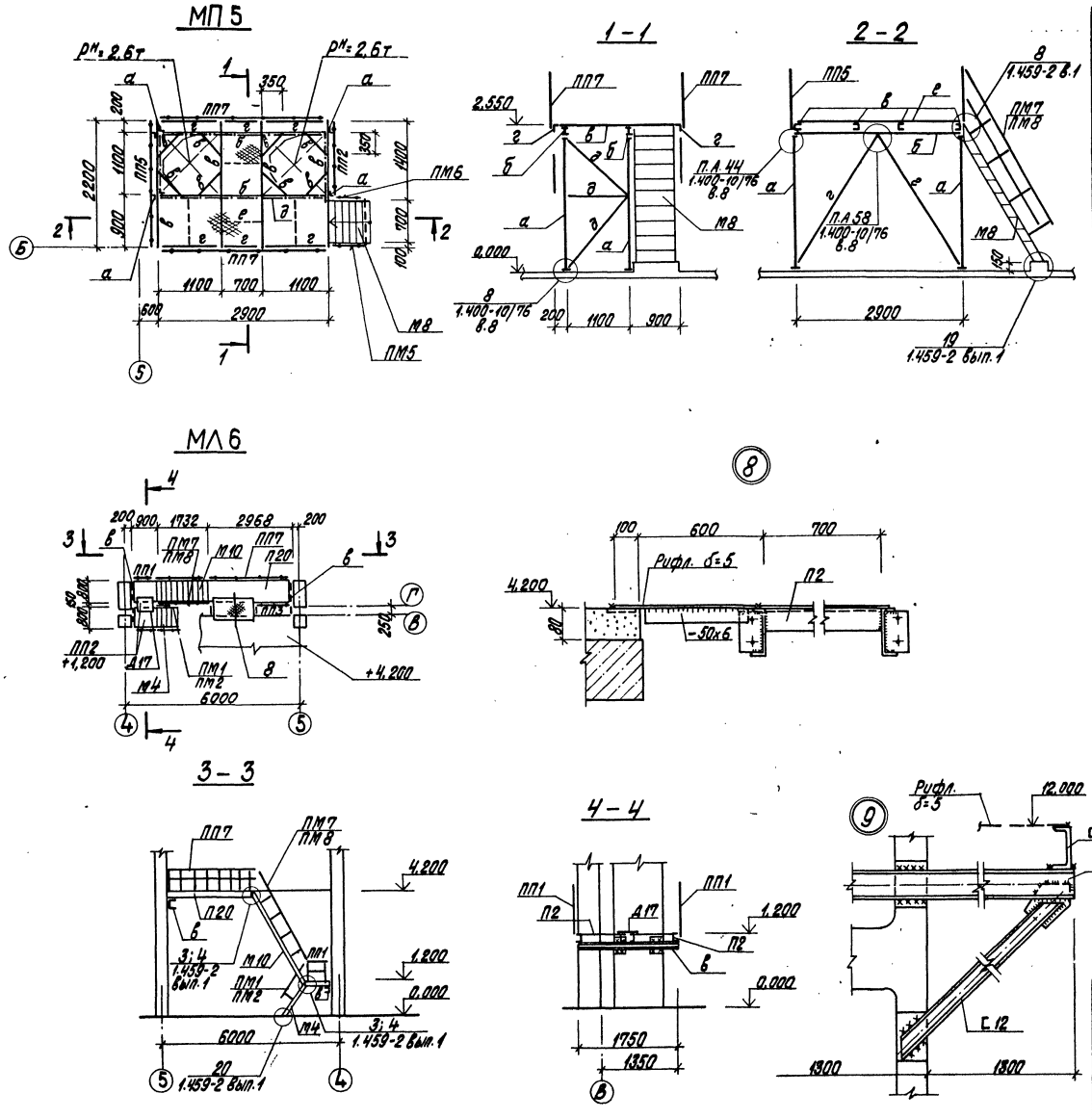

Ведомость элементов

Марка	Сечение: Эскиз	Поз.	Состав	Расчетные усилия: М кНм	N кН	Q т опорн. кН	Марка металла	Примечания
б	I		I 18			31	IV	
в	[		[14	15				
г	L		L 90×8	по гибкости				
д	L		L 63×6		То же			
е	┬┴		Рифл. δ=6 −50×6 ш.600					
М4	ПМ		1.459-2 Вып. 2				VI	1шт. 50 кг
М8								1шт. 98 кг
М10								1шт. 103 кг
ПМ1								1шт. 7 кг
ПМ2								1шт. 7 кг
ПМ5								1шт. 12 кг
ПМ6								1шт. 12 кг
ПМ7								1шт. 15 кг
ПМ8								1шт. 15 кг
П2	⊐⊏							2шт. 48 кг
П20								1шт. 134 кг
ПП1	⊓							2шт. 12 кг
ПП2								1шт. 13 кг
ПП3								1шт. 16 кг
ПП5								1шт. 21 кг
ПП7								3шт. 30 кг
Д2	Дополнительные элементы		1.459-2 Вып. 1					1шт. 21 кг
Д14								4шт. 1 кг
Д17								1шт. 5 кг

ВСт3кп2 ГОСТ 380-71*

Привязан

Инв. №

ТП 903-1-198 КМ

Котельная

Площадка МП5. Лестница МЛ6. Узлы 8; 9.

Стадия	Лист	Листов
РП	12	

ЛАТГИПРОПРОМ

Гл. инж. пр.	Думан	
Нач. отд.	Рябуха	
Н. контр.	Андреевская	
Гл. констр.	Андреевская	
Рук. гр.	Бодрук	
Инженер	Шарапова	

Типовой проект 903-1-198 Альбом 5.4

Согласовано

Отд. ТМ Шадрин

Инв. № подл. | Подпись и дата | Взам. инв. №

18454-47 60

Формат А2

Типовой проект 903-1-198 Альбом 5.4

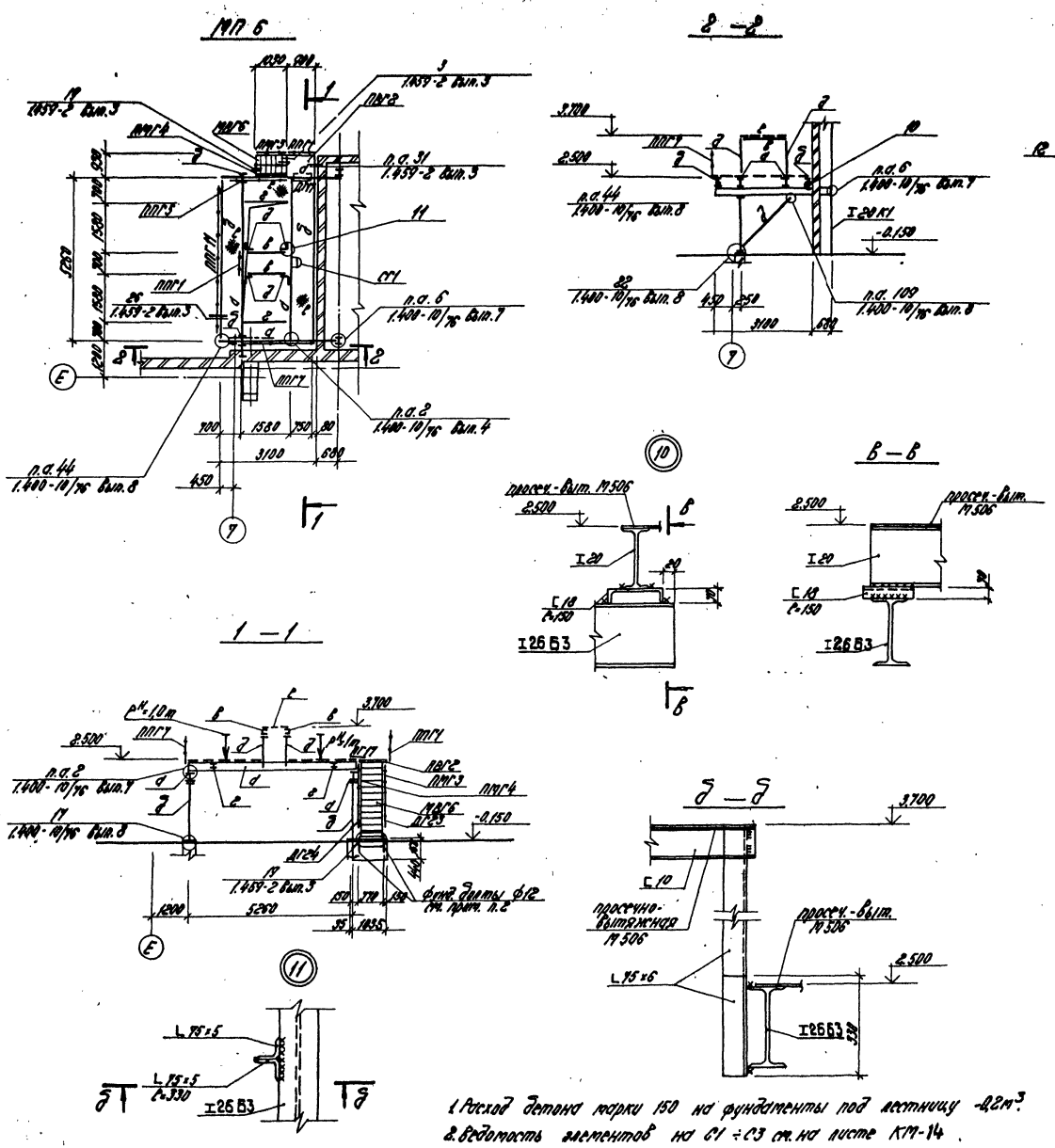

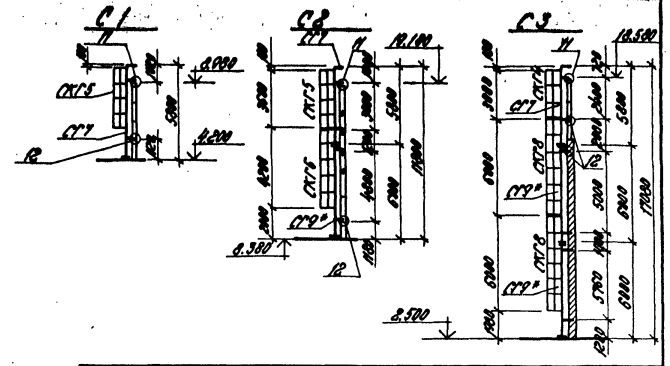

Ведомость элементов									
Марка	Сечение			Расчетные усилия			Группа конструк.	Марка металла	Примечание
	Эскиз	Поз.	Состав	M кНм	N кН	Q кН			
а	I		I 26Б3	60			IV	ГОСТ 380-71* ВСт 3 КП 2	
б	I		I 20		25				
в	[		[10	2					
г	I		I 14	4					
д	L		L 75×6	по гидкости					
е			просечно-вытяжная М506	4кПа					
ж	L		L 63×5						
МВГ6	ПМГ МВГ		1.459-2 вып.3				VI		1шт. 103кг
ПМГ3									1шт. 15кг
ПМГ4									1шт. 15кг
ПВГ2	ППГ ПВГ		1.459-2 вып.3;4						1шт. 50кг
ППГ1									2шт. 17кг
ППГ5									1шт. 33кг
ППГ7									1шт. 45кг
ППГ11									1шт. 75кг
ДГ17	Соединительные элементы		1.459-2 вып.3;4						1шт. 17кг
ДГ23									1шт. 1кг
ДГ24									1шт. 1кг
СГ1	F								1шт. 41кг

1. Расход бетона марки 150 на фундаменты под лестницу -0,2м³.
2. Ведомость элементов на С1 ÷ С3 см. на листе КМ-14.

Привязан

Инв. №

ТП 903-1-198 КМ			
Котельная с тремя котлами КВ-ГМ-100 и тремя котлами ГМ-50-14(2ДЕ-25-14ГМ). Открытая система теплоснабжения			
Котельная	Стадия	Лист	Листов
	РП	13	
Металлическая площадка МП6. Узлы 10 и 11. Стремянки С1÷С3.	ЛАТГИПРОПРОМ		

ГИП	Думан	
Нач.отд.	Рядуха	
Н.контр.	Андриевская	
Гл.констр.	Андриевская	
Рук.ср.	Бодрик	
Ст.инж.	Артамонова	

Формат А2

Согласовано: ВК Мореиль

Инв. № подл. | Подпись и дата | Взам. инв. №

Типовой проект 903-1-198 Альбом 5.4

Схема расположения монорельса и опор трубопроводов камеры управления

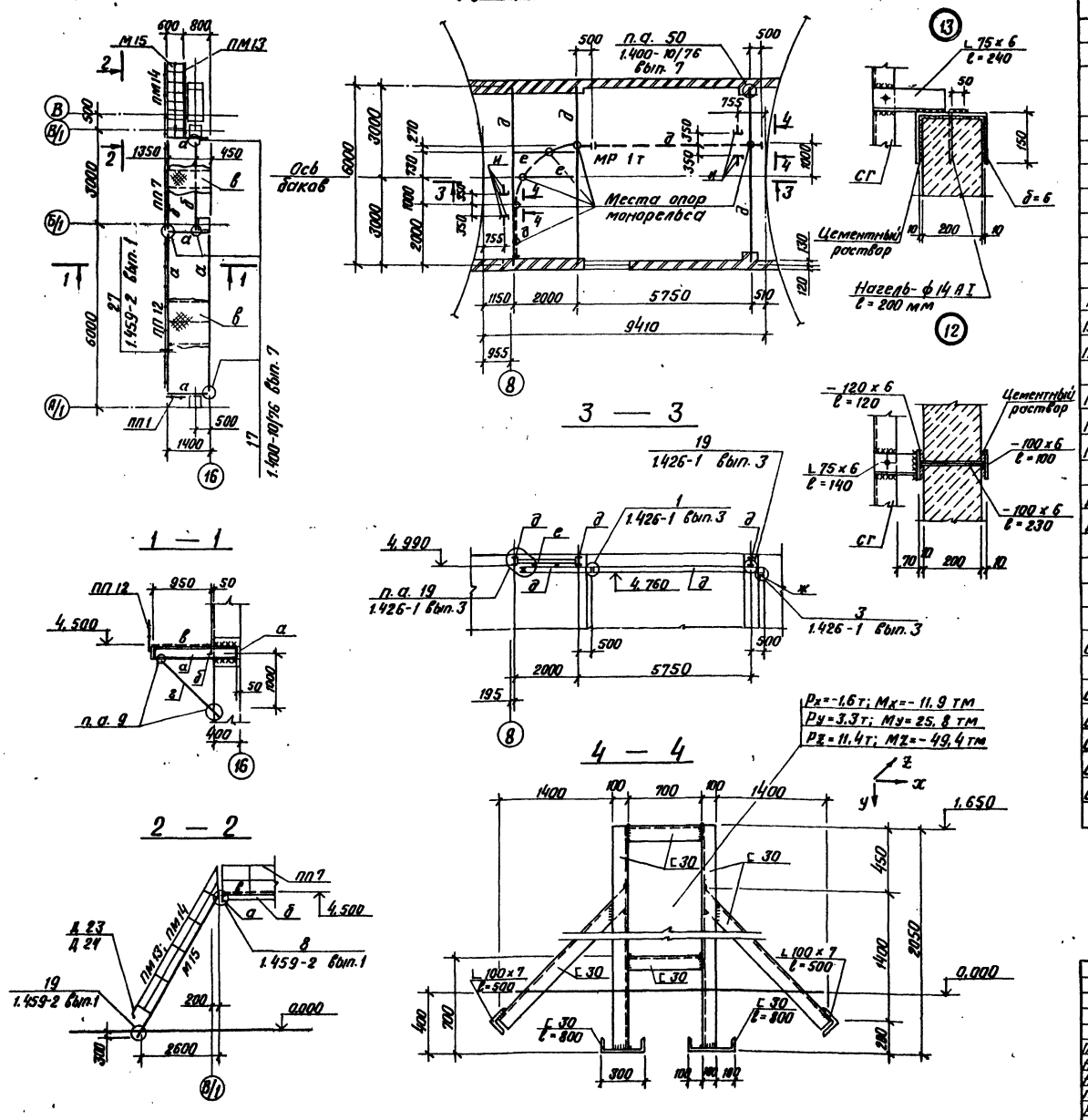

Ведомость элементов

Марка	Сечение: Эскиз	Поз.	Состав	Расчетные усилия: M тс.м	N тс	Q тс	Группа констр.	Марка металла	Примечание
а	[		[18				IV	ВСт.3кп2 ГОСТ 380-71*	
б	[		[12						
в	800 800 800		−80×8						
			ст. рифл. δ=5						
г	L		L 63×5	1426-1 вып. 3					
д	I		I 20				III	ВСт3пс6 ГОСТ 380-71*	
е	I		I 12						
ж	L		L 100×7						
и	[		[30Б2	ст.	4-4		IV	ВСт3кп2 ГОСТ 380-71*	
М15	ПМ М	1.459-2 вып. 1, 2, 3, 4					VI		1шт. 169 кг
ПМ13									1шт. 25 кг
ПМ14									1шт. 25 кг
ПП1	ПП								1шт. 12 кг
ПП7									1шт. 30 кг
ПП12									1шт. 56 кг
Д23	Соединительные элементы								1шт. 1 кг
Д24									1шт. 1 кг
СГ7	СКГ СГ								3шт. 105 кг
СКГ9									3шт. 125 кг
СКГ5									2шт. 35 кг
СКГ6									1шт. 40 кг
СКГ4									1шт. 30 кг
СКГ8									2шт. 55 кг

Площадка рассчитана на $g^{н}_{врем} = 4$ кПа (0,4 тс/м²)

Привязан

Инв. №

Гл.инж.пр.	Думан		
Нач.отд.	Рябуха		
Н.контр.	Андриевская		
Гл.констр.	Андриевская		
Рук.гр.	Бобрук		
Ст.инж.	Артамонова		

ТП 903-1-198 КМ

Котельная с тремя котлами КВ-ГМ-100 и тремя котлами ГМ-50-14(2ДЕ-25-14ГМ). Открытая система теплоснабжения

Котельная

Стадия	Лист	Листов
РП	14	

УЗЛЫ 12; 13. Площадка МП 7. Схема расположения монорельса и опор трубопроводов камеры управления.

ЛАТГИПРОПРОМ

Согласовано: Отд. ТМ Шадрин

Инв. № подл. | Подпись и дата | Взам. инв. №

18454-47 62

Формат А2

Схема расположения опор под трубопроводы в осях 2÷16

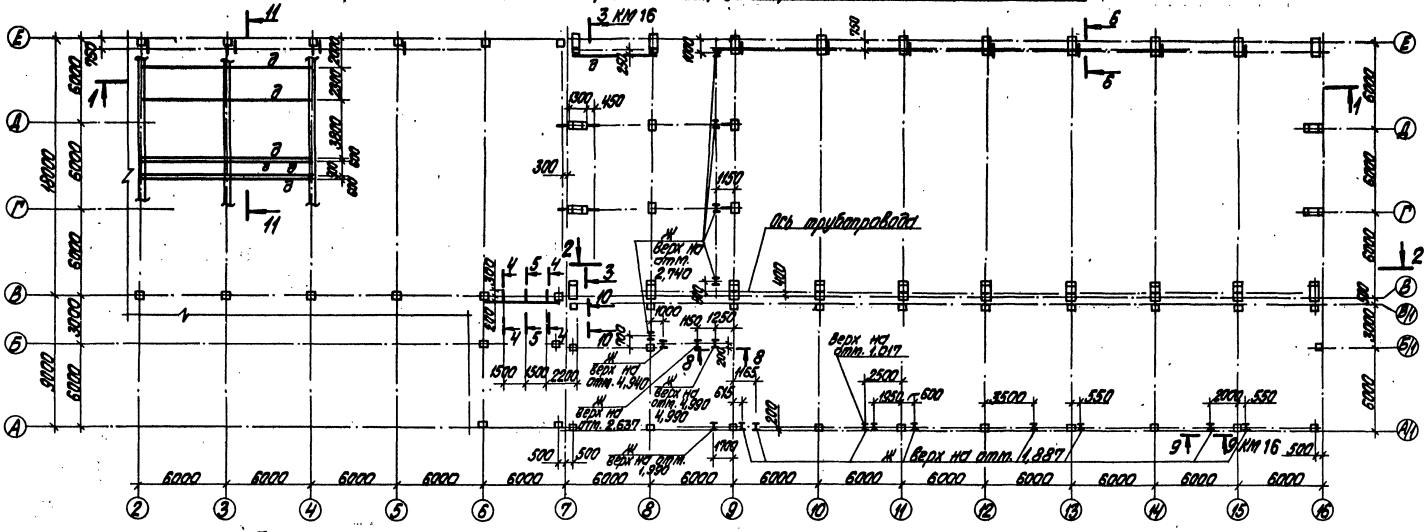

1 — 1

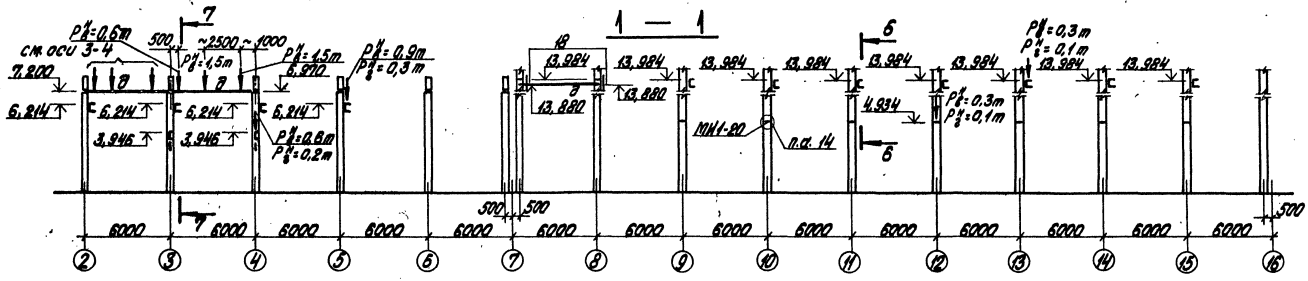

2 — 2

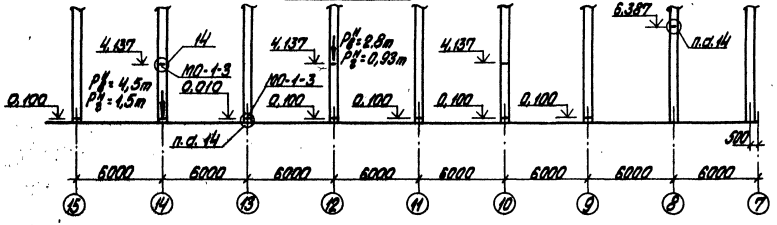

Опоры под технологические трубопроводы разработаны на трех листах КМ-15 ÷ КМ 17.

Привязан

Инв. №

Гл. инж. пр.	Думан		
Нач. отд.	Рябуха		
Н. контр.	Андриевская		
Гл. констр.	Андриевская		
Рук. гр.	Бобрик		
Ст. инж.	Артамонова		

ТП 903-1-198 КМ

Котельная с тремя котлами КВ-ГМ-100 и тремя котлами ГМ-50-14(2 ДЕ-25-14ГМ). Открытая система теплоснабжения

Котельная

Стадия	Лист	Листов
РП	15	

Схема расположения опор под трубопроводы в осях 2÷16. Сечения 1-1, 2-2.

ЛАТГИПРОПРОМ

Формат А2

18454-47 63

Типовой проект 903-1-198 Альбом 5.4

Согласовано: Отд. ТМ Шадрин

Инв. № подл. | Подпись и дата | Взам. инв. №

Альбом 5.4

Типовой проект 903-1-198

Инв.№ подл. | Подпись и дата | Взам.инв.№

3 – 3

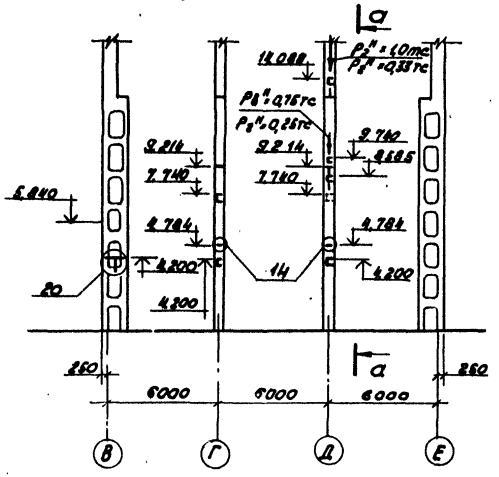

а – а

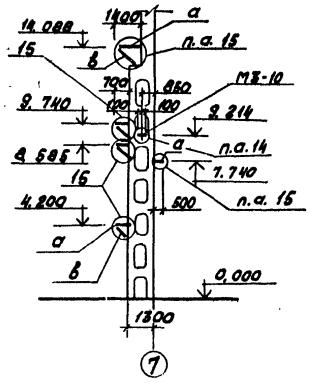

б – б

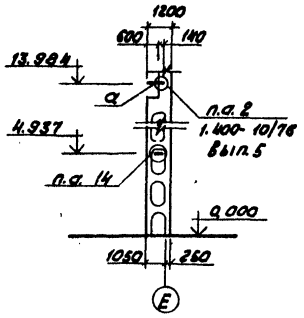

7 – 7

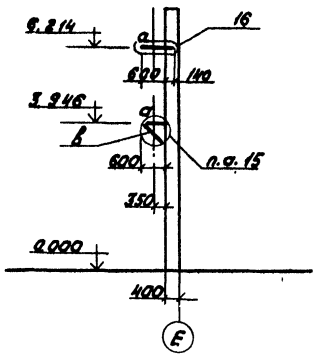

4 – 4

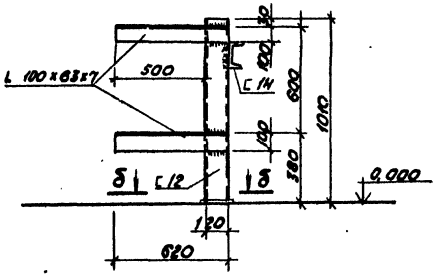

5 – 5

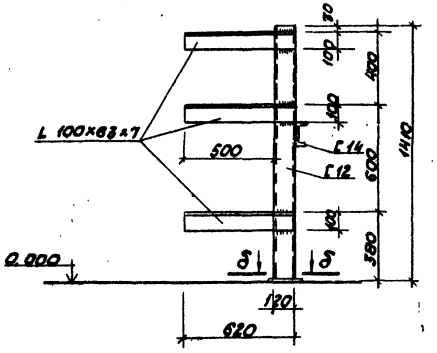

8 – 8

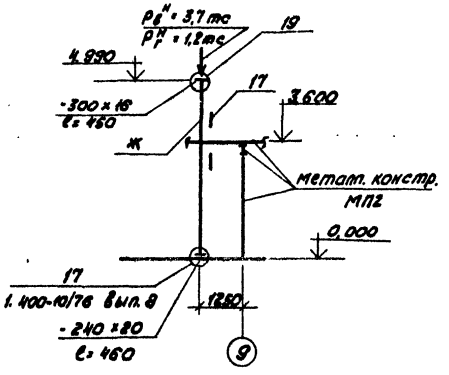

9 – 9

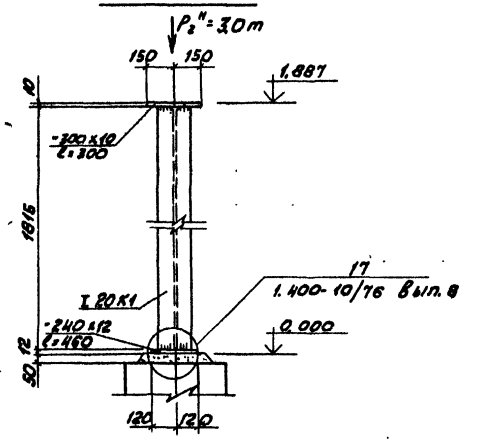

δ – δ

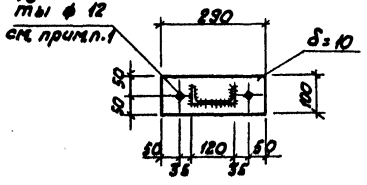

10 – 10

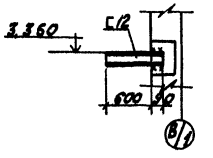

1. Фундаментные болты 1.1 М 12х300 ГОСТ 24379.1-80 (6шт) установить в просверленные отверстия на эпоксидном клее.

Привязан

Инв.№

				ТП 903-1-198		КМ-	
				Котельная с тремя котлами КВ-ГМ-100 и тремя котлами ГМ-50-14(2ДЕ-25-14ГМ) Открытая система теплоснабжения			
Гл.инж.пр.	Думан				Стадия	Лист	Листов
Нач.отд.	Рябуха			Котельная	РП	16	
Н.контр.	Андреевская			Сечения 3-3 ÷ 10-10.	ЛАТГИПРОПРОМ		
Гл.констр.	Андрушкевич						
Рук.гр.	Бобрик						
Ст.инж.	Артамонов						

18454-47 64

Формат А2

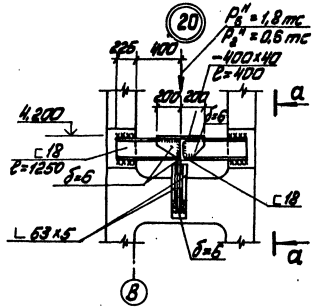

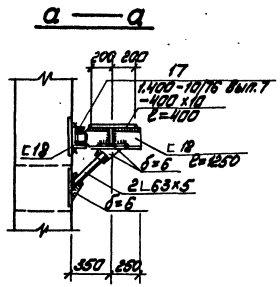

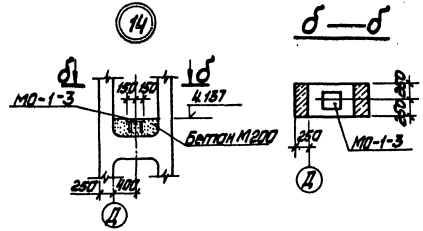

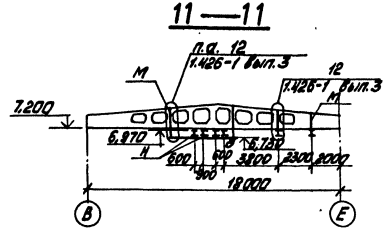

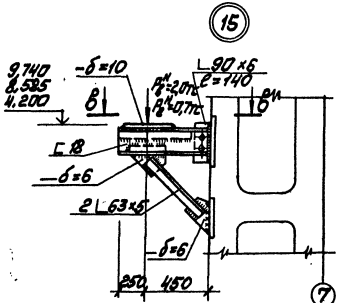

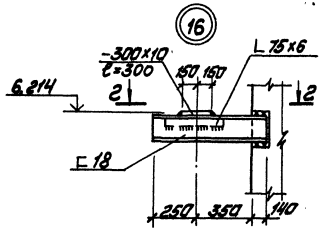

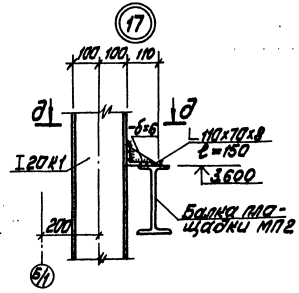

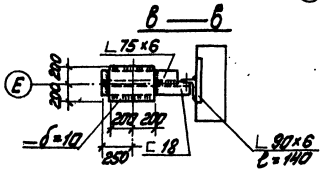

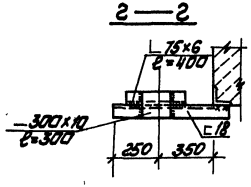

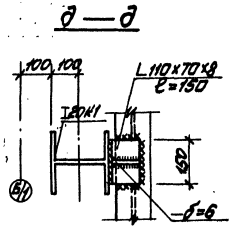

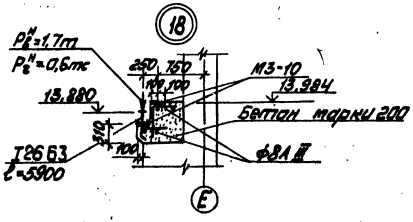

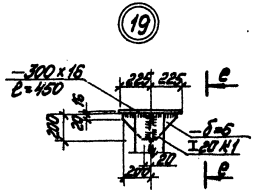

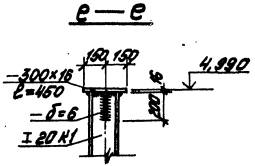

Ведомость элементов на КМ ÷ КМ

Марка	Сечение: Эскиз	Поз.	Состав	Расчётные усилия: N кНм	N кН	Q кН	Группа монтажа	Марка металла	Примечания
а	⊏		⊏18	1,5			IV	ВСт3кп2 ГОСТ 380-71*	
б	L		L 75х6	конструк.					
в	L		L 63х5	конструк.					
г	⊥		L 75х6		1,3				
д	I		I 26Б3						
е	•		ф10АI						
ж	I		I 20К1		30				
и	⊏		⊏12						
к	L		L 90х6		9,0				
л	1, 2	1	2L 90х6		7,0				
		2	δ=6 Ш02 500						
м	⊞		22К 60х32х3						
н	I		I 23Б3						
М3-10	1.400-6/76 Вып.1						VI		2шт 5,9кг
МО-1-3									12шт 6,5кг
МИ 1-20	3.400-6/76								6 шт 2,7 кг

1. Общий вес закладных деталей М3-10; МИ 1-20; МО-1-3 - 0,1 т

Привязан

Инв.№

ТП 903-1-198 КМ

Котельная с 4 паровыми котлами КВ-ГМ-100 и 1 паровой котел ГМ-50-1 ИДЕ-25-14 ГМ с открытой системой теплоснабжения

Котельная. Узлы 14÷20. Сечение 11-11.

Стадия РП | Лист 17 | Листов

ЛАТГИПРОПРОМ

Гл.инж.пр. Литан
Нач.отд. Радыхо
Гл.констр. Андриевский
Гл.спец. Литаренко
Рук.гр. Бродин
Ст.инж. Артамонов

18454-47 65

Формат А2

Инв.№ подл. | Подпись и дата | Взам.инв.№

Типовой проект 903-1-198 Альбом 5.4

Альбом 5.4

Типовой проект 903-1-198

Согласовано

Инв.№ подл. | Подпись и дата | Взам.инв.№

Схема расположения опор ГРУ на отм. 6,000

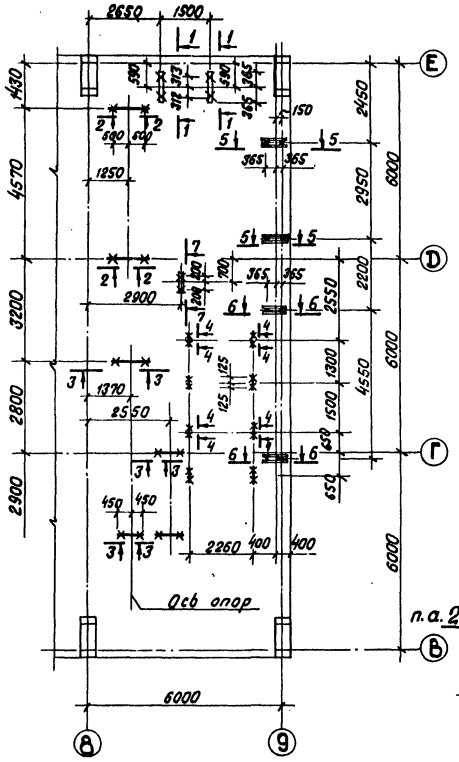

1 — 1

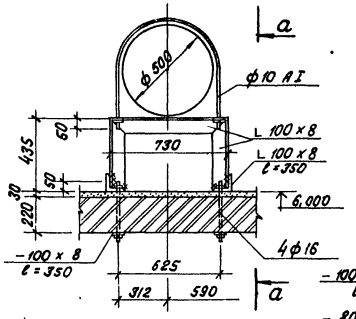

а — а

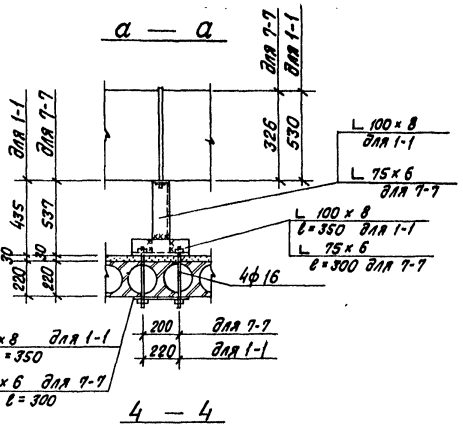

5 — 5 6 — 6

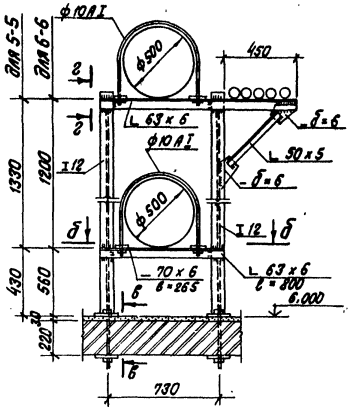

2 — 2 3 — 3

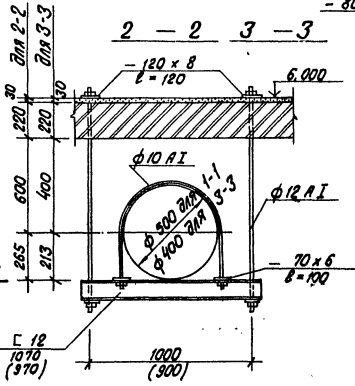

4 — 4

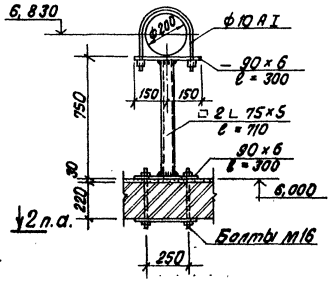

б — б

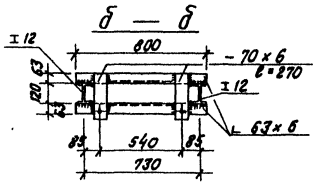

Отверстия под болты сверлить по месту ф18 мм без нарушения арматуры плит.

7 — 7

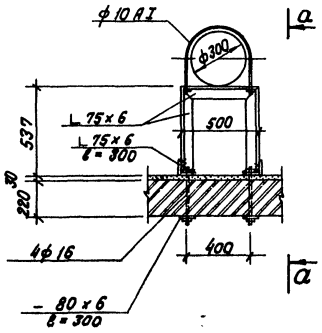

в — в

Подливка из цементного раствора М100

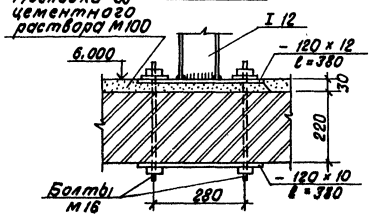

г — г

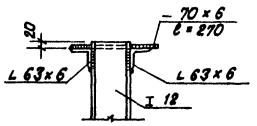

Привязан

Инв.№

				ТП 903-1-198		КМ
				Котельная с тремя котлами КВ-ГМ-100 и тремя котлами ГМ-50-14(2ДЕ-25-14). Открытая система теплоснабжения		
Гл.инж.пр.	Цуман					
Нач.отд.	Радуха			Котельная	Стадия: РП	Лист: 18	Листов:
Н.контр.	Андреевская					
Гл.констр.	Андреевская			Опоры ГРУ. На отм. 6.000.	ЛАТГИПРОПРОМ	
Рук. гр.	Бодрук					
Ст.инж.	Антоненко					

18454-47 66

Формат А2

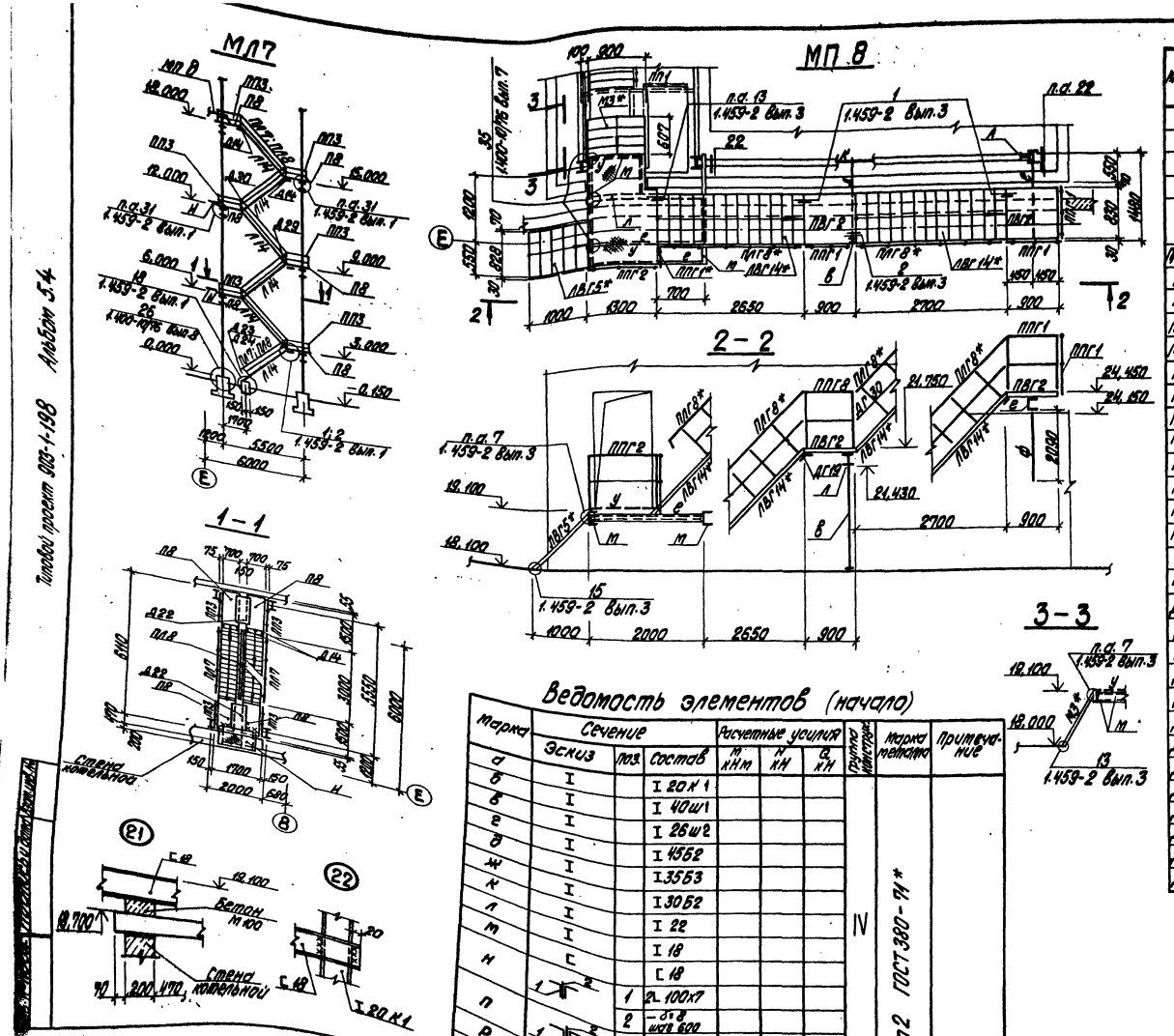

Ведомость элементов (окончание)

Марка	Сечение: Эскиз	Поз.	Состав	Расчетные усилия: M кНм	N кН	Q кН	Группа конструк.	Марка металла	Примечания
С			1.432-13 Вып. 3 марка П				IV		72,0 п.м
т			1.432-13 Вып. 3 марка О						181,1 п.м
у			Проект. инв. № 3056 – 60х8	4 кПа					
ф	L		L 75х6						
Н			Ст. рифл. d=6						
			–60х8						
ПЛГ8*			1.459-2 Вып. 1,2,3,4				VI	ВСт3 кп2 ГОСТ 380-71*	2шт. 36 кг
ЛН4									6шт. 166 кг
МЗ*									1шт. 44 кг
ЛВГ5*									1шт. 83 кг
ЛВГ14*									2шт. 202 кг
ПЛ7									6шт. 21 кг
ПЛ8									6шт. 21 кг
ПЛГ1*									1шт. 17 кг
ПП1									1шт. 12 кг
ПП3									11шт. 16 кг
ППГ1									4шт. 17 кг
ППГ5									1шт. 33 кг
ПВГ2									2шт. 50 кг
П8									12шт. 72 кг
ППГ2									1шт. 21 кг
ДГ30									1шт. 1 кг
Д2									5шт. 21 кг
Д14									14шт. 1 кг
Д16									2шт. 1 кг
Д22									6шт. 8 кг
Д23									1шт. 1 кг
Д24									1шт. 1 кг
Д29									3шт. 1 кг
Д30									2шт. 1 кг
ДГ21									1шт. 1 кг
ДГ22									1шт. 1 кг
ДГ19									2шт. 2 кг
ДГ20									2шт. 2 кг

Ведомость элементов (начало)

Марка	Сечение: Эскиз	Поз.	Состав	Расчетные усилия: M кНм	N кН	Q кН	Группа конструк.	Марка металла	Примечание
а	I		I 20К1				IV	ВСт3 кп2 ГОСТ 380-71*	
б	I		I 40Ш1						
в	I		I 26Ш2						
г	I		I 45Б2						
д	I		I 35Б3						
ж	I		I 30Б2						
к	I		I 22						
л	I		I 18						
м	I		I 18						
н	[		[18						
п		1	∠ 100х7						
		2	– δ=8 шаг 600						
р		1	∠ 75х6						
ш		2	– δ=6 шаг 600						
е			1.432-13 Вып. 3 марка К						38,2 п.м.
			1.432-13 Вып. 3 марка Н4						46шт. 16,8 кг
С			[14						

Привязан

Инв. №

Гл. инж. пр.	Думан		
Нач. отд.	Рябуха		
Гл. конструктор	Андреевский		
Рук. гр.	Бобрик		
Ст. инж.	Артамонова		

ТП 903-1-198 КМ

Котельная с тремя котлами КВ-ГМ-100 и тремя котлами ГМ-50-14(2ДЕ-25-14ГМ). Открытая система теплоснабжения

Котельная

Стадия	Лист	Листов
РП	19	

Помещение деаэраторов. Лестница МЛ7, площадка МП 8 Узлы 21, 22.

ЛАТГИПРОПРОМ

18454-47 67

Формат А2

Типовой проект 903-1-198 Альбом 5.4

План на отм. 23.360

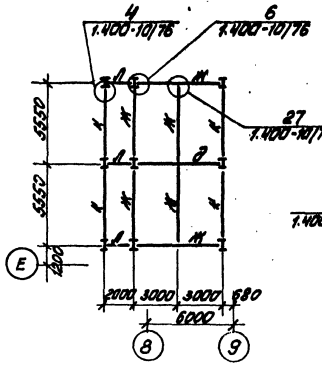

1-1

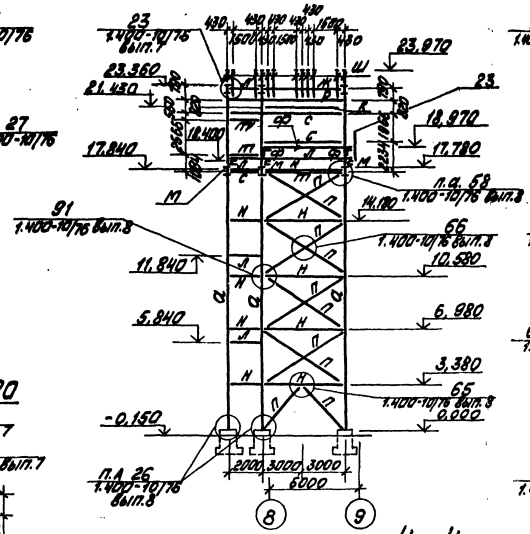

2-2

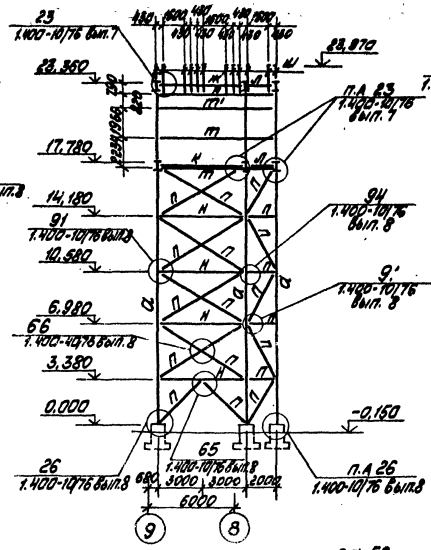

3-3

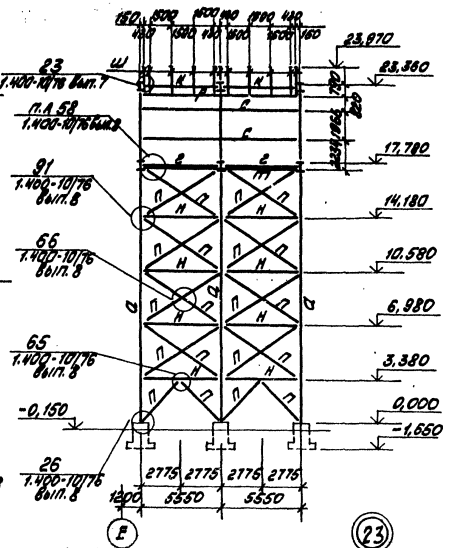

План на отм. 17.780

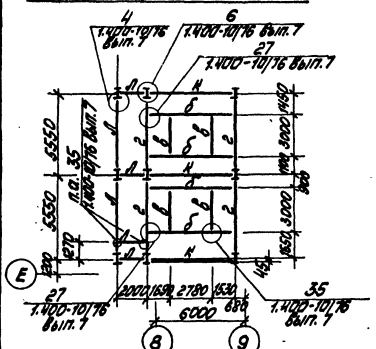
4
1.400-10/76 Вып.7
6
1.400-10/76 Вып.7
27
1.400-10/76 Вып.7
п.а. 35
1.400-10/76 Вып.7
5550
5550
1400
1400
1400

Типовой проект 903-1-198 Альбом 84

Схема расположения металлических балок перекрытия и площадок

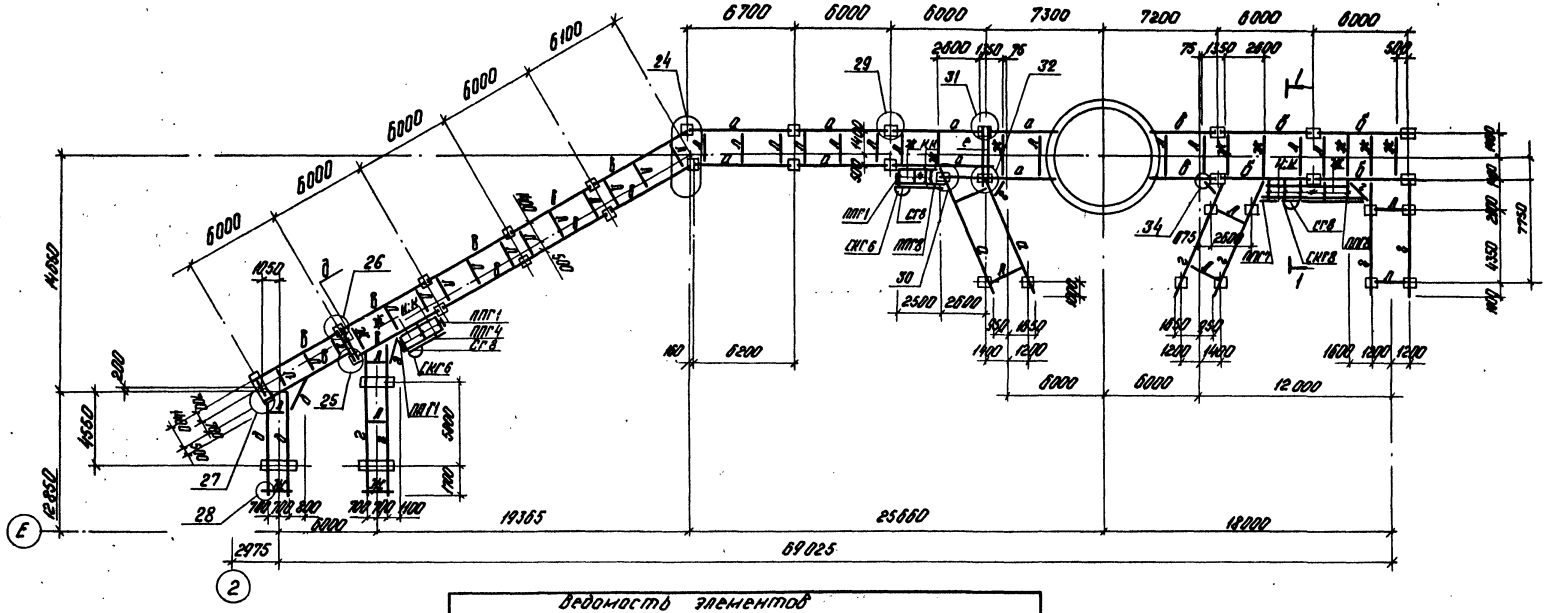

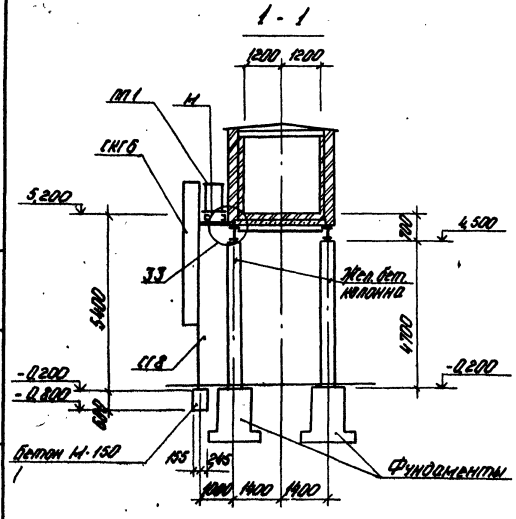

Ведомость элементов

Марка	Сечение: Эскиз	Поз.	Сортамент	Расчетные усилия: M кНм	N кН	Q кН	Группа конструкций	Марка металла	Примечание
СГ8	СКГ СГ		1.459-2 Вып.3				VI	ВСт3кп2 ГОСТ 380-71*	3шт. 1.15кг
СКГ6			1.459-2 Вып.4						3шт. 40кг
ПП1			1.459-2 Вып.4						3шт. 17кг
ПП4			1.459-2 Вып.4						1шт. 30кг
ПП7			1.459-2 Вып.4						1шт. 45кг
ПП8			1.459-2 Вып.4						2шт. 50кг
а	I		I 40Ш.1	253		127	IV		
б			I 40Ш.4	347		231			
в			I 35Ш.1	148		98			
г			I 30Ш.1	81		65			
д			I 20Ш.1	29		38			
е	II		I 23Ш.1	116		96			
ж			[14						
и			[12						
к			[10						
л			L 75×6						
м			Пояс полуавтоматической сварки ф08						

1. Объем бетона М-150, на фундаменты под стеганки 0,96 м³.
2. Для крепления стеганок заложить в фундаменты анкерные болты по ГОСТ 24379.1-80 5.М12×300 Вст3кп2 (Итого 8 болтов). Расстояние между болтами 510 мм.

Привязан

Инв. №

ТП 903-1-198			КМ
Котельная с тремя котлами КВ-М-100 огневая мощность М-50-А (2шт.-25-А) каждый. Открытая система теплоснабжения			
Котельная	Стадия: Р.П.	Лист: 21	Листов:
Схема расположения металлических балок перекрытия и площадок.	ЛАТГИПРОПРОМ		

Гл.инж.пр.	Лумон	
Нач.отд.	Радуха	
Н.контр.	Андриевская	
Гл.констр.	Андриевская	
Рук.гр.	Добрун	
Ст.инж.	Кузнецова	
Ст.техн.	Белкова	

18454-47 69

Формат А2

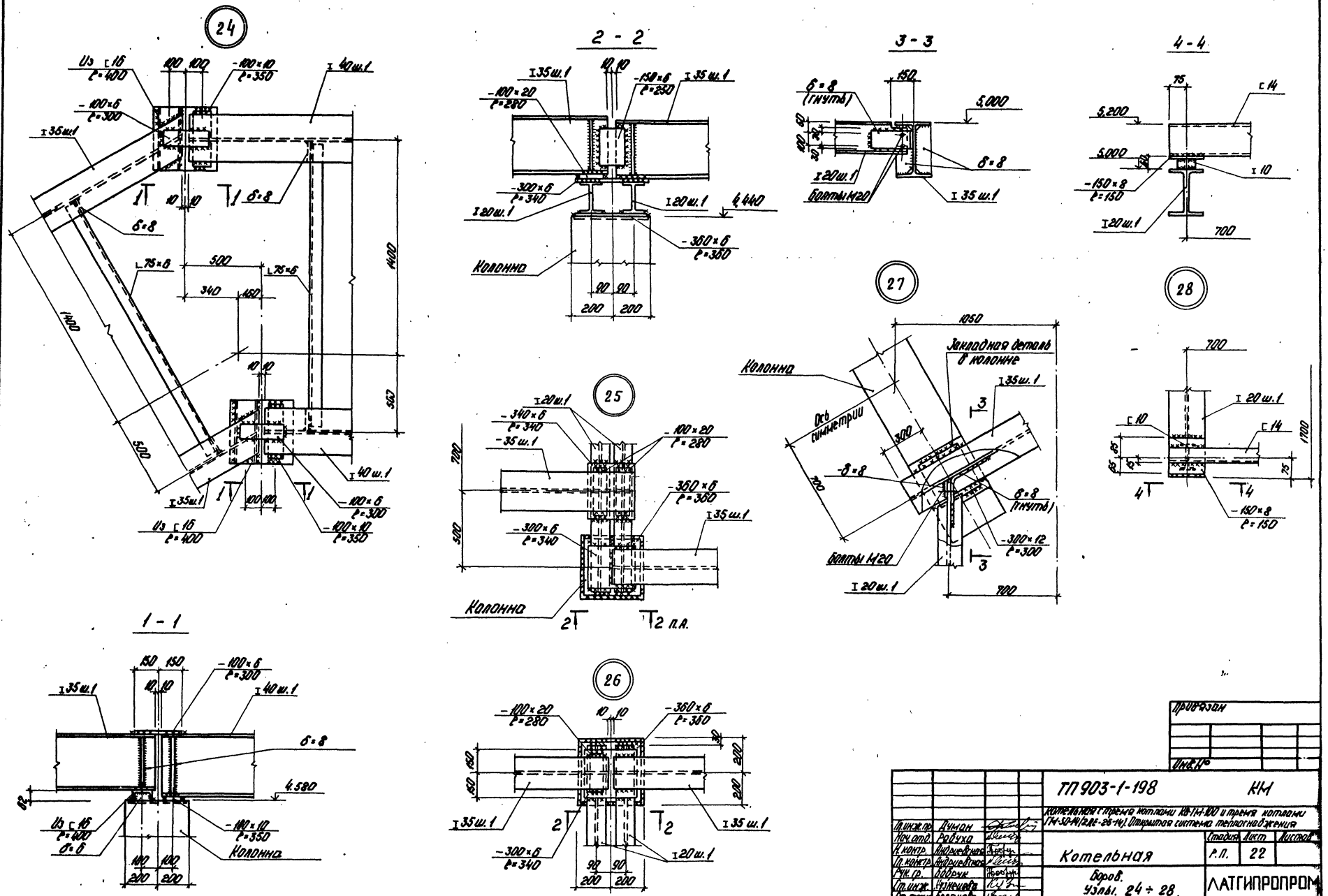
24
2 - 2
3 - 3
4 - 4
25
26
27
28
1 - 1
Колонна
Закладная деталь в колонне
Ось симметрии
Болты М20
Из [16 ℓ=400
-100×10 ℓ=350
-100×6 ℓ=300
-150×6 ℓ=250
-100×20 ℓ=280
-300×6 ℓ=340
-360×6 ℓ=360
-300×12 ℓ=300
-150×8 ℓ=150
-100×10 ℓ=350
-100×6 ℓ=300
-100×20 ℓ=280
-360×6 ℓ=360
-300×6 ℓ=340
-300×6 ℓ=340
-35 ш.1
-340×6 ℓ=340
-100×20 ℓ=280
-360×6 ℓ=360
-300×6 ℓ=340
-100×10 ℓ=350
-100×6 ℓ=300
-150×8 ℓ=150
-150×8 ℓ=150
-300×12 ℓ=300
-100×6 ℓ=300
-100×10 ℓ=350
-100×20 ℓ=280
-360×6 ℓ=360
-300×6 ℓ=340
Из [16 ℓ=400
δ=8
δ=6
δ=8 (гнуть)
1400
500
700
1050
1700
4.580
4.440
5.000
5.200
Ал.Р.Р.подл. Подпись и дата Взам.инв.№
Инв.№
Привязан
ТП 903-1-198 КМ
Котельная с тремя котлами КВ-ГМ-100 и тремя котлами ГМ-50-14(2ДЕ-25-14). Открытая система теплоснабжения
Гл.инж.пр. Думан
Нач.отд. Рябуха
Н.контр. Андриевская
Гл.контр. Андриевская
Рук.гр. Бобрик
Ст.инж. Кузнецова
Ст.техн. Белякова
Котельная
Р.П. 22
Стадия Лист Листов
Боров. Узлы. 24 ÷ 28.
ЛАТГИПРОПРОМ
18454-47 70
Формат А2

Альбом 5.4

Типовой проект 903-1-198

1 - 1

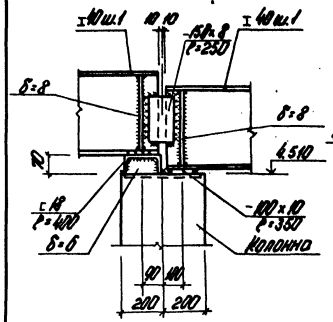

2 - 2

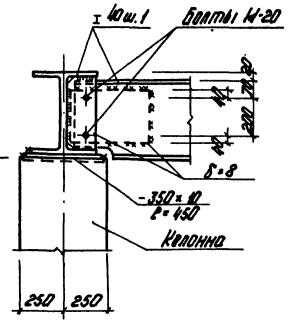

3 - 3

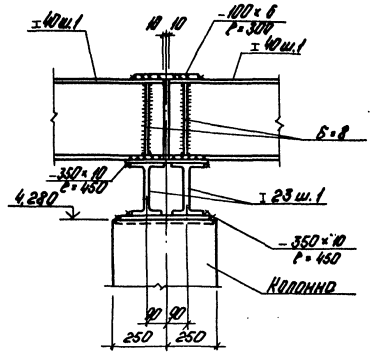

4 - 4

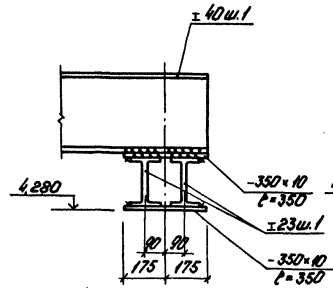

5 - 5

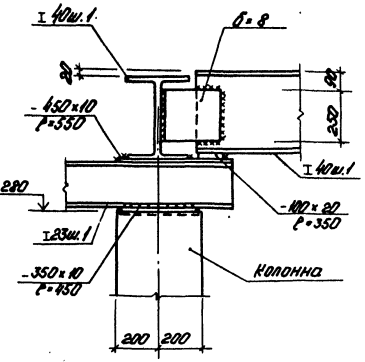

29

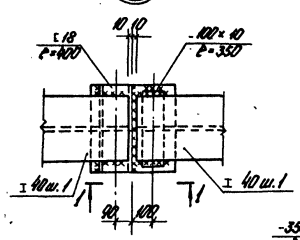

30

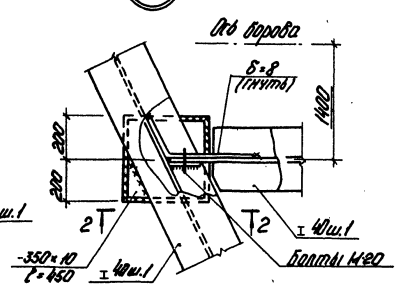

31

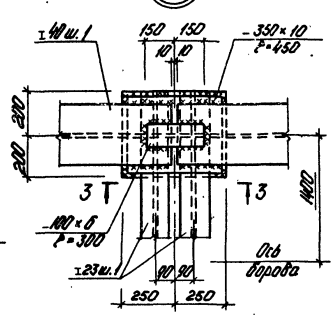

32

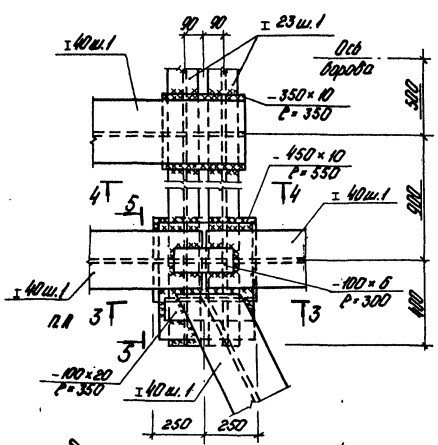

33

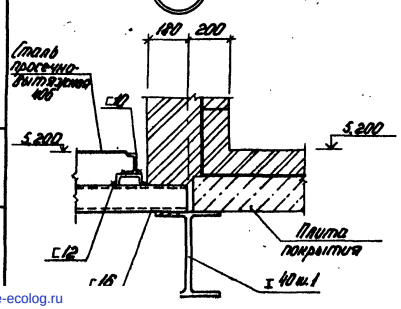

34

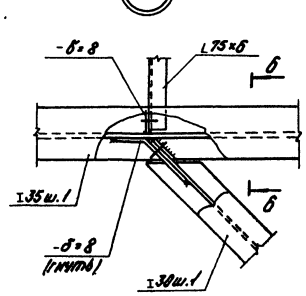

6 - 6

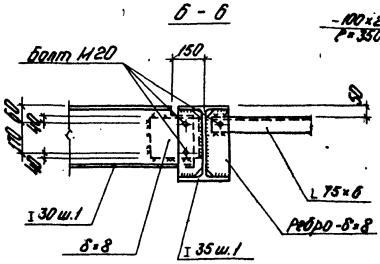

Привязан

Инв.№

ТП 903-1-198 КМ1

Котельная с тремя котлами КВ-ГМ-100 стальная колонна I450-М(2)Н-85-АТ(К). Открытая система теплоснабжения

Гл.инж.пр.	Лучан			
Нач.отд.	Рябчук			
Н.контр.	Барышников			
Гл.конст.	Барышников			
Рук.гр.	Дорин			
Гр.инж.	Кузнецова			
Гр.техн.	Ленкова			

Котельная. Баров. Узлы 29 ÷ 34

Стадия	Лист	Листов
Р.П.	23	

ЛАТГИПРОПРОМ

18454-47 (71)

Формат А2

Инв.№ подл. | Подпись и дата | Взам.инв.№

gost.e-ecolog.ru