ТИПОВОЙ ПРОЕКТ

903-1-198

КОТЕЛЬНАЯ

С ТРЕМЯ КОТЛАМИ КВ-ГМ-100

И ТРЕМЯ КОТЛАМИ ГМ-50-14 (2ДЕ-25-14ГМ)

ОТКРЫТАЯ СИСТЕМА ТЕПЛОСНАБЖЕНИЯ

ТОПЛИВО-ГАЗ И МАЗУТ

Альбом 5.2

18454-46

ЦЕНА 6-16

gost.e-ecolog.ru

ЦЕНТРАЛЬНЫЙ ИНСТИТУТ ТИПОВОГО ПРОЕКТИРОВАНИЯ
ГОССТРОЯ СССР

Москва, А-445, Самотечная ул., 22

Сдано в печать VII 1963
Заказ № 2753 Тираж 200 экз.

ТИПОВОЙ ПРОЕКТ
903-1-198

КОТЕЛЬНАЯ С ТРЕМЯ КОТЛАМИ КВ-ГМ-100 И ТРЕМЯ КОТЛАМИ ГМ-50-14 (2ДЕ-25-14ГМ) ОТКРЫТАЯ СИСТЕМА ТЕПЛОСНАБЖЕНИЯ ТОПЛИВО-ГАЗ И МАЗУТ

АЛЬБОМ 5.2

СОСТАВ ПРОЕКТА

АЛЬБОМ 1.1	Котельная. Теплотехническая часть. Общие данные. Компановка и установка оборудования. Газоснабжение. (Вариант установки котлов КВ-ГМ-100 и ГМ-50-14)
АЛЬБОМ 1.2	Котельная. Теплотехническая часть. Общие данные. Компановка и установка оборудования. Газоснабжение. (Вариант установки котлов КВ-ГМ-100 и ДЕ-25-14 ГМ).
АЛЬБОМ 2.1	Строительно-технологическая блок-секция котлоагрегата КВ-ГМ-100. Теплотехническая часть. Конструкции железобетонные. Автоматизация.
АЛЬБОМ 2.2	Строительно-технологическая блок-секция котлоагрегата КВ-ГМ-100. Задание заводу-изготовителю на щиты автоматики и КИП.
АЛЬБОМ 2.3	Строительно-технологическая блок-секция котлоагрегата КВ-ГМ-100. Металлоконструкции газовоздухопроводов.
АЛЬБОМ 2.4	Строительно-технологическая блок-секция котлоагрегата ГМ-50-14. Теплотехническая часть. Конструкции железобетонные. Автоматизация.
АЛЬБОМ 2.5	Строительно-технологическая блок-секция котлоагрегата ГМ-50-14. Металлоконструкции газовоздухопроводов.
АЛЬБОМ 2.6	Строительно-технологическая блок-секция котлоагрегата ДЕ-25-14ГМ. Теплотехническая часть. Конструкции железобетонные. Автоматизация.
АЛЬБОМ 2.7	Строительно-технологическая блок-секция котлоагрегата ДЕ-25-14 ГМ. Металлоконструкции газовоздухопроводов.
АЛЬБОМ 2.8	Строительно-технологическая блок-секция котлоагрегата ГМ-50-14. Задание заводу-изготовителю на щиты автоматики и КИП.
АЛЬБОМ 3.1	Теплотехническая часть. Трубопроводы. (Вариант установки котлов КВ-ГМ-100 и ГМ-50-14).
АЛЬБОМ 3.2	Теплотехническая часть. Трубопроводы. (Вариант установки котлов КВ-ГМ-100 и ДЕ-25-14 ГМ).
АЛЬБОМ 4.1	Водоподготовительная установка. Автоматизация. Электротехническая часть. Связь и сигнализация. (Вариант установки котлов КВ-ГМ-100 и ГМ-50-14).
АЛЬБОМ 4.2	Водоподготовительная установка. Автоматизация. Электротехническая часть. Связь и сигнализация. (Вариант установки котлов КВ-ГМ-100 и ДЕ-25-14 ГМ).
АЛЬБОМ 4.3	Водоподготовительная установка. Вспомогательное оборудование. (Вариант установки котлов КВ-ГМ-100 и ГМ-50-14).
АЛЬБОМ 4.4	Водоподготовительная установка. Вспомогательное оборудование. (Вариант установки котлов КВ-ГМ-100 и ДЕ-25-14 ГМ).
АЛЬБОМ 5.1	Котельная. Архитектурно-строительная часть. Общие чертежи. (Вариант установки котлов КВ-ГМ-100 и ГМ-50-14).
АЛЬБОМ 5.2	Котельная. Архитектурно-строительная часть. Общие чертежи. (Вариант установки котлов КВ-ГМ-100 и ДЕ-25-14 ГМ).
АЛЬБОМ 5.3	Котельная. Архитектурно-строительная часть. Конструкции нулевого цикла и дорога. Конструкции металлические. (Вариант установки котлов КВ-ГМ-100 и ГМ-50-14).
АЛЬБОМ 5.4	Котельная. Архитектурно-строительная часть. Конструкции нулевого цикла и дорога. Конструкции металлические. (Вариант установки котлов КВ-ГМ-100 и ДЕ-25-14 ГМ).
АЛЬБОМ 5.5 ЧАСТИ 1, 2	Котельная. Архитектурно-строительная часть. Нетиповые изделия.
АЛЬБОМ 6.1	Водоподготовительная установка. Архитектурно-строительная часть. Общие чертежи.
АЛЬБОМ 6.2	Водоподготовительная установка. Архитектурно-строительная часть. Конструкции нулевого цикла. Теплотехническая часть. (Вариант установки котлов КВ-ГМ-100 и ГМ-50-14).
АЛЬБОМ 6.3	Водоподготовительная установка. Архитектурно-строительная часть. Конструкции нулевого цикла. Теплотехническая часть. (Вариант установки котлов КВ-ГМ-100 и ДЕ-25-14 ГМ).
АЛЬБОМ 6.4	Водоподготовительная установка. Архитектурно-строительная часть. Нетиповые изделия.
АЛЬБОМ 7.1	Генеральный план. Инженерные сети. Архитектурно-строительная часть. Конструкции. Автоматизация. Электротехническая часть. Связь и сигнализация. Водопровод и канализация. Тепловые сети. (Вариант установки котлов КВ-ГМ-100 и ГМ-50-14).

Привязан

Инв. №

СОСТАВ ПРОЕКТА

АЛЬБОМ 7.2	Генеральный план. Инженерные сети. Архитектурно-строительная часть конструкции. Автоматизация. Электротехническая часть. Связь и сигнализация. Водопровод и канализация. Тепловые сети. (Вариант установки котлов КВ-ГМ-100 и ДЕ-25-14ГМ).
АЛЬБОМ 8.1	Котельная. Электротехническая часть. Связь и сигнализация. Чертежи монтажной зоны. (Вариант установки котлов КВ-ГМ-100 и ГМ-50-14).
АЛЬБОМ 8.2	Котельная. Электротехническая часть. Связь и сигнализация. Чертежи монтажной зоны. (Вариант установки котлов КВ-ГМ-100 и ДЕ-25-14ГМ).
АЛЬБОМ 8.3	Котельная. Электротехническая часть. Механизмы управляемые со щсу и щитов КИП и А. Схемы принципиальные. (Вариант установки котлов КВ-ГМ-100 и ГМ-50-14).
АЛЬБОМ 8.4	Котельная. Электротехническая часть. Механизмы управляемые со щсу и щитов КИП и А. Схемы принципиальные. (Вариант установки котлов КВ-ГМ-100 и ДЕ-25-14ГМ).
АЛЬБОМ 8.5	Котельная. Электротехническая часть. Задание заводу-изготовителю на щиты управления крупноблочные и сборки РТЗО. (Вариант установки котлов КВ-ГМ-100 и ГМ-50-14).
АЛЬБОМ 8.6	Котельная. Электротехническая часть. Задание заводу-изготовителю на щиты управления крупноблочные и сборки РТЗО. (Вариант установки котлов КВ-ГМ-100 и ДЕ-25-14ГМ).
АЛЬБОМ 8.7	Водоподготовительная установка. Электротехническая часть. Задание заводу-изготовителю на щиты управления крупноблочные.
АЛЬБОМ 9.1	Котельная. Автоматизация. (Вариант установки котлов КВ-ГМ-100 и ГМ-50-14).
АЛЬБОМ 9.2	Котельная. Автоматизация. (Вариант установки котлов КВ-ГМ-100 и ДЕ-25-14ГМ).
АЛЬБОМ 9.3 ЧАСТИ 1,2	Котельная. Задание заводу-изготовителю на щиты автоматики и КИП. (Вариант установки котлов КВ-ГМ-100 и ГМ-50-14).
АЛЬБОМ 9.4 ЧАСТИ 1,2	Котельная. Задание заводу-изготовителю на щиты автоматики и КИП. (Вариант установки котлов КВ-ГМ-100 и ДЕ-25-14ГМ).
АЛЬБОМ 9.5	Водоподготовительная установка. Задание заводу-изготовителю на щиты автоматики и КИП.
АЛЬБОМ 10.1	Котельная. Сантехнические устройства. (Вариант установки котлов КВ-ГМ-100 и ГМ-50-14).
АЛЬБОМ 10.2	Котельная. Сантехнические устройства. (Вариант установки котлов КВ-ГМ-100 и ДЕ-25-14ГМ).
АЛЬБОМ 10.3	Водоподготовительная установка. Сантехнические устройства.
АЛЬБОМ 11.1	Котельная. Сочленения исполнительных механизмов с регулирующими органами. (Вариант установки котлов КВ-ГМ-100 и ГМ-50-14).
АЛЬБОМ 11.2	Котельная. Сочленения исполнительных механизмов с регулирующими органами. (Вариант установки котлов КВ-ГМ-100 и ДЕ-25-14ГМ).
АЛЬБОМ 11.3	Металлоконструкции вспомогательного оборудования и устройств.
АЛЬБОМ 12.1 КНИГИ 1,2,3,4	Сметы. Общая часть.
АЛЬБОМ 12.2 КНИГИ 1,2	Сметы. (Вариант установки котлов КВ-ГМ-100 и ГМ-50-14).
АЛЬБОМ 12.3 КНИГИ 1,2	Сметы. (Вариант установки котлов КВ-ГМ-100 и ДЕ-25-14ГМ).
АЛЬБОМ 13.1	Заказные спецификации. Общая часть.
АЛЬБОМ 13.2	Заказные спецификации. (Вариант установки котлов ГМ-50-14).
АЛЬБОМ 13.3	Заказные спецификации. (Вариант установки котлов ДЕ-25-14ГМ).
АЛЬБОМ 14 КНИГИ 1,2	Ведомости потребности в материалах. (Книга 1- вариант установки котлов КВ-ГМ-100 и ГМ-50-14, книга 2- вариант установки котлов КВ-ГМ- 100 и ДЕ-25-14ГМ).

ПРИМЕНЕННЫЕ ТИПОВЫЕ МАТЕРИАЛЫ

Типовой проект 907-2-181 Альбомы ТРН 2536, ТРН 2537	Труба дымовая железобетонная $H=120$ м $Д_0=4.8$ м с надземными газоходами для котельных. (Распространяет Теплопроект г. Ленинград).
Типовое проектное решение 907-02-222 альбомы 1.6, 2.6	Световое ограждение дымовой трубы высотой 120 м. (Распространяет ВНИПИ Теплопроект г. Москва).
Типовой проект 704-1-110 альбомы I, VI, VIII, IX	Резервуар стальной горизонтальный для нефтепродуктов емкостью 50 м³. (Распространяет Казахский филиал ЦИТП)
Типовые конструкции. Серия 4.903-11 выпуски 1,5	Котельные установки. Вспомогательное оборудование и блоки. (Распространяет Тбилисский филиал ЦИТП).
Типовые конструкции. Серия 4.903-10 выпуск 8	Изделия и детали трубопроводов для тепловых сетей. Грязевики. (Распространяет Тбилисский филиал ЦИТП).
Типовой проект 704-1-27, альбомы I, IV, V	Стальные резервуары для нефтепродуктов, предназначенные для эксплуатации в условиях низких температур. Резервуар емкостью 5000 м³. (Альбомы I, IV, V распространяет ЦИТП г. Москва).
Типовые конструкции. Серия 5.903-3 выпуск 0,2	Водоструйные эжекторы ЭВ-10 – ЭВ-600. (Распространяет ЦИТП г. Москва).

Утвержден и введен
в действие с 1 января 1983г.
институтом Латгипропром
Приказ №0101А от 14 мая 1982 г.

Разработан
проектным институтом
„ЛАТГИПРОПРОМ"

Главный инженер института В. Овчаров
Главный инженер проекта А. Думан

				Привязан
Инв. №				

18454 – 46 3

Альбом 5.2

Типовой проект 903-1-198

Содержание альбома (начало)

Лист	Наименование	Стр.
	Содержание альбома (начало)	3
	Содержание альбома (окончание)	4
	Архитектурно-строительные решения	
АР-1	Общие данные (начало)	5
АР-2	Общие данные (продолжение)	6
АР-3	Общие данные (окончание)	7
АР-4	Планы полов и кровли Экспликация полов и кровли	8
АР-5	Экспликация полов и кровли	9
АР-6	План на отм. 0.000	10
АР-7	План на отм 4.200	11
АР-8	Планы на отм. 12.000, 14.400, 18.000 Разрезы 3-3, 4-4	12
АР-9	Разрезы 1-1, 2-2 Схемы открывания окон по осям „В" и „Е"	13
АР-10	Фасады 1 ÷ 16, 16-1	14
АР-11	Фасады А/1 - Е, Е - А	15
АР-12	Фрагменты 1, 2, 3. Узлы 1, 2	16
АР-13	Фрагменты 4, 5. Узлы 3, 4.	17
АР-14	Лестница ЛК-1. Узел 5.	18
АР-15	Ворота ВТ-1-1у. Узлы 6÷13. Клапан УК3.	19
АР-16	Ворота ВТ-1-1У. Узлы 14 ÷ 15. Спецификация.	20
АР-17	Двери ДТ-1. Узлы 16 ÷ 20.	21
АР-18	Ворота ВТ-1у.	22
АР-19	Ворота ВТ-1У. Узлы 21 ÷ 30.	23
АР-20	Клапаны УК1, УК2, УК4. Жалюзи ЖР-1у, ЖР-2у. Узлы 31, 32.	24
АР-21	Боров. План на отм. 5.200 Фасад. Узел 33.	25
АР-22	Боров. Разрезы 1-1 ÷ 6-6. Узлы 34 ÷ 36.	26
АР-23	Камера управления.	27
	Конструкции железобетонные	
КЖ-1	Общие данные (начало)	28
КЖ-2	Общие данные (продолжение)	29
КЖ-3	Общие данные (окончание)	30
КЖ-4	Схема расположения фундаментов и фундаментных балок	31
КЖ-5	Схема расположения фундаментов по торцовой оси при строительстве по очередям. Спецификация.	32
КЖ-6	Таблица нагрузок на фундаменты	33
КЖ-7	Схема расположения фундаментов и фундаментных балок. Фрагменты 1 ÷ 5.	34
КЖ-8	Схема расположения фундаментов и фундаментных балок. Фрагменты 6 ÷ 8.	35
КЖ-9	Схема расположения фундаментов и фундаментных балок. Фрагменты 9 ÷ 11	36
КЖ-10	Фм 1; Фм 2; Фм 3. Опалубка и армирование	37
КЖ-11	Фм 5, Фм 6 Опалубка и армирование	38
КЖ-12	Фм 7, Фм 8 Опалубка и армирование	39
КЖ-13	Фм 10, Фм 21 Опалубка и армирование	40
КЖ-14	Фм 4; Фм 11; Фм 12 Опалубка и армирование	41
КЖ-15	Фм 9; Фм 13; Фм 14 Опалубка и армирование	42
КЖ-16	Фм 15; Фм 18 Опалубка и армирование	43
КЖ-17	Фм 16; Фм 22 Опалубка и армирование	44
КЖ-18	Фм 17; Фм 19; Фм 20 Опалубка и армирование	45
КЖ-19	Фм 23; Фм 24 Опалубка и армирование	46
КЖ-20	Фм 15-1; Фм 25 Опалубка и армирование	47
КЖ-21	Схема расположения колонн, ригелей и связей	48
КЖ-22	Схема расположения колонн, ригелей и связей. Спецификация.	49
КЖ-23	Схема расположения балок покрытия и плит площадки на отм. 4.200 в осях А÷Б; 1 ÷ 8	50
КЖ-24	Схема расположения плит покрытия	51

содержание альбома (окончание)

Лист	Наименование	Стр.
КЖ-25	Схема расположения плит покрытия. Спецификация	52
КЖ-26	Схема расположения плит площадки на отм. 4.200 в осях Д÷Е; 4÷7 и на отм. 6.000	53
КЖ-27	Разрезы 1-1 ÷ 5-5	54
КЖ-28	Узлы 1÷6; 24	55
КЖ-29	Узлы 7÷10, 20÷23, 25	56
КЖ-30	Схемы расположения стальных стоек и насадок торцового фахверка по оси 1, 7, 16 и Е.	57
КЖ-31	Схемы расположения стеновых панелей по осям А, А/1, В и Е.	58
КЖ-32	Схемы расположения стеновых панелей по осям 16; 1 и 7.	59
КЖ-33	Фрагменты 2 ÷ 11	60
КЖ-34	Фрагменты 13÷16. Узел А	61
КЖ-35	Фрагменты 1; 12; 19÷23; 31; 32	62
КЖ-36	Фрагменты 17; 18; 24; 24м; 25 Узлы Б; В.	63
КЖ-37	Фрагменты 26÷30. Узел Г	64
КЖ-38	Фрагменты 33 ÷ 38	65
КЖ-39	Схемы расположения перегородок по оси В на отм. 4.200 в осях 8÷1	66
КЖ-40	Схемы расположения перегородок по оси Б в осях 8÷3, по оси Д; в осях 5÷7; по оси 8, по оси 4 и 7 в осях Д-Е на отм. 0.000	67
КЖ-41	Схемы расположения перегородок на отм. 0.000 в осях 5-6 на отм. 4.200 в осях 3-4 по осям 8, 4	68
КЖ-42	Узлы 12÷14; 17÷19	69
КЖ-43	В-1 ÷ В-4. Узлы 15, 16	70
КЖ-44	Схема расположения закладных изделий на отм. 4.200 в осях Д-Е; 4÷7	71
КЖ-45	Схема расположения закладных изделий на отм. 4.240 по оси А	72
КЖ-46	Ум 4; Ум 5; Ум 15; Ум 16 Опалубка и армирование	73
КЖ-47	Ум 2; Ум 17; Ум 18; Ум 19 Спецификации. Ум 2; Ум 4; Ум 5; Ум 15 ÷ Ум 19	74
КЖ-48	Ум 6 ÷ Ум 8; Ум 10 Опалубка и армирование	75
КЖ-49	Ум 9; Ум 12 Опалубка и армирование	76
КЖ-50	Ум 3; Ум 1; Ум 11 Опалубка и армирование	77
КЖ-51	Ум 1, Ум 3, Ум 6 ÷ Ум 8, Ум 10 ÷ Ум 12. Спецификации.	78
КЖ-52	Ум 6-1, Ум 13, Ум 14. Опалубка и армирование. Фрагмент А. Ум 7 ÷ Ум 12. Спецификации.	79

Альбом 5.2

Типовой проект 903-1-198

Ведомость основных комплектов

Обозначение		Наименование	Примечание
ТП 903-1-198	АР	Архитектурно-строительные решения	Альбом 5.2, 5.5
ТП 903-1-198	КЖ	Конструкции железобетонные	Альбом 2.1, 2.5, 2.5.2, 5.4, 5.5
ТП 903-1-198	КМ	Конструкции металлические	Альбом 5.2
ТП 903-1-198	ВК	Внутренний водопровод и канализация	Альбом 10.2
ТП 903-1-198	ОВ	Отопление и вентиляция	Альбом 10.2
ТП 903-1-198	ТС	Тепловые сети	Альбом 10.2
ТП 903-1-198	АТМ	Автоматизация	Альбом 2.1, 2.5, 3.2
ТП 903-1-198	Э	Электротехническая часть	Альбом 8.2, 8.4
ТП 903-1-198	ЭС	Связь и сигнализация	Альбом 8.2
ТП 903-1-198	ТМ	Тепломеханическая часть	Альбом 1.2, 2.1, 2.5, 3.2

Ведомость чертежей основного комплекта АР

Лист	Наименование	Примечание
1	Общие данные (начало)	5
2	Общие данные (продолжение)	6
3	Общие данные (окончание)	7
4	Планы полов и кровли. Экспликация полов и кровли	8
5	Экспликация полов и кровли	9
6	План на отм. 0.000	10
7	План на отм. 4.200	11
8	Планы на отм. 12.000; 14.400; 18.000. Разрезы 3-3, 4-4	12
9	Разрезы 1-1, 2-2. Схемы откр. окон по оси „Б" и „Е"	13
10	Фасады 1-16, 16-1.	14
11	Фасады А/1-Е, Е-А.	15
12	Фрагменты 1, 2, 3. Узлы 1, 2.	16
13	Фрагменты 4, 5. Узлы 3, 4	17
14	Лестница ЛК-1. Узел 5.	18
15	Ворота ВТ-1-1у. Узлы 6÷13, клапан УК3.	19
16	Ворота ВТ-1-1у. Узлы 14, 15. Спецификация	20

Типовой проект разработан в соответствии с действующими нормами и правилами и предусматривает мероприятия, обеспечивающие взрывную, взрыво-пожарную и пожарную безопасность при эксплуатации здания.

Главный инженер проекта [Думан]

Ведомость чертежей основного комплекта АР (продолжение).

Лист	Наименование	Примечание
17	Двери ДТ-1. Узлы 16÷20	21
18	Ворота ВТ-1у.	22
19	Ворота ВТ-1у. Узлы 21÷30	23
20	Клапаны УК1, УК2, УК4 Жалюзи ЖР-1у, ЖР-2у; Узлы 31, 32	24
21	Боров. План на отм. 5.200. Фасад. Узел 33	25
22	Боров. Разрезы 1-1÷6-6. Узлы 34÷36	26
23	Камера управления	27

Ведомость ссылочных и прилагаемых документов (начало)

Обозначение	Наименование	Примечание
Серия 1.136-11 Альбом I	Двери деревянные входные и служебные для жилых и общественных зданий. Двери деревянные входные и тамбурные	
ГОСТ 14624-69	Двери деревянные для зданий промышленных предприятий	
Шифр 41-74	Ворота распашные 3,6×4,2 с ручными приборами открывания.	
Серия 2.435-6 Вып. 1, 2	Противопожарные двери и ворота, промышленных зданий	
ГОСТ 12506-67	Окна деревянные для зданий промышленных предприятий	
Серия 1.436-4	Стальные переплеты с повышенным уплотнением и механизмами открывания для отапливаемых зданий промышленных предприятий	
Выпуск 0	Указания по применению и изготовлению переплетов	
Выпуск 1	Рабочие чертежи переплетов, марка КМ	
Серия 1.464-12	Механизмы реечного типа для открывания окон и светоаэрационных фонарей	
Выпуск 1	Техническое описание	
Выпуск 2	Рабочие чертежи. Технические условия	
Серия 1.138-10	Перемычки железобетонные для зданий с кирпичными стенами	
Выпуск 1	Перемычки брусковые	
ИИ-04-7 Выпуск 1	Железобетонные лестницы для зданий с высотой этажей 3,3 и 4,2	См. примеч.
ИИ-04-8 Выпуск 4	Металлические монтажные детали для зданий в 1-4 этажа. Ограждения лестниц.	См. примеч.

В проекте использованы конструктивные серии ИИ-04, их применение ограничивается 1985 годом, по мере освоения промышленностью серии 1.020, при привязке проекта ригели, перекрытия, лестничные марши и ограждения должны быть заменены на соответствующие элементы серии 1.020.

Ведомость ссылочных и прилагаемых документов (продолжение)

Обозначение	Наименование	Примечание
Серия 1.494-27 Выпуск 7	Воздухоприемные устройства с подвесными утепленными клапанами. Воздухоприемные устройства к окнам деревянным для зданий промышленных предприятий по ГОСТ 12506-67	
Серия 2.436-2	Архитектурно-строительные детали (ТДИ) оконных проемов со стальными переплетами по серии 1.436-4 для промышленных зданий	
Выпуск 0	Указания по применению деталей	
Выпуск 1	Детали устройства оконных проемов	
Выпуск 2	Детали крепления переплетов	
Серия 1.431-10	Перегородки консольные сетчатые стальные	
Выпуск 2	Материалы для проектирования	
Выпуск 3	Рабочие чертежи	
Серия 1.431-6	Кирпичные перегородки для одноэтажных и многоэтажных производственных зданий	
Серия 2.430-3	Типовые архитектурно-строительные детали промышленных зданий с кирпичными стенами	
Выпуск 1	Детали цоколя и устройство температурных швов в стенах	
Выпуск 2	Детали парапетов, карнизов и стен в местах перепада высот	
Выпуск 3	Детали сопряжения кирпичных стен с конструкциями зданий	
416-0-1 Выпуск 8	Унифицированные секции зданий административно-бытового назначения. Примеры планировочных решений встроенных объектов общественного питания.	
ГОСТ 17280-79	Подоконные доски для жилых и гражданских зданий.	

Альбом 5.2

Типовой проект 903-1-198

Инв. № подл. | Подпись и дата | Взам. инв. №

Гл. спец. отд.	Ромина		
Гл. арх. тех.	Баранова		
Гл. констр. тех.	Ярец		

Привязан

Инв. №

ТП 903-1-198 АР

Гл. инж.	Об. Усов		Котельная с тремя котлами КВ-ГМ-100 и тремя котлами ГМ-50-14 (2 КВ-ГМ-25-14 ГМ). Открытая система теплоснабжения
Гл. инж. пр.	Цуман		
Нач. отд.	Радуха		
Н. контр.	Сорокинская		Котельная
Гл. арх.	Будуте		Общие данные (начало)
Гл. констр.	Воробьевская		
Рук. гр.	Бобрук		
Ст. арх.	Вике		

Стадия	Лист	Листов
РП	1	

ЛАТГИПРОПРОМ

18454-46 6 Формат А2

Типовой проект 903-1-198 Альбом 5.2

(продолжение)

Обозначение	Наименование	Примечание
Серия 2.436-9	Архитектурно-строительные детали окон с применением деревянных оконных блоков по ГОСТ 12506-67	
Серия 2.236-2 выпуск 1	Детали примыкания оконных и дверных блоков в общественных зданиях	
	Примыкания оконных и дверных блоков к стенам и перегородкам каркасно-панельных и кирпичных зданий	
ГОСТ 22415-77	Шкафы деревянные для хранения одежды в санитарно-бытовых помещениях промышленных предприятий	
Серия 2.460-5 выпуск 0 выпуск 1 выпуск 2	Архитектурные детали утепленных покрытий одноэтажных промышленных зданий	
	Указания по применению типовых деталей	
	Рабочие чертежи типовых деталей парапетов, карнизов и ендов	
	Рабочие чертежи типовых деталей температурных швов, переходов кровли и пропуска коммуникаций	
Серия 2.460-14 выпуск 1	Типовые узлы покрытий промышленных зданий в местах пропуска вентиляционных шахт	
ТП 903-1-альбом 6.4	Архитектурно-строительная часть Нетиповые изделия	Применяется

Общие указания

1. Типовой проект разработан на основании задания Главпромстройпроекта Госстроя СССР, утвержденного 15 декабря 1979 года.
2. Здание котельной запроектировано для следующих условий строительства:
   - Расчетная зимняя температура наружного воздуха (средняя наиболее холодной пятидневки) для ограждающих конструкций согласно табл. 5 СНиП II-3-79: −20°С; −30°С;
   - зона влажности - сухая и нормальная;
   - скоростной напор ветра для I, II, III и IV районов по СНиП II-6-74, тип местности А;
   - вес снегового покрова для I, II, III и IV районов СССР;
   - рельеф территории спокойный, без подработки горными выработками;
   - грунты в основании непросадочные, непучинистые, нескальные со следующими нормативными характеристиками: $\gamma = 28°$; $C^н = 2$кПа (0,02 кгс/см²); $E = 1{,}5 \cdot 10^4$кПа (150 кгс/см²); $\gamma_0 = 18$кН/м³ (1,8 т/м³);
   - грунтовые воды: а) отсутствуют; б) находятся на глубине 1.5 м от поверхности планировки;
   - воды не агрессивны к бетону нормальной плотности;
   - сейсмичность района не более 6 баллов.
3. Представленные в проекте чертежи варианта разработаны для районов с расчетной t° наружного воздуха −30°С, скоростным напором ветра по I району, снеговой нагрузкой по III району согласно СНиП II-6-74.
   Переменные данные для иных условий даны в таблицах на чертежах рабочих марок проекта.
   Сочетания IV снегового и IV ветрового района не рассматриваются.
4. Категория производства по пожарной опасности „Г";
   встроенные электропомещения - категория „В";
   степень огнестойкости II;
   по санитарной характеристике производственные процессы относятся к группе I в, I г (СНиП II-92-76).
5. Режим внутренних помещений сухой. Нормативный температурный перепад для ограждающих конструкций $\Delta t^н = +12°С$ ограждающие конструкции рассчитаны на следующие параметры внутреннего воздуха:
   - котельный зал $t°_{ВН} = +12°С$, $\varphi < 50\%$;
   - административно-бытовые помещения и КИП $t°_{ВН} = +18°С$, $\varphi \leq 60\%$;
   - санузлы $t°_{ВН} = +14°С$;
   - электропомещения $t°_{ВН} = +5°С$.
6. За условную отметку 0.000 принят уровень пола 1-го этажа котельной, соответствующий абсолютной отметке [ ].
7. Горизонтальная гидроизоляция стен на отм. −0.030 из цементно-песчаного раствора состава 1:2 толщ. 20 мм.
8. Материалы стен и перегородок:
   а) наружные стены-панели из керамзитобетона $\gamma = 1000$кг/м³ по серии 1.432-14/80 вып. 0; 1; офактуренные с фасадной стороны в заводских условиях, лицевым слоем с применением цветных смесей;
   б) кирпичные участки наружных стен выполняются из обыкновенного одинарного кирпича ГОСТ 530-71 М75 с расшивкой швов в подрезку цементным раствором марки 25. Морозостойкость кирпича Мрз-15, для цоколя - Мрз-35;
   в) заделки наружных стен между панелями выполняются из газобетонных блоков по ГОСТ 21520-76 на цементном растворе М50 с армированием в каждом ряду и анкеровкой к металлическим импостам и колоннам. Горизонтальная арматура 2Ф6 АI с поперечной арматурой ф 4 ВрI шагом 80 мм. Наружные и внутренние поверхности штукатурятся по строительной сетке под фактуру стеновых панелей.
   г) перегородки:
   гипсо и железобетонные по серии 1.431-20;
   газобетонные из блоков по ГОСТ 21520-76 на растворе М50 с армированием по п. „в";
   кирпичные из сплошного кирпича ГОСТ 530-71 М75 на растворе М50, длиной более 4,5 м армированные через 40 см по п. „в".
9. Наружные стены (кирпичные и панельные в бытовых помещениях и помещений КИП) утеплить жесткими минераловатными плитами $\gamma = 300$ кг/м³ толщиной 40 мм по узлу 3 на листе АР-12, согласно таблице № 2.
10. Толщина наружных стен принята из расчета требуемого сопротивления теплопередаче. При привязке проекта экономически целесообразная толщина стен должна быть проверена в зависимости от продолжительности отопительного сезона и стоимости тепловой энергии по СНиП II-3-79.
11. Швы между панелями заполняются изнутри помещения цементным раствором с наружной стороны-герметизирующими прокладками и защитной мастикой УМС-50 по детали на листе 18 серии 1.432-14/80 вып. 0.
12. При кладке стен и перегородок в проемах окон и дверей для крепления коробок заложить антисептированные деревянные пробки с каждой стороны через 750 мм по высоте.
13. Элементы оконных переплетов, поставляемые без заводской окраски, обработать согласно указаниям, данным в серии 1.436-4 вып. 1.
14. Над всеми технологическими отверстиями шириной 800 мм и менее в перегородках и стенах делать перемычки рядовые с арматурой 3ф 6 АI с опиранием на кладку не менее 250 мм, защитный слой толщ. 20 мм.
15. В местах примыкания кровли к парапетам и вентиляционным стаканам усилить водоизоляционный ковер наклейкой дополнительных 3-х слоев рубероида.
16. Полы, примыкающие к наружным стенам и лежащие на грунте утеплить в зоне примыкания к стене шириной 800 мм керамзитобетоном толщ. 300 мм, уложенным по утрамбованному грунту.
17. Работы по устройству чистых полов производить после укладки электропроводки и монтажа оборудования.
18. Двери трансформаторной, жалюзи и остальные металлические изделия окрасить эмалью ПФ-115 светлого тона за 2 раза по слою грунта ГФ-020.
19. Указания по антикоррозионной защите элементов здания даны непосредственно на чертежах всех марок.
20. Проект рассчитан на производство работ в летних условиях; методом замораживания, без специальных мероприятий, может быть выполнена кирпичная кладка стен до высоты 3.0 м. При большей высоте должны быть предусмотрены мероприятия по временному раскреплению кладки, обеспечивающие ее устойчивость в период оттаивания или применение противоморозных химических добавок. Назначение добавки, ее дозировка и марки материалов производятся при привязке проекта в зависимости от t° наружного воздуха при производстве работ, в соответствии с указаниями СНиП III-17-78.
21. По периметру здания устраивается асфальтовая отмостка шириной 750 мм по щебеночному основанию толщиной 100 мм.
22. Количество оконных проемов обеспечивает коэффициент естественной освещенности $e_н = 0.5$ (п. 3.14 СНиП II-35-76).
23. Мероприятия по защите от шума приняты в виде выделения в закрытые помещения мест с постоянным, обслуживающим персоналом, установкой шумящего оборудования на виброизолирующие основания. Уровень шума в помещении котельной не превышает в среднем 93 дБ. Для персонала непосредственно обслуживающего оборудование котельной предусмотрены индивидуальные средства защиты-наушники снижающие уровень шума до нормы. Максимальная длительность воздействия шума на обслуживающий персонал от 1 часа до 4 часов.
24. В случае расположения котельной вблизи жилой застройки, расстояние от границы жилой зоны до тягодутьевых машин не должно быть менее 700 м.
25. При привязке типового проекта должны быть осуществлены мероприятия по световой маскировке в соответствии СН 507-78, в случаях расположения котельной согласно п.п. 3 и 7 прил. № 1 СН 507-78.
26. Проектом предусмотрена возможность строительства здания по очередям (по неполной схеме) и возможность расширения по обоим торцам. В этом случае, по крайним цифровым осям, при строительстве I очереди, закладываются фундаменты со спаренными стаканами (лист КЖ-5.19).
27. При привязке типового проекта для закрытой системы теплоснабжения необходимо:
   а) откорректировать фундаменты под оборудование по технологическим данным чертежи КЖ альбома 5.4
   б) откорректировать чертежи марки КМ в части площадок под оборудование и опор под технологические трубопроводы (альбом 5.4).
   в) изменить закладные детали в колоннах для крепления трубопроводов (черт. КЖИ, альбом 5.5) откорректировать марки колонн на монтажных схемах в альбоме 5.2
   г) исключить из комплекта КЖ и КМ альбома 5.4 чертежи деаэраторной этажерки и внести изменения в фундаменты здания - альбом 5.2 листы КЖ-4, 13.17, 53 откорректировать архитектурно-строит. часть.
   д) переработать чертеж технологической площадки на отм. 4.20 у оси Ж альбом 5.2
   е) здание ВПУ перерабатывается полностью в связи с изменением оборудования, ёмкости склада реагентов, нагрузок на каркас здания.
28. Рекомендации по привязке проекта в районах с расчетными температурами наружного воздуха ниже −30°С даны на листе АР-5

Привязан:

Инв. №

ТП 903-1-198			АР
Гл.инж.ин.	Овчаров		Котельная с тремя котлами КВ-ГМ-100 и тремя котлами ГМ-50-14 (2ДЕ-25-14ГМ). Открытая система теплоснабжения
Гл.инж.пр.	Думан		
Нач.отд.	Радуха		
Н.контр.	Суржикова		Стадия: Р; Лист: 2; Листов:
Гл.арх.	Бубритс		Котельная
Гл.конструк.	Лифшиц		Общие данные (продолжение).
Рук.гр.	Бобрук		ЛАТГИПРОПРОМ
Арх.	Зодэ		

Согласовано: Гл.арх.ин-та Римша; Гл.арх. Т.О. Бергинь; Гл.конструк. Грегс

Инв.№ подл. | Подпись и дата | Взам.инв.№

18454-46 7

Формат А2

Спецификация элементов заполнения проемов здания котельной

Марка поз.	Обозначение	Наименование	Кол. на эт. 1-й	Кол. на эт. 2-й	Кол. всего	Масса ед. кг	Примечания
1	ГОСТ 14624-69	Дверной блок Д-38	3	1	4		
2	ГОСТ 14624-69	Дверной блок Д-38л	1	3	4		
3	ГОСТ 14624-69	Дверной блок Д-37	-	2	2		
4	ГОСТ 14624-67	Дверной блок Д-37л	5	8	13		
5	ГОСТ 14624-69	Дверной блок Д-56	-	3	3		
6	1.136-11 альб. I	Дверь остекленная ДН У.8-13	3	-	3		
7	ГОСТ 14624-69	Дверной блок Д-51	1	-	1		
8	Шифр 41-74 В.1.2	Ворота в 3,6 х 3,6	2	-	2		
9	2.435-6, Вып.1	Дверной блок ПД-6	-	1	1		
10	2.435-6, Вып.1	Дверной блок ПД-6а	1	-	1		
11	АР-17	Двери ДТ-1	4	-	4	135,1	
12	АР-15,-16	Ворота ВТ-1-1У	1	-	1	293,5	
13	АР-20	Жалюзийная решетка ЖР-1У	1	-	1	246	
14	АР-18,-19	Ворота ВТ-1У	4	-	4	358,2	
15	АР-20	Жалюзийная решетка ЖР-2У	4	-	4	920	
16	ГОСТ 6629-74	Дверной блок ДГ 21-12	1	-	1		
ОК-1	ГОСТ 12506-67	Окно ВС1-94	3	6	9		
ОК-2	ГОСТ 12506-67	Окно ВС1-94 (3 шт.)	-	9	9		
ОК-3	1.436-4, Вып.0;1	Переплет ПРС-15-1,8 (4 шт.)	28	-	28	95	см. прим. п.1
ОК-4	1.436-4, Вып.0;1	Переплет ПРС-30-1,8	3	-	3	133	см. прим. п.1
ОК-5	1.436-4, Вып.0;1	Переплет ПОС-30-1,8 (2 шт.)	-	18	18	68	см. прим. п.1
ОК-6	1.436-4, Вып.0;1	Переплет ПОГ-30-1,8 (2 шт.)	-	8	8	43	см. прим. п.1
ОК-7	1.436-4, Вып.0;1	Переплет ПОС-3,0-1,2 (2 шт.)	-	8	8	52	см. прим. п.1
	1.436-4, Вып.0,1	Переплет ПОГ-30-1,8	-	4	4	43	см. прим. п.1
ОК-8	ГОСТ 12506-67	Окно ВС2-94	-	5	5		
Для ОК-3	1.436-4 Вып. 0,1	Нащельник НС6	7	-	7	10,8	
Для ОК-3 ÷ ОК-7	1.436-4 Вып. 0,1	Слив К2	20	34	54	4,8	
Для ОК-1 ОК-2	ГОСТ 17280-71	Подоконная доска ПД-14-15	3	15	18		

Ведомость отделки помещений (площадь в м²)

Наименование или номер помещения	Потолок: площадь	Потолок: вид отделки	Стены, перегородки: площадь	Стены, перегородки: вид отделки	Отделка низа стен или перегородок (панель): площадь	Отделка низа стен или перегородок (панель): вид отделки	Отделка низа стен или перегородок (панель): высота мм	Колонны: площадь	Колонны: вид отделки	Примечание
101, 102, 111, 112, 113, 114	2707	Затирка швов, известковая окраска	2426	Затирка швов, известковая окраска	—	—	—	1515	Известковая окраска	В том числе - затирка швов кирпичных стен 342 м²
103, 104	276	Затирка швов, известковая окраска	142 387	Штукатурка кирп. участков известковая окраска	—	—	—	18	Известковая окраска	
206	16	Затирка швов, известковая окраска	46 39	Затирка швов, штукатурка приточных камер известковая окраска	—	—	—	—	—	В приточные камеры масляная окраска 60 кг
108, 207	67,6	Затирка швов, известковая окраска	173 140	Расшивка швов клеевая окраска	150	окраска пентафталевая	2100	10	см. стены	
109	12,3	Затирка швов эмульсионная окраска	31 48	Штукатурка кирпичных участков, эмульсионная окраска	—	—	—	4	см. стены	
106, 203	—	Затирка швов, масляная окраска	—	—	59	Плитки стеклянные облицовочн. ТУ 21-01-424-70	3900	—	—	* Штукатурка и окраска выше панели
105, 202 110	65	Затирка швов, эмульсионная окраска	91 102	Штукатурка кирпичных участков эмульсионная окраска	102	Плитки стеклянные облицовочн. ТУ 21-01-424-70	2100	—	см. стены	# Штукатурка и окраска выше панели
201, 208	238	Затирка швов клеевая окраска	48 302	Штукатурка кирпичных участков клеевая окраска	—	—	—	40	см. стены	
107, 204, 205	13	Затирка швов эмульсионная окраска	65 65	Штукатурка кирпичных участков, эмульсионная окраска	58	Плитки стеклянные облицовочн. ТУ 21-01-424-70	2100	—	—	* Штукатурка и окраска выше панели

Ведомость спецификаций

Лист	Наименование	Примечание
АР-3	Спецификация элементов заполнения проемов здания котельной.	
АР-13	Спецификация перемычек.	
АР-5	Спецификация гардеробного оборудования	
АР-13	Спецификация сетчатых перегородок	
АР-13	Спецификация элементов крепления стен, перегородок и окон к листам АР-6,-7,-10,-11,-12	
АР-12	Спецификация элементов вентиляторы	
АР-9	Спецификация механизмов реечных для открывания окон	
АР-14	Спецификация элементов пестницы	

Ведомость спецификаций (продолжение)

Лист	Наименование	Примечание
АР-16	Спецификация элементов ворот ВТ-1-1У.	
АР-17	Спецификация элементов двери ДТ-1	
АР-18	Спецификация элементов ворот ВТ-1У.	
АР-22	Спецификация закладных и соединительных элементов стен борова	
АР-23	Спецификация элементов заполнения проемов и перемычек камеры управления	

1. Расход стали на металлические переплеты заполнения оконных проемов дан в чертежах марки „КМ".

Альбом 5.2

Типовой проект 903-1-198

Согласовано

Инв. № подл. | Подпись и дата | Взам. инв. № | Инв. № дубл. | Подпись и дата

Привязан

Инв. №

ТП 903-1-198		АР	
Котельная с тремя котлами КВГМ-100 и тремя котлами ГМ-50-14 (ГАЗ 25-141 ГМ) Открытая система теплоснабжения			
Котельная	Стадия	Лист	Листов
	Р	3	
Общие данные (окончание)	ЛАТГИПРОПРОМ		

Гл. инж. пр.	Думан	
Нач. отд.	Рабина	
Н. контр.	Сарканстав	
Гл. арх.	Бурдите	
Гл. констр.	Ляпичевская	
Рук. гр.	Бобрик	
Ст. арх.	Ланге	

18454-46 8

Формат А2

План кровли

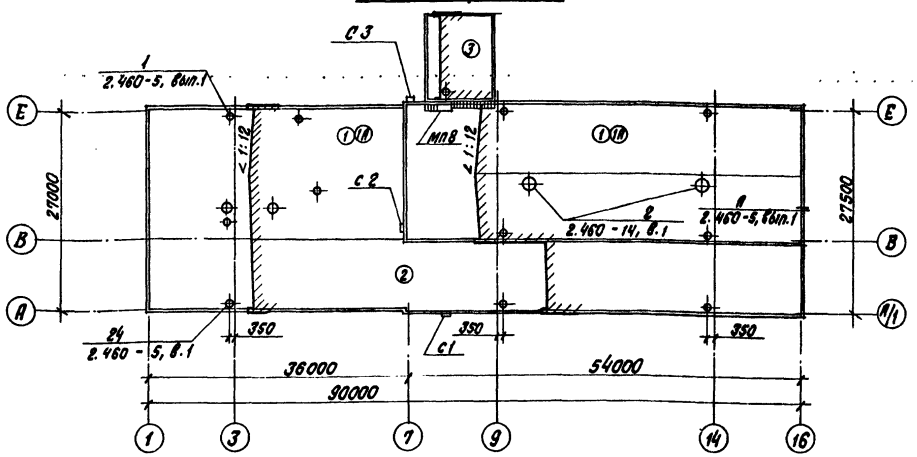

План полов на отм. 0.000

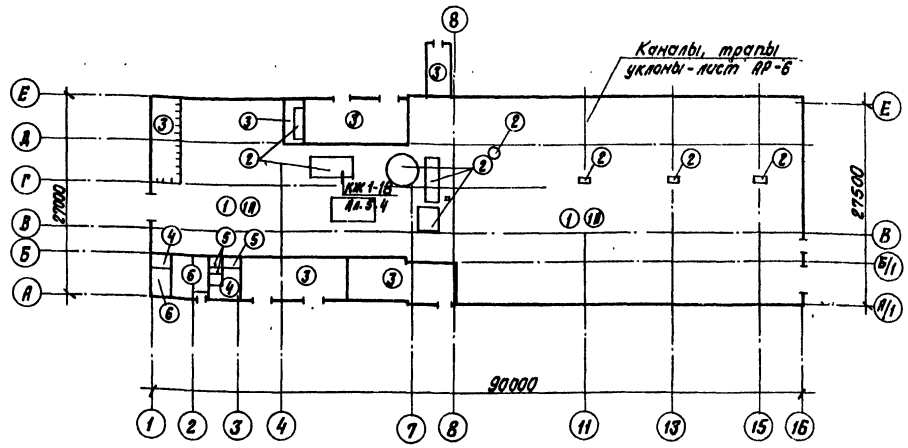

Экспликация полов и кровли

Номер помещения по проекту	Тип пола по проекту	Схема пола	Элементы пола и их толщина	Площадь пола м²
101, 102, 112	1		Покрытие - бетон М300 - 25 мм Подстилающий слой - бетон М300 - 100 мм Основание - уплотненный грунт с втрамбованным в него слоем щебня или гравия 40 - 60 мм	1516,0
101, 102, 113 камера управления	2		Покрытие - бетон М150 армированный см. лист КЖ1-18 Ал.5.4, - 300 мм Основание - уплотненный грунт с втрамбованным в него слоем щебня или гравия 40 - 60 мм	105,2
103, 104, 111, 113, 114 камера управления	3		Покрытие - бетон М200 - 20 мм Подстилающий слой - бетон М200 - 100 мм Основание - уплотненный грунт с втрамбованным в него слоем щебня или гравия - 40 - 60 мм	212,0
105, 110	4		Покрытие - плитка керамическая по ГОСТ 6787 - 80 - 13 мм Заполнение швов - цементно-песчаный раствор М150 Прослойка - цементно-песчаный раствор М150 - 10 мм Подстилающий слой - бетон М150 - 80 мм Основание - уплотненный грунт с втрамбованным в него слоем щебня или гравия 40 - 60 мм	21,7
106, 107	5		Покрытие - плитка керамическая ГОСТ 6787 - 80 - 13 мм Заполнение швов битумной мастикой Прослойка - битумная мастика - 2 - 3 мм Подстилающий слой - бетон М150 - 80 мм Основание - уплотненный грунт с втрамбованным в него слоем щебня или гравия - 40 - 60 мм	5,5
108, 109	6		Покрытие - мозаичный состав (терраццо) М200 - 25 мм Стяжка - цементно-песчаный раствор М200 - 40 мм Подстилающий слой - бетон М150 - 80 мм Основание - уплотненный грунт с втрамбованным в него слоем щебня или гравия 40 - 60 мм	41,9
206	7		Покрытие - бетон М300 - 25 мм Стяжка - бетон М150 - - 55 мм Плита перекрытия	12,0
208	8		Покрытие - шлакоситалловые плиты - 10 мм, Заполнение швов - цементно-песчаный раствор М150 Прослойка - цементно-песчаный раствор М150 - 10 мм Стяжка - керамзитобетон М75 - 60 мм Плита перекрытия	186,4
202, 203, 204, 205	9		Покрытие - плитка керамическая по ГОСТ 6787 - 80 - 13 мм Заполнение швов битумной мастикой Прослойка - битумная мастика - 1÷3 мм Гидроизоляция - 2 слоя гидроизола на битумной мастике Стяжка - бетон М100 - 65 мм Плита перекрытия	58,9
201	10		Покрытие - линолеум (ГОСТ 7251-77, 14632-69) - 2÷5 мм Прослойка - холодная мастика на водостойких вяжущих Стяжка - керамзитобетон М75 γ = 1300-1400 кгс/м³ - 75 мм Плита перекрытия	18,4

План полов на отм. 4.200; 6.000

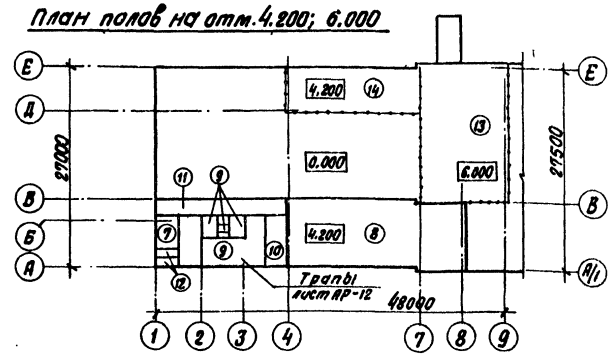

План кровли и пола камеры управления

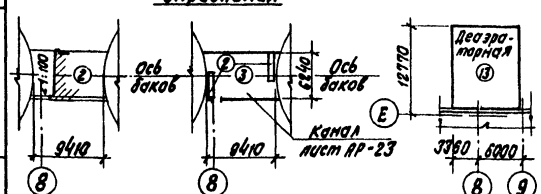

План пола на отм. 18.000

Привязан

Инв. №

Гл.инж.пр.	Думан		
Нач.отд.	Рябуха		
Н.контр.	Саркинская		
Гл.арх.	Вуйвите		
Гл.констр.	Андриевская		
Рук.гр.	Вобрук		
Ст.арх.	Стелмака		
Архит.	Зоде		

ТП 903-1-198 АР

Котельная с тремя котлами КВ-ГМ-100 и тремя котлами ГМ-50-14 (2ДЕ-25-14ГМ). Открытая система теплоснабжения

Котельная

Стадия	Лист	Листов
РП	4	

Планы полов и кровли. Экспликация полов и кровли.

ЛАТГИПРОПРОМ

Согласовано

Гл.арх. Т.О.	Берзиньш	
Гл.констр. Т.О.	Трейс	
Отд. ВК	Морзуль	

Инв. № подл. | Подпись и дата | Взам. инв. №

Типовой проект 903-1-198 Альбом 5.2

18454-46 9

Формат А2

Типовой проект 903-1-198 Альбом 5.2

Экспликация полов и кровли

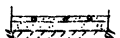



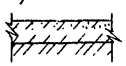

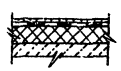

Номер помещения по проекту	Тип пола по проекту	Схема пола	Элементы пола и их толщина	Площадь пола м²
207	11		Покрытие - мозаичный состав (терраццо) М 200 - 25 мм стяжка - цементно-песчаный раствор М 200 - 40 мм плита перекрытия	38,0
206	12		Покрытие - цементно-песчаный раствор М 200 - 20 мм стяжка - цементно-песчаный раствор М 150 - 20 мм Гидроизоляция - 2 слоя изола на битумной мастике по холодной грунтовке с обмазкой битумной мастики в 1 слой с посыпкой горячим песком - 10 мм стяжка - цементно-песчаный раствор М 150 - 15 мм теплоизоляция - газобетон γ = 500 кг/м³ - 100 мм плита перекрытия	7,2
Деаэраторная 210	13		Покрытие - бетон М 300 - 30 мм плита перекрытия	308,5
209	14		Покрытие - бетон М 300 - 25 мм, стяжка - цементно-песчаный раствор М 150 - 15 мм защитный слой - 1 слой битумной мастики с посыпкой песком крупн. 1,5 - 5 мм гидроизоляция - 2 слоя изола на битумной мастике по холодной битумной грунтовке - 10 мм Армированная цементная стяжка - 30 мм КЖ-44 Ал.5.2 плита перекрытия	111,6
101; 102 112	1А	Вариант пола	Покрытие - бетон М 250 - 125 мм поверхностная обработка выполняется методом вакуумирования (* см. примечан.) основание - уплотненный грунт с втрамбованным в него слоем щебня или гравия 40 - 60 мм.	1516,0
кровля	1		Защитный слой - слой гравия размерами зерен 5 - 10 мм по ГОСТ 8268 - 74* на битумной мастике МБК-Г-65 (ГОСТ 2889-80) основной водоизоляционный ковер - 2 слоя рубероида кровельного с мелкозернистой посыпкой РКМ-350Б (ГОСТ 10923-76) на битумной мастике МБК-Г-65 Комплексные ж.б. плиты с утеплителем из ячеистого бетона и с 1 слоем рубероида	1647,0
кровля	1А	Вариант кровли	Защитный слой - слой гравия размерами зерен 5 - 10 мм по ГОСТ 8268-74* на битумной мастике МБК-Г-65 Основной водоизоляционный ковер - 2 слоя наплавленного рубероида РМ-350-1,0 (ТУ-21-27-35-74), приклеенного безогненным (холодным) способом. Огрунтовка битумам марки БНУ в керосине в соотношении по весу 1:2 Комплексные плиты с 1 слоем рубероида	1647,0
кровля	2		Защитный слой - слой гравия размерами зерен 5 - 10 мм (ГОСТ 8268-74*) на антисептированной битумной мастике МБК-Г-55 (ГОСТ 2889-80) основной водоизоляционный ковер - 3 слоя рубероида кровельного с мелкозернистой посыпкой РКМ-350Б (ГОСТ 10923-76) на антисептированной битумной мастике МБК-Г-55 Комплексные ж.б. плиты с утеплителем из ячеистого бетона и с 1 слоем рубероида	810,0
кровля	3		Защитный слой - слой гравия размерами зерен 5 - 10 мм (ГОСТ 8268-74*) на антисептированной битумной мастике МБК-Г-55 (ГОСТ 2889-80). Основной водоизоляционный ковер - 4 слоя рубероида кровельного с мелкозернистой посыпкой РКМ-350Б (ГОСТ 10923-76) на антисептированной битумной мастике МБК-Г-55 Асбестоцементные утепленные плиты покрытия сер. 1.465-11	103,3

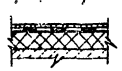



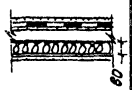

Таблица № 1

Районы строительства	Марка мастик ГОСТ 2889-80 для строительства: кровель с уклоном менее 2,5%	Кровель с уклоном 2,5% - менее 10%	мест примыканий
Севернее географической широты 50° для Европейской и 53° для азиатской части СССР	МБК-Г-55 МБК-Х-65	МБК-Г-65 МБК-Х-65	МБК-Г-85
Южнее этих районов	МБК-Г-65	МБК-Г-75	МБК-Г-100

Таблица № 2

Расчетная наружная температура среднего наиболее холодной пятидневки	Стены: производственные помещения: панельные	кирпичные ГОСТ 530-71*	панели асбестоцементные	Административно бытовые помещения, лаборатория: панельные	кирпичные	Утеплитель: Минераловатные плиты γ = 200 кг/м³ стены деаэраторной: панельные асбестоц.	Минераловатные плиты γ = 300 кг/м³ стены адм.-бытовых помещений лабораторий: панельные	кирпичные
-20°С	200	380	190	200	380	60	—	—
-30°С	200	380	190	200 сутеп	380 лителем	60	40 узел 3; АР-13	40 узел 3; АР-13

Спецификация гардеробного оборудования

Марка поз.	Обозначение	Наименование	Кол.	Масса ед. кг	Примечание
		шкафы деревянные гардеробные			
1	ГОСТ 22415-77	ДД - 33.2	7		со скам.
2	ГОСТ 22415-77	ДД - 33.3	10		со скам.
3	ГОСТ 22415-77	2ДД - 33.2	1		со скам.
4	ГОСТ 22415-77	2ДД - 33.3	3		со скам.
5	Московский произв. комбинат УБКО	сушуар СШ-1	2	мощн. 0,9 кВт	напольн.
6	Утянский завод лаборат. печей	электрополотенце ЕР4	4	мощн. 1,35 кВт	
7	Калининградский з-д торгоборудов.	электрокипятильник КНЭ-25	1	мощн. 3 кВт	
8	Рижский з-д „Компрессор"	шкаф холодильник „Лига"	1	мощн. 1,6 кВт	
9	—	плитка электрическая	1	мощн. 1 кВт	

* В таблице дан вариант полов выполняемых согласно рекомендаций института „Укроргтехстрой" Минпромстроя УССР.

Рекомендации

по привязке проекта в районах с расчетными температурами наружного воздуха ниже - 30°С.

При привязке проекта в указанных условиях необходимо внести следующие изменения и дополнения в проект:

1. Разработать конструкции пристройки помещения для укрытия тягодутьевых машин в осях Ж-И и 9÷16 пролетом 12,0 м и высотой 10,8 м до низа строительных конструкций. Дымососы в осях 2÷4 укрываются на зимний период деревянными щитами, утепленными жесткими минераловатными плитами.
2. Над дымососами в осях 9÷16 установить подвесной кран грузоподъемностью 5 т.
3. Проверить толщину ограждающих конструкций по СНиП II-3-79*, исходя из экономически-целесообразного сопротивления теплопередаче для конкретного географического района и, при необходимости, откорректировать монтажные схемы стеновых панелей и плит покрытия.
4. Для привязки проекта дымовой трубы для I и II районов по скоростному напору ветра принимать типовой проект 907-2-184 и для III и IV районов - 907-2-185.

Согласовано:
Гл. арх. т. О. Березинский
Гл. констр. т. О. Трейс

Инв. № подл. | Подпись и дата | Взам. инв. №

Привязан

Инв. №

Гл. инж. пр.	Думан		
Нач. отд.	Рябуха		
Н. контр.	Саржинская		
Гл. арх.	Буйвите		
Гл. констр.	Андриевская		
Рук. гр.	Бобрик		
Архит.	Зоде		

ТП 903-1-198 АР

Котельная с тремя котлами КВ-ГМ-100 и тремя котлами ГМ-50-14 (2ДЕ-25-14 ГМ) Открытая система теплоснабжения

Котельная	Стадия	Лист	Листов
	РП	5	

Экспликация полов и кровли

ЛАТГИПРОПРОМ

18454-46 10

формат А2

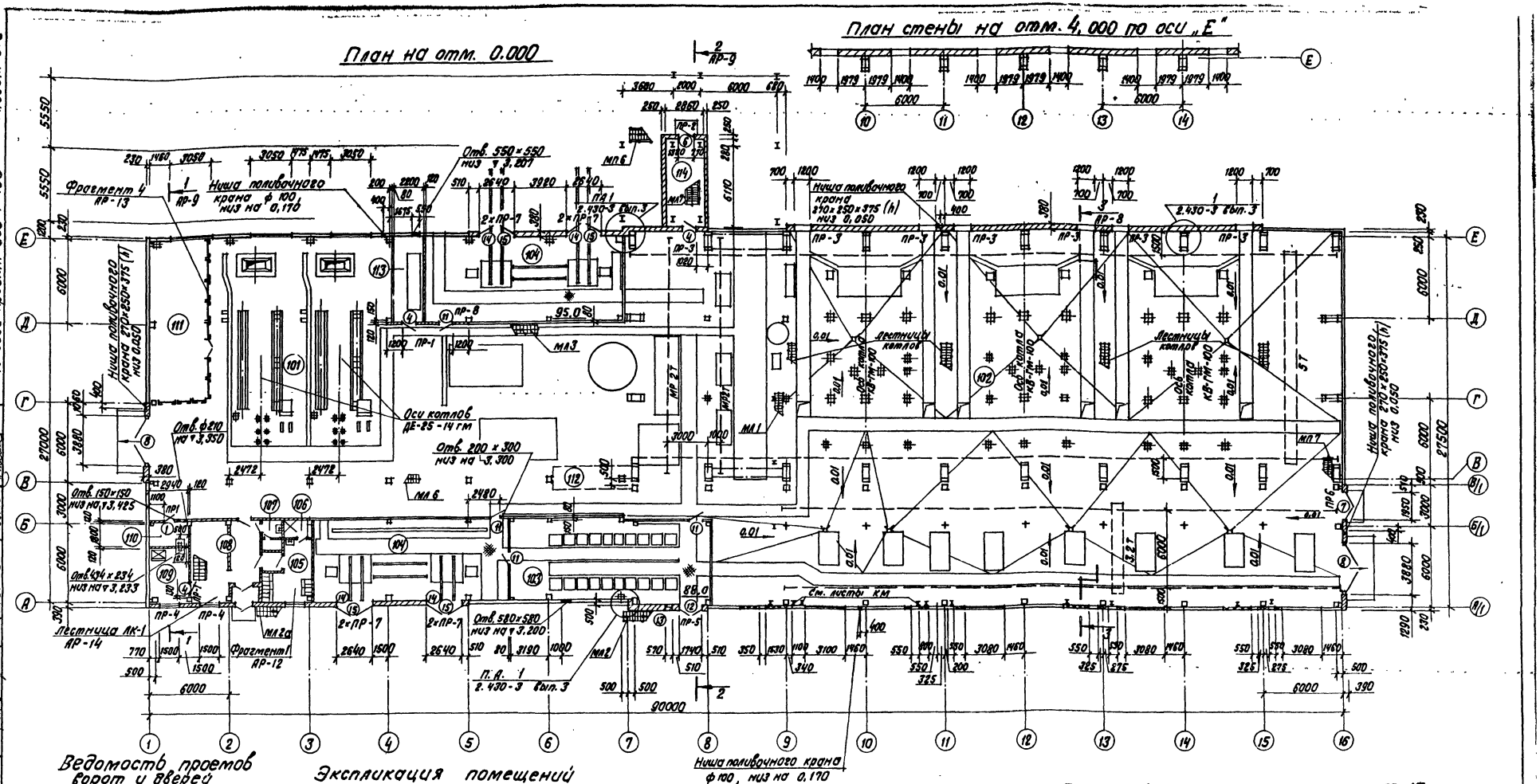

Ведомость проемов ворот и дверей

Марка, поз.	Размер проема в кладке
1	820 × 2080
4	1020 × 2080
6	1320 × 2100
7	1950 × 2400
8	3880 × 4170
11	1150 × 2520
12	1740 × 3100
13	570 × 710
14	2620 × 2520
15	2370 × 710

Экспликация помещений

Номера по плану	Наименование	Площадь м²	Категория производства по взрывной, взрыво-пожарной и пожарной опасности
101	Котлы ДЕ-25-14 ГМ	572,5	Г
102	Котлы КВ-ГМ-100	1430,0	Г
103	РП	92,40	Г
104	ТП	183,0	В
105	Женский гардероб I^Б, I^Г	16,5	Д
106	Душевая	2,5	Д
107	Женский санузел	3,0	
108	Лестница с вестибюлем	29,6	
109	Комната приема пищи	12,3	Д
110	Кладовая уборочного инвентаря	5,2	Д
111	Ремонтный пункт	52,8	Г
112	ТУ	9,0	Г
113	Редукционная установка	13,75	Г
114	Лестничная клетка	16,22	

1. Ведомость перемычек дана на листе АР-13.
2. Схемы расположения сборных перегородок даны на листах КЖ-39÷43

Привязан

Инв. № подл.

Гл. инж. пр.	Обчаров		ТП 903-1-198 АР
Гл. арх. пр.	Думан		Котельная с тремя котлами КВ-ГМ-100 и тремя котлами ГМ-50-14(2АЕ-25-14ГМ). Открытая система теплоснабжения
Нач. отд.	Радуко		
Н. контр.	Сержикская		Стадия: РП; Лист: 6; Листов:
Гл. арх.	Бубнит		Котельная
Гл. констр.	Ипперсикая		План на отм. 0.000
Рук. гр.	Бабрук		ЛАТГИПРОПРОМ
Арх.	Зобе		
Ст. техн.	Филатова		

Согласовано: Гл. арх. т/о Бахтины; Гл. конструктор т/о Гаусс; Отд. тм Шабрин; Отд. ОВ Кореев; Отд. э Бикмаис; Отд. ВК Марчик; Отд. тс Лобанс; Отд. генпл. Юркис; Отд. сметн. Бычкова; Альбом 5.2 Типовой проект 903-1-198

Взам. инв. № | Подпись и дата | Инв. № подл.

18454-46 11 Формат А2

Альбом 5.2

Типовой проект 903-1-198

Альбом ТМ

Согласовано

Инв.№ подл. | Подпись и дата | Взам. инв.№

Гип. арх. Т.О. Безгинов

Гл. констр. Ю.А. Зверс

Отд. ТМ Шабрин

Отд. 3 Кнауэль

Отд. 3 Кнауэль

Отд. КИП

План на отм. 4.200

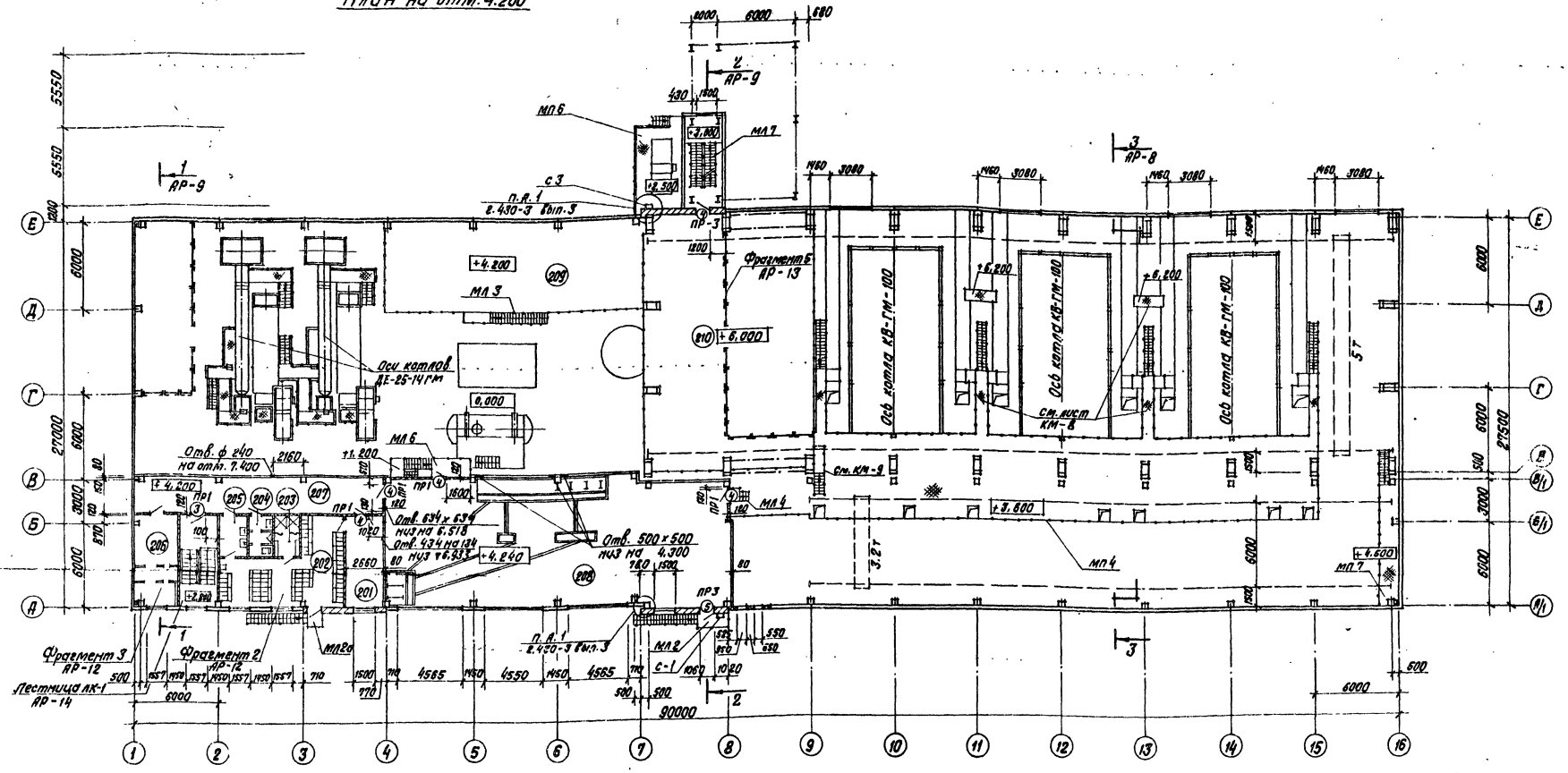

Экспликация помещений

Номер по плану	Наименование	Площадь м²	Категория производства по взрывной, взрыво-пожарной и пожарной опасности
201	Начальник котельной	18,41	Д
202	Мужской гардероб I^d, I^б	43,50	Д
203	Душевая	5,11	Д
204	Мужской санузел	4,70	Д
205	Умывальная	5,54	Д
206	Венткомера	19,0	А
207	Коридор	38,0	Д
208	КИП	219,60	А
209	Технологическая площадка	111,60	Г
210	Технологическая площадка	816,5	Г

Ведомость проемов ворот и дверей

Марка, поз.	Размер проема в кладке
3	1020 х 2080
4	1020 х 2080
5	1060 х 2100

1. Ведомость перемычек дана на листе АР-13.
2. Схемы расположения сборных переборок бани на листах КЖ-39 ÷ 43.

Привязан

Инв. №

Гл.инж.ин.	Овчаров		
Гл.инж.пр.	Аумон		
Нач.отд.	Радуга		
Н.контр.	Сотникова		
Гл.арх.	Бойбутс		
Гл.констр.	Мирвекая		
Рук.гр.	Бобрик		
Архит.	Зобе		

ТП 903-1-198 АР

Котельная с тремя котлами КВ-ГМ-100 и тремя котлами ГМ-50-14(2 ДЕ-25-14ГМ). Открытая система теплоснабжения

Стадия	Лист	Листов
РП	7	

План на отм. 4.200

ЛАТГИПРОПРОМ

18454-46.12

Формат А2

Типовой проект 903-1-198 Альбом 5.2

План на отм. 14.400

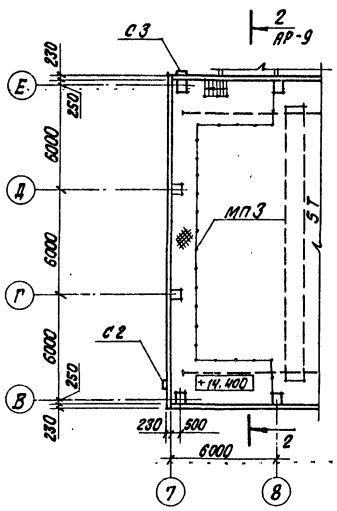

План на отм. 18.000

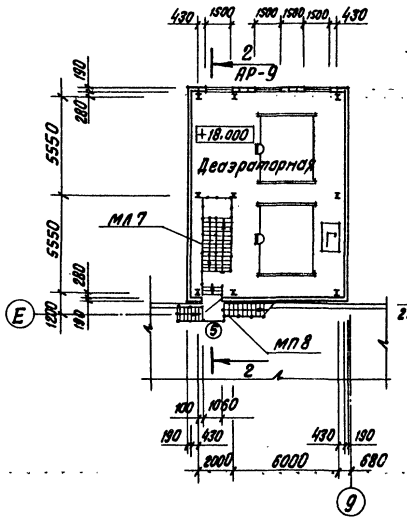

4 – 4

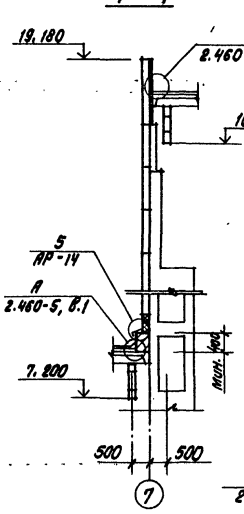

3 – 3

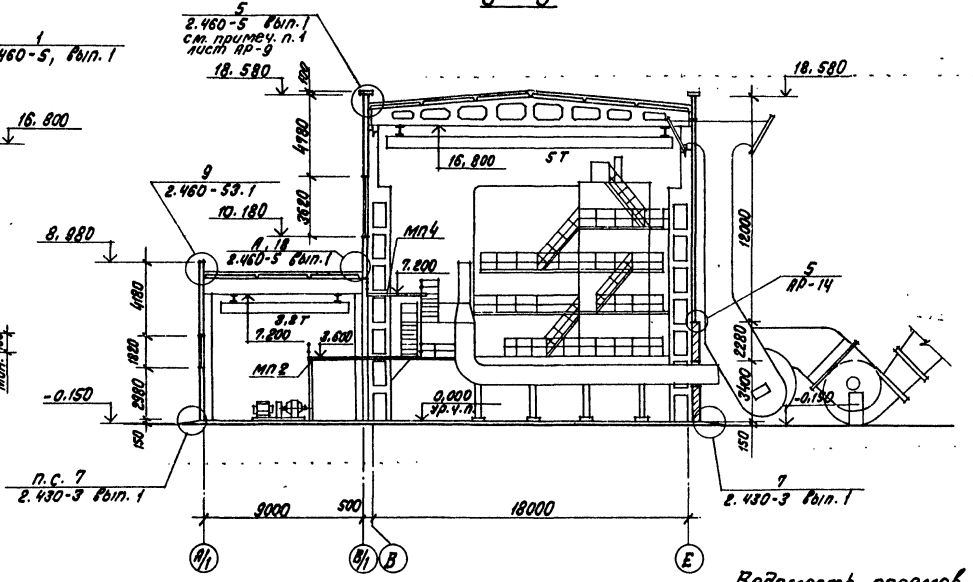

План на отм. 12.000

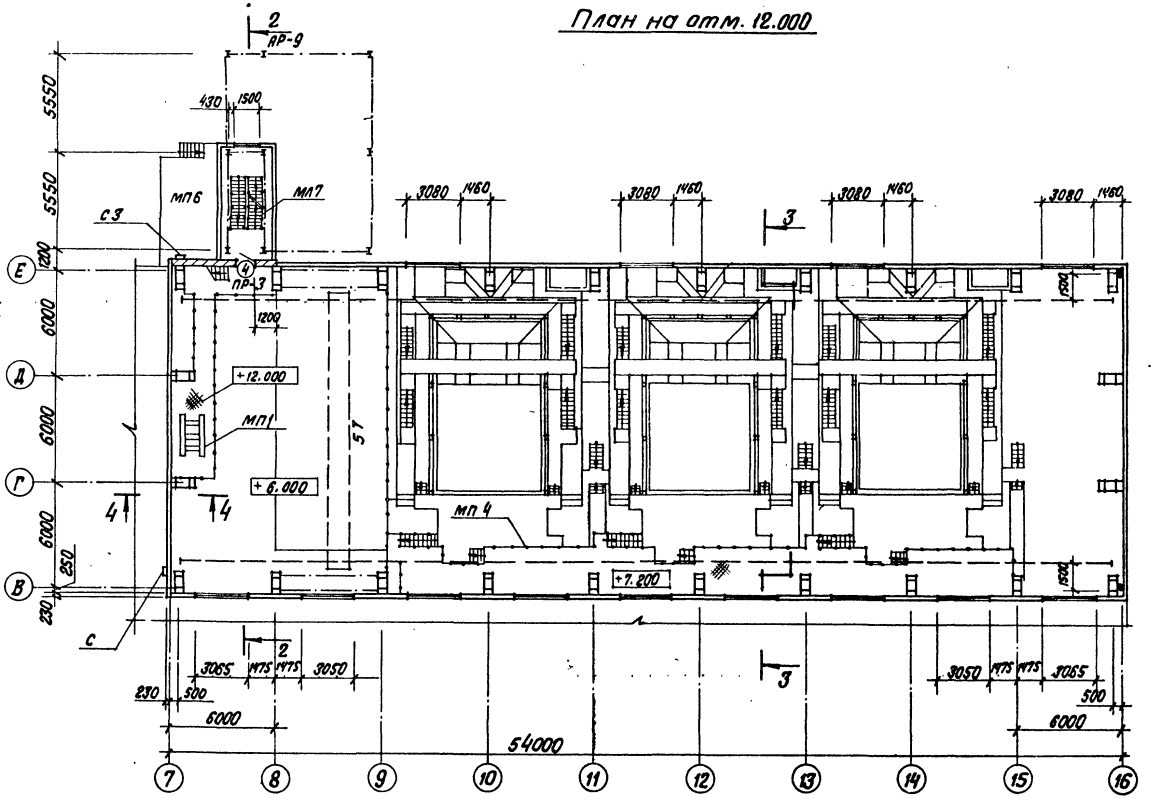

Ведомость перемычек

Марка, поз.	Схема сечения
ПР3	1ПР2-15.12.14 14.080 140 3×120

Ведомость проемов ворот и дверей

Марка, поз.	Размер проема в кладке мм
4	1020 × 2080
5	1060 × 2100

Согласовано:
Гл. арх. ТО Гл. констр. ТО Отд. ТМ
Отд. 08 Отд. 9
Керопян Бердичев Трегуб Шабрин

Инв. № подл. | Подпись и дата | Взам. инв. №

Привязан

Инв. №

Гл. инж. ин.	Обчаров		ТП 903-1-198 АР
Гл. инж. пр.	Думам		Котельная с тремя котлами КВ-ГМ-100 и тремя котлами ГМ-50-14(2 ДЕ-25-14ГМ). Открытая система теплоснабжения
Нач. отд.	Рябухо		
Н. контр.	Сорокинская		Котельная — Стадия Р.П, Лист 8, Листов
Гл. арх.	Бубнит		
Гл. констр.	Андреевская		Планы на отм. 12.000, 14.400 и 18.000. Разрезы 3-3, 4-4
Рук. гр.	Бобрик		ЛАТГИПРОПРОМ
Архит.	Зодс		

18454-46' 13 Формат А2

Типовой проект 903-1-198 Альбом 5.2

Разрез 1-1

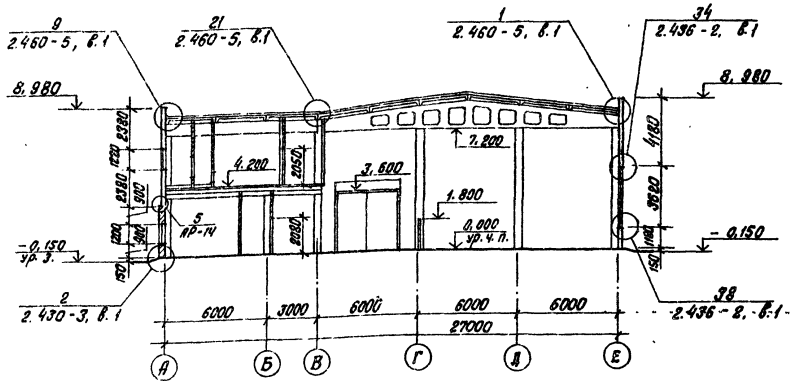

Разрез 2-2

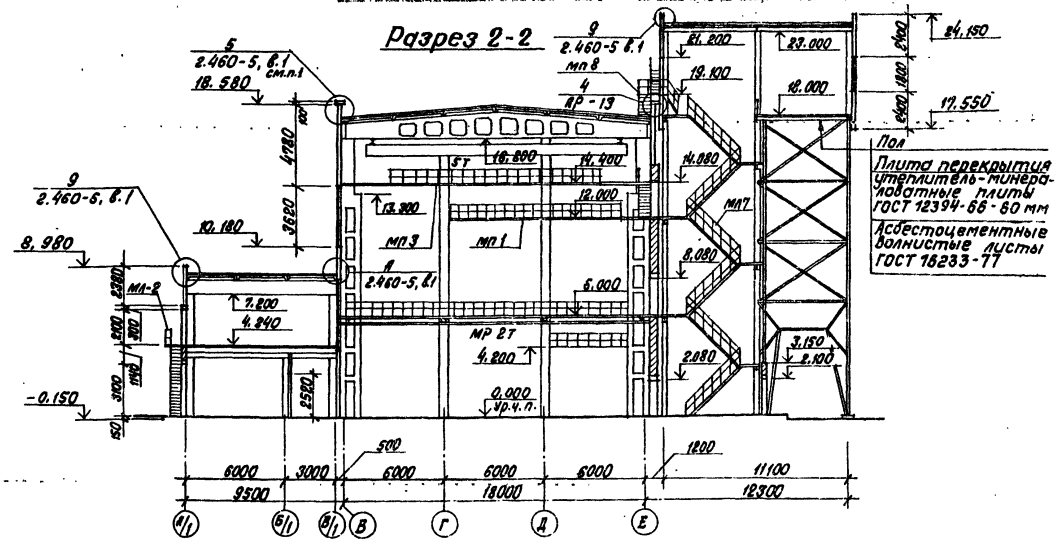

Схема открывания окон по оси „В"

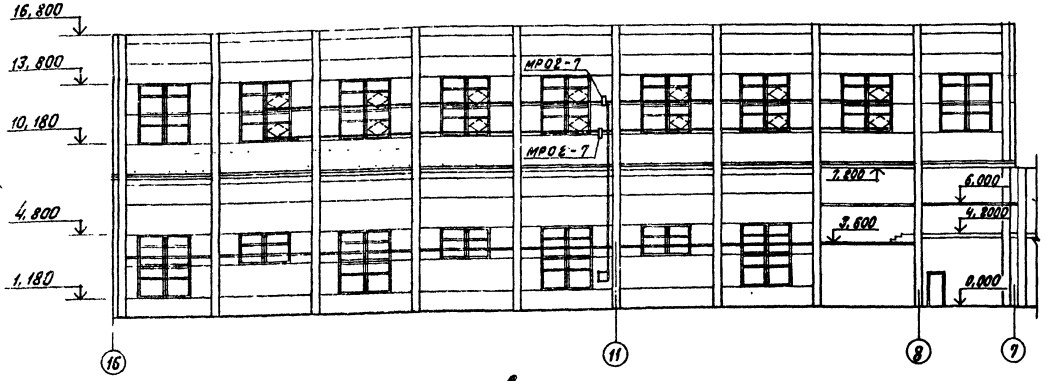

Схема открывания окон по оси „Е"

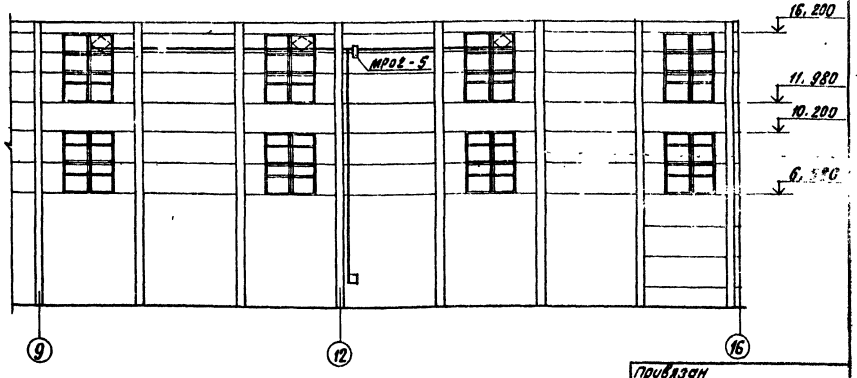

Спецификация механизмов ресничных для открывания окон

Марка, поз.	Обозначение	Наименование	Кол.	Масса ед., кг	Примечание
мр02-5	1.464-12; вып. 1,2	мр02-5	1	155.0	
мр02-7	1.464-12; вып. 1,2	мр02-7	2	104.0	

1. До обработки парапета, по панелям в осях В-Е, проложить ряд кирпича h = 100 мм на цементном растворе М25.

Привязан

Инв. №

Гл.инж.пр.	Овчаров		ТП 903-1-198 АР
Гл.инж.пр.	Думан		Котельная с тремя котлами КВ-ГМ-100 и тремя котлами ГМ-50-14 (2 АЕ-25-14 ГМ). Открытая система теплоснабжения
Нач.отд.	Радуха		
Н.контр.	Сортинская		Стадия Лист Листов
Гл.арх.	Буйвите		Котельная РП 9
Гл.кон.	Антрейкина		
Рук.гр.	Бобрук		Разрезы 1-1, 2-2 Схемы открывания окон по осям „В" и „Е". ЛАТГИПРОПРОМ
Архит.	Зоде		
Архит.	Лучава		

18454-46 14 Формат А2

Типовой проект 903-1-198 Альбом 5.2

Фасад 1-16

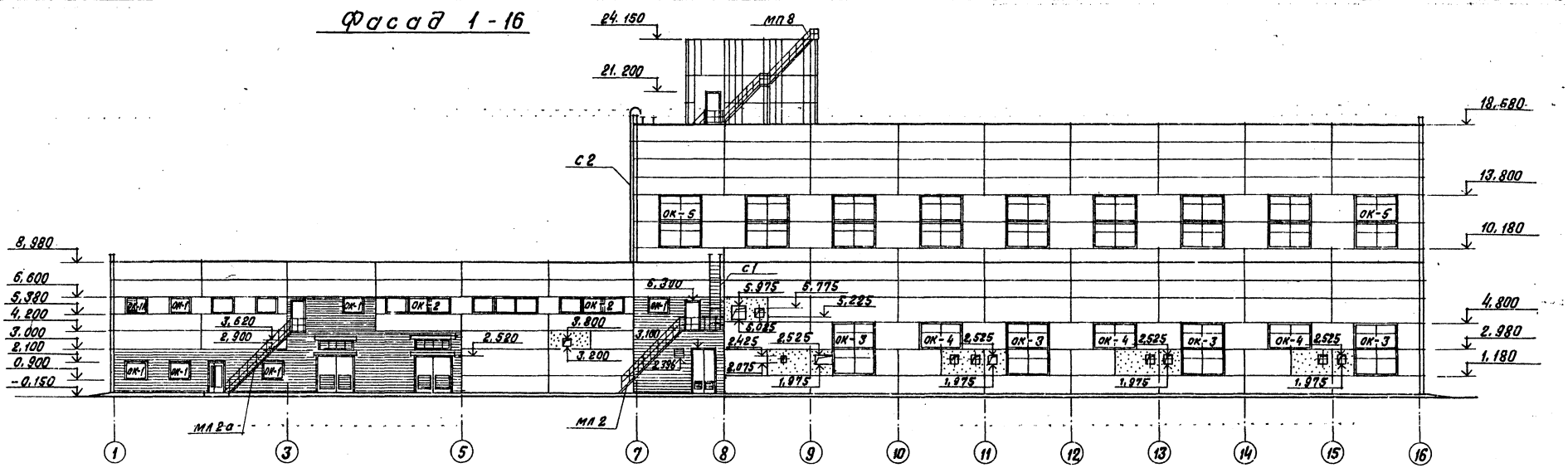

Фасад 16-1

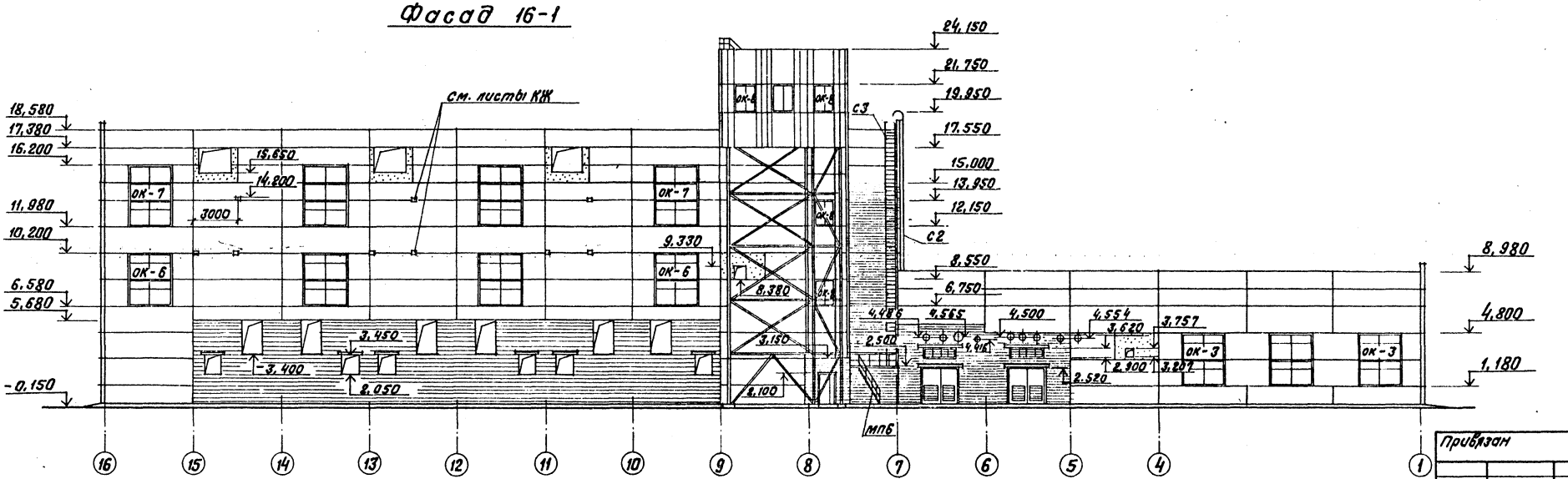

План стены на отм. 4.500

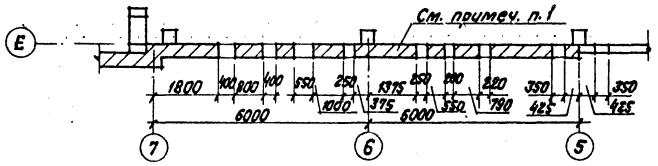

1. Кирпичную кладку стен до низа панелей (оси 7÷5) от отм. 4.200 выполнить по месту после прокладке трубопроводов кирпичем М100 на глиняно-цементном растворе.

Согласовано

Гл. арх. т.о.	Берзиньш		
Гл. констр. т.о.	Трейс		
Отд. ТМ	Шадрин		
Отд. ОВ	Креерс		
Отд. Э	Викманис		
Отд. ВК	Моргуль		
Отд. ТМ	Соболева		

Инв. № подл. | Подпись и дата | Взам. инв. №

Привязан

Инв. №

Гл. инж. пр.	Думан	
Нач. отд.	Рябуха	
Н. контр.	Саржинская	
Гл. арх.	Буйвите	
Гл. кон.	Андриевская	
Рук. гр.	Бобрук	
Архит.	Зоде	
Архит.	Луцава	

ТП 903-1-198 АР

Котельная с тремя котлами КВ-ГМ-100 и тремя котлами ГМ-50-14(2ДЕ-25-14ГМ). Открытая система теплоснабжения

Котельная

Фасады 1-16; 16-1

Стадия	Лист	Листов
РП	10	

ЛАТГИПРОПРОМ

18454-46 15

Формат А2

Типовой проект 903-1-198 Альбом 5.2

Фасад А/1 - Е

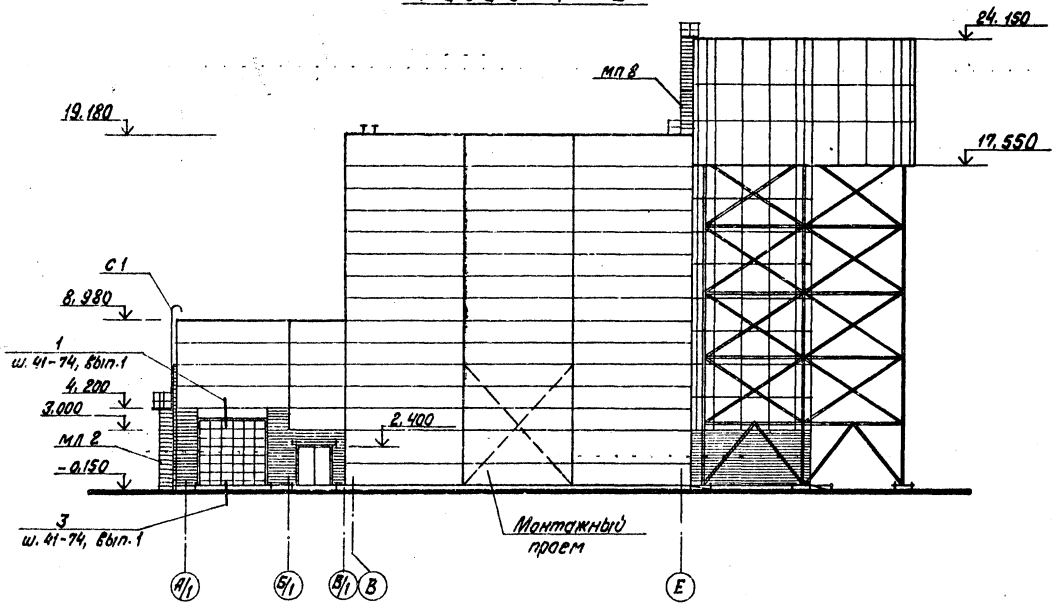

Фасад Е - А

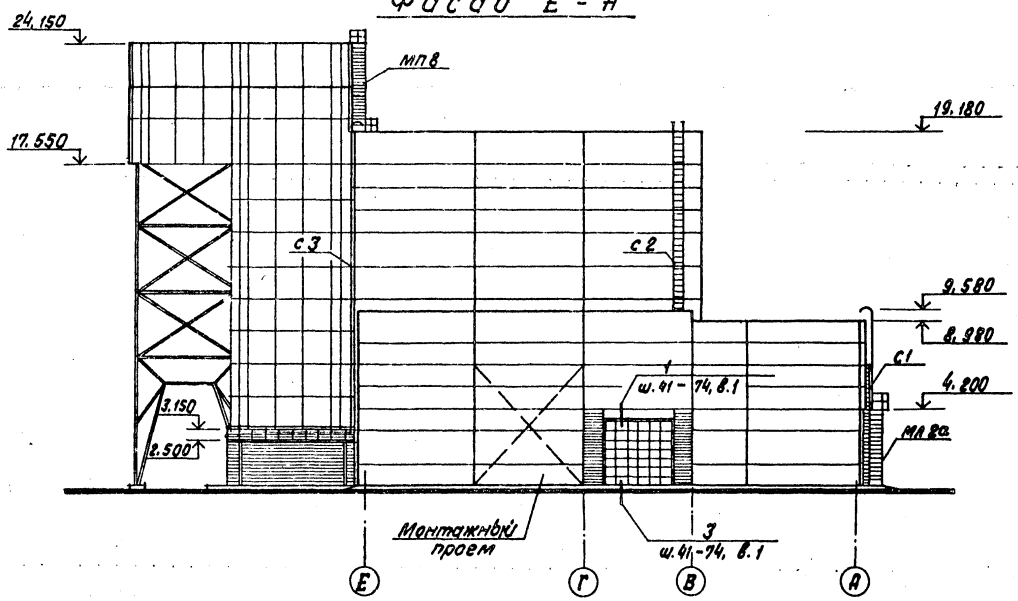

ОК-1
мест 10

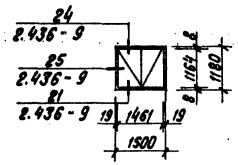

ОК-2
мест 3

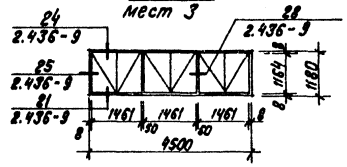

ОК-3
мест 7

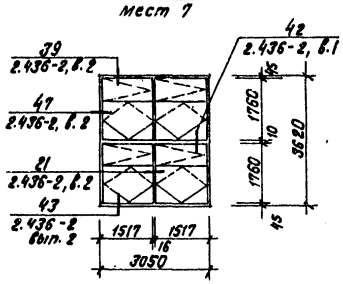

ОК-4
мест 3

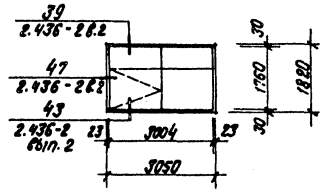

ОК-5
мест 9

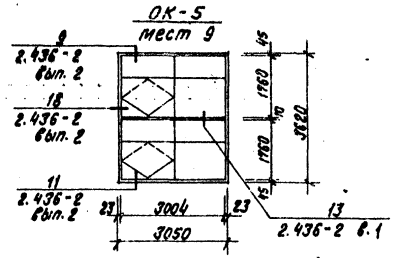

ОК-6
мест 4

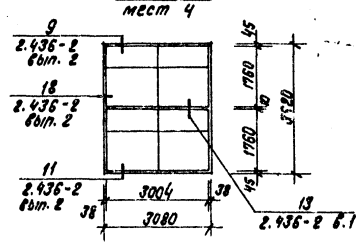

ОК-7
мест 4

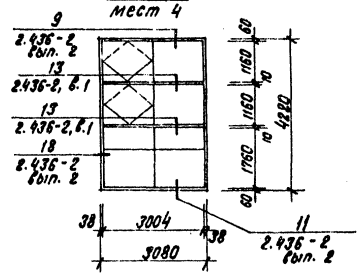

ОК-8
мест 5

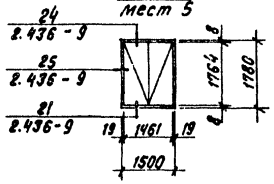

Привязан

Инв. №

				ТП 903-1-198	АР
				Котельная с тремя котлами КВ-ГМ-100 и тремя котлами ГМ-50-14 (2Д,Е-ЕС-14ГМ). Открытая система теплоснабжения	
Гл.инж.пр.	Думан				Стадия / Лист / Листов
Нач.отд.	Радуко			Котельная	РП / 11 /
Н.контр.	Карпинская			Фасады А/1 - Е; Е - А	ЛАТГИПРОПРОМ
Гл. арх.	Будите				
Гл. констр.	Лаврецкая				
Рук. гр.	Боярук				
Архит.	Зове				

Согласовано

Гл. эн. т.о.	Бергинцев	
Гл. конст. т.о.	Трейс	
Отд. ТМ	Шоферин	

Инв. № подл. | Подпись и дата | Взам. инв. №

18454-46 16

Формат А2

Типовой проект 903-1-198 Альбом 5.2

Фрагмент 2

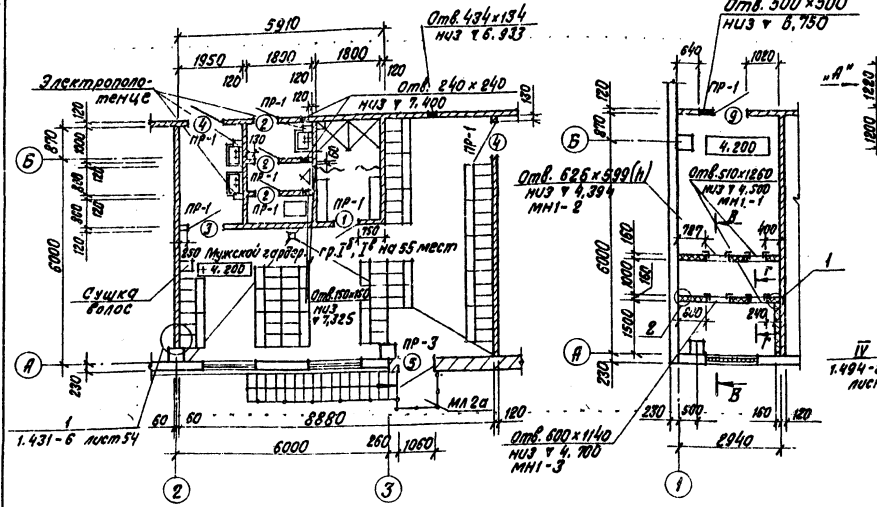

Фрагмент 3

В — В

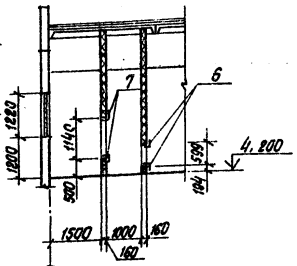

Г — Г

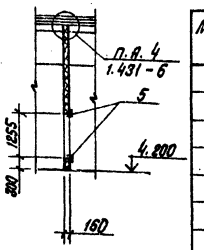

ОК — 1А

Вид „А"

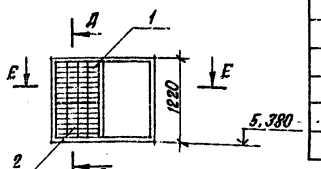

Д — Д

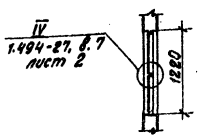

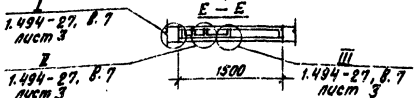

Спецификация элементов венткамеры

Марка, поз.	Обозначение	Наименование	Кол.	Масса ед., кг	Примечание
		Жалюзийные решетки			
1	Мех. з-д №1 треста сантехдеталь, г. Горький	СТД - 300	4	1.1 кг	
2	Мех. з-д №1 треста сантехдеталь, г. Горький	СТД - 301	4	1.2 кг	
		Изделия соединительные			
3	ТП 903-1-198 КЖИ-МС1	МС - 1	21		
4	1.431-6	МС - 12	9	1.13	
		Изделия закладные			
5	ТП 903-1-198 КЖИ-МН1-1	МН1 - 1	2		
6	ТП 903-1-198 КЖИ-МН1-2	МН1 - 2	1		
7	ТП 903-1-198 КЖИ-МН1-3	МН1 - 3	1		
		Изделия арматурные			
8	ГОСТ 5781-81	Ф12 АI, ℓ = 3000	3		
9	ТП 903-1-198 КЖИ-КР-1-1	КР-1-1			

Ведомость перемычек

Марка поз.	Схема сечения
пр1	1ПР1-12.12.6
пр2	1ПР2-16.12.14
пр4	1ПР3-19.12.14
пр3	1ПР2-15.12.14
пр8	1ПР2-15.14.12

Ведомость проемов ворот и дверей

Марка поз.	Размер проема в кладке мм
1	820 × 2080
2	820 × 2080
3	1020 × 2080
4	1020 × 2080
9	960 × 2050
10	960 × 2050
6	1320 × 2100
5	1060 × 2100
18	1220 × 2080

Фрагмент 1

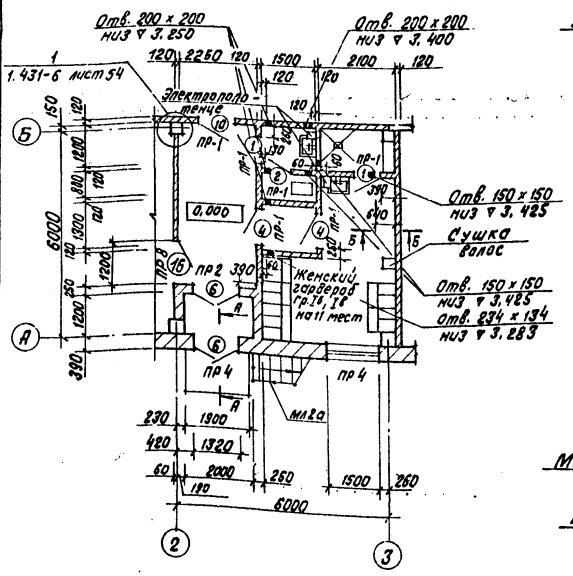

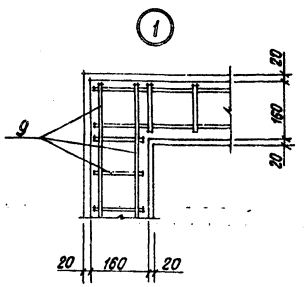

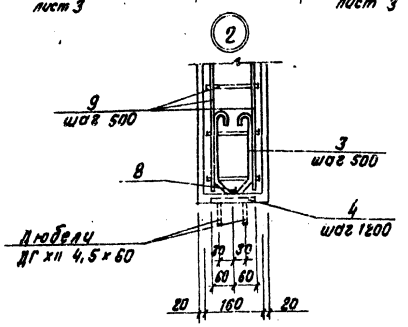

А — А

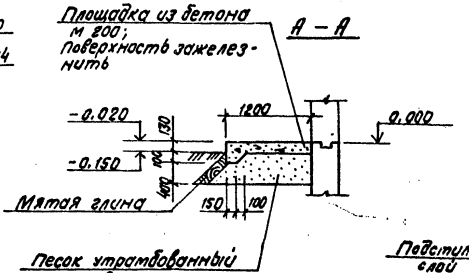

Б — Б

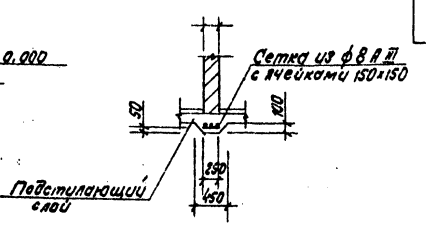

Привязан

Инв. №

Гл.инж.пр.	Думан		
Нач.отд.	Вдовуха		
Н.контр.	Сотниковская		
Гл.арх.	Бубите		
Гл.кон.	Андреевская		
Рук.гр.	Бобрук		
Архит.	Зобе		
Архит.	Лудова		

ТП 903-1-198 АР

Котельная с тремя котлами КВ-ГМ-100 и тремя котлами ГМ-50-14 (2 ДЕ-25-14 ГМ). Открытая система теплоснабжения

Стадия	Лист	Листов
РП	12	

Котельная

Фрагменты 1, 2, 3. Узлы 1, 2

ЛАТГИПРОПРОМ

Инв. № подл. | Подпись и дата | Взам. инв. №

Согласовано: Отд. ОВ Крегерс, Отд. ВК Могучий, Отд. ЭМ

13454-4с 17

Формат А2

Типовой проект 903-1-198 Альбом 5.2

Фрагмент 5

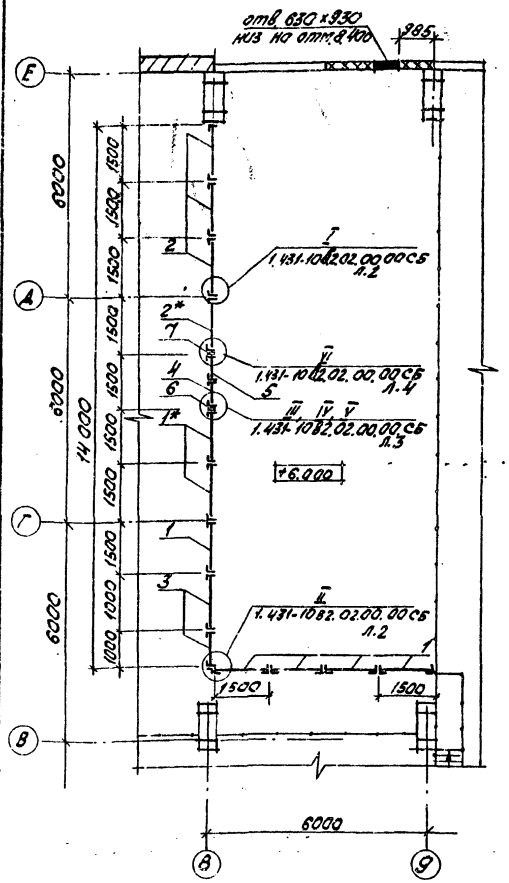
отв. 630×930
низ на отм. 8.400
985
1500
1500
1500

Типовой проект 903-1-198 Альбом 5.2

ЛК-1

В – В

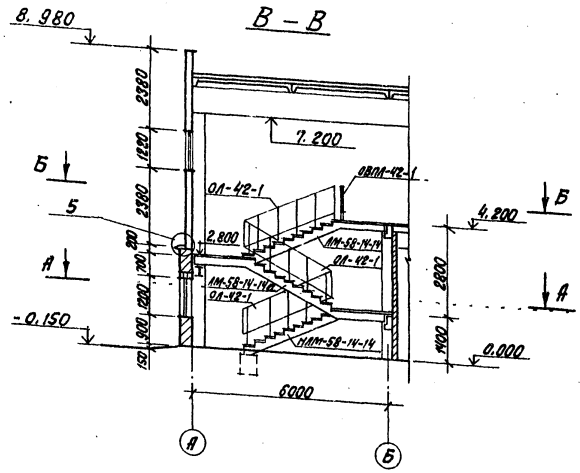

Раскладка проступей по А – А

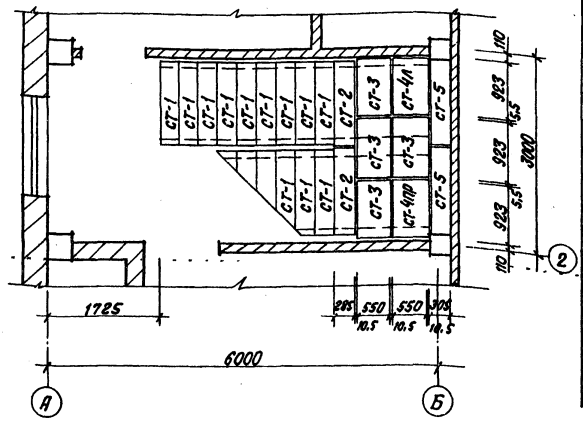

А – А

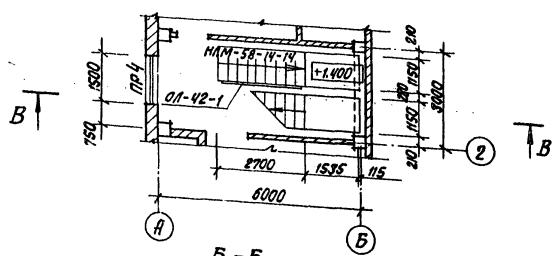

Б – Б

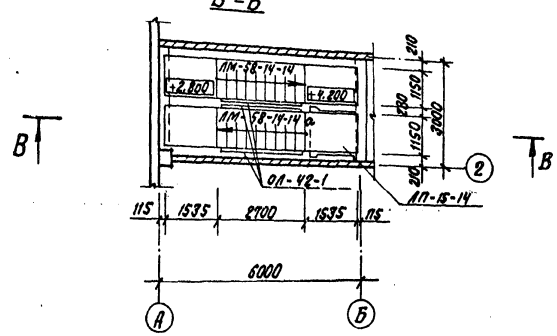

Раскладка проступей по Б-Б

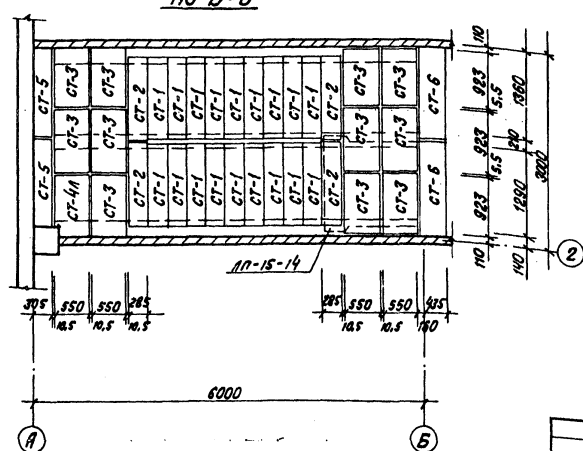

1. Закладные детали для крепления перил в марше марки ЛМ-58-14-14а установить со стороны противоположной основной марке ЛМ-58-14-14.

Спецификация элементов лестницы

Марка, поз.	Обозначение	Наименование	Количество	Масса, ед. кг	Примечания
		Лестничные марши и площадки			
ЛМ-58-14-14	ИИ-04-7, вып. 1	Лестн. марш ЛМ-58-14-14	1	4300	
НЛМ-58-14-14	ТП 903-1-198 КЖН-НЛМ-58-14-14 Альбом 5.5	Лестн. марш НЛМ-58-14-14	1	3715	См. прим. п. 1
ЛМ-58-14-14а	ИИ-04-7, вып. 1	Лестн. марш ЛМ-58-14-14а	1	4300	
ЛП-15-14	ИИ-04-7, вып. 1	Лестн. площ. ЛП-15-14	1	585	
		Накладные проступи			
СТ-1	ИИ-04-7 вып. 1	СТ-1	27	48	
СТ-2	ИИ-04-7 вып. 1	СТ-2	6	40	
СТ-3	ИИ-04-7 вып. 1	СТ-3	15	50	
СТ-4л	ИИ-04-7 вып. 1	СТ-4 л	2	50	
СТ-4пр	ИИ-04-7 вып. 1	СТ-4 пр	1	50	
СТ-5	ИИ-04-7 вып. 1	СТ-5	4	40	
СТ-6	ИИ-04-7 вып. 1	СТ-6	2	60	
		Ограждения лестн. маршей и площадок			
ОЛ-42-1	ИИ-04-8, в. 4	ОЛ-42-1	4	44.93	
ОВПЛ-42-1	ИИ-04-8, в. 4	ОВПЛ-42-1	1	25.99	

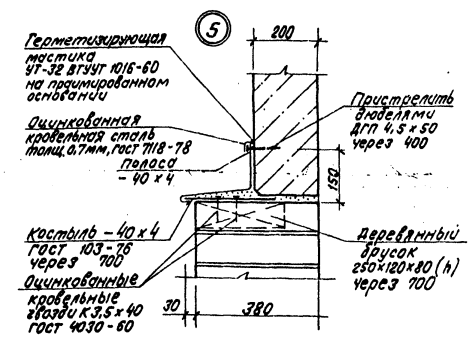

Привязан	
Инв. №	

Гл. инж. пр.	Думан		
Нач. отд.	Рябуха		
Н. контр.	Саркинская		
Гл. арх.	Бубуте		
Гл. кон.	Андриевская		
Рук. гр.	Бодрук		
Архит.	Зоде		
Архит.	Луцава		

ТП 903-1-198 АР

Котельная с тремя котлами КВ-ГМ-100 и тремя котлами ГМ-50-14 (2ДЕ-25-14ГМ). Открытая система теплоснабжения

Котельная	Стадия	Лист	Листов
	РП	14	

Лестница ЛК-1 Узел 5.

ЛАТГИПРОПРОМ

Инв. № подл. | Подпись и дата | Инв. № подл.

18454-46 19

Формат А2

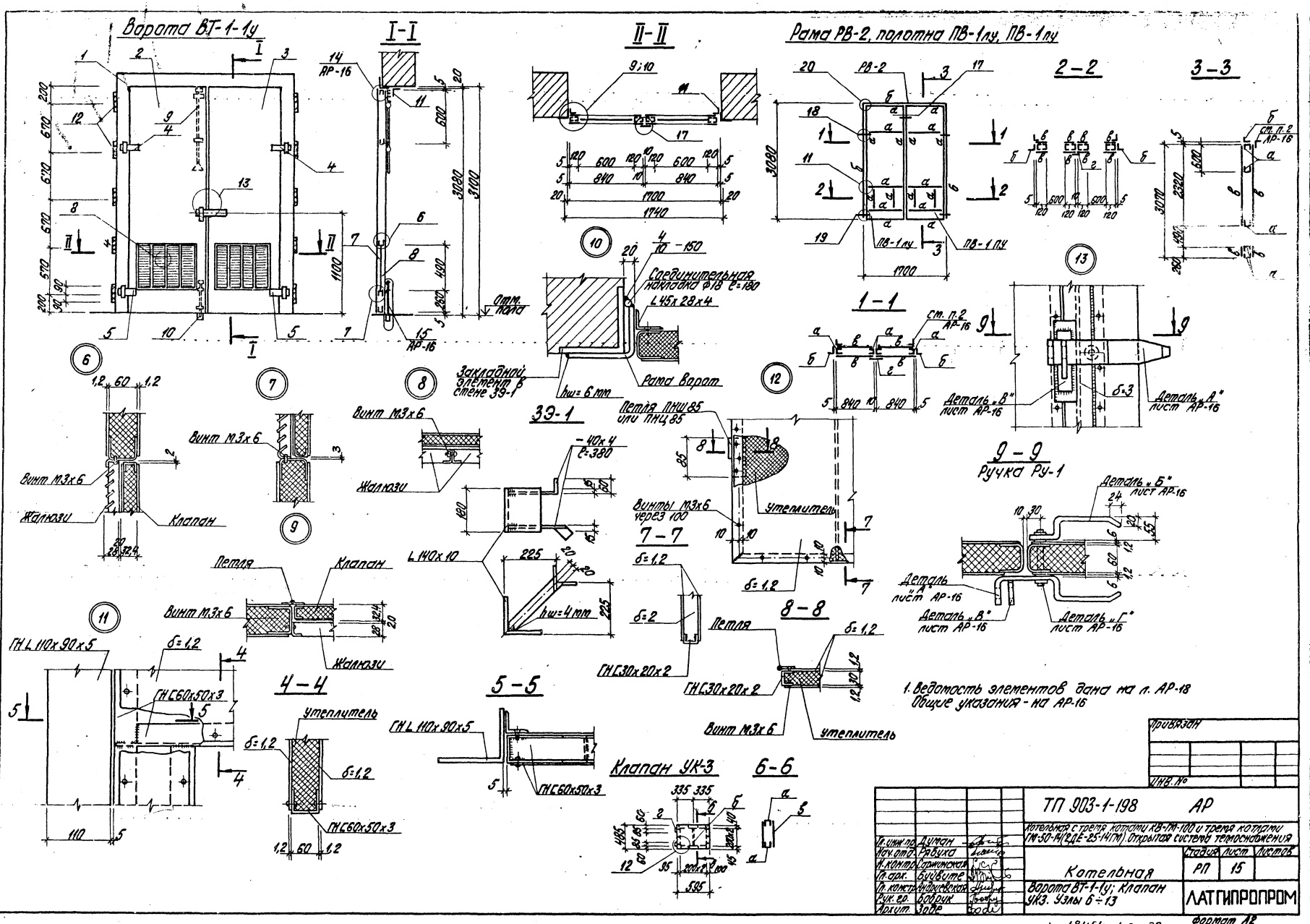
Ворота ВТ-1-1у
I-I
II-II
Рама РВ-2, полотна ПВ-1лу, ПВ-1пу
2-2
3-3
1-1
9-9
Ручка РУ-1
ЗЭ-1
7-7
8-8
4-4
5-5
6-6
Клапан УК-3
Соединительная накладка Ф18 ℓ=180
L45x28x4
Закладной элемент в стене ЗЭ-1
Рама ворот
Отм. пола
Винт М3х6
Жалюзи
Клапан
Петля
Утеплитель
Винты М3х6 через 100
Деталь „А" лист АР-16
Деталь „Б" лист АР-16
Деталь „В" лист АР-16
Деталь „Г" лист АР-16
ГН L 110x90x5
ГН С60x50x3
ГН С30x20x2
1. Ведомость элементов дана на л. АР-18
Общие указания - на АР-16
Привязан
Инв. №
ТП 903-1-198 АР
Котельная с тремя котлами КВ-ГМ-100 и тремя котлами ГМ-50-14(2ДЕ-25-14ГМ). Открытая система теплоснабжения
Гл. инж. пр. Думан
Нач. отд. Рябуха
Н. контр. Саржинская
Гл. арх. Буйвите
Гл. констр. Андриевская
Рук. гр. Бобрик
Архит. Зоде
Котельная
Стадия РП
Лист 15
Листов
Ворота ВТ-1-1у; Клапан УК3. Узлы 6÷13
ЛАТГИПРОПРОМ
Формат А2
18454-46 20
Типовой проект 903-1-198 Альбом 5.2
Инв. № подл. Подпись и дата Взам. инв. №

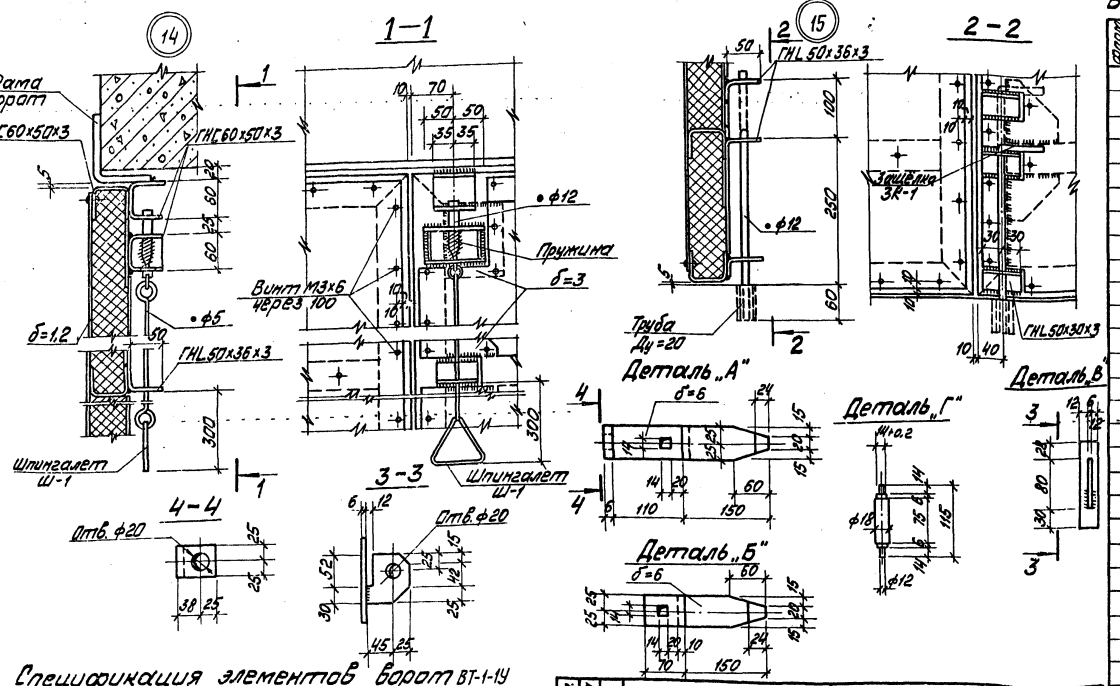

Спецификация элементов ворот ВТ-1-1У

Формат	Зона	Поз.	Обозначение	Наименование	Кол.	Примеч.
				ВТ-1-1У		345,5
		1	АР-15, АР-16	Рама РВ-2	1	62,9кг
		2	АР-15, АР-16	Полотно ПВ-1,1У	1	82,1кг
		3	АР-15, АР-16	Полотно ПВ-1ПУ	1	86,6кг
		4	АР-16, АР-17	Петля верхняя П-1	2	6,8кг
		5	АР-16, АР-17	Петля нижняя П-2Л/П-2Л	1+1	6,4кг
		6	АР-15, АР-16	Ручка Ру-1	1	2,3кг
		7	сер. 1.494-27 вып.7	Жалюзи №1	8	8,0кг
		8	АР-15, АР-16	Клапан УК-3	2	17,8кг
		9	АР-16	Защёлка ЗК-1	1	1,6кг
		10	АР-16	Шпингалет Ш-1	1	1,0кг
		11	АР-15	Уголок L 45×28×4 ГОСТ 8510-72		18кг
		12	АР-15, АР-16	Закл. эл. Э3-1	10	52кг

1. Материал ворот двей сталь Вст3кп2 по ГОСТ 380-71*.
2. Полотна ворот и дверей выполняются в виде каркаса из гнутых профилей по ГОСТ 19771-74* и 8278-75* с обшивкой из стального листа толщиной 1,2 мм.
3. Соединение обшивки с каркасом полотен принято заклёпочным с фасадной стороны и винтов с внутренней стороны.

Формат	Зона	Поз.	Обозначение	Наименование	Кол.	Прим.
				РВ 2		
				Уголок ГНЛ 110×80×5 ГОСТ 19772-74*	8,4м	62,9кг
				ПВ-1,1У		82,1кг
				Швеллер ГНС 60×50×3 ГОСТ 8278-75*	11,5м	40,7кг
				Лист δ=1,2 ГОСТ 19903-74*	4,40м²	41,4кг
				Полоса 60×3 ГОСТ 19903-74*	—	—
				ПВ-1ПУ		86,6кг
				Швеллер ГНС 60×50×3 ГОСТ 8278-75*	11,5м	40,7кг
				Лист δ=1,2 ГОСТ 19903-74*	4,40м²	41,4кг
				Полоса 60×3 ГОСТ 19903-74*	0,8м²	4,5кг

4. Допускается выполнять крепление обшивки к каркасу электросваркой.
5. Навеска полотен выполняется на индивидуальных петлях, которые привариваются к раме.
6. Изготовление и монтаж производить в соответствии с СНиП III-18-75. Сварку выполнять электродами типа Э42 по ГОСТ 9467-75.
7. Стальные элементы должны быть огрунтованы на месте их изготовления.

Выборка стали по профилям на одно изделие

Формат	Зона	Поз.	Обозначение	Наименование	Кол.	Примеч.
				Ручка Ру-1		2,3кг
				δ=6 ГОСТ 103-76	0,04м²	2,0кг
				ф18 А I ГОСТ 5781-81	0,2м	0,3кг
				Верхняя петля П-1		3,4кг
				L 63×6 ГОСТ 8509-72*	0,2м	0,9кг
				δ=3 ГОСТ 19903-74*	0,04м²	0,9кг
				В 50 ГОСТ 2590-71	0,1м	1,3кг
				Болт М16 ГОСТ 7798-70*		0,3кг
				Нижняя петля П2Л/П2Л		3,2кг
				L 63×6 ГОСТ 8509-72*	0,1м	0,4кг
				δ=3 ГОСТ 19903-74*	0,04м²	0,9кг
				В 50 ГОСТ 2591-71	0,1м	1,4кг
				В 25 ГОСТ 2590-71	0,1м	0,5кг
				Шарик 50 №16 Б 6ВА ГОСТ 3722-60	1шт.	
				Защёлка ЗК-1		1,6кг
				ГНС 60×50×3 ГОСТ 8278-75*	0,2м	0,8кг
				ГНЛ 50×36×3 ГОСТ 19772-74*	0,1м	0,2кг
				δ=3 ГОСТ 19903-74*	0,01м²	0,2кг
				ф6 А I ГОСТ 5781-81	1,9м	0,3кг
				ф12 А I ГОСТ 5781-81	0,1м	0,1кг
				Шпингалет Ш-1		0,9кг
				ГНЛ 50×36×3 ГОСТ 19772-74*	0,2м	0,4кг
				ф12 А I ГОСТ 5781-81	0,6м	0,5кг
				Э3-1		5,2кг
				L 140×10 ГОСТ 8509-72*	0,2м	4,0кг
				δ=4 ГОСТ 103-76	0,01м²	1,2кг
				УК-3		8,9кг
				ГНЛ 30×20×2 ГОСТ 8278-75*	2,4м	2,3кг
				δ=2 ГОСТ 19903-74*	0,01м²	0,2кг
				δ=1,2 ГОСТ 19903-74*	0,1м²	5,2кг
				Петли ПНЦ 85 ГОСТ 5088-78	2шт.	0,2кг

8. В местах монтажной сварки утеплитель защитить асбестовым листом толщиной 6мм.
9. Жалюзи №1 изготовляет Горьковский механический завод №1 треста „Сантехдеталь" под маркой СТД 300.

Продолжение см. АР-18

Привязан

Инв. №

				ТП 903-1-198 АР			
				Котельная с тремя котлами КВ-ГМ-100 (тепло котлы ТМ-50-1М/ГВ Г-25-1М) с открытой системой теплоснабжения			
Гл. инж. пр.	Китаин				Стадия	Лист	Листов
Нач. отд.	Радина			Котельная	РП	16	
Н. контр.	Фрянинова			Ворота ВТ-1-1У узлы 14, 15 спецификация	ЛАТГИПРОПРОМ		
Гл. арх.	Ананьина						
Гл. конст.	Стрельская						
Рук. гр.	Бродик						
Архитр.	Зоде						

Альбом 5.2 Типовой проект 903-1-198 Инв. № подл. | Подп. и дата | Взам. инв. №

18454-46 21

Формат А2

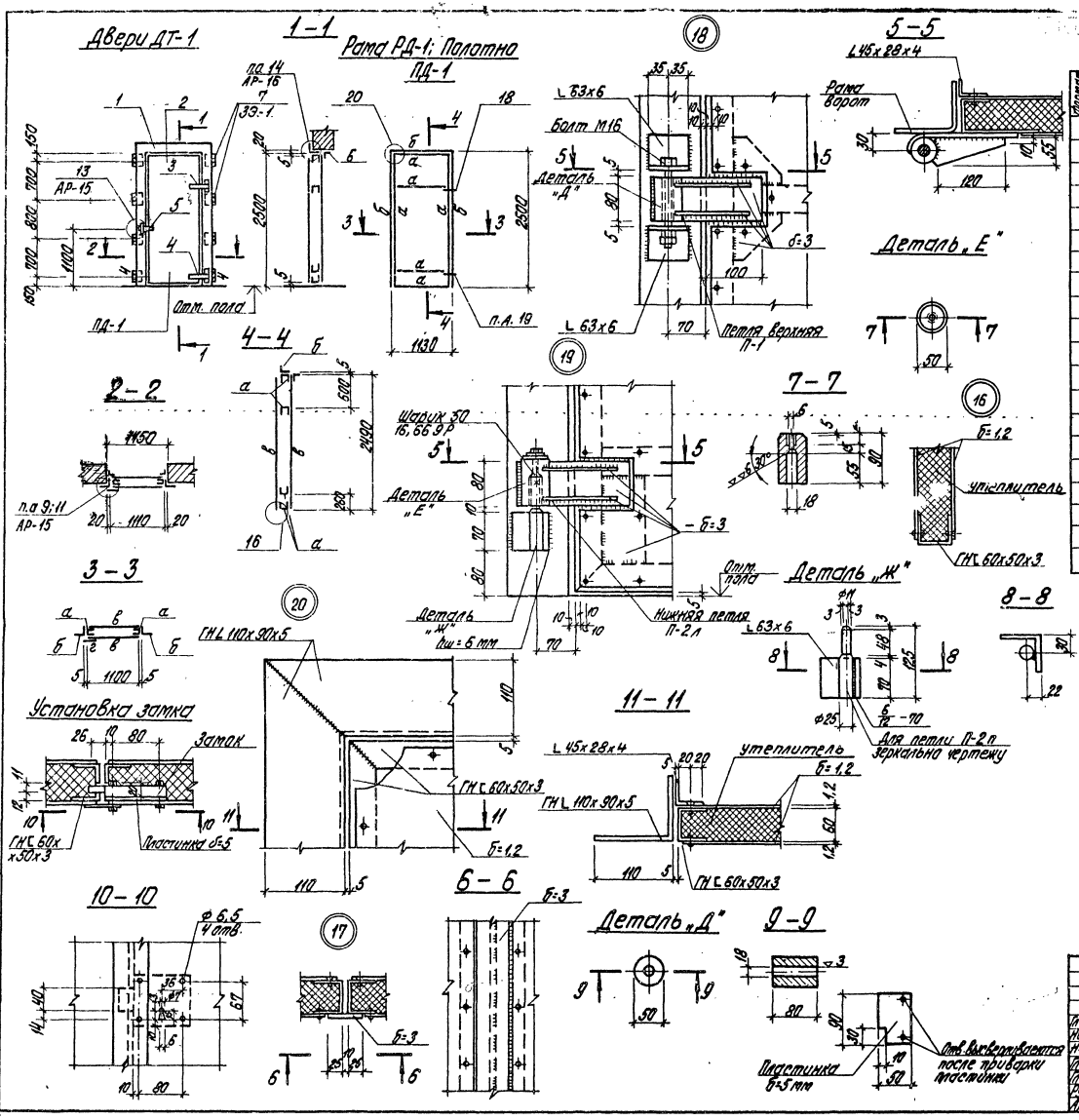

Спецификация элементов дверей ДТ-1

Формат	Зона	Поз.	Обозначение	Наименование	Кол.	Примеч.
				Двери ДТ-1		176,7 кг
		1	АР-17	Рама РД-1	1	48,7 кг
		2	АР-17	Полотно ПД-1	1	63,5 кг
		3	АР-16, АР-17	Верхняя петля П-1	1	3,4 кг
		4	АР-16, АР-17	Нижняя петля П-2п	1	3,2 кг
		5	АР-15, АР-16	Ручка Ру-1	1	2,3 кг
		6	АР-17	Уголок L 45x28x4 ГОСТ 8510-72		14,0 кг
		7	АР-15, АР-16	Закладной элемент ЗЭ-1	8	41,6 кг
				РД-1		
				Уголок ГНL 110x90x5 ГОСТ 19772-74*	6,5м	48,7 кг
				ПД-1		63,5 кг
				Швеллер ГНС 60x50x3 ГОСТ 8278-75*	9,5м	33,6 кг
				Лист б=1,2 ГОСТ 19903-74*	2,8м²	26,4 кг
				Полоса б=3 ГОСТ 19903-74*	0,19м²	3,5 кг
				РВ-1		
				Уголок ГНL 110x90x5 ГОСТ 19772-74*	8,0м	60,7 кг

1. Ведомость элементов дана на л. АР-18
Общие указания, на л. АР-16.

Типовой проект 903-1-198 Альбом 5.2

Инв. № подл. | Подпись и дата | Взам. инв. №

Привязан

Инв. №

Гл. инж. пр.	Думан		
Нач. отд.	Рябуха		
Н. контр.	Саржинская		
Гл. арх.	Буйвите		
Гл. констр.	Андреевская		
Рук. гр.	Бобрук		
Архит.	Зоде		

ТП 903-1-198 АР

Котельная с тремя котлами КВ-ГМ-100 и тремя котлами ГМ-50-14(2ДЕ-25-14ГМ). Открытая система теплоснабжения

Котельная

Двери ДТ-1, Узлы 16÷20

Стадия	Лист	Листов
РП	17	

ЛАТГИПРОПРОМ

18454-46 22

Формат А2

Альбом 5.2

Типовой проект 903-1-198

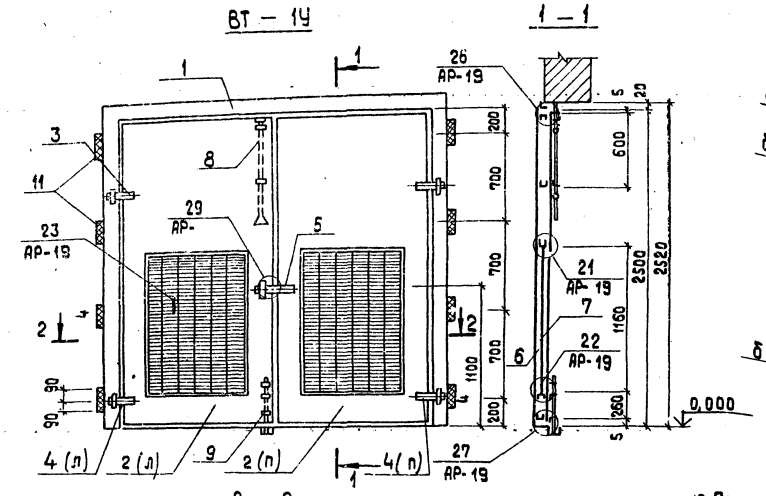

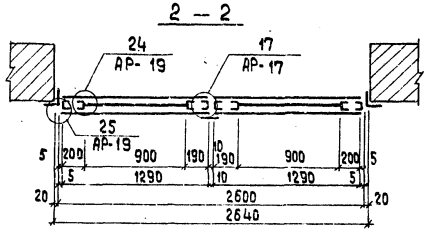

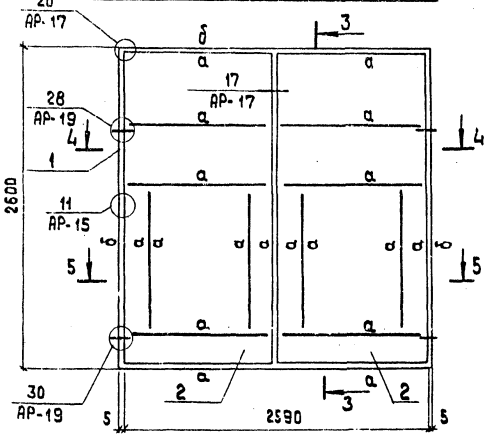

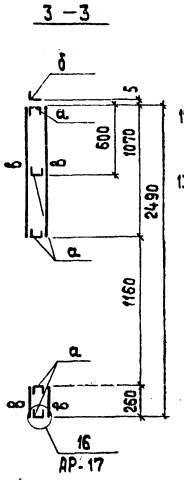

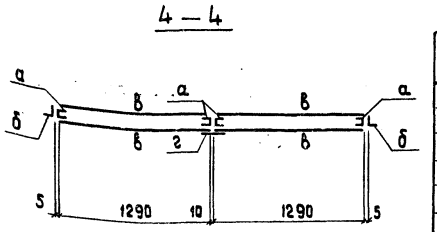

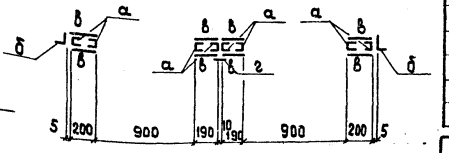

10. Полотно ворот, дверей и утепленных клапанов состоят из каркаса с двухсторонней обшивкой из стального листа толщиной 1,2 мм. К обшивке с внутренней стороны приклеивается утеплитель из полужестких минераловатных плит ГОСТ 123.94-66 толщиной 60 мм, для клапанов – минеральной ватой ГОСТ 4640-76, толщ. 30 мм.
11. Все отверстия под заклепки d=3 самонарезающие винты М3х6 ГОСТ 10299-80 сверлить в раме каркаса и листах обшивки совместно. При отсутствии соответствующего оборудования для клепки допускается крепление обшивки на винтах с двух сторон.
12. Склеивание стальных листов обшивки с утеплителем и каркасом производить клеем 88Н (МРТУ 38-5-880-66) или эпоксидным.
13. Жалюзи N 2, изготовляет Горьковский механический завод N1 треста „Сантехдеталь" под маркой СТД 301.

Спецификация элементов на одни ворота ВТ-1У.

Марка	Обозначение	Наименование	Кол.	Примечание
		Ворота ВТ-1У		
1	АР-17	Рама РВ1	1	60,7 кг
2	АР-20	Полотно ПВ-2ПУ ПВ-2ЛУ	1 1	89,6 кг 94,1 кг
3	АР-16, АР-19	Петля верхняя П1	2	6,8 кг
4	АР-16, АР-19	Петля нижняя П2Л П2П	1 1	6,4 кг
5	АР-16, АР-19	Ручка Ру-1	1	2,3 кг
6	Сер.1.494-27 вып.7	Жалюзи N2	24	28,8 кг
7	АР-20	Клапан УК1	2	50,2 кг
8	АР-16, АР-19	Защелка ЗК-1	1	1,6 кг
9	АР-16, АР-19	Шпингалет Ш1	1	1,0 кг
10	АР-19, АР-20	Замок З-1	1	0,5 кг
11	АР-15, АР-16	Закладн. элем. ЗЭ-1	8	41,6 кг
		Итого:		383,6 кг

Ведомость элементов

Марка	Сечение: Эскиз	Поз.	Состав	Опорные усилия: M_1 ТСМ	N_1 ТС	Q_1 ТС	Группа констр.	Марка металла	Примечание
а	⊏		⊏ 60 ГН × 50×3	Конструктивно			VI	Вст3кп2 ГОСТ 380-71*	
б	L		L 110 ГН × 90×6	—	—	—	"		
в	—		— б=1,2	—	—	—	"	"	
г	—		— 60×3	—	—	—	"	"	

Привязан

Инв. №

Гл.инж.пр.	Думан	
Нач.отд.	Рябуха	
Н.контр.	Саржинская	
Гл.арх.	Буйвите	
Гл.конст.	Андриевская	
Рук.гр.	Бобрук	
Архит.	Зоде	

ТП 903-1-198 АР

Котельная с тремя котлами КВ-ГМ-100 и тремя котлами ГМ-50-14 (2ДЕ-25-14ГМ). Открытая система теплоснабжения

Котельная

Ворота ВТ-1У.

Стадия	Лист	Листов
РП	18	

ЛАТГИПРОПРОМ

Инв.№ подл. | Подпись и дата | Взам.инв.№

18454-46 23

формат А2

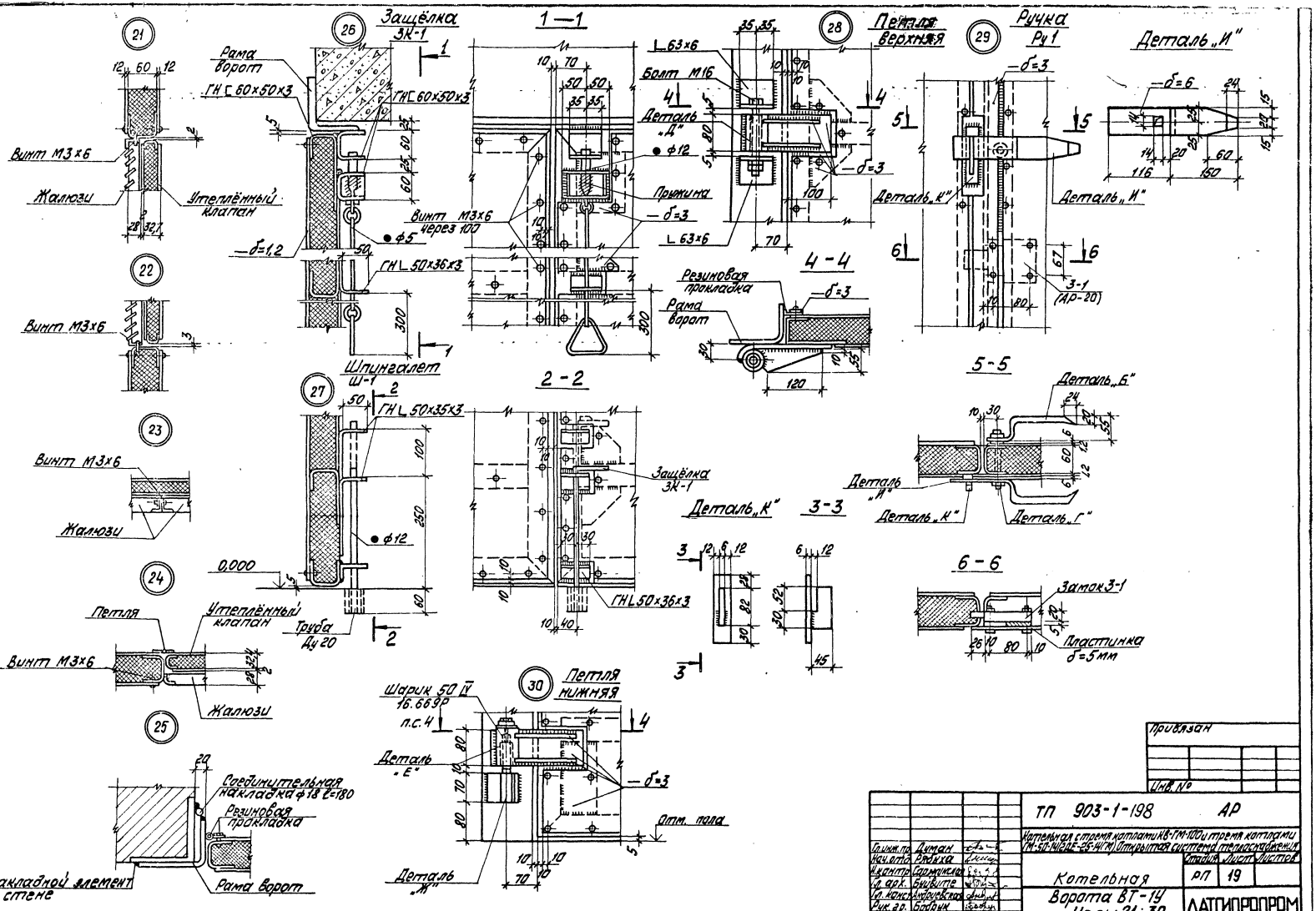

Типовой проект 903-1-198
Альбом 5.2
21
Винт М3×6
Жалюзи
Утеплённый клапан
22
Винт М3×6
23
Винт М3×6
Жалюзи
24
Петля
Утеплённый клапан
Винт М3×6
Жалюзи
25
Соединительная накладка ф18 ℓ=180
Резиновая прокладка
Закладной элемент в стене
Рама ворот
26
Защёлка ЗК-1
Рама ворот
ГН ⊏ 60×50×3
ГН ⊏ 60×50×3
ГН ∟ 50×36×3
ф5
ф12
1—1
Винт М3×6 через 100
Пружина
ф12
2-2
Шпингалет Ш-1
ГН ∟ 50×35×3
ф12
0,000
Труба Ду 20
Защёлка ЗК-1
ГН ∟ 50×36×3
28
Петля верхняя
∟ 63×6
Болт М16
Деталь „Д"
ф12
ф=3
Пружина
ф=3
∟ 63×6
4-4
Резиновая прокладка
Рама ворот
ф=3
29
Ручка Ру 1
ф=3
Деталь „К"
Деталь „И"
3-1 (АР-20)
Деталь „И"
ф=6
5-5
Деталь „Б"
Деталь „И"
Деталь „К"
Деталь „Г"
Деталь „К"
3-3
6-6
Замок 3-1
Пластинка ф=5 мм
30
Петля нижняя
Шарик 50 IV 16.669Р п.с.4
Деталь „Е"
ф=3
Отм. пола
Деталь „Ж"
Привязан
Инв. №
ТП 903-1-198 АР
Котельная с тремя котлами КВ-ГМ-100 и тремя котлами ГМ-50-14(2ДЕ-25-14ГМ) Открытая система теплоснабжения
Стадия Лист Листов
Котельная
РП 19
Ворота ВТ-1У
Узлы 21÷30
ЛАТГИПРОПРОМ
Гл. инж. пр. Думан
Нач. отд. Рябкха
Н. контр. Сарминская
Гл. арх. Бивьите
Гл. конст. Андриевская
Рук. гр. Бобрик
Архит. Зоде
18454-46 24
Формат А2

Типовой проект 903-1-198 Альбом 5.2

Инв.№ подл. | Подп. и дата | Взам.инв.№

Утеплённые клапаны

УК-1

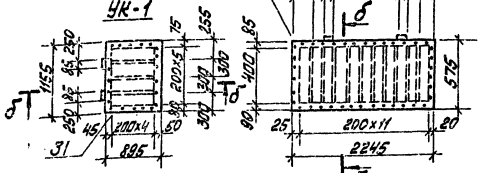

УК-2

УК-4

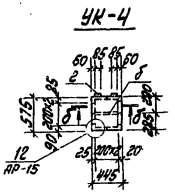

Замок 3-1

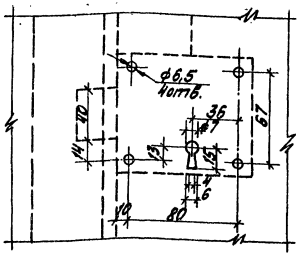

б-б

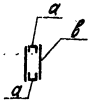

а-а

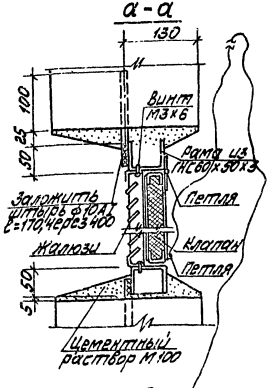

Шнур для открывания клапана (2 - по месту) пропустить через деньгу, заделанную в швах плит покрытия на расстоянии 1м от стены.

ЖР-1Ц

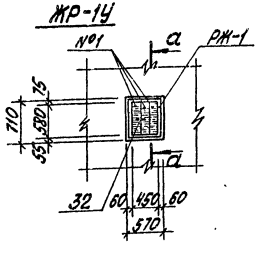

ЖР-2Ц

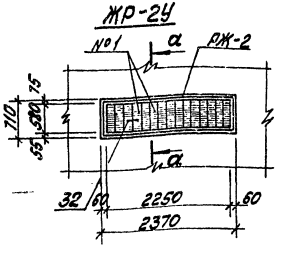

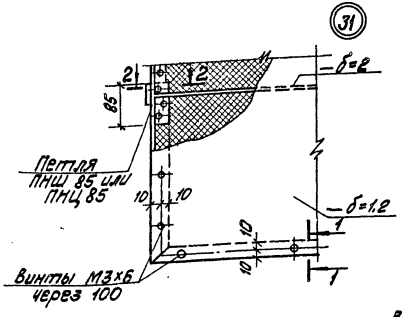

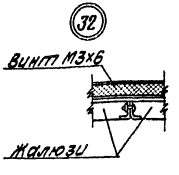

Ведомость элементов дана на л. АР-18
Общие указания на л. АР-16

Спецификация элементов на одно изделие

Позиция	Зона	Поз.	Обозначение	Наименование	Кол.	Примеч.
				ЖР-1Ц		24,6 кг
			АР-20	Рама РЖ1	1	8,8 кг
			Сер. 1.494-2 вып. 7	Жалюзи N1	3	3,6 кг
			АР-20	Клапан УК-4	1	7,3 кг
				ЖР-2У		51,7 кг
			АР-20	Рама РЖ 2	1	21,6 кг
			Сер. 1.494-2 вып. 7	Жалюзи N1	15	18,0 кг
			АР-20	Клапан УК-2	1	32,3 кг
				РЖ 1		
				Швеллер ГНС60х50х3 ГОСТ 8278-75*	2,5м	8,8 кг
				РЖ 2		
				Швеллер ГНС60х50х2 ГОСТ 8278-75*	6,1м	21,6 кг
				ПВ-2ЛУ		89,6 кг
				Швеллер ГНС60х50х3 ГОСТ 8278-75*	14,1м	50,0 кг
				Лист б=1,2 ГОСТ 19903-74*	4,2м²	39,6 кг
				Полоса б=3 ГОСТ 19903-74*	—	—
				ПВ-2ПУ		94,1 кг
				Швеллер ГНС60х50х3 ГОСТ 8278-75*	14,1м	50,0 кг
				Лист б=1,2 ГОСТ 19903-74*	4,2м²	39,6 кг
				Полоса б=3 ГОСТ 19903-74*	0,2м²	4,5 кг
				УК-1		25,1 кг
				Швеллер ГНС30х20х2 ГОСТ 8278-75*	4,2м	4,1 кг
				Лист б=2 ГОСТ 19903-74*	0,09м²	1,3 кг
				Лист б=1,2 ГОСТ 19903-74*	2,0м²	19,5 кг
				Петли ПНЦ 85 ГОСТ 5088-72	2шт.	0,2 кг
				УК-2		32,3 кг
				Швеллер ГНС30х20х2 ГОСТ 8278-75*	5,7м	5,6 кг
				Лист б=2 ГОСТ 19903-74*	0,13м²	2,0 кг
				Лист б=1,2 ГОСТ 19903-74*	2,6м²	24,5 кг
				Петли ПНЦ 85 ГОСТ 5088-72	2шт.	0,2 кг
				УК-4		7,3 кг
				Швеллер ГНС30х20х2 ГОСТ 8278-75*	2,0м	2,0 кг
				Лист б=2 ГОСТ 19903-74*	0,01м²	0,2 кг
				Лист б=1,2 ГОСТ 19903-74*	0,5м²	4,9 кг
				Петли ПНЦ 85 ГОСТ 5088-78	2шт.	0,2 кг

Привязан

Инв.№

Гл.инж.пр.	Думан		ТП 903-1-198 АР
Нач.отд.	Рябуха		Котельная с тремя котлами КВ-ГМ-100 и тремя котлами ГМ-50 (КВГМ-25-ГМ) открытая система теплоснабжения
Н.контр.	Гарнижная		
Гл.арх.	Брыштэ		Стадия Лист Листов
Гл.конс.	Мухаревич		РП 20
Рук.гр.	Беврик		Клапаны УК-1, УК-2, УК-4. Жалюзи тип Ц, Ж, 2У. Узлы 31; 32
Архит.	Зоде		ЛАТГИПРОПРОМ

13494-16 25 Формат А2

Альбом 5.2

Типовой проект 903-1-198

Фасад

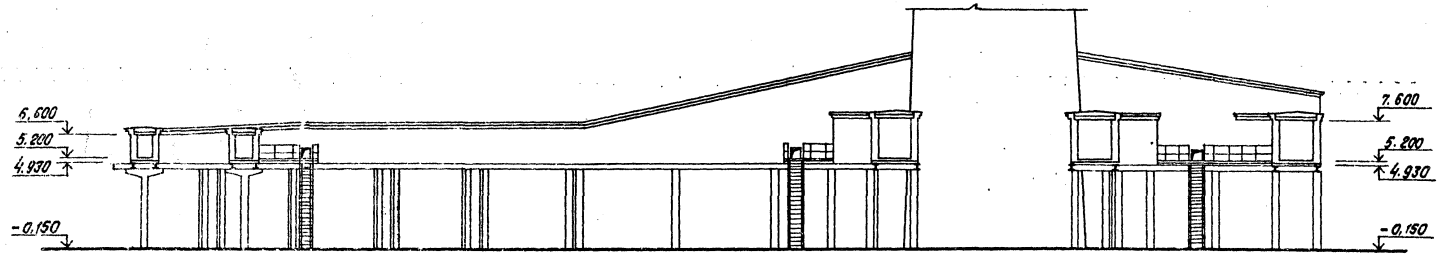

План на отм. 5.200

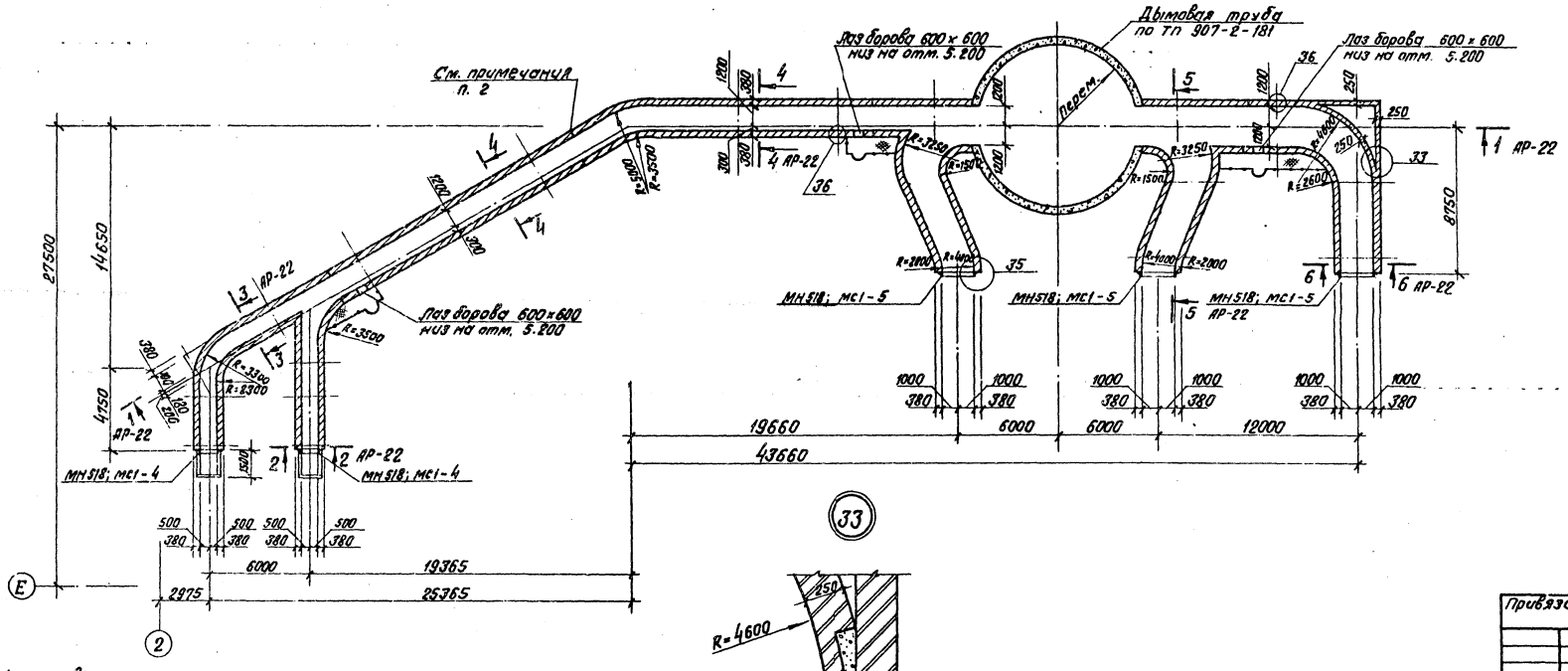

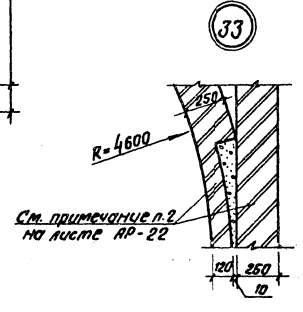

1. Работы по выполнению кладки стен, футеровки и антикоррозийной защите выполнять в соответствии с указаниями СНиП III-17-78, СНиП III-24-75, СНиП III-23-76.
2. Для погашения температурно-усадочных напряжений в стенах покрытий и футеровке выполняются швы шагом 18,0 м с асбестовым наполнением и расшивкой цементным раствором.

Согласовано

Отд. ТМ Шафрин

Инв. № подл. | Подпись и дата | Взам. инв. №

Гл. инж. пр.	Думан		
Нач. отд.	Рябуха		
Н. контр.	Саржинская		
Гл. арх.	Буйвите		
Гл. констр.	Андриевская		
Рук. гр.	Бобрук		
Ст. инж.	Кузнецова		
Ст. техн.	Киритук		

Привязан

Инв. №

ТП 903-1-198 АР

Котельная с тремя котлами КВ-ГМ-100 и тремя котлами ГМ-50-14 (2ДЕ-25-14ГМ). Открытая система теплоснабжения

Котельная

Боров. План на отм. 5.200. Фасад. Узел 33.

Стадия	Лист	Листов
РП	21	

ЛАТГИПРОПРОМ

18454-46 26

Формат А2

Типовой проект 903-1-198 Альбом 5.2

Согласовано:
Инв. № подл. | Подпись и дата | Взам. инв. №

Разрез 1-1

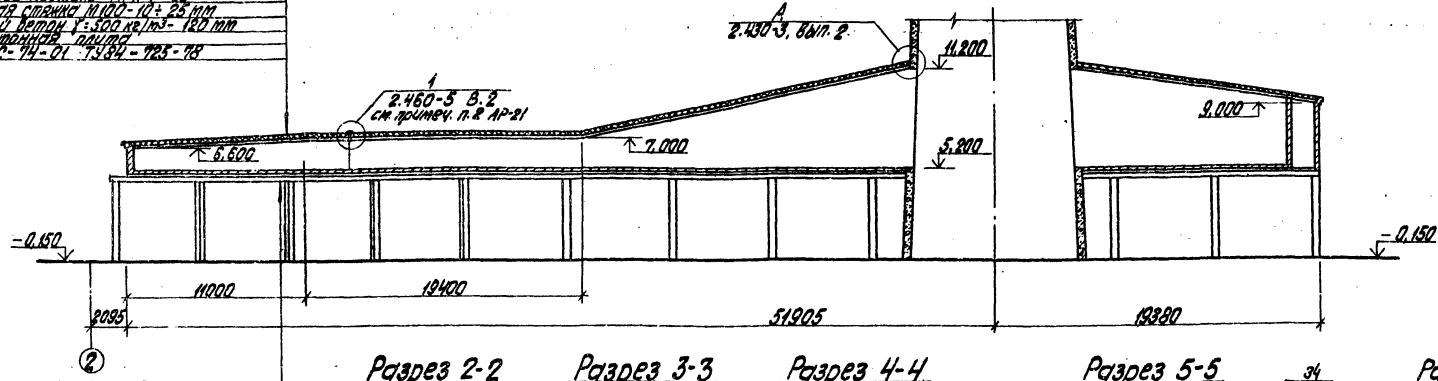

Футеровка днища из кислотоупорного кирпича на кислотоупорном растворе с окисловой швов 20% раствором серной кислоты – 130 мм
2 слоя стеклоткани на эпоксидной шпаклевке ЭП-0010 (ГОСТ 10277-76) поднять на стенки на 200 мм
Выравнивающий цементно-песчаная стяжка – 5 мм
Железобетонная плита

Разрез 2-2

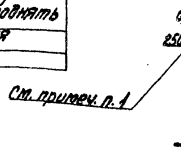

Разрез 3-3

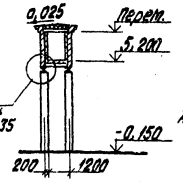

Разрез 4-4

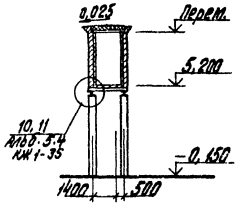

Разрез 5-5

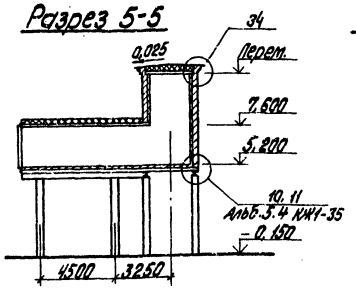

Разрез 6-6

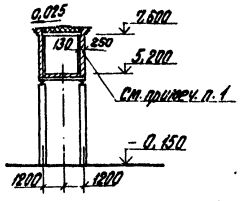

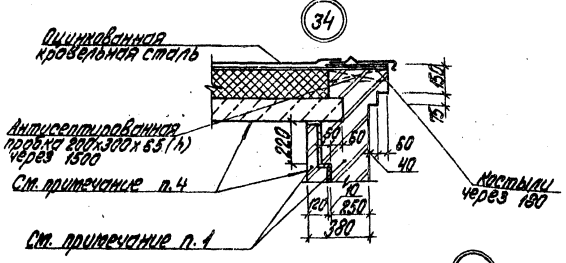

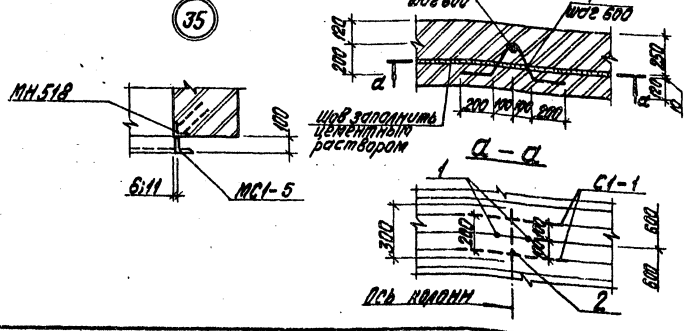

1. Стены борова выполнить из обыкновенного одинарного глиняного кирпича ГОСТ 530-71* толщиной 250 мм на сложном растворе М50 при высоте 3,8÷6,0 м; марки 25 до высоты 3,8 м с внутренней футеровкой из обыкновенного глиняного кирпича на цементном растворе.
2. Футеровку крепится к основной кладке по осям колонн по узлу 36.
3. Среда борова: H_2O - 10,8%÷17,4%; CO_2 - 12,4%÷8,2%; SO_2 - 0,2%; N_2 - 64,4%÷71,7%; O_2 - 12,2%÷2,7%; t_{min} +125°С; t_{max} +180°С.
4. Внутренние поверхности борова покрыть органосиликатным материалом ОС-74-01 (3 слоя) согласно техническим условиям ТУ 34-725-78.
5. Лазы закладываются кирпичем на глиняном растворе.
6. Выпуски кладки для опирания плит по узлу 34 выполнять по всей длине борова, кроме участков шириной до 2,0 м.
7. Опорный участок армируется сетками по ГОСТ 8478-66 100×100 Ø5 Вр I по узлу на листе КЖ1-35
8. Настоящий лист смотреть совместно с листами марки КЖ1-31÷КЖ1-33 альбом 5.4, марки КМ-21÷КМ-25 альбом 5.4.

Спецификация закладных и соединительных элементов стен борова

Марка, поз.	Обозначение	Наименование	Кол.	Масса ед., кг	Примеч.
МН 518	1.400-15 Вып. 1	Изделие закладное МН 518	38,0		т
МС1-5	ТП 903-1-альбом 5.5, ч.2 КЖИ-МС1-5	Изделие соединительное МС1-5	3	112,72	
МС1-4	КЖИ-МС1-4	Изделие соединительное МС1-4	2	63,44	
С1-1	КЖИ-С1-1	Изделие соединительное С1-1	474	0,293	
Ф10 АТ	ГОСТ 5781-81	Сталь арматурная Ø10 АТ-Ⅱс	89,4	0,617	т
Ф16 АТ	ГОСТ 5781-81	Сталь арматурная Ø16 АТ-Ⅱс	149,8	1,58	т

Привязан

Инв. №

				ТП 903-1-198	АР
Гл. инж. пр.	Дуткин			Котельная с тремя котлами КВ-ГМ-100 и тремя котлами ГМ-50-14/2 (ДЕ 25-14ГМ) открытой системой теплоснабжения	
Нач. отд.	Рябко				
Гл. констр.	Сомонская				
Гл. арх.	Бубнов				
Гл. инж.	Андреевский				
Рук. гр.	Бобрик				
Гл. инж.	Кузнецова				
Ст. технолог	Шитик				

Стадия	Лист	Листов
РП	22	

Котельная
Боров. Разрезы 1-1 ÷ 6-6. Узлы 34 ÷ 36

ЛАТГИПРОПРОМ

18454-46 27

Формат А2

Типовой проект 903-1-198 Альбом 5.2

Фасад А – А

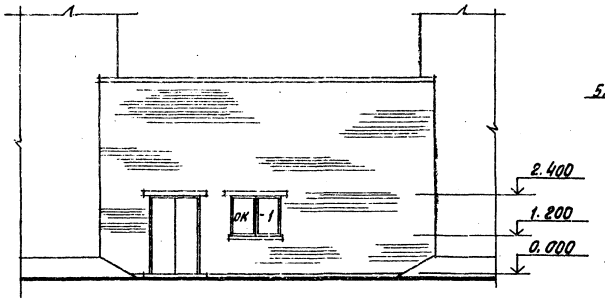

1 – 1

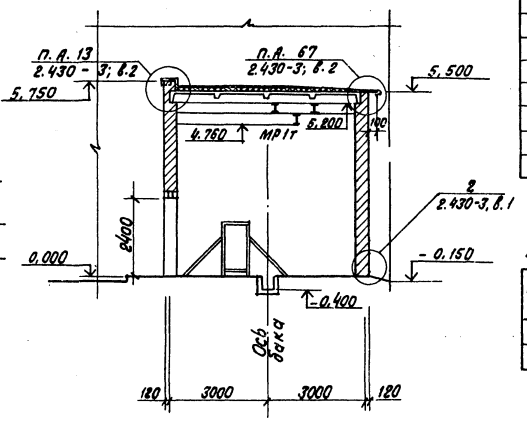

План на отм. 0.000

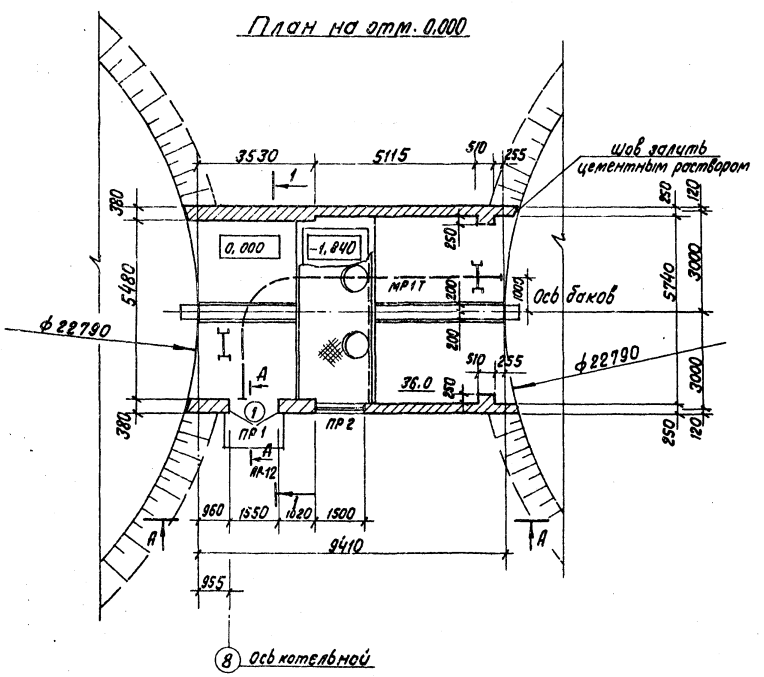

Спецификация элементов заполнения проемов и перемычек

Марка, поз.	Обозначение	Наименование	Кол. на эт. 1й	Кол. на эт. 2ой	Всего	Масса ед., кг	Примечания
		Окно и двери					
1	ГОСТ 14624-69	Дверной блок Д52	1	–	1		
ОК-1	ГОСТ 12506-67	Окно ВС1-94	1	–	1		
	ГОСТ 17280-79	Подокон. доска ПД-14-15	1	–	1		
		Перемычки					
ПР1	1.138-10	1ПР8-20.12.22 ч	3	–	3		
ПР2	1.138-10	1ПР8-20.12.22 ч	2	–	2		

Ведомость ворот и дверей

Марка поз.	Размер проема в кладке
1	1550 × 2400

Ведомость перемычек

Марка поз.	Схема сечения
Пр1	1ПР8-20.12.22 ч; 2.400; 3×120
ПР2	1ПР8-20.12.22 ч; 2.400; 2×120

ОК – 1

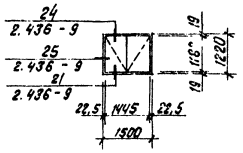

Кирпичную кладку и потолки с внутренней стороны затереть и побелить.

Согласовано
Отд. ТМ Шадрин
Отд. Э Вихманис

Инв. № подл. | Подпись и дата | Взам. инв. №

Привязан

Инв. №

Гл. инж. пр.	Думан	
Нач. отд.	Рядуха	
Н. контр.	Саржинская	
Гл. арх.	Буйвите	
Гл. констр.	Андриевская	
Рук. гр.	Бобрук	
Архит.	Зоде	
Архит.	Луцава	

ТП 903-1-198 АР

Котельная с тремя котлами КВ-ГМ-100 и тремя котлами ГМ-50-14 (2ДЕ-25-14ГМ). Открытая система теплоснабжения

Котельная

Камера управления

Стадия	Лист	Листов
РП	23	

ЛАТГИПРОПРОМ

18454-46 28

Формат А2

Альбом 5.2

Типовой проект 903-1-198

Инв. № подл. | Подпись и дата | Взам. инв. №

Ведомость основных комплектов

Обозначение		Наименование	Примечание
ТП 903-1-198	АР	Архитектурно-строительные решения	Ал. 5.2; 5.5 ч. 1, ч. 2
ТП 903-1-198	КЖ	Конструкции железобетонные	Ал. 2.1; 2.6; 5.2; 5.4; 5.5ч. 1, ч. 2
ТП 903-1-198	КМ	Конструкции металлические	Ал. 5.4
ТП 903-1-198	ВК	Внутренние водопровод и канализация	Ал. 10.2
ТП 903-1-198	ОВ	Отопление и вентиляция	Ал. 10.2
ТП 903-1-198	ТС	Тепловые сети	Ал. 10.2
ТП 903-1-198	АТМ	Автоматизация	Ал. 2.1; 2.6; 9.2
ТП 903-1-198	Э	Электротехническая часть	Ал. 8.2; 8.4
ТП 903-1-198	ЭС	Связь и сигнализация	Ал. 8.2
ТП 903-1-198	ТМ	Тепломеханическая часть	Ал. 2.1; 2.6; 3.2

Ведомость рабочих чертежей основного комплекта КЖ (начало)

Лист	Наименование	Примечание
1	Общие данные (начало)	28
2	Общие данные (продолжение)	29
3	Общие данные (окончание)	30
4	Схема расположения фундаментов и фундаментных балок	31
5	Схема расположения фундаментов по торцовой оси при строительстве по очередям. Спецификация	32
6	Таблица нагрузок на фундаменты	33
7	Схема расположения фундаментов и фундаментных балок. Фрагменты 1÷5	34
8	Схема расположения фундаментов и фундаментных балок. Фрагменты 6÷8	35
9	Схема расположения фундаментов и фундаментных балок. Фрагменты 9÷11	36
10	Фм 1; Фм 2; Фм 3. Опалубка и армирование	37
11	Фм 5; Фм 6. Опалубка и армирование	38

Типовой проект разработан в соответствии с действующими нормами и правилами и предусматривает мероприятия, обеспечивающие взрывную, взрывопожарную и пожарную безопасность при эксплуатации здания.

Главный инженер проекта /Думан/

Ведомость рабочих чертежей основного комплекта КЖ (продолжение)

Лист	Наименование	Примечание
12	Фм 7; Фм 8. Опалубка и армирование	39
13	Фм 10; Фм 21. Опалубка и армирование	40
14	Фм 4; Фм 11; Фм 12. Опалубка и армирование	41
15	Фм 9; Фм 13; Фм 14. Опалубка и армирование	42
16	Фм 15; Фм 18. Опалубка и армирование	43
17	Фм 16; Фм 22. Опалубка и армирование	44
18	Фм 17; Фм 19; Фм 20. Опалубка и армирование	45
19	Фм 23; Фм 24. Опалубка и армирование	46
20	Фм 25. Фм 15-1. Опалубка и армирование	47
21	Схема расположения колонн, ригелей и связей.	48
22	Схема расположения колонн, ригелей и связей. Спецификация	49
23	Схема расположения балок покрытия и плит площадки на отм. 4,200 в осях А÷В, 1÷8	50
24	Схема расположения плит покрытия	51
25	Схема расположения плит покрытия Спецификация	52
26	Схема расположения плит площадки на отм. 4,200 в осях Д÷Е, 4÷7 и на отм. 6,000	53
27	Разрезы 1-1÷5-5	54
28	Узлы 1÷6, 24	55
29	Узлы 7÷10, 20÷23, 25	56
30	Схемы расположения стальных стоек и насадок торцового фахверка по оси 1, 7, 16 и Е	57
31	Схемы расположения стеновых панелей по осям А, А/1, В и Е	58
32	Схемы расположения стеновых панелей по осям 1Б, 1 и 7	59
33	Фрагменты 2÷11	60
34	Фрагменты 13-16. Узел А	61
35	Фрагменты 1; 12; 19÷22; 31; 32	62

Ведомость рабочих чертежей основного комплекта (окончание)

Лист	Наименование	Примечание
36	Фрагменты 17, 18, 24, 24ᵃ, 25. Узлы Б, В	63
37	Фрагменты 26÷30. Узел Г.	64
38	Фрагменты 33÷38	65
39	Схемы расположения перегородок по оси В на отм. 4.200 в осях 8÷1	66
40	Схемы расположения перегородок по оси Б в осях 8÷3; по оси Д в осях 5÷7; по оси 8, по оси 4 и 7 в осях Д-Е на отм. 0.000	67
41	Схемы расположения перегородок на отм. 0.000 в осях 5-6, на отм. 4,200 в осях 3-4 по осям 8, 4	68
42	Узлы 12÷14; 17÷19	69
43	В-1÷В-4. Узлы 15, 18	70
44	Схема расположения закладных изделий на отм. 4,200 в осях Д-Е; 4÷7	71
45.	Схема расположения закладных изделий на отм. 4,240 по оси А.	72
46	Ум 4, Ум 5, Ум 15, Ум 16. Опалубка и армирование	73
47	Ум 2, Ум 17, Ум 18, Ум 19. Спецификации Ум 2, Ум 4, Ум 5, Ум 15÷Ум 19.	74
48	Ум 6÷Ум 8, Ум 10. Опалубка и армирование	75
49	Ум 9, Ум 12. Опалубка и армирование	76
50	Ум 3, Ум 1, Ум 11. Опалубка и армирование	77
51	Ум 1, Ум 3, Ум 6÷Ум 8, Ум 10÷Ум 12. Спецификации	78
52	Ум 6-1, Ум 13, Ум 14. Опалубка и армирование. Фрагмент А. Ум 7÷Ум 12. Спецификации.	79

Привязан

Инв. №

ТП 903-1-198 КЖ

Гл. инж. ин.	Овчаров	
Гл. инж. пр.	Думан	
Начальник	Рябуха	
Н. контр.	Андреевская	
Гл. констр.	Андреевская	
Рук. гр.	Бобрик	
Ст. инж.	Ткачик	
Ст. техник	Петрова	

Котельная с тремя котлами КВ-ГМ-100 и тремя котлами ГМ-50-14/2 (ДЕ-25-14ГМ) Открытая система теплоснабжения

Котельная	Стадия	Лист	Листов
	РП	1	53
Общие данные (начало)	ЛАТГИПРОПРОМ		

Формат А2

Альбом 5.2

Типовой проект 903-1-198

Инв. № подл. | Подп. и дата | Взам. инв. №

Ведомость спецификаций

Лист	Наименование	Примечание
КЖ-5	Спецификация элементов к схемам расположения фундаменты фундаментных балок. л. КЖ-4	
КЖ-22	Спецификация элементов к схемам расположения колонн, ригелей и связей л. КЖ-21	
КЖ-23	Спецификация элементов к схемам расположения балок покрытия и плит площадки	
КЖ-25	Спецификация элементов к схемам расположения плит покрытия л. КЖ-24	
КЖ-26	Спецификация элементов к схемам расположения плит площадки на отм. 4,200 и на отм. 6,000.	
КЖ-27	Спецификация элементов к схемам расположения колонн, ригелей, балок покрытия и плит покрытия КЖ-21, 23, 25	
КЖ-30	Спецификация элементов к схемам расположения стальных стоек и насадок	
КЖ-32	Спецификация элементов к схемам расположения стеновых панелей л. КЖ-31 ; 32	
КЖ-38	Спецификация элементов к схемам расположения стеновых панелей л. КЖ-31 ÷ КЖ-38	
КЖ-39	Спецификация элементов к схемам расположения перегородок	
КЖ-40	Спецификация элементов к схемам расположения перегородок	
КЖ-41	Спецификация элементов к схемам расположения перегородок	
КЖ-44	Спецификация к схемам расположения закладных изделий на отм. 4,200 в осях Д-Е ; 4-7	
КЖ-45	Спецификация к схемам расположения закладных изделий на отм. 4,240	

Ведомость объёмов сборных бетонных и железобетонных конструкций по рабочим чертежам основного комплекта марки КЖ

№ п.п	Наименование группы элементов конструкций	Код	Кол. м3	Примечание
1	Фундаментные блоки	5824000000	6,45	
2	Фундаментные балки	5824000000	12,27	
3	Перемычки	5828000000	5,22	
4	Колонны	5821000000	212,90	
5	Ригели	5825000000	12,82	
6	Балки	5822000000	89,07	
7	Плиты перекрытия	5842000000	84,49	
8	Плиты покрытия	5841000000	148,47	
9	Стеновые панели	5831000000	429,33	
10	Перегородки	5833000000	26,76	
11	Элементы лестниц	5891000000	4,15	
	Всего бетона и железобетона		1031,93	

Материалы на изготовление сборных бетонных и железобетонных конструкций учтены в ведомости потребности в материалах и приведены на элементовязке.

Ведомость ссылочных и прилагаемых документов (начало)

Обозначение	Наименование	Примечание
	Ссылочные документы	
1.412-1/77 Вып. 1÷3	Монолитные железобетонные фундаменты под типовые колонны прямоугольного сечения одноэтажных промышленных зданий	
1.412-2/77 Вып. 1÷3	Монолитные железобетонные фундаменты под типовые колонны двухветвевого сечения одноэтажных промышленных зданий	
1.410-2 Вып. 1	Унифицированные арматурные изделия для монолитных железобетонных конструкций	
1.412.1-4	Монолитные железобетонные фундаменты на естественном основании под железобетонные стойки фахверка	
1.415-1 Вып. 1	Железобетонные фундаментные балки для стен производственных зданий	
ГОСТ 13579-78	Блоки бетонные для стен подвалов.	

Ведомость ссылочных и прилагаемых документов (продолжение)

Обозначение	Наименование	Примечание
1.138-10 Вып. 1	Перемычки железобетонные для зданий с кирпичными стенами.	
КЭ-01-58 Вып. 1,2	Сборные железобетонные обвязочные балки и перемычки для промышленных зданий	
1.423-3 Вып. 0-1,1,2	Железобетонные колонны прямоугольного сечения для одноэтажных производственных зданий без мостовых кранов высотой до 9,6м	
КЭ-01-52 Вып. I, II	Сборные железобетонные двухветвевые колонны одноэтажных производственных зданий.	
КЭ-01-55 Вып. I, II	Сборные железобетонные колонны продольных и торцовых фахверков одноэтажных промышленных зданий	
Шифр 460-75 Вып. 0,1-1,1-2	Железобетонные фахверковые колонны прямоугольного сечения для одноэтажных производственных зданий	
ГОСТ 8478-66	Сетки арматурные для армирования железобетонных конструкций	

Привязан

Инв. №

ТП 903-1-198		КЖ	
Котельная		Стадия	Лист	Листов
		РП	2	
Общие данные (продолжение)		ЛАТТИПРОПРОМ	

Котельная с тремя котлами КЗ-ГМ-10бт тремя котлами ГМ-50-14/ГД с 25-14/ГМ. Открытая система теплоснабжения

Гл. инж. пр. Обухов
Гл. инж. Кулин
Нач. отд. Яблуко
Гл. констр. Ангелевская
Гл. спец. Ангелевская
Рук. гр. Бобрин
Ст. инж. Яковлева
Инж. Гриднева

18454-46 30 Формат А2

Альбом 5.2

Типовой проект 903-1-198

Инв. № подл. | Подпись и дата | Взам. инв. №

Ведомость ссылочных и прилагаемых документов (продолжение)

Обозначение	Наименование	Примечание
	Ссылочные документы	
1.462-3 Вып. I, II, III и дополнение 1978г.	Железобетонные предварительно напряжённые двускатные решетчатые балки для покрытий промышленных зданий	
1.462-10 Вып. 1.2	Железобетонные балки пролетом 6 и 9м для покрытий зданий с плоской кровлей	
ИИ-04-3 Вып. 4	Сборные элементы зданий каркасной конструкции. Ригели связевого каркаса с сечением колонн 30х30см	см. лист АР-1 п. 1 общие указания
ИИ-04-3 Вып. 3,5,6	Сборные элементы зданий каркасной конструкции. Ригели связевого каркаса с сечением колонн 40х40см	см. лист АР-1 п. 1 общие указания
ИИ-04-4 Вып. 19,20,28	Панели перекрытия гражданского каркаса	см. лист АР-1 п. 1 общие указания
ИИ-04-10 Вып. 5	Сборные элементы зданий каркасной конструкции. Монтажные узлы и детали	см. лист АР-1 п. 1 общие указания
ГОСТ 22701.0-77 22701.1-77 22701.2-77	Плиты железобетонные ребристые предварительно напряжённые размерами 6х3м для покрытий производственных зданий	
1.465-10 Вып. 1	Комплексные железобетонные плиты покрытий одноэтажных промышленных зданий	
ПК-01-88	Сборные железобетонные плиты для покрытий производственных зданий	
2.432-1 Вып. 0,1	Монтажные узлы панельных стен отапливаемых одноэтажных производственных зданий с железобетонным каркасом	
1.439-2	Стальные изделия крепления панельных стен одноэтажных производственных зданий с железобетонным каркасом.	
1.432-14/80 Вып. 0,1	Стеновые панели отапливаемых производственных зданий с шагом колонн 6м	
2.460-2 Вып. 2	Монтажные детали сборных железобетонных конструкций покрытий одноэтажных промышленных зданий	
1.494-24 Вып. 1	Стаканы для крепления крышных вентиляторов рефлекторов и зонтов	

Ведомость ссылочных и прилагаемых документов (окончание)

Обозначение	Наименование	Примечание
2.460-14 Вып. 0	Типовые узлы покрытий промышленных зданий в местах пропуска вентиляционных шахт	
2.460-15 Вып. 0	Типовые узлы покрытий промышленных зданий в местах установки крышных вентиляторов	
1.400-7	Стальные изделия для сопряжения сборных железобетонных конструкций одноэтажных промышленных зданий	
ИИ-04-8 Вып. 3	Сборные элементы зданий каркасной конструкции. Закладные детали и соединительные элементы для изделий связевого каркаса	см. лист АР-1 п. 1 общие указания
3.006-2 Вып. 1-2	Сборные железобетонные канализы и тоннели из лотковых элементов	
2.420-1 Вып. 1	Монтажные детали сборных железобетонных колонн и подкрановых балок одноэтажных промышленных зданий	
Шифр 92-76/1	Сборные железобетонные конструкции одноэтажных промышленных зданий. Усовершенствованные узлы сопряжения типовых строительных конструкций с колоннами.	
1.459-2 Вып. 1÷4	Стальные лестницы, переходные площадки и ограждения	
1.400-6/76 Вып. 1	Унифицированные закладные детали сборных железобетонных конструкций промышленных предприятий	
3.400-6/76	Унифицированные закладные детали сборных железобетонных конструкций инженерных сооружений промышленных предприятий.	
1.400-15 Вып. 0,1	Унифицированные закладные изделия железобетонных конструкций для крепления технологических коммуникаций и устройств	
	Прилагаемые документы	
Ал. 5.5 ч. 1, ч. 2	Котельная. Архитектурно-строительная часть. Нетиповые изделия	

Общие указания

1. Конструктивная часть типового проекта разработана на основании документов, указанных на чертеже марки АР-2.
2. Климатологические условия строительства, параметры внутреннего воздуха, вариантность проекта даны в общих указаниях п.п. 2÷5 на листе АР-2.
3. Общие указания по монтажу конструкций, антикоррозийной защите элементов даны на чертежах.
4. При привязке проекта, на листах маркировочных схем выбираются данные, соответствующие условиям строительства.
5. Проектом предусмотрена возможность строительства здания по очередям и расширения по торцу. В этом случае фундаменты по крайней оси выполняются по листу КЖ-5. При удлинении котельной следует учесть необходимость установки вертикальных связей в последующем температурном блоке.
6. При привязке проекта в грунтовых условиях с неагрессивной и слабоагрессивной средой по данным технико-экономического сравнения, следует принимать армирование подошвы фундаментов по серии 1.412.1-5 с применением арматуры класса А III.

Привязан

Инв. №

Гл. инж.	Огнеров	ТП 903-1-198	КЖ
Гл. инж. пр.	Цимин	Котельная с тремя котлами КВГМ-100 и тремя котлами ПТВМ-30 СЕДЕ-25-14ГМ. Открытая система теплоснабжения	
Нач. отд.	Сорока		
Н. контр.	Цимбалюк	Стадия	Лист	Листов
Гл. конст.	Мадисон	Котельная	РП	3
Рук. гр.	Бобрик	Общие данные (окончание)	ЛАТГИПРОПРОМ	
Ст. инж.	Ковчик			
Ст. техн.	Комарова			

18454-46 31 Формат А2

Схема расположения фундаментов и фундаментных балок

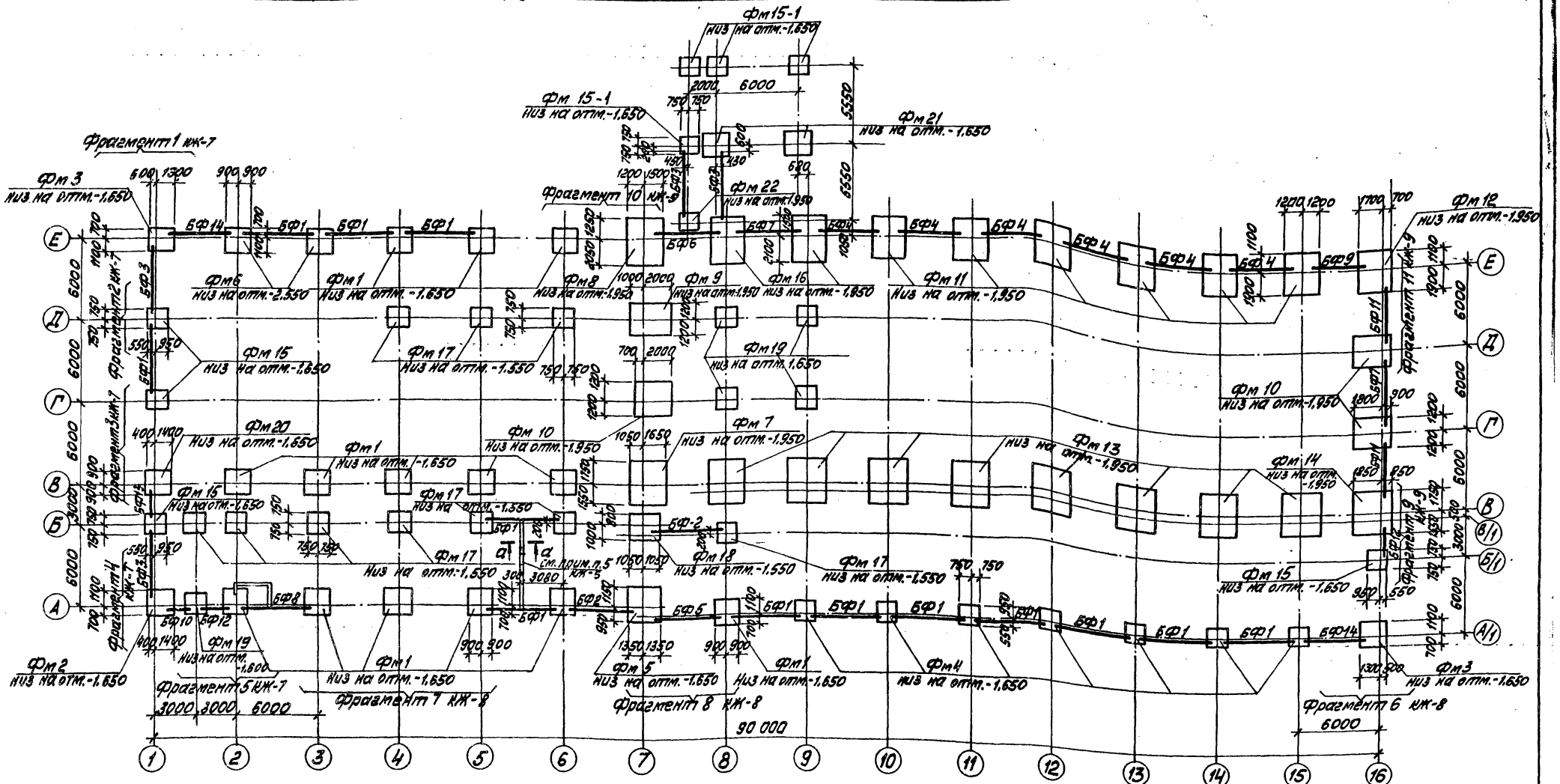

а - а

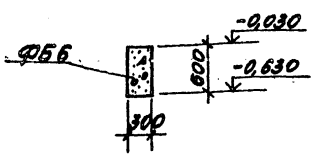

Общие указания даны на листе КЖ-5.

Типовой проект 903-1-198 Альбом 5.2

Инв.№ подл. | Подп. и дата | Взам. инв.№

Привязан

Инв.№

Гл.инж.пр.	Думан		ТП 903-1-198 КЖ		
Нач.отд.	Радько		Котельная с тремя котлами КВ-ГМ-100 и тремя котлами (ПТ-50-14/ДГИ-25-ЯГМ) Открытая система теплоснабжения		
Н. контр.	Любченко		Котельная	Стадия	Лист	Листов
Гл.конст.	Любченко			РП	4	
Рук. гр.	Бобрик		Схема расположения фундаментов и фундаментных балок	ЛАТГИПРОПРОМ		
Ст.инж.	Яковчик					
Ст.тех.	Белякова					

18454-46 32

Формат А2

Схема расположения фундаментов по торцовой оси при строительстве по очередям

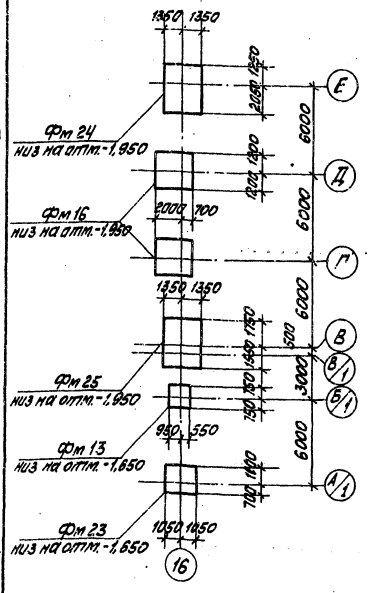

Спецификация элементов к схеме расположения фундаментов и фундаментных балок л. КЖ-4

Марка	Обозначение	Наименование	Кол.	Масса ед. кг	Примечание
		Фундаментные балки:			
БФ1	1.415-1 вып.1	ФБ6-41	13	700	
БФ2	1.415-1 вып.1	ФБ6-43	2	600	
БФ3	1.415-1 вып.1	ФБ6-8	4	1200	
БФ4	1.415-1 вып.1	ФБ6-13	6	1400	
БФ5	1.415-1 вып.1	ФБ6-14	1	1300	
БФ6	1.415-1 вып.1	ФБ6-15	1	1300	
БФ7	1.415-1 вып.1	ФБ6-42	2	700	
БФ8	1.415-1 вып.1	ФБ6-12	1	1500	
БФ9	1.415-1 вып.1	ФБ6-44	1	600	
БФ10	1.138-10 вып.1	перемычки: 1ПР38-15.12.22У	3	100	
БФ11	КЭ-01-58 вып.2	БП2-1	2	600	
БФ12	1.138-10 вып.1	1ПР38-18.12.22У	6	125	
БФ13	1.138-10 вып.1	1ПР8-20.12.22У	3	125	
БФ14	1.415-1 вып.1	ФБ6-4	2	1200	
ФБ1	ГОСТ 13579-78	ФБС24.4.6-Т	2	1300	
ФБ2	ГОСТ 13579-78	ФБС12.4.6-Т	4	640	
ФБ3	ГОСТ 13579-78	ФБС9.3.6-Т	8	350	
ФБ4	ГОСТ 13579-78	ФБС9.4.6-Т	4	470	
ФБ5	ГОСТ 13579-78	ФБС12.4.3-Т	5	310	
ФБ6	ГОСТ 13579-78	ФБС12.6.3-Т	7	460	
ФБ7	ГОСТ 13579-78	ФБС24.3.6-Т	1	970	
Фм1	КЖ-10	Фундаменты монолитные Фм1	14		
Фм2	КЖ-10	Фм2	1		
Фм3	КЖ-10	Фм3	2		
Фм4	КЖ-14	Фм4	7		
Фм5	КЖ-11	Фм5	1		
Фм6	КЖ-11	Фм6	2		
Фм7	КЖ-12	Фм7	1		
Фм8	КЖ-12	Фм8	1		
Фм9	КЖ-15	Фм9	1		
Фм10	КЖ-13	Фм10	3		
Фм11	КЖ-14	Фм11	6		
Фм12	КЖ-14	Фм12	1		
Фм13	КЖ-15	Фм13	8		
Фм14	КЖ-15	Фм14	1		
Фм15	КЖ-16	Фм15	4		
Фм15-1	КЖ-53	Фм15-1	4		
Фм16	КЖ-17	Фм16	2		
Фм17	КЖ-18	Фм17	10		
Фм18	КЖ-16	Фм18	1		
Фм19	КЖ-18	Фм19	5		
Фм20	КЖ-18	Фм20	1		
Фм21	КЖ-13	Фм21	2		
Фм22	КЖ-17	Фм22	1		

1. Под монолитные фундаменты выполнить подготовку из тощего бетона М50 толщиной 100 мм по выравненному основанию.
   При водонасыщенных грунтах подготовку выполнить из уплотнённого слоя щебня толщиной 100 мм, пролитого битумом до полного насыщения; боковые поверхности фундаментов защитить 2-мя слоями битумной мастики по холодной огрунтовке. При агрессивных водах защита назначается при привязке проекта в соответствии со СНиП II-28-73.*
2. Набетонки под фундаментные балки выполнить совместно с фундаментами из бетона М150. Заделки между блоками; набетонки под стены на стаканах и другие местные заделки выполнять из бетона М150.
3. Фундаментные балки укладывать на слой цементного раствора М200 толщиной 20 мм. Зазоры между торцами фундаментных балок и фундаментами заделать бетоном М150.
4. В случае, если при привязке проекта предусматривается расширение котельной, либо строительство по очередям, фундаменты по торцовой оси выполняются со спаренным стаканом по схеме на данном листе.
5. При раскладке блоков под перегородку в осях 5-6 учесть отверстия под канал электрокабелей по листу КЖ-21. Альбом 5.4.
6. Минимальная длина опоры под фундаментные балки – 225 мм.
7. Фундаменты запроектированы для основного варианта (расчётной наружной $t^{o}=-30^{o}C$) и геологических условий, оговоренных на листе КЖ-1. При определении R по формуле 17 СНиП II-15-74 приняты следующие коэффициенты: $m_1=1,3$ $m_2=1,1$ $K_н=1,1$. Фундаменты, при других условиях, корректируются при привязке проекта в соответствии с таблицей нагрузок на листе КЖ-6.

Привязан

Инв. №

Гл. инж. пр.	Диман		
Нач. отд.	Рябуха		
Н. контр.	Андриевская		
Гл. конст.	Андриевская		
Рук. гр.	Бобрук		
Ст. инж.	Якобчик		
Ст. техн.	Замураева		

ТП 903-1-198 КЖ

Котельная с тремя котлами КВ-ГМ-100 и тремя котлами ГМ-50-14 (2ДЕ-25-14ГМ), открытая система теплоснабжения

Котельная

Стадия	Лист	Листов
РП	5	

Схема расположения фундаментов по торцовой оси при строительстве по очередям. Спецификация.

ЛАТГИПРОПРОМ

18454-46 33

Формат А2

Типовой проект 903-1-198 Альбом 5.2

Инв. № подл. | Подп. и дата | Взамен инв.

Таблица расчетных нагрузок на фундаменты

Марка фундамента	Постоянные и длительные нагрузки					Нагрузки от снегового покрова			Ветровые нагрузки				
	N (кН)	Mx (кНм)	My (кНм)	Qx (кН)	Qy (кН)	N (кН)	Mx (кНм)	Qx (кН)	N (кН)	Mx (кНм)	My (кНм)	Qx (кН)	Qy (кН)
фм 1 ось В	390,0	2,2		6,1		81,0	2,0	0,1		± 37,0	± 128,0	± 10,8	± 9,0
фм 2	241,0	16,0		16,0		34,0	0,7	0,3	3,6	± 11,0	± 69,0	± 5,0	± 7,0
фм 3	311,0	17,0	53,0	4,0		33,0	1,0	0,3		± 20,0	± 69,0	± 7,0	± 7,0
фм 4	204,0	32,0		8,0		61,0	2,0	0,7		± 35,0	± 108,0	± 11,0	± 10,0
фм 5	522,0	33,0		32,0		68,0	1,4	0,7	3,8	± 22,0	± 128,0	± 10,0	± 9,0
фм 6	377,5	2,2		6,1		75,6	2,0	0,1		±37,0		± 10,8	± 9,0
фм 7	900,0	163,0	132,0	18,0		270,0	My = -80			± 172,0	± 69,0	± 18,6	± 4,9
фм 8	980,0	144,0	170,0	28,0		180,0	My = -50			± 176,0	± 69,0	± 18,6	± 4,9
фм 9	860,0		90,0								± 60,0		± 1,5
фм 10	460,0		110,0								±202,0		± 37,0
фм 10 оси Г, 7	700,0		90,0								± 60,0		± 1,5
фм 11	646,0	133,0		27,0		76,0	16,0	3,0		± 288,0		± 31,0	
фм 12	632,0	72,0	115,0	15,0		41,0	8,5	1,6		± 16,0	± 3,0	± 16,0	± 1,0
фм 13	751,0	149,0		27,0		144,0	17,0	3,5		± 282,0		± 23,5	
фм 13 оси В, 8, 9	816,0	214,0				144,0	17,0	3,5	34,0	± 282,0	± 1,7	± 23,5	± 8,0
фм 14	762,0	80,0	140,0	15,0		78,0	8,0	2,0		± 153,0	± 4,0	± 13,0	± 1,0
фм 15	144,0		47,0										± 8,0
фм 15-1	80,0					7,0			220,0*	13,0	13,0 *	5,0	5,0 *
фм 16	711,0	298,0	110,0	26,0		76,0	16,0	3,0	− 90,0 *	± 288,0	± 11,0	± 23,5	± 11,0
фм 17	282,0	74,0		45,0		0,10	0,3	0,2	3,6	± 7,3		± 3,3	
фм 18	330,0	81,0		50,0		0,10	0,3	0,2	3,8	± 8,0		± 3,6	
фм 19 оси Г, Д, 8, 9	54,0												
фм 20	310,0	1,2	− 75,6	8,0		40,6	0,1	0,05		± 20,0		± 6,0	
фм 21	32,0					20,0			−180,0 *	13,0	−13,0 *	5,0	− 5,0 *
фм 22	95,0		− 25,0			4,0	6,0	3,0	+ 110,0 *	6,0	+ 6,0 *	3,0	− 3,0 *
фм 1 оси Б	390,0	20,0				184,0	4,9	0,25		± 37,0	± 128,0	± 10,8	± 9,0

Схема нагрузок на фундаменты на отм. - 0.150 (направление у-у соответствует цифровым осям)

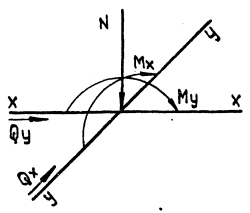

1. Постоянные нагрузки приведены для веса конструкций при расчетной наружной t° = -30° С.
2. Нагрузки от веса снегового покрова приведены для III района. Для I района их следует уменьшать в 2 раза, для II - в 1,4 раза, для IV - увеличивать в 1,5 раза.
3. Нагрузки от ветра приведены для I района местности типа „А", для II района их следует увеличивать в 1,3 раза, для III района - в 1,7 раза, для IV - в 2 раза.
4. Знак „−" означает направление усилия обратное указанному по схеме.
5. В состав длительных включены нагрузки от кранового оборудования и трубопроводов.
6. Mx и My от ветровых нагрузок действуют разновременно.
7. *) - значения даны при ветре слева.

Альбом 5.2

Типовой проект 903-1-198

Инв. № подл. | Подпись и дата | Взам. инв. №

Привязан

Инв. №

ТП 903-1-198		КЖ	
Котельная с тремя котлами КВ-ГМ-100 и тремя котлами ГМ-50-14 (2 ДЕ-25-14 ГМ). Открытая система теплоснабжения			
Гл. инж. пр.	Думан		
Нач. отд.	Рабуха	Котельная	Стадия: РП; Лист: 6; Листов:
Н. контр.	Андриевская		
Гл. констр.	Андриевская	Таблица нагрузок на фундаменты	ЛАТГИПРОПРОМ
Рук. гр.	Бобрук		
Ст. инж.	Якобчик		

Формат А2

18454-46 34

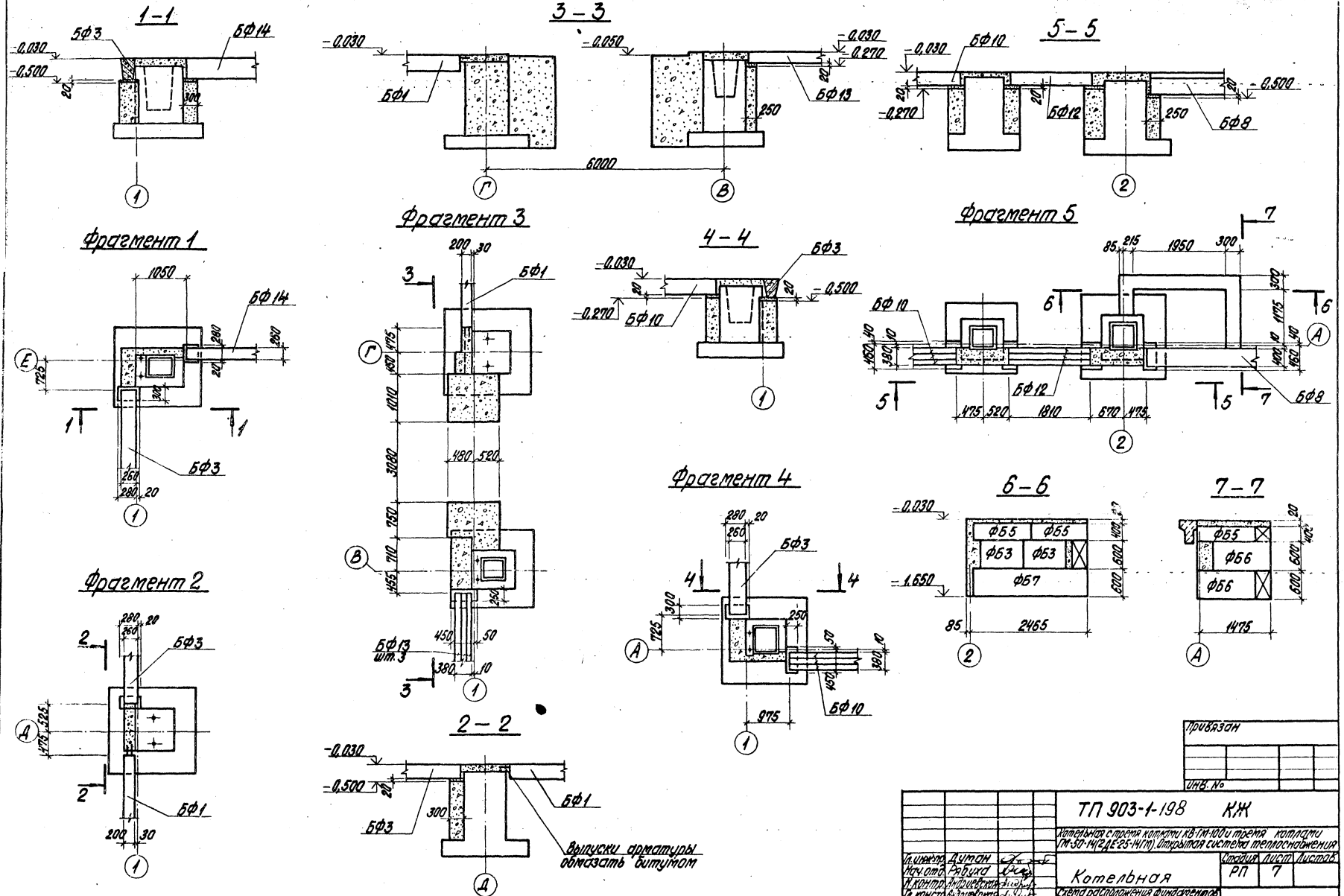
1-1
3-3
5-5
Фрагмент 1
Фрагмент 2
Фрагмент 3
Фрагмент 4
Фрагмент 5
4-4
6-6
7-7
2-2
Выпуски арматуры обмазать битумом
Привязан
Инв. №
ТП 903-1-198 КЖ
Котельная с тремя котлами КВ-ГМ-100 и тремя котлами ГМ-50-14(2ДЕ-25-14ГМ). Открытая система теплоснабжения
Котельная
Схема расположения фундаментов и фундаментных балок. Фрагменты 1÷5
Стадия РП
Лист 7
Листов
ЛАТГИПРОПРОМ
Гл. инж. пр. Думан
Нач. отд. Рябуха
Н. контр. Андриевская
Гл. констр. Андриевская
Рук. гр. Бобрук
Ст. инж. Яковчик
Формат А2
18454-46 35
Типовой проект 903-1-198 Альбом 5.2
Инв. № подл. Подпись и дата Взам. инв. №

1-1

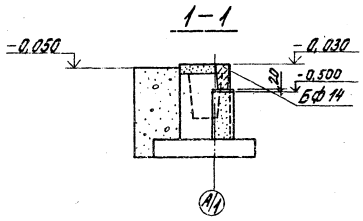

3-3

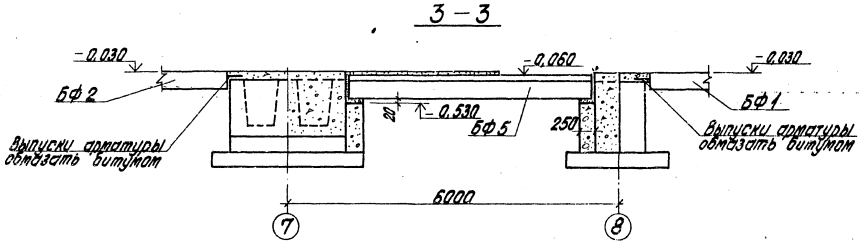

Фрагмент 6

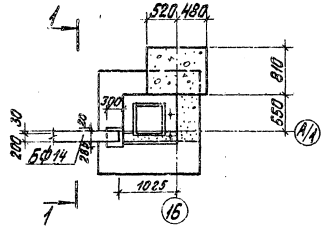

Фрагмент 8

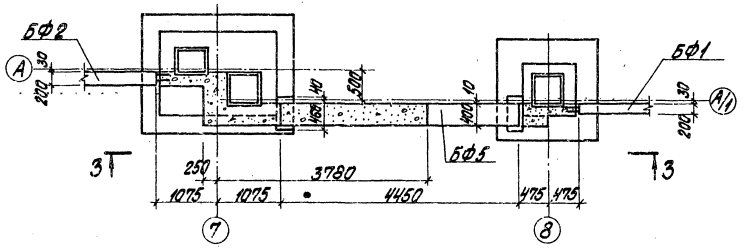

2-2

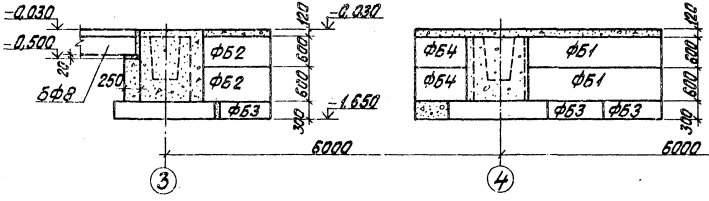

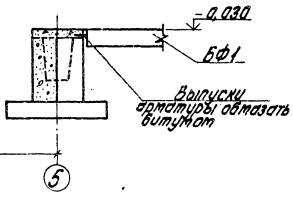

4-4

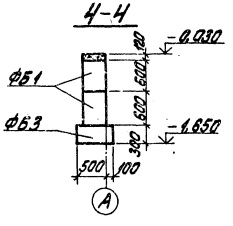

5-5

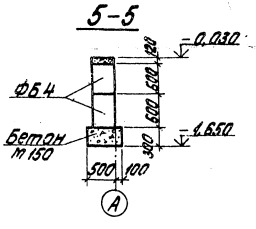

Фрагмент 7

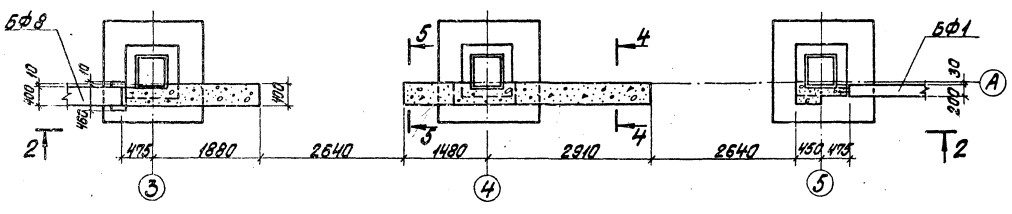

Привязан

Инв. №

Гл. инж. пр.	Аршан				
Нач. отд.	Ерлич				
Н. контр.	Ефремов				
Гл. конструктор	Кудрявцев				
Рук. гр.	Бобрик				
Ст. инж.	Яковчик				

ТП 903-1-198 КЖ

Котельная с тремя котлами КВ-ГМ-10 (Т) и тремя котлами ГМ-50-14 (Т) ДЕ-25-14 ГМ (Т) открытой системы теплоснабжения

Котельная

Схема расположения фундаментов и фундаментных балок. Фрагменты 6-8.

Стадия	Лист	Листов
РП	8	

ЛАТГИПРОПРОМ

18454-46 36

Формат А2

Типовой проект 903-1-198 Альбом 5.2

Инв.№подл. | Подпись и дата | Взам.инв.№

1—1

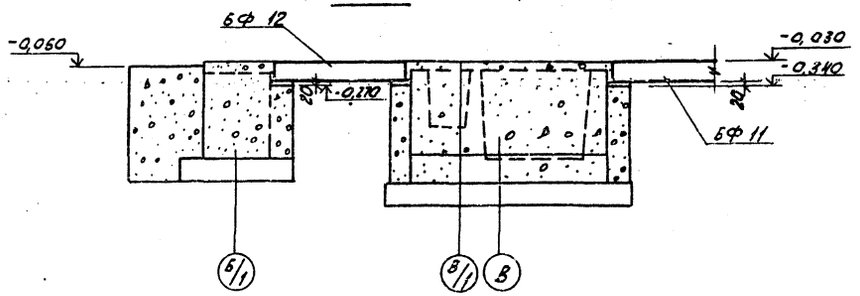

5—5

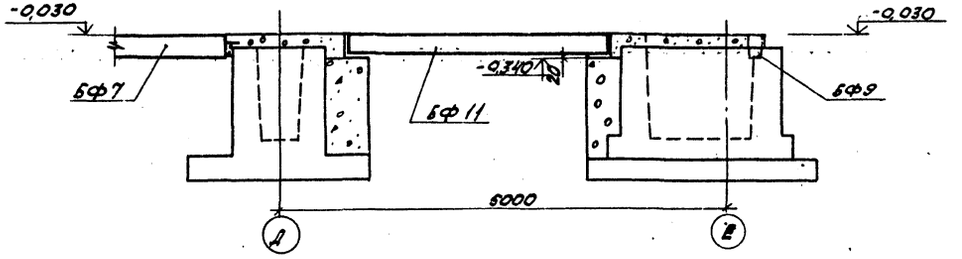

Фрагмент 9

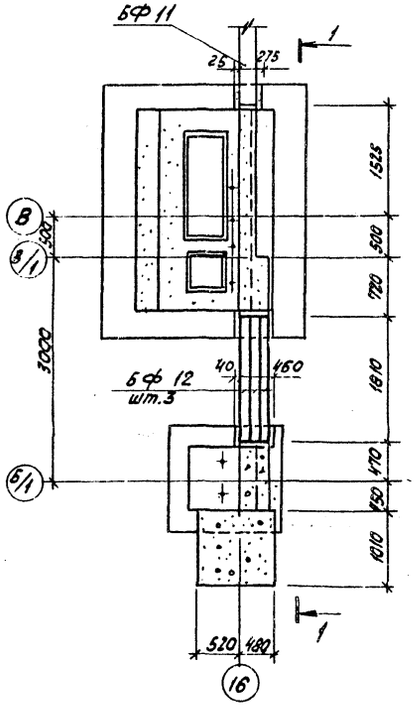

2—2

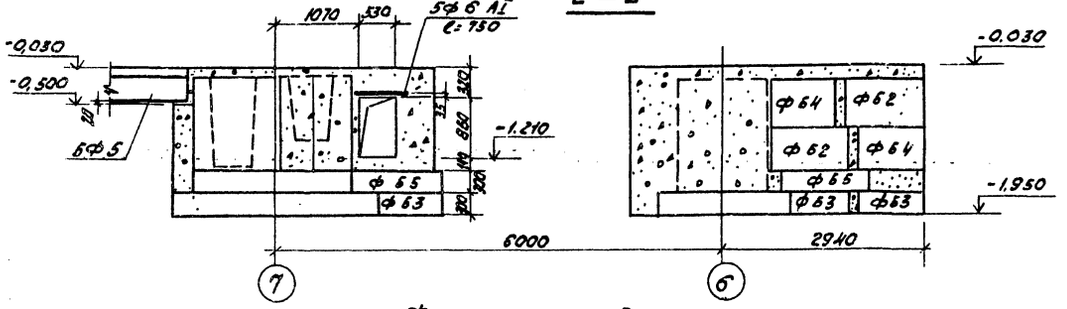

Фрагмент 11

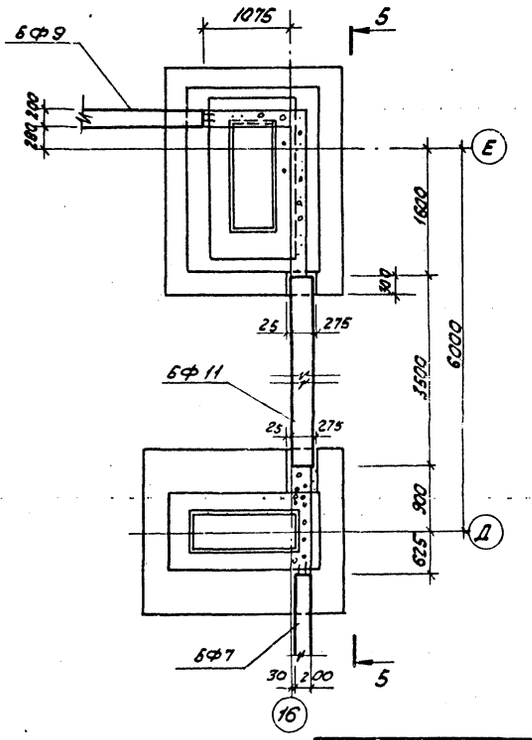

Фрагмент 10

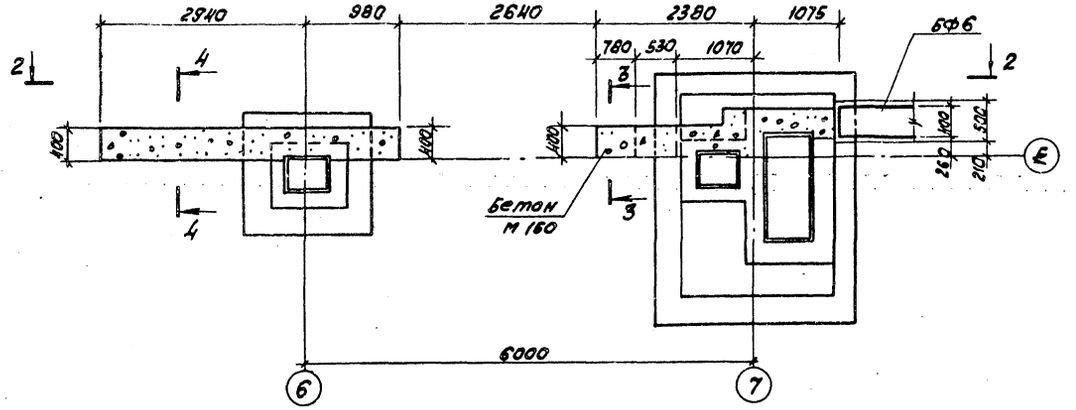

3—3

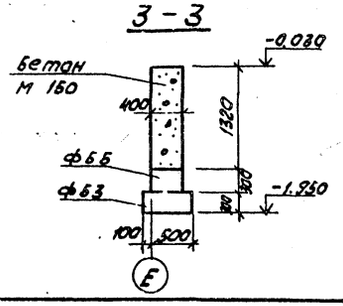

4—4

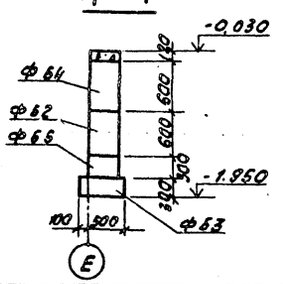

привязан

Инв.№

			ТП 903-1-198 КЖ-		
			Котельная с тремя котлами КВ-ГМ-100 и тремя котлами ГМ-50-14(2АЕ-25-14)ГМ. Открытая система теплоснабжения		
Гл.инж.пр.	Думан		Котельная	Стадия	Лист	Листов
Нач.отд.	Радько			РП	9	
Н.контр.	Андреевская		Схема расположения фундаментов и фундаментных балок. Фрагменты 9÷11	ЛАТГИПРОПРОМ		
Гл.констр.	Андреевская					
Рук.гр.	Бобрик					
Ст.инж.	Яковчик					

18454-46 37

Формат А2

Типовой проект 903-1-198 Альбом 5.2

Инв.№ подл. | Подпись и дата | Взам.инв.№

1 — 1

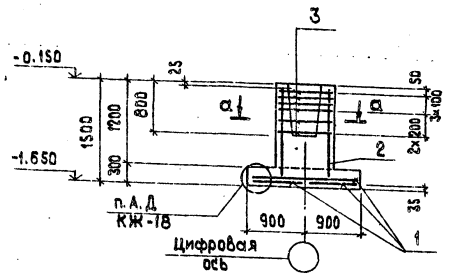

2 — 2

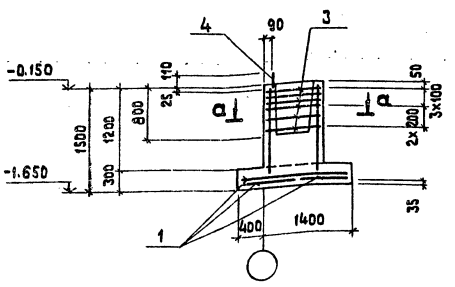

фм 1

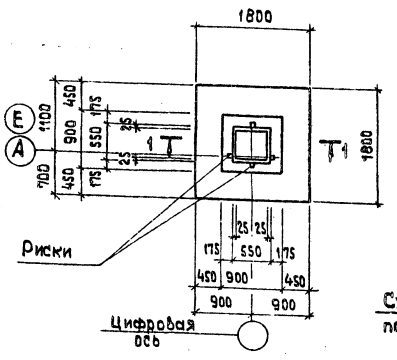

фм 2

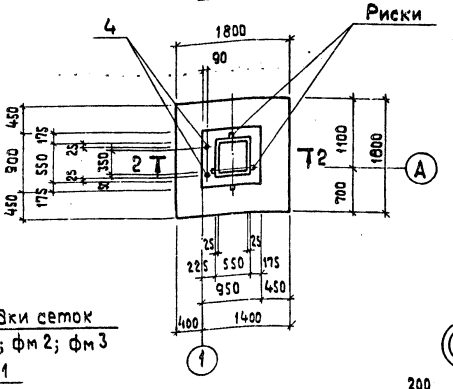

фм 3

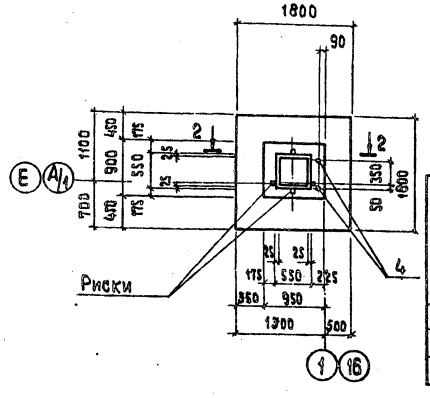

Схема раскладки сеток подошвы фм 1; фм 2; фм 3

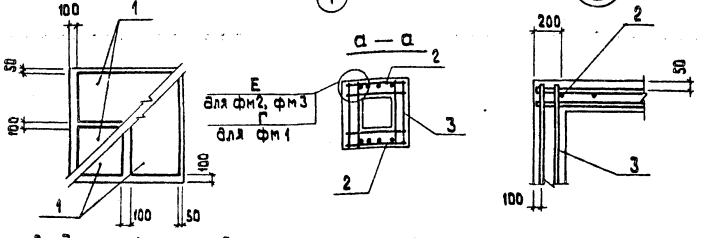

Ведомость расхода стали на элемент, кг

Марка элемента	Изделия арматурные							Изделия закладные						Всего	Общий расход
	Арматура класса							Прокат марки							
	AI			AII				Вст3 кп2							
	ГОСТ 5781-81							ГОСТ 2590-71*		ГОСТ 19903-74*		ГОСТ 5915-70*			
	ф6	ф8	Итого	ф10	ф12	Итого		Болт м24		-5-8		Гайка м24			
фм 1	3.6	17.8	21.4	21.6	10.4	32.0	53.4								53.4
фм 2	3.6	17.8	21.4	21.6	10.4	32.0	53.4	5.5		0.9		0.4		6.8	60.2
фм 3	3.6	17.8	21.4	21.6	10.4	32.0	53.4	5.5		0.9		0.4		6.8	60.2

Спецификация фундаментов фм 1; фм 2; фм 3

Формат	Зона	Поз.	Обозначение	Наименование	Кол.	Примечание
				фундамент фм 1		
				сборочные единицы		
				Сетки арматурные		
		1	1.410-2 Вып.1	С (1) 10 AII - 8х18	4	
		2	1.412-1/77 Вып.3	СН 12 AII - 6х15	2	
		3	1.412-1/77 Вып.3	СА-8 AI	6	
				Материалы		
				Бетон марки 150		1.6 м³
				фундамент фм2		
				Сборочные единицы		
				Сетки арматурные		
		1	1.410-2 Вып.1	С (1) 10 AII - 8х18	4	
		2	1.412-1/77 Вып.3	СН 12 AII - 6х15	2	
		3	1.412-1/77 Вып.3	СА-8 AI	6	
				Изделия закладные		
		4	1.412.1-4	МН 1	2	
				Материалы		
				Бетон марки 150		1.7 м³
				фундамент фм3		
				Сборочные единицы		
				Сетки арматурные		
		1	1.410-2 Вып.1	С (1) 10 AII - 8х18	4	
		2	1.412-1/77 Вып.3	СН 12 AII - 6х15	2	
		3	1.412-1/77 Вып.3	СА-8 AI	6	
				Изделия закладные		
		4	1.412.1-4	МН 1	2	
				Материалы		
				Бетон марки 150		1.7 м³

Привязан

Инв.№

Гл.инж.пр.	Думан		
Нач.отд.	Рябуха		
Н.контр.	Андриевская		
Гл.констр.	Андриевская		
Рук.гр.	Бобрик		
Ст.инж.	Яковчик		
Ст.техн.	Белякова		

ТП 903-1-198 КЖ

Котельная с тремя котлами КВ-ГМ-100 и тремя котлами ГМ-50-14/2 (2ДЕ-25-14ГМ). Открытая система теплоснабжения

Стадия	Лист	Листов
РП	10	

Котельная

фм 1; фм 2; фм 3
Опалубка и армирование

ЛАТГИПРОПРОМ

18454-46 38

Формат А2

Альбом 5.2

Типовой проект 903-1-198

Спецификация фундаментов фм5, фм6

Формат	Зона	Поз.	Обозначение	Наименование	Кол.	Примечание
				Фундамент фм5		
				Сборочные единицы		
				Сетки арматурные		
		1	1.410-2 Вып.1	С 10 AII - 8×21	3	
		2	1.410-2 Вып.1	С 10 AII - 10×27	1	
		3	1.410-2 Вып.1	С 10 AII - 8×27	1	
		4	1.412-1/77 Вып.3	СН 12 AII - 18×15	2	
		5	ТП 903-1-198 ал. 35 часть 2 КЖИ-С15	С 15	6	
				Материалы		
				Бетон марки 150		5,1 м³
				Фундамент фм6		
				Сборочные единицы		
				Сетки арматурные		
		6	1.410-2 Вып.1	С(1)10 AII - 8×18	4	
		7	1.412-1/77 Вып.3	1С(1)12 AII - 6×24	2	
		8	1.412-1/77 Вып.3	СА-8 AI	6	
				Материалы		
				Бетон марки 150		2,7 м³

Выборка расхода стали на элемент, кг

Марка элемента	Изделия арматурные							Всего	Общий расход
	Арматура класса AI				AII				
	ГОСТ 5781-81								
	6	8		Итого	10	12	Итого		
фм5	4,4	55,4		59,8	37,0	25,8	62,8	122,6	122,6
фм6	2,3	18,5		20,8	21,6	16,7	38,3	59,1	59,1

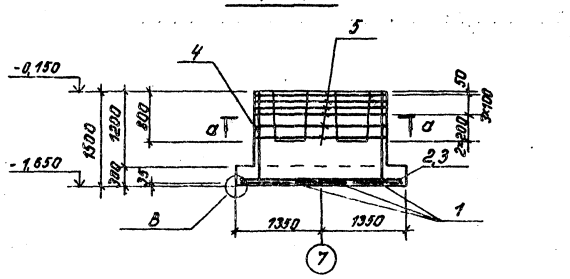

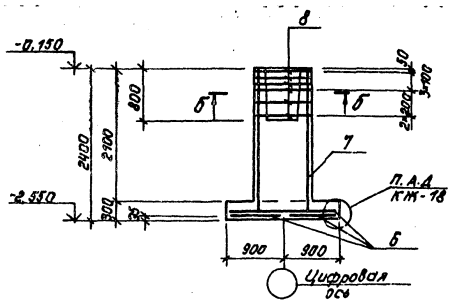

фм 5

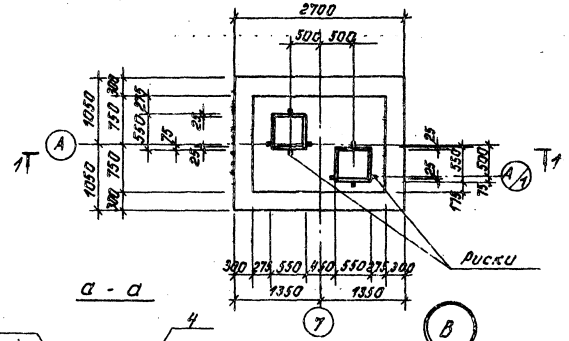

фм 6

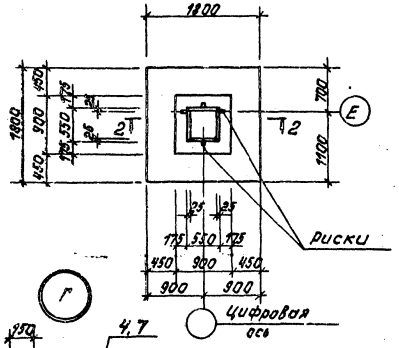

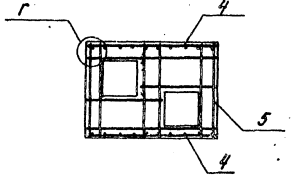

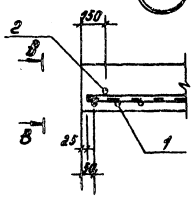

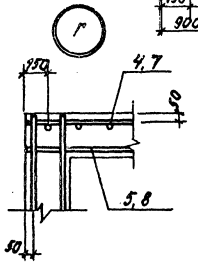

Схема раскладки сеток подошвы фм5

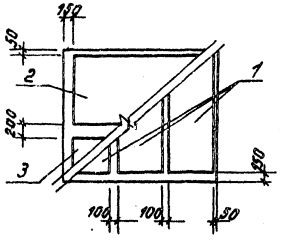

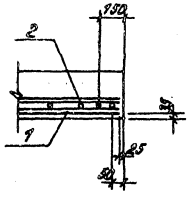

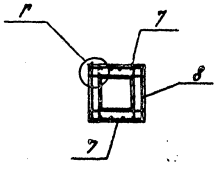

Схема раскладки сеток подошвы фм6

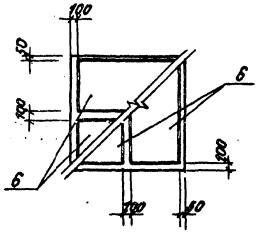

Гл.инжд.	Думан		
Нач.отд.	Рябуха		
Н.контр.	Андрейевская		
Гл.констр.	Андрейевская		
Рук.гр.	Бобрик		
Ст.инж.	Ясайчик		
Ст.техн.	Замуралева		

Привязан

Инв. №

ТП 903-1-198 КЖ

Котельная с тремя котлами КВ-1ГМ-100 и тремя котлами ГМ-50-14/2 ДЕ-25-14ГМ. Открытая система теплоснабжения

Котельная

Стадия: РП | Лист: 11 | Листов:

фм 5, фм 6. Опалубка и армирование

ЛАТГИПРОПРОМ

Формат А2

Инв. № подл. | Подпись и дата | Взам. инв. №

Альбом 5.2

Типовой проект 903-1-

Спецификация фундаментов Фм7, Фм8

Формат	Зона	Поз.	Обозначение	Наименование	Кол.	Примечание
				Фундамент Фм7		
				Сборочные единицы		
				Сетки арматурные		
		1	1.410-2 Вып.1	С12АII - 8×33	3	
		2	1.410-2 Вып.1	С10АII - 10×27	3	
		3	1.412-2/77 Вып.3	СН12АII - 10×18	2	
		4	ТП 903-1-198 КЖИ-С16 ал.6.5 часть 2	С16	8	
		5	1.412-1/77 Вып.3	1С(1)12АII - 6×18	2	
				Изделие закладное		
		7	1.412.1-4	МН1	2	
				Материалы: бетон М150		7,6 м³
				Фундамент Фм8		
				Сборочные единицы		
				Сетки арматурные		
		1	1.410-2 Вып.1	С12АII - 8×33	3	
		2	1.410-2 Вып.1	С10АII - 10×27	3	
		3	1.412-2/77 Вып.3	СН12АII - 10×18	2	
		5	1.412-1/77 Вып.3	1С(1)12АII - 6×18	2	
		6	ТП 903-1-198 ал.6.5 часть 2 КЖИ-С17	С17	8	
				Изделие закладное		
		7	1.412.1-4	МН1	2	
				Материалы: Бетон М150		7,1 м³

Ведомость расхода стали на элемент, кг

Марка элемента	Изделия арматурные						Всего	Изделия закладные				Всего	Общий расход
	Арматура класса							Прокат марки					
	AI			AII				Вст3кп2					
	ГОСТ 5781-81							ГОСТ 2590-71*	ГОСТ 19903-74*	ГОСТ 5915-70*			
	ф6	ф8	Итого	ф10	ф12	Итого		Болт М24	δ=8	Гайка М24			
Фм7	3,5	84,1	88,2	29,4	74,3	103,7	191,9	5,5	0,9	0,4	6,8		198,7
Фм8	3,5	71,1	74,6	29,4	74,3	103,7	178,3	5,5	0,9	0,4	6,8		185,1

1-1

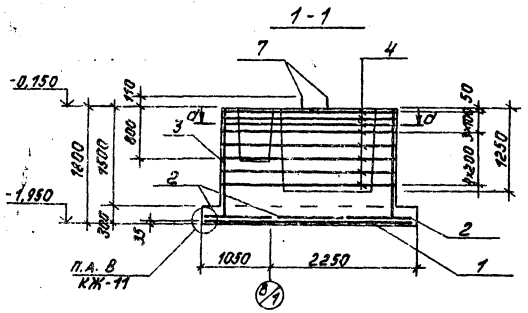

3-3

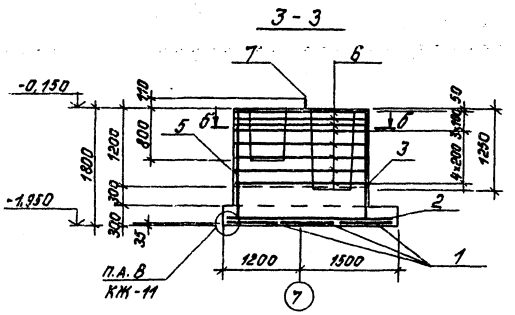

Фм 7

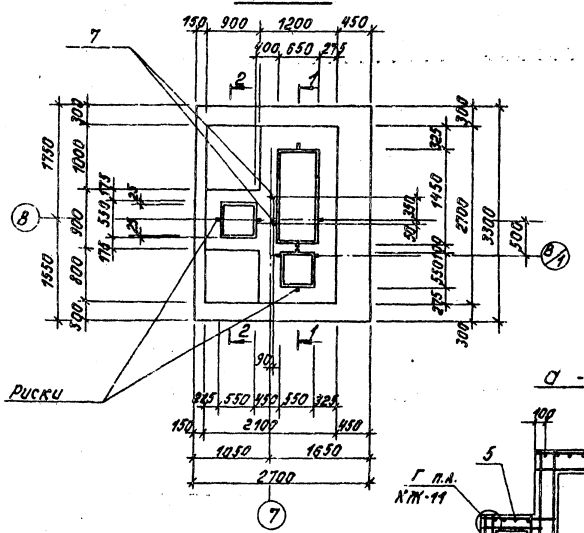

Фм 8

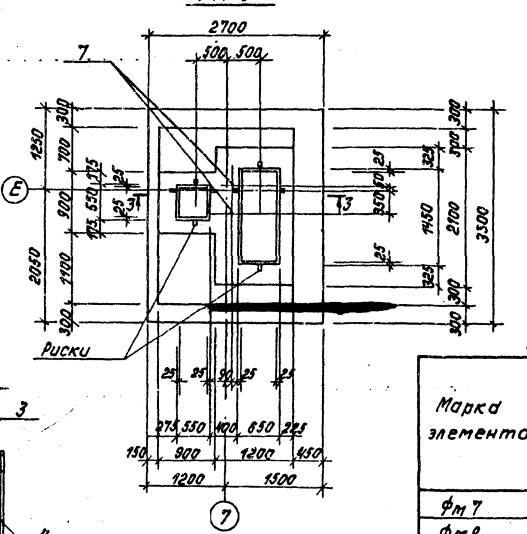

а-а

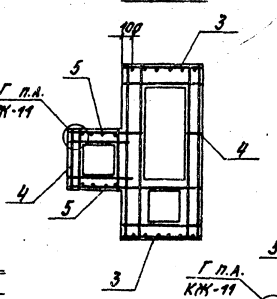

2-2

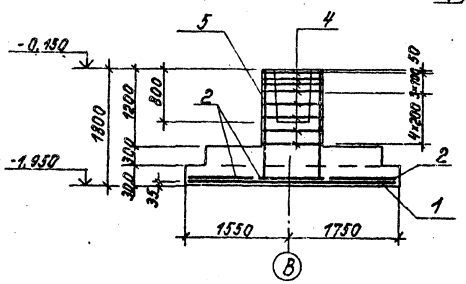

б-б

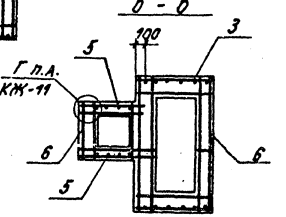

Схема раскладки сеток подошвы Фм7, Фм8

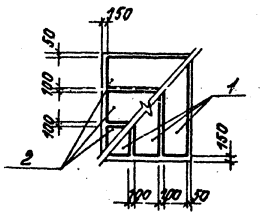

Привязан

Инв. №

Гл.инж.пр.	Думан		
Нач.отд.	Рабуха		
Н.контр.	Андриевская		
Гл.констр.	Андриевская		
Рук. гр.	Бобрук		
Ст.инж.	Ковчик		
Ст.техн.	Замуриева		

ТП 903-1-198 КЖ

Котельная с тремя котлами КВ-ГМ-100 и тремя котлами ГМ-50-14/ДЕ-25-14ГМ Открытая система теплоснабжения

Стадия	Лист	Листов
РП	12	

Котельная

Фм7, Фм8. Опалубка и армирование

ЛАТГИПРОПРОМ

18454-46 40

Формат А2

Инв. № подл. | Подпись и дата | Взам. инв. №

Альбом 5.2

Типовой проект 903-1-

Спецификация фундаментов фм 21; фм 10

Формат	Зона	Поз.	Обозначение	Наименование	Кол	Примечание
				Фундамент фм 21		
				Сборочные единицы		
				Сетки арматурные		
		1	1.410-2 Вып.1	С(1) 10 АII-16х18	2	
		2	1.410-2 Вып.1	С 12 АII-8х15	2	
		3	1.412.1-4	СН-6 АI	2	
				Изделия закладные		
		4	ГОСТ 24379.1-80	Болт 1.1 М30х1000	2	
		10	ГОСТ 8240-72	2 П 12 ℓ=790	2	
				Детали		
				Ф8 АI ГОСТ 5781-81		
		11		ℓ=850	6	0.3
				Материалы		
				Бетон марки 150		1.94 м³
				Фундамент фм 10		
				Сборочные единицы		
				Сетки арматурные		
		5	1.410-2 Вып.1	С 10 АII-14х27	1	
		6	1.410-2 Вып.1	С 10 АII-8х27	1	
		7	1.410-2 Вып.1	С 10 АII-8х24	3	
		8	1.412-2/77 Вып.3	СН 12 АII-10х18	2	
		9	1.412-2/77 Вып.3	СД-8 АI	8	
				Материалы		
				Бетон марки 150		4.5 м³

Ведомость расхода стали на элемент, кг

Марка элемента	Изделия арматурные								Изделия закладные				Общий расход
	Арматура класса								Прокат марки				
	АI				АII				Ст3кп2				
	ГОСТ 57.81-81								ГОСТ 24379.1-80* Болт М30	ГОСТ 8240-72* С 12			
	Ф6	Ф8	Ф10	Итого	Ф10	Ф12	Итого	Всего				Всего	
фм 21	10.6	3.8	8.4	22.8	19.4	12.9	32.3	55.1	13.5	32.9		46.4	101.5
фм 10	4.9	43.2		48.1	43.2	18.6	61.8	109.9					109.9

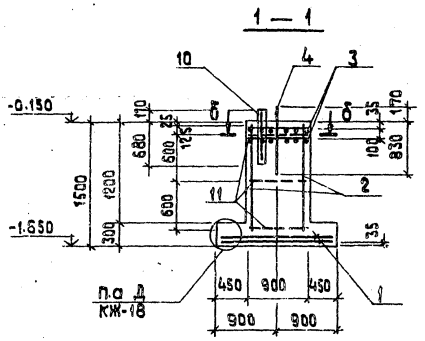

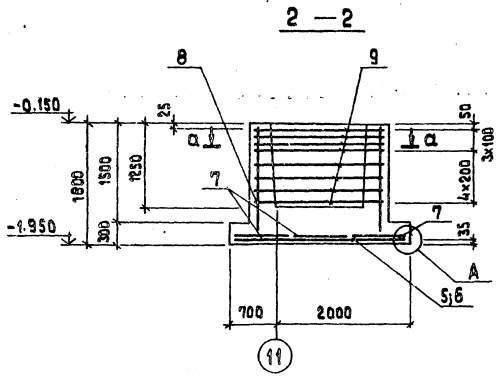

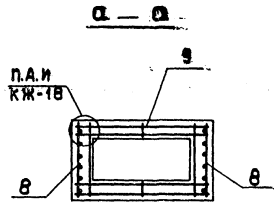

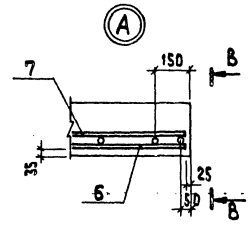

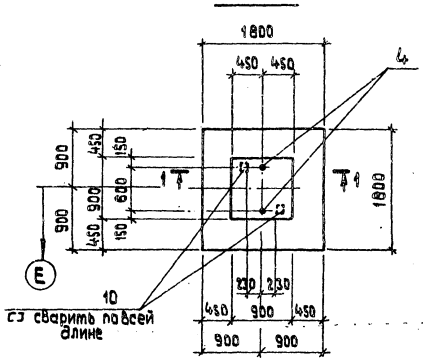

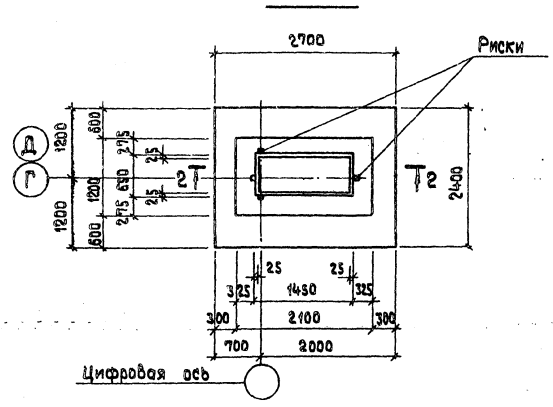

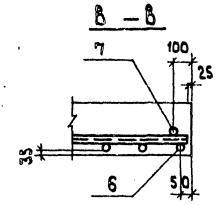

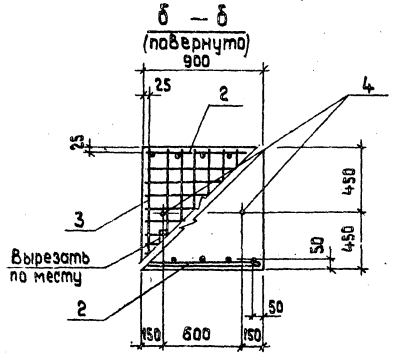

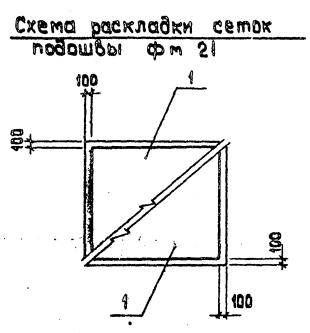

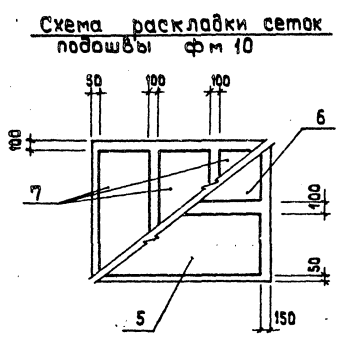

Прибязан

Инв. №

Инв.№ подл. | Подпись и дата | Взам. инв.№

Гл.инж.пр.	Думан		
Нач.отд.	Рябуха		
Н.контр.	Андриевская		
Гл.констр.	Андриевская		
Рук. гр.	Боярчук		
Ст.инж.	Якавчик		
Ст.техн.	Замураева		

ТП 903-1-198 КЖ

Котельная с тремя котлами КВ-ГМ-100 и тремя котлами ГМ 50-14 (2ДЕ-25-14ГМ). Открытая система теплоснабжения

Стадия	Лист
РП	13

Котельная

фм 10, фм 21
Опалубка и армирование

ЛАТГИПРОПРОМ

18454-46 41

Формат А2

Альбом 52

Типовой проект 903-1-198

Инв. № подл. | Подп. и дата | Взам. инв. №

Спецификация фундаментов фм11; фм12; фм4

Позиция	Обозначение	Наименование	Кол.	Примечание
		Фундамент фм11		
		Сборочные единицы		
		Сетки арматурные		
1	1.410-2 Вып.1	С(1) 10АII-8×30	1	
2	1.410-2 Вып.1	С(1) 10АII-14×30	1	
3	1.410-2 Вып.1	С(1) 10АII-14×24	2	
4	1.412-2/77 Вып.3	СН 16АII-10×18	2	
5	1.412-2/77 Вып.3	СД-8АI	8	
		Материалы		
		Бетон марки 150		
		Фундамент фм12		4,1 м³
		Сборочные единицы		
		Сетки арматурные		
1	1.410-2 Вып.1	С(1) 10АII-8×30	1	
2	1.410-2 Вып.1	С(1) 10АII-14×30	1	
3	1.410-2 Вып.1	С(1) 10АII-14×24	2	
4	1.412-2/77 Вып.3	СН 16АII-10×18	2	
5	1.412-2/77 Вып.3	СД-8АI	8	
		Изделия закладные		
6	1.412.1-4	МН 1	2	
		Материалы		
		Бетон марки 150		4,1 м³
		Фундамент фм4		
		Сборочные единицы		
		Сетки арматурные		
7	1.410-2 Вып.1	С 10АII-14×15	2	
8	1.412-1/77 Вып.3	СН 12АII-6×15	2	
9	1.412-1/77 Вып.3	СА-8АI	6	
		Материалы		
		Бетон марки 150		1,3 м³

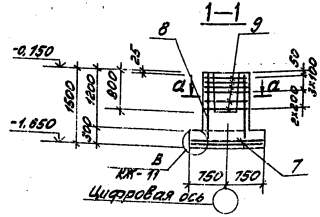

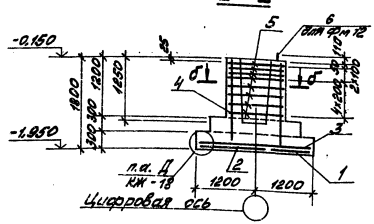

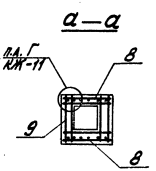

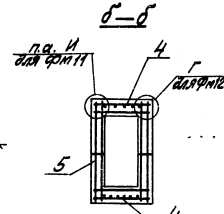

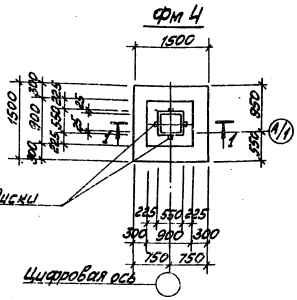

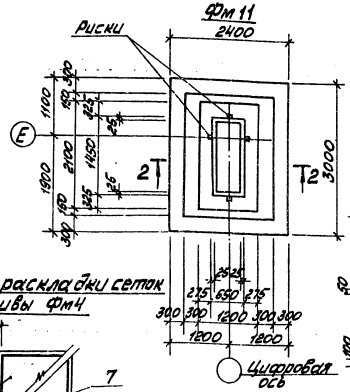

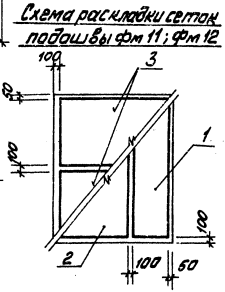

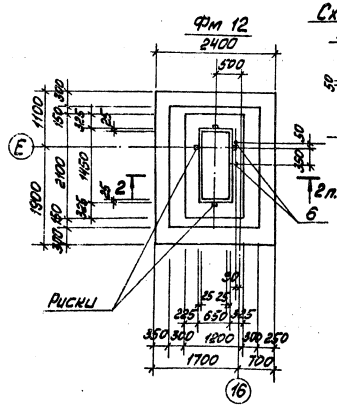

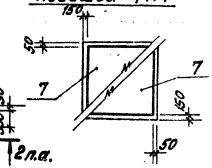

Ведомость расхода стали на элементы, кг

Марка элемента	Изделия арматурные: Арматура класса AI ГОСТ 5781-81 ф6	ф8	ф10	Итого	Арматура класса AII ГОСТ 5781-81 ф10	ф12	ф16	Итого	Всего	Изделия закладные: Прокат марки Вст3кп2 ГОСТ 23118-78* Вст3кп2 по п.2.4	ГОСТ 23118-78* Вст3кп2 по п.2.3 б=8	ГОСТ 19903-74* Вст3кп2 по п.2.32	Всего	Общий расход
фм 11	7.3	40.8	2.4	50.5	46.9	—	33.2	80.1	130.6					130.6
фм 12	7.3	40.8	2.4	50.5	46.9	—	33.2	80.1	130.6	5.5	0.9	0.4	6.8	137.4
фм 4	2.0	17.8		19.8	14.4	10.4	—	24.8	44.6					44.6

Привязан

Инв. №

ТП 903-1-198 КЖ

Материал стержня колпачков: ГМ-100 (марка колпачка ГМ-5П-КГ2АЕ 25-24/ГМ) открытая система теплоснабжения

			Стадия	Лист	Листов
Гип			Р	14	
Нач.отд.					
Нач.сект.					
Рук.гр.					
Н.контр.					
Гл.инж.проекта					
Гл.спец.					

Котельная

фм 4; фм 11; фм 12

Опалубка и армирование

ЛАТГИПРОПРОМ

13454-46 42

Формат А2

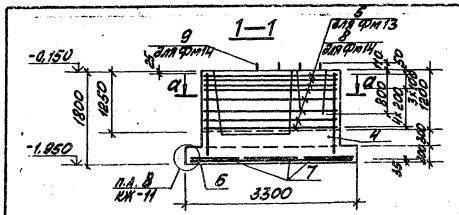

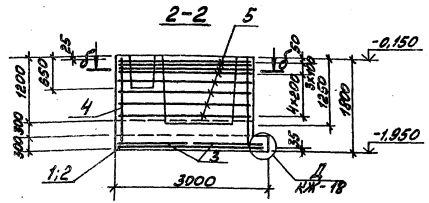

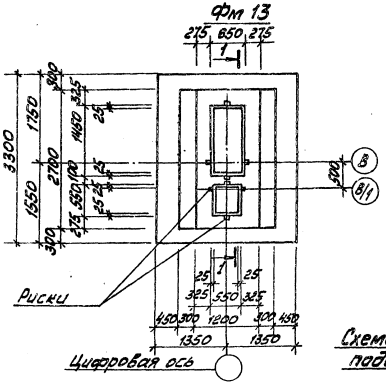

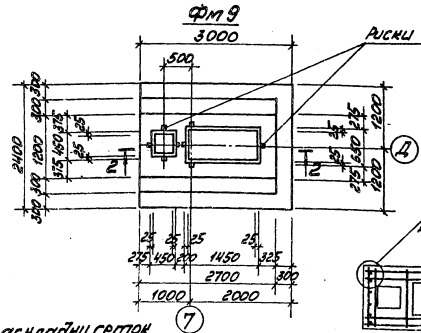

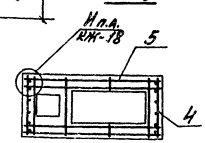

Схема раскладки сеток подошвы Фм13; Фм14

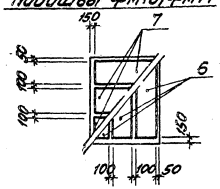

Схема раскладки сеток подошвы Фм 9

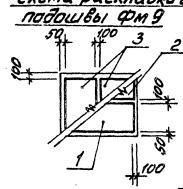

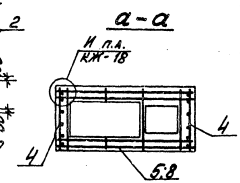

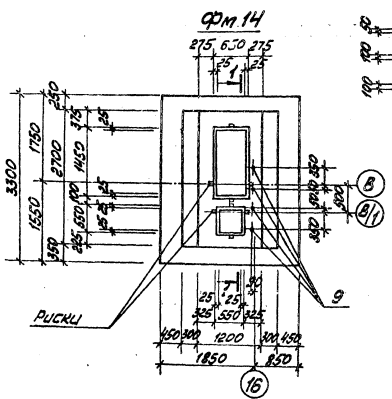

Спецификация фундаментов Фм9; Фм13; Фм14

Форм.	Зона	Поз.	Обозначение	Наименование	Кол.	Примечание
				Фундамент Фм9		
				Сборочные единицы		
				Сетки арматурные		
		1	1.410-2 Вып.1	С10АII-14×30	1	
		2	1.410-2 Вып.1	С10АII-8×30	1	
		3	1.410-2 Вып.1	С10АII-14×24	2	
		4	1.412-2/7.7 Вып.3	СН12АII-10×18	2	
		5	ТП 903-1-198 КЖИ-С5 ал.5.5	С5	8	
				Материалы		
				Бетон марки 150		6,0м³
				Фундамент Фм13		
				Сборочные единицы		
				Сетка арматурная		
		4	1.410-2 Вып.1	СН12АII-10×18	2	
		6	1.410-2 Вып.1	С10АII-8×33	3	
		7	1.410-2 Вып.1	С10АII-10×27	3	
		8	ТП 903-1-198 КЖИ-С5 ал.5.5	С5	8	
				Материалы		
				Бетон марки 150		6,5м³
				Фундамент Фм14		
				Сборочные единицы		
				Сетки арматурные		
		4	1.410-2 Вып.1	СН12АII-10×18	2	
		6	1.410-2 Вып.1	СН10АII-8×33	3	
		7	1.410-2 Вып.1	С10АII-10×27	3	
		8	ТП 903-1-198 КЖИ-С8 ал.5.5	С8	8	
				Изделия закладные		
		1	1.412.1-4	МН1	4	
				Материалы		
				Бетон марки 150		6,5м³

Ведомость расхода стали на элемент, кг

Марка элемента	Изделия арматурные							Изделия закладные				Общий расход
	Арматура класса						Всего	Прокат марки			Всего	
	А I			А II				В ст3 кп 2				
	ГОСТ 5781-81							ГОСТ 2590-71*	ГОСТ 19903-74*	ГОСТ 5915-70*		
	ф6	ф8	Итого	ф10	ф12	Итого		Болт М24	δ=8	Гайка М24		
Фм 9	5,1	56,6	61,7	47,3	18,6	65,9	127,6					127,6
Фм 13	6,9	56,6	63,5	59,4	18,6	78,0	141,5					141,5
Фм 14	6,9	56,6	63,5	59,4	18,6	78,0	141,5	11,0	1,8	0,8	13,6	155,1

Привязан

Инв. №

Гл.инж.пр.	Думан		
Нач.отд.	Рябуха		
Н.контр.	Андреевская		
Гл.конст.	Андреевская		
Рук.гр.	Бобрик		
Ст.инж.	Яковчик		
Ст.тех.	Беляков		

ТП 903-1-198 КЖ

Котельная Стремя котлами КВ-ГМ-100 и тремя котлами ГМ-50-14 (ДЕ-25-14ГМ). Открытая система теплоснабжения

Стадия	Лист	Листов
РП	15	

Котельная

Фм 9; Фм 13; Фм 14
Опалубка и армирование

ЛАТГИПРОПРОМ

Формат А2

Типовой проект 903-1-198 Альбом 5.2

Инв. № подл. | Подп. и дата | Взам. инв. №

18454-46 43

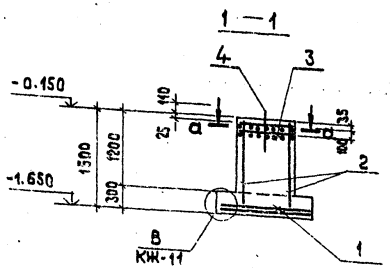

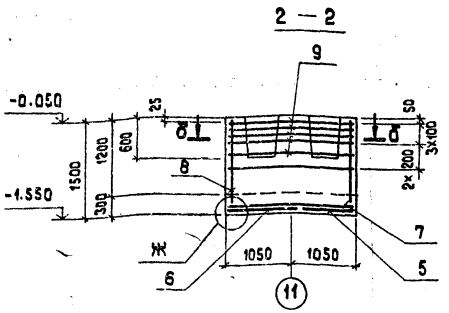

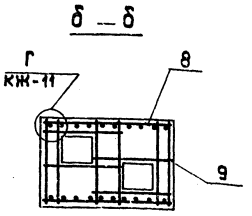

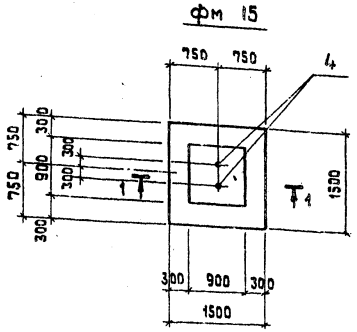

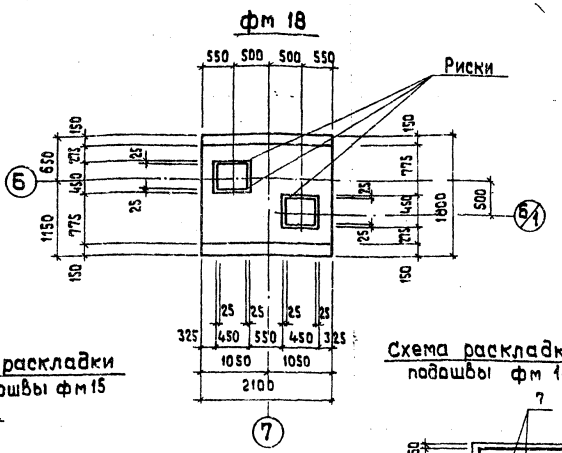

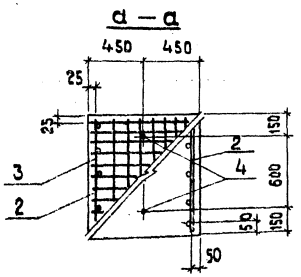

Схема раскладки сеток подошвы фм 15

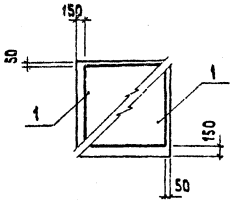

Схема раскладки сеток подошвы фм 18

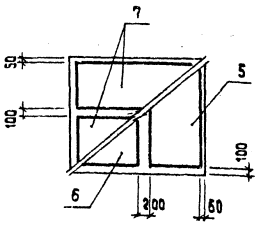

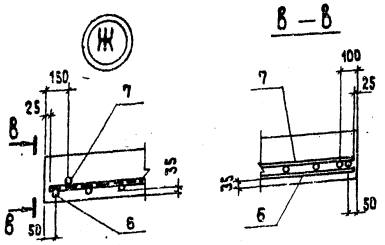

Ведомость расхода стали на элемент, кг

Марка элемента	Изделия арматурные								Изделия закладные						Общий расход
	Арматура класса								Прокат марки						
	A-I				A-II				Ст 3 кп 2						
	ГОСТ 5781-81								ГОСТ 2590-71*		ГОСТ 19903-74*		ГОСТ 5915-70*		
	ф6	ф8	ф10	Итого	ф10	ф12	Итого	Всего	Болт М24		-б=8		Гайка М24		
фм 15	8.9	2.0	8.4	19.3	14.4	12.9	27.3	46.6	5.5		0.9		0.4		6,8	53.4
фм 18	3.4	50.6		54.0	24.5	25.8	50.3	104.3								104.3

Спецификация фундаментов фм 15; фм 18

Форм.	Зона	Поз.	Обозначение	Наименование	Кол.	Примеч.
				фундамент фм 15		
				Сборочные единицы		
				Сетки арматурные		
		1	1.410 -2 Вып. 1	С 10 А II- 14х15	2	
		2	1.410 -2 Вып. 1	С 12А II - 8х15	2	
		3	1.412.1-4	СН- 6 А I	2	
				Изделия закладные		
		4	1.412.1-4	МН 1	2	
				Детали		
			1.412.1-4	мм 1	4	
			1.412.1-4	мм 2	4	
			1.412.1-4	мм 3	4	
				Материалы		
				Бетон марки 150		1.5 м³
				фундамент фм 18		
				Сборочные единицы		
				Сетки арматурные		
		5	1.410 -2 Вып. 1	С(1) 10 А II-8х18	1	
		6	1.410 -2 Вып. 1	С(1) 10 А II-10х18	1	
		7	1.410 -2 Вып. 1	С 10 А II-8х21	2	
		8	1.412 -1/77 Вып. 3	СН 12 А II-18х15	2	
		9	ТП 903-1-198 КЖИ-С18 ал. 5.5	С 18	6	
				Материалы		
				Бетон марки 150		4.7 м³

1. Схему сборки пространственного каркаса вертикального армирования подколонника фундамента фм 15 см. серию 1.412.1-4 стр. 30 .

Привязан

Инв. №

Гл. инжр.	Думан		
Нач. отд.	Рябуха		
Н. контр.	Андриевская		
Гл. констр.	Андриевская		
Рук. гр.	Бобрик		
Ст. инж.	Якобчик		
Инж.	Прибчанина		

ТП 903-1-198 КЖ

Котельная с тремя котлами КВ-ГМ-100 и тремя котлами ГМ-50-14 (2 ДЕ-25-14 ГМ). Открытая система теплоснабжения

Стадия	Лист	Листов
Р	16	

Котельная

фм 15; фм 18
Опалубка и армирование

ЛАТГИПРОПРОМ

Формат А2

18454-46 44

Инв. № подл. | Подпись и дата | Взам. инв. №

Типовой проект 903-1-198 Альбом 5.2

Инв. № подл. | Подп. и дата | Взам. инв. №

Спецификация фундаментов Фм16, Фм22

Обозначение	Наименование	Кол.	Примечание
	Фм 16		
	Сборочные единицы		
	Сетки арматурные		
1.410-2 Вып.1	С(1) 10АII-14х36	2	
1.410-2 Вып.1	С(1) 10АII-20х30	1	
1.410-2 Вып.1	С(1) 10АII-14х30	1	
1.412-2/77 Вып.3	СН 16АII-10х18	2	
1.412-2/77 Вып.3	СД-8АI	8	
1.410-2 Вып.1	С 12 АII-8х18	2	
1.412-1-4	СН-6АI	2	
	Изделия закладные		
ГОСТ 24379.1-80	Болт 1.1 М30х1000	2	
ГОСТ 8240-72	2 С 12 ℓ=790	2	
	Детали		
	ф 8АI ГОСТ 5781-81		
	ℓ=850	6	0,3
	Материалы		
	Бетон марки 150		7,1 м³
	Фм 22		
	Сборочные единицы		
	Сетки арматурные		
1.410-2 Вып.1	С 10АII-14х15	2	
1.410-2 Вып.1	С 12 АII-8х18	2	
1.412.1-4	СН-6АI	2	
	Изделия закладные		
ГОСТ 24379.1-80	Болт 1.1 М30х1000	2	
ГОСТ 8240-72	2 С 12 ℓ=790	2	
	Детали		
	ф 8АI ГОСТ 5781-81		
	ℓ=850	6	0,3
	Материалы		
	Бетон марки 150		1,9 м³

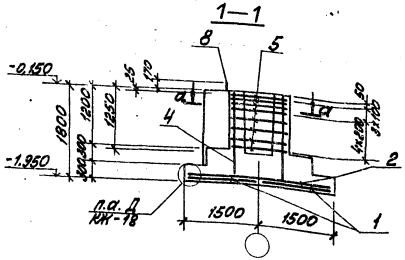

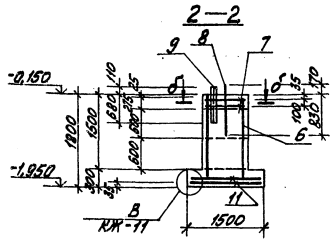

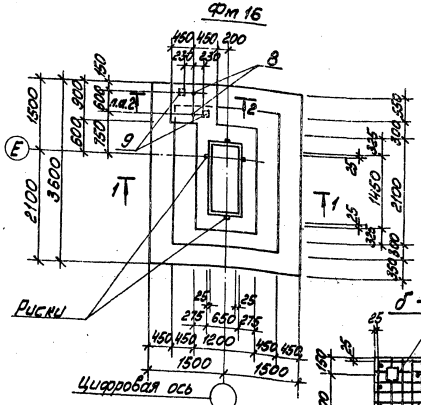

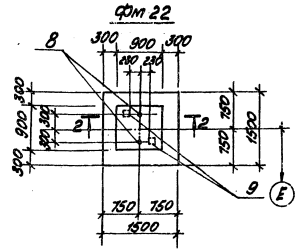

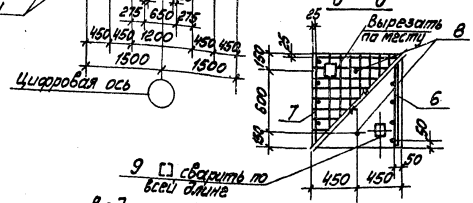

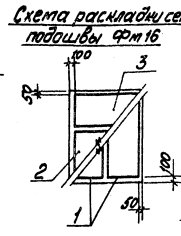

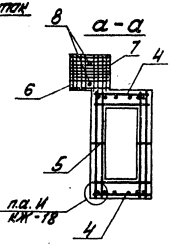

Ведомость расхода стали на элемент, кг

Марка элемента	Изделия арматурные								Изделия закладные				Общий расход
	Арматура класса							Всего	Прокат марки			Всего	
	А-I			А-II					В Ст3 пп2				
	ГОСТ 5781-81								ГОСТ 24379.1-80	ГОСТ 8240-72			
	ф6	ф8	ф10	Итого	ф10	ф12	ф16	Итого	Болт М30	Итого	С 12	Итого	
Фм 16	10,6	42,6	2,4		55,6	69,6	33,2	102,8	158,4	13,5	32,9	32,9	46,4	204,8
Фм 22	8,0	3,8	8,4		21,2	14,3	15,6	29,9	51,1	13,5	13,5	32,9	32,9	46,4	97,5

Привязан

Инв. №

ТП 903-1-198 КЖ

Котлован с грунта катками КЯ-14 по ГОСТ 12536-67 с грунта катками ТМ-50 ЧСДМ-85 по ГОСТ 12536-67 с применением гидравлической системы

Стадия	Лист	Листов
РП	17	

Котельная
Фм 16, Фм 22.
Планировка и армирование

ЛАТГИПРОПРОМ

Гл. инж. проекта Ермакова
Нач. отд. Ермакова
Гл. конструктор Ермакова
Рук. гр. Ермакова
Ст. инж. Ермакова
Ст. техн. Ермакова

18454-46 45 Формат А2

Альбом 5.2

Типовой проект 903-1-198

Инв.№ подл. | Подпись и дата | Взам.инв.№

2 – 2

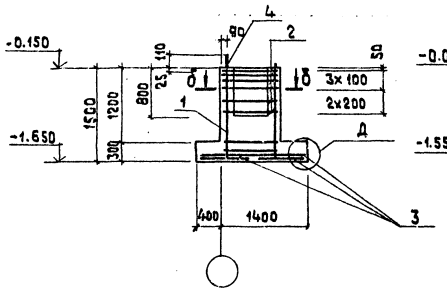

1 – 1
Для фм 17

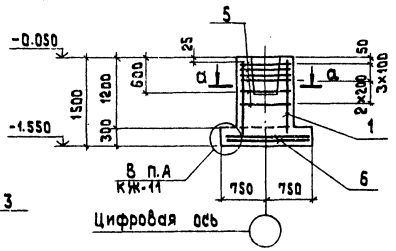

Схема раскладки сеток подошвы фм 17; фм 19

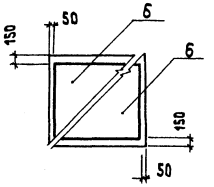

Схема раскладки сеток подошвы фм 20

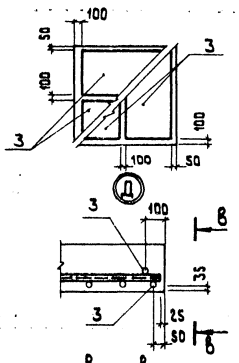

фм 20

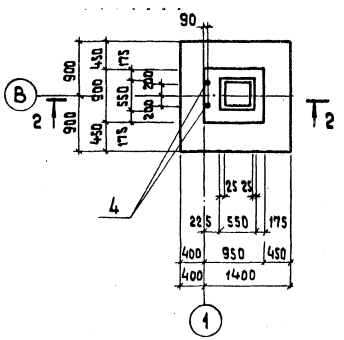

фм 17; фм 19

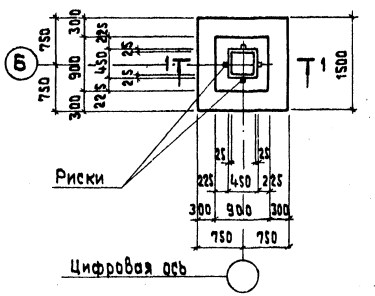

Б – Б

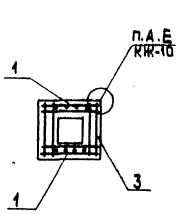

а – а

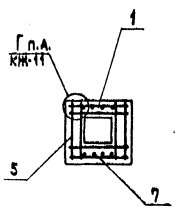

1 – 1
Для фм 19

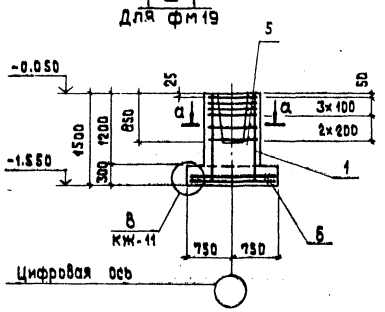

В – В

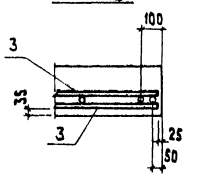

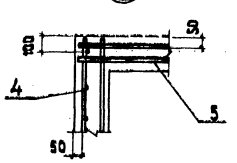

Спецификация фундаментов фм 20; фм 19; фм 17

Формат	Зона	Поз.	Обозначение	Наименование	Кол.	Примеч
				фундамент фм 20		
				Сборочные единицы		
				Сетки арматурные		
		1	1.412-2/77 Вып.3	СН 12 АII-6х15	2	
		2	1.412-2/77 Вып.3	СА-8 АI	6	
		3	1.410-2 Вып.1	С (1) 10 АII-8х18	4	
		4	1.412.1-4	Закладное изделие МН 1	2	
				Материалы		
				Бетон марки 150		1.78 м³
				фундамент фм17; фм19		
				Сборочные единицы		
				Сетки арматурные		
		5	1.412-1/77 Вып.3	СА-8 АI	6	
		6	1.410-2 Вып.1	С 10 АII-14х15	2	
		1	1.412-1/77 Вып.3	СН 12 АII-6х15	2	
				Материалы		
				Бетон марки 150		1.3 м³

Ведомость расхода стали на элемент, кг

Марка элемента	Изделия арматурные						Всего	Изделия закладные						Всего	Общий расход
	Арматура класса							Прокат марки							
	AI			AII				В.Ст3.кп2							
	ГОСТ 5781-81			ГОСТ 5781-81				ГОСТ 535-71*		ГОСТ 19903-74*		ГОСТ 5525-74			
	ф6	ф8	Итого	ф10	ф12	Итого		Болт М24	Итого	δ=8	Итого	Винт М24	Итого		
фм 20	3.6	17.8	21.4	21.6	10.4	32.0	53.4	5.5		0.9		0.4		6.8	60.2
фм 17; фм 19	2.0	17.8	19.8	14.3	10.4	24.7	44.5								44.5

Привязан

Инв.№

Гл.инж.пр.	Думан		
Нач.отд.	Рабчук		
Н.контр.	Андриевская		
Гл.конст.	Андриевская		
Рук.гр.	Бобрчук		
Ст.инж.	Якобчик		
Инж.	Грубчанина		

ТП 903-1-198 КЖ

Котельная с тремя котлами КВ-ГМ-100 и тремя котлами ГМ-50-14 (2ДЕ-25-14 ГМ). Открытая система теплоснабжения

Котельная

фм 17; фм 19; фм 20
Опалубка и армирование

Стадия	Лист	Листов
РП	18	

ЛАТГИПРОПРОМ

18454-46 46

Формат А2

Альбом 5.2

Типовой проект 903-1-198

Инв. № подл. | Подпись и дата | Взам. инв. №

1 — 1

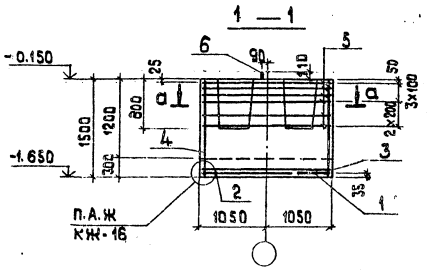

2 — 2

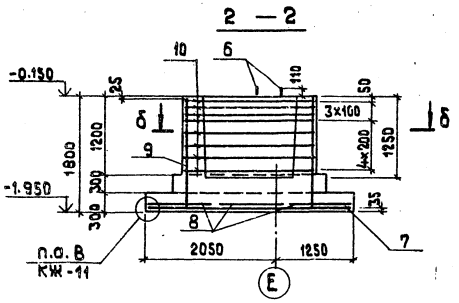

фм 23

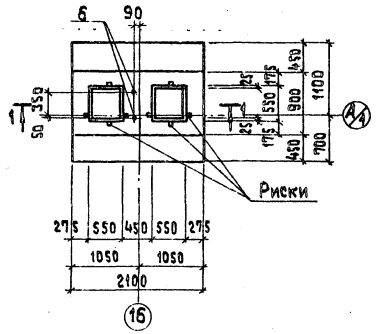

фм 24

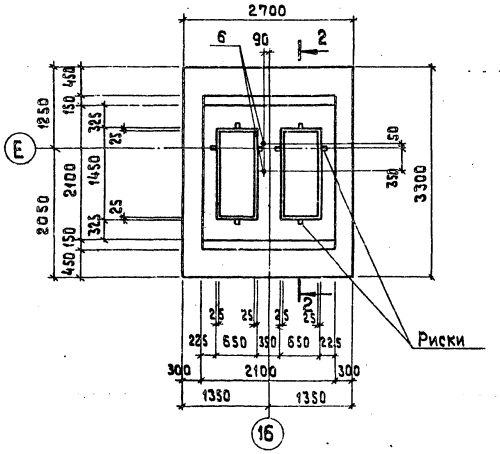

Схема раскладки сеток подошвы фм 23

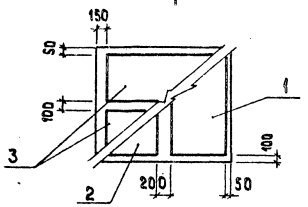

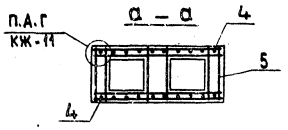

б — б

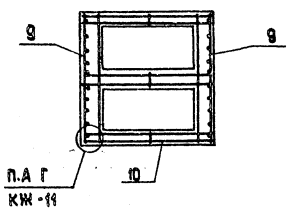

Схема раскладки сеток подошвы фм 24

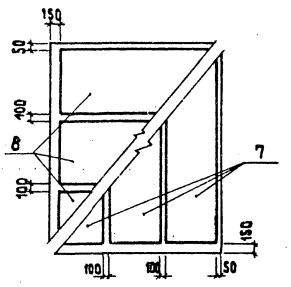

Спецификация фундаментов фм 23; фм 24

Формат	Зона	Поз.	Обозначение	Наименование	Кол.	Примеч.
				фундамент фм 23		
				Сборочные единицы		
				Сетки арматурные		
		1	1.410-2 Вып.1	С(1) 10 А II-8х18	1	
		2	1.410-2 Вып.1	С(1) 10 А II-10х18	1	
		3	1.410-2 Вып.1	С 10 А II-8х21	2	
		4	1.412-1/77 Вып.3	СН 12 А II-18х15	2	
		5	1.412-1/77 Вып.3	САТ-8 А I	6	
				Изделия закладные		
		6	1.412.1-4	МН 1	2	
				Материалы:		
				Бетон М 150		3.56 м³
				фундамент фм 24		
				Сборочные единицы		
				Сетки арматурные		
		7	1.410-2 Вып.1	С 12 А А II-8х33	3	
		8	1.410-2 Вып.1	С 10 А II-10х27	3	
		9	1.410-2 Вып.1	СН 12 А II-18х18	2	
		10	1.412-2/77 Вып.3	СДТ-8 А I	8	
				Изделия закладные		
		6	1.412.1-4	МН 1	2	
				Материалы		
				Бетон М 150		6.25 м³

Ведомость расхода стали на элемент, кг

Марка элемента	Изделия арматурные						Всего	Изделия закладные			Всего	Общий расход
	Арматура класса							Прокат марки				
	А I			А II				Вст3 кп2				
	ГОСТ 5781-81							ГОСТ 2590-71*	ГОСТ 19903-74	ГОСТ 5915-70		
	ф6	ф8	Итого	ф10	ф12	Итого		Болт М24	δ=8	Гайка М24		
фм 23	3.6	35.6	39.2	24.5	26.8	50.3	89.5	5.5	0.9	0.4	6.8	96.3
фм 24	3.5	76.9	80.4	29.4	74.2	103.6	184.0	5.5	0.9	0.4	6.8	190.8

Привязан

Инв. №

Гл.инж.пр.	Думан	
Нач.отд.	Рябчук	
Н.контр.	Андриевская	
Гл.констр.	Андриевская	
Рук.гр.	Бобрик	
Ст.инж.	Якобчик	
Инж.	Трубчанино	

ТП 903-1-198 КЖ

Котельная с тремя котлами КВ-ГМ-100 и тремя котлами ГМ-50-14(2Д,Е-25-14ГМ). Открытая система теплоснабжения

Котельная

фм 23; фм 24

Опалубка и армирование

Стадия	Лист	Листов
РП	19	

ЛАТГИПРОПРОМ

Формат А2

18454-46 47

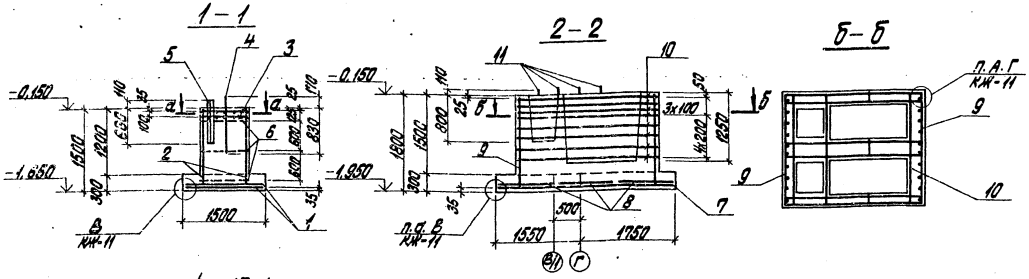

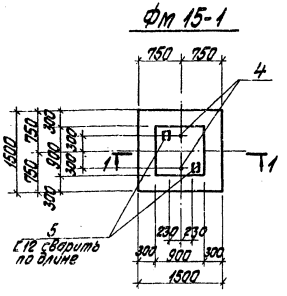

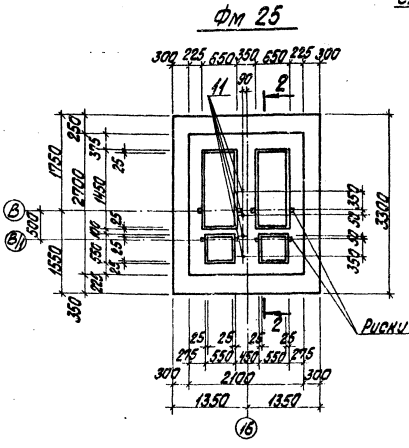

Схема раскладки сеток подошвы Фм 25

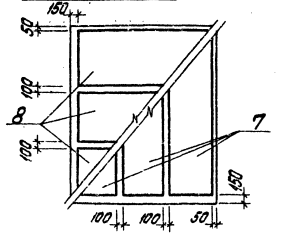

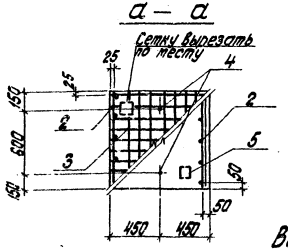

Схема раскладки сеток подошвы Фм15-1

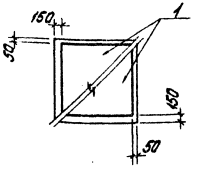

Спецификация фундамента Фм 15-1, Фм 25

Формат	Зона	Поз.	Обозначение	Наименование	Кол.	Прим.
				Фм 15-1		
				Сборочные единицы		
				Сетки арматурные		
		1	1.410-2 Вып.1	С10 АII - 14х15	2	
		2	1.410-2 Вып.1	С12 АII - 8х15	2	
		3	1.412.1-4	СН-6АI	2	
				Изделия закладные		
		4	ГОСТ 24379.1-80	Болт 1.1 М30х100	2	
		5	ГОСТ 8240-72	2 С12 ℓ=790	2	
				Детали		
		6		ф8АI ГОСТ 5781-81		
				ℓ=850	6	0,3
				Материалы Бетон М150		1,5м³
				Фм 25		
				Сборочные единицы		
				Сетки арматурные		
		7	1.410-2 Вып.1	С12 АII-8х33	3	
		8	1.410-2 Вып.1	С10 АII-10х27	3	
		9	1.410-2 Вып.1	СН12АII-18х18	2	
		10	ТП903-1-198 ЖКИ-67 ал.5.5 ч2	С7	8	
				Изделия закладные		
		11	1.412.1-4	МН1	4	
				Материалы		
				Бетон М150		8,5м³

Ведомость расхода стали на элемент, кг

Марка элемента	Изделия арматурные: Арматура класса А-I, ГОСТ 5781-81					А-II			Всего	Изделия закладные: Прокат марки ВСТ3 кп2											Всего	Общий расход
										ГОСТ 24379.1-80		ГОСТ 8240-72		ГОСТ 2590-71*		ГОСТ 19903-74*		ГОСТ 5915-70*				
	ф6	ф8	ф10		Итого	ф10	ф12		Итого	Болт М30	Итого	С12	Итого	Болт М24		б=8		Тбол М24				
Фм 15-1	8,9	3,8	8,4		21,1	14,4	12,9		27,3	48,4	13,5	13,5	32,9	32,9							46,4	94,8
Фм 25	3,5	95,7			99,2	29,4	74,2		103,6	202,8					11,2		1,8		0,8		13,6	216,4

Привязан

Инв. №

Гл. инж. пр.	Думан		ТП 903-1-198 КЖ		
Нач. отд.	Рябуха		Котельная с тремя котлами КВ-ГМ-100 и тремя котлами ГМ-50-14(2ДЕ-25-14ГМ) Открытая система теплоснабжения		
Н. контр.	Андреевская		Котельная	Стадия	Лист	Листов
Гл. констр.	Андреевская			РП	20	
Рук. гр.	Бобрук		Фм 15-1, Фм 25. Опалубка и армирование.	ЛАТГИПРОПРОМ		
Ст. инж.	Яковчик					
Инж.	Трубчанина					

Типовой проект 903-1-198 Альбом 5.2

Инв. № подл. | Подпись и дата | Взам. инв. №

18454-46 48

Формат А2

Альбом 5.2

Типовой проект 903-1-198

Схема расположения колонн, ригелей и связей

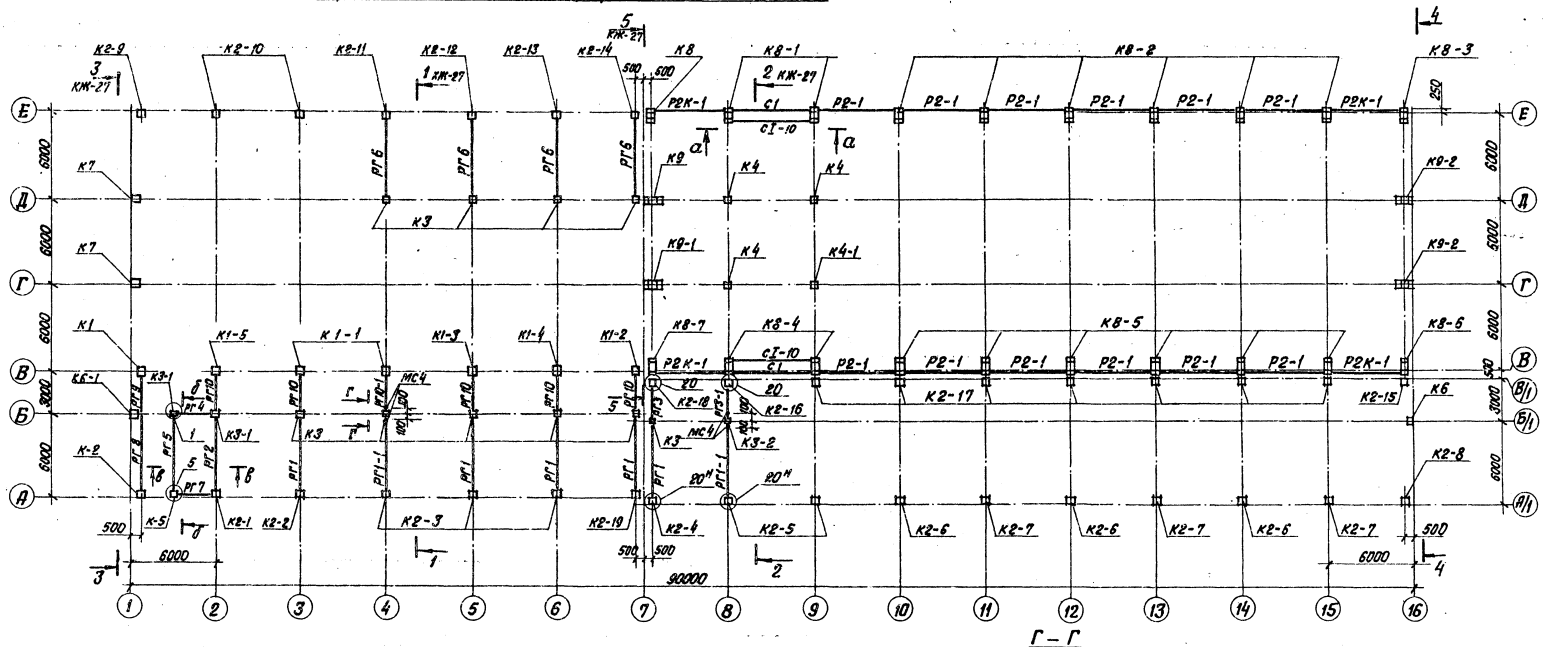

а – а

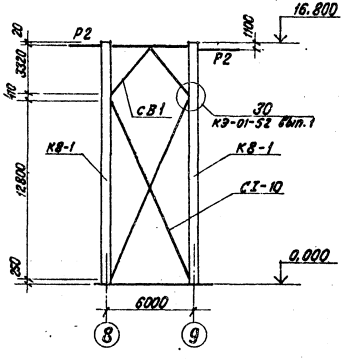

б – б

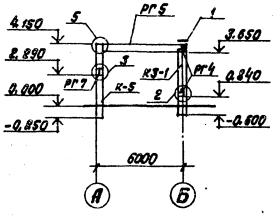

в – в

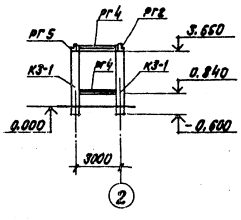

Г – Г

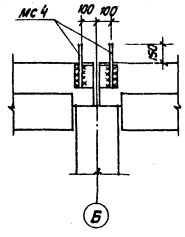

1. Монтаж сборных железобетонных элементов производить в соответствии со СНиП III-16-73 и указаниями, данными в пояснительных записках серий применяемых сборных элементов.
2. Продолжение см. на л. КЖ-22.

Привязан

Инв. №

Гл. инж. пр.	Думан		ТП 903-1-198		КЖ
Нач. отд.	Рябуха		Котельная с тремя котлами КВ-ГМ-100 и тремя котлами ГМ-50-14 (2АЕ-25-14ГМ). Открытая система теплоснабжения		
Н. контр.	Андриевская		Котельная	Стадия: РП	Лист: 21
Гл. констр.	Андриевская				
Рук. гр.	Бобрук		Схема расположения колонн, ригелей и связей	ЛАТГИПРОПРОМ	
Ст. инж.	Яковчик				
Инж.	Трудчанина				

Инв. № подл. | Подпись и дата | Взам. инв. №

18454-46 49

Формат А2

Спецификация элементов к схеме расположения колонн, ригелей и связей л. КЖ-21

Марка	Обозначение	Наименование (ветровые районы I, II, III, IV)			Кол.	Масса ед. кг	Примечание
		Колонны					
К1	1.423-3 вып. 1 ТП 903-1- КЖИ-К72-19а	К72-19а	К72-20а	К72-21а	1	3300	
К1-1	КЖИ-К72-19б ал. 5.5ч.1	К72-19б	К72-20б	К72-21б	2	3300	
К1-2	КЖИ-К72-19в ал. 5.5ч.1	К72-19в	К72-20в	К72-21в	1	3300	
К1-3	КЖИ-К72-19г ал. 5.5ч.1	К72-19г	К72-20г	К72-21г	1	3300	
К1-4	КЖИ-К72-19д ал. 5.5ч.1	К72-19д	К72-20д	К72-21д	1	3300	
К1-5	КЖИ-К72-19е ал. 5.5ч.1	К72-19е	К72-20е	К72-21е	1	3300	
К2	КЖИ-К72-5-1 ал. 5.5ч.1	К72-5-1	К72-7-1	К72-9-1	1	3300	
К2-1	КЖИ-К72-5р ал. 5.5ч.1	К72-5р	К-72-7р	К72-9р	1	3300	
К2-2	КЖИ-К72-5ж ал. 5.5ч.1	К72-5ж	К-72-7ж	К72-9ж	1	3300	
К2-3	КЖИ-К72-5и ал. 5.5ч.1	К72-5и	К72-7и	К72-9и	3	3300	
К2-4	КЖИ-К72-5-2 ал. 5.5ч.1	К72-5-2	К72-7-2	К72-9-2	1	3300	
К2-5	КЖИ-К72-5к ал. 5.5ч.1	К72-5к	К72-7к	К72-9к	2	3300	
К2-6	КЖИ-К72-5л ал. 5.5ч.1	К72-5л	К72-7л	К72-9л	3	3300	
К2-7	КЖИ-К72-5м ал. 5.5ч.1	К72-5м	К72-7м	К72-9м	3	3300	
К2-8	КЖИ-К72-5н ал. 5.5ч.1	К72-5н	К72-7н	К72-9н	1	3300	
К2-9	КЖИ-К72-5-3 ал. 5.5ч.1	К72-5-3	К72-7-3	К72-9-3	1	3300	
К2-10	КЖИ-К72-5-4 ал. 5.5ч.1	К72-5-4	К72-7-4	К72-9-4	2	3300	
К2-11	КЖИ-К72-5-5 ал. 5.5ч.1	К72-5-5	К72-7-5	К72-9-5	1	3300	
К2-12	КЖИ-К72-5-6 ал. 5.5ч.1	К72-5-6	К72-7-6	К72-9-6	1	3300	
К2-13	КЖИ-К72-5-7	К72-5-7	К72-7-7	К72-9-7	1	3300	
К2-14	К72-5-8 ал. 5.5ч.1	К72-5-8	К72-7-8	К72-9-8	1	3300	
К2-15	КЖИ-К72-5п ал. 5.5ч.1	К72-5п	К72-7п	К72-9п	1	3300	
К2-16	КЖИ-72-5т ал. 5.5ч.1	К72-5т	К72-7т	К72-9т	1	3300	
К2-17	КЖИ-72-5у ал. 5.5ч.1	К72-5у	К72-7у	К72-9у	7	3300	
К2-18	КЖИ-72-5ф ал. 5.5ч.1	К72-5ф	К72-7ф	К72-9ф	1	3300	
К2-19	КЖИ-К72-5ш ал. 5.5ч.1	К72-5ш	К72-7ш	К72-9ш	1	3300	
К3	КЖИ-К36-1а	К36-1а			10	1000	
К3-1	К36-1б ал. 5.5ч.1	К36-1б			2	1000	
К3-2	КЖИ-К36-1в ал. 5.5ч.1	К36-1в			1	1000	
К4	КЖИ-К54-10а	К54-10а			3	1500	
К4-1	К54-10б ал. 5.5ч.1	К54-10б			1	1500	
К5	КЖИ-К42-1б ал. 5.5ч.1	К42-1а			1	1100	

Марка	Обозначение	Наименование (ветровые районы I, II, III, IV)		Кол.	Масса ед. кг	Примечание
		Колонны				
К6	Шифр 460-75 вып. 1-1 ТП 903-1-198 КЖИ-КФ16-1а ал. 5.5ч.1	КФ 16-1б	КФ16-2б	1	2150	
К6-1	КЖИ-КФ 16-1б ал. 5.5ч.1	КФ16-1в	КФ16-2в	1	2150	
К7	КЖИ-КФ18-1а ал. 5.5ч.1	КФ18-1а	КФ18-2а	2	2380	
К8	ТП 903-1-198 КЖИ-НКДII-30 КЖИ-НКДII-30а Альбом 5.5	НКДII-30а	НКДII-30-1а	1	15400	
К8-1	КЖИ-НКДII-30б Ал. 5.5ч.1	НКДII-30б	НКДII-30-1б	2	15400	
К8-2	КЖИ-НКДII-30в Ал. 5.5ч.1	НКДII-30в	НКДII-30-1в	6	15400	
К8-3	КЖИ-НКДII-30г Ал. 5.5ч.1	НКДII-30г	НКДII-30-1г	1	15400	
К8-4	КЖИ-НКДII-30д Ал. 5.5ч.1	НКДII-30д	НКДII-30-1д	2	15400	
К8-5	КЖИ-НКДII-30е Ал. 5.5ч.1	НКДII-30е	НКДII-30-1е	6	15400	
К8-6	КЖИ-НКДII-30ж Ал. 5.5ч.1	НКДII-30ж	НКДII-30-1ж	1	15400	
К8-7	КЖИ-НКДII-30и Ал. 5.5ч.1	НКДII-30и	НКДII-30-1и	1	15400	
К9	КЖИ-НКФ-38-18г Ал. 5.5	НКФ-38-18г		1	15100	
К9-1	КЖИ-НКФ-38-18д Ал. 5.5	НКФ-38-18д		1	15100	
К9-2	КЖИ-НКФ-38-18в Ал. 5.5	НКФ-38-18в		2	15100	
		Ригели				
РГ1	ИИ-04-3 вып. 3 ч. 1.2	Р2-72-56		5	1950	
РГ1-1	ИИ-04-3 вып. 3 ч. 1.2 ТП 903-1-198 КЖИ-Р2-72-56а ал. 5.5ч.2	Р2-72-56а		2	1950	
РГ2	ИИ-04-3 вып. 3 ч. 1.2	Р-52-56		1	1550	
РГ3	ИИ-04-3 вып. 3 ч. 1.2	Р2-72-26		1	830	
РГ3-1	ИИ-04-3 вып. 3 ч. 1.2 ТП 903-1-198 КЖИ-Р2-72-27а	Р2-72-26а		1	830	
РГ4	ИИ-04-3 вып. 4 ч. I	Р-40-27		1	750	
РГ5	ИИ-04-3 вып. 4 ч. I	Р-52-57		1	1610	
РГ6	ИИ-04-3 вып. 6 ТП 903-1-198 КЖИ-РП2-110-56а ал. 5.5ч.2	РП2-110-56а		4	1880	
РГ7	ГОСТ 8239-72*	Двутавр I20 l=2610		1	55	
РГ8	ГОСТ 8239-72*	Двутавр I24 l=5560		1	151,8	
РГ9	ГОСТ 8239-72*	Двутавр I24 l=2760		1	75,3	
РГ10	ИИ-04-3 вып. 4 ч. I	Р2-72-27		5	870	
РГ10-1	ИИ-04-3 вып. 4 ч. I ТП 903-1-198 КЖИ-Р2-72-27а	Р2-72-27а		1	870	
		Распорки				
Р2К-1	ТП 903-1-198 КЖИ-Р2К-1 ал. 5.5ч.1	Р2К-1		4	89	
Р2-1	КЖИ-Р2-1 ал. 5.5ч.2	Р2-1		12	97	

Марка	Обозначение	Наименование (ветровые районы I, II, III, IV)	Кол.	Масса ед. кг	Примечание
		Связи			
СВ1	ТП 903-1-198 КЖИ-СВ1 ал. 5.5ч.2	СВ 1	2	298,8	
СI-10	КЭ-01-52 вып. I	СI-10	2	1420	
		Монтажные изделия			
МС4	ТП 903-1-198 КЖИ-МС4 ал. 5.5ч.2	МС4	4	0,9	
ММД-4	ИИ-04-8 вып. 3	ММД-4	10	8,5	
ММД4-1	ТП 903-1-198 КЖИ-ММД4-1 ал. 5.5ч.2	ММД-4-1	10	14,7	
ММД-4-2	КЖИ-ММД-4-2 ал. 5.5ч.2	ММД-4-2	6	22,4	
1	ГОСТ 2590-71*	Сталь круглая ф 12 l=400	8	0,4	
2	ГОСТ 8509-72*	Сталь угловая равнополочная L80x7 l=350	2	3,0	

1. Монтажную сварку элементов между собой производить электродами марки Э-42, высоту сварных швов, кроме оговоренных, принимать 6 мм.
2. Необетонируемые монтажные стыки сборных элементов покрыть 2мя слоями эмали ПФ 115 по грунту ГФ-020 толщ. 55 мкм.
3. Заделку колонн в стаканы фундаментов выполнять бетоном М300 на мелком заполнителе. При монтаже обратить внимание на тщательность заделки связевых колонн.
4. При монтаже колонн под внутренние площадки ориентацию закладных деталей выполнять по чертежам марки КЖИ.

Привязан

Инв. №

Гл. инж. пр.	Думан		
Нач. отд.	Рябуха		
Н. контр.	Андриевская		
Гл. констр.	Андриевская		
Рук. гр.	Бобрук		
Ст. инж.	Яковчик		
Инж.	Трубчанина		

ТП 903-1-198 КЖ

Котельная стремя котлами КВ-ГМ-100 и тремя котлами ГМ-50-14/ГДЕ-25-14/ГМ. Открытая система теплоснабжения

Котельная

Схема расположения колонн, ригелей и связей. Спецификация

Стадия	Лист	Листов
РП	22	

ЛАГГИПРОПРОМ

Формат А2

18454-46 50.

Типовой проект 903-1-198 Альбом 5.2

Инв. № подл. | Подп. и дата | Взам. инв. №

Типовой проект 903-1-198 Альбом 5.2

Схема расположения балок покрытия

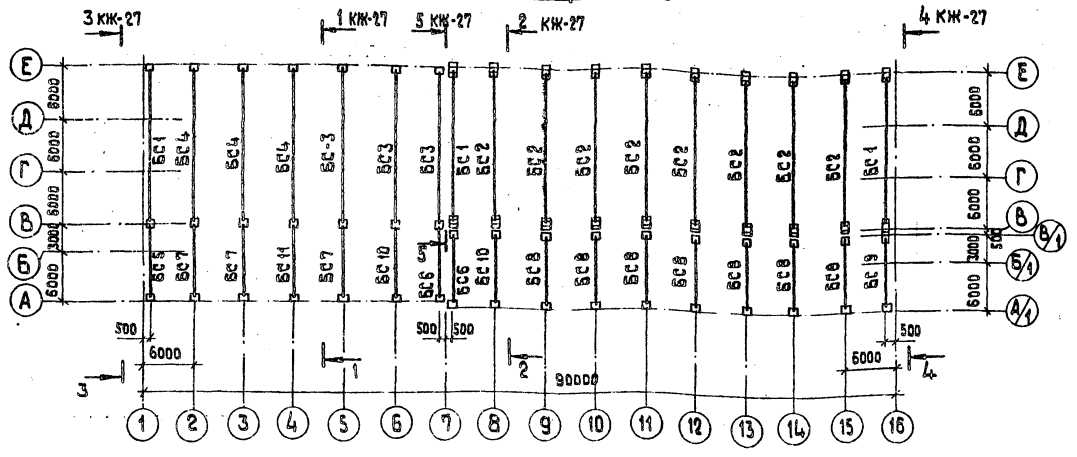

Схема расположения плит площадки на отм. 4.200 в осях А-В, 1-8.

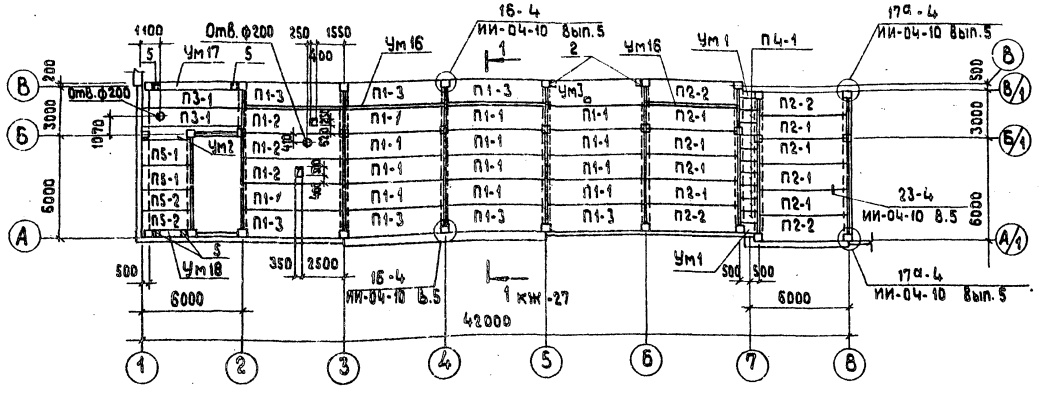

1. Плиты площадки укладываются на слой цементного раствора толщиной 10 мм, швы между панелями заделываются цементным раствором М 150 на мелком заполнителе.
2. Днище сантехнических панелей после прокладки коммуникаций заделывается легким бетоном М 50.
3. Отверстия в днище плит выполнить на месте с предварительной рассверловкой по контуру.
4. Опорные столики поз. 2 и 5 учтены в спецификации на листе КЖ-26.

Спецификация элементов к схемам расположения балок покрытия и плит площадки в осях А-В, 1-8.

Марка	Обозначение	Наименование	Кол.	Масса ед. кг.	Прим.
		Снеговые районы I, II, III, IV			
		Балки покрытия			
БС 1	1.462-3 Вып.1 ТП 903-1-198 КЖИ-1БДР18-1АIV а	1БДР18-1АIV а; 2БДР18-2АIV а	3	8500	
БС 2	2БДР18-2АIV а ал.5.5 ч.2	2БДР18-2АIV а; 2БДР18-3АIV б	8	12100	
БС 3	КЖИ-2БДР18-3АIV б	2БДР18-3АIV б; 3БДР18-5АIV б	3	10400	
БС 4	КЖИ-3БДР18-5АIV г	3БДР18-4АIV а; 3БДР18-5АIV г	3	10400	
БС 5	1.462-10 КЖИ-Б9-2АIV а	Б9-1АIV а; Б9-2АIV а; Б9-3АIV а	1	2750	
БС 6	КЖИ-Б9-4АIV а	Б9-2АIV а; Б9-3АIV а; Б9-4АIV а; Б9-5АIV а	2	2750	
БС 7	КЖИ-Б9-3АIV а	Б9-2АIV а; Б9-3АIV а; Б9-4АIV а	3	2750	
БС 8	КЖИ-Б9-6АIV в	Б9-4АIV в; Б9-5АIV в; Б9-6АIV в	7	2750	
БС 9	Б9-5АIV в	Б9-3АIV в; Б9-4АIV в; Б9-5АIV в	1	2750	
БС 10	КЖИ-Б9-5АIV б	Б9-3АIV б; Б9-4АIV б; Б9-5АIV б; Б9-6АIV а	2	2750	
БС 11	КЖИ-Б9-3АIV б	Б9-2АIV в; Б9-3АIV б; Б9-4АIV б	1	2750	
		Плиты перекрытия			
П1-1	ИИ-04-4 Вып.19	ПК8-58.15	13	2710	
П1-2	ИИ-04-4 Вып.19	ПР8-58.15 с	3	2625	
П1-3	ИИ-04-4 Вып.19	ПК8-58.15 п	7	2665	
П2-1	ИИ-04-4 Вып.19	ПК8-53.15	8	2480	
П2-2	ИИ-04-4 Вып.19	ПК8-53.15 п	5	2435	
П3-1	ИИ-04-4 Вып.19	ПК8.58.12	2	2040	
П4-1	3.006-2 Вып. II-2	П6д-15 б	10	170	
П5-1	ИИ-04-4 Вып.20	ПК8-28.15	2	1320	
П5-2	ИИ-04-4 Вып.20	ПК8-28.12	2	1000	
		Монолитные участки			
Ум 1	КЖ-50	Ум1	2		
Ум 2	КЖ-47	Ум2	1		
Ум 3	КЖ-50	Ум3	1		
Ум 16	КЖ-46	Ум16	23.0м		
Ум 17	КЖ-47	Ум17	1		
Ум 18	КЖ-47	Ум18	1		
мм 17	ИИ-04-10 Вып.5	Монтажные изделия мм17	10	1.3	
мм 21л	ИИ-04-10 Вып.5	мм21л	5	1.9	
мм 21п	ИИ-04-10 Вып.5	мм21п	5	1.9	

Привязан

Инв. №

Гл. инж. пр.	Думан	
Нач. отд.	Рябуха	
Н. контр.	Андриевская	
Гл. констр.	Андриевская	
Рук. гр.	Бобрук	
Ст. инж.	Яковчик	
Инж.	Трубчанина	

ТП 903-1-198 КЖ

Котельная с тремя котлами КВ-ГМ-100 и тремя котлами ГМ-50-14 (2ДЕ-25-14 ГМ). Открытая система теплоснабжения

Котельная

Стадия	Лист	Листов
РП	23	

Схема расположения балок покрытия и плит площадки на отм. 4.200 в осях А-В, 1-8.

ЛАТТИПРОПРОМ

Формат А2

Инв. № подл. | Подпись и дата | Взам. инв. №

Отд. ОВ | Отд. ВК | Отд. Э

Креерс | Дубоенко | Викманис

18454-46 51

Альбом 5.2

Типовой проект 903-1-198

Схема расположения плит покрытия

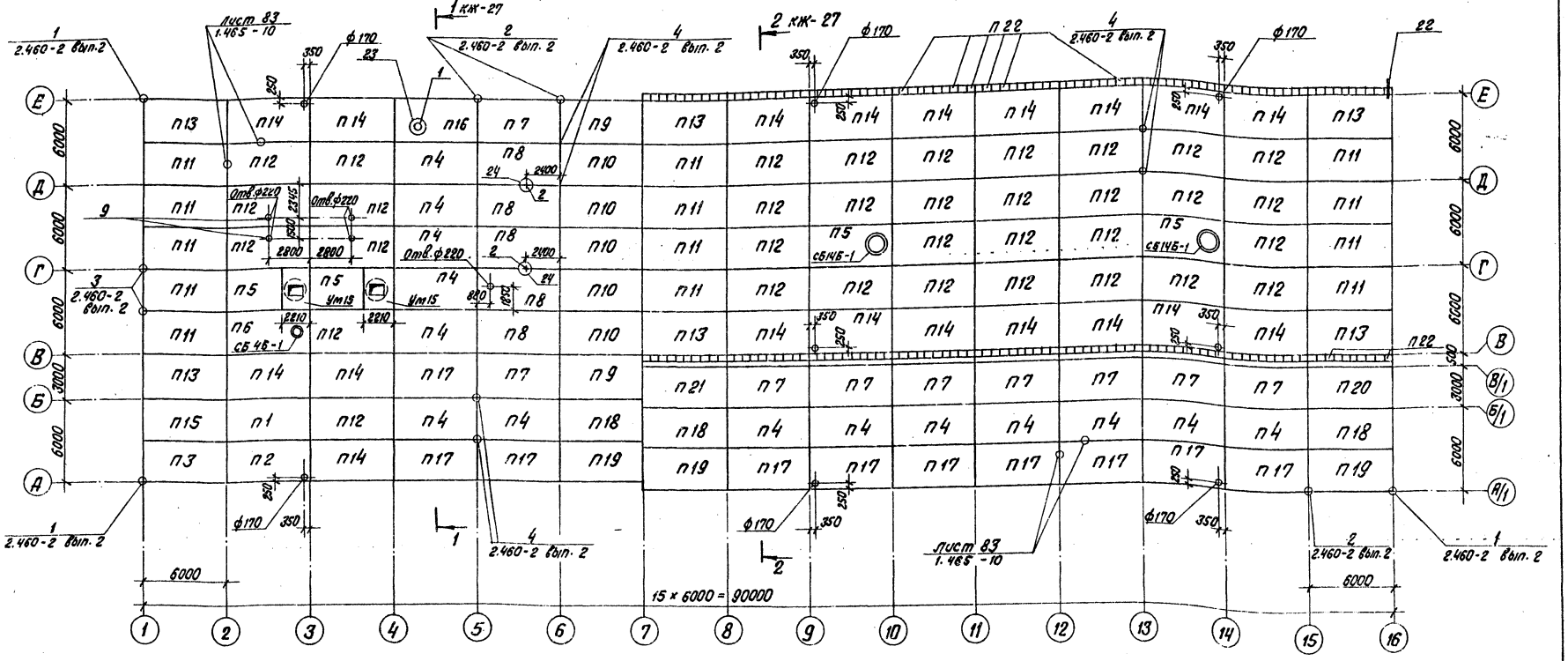

Схема расположения плит покрытия камеры управления

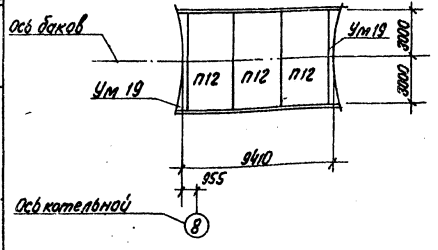

1. До заделки швов между плитами заложить детали для подвески трубопроводов и опирания лестниц на деаэраторную этажерку по листам км 19 и узлу 24.

Согласовано

Отд. ТМ	Шадрин	
Отд. ОВ	Креерс	
Отд. ВК	Дубоенко	

Инв. № подл. | Подпись и дата | Взам. инв. №

Привязан

Инв. №

Гл. инж. пр.	Думан	
Нач. отд.	Рябуха	
Н. контр.	Андриевская	
Гл. конструк.	Андриевская	
Рук. гр.	Бодрук	
Ст. инж.	Яковчик	
Ст. техн.	Белякова	

ТП 903-1-198 КЖ

Котельная с тремя котлами КВ-ГМ-100 и тремя котлами ГМ-50-14(2ДЕ-25-14ГМ). Открытая система теплоснабжения

Котельная	Стадия	Лист	Листов
	Р.П.	24	

Схема расположения плит покрытия

ЛАТГИПРОПРОМ

18454-46 52

Формат А2

Спецификация элементов к схемам расположения плит покрытия на листе КЖ-24

Марка	Обозначение	Наименование			Кол.	Масса ед., кг	Примечание
		Снеговые районы I II III IV					
		Плиты покрытия					
		для t = -20°С					
П1	ГОСТ 22701.1-77; 1.465-10	ПГ-2Ат V Т-12 ИЯ		ПГ-3Ат V Т-12ИЯ	1	3430	
П2	ГОСТ 22701.1-77; 1.465-10 ГОСТ 22701.0-77 прил.3	ПГ-2Ат V Т-12 Я а		ПГ-3Ат V Т-12Я а	1	3430	
П3	ГОСТ 22701.1-77; 1.465-10 ГОСТ 22701.0-77 прил.3	ПГ-2Ат V Т-12 Я а,б		ПГ-3Ат V Т-12Я а,б	1	3430	
П4	ГОСТ 22701.1-77 1.465-10	ПГ-2Ат V Т-6Я	ПГ-3Ат V Т-6Я	ПГ-4Ат V Т-6Я	14	3080	
П5	ГОСТ 22701.2-77 1.465-10	ПВ14-2Ат V Т-6Я	ПВ14-3Ат V Т-6Я	ПВ14-4Ат V Т-6Я	4	3830	
П6	ГОСТ 22701.2-77; 1465-10	ПВ4-2Ат V Т-6Я		ПВ4-2Ат V Т-6Я	1	3730	
П7	ГОСТ 22701.1-77; 1.465-10 ГОСТ 22701.0-77 прил.3	ПГ-2Ат V Т-6Я а	ПГ-3Ат V Т-6Я а	ПГ-4Ат V Т-6Я а	9	3080	
П8	ГОСТ 22701.1-77 1.465-10	ПГ-2Ат V Т-6Я	ПГ-3Ат V Т-6Я	ПГ-4Ат V Т-6Я	5	3080	
П9	ГОСТ 22701.1-77; 1.465-10 ГОСТ 22701.0-77 прил.3	ПГ-3Ат V Т-6Я а	ПГ-4Ат V Т-6Я а	ПГ-6Ат V Т-6Я а	2	3080	
П10	ГОСТ 22701.1-77 1.465-10	ПГ-3Ат V Т-6Я	ПГ-4Ат V Т-6Я	ПГ-6Ат V Т-6Я	5	3080	
П11	ГОСТ 22701.1-77; 1.465-10 ГОСТ 22701.0-77 прил.3	ПГ-2Ат V Т-6Я б		ПГ-3Ат V Т-6Я б	13	3080	
П12	ГОСТ 22701.1-77 1.465-10	ПГ-2Ат V Т-6Я		ПГ-3Ат V Т-6Я	34	3080	
П13	ГОСТ 22701.1-77; 1.465-10 ГОСТ 22701.0-77 прил.3	ПГ-2Ат V Т-6Я а,б		ПГ-3Ат V Т-6Я а,б	6	3080	
П14	ГОСТ 22701.1-77; 1.465-10 ГОСТ 22701.0-77 прил.3	ПГ-2Ат V Т-6Я а		ПГ-3Ат V Т-6Я а	19	3080	
П15	ГОСТ 22701.1-77; 1.465-10 ГОСТ 22701.0-77 прил.3	ПГ-2Ат V Т-12Я б		ПГ-3Ат V Т-12Я б	1	3430	
П16	ТП 903-1-198 сл.5.5 ч.2 КЖИ-ПГ-3Ат V Т-6Я а-А	ПГ-2Ат V Т-6Я а-А	ПГ-3Ат V Т-6Я а-А	ПГ-4Ат V Т-6Я а-А	1	3080	
П17	ГОСТ 22701.1-77; 1.465-10 ГОСТ 22701.0-77 прил.3	ПГ-2Ат V Т-6Я а	ПГ-3Ат V Т-6Я а	ПГ-4Ат V Т-6Я а	10	3080	
П18	ГОСТ 22701.1-77; 1.465-10 ГОСТ 22701.0-77 прил.3	ПГ-2Ат V Т-6Я б	ПГ-3Ат V Т-6Я б	ПГ-4Ат V Т-6Я б	3	3080	
П19	ГОСТ 22701.1-77; 1.465-10 ГОСТ 22701.0-77 прил.3	ПГ-2Ат V Т-6Я а,б	ПГ-3Ат V Т-6Я а,б	ПГ-4Ат V Т-6Я а,б	3	3080	
П20	ГОСТ 22701.1-77; 1.465-10 ГОСТ 22701.0-77 прил.3	ПГ-2Ат V Т-6Я б	ПГ-3Ат V Т-6Я б	ПГ-4Ат V Т-6Я б	1	3080	
П21	ГОСТ 22701.1-77; 1.465-10 ГОСТ 22701.0-77 прил.3	ПГ-2Ат V Т-6Я а,б	ПГ-3Ат V Т-6Я а,б	ПГ-4Ат V Т-6Я а,б	1	3080	
П22	ПК-01-88	П1			180	240	
		для t = -30°С					
П1	ГОСТ 22701.1-77 1.465-10	ПГ-2Ат V Т-16 ИЯ		ПГ-3Ат V Т-16ИЯ	1	3650	
П2	ГОСТ 22701.1-77; 1.465-10 ГОСТ 22701.0-77 прил.3	ПГ-2Ат V Т-16 Я а		ПГ-3Ат V Т-16Я а	1	3650	
П3	ГОСТ 22701.1-77; 1.465-10 ГОСТ 22701.0-77, прил.3	ПГ-2Ат V Т-16 Я а,б		ПГ-3Ат V Т-16Я а,б	1	3650	
П4	ГОСТ 22701.1-77 1.465-10	ПГ-2Ат V Т-8Я	ПГ-3Ат V Т-8Я	ПГ-4Ат V Т-8Я	14	3200	
П5	ГОСТ 22701.2-77 1.465-10	ПВ14-2Ат V Т-8Я	ПВ14-3Ат V Т-8Я	ПВ14-4Ат V Т-8Я	4	3950	
П6	ГОСТ 22701.2-77 1.465-10	ПВ4-2Ат V Т-8Я		ПВ4-2Ат V Т-8Я	1	3950	
П7	ГОСТ 22701.1-77; 1465-10 ГОСТ 22701.0-77 прил.3	ПГ-2Ат V Т-8Я а	ПГ-3Ат V Т-8Я а	ПГ-4Ат V Т-8Я а	9	3200	
П8	ГОСТ 22701.1-77 1.465-10	ПГ-2Ат V Т-8Я	ПГ-3Ат V Т-8Я	ПГ-4Ат V Т-8Я	5	3200	
П9	ГОСТ 22701.1-77; 1465-10 ГОСТ 22701.0-77, прил.3	ПГ-3Ат V Т-8Я а	ПГ-4Ат V Т-8Я а	ПГ-6Ат V Т-8Я а	2	3200	
П10	ГОСТ 22701.1-77 1.465-10	ПГ-3Ат V Т-8Я	ПГ-4Ат V Т-8Я	ПГ-6Ат V Т-8Я	5	3200	
П11	ГОСТ 22701.1-77; 1.465-10 ГОСТ 22701.0-77 прил.3	для t = -30°С: ПГ-2Ат V Т-8Я б		ПГ-3Ат V Т-8Я б	13	3200	
П12	ГОСТ 22701.1-77 1.465-10	ПГ-2Ат V Т-8Я		ПГ-3Ат V Т-8Я	34	3200	
П13	ГОСТ 22701.1-77; 1.465-10 ГОСТ 22701.0-77 прил.3	ПГ-2Ат V Т-8Я а,б		ПГ-3Ат V Т-8Я а,б	6	3200	
П14	ГОСТ 22701.1-77; 1.465-10 ГОСТ 22701.0-77 прил.3	ПГ-2Ат V Т-8Я а		ПГ-3Ат V Т-8Я а	19	3200	
П15	ГОСТ 22701.1-77; 1.465-10 ГОСТ 22701.0-77 прил.3	ПГ-2Ат V Т-16Я б		ПГ-3Ат V Т-16Я б	1	3650	
П16	ТП 903-1-198 сл.5.5 ч.2 КЖИ-ПГ-3Ат V Т-8Я а-А	ПГ-2Ат V Т-8Я а-А	ПГ-3Ат V Т-8Я а-А	ПГ-4Ат V Т-8Я а-А	1	3200	
П17	ГОСТ 22701.1-77; 1.465-10 ГОСТ 22701.0-77 прил.3	ПГ-2Ат V Т-8Я а	ПГ-3Ат V Т-8Я а	ПГ-4Ат V Т-8Я а	10	3200	
П18	ГОСТ 22701.1-77; 1.465-10 ГОСТ 22701.0-77 прил.3	ПГ-2Ат V Т-8Я б	ПГ-3Ат V Т-8Я б	ПГ-4Ат V Т-8Я б	3	3200	
П19	ГОСТ 22701.1-77; 1.465-10 ГОСТ 22701.0-77 прил.3	ПГ-2Ат V Т-8Я а,б	ПГ-3Ат V Т-8Я а,б	ПГ-4Ат V Т-8Я а,б	3	3200	
П20	ГОСТ 22701.1-77; 1.465-10 ГОСТ 22701.0-77 прил.3	ПГ-2Ат V Т-8Я б	ПГ-3Ат V Т-8Я б	ПГ-4Ат V Т-8Я б	1	3200	
П21	ГОСТ 22701.1-77; 1.465-10 ГОСТ 22701.0-77 прил.3	ПГ-2Ат V Т-8Я а,б	ПГ-3Ат V Т-8Я а,б	ПГ-4Ат V Т-8Я а,б	1	3200	
П22	ПК-01-88	П1			180	240	
		для t = -20°; -30°С					
		Стаканы					
СБ14Б-1	1.494-24 вып.1	СБ 14Б-1			2	460,0	
СБ4Б-1	1.494-24 вып.1	СБ 4Б-1			1	160,0	
		Соединительные изделия:					
ММ37	1.400-7	ММ37			18	72,2	
МС9	ТП 903-1-198 КЖИ-МС9 сл.5.6 ч.2	МС9			4		
1	ГОСТ 8732-70	труба ф 377×9 l = 730			1	59,6	
2	ГОСТ 2590-71	Сталь круглая ф 16 l = 2290			2	4,6	
		Монолитные участки					
Ум 15	КЖ-46	Ум 15			2		
	Камера управления						
		Монолитные участки					
Ум 19	КЖ-47	Ум 19			2		
		для t = -20°					
П12	ГОСТ 22701.1-77 1.465-10	ПГ-2Ат V Т-6Я		ПГ-3Ат V Т-6Я	3	3080	
		для t = -30°					
П12	ГОСТ 22701.1-77 1.465-10	ПГ-2Ат V Т-8Я		ПГ-3Ат V Т-8Я	3	3200	

1. Швы между плитами покрытия заделать бетоном марки 150 на мелком заполнителе, швы между торцами продольных ребер плит должны быть заделаны на всю высоту ребра, утеплитель и кровля в швах выполняются по деталям на л. 83 серии 1.465-10.
2. Индексом „а" обозначены элементы с дополнительными закладными деталями М8 для крепления парапетов по прил.3 ГОСТ 22701.0-77, с индексом „б" - с деталями М9 у торцов и температурных швов здания и индексом „а", „б" - с деталями М8, М9.
3. Плиты привариваются к балкам покрытия не менее, чем в 3 точках. Сварку производить электродами марки Э-42 ГОСТ 9467-75.
4. Отверстия выполняются по месту с предварительной рассверловкой по контуру.
5. Утеплитель комплексных плит - ячеистый бетон со средней плотностью ρ_m = 400 кг/м³.

Альбом 5.2

Типовой проект 90-1-198

Привязан

Инв. №

Гл.инж.пр.	Думан		
Нач.отд.	Рябуха		
Н.контр.	Андреевская		
Гл.констр.	Андреевская		
Рук.гр.	Бобрук		
Ст.инж.	Яковчик		
Ст.техн.	Замуреева		

ТП 903-1-198 КЖ-

Котельная с тремя котлами КВ-ГМ-100 и тремя котлами ГМ-50-14(2ДЕ-25-14ГМ). Открытая система теплоснабжения

Котельная	Стадия	Лист	Листов
	РП	25	

Схема расположения плит покрытия. Спецификация

ЛАТГИПРОПРОМ

18454-46 53 Формат А2

Схема расположения плит площадки на отм. 4.200 в осях Д-Е, 4÷7

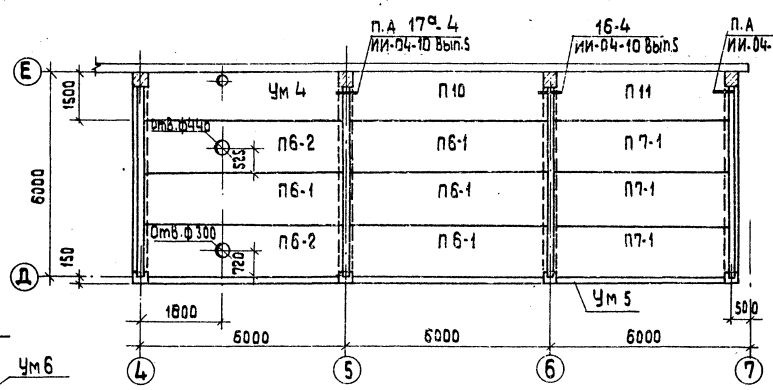

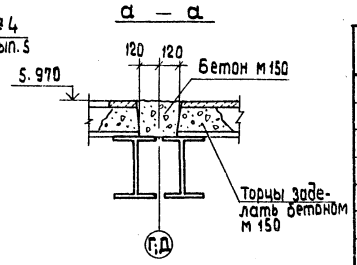

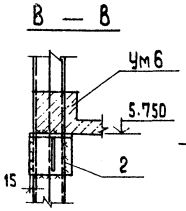

Схема расположения плит площадки на отм. 6.000

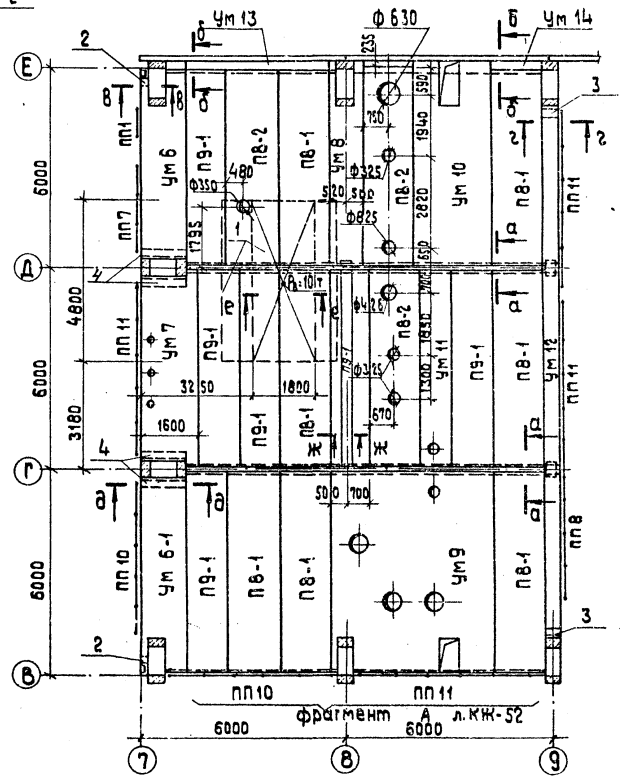

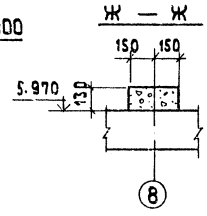

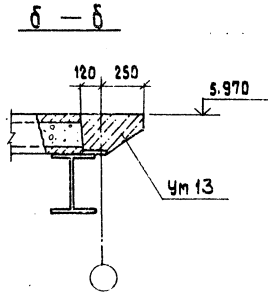

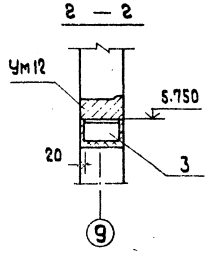

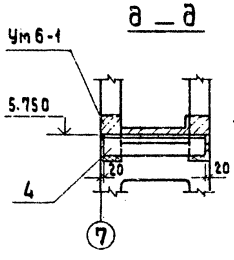

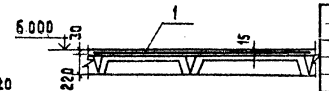

Спецификация к схеме расположения плит площадки на отм. 4.200 и на отм. 6.000

Марка	Обозначение	Наименование	Кол.	Масса ед., кг	Примеч.
		Плиты перекрытия			
П6-1	ИИ-04-4 Вып. 28	ПК 16-58.15	4	2710	
П6-2	ИИ-04-4 Вып. 28	ПР 16-58.15с	2	2645	
П7-1	ИИ-04-4 Вып. 28	ПК 16-53.15	3	2480	
П8-1	ИИ-04-4 Вып. 19	ПК 12.5-58.15	7	2710	
П8-2	ИИ-04-4 Вып. 19	ПР 12.5-58.15С	3	2625	
П9-1	ИИ-04-4 Вып. 19	ПК 12.5-58.12	6	2040	
П10	ИИ-04-4 Вып. 28	ПК 16-58.15П	1	2665	
П11	ИИ-04-4 Вып. 28	ПК 16-53.15П	1	2440	
Ум 4	КЖ-46	Монолитные участки УМ4	1		
Ум 5	КЖ-46	Ум 5	1		
Ум 6	КЖ-48	Ум 6	1		
Ум 6-1	КЖ-52	Ум 6-1	1		
Ум 7	КЖ-48	Ум 7	1		
Ум 8	КЖ-48	Ум 8	1		
Ум 9	КЖ-49	Ум 9	1		
Ум 10	КЖ-48	Ум 10	1		
Ум 11	КЖ-51	Ум 11	1		
Ум 12	КЖ-51	Ум 12	1		
Ум 13	КЖ-52	Ум 13	1		
Ум 14	КЖ-52	Ум 14	1		
		Ограждения площадок			
ПП1	1.459-2 Вып. 2	ПП 1	1	12.0	
ПП7	1.459-2 Вып. 2	ПП 7	1	30.0	
ПП8	1.459-2 Вып. 2	ПП 8	1	34.0	
ПП 10	1.459-2 Вып. 2	ПП10	2	45.0	
ПП 11	1.459-2 Вып. 2	ПП 11	4	50.0	
		Сетка арматурная			
1	ГОСТ 8478-66	100/100 8/8 2300	7.3м	148.2	
2	1.439-2	Опорные столики РК-1	4	19.5	
3	ГОСТ 8509-72*	Сталь угловая равнополоч. L 250×16 ℓ=460	2	28.3	
4	ГОСТ 8509-72*	L 250×16 ℓ=1260	4	77.5	
5	ГОСТ 8509-72*	L 250×16 ℓ=400	4	24.6	

1. Примечания см. на листе КЖ-23 и п.2 на листе КЖ-44.
2. Монтажные изделия ММД-17, ММД-21 лев., ММД 21 прав. учтены на л. КЖ-23

Привязан

Инв. №

ТП 903-1-198 КЖ

Котельная с тремя котлами КВ-ГМ-100 и тремя котлами ГМ-50-14 (2ДЕ-25-14ГМ). Открытая система теплоснабжения

Гл. инж. пр.	Думан		Котельная	Стадия	Лист	Листов
Нач. отд.	Рябуха			РП	26	
Н. контр.	Андриевская					
Гл. констр.	Андриевская		Схема расположения плит площадки на отм. 4.200 в осях Д-Е, 4÷7 и на отм. 6.000.	ЛАТГИПРОПРОМ		
Рук. гр.	Бобрук					
Ст. инж.	Яковчик					

18454-46 54

Формат А2

Альбом 5.2

Типовой проект 903-1-198

Согласовано

Инв. № подл. | Подпись и дата | Взам. инв. № | Отд. ТМ | Шадрин | Отд. ТМ | Соболева

Альбом 5.2

Типовой проект 903-1-198

Инв. № подл. | Подпись и дата | Взам. инв. №

1 – 1

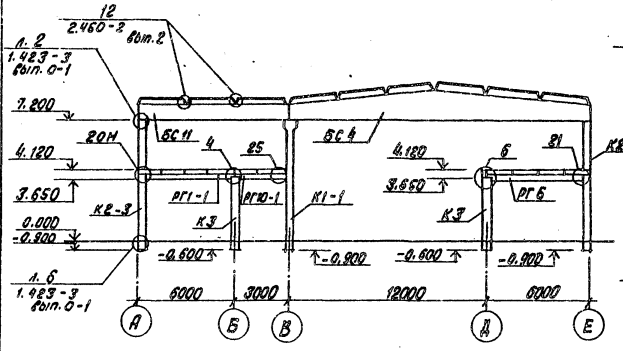

2 – 2

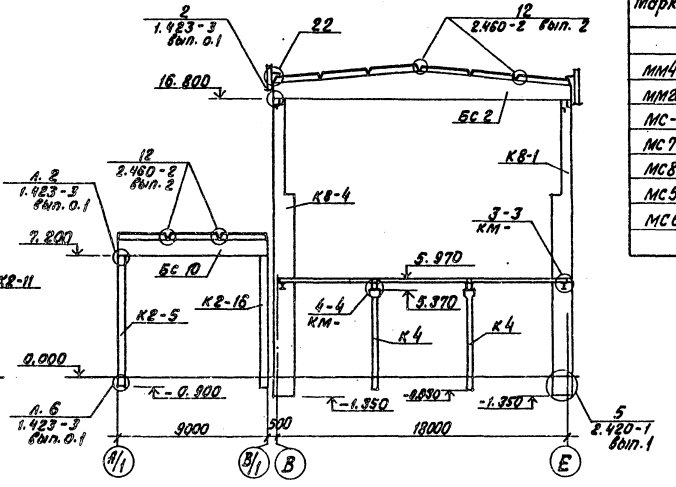

3 – 3

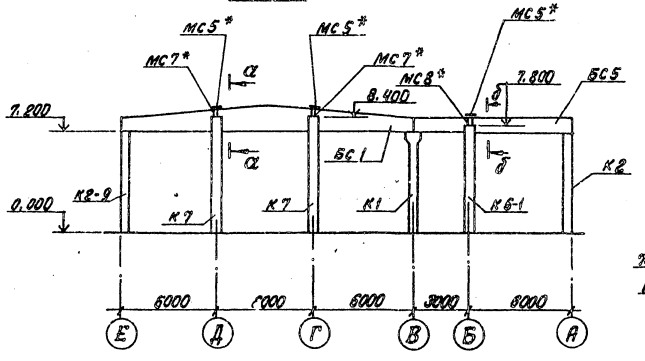

4 – 4

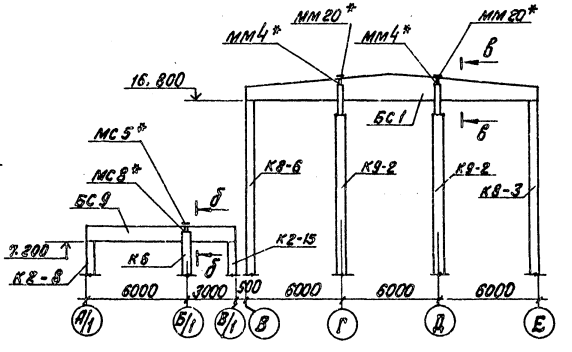

5 – 5

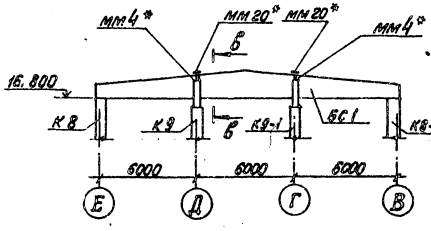

а – а

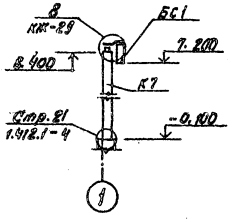

б – б

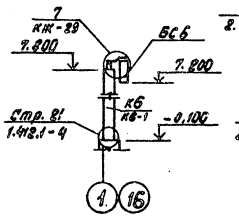

в – в

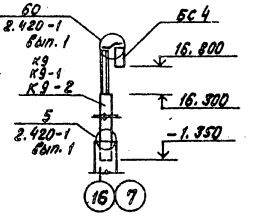

Спецификация элементов к схемам расположения колонн и ригелей, балок покрытия и плит покрытия КЖ-27

Марка	Обозначение		Наименование	Кол.	Масса ед., кг	Примечание
			Соединительные элементы			
ММ4*	1.400-7		ММ 4*	4		См. прим. п. 1
ММ20*	1.400-7		ММ 20*	4		"
МС-1	2.460-14 в. 0		МС-1	28	0,2	
МС7*	ТП 903-1-198 ал. 5.54.2	КЖИ-МС 7	МС 7*	2	6,9	См. прим. п. 1
МС8*	ТП 903-1-198 ал. 5.54.2	КЖИ-МС 8	МС 8*	2	4,6	"
МС5*	ТП 903-1-198 ал. 5.5 4.2	КЖИ-МС 5	МС 5*	4	6,1	"
МС6	ТП 903-1-198 ал. 5.54.2	КЖИ-МС6	МС 6	4	23,6	стр. 21 1.412.1-4

1. Изделия, обозначенные)* цинковать слоем 130 мкм по СНиП II-28-73*
2. Стальные столики ММД-4 и ММД4-1 оштукатурить цементным раствором марки 100 по стальной сетке ф4 Вр I ш. 500 Сетку приварить к ММД-4 и к ММД-4-1. Перед оштукатуриванием столики очистить от ржавчины.

Привязан

Инв. №

ТП 903-1-198			КЖ
Котельная с тремя котлами КВ-ГМ-100 и тремя котлами ГМ-50-14(2ДЕ-25-14ГМ). Открытая система теплоснабжения			
Котельная	Стадия	Лист	Листов
	РП	27	
Разрезы 1-1 ÷ 5-5	ЛАТГИПРОПРОМ		

Гл. инж. пр.	Думан	
Нач. отд.	Редуха	
Н. контр.	Андриевская	
Гл. констр.	Андриевская	
Рук. гр.	Бобрук	
Ст. инж.	Яковчук	

18454-46 55

Формат А2

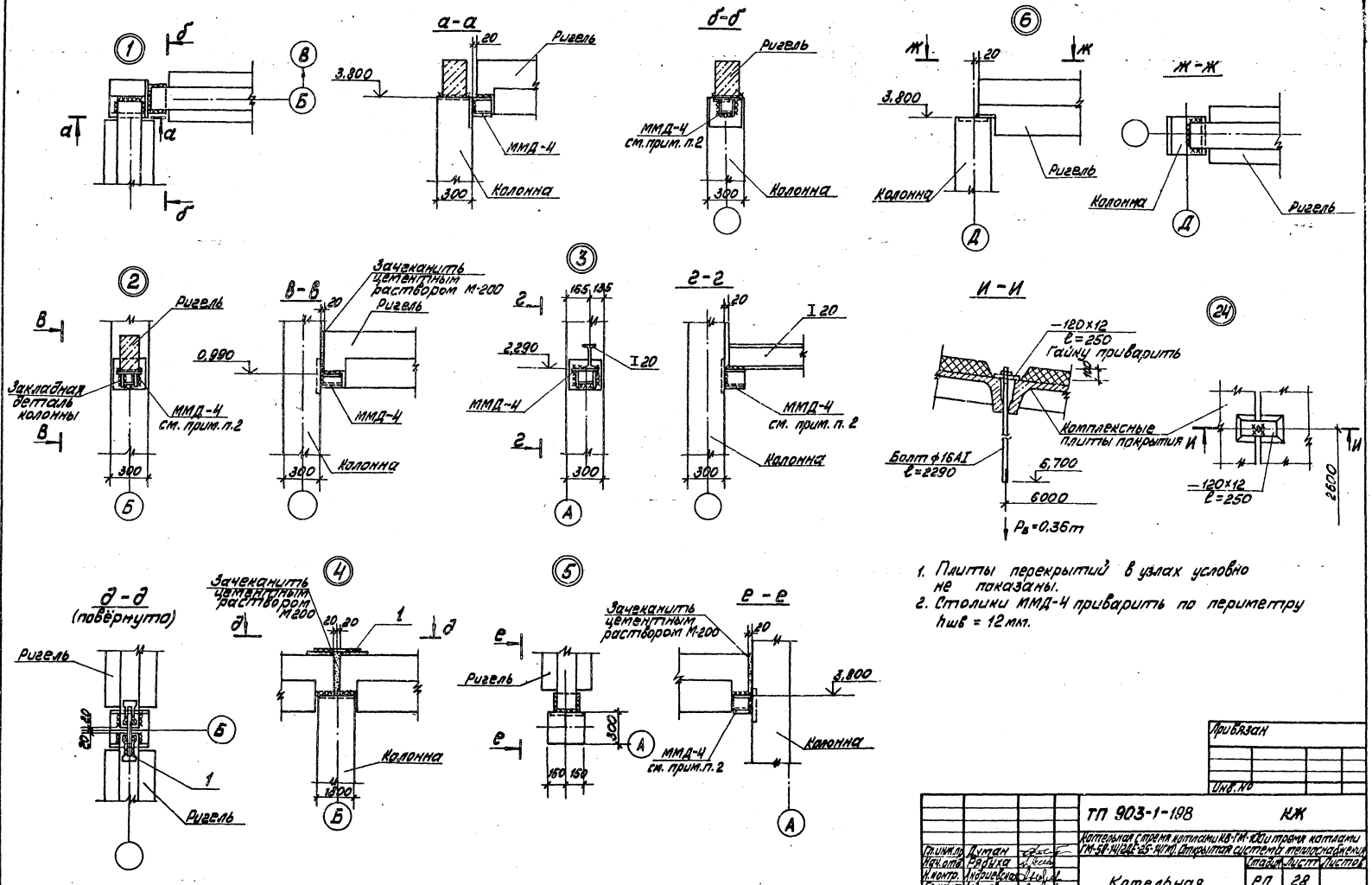

1. Плиты перекрытий в узлах условно не показаны.
2. Столики ММД-4 приварить по периметру $h_{шв}$ = 12 мм.

Альбом 5.2

Типовой проект 903-1-198

Инв. № подл. | Подп. и дата | Взам. инв. №

Гл. инж. пр.	Думан		
Нач. отд.	Рябуха		
Н. контр.	Андриевская		
Гл. констр.	Андриевская		
Рук. гр.	Боброк		
Ст. инж.	Яковчик		
Инж.	Трубчанина		

Привязан

Инв. №

ТП 903-1-198 КЖ

Котельная стремя котлами КВ-ГМ-100 и тремя котлами ГМ-50-14/2ДЕ-25-14ГМ. Открытая система теплоснабжения

Стадия	Лист	Листов
РП	28	

Котельная

Узлы 1÷6, 24

ЛАТГИПРОПРОМ

18454-46 56

Формат А2

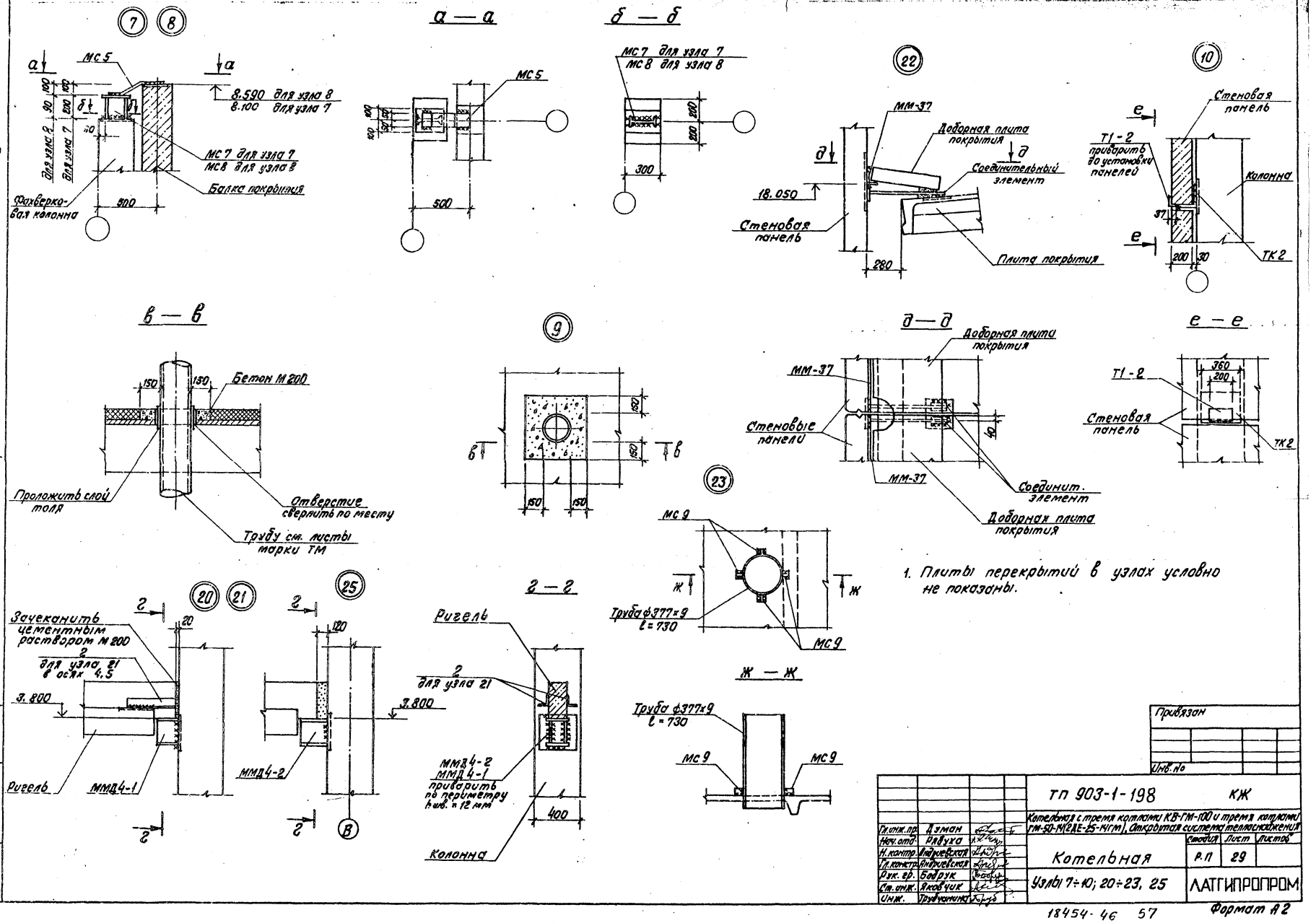

7 8
а — а
б — б
МС 5
8.590 для узла 8
8.100 для узла 7
МС 7 для узла 7
МС 8 для узла 8
Балка покрытия
Фахверковая колонна
500
МС 7 для узла 7
МС 8 для узла 8
300
22
10
ММ-37
Доборная плита покрытия
Соединительный элемент
18.050
Стеновая панель
Плита покрытия
280
Стеновая панель
Т1-2 приварить до установки панелей
Колонна
ТК 2
200
30
в — в
Бетон М 200
Проложить слой толя
Отверстие сверлить по месту
Трубу см. листы марки ТМ
9
д — д
Доборная плита покрытия
ММ-37
Стеновые панели
Соединит. элемент
Доборная плита покрытия
е — е
Т1-2
Стеновая панель
ТК 2
360
200
23
МС 9
Труба ф377×9 l = 730
МС 9
20 21
25
Зачеканить цементным раствором М 200
2 для узла 21 в осях 4,5
3.800
Ригель
ММД4-1
ММД4-2
г — г
Ригель
2 для узла 21
ММД4-2
ММД4-1 приварить по периметру h шв. = 12 мм
Колонна
400
ж — ж
Труба ф377×9 l = 730
МС 9
МС 9
1. Плиты перекрытий в узлах условно не показаны.
Привязан
Инв. № подл. Подпись и дата Взам. инв. №
ТП 903-1-198 КЖ
Котельная с тремя котлами КВ-ГМ-100 и тремя котлами ГМ-50-14(2ДЕ-25-14ГМ). Открытая система теплоснабжения
Гл. инж. пр. Думан
Нач. отд. Рябуха
Н. контр. Андриевская
Гл. контр. Андриевская
Рук. гр. Бобрук
Ст. инж. Яковчик
Инж. Трубчанина
Котельная
Стадия Р.П
Лист 29
Листов
Узлы 7÷10; 20÷23, 25
ЛАТГИПРОПРОМ
Формат А2
18454-46 57
Альбом 5.2
Типовой проект 903-1-198

Типовой проект 903-1-198 Альбом 5.2

Схема расположения стальных стоек и насадок торцового фахверка по оси 16

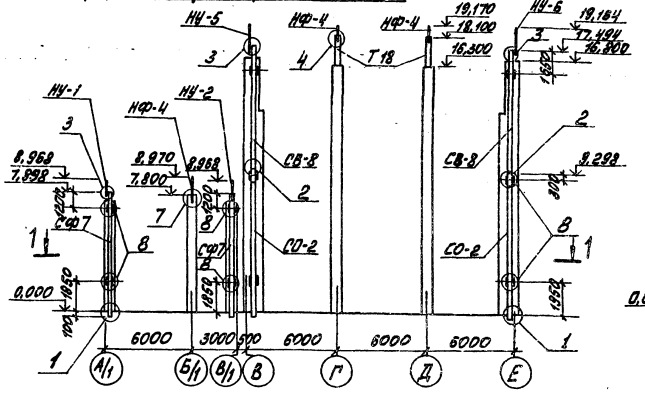

1—1

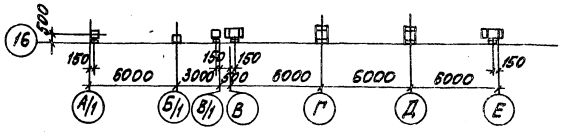

Схема расположения стальных стоек и насадок торцового фахверка по оси 7

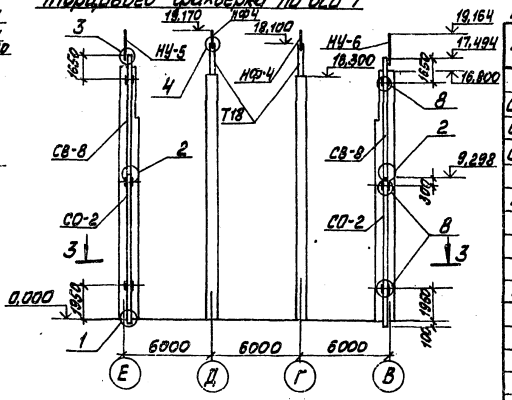

3—3

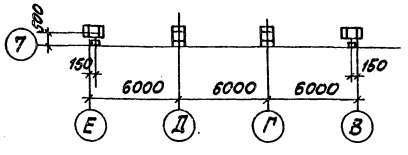

Спецификация элементов к схемам расположения стальных стоек и насадок

Марка	Обозначение	Наименование	Кол.	Масса ед.кг	Примечание
		Стойки			
СФ-7	1.439-2	СФ-7	5	416,0	
СВ-8	1.439-2	СВ-8	4	408,1	
СО-2	1.439-2	СО-2	4	488,7	
		Насадки			
НФ2	1.439-2	НФ2	1	50.0	
НУ-1	1.439-2	НУ-1	1	25,2	
НУ-2	1.439-2	НУ-2	2	25.2	
НУ-5	1.439-2	НУ-5	3	37,2	
НУ-6	1.439-2	НУ-6	2	37,2	
НФ-4	1.439-2	НФ-4	8	35,2	
Т1-1	ТП 903-1-198 КЖИ-Т1-1 ал.5.5 ч.2	Т1-1	6	51.2	
		Элемент крепления			
Т13	1.439-2	Т13	52	2,0	
Т18	КЭ-01-55 вып.II	Т18	4	125,4	
		Шайба $\frac{60 \times 8}{60}$	24		
		Болт М20 ℓ=60	24		

Схема расположения стальных стоек и насадок торцового фахверка по оси 1

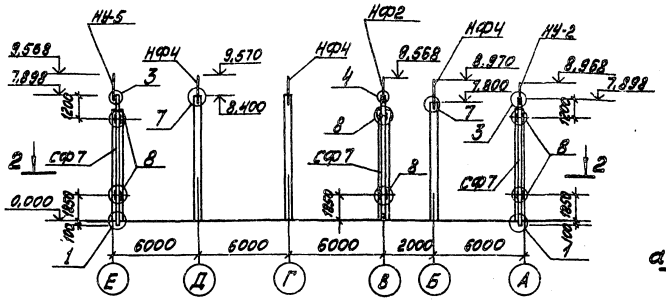

2—2

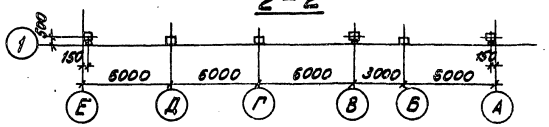

Схема расположения стальных насадок по оси Е

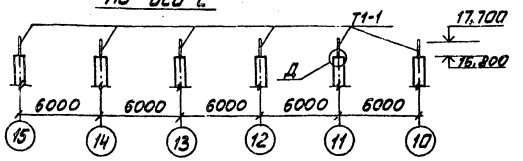

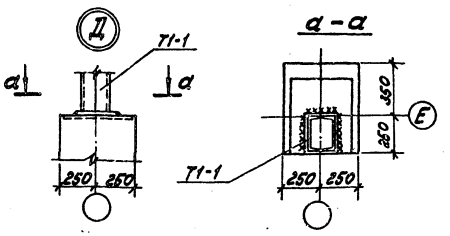

1. Узлы даны по серии 2.432-1.

Привязан

Инв. №

Гл. инж. пр.	Думан	
Нач. отд.	Рябуха	
Н. контр.	Андриевская	
Гл. констр.	Андриевская	
Рук. гр.	Бобрик	
Ст. инж.	Яковчик	
Ст. техн.	Белякова	

ТП 903-1-198 КЖ

Котельная с тремя котлами КВ-ГМ-100 и тремя котлами ГМ-50-14(2ДЕ-25-14ГМ). Открытая система теплоснабжения

Котельная

Схемы расположения стальных стоек и насадок торцового фахверка по оси 1; 7; 16 и Е

Стадия	Лист	Листов
РП	30	

ЛАТГИПРОПРОМ

Формат А2

18454-46 58

Инв. № подл. | Подп. и дата | Взам. инв. №

Схема расположения стеновых панелей по оси „А" и „А/1"

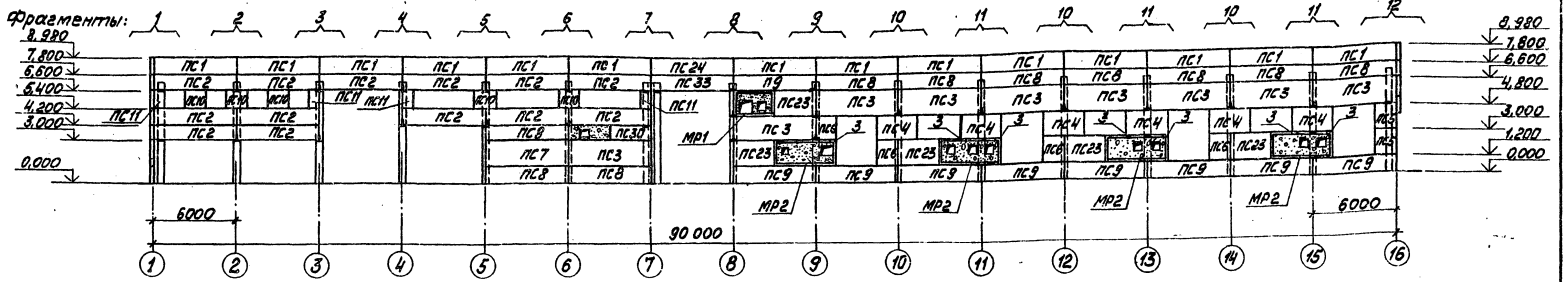

Схема расположения стеновых панелей по оси „Е"

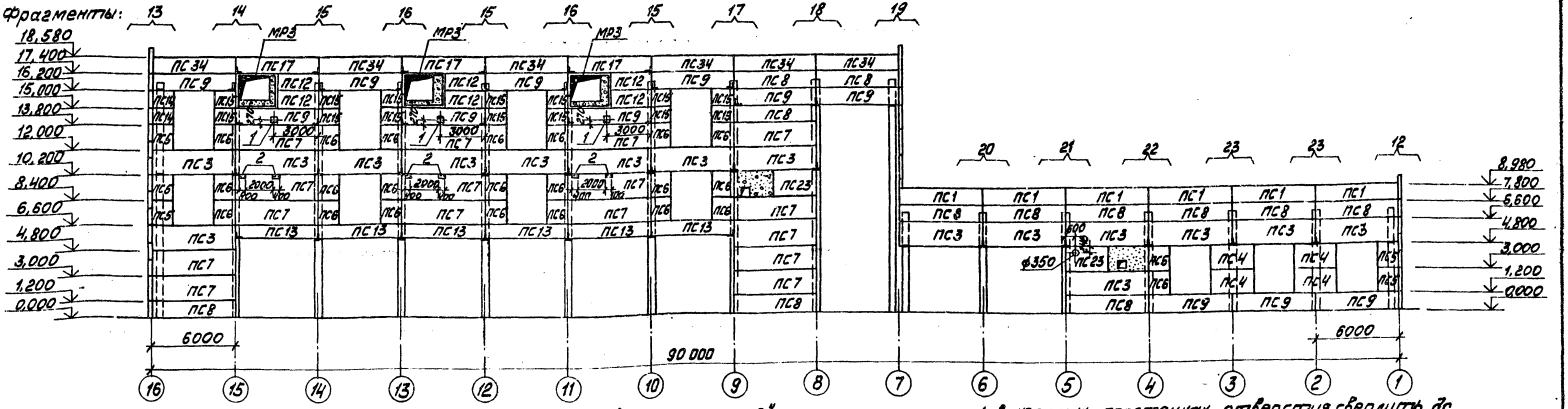

Схема расположения стеновых панелей по оси „В"

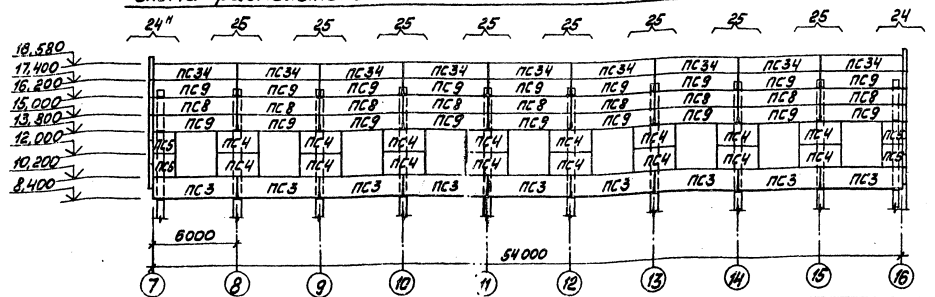

1. В несущих простенках отверстия сверлить до монтажа.
2. Поз. 2 заложить в швы при монтаже панелей.

Привязан

Инв. №

Гл. инж. пр.	Думан	
Нач. отд.	Рябуха	
Н. контр.	Андреевская	
Гл. констр.	Андреевская	
Рук. гр.	Бобрук	
Ст. инж.	Яковчик	
Ст. техн.	Левейка	

ТП 903-1-198 КЖ

Котельная с тремя котлами КВ-ГМ-100 и тремя котлами ГМ-50-14 (ДЕ-25-14ГМ). Открытая система теплоснабжения

Котельная

Стадия	Лист	Листов
Р.П	31	

Схемы расположения стеновых панелей по осям „А", „А/1", „В" и „Е"

ЛАТГИПРОПРОМ

Формат А2

Типовой проект 903-1-198 Альбом 5.2

Инв. № подл. | Подп. и дата | Взам. инв. | Отд. ТМ | Шадрин | Ш

13454-46 59

Альбом 5.2

Типовой проект 903-1-198

Схема расположения стеновых панелей по оси „16"

фрагменты:

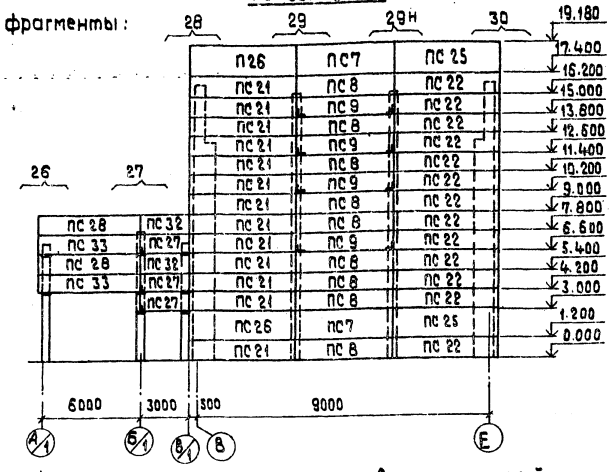

Схема расположения стеновых панелей по оси „1"

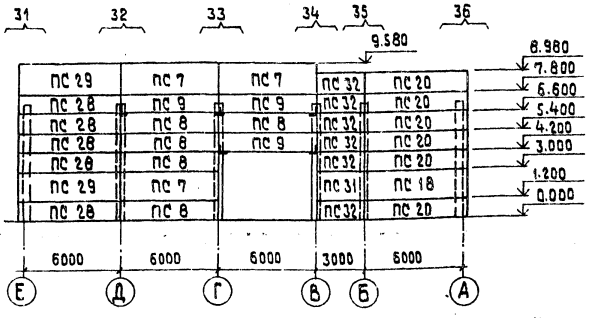

Схема расположения стеновых панелей по оси „7"

фрагменты:

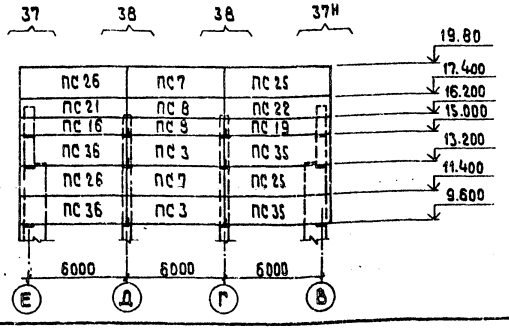

Спецификация элементов к схемам расположения стеновых панелей на листах КЖ-31, КЖ-32

Марка	Обозначение	Наименование	Кол.	Масса ед. кг	Примеч.
		Стеновые панели			
ПС 1	1.432-14/80 Вып.1	ПС 600.12.20 П-7	20	1800	
ПС 2	1.432-14/80 Вып.1 ТП 903-1-КЖИ-ПС 600.12.20П-3-А	ПС 600.12.20 П-3-А	13	1800	
ПС 3	1.432-14/80 Вып.1 ТП 903-1-КЖИ-ПС 600.18.20П-2-А	ПС 600.18.20 П-2-А	36	2700	
ПС 4	1.432-14/80 Вып.1	ПС 295.18.20 П	26	1400	
ПС 5	1.432-14/80 Вып.1	ПС 145.18.20 П	11	700	
ПС 6	1.432-14/80 Вып.1 ТП 903-1-КЖИ-ПС 145.18.20П-А	ПС 145.18.20 П-А	27	700	
ПС 7	1.432-14/80 Вып.1	ПС 600.18.20 П-1	24	2700	
ПС 8	1.432-14/80 Вып.1	ПС 600.12.20 П-1	46	1800	
ПС 9	1.432-14/80 Вып.1 ТП 903-1-КЖИ-ПС 600.12.20П-2-А	ПС 600.12.20 П-2-А	47	1800	
ПС 10	1.432-14/80 Вып.1	ПС 145.12.20 П	5	500	
ПС 11	1.432-14/80 Вып.1	ПС 70.12.20 П	4	200	
ПС 12	1.432-14/80 Вып.1 ТП 903-1-КЖИ-ПС 295.12.20П-А	ПС 295.12.20 П-А	6	900	
ПС 13	1.432-14/80 Вып.1 ТП 903-1-КЖИ-ПС 600.9.20П-2-А	ПС 600.9.20 П-2-А	6	1400	
ПС 14	1.432-14/80 Вып.1	ПС 145.12.20 П	2	400	
ПС 15	1.432-14/80 Вып.1 ТП 903-1-КЖИ-ПС 145.12.20 П-А	ПС 145.12.20 П-А	14	400	
ПС 16	1.432-14/80 Вып.1	ПС 650.12.20-21	1	2000	
ПС 17	1.432-14/80 Вып.1 ТП 903-1-КЖИ-ПС 600.12.20П-8-А	ПС 600.12.20 П-8	3	1800	
ПС 18	1.432-14/80 Вып.1	ПС 625.18.20 П-12	1	2900	
ПС 19	1.432-14/80 Вып.1	ПС 650.12.20-22	1	2000	
ПС 20	1.432-14/80 Вып.1	ПС 625.12.20 П-12	6	1900	
ПС 21	1.432-14/80 Вып.1	ПС 650.12.20 П-11	14	2000	
ПС 22	1.432-14/80 Вып.1	ПС 650.12.20 П-12	14	2000	
ПС 23	1.432-14/80 Вып.1 ТП 903-1-КЖИ-ПС 295.18.20П-А	ПС 295.18.20 П-А	7	1500	
ПС 24	1.432-14/80 Вып.1 ТП 903-1-КЖИ-ПС 625.12.20П-71-А	ПС 625.12.20 П-71-А	1	1900	
ПС 25	1.432-14/80 Вып.1	ПС 650.18.20 П-12	4	3000	
ПС 26	1.432-14/80 Вып.1	ПС 650.18.20 П-11	4	3000	
ПС 27	1.432-14/80 Вып.1	ПС 295.12.20 П-2	3	900	
ПС 28	1.432-14/80 Вып.1	ПС 625.12.20 П-11	7	1900	
ПС 29	1.432-14/80 Вып.1	ПС 625.18.20 П-11	2	29000	
ПС 30	1.432-14/80 Вып.1 ТП 903-1-КЖИ-ПС 295.12.20П-Б	ПС 295.12.20 П-Б	1	900	
ПС 31	1.432-14/80 Вып.1	ПС 295.18.20 П-1	1	1500	
ПС 32	1.432-14/80 Вып.1	ПС 295.12.20 П-1	8	900	
ПС 33	1.432-14/80 Вып.1	ПС 625.12.20-21	2	1900	
ПС 34	1.432-14/80 Вып.1 ТП 903-1-КЖИ-ПС 600.12.20П-7-А	ПС 600.12.20 П-7-А	15	1800	

Марка	Обозначение	Наименование	Кол.	Масса ед. кг	Примеч.
ПС 35	1.432-14/80 Вып.1	ПС 650.18.20-22	2	3000	
ПС 36	1.432-14/80 Вып.1	ПС 650.18.20-21	2	3000	
		Металлическая рама			
МР1	ТП 903-1-198 КЖИ-МР1 ал.5.5	МР1	1	207.7	
МР2	КЖИ-МР2 ал.5.5	МР2	4	295.7	
МР3	КЖИ-МР3 ал.5.5	МР3	3	252.1	
		Монтажные изделия			
1	ТП 903-1-198 КЖИ-МН1-8 ал.5.5	МН1-8	3	11.2	
2	ГОСТ 8509-72*	Сталь угловая равнополочная L 200×12 ℓ=400	6	14.8	
3	ГОСТ 19903-74*	Сталь толстолистовая - 60×16; ℓ=200	7	1.5	

1. Стеновое ограждение запроектировано из легкобетонных стеновых панелей, выполняемых из керамзитобетона плотностью в сухом состоянии γ=1000 кг/м³. При привязке проекта толщина стен должна быть уточнена исходя из сопротивления теплопередаче $R_{эк}$, в зависимости от продолжительности отопительного сезона и средней стоимости тепловой энергии, в соответствии с гл.8 СНиП II-3-79.
2. Наружную отделку выполнять по указаниям, данным на чертежах марки АР, при привязке проекта она может быть изменена в соответствии с рекомендациями таб. 6 серии 1.432-14/80 Вып.0.
3. Монтаж панелей выполнять в соответствии со СНиП III-16-79.
4. Швы между панелями заполняются по детали на л.18 серии 1.432-14/80 вып.0. Заполнение швов выполняется в соответствии с „Указаниями по герметизации стыков при монтаже строительных конструкций" СН 420-71 упругими прокладками и герметизирующей мастикой.
5. Отверстия между панелями и воздухозаборными коробами заделываются после монтажа оборудования кладкой из газобетонных блоков или деревянными щитами, утепленными минераловатными плитами и обшитыми кровельной сталью (общая толщина - 80 мм, утеплитель - 60 мм).

Привязан

Инв. №

Инв. № подл. | Подпись и дата | Взам. инв. №

Гл. инж. пр.	Думан	
Нач. отд.	Рябуха	
Н. контр.	Андриевская	
Гл. констр.	Андриевская	
Рук. гр.	Бобрук	
Стинж.	Якобчик	
Ст. тех.	Левейка	

ТП 903-1-198 КЖ

Котельная с тремя котлами КВ-ГМ-100 и тремя котлами ГМ-50-14(2ДЕ-25-14ГМ). Открытая система теплоснабжения

Котельная

Стадия	Лист	Листов
РП	32	

Схемы расположения стеновых панелей по осям „16", „1" и „7"

ЛАТГИПРОПРОМ

Формат А2

18454-46 60

Альбом 5.2

Типовой проект 903-1-198

Инв.№ подл. | Подп. и дата | Взам. инв.№

Фрагмент 2
всего 1

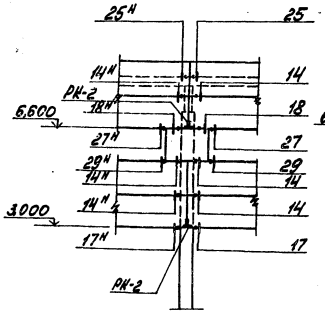

Фрагмент 3
всего 1

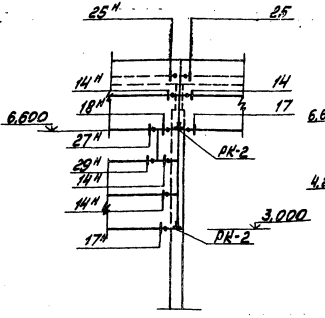

Фрагмент 4
всего 1

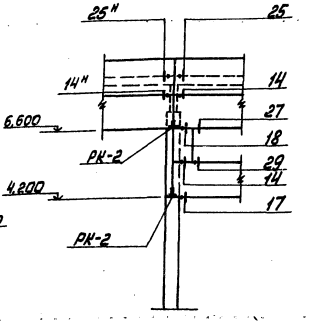

Фрагмент 5
всего 1

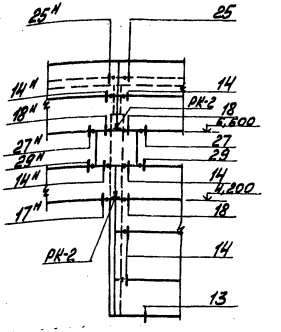

Фрагмент 6
всего 1

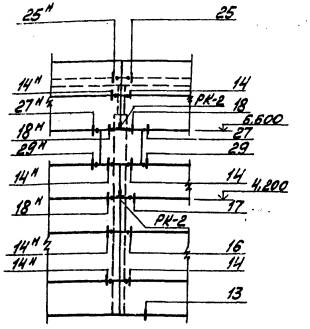

Фрагмент 7
всего 1

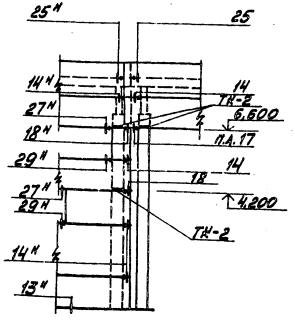

Фрагмент 8
всего 1

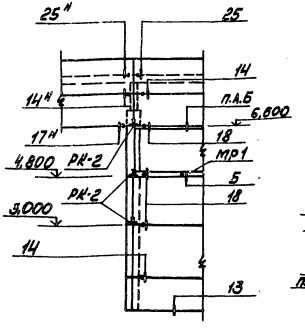

Фрагмент 9
всего 1

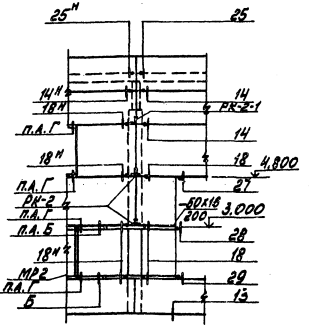

Фрагмент 10
всего 3

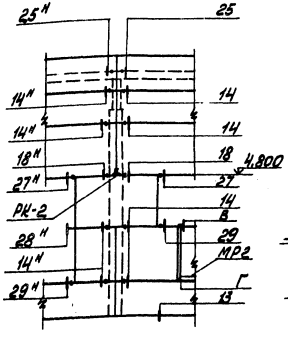

Фрагмент 11

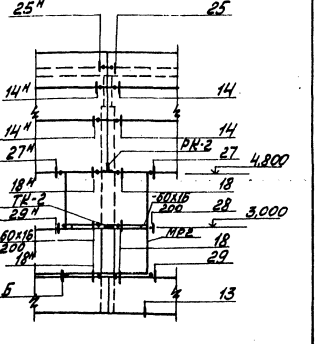

Узлы Б,В,Г даны на л. КЖ-36, КЖ-37
остальные по серии 2.432-1.

Привязан

Инв.№

				ТП 903-1-198	КЖ
				Котельная с тремя котлами КВ-ГМ-100 и тремя котлами ГМ-50-14(НГ)-95-Н(Г)М1. Открытая система теплоснабжения	
Гл. инж. пр.	Литман				Стадия / Лист / Листов
Нач. отд.	Ярцухо			Котельная	РП / 33
Н. контр.	Андриевский			Фрагменты 2÷11	ЛАТГИПРОПРОМ
Гл. констр.	Гарцуевский				
Рук. гр.	Бобрин				
Ст. инж.	Янсечик				

18454-46 61

Формат А2

Альбом 6.2

Типовой проект 903-1-198

Инв.№ подл. | Подпись и дата | Взам.инв.№

фрагмент 13
Всего 1

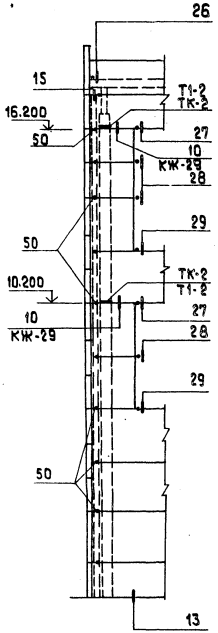

фрагмент 14
Всего 1

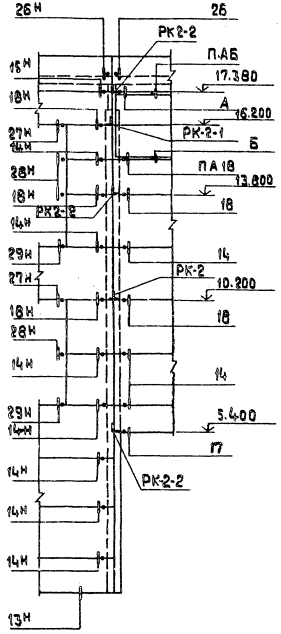

фрагмент 15
Всего 3

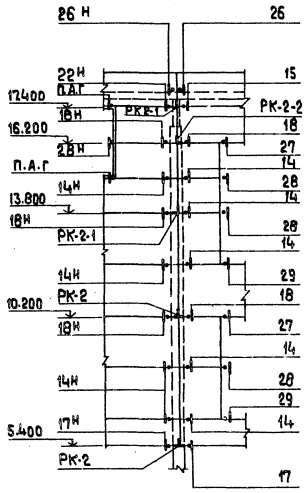

фрагмент 16
Всего 2

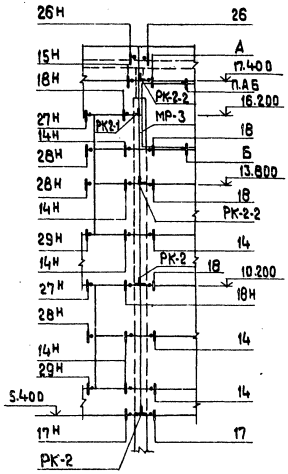

б — б

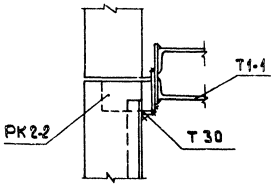

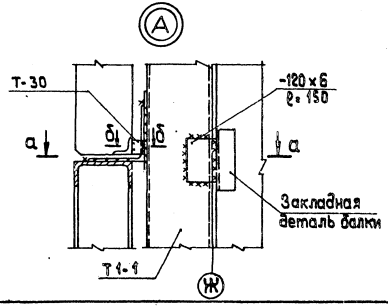

а — а

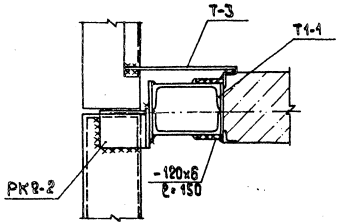

Привязан

Инв.№

Гл.инж.пр.	Думан		
Нач.отд.	Рабика		
Н.контр.	Андриевская		
Гл.констр.	Андриевская		
Рук.гр.	Бабрик		
Ст.инж.	Якобчик		

ТП 903-1-198 КЖ

Котельная с тремя котлами КБ-1 ГМ-100 и тремя котлами ГМ-50-14 (2 ДЕ-25-14 ГМ) Открытая система теплоснабжения

Стадия	Лист	Листов
Р	34	

Котельная

фрагменты 13÷16. Узел А

АТГИПРОПРОМ

Формат А2

18454-46 62

Альбом 5.2

Типовой проект 903-1-198

Инв. № подл. | Подпись и дата | Взам. инв. №

Фрагмент 1
Всего 1

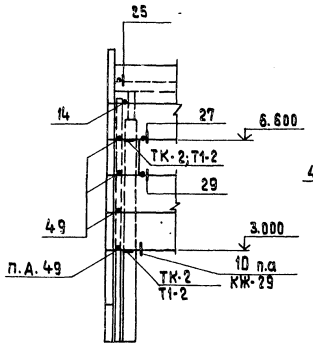

Фрагмент 12
Всего 2

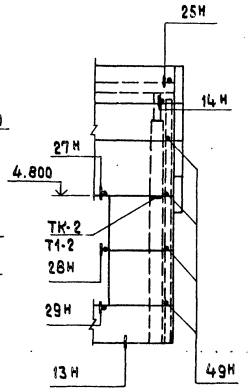

Фрагмент 20
Всего 1

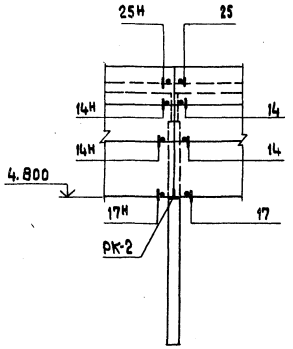

Фрагмент 21
Всего 1

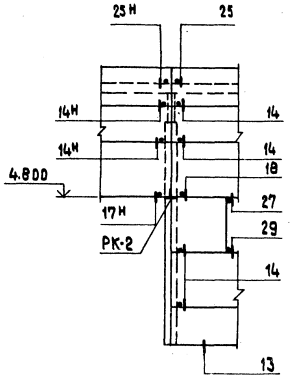

Фрагмент 22
Всего 1

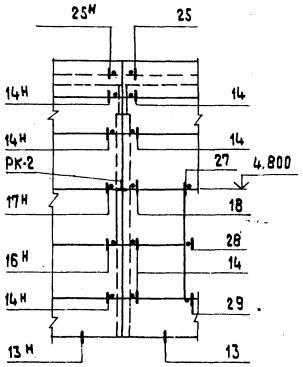

Фрагмент 19
Всего 1

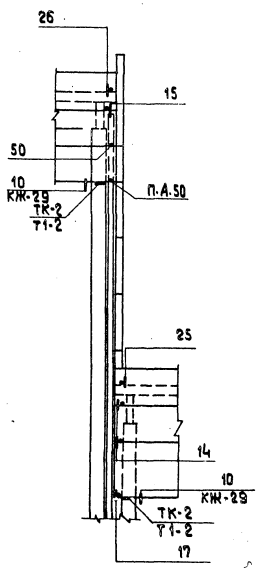

Фрагмент 31
Всего 1

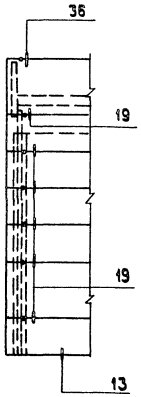

Фрагмент 32
Всего 1

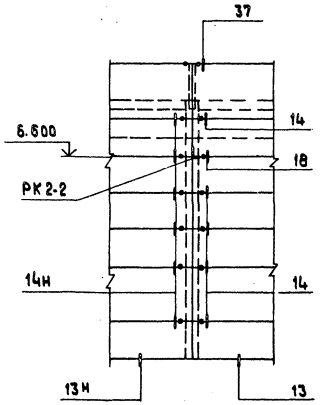

Фрагмент 23
Всего 1

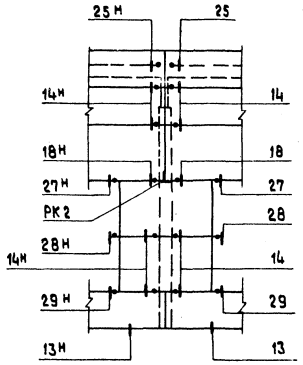

Привязан

Инв. №

Гл.инж.пр.	Думан		
Нач.отд.	Радчук		
Н.контр.	Андриевская		
Гл.констр.	Андриевская		
Рук. гр.	Бабрык		
Ст. инж.	Якобчик		
Ст. техн.	Затуравева		

ТП 903-1-198 КЖ

Котельная с тремя котлами КВ-ГМ-100 и тремя котлами ГМ-50-14/2ДЕ-25-14ГМ). Открытая система теплоснабжения

Котельная	Стадия	Лист	Листов
	РП	35	

Фрагменты 1, 12, 19÷23, 31, 32.

ЛАТГИПРОПРОМ

18454-46 63

Формат А2

Альбом 5.2

Типовой проект 903-1-198

Инв.№ подл. | Подпись и дата | Взам.инв.№

фрагмент 17 Всего 1

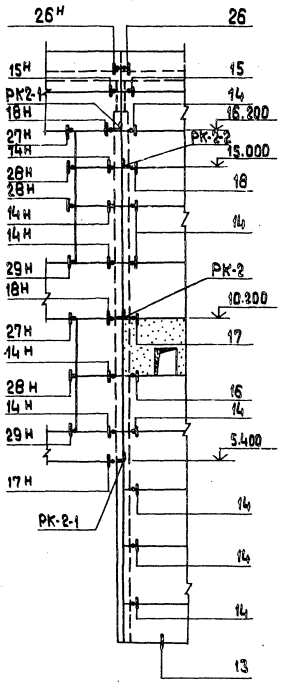

фрагмент 18 Всего 1

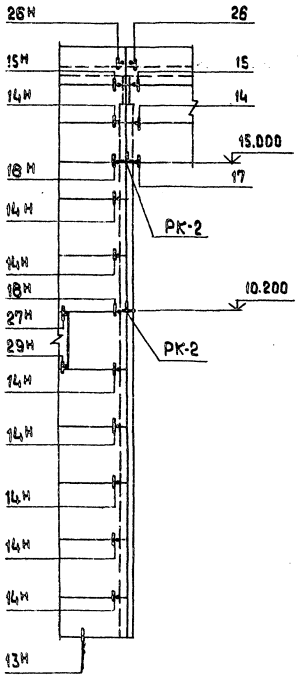

фрагмент 24, 24Н Всего 1+1

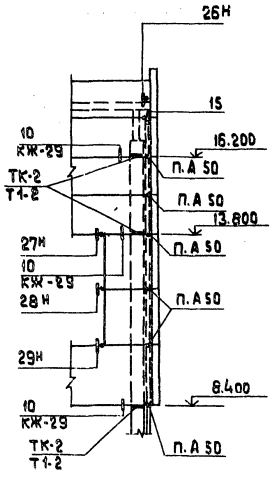

фрагмент 25 Всего 8

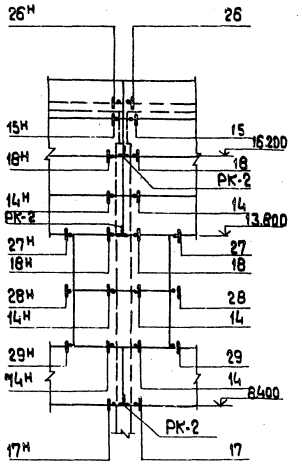

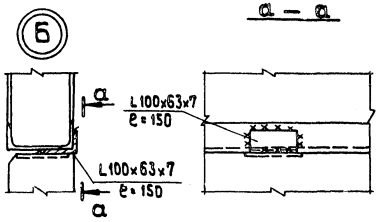

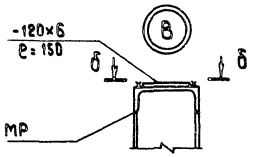

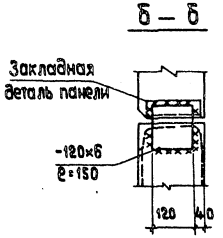

Прибязан

Инв. №

				ТП 903-1-198	КЖ
				Котельная с тремя котлами КВ-ГМ-100 и тремя котлами ГМ-50-14/2 (2ДЕ-25-14ГМ). Открытая система теплоснабжения	
Гл.инж.пр.	Думан			Котельная	Стадия: РП; Лист: 36; Листов:
Нач.отд.	Рябцев				
Н.контр.	Андриевский			фрагменты 17, 18, 24, 24Н, 25. Узлы Б, В.	ЛАТГИПРОПРОМ
Гл.конст.	Андриевский				
Рук.гр.	Бобрик				
Ст.инж.	Яковчик				

Формат А2

13454-46 64

Альбом 5.2

Типовой проект 903-1-198

Инв.№ подл. | Подпись и дата | Взам. инв.№

фрагмент 26
Всего 1

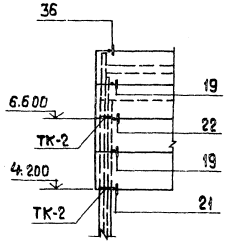

фрагмент 27
Всего 1

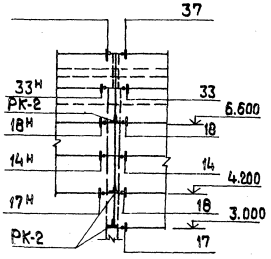

фрагмент 28
Всего 1

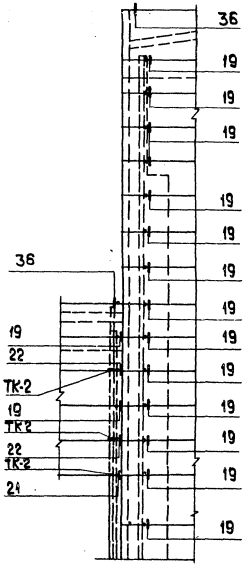

фрагмент 29; 29Н
Всего 1+1

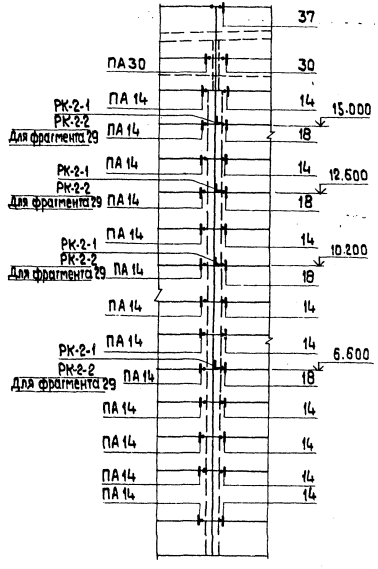

фрагмент 30
Всего 1

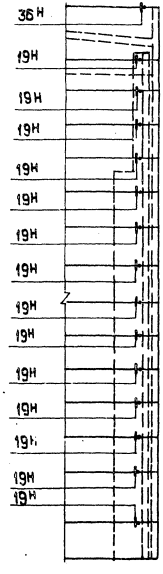

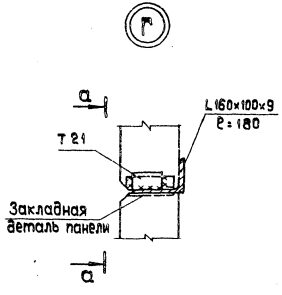

а — а

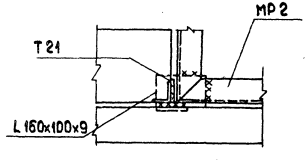

Привязан

Инв.№

Гл.инж.пр.	Думан		
Нач.отд.	Рябуха		
Н.контр.	Андриевская		
Гл.конст.	Андриевская		
Рук.гр.	Бафрик		
Ст.инж.	Яковчик		

ТП 903-1-198 КЖ

Котельная с тремя котлами КВ-ГМ 100 и тремя котлами ГМ 30-14/2(2Д-25-14ГМ). Открытая система теплоснабжения

Котельная

фрагменты 26÷30
Узел Г

Стадия	Лист	Листов
Р.П.	37	

ЛАТГИПРОПРОМ

Формат А2

18454-46 65

Альбом 5.2

Типовой проект 903-1-198

Инв.№ подл. | Подпись и дата | Взам. инв.№

Фрагмент 33
Всего 1

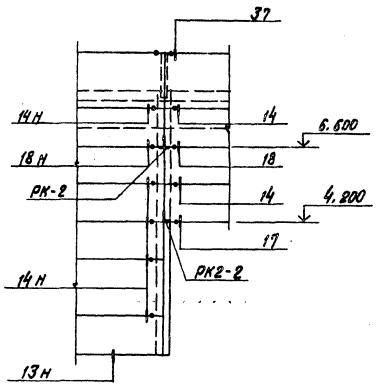

Фрагмент 34
Всего 1

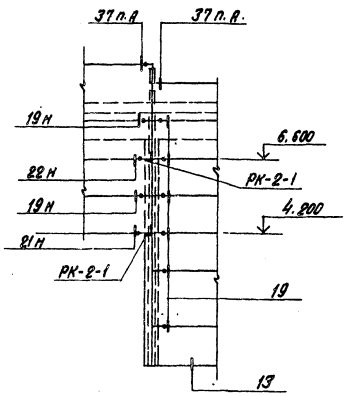

Фрагмент 37, 37н
Всего 1+1

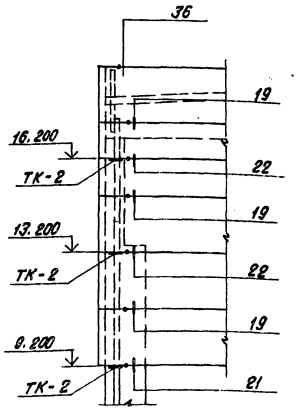

Фрагмент 38
Всего 2

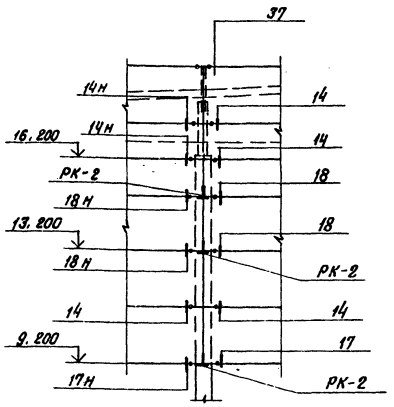

Фрагмент 35
Всего 1

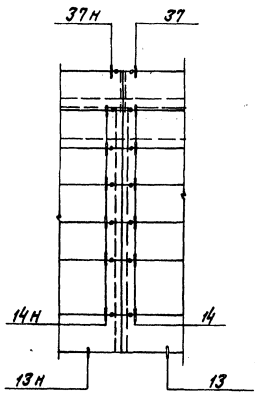

Фрагмент 36
Всего 1

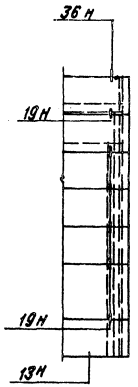

Спецификация элементов к схемам расположения стеновых панелей на листах КЖ-31 ÷ КЖ-38

Марка	Обозначение	Наименование	Кол.	Масса ед., кг	Примечание
		Опорные консоли			
РК-2*	1.439-2	РК-2*	66	14.7	
ТК-2*	1.439-2	ТК-2*	29	17.5	
РК-2-1*	ТП 903-1-198 ал.3.3 ч.2 КЖИ-РК-2-1	РК2-1*	18	9.9	
РК-2-2*	КЖИ-РК-2-2	РК2-2*	17	9.9	
		Элементы крепления			
Т-1*	1.439-2	Т-1*	371	0.5	
Т-3*	1.439-2	Т-3*	30	0.8	
Т-5*	1.439-2	Т-5*	347	0.6	
Т-6*	1.439-2	Т-6*	48	0.8	
Т-7*	1.439-2	Т-7*	36	1.1	
Т-8*	1.439-2	Т-8*	32	0.5	
Т-9*	1.439-2	Т-9*	8	0.7	
Т-21	1.439-2	Т-21	130	0.4	
Т-24	1.439-2	Т-24	55	1.0	
Т-27	1.439-2	Т-27	8	0.4	
Т-30	1.439-2	Т-30	16	0.1	
Т-31*	1.439-2	Т-31*	24	0.8	
	ГОСТ 8510-72*	Сталь угловая неравнополк. ∠100×63×7 ℓ=150	13	1.1	
	ГОСТ 8510-72*	Сталь угловая неравнополк. ∠180×100×9 ℓ=180	13	3.2	
	ГОСТ 19903-74*	Сталь толстолистовая –120×6 ℓ=150	3	0.8	
Т1-2	ГОСТ 8510-72*	Сталь угловая неравнополк. из ∠100×63×7 ℓ=200	12	1.7	

1. Монтажные элементы обозначенные * цинкуются слоем 150 мкм, остальные детали окрашиваются 2 слоями эмали ПФ-115 по грунту ГФ-020. Нарушенное при монтаже цинковое покрытие восстанавливается совместно со швами, цинковым протекторным грунтом.
2. Сварку элементов между собой производить электродами марки Э-42 ГОСТ 9467-75.
3. Марку стали металлических элементов принимать по табл. 1 серии 1.439-2, в зависимости от расчетной температуры наружного воздуха.

Привязан

Инв. №

ТП 903-1-198		КЖ	
Котельная с тремя котлами КВ-ГМ-100 и тремя котлами ГМ-50-14/2 ДЕ-25-14ГМ). Открытая система теплоснабжения			
Гл.инж.пр. Думан		стадия	лист	листов
Нач.отд. Радуха				
Н.контр. Андреевская		Р.П	38	
Гл.констр. Андреевская				
Рук.гр. Бобрук		Котельная		
Ст.инж. Яковчук		Фрагменты 33÷38		
Ст.техн. Затирова		ЛАТГИПРОПРОМ		

13454-46 66

Формат А2

Схема расположения перегородок по оси В в осях 8÷3 на отм. 4,200

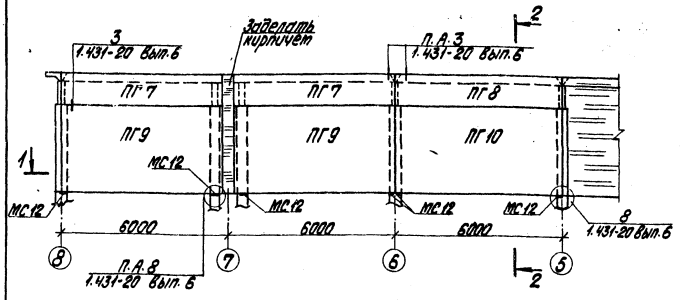

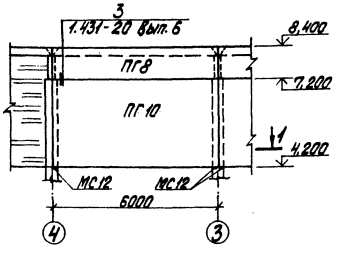

1 – 1

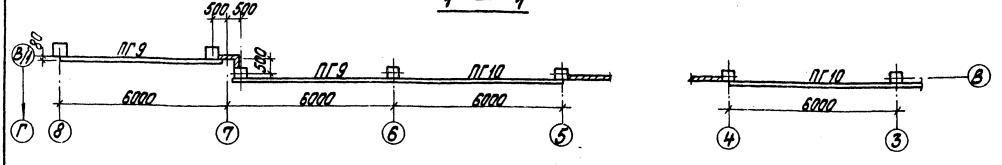

Схема расположения перегородок по оси В в осях 3÷1 на отм. 4,200

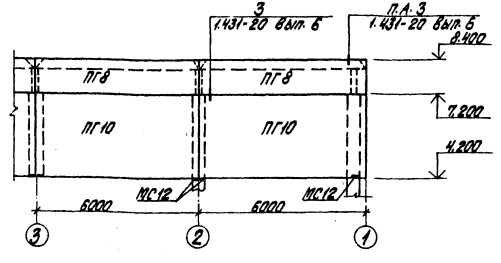

2 – 2

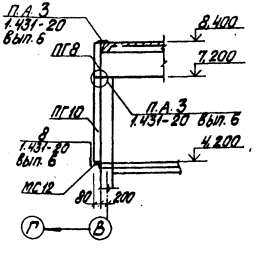

Спецификация элементов к схемам расположения перегородок

Марка, поз.	Обозначение	Наименование	Кол.	Масса ед.кг	Примеч.
		Панели перегородок			
ПГ7	1.431-20 вып. 2	ППГ-8 / 5,77×1,185	2	681	
ПГ8	1.431-20 вып. 2	ППГ-4 / 5,98×1,185	3	706	
ПГ9	1.431-20 вып. 2	ППБ-5 / 5,77×2,985	2	3480	
ПГ10	1.431-20 вып. 1	ППБ-1 / 5,98×2,985	3	3660	
		Соединительные изделия			
МС2	1.431-20 вып. 7 ч. 2	МС2	12	0,5	
МС2а	1.431-20 вып. 7 ч. 2	МС2а	12	0,5	
МС3	1.431-20 вып. 7 ч. 2	МС3	22	0,3	
МС4	1.431-20 вып. 7 ч. 2	МС4	12	0,8	
МС6	1.431-20 вып. 7 ч. 2	МС6	12	0,1	
МС12	1.431-20 вып. 7 ч. 2	МС12	12	2,7	

1. Панели перегородок запроектированы из тяжелого бетона М100, гипсобетона М35 и каркасно-обшивных вкладышей.
2. Панели перегородок устанавливаются после монтажа конструкции покрытия и стенового ограждения в соответствии с указанием и данными в поясн. записке серии 1.432-14 вып. 0,6.
3. Фахверковые колонны СКМ монтировать до устройства покрытия здания, до окончательного прикрепления к конструкции покрытия они должны быть временно раскреплены.
4. Горизонтальные швы в перегородках из железобетонных панелей заполняются цементно-песчаным раствором марки 50, из гипсобетонных и каркасно-обшивных-гипсо-песчаным раствором марки 25.
5. Вертикальные швы между панелями проконопачиваются паклей или минеральной ватой, смоченной в цементном молоке-для железобетонных и гипсовом-для остальных элементов.
6. Металлические стойки и монтажные элементы окрасить 2мя слоями эмали ПФ-115 по грунту ГФ020 общей толщиной 55 мкм.

Привязан

Инв. №

Гл. инж. пр.	Думан	
Нач. отд.	Рябуха	
Н. контр.	Андриевская	
Гл. констр.	Андриевская	
Рук. гр.	Бобрук	
Ст. инж.	Ипполитова	
Инж.	Степанова	

ТП 903-1-198 КЖ

Котельная с тремя котлами КВ ГМ-100 и тремя котлами ГМ-50-14 (2ДЕ-25-14ГМ). Открытая система теплоснабжения

Котельная

Схемы расположения перегородок по оси В на отм. 4,200 в осях 8÷1.

Стадия	Лист	Листов
РП	39	

ЛАТГИПРОПРОМ

Формат А2

18454-46 67

Типовой проект 903-1-198 Альбом 5.2

Инв. № подл. | Подпись и дата | Взам. инв. №

Альбом 5.2

Типовой проект 903-1-198

Схема расположения перегородок по оси Б в осях 8÷3 на отм. 0.000

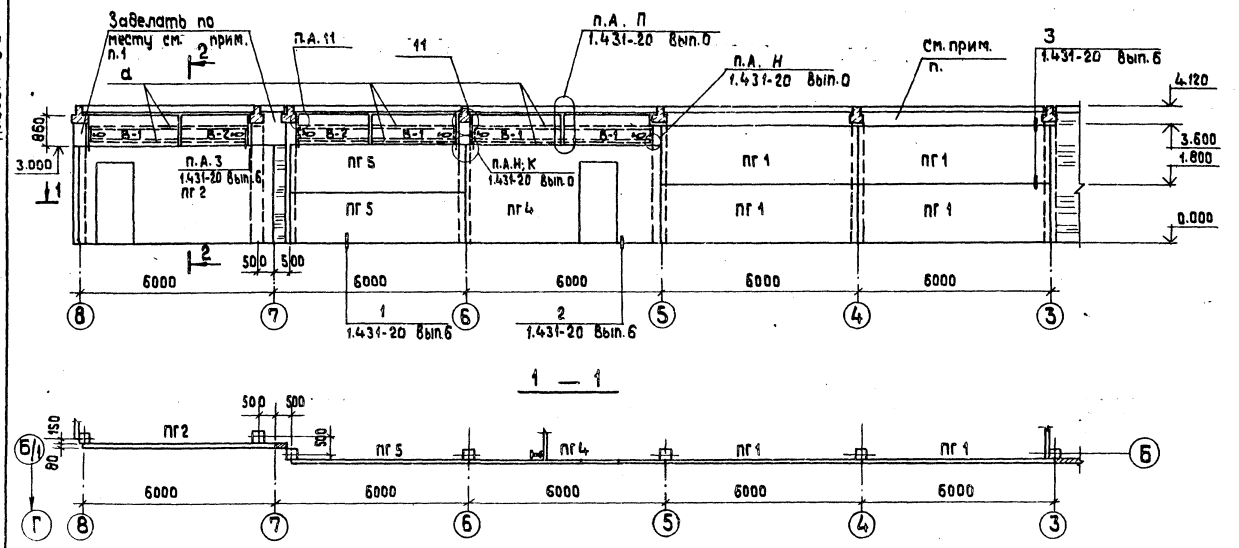

1 — 1

Схема расположения перегородок по оси Д в осях 5÷7 на отм. 0.000

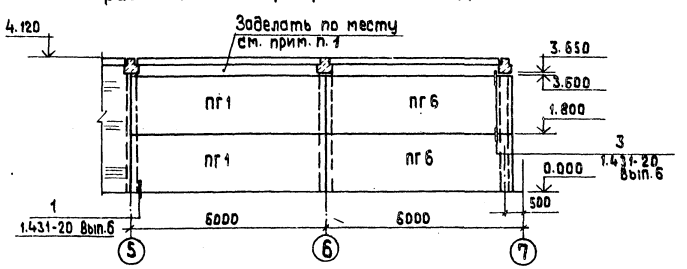

2 — 2

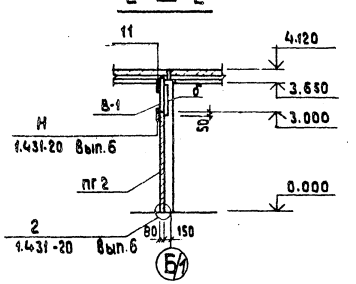

Схема расположения перегородок по оси 8 на отм. 0.000

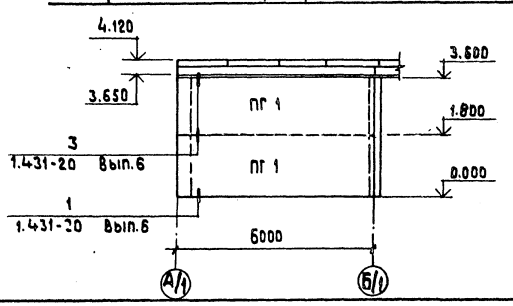

Схема расположения перегородок по оси 4 и 7 в осях Д-Е на отм. 0.000

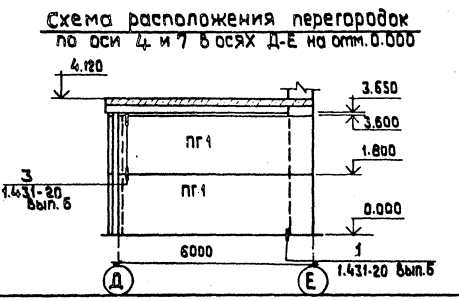

Спецификация элементов к схемам расположения перегородок

Марка, поз.	Обозначение	Наименование	Кол.	Масса ед, кг	Примеч.
		Панели перегородок			
пг1	1.431-20 Вып.1	ППБ-2 / 5.98×1.785	10	2150	
пг2	1.431-20 ТП 903-1-198	ППБ-1-Д-1 / 5.98×2.985	1	2910	
пг6	1.431-20 Вып.1	ППБ-6 / 5.77×1.785	2	2070	
пг4	1.431-20 Вып.1 КЖИ-	ППБ-1-Д-3 / 5.98×1.785	1	2910	
пг5	1.431-20 Вып.1	ППБ-11 / 5.55×1.485	2	1670	
		Каркасно-обшивные вкладыши			
В-1	КЖ-43	В-1	4		
В-2	КЖ-43	В-2	2		
		Соединительные изделия			
МС2	1.431-20 Вып.7 ч.2	МС2	14	0.5	
МС3	1.431-20 Вып.7 ч.2	МС3	32	0.3	
МС4	1.431-20 Вып.7 ч.2	МС4	26	0.8	
МС1	1.431-20 Вып.7 ч.2	МС1	3	1.0	
МС2а	1.431-20 Вып.7 ч.2	МС2а	14	0.5	
а	ГОСТ 12336-66	Профиль сварн. с3 80×80×4 квадратного сеч.	414 п.м	372.6	
б	ГОСТ 8240-72	швеллер [16 ℓ=500	6	7.4	
	ГОСТ 103-76	Сталь полосовая -100×8 ℓ=250	6	1.6	
	ГОСТ 103-76	Сталь полосовая -100×8 ℓ=240	6	1.5	
	ГОСТ 103-76	Сталь полосовая -100×8 ℓ=100	6	0.63	
	ГОСТ 103-76	Сталь полосовая -60×5 ℓ=50	6	0.12	
	ГОСТ 103-76	Сталь полосовая -60×6 ℓ=300	1	0.85	
	ГОСТ 8509-72	Сталь углов. L 50×5 равнобок. ℓ=50	18	0.20	

1. Местные заделки выполняются кирпичом „на ребро" на цементном растворе М 25.

Привязан

Инв. №

Гл.инж.пр.	Думан		
Нач.отд.	Рябцка		
Н.контр.	Андриевская		
Гл.констр.	Андриевская		
Рук.гр.	Бабрук		
Ст.инж.	Ипполитова		
Инж.	Степанова		

ТП 903-1-198 КЖ

Котельная с тремя котлами КВ-ГМ-100 и тремя котлами ГМ-50-14 (2ДЕ-25-14ГМ). Открытая система теплоснабжения

Котельная

Стадия	Лист	Листов
Р.П	40	

Схемы расположения перегородок по оси Б в осях 8÷3; по оси Д в осях 5÷7; по оси В; по оси 4 и 7 в осях А-Е на отм. 0.000

ЛАТГИПРОПРОМ

Формат А2

Инв.№ подл. | Подпись и дата | Взам.инв.№

13454-46 68

Схема расположения перегородок в осях 5-6 на отм. 0.000

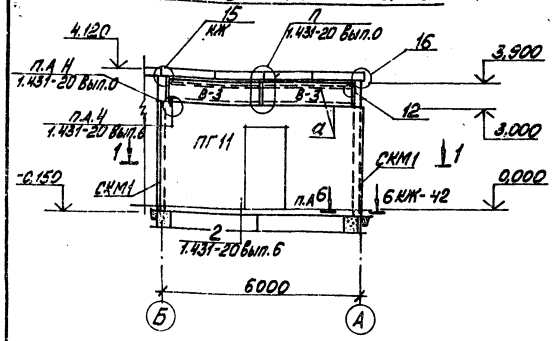

Схема расположения перегородок по оси 4 на отм. 4.200

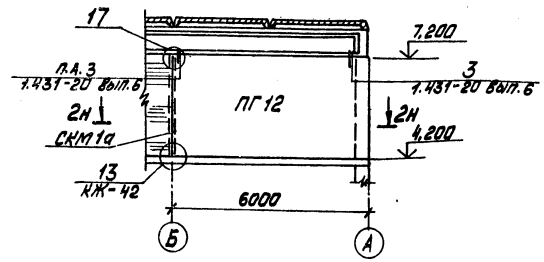

Схема расположения перегородок в осях 3÷4 на отм. 4.200

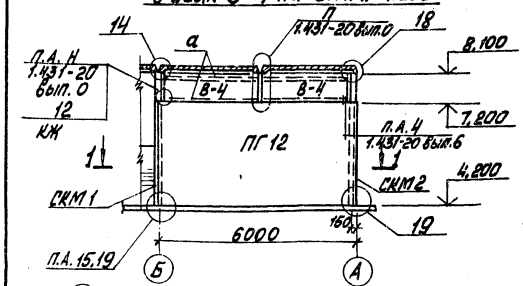

Схема расположения перегородок по оси В на отм. 4.200

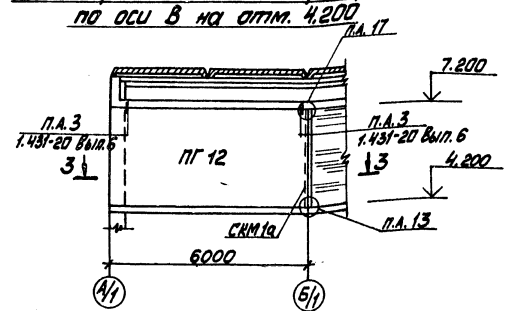

1 – 1

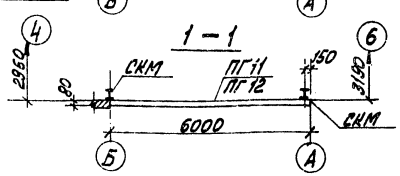

3 – 3

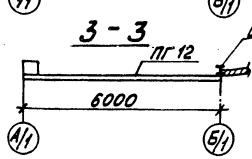

2 – 2

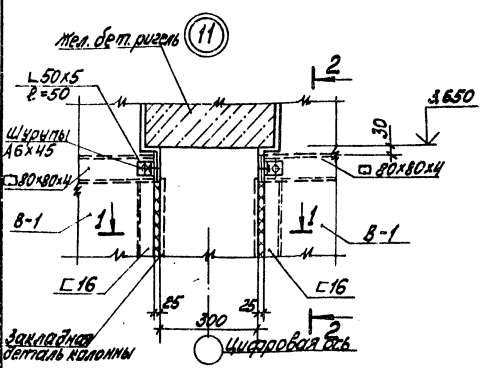

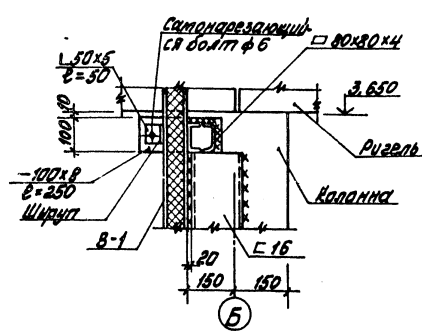

1 – 1

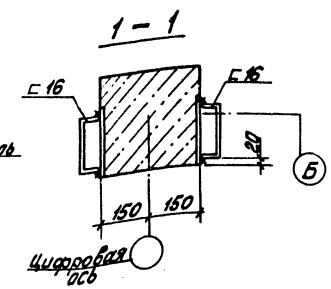

Спецификация элементов к схемам расположения перегородок

Марка, поз.	Обозначение	Наименование	Кол.	Масса ед. кг	Примечание
		Панели перегородок			
ПГ11	1.431-20 Вып.1 ТУ903-1-198 КЖИ-2.98х1.2 Вып.1 Ал.2	ПГБ-1-А-3 5.98х2.985	1	2910	
ПГ12	1.431-20 Вып. 2	ПГГ-1 5.98х2.985	3	1782	
		Металлические стойки			
СКМ1	Т.П.903-1-198 КЖИ-СКМ1 Ал.5.6кл	СКМ1	3	172	
СКМ1а	-КЖИ-СКМ1а	СКМ1а	2	130,7	
СКМ2	-КЖИ-СКМ2	СКМ2	1	177,76	
		каркасно-обшивные			
В-3	КЖ-43	В-3	2		
В-4	КЖ-43	В-4	2		
		Соединительные изделия			
МС1	1.431-20 Вып.7	МС1	2	1,0	
МС2	1.431-20 Вып.7	МС2	2	0,5	
МС2а	1.431-20 Вып.7	МС2а	2	0,5	
МС3	1. 431-20 Вып.7	МС3	8	0,3	
МС4	1.431-20 Вып.7	МС4	2	0,8	
МС7	1.431-20 Вып.7	МС7	4	0,5	
МС8	1.431-20 Вып.7	МС8	2	0,5	
МС8а	1.431-20 Вып.7	МС8а	2	0,5	
МС2-2	Т.П.903-1-198 КЖИ-МС2-2 Ал.5.6кл	МС2-2	1	1,72	
МС3-2	-КЖИ-МС3-2 Ал.5.6кл	МС3-2	1	4,5	
	ГОСТ 103-76	Сталь полосовая -100х8 ℓ=240	4	1,5	
	ГОСТ 103-76	Сталь полосовая -60х5 ℓ=50	4	0,11	
а	ГОСТ 12336-66	Профиль сварной квадратн. сечения 80х80х4	22,6 п.м	205,7	
	ГОСТ 103-76	Сталь полосовая -160х8 ℓ=100	4	0,63	
	ГОСТ 8509-72*	Сталь угловая равнополочная L80х8 ℓ=50	16	0,19	
	ГОСТ 103-76	Сталь полосовая -120х12 ℓ=120	2	1,35	
	ГОСТ 8509-72*	Сталь угловая равнополочная L75х5 ℓ=260	4	1,51	
	ГОСТ 8510-72*	Сталь угловая неравнополочная L110х70х8 ℓ=120	8	1,3	
	ГОСТ 7798-70	Болт М20 ℓ=300	8	0,8	
	ГОСТ 24379.1-80	Болт 1.1 М20х600 В ст3 кп 2	4		
	ГОСТ 103-76	Сталь полосовая -130х8 ℓ=370	8	3,02	
	ГОСТ 8510-72*	Сталь угловая неравнополочная L110х70х8 ℓ=70	4	0,76	

Привязан

Инв. №

				ТП 903-1-198	КЖ
Гл. инж. пр.	Думан			Котельная с тремя котлами КВ-ГМ-100 и тремя котлами ГМ-50-14/ГДЕ-25-14ГМ) Открытая система теплоснабжения	
Нач. отд.	Рядухо				
Н. контр.	Мирошевская			Котельная	Стадия: РП; Листов: 41
Гл. конс. пр.	Мирошевская				
Рук. гр.	Бобрин			Схемы расположения перегородок на отм. 0.000 в осях 5-6 на отм. 4.200 в осях 3÷4, по оси В и 4	ЛАТГИПРОПРОМ
Ст. инж.	Клоцкий				
Инж.	Степанова				

Альбом 5.2

Типовой проект 903-1-198

Инв. № подл. | Подп. и дата | Взам. инв. №

18454-46 69

Формат А2

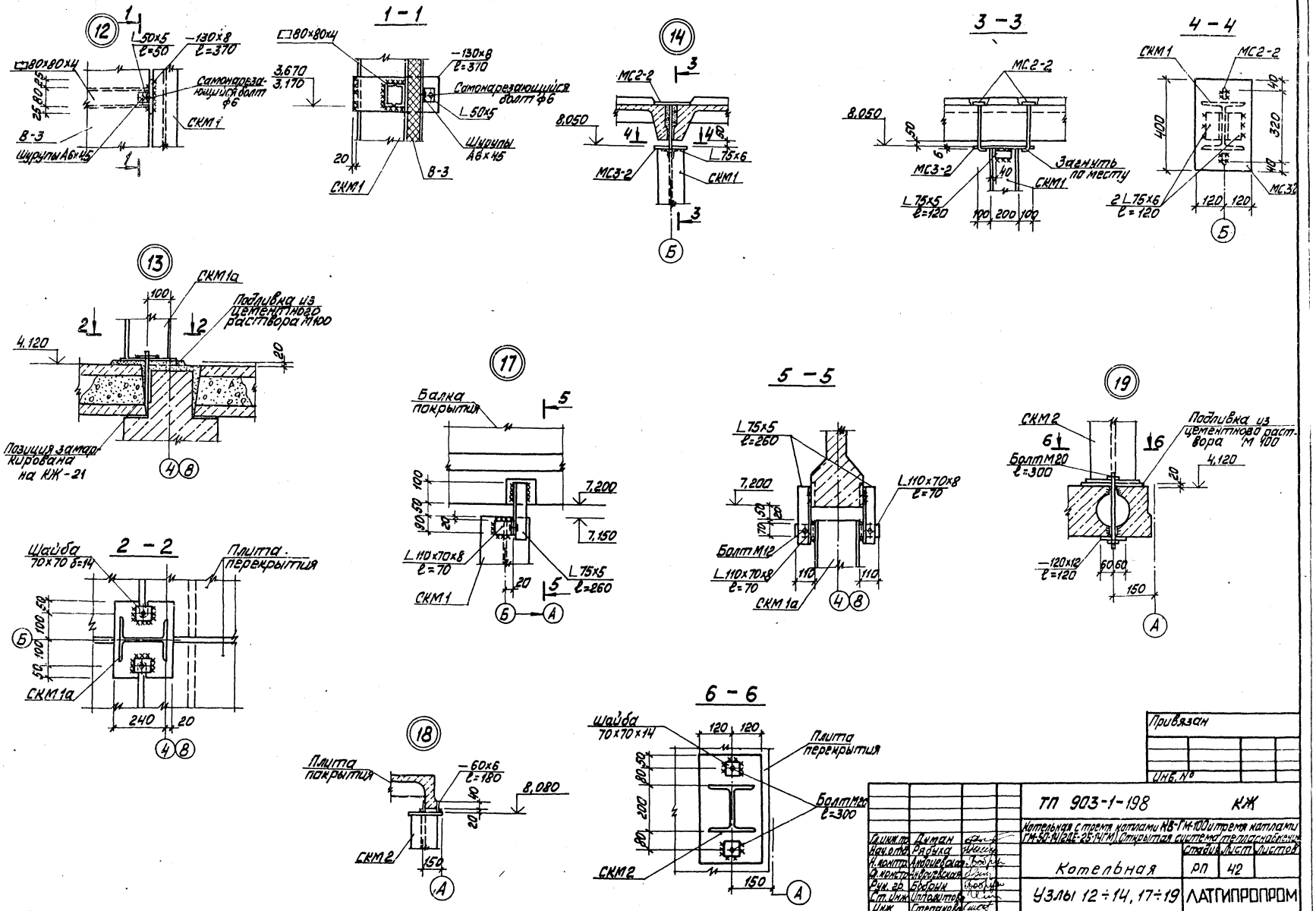

12
1
L50x5
l=50
-130x8
l=370
□80x80x4
Самонарезающийся болт ф6
СКМ1
В-3
Шурупы А6x45
1-1
□80x80x4
3,670
3,170
-130x8
l=370
Самонарезающийся болт ф6
L50x5
Шурупы А6x45
20
СКМ1
В-3
14
3
МС2-2
8,050
4
4
L75x6
МС3-2
СКМ1
3
Б
3-3
МС2-2
8,050
50
6
МС3-2
40
Загнуть по месту
СКМ1
L75x5
l=120
100
200
100
4-4
СКМ1
МС2-2
400
40
320
40
2 L75x6
l=120
120
120
МС3
Б
13
СКМ1а
100
Подливка из цементного раствора М100
2
2
4,120
20
Позиция замаркирована на КЖ-21
4 В
17
Балка покрытия
5
100
50
90
20
7,200
7,150
L110x70x8
l=70
СКМ1
20
L75x5
l=260
5
Б
А
5-5
L75x5
l=260
7,200
L110x70x8
l=70
Болт М12
L110x70x8
l=70
110
110
СКМ1а
4 В
19
СКМ2
6
6
Подливка из цементного раствора М 100
Болт М20
l=300
4,120
20
-120x12
l=120
60
60
150
А
2-2
Шайба 70x70 δ=14
Плита перекрытия
50
100
100
50
Б
СКМ1а
240
20
4 В
18
Плита покрытия
-60x6
l=180
8,080
40
20
СКМ2
150
А
6-6
Шайба 70x70x14
120
120
Плита перекрытия
80
50
200
80
Болт М20
l=300
СКМ2
150
А
Привязан
Инв. №
ТП 903-1-198
КЖ
Котельная с тремя котлами КВ-ГМ-100 и тремя котлами ГМ-50-14(2ДЕ-25-14ГМ). Открытая система теплоснабжения
Гл. инж. пр. Думан
Нач. отд. Рябуха
Н. контр. Андриевская
Д. контр. Андриевская
Рук. гр. Бобрик
Ст. инж. Ипполитов
Инж. Степанова
Стадия Лист Листов
Котельная
РП 42
Узлы 12÷14, 17÷19
ЛАТГИПРОПРОМ
Формат А2
18454-46 70
Типовой проект 903-1-198
Альбом 5.2
Инв. № подл. Подп. и дата Взам. инв.

Альбом 5.2

Типовой проект 903-1-198

Каркасно-обшивной вкладыш В-1

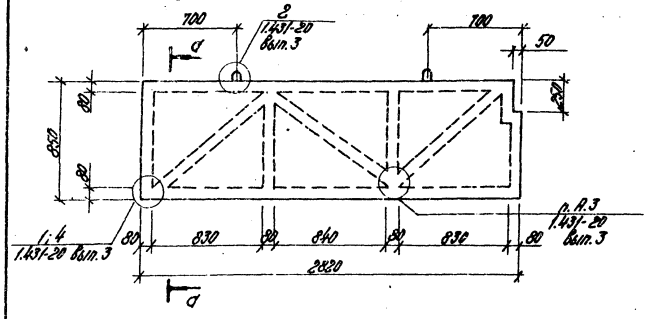

Каркасно-обшивной вкладыш В-4

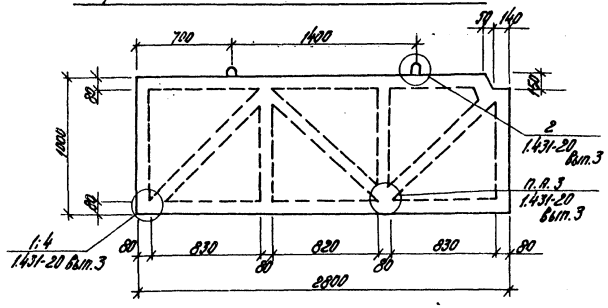

Спецификация расхода материалов на вкладыши В1÷В4

Марка, поз.	Обозначение	Наименование	Кол.	Масса, ед.кг	Примеч.
		Расход материалов на вкладыши В-1÷В-4			
	ГОСТ 9573-72*	Полужесткие минераловатн. плиты	1,1 м³		
	ГОСТ 8486-66	деревянный брусок 60×80	0,83 м³		
	ГОСТ 18124-75	плоские асбоцементные листы	49,0 м²		
	ГОСТ 82-70	сталь широкополосная универсальная -60×4	—	142,2	
	ГОСТ 1145-80	шурупы ф4 мм	—	4,2	
	ГОСТ 2590-71*	сталь арматурная ф10 А-I	—	6,0	

Каркасно-обшивной вкладыш В-2

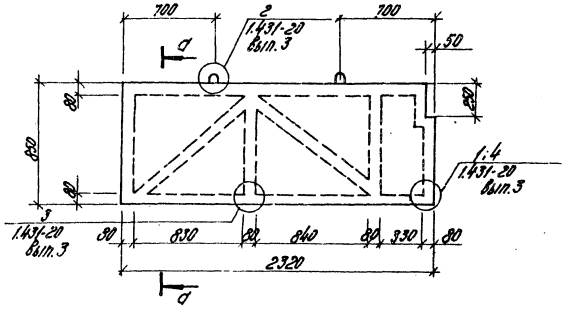

Каркасно-обшивной вкладыш В-3

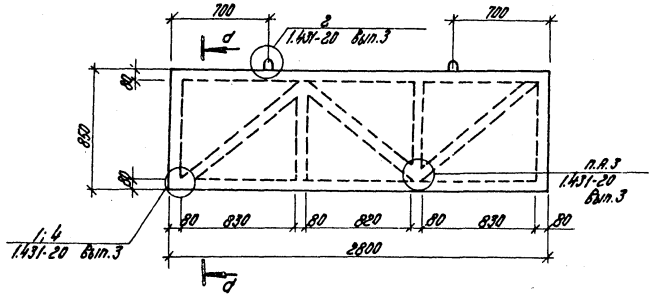

d – d

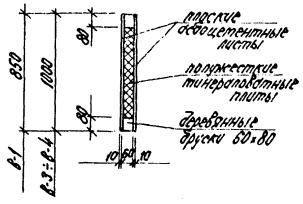

1. Вкладыши изготовить в соответствии с указаниями серии 1.431-20 вып. 0,6.
2. Деревянные бруски антисептировать и пропитать огнезащитным составом.

15

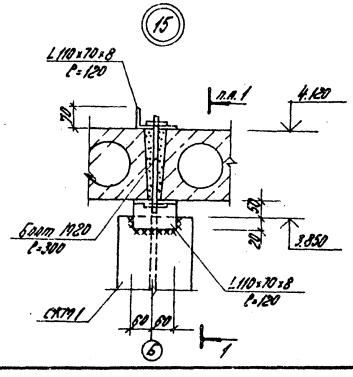

16

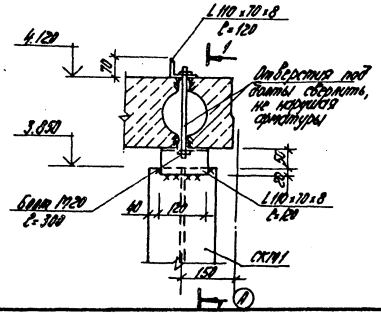

1 – 1

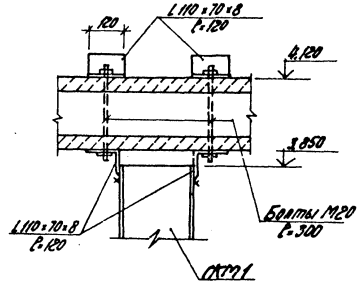

Инв. № подл.	Подпись и дата	Взам. инв. №

Привязан

Инв. №

ГИП	Думан	
Нач. отд.	Рядуха	
Н. контр.	Андриевская	
Гл. конст.	Андриевская	
Рук. гр.	Бобрук	
Гл. инж.	Ипполитова	
Инж.	Степанова	

ТП 903-1-198 КЖ

Котельная с тремя котлами КВ-ГМ-100 и тремя котлами ГМ-50-14 (2ДЕ-25-14ГМ). Открытая система теплоснабжения.

Котельная

Стадия	Лист	Листов
РП	43	

В-1÷В-4. Узлы 15, 16.

ЛАТГИПРОПРОМ

18454-46 71

Формат А2

Альбом 5.2

Типовой проект 903-1-198

Схема расположения закладных изделий на отм. 4.200 в осях Д-Е; 4÷7.

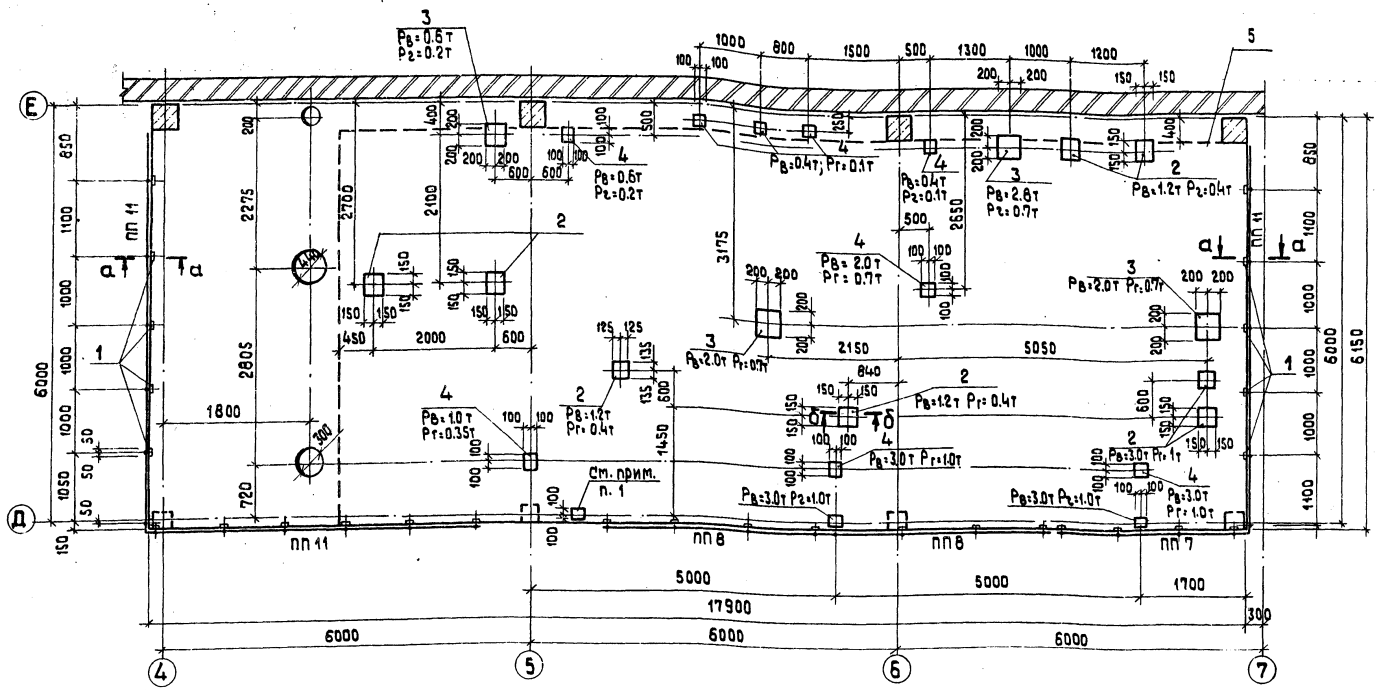

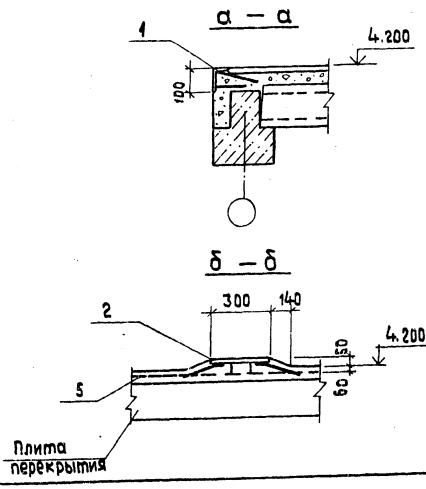

Спецификация к схеме расположения закладных изделий на отм. 4.200 в осях Д-Е; 4÷7.

Поз.	Обозначение	Наименование	Кол.	Масса ед. кг	Примечание
		Изделия закладные			
1	1.400-15 Вып.1	МН 539	10	1.2	
2	ТП 903-1-198 ал.5.5 ч.2 КЖИ-МН1-9	МН 1-9	8	5.8	
3	-КЖИ-МН1-10	МН 1-10	4	9.7	
4	-КЖИ-МН1-11	МН 1-11	9	2,7	
		Сетка рулонная			
5	ГОСТ 8478-66	100/100/8/8 / 2500	34.5м	700.3	
		Ограждения площадок			
	1.459-2 Вып.2	ПП 7	1	30.0	
	1.459-2 Вып.2	ПП 8	2	34.0	
	1.459-2 Вып.2	ПП 11	3	50.0	

1. Не замаркированные закладные изделия даны на л. КЖ-46
2. Площадки рассчитаны на нагрузки;
   - монтажную $q^{н}$=10 кПа (1000 кг/м²),
   - временную $q^{н}$= 0.4 кПа (400 кг/м²) и сосредоточенные нагрузки, данные на схемах (л. КЖ-44,26)

Привязан

Инв. №

Гл.инж.пр.	Думан		
Нач.отд.	Рябуха		
Н.контр.	Андриевская		
Гл.констр.	Андриевская		
Рук.гр.	Бобрук		
Ст.инж.	Яковчик		

ТП 903-1-198 КЖ

Котельная с тремя котлами КВ-ГМ-100 и тремя котлами ГМ-50-14/2ДЕ-25-14ГМ. Открытая система теплоснабжения

Котельная

Стадия	Лист	Листов
РП	44	

Схема расположения закладных изделий на отм. 4.200 в осях Д-Е; 4÷7.

ЛАТГИПРОПРОМ

18454-46 72

Формат А2

Согласовано

Отд. ТМ

Инв. № подл. | Подпись и дата | Взам. инв. №

Альбом 5.2

Типовой проект 903-1-198

Схема расположения закладных изделий на отм. 4.240

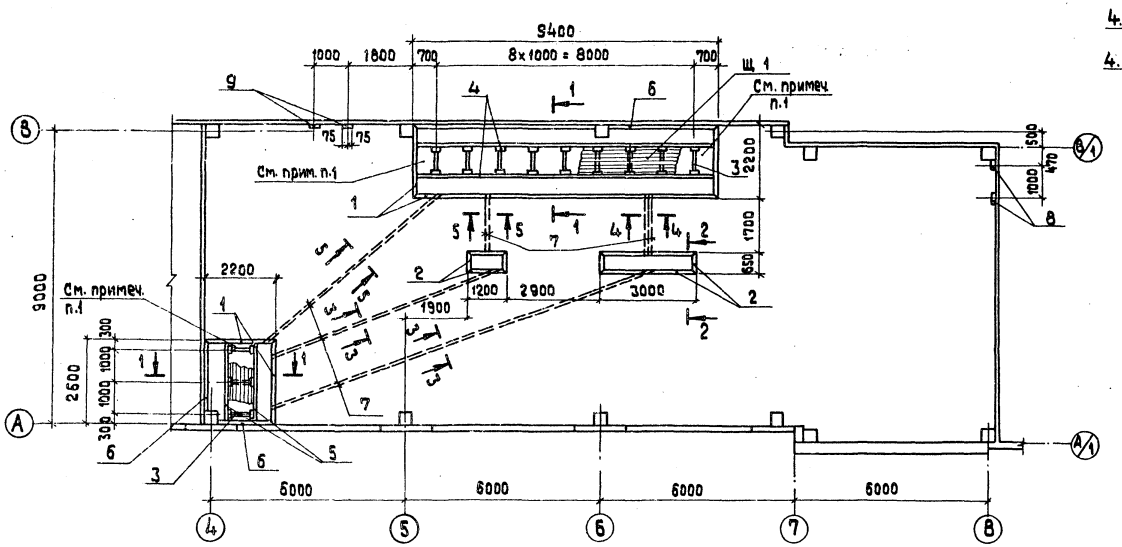

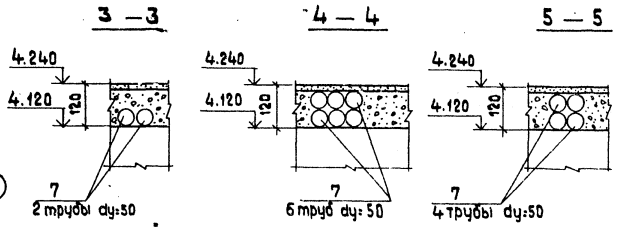

Марка, поз.	Обозначение	Наименование	Кол.	Масса ед. кг	Примеч.
Щ 1	КЖ-45	Щит Щ 1	5		
		Изделия закладные			
1	ТП 903-1-198 Ал.5.5 ч.2 -КЖИ-МН1-4	МН1-4	18.6м	16.7	
2	-КЖИ-МН1-7	МН1-7	11.0м	12.7	
3	ГОСТ 8240-72	Швеллер С8 ℓ=980	18	7.0	
4	ТП 903-1-198 КЖИ-МН1-12 ал.5.5 ч.2	МН1-12	2	69.4	
5	ТП 903-1-198 КЖИ-МН1 13 ал.5.5 ч.2	МН1-13	2	19.6	
6	ГОСТ 8240-72	С18	13.0м	16.3	
7	ТУ 6-05-1573-72	Трубы винипластов. dy=50	85.0 м		
8	1.400-15	МН 502	2	1.5	
9	1.400-15	МН 402-2	2	1.5	

Плинтус поливинихлоридный ГОСТ 19111-77 по контуру прикрепить к раме на болтах ф 6 мм шаг 200

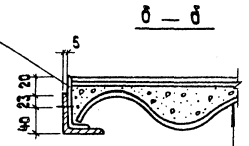

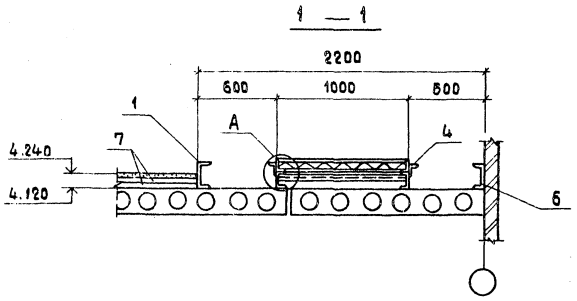

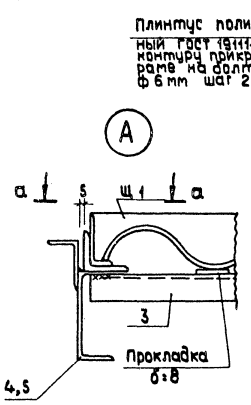

Линолеум ПХВ ГОСТ 7251-77	
Стяжка	-10 мм
Ячеистый бетон γ = 500	
Листы асбестоцементные	
Унифицированного профиля	
УВ-7.5-2000 ГОСТ 16233-77	

1. Участки заделать по месту после прокладки кабелей.
2. Расход материалов на щиты:
   а) листы асбестоцементные УВ-7.5-2000 ГОСТ 16233-77 - 5шт
   б) L 63×5 ГОСТ 8509-72* - 144.0 кг
   в) линолеум ПХВ ГОСТ 7251-77 - 11.2 м²
   г) плинтус ПХВ ГОСТ 19111-77 - 30.0 м
   д) сталь полосовая ГОСТ 103-76 - 8.1 кг

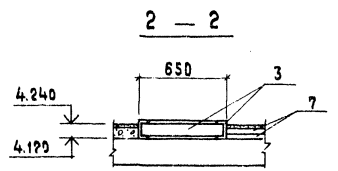

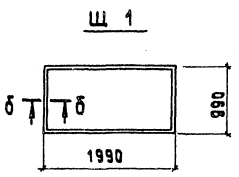

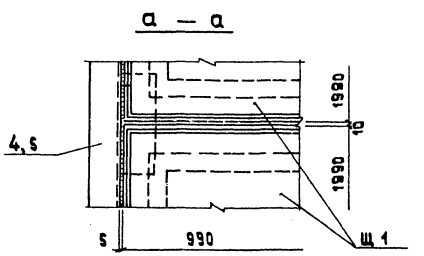

Привязан

Инв. №

Гл.инж.пр.	Думан		
Нач.отд.	Рябуха		
Н.контр.	Андриевская		
Гл.конст.	Андриевская		
Рук.гр.	Бобрук		
Ст.инж.	Яковчик		
Ст.тех.	Левейка		

ТП 903-1-198 КЖ

Котельная с тремя котлами КВ-ГМ-100 и тремя котлами ГМ-50-14(2ДЕ-25-14гм). Открытая система теплоснабжения

Котельная

Стадия	Лист	Листов
РП	45	

Схема расположения закладных изделий на отм. 4.240 по оси А

ЛАТГИПРОПРОМ

Формат А2

18454-46 73

Инв.№ подл. | Подпись и дата | Взам.инв.№ | Отдел КИП | Крауле

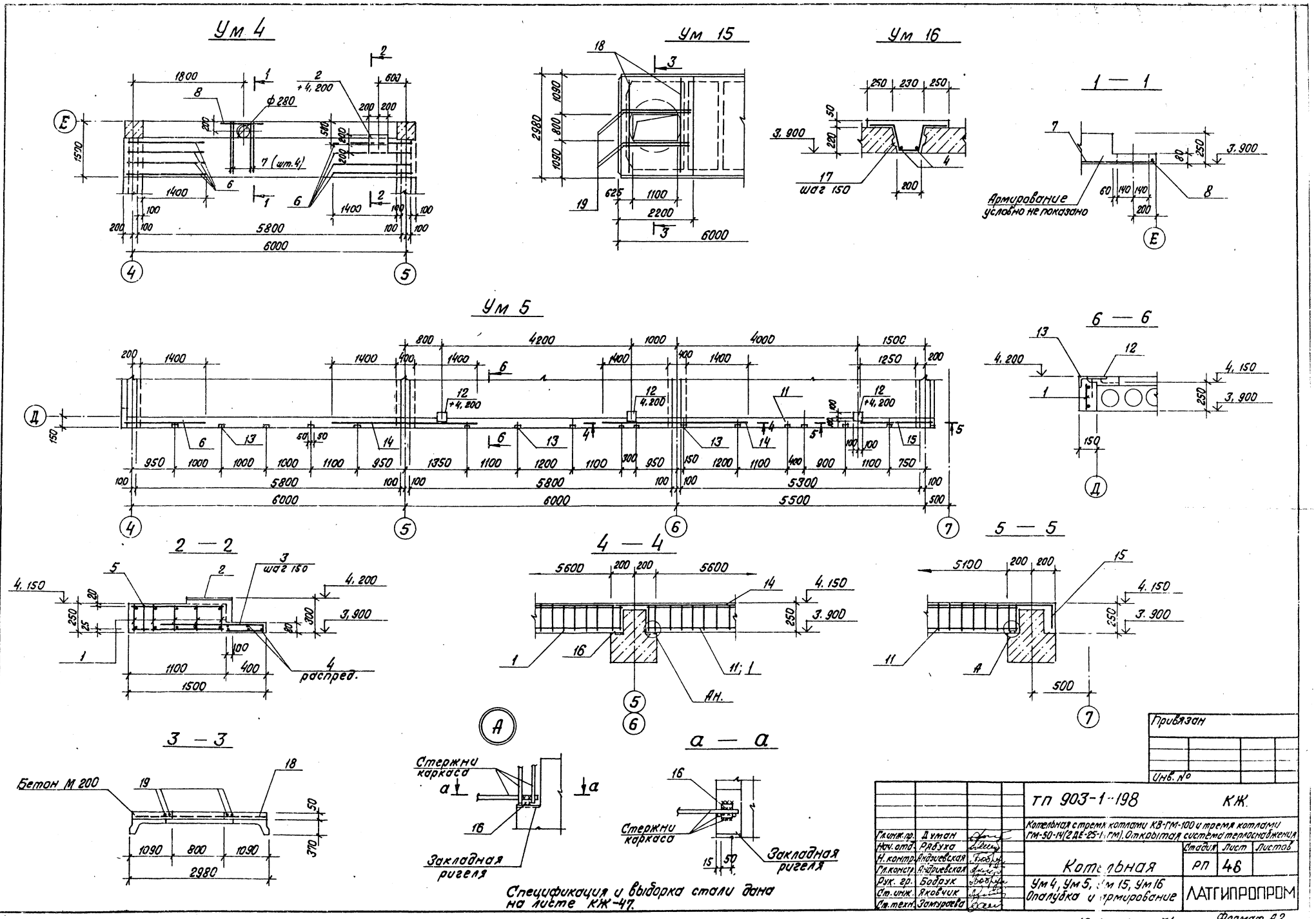
Ум 4
Ум 15
Ум 16
1 — 1
Армирование условно не показано
Ум 5
6 — 6
2 — 2
4 — 4
5 — 5
3 — 3
а — а
Бетон М 200
Стержни каркаса
Закладная ригеля
Ан.
Согласовано
Отд. ТМ
Шадрин
Инв. № подл.
Подпись и дата
Взам. инв. №
Привязан
Инв. №
ТП 903-1-198 КЖ
Котельная с тремя котлами КВ-ГМ-100 и тремя котлами ГМ-50-14 (2 ДЕ-25-1 ГМ). Открытая система теплоснабжения
Гл. инж. пр. Думан
Нач. отд. Рябуха
Н. контр. Андриевская
Гл. констр. Андриевская
Рук. гр. Бодрук
Ст. инж. Яковчик
Ст. техн. Замураева
Котельная
Стадия РП
Лист 46
Листов
Ум 4, Ум 5, Ум 15, Ум 16
Опалубка и армирование
ЛАТГИПРОПРОМ
Спецификация и выборка стали дана на листе КЖ-47.
Типовой проект 903-1-198
Альбом 5.2
18-54-46 74
Формат А2

Альбом 5.2

Типовой проект 903-1-198

Спецификации монолитных участков Ум2, Ум4, Ум5, Ум16 ÷ Ум19

Формат	Зона	Поз.	Обозначение	Наименование	Кол.	Примеч.
				Ум2		
				Каркасы плоские		
		20	тп 903-1-198 ал. 5.5.4.2 КЖИ-Кр12	Кр12	3	
				Детали		
				ф10AIII ГОСТ 5781-81		
		9*	КЖ 47	ℓ=720	13	0,44
				ф6AI ГОСТ 5781-81		
		4		Распред.	7,5м	
		10		ℓ=280	84	0,06
				Материалы. Бетон М200		0,43м³
				Ум4		
				Каркасы плоские		
		1	тп 903-1-198 ал. 5.5.4.2 КЖИ-Кр1, Кр2	Кр1	5	
				Изделия закладные		
		2	1.400-15 Вып.1	МН 157-6	1	
				Детали		
				ф12AIII ГОСТ 5781-81		
		6*	КЖ-47	ℓ=2020	8	1,96
		7		ℓ=1480	4	1,3
		8		ℓ=950	1	0,8
				ф8AIII ГОСТ 5781-81		
		3*	КЖ-47	ℓ=1520	38	0,6
				ф8AI ГОСТ 5781-81		
		5		ℓ=1080	44	0,4
				ф6AI ГОСТ 5781-81		
		4		Распред.	33,6м	
				Материалы. Бетон М200		1,74м³
				Ум16		
				Сборочные единицы		
				Детали		
				ф12AIII ГОСТ 5781-81		
		17*	КЖ-47	ℓ=1120	30?	1,0
				ф6AI ГОСТ 5781-81		
		4		Распред.	46м	
				Материалы. Бетон М200		2,68м³

Формат	Зона	Поз.	Обозначение	Наименование	Кол.	Примеч.
				Ум5		
				Каркас плоский		
		1	тп 903-1-198 ал. 5.5.4.2 КЖИ-Кр1, Кр2	Кр1	2	
		11	КЖИ-Кр5, Кр7	Кр7	1	
				Изделия закладные		
		12	3.400-6/76	МН 1-24	3	
		13	1.400-15 Вып.1	МН 539	17	
				Детали		
				ф12AIII ГОСТ 5781-81		
		6		ℓ=2020	1	1,8
		14		ℓ=3200	2	2,8
		15*	КЖ-47	ℓ=1870	1	1,7
				-50×25 ГОСТ 103-76		
		16		ℓ=50	6	0,49
				Материалы. Бетон М200		0,66м³
				Ум17		
				Каркас плоский		
		21	тп 903-1-198 ал. 5.5.4.2 КЖИ-Кр6	Кр6	4	
				Детали		
				ф6AI ГОСТ 5781-81		
		38		ℓ=280	76	0,08
				Материалы. Бетон М200		0,51м³
				Ум18		
				Каркас плоский		
		22	тп 903-1-198 ал. 5.5.4.2 КЖИ-Кр19	Кр19	4	
				Детали		
				ф6AI ГОСТ 5781-81		
		38		ℓ=280	32	0,08
				Материалы. Бетон М200		0,22м³
				Ум19		
				Каркас плоский		
		20	тп 903-1-198 ал. 5.5.4.2 КЖИ-Кр12	Кр12	2	
				Детали		
				ф10AIII ГОСТ 5781-81		
		23*	КЖ-47	ℓ=320 ÷ 520	42	0,26
				ф8AI ГОСТ 5781-81		
		24		ℓ=180	42	0,07
				Материалы. Бетон М200		0,4м³

* см. Ведомость деталей

Ум2

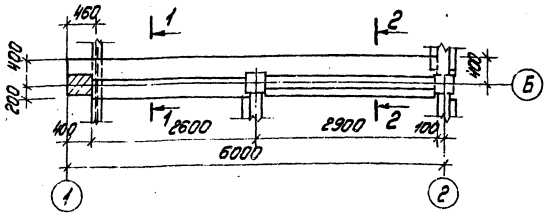

Ум19

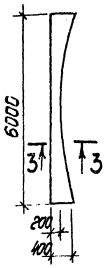

1—1

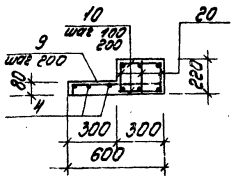

2—2

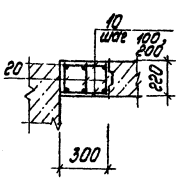

3—3

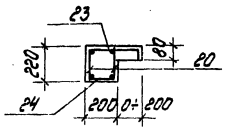

Ум17, Ум18

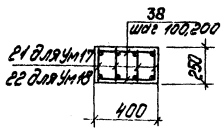

Спецификация монолитного участка Ум15

Формат	Зона	Поз.	Обозначение	Наименование	Кол.	Примеч.
				Ум15		
				Детали		
				ф12AIII ГОСТ 5781-81		
		18		ℓ=2920	2	2,6
		19		ℓ=1300	4	1,2
				Материалы. Бетон М200		0,29м³

Ведомость расхода стали на элемент, кг

Марка элемента	Изделия арматурные										Изделия закладные									Общий расход
	Арматура класса									Прокат марки ВСт3кп2 ГОСТ 103-76	Всего	Арматура класса			Прокат марки				Всего	
	A-I			A-III								A-III			ВСт3кп2 ГОСТ 8510-72*		ГОСТ 19903-74*			
	ГОСТ 5781-81											ГОСТ 5781-81								
	ф6	ф8	Итого	ф8	ф10	ф12	ф18	ф20	Итого	-50×25		ф8	ф14	Итого	Б=6	Итого	Б=6	Б=10	Итого	
Ум2	6,7	9,9	16,6		18,4			44,4	62,8		79,4									79,4
Ум4	7,4	37,3	44,7	22,8	19,5	24,7	57,5		124,5		166,2		6,9	6,9				14,4	14,4	16,3	182,5
Ум5		11,1	11,1		11,7	9,2	33,5		54,4	2,9	68,4	4,6		4,6	12,8	12,8	5,7		5,7	23,1	91,5
Ум15						9,8			9,8		9,8										9,8
Ум16	10,2		10,2			30,7			40,9		40,9										40,9
Ум17	4,6	14,0	18,6		14,8			50,0	64,8		83,4										83,4
Ум18	1,9	6,0	7,9		7,2			20,8	28,0		35,9										35,9
Ум19		9,6	9,6		19,3			29,6	48,9		58,5										58,5

Ведомость деталей

Поз.	Эскиз
3	1080, 420, 60
6	230, 1790
9	70, 580, 70
15	1640, 230
17	250, 250, 230, 160, 230
23	70, 180 ÷ 330, 70

ГИП	Аман	
Нач.отд.	Рябуха	
Н.контр.	Чуйковская	
Гл.инж.	Ингиевская	
Рук.гр.	Бодрук	
Ст.инж.	Яковчик	

тп 903-1-198 КЖ

Котельная с тремя котлами КВ-ГМ-100 и тремя котлами ГМ-30-14 (2ДЕ-25-14ГМ). Открытая система теплоснабжения.

Стадия	Лист	Листов
рп	47	

Котельная

Ум2, Ум17, Ум18, Ум19 Спецификации Ум2 Ум4, Ум5, Ум15 ÷ Ум19

ЛАТГИПРОПРОМ

18454-46 75 формат А2

Альбом 5.2

Типовой проект 903-1-198

Согласовано

Инв. № подл. | Подпись и дата | Взам. инв. №

Ум 6

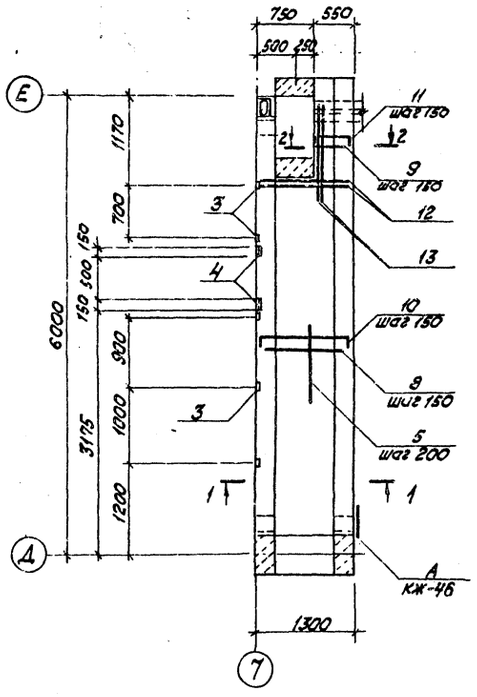

Ум 8

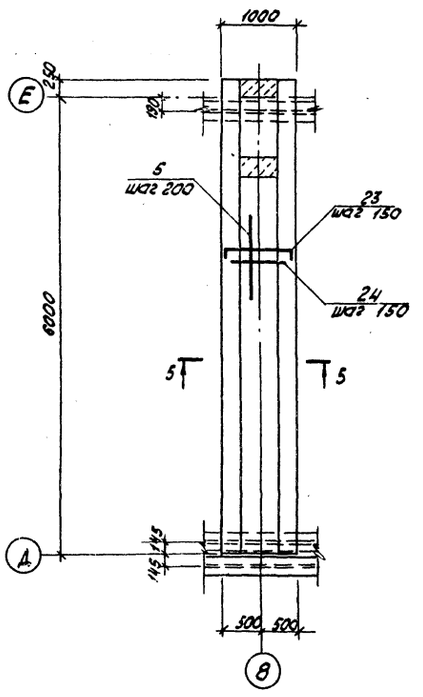

Ум 10

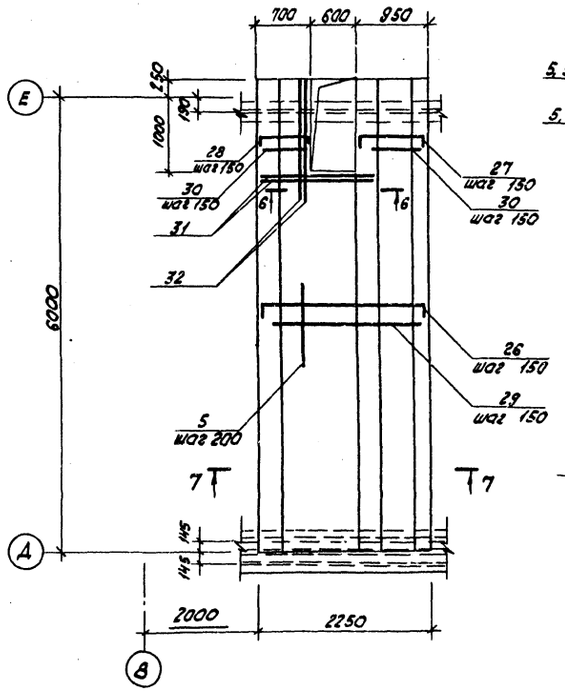

5 — 5

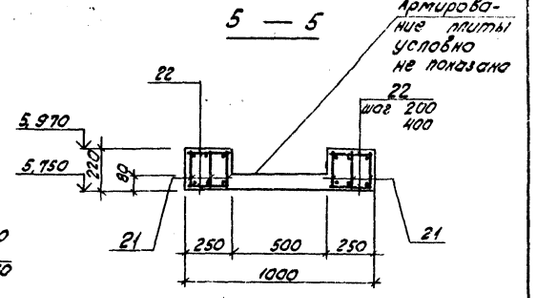

6 — 6

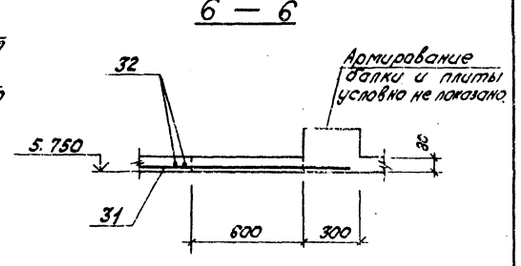

Ум 7

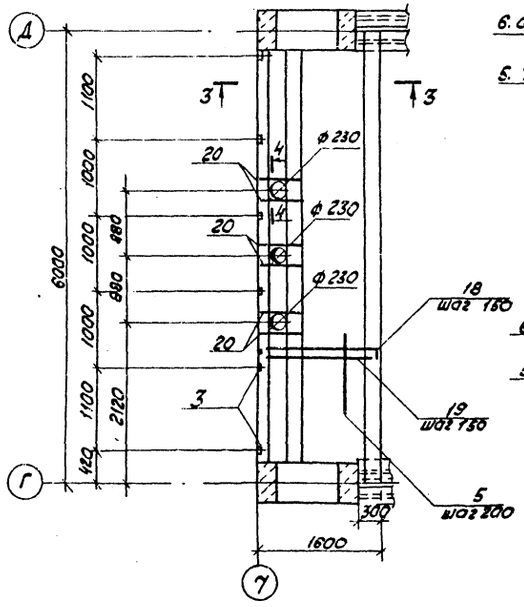

1 — 1

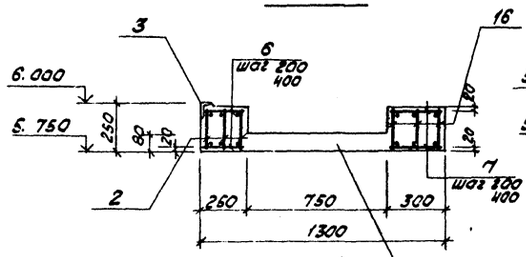

2 — 2

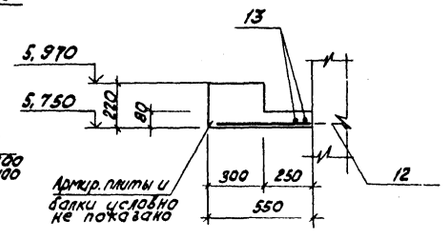

7 — 7

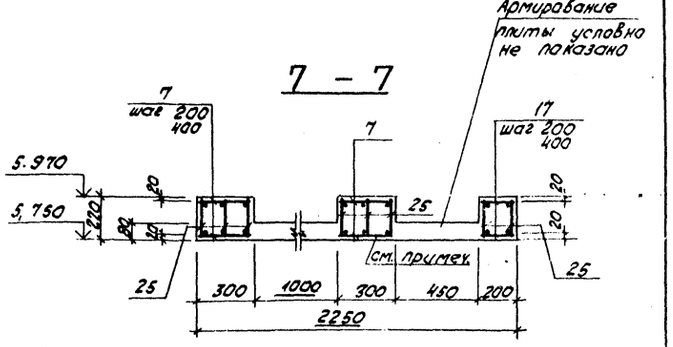

3 — 3

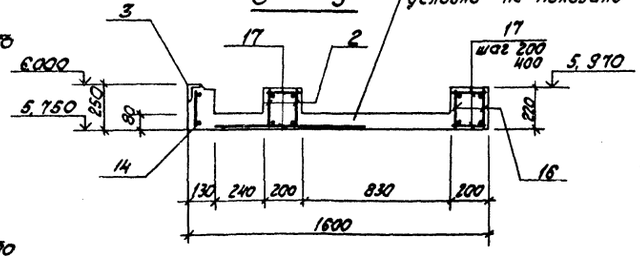

4 — 4

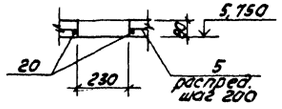

1. Арматуру поз. 7 в нижней зоне балки ставить в местах отсутствия поз. 29.

Привязан

Инв. №

				ТП 903-1-198	КЖ
				Котельная с тремя котлами КВ-ГМ-100 и тремя котлами ГМ-50-14(2ДЕ-25-14ГМ) Открытая система теплоснабжения	
Гл.инж.пр.	Думан				
Нач.отд.	Радуха			Котельная	Стадия: РП; Лист: 48; Листов:
Н.контр.	Андреевская				
Гл.констр.	Андреевская			Ум6÷Ум8 Ум 10. Опалубка и армирование	ЛАТГИПРОПРОМ
Рук.гр.	Бобрук				
Ст.инж.	Яковчик				
Ст.техн.	Замировска				

18454-46 '16

Формат А2

Альбом 5.2

Типовой проект 903-1-198

Согласовано

Инв. № подл. | Подп. и дата | Взам. инв. №

Ум 12

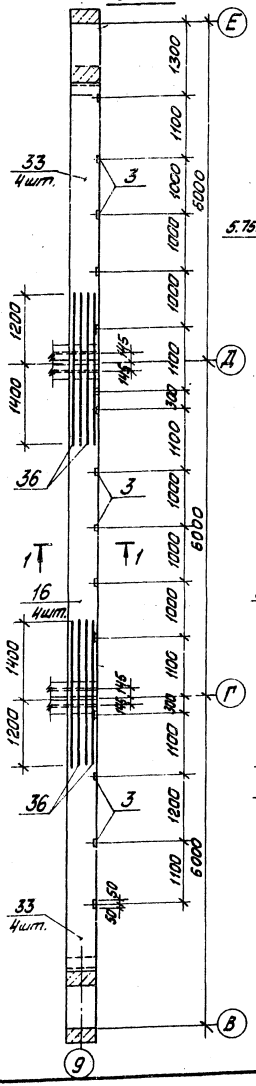

Ум 9

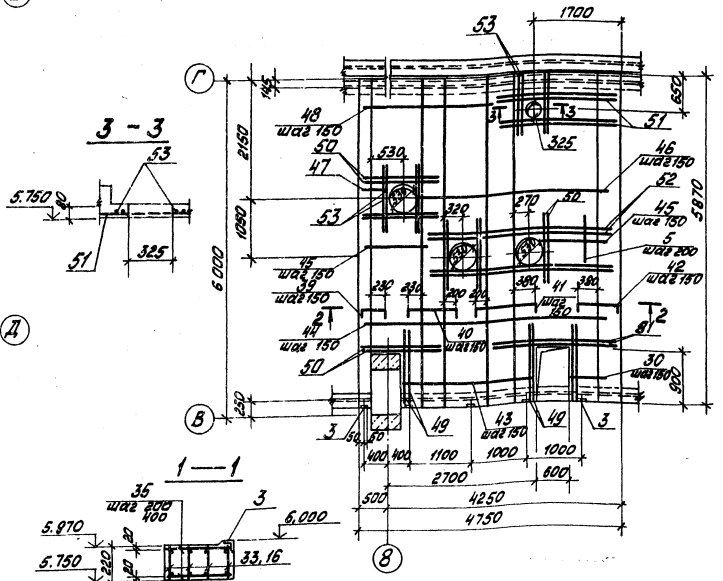

3 — 3

1 — 1

2 — 2

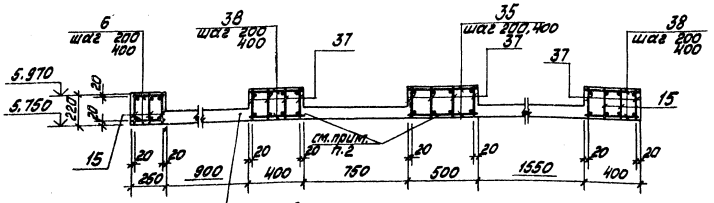

Армирование плиты условно не показано

1. Спецификация на Ум 12 дана на листе КЖ-51, ведомость стали на Ум 9 и Ум 12 – на КЖ-52.
2. На участках балок с нижней арматурой поз. 44 и 46 поз. 35 и 38 не ставить.

Спецификации на монолитный участок Ум 9

Формат	Зона	Поз.	Обозначение	Наименование	Кол.	Примечание
				Ум 9		
				Сборочные единицы		
				Каркас плоский		
		15	ТП 903-1-198 кж.-кр 9 Кр16 ал. 5.5 ч.2	Кр 16	5	
		37	КЖИ-Кр 9, Кр16	Кр 9	10	
				Изделия закладные		
		3	1.400-15 Вып. 1	МН-539	5	
				Детали		
				ф 5 А I ГОСТ 5781-81		
		5		растяж	11	26,0
		6		ℓ=230	90	0,05
		35		ℓ=480	74	0,12
		38		ℓ=380	164	0,08
				ф 8 А III ГОСТ 5781-81		
		39*	КЖ-50	ℓ=590	32	0,23
		40*	КЖ-50	ℓ=950	37	0,38
		41*	КЖ-50	ℓ=1200	34	0,47
		42*	КЖ-50	ℓ=890	37	0,35
		43		ℓ=2430	7	0,96
		44		ℓ=4300	12	1,70
		45		ℓ=1100	15	0,45
		46		ℓ=3800	4	1,50
		47		ℓ=360	4	0,14
		48		ℓ=2250	3	0,89
		30		ℓ=650	6	0,27
				ф 12 А III ГОСТ 5781-81		
		49		ℓ=1300	6	1,15
		56		ℓ=1500	11	1,32
		51		ℓ=2150	6	1,91
		52		ℓ=3400	4	3,02
		53		ℓ=950	8	0,84
				Материалы		
				Бетон марки 200		2,33 м³

* Позиции 39÷42 см. ведомость деталей на листе КЖ-50.

Привязан

Инв. №

Гл. инж. пр.	Дитман		
Нач. сто.	Мохно		
Н. контр.	Кирюхина		
Гл. конс. пр.	Кочкина		
Рук. гр.	Бодрых		
Ст. инж.	Яковлев		
Ст. техн.	Замчурова		

ТП 903-1-198 КЖ

Котельная с тремя котлами КВ-ГМ-100 и тремя котлами ГМ-50-14 МЕ с 25-ГМ (М) открытой системой теплоснабжения

Стадия	Лист	Листов
Р.П	49	

Ум 9. Ум 12. Опалубка и армирование

ЛАТГИПРОПРОМ

18454-46 77 Формат А2

Альбом 5.12

Типовой проект 903-1-198

Инв. № подл. | Подпись и дата | Взам. инв. №

Согласовано

Инв. № подл. | Подпись и дата | Взам. инв. №

Ум 3

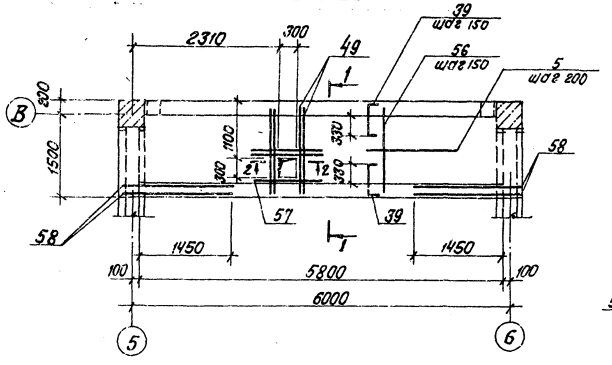

1 — 1

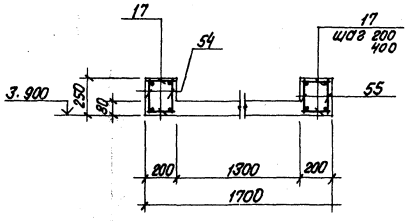

2 — 2

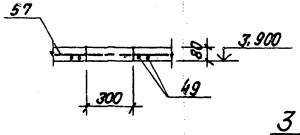

Ум 11

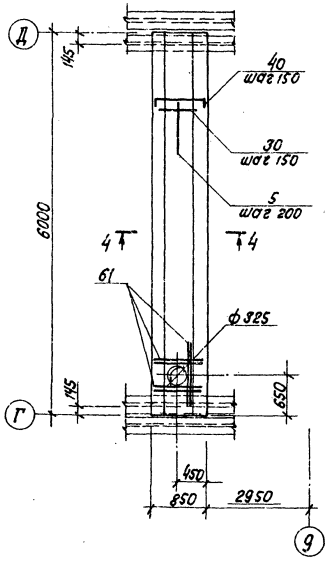

Ум 1

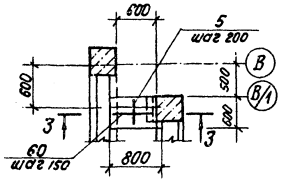

3 — 3

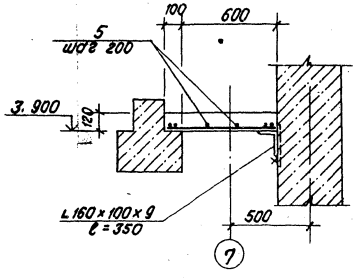

4 — 4

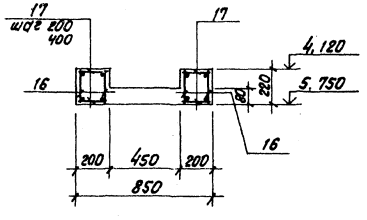

Спецификации на монолитные участки Ум3, Ум1

Формат	Зона	Поз.	Обозначение	Наименование	Кол.	Примечание
				Ум 3		
				Сборочные единицы		
				Каркас плоский		
		54	тп 903-1-198 ал. 5.5 ч. 2 кжи-Кр1, Кр2	Кр1	2	
		55	кжи-Кр3, Кр4	Кр3	2	
				Детали		
				ф6 AI гост 5781-81		
		5		Распред.	33.6м	11.5
		17		ℓ = 180	86	0,04
				ф8 AIII гост 5781-81		
		39*		ℓ = 590	76	0,23
		56		ℓ = 1500	38	0,5
				ф12 AIII гост 5781-81		
		49		ℓ = 1480	4	1,31
		57		ℓ = 800	3	0,7
		58*		ℓ = 1870	4	1,7
				Материалы		
				Бетон марки 200		1,0 м³
				Ум 1		
				Детали		
				ф6 AI гост 5781-81		
		5		Распред.	2,5м	0,56
				ф8 AI гост 5781-81		
		60*		ℓ = 700 ÷ 900	5	0,3
				Материалы		
				Бетон марки 200		0,05 м³

* См. ведомость деталей.

Спецификация Ум 11 дана на КЖ-51, ведомость стали на Ум 1, Ум 3 дана на КЖ-51, на Ум 11 - КЖ-52.

Ведомость деталей

Поз	Эскиз
10	60 — 1280 — 60
11	60 — 570 — 60
18	60 — 1580 — 60
23	60 — 980 — 60
26	60 — 2230 — 60
27	60 — 680 — 60
28	60 — 930 — 60
39	60 — 520 — 60
40	60 — 830 — 60
41	60 — 1080 — 60
42	60 — 770 — 60
58	200 — 1870
60	580 ÷ 780

Привязан

Инв. №

Гл. инж. пр.	Думан		
Нач. отд.	Рябуха		
Н. контр.	Андреевская		
Гл. констр.	Андреевская		
Рук. гр.	Бабрук		
Ст. инж.	Яковчик		
Ст. техн.	Затурусева		

тп 903-1-198 КЖ

Котельная с тремя котлами КВ-ГМ-100 и тремя котлами ГМ-50-14(2ДЕ-25-14ГМ). Открытая система теплоснабжения

Стадия	Лист	Листов
Р.П.	50	

Котельная

Ум3, Ум1, Ум11. Опалубка и армирование

ЛАТГИПРОПРОМ

18454-46 78 Формат А2

Альбом 5.2

Типовой проект 903-1-198

Спецификации на монолитные участки Ум 6 ÷ Ум 8, Ум 10 ÷ Ум 12.

Формат	Зона	Поз.	Обозначение	Наименование	Кол.	Примечание
				Ум 6		
				Сборочные единицы		
				Каркас плоский		
		16	ТП 903-1-198 ал. 5.5 ч.2 КЖИ-КР12	Кр 12	3	
		2	КЖИ-КР17, КР18	Кр 18	3	
				Изделия закладные		
		3	1.400-15 вып. 1	МН 539	5	
		4	1.400-15 вып. 1	МН 502	2	
				Детали		
				ф 6 А I гост 5781-81		
		5		Распред.	21,0м	4,7
		6		ℓ = 230	40	0,05
		7		ℓ = 280	42	0,06
				ф 6 А III гост 5781-81		
		8		ℓ = 950	32	0,21
		9		ℓ = 350	6	0,08
		10*	КЖ-50	ℓ = 1400	32	0,31
		11*	КЖ-50	ℓ = 650	6	0,14
				ф 12 А III гост 5781-81		
		12		ℓ = 1280	2	1,14
		13		ℓ = 1500	2	1,4
				Материалы		
				Бетон марки 200		1,0 м³
				Ум 7		
				Сборочные единицы		
				Каркас плоский		
		14	ТП 903-1-198 ал. 5.5 ч.2 КЖИ-Кр17, Кр18	Кр 17	1	
		2	КЖИ-Кр17, Кр18	Кр 18	2	
		16	КЖИ-Кр 12	Кр 12	2	
				Изделия закладные		
		3	1.400-15 вып. 1	МН 539	6	
				Детали		
				ф 6 А I гост 5781-81		
		5		Распред.	33,0м	7,3
		17		ℓ = 180	66	0,04

Формат	Зона	Поз.	Обозначение	Наименование	Кол.	Примечание
				ф 8 А III гост 5781-81		
		18*	КЖ-50	ℓ = 1700	37	0,7
		19		ℓ = 1470	37	0,6
				ф 12 А III гост 5781-81		
		20		ℓ = 550	6	0,5
				Материалы		
				Бетон марки 200		1,13 м³
				Ум 8		
				Сборочные единицы		
				Каркас плоский		
		21	ТП 903-1-198 ал. 5.5 КЖИ-Кр13, Кр14	Кр 13	6	
				Детали		
				ф 6 А I гост 5781-81		
		5		Распред.	14,7м	3,3
		22		ℓ = 230	92	0,05
				ф 6 А III гост 5781-81		
		23*	КЖ-50	ℓ = 1100	37	0,24
		24		ℓ = 700	37	0,16
				Материалы		
				Бетон марки 200		0,86 м³
				Ум 10		
				Сборочные единицы		
				Каркас плоский		
		25	ТП 903-1-198 ал. 5.5 КЖИ-Кр13, Кр14	Кр 14	8	
				Детали		
				ф 6 А I гост 5781-81		
		5		Распред.	44,0м	9,8
		7		ℓ = 280	55	0,06
		17		ℓ = 180	46	0,04
				ф 8 А III гост 5781-81		
		26*	КЖ-50	ℓ = 2350	37	0,9
		27*	КЖ-50	ℓ = 1050	7	0,4
		28*	КЖ-50	ℓ = 800	7	0,3
		29		ℓ = 1950	37	0,8
		30		ℓ = 650	7	0,26

Формат	Зона	Поз.	Обозначение	Наименование	Кол.	Примечание
				ф 12 А III гост 5781-81		
		31		ℓ = 1750	2	1,6
		32		ℓ = 1570	2	1,4
				Материалы		
				Бетон марки 200		1,7 м³
				Ум 12		
				Сборочные единицы		
				Каркас плоский		
		33	ТП 903-1-198 ал. 5.5 ч.2 КЖИ-КР15	Кр 15	8	
		16	КЖИ-КР 12	Кр 12	4	
				Изделия закладные		
		3		МН 539	15	
				Детали		
				ф 6 А I гост 5781-81		
		35		ℓ = 480	100	0,11
				ф 12 А III гост 5781-81		
		36		ℓ = 2650	8	2,4
				Материалы		
				Бетон марки 200		1,8 м³
				Ум 11		
				Сборочные единицы		
				Каркас плоский		
		16	ТП 903-1-198 ал. 5.5 ч.2 КЖИ-Кр 12	Кр 12	4	
				Детали		
				ф 6 А I гост 5781-81		
		5		Распред.	16,5м	3,7
		17		ℓ = 180	88	0,04
				ф 8 А III гост 5781-81		
		40*	КЖ-50	ℓ = 950	34	0,4
		30		ℓ = 650	34	0,3
				ф 12 А III гост 5781-81		
		61		ℓ = 820	6	0,7
				Материалы		
				Бетон марки 200		0,73 м³

* Позиции 10, 11, 18, 23, 26, 27, 28, 40 - см. ведомость деталей на листе КЖ-50.

Ведомость расхода стали на элемент, кг

Марка элемента	Изделия закладные													Изделия арматурные									Общий расход
	Арматура класса												Всего	Прокат марки						Арматура класса		Всего	
	А I				А III									ВСт 3 кп 2						А III			
	гост 5781-81				гост 5781-81									гост 8510-72		гост 8509-72		гост 103-76		гост 5781-81			
	6	8		Итого	6	8	10	12	18	20	25		Итого	∠100×13 ×6	Итого	∠75×6	Итого	-50×20	Итого	8	Итого		
Ум 1	0,6	1,5		0,6		1,5							2,1										2,1
Ум 3	7,5	14,6		22,1		36,5	16,4	13,5	45,2				111,6	133,7				1,6	1,6			1,6	135,3
Ум 6	9,2	19,8		29,0	17,9		23,7	5,1		84,8			131,5	160,5	4,0	4,0	2,1	2,1		3,0	3,0	9,1	169,6

Привязан

Инв. №

Гл.инж.пр.	Думан		
Нач.отд.	Рябуха		
Н.контр.	Андриевская		
Гл.констр.	Андриевская		
Рук.гр.	Бобрук		
Ст.инж.	Яковчик		
Ст.техн.	Замураева		

ТП 903-1-198 КЖ

Котельная с тремя котлами КВ-ГМ-100 и тремя котлами ГМ-50-14 (2 ДЕ-25-14 ГМ). Открытая система теплоснабжения

Котельная

Стадия	Лист	Листов
РП	51	

Ум1; Ум3; Ум6÷Ум8; Ум10÷Ум12. Спецификации.

ЛАТГИПРОПРОМ

Инв. № подл. | Подпись и дата | Взам. инв. №

18454-46 79 Формат А2

Альбом 5.2

Типовой проект 903-1-198

Ум 6-1

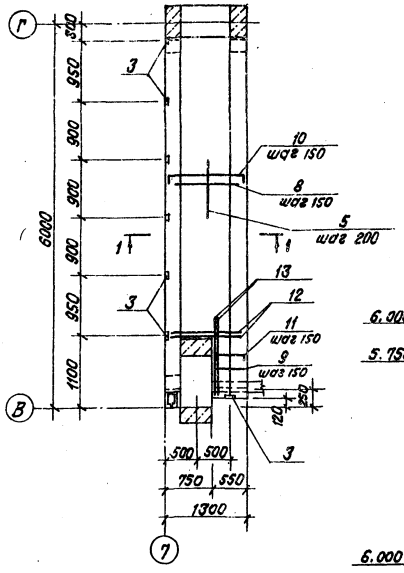

Фрагмент А

КЖ-

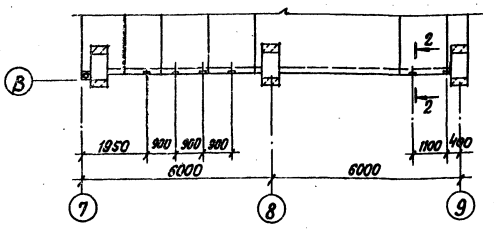

1 — 1

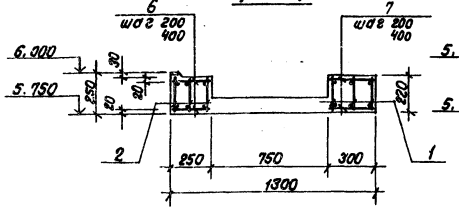

2 — 2

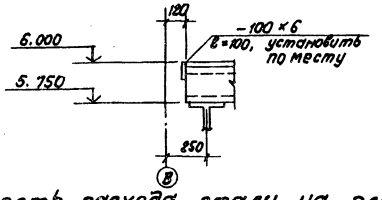

б — б (Ум 13, Ум 14)

КЖ-26

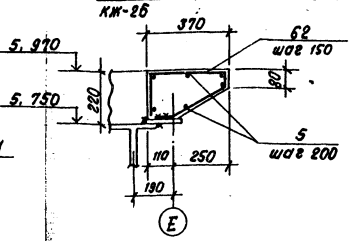

Ведомость деталей

Поз.	Эскиз
62	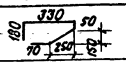

Спецификации на монолитные участки Ум 6-1, Ум 13, Ум 14

Формат	Зона	Поз.	Обозначение	Наименование	Кол.	Примечание
				Ум 6-1		
				Сборочные единицы		
				Каркас плоский		
		1	ТП 903-1-198 ал. 5.5 ч.2 КЖИ-Кр 8	Кр 8	3	
		2	КЖИ-Кр17, Кр18	Кр 18	3	
				Изделия закладные		
		3	1.400-15 вып. 1	МН 539	7	
				Детали		
				ф6 А I гост 5781-81		
		5		Распред.	21,0м	4,7
		6		l = 230	40	0,05
		7		l = 280	42	0,06
				ф6 А III гост 5781-81		
		8		l = 950	32	0,2
		9		l = 350	6	0,08
		10*	КЖ-50	l = 1400	32	0,3
		11*	КЖ-50	l = 650	6	0,14
				ф12 А III гост 5781-81		
		12		l = 1000	2	0,9
		13		l = 1500	2	1,4
				Материалы: Бетон М200		1,0 м³
				Ум 13		
				Детали		
				ф6 А I гост 5781-81		
		5		Распред.	25,8м	5,6
				ф12 А III гост 5781-81		
		62*	КЖ-52	l = 650	28	0,6
				Материалы: Бетон М150		0,15 м³
				Ум 14		
				Детали		
				ф6 А I гост 5781-81		
		5		Распред.	9,0м	2,0
				ф12 А III гост 5781-81		
		62*		l = 910	10	0,6
				Материалы: Бетон М150		0,05 м³

* Позиции 10, 11, 62 см. ведомости деталей на КЖ-50, КЖ-52.

Ведомость расхода стали на элемент, кг.

Марка элемента	Изделия арматурные														Изделия закладные										Общий расход
	Арматура класса													Всего	Прокат марки						Арматура класса			Всего	
	А I				А III										В Ст 3 кп 2						А III				
	гост 5781-81				гост 5781-81										гост 8510-72*			гост 103-76			гост 5781-81				
	6	8		Итого	6	8	10	12	18	20	25		Итого		∠100×63×6		Итого	-100×6		Итого	8		Итого		
Ум 7	10,8	16,4		27,2			20,1	3,0	10,9	56,6			138,7	165,9	4,8		4,8				2,4		2,4	7,2	173,1
Ум 8	20,5			20,5	14,8		25,8		74,4				115,0	135,5											135,5
Ум 9	55,8	51,0		106,8		95,3	63,0	44,7		74,0	230,0		509,0	615,8	4,0		4,0				2,0		2,0	6,0	621,8
Ум 10	17,1	28,8		45,9		69,6	34,4	6,0		123,2			233,2	279,1											279,1
Ум 11	7,2	13,6		20,8		23,8	16,8	4,2		59,2			104,0	124,8											124,8
Ум 12	11,0	9,0		20,0			11,2	19,2	31,5				61,9	81,9	12,0		12,0				6,0		6,0	18,0	89,9
				5,6				16,8					16,8	22,4											22,4
Ум 14	2,0			2,0				8,0					10,0	10,0											10,0
Ум 6-1	9,2	19,2		18,4	17,9		23,7	4,1		79,8			125,5	143,9	5,6		5,6				2,8		2,8	8,4	152,3
Фрагмент А																		2,8		2,8					2,8

Привязан

Инв. №

Гл.инж.пр.	Думан		
Нач.отд.	Рябуха		
Н.контр.	Андриевская		
Гл.констр.	Андриевская		
Рук. гр.	Бобрук		
Ст.инж.	Яковчик		
Ст.тех.	Замураева		

ТП 903-1-198 КЖ

Котельная с тремя котлами КВ-ГМ-100 и тремя котлами ГМ-50-14 (2ДЕ-25-14ГМ). Открытая система теплоснабжения

Котельная

Стадия	Лист	Листов
Р.П.	52	

Ум 6-1, Ум 13, Ум 14. Опалубка и армирование. Фрагмент А. Ум 7÷Ум 12. Спецификации

ЛАТГИПРОПРОМ

Инв. № подл. | Подпись и дата | Взам. инв. №

gost.e-ecolog.ru

18454-46 (80)

Формат А2.