Типовой проект
903-1-198

КОТЕЛЬНАЯ

С ТРЕМЯ КОТЛАМИ КВ-ГМ-100
И ТРЕМЯ КОТЛАМИ ГМ-50-14 /2ДЕ-25-14ГМ/
ОТКРЫТАЯ СИСТЕМА ТЕПЛОСНАБЖЕНИЯ
ТОПЛИВО-ГАЗ И МАЗУТ

Альбом 2.7

18454-42
цена 3-12

gost.e-ecolog.ru

ЦЕНТРАЛЬНЫЙ ИНСТИТУТ ТИПОВОГО ПРОЕКТИРОВАНИЯ
ГОССТРОЯ СССР

Москва, А-445, Смоленская ул., 22

Сдано в печать VII 1983 г.
Заказ № 7751 Тираж 200 экз.

ТИПОВОЙ ПРОЕКТ
903-1-198

КОТЕЛЬНАЯ С ТРЕМЯ КОТЛАМИ КВ-ГМ-100 И ТРЕМЯ КОТЛАМИ ГМ-50-14 (2ДЕ-25-14ГМ) ОТКРЫТАЯ СИСТЕМА ТЕПЛОСНАБЖЕНИЯ ТОПЛИВО-ГАЗ И МАЗУТ

АЛЬБОМ 2.7

СОСТАВ ПРОЕКТА

АЛЬБОМ 1.1	Котельная. Тепломеханическая часть. Общие данные. Компоновка и установка оборудования. Газоснабжение. (Вариант установки котлов КВ-ГМ-100 и ГМ-50-14).
АЛЬБОМ 1.2	Котельная. Тепломеханическая часть. Общие данные. Компоновка и установка оборудования. Газоснабжение. (Вариант установки котлов КВ-ГМ-100 и ДЕ-25-14).
АЛЬБОМ 2.1	Строительно-технологическая блок-секция котлоагрегата КВ-ГМ-100. Тепломеханическая часть. Конструкции и железобетонные. Автоматизация.
АЛЬБОМ 2.2	Строительно-технологическая блок-секция котлоагрегата КВ-ГМ-100. Задание заводу-изготовителю на щиты автоматики и КИП.
АЛЬБОМ 2.3	Строительно-технологическая блок-секция котлоагрегата КВ-ГМ-100. Металлоконструкции газовоздухопроводов.
АЛЬБОМ 2.4	Строительно-технологическая блок-секция котлоагрегата ГМ-50-14. Тепломеханическая часть. Конструкции железобетонные. Автоматизация.
АЛЬБОМ 2.5	Строительно-технологическая блок-секция котлоагрегата ГМ-50-14. Металлоконструкции газовоздухопроводов.
АЛЬБОМ 2.6	Строительно-технологическая блок-секция котлоагрегата ДЕ-25-14ГМ. Тепломеханическая часть. Конструкции железобетонные. Автоматизация.
АЛЬБОМ 2.7	Строительно-технологическая блок-секция котлоагрегата ДЕ-25-14ГМ. Металлоконструкции газовоздухопроводов.
АЛЬБОМ 2.8	Строительно-технологическая блок-секция котлоагрегата ГМ-50-14. Задание заводу-изготовителю на щиты автоматики и КИП.
АЛЬБОМ 3.1	Тепломеханическая часть. Трубопроводы. (Вариант установки котлов КВ-ГМ-100 и ГМ-50-14).
АЛЬБОМ 3.2	Тепломеханическая часть. Трубопроводы. (Вариант установки котлов КВ-ГМ-100 и ДЕ-25-14ГМ).
АЛЬБОМ 4.1	Водоподготовительная установка. Автоматизация. Электротехническая часть. Связь и сигнализация. (Вариант установки котлов КВ-ГМ-100 и ГМ-50-14).
АЛЬБОМ 4.2	Водоподготовительная установка. Автоматизация. Электротехническая часть. Связь и сигнализация. (Вариант установки котлов КВ-ГМ-100 и ДЕ-25-14ГМ).
АЛЬБОМ 4.3	Водоподготовительная установка. Вспомогательное оборудование. (Вариант установки котлов КВ-ГМ-100 и ГМ-50-14).
АЛЬБОМ 4.4	Водоподготовительная установка. Вспомогательное оборудование. (Вариант установки котлов КВ-ГМ-100 и ДЕ-25-14ГМ).
АЛЬБОМ 5.1	Котельная. Архитектурно-строительная часть. Общие чертежи. (Вариант установки котлов КВ-ГМ-100 и ГМ-50-14).
АЛЬБОМ 5.2	Котельная. Архитектурно-строительная часть. Общие чертежи. (Вариант установки котлов КВ-ГМ-100 и ДЕ-25-14ГМ).
АЛЬБОМ 5.3	Котельная. Архитектурно-строительная часть. Конструкции нулевого цикла и борова. Конструкции металлические. (Вариант установки котлов КВ-ГМ-100 и ГМ-50-14).
АЛЬБОМ 5.4	Котельная. Архитектурно-строительная часть. Конструкции нулевого цикла и борова. Конструкции металлические. (Вариант установки котлов КВ-ГМ-100 и ДЕ-25-14ГМ).
АЛЬБОМ 5.5 ЧАСТИ 1,2	Котельная. Архитектурно-строительная часть. Нетиповые изделия.

				Привязан	
Инв. №					

СОСТАВ ПРОЕКТА

АЛЬБОМ 6.1	Водоподготовительная установка. Архитектурно-строительная часть. Общие чертежи.
АЛЬБОМ 6.2	Водоподготовительная установка. Архитектурно-строительная часть. Конструкции нулевого цикла. Теплотехническая часть. (Вариант установки котлов КВ-ГМ-100 и ГМ-50-14).
АЛЬБОМ 6.3	Водоподготовительная установка. Архитектурно-строительная часть. Конструкции нулевого цикла. Теплотехническая часть. (Вариант установки котлов КВ-ГМ-100 и ДЕ-25-14ГМ).
АЛЬБОМ 6.4	Водоподготовительная установка. Архитектурно-строительная часть. Нетиповые изделия.
АЛЬБОМ 7.1	Генеральный план. Инженерные сети. Архитектурно-строительная часть конструкции. Автоматизация. Электротехническая часть. Связь и сигнализация. Водопровод и канализация. Тепловые сети. (Вариант установки котлов КВ-ГМ-100 и ГМ-50-14).
АЛЬБОМ 7.2	Генеральный план. Инженерные сети. Архитектурно-строительная часть конструкции. Автоматизация. Электротехническая часть. Связь и сигнализация. Водопровод и канализация. Тепловые сети. (Вариант установки котлов КВ-ГМ-100 и ДЕ-25-14ГМ).
АЛЬБОМ 8.1	Котельная. Электротехническая часть. Связь и сигнализация. Чертежи монтажной зоны. (Вариант установки котлов КВ-ГМ-100 и ГМ-50-14).
АЛЬБОМ 8.2	Котельная. Электротехническая часть. Связь и сигнализация. Чертежи монтажной зоны. (Вариант установки котлов КВ-ГМ-100 и ДЕ-25-14ГМ).
АЛЬБОМ 8.3	Котельная. Электротехническая часть. Механизмы управляемые со щсу и щитов КИП и А. Схемы принципиальные. (Вариант установки котлов КВ-ГМ-100 и ГМ-50-14).
АЛЬБОМ 8.4	Котельная. Электротехническая часть. Механизмы управляемые со щсу и щитов КИП и А. Схемы принципиальные. (Вариант установки котлов КВ-ГМ-100 и ДЕ-25-14ГМ).
АЛЬБОМ 8.5	Котельная. Электротехническая часть. Задание заводу-изготовителю на щиты управления крупноблочные и сборки РТ30. (Вариант установки котлов КВ-ГМ-100 и ГМ-50-14).
АЛЬБОМ 8.6	Котельная. Электротехническая часть. Задание заводу-изготовителю на щиты управления крупноблочные и сборки РТ30. (Вариант установки котлов КВ-ГМ-100 и ДЕ-25-14ГМ).
АЛЬБОМ 8.7	Водоподготовительная установка. Электротехническая часть. Задание заводу-изготовителю на щиты управления крупноблочные.
АЛЬБОМ 9.1	Котельная. Автоматизация. (Вариант установки котлов КВ-ГМ-100 и ГМ-50-14).
АЛЬБОМ 9.2	Котельная. Автоматизация. (Вариант установки котлов КВ-ГМ-100 и ДЕ-25-14ГМ).
АЛЬБОМ 9.3 ЧАСТИ 1,2	Котельная. Задание заводу-изготовителю на щиты автоматики и КИП. (Вариант установки котлов КВ-ГМ-100 и ГМ-50-14).
АЛЬБОМ 9.4 ЧАСТИ 1,2	Котельная. Задание заводу-изготовителю на щиты автоматики и КИП. (Вариант установки котлов КВ-ГМ-100 и ДЕ-25-14ГМ).
АЛЬБОМ 9.5	Водоподготовительная установка. Задание заводу-изготовителю на щиты автоматики и КИП.
АЛЬБОМ 10.1	Котельная. Сантехнические устройства. (Вариант установки котлов КВ-ГМ-100 и ГМ-50-14).
АЛЬБОМ 10.2	Котельная. Сантехнические устройства. (Вариант установки котлов КВ-ГМ-100 и ДЕ-25-14ГМ).
АЛЬБОМ 10.3	Водоподготовительная установка. Сантехнические устройства.
АЛЬБОМ 11.1	Котельная. Сочленения исполнительных механизмов с регулирующими органами. (Вариант установки котлов КВ-ГМ-100 и ГМ-50-14).
АЛЬБОМ 11.2	Котельная. Сочленения исполнительных механизмов с регулирующими органами. (Вариант установки котлов КВ-ГМ-100 и ДЕ-25-14ГМ).
АЛЬБОМ 11.3	Металлоконструкции вспомогательного оборудования и устройств.
АЛЬБОМ 12.1 КНИГИ 1, 2, 3, 4	Сметы. Общая часть.
АЛЬБОМ 12.2 КНИГИ 1, 2	Сметы. (Вариант установки котлов КВ-ГМ-100 и ГМ-50-14).
АЛЬБОМ 12.3 КНИГИ 1, 2	Сметы. (Вариант установки котлов КВ-ГМ-100 и ДЕ-25-14ГМ).
АЛЬБОМ 13.1	Заказные спецификации. Общая часть.
АЛЬБОМ 13.2	Заказные спецификации. (Вариант установки котлов ГМ-50-14).
АЛЬБОМ 13.3	Заказные спецификации. (Вариант установки котлов ДЕ-25-14 ГМ).
АЛЬБОМ 14 КНИГИ 1, 2	Ведомости потребности в материалах. (Книга 1-вариант установки котлов КВ-ГМ-100 и ГМ-50-14, книга-2-вариант установки котлов КВ-ГМ-100 и ДЕ-25-14 ГМ).

ПРИМЕНЕННЫЕ ТИПОВЫЕ МАТЕРИАЛЫ

Типовой проект 907-2-181 Альбомы ТРН 2536, ТРН 2537	Труба дымовая железобетонная Н=120м Дo=4,8м с надземными газоходами для котельных (распространяет Теплопроект г. Ленинград).
Типовое проектное решение 907-02-222 альбомы 1.6, 2.6	Световое ограждение дымовой трубы высотой 120м (распространяет ВНИПИ теплопроект г. Москва).
Типовой проект 704-1-110 альбомы I, VI, VIII, IX	Резервуар стальной горизонтальный для нефтепродуктов емкостью 50м³ (распространяет Казахский филиал ЦИТП).
Типовые конструкции. Серия 4.903-11 выпуски 1, 5	Котельные установки. Вспомогательное оборудование и блоки (распространяет Тбилисский филиал ЦИТП).
Типовые конструкции. Серия 4.903-10 выпуск 8	Изделия и детали трубопроводов для тепловых сетей. Грязевики. (распространяет Тбилисский филиал ЦИТП).
Типовой проект 704-1-27. альбомы I, IV, V	Стальные резервуары для нефтепродуктов, предназначенные для эксплуатации в условиях низких температур. Резервуар емкостью 5000м³. (Альбомы I, IV, V распространяет ЦИТП г. Москва
Типовые конструкции. Серия 5.903-3 выпуск 0; 2	Водоструйные эжекторы ЭВ-10-ЭВ-600. (Распространяет ЦИТП г. Москва).

Разработан проектным институтом „ЛАТГИПРОПРОМ"

Утвержден и введен в действие с 1 января 1983г., институтом „Латгипропром" Приказ № 101А от 14 мая 1982г.

Главный инженер института В. Овчаров

Главный инженер проекта А. Думан

Привязан

Инв. №

Содержание альбома

Обозначение	Наименование	№ стр.
	Воздухопроводы котла ДЕ-25-14 ГМ	
64.57.00.000	Воздухопровод котла ДЕ-25-14 ГМ	5
64.57.00.000 СБ	Сборочный чертеж	4
64.21.06.000	Воздухозаборник	5
64.21.06.000 СБ	Сборочный чертеж	5
64.21.06.100	Короб	6
64.21.06.100 СБ	Сборочный чертеж	6
64.21.01.101	Стенка	6
64.21.01.102	Боковина	7
64.21.01.103	Стенка	7
64.21.06.200	Фланец	7
64.21.06.200 СБ	Сборочный чертеж	8
64.57.00.100	Колено	8
64.57.00.100 СБ	Сборочный чертеж	8
64.57.00.101	Стенка	9
64.57.00.102	Боковина	9
64.57.00.103	Стенка	9
64.57.00.200	Короб	9
64.57.00.200 СБ	Сборочный чертеж	10
64.22.06.000	Короб с заслонкой	11
64.22.06.000 СБ	Сборочный чертеж	10
64.22.06.100	Короб	12
64.22.06.100 СБ	Сборочный чертеж	12
64.22.01.101	Боковина	12
64.22.01.102	Стенка	13
64.22.01.103	Стенка	13
64.22.01.104	Стенка	13
64.22.01.105	Усилитель	13
64.22.01.106	Бобышка	14
64.22.06.200	Заслонка	14
64.22.06.200 СБ	Сборочный чертеж	14
64.22.01.201	Втулка	14
64.22.04.203	Ребро	15
64.22.01.001	Вал	11
64.22.01.002	Шайба	11
64.57.00.300	Переход	15
64.57.00.300 СБ	Сборочный чертеж	16
64.57.00.301	Стенка	15
64.57.00.302	Стенка	16
64.30.02.000	Карман	16
64.30.02.000 СБ	Сборочный чертеж	17
64.30.02.001	Стенка	17
64.30.02.002	Стенка	18
64.30.02.003	Полуконус	18
64.30.02.004	Фланец	19
64.30.02.005	Боковина	19
64.30.02.006	Конус	19
64.30.02.007	Удлинитель	20
58.02.00.000	Люк лаза	20
58.02.00.000 СБ	Сборочный чертеж	20
58.02.01.000	Фланец	21
58.02.01.000 СБ	Сборочный чертеж	21
58.02.02.000	Крышка	21
58.02.02.000 СБ	Сборочный чертеж	22
58.02.02.001	Ручка	22
58.02.00.001	Прокладка	21
64.22.01.202	Створка	15
	Газопроводы котла ДЕ-25-14 ГМ	
65.57.01.000	Колено	22
65.57.01.000 СБ	Сборочный чертеж	23
65.57.01.100	Колено	24
65.57.01.100 СБ	Сборочный чертеж	23
65.57.01.101	Стенка	24
65.57.01.110	Фланец	24
65.57.01.110 СБ	Сборочный чертеж	24
65.57.01.200	Колено	25
65.57.01.200 СБ	Сборочный чертеж	25
65.57.01.201	Стенка	25
65.57.01.202	Боковина	26
65.57.01.203	Стенка	26
65.57.02.000	Переход	27
65.57.02.000 СБ	Сборочный чертеж	26
65.57.02.001	Стенка	27
65.57.02.002	Стенка	27
65.29.03.000	Карман	27
65.29.03.000 СБ	Сборочный чертеж	28
65.29.03.001	Боковина	28
65.29.03.002	Стенка	28
65.29.03.003	Стенка	29
65.29.03.004	Фланец	29
65.29.03.005	Конус	29
65.29.03.006	Полуконус	29
65.29.03.007	Удлинитель	30
65.57.03.000	Переход	30
65.57.03.000 СБ	Сборочный чертеж	30
65.57.03.001	Стенка	31
65.57.03.002	Стенка	31
65.57.03.100	Фланец	31
65.57.03.100 СБ	Сборочный чертеж	31
65.57.04.000	Колено	32
65.57.04.000 СБ	Сборочный чертеж	32
65.57.04.100	Переход	32
65.57.04.100 СБ	Сборочный чертеж	33
65.57.04.101	Стенка	33
65.57.04.102	Стенка	33
65.57.04.200	Колено	34
65.57.04.200 СБ	Сборочный чертеж	34
65.57.04.201	Стенка	34
65.57.04.202	Боковина	35
65.57.04.203	Стенка	35
65.57.04.300	Короб	36
65.57.04.300 СБ	Сборочный чертеж	35
65.57.04.310	Фланец	36
65.57.04.310 СБ	Сборочный чертеж	36
65.57.04.301	Стенка	36
65.57.05.000	Опора кармана	37
65.57.05.000	Опора кармана лист 2	37
65.57.05.000 СБ	Сборочный чертеж	37
65.57.06.000	Опора колонки	38
65.57.06.000 СБ	Сборочный чертеж	38
65.57.07.000	Опора	38
65.57.07.000 СБ	Сборочный чертеж	38
65.57.08.000	Дроссель	39
65.57.08.000 СБ	Сборочный чертеж	39
65.57.08.001	Пластина	39
65.57.08.002	Пластина	39

64.57.00.000СБ

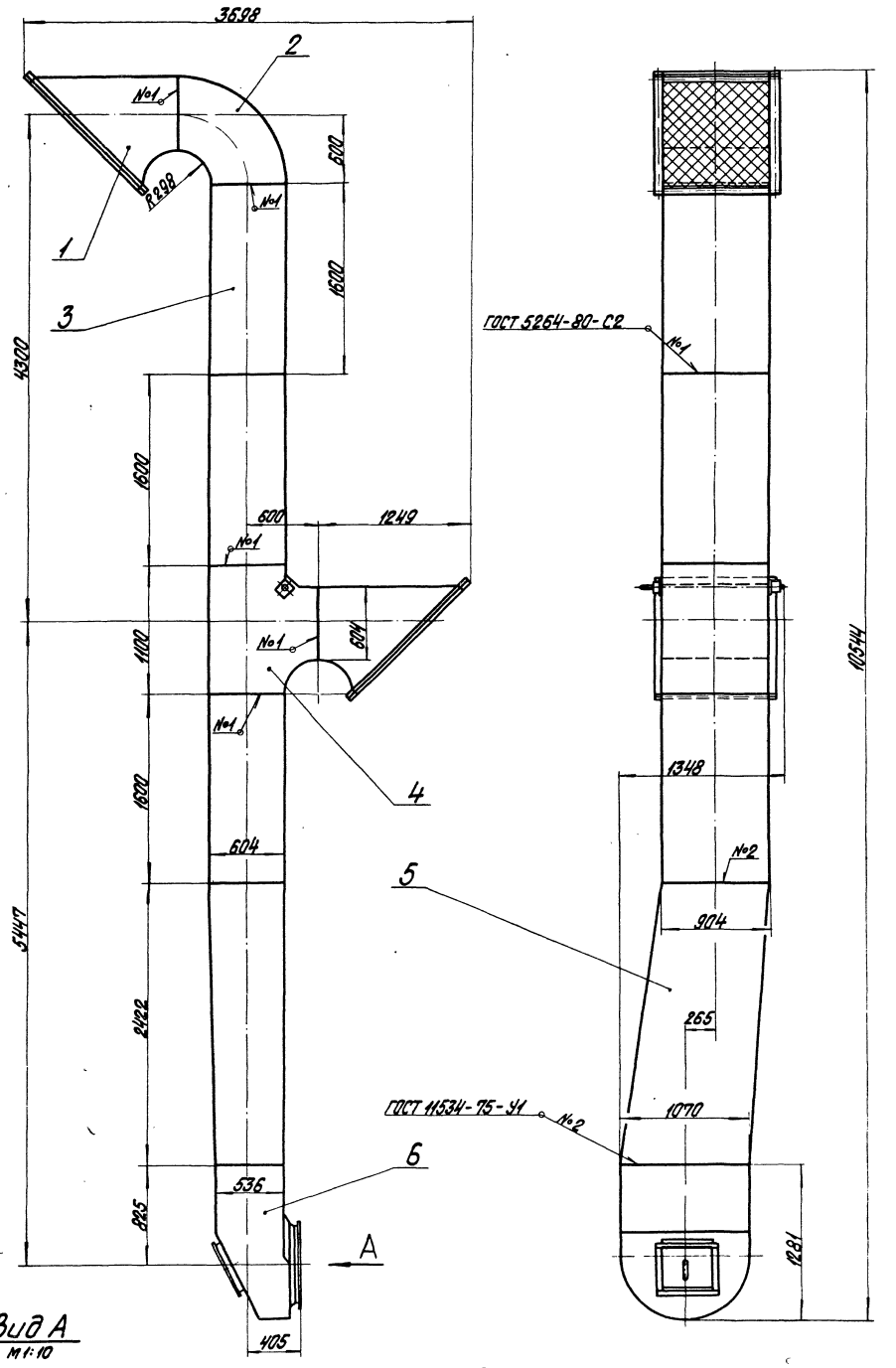

Размеры для справок

Вид А
М 1:10

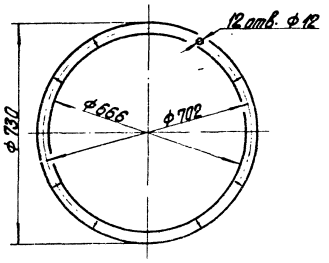

				64.57.00.000 СБ			
Изм.	Лист	№ докум.	Подпись	Дата	Воздухопровод котла ДЕ-25-14ГМ Сборочный чертеж	Лит.	Масса 968	Масштаб 1:25
Разраб.		Зулеальвис						
Пров.		Колмец				Лист	Листов 1	
Гл. спец.		Сухоносов				ЛАТГИПРОПРОМ		
Н. контр.		Колмец						
Утв.		Попов						

18454-42 5 Формат А2

Формат	Зона	Поз.	Обозначение	Наименование	Кол.	Примечание
				Документация		
А2			64.57.00.000СБ	Сборочный чертёж		
				Сборочные единицы		
А4		1	64.21.06.000	Воздухозаборник	2	
А4		2	64.57.00.100	Колено	1	
А4		3	64.57.00.200	Короб	3	
А4		4	64.22.06.000	Короб с заслонкой	1	
А4		5	64.57.00.300	Переход	1	
А4		6	64.30.02.000	Карман	1	

64.57.00.000

Изм.	Лист	№ докум.	Подп.	Дата
Разраб.		Зингалвис		
Пров.		Колмец		
Гл.спец.		Сухоносов		
Н.контр.		Колмец		
Утв.		Попов		

Воздухопровод котла ДЕ-25-14ГМ

Лит.	Лист	Листов
		1

ЛАТГИПРОПРОМ

Формат А4

Типовой проект 903-1-198 Альбом

Формат	Зона	Поз.	Обозначение	Наименование	Кол.	Примечание
				Документация		
А3			64.21.06.000СБ	Сборочный чертёж		
				Сборочные единицы		
А4		1	64.21.06.100	Короб	1	
А4		2	64.21.06.200	Фланец	1	
				Детали		
Б4		3	64.21.06.001	Сетка 2,0-0		
				Сетка 20-0		
				ГОСТ 5336-80		
				1000±2,8×1375±3,9	1	3,66кг
				Стандартные изделия		
		4		Болт М12×35,46		
				ГОСТ 7798-70*	34	
		5		Гайка М12,5		
				ГОСТ 5915×70*	34	

Инв. № подл. | Подп. и дата | Взам. инв. № | Инв. № дубл. | Подп. и дата

64.21.06.000

Изм.	Лист	№ докум.	Подп.	Дата
Разраб.		Ионова		
Пров.		Зингалвис		
Гл.спец.		Сухоносов		
Н.контр.		Колмец		
Утв.		Попов		

Воздухозаборник

Лит.	Лист	Листов
		1

ЛАТГИПРОПРОМ

Формат А4

64.21.06.000СБ

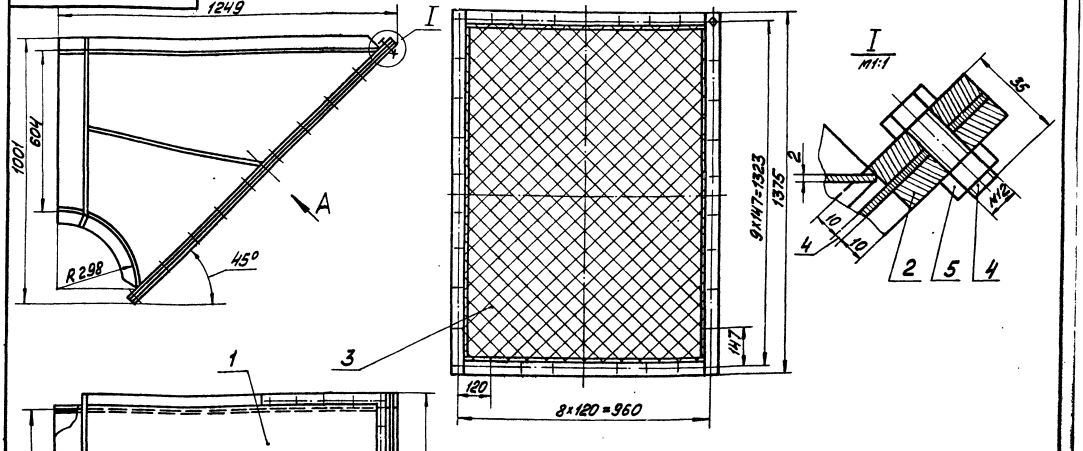

Размеры для справок.

64.21.06.000 СБ

Изм.	Лист	№ докум.	Подп.	Дата
Разраб.		Эйдиньш		
Пров.		Зингалвис		
Гл.спец.		Сухоносов		
Н.контр.		Колмец		
Утв.		Попов		

Воздухозаборник
Сборочный чертёж

Лит.	Масса	Масштаб
	91,6	1:10

Лист | Листов 1

ЛАТГИПРОПРОМ

18454-42 6

Формат А3

Формат	Зона	Поз.	Обозначение	Наименование	Кол.	Примечание
				Документация		
А3			64.21.06.100 СБ	Сборочный чертеж		
				Сборочные единицы		
А4		1	64.21.06.200	Фланец	1	
				Детали		
А4		2	64.21.01.101-05	Стенка	1	
А4		3	64.21.01.102-05	Боковина	2	
А3		4	64.21.01.103-05	Стенка	1	
				Материалы		
		5		Полоса 5×50 ГОСТ 103-76 ВСт3пс2 ГОСТ 535-79	4,2	м

Изм.	Лист	№ докум.	Подпись	Дата
Разраб.		Иванова		
Пров.		Зингалевич		
Гл. спец.		Суконосов		
Н. контр.		Колмец		
Утв.		Попов		

64.21.06.100

Короб

Лит.	Лист	Листов
		1

ЛАТГИПРОПРОМ

Формат А4

Альбом 2.7

Типовой проект 903-1-198

Инв. № подл. | Подпись и дата | Взам. инв. № | Инв. № дубл. | Подпись и дата

64.21.01.101

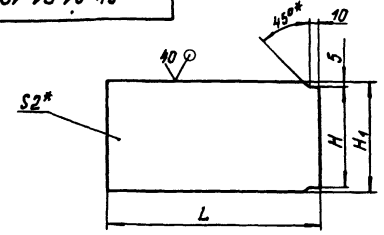

Обозначение	Размеры, мм			Масса, кг
	L	H	H_1	
64.21.01.101	600	$304_{-1,3}$	314	2,96
-01	700	$424_{-1,55}$	434	4,77
-02	800	$534_{-1,75}$	544	6,84
-03	1060	$654_{-2,0}$	664	11,05
-04	1000	$804_{-2,3}$	814	12,78
-05	1200	$904_{-2,3}$	914	17,22
-06	1400	$904_{-2,3}$	914	20,09
-07	1600	$1004_{-2,6}$	1014	25,48
-08	1600	$1204_{-2,6}$	1214	30,50
-09	2000	$1604_{-3,7}$	1614	50,68
-10	2400	$1604_{-3,7}$	1614	60,82
-11	3000	$2004_{-4,4}$	2014	94,86

1.* Размеры для справок.

2. Неуказанные предельные отклонения размеров $\pm \frac{IT14}{2}$.

64.21.01.101

Изм.	Лист	№ докум.	Подпись	Дата
Разраб.		Иванова		
Пров.		Колмец		
Гл. спец.		Суконосов		
Н. контр.		Колмец		
Утв.		Попов		

Стенка

Лит.	Масса	Масштаб
	см. табл.	—
Лист	Листов 1	

Лист 2 ГОСТ 19903-74 ВСт3пс2 ГОСТ 16523-70

ЛАТГИПРОПРОМ

Формат А4

64.21.06.100 СБ

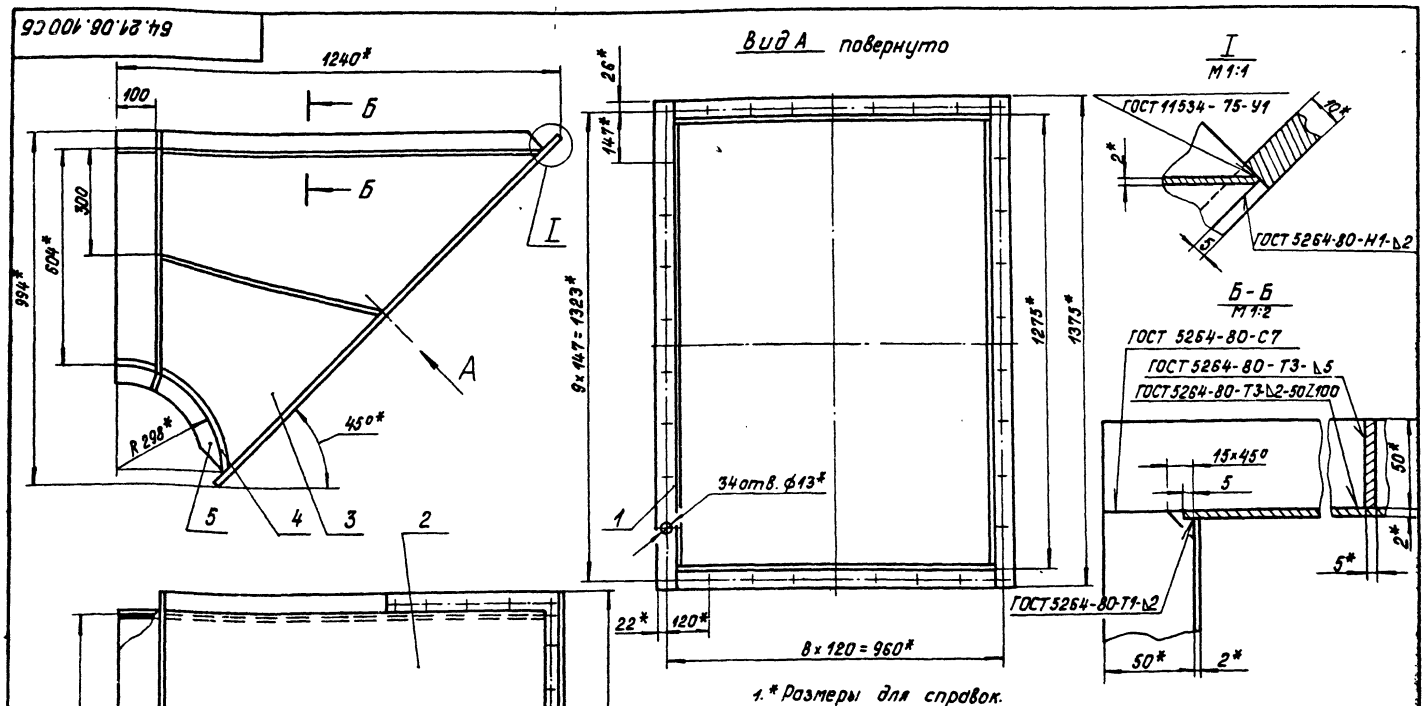

1.* Размеры для справок.

2. Неуказанные предельные отклонения размеров $\pm \frac{IT14}{2}$.

64.21.06.100 СБ

Изм.	Лист	№ докум.	Подпись	Дата
Разраб.		Задиняк		
Пров.		Зингалевич		
Гл. спец.		Суконосов		
Н. контр.		Колмец		
Утв.		Попов		

Короб
Сборочный чертеж

Лит.	Масса	Масштаб
	69,12	1:10
Лист	Листов	

ЛАТГИПРОПРОМ

Формат А3

64.21.01.102

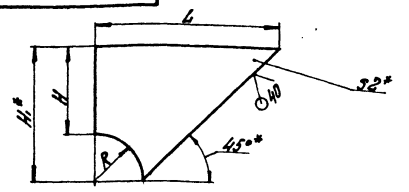

Обозначение	Размеры, мм L	R	H	H1*	Масса кг
64.21.01.102	600	150	300	450	2.38
-01	700	175	350	625	3,23
-02	800	200	400	600	4,23
-03	1060	285	530	795	7,41
-04	1000	250	500	750	6,59
-05	1200	300	600	900	9,49
-06	1400	350	700	1050	12,92
-07	1600	400	800	1200	16,87
-08	2000	500	1000	1450	25,40
-09	2400	600	1200	1800	37,96
-10	3000	750	1500	2250	59,30

1.* Размеры для справок.
2. Неуказанные предельные отклонения размеров ± IT14/2.

Изм.	Лист	№ докум.	Подпись	Дата
Разраб.		Попова		
Пров.		Коптяц		
Т. контр.		Сидорова		
Н. контр.		Коптяц		
Утв.		Попов		

64.21.01.102

Боковина

Лит.	Масса	Масштаб
	ст. подл.	—
Лист	Листов 1	

Лист 2 ГОСТ 19903-74 / Ст.Зпс2 ГОСТ 16523-70*

ЛАТГИПРОПРОМ

Формат А4

Типовой проект 903-1-108 Альбом 2.7

Детали крепления и расстановки оборудования в помещениях с агрессивными средами

Поз.	Обозначение	Наименование	Кол.	Примечание
		Документация		
А4	64.21.06.200 СБ	Сборочный чертеж		
		Детали		
Б4	1	64.21.06.201 Полка		
		Полоса 10×50 ГОСТ 103-76 / Ст.Зсп3 ГОСТ 535-79	2	3,56 кг
Б4	2	64.21.06.202 Полка		
		Полоса 10×50 ГОСТ 103-76 / Ст.Зсп3 ГОСТ 535-79	2	5,41 кг

Изм.	Лист	№ докум.	Подпись	Дата
Разраб.		Попова		
Пров.		Зарковых		
Т. контр.		Сидорова		
Н. контр.		Коптяц		
Утв.		Попов		

64.21.06.200

Фланец

Лит.	Масса	Масштаб
Лист	Листов	

ЛАТГИПРОПРОМ

Формат А4

64.21.01.103

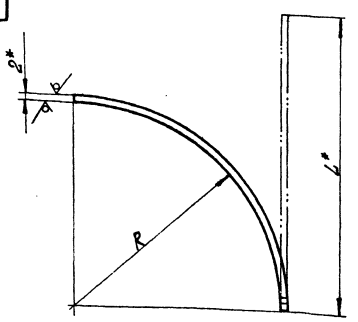

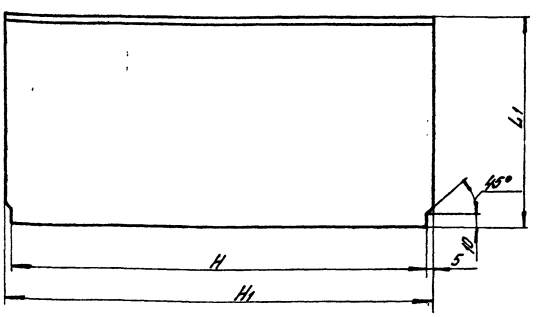

Обозначение	Размеры, мм R	H	H1	L1	L*	Масса, кг
64.21.01.103	148	304-1,3	314	150	234	1,16
-01	173	424-1,55	434	175	273	1,87
-02	198	534-1,75	544	200	313	2,67
-03	263	654-2,0	664	265	415	4,33
-04	248	804-2,3	814	250	391	4,50
-05	298	904-2,3	914	300	470	6,74
-06	348	904-2,3	914	350	548	7,87
-07	398	1004-2,6	1014	400	627	9,98
-08	398	1204-2,6	1214	400	627	11,95
-09	498	1604-3,1	1614	500	784	19,87
-10	598	1604-3,1	1614	600	941	23,85
-11	748	2004-4,4	2014	750	1177	37,21

1.* Размеры для справок.
2. Неуказанные предельные отклонения размеров ± IT14/2.

Изм.	Лист	№ докум.	Подпись	Дата
Разраб.		Попова		
Пров.		Малеевских		
Т. контр.		Сидорова		
Н. контр.		Коптяц		
Утв.		Попов		

64.21.01.103

Стенка

Лит.	Масса	Масштаб
	ст. подл.	—
Лист	Листов 1	

Лист 2 ГОСТ 19903-74 / Ст.Зпс2 ГОСТ 16523-70*

ЛАТГИПРОПРОМ

Формат А3

64.21.06.200 СБ

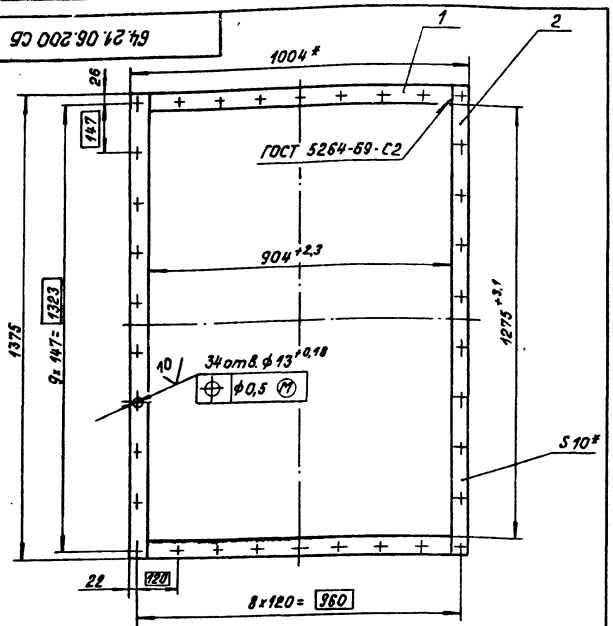

1. * Размеры для справок.
2. Неуказанные предельные отклонения размеров $\pm \frac{IT14}{2}$.
3. Обработка поверхностей реза деталей Б4 ГОСТ 14792-80.

Изм.	Лист	№ докум.	Подпись	Дата
Разраб.		Шонова		17.12.81
Пров.		Зилгалвис		
Гл. спец.		Суконосов		
Н. контр.		Колтец		17.12.81
Утв.		Попов		

64.21.06.200 СБ

Фланец
Сборочный чертеж

Лит.	Масса	Масштаб
	17,94	1:10
Лист	Листов 1	

ЛАТГИПРОПРОМ

Формат А4

Формат	Зона	Поз.	Обозначение	Наименование	Кол.	Примечание
				Документация		
А3			64.57.00.100 СБ	Сборочный чертеж		
				Детали		
А4		1	64.57.00.101	Стенка	1	
А4		2	64.57.00.102	Боковина	2	
А4		3	64.57.00.103	Стенка	1	
				Материалы		
				Полоса 5х50 ГОСТ 103-76 Вст3пс2 ГОСТ 535-79	9,5	м

Альбом 2.7
Типовой проект 903-1-198

Инв. № подл. | Подпись и дата | Взам. инв. № | Инв. № дубл. | Подпись и дата

Изм.	Лист	№ докум.	Подпись	Дата
Разраб.		Шонова		17.12.81
Пров.		Зилгалвис		
Гл. спец.		Суконосов		
Н. контр.		Колтец		17.12.81
Утв.		Попов		

64.57.00.100

Колено

Лит.	Лист	Листов
		1

ЛАТГИПРОПРОМ

Формат А4

64.57.00.100 СБ

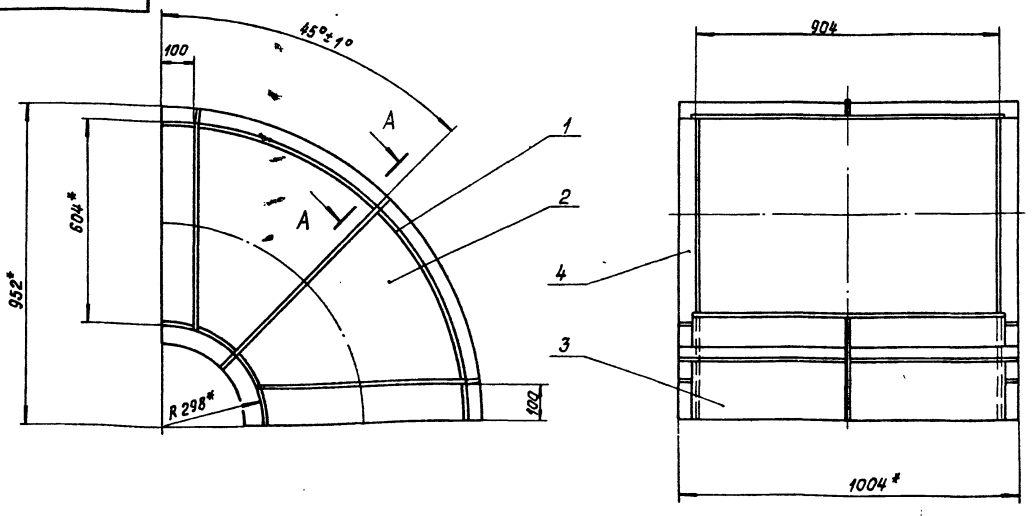

A - A повернуто
М 1:2

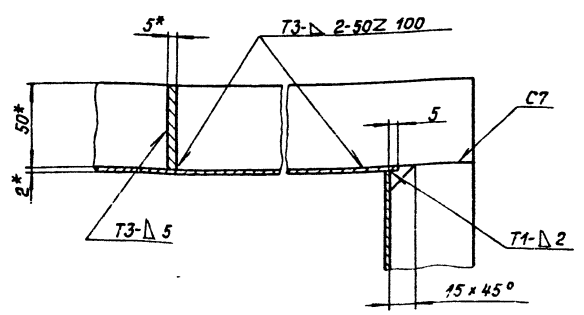

1. * Размеры для справок.
2. Неуказанные предельные отклонения размеров $\pm \frac{IT14}{2}$.
3. Сварные швы по ГОСТ 5264-80.

Изм.	Лист	№ докум.	Подпись	Дата
Разраб.		Шонова		17.12.81
Пров.		Зилгалвис		
Гл. спец.		Суконосов		
Н. контр.		Колтец		17.12.81
Утв.		Попов		

64.57.00.100 СБ

Колено
Сборочный чертеж

Лит.	Масса	Масштаб
	63,5	1:10
Лист	Листов 1	

ЛАТГИПРОПРОМ

Формат А3

64.57.00.101

40 V (V)

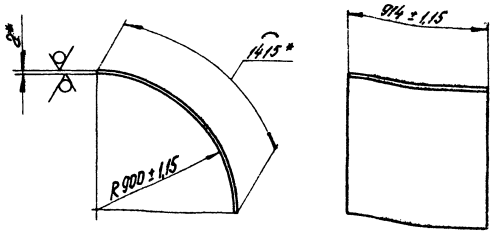

*Размеры для справок.

Изм.	Лист	№ докум.	Подпись	Дата	64.57.00.101		
Разраб.		Попова			Стенка	Лит.	Масса	Масштаб
Пров.		Зиновьев					20,3	1:20
Т. контр.		Суханов				Лист	Листов 1
Н. контр.		Коптец			Лист 2 ГОСТ 19903-74 Вст 3 пс 2 ГОСТ 16523-70*	ЛАТГИПРОПРОМ	
Утв.		Попов					

Формат А4

64.57.00.102

40 V (V)

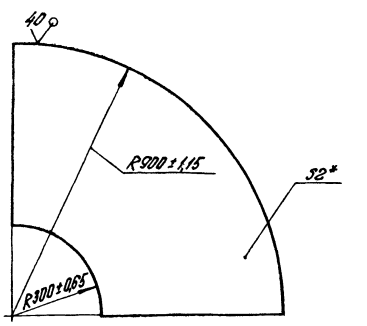

*Размер для справок.

Типовой проект 903-1-198 Альбом 27

Подпись и дата | Инв. № подл. | Взам. инв. № | Инв. № дубл. | Подпись и дата

Изм.	Лист	№ докум.	Подпись	Дата	64.57.00.102		
Разраб.		Попова			Боковина	Лит.	Масса	Масштаб
Пров.		Зиновьев					8,88	1:10
Т. контр.		Суханов				Лист	Листов 1
Н. контр.		Коптец			Лист 2 ГОСТ 19903-74 Вст 3 пс 2 ГОСТ 16523-70*	ЛАТГИПРОПРОМ	
Утв.		Попов					

Формат А4

64.57.00.103

40 V (V)

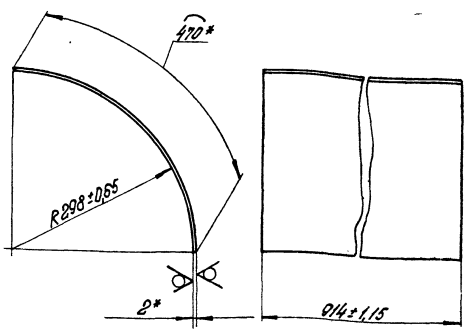

*Размеры для справок.

Изм.	Лист	№ докум.	Подпись	Дата	64.57.00.103		
Разраб.		Попова			Стенка	Лит.	Масса	Масштаб
Пров.		Зиновьев					6,75	1:5
Т. контр.		Суханов				Лист	Листов 1
Н. контр.		Коптец			Лист 2 ГОСТ 19903-74 Вст 3 пс 2 ГОСТ 16523-70*	ЛАТГИПРОПРОМ	
Утв.		Попов					

Формат А4

Типовой проект 903-1-198 Альбом 27

Подпись и дата | Инв. № подл. | Взам. инв. № | Инв. № дубл. | Подпись и дата

Формат	Зона	Поз.	Обозначение	Наименование	Кол.	Примечание
				Документация		
А4			64.57.00.200 СБ	Сборочный чертеж		
				Детали		
А4		1	64.57.00.201	Стенка		
				Лист 2 ГОСТ 19903-74 Вст 3 пс 2 ГОСТ 16523-70*	2	15,08 кг
А4		2	64.57.00.202	Стенка		
				Лист 2 ГОСТ 19903-74 Вст 3 пс 2 ГОСТ 16523-70*	2	22,96 кг
				Материалы		
		3		Полоса 5×50 ГОСТ 103-76 Вст 3 пс 2 ГОСТ 535-79	13	м

Изм.	Лист	№ докум.	Подпись	Дата	64.57.00.200		
Разраб.		Попова			Короб	Лит.	Лист	Листов
Пров.		Зиновьев						
Т. контр.		Суханов				ЛАТГИПРОПРОМ	
Н. контр.		Коптец					
Утв.		Попов					

Формат А4

64.57.00.200СБ

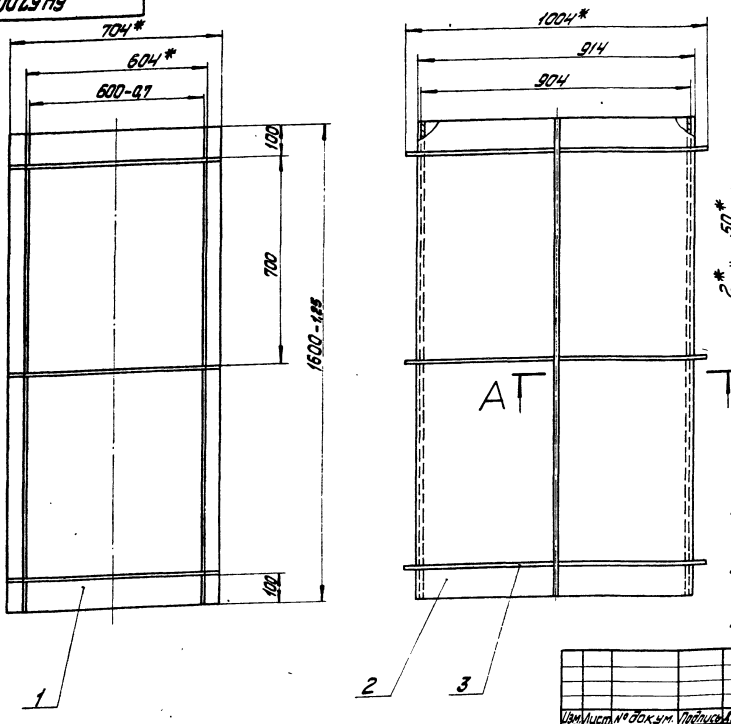

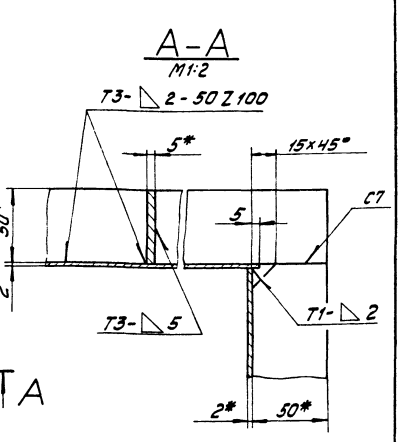

1.* Размеры для справок.

2. Неуказанные предельные отклонения размеров $\pm \frac{IT14}{2}$.

3. Обработка поверхностей реза деталей Б4 ▽40.

4. Сварные швы по ГОСТ 5264-80.

Изм.	Лист	№ докум.	Подпись	Дата
Разраб.		Цанова		
Пров.		Зилгалвис		
Гл. спец.		Сухоносов		
Н. контр.		Полмец		
Утв.		Попов		

64.57.00.200СБ

Короб
Сборочный чертеж

Лит.	Масса	Масштаб
	101,6	1:10
Лист	Листов 1	

ЛАТГИПРОПРОМ

Формат А3

64.22.06.000СБ

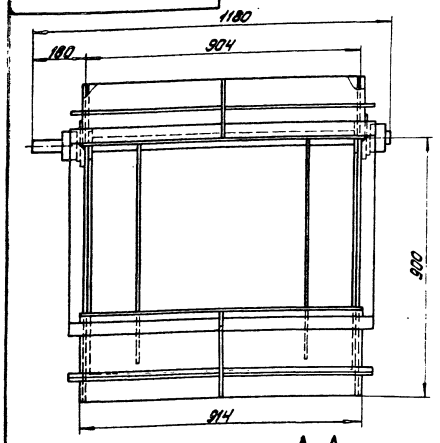

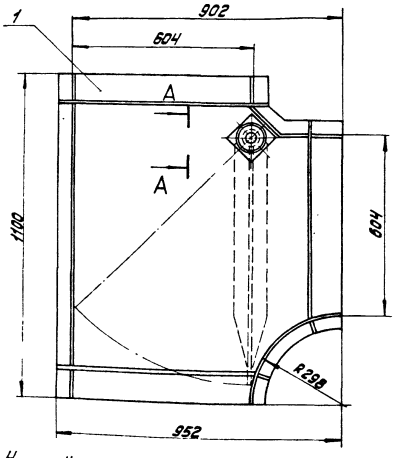

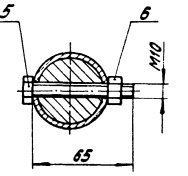

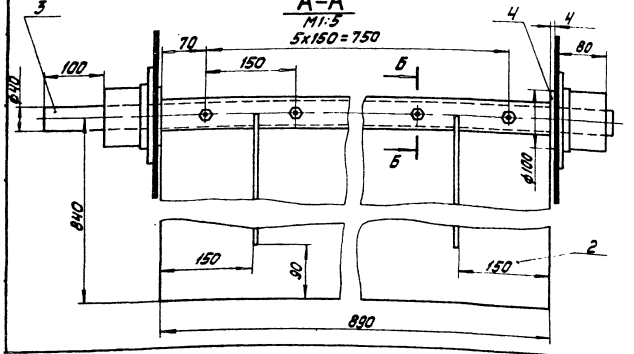

Размеры для справок.

Изм.	Лист	№ докум.	Подпись	Дата
Разраб.		Цанова		
Пров.		Зилгалвис		
Гл. спец.		Сухоносов		
Н. контр.		Полмец		
Утв.		Попов		

64.22.06.000СБ

Короб с заслонной
Сборочный чертеж.

Лит.	Масса	Масштаб
	139,1	1:10
Лист	Листов 1	

ЛАТГИПРОПРОМ

18454-42 11 Формат А3

Формат	Зона	Поз.	Обозначение	Наименование	Кол.	Примечание
				Документация		
13			64.22.06.000 СБ	Сборочный чертеж		
				Сборочные единицы		
14		1	64.22.06.100	Короб	1	
14		2	64.22.06.200	Заслонка	1	
				Детали		
13		3	64.22.01.001-05	Вал	1	
14		4	64.22.01.002	Шайба	2	
				Стандартные изделия		
		5		Болт М10×65.46 ГОСТ 7798-70*	6	
		6		Гайка М10.5 ГОСТ 5915-70*	6	

64.22.06.000

Изм.	Лист	№ докум.	Подпись	Дата
Разраб.		Зилгалвис		
Пров.		Колмец		
Гл. спец.		Сухоносов		
Н. контр.		Колмец		
Утв.		Попов		

Короб с заслонкой

Лит.	Лист	Листов
		1

ЛАТГИПРОПРОМ

Формат А4

Типовой проект 903-1-198 Альбом 2.7

64.22.01.002

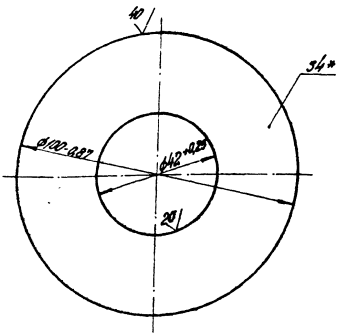

* Размер для справок.

Изм.	Лист	№ докум.	Подпись	Дата
Разраб.		Ионова		
Пров.		Зилгалвис		
Гл. спец.		Сухоносов		
Н. контр.		Колмец		
Утв.		Попов		

Шайба

Лит.	Масса	Масштаб
	0,2	1:1

Лист 4 ГОСТ 19903-74 / 8 Ст3 Сп3 ГОСТ 14637-79

Лист | Листов 1

ЛАТГИПРОПРОМ

Формат А4

64.22.01.001

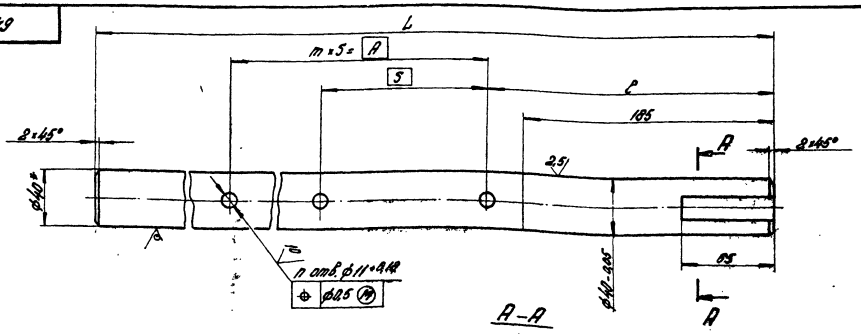

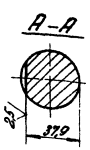

Обозначение	Размеры, мм					Кол.	Масса, кг
	L	A	S	m	l	n	
64.22.01.001	580	240	120	8	212	3	5,73
-01	700	300	150	2	242	3	6,91
-02	810	390	130	3	252	4	8,00
-03	930	540	135	4	237	5	9,18
-04	1080	650	130	5	257	6	10,66
-05	1180	750	150	5	257	6	11,65
-06	1280	840	140	6	262	7	12,64
-07	1480	1050	150	7	257	8	14,61
-08	1874	1430	130	11	257	12	18,50
-09	2270	1800	150	12	282	13	22,41

1.* Размер для справок.
2. Неуказанные предельные отклонения размеров $\pm\frac{17,14}{2}$.

64.22.01.001

Изм.	Лист	№ докум.	Подпись	Дата
Разраб.		Ионова		
Пров.		Зилгалвис		
Гл. спец.		Сухоносов		
Н. контр.		Колмец		
Утв.		Попов		

Вал

Лит.	Масса	Масштаб
	ст. тадж.	—

Лист | Листов 1

Круг В-40 ГОСТ 2590-71 / 8 Ст3 Сп3 ГОСТ 535-79

ЛАТГИПРОПРОМ

18454-42 12

Формат А3

Формат	Зона	Поз.	Обозначение	Наименование	Кол.	Примечание
				Документация		
А3			64.22.06.100 СБ	Сборочный чертеж		
				Детали		
А4		1	64.22.01.101-05	Боковина	2	
А4		2	64.22.01.102-05	Стенка	1	
А4		3	64.22.01.103-05	Стенка	1	
А4		4	64.22.01.104-05	Стенка	1	
А4		5	64.22.01.105	Усилитель	2	
А4		6	64.22.01.106	Бобышка	2	
				Материалы		
				Полоса 5×50 ГОСТ 103-76 / В Ст3пс2 ГОСТ 535-79	12	м

Изм.	Лист	№ докум.	Подпись	Дата
Разраб.		Зилгалвис		
Пров.		Колтец		
Гл. спец.		Суконосов		
Н. контр.		Колтец		
Утв.		Попов		

64.22.06.100

Короб

Лит.	Лист	Листов
	1	

ЛАТГИПРОПРОМ

Формат А4

64.22.01.101

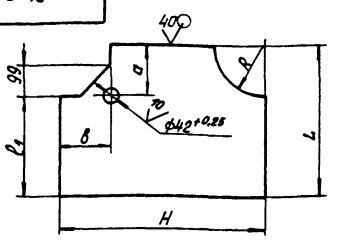

Обозначение	Размеры, мм						Масса, кг
	L	H	R	ℓ_1	a	в	
64.22.01.101	450	600	150	300	150	150	3,67
-01	625	700	175	350	175	175	4,97
-02	800	800	200	400	200	200	6,47
-03	795	1000	265	530	265	205	10,82
-04	750	1000	250	500	250	250	10,08
-05	900	1100	300	600	300	200	13,55
-06	1050	1300	350	700	350	250	18,61
-07	1200	1400	400	800	400	200	23,21
-08	1500	1700	500	1000	500	200	35,44
-09	1800	2000	600	1200	600	200	50,26
-10	2250	2500	750	1500	750	250	76,49

1. * Размеры для справок.
2. Неуказанные предельные отклонения размеров $\pm \frac{IT14}{2}$.

Типовой проект 903-1-138 Альбом 2.7

Инв. № подл. | Подпись и дата | Взам. инв. № | Инв. № дубл. | Подпись и дата

64.22.01.101

Изм.	Лист	№ докум.	Подпись	Дата
Разраб.		Иванова		
Пров.		Колтец		
Гл. спец.		Суконосов		
Н. контр.		Колтец		
Утв.		Попов		

Боковина

2 ГОСТ 19903-74 / Лист В Ст3пс2 ГОСТ 16523-70

Лит.	Масса	Масштаб
	см. табл.	—
Лист	Листов 1	

ЛАТГИПРОПРОМ

Формат А4

64.22.06.100 СБ

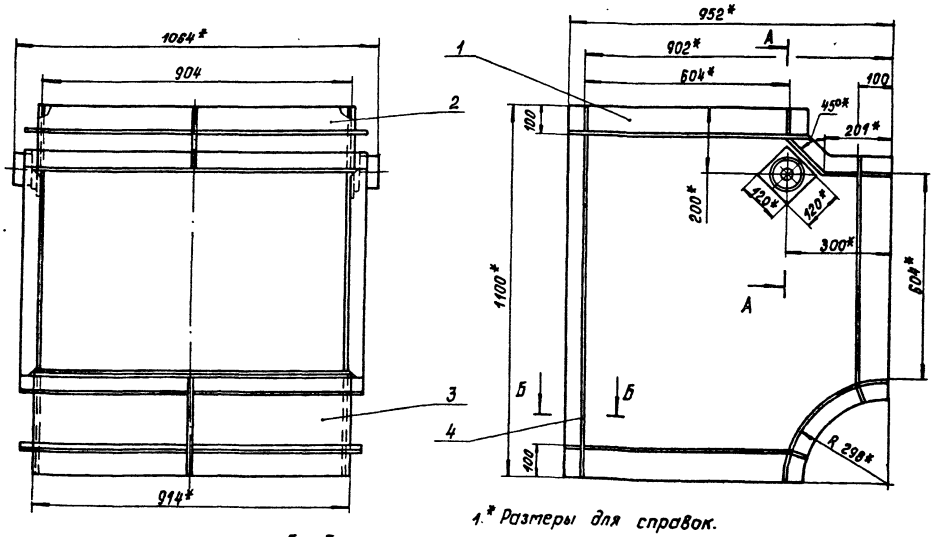

А - А
М 1:2

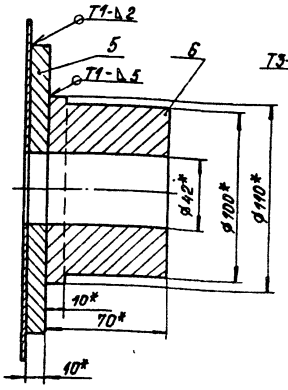

Б - Б
М 1:2

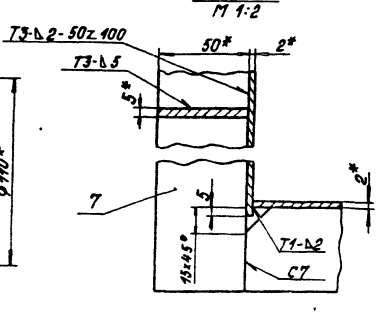

1. * Размеры для справок.
2. Неуказанные предельные отклонения размеров $\pm \frac{IT14}{2}$.
3. Сварные швы по ГОСТ 5264-80.

Изм.	Лист	№ докум.	Подпись	Дата
Разраб.		Зилгалвис		
Пров.		Колтец		
Гл. спец.		Суконосов		
Н. контр.		Колтец		
Утв.		Попов		

64.22.06.100 СБ

Короб

Сборочный чертеж

Лит.	Масса	Масштаб
	89	1:10
Лист	Листов 1	

ЛАТГИПРОПРОМ

64.22.01.102

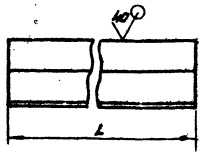

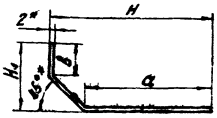

Обозначение	Размеры, мм					Масса, кг
	L	H	H1	a	B	
64.22.01.102	314	150	150	51	51	1,2
-01	434	175	175	76	76	1,99
-02	544	200	200	101	101	2,93
-03	664	265	205	166	106	4,30
-04	814	250	250	151	151	5,65
-05	914	300	200	201	101	6,35
-06	914	350	250	251	151	7,78
-07	1014	400	200	301	101	8,63
-08	1214	400	200	301	101	10,34
-09	1614	500	200	401	101	16,27
-10	1614	600	200	501	101	18,81
-11	2014	750	250	651	151	29,79

1. * Размеры для справок.
2. Неуказанные предельные отклонения размеров $\pm\frac{IT14}{2}$.

Изм.	Лист	№ докум.	Подп.	Дата	64.22.01.102			
Разраб.		Иванова			Стенка	Лит.	Масса	Масштаб
Пров.		Колмец					см. табл.	—
Гл.спец.		Суконосов				Лист	Листов 1	
Н.контр.		Колмец			Лист 2 ГОСТ 19903-74 В Ст3 пс2 ГОСТ 16523-70	ЛАТГИПРОПРОМ		
Утв.		Попов						

Формат А4

64.22.01.103

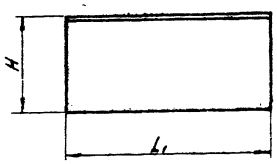

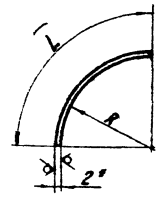

Обозначение	Размеры, мм				Масса, кг
	L	L1	R	H	
64.22.01.103	234	314	148	150	1,16
-01	273	434	173	175	1,87
-02	313	544	198	200	2,68
-03	415	664	263	265	4,33
-04	391	814	248	260	5,00
-05	470	914	298	300	6,75
-06	548	914	348	350	7,87
-07	627	1014	398	400	9,99
-08	627	1214	398	400	11,96
-09	784	1614	498	500	19,87
-10	941	1614	598	600	23,85
-11	1177	2014	748	750	37,22

1. * Размер для справок.
2. Неуказанные предельные отклонения размеров $\pm\frac{IT14}{2}$.

Изм.	Лист	№ докум.	Подп.	Дата	64.22.01.103			
Разраб.		Иванова			Стенка	Лит.	Масса	Масштаб
Пров.		Зингальвис					см. табл.	—
Гл.спец.		Суконосов				Лист	Листов 1	
Н.контр.		Колмец			Лист 2 ГОСТ 19903-74 В Ст3 пс2 ГОСТ 16523-70*	ЛАТГИПРОПРОМ		
Утв.		Попов						

Формат А4

Типовой проект 903-1-198 Альбом 2.1

Инв.№ подл. | Подп. и дата | Взам. инв.№ | Инв.№ дубл. | Подп. и дата

64.22.01.104

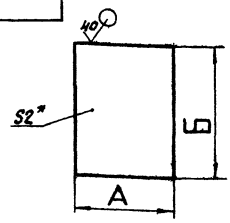

Обозначение	Размеры, мм		Масса, кг
	А	Б	
64.22.01.104	600±0,875	314±0,65	2,96
-01	700±1,0	434±0,775	4,77
-02	800±1,0	544±0,875	6,84
-03	1000±1,15	664±0,1	10,43
-04	1000±1,15	814±1,15	12,78
-05	1100±1,3	914±1,15	15,79
-06	1300±1,55	914±1,15	18,66
-07	1400±1,55	1014±1,3	22,29
-08	1400±1,55	1214±1,3	26,69
-09	1700±1,85	1614±1,85	43,08
-10	2000±1,85	1614±1,85	50,68
-11	2500±2,2	2014±2,2	79,05

* Размер для справок.

Изм.	Лист	№ докум.	Подп.	Дата	64.22.01.104			
Разраб.		Иванова			Стенка	Лит.	Масса	Масштаб
Пров.		Зингальвис					см. табл.	—
Гл.спец.		Суконосов				Лист	Листов 1	
Н.контр.		Колмец			Лист 2 ГОСТ 19903-74 В Ст3 пс2 ГОСТ 16523-70	ЛАТГИПРОПРОМ		
Утв.		Попов						

Формат А4

64.22.01.105

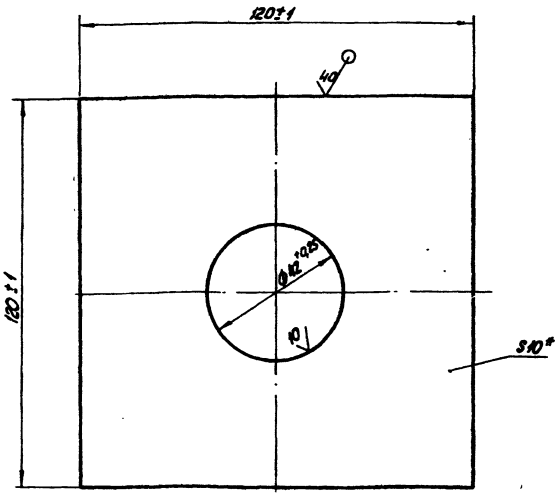

* Размер для справок.

Изм.	Лист	№ докум.	Подп.	Дата	64.22.01.105			
Разраб.		Иванова			Усилитель	Лит.	Масса	Масштаб
Пров.		Зингальвис					1,03	1:1
Гл.спец.		Суконосов				Лист	Листов 1	
Н.контр.		Колмец			Лист 10 ГОСТ 19903-74 В Ст3 сп3 ГОСТ 14637-79	ЛАТГИПРОПРОМ		
Утв.		Попов						

Типовой проект 903-1-198 Альбом 2.1

Инв.№ подл. | Подп. и дата | Взам. инв.№ | Инв.№ дубл. | Подп. и дата

18454-02 14 Формат А4

64.22.01.106

10/(√)

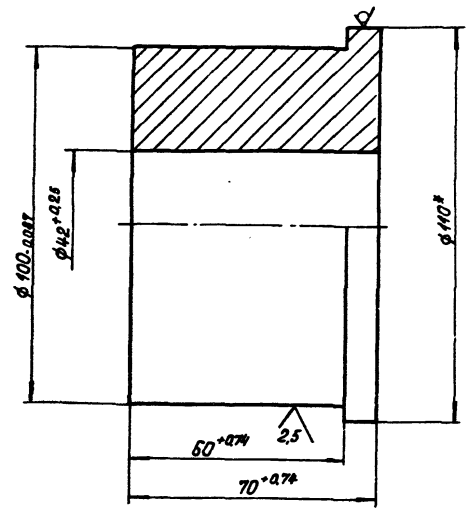

* Размер для справок.

Изм.	Лист	№ докум.	Подпись	Дата
Разраб.		Цонова		11.11
Пров.		Зилгалвис		
Гл. спец.		Суконосов		
Н. контр.		Колмец		11.11
Утв.		Попов		

64.22.01.106

Бобышка

Лит.	Масса	Масштаб
	3,69	1:1
Лист	Листов 1	

Круг В-110 ГОСТ 2590-71 / Ст3сп3 ГОСТ 535-79

ЛАТГИПРОПРОМ

Формат А4

Форма	Зона	Поз.	Обозначение	Наименование	Кол.	Примечание
				Документация		
А4			64.22.06.200 СБ	Сборочный чертеж		
				Детали		
А4		1	64.22.01.201-05	Втулка		
А4		2	64.22.01.202-05	Створка		
А3		3	64.22.04.203-01	Ребро		

Типовой проект 903-1-198 Альбом 2.7

Инв. № подл. | Подпись и дата | Взам. инв. № | Инв. № дубл. | Подпись и дата

Изм.	Лист	№ докум.	Подпись	Дата
Разраб.		Зилгалвис		
Пров.		Колмец		11.11
Гл. спец.		Суконосов		
Н. контр.		Колмец		15.11
Утв.		Попов		

64.22.06.200

Заслонка

Лит.	Лист	Листов
		1

ЛАТГИПРОПРОМ

Формат А4

64.22.06.200 СБ

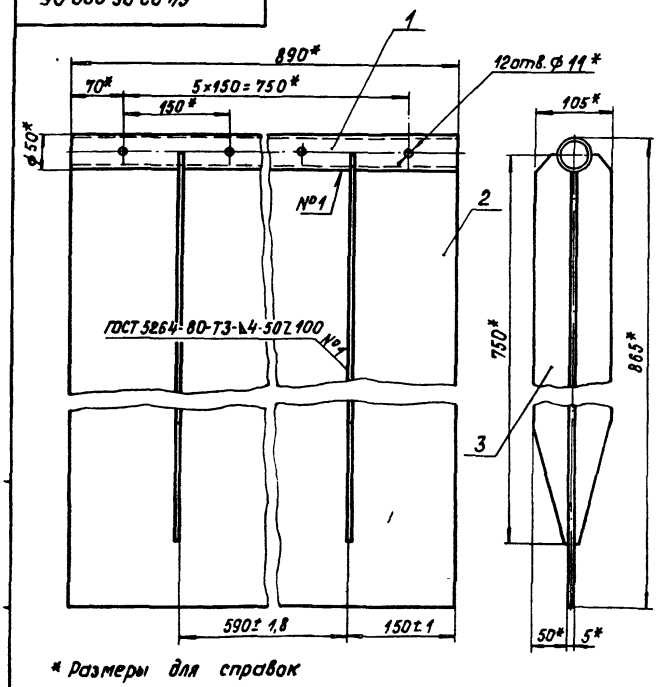

* Размеры для справок

Изм.	Лист	№ докум.	Подпись	Дата
Разраб.		Зилгалвис		
Пров.		Колмец		11.11
Гл. спец.		Суконосов		
Н. контр.		Колмец		11.11
Утв.		Попов		

64.22.06.200 СБ

Заслонка
Сборочный чертеж

Лит.	Масса	Масштаб
	38	1:5
Лист	Листов 1	

ЛАТГИПРОПРОМ

Формат А4

64.22.01.201

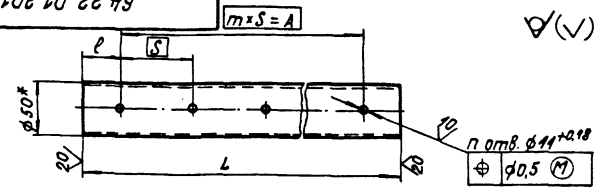

Обозначение	Размеры, мм					Кол.	Масса, кг
	L	A	S	m	ℓ	n	
64.22.01.201	290-1,3	240	120	2	25±0,26	6	1,32
-01	410-1,55	300	150	2	55±0,37	6	1,87
-02	520-1,75	390	130	3	65±0,37	8	2,37
-03	640-2,0	540	135	4	50±0,37	10	2,91
-04	790-2,0	650	130	5	70±0,37	12	3,59
-05	890-2,3	750	150	5	70±0,37	12	4,05
-06	990-2,3	840	140	6	75±0,37	14	4,50
-07	1190-2,6	1050	150	7	70±0,37	16	5,41
-08	1590-3,1	1430	130	11	80±0,37	24	7,22
-09	1990-3,7	1800	150	12	95±0,435	26	9,04

* Размер для справок.

Типовой проект 903-1-198 Альбом 2.7

Инв. № подл. | Подпись и дата | Взам. инв. № | Инв. № дубл. | Подпись и дата

Изм.	Лист	№ докум.	Подпись	Дата
Разраб.		Цонова		11.11
Пров.		Зилгалвис		
Гл. спец.		Суконосов		
Н. контр.		Колмец		11.11
Утв.		Попов		

64.22.01.201

Втулка

Лит.	Масса	Масштаб
	см. табл.	—
Лист	Листов 1	

50×4 ГОСТ 8732-78 / Труба В 20 ГОСТ 8731-74*

ЛАТГИПРОПРОМ

Формат А4

64.22.01.202

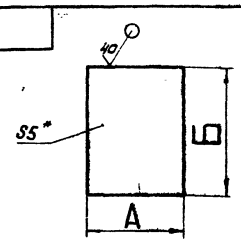

Обозначение	Размеры, мм А	Размеры, мм Б	Масса кг
64.22.01.202	290-1,3	385±0,7	4,39
-01	410-1,55	455±0,715	7,33
-02	520-1,76	525±0,815	10,72
-03	640-2,0	715±1,0	17,97
-04	790-2,0	675±1,0	20,94
-05	890-2,3	815±1,15	28,47
-06	890-2,8	965±1,15	33,71
-07	990-2,3	1105±1,3	42,94
-08	1190-4,6	1075±1,3	50,22
-09	1590-3,1	1375±1,65	85,82
-10	1590-3,1	1725±1,85	107,66
-11	1990-3,1	1975±1,85	154,27

* Размер для справок.

Изм.	Лист	№ докум.	Подп.	Дата	64.22.01.202	Лит.	Масса	Масштаб
Разраб.		Цонова			Створка		см. табло	—
Пров.		Зилгальбис				Лист	Листов 1	
Т.контр.		Суконосов			Лист 5 ГОСТ 19903-74 / В Ст3сп3 ГОСТ 14637-79	ЛАТГИПРОПРОМ		
Н.контр.		Колпец						
Утв.		Попов						

Формат А4

64.22.04.203

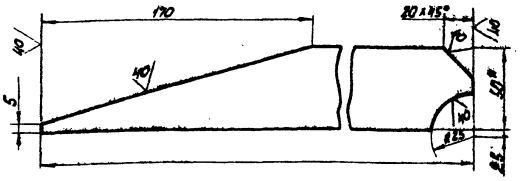

Обозначение	L, мм	Масса, кг
64.22.04.203	650	1,1
-01	750	1,3
-02	900	1,6
-03	1050	1,89
-04	1025	1,84
-05	1360	2,48
-06	1650	3,07
-07	1900	3,56

1. * Размер для справок.
2. Неуказанные предельные отклонения размеров ±IT14/2.

Типовой проект 903-1-198 Альбом 2.7

Инв.№ подл. | Подп. и дата | Взам.инв.№ | Инв.№ дубл. | Подп. и дата

Изм.	Лист	№ докум.	Подп.	Дата	64.22.04.203	Лит.	Масса	Масштаб
Разраб.		Цонова			Ребро		См. табл.	—
Пров.		Колпец				Лист	Листов	
Т.контр.		Суконосов			Полоса 5х50 ГОСТ 103-76 / В Ст3сп3 ГОСТ 535-79	ЛАТГИПРОПРОМ		
Н.контр.		Колпец						
Утв.		Попов						

Формат А4

Формат	Зона	Поз.	Обозначение	Наименование	Кол.	Примечание
				Документация		
А3			64.57.00.300 СБ	Сборочный чертеж		
				Детали		
А4		1	64.57.00.301	Стенка	2	
А4		2	64.57.00.302	Стенка	1	
А4		3	64.57.00.302-01	Стенка	1	
				Материалы		
		4		5х50 ГОСТ 103-74 / Полоса В Ст3пс2 ГОСТ 535-79	15,2	м

Изм.	Лист	№ докум.	Подп.	Дата	64.57.00.300	Лит.	Лист	Листов
Разраб.		Цонова			Переход			1
Пров.		Зилгальбис				ЛАТГИПРОПРОМ		
Т.контр.		Суконосов						
Н.контр.		Колпец						
Утв.		Попов						

Формат А4

64.57.00.301

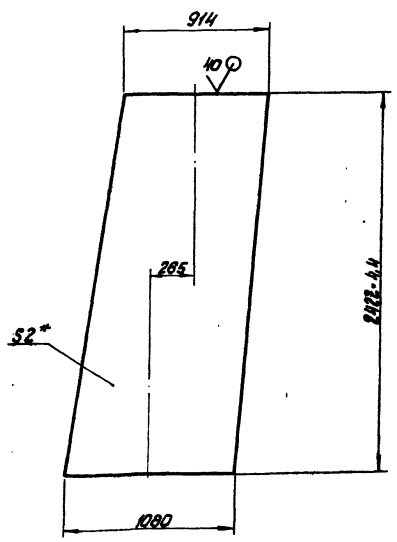

1* Размер для справок.
2. Неуказанные предельные отклонения размеров ±IT14/2.

Типовой проект 903-1-198 Альбом 2.7

Инв.№ подл. | Подп. и дата | Взам.инв.№ | Инв.№ дубл. | Подп. и дата

Изм.	Лист	№ докум.	Подп.	Дата	64.57.00.301	Лит.	Масса	Масштаб
Разраб.		Цонова			Стенка		37,92	1:20
Пров.		Зилгальбис				Лист	Листов 1	
Т.контр.		Суконосов			Лист 2 ГОСТ 19903-74 / В Ст3пс2 ГОСТ 19903-74*	ЛАТГИПРОПРОМ		
Н.контр.		Колпец						
Утв.		Попов						

Формат А4

64.57.00.300СБ

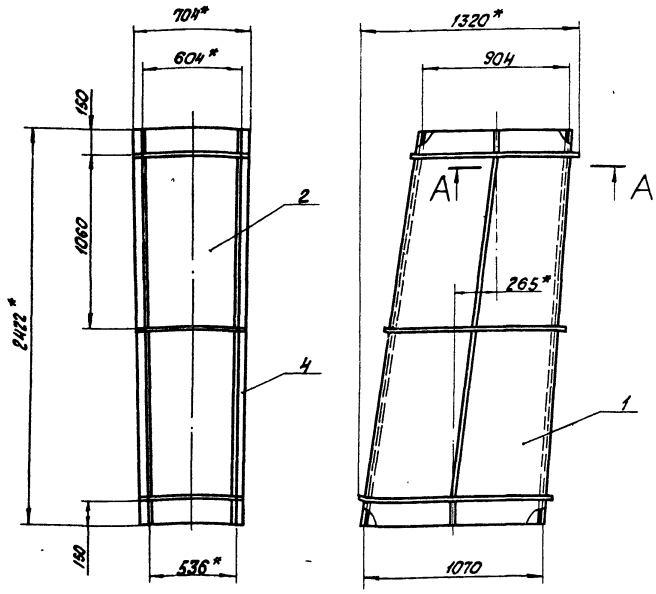

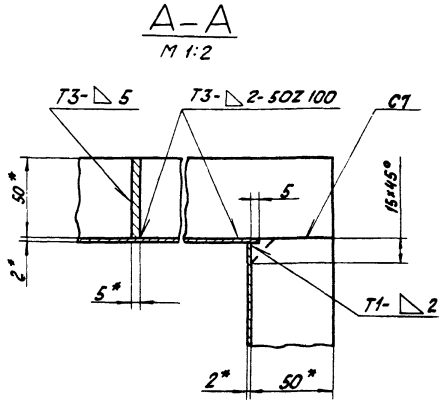

1 * Размеры для справок.

2 Неуказанные предельные отклонения размеров $\pm\frac{IT14}{2}$.

3 Сварные швы по ГОСТ 5264-80.

					64.57.00.300СБ			
Изм.	Лист	№ докум.	Подп.	Дата	Переход Сборочный чертеж	Лит.	Масса	Масштаб
Разраб.		Ионова		15.06.82			149	1:20
Пров.		Зилгалвис				Лист	Листов 1	
Гл.спец.		Сухоносов				ЛАТГИПРОПРОМ		
Н.контр.		Колмец		15.06.82				
Утв.		Попов						

формат А3

64.57.00.302

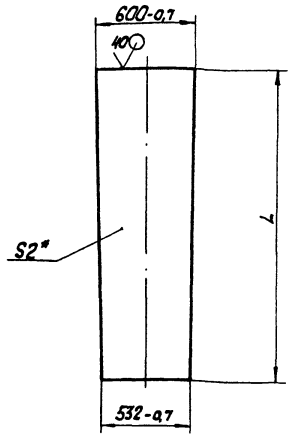

Обозначение	L, мм	Масса, кг
64.57.00.302	2429-4,4	21,59
-01	2447-4,4	21,75

* Размер для справок.

					64.57.00.302			
Изм.	Лист	№ докум.	Подп.	Дата	Стенка	Лит.	Масса	Масштаб
Разраб.		Ионова		15.06.82			см. табл.	—
Пров.		Зилгалвис				Лист	Листов 1	
Гл.спец.		Сухоносов				ЛАТГИПРОПРОМ		
Н.контр.		Колмец		15.06.82	Лист 2 ГОСТ 19903-74 / В Ст3пс2 ГОСТ 16523-70			
Утв.		Попов						

формат А4

Типовой проект 903-1-198 Альбом 2.7

Формат	Зона	Поз.	Обозначение	Наименование	Кол.	Примечание
				Документация		
А3			64.30.02.000СБ	Сборочный чертеж		
				Сборочные единицы		
А4		1	58.02.00.000	Люк лаза	1	
				Детали		
А3		2	64.30.02.001	Стенка	1	
А3		3	64.30.02.002	Стенка	1	
А3		4	64.30.02.003	Полуконус	1	
А4		5	64.30.02.004	Фланец	1	
А3		6	64.30.02.005	Боковина	1	
А4		7	64.30.02.006	Конус	1	
А4		8	64.30.02.007	Удлинитель	1	
				Материалы		
		9		Полоса 5×50 ГОСТ 103-76 / В Ст3пс2 ГОСТ 535-79	4,5	м

Подп. и дата | Инв. № дубл. | Взам. инв. № | Подп. и дата | Инв. № подл.

					64.30.02.000			
Изм.	Лист	№ докум.	Подп.	Дата	Карман	Лит.	Лист	Листов
Разраб.		Янкелович		15.06.82				1
Пров.		Зилгалвис				ЛАТГИПРОПРОМ		
Гл.спец.		Сухоносов						
Н.контр.		Колмец		15.06.82				
Утв.		Попов						

18454-42 17 формат А4

64.30.02.000 СБ

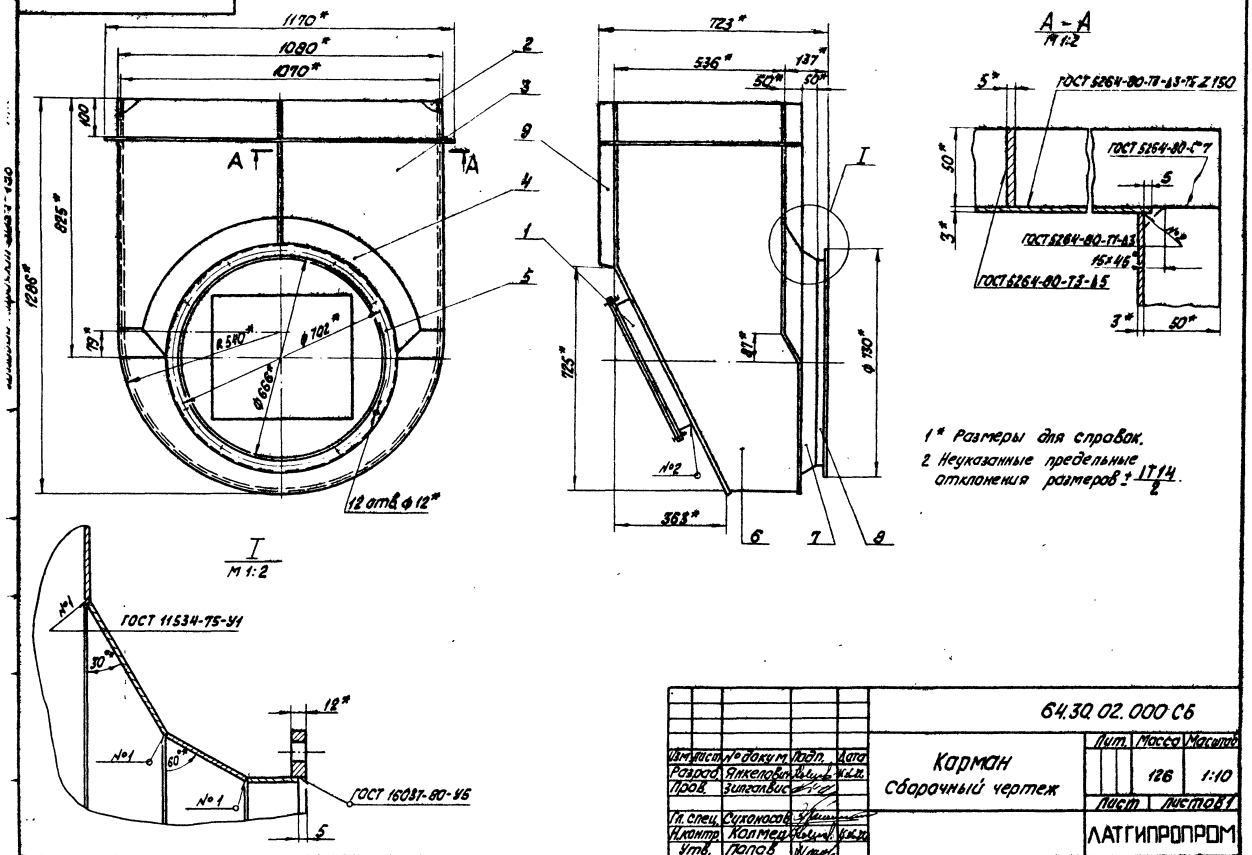

1* Размеры для справок.
2. Неуказанные предельные отклонения размеров $\pm\frac{IT14}{2}$.

					64.30.02.000 СБ			
Изм.	Лист	№ докум.	Подп.	Дата	Карман Сборочный чертеж	Лит.	Масса	Масштаб
Разраб.		Янкелович					126	1:10
Пров.		Зингалвис				Лист	Листов 1	
Гл. спец.		Сухоносов				ЛАТГИПРОПРОМ		
Н. контр.		Колмец						
Утв.		Попов						

формат А3

64.30.02.001

40/(✓)

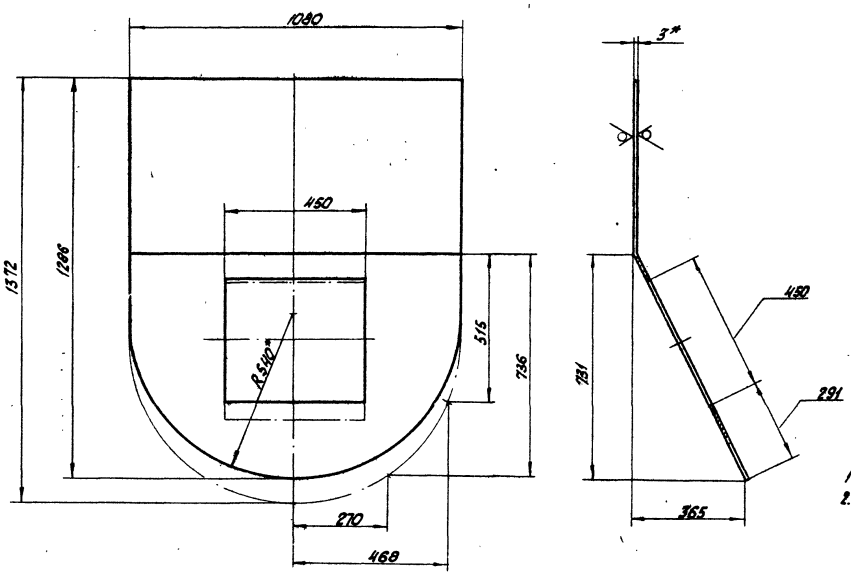

1* Размеры для справок.
2. Неуказанные предельные отклонения размеров $\pm\frac{IT14}{2}$.

					64.30.02.001			
Изм.	Лист	№ докум.	Подп.	Дата	Стенка	Лит.	Масса	Масштаб
Разраб.		Янкелович					25,5	1:10
Пров.		Зингалвис				Лист	Листов 1	
Гл. спец.		Сухоносов			Лист 3 ГОСТ 19903-74 ВСт3сп3. ГОСТ 16523-70*	ЛАТГИПРОПРОМ		
Н. контр.		Колмец						
Утв.		Попов						

18454-82 18 формат А3

64.30.02.002

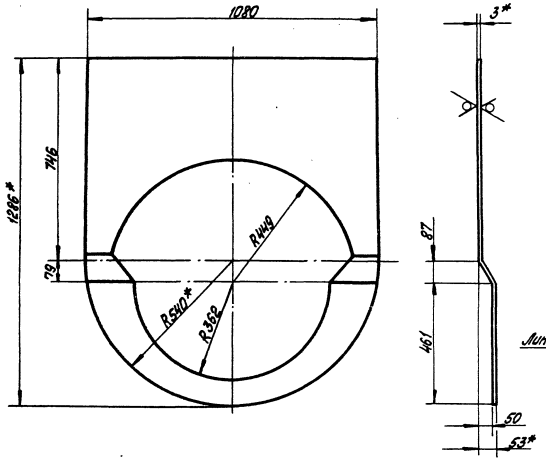

Развёртка

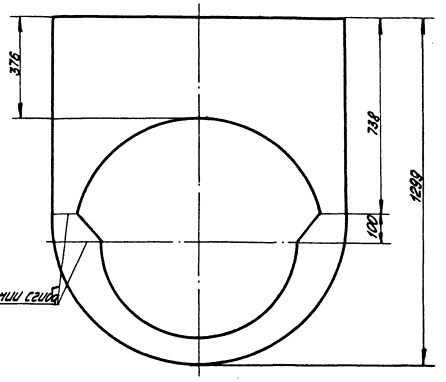

1. * Размеры для справок
2. Неуказанные предельные отклонения размеров $\pm \frac{IT14}{2}$.

					64.30.02.002			
Изм.	Лист	№ докум.	Подп.	Дата	Стенка	Лит	Масса	Масштаб
Разраб.		Янкелович		15.04.72			17,7	1:10
Пров.		Зингалвич				Лист	Листов	
Гл. спец.		Сухоносов			Лист 3 ГОСТ 19903-74 / В Ст3 сп3 ГОСТ 16523-70*	ЛАТГИПРОПРОМ		
Н. контр.		Колмец		15.04.72				
Утв.		Попов						

Формат А3

64.30.02.003

Развёртка

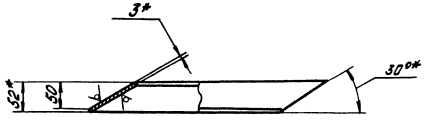

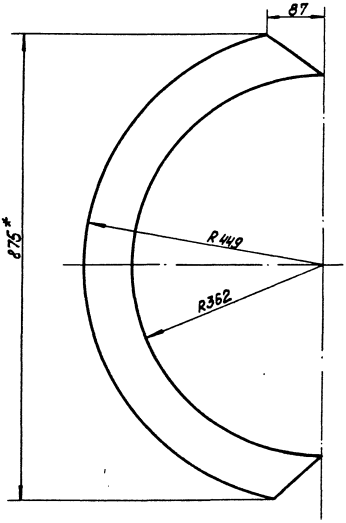

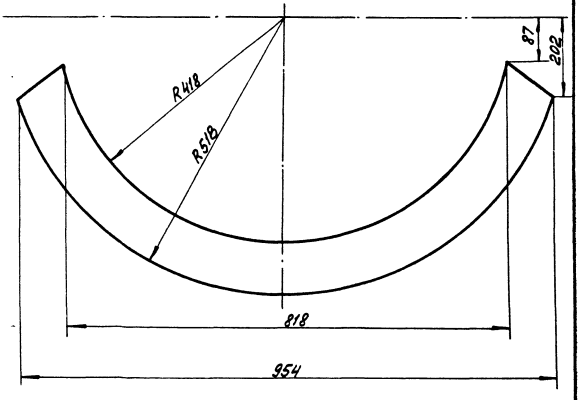

1. * Размеры для справок.
2. Неуказанные предельные отклонения размеров $\pm \frac{IT14}{2}$.

					64.30.02.003			
Изм.	Лист	№ докум.	Подп.	Дата	Полуконус	Лит	Масса	Масштаб
Разраб.		Янкелович		15.04.72			3	1:5
Пров.		Зингалвич				Лист	Листов 1	
Гл. спец.		Сухоносов			Лист 3 ГОСТ 19903-74 / В Ст3 сп3 ГОСТ 16523-70*	ЛАТГИПРОПРОМ		
Н. контр.		Колмец		15.04.72				
Утв.		Попов						

18454-42 19

Формат А3

64.30.02.004

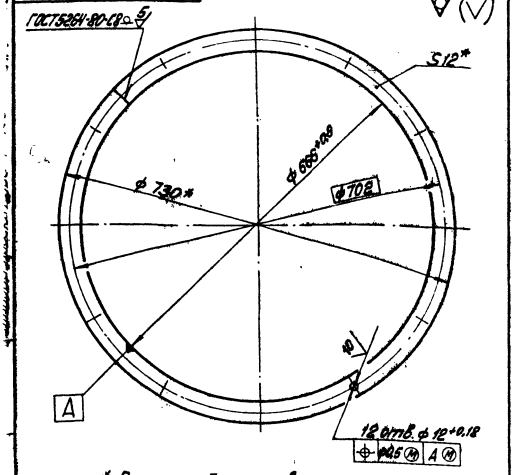

* Размеры для справок.

Изм.	Лист	№ докум.	Подп.	Дата	Фланец	Лист	Масса	Масштаб
Разраб.		Янкелович					6,6	1:5
Пров.		Зилгалвис				Лист	Листов 1	
Гл. спец.		Сухоносов			Полоса 12×32 ГОСТ 103-76 / В Ст3 пс2 ГОСТ 535-79	ЛАТГИПРОПРОМ		
Н. контр.		Колмец						
Утв.		Попов						

Формат А4

Типовой проект 903-1-198 Альбом 2.7

64.30.02.006

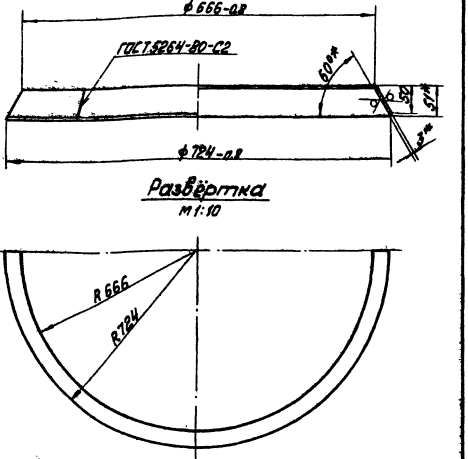

Развёртка
М 1:10

1* Размеры для справок.
2. Неуказанные предельные отклонения размеров ± IT14/2.

Изм.	Лист	№ докум.	Подп.	Дата	Конус	Лист	Масса	Масштаб
Разраб.		Янкелович					3	1:5
Пров.		Зилгалвис				Лист	Листов 1	
Гл. спец.		Сухоносов			Лист 3 ГОСТ 19903-74 / В Ст3 сп3 ГОСТ 16523-70*	ЛАТГИПРОПРОМ		
Н. контр.		Колмец						
Утв.		Попов						

Формат А4

64.30.02.005

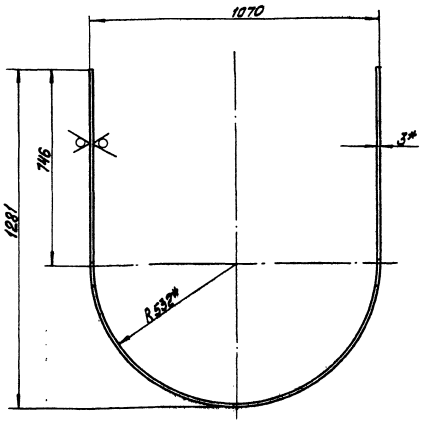

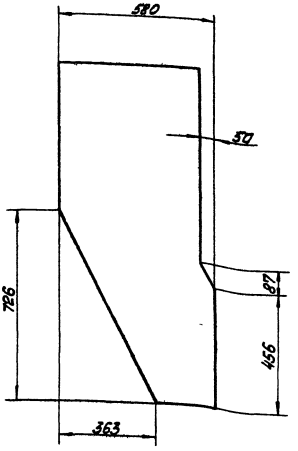

Развёртка

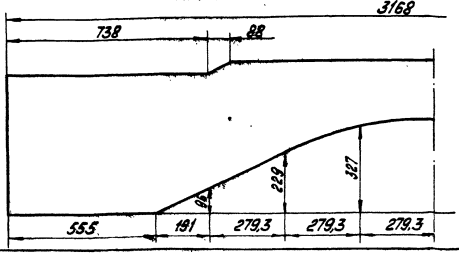

1* Размеры для справок.
2. Неуказанные предельные отклонения размеров ± IT14/2

Изм.	Лист	№ докум.	Подп.	Дата	Боковина	Лист	Масса	Масштаб
Разраб.		Янкелович					32,6	1:10
Пров.		Зилгалвис				Лист	Листов 1	
Гл. спец.		Сухоносов			Лист 3 ГОСТ 19903-74 / В Ст3 сп3 ГОСТ 16523-70*	ЛАТГИПРОПРОМ		
Н. контр.		Колмец						
Утв.		Попов						

18954-42 20

Формат А3

64.30.02.007

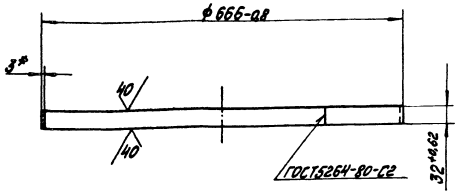

* Размер для справок.

Изм.	Лист	№ докум.	Подп.	Дата
Разраб.		Янкелович		
Пров.		Зилгалвис		
Гл. спец.		Сухоносов		
Н. контр.		Колмец		
Утв.		Попов		

64.30.02.007

Удлинитель

Лит.	Масса	Масштаб
	1,6	1:5

Лист | Листов 1

Лист 3 ГОСТ 19903-74 / 8 Ст3 ГОСТ 16523-70*

ЛАТГИПРОПРОМ

Формат А4

Альбом 2.7

Типовой проект 903-1-198

Формат	Зона	Поз.	Обозначение	Наименование	Кол.	Примечание
				Документация		
А3			58.02.00.000 СБ	Сборочный чертёж		
				Сборочные единицы		
А4		1	58.02.01.000	Фланец	1	
А4		2	58.02.02.000	Крышка	1	
				Детали		
А4		3	58.02.00.001	Прокладка	1	
				Стандартные изделия		
		4		Болт М12×30.36 ГОСТ 7798-70	12	
		5		Гайка М12.4 ГОСТ 5915-70*	12	

Инв. № подл. | Подп. и дата | Взам. инв. № | Инв. № дубл. | Подп. и дата

Изм.	Лист	№ докум.	Подп.	Дата
Разраб.		Колмец		
Пров.		Зилгалвис		
Гл. спец.		Сухоносов		
Н. контр.		Колмец		
Утв.		Попов		

58.02.00.000

Люк лаза

Лит.	Лист	Листов
		1

ЛАТГИПРОПРОМ

Формат А4

58.02.00.000 СБ

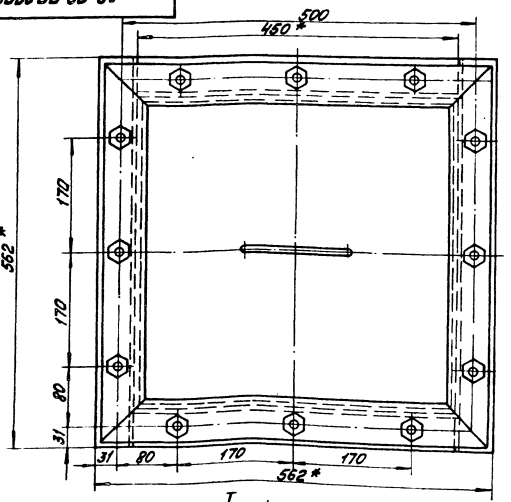

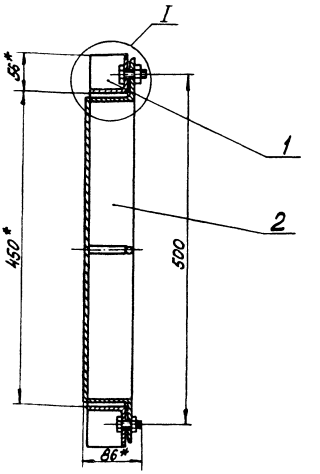

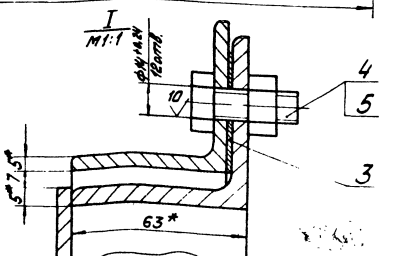

1. * Размеры для справок.
2. Неуказанные предельные отклонения размеров $\pm\frac{IT16}{2}$.

Изм.	Лист	№ докум.	Подп.	Дата
Разраб.		Колмец		
Пров.		Зилгалвис		
Гл. спец.		Сухоносов		
Н. контр.		Колмец		
Утв.		Попов		

58.02.00.000 СБ

Люк лаза
Сборочный чертёж

Лит.	Масса	Масштаб
	27	1:4

Лист | Листов 1

ЛАТГИПРОПРОМ

Форм.	Зона	Поз.	Обозначение	Наименование	Кол.	Примечание
				Документация		
А4			58.02.01.000СБ	Сборочный чертёж		
				Детали		
Б4		1	58.02.01.001	Уголок		
				Уголок Б-56×56×5 ГОСТ 8509-72 / В Ст3сп3 ГОСТ 535-79	2	1,91кг
Б4		2	58.02.01.002	Уголок		
				Уголок Б-56×56×5 ГОСТ 8509-72 / В Ст3сп3 ГОСТ 535-79	2	2,4кг

Изм.	Лист	№ докум.	Подп.	Дата
Разраб.		Колмец		
Пров.		Зулгалвис		
Гл. спец.		Сухоносов		
Н. контр.		Колмец		
Утв.		Попов		

58.02.01.000

Фланец

Лит.	Лист	Листов
		1

ЛАТГИПРОПРОМ

Формат А4

Типовой проект 903-1-198 Альбом 2.7

58.02.01.000СБ

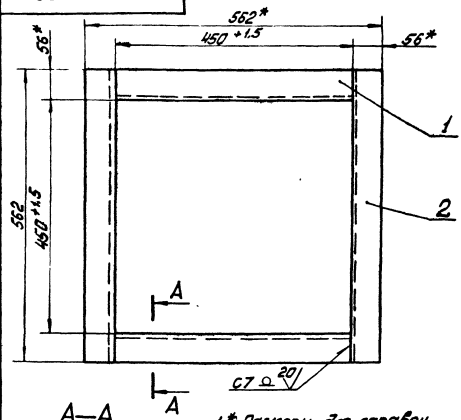

А—А



1* Размеры для справок.
2. Неуказанные предельные отклонения размеров $\pm\frac{IT\ 16}{2}$.
3. Сварные швы по ГОСТ 5264-80
4. Обработка поверхностей реза деталей Б4 40.

Изм.	Лист	№ докум.	Подп.	Дата
Разраб.		Колмец		
Пров.		Зулгалвис		
Гл. спец.		Сухоносов		
Н. контр.		Колмец		
Утв.		Попов		

58.02.01.000СБ

Фланец
Сборочный чертёж

Лит.	Масса	Масштаб
	8,6	1:5

Лист | Листов 1

ЛАТГИПРОПРОМ

Формат А4

Форм.	Зона	Поз.	Обозначение	Наименование	Кол.	Примечание
				Документация		
А3			58.02.02.000СБ	Сборочный чертёж		
				Детали		
А4		1	58.02.02.001	Ручка	1	
Б4		2	58.02.02.002	Дно		
				Лист 5 ГОСТ 19903-74 / В Ст3сп3 ГОСТ 14637-69	1	7,46кг
Б4		3	58.02.02.003	Уголок		
				Уголок Б-63×63×5 ГОСТ 8509-72 / В Ст3сп3 ГОСТ 535-79	4	2,4кг

Изм.	Лист	№ докум.	Подп.	Дата
Разраб.		Колмец		
Пров.		Зулгалвис		
Гл. спец.		Сухоносов		
Н. контр.		Колмец		
Утв.		Попов		

58.02.02.000

Крышка

Лит.	Лист	Листов
		1

ЛАТГИПРОПРОМ

Формат А4

Типовой проект 903-1-198 Альбом 2.7

58.02.00.001

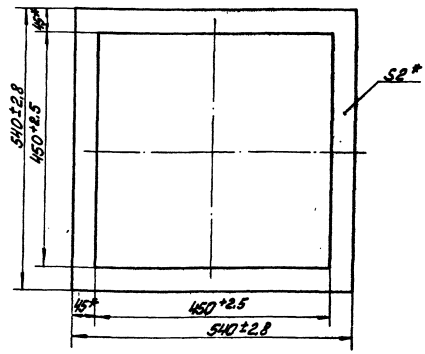

*Размеры для справок.

Изм.	Лист	№ докум.	Подп.	Дата
Разраб.		Зулгалвис		
Пров.		Колмец		
Гл. спец.		Сухоносов		
Н. контр.		Колмец		
Утв.		Попов		

58.02.00.001

Прокладка

Лит.	Масса	Масштаб
	0,23	1:5

Лист | Листов 1

Картон асбестовый КАОН-2 ГОСТ 2850-75

ЛАТГИПРОПРОМ

18454-42 22

Формат А4

Форм.	Зона	Поз.	Обозначение	Наименование	Кол.	Примечание
				Документация		
А3			65.57.01.000 СБ	Сборочный чертеж		
				Сборочные единицы		
А4		1	65.57.01.100	Переход	1	
А4		2	65.57.01.200	Колено	1	

Типовой проект 903-1-198 Альбом 2.7

Изм.	Лист	№ докум.	Подпись	Дата
Разраб.		Попова		
Пров.		Зилгалвис		
Гл. спец.		Сихоносов		
Н. контр.		Колтец		
Утв.		Попов		

65.57.01.000

Колено

Лит.	Лист	Листов
		1

ЛАТГИПРОПРОМ

Формат А4

58.02.02.001

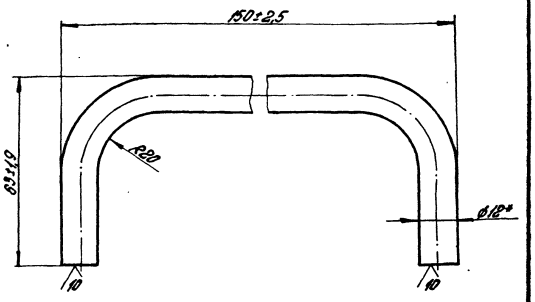

*Размер для справок.

Изм.	Лист	№ докум.	Подпись	Дата
Разраб.		Колтец		
Провер.		Зилгалвис		
Гл. спец.		Сихоносов		
Н. контр.		Колтец		
Утв.		Попов		

Ручка

Круг 8-12 ГОСТ 2590-71 / 20 ГОСТ 1050-74

Лит.	Масса	Масштаб
	0,2	1:1

Лист | Листов 1

ЛАТГИПРОПРОМ

Формат А4

58.02.02.000 СБ

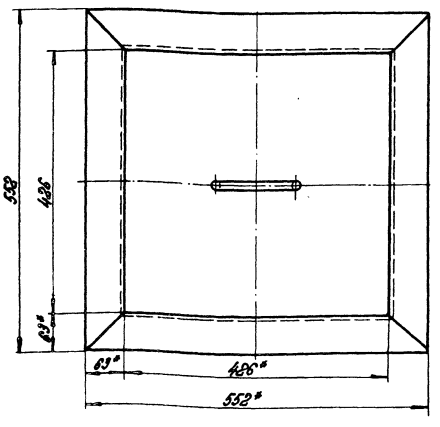

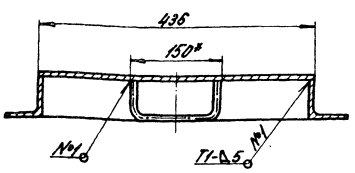

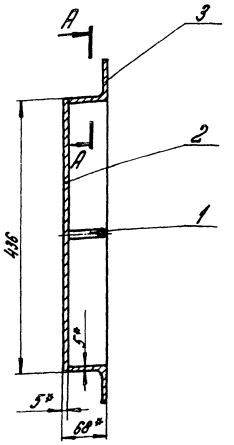

А – А
М1:1

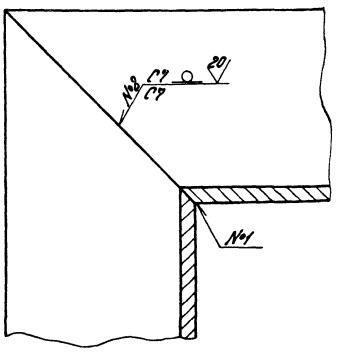

1.* Размеры для справок.
2. Неуказанные предельные отклонения размеров ± $\frac{IT16}{2}$.
3. Сварные швы №1, №2 по ГОСТ 5264-80.
4. Обработка поверхностей реза деталей БЧ 40.

Изм.	Лист	№ докум.	Подпись	Дата
Разраб.		Колтец		
Провер.		Зилгалвис		
Гл. спец.		Сихоносов		
Н. контр.		Колтец		
Утв.		Попов		

58.02.02.000 СБ

Крышка.
Сборочный чертеж.

Лит.	Масса	Масштаб
	17,3	1:5

Лист | Листов 1

ЛАТГИПРОПРОМ

18454-42 23

Формат А3

65.57.01.000СБ

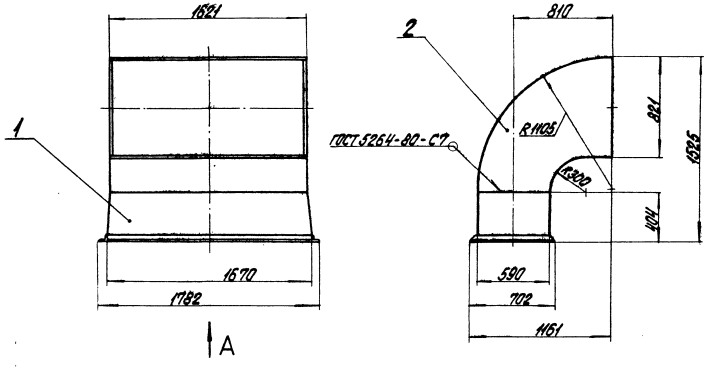

Размеры для справок

Вид А

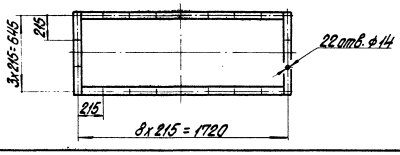

					65.57.01.000 СБ			
Изм.	Лист	№ докум.	Подпись	Дата	Колено Сборочный чертеж	Лит.	Масса	Масштаб
Разраб.		Донова					310,1	1:20
Пров.		Зигалевич				Лист	Листов 1	
Гл. спец.		Сухоносов				ЛАТГИПРОПРОМ		
Н. контр.		Колмец						
Утв.		Попов						

Формат А3

65.57.01.100 СБ

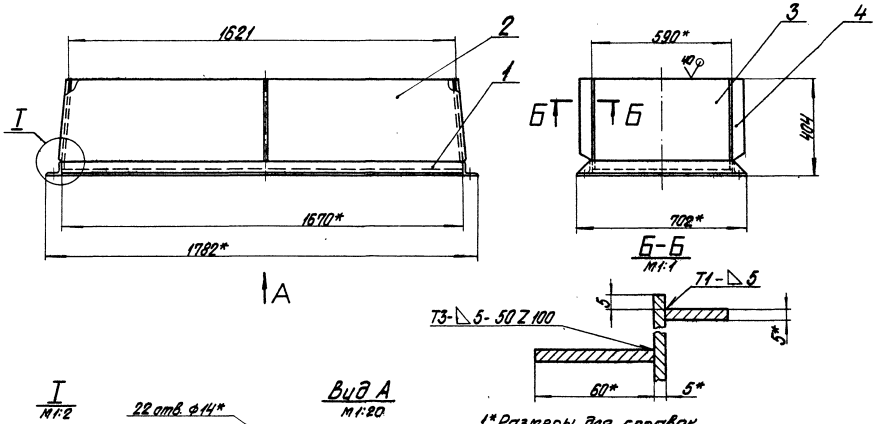

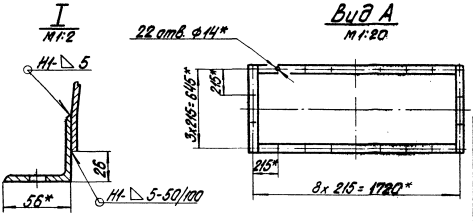

1.* Размеры для справок.
2. Неуказанные предельные отклонения размеров $\pm\frac{IT14}{2}$.
3. Сварные швы по ГОСТ 5264-80.

					65.57.01.100 СБ			
Изм.	Лист	№ докум.	Подпись	Дата	Переход Сборочный чертеж	Лит.	Масса	Масштаб
Разраб.		Донова					85,7	1:10
Пров.		Зигалевич				Лист	Листов 1	
Гл. спец.		Сухоносов				ЛАТГИПРОПРОМ		
Н. контр.		Колмец						
Утв.		Попов						

Форм.	Зона	Поз.	Обозначение	Наименование	Кол.	Примечание
				Документация		
А3			65.57.01.100СБ	Сборочный чертёж		
				Сборочные единицы		
А4		1	65.57.01.110	Фланец	1	
				Детали		
А4		2	65.57.01.101	Стенка	2	
Б4		3	65.57.01.102	Стенка	2	
				Лист 5ГОСТ19903-74 / ВСт3сп3ГОСТ14637-79		
				580-0,7×378-0,7 мм	2	8,63кг
				Материалы		
		4		Полоса 5×50 ГОСТ103-76 / ВСт3пс2ГОСТ535-79	0,7	м

65.57.01.100

Изм.	Лист	№ докум.	Подп.	Дата
Разраб.		Ионова		15.06.82
Пров.		Зилгалвис		
Гл.спец.		Сухоносов		
Н.контр.		Калмец		15.06.82
Утв.		Попов		

Колено

Лит.	Лист	Листов
		1

ЛАТГИПРОПРОМ

Формат А4

Типовой проект 903-1-198 Альбом 2.7

Инв. № подл. | Подп. и дата | Взам. инв. № | Инв. № дубл. | Подп. и дата

65.57.01.101

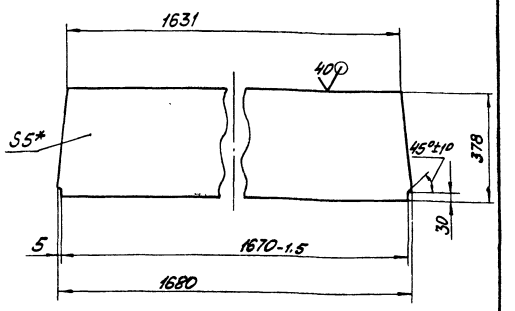

1* Размер для справок.

2. Неуказанные предельные отклонения размеров $\pm\frac{IT14}{2}$.

65.57.01.101

Изм.	Лист	№ докум.	Подп.	Дата
Разраб.		Ионова		15.06.82
Пров.		Зилгалвис		
Гл.спец.		Сухоносов		
Н.контр.		Калмец		15.06.82
Утв.		Попов		

Стенка

Лит.	Масса	Масштаб
	24,58	1:10

Лист 5ГОСТ19903-74 / ВСт3сп3ГОСТ14637-79

Лист | Листов 1

ЛАТГИПРОПРОМ

Формат А4

Форм.	Зона	Поз.	Обозначение	Наименование	Кол.	Примечание
				Документация		
А4			65.57.01.110СБ	Сборочный чертёж		
				Детали		
Б4		1	65.57.01.111	Полка		
				Уголок Б-56×56×5ГОСТ8209-72 / ВСт3сп3ГОСТ535-79	2	2,65кг
Б4		2	65.57.01.112	Полка		
				Уголок Б-56×56×5ГОСТ8209-72 / ВСт3сп3ГОСТ535-79	2	6,3кг

65.57.01.110

Изм.	Лист	№ докум.	Подп.	Дата
Разраб.		Ионова		15.06.82
Пров.		Зилгалвис		
Гл.спец.		Сухоносов		
Н.контр.		Калмец		15.06.82
Утв.		Попов		

Фланец

Лит.	Лист	Листов
		1

ЛАТГИПРОПРОМ

Формат А4

Типовой проект 903-1-198 Альбом 2.7

Инв. № подл. | Подп. и дата | Взам. инв. № | Инв. № дубл. | Подп. и дата

65.57.01.110СБ

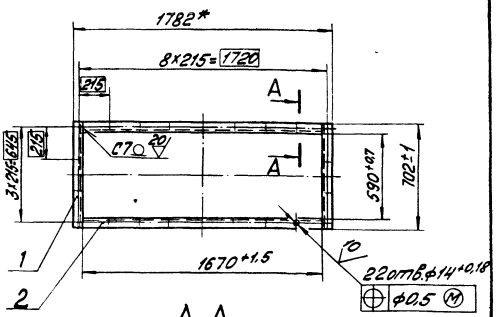

А–А
М1:2

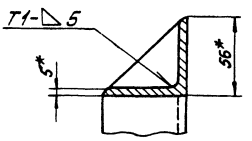

1.* Размеры для справок.

2. Обработка поверхностей реза деталей Б4 40

3. Сварные швы по ГОСТ 5264-80

65.57.01.110 СБ

Изм.	Лист	№ докум.	Подп.	Дата
Разраб.		Ионова		15.06.82
Пров.		Зилгалвис		
Гл.спец.		Сухоносов		
Н.контр.		Калмец		15.06.82
Утв.		Попов		

Фланец
Сборочный чертёж

Лит.	Масса	Масштаб
	17,9	1:20

Лист | Листов 1

ЛАТГИПРОПРОМ

18454-42 25

Формат А4

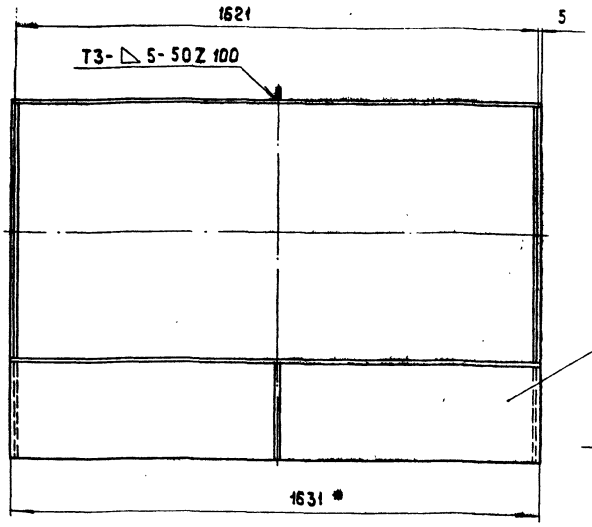

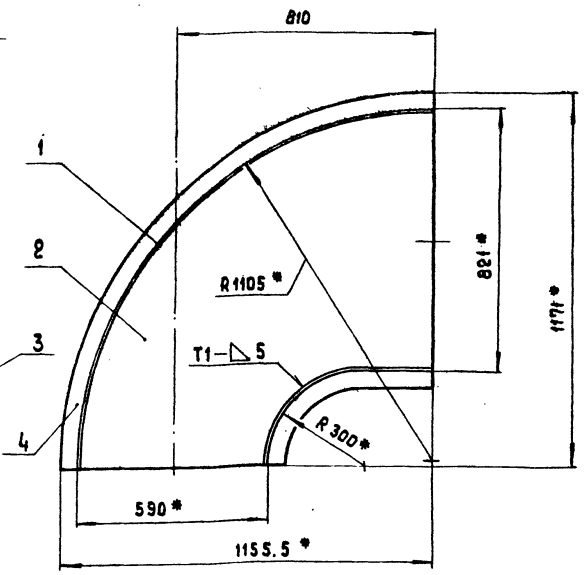

1.* Размеры для справок

2. Неуказанные предельные отклонения размеров $\pm \frac{IT14}{2}$.

3. Сварные швы по ГОСТ 5264-80.

Изм.	Лист	№ докум.	Подпись	Дата	65.57.01.200 СБ			
Разраб.		Ионова			Колено	Лит.	Масса	Масштаб
Пров.		Зилгалбис			Сборочный чертеж		224.4	1:10
Гл.спец.		Сухоносов				Лист	Листов 1	
Н.контр.		Колмец				ЛАТГИПРОПРОМ		
Утв.		Попов						

Формат А3

Формат	Зона	Поз.	Обозначение	Наименование	Кол.	Примечание
				Документация		
А3			65.57.01.200 СБ	Сборочный чертеж		
				Детали		
А4		1	65.57.01.201	Стенка	1	
А4		2	65.57.01.202	Бокавина	2	
А4		3	65.57.01.203	Стенка	1	
				Материалы		
		4		Полоса 5×50 ГОСТ 103-76 / Ст3 пс2 ГОСТ 535-79	2.5	м

Изм.	Лист	№ докум.	Подпись	Дата	65.57.01.200			
Разраб.		Ионова			Колено	Лит.	Лист	Листов 1
Пров.		Зилгалбис				ЛАТГИПРОПРОМ		
Гл.спец.		Сухоносов						
Н.контр.		Колмец						
Утв.		Попов						

Формат А4

Типовой проект 903-1-198 Альбом 2.7

65.57.01.201

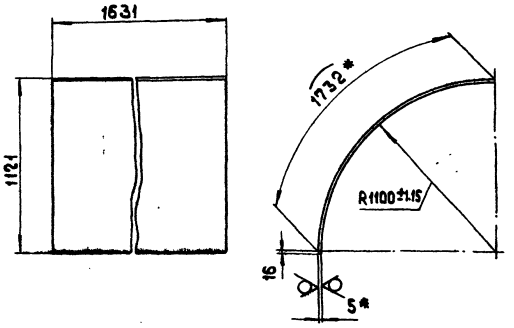

1.* Размеры для справок.

2. Неуказанные предельные отклонения размеров $\pm \frac{IT14}{2}$.

Изм.	Лист	№ докум.	Подпись	Дата	65.57.01.201			
Разраб.		Ионова			Стенка	Лит.	Масса	Масштаб
Пров.		Зилгалбис					110.88	1:20
Гл.спец.		Сухоносов				Лист	Листов 1	
Н.контр.		Колмец			Лист 5 ГОСТ 19903-74 / Ст3сп3 ГОСТ 14637-79	ЛАТГИПРОПРОМ		
Утв.		Попов						

Инв. № подл. | Подпись и дата | Взам. инв. № | Инв. № дубл. | Подпись и дата

Формат А4

65.57.01.202

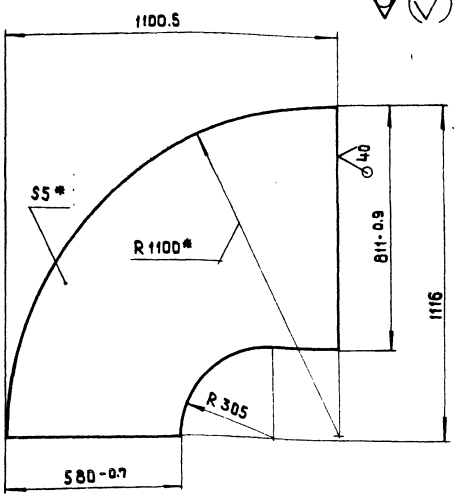

1* Размер для справок

2 Неуказанные предельные отклонения размеров $\pm \frac{IT14}{2}$

Изм.	Лист	№ докум.	Подпись	Дата	65.57.01.202		
Разраб.		Иомова			Боковина	Лит.	Масса 32.22	Масштаб 1:10
Пров.		Зилгалбис				Лист	Листов 1
Гл.спец.		Суханосов			Лист 5 ГОСТ 19903-74 / 8 Ст 3 сп 3 ГОСТ 14637-79	ЛАТГИПРОПРОМ	
Н.контр.		Колмец					
Утв.		Попов					

Формат А4

Типовой проект 903-1-/80 Альбом 2.7

Инв.№ подл. | Подпись и дата | Взам.инв.№ | Инв.№ дубл. | Подпись и дата

65.57.01.203

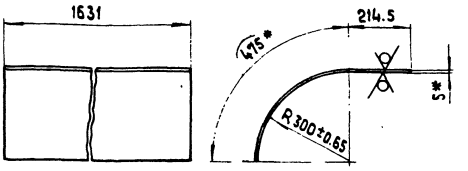

1* Размеры для справок.

2 Неуказанные предельные отклонения размеров $\pm \frac{IT14}{2}$

Изм.	Лист	№ докум.	Подпись	Дата	65.57.01.203		
Разраб.		Иомова			Стенка	Лит.	Масса 44.15	Масштаб 1:10
Пров.		Зилгалбис				Лист	Листов 1
Гл.спец.		Суханосов			Лист 5 ГОСТ 19903-74 / 8 Ст 3 сп 3 ГОСТ 14637-79	ЛАТГИПРОПРОМ	
Н.контр.		Колмец					
Утв.		Попов					

Формат А4

65.57.02.000 СБ

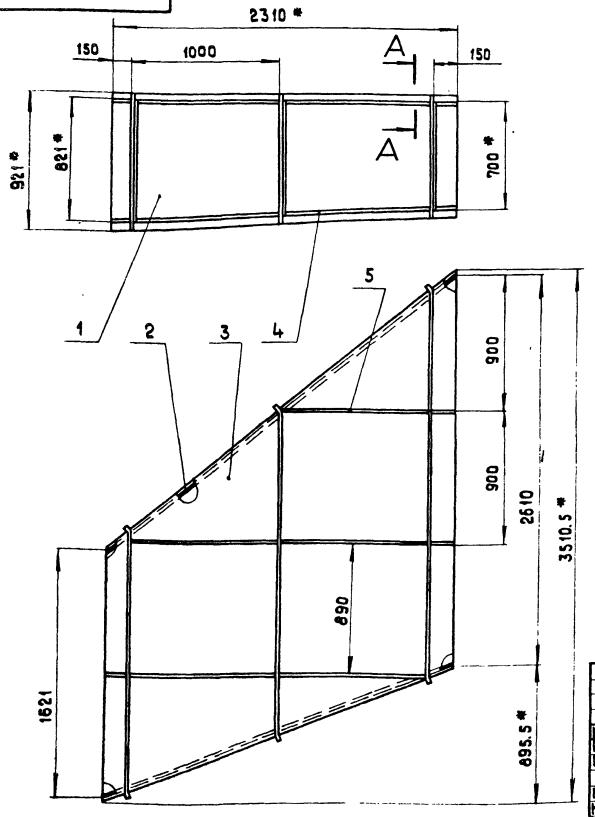

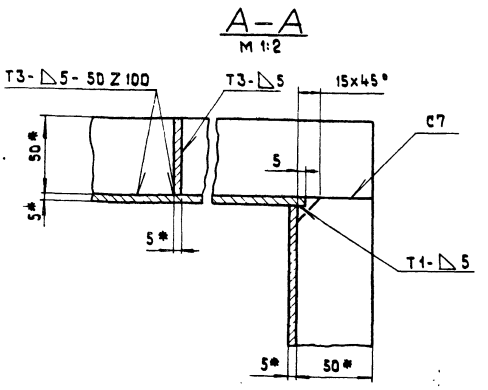

1* Размеры для справок.

2 Неуказанные предельные отклонения размеров $\pm \frac{IT14}{2}$.

3 Сварные швы по ГОСТ 5264-80.

Изм.	Лист	№ докум.	Подпись	Дата	65.57.02.000 СБ		
Разраб.		Иомова			Переход Сборочный чертеж	Лит.	Масса 605	Масштаб 1:20
Пров.		Зилгалбис				Лист	Листов 1
Гл.спец.		Суханосов				ЛАТГИПРОПРОМ	
Н.контр.		Колмец					
Утв.		Попов					

Формат А3

Формат	Зона	Поз.	Обозначение	Наименование	Кол.	Примечание
				Документация		
А3			65.57.02.000 СБ	Сборочный чертеж		
				Детали		
А4		1	65.57.02.001	Стенка	1	
А4		2	65.57.02.001-01	Стенка	1	
А4		3	65.57.02.002	Стенка	1	
А4		4	65.57.02.002-01	Стенка	1	
				Материалы		
				Полоса 5×50 ГОСТ 103-76 Вст3пс2 ГОСТ 535-79	30	м

Изм.	Лист	№ докум.	Подпись	Дата
Разраб.		Цанова		
Пров.		Зилгалвис		
Т. спец.		Суконосов		
Н. контр.		Колпец		
Утв.		Попов		

65.57.02.000

Перехода

Лит.	Лист	Листов
		1

ЛАТГИПРОПРОМ

Формат А4

Альбом 2.7 Типовой проект 903-1-198

Инв. № подл. | Подпись и дата | Взам. инв. № | Инв. № дубл. | Подпись и дата

65.57.02.001

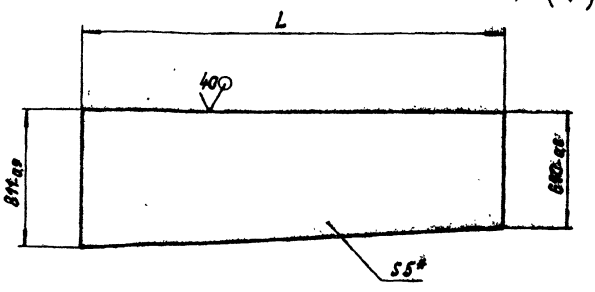

Обозначение	L, мм	Масса, кг
65.57.02.001	2476	72,94
-01	2978	87,73

1.* Размер для справок.

2. Неуказанные предельные отклонения размеров h 12.

Изм.	Лист	№ докум.	Подпись	Дата
Разраб.		Цанова		
Пров.		Зилгалвис		
Т. спец.		Суконосов		
Н. контр.		Колпец		
Утв.		Попов		

65.57.02.001

Стенка

Лит.	Масса	Масштаб
	см. табл.	—
Лист	Листов 1	

Лист 5 ГОСТ 19903-74 Вст3сп3 ГОСТ 14637-79

ЛАТГИПРОПРОМ

Формат А4

65.57.02.002

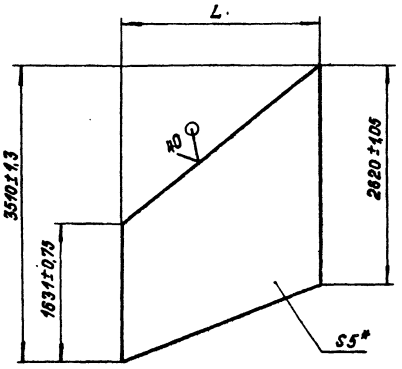

Обозначение	L, мм	Масса, кг
65.57.02.002	2310	102,72
-01	2313	102,97

1.* Размер для справок.

2. Неуказанные предельные отклонения размеров h 12.

Изм.	Лист	№ докум.	Подпись	Дата
Разраб.		Цанова		
Пров.		Зилгалвис		
Т. спец.		Суконосов		
Н. контр.		Колпец		
Утв.		Попов		

65.57.02.002

Стенка

Лит.	Масса	Масштаб
	см. табл.	—
Лист	Листов 1	

Лист 5 ГОСТ 19903-74 Вст3сп3 ГОСТ 14637-79

ЛАТГИПРОПРОМ

Формат А4

Альбом 2.7 Типовой проект 903-1-198

Инв. № подл. | Подпись и дата | Взам. инв. № | Инв. № дубл. | Подпись и дата

Формат	Зона	Поз.	Обозначение	Наименование	Кол.	Примечание
				Документация		
А3			65.29.03.000 СБ	Сборочный чертеж		
				Сборочные единицы		
А4		1	58.02.00.000	Люк лаза	1	
				Детали		
А3		2	65.29.03.001	Боковина	1	
А4		3	65.29.03.002	Стенка	1	
А3		4	65.29.03.003	Стенка	1	
А4		5	65.29.03.004	Фланец	1	
А4		6	65.29.03.005	Конус	1	
А4		7	65.29.03.006	Полуконус	1	
А4		8	65.29.03.007	Уплотнитель	1	
				Материалы		
		9		Полоса 5×50 ГОСТ 103-76 Вст3пс2 ГОСТ 535-79	6,5	м

Изм.	Лист	№ докум.	Подпись	Дата
Разраб.		Цанова		
Пров.		Зилгалвис		
Т. спец.		Суконосов		
Н. контр.		Колпец		
Утв.		Попов		

65.29.03.000

Карман

Лит.	Лист	Листов
		1

ЛАТГИПРОПРОМ

Формат А4

65.29.03.000СБ

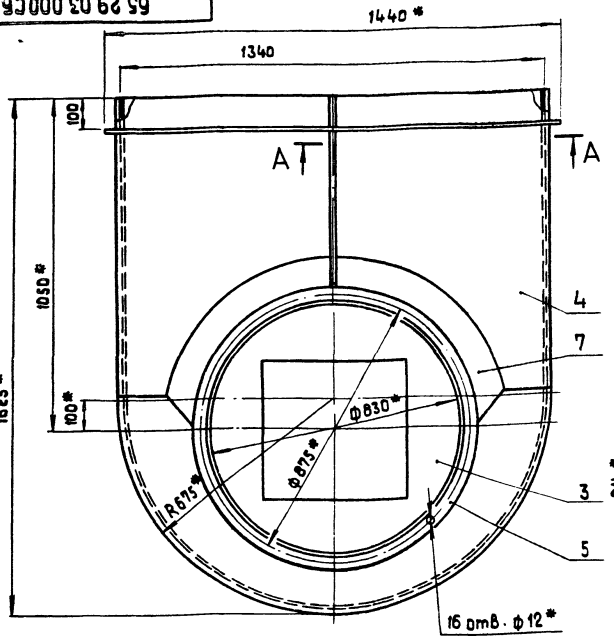

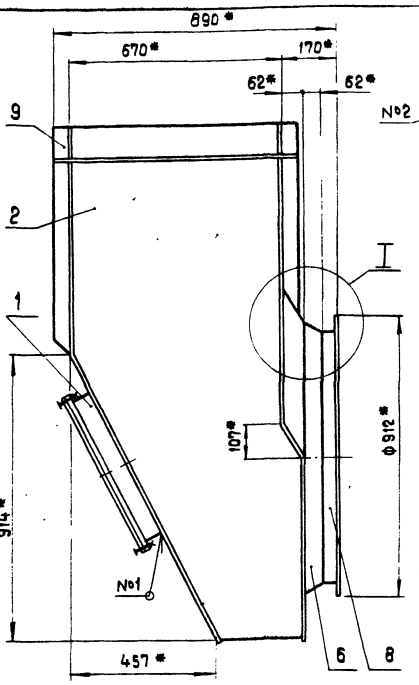

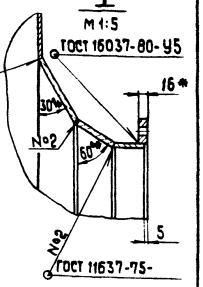

1.* Размеры для справок.

2. Неуказанные предельные отклонения размеров $\pm \frac{IT14}{2}$

А–А
М 1:2

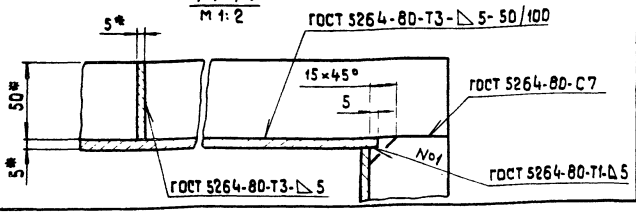

Изм.	Лист	№ докум.	Подпись	Дата
Разраб.		Иванова		
Пров.		Зилгальмс		
Гл. спец.		Суконосов		
Н. контр.		Колмец		
Утв.		Попов		

65.29.03.000СБ

Карман
Сборочный чертеж

Лит.	Масса	Масштаб
	271	1:10
Лист	Листов 1	

ЛАТГИПРОПРОМ

Формат А3

65.29.03.001

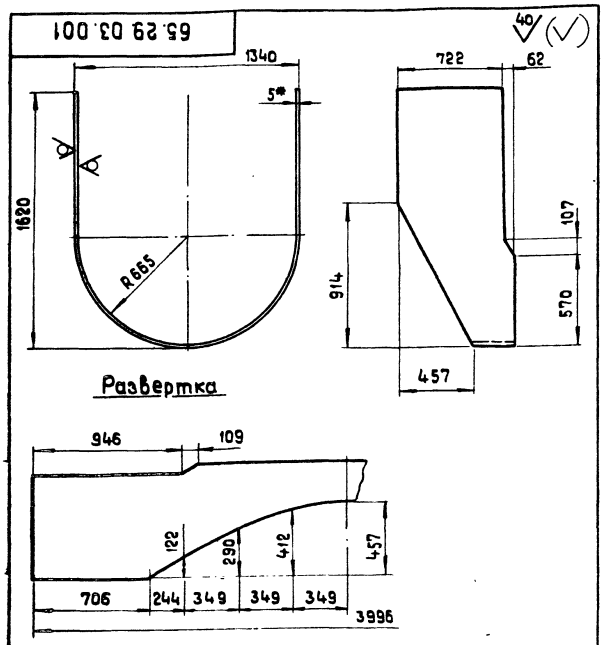

1.* Размер для справок.

2. Неуказанные предельные отклонения размеров $\pm \frac{IT14}{2}$.

Изм.	Лист	№ докум.	Подпись	Дата
Разраб.		Иванова		
Пров.		Колмец		
Гл. спец.		Суконосов		
Н. контр.		Колмец		
Утв.		Попов		

65.29.03.001

Боковина

Лит.	Масса	Масштаб
	85	1:20
Лист	Листов 1	

5 ГОСТ 19903-74
Лист 8 Ст.3 сп.3 ГОСТ 14637-79

ЛАТГИПРОПРОМ

Формат А4

Типовой проект 903-1-/88 Альбом 2.7

Инв. № подл. | Подп. и дата | Взам. инв. № | Инв. № дубл. | Подп. и дата

65.29.03.002

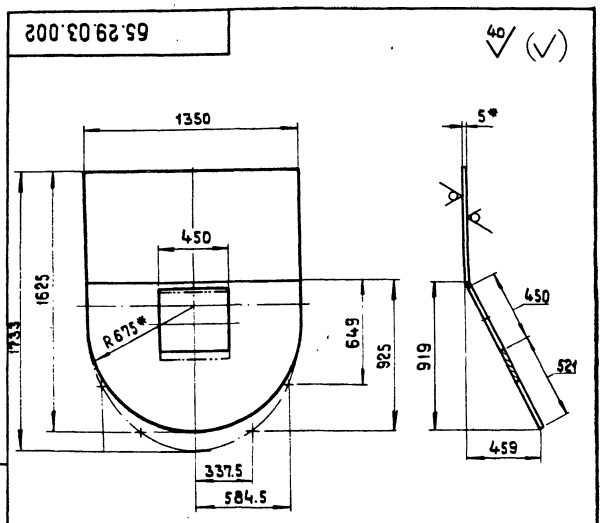

1.* Размеры для справок

2. Неуказанные предельные отклонения размеров $\pm \frac{IT14}{2}$.

Изм.	Лист	№ докум.	Подп.	Дата
Разраб.		Иванова		
Пров.		Зайиньш		
Гл. спец.		Суконосов		
Н. контр.		Колмец		
Утв.		Попов		

65.29.03.002

Стенка

Лит.	Масса	Масштаб
	76.2	1:20
Лист	Листов 1	

5 ГОСТ 19903-74
Лист 8 Ст.3 сп.3 ГОСТ 14637-79

ЛАТГИПРОПРОМ

18454-42 29 Формат А4

65.29.03.003

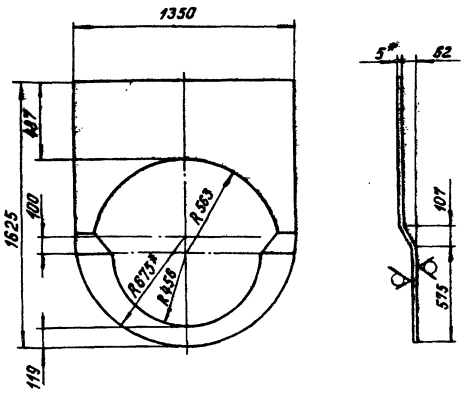

1. * Размеры для справок.
2. Неуказанные предельные отклонения размеров $\pm \frac{IT14}{2}$.

Изм.	Лист	№ докум.	Подпись	Дата	65.29.03.003		
Разраб.		Цонова			Стенка	Лит.	Масса 40 / Масштаб 1:20
Пров.		Колмец				Лист	Листов 1
Гл. спец.		Суконосов			Лист 5 ГОСТ 19903-74	ЛАТГИПРОПРОМ	
Н. контр.		Колмец			ВСт3сп3 ГОСТ 14637-79		
Утв.		Попов					

Формат А4

65.29.03.004

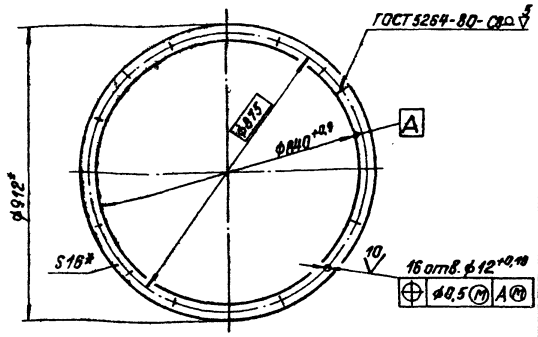

* Размеры для справок.

Типовой проект 903-1-198 Альбом 2.7

Инв. № подл. | Подпись и дата | Взам. инв. №

Изм.	Лист	№ докум.	Подпись	Дата	65.29.03.004		
Разраб.		Цонова			Фланец	Лит.	Масса 10,4 / Масштаб 1:10
Пров.		Зилгавис				Лист	Листов 1
Гл. спец.		Суконосов			Полоса 16×32 ГОСТ 103-76	ЛАТГИПРОПРОМ	
Н. контр.		Колмец			ВСт3сп3 ГОСТ 535-79		
Утв.		Попов					

Формат А4

65.29.03.005

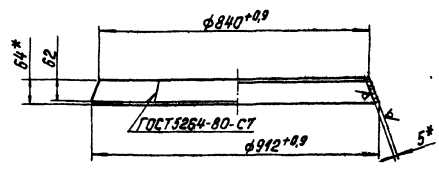

Развертка
М 1:20

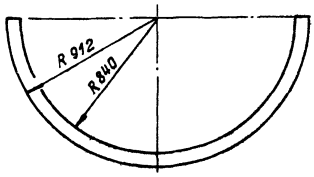

1. * Размеры для справок.
2. Неуказанные предельные отклонения размеров $\pm \frac{IT14}{2}$.

Изм.	Лист	№ докум.	Подпись	Дата	65.29.03.005		
Разраб.		Цонова			Конус	Лит.	Масса 8 / Масштаб 1:10
Пров.		Зайдиньш				Лист	Листов 1
Гл. спец.		Суконосов			5 ГОСТ 19903-74	ЛАТГИПРОПРОМ	
Н. контр.		Колмец			Лист ВСт3сп3 ГОСТ 14637-79		
Утв.		Попов					

Формат А4

65.29.03.006

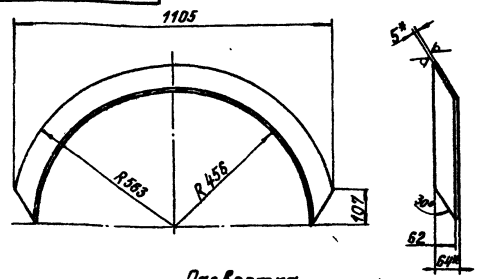

Развертка

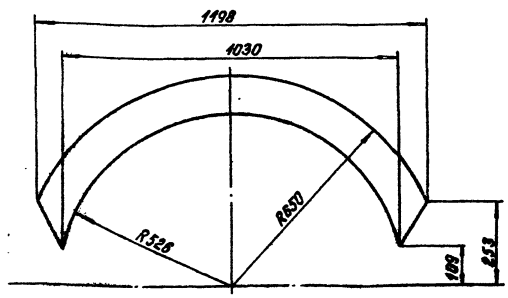

1. * Размеры для справок.
2. Неуказанные предельные отклонения размеров $\pm \frac{IT14}{2}$.

Типовой проект 903-1-198 Альбом 2.7

Инв. № подл. | Подпись и дата | Взам. инв. №

Изм.	Лист	№ докум.	Подпись	Дата	65.29.03.006		
Разраб.		Цонова			Полуконус	Лит.	Масса 7,5 / Масштаб 1:10
Пров.		Зайдиньш				Лист	Листов 1
Гл. спец.		Суконосов			5 ГОСТ 19903-74	ЛАТГИПРОПРОМ	
Н. контр.		Колмец			Лист ВСт3сп3 ГОСТ 14637-79		
Утв.		Попов					

Формат А4

Форм.	Зона	Поз.	Обозначение	Наименование	Кол.	Примечание
				Документация		
А3			65.57.03.000 СБ	Сборочный чертеж		
				Сборочные единицы		
А4		1	65.57.03.100	Фланец	1	
				Детали		
А4		2	65.57.03.001	Стенка	2	
А4		3	65.57.03.002	Стенка	2	

65.57.03.000

Изм.	Лист	№ докум.	Подпись	Дата
Разраб.		Понова		11.06.82
Пров.		Зингалвис		
Гл. спец.		Сухоносов		
Н. контр.		Колмец		11.06.82
Утв.		Попов		

Переход

Лит.	Лист	Листов
		1

ЛАТГИПРОПРОМ

Формат А4

Типовой проект 903-1-198 Альбом 27

65.29.03.007

40 (√)

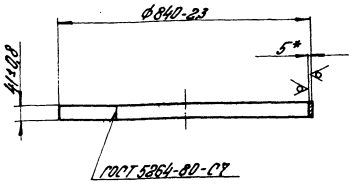

* Размер для справок.

Изм.	Лист	№ докум.	Подпись	Дата
Разраб.		Понова		
Пров.		Эйдиньш		11.06.82
Гл. спец.		Сухоносов		
Н. контр.		Колмец		11.06.82
Утв.		Попов		

Удлинитель

65.29.03.007

Лит.	Масса	Масштаб
	4,2	1:10

Лист 5 ГОСТ 19903-74 / 8 Ст3 сп3 ГОСТ 14637-79

Лист | Листов 1

ЛАТГИПРОПРОМ

Формат А4

65.57.03.000 СБ

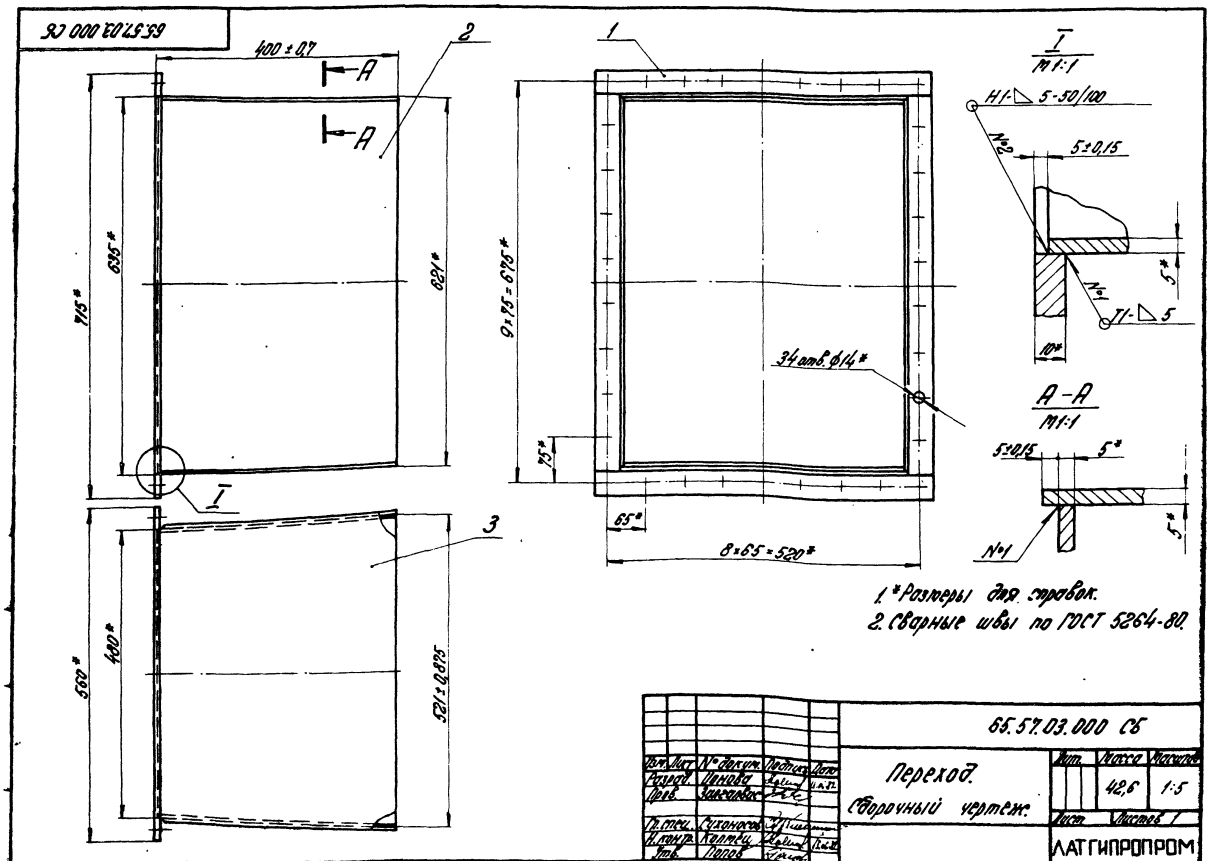

1. * Размеры для справок.
2. Сварные швы по ГОСТ 5264-80.

Изм.	Лист	№ докум.	Подпись	Дата
Разраб.		Понова		11.06.82
Пров.		Зингалвис		
Гл. спец.		Сухоносов		
Н. контр.		Колмец		11.06.82
Утв.		Попов		

Переход. Сборочный чертеж.

65.57.03.000 СБ

Лит.	Масса	Масштаб
	42,6	1:5

Лист | Листов 1

ЛАТГИПРОПРОМ

Формат А3

65.57.03.001

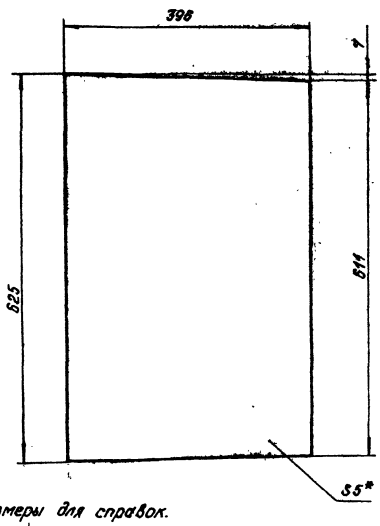

1.* Размеры для справок.

2. Неуказанные предельные отклонения размеров $\pm\frac{IT14}{2}$.

				65.57.03.001			
Изм.	Лист	№ докум.	Подпись	Дата	Стенка	Лит.	Масса 9,6	Масштаб 1:5
Разраб.		Ионова					
Пров.		Зилгалвис				Лист	Листов 1
Гл.спец.		Сухоносов					
Н.контр.		Колмец			Лист 5ГОСТ 19903-74 ВСт3сп3ГОСТ 14637-79	ЛАТГИПРОПРОМ	
Утв.		Попов					

Формат А4

Типовой проект 903-1-198 Альбом 2.7

65.57.03.002

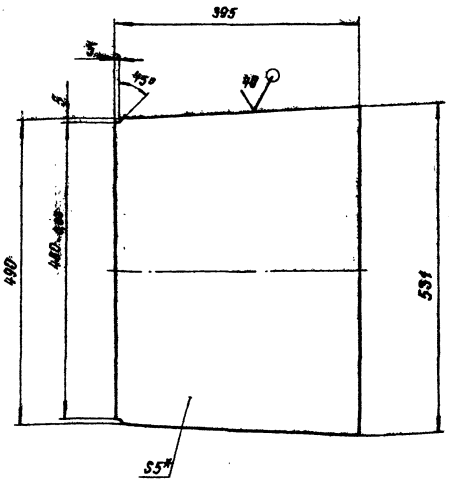

1. Размер для справок.

2. Неуказанные предельные отклонения размеров $\pm\frac{IT14}{2}$.

				65.57.03.002			
Изм.	Лист	№ докум.	Подпись	Дата	Стенка	Лит.	Масса 7,92	Масштаб 1:5
Разраб.		Колмец					
Пров.		Зилгалвис				Лист	Листов 1
Гл.спец.		Сухоносов					
Н.контр.		Колмец			Лист 5ГОСТ 19903-74 ВСт3сп3ГОСТ 14637-79	ЛАТГИПРОПРОМ	
Утв.		Попов					

Формат А4

Типовой проект 903-1-198 Альбом 2.7

Формат	Зона	Поз.	Обозначение	Наименование	Кол.	Примечание
				Документация		
А4			65.57.03.100 СБ	Сборочный чертеж		
				Детали		
БЧ		1	65.57.03.101	Полка		
				Полоса 10×40 ГОСТ 103-76 ВСт3сп3ГОСТ 535-79	2	1,76 кг
БЧ		2	65.57.03.102	Полка		
				Полоса 10×40 ГОСТ 103-76 ВСт3сп3ГОСТ 535-79	2	2 кг

				65.57.03.100			
Изм.	Лист	№ докум.	Подпись	Дата	Фланец	Лит.	Лист	Листов 1
Разраб.		Ионова					
Пров.		Зилгалвис				ЛАТГИПРОПРОМ	
Гл.спец.		Сухоносов					
Н.контр.		Колмец					
Утв.		Попов					

Формат А4

Типовой проект 903-1-198 Альбом 2.7

65.57.03.100СБ

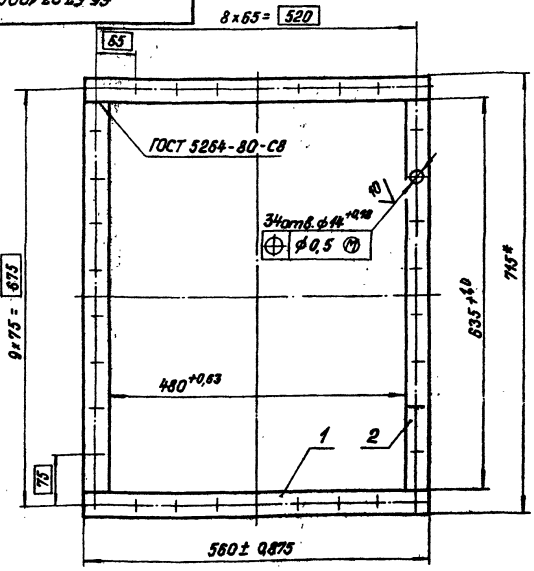

1.* Размеры для справок.

2. Обработка поверхностей реза деталей БЧ 40

				65.57.03.100 СБ			
Изм.	Лист	№ докум.	Подпись	Дата	Фланец Сборочный чертеж	Лит.	Масса 7,52	Масштаб 1:5
Разраб.		Ионова					
Пров.		Зилгалвис				Лист	Листов 1
Гл.спец.		Сухоносов					
Н.контр.		Колмец				ЛАТГИПРОПРОМ	
Утв.		Попов					

18454-42 32

Формат А4

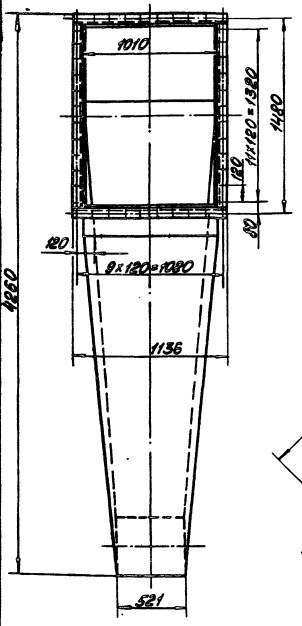

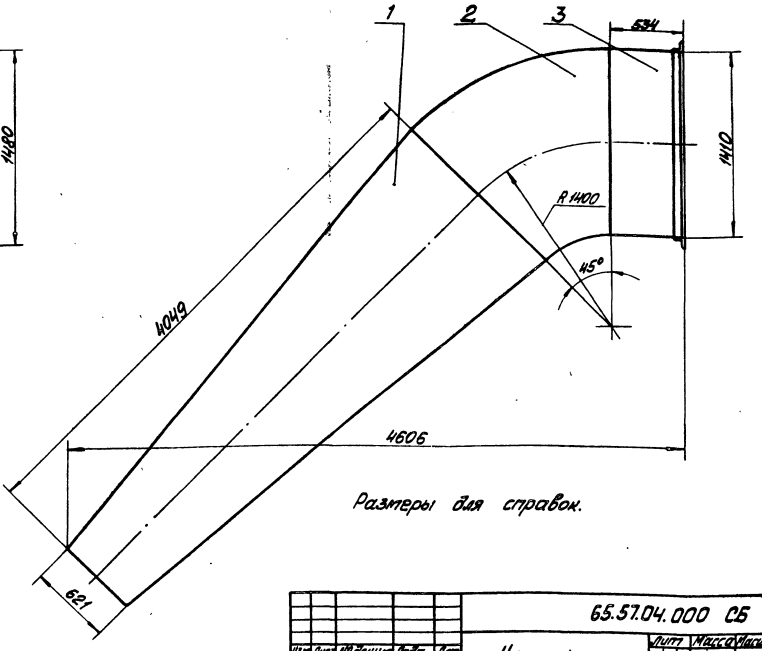

Размеры для справок.

| | | |

65.57.04.100 СБ

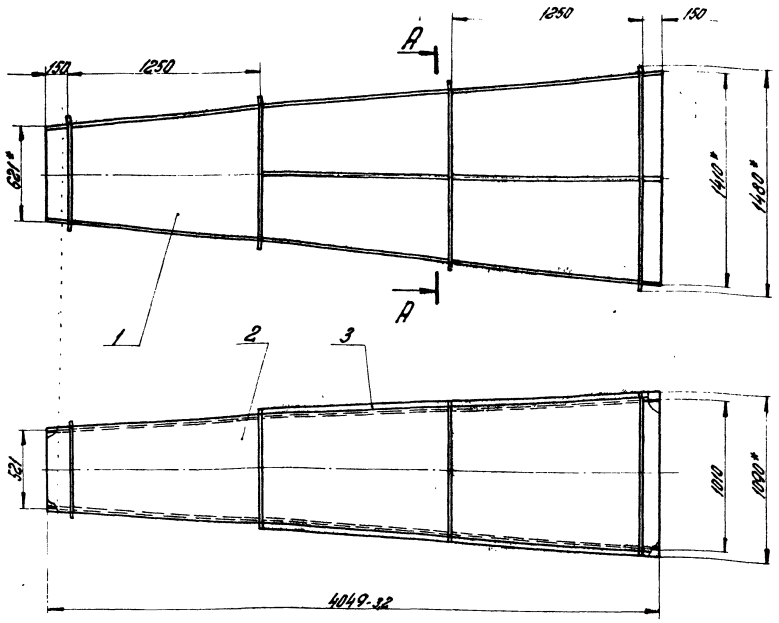

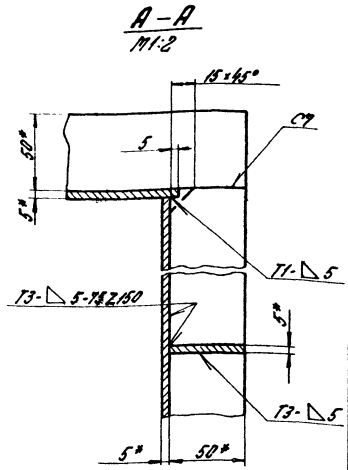

1.* Размеры для справок.

2. Неуказанные предельные отклонения размеров ± $\frac{IT14}{2}$.
3. Сварные швы по ГОСТ 5264-80.

Изм.	Лист	№ докум.	Подпись	Дата	65.57.04.100 СБ			
Разраб.		Ионова		15.06.82	Переход. Сборочный чертеж.	Лит.	Масса	Масштаб
Пров.		Зилгалвис					620	1:20
Гл. спец.		Сухоносов				Лист	Листов 1	
Н. контр.		Колтец		15.06.82		ЛАТГИПРОПРОМ		
Утв.		Попов						

Формат А3

65.57.04.101

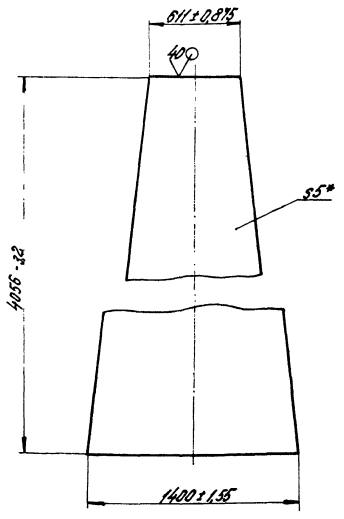

* Размер для справок.

Изм.	Лист	№ докум.	Подпись	Дата	65.57.04.101			
Разраб.		Ионова		15.06.82	Стенка	Лит.	Масса	Масштаб
Пров.		Зилгалвис					160,08	1:20
Гл. спец.		Сухоносов				Лист	Листов 1	
Н. контр.		Колтец		15.06.82	Лист 5 ГОСТ 19903-74 / 8 Ст3сп3 ГОСТ 14637-79	ЛАТГИПРОПРОМ		
Утв.		Попов						

Формат А4

Типовой проект 903-1-198 Альбом 2.7

Инв. № подл.	Подпись и дата	Взам. инв. №	Инв. № дубл.	Подпись и дата

65.57.04.102

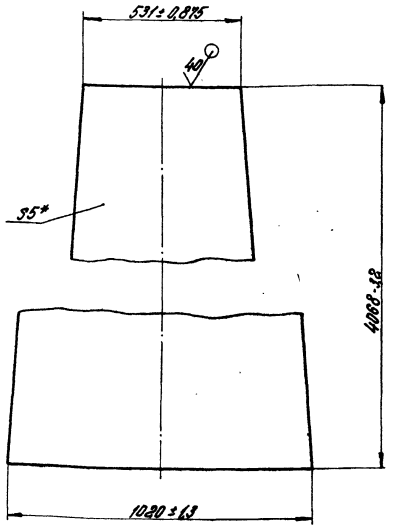

* Размер для справок.

Изм.	Лист	№ докум.	Подпись	Дата	65.57.04.102			
Разраб.		Ионова		15.06.82	Стенка	Лит.	Масса	Масштаб
Пров.		Зилгалвис					123,83	1:10
Гл. спец.		Сухоносов				Лист	Листов 1	
Н. контр.		Колтец		15.06.82	Лист 5 ГОСТ 19903-74 / 8 Ст3сп3 ГОСТ 14637-79	ЛАТГИПРОПРОМ		
Утв.		Попов						

Формат А4

65.57.04.200СБ

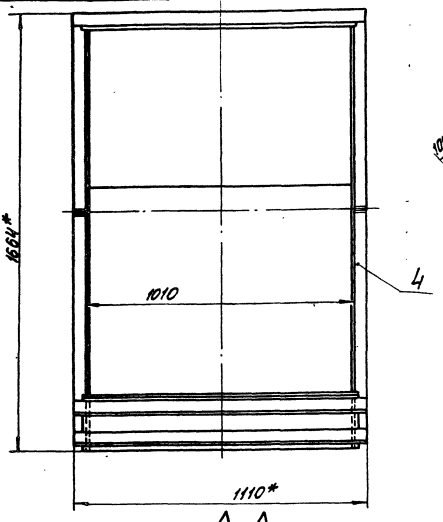

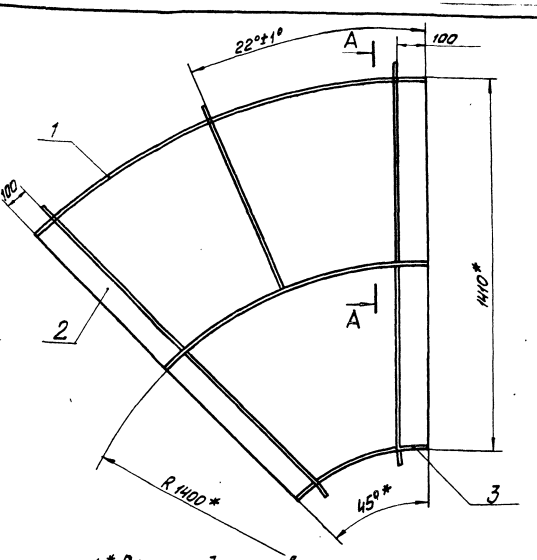

1 * Размеры для справок.
2. Неуказанные предельные отклонения размеров $\pm \frac{IT14}{2}$.
3. Сварные швы по ГОСТ 5264-80.

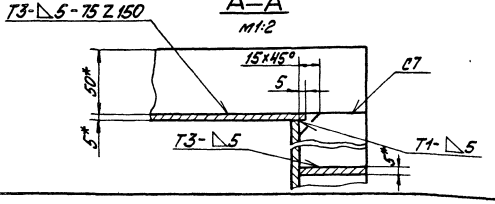

Изм.	Лист	№ докум.	Подп.	Дата	65.57.04.200СБ				
Разраб.		Орлова			Колено	Лит.	Масса	Масштаб	
Пров.		Зигалина			Сборочный чертёж		23,8	1:10	
Гл. спец.		Луконосов				Лист	Листов 1		
Н. контр.		Колпец				ЛАТГИПРОПРОМ			
Утв.		Попов							

Формат А3

Поз.	Обозначение	Наименование	Кол.	Примечание
		Документация		
	65.57.04.200СБ	Сборочный чертёж		
		Детали		
1	65.57.04.201	Стенка	1	
2	65.57.04.202	Боковина	2	
3	65.57.04.203	Стенка	1	
		Материалы		
		Полоса 5×50 ГОСТ 103-76 Вст3сп3 ГОСТ 535-79	14,6	м

Изм.	Лист	№ докум.	Подп.	Дата	65.57.04.200				
Разраб.		Орлова			Колено	Лит.	Масса	Масштаб	
Пров.		Зигалина							
Гл. спец.		Луконосов				Лист	Листов 1		
Н. контр.		Колпец				ЛАТГИПРОПРОМ			
Утв.		Попов							

Формат А4

Типовой проект 903-1-198 Альбом 2.7

65.57.04.201

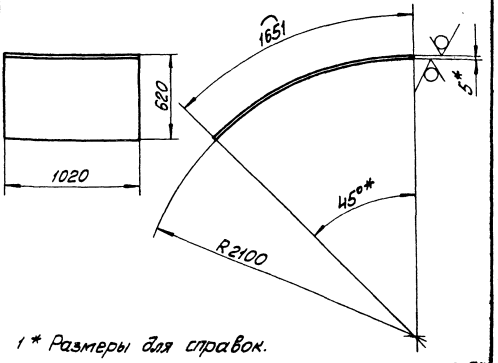

1 * Размеры для справок.
2. Неуказанные предельные отклонения размеров $\pm \frac{IT14}{2}$.

Изм.	Лист	№ докум.	Подп.	Дата	65.57.04.201				
Разраб.		Орлова			Стенка	Лит.	Масса	Масштаб	
Пров.		Зигалина					66,1	1:20	
Гл. спец.		Луконосов				Лист	Листов 1		
Н. контр.		Колпец			Лист 5 ГОСТ 19903-74 Вст3сп3 ГОСТ 14637-79	ЛАТГИПРОПРОМ			
Утв.		Попов							

Инв. № подл. | Подп. и дата | Взам. инв. № | Инв. № дубл. | Подп. и дата

18454-42 35 Формат А4

65.57.04.202

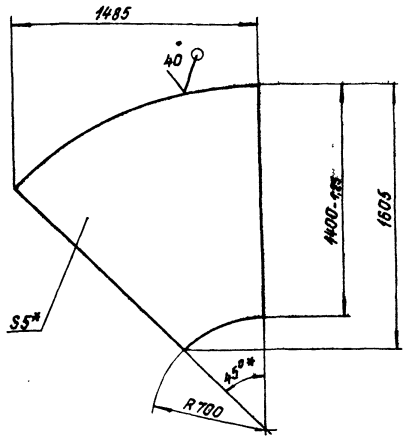

1.* Размер для справок.

2. Неуказанные предельные отклонения размеров $\pm \frac{IT14}{2}$.

				65.57.04.202		
Изм.	Лист	№ докум.	Подпись	Дата	Боковина	Лит. / Масса / Масштаб
Разраб.		Ионова				60,43 / 1:20
Пров.		Зилгалвис				Лист / Листов 1
Гл.спец.		Сухоносов			Лист ВСт3сп3ГОСТ14637-79	ЛАТГИПРОПРОМ
Н.контр.		Колтец				
Утв.		Попов				

Формат А4

65.57.04.203

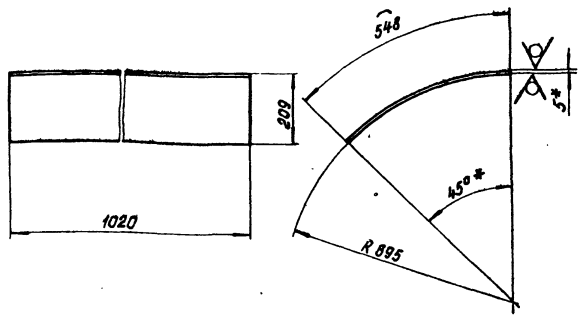

1.* Размеры для справок.

2. Неуказанные предельные отклонения размеров $\pm \frac{IT14}{2}$.

Типовой проект 903-1-198 Альбом 2.7

Инв.№подл. | Подпись и дата | Взам.инв.№ | Инв.№дубл. | Подпись и дата

				65.57.04.203		
Изм.	Лист	№ докум.	Подпись	Дата	Стенка	Лит. / Масса / Масштаб
Разраб.		Ионова				21,94 / 1:10
Пров.		Зилгалвис				Лист / Листов 1
Гл.спец.		Сухоносов			Лист ВСт3сп3ГОСТ14637-79	ЛАТГИПРОПРОМ
Н.контр.		Колтец				
Утв.		Попов				

Формат А4

65.57.04.300СБ

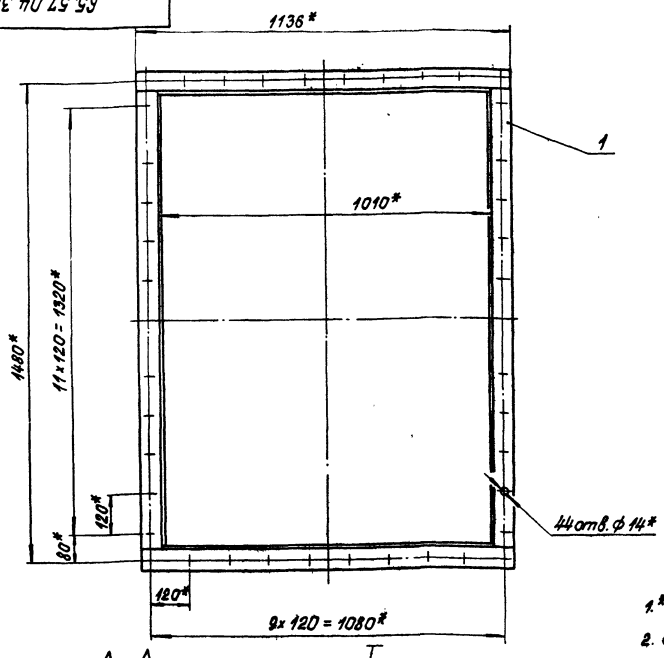

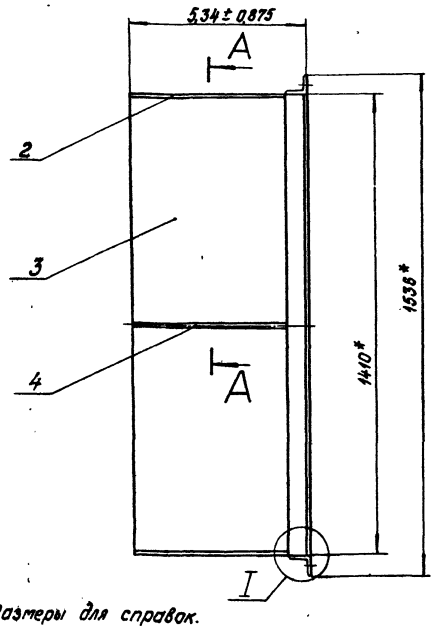

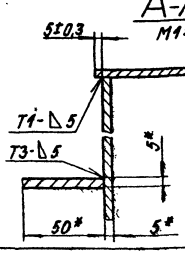

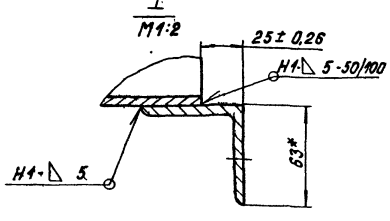

1.* Размеры для справок.

2. Обработка поверхностей реза деталей Б4 ∇40.

3. Сварные швы по ГОСТ 5264-80.

				65.57.04.300СБ		
Изм.	Лист	№ докум.	Подпись	Дата	Короб сборочный чертеж	Лит. / Масса / Масштаб
Разраб.		Ионова				127,7 / 1:10
Пров.		Зилгалвис				Лист / Листов 1
Гл.спец.		Сухоносов				ЛАТГИПРОПРОМ
Н.контр.		Колтец				
Утв.		Попов				

Формат	Зона	Поз.	Обозначение	Наименование	Кол.	Примечание
				Документация		
А3			65.57.04.300 СБ	Сборочный чертеж		
				Сборочные единицы		
А4		1	65.57.04.310	Флянец	1	
				Детали		
А4		2	65.57.04.301	Стенка	2	
БГ		3	65.57.04.302	Стенка		
				Лист 5 ГОСТ 19903-74 / Вст.3 сп.3 ГОСТ 14637-79		
				1400-1,25×509±1 мм	2	27,91 кг
				Материалы		
		4		Полоса 5±60 ГОСТ 103-76 / Вст.3 сп.3 ГОСТ 535-79	0,85	м

Изм.	Лист	№ докум.	Подпись	Дата
Разраб.		Попова		
Пров.		Зуйкевич		
Т. контр.				
Н. контр.		Скляпкой		
Утв.		Кравец		
		Попов		

65.57.04.300

Короб

Лит. | Масса | Масштаб

Лист | Листов

ЛАТГИПРОПРОМ

Формат А4

Типовой проект 903-1-198 Альбом 2.7

65.57.04.301

1. *Размер для справок.
2. Неуказанные предельные отклонения размеров ±IT14/2.

Изм.	Лист	№ докум.	Подпись	Дата
Разраб.		Попова		
Пров.		Зуйкевич		
Т. контр.				
Н. контр.		Скляпкой		
Утв.		Кравец		
		Попов		

Стенка

Лит. | Масса | Масштаб: 20,38 | 1:10

Лист 5 ГОСТ 19903-74 / Вст.3 сп.3 ГОСТ 14637-79

Лист | Листов 1

ЛАТГИПРОПРОМ

Формат А4

Формат	Зона	Поз.	Обозначение	Наименование	Кол.	Примечание
				Документация		
А4			65.57.04.310 СБ	Сборочный чертеж		
				Детали		
Б4		1	65.57.04.311	Полка		
				Уголок 6-63×63×6 ГОСТ 8509-72 / Вст.3 сп.3 ГОСТ 535-79	2	5,98 кг
Б4		2	65.57.04.312	Полка		
				Уголок 6-63×63×6 ГОСТ 8509-72 / Вст.3 сп.3 ГОСТ 535-79	2	8,79 кг

Изм.	Лист	№ докум.	Подпись	Дата
Разраб.		Попова		
Пров.		Зуйкевич		
Т. контр.				
Н. контр.		Скляпкой		
Утв.		Кравец		
		Попов		

65.57.04.310

Флянец

Лит. | Масса | Масштаб

Лист | Листов

ЛАТГИПРОПРОМ

Формат А4

Типовой проект 903-1-198 Альбом 2.7

65.57.04.310 СБ

1. *Размеры для справок.
2. Сварные швы по ГОСТ 5264-80.
3. Обработка поверхностей реза детали Б4 IV.

Изм.	Лист	№ докум.	Подпись	Дата
Разраб.		Попова		
Пров.		Зуйкевич		
Т. контр.				
Н. контр.		Скляпкой		
Утв.		Кравец		
		Попов		

Флянец. Сборочный чертеж

Лит. | Масса: 89,14 | Масштаб: 1:10

Лист | Листов 1

ЛАТГИПРОПРОМ

Формат	Зона	Поз.	Обозначение	Наименование	Кол.	Примечание
				Документация		
А3			65.57.05.000СБ	Сборочный чертёж		
				Детали		
Б4		1	65.57.05.001	Стойка		
				Уголок Б-63×63×6 ГОСТ 8509-72 / ВСт3сп3 ГОСТ 535-79	2	8,81кг
Б4		2	65.57.05.002	Стойка		
				Уголок Б-63×63×6 ГОСТ 8509-72 / ВСт3сп3 ГОСТ 535-79	2	5,38кг
Б4		3	65.57.05.003	Балка		
				Уголок Б-63×63×6 ГОСТ 8509-72 / ВСт3сп3 ГОСТ 535-79	2	3,36кг
Б4		4	65.57.05.004	Балка		
				Уголок Б-63×63×6 ГОСТ 8509-72 / ВСт3сп3 ГОСТ 535-79		
				L = 820 ± 1,15 мм	2	4,7кг
Б4		5	65.57.05.005	Балка		
				Уголок Б-63×63×6 ГОСТ 8509-72 / ВСт3сп3 ГОСТ 535-79	2	4,07кг
Б4		6	65.57.05.006	Балка		
				Уголок Б-63×63×6 ГОСТ 8509-72 / ВСт3сп3 ГОСТ 535-79	2	3,36кг

Изм.	Лист	№ докум.	Подп.	Дата
Разраб.		Юрова		
Пров.		Зыгалова		
Гл. спец.		Тихонова		
Н. контр.		Коллец		
Утв.		Попов		

65.57.05.000

Опора кармана

Лит.	Масса	Масштаб
Лист	Листов 2	

ЛАТГИПРОПРОМ

Формат А4

Типовой проект 903-1-198 Альбом 2.7

Инв. № подл. | Подп. и дата | Взам. инв. № | Инв. № дубл. | Подп. и дата

Формат	Зона	Поз.	Обозначение	Наименование	Кол.	Примечание
Б4		7	65.57.05.007	Плита		
				Лист 10 ГОСТ 19903-74 / ВСт3сп3 ГОСТ 14637-79	1	0,95кг
Б4		8	65.57.05.008	Плита		
				Лист 10 ГОСТ 19903-74 / ВСт3сп3 ГОСТ 14637-79	2	1,97кг
Б4		9	65.57.05.009	Плита		
				Лист 10 ГОСТ 19903-74 / ВСт3сп3 ГОСТ 14637-79	4	1,77кг

Изм.	Лист	№ докум.	Подп.	Дата

65.57.05.000

Лист 2

Формат А4

65.57.05.000СБ

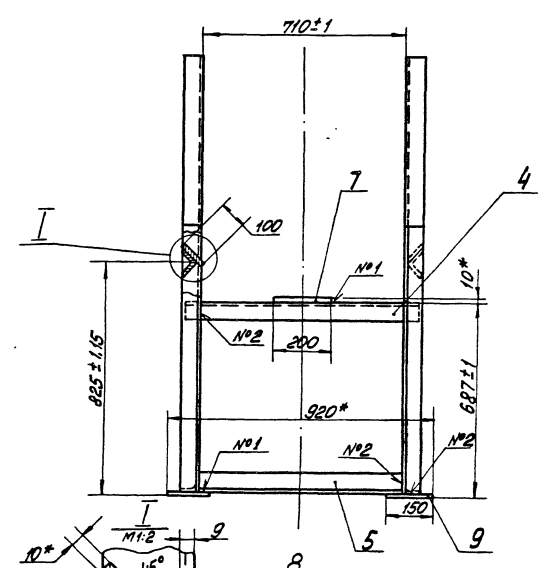

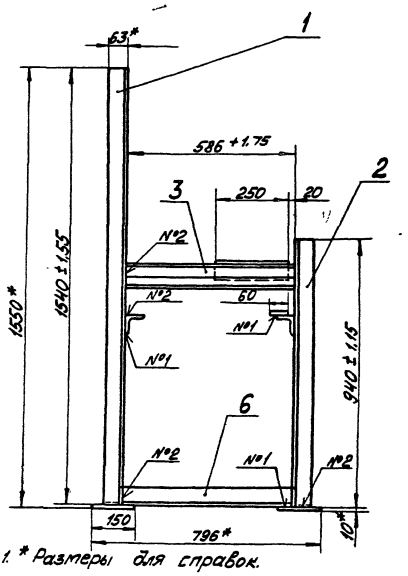

1. * Размеры для справок.

2. Неуказанные предельные отклонения размеров ±IT14/2.
3. Обработка поверхностей реза деталей Б4 ▽40.
4. Сварные швы по ГОСТ 5264-80.

Изм.	Лист	№ докум.	Подп.	Дата
Разраб.		Зыгалова		
Пров.		Коллец		
Гл. спец.		Тихонова		
Н. контр.		Коллец		
Утв.		Попов		

65.57.05.000 СБ

Опора кармана
Сборочный чертёж

Лит.	Масса	Масштаб
	Т1,4	1:10
Лист	Листов 1	

ЛАТГИПРОПРОМ

Формат	Зона	Поз.	Обозначение	Наименование	Кол.	Примечание
				Документация		
А3			65.57.06.000 СБ	Сборочный чертеж		
				Детали		
Б4		1	65.57.06.001	Плита		
				Лист 5 ГОСТ 19903-74 / ВСт3сп3 ГОСТ 14637-79	1	3,68
Б4		2	65.57.06.002	Полка		
				Швеллер 10 ГОСТ 8240-72 / ВСт3сп3 ГОСТ 535-79	2	1,79
Б4		3	65.57.06.003	Полка		
				Швеллер 10 ГОСТ 8240-72 / ВСт3сп3 ГОСТ 535-79	2	3,44

Изм.	Лист	№ докум.	Подпись	Дата
Разраб.		Ионова		
Пров.		Зингалевич		
Гл. спец.		Сухоносов		
Н. контр.		Колмец		
Утв.		Попов		

65.57.06.000

Опора Колонки

Лит. | Масса | Масштаб

Лист | Листов 1

ЛАТГИПРОПРОМ

Формат А4

Типовой проект 903-1-198 Альбом 2.7

Инв. № подл. | Подпись и дата | Взам. инв. № | Инв. № дубл. | Подпись и дата

65.57.06.000 СБ

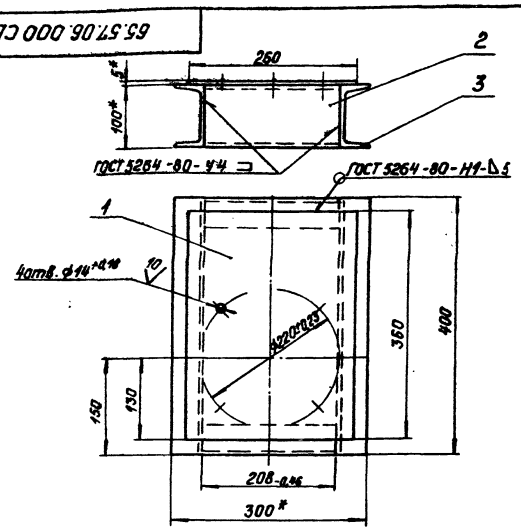

1. * Размеры для справок.
2. Неуказанные предельные отклонения размеров $\pm \frac{IT14}{2}$.
3. Обработка поверхностей реза деталей Б4 $\sqrt{40}$.

Изм.	Лист	№ докум.	Подпись	Дата
Разраб.		Зингалевич		
Пров.		Колмец		
Гл. спец.		Сухоносов		
Н. контр.		Колмец		
Утв.		Попов		

65.57.06.000 СБ

Опора Колонки Сборочный чертеж

Лит. | Масса | Масштаб

14,2 | 1:5

Лист | Листов 1

ЛАТГИПРОПРОМ

Формат А4

Формат	Зона	Поз.	Обозначение	Наименование	Кол.	Примечание
				Документация		
А4			65.57.07.000 СБ	Сборочный чертеж		
				Детали		
Б4		1	65.57.07.001	Плита		
				Лист 10 ГОСТ 19903-74 / ВСт3сп3 ГОСТ 14637-79	1	3,14 кг
Б4		2	65.57.07.002	Стойка		
				Швеллер 16 ГОСТ 8240-72 / ВСт3сп3 ГОСТ 535-79	1	14,2 кг
Б4		3	65.57.07.003	Плита		
				Лист 10 ГОСТ 19903-74 / ВСт3сп3 ГОСТ 14637-79		1,57 кг

Изм.	Лист	№ докум.	Подпись	Дата
Разраб.		Ионова		
Пров.		Зингалевич		
Гл. спец.		Сухоносов		
Н. контр.		Колмец		
Утв.		Попов		

65.57.07.000

Опора

Лит. | Масса | Масштаб

Лист | Листов 1

ЛАТГИПРОПРОМ

Формат А4

Типовой проект 903-1-198 Альбом 2.7

Инв. № подл. | Подпись и дата | Взам. инв. № | Инв. № дубл. | Подпись и дата

65.57.07.000 СБ

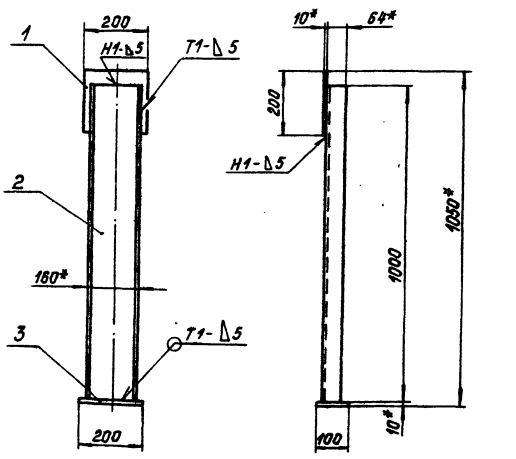

1. * Размеры для справок.
2. Неуказанные предельные отклонения размеров $\pm \frac{IT14}{2}$.
3. Обработка поверхностей реза деталей Б4 $\sqrt{40}$.
4. Сварные швы по ГОСТ 5264-80.

Изм.	Лист	№ докум.	Подпись	Дата
Разраб.		Ионова		
Пров.		Зингалевич		
Гл. спец.		Сухоносов		
Н. контр.		Колмец		
Утв.		Попов		

65.57.07.000 СБ

Опора Сборочный чертеж

Лит. | Масса | Масштаб

18,91 | 1:10

Лист | Листов 1

ЛАТГИПРОПРОМ

Формат А4

Формат	Зона	Поз.	Обозначение	Наименование	Кол.	Примечание
				Документация		
А4			65.57.08.000СБ	Сборочный чертеж		
				Детали		
А4		1	65.57.08.001	Пластина	2	
А4		2	65.57.08.002	Пластина	2	

Изм.	Лист	№ докум.	Подпись	Дата
Разраб.		Цонова		
Пров.		Зигалвис		
Гл. спец.		Суконосов		
Н. контр.		Колмец		
Утв.		Попов		

65.57.08.000

Воротник

Лит. | Лист | Листов 1

ЛАТГИПРОПРОМ

Формат А4

65.57.08.000СБ

Типовой проект 903-1-198 Альбом 2.1

Инв. № подл. | Подпись и дата | Взам. инв. № | Инв. № дубл. | Подпись и дата

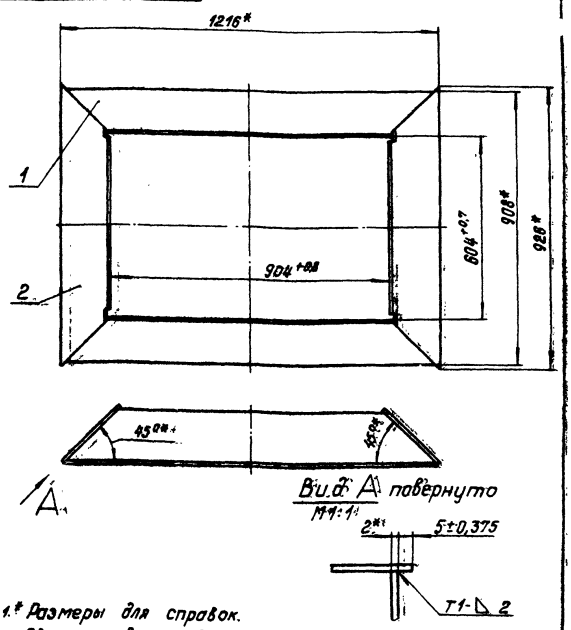

1.* Размеры для справок.

2. Сварные швы по ГОСТ 5264-80.

Изм.	Лист	№ докум.	Подпись	Дата
Разраб.		Цонова		
Пров.		Зигалвис		
Гл. спец.		Суконосов		
Н. контр.		Колмец		
Утв.		Попов		

Воротник
Сборочный чертеж

65.57.08.000 СБ

Лит.	Масса	Масштаб
	12,4	1:10

Лист | Листов 1

ЛАТГИПРОПРОМ

Формат А4

65.57.08.001

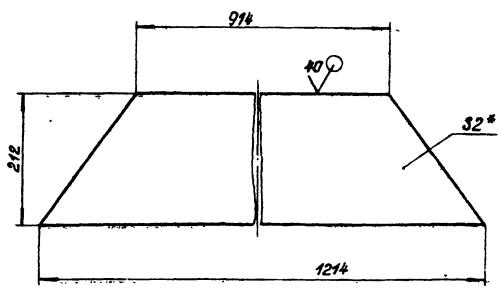

1.* Размер для справок.

2. Неуказанные предельные отклонения размеров $\pm \frac{IT14}{2}$.

Изм.	Лист	№ докум.	Подпись	Дата
Разраб.		Цонова		
Пров.		Зигалвис		
Гл. спец.		Суконосов		
Н. контр.		Колмец		
Утв.		Попов		

65.57.08.001

Пластина

Лит.	Масса	Масштаб
	3,55	1:5

Лист | Листов 1

2ГОСТ 19903-74
Лист ВСт3сп3ГОСТ16523-70*

ЛАТГИПРОПРОМ

Формат А4

65.57.08.002

Типовой проект 903-1-198 Альбом 2.1

Инв. № подл. | Подпись и дата | Взам. инв. № | Инв. № дубл. | Подпись и дата

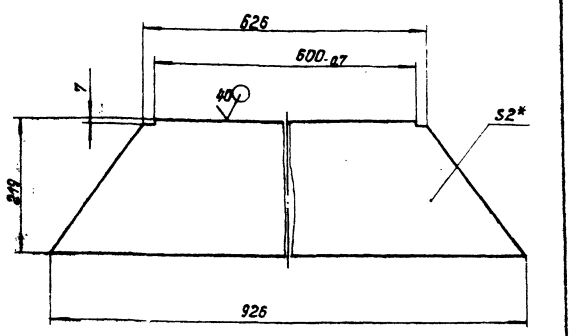

1.* Размер для справок.

2. Неуказанные предельные отклонения размеров $\pm \frac{IT14}{2}$.

Изм.	Лист	№ докум.	Подпись	Дата
Разраб.		Цонова		
Пров.		Зигалвис		
Гл. спец.		Суконосов		
Н. контр.		Колмец		
Утв.		Попов		

65.57.08.002

Пластина

Лит.	Масса	Масштаб
	2,65	1:5

Лист | Листов 1

2ГОСТ 19903-74
Лист ВСт3сп3ГОСТ16523-70*

ЛАТГИПРОПРОМ

gost.e-ecolog.ru