ТИПОВОЙ ПРОЕКТ
903-1-198

КОТЕЛЬНАЯ

С ТРЕМЯ КОТЛАМИ

КВ-ГМ-100

И ТРЕМЯ КОТЛАМИ

ГМ-50-14/2ДЕ-25-14ГМ/

ОТКРЫТАЯ СИСТЕМА ТЕПЛОСНАБЖЕНИЯ

ТОПЛИВО-ГАЗ И МАЗУТ

Альбом 23

18454-04
ЦЕНА 5-85

gost.e-ecolog.ru

ТИПОВОЙ ПРОЕКТ 903-1-198

КОТЕЛЬНАЯ С ТРЕМЯ КОТЛАМИ КВ-ГМ-100 И ТРЕМЯ КОТЛАМИ ГМ-50-14 2ДЕ-25-14ГМ ОТКРЫТАЯ СИСТЕМА ТЕПЛОСНАБЖЕНИЯ ТОПЛИВО-ГАЗ И МАЗУТ

АЛЬБОМ 2.3

СОСТАВ ПРОЕКТА

АЛЬБОМ 1.1	Котельная. Тепломеханическая часть. Общие данные. Компоновка и установка оборудования. Газоснабжение. (Вариант установки котлов КВ-ГМ-100 и ГМ-50-14).
АЛЬБОМ 1.2	Котельная. Тепломеханическая часть. Общие данные. Компоновка и установка оборудования. Газоснабжение. (Вариант установки котлов КВ-ГМ-100 и ДЕ-25-14 ГМ).
АЛЬБОМ 2.1	Строительно-технологическая блок-секция котлоагрегата КВ-ГМ-100. Тепломеханическая часть. Конструкции железобетонные. Автоматизация.
АЛЬБОМ 2.2	Строительно-технологическая блок-секция котлоагрегата КВ-ГМ-100. Задание заводу-изготовителю на щиты автоматики и КИП.
АЛЬБОМ 2.3	Строительно-технологическая блок-секция котлоагрегата КВ-ГМ-100. Металлоконструкции газовоздухопроводов.
АЛЬБОМ 2.4	Строительно-технологическая блок-секция котлоагрегата ГМ-50-14. Тепломеханическая часть. Конструкции железобетонные. Автоматизация.
АЛЬБОМ 2.5	Строительно-технологическая блок секция котлоагрегата ГМ-50-14. Металлоконструкции газовоздухопроводов.
АЛЬБОМ 2.6	Строительно-технологическая блок-секция котлоагрегата ДЕ-25-14 ГМ. Тепломеханическая часть. Конструкции железобетонные. Автоматизация.
АЛЬБОМ 2.7	Строительно-технологическая блок-секция котлоагрегата ДЕ-25-14 ГМ. Металлоконструкции газовоздухопроводов.
АЛЬБОМ 2.8	Строительно-технологическая блок-секция котлоагрегата ГМ-50-14. Задание заводу-изготовителю на щиты автоматики и КИП.
АЛЬБОМ 3.1	Тепломеханическая часть. Трубопроводы. (Вариант установки котлов КВ-ГМ-100 и ГМ-50-14).
АЛЬБОМ 3.2	Тепломеханическая часть. Трубопроводы. (Вариант установки котлов КВ-ГМ-100 и ДЕ-25-14 ГМ).
АЛЬБОМ 4.1	Водоподготовительная установка. Автоматизация. Электротехническая часть. Связь и сигнализация. (Вариант установки котлов КВ-ГМ-100 и ГМ-50-14).
АЛЬБОМ 4.2	Водоподготовительная установка. Автоматизация. Электротехническая часть. Связь и сигнализация. (Вариант установки котлов КВ-ГМ-100 и ДЕ-25-14 ГМ).
АЛЬБОМ 4.3	Водоподготовительная установка. Вспомогательное оборудование. (Вариант установки котлов КВ-ГМ-100 и ГМ-50-14).
АЛЬБОМ 4.4	Водоподготовительная установка. Вспомогательное оборудование. (Вариант установки котлов КВ-ГМ-100 и ДЕ-25-14).
АЛЬБОМ 5.1	Котельная. Архитектурно-строительная часть. Общие чертежи. (Вариант установки котлов КВ-ГМ-100 и ГМ-50-14).
АЛЬБОМ 5.2	Котельная. Архитектурно-строительная часть. Общие чертежи. (Вариант установки котлов КВ-ГМ-100 и ДЕ-25-14 ГМ).
АЛЬБОМ 5.3	Котельная. Архитектурно-строительная часть. Конструкции нулевого цикла и борова. Конструкции металлические. (Вариант установки котлов КВ-ГМ-100 и ГМ-50-14).
АЛЬБОМ 5.4	Котельная. Архитектурно-строительная часть. Конструкции нулевого цикла и борова. Конструкции металлические (Вариант установки котлов КВ-ГМ-100 и ДЕ-25-14 ГМ).
АЛЬБОМ 5.5 ЧАСТИ 1,2	Котельная. Архитектурно-строительная часть. Нетиповые изделия.

Привязан

Инв. №

СОСТАВ ПРОЕКТА

АЛЬБОМ 6.1	Водоподготовительная установка. Архитектурно-строительная часть. Общие чертежи.
АЛЬБОМ 6.2	Водоподготовительная установка. Архитектурно-строительная часть. Конструкции нулевого цикла. Тепломеханическая часть. (Вариант установки котлов КВ-ГМ-100 и ГМ-50-14).
АЛЬБОМ 6.3	Водоподготовительная установка. Архитектурно-строительная часть. Конструкции нулевого цикла. Тепломеханическая часть.(Вариант установки котлов КВ-ГМ-100 и ДЕ-25-14ГМ).
АЛЬБОМ 6.4	Водоподготовительная установка. Архитектурно-строительная часть. Нетиповые изделия.
АЛЬБОМ 7.1	Генеральный план. Инженерные сети. Архитектурно-строительная часть конструкции. Автоматизация. Электротехническая часть. Связь и сигнализация. Водопровод и канализация. Тепловые сети. (Вариант установки котлов КВ-ГМ-100 и ГМ-50-14).
АЛЬБОМ 7.2	Генеральный план. Инженерные сети. Архитектурно-строительная часть конструкции. Автоматизация. Электротехническая часть. Связь и сигнализация. Водопровод и канализация. Тепловые сети. (Вариант установки котлов КВ-ГМ-100 и ДЕ-25-14ГМ).
АЛЬБОМ 8.1	Котельная. Электротехническая часть. Связь и сигнализация. Чертежи монтажной зоны. (Вариант установки котлов КВ-ГМ-100 и ГМ-50-14).
АЛЬБОМ 8.2	Котельная. Электротехническая часть. Связь и сигнализация. Чертежи монтажной зоны. (Вариант установки котлов КВ-ГМ-100 и ДЕ-25-14ГМ).
АЛЬБОМ 8.3	Котельная. Электротехническая часть. Механизмы управляемые со ЩСУ и щитов КИП и А. Схемы принципиальные. (Вариант установки котлов КВ-ГМ-100 и ГМ-50-14).
АЛЬБОМ 8.4	Котельная. Электротехническая часть. Механизмы управляемые со ЩСУ и щитов КИП и А. Схемы принципиальные. (Вариант установки котлов КВ-ГМ-100 и ДЕ-25-14ГМ).
АЛЬБОМ 8.5	Котельная. Электротехническая часть. Задание заводу-изготовителю на щиты управления крупноблочные и сборки РТЗО. (Вариант установки котлов КВ-ГМ-100 и ГМ-50-14).
АЛЬБОМ 8.6	Котельная. Электротехническая часть. Задание заводу-изготовителю на щиты управления крупноблочные и сборки РТЗО. (Вариант установки котлов КВ-ГМ-100 и ДЕ-25-14ГМ).
АЛЬБОМ 8.7	Водоподготовительная установка. Электротехническая часть. Задание заводу-изготовителю на щиты управления крупноблочные.
АЛЬБОМ 9.1	Котельная. Автоматизация. (Вариант установки котлов КВ-ГМ-100 и ГМ-50-14).
АЛЬБОМ 9.2	Котельная. Автоматизация. (Вариант установки котлов КВ-ГМ-100 и ДЕ-25-14ГМ).
АЛЬБОМ 9.3 ЧАСТИ 1,2	Котельная. Задание заводу-изготовителю на щиты автоматики и КИП. (Вариант установки котлов КВ-ГМ-100 и ГМ-50-14).
АЛЬБОМ 9.4 ЧАСТИ 1,2	Котельная. Задание заводу-изготовителю на щиты автоматики и КИП. (Вариант установки котлов КВ-ГМ-100 и ДЕ-25-14ГМ).
АЛЬБОМ 9.5	Водоподготовительная установка. Задание заводу-изготовителю на щиты автоматики и КИП.
АЛЬБОМ 10.1	Котельная. Сантехнические устройства. (Вариант установки котлов КВ-ГМ-100 и ГМ-50-14).
АЛЬБОМ 10.2	Котельная. Сантехнические устройства. (Вариант установки котлов КВ-ГМ-100 и ДЕ-25-14ГМ).
АЛЬБОМ 10.3	Водоподготовительная установка. Сантехнические устройства.
АЛЬБОМ 11.1	Котельная. Сочленения исполнительных механизмов с регулирующими органами. (Вариант установки котлов КВ-ГМ-100 и ГМ-50-14).
АЛЬБОМ 11.2	Котельная. Сочленения исполнительных механизмов с регулирующими органами. (Вариант установки котлов КВ-ГМ-100 и ДЕ-25-14ГМ).
АЛЬБОМ 11.3	Металлоконструкции вспомогательного оборудования и устройств.
АЛЬБОМ 12.1 КНИГИ 1,2,3,4	Сметы. Общая часть.
АЛЬБОМ 12.2 КНИГИ 1,2	Сметы. (Вариант установки котлов КВ-ГМ-100 и ГМ-50-14).
АЛЬБОМ 12.3 КНИГИ 1,2	Сметы. (Вариант установки котлов КВ-ГМ-100 и ДЕ-25-14ГМ).
АЛЬБОМ 13.1	Заказные спецификации. Общая часть.
АЛЬБОМ 13.2	Заказные спецификации. (Вариант установки котлов ГМ-50-14).
АЛЬБОМ 13.3	Заказные спецификации. (Вариант установки котлов ДЕ-25-14ГМ).
АЛЬБОМ 14 КНИГИ 1,2	Ведомости потребности в материалах. (Книга 1- вариант установки котлов КВ-ГМ-100 и ГМ-50-14, книга 2- вариант установки котлов КВ-ГМ-100 и ДЕ-25-14ГМ).

ПРИМЕНЕННЫЕ ТИПОВЫЕ МАТЕРИАЛЫ

Типовой проект 907-2-181 Альбомы ТРН 2536, ТРН 2537	Труба дымовая железобетонная H=120м $Д_0$=4.8м с надземными газоходами для котельных. (Распространяет Теплопроект г. Ленинград).
Типовое проектное решение 307-02-222 альбомы 1.6, 2.6	Световое ограждение дымовой трубы высотой 120м. (Распространяет ВНИПИ теплопроект г. Москва).
Типовой проект 704-1-110 альбомы I, VI, VIII, IX	Резервуар стальной горизонтальный для нефтепродуктов емкостью 50м³. (Распространяет Казахский филиал ЦИТП).
Типовые конструкции. Серия 4.903-11 выпуски 1,5	Котельные установки. Вспомогательное оборудование и блоки. (Распространяет Тбилисский филиал ЦИТП).
Типовые конструкции. Серия 4.903-10 выпуск 8	Изделия и детали трубопроводов для тепловых сетей. Грязевики. (Распространяет Тбилисский филиал ЦИТП).
Типовой проект 704-1-27 альбомы I, IV, V	Стальные резервуары для нефтепродуктов, предназначенные для эксплуатации в условиях низких температур. Резервуар емкостью 5000м³ (Альбомы I, IV, V распространяет ЦИТП г. Москва).
Типовые конструкции. Серия 5.903-3 выпуск 0,2	Водоструйные эжекторы 3В-10– 3В-600. (Распространяет ЦИТП г. Москва).

Разработан проектным институтом „ЛАТГИПРОПРОМ"

Утвержден и введен в действие с 1 января 1983 г. институтом Латгипропром Приказ № 101 А от 14 мая 1982 г.

Главный инженер института В. Овчаров

Главный инженер проекта А. Думан

				Привязан	
Инв. №					

Содержание альбома

Обозначение	Наименование	№ страницы
	Воздухопроводы КВ-ГМ-100	
64.35.01.000	Всасывающий воздухопровод	6
64.35.01.000 СБ	Всасывающий воздухопровод. Сборочный чертеж	5
64.19.02.000	Короб с сеткой	6
64.19.02.000 СБ	Короб с сеткой. Сборочный чертеж	6
64.19.02.100	Короб	7
64.19.02.100 СБ	Короб. Сборочный чертеж	7
64.19.02.101	Стенка	7
64.19.02.102	Стенка	8
64.19.02.103	Стенка	8
64.19.02.200	Фланец	8
64.19.02.200 СБ	Фланец. Сборочный чертеж	8
64.40.01.100	Короб с заслонкой	9
64.40.01.100 СБ	Короб с заслонкой. Сборочный чертеж	9
64.19.05.001	Вал	10
64.22.01.002	Шайба	9
64.40.01.110	Короб	11
64.40.01.110 СБ	Короб. Сборочный чертеж	10
64.40.01.111	Боковина	11
64.40.01.112	Стенка	11
64.22.01.105	Усилитель	11
64.22.01.106	Бобышка	12
64.19.05.200	Заслонка	12
64.19.05.200 СБ	Заслонка. Сборочный чертеж	12
64.19.05.201	Втулка	12
64.19.05.202	Ребро	13
64.35.01.100	Короб	13
64.35.01.100 СБ	Короб. Сборочный чертеж	13
64.35.01.200	Переход	14
64.35.01.200 СБ	Переход. Сборочный чертеж	14
64.35.01.201	Боковина	14
64.35.01.202	Стенка	15
64.35.01.203	Стенка	15
64.35.01.300	Переход	15
64.35.01.300 СБ	Переход. Сборочный чертеж	16
64.35.01.301	Стенка	15
64.30.05.000	Карман	16
64.30.05.000 СБ	Карман. Сборочный чертеж	17
64.30.05.001	Боковина	17
64.30.05.002	Стенка	18
64.30.05.003	Стенка	18
64.30.05.004	Фланец	16
64.30.05.005	Конус	19
64.30.05.006	Полуконус	19
64.30.05.007	Удлинитель	19
58.02.00.000	Люк лаза	20
58.02.00.000 СБ	Люк лаза. Сборочный чертеж	20
58.02.00.001	Прокладка	20
58.02.01.000	Фланец	21
58.02.01.000 СБ	Фланец. Сборочный чертеж	21
58.02.02.000	Крышка	22
58.02.02.000 СБ	Крышка. Сборочный чертеж	21
64.55.04.000	Удлинитель	22
64.55.04.000 СБ	Удлинитель. Сборочный чертеж	22
64.55.04.001	Фланец	23
64.55.04.002	Обечайка	23
64.55.02.000	Воздухопровод вторичного воздуха	25
64.55.02.000 СБ	Воздухопровод вторичного воздуха. Сборочный чертеж	23
64.55.02.000 СБ	Воздухопровод вторичного воздуха. Сборочный чертеж	24
64.55.02.100	Тройник	25
64.55.02.100 СБ	Тройник. Сборочный чертеж	25
64.55.02.101	Стенка	26
64.55.02.102	Стенка	26
64.55.02.103	Стенка	26
64.55.02.104	Стенка	26
64.55.02.105	Стенка	27
64.55.02.110	Фланец	27
64.55.02.110 СБ	Фланец. Сборочный чертеж	27
64.55.02.200	Короб	27
64.55.02.200 СБ	Короб. Сборочный чертеж	28
64.55.02.300	Колено	28
64.55.02.300 СБ	Колено. Сборочный чертеж	29
64.55.02.301	Стенка	28
64.55.02.302	Боковина	29
64.55.02.303	Стенка	29
64.55.02.400	Короб	30
64.55.02.400 СБ	Короб. Сборочный чертеж	30
64.19.14.000	Сопло Вентури	30
64.19.14.000 СБ	Сопло Вентури. Сборочный чертеж	31
64.19.14.001	Стенка	31
64.19.14.002	Боковина	31
64.19.14.100	Полукольцо	32
64.19.14.100 СБ	Полукольцо. Сборочный чертеж	32
64.19.14.101	Полукольцо	32
64.19.14.102	Патрубок	32
64.19.14.200	Полукольцо	33
64.19.14.200 СБ	Полукольцо. Сборочный чертеж	33
64.19.14.201	Полукольцо	33
64.19.14.300	Полукольцо	33
64.19.14.300 СБ	Полукольцо. Сборочный чертеж	34
64.19.14.301	Полукольцо	34
64.19.14.400	Полукольцо	34
64.19.14.400 СБ	Полукольцо. Сборочный чертеж	34
64.19.14.401	Полукольцо	35
64.47.09.000	Короб	35
64.47.09.000 СБ	Короб. Сборочный чертеж	35
64.47.09.001	Стенка	36
64.47.10.000	Короб	36
64.47.10.000 СБ	Короб. Сборочный чертеж	36
64.47.10.001	Стенка	37
64.19.16.000	Колено	37
64.19.16.000 СБ	Колено. Сборочный чертеж	37
64.19.16.001	Стенка	38
64.19.16.002	Стенка	38
64.19.16.003	Боковина	38
64.19.16.004	Боковина	38
64.19.17.000	Колено	39
64.19.17.000 СБ	Колено. Сборочный чертеж	39
64.47.11.000	Короб	39
64.47.11.000 СБ	Короб. Сборочный чертеж	40
64.47.11.001	Стенка	40
64.47.11.002	Стенка	40
64.47.11.003	Стенка	41
64.47.11.100	Фланец	41
64.47.11.100 СБ	Фланец. Сборочный чертеж	41
64.47.12.000	Переход	41
64.47.12.000 СБ	Переход. Сборочный чертеж	42
64.47.12.001	Стенка	42
64.47.12.002	Стенка	42
64.19.20.000	Колено	43
64.19.20.000 СБ	Колено. Сборочный чертеж	43
64.19.20.001	Боковина	43
64.19.20.002	Стенка	44
64.19.20.003	Стенка	44
64.19.22.000	Короб	45
64.19.22.000 СБ	Короб. Сборочный чертеж	44
64.19.21.000	Тройник	45
64.19.21.000 СБ	Тройник. Сборочный чертеж	45
64.19.21.001	Стенка	46
64.19.21.002	Боковина	46
64.25.03.100	Коллектор	47
64.25.03.100 СБ	Коллектор. Сборочный чертеж	46
64.25.03.101	Патрубок	47
64.25.03.102	Патрубок	47

Обозначение	Наименование	№ страницы	Обозначение	Наименование	№ страницы
64.25.03.103	Патрубок	47	65.55.05.000 СБ	Переход. Сборочный чертеж	67
64.25.03.104	Патрубок	48	65.55.05.000	Переход	68
64.25.03.105	Патрубок	48	65.55.05.001	Боковина	68
64.25.03.106	Патрубок	48	65.55.05.002	Стенка	68
64.25.03.107	Фланец	48	65.55.05.003	Стенка	68
64.25.03.108	Отвод	49	65.55.05.100	Фланец	69
64.25.03.200	Патрубок	49	65.55.05.100 СБ	Фланец. Сборочный чертеж	69
64.25.03.200 СБ	Патрубок. Сборочный чертеж	49	65.55.06.000 СБ	Колено. Сборочный чертеж	69
64.25.03.201	Фланец	50	65.55.06.000	Колено	70
64.25.03.300	Патрубок	50	65.55.06.100	Переход	70
64.25.03.300 СБ	Патрубок. Сборочный чертеж	50	65.55.06.100 СБ	Переход. Сборочный чертеж	70
64.25.03.301	Патрубок	51	65.55.06.200	Колено	71
64.25.03.302	Патрубок	51	65.55.06.201	Боковина	71
64.19.23.000	Переход	52	65.55.06.200 СБ	Колено. Сборочный чертеж	71
64.19.23.000 СБ	Переход. Сборочный чертеж	51	65.55.06.202	Стенка	72
64.19.23.001	Переход	52	65.55.06.203	Стенка	72
64.19.23.002	Фланец	52	65.55.06.300	Короб	72
64.25.03.400	Патрубок	53	65.55.06.301	Боковина	72
64.25.03.400 СБ	Патрубок. Сборочный чертеж	53	65.55.06.300 СБ	Короб. Сборочный чертеж	73
64.25.03.401	Патрубок	53	65.55.06.310	Фланец	74
64.25.03.402	Патрубок	54	65.55.06.310 СБ	Фланец. Сборочный чертеж	74
64.25.03.403	Патрубок	54	65.55.07.000	Опора	74
64.25.03.500	Патрубок	55	65.55.07.000 СБ	Опора. Сборочный чертеж	74
64.25.03.500 СБ	Патрубок. Сборочный чертеж	54	65.55.07.001	Косынка	75
64.25.03.500	Патрубок	55	65.55.08.000	Опора	75
64.25.03.600 СБ	Патрубок. Сборочный чертеж	56	65.55.08.000 СБ	Опора. Сборочный чертеж	75
64.25.03.501	Переход	55	65.55.08.001	Распорка	75
64.25.03.700	Патрубок	56			
64.25.03.700 СБ	Патрубок	56			
64.55.03.000	Опора картана	56			
64.55.03.000 СБ	Опора картана. Сборочный чертеж	57			
64.55.03.001	Стойка	57			
64.55.03.002	Балка	57			
64.55.03.003	Усилитель	58			
64.55.05.000	Опора	58			
64.55.05.000 СБ	Опора. Сборочный чертеж	58			
64.55.05.001	Стойка	58			
64.40.04.000	Опора	59			
64.40.04.000 СБ	Опора. Сборочный чертеж	59			
64.40.06.000	Опора	59			
64.40.06.000 СБ	Опора. Сборочный чертеж	59			
	Газопроводы КВ-ГМ-100.				
65.55.01.000	Переход	60			
65.55.01.000	Переход	60			
65.55.01.000 СБ	Переход. Сборочный чертеж	60			
65.55.01.001	Стенка	61			
65.55.01.002	Стенка	61			
65.55.01.003	Стенка	61			
65.55.03.000	Короб	61			
65.55.03.000 СБ	Короб. Сборочный чертеж	62			
65.55.03.001	Боковина	62			
65.55.04.000	Колено	62			
65.55.04.000 СБ	Колено. Сборочный чертеж	63			
65.55.04.100 СБ	Переход. Сборочный чертеж	63			
65.55.04.100	Переход	64			
65.55.04.110	Фланец	64			
65.55.04.110 СБ	Фланец. Сборочный чертеж	64			
65.55.04.101	Стенка	64			
65.55.04.102	Стенка	65			
65.55.04.200	Колено	65			
65.55.04.200 СБ	Колено. Сборочный чертеж	65			
65.55.04.201	Стенка	66			
65.55.04.202	Боковина	66			
65.55.04.203	Стенка	66			
65.55.04.300	Короб	66			
65.55.04.300 СБ	Короб. Сборочный чертеж	67			

64.55.01.000 СБ

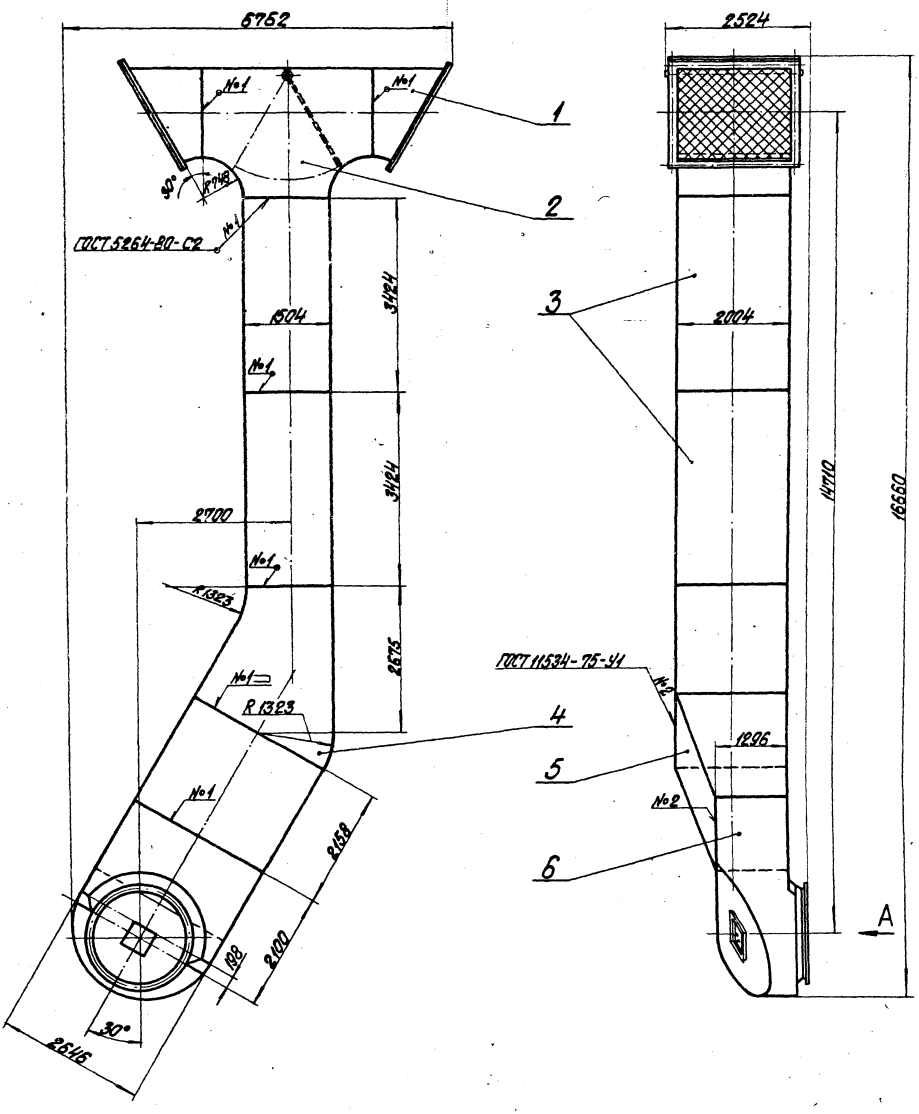

Размеры для справок

Вид А
М 1:20

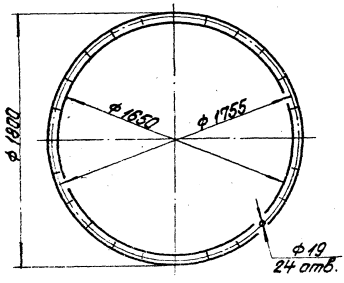

				64.55.01.000 СБ			
Изм.	Лист	№ докум.	Подпись	Дата	Всасывающий воздухопровод Сборочный чертеж	Лит.	Масса 3708	Масштаб 1:50
Разраб.		Зилеалвис						
Пров.		Колмец				Лист	Листов 1	
Гл. спец.		Сухоносов				ЛАТГИПРОПРОМ		
Н. контр.		Колмец						
Утв.		Попов						

Формат	Зона	Поз.	Обозначение	Наименование	Кол.	Примечание
				Документация		
А2			64.55.01.000 СБ	Сборочный чертеж		
				Сборочные единицы		
А4		1	64.19.02.000	Короб с сеткой	2	
А4		2	64.40.01.100	Короб с заслонкой	1	
А4		3	64.55.01.100	Короб	2	
А4		4	64.55.01.200	Переход	1	
А4		5	64.55.01.300	Переход	1	
А4		6	64.30.05.000	Карман	1	

Изм.	Лист	№ докум.	Подпись	Дата
Разраб.		Зилгалвис		11.82
Пров.		Колмец		11.82
Гл.спец.		Сухоносов		
Н.контр.		Колмец		
Утв.		Попов		

64.55.01.000

Всасывающий воздухопровод

Лит.	Лист	Листов
		1

ЛАТГИПРОПРОМ

Формат А4

Типовой проект 903-1-198 Альбом 2.3

Формат	Зона	Поз.	Обозначение	Наименование	Кол.	Примечание
				Документация		
А3			64.19.02.000 СБ	Сборочный чертеж		
				Сборочные единицы		
А4		1	64.19.02.100	Короб	1	
А4		2	64.19.02.200	Фланец	1	
				Детали		
Б4		3	64.19.02.001	Сетка		
				Сетка 20-2,0-0		
				ГОСТ 5336-80		
				2104±2,2х 1950±1,85	1	10,84 кг
				Стандартные изделия		
		4		Болт М10х35.46		
				ГОСТ 7798-70*	40	
		5		Гайка М10.5		
				ГОСТ 5915-70*	40	

Инв. № подл. | Подпись и дата | Взам. инв. № | Инв. № дубл. | Подпись и дата

Изм.	Лист	№ докум.	Подпись	Дата
Разраб.		Колмец		11.82
Пров.		Зилгалвис		11.82
Гл.спец.		Сухоносов		
Н.контр.		Колмец		
Утв.		Попов		

64.19.02.000

Короб с сеткой

Лит.	Лист	Листов
		1

ЛАТГИПРОПРОМ

Формат А4

64.19.02.000СБ

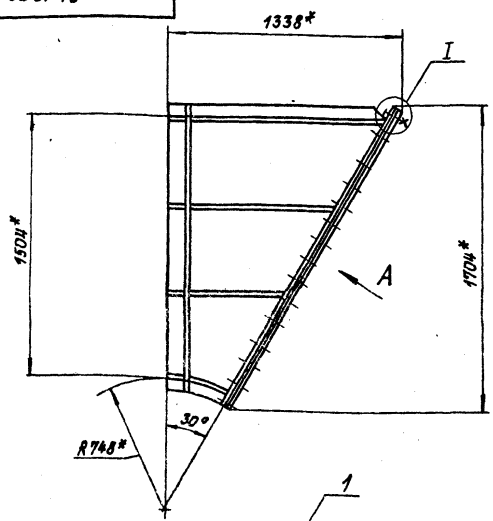

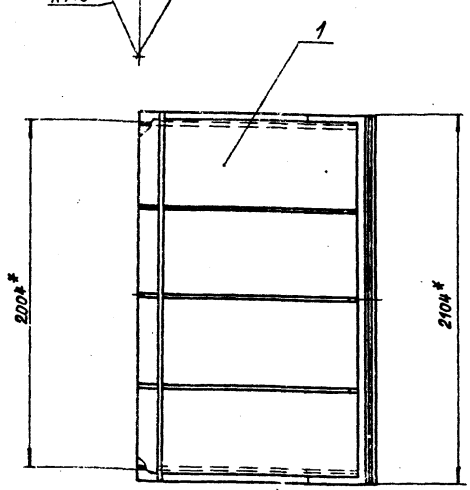

Вид А повернуто

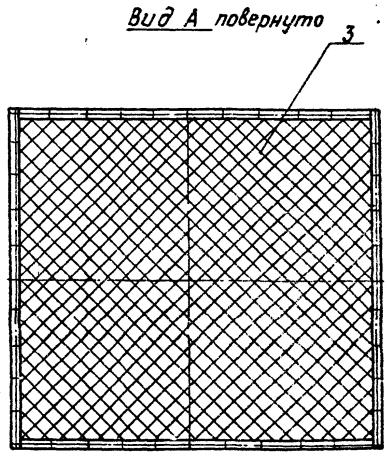

I
М1:1

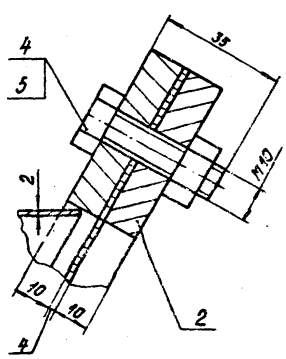

Размеры для справок.

64.19.02.000 СБ

Изм.	Лист	№ докум.	Подпись	Дата
Разраб.		Колмец		11.82
Пров.		Зилгалвис		11.82
Гл.спец.		Сухоносов		
Н.контр.		Колмец		
Утв.		Попов		

Короб с сеткой

Сборочный чертеж

Лит.	Масса	Масштаб
	199	1:20
Лист	Листов 1	

ЛАТГИПРОПРОМ

Формат А3

Формат	Зона	Поз.	Обозначение	Наименование	Кол.	Примечание
				Документация		
А3			64.19.02.100 СБ	Сборочный чертеж		
				Сборочные единицы		
А4		1	64.19.02.200	Фланец	1	
				Детали		
А4		2	64.19.02.101	Стенка	1	
А4		3	64.19.02.102	Стенка	2	
А4		4	64.19.02.103	Стенка	1	
				Материалы		
				Полоса 5×50 ГОСТ 103-76 / Вст3пс2 ГОСТ 535-79	15	кг

64.19.02.100

Изм.	Лист	№ докум.	Подпись	Дата
Разраб.		Колмец		
Пров.		Зилгалвис		
Гл. спец.		Суконосов		
Н. контр.		Колмец		
Утв.		Попов		

Короб

Лит.	Лист	Листов
		1

ЛАТГИПРОПРОМ

Формат А4

Альбом 2.3 Типовой проект 903-1-198

65.19.02.101

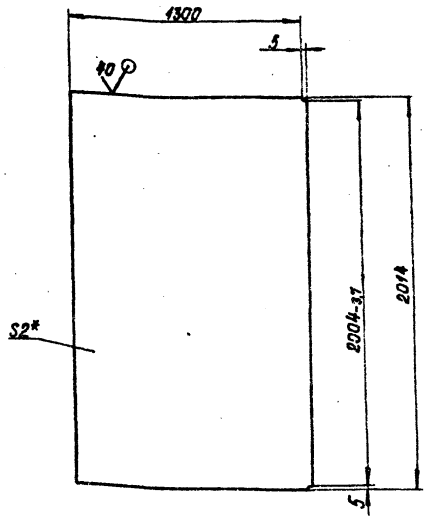

1.* Размеры для справок.
2. Неуказанные предельные отклонения размеров ± IT14/2.

Изм.	Лист	№ докум.	Подпись	Дата
Разраб.		Ионова		
Пров.		Зилгалвис		
Гл. спец.		Суконосов		
Н. контр.		Колмец		
Утв.		Попов		

Стенка

Лит.	Масса	Масштаб
	41,1	1:20
Лист	Листов 1	

Лист 2 ГОСТ 19903-74 / Вст3пс2 ГОСТ 16523-70*

ЛАТГИПРОПРОМ

Формат А4

64.19.02.100 СБ

Альбом 2.3 Типовой проект 903-1-198

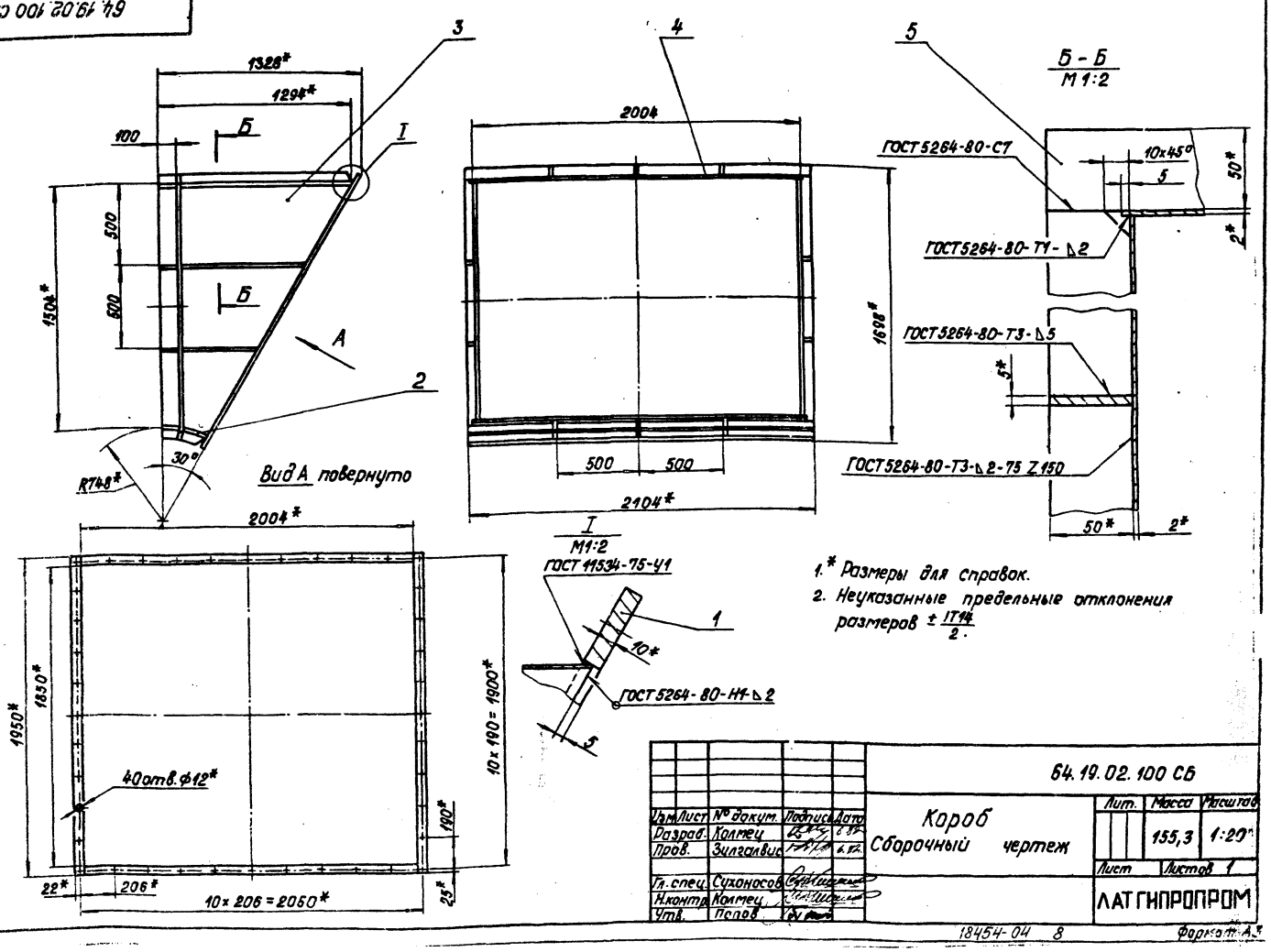

1.* Размеры для справок.
2. Неуказанные предельные отклонения размеров ± IT14/2.

64.19.02.100 СБ

Изм.	Лист	№ докум.	Подпись	Дата
Разраб.		Колмец		
Пров.		Зилгалвис		
Гл. спец.		Суконосов		
Н. контр.		Колмец		
Утв.		Попов		

Короб
Сборочный чертеж

Лит.	Масса	Масштаб
	155,3	1:20
Лист	Листов 1	

ЛАТГИПРОПРОМ

Формат А3

64.19.02.102

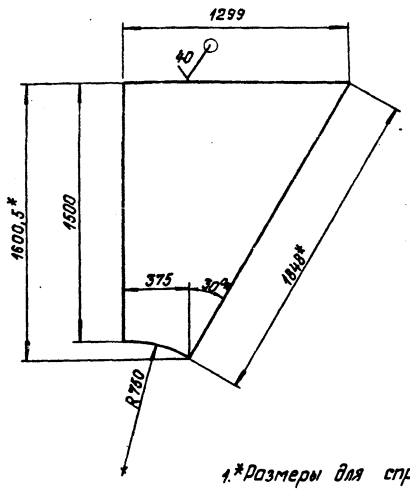

1.*Размеры для справок.
2. Неуказанные предельные отклонения размеров ± IT14/2.

Изм.	Лист	№ докум.	Подпись	Дата	64.19.02.102		
Разраб.		Цонова		6.82	Стенка	Лит.	Масса 20,7	Масштаб 1:20
Пров.		Зилгалвис		6.82		Лист	Листов 1
Гл.спец.		Суконосов			Лист 2 ГОСТ 19903-74 ВСт3пс2ГОСТ 16523-70*	ЛАТГИПРОПРОМ	
Н.контр.		Колмец					
Утв.		Попов					

Формат А4

64.19.02.103

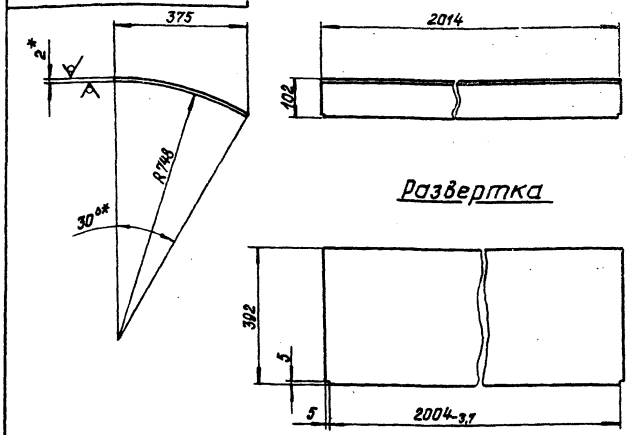

1.*Размеры для справок.
2. Неуказанные предельные отклонения размеров ± IT14/2.

Инв.№подл. | Подпись и дата | Взам.инв.№ | Инв.№дубл. | Подпись и дата

Типовой проект 903-1-198 Альбом 2.3

Изм.	Лист	№ докум.	Подпись	Дата	64.19.02.103		
Разраб.		Цонова		6.82	Стенка	Лит.	Масса 12,4	Масштаб 1:10
Пров.		Зилгалвис		6.82		Лист	Листов 1
Гл.спец.		Суконосов			Лист 2 ГОСТ 19903-74 ВСт3пс2ГОСТ 16523-70*	ЛАТГИПРОПРОМ	
Н.контр.		Колмец					
Утв.		Попов					

Формат А4

Формат	Зона	Поз.	Обозначение	Наименование	Кол.	Примечание
				Документация		
А4			64.19.02.200 СБ	Сборочный чертеж		
				Детали		
Б4		1	64.19.02.201	Полка		
				Полоса 10х50 ГОСТ 103-76 ВСт3сп3 ГОСТ 535-79	2	7,87 кг
Б4		2	64.19.02.202	Полка		
				Полоса 10х50 ГОСТ 103-76 ВСт3сп3 ГОСТ 535-79	2	7,66 кг

Изм.	Лист	№ докум.	Подпись	Дата	64.19.02.200		
Разраб.		Цонова		6.82	Фланец	Лит.	Лист	Листов 1
Пров.		Зилгалвис		6.82				
Гл.спец.		Суконосов				ЛАТГИПРОПРОМ		
Н.контр.		Колмец						
Утв.		Попов						

Формат А4

64.19.02.200 СБ

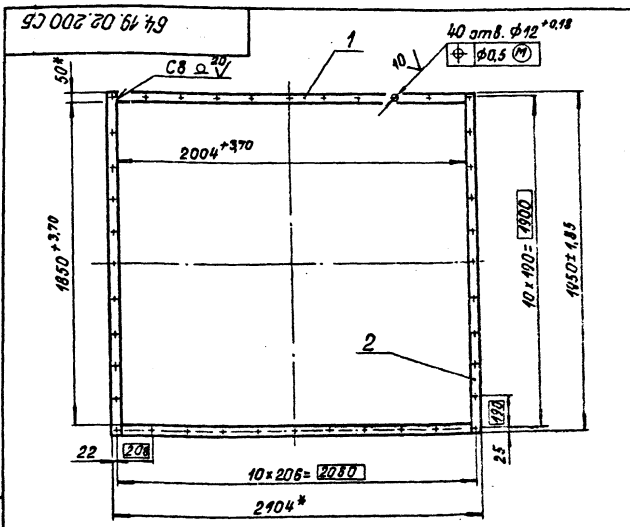

1.*Размеры для справок.
2. Сварные швы по ГОСТ 5264-80.
3. Обработка поверхностей реза деталей Б4 40.

Инв.№подл. | Подпись и дата | Взам.инв.№ | Инв.№дубл. | Подпись и дата

Типовой проект 903-1-198 Альбом 2.3

Изм.	Лист	№ докум.	Подпись	Дата	64.19.02.200 СБ		
Разраб.		Цонова		6.82	Фланец	Лит.	Масса 31,0	Масштаб 1:20
Пров.		Зилгалвис		6.82	Сборочный чертеж	Лист	Листов 1
Гл.спец.		Суконосов				ЛАТГИПРОПРОМ		
Н.контр.		Колмец						
Утв.		Попов						

18454-04

Формат А4

64.40.01.100 СБ

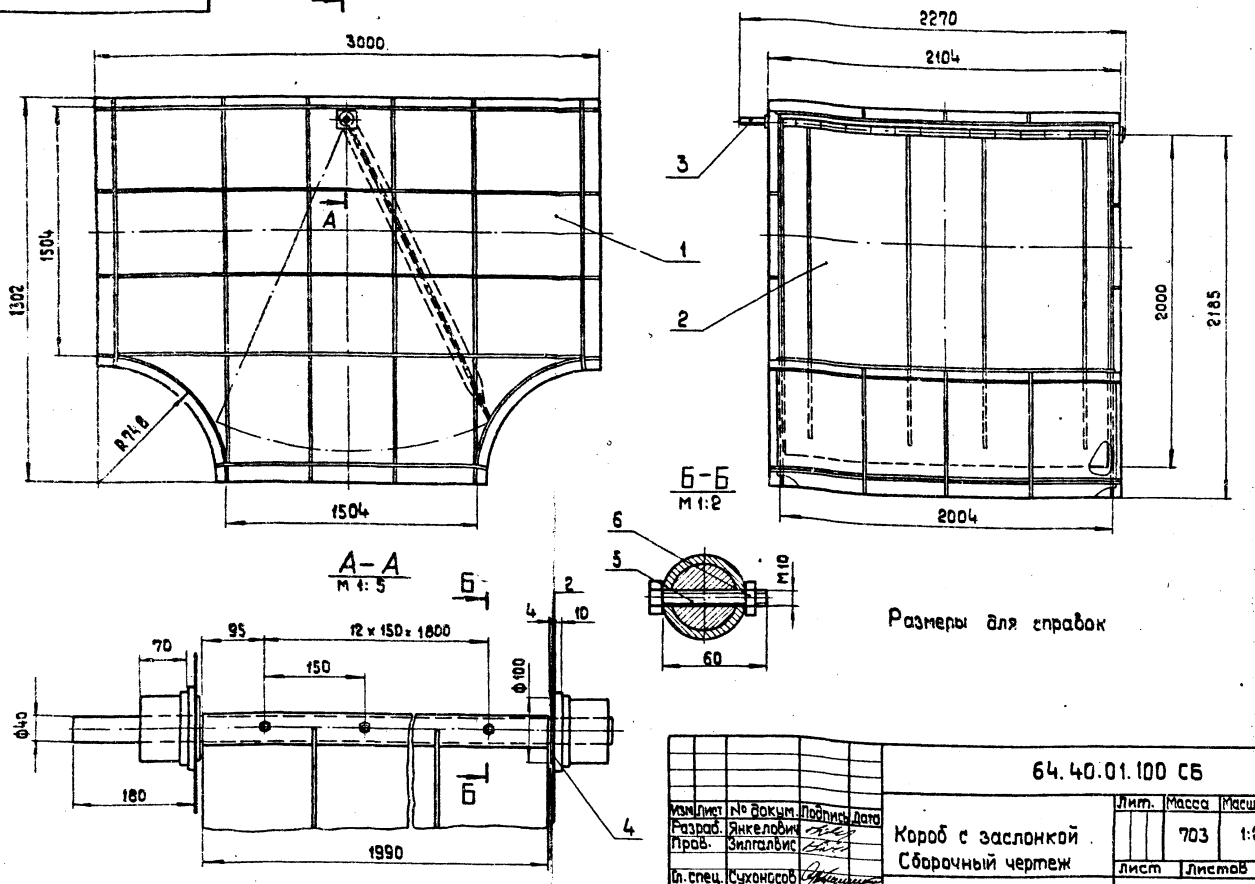

Размеры для справок

Изм.	Лист	№ докум.	Подпись	Дата	64.40.01.100 СБ			
Разраб.		Янкелович			Короб с заслонкой. Сборочный чертеж	Лит.	Масса	Масштаб
Пров.		Зилгалбис					703	1:20
Гл. спец.		Суконосов				Лист	Листов 1	
Н. контр.		Колпец				ЛАТГИПРОПРОМ		
Утв.		Попов						

Формат А3

Формат	Зона	Поз.	Обозначение	Наименование	Кол.	Примечание
				Документация		
А3			64.40.01.100 СБ	Сборочный чертеж		
				Сборочные единицы		
А4		1	64.40.01.110	Короб	1	
А4		2	64.19.05.200	Заслонка	1	
				Детали		
А3		3	64.19.05.001	Вал	1	
А4		4	64.22.01.002	Шайба	2	
				Стандартные изделия		
		5		Болт М10×65 ГОСТ 7798-70*	13	
		6		Гайка М10.5 ГОСТ 5915-70*	13	

Изм.	Лист	№ докум.	Подпись	Дата	64.40.01.100			
Разраб.		Изнова			Короб с заслонкой	Лит.	Лист	Листов
Пров.		Зилгалбис						1
Гл. спец.		Суконосов				ЛАТГИПРОПРОМ		
Н. контр.		Колпец						
Утв.		Попов						

Формат А4

64.22.01.002

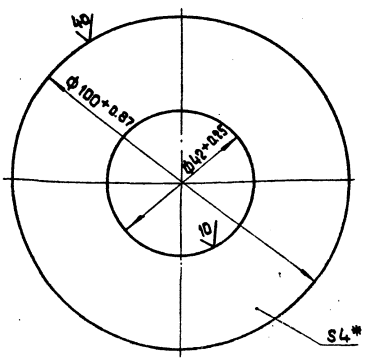

Размер для справок

Типовой проект 903-1-198 Альбом 2.3

Инв. № подл. | Подпись и дата | Взам. инв. № | Инв. № дубл. | Подпись и дата

Изм.	Лист	№ докум.	Подпись	Дата	64.22.01.002			
Разраб.		Янкелович			Шайба	Лит.	Масса	Масштаб
Пров.		Зилгалбис					0.2	1:1
Гл. спец.		Суконосов				Лист	Листов	
Н. контр.		Колпец				ЛАТГИПРОПРОМ		
Утв.		Попов						

Лист 4 ГОСТ 19903-74
8 Ст 3 пс 2 ГОСТ 14637-79

Формат А4

64.19.05.001

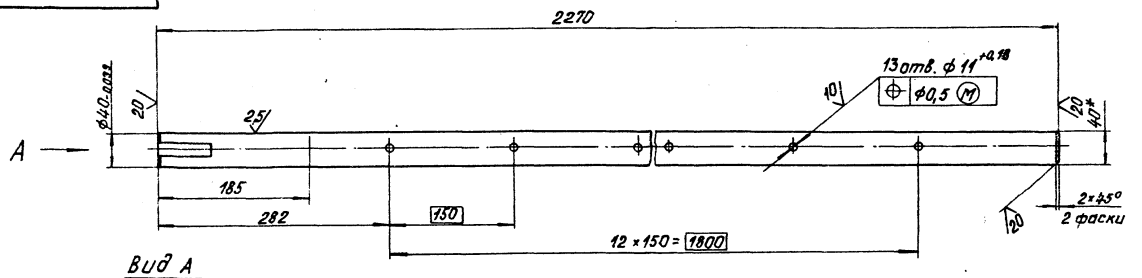

Вид А
М 1:1

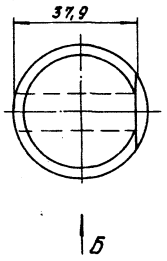

1.* Размеры для справок.

2. Неуказанные предельные отклонения размеров $\pm \frac{IT14}{2}$.

Вид Б повернуто
М 1:1

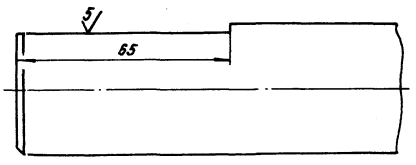

					64.19.05.001			
Изм.	Лист	№ докум.	Подп.	Дата	Вал	Лит.	Масса	Масштаб
Разраб.		Ионова					22,4	1:4
Пров.		Зилгалвис				Лист	Листов 1	
Гл. спец.		Сухоносов			Круг В-40 ГОСТ 2590-71 / ВСт3сп3ГОСТ535-70	ЛАТГИПРОПРОМ		
Н. контр.		Колмец						
Утв.		Попов						

Формат А3

64.40.01.110СБ

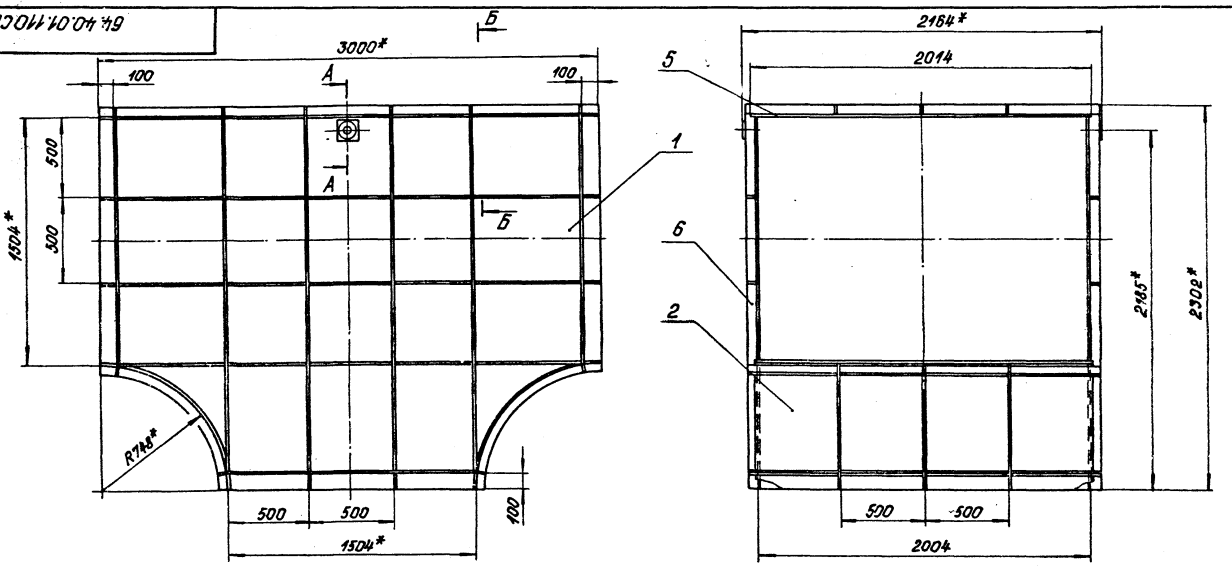

А-А
М 1:2

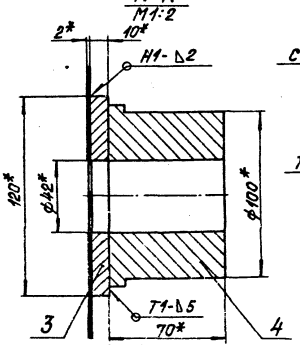

Б-Б
М 1:2

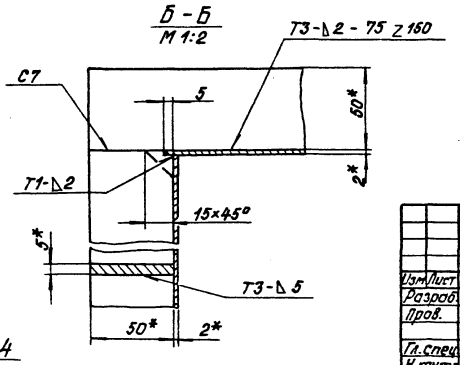

1.* Размеры для справок.

2. Неуказанные предельные отклонения размеров $\pm \frac{IT14}{2}$.

3. Сварные швы по ГОСТ 5264-80.

4. Обработка поверхностей реза детали БЧ 40.

					64.40.01.110СБ			
Изм.	Лист	№ докум.	Подпись	Дата	Короб Сборочный чертеж	Лит.	Масса	Масштаб
Разраб.		Янкелович					492	1:20
Пров.		Зилгалвис				Лист	Листов 1	
Гл. спец.		Сухоносов				ЛАТГИПРОПРОМ		
Н. контр.		Колмец						
Утв.		Попов						

Формат А

Формат	Зона	Поз.	Обозначение	Наименование	Кол.	Примечание
				Документация		
А3			64.40.01.110 СБ	Сборочный чертеж		
				Детали		
А4		1	64.40.01.111	Боковина	2	
А4		2	64.40.01.112	Стенка	2	
А4		3	64.22.01.105	Усилитель	2	
А4		4	64.22.01.106	Бобышка	2	
А4		5	64.40.01.113	Стенка		
				Лист 2 ГОСТ 19903-74 ВСт3пс2 ГОСТ 16523-70*	1	94,9 кг
				Материалы		
		6		Полоса 5х50 ГОСТ 103-76 ВСт3пс2 ГОСТ 535-79	65,7	м

Изм.	Лист	№ докум.	Подпись	Дата	64.40.01.110			
Разраб.		Янкелович			Короб	Лит.	Лист	Листов 1
Пров.		Зилгалвис				ЛАТГИПРОПРОМ		
Гл. спец.		Суконосов						
Н. контр.		Колмец						
Утв.		Попов						

Формат А4

64.40.01.111

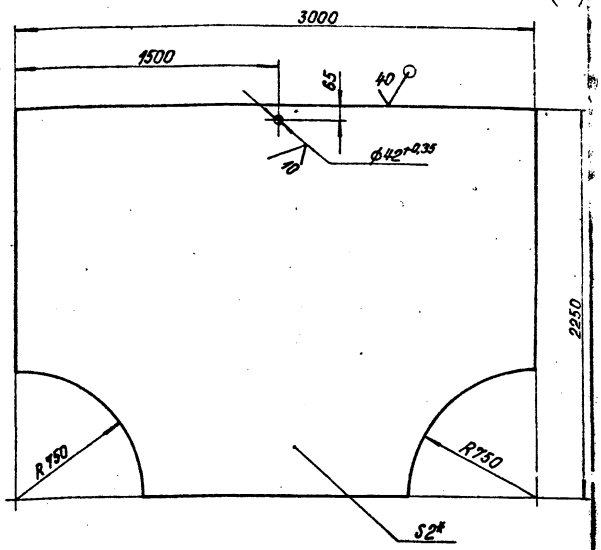

1.* Размер для справок.
2. Неуказанные предельные отклонения размеров $\pm \frac{IT14}{2}$.

Типовой проект 903-1-198 Альбом 2.3

Инв. № подл. | Подпись и дата | Взам. инв. № | Инв. № дубл. | Подпись и дата

Изм.	Лист	№ докум.	Подпись	Дата	64.40.01.111			
Разраб.		Янкелович			Боковина	Лит.	Масса	Масштаб
Пров.		Зилгалвис					92,1	1:20
Гл. спец.		Суконосов				Лист	Листов 1	
Н. контр.		Колмец			2 ГОСТ 19903-74 Лист ВСт3пс2 ГОСТ 16523-70*	ЛАТГИПРОПРОМ		
Утв.		Попов						

Формат А4

64.40.01.112

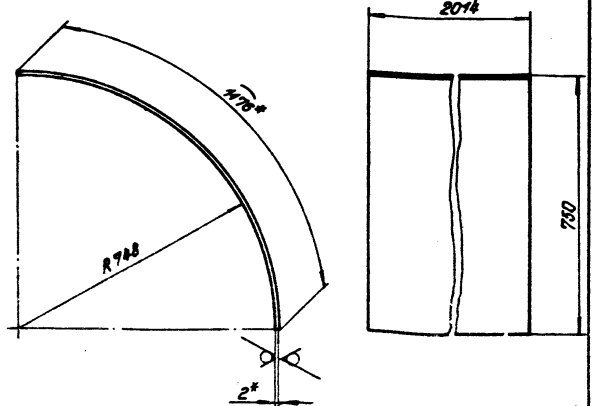

1.* Размеры для справок.
2. Неуказанные предельные отклонения размеров $\pm \frac{IT14}{2}$.

Изм.	Лист	№ докум.	Подпись	Дата	64.40.01.112			
Разраб.		Янкелович			Стенка	Лит.	Масса	Масштаб
Пров.		Зилгалвис					37,2	1:10
Гл. спец.		Суконосов				Лист	Листов 1	
Н. контр.		Колмец			2 ГОСТ 19903-74 Лист ВСт3пс2 ГОСТ 16523-70*	ЛАТГИПРОПРОМ		
Утв.		Попов						

Формат А4

64.22.01.105

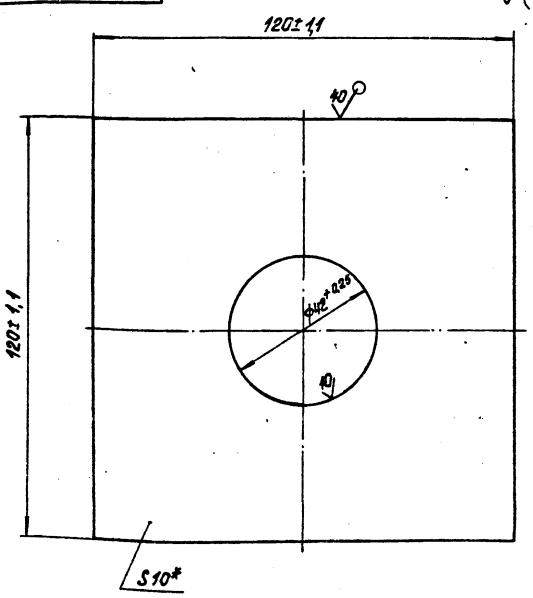

* Размер для справок

Типовой проект 903-1-198 Альбом 2.3

Инв. № подл. | Подпись и дата | Взам. инв. № | Инв. № дубл. | Подпись и дата

Изм.	Лист	№ докум.	Подпись	Дата	64.22.01.105			
Разраб.		Иванова			Усилитель	Лит.	Масса	Масштаб
Пров.		Зилгалвис					1,03	1:1
Гл. спец.		Суконосов				Лист	Листов 1	
Н. контр.		Колмец			10 ГОСТ 19903-74 Лист ВСт3сп3 ГОСТ 14637-79	ЛАТГИПРОПРОМ		
Утв.		Попов						

64.22.01.106

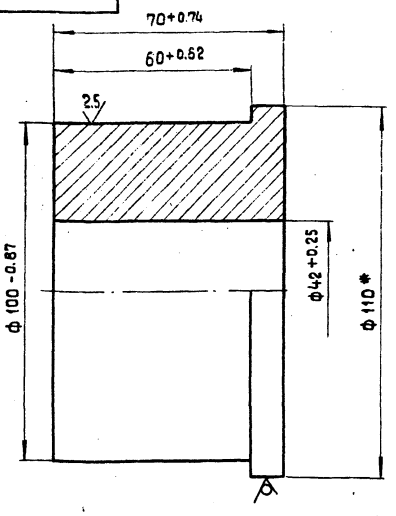

* Размер для справок.

Изм.	Лист	№ докум.	Подпись	Дата
Разраб.		Янкелович		
Пров.		Зилгалвис		
Гл.спец.		Сухоносов		
Н.контр.		Колмец		
Утв.		Попов		

64.22.01.106

Бобышка

Лит.	Масса	Масштаб
	3.69	1:1
Лист	Листов 1	

Круг В 110 ГОСТ 2590-71 / В Ст3пс3 ГОСТ 535-79

ЛАТГИПРОПРОМ

Формат А4

Фарм.	Зона	Поз.	Обозначение	Наименование	Кол.	Примечание
				Документация		
А4			64.19.05.200 СБ	Сборочный чертеж		
				Детали		
А4		1	64.19.05.201	Втулка	1	
А4		2	64.19.05.202	Ребро	8	
А4		3	64.19.05.203	Створка		
				Лист 5 ГОСТ 19903-74 / В Ст3пс2 ГОСТ 14637-79		
				1990-1.5 × 1975-1.5 мм	1	154.3 кг

Типовой проект 903-1-198 Альбом 2.3

Инв.№ подл. | Подпись и дата | Взам.инв.№ | Инв.№ дубл. | Подпись и дата

64.19.05.200

Изм.	Лист	№ докум.	Подпись	Дата
Разраб.		Ионова		
Пров.		Зилгалвис		
Гл.спец.		Сухоносов		
Н.контр.		Колмец		
Утв.		Попов		

Заслонка

Лит.	Лист	Листов
		1

ЛАТГИПРОПРОМ

Формат А4

64.19.05.200СБ

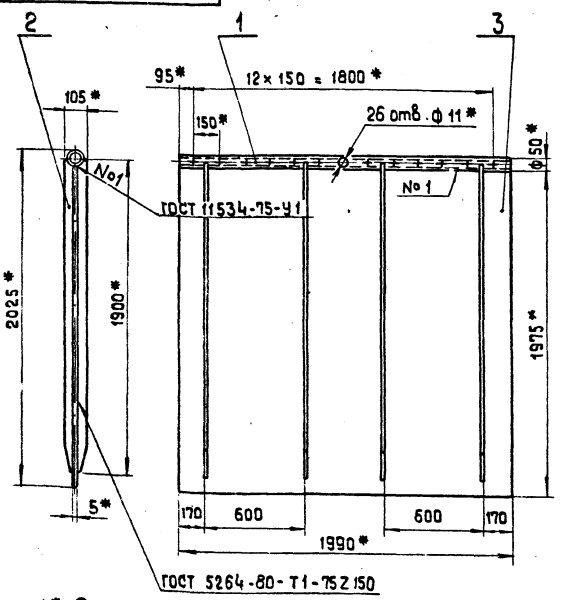

1.* Размеры для справок.

2. Неуказанные предельные отклонения размеров $\pm \frac{IT14}{2}$

Изм.	Лист	№ докум.	Подпись	Дата
Разраб.		Зилгалвис		
Пров.		Колмец		
Гл.спец.		Сухоносов		
Н.контр.		Колмец		
Утв.		Рубинс		

64.19.05.200 СБ

Заслонка
Сборочный чертеж

Лит.	Масса	Масштаб
	193	1:20
Лист	Листов 1	

ЛАТГИПРОПРОМ

Формат А4

64.19.05.201

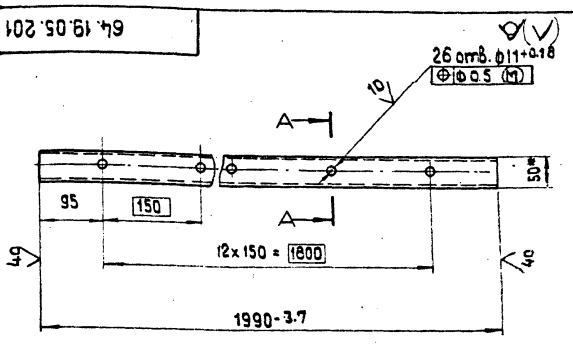

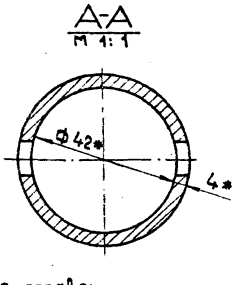

1.* Размер для справок

2. Неуказанные предельные отклонения. размеров $\pm \frac{IT14}{2}$

Изм.	Лист	№ докум.	Подпись	Дата
Разраб.		Янкелович		
Пров.		Зилгалвис		
Гл.спец.		Сухоносов		
Н.контр.		Колмец		
Утв.		Попов		

64.19.05.201

Втулка

Лит.	Масса	Масштаб
	8.9	1:5
Лист	Листов 1	

Труба 50×4 ГОСТ 8732-70* / В 20 ГОСТ 8731-74*

ЛАТГИПРОПРОМ

Формат А4

64.19.05.202

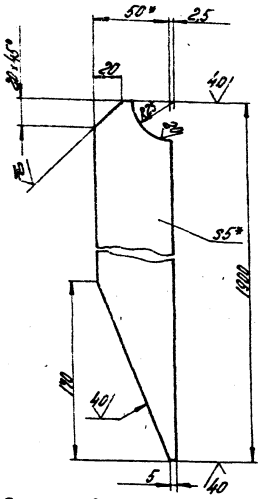

1.* Размеры для справок.
2. Неуказанные предельные отклонения размеров $\pm \frac{IT14}{2}$.

Изм.	Лист	№ докум.	Подпись	Дата	64.19.05.202			
Разраб.		Янкелевич			Ребро	Лит.	Масса	Масштаб
Пров.		Зилгалвис					3,7	1:2
Гл. спец.		Сухоносов			Полоса $\frac{5\times50\ ГОСТ\ 103-76}{ВСт3пс2\ ГОСТ\ 535-79}$	Лист	Листов 1	
Н. контр.		Колмеи				ЛАТГИПРОПРОМ		
Утв.		Попов						

Формат А4

Типовой проект 903-1-198 Альбом 2.3

Форм.	Зона	Поз.	Обозначение	Наименование	Кол.	Примечание
				Документация		
			64.55.01.100 СБ	Сборочный чертеж		
				Детали		
		1	64.55.01.101	Стенка		
				Лист $\frac{2\ ГОСТ\ 19903-74}{ВСт3пс2\ ГОСТ\ 16523-70}$	2	80,64 кг
		2	64.55.01.102	Стенка		
				Лист $\frac{2\ ГОСТ\ 19903-74}{ВСт3пс2\ ГОСТ\ 16523-70}$	2	108,27 кг
				Материалы		
		3		Полоса $\frac{5\times50\ ГОСТ\ 103-76}{ВСт3пс2\ ГОСТ\ 535-79}$	63,3	м

Изм.	Лист	№ докум.	Подпись	Дата	64.55.01.100			
Разраб.		Ионова			Короб	Лит.	Лист	Листов
Пров.		Зилгалвис						1
Гл. спец.		Сухоносов				ЛАТГИПРОПРОМ		
Н. контр.		Колмеи						
Утв.		Попов						

Формат А4

64.55.01.100

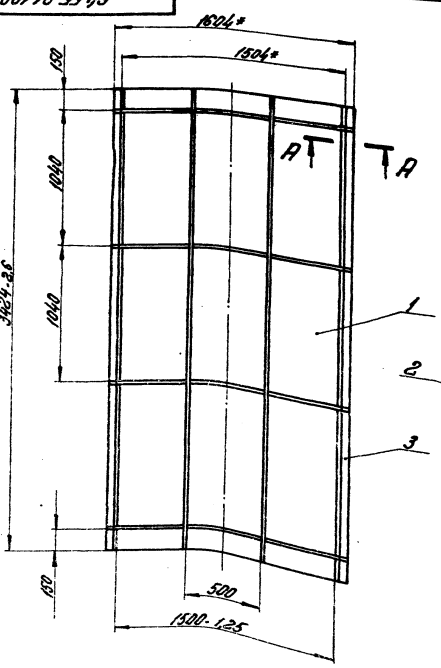

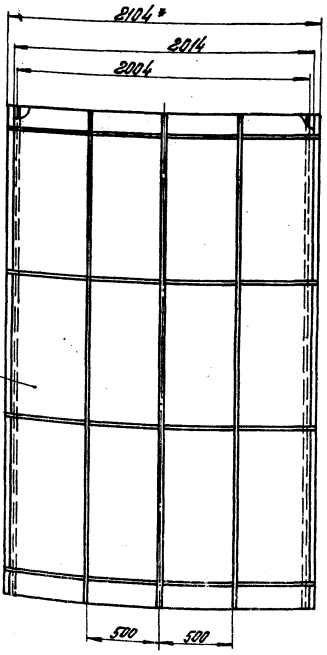

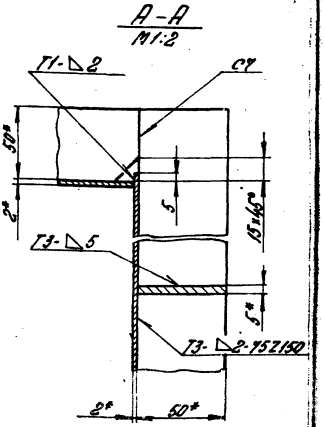

1.* Размеры для справок.
2. Неуказанные предельные отклонения размеров $\pm \frac{IT14}{2}$.
3. Сварные швы по ГОСТ 5264-80.
4. Обработка поверхностей реза деталей БУ 40.

Изм.	Лист	№ докум.	Подпись	Дата	64.55.01.100 СБ			
Разраб.		Ионова			Короб. Сборочный чертеж.	Лит.	Масса	Масштаб
Пров.		Зилгалвис					502	1:20
Гл. спец.		Сухоносов				Лист	Листов 1	
Н. контр.		Колмеи				ЛАТГИПРОПРОМ		
Утв.		Попов						

18454-04 14

Формат А3

Форм.	Зона	Поз.	Обозначение	Наименование	Кол.	Примечание
				Документация		
А3			64.55.01.200 СБ	Сборочный чертеж		
				Детали		
А4		1	64.55.01.201	Боковина	2	
А4		2	64.55.01.202	Стенка	1	
А4		3	64.55.01.203	Стенка	1	
				Материалы		
		4		Полоса 5×50 ГОСТ 103-76 / ВСт3пс2 ГОСТ 535-79	80,4	м

64.55.01.200

Изм.	Лист	№ докум.	Подпись	Дата
Разраб.		Ионова		
Пров.		Зилгалвис		
Гл. спец.		Сихоносов		
Н. контр.		Колтеш		
Утв.		Попов		

Переход.

Лит.	Лист	Листов
		1

ЛАТГИПРОПРОМ

Формат А4

Типовой проект 903-1-198 Альбом 2.3

64.55.01.201

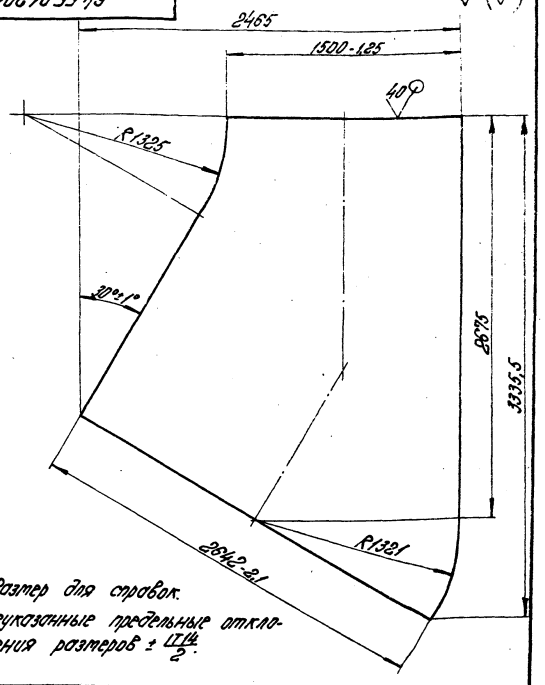

1.* Размер для справок.
2. Неуказанные предельные отклонения размеров ± $\frac{IT14}{2}$.

64.55.01.201

Изм.	Лист	№ докум.	Подпись	Дата
Разраб.		Ионова		
Пров.		Зилгалвис		
Гл. спец.		Сихоносов		
Н. контр.		Колтеш		
Утв.		Попов		

Боковина

Лит.	Масса	Масштаб
	89,82	1:20

Лист 2 ГОСТ 19903-74 / ВСт3пс2 ГОСТ 16523-70

Лист | Листов 1

ЛАТГИПРОПРОМ

Формат А4

64.55.01.200 СБ

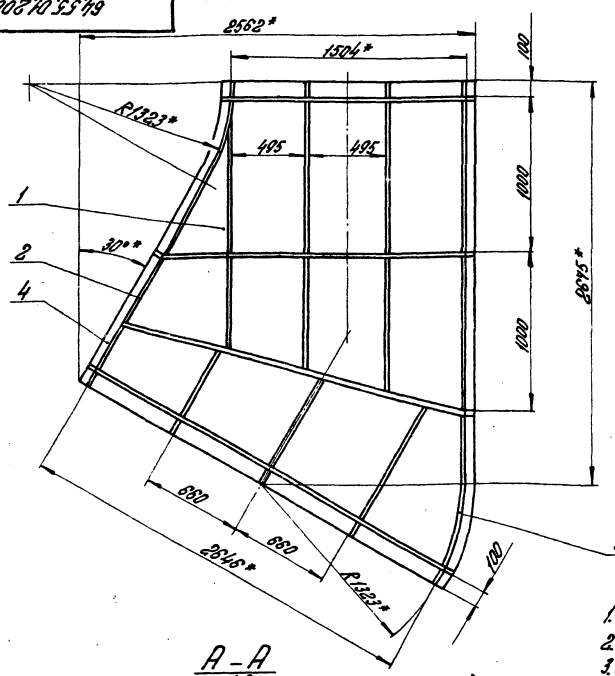

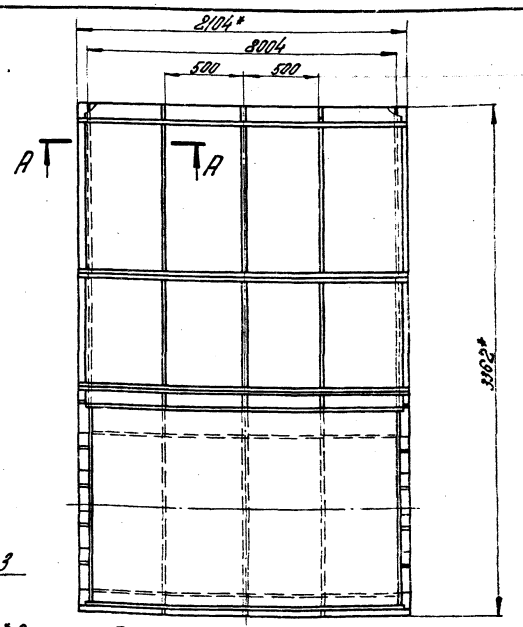

1.* Размеры для справок.
2. Неуказанные предельные отклонения размеров ± $\frac{IT14}{2}$.
3. Сварные швы по ГОСТ 5264-80.

А – А
М 1:2

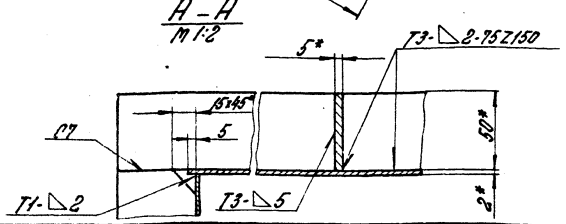

64.55.01.200 СБ

Изм.	Лист	№ докум.	Подпись	Дата
Разраб.		Ионова		
Пров.		Зилгалвис		
Гл. спец.		Сихоносов		
Н. контр.		Колтеш		
Утв.		Попов		

Переход.
Сборочный чертеж.

Лит.	Масса	Масштаб
	515	1:20

Лист | Листов 1

ЛАТГИПРОПРОМ

18454-04 15 Формат А3

64.55.01.202

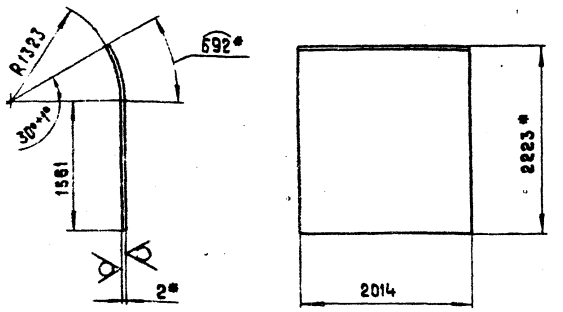

1* Размеры для справок.

2. Неуказанные предельные отклонения размеров $\pm \frac{IT14}{2}$.

Изм.	Лист	№ докум.	Подпись	Дата
Разраб.		Ионова		
Пров.		Зилгалбис		
Гл.спец.		Сухоносов		
Н.контр.		Колмец		
Утв.		Попов		

64.55.01.202

Стенка

Лит.	Масса	Масштаб
	71.24	1:40

Лист | Листов 1

Лист 2 ГОСТ 19903-74 / ВСт3пс2 ГОСТ 16523-70*

ЛАТГИПРОПРОМ

Формат А4

64.55.01.203

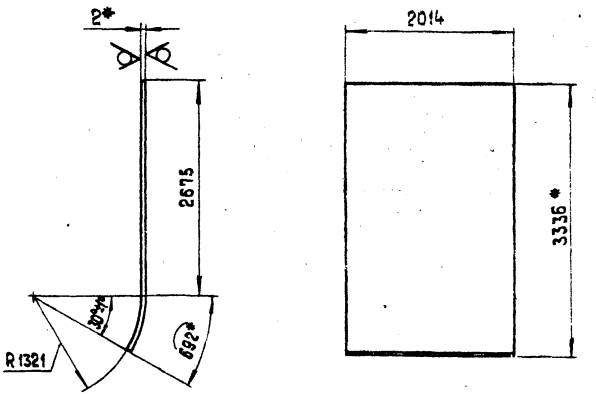

1* Размеры для справок.

2 Неуказанные предельные отклонения размеров $\pm \frac{IT14}{2}$.

Изм.	Лист	№ докум.	Подпись	Дата
Разраб.		Ионова		
Пров.		Зилгалбис		
Гл.спец.		Сухоносов		
Н.контр.		Колмец		
Утв.		Попов		

64.55.01.203

Стенка

Лит.	Масса	Масштаб
	106.47	1:40

Лист | Листов 1

Лист 2 ГОСТ 19903-74 / ВСт3пс2 ГОСТ 16523-70*

ЛАТГИПРОПРОМ

Формат А4

Типовой проект 903-1-198 Альбом 2.3

Инв.№ подл. | Подпись и дата | Взам. инв.№ | Инв.№ дубл. | Подпись и дата

Формат	Зона	Поз.	Обозначение	Наименование	Кол.	Примечание
				Документация		
А4			64.55.01.300 СБ	Сборочный чертеж		
				Детали		
А3		1	64.55.01.301	Стенка	2	
Б4		2	64.55.01.302	Стенка		
				Лист 2 ГОСТ 19903-74 / ВСт3пс2 ГОСТ 16523-70*	1	89.52 кг
Б4		3	64.55.01.303	Стенка		
				Лист 2 ГОСТ 19903-74 / ВСт3пс2 ГОСТ 16523-70*	1	94.2 кг
				Материалы		
		4		Полоса 5×50 ГОСТ 103-76 / ВСт3пс2 ГОСТ 535-79	35.6	м

Изм.	Лист	№ докум.	Подпись	Дата
Разраб.		Ионова		
Пров.		Зилгалбис		
Гл.спец.		Сухоносов		
Н.контр.		Колмец		
Утв.		Попов		

64.55.01.300

Переход

Лит.	Лист	Листов
		1

ЛАТГИПРОПРОМ

Формат А4

64.55.01.301

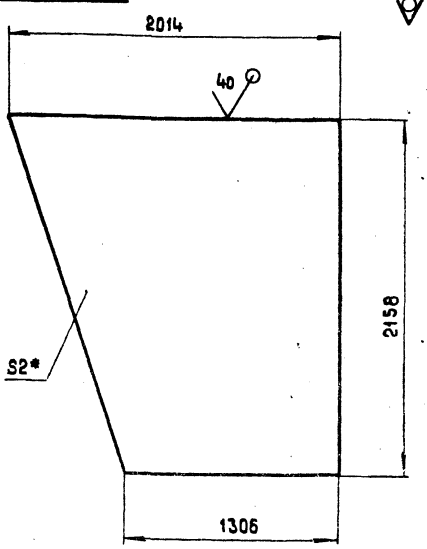

1* Размер для справок.

2. Неуказанные предельные отклонения размеров $\pm \frac{IT14}{2}$.

Изм.	Лист	№ докум.	Подпись	Дата
Разраб.		Ионова		
Пров.		Зилгалбис		
Гл.спец.		Сухоносов		
Н.контр.		Колмец		
Утв.		Попов		

64.55.01.301

Стенка

Лит.	Масса	Масштаб
	56.25	1:20

Лист | Листов 1

Лист 2 ГОСТ 19903-74 / ВСт3пс2 ГОСТ 16523-70*

ЛАТГИПРОПРОМ

Инв.№ подл. | Подпись и дата | Взам. инв.№ | Инв.№ дубл. | Подпись и дата

Формат А4

64.55.01.300СБ

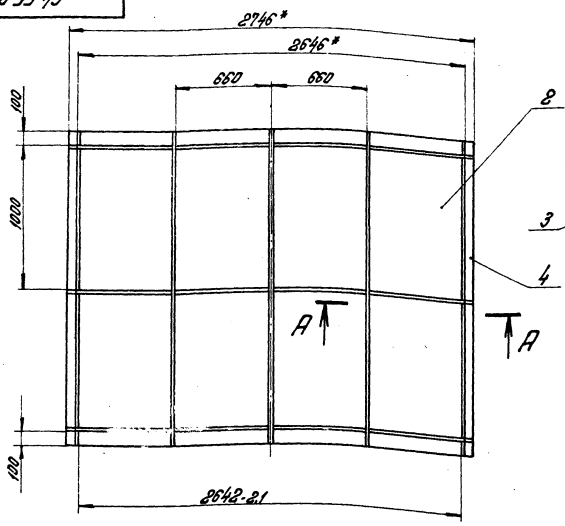

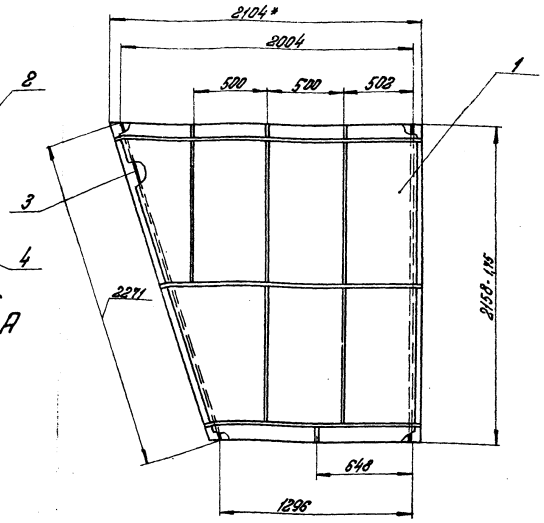

А-А
М1:2

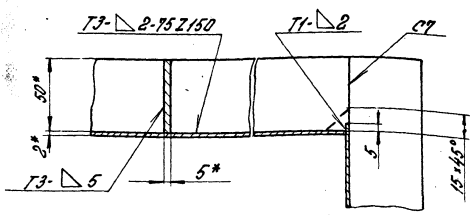

1.* Размеры для справок.
2. Неуказанные предельные отклонения размеров ± $\frac{IT14}{2}$.
3. Обработка поверхностей реза деталей БЧ $\frac{40}{}$.
4. Сварные швы по ГОСТ 5264-80.

Изм.	Лист	№ докум.	Подпись	Дата	64.55.01.300 СБ			
Разраб.		Попова			Переход. Сборочный чертеж.	Лит.	Масса	Масштаб
Пров.		Зилгалвис					366	1:20
Гл.спец.		Сухоносов				Лист	Листов 1	
Н.контр.		Колмец				ЛАТГИПРОПРОМ		
Утв.		Попов						

Формат А3

64.30.05.004

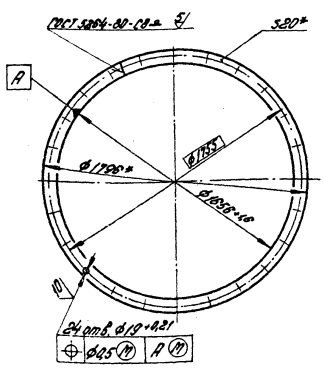

* Размеры для справок.

Изм.	Лист	№ докум.	Подпись	Дата	64.30.05.004			
		Попова			Фланец	Лит.	Масса	Масштаб
		Зилгалвис					59,6	1:20
		Сухоносов			Полоса 20×70 ГОСТ 103-76 / ВСт3сп3 ГОСТ 535-79	Лист	Листов 1	
		Колмец				ЛАТГИПРОПРОМ		
		Попов						

Формат А4

Типовой проект 903-1-198 Альбом 2.3

Формат	Зона	Поз.	Обозначение	Наименование	Кол.	Примечание
				Документация		
А3			64.30.05.000 СБ	Сборочный чертеж		
				Сборочные единицы		
А4		1	52.02.00.000	Люк лаза	1	
				Детали		
А3		2	64.30.05.001	Боковина	1	
А3		3	64.30.05.002	Стенка	1	
А3		4	64.30.05.003	Стенка	1	
А4		5	64.30.05.004	Фланец	1	
А4		6	64.30.05.005	Конус	1	
А3		7	64.30.05.006	Полуконус	1	
А4		8	64.30.05.007	Удлинитель	1	
				Материалы		
		9		Полоса 5×50 ГОСТ 103-76 / ВСт3пс2 ГОСТ 535-79	30	м

Подпись и дата | Инв. № дубл. | Взам. инв. №

Изм.	Лист	№ докум.	Подпись	Дата	64.30.05.000			
Разраб.		Зилгалвис			Карман	Лит.	Лист	Листов
Пров.		Колмец						
Гл.спец.		Сухоносов				ЛАТГИПРОПРОМ		
Н.контр.		Колмец						
Утв.		Попов						

18454-04 17 Формат А4

64.30.05.000 СБ

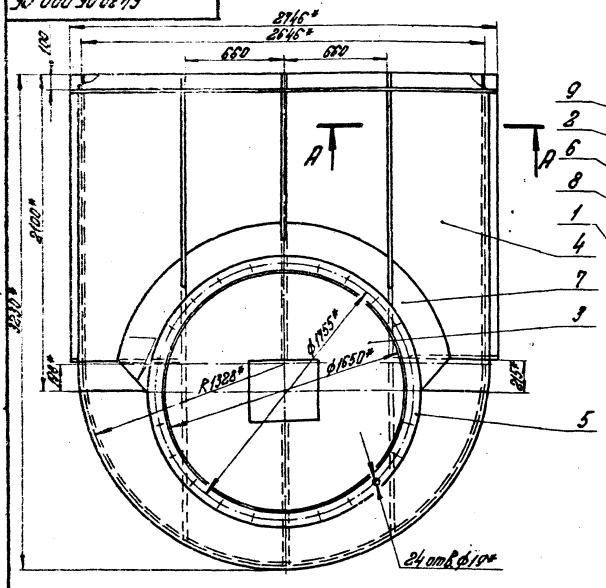

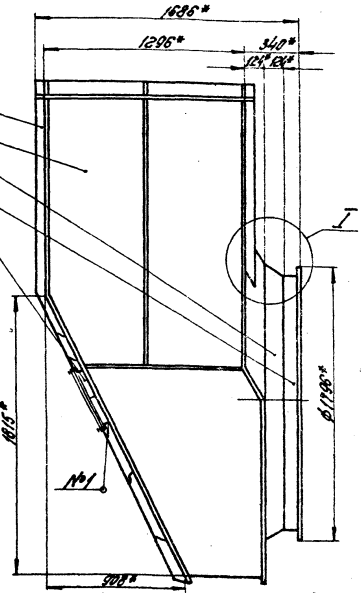

1.* Размеры для справок.
2. Неуказанные предельные отклонения размеров: IT14/2.

А – А
М1:2

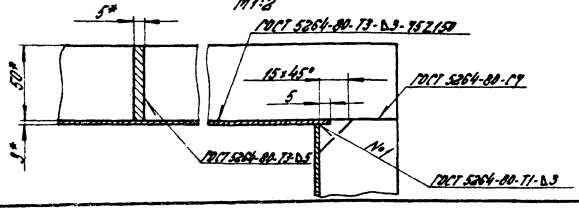

						64.30.05.000 СБ	
Гл. инж.		№ докум.	Подпись	Дата	Корпус сборочный чертеж.	Лит.	Масса	Масштаб
Разраб.		Зубенин					127	1:30
Пров.		Колпец				Лист	Листов 1	
Гл. спец.		Сухонос				ЛАТГИПРОПРОМ		
Н. контр.		Колпец						
Утв.		Попов						

Формат А3

64.30.05.001

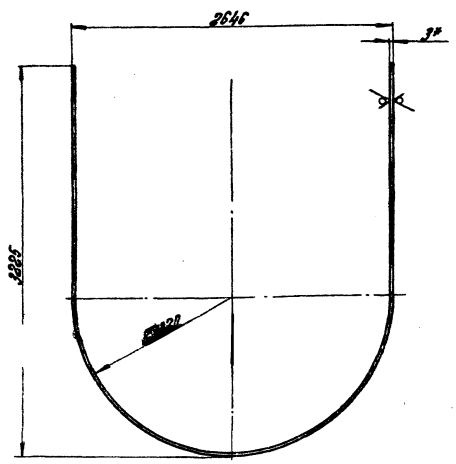

1.* Размеры для справок.
2. Неуказанные предельные отклонения размеров: IT14/2.

Развертка

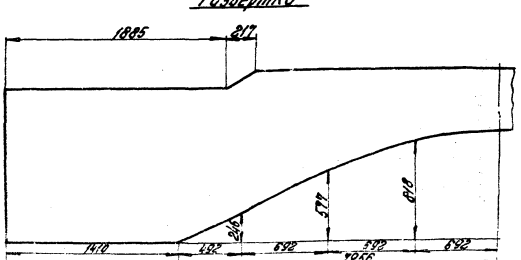

						64.30.05.001	
Гл. инж.		№ докум.	Подпись	Дата	Обечайка	Лит.	Масса	Масштаб
Разраб.		Зубенин					198	1:25
Пров.		Колпец				Лист	Листов 1	
Гл. спец.		Сухонос			Лист 3 ГОСТ 19003-74	ЛАТГИПРОПРОМ		
Н. контр.		Колпец			Вст. Элс 2 ГОСТ 16523-70*			
Утв.		Попов						

18454-04 8

Формат А3

64.30.05.002

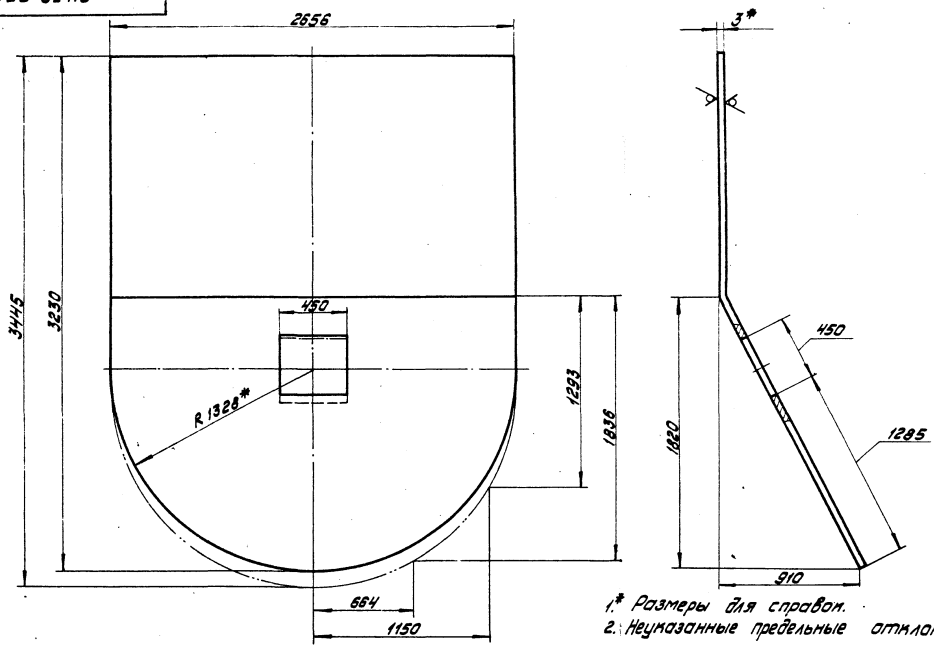

1.* Размеры для справок.
2. Неуказанные предельные отклонения размеров ± IT14/2.

Изм.	Лист	№ докум.	Подпись	Дата	64.30.05.002			
Разраб.		Эдинын			Стенка	Лит.	Масса	Масштаб
Пров.		Колмец					193	1:20
Т. спец.		Суханосов				Лист	Листов 1	
Н. контр.		Колмец			Лист 3 ГОСТ 19903-74 ВСт3пс2 ГОСТ 16523-70*	ЛАТГИПРОПРОМ		
Утв.		Попов						

Формат А3

64.30.05.003

40 (√)

Развертка

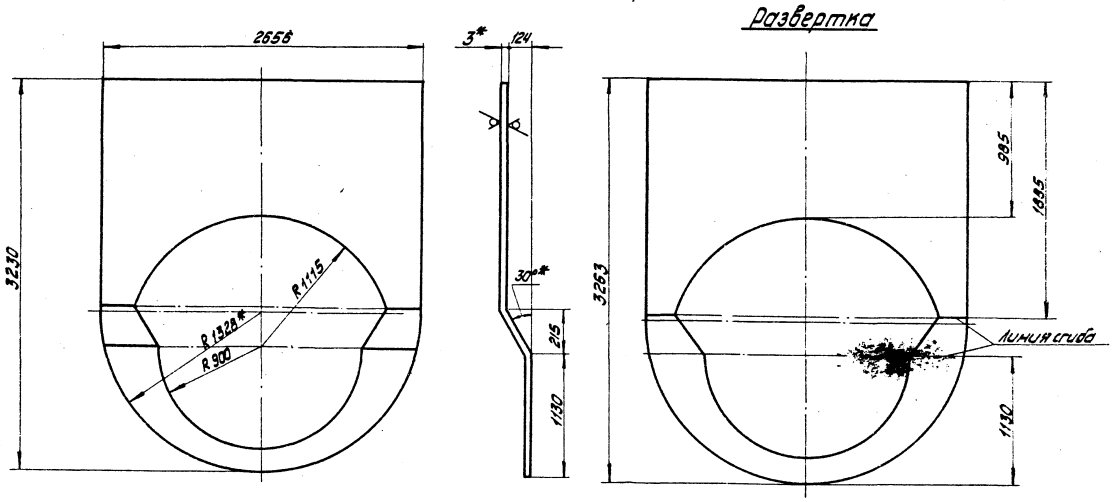

1.* Размеры для справок.
2. Неуказанные предельные отклонения размеров ± IT14/2.

Изм.	Лист	№ докум.	Подпись	Дата	64.30.05.003			
Разраб.		Эдинын			Стенка	Лит.	Масса	Масштаб
Пров.		Колмец					111	1:25
Т. спец.		Суханосов				Лист	Листов 1	
Н. контр.		Колмец			Лист 3 ГОСТ 19903-74 ВСт3пс2 ГОСТ 16523-70*	ЛАТГИПРОПРОМ		
Утв.		Попов						

Формат А3

64.30.05.005

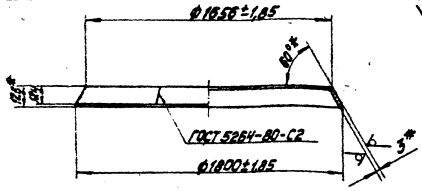

Развертка
М1:50

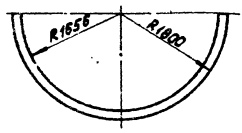

1.* Размеры для справок.
2. Неуказанные предельные отклонения размеров ±IT14/2.

Изм. Лист	№ докум.	Подпись	Дата	64.30.05.005	
Разраб.	Эдиньш			Конус	Лит. / Масса / Масштаб: 37 / 1:20
Пров.	Колмец				Лист / Листов 1
Гл. спец.	Суконосов			Лист 3 ГОСТ 19903-74 ВСт3пс2 ГОСТ 16523-70*	ЛАТГИПРОПРОМ
Н. контр.	Колмец				
Утв.	Попов				

Формат А4

64.30.05.007

Альбом 2.3 Типовой проект 903-1-198

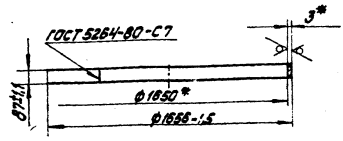

* Размеры для справок.

Изм. Лист	№ докум.	Подпись	Дата	64.30.05.007	
Разраб.	Эдиньш			Удлинитель	Лит. / Масса / Масштаб: 3,4 / 1:10
Пров.	Колмец				Лист / Листов 1
Гл. спец.	Суконосов			Лист 3 ГОСТ 19903-74 ВСт3пс2 ГОСТ 16523-70*	ЛАТГИПРОПРОМ
Н. контр.	Колмец				
Утв.	Попов				

Формат А4

64.30.05.006

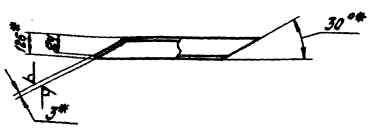

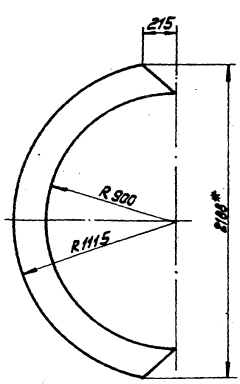

Развертка

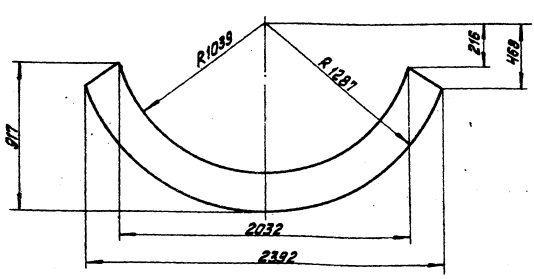

1.* Размеры для справок.
2. Неуказанные предельные отклонения размеров ± IT14/2.

Изм. Лист	№ докум.	Подпись	Дата	64.30.05.006	
Разраб.	Эдиньш			Полуконус	Лит. / Масса / Масштаб: 39 / 1:20
Пров.	Колмец				Лист / Листов 1
Гл. спец.	Суконосов			Лист 3 ГОСТ 19903-74 ВСт3пс2 ГОСТ 16523-70*	ЛАТГИПРОПРОМ
Н. контр.	Колмец				
Утв.	Попов				

Формат А3

Обозначение	Наименование	Кол.	Примечание
	Документация		
58.02.00.000 СБ	Сборочный чертеж		
	Сборочные единицы		
1	58.02.01.000	Фланец	1	
2	58.02.02.000	Крышка	1	
	Детали		
3	58.02.00.001	Прокладка	1	
	Стандартные изделия		
4	Болт М12×30.36 ГОСТ 7798-70	12	
5	Гайка М12.4 ГОСТ 5915-70	12	

Типовой проект 903-1-198 Альбом 2

Инв. № подл. | Подпись и дата | Взам. инв. №

58.02.00.000

Люк 1030

Лит. | Масса | Масштаб

ЛАТГИПРОПРОМ

Формат А4

100.00.02.82

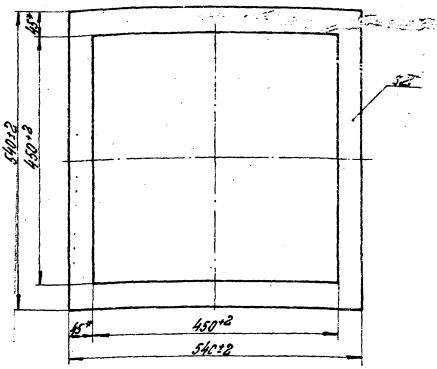

* Размеры для справок.

58.02.00.001

Прокладка

Картон асбестовый КАОН-2 ГОСТ 2850-75

Лит. | Масса | Масштаб
Д23 | 1:5

Лист | Листов 1

ЛАТГИПРОПРОМ

Формат А4

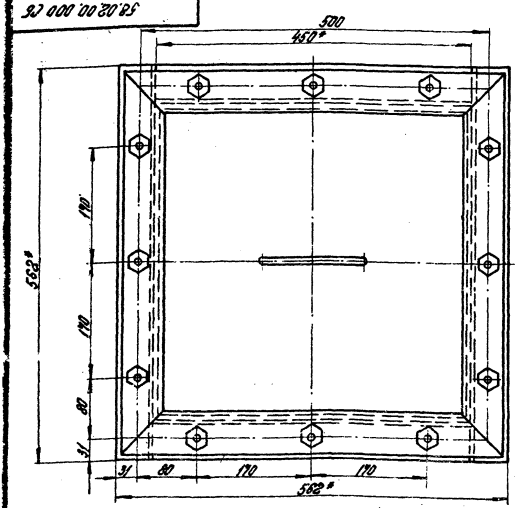

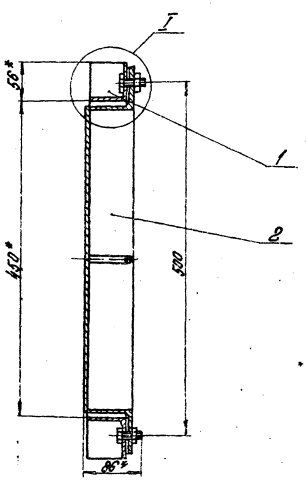

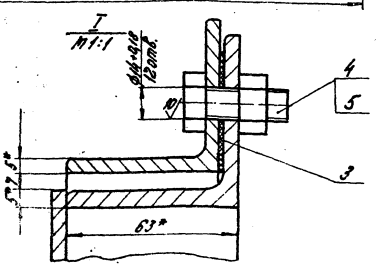

1.* Размеры для справок.

2. Неуказанные предельные отклонения размеров по ± IT14/2.

58.02.00.000 СБ

Люк 1030. Сборочный чертеж.

Лит. | Масса | Масштаб
27 | 1:4

Лист | Листов 1

ЛАТГИПРОПРОМ

18454-04 21

Фл.	Зона	Поз.	Обозначение	Наименование	Кол.	Примечание
				Документация		
			58.02.01.000 СБ	Сборочный чертеж		
				Детали		
		1	58.02.01.001	Уголок		
				Уголок $\frac{Б-56\times56\times5\ ГОСТ\ 8509-72}{8Ст3сп3\ ГОСТ\ 535-79}$	2	1,91 кг
		2	58.02.01.002	Уголок		
				Уголок $\frac{Б-56\times56\times5\ ГОСТ\ 8509-72}{8Ст3сп3\ ГОСТ\ 535-79}$	2	2,4 кг

Изм.	Лист	№ докум.	Подпись	Дата
Разраб.		Колмец		
Пров.		Зилгалвис		
Гл. спец.		Сухоносов		
Н. контр.		Колмец		
Утв.		Попов		

58.02.01.000

Фланец

Лит.	Лист	Листов
		1

ЛАТГИПРОПРОМ

Формат А4

Типовой проект 903-1-198 Альбом 2.3

58.02.01.000 СБ

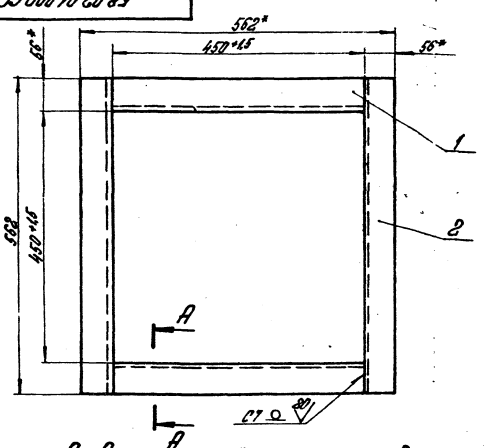

А–А



1. * Размеры для справок.
2. Неуказанные предельные отклонения размеров $\pm\frac{IT14}{2}$.
3. Сварные швы по ГОСТ 5264-80.
4. Обработка поверхностей реза деталей БЧ 40.

Изм.	Лист	№ докум.	Подпись	Дата
Разраб.		Колмец		
Пров.		Зилгалвис		
Гл. спец.		Сухоносов		
Н. контр.		Колмец		
Утв.		Попов		

58.02.01.000 СБ

Фланец. Сборочный чертеж.

Лит.	Масса	Масштаб
	8,6	1:5

Лист | Листов 1

ЛАТГИПРОПРОМ

Формат А4

58.02.02.000 СБ

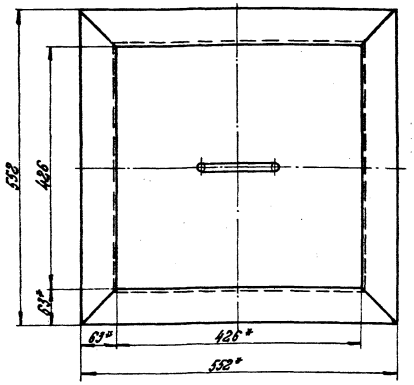

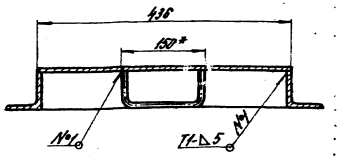

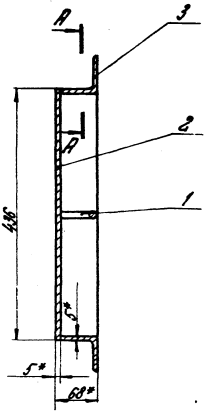

А–А
М 1:1

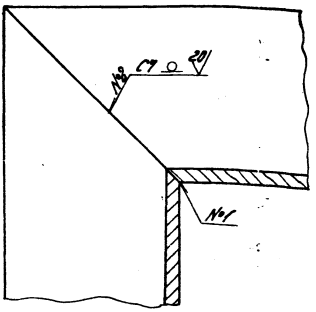

1. * Размеры для справок.
2. Неуказанные предельные отклонения размеров $\pm\frac{IT14}{2}$.
3. Сварные швы №1, №2 по ГОСТ 5264-80.
4. Обработка поверхностей реза деталей БЧ 40.

Изм.	Лист	№ докум.	Подпись	Дата
Разраб.		Колмец		
Пров.		Зилгалвис		
Гл. спец.		Сухоносов		
Н. контр.		Колмец		
Утв.		Попов		

58.02.02.000 СБ

Крышка. Сборочный чертеж

Лит.	Масса	Масштаб
	17,3	1:5

Лист | Листов 1

ЛАТГИПРОПРОМ

Формат А3

Форм.	Зона	Поз.	Обозначение	Наименование	Кол.	Примечание
				Документация		
А3			58.02.02.000СБ	Сборочный чертёж		
				Детали		
А4		1	58.02.02.001	Ручка	1	
Б4		2	58.02.02.002	Дно		
				Лист 5ГОСТ 19903-74 / Вст3сп3ГОСТ14637-79	1	7,46кг
Б4		3	58.02.02.003	Уголок		
				Уголок Б-63×63×5ГОСТ8509-72 / Вст3сп3ГОСТ535-79	4	2,4кг

58.02.02.000

Изм.	Лист	№ докум.	Подп.	Дата
Разраб.		Колмец		
Пров.		Зилгалвис		
Гл. спец.		Сухоносов		
Н. контр.		Калмец		
Утв.		Попов		

Крышка

Лит.	Лист	Листов
		1

ЛАТГИПРОПРОМ

Формат А4

Альбом 2.3

Типовой проект 903-1-198

Форм.	Зона	Поз.	Обозначение	Наименование	Кол.	Примечание
				Документация		
А3			64.55.04.000СБ	Сборочный чертёж		
				Детали		
А4		1	64.55.04.001	Фланец	2	
А4		2	64.55.04.002	Обечайка	1	
				Материалы		
		3		Полоса 5×50ГОСТ 103-76 / Вст3сп3ГОСТ535-79	5,6	м

64.55.04.000

Изм.	Лист	№ докум.	Подп.	Дата
Разраб.		Майстренко		
Пров.		Зилгалвис		
Гл. спец.		Сухоносов		
Н. контр.		Колмец		
Утв.		Попов		

Удлинитель

Лит.	Лист	Листов
		1

ЛАТГИПРОПРОМ

Формат А4

64.55.04.000СБ

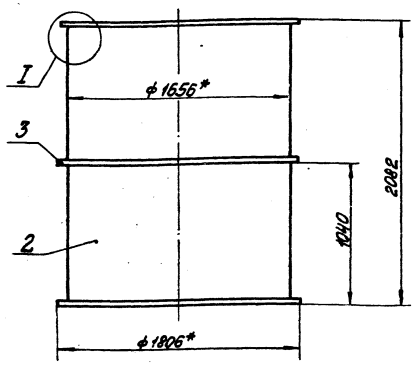

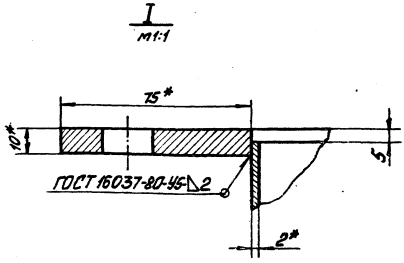

1.* Размеры для справок.
2. Неуказанные предельные отклонения размеров $\pm\frac{IT14}{2}$

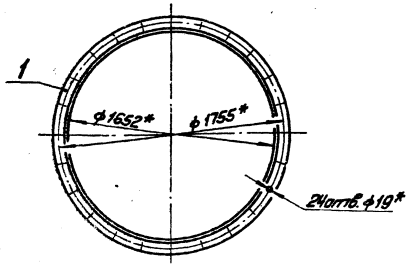

64.55.04.000СБ

Изм.	Лист	№ докум.	Подп.	Дата
Разраб.		Майстренко		
Пров.		Зилгалвис		
Гл. спец.		Сухоносов		
Н. контр.		Колмец		
Утв.		Попов		

Удлинитель
Сборочный чертёж

Лит.	Масса	Масштаб
	245,7	1:20

Лист | Листов 1

ЛАТГИПРОПРОМ

Формат А3

64.55.04.001

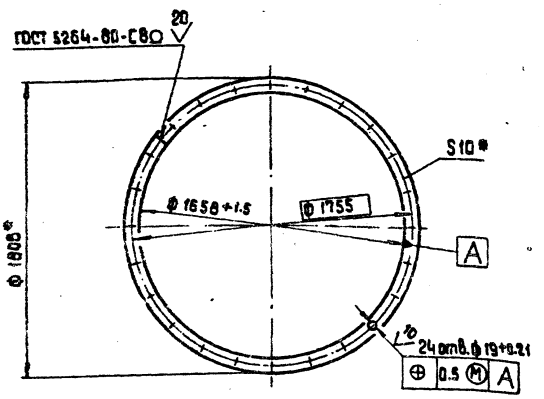

* Размеры для справок

Изм.	Лист	№ докум.	Подпись	Дата	64.55.04.001			
Разраб.		Майстренко			фланец	Лит.	Масса	Масштаб
Пров.		Зилгалбис					32.84	1:20
Гл.спец.		Суханосов				Лист	Листов 1	
Н.контр.		Колпец			Полоса 10х75 ГОСТ 103-76 Вст3сп3 ГОСТ 535-79	ЛАТГИПРОПРОМ		
Утв.		Попов						

Формат А4

64.55.04.002

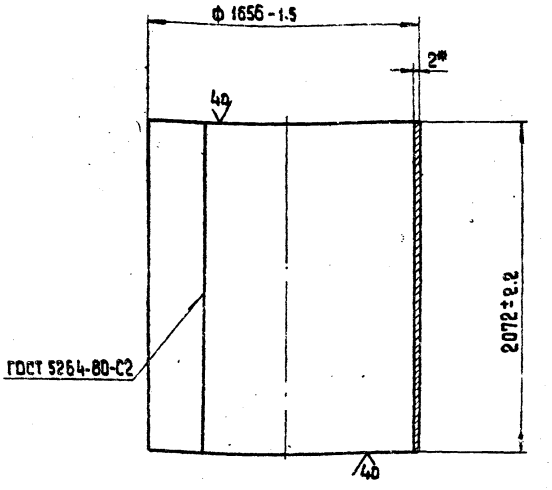

* Размер для справок

Альбом 2.3
Типовой проект 903-1-198

Изм.	Лист	№ докум.	Подпись	Дата	64.55.04.002			
Разраб.		Майстренко			Обечайка	Лит.	Масса	Масштаб
Пров.		Зилгалбис					169	1:20
Гл.спец.		Суханосов				Лист	Листов 1	
Н.контр.		Колпец			Лист 2 ГОСТ 19903-74 Вст3сп3 ГОСТ 16523-70	ЛАТГИПРОПРОМ		
Утв.		Попов						

Формат А4

Инв.№ подл. | Подпись и дата | Взам.инв.№ | Инв.№ дубл. | Подпись и дата

64.55.02.000 СБ

Вид А

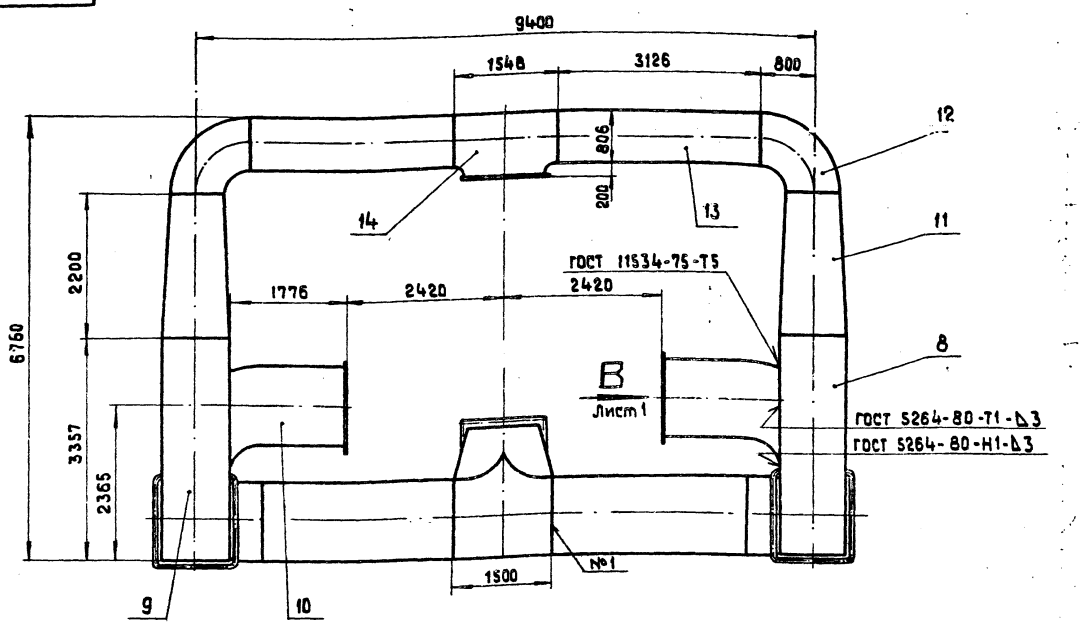

Изм.	Лист	№ докум.	Подпись	Дата	64.55.02.000 СБ			
Разраб.		Зилгалбис				Лит.	Масса	Масштаб
Пров.		Колпец						
Гл.спец.		Суханосов				Лист 2	Листов	
Н.контр.		Колпец				ЛАТГИПРОПРОМ		
Утв.		Попов						

18454-04 24 Формат А3

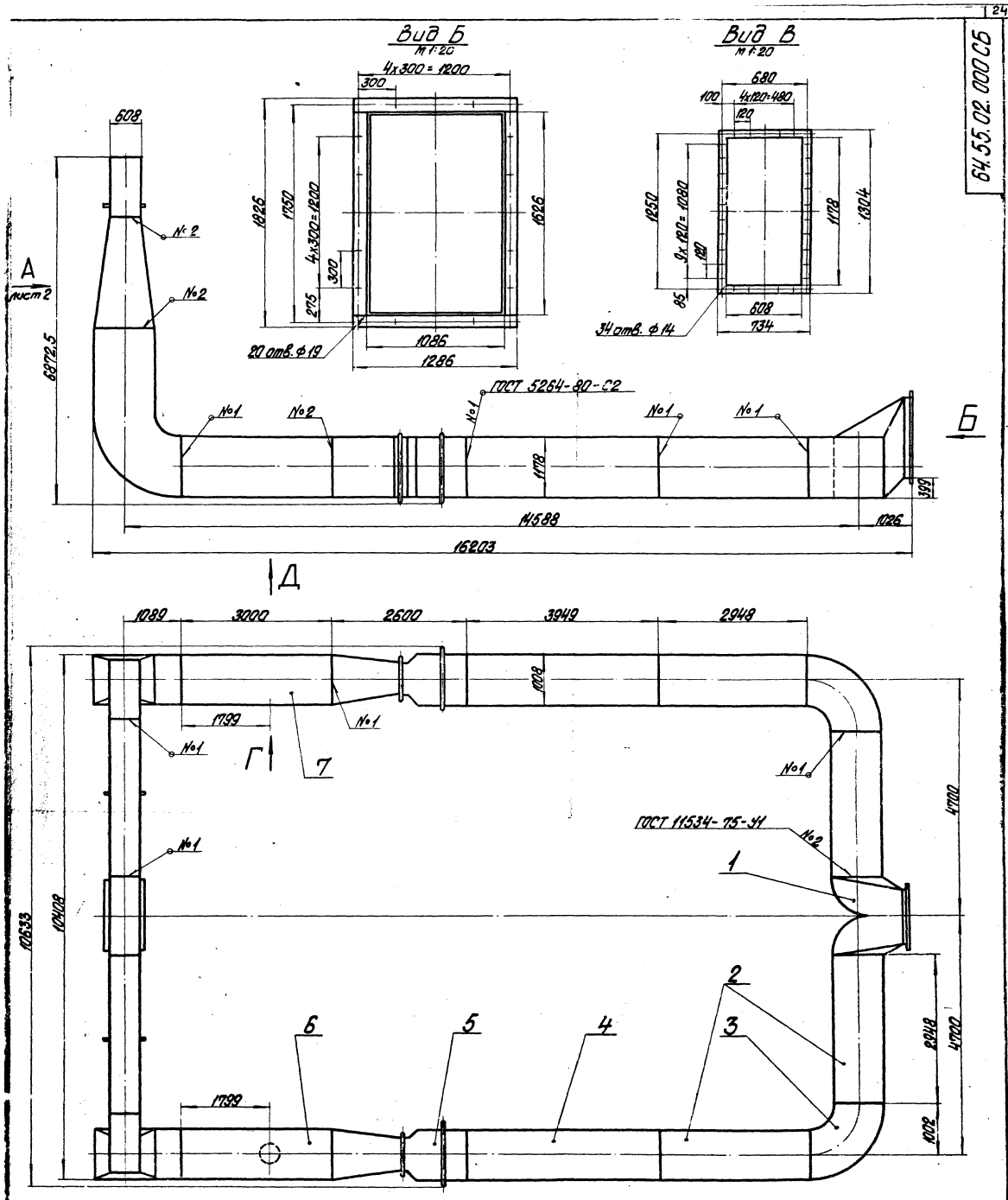

Размеры для справок

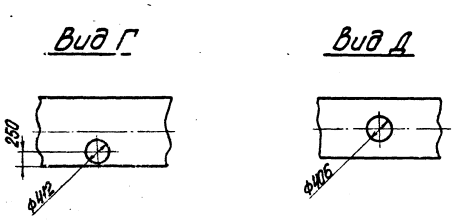

					64.55.02.000 СБ			
Изм.	Лист	№ докум.	Подпись	Дата	Воздухопровод вторичного воздуха	Лит.	Масса	Масштаб
Разраб.		Зингалвис					7034	1:50
Пров.		Колтец			Сборочный чертеж	Лист 1	Листов 2	
Гл. спец.		Суханосов				ЛАТГИПРОПРОМ		
Н. контр.		Колтец						
Утв.		Попов						

18454-04 25 Формат А2

Формат	Зона	Поз.	Обозначение	Наименование	Кол.	Примечание
				Документация		
А4			64.55.02.000 СБ	Сборочный чертеж		А2; А3
				Сборочные единицы		
А4		1	64.55.02.100	Тройник	1	
А4		2	64.55.02.200	Короб	4	
А4		3	64.55.02.300	Колено	2	
А4		4	64.55.02.400	Короб	2	
А4		5	64.19.14.000	Сопло вентури	2	
А4		6	64.47.09.000	Короб	1	
А4		7	64.47.10.000	Короб	1	
А4		8	64.14.16.000	Колено	1	
А4		9	64.19.17.000	Колено	1	
А4		10	64.47.11.000	Короб	2	
А4		11	64.47.12.000	Переход	2	
А4		12	64.19.20.000	Колено	2	
А4		13	64.19.22.000	Короб	2	
А4		14	64.19.21.000	Тройник	1	

Изм.	Лист	№ докум.	Подпись	Дата
Разраб.		Куковякин		
Пров.		Климец		
Н. спец.		Сидоренков		
Н. контр.		Климец		
Утв.		Попов		

64.55.02.000

Воздухопровод вторичного воздуха

Лит.	Лист	Листов
		7

ЛАТГИПРОПРОМ

Формат А4

Типовой проект 903-1-198 Альбом 23

Тройник, плоская и фасонная части, сварные швы

Формат	Зона	Поз.	Обозначение	Наименование	Кол.	Примечание
				Документация		
А3			64.55.02.100 СБ	Сборочный чертеж		
				Сборочные единицы		
А4		1	64.55.02.110	Фланец	1	
				Детали		
А4		2	64.55.02.101	Стенка	1	
А4		3	64.55.02.102	Стенка	1	
А4		4	64.55.02.103	Стенка	1	
А4		5	64.55.02.103-01	Стенка	1	
А4		6	64.55.02.104	Стенка	1	
А4		7	64.55.02.104-01	Стенка	1	
А4		8	64.55.02.105	Стенка	2	
				Материалы		
		9		Полоса 5×50 ГОСТ 103-76 Ст3пс2 ГОСТ 535-79	14,8	м

Изм.	Лист	№ докум.	Подпись	Дата
Разраб.		Куковякин		
Пров.		Климец		
Н. спец.		Сидоренков		
Н. контр.		Климец		
Утв.		Попов		

64.55.02.100

Тройник

Лит.	Масса	Масштаб
	345	1:20
Лист	Листов 1	

ЛАТГИПРОПРОМ

Формат А4

64.55.02.100 СБ

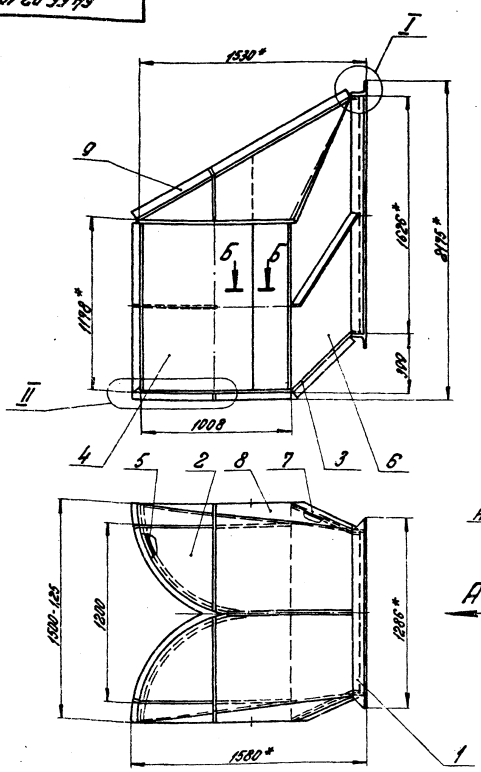

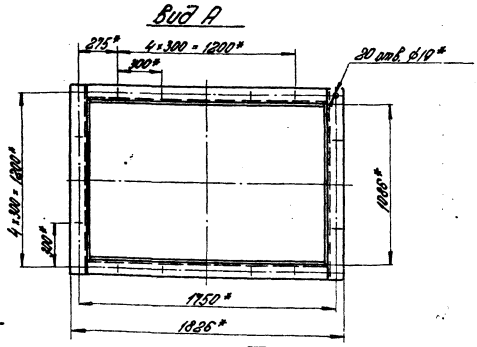

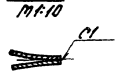

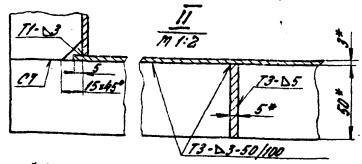

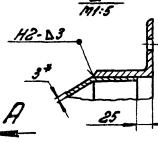

1. * Размеры для справок.
2. Неуказанные предельные отклонения размеров ± IT14/2.
3. Сварные швы по ГОСТ 5264-80.

Изм.	Лист	№ докум.	Подпись	Дата
Разраб.		Куковякин		
Пров.		Климец		
Н. спец.		Сидоренков		
Н. контр.		Климец		
Утв.		Попов		

64.55.02.100 СБ

Тройник. Сборочный чертеж.

Лит.	Масса	Масштаб
	345	1:20
Лист	Листов 1	

ЛАТГИПРОПРОМ

18454-04 26

Формат А3

64.55.02.101

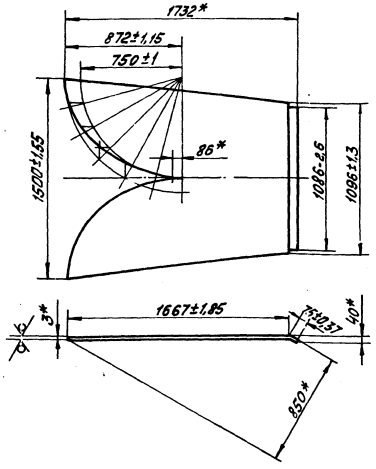

* Размеры для справок.

64.55.02.101

Изм.	Лист	№ докум.	Подп.	Дата
Разраб.		Зигалёв		
Пров.		Колмец		
Гл.спец.		Сухонос		
Н.контр.		Колмец		
Утв.		Попов		

Стенка

Лит	Масса	Масштаб
	46,54	1:20
Лист	Листов 1	

3 ГОСТ 19903-74
Вст3пс2 ГОСТ 16523-70*

ЛАТГИПРОПРОМ

Формат А4

Альбом 2.3
Типовый проект 903-1-198
Инв.№подл. | Подп. и дата | Взам.инв.№ | Инв.№дубл. | Подп. и дата

64.55.02.102

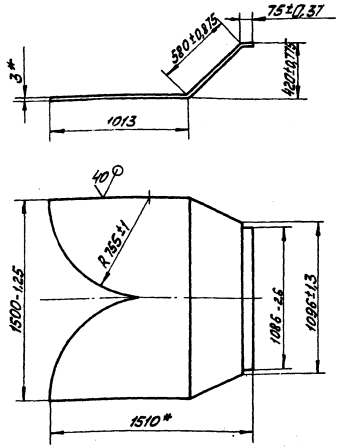

* Размеры для справок.

64.55.02.102

Изм.	Лист	№ докум.	Подп.	Дата
Разраб.		Зигалёв		
Пров.		Колмец		
Гл.спец.		Сухонос		
Н.контр.		Колмец		
Утв.		Попов		

Стенка

Лит	Масса	Масштаб
	49,85	1:20
Лист	Листов 1	

3 ГОСТ 19903-74
Вст3пс2 ГОСТ 16523-70*

ЛАТГИПРОПРОМ

Формат А4

64.55.02.103

64.55.02.103

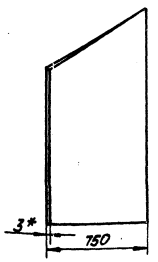

Развёртка

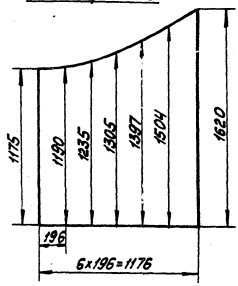

64.55.02.103-01 - зеркальное отражение. Остальное - см. 64.55.02.103.

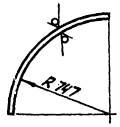

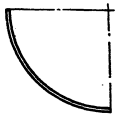

* Размер для справок.

64.55.02.103

Изм.	Лист	№ докум.	Подп.	Дата
Разраб.		Зигалёв		
Пров.		Колмец		
Гл.спец.		Сухонос		
Н.контр.		Колмец		
Утв.		Попов		

Стенка

Лит	Масса	Масштаб
	37,06	1:20
Лист	Листов 1	

3 ГОСТ 19903-74
Вст3пс2 ГОСТ 16523-70*

ЛАТГИПРОПРОМ

Формат А4

Альбом 2.3
Типовый проект 903-1-198
Инв.№подл. | Подп. и дата | Взам.инв.№ | Инв.№дубл. | Подп. и дата

64.55.02.104

64.55.02.104

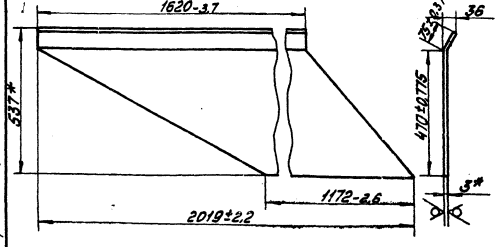

64.55.02.104-01 - зеркальное отражение. Остальное - см. 64.55.02.104.



* Размеры для справок.

64.55.02.104

Изм.	Лист	№ докум.	Подп.	Дата
Разраб.		Зигалёв		
Пров.		Колмец		
Гл.спец.		Сухонос		
Н.контр.		Колмец		
Утв.		Попов		

Стенка

Лит	Масса	Масштаб
	18,32	1:10
Лист	Листов 1	

3 ГОСТ 19903-74
Вст3пс2 ГОСТ 16523-70*

ЛАТГИПРОПРОМ

Формат А4

64.55.02.105

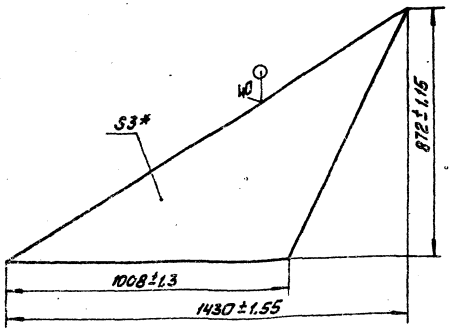

* Размеры для справок.

Изм.	Лист	№ докум.	Подп.	Дата
Разраб.		Шнейдер		
Пров.		Ильина		
Т. контр.				
Н. контр.		Чернец		
Утв.		Попов		

64.55.02.105

Стенка

Лит	Масса	Масштаб
	10,35	1:10

Листов 1

ЛАТГИПРОПРОМ

Лист 3 ГОСТ 19903-74
Вст3пс2 ГОСТ 16523-70*

Формат А4

Альбом 2.3 Типовой проект 903-1-198 Альб. №№ подл. | Подп. и дата | Взам. инв. №

Формат	Зона	Поз.	Обозначение	Наименование	Кол.	Примечание
				Документация		
А4			64.55.02.110СБ	Сборочный чертёж		
				Детали		
Б4		1	64.55.02.111	Полка		
				Уголок Б-100х100х10 ГОСТ 8509-72 / В ст3сп3 ГОСТ 535-79	2	24,56 кг
Б4		2	64.55.02.112	Полка		
				Уголок Б-100х100х10 ГОСТ 8509-72 / В ст3сп3 ГОСТ 535-79	2	19,42 кг

Изм.	Лист	№ докум.	Подп.	Дата
Разраб.		Донова		
Пров.		Зигалова		
Т. спец.		Сиченосов		
Н. контр.		Кулонец		
Утв.		Попов		

64.55.02.110

Фланец

Лит	Лист	Листов
		1

ЛАТГИПРОПРОМ

Формат А4

64.55.02.110СБ

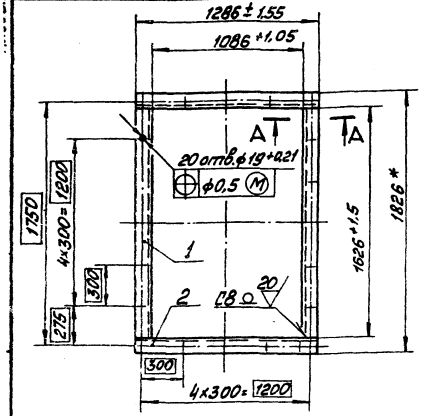

1. * Размеры для справок.
2. Обработка поверхностей реза деталей. Б4 ⌀40.
3. Сварные швы по ГОСТ 5264-80. Т1-△7

Изм.	Лист	№ докум.	Подп.	Дата
Разраб.		Донова		
Пров.		Зигалова		
Т. спец.		Сиченосов		
Н. контр.		Чернец		
Утв.		Попов		

64.55.02.110СБ

Фланец
Сборочный чертеж

Лит	Масса	Масштаб
	88	1:20

Листов 1

ЛАТГИПРОПРОМ

Формат А4

Альбом 2.3 Типовой проект 903-1-198 Альб. №№ подл. | Подп. и дата | Взам. инв. №

Формат	Зона	Поз.	Обозначение	Наименование	Кол.	Примечание
				Документация		
А3			64.55.02.200СБ	Сборочный чертёж		
				Детали		
Б4		1	64.55.02.201	Стенка		
				Лист 3 ГОСТ 19903-74 / Вст3сп3 ГОСТ 16523-70*	2	70,7 кг
Б4		2	64.55.02.202	Стенка		
				Лист 3 ГОСТ 19903-74 / Вст3сп3 ГОСТ 16523-70*	2	81,4 кг
				Материалы		
		3		Полоса 5х50 ГОСТ 103-76 / В ст3пс2 ГОСТ 535-79	302	м

Изм.	Лист	№ докум.	Подп.	Дата
Разраб.		Анкелова		
Пров.		Зигалова		
Т. спец.		Сиченосов		
Н. контр.		Кулонец		
Утв.		Попов		

64.55.02.200

Короб

Лит	Лист	Листов
		1

ЛАТГИПРОПРОМ

Формат А4

64.55.02.200СБ

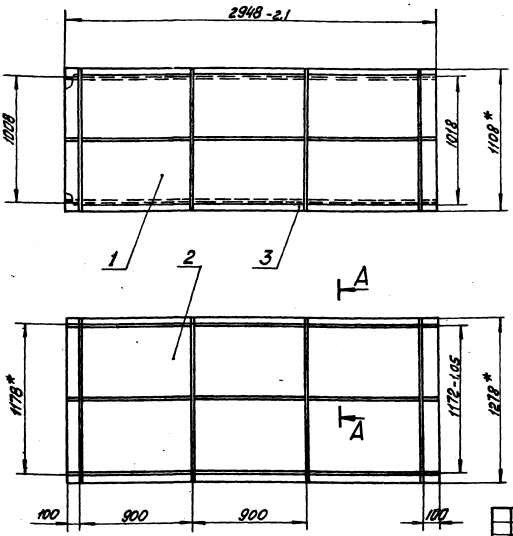

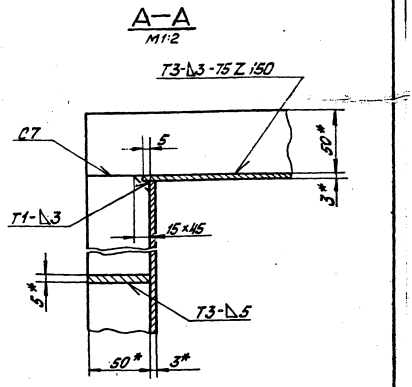

1 * Размеры для справок.
2. Неуказанные предельные отклонения размеров ±IT14/2.
3. Сварные швы по ГОСТ 5264-80.
4. Обработка поверхностей реза деталей Б4 40

Изм.	Лист	№ докум.	Подп.	Дата	64.55.02.200 СБ			
Разраб.		Янкелович			Короб	Лит	Масса	Масштаб
Пров.		Зилгалвис			Сборочный чертёж		363,4	1:20
Гл.спец.		Сухоносов				Лист	Листов 1	
Н.контр.		Колмец				ЛАТГИПРОПРОМ		
Утв.		Попов						

Формат А3

Форм.	Зона	Поз.	Обозначение	Наименование	Кол.	Примечание
				Документация		
А3			64.55.02.300СБ	Сборочный чертёж		
				Детали		
А4		1	64.55.02.301	Стенка	1	
А4		2	64.55.02.302	Боковина	2	
А4		3	64.55.02.303	Стенка	1	
				Материалы		
				Полоса 5×50 ГОСТ 103-76 / Вст3пс2 ГОСТ 535-79	22	м

Изм.	Лист	№ докум.	Подп.	Дата	64.55.02.300			
Разраб.		Цанова			Колено	Лит	Лист	Листов
Пров.		Зилгалвис						1
Гл.спец.		Сухоносов				ЛАТГИПРОПРОМ		
Н.контр.		Колмец						
Утв.		Попов						

Формат А4

Типовой проект 903-1-198 Альбом 2.3

64.55.02.301

40

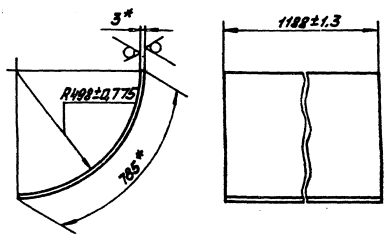

* Размеры для справок.

Изм.	Лист	№ докум.	Подп.	Дата	64.55.02.301			
Разраб.		Цанова			Стенка	Лит	Масса	Масштаб
Пров.		Зилгалвис					22	1:10
Гл.спец.		Сухоносов				Лист	Листов 1	
Н.контр.		Колмец			Лист 3 ГОСТ 19903-74 / В Ст3пс2 ГОСТ 16523-70	ЛАТГИПРОПРОМ		
Утв.		Попов						

Инв. № подл. | Подп. и дата | Взам. инв. № | Инв. № дубл. | Подп. и дата

18454-04 29

Формат А4

64.55.02.300СБ

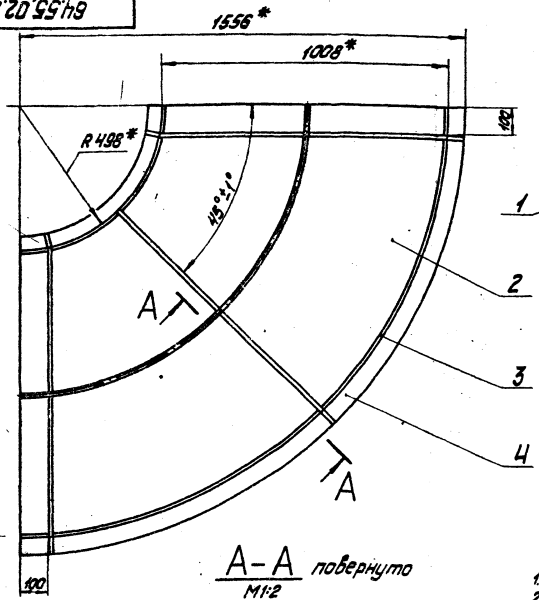

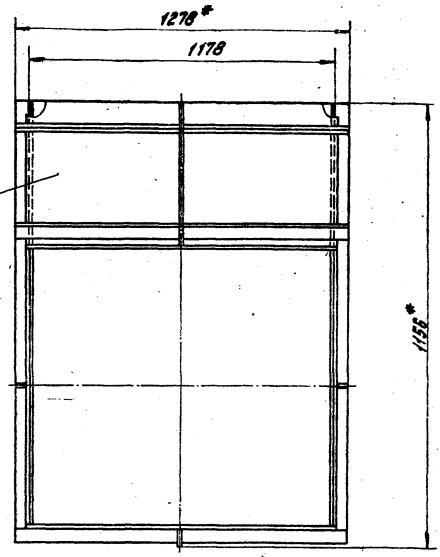

А–А повернуто
М1:2

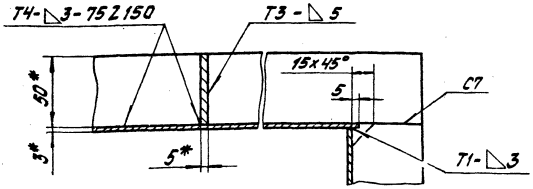

1.* Размеры для справок.
2. Неуказанные предельные отклонения размеров ± IT14/2.
3. Сварные швы по ГОСТ 5264-80.

Изм. Лист	№ докум.	Подпись	Дата	64.55.02.300СБ			
Разраб.	Цанова			Колено Сборочный чертеж	Лит.	Масса	Масштаб
Пров.	Зингалис					202,8	1:10
Т. спец.	Суконосов				Лист	Листов 1	
Н. контр.	Колмец				ЛАТГИПРОПРОМ		
Утв.	Попов						

Формат А3

64.55.02.302

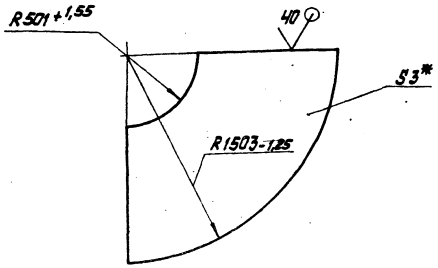

* Размер для справок.

Изм. Лист	№ докум.	Подпись	Дата	64.55.02.302			
Разраб.	Цанова			Боковина	Лит.	Масса	Масштаб
Пров.	Зингалис					37,2	1:20
Т. спец.	Суконосов				Лист	Листов 1	
Н. контр.	Колмец			Лист 3 ГОСТ 19903-74 В Ст3пс2 ГОСТ 16523-70*	ЛАТГИПРОПРОМ		
Утв.	Попов						

Формат А4

64.55.02.303

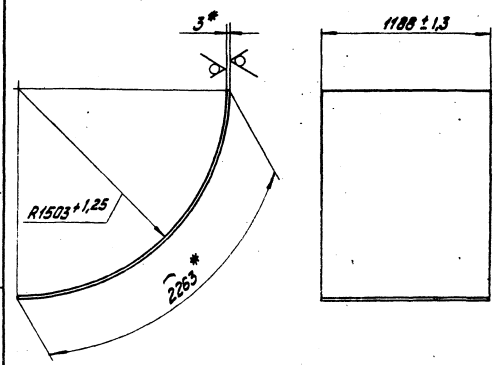

* Размеры для справок.

Изм. Лист	№ докум.	Подпись	Дата	64.55.02.303			
Разраб.	Цанова			Стенка	Лит.	Масса	Масштаб
Пров.	Зингалис					63,3	1:20
Т. спец.	Суконосов				Лист	Листов 1	
Н. контр.	Колмец			Лист 3 ГОСТ 19903-74 В Ст3пс2 ГОСТ 16523-70*	ЛАТГИПРОПРОМ		
Утв.	Попов						

Альбом 2.3 Типовой проект 903-1-198 Инв. № подл. | Подпись и дата | Взам. инв. №

Формат А4

Формат	Зона	Поз.	Обозначение	Наименование	Кол.	Примечание
				Документация		
А3			64.55.02.400 СБ	Сборочный чертеж		
				Детали		
Б4		1	64.55.02.001	Стенка		
				Лист 3 ГОСТ 19903-74 / ВСт3сп3 ГОСТ 16523-70	2	94,7 кг
Б4		2	64.55.02.402	Стенка		
				Лист 3 ГОСТ 19903-74 / ВСт3сп3 ГОСТ 16523-70	2	109
				Материалы		
		3		Полоса 5х50 ГОСТ 103-76 / ВСт3пс2 ГОСТ 535-79	38,7	м

Изм.	Лист	№ докум.	Подпись	Дата
Разраб.		Зилгалвис		
Пров.		Колмец		
Т. контр.		Суконосов		
Н. контр.		Колмец		
Утв.		Попов		

64.55.02.400

Короб

Лит.	Лист	Листов
		1

ЛАТГИПРОПРОМ

Формат А4

Типовой проект 903-1-198 Альбом 2.5

Формат	Зона	Поз.	Обозначение	Наименование	Кол.	Примечание
				Документация		
А3			64.19.14.000 СБ	Сборочный чертеж		
				Сборочные единицы		
А4		1	64.19.14.100	Полукольцо	1	
А4		2	64.19.14.200	Полукольцо	1	
А4		3	64.19.14.300	Полукольцо	1	
А4		4	64.19.14.400	Полукольцо	1	
				Детали		
А4		5	64.19.14.001	Стенка	2	
А4		6	64.19.14.002	Боковина	2	
				Материалы		
		7		Полоса 5х50 ГОСТ 103-76 / ВСт3пс2 ГОСТ 535-79	38	м

Инв. № подл. | Подпись и дата | Взам. инв. № | Инв. № дубл. | Подпись и дата

Изм.	Лист	№ докум.	Подпись	Дата
Разраб.		Зилгалвис		
Пров.		Колмец		
Т. спец.		Суконосов		
Н. контр.		Колмец		
Утв.		Попов		

64.19.14.000

Сопло Вентури

Лит.	Лист	Листов
		1

ЛАТГИПРОПРОМ

Формат А4

64.55.02.400 СБ

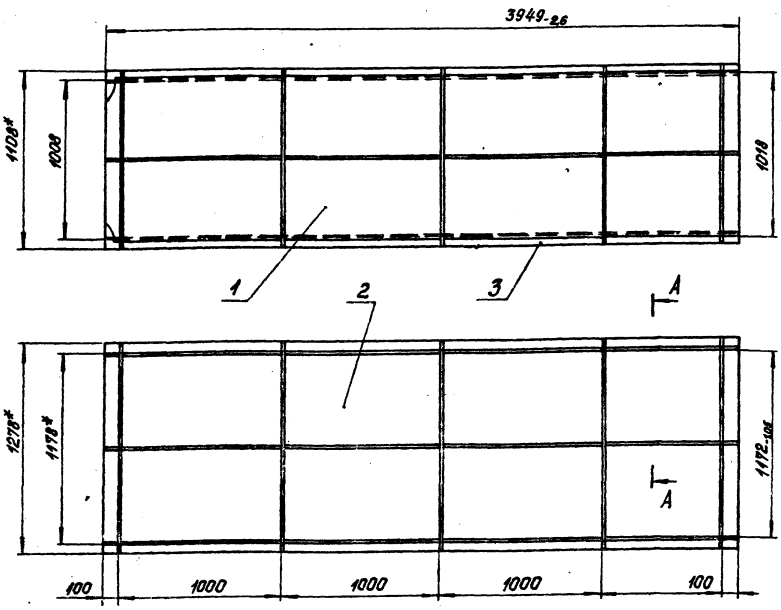

А – А
М 1:2

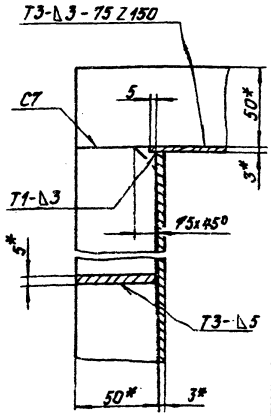

1.* Размеры для справок.

2. Неуказанные предельные отклонения размеров $\pm \frac{IT14}{2}$.
3. Сварные швы по ГОСТ 5264-80.
4. Обработка поверхностей реза деталей Б4 $\frac{40}{}$.

Изм.	Лист	№ докум.	Подпись	Дата
Разраб.		Ункелович		
Пров.		Зилгалвис		
Т. спец.		Суконосов		
Н. контр.		Колмец		
Утв.		Попов		

64.55.02.400 СБ

Короб
Сборочный чертеж

Лит.	Масса	Масштаб
	5-83,3	1:20
Лист	Листов 1	

ЛАТГИПРОПРОМ

Формат А3

64.19.14.000 СБ

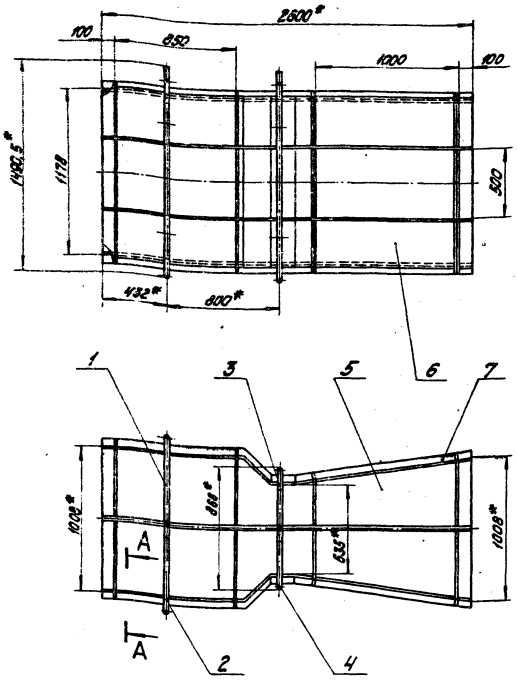

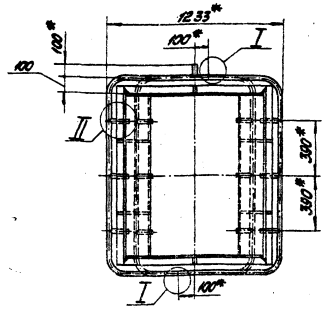

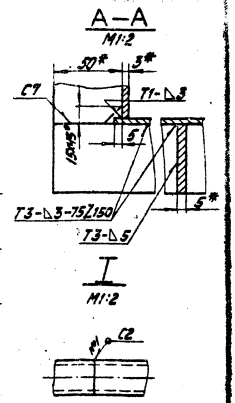

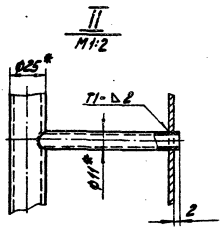

1.* Размеры для справок.
2. Неуказанные предельные отклонения размеров ± $\frac{IT14}{2}$.
3. Сварные швы №1 по ГОСТ 16037-80, остальное по ГОСТ 5264-80.

					64.19.14.000 СБ			
Изм.	Лист	№ докум.	Подпись	Дата	Сопло Вентури. Сборочный чертеж	Лит.	Масса	Масштаб
Разраб.		Зилгалвис					340	1:20
Пров.		Колмец				Лист	Листов 1	
Гл.спец.		Сухоносов				ЛАТГИПРОПРОМ		
Н.контр.		Колмец						
Утв.		Попов						

Формат А3

64.19.14.001

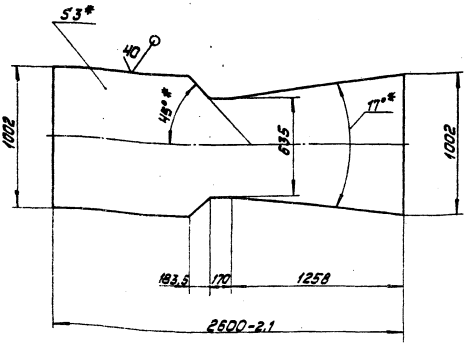

1.* Размеры для справок.
2. Неуказанные предельные отклонения размеров ± $\frac{IT14}{2}$.

					64.19.14.001			
Изм.	Лист	№ докум.	Подпись	Дата	Стенка	Лит.	Масса	Масштаб
Разраб.		Зилгалвис					53,7	1:20
Пров.		Колмец				Лист	Листов 1	
Гл.спец.		Сухоносов				ЛАТГИПРОПРОМ		
Н.контр.		Колмец			Лист 3 ГОСТ 19903-74 В Ст3пс2 ГОСТ 16523-70*			
Утв.		Попов						

Формат А4

Типовой проект 903-1-198 Альбом 2.3

64.19.14.002

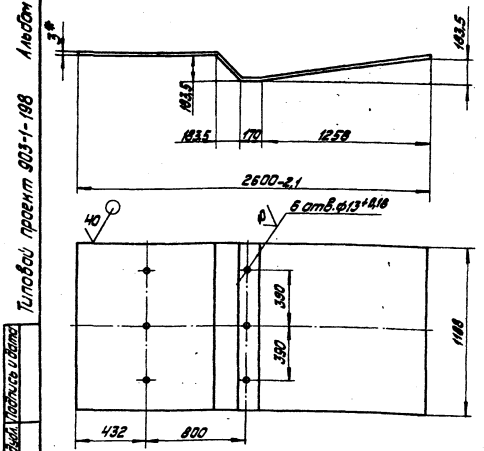

1.* Размер для справок.
2. Неуказанные предельные отклонения размеров ± $\frac{IT14}{2}$.

					64.19.14.002			
Изм.	Лист	№ докум.	Подпись	Дата	Боковина	Лит.	Масса	Масштаб
Разраб.		Зилгалвис					75,3	1:20
Пров.		Колмец				Лист	Листов 1	
Гл.спец.		Сухоносов				ЛАТГИПРОПРОМ		
Н.контр.		Колмец			Лист 3 ГОСТ 19903-74 В Ст3пс2 ГОСТ 16523-70*			
Утв.		Попов						

Подпись и дата | Инв. № дубл. | Взам. инв. № | Подпись и дата | Инв. № подл.

18454-04 32

Формат А4

Форм.	Зона	Поз.	Обозначение	Наименование	Кол.	Примечание
				Документация		
А4			64.19.14.100СБ	Сборочный чертёж		
				Детали		
А3		1	64.19.14.101	Полукольцо	1	
А4		2	64.19.14.102	Патрубок	1	
Б4		3	64.19.14.103	Патрубок		
				Труба 11×2,5 ГОСТ 8734-75 В20 ГОСТ 8733-74*		
				L = 93-0,87 мм	3	0,05 кг

64.19.14.100

Изм.	Лист	№ докум.	Подп.	Дата
Разраб.		Зилгалвис		
Пров.		Колмец		
Гл. спец.		Сухоносов		
Н. контр.		Колмец		
Утв.		Попов		

Полукольцо

Лит	Лист	Листов
		1

ЛАТГИПРОПРОМ

Формат А4

Альбом 2.3

Типовой проект 903-1-198

64.19.14.100СБ

716*

ГОСТ 16037-80-У16

ГОСТ 16037-80-У17

Ф25*

100*

299*

390*

390*

105*

1490*

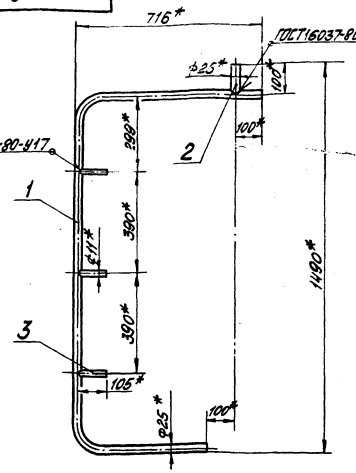

1 * Размеры для справок.
2. Неуказанные предельные отклонения размеров $\pm\frac{IT14}{2}$.

64.19.14.100СБ

Изм.	Лист	№ докум.	Подп.	Дата
Разраб.		Зилгалвис		
Пров.		Колмец		
Гл. спец.		Сухоносов		
Н. контр.		Колмец		
Утв.		Попов		

Полукольцо
Сборочный чертёж

Лит	Масса	Масштаб
	3,1	1:10

Лист | Листов 1

ЛАТГИПРОПРОМ

Формат А4

64.19.14.101

1378

40

100

I

40

716

Ф25*

R100

R100

516

1403*

299

390

390

II

I M1:1

II M1:1

90°

40

40

10

3отв. Ф6+0,12

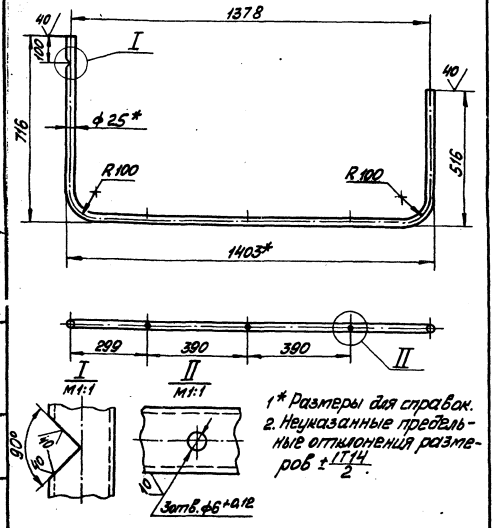

1* Размеры для справок.
2. Неуказанные предельные отклонения размеров $\pm\frac{IT14}{2}$.

64.19.14.101

Изм.	Лист	№ докум.	Подп.	Дата
Разраб.		Зилгалвис		
Пров.		Колмец		
Гл. спец.		Сухоносов		
Н. контр.		Колмец		
Утв.		Попов		

Полукольцо

Лит	Масса	Масштаб
	2,83	1:10

Лист | Листов 1

Труба 25×2 ГОСТ 8734-75 В20 ГОСТ 8733-74

ЛАТГИПРОПРОМ

Формат А4

Альбом 2.3

Типовой проект 903-1-198

64.19.14.102

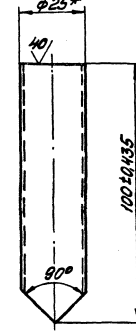

Ф25*

40

100±0,435

90°

1.* Размер для справок.

64.19.14.102

Изм.	Лист	№ докум.	Подп.	Дата
Разраб.		Зилгалвис		
Пров.		Колмец		
Гл. спец.		Сухоносов		
Н. контр.		Колмец		
Утв.		Попов		

Патрубок

Лит	Масса	Масштаб
	0,1	1:1

Лист | Листов 1

Труба 25×2 ГОСТ 8734-75 В20 ГОСТ 8733-74

ЛАТГИПРОПРОМ

18454-04

Формат А4

Поз.	Обозначение	Наименование	Кол.	Примечание
		Документация		
	64.19.14.200СБ	Сборочный чертеж		
		Детали		
А4	1 64.19.14.201	Полукольцо	1	
А4	2 64.19.14.202	Патрубок		
		Труба $\frac{11\times2,5\ ГОСТ\ 8734-75}{В20\ ГОСТ\ 8733-74}$		
		L=93-0,87 мм	3	0,05кг

Альбом 2.3 Типовой проект 903-1-198

64.19.14.200СБ

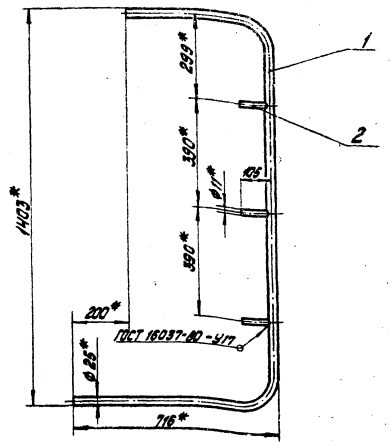

1.* Размеры для справок.
2. Неуказанные предельные отклонения размеров ± $\frac{IT14}{2}$.

Изм.	Лист	№ докум.	Подпись	Дата
Разраб.		Зингавис		
Пров.		Колмец		
Т. спец.		Сухоносов		
Н. контр.		Колмец		
Утв.		Попов		

64.19.14.200

Полукольцо

Лит.	Масса	Масштаб
3		1:10
Лист	Листов 1	

ЛАТГИПРОПРОМ

Формат А4

64.19.14.201

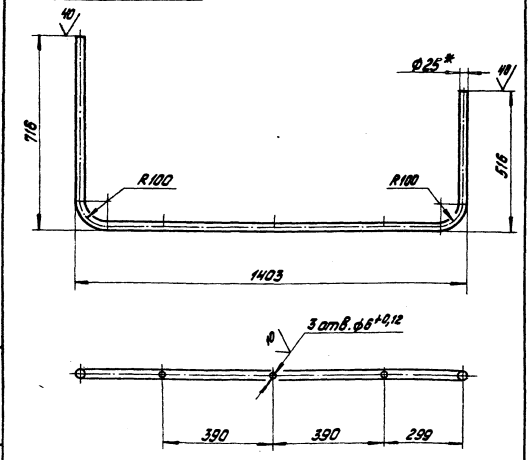

1.* Размеры для справок.
2. Неуказанные предельные отклонения размеров ± $\frac{IT14}{2}$.

Изм.	Лист	№ докум.	Подпись	Дата
Разраб.		Зингавис		
Пров.		Колмец		
Т. спец.		Сухоносов		
Н. контр.		Колмец		
Утв.		Попов		

64.19.14.201

Полукольцо

Лит.	Масса	Масштаб
	2,83	1:10
Лист	Листов 1	

Труба 25х2 ГОСТ 8734-75 / В20 ГОСТ 8733-74

ЛАТГИПРОПРОМ

Формат А4

Альбом 2.3 Типовой проект 903-1-198

Поз.	Обозначение	Наименование	Кол.	Примечание
		Документация		
А4	64.19.14.300СБ	Сборочный чертеж		
		Детали		
А4	1 64.19.14.301	Полукольцо	1	
А4	2 64.19.14.102	Патрубок	1	
А4	3 64.19.14.302	Патрубок		
		Труба $\frac{11\times2,5\ ГОСТ\ 8734-75}{В20\ ГОСТ\ 8733-74}$		
		L=93-0,87 мм	3	0,05кг

64.19.14.300

Полукольцо

Изм.	Лист	№ докум.	Подпись	Дата
Разраб.		Зингавис		
Пров.		Колмец		
Т. спец.		Сухоносов		
Н. контр.		Колмец		
Утв.		Попов		

Лит.	Лист	Листов 1

ЛАТГИПРОПРОМ

Формат А4

64.19.14.300СБ

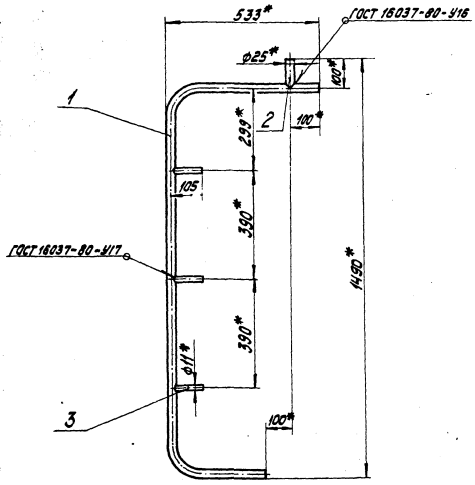

1.* Размеры для справок.
2. Неуказанные предельные отклонения размеров ± IT14/2.

Изм.	Лист	№ докум.	Подпись	Дата
Разраб.		Зилгалвис		
Пров.		Колмец		
Т. контр.				
Н. контр.		Суконосов		
Утв.		Колмец		
		Попов		

64.19.14.300 СБ

Полукольцо
Сборочный чертеж

Лит.	Масса	Масштаб
	2,7	1:10
Лист	Листов 1	

ЛАТГИПРОПРОМ

Формат А4

Альбом 2.3 Типовой проект 903-1-198 Инв.№ подл. | Подпись и дата | Взам. инв.№ | Инв.№ дубл. | Подпись и дата

64.19.14.301

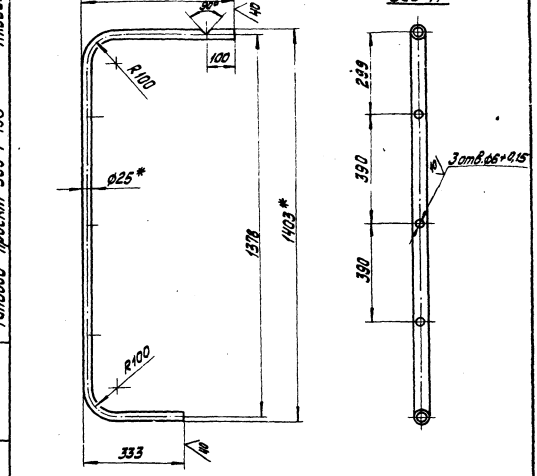

1.* Размеры для справок.
2. Неуказанные предельные отклонения размеров ± IT14/2.

Изм.	Лист	№ докум.	Подпись	Дата
Разраб.		Зилгалвис		
Пров.		Колмец		
Т. спец.		Суконосов		
Н. контр.		Колмец		
Утв.		Попов		

64.19.14.301

Полукольцо

Труба 25х2 ГОСТ 8734-75 В20 ГОСТ 8733-74

Лит.	Масса	Масштаб
	2,41	1:10
Лист	Листов 1	

ЛАТГИПРОПРОМ

Формат А4

Форм.	Зона	Поз.	Обозначение	Наименование	Кол.	Примечание
				Документация		
А4			64.19.14.400 СБ	Сборочный чертеж		
				Детали		
А4		1	64.19.14.401	Полукольцо	1	
А4		2	64.19.14.402	Патрубок		
				Труба 11х2,5 ГОСТ 8734-75 В20 ГОСТ 8733-74		
				L = 93 - 0,87 мм	3	0,05кг

Изм.	Лист	№ докум.	Подпись	Дата
Разраб.		Зилгалвис		
Пров.		Колмец		
Т. спец.		Суконосов		
Н. контр.		Колмец		
Утв.		Попов		

64.19.14.400

Полукольцо

Лит.	Лист	Листов
		1

ЛАТГИПРОПРОМ

Формат А4

Альбом 2.3 Типовой проект 903-1-198 Инв.№ подл. | Подпись и дата | Взам. инв.№ | Инв.№ дубл. | Подпись и дата

64.19.14.400СБ

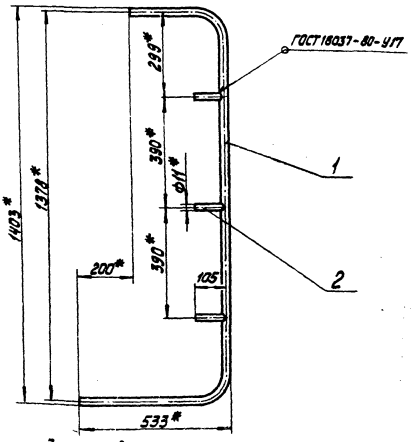

1.* Размеры для справок.
2. Неуказанные предельные отклонения размеров ± IT14/2.

Изм.	Лист	№ докум.	Подпись	Дата
Разраб.		Зилгалвис		
Пров.		Колмец		
Т. спец.		Суконосов		
Н. контр.		Колмец		
Утв.		Попов		

64.19.14.400СБ

Полукольцо
Сборочный чертеж

Лит.	Масса	Масштаб
	2,58	1:10
Лист	Листов 1	

ЛАТГИПРОПРОМ

Формат А4

64.19.14.401

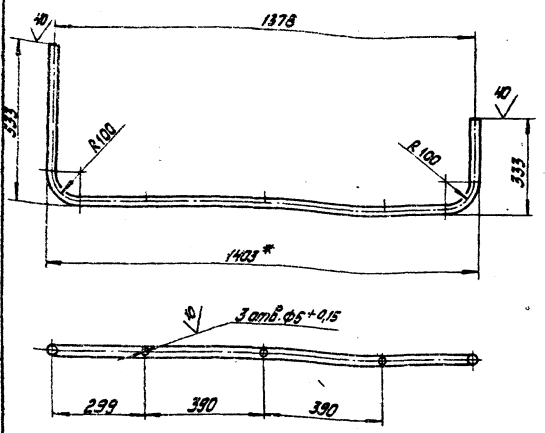

1.* Размеры для справок.

2. Неуказанные предельные отклонения размеров ± IT14/2.

Изм.	Лист	№ докум.	Подпись	Дата
Разраб.		Змиевских		
Пров.		Колмец		
Т. контр.				
Н. контр.				
Утв.				

64.19.14.401

Полукольцо

Лит.	Масса	Масштаб
	2,41	1:10
Лист	Листов 1	

Труба 25х2 ГОСТ 8734-75 / В20 ГОСТ 8733-74*

ЛАТГИПРОПРОМ

Альбом 2.3

Типовые проект 903-1-198

Формат	Зона	Поз.	Обозначение	Наименование	Кол.	Примечание
				Документация		
А3			64.47.09.000СБ	Сборочный чертеж		
				Детали		
А4		1	64.47.09.001	Стенка	1	
Б4		2	64.47.09.002	Стенка Лист 3 ГОСТ 19903-74 Вст3сп3 ГОСТ 16523-70*	1	71,9 кг
Б4		3	64.47.09.003	Стенка Лист 3 ГОСТ 19903-74 Вст3сп3 ГОСТ 16523-70*	2	82,8 кг
				Материалы		
		4		Полоса 5х50 ГОСТ 103-76 Вст3пс2 ГОСТ 535-79	30,3	м

Инв. № подл. | Подпись и дата | Взам. инв. № | Инв. № дубл. | Подпись и дата

Изм.	Лист	№ докум.	Подпись	Дата
Разраб.		Змиевских		
Пров.		Змиевских		
Т. спец.		Суконосов		
Н. контр.		Колмец		
Утв.		Попов		

64.47.09.000

Короб

Лит.	Лист	Листов
		1

ЛАТГИПРОПРОМ

Формат А4

64.47.09.000СБ

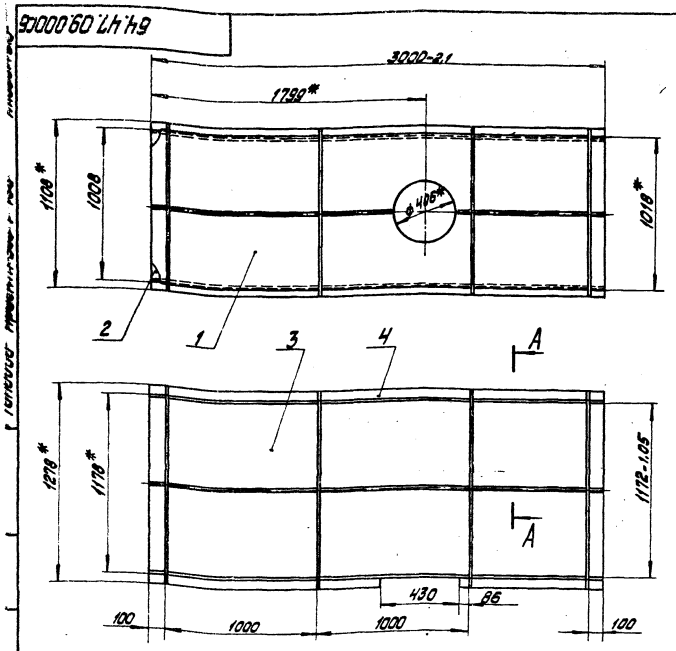

A - A
М1:2

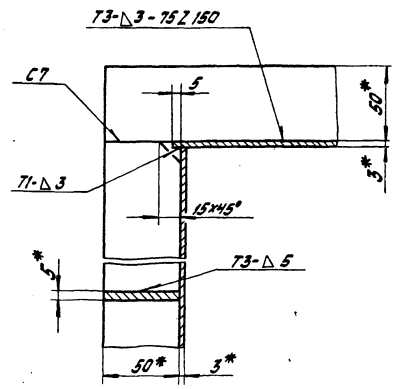

1.* Размеры для справок.

2. Неуказанные предельные отклонения размеров ± IT14/2.

3. Сварные швы по ГОСТ 5264-80.

4. Обработка поверхностей реза деталей Б4 Rz 40.

Изм.	Лист	№ докум.	Подпись	Дата
Разраб.		Змиевских		
Пров.		Змиевских		
Т. спец.		Суконосов		
Н. контр.		Колмец		
Утв.		Попов		

64.47.09.000СБ

Короб
Сборочный чертеж

Лит.	Масса	Масштаб
	365,8	1:20
Лист	Листов 1	

ЛАТГИПРОПРОМ

Формат А3

64.47.09.001

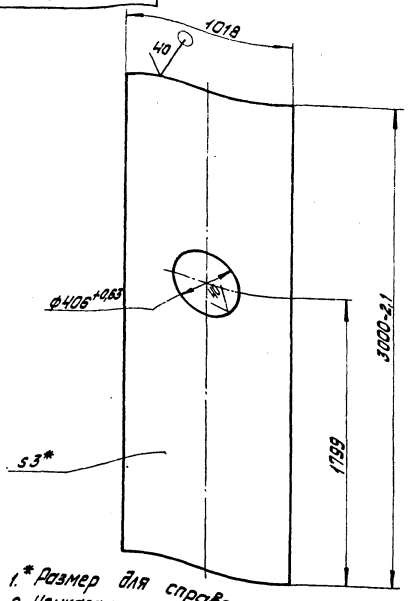

1.* Размер для справок.
2. Неуказанные предельные отклонения размеров $\pm \frac{IT14}{2}$.

Изм.	Лист	№ докум.	Подпись	Дата
Разраб.		Янкелевич		
Пров.		Зингельис		
Т. контр.				
Н. контр.		Колмец		
Утв.		Попов		

64.47.09.001

Стенка	Лит.	Масса	Масштаб
		68,9	1:20
	Лист	Листов 1	
Лист 3 ГОСТ 19903-74 / В Ст3сп3 ГОСТ 16523-70*	ЛАТГИПРОПРОМ		

Формат А4

Альбом 2.3
Типовой проект 903-1-198

Формат	Зона	Поз.	Обозначение	Наименование	Кол.	Примечание
				Документация		
А3			64.47.10.000СБ	Сборочный чертеж		
				Детали		
А4		1	64.47.10.001	Стенка	1	
Б4		2	64.47.10.002	Стенка Лист 3 ГОСТ 19903-74 / В Ст3сп3 ГОСТ 16523-70*	2	71,9 кг
Б4		3	64.47.10.003	Стенка Лист 3 ГОСТ 19903-74 / В Ст3сп3 ГОСТ 16523-70*	1	82,8 кг
				Материалы		
		4		Полоса 5х80 ГОСТ 103-76 / В Ст3сп2 ГОСТ 535-79	303	м

Инв.№ подл. | Подпись и дата | Взам. инв.№ | Инв.№ дубл. | Подпись и дата

Изм.	Лист	№ докум.	Подпись	Дата
Разраб.		Янкелевич		
Пров.		Зингельис		
Гл. спец.		Сыномосов		
Н. контр.		Колмец		
Утв.		Попов		

64.47.10.000

Короб	Лит.	Лист	Листов
			1
	ЛАТГИПРОПРОМ		

Формат А4

64.47.10.000СБ

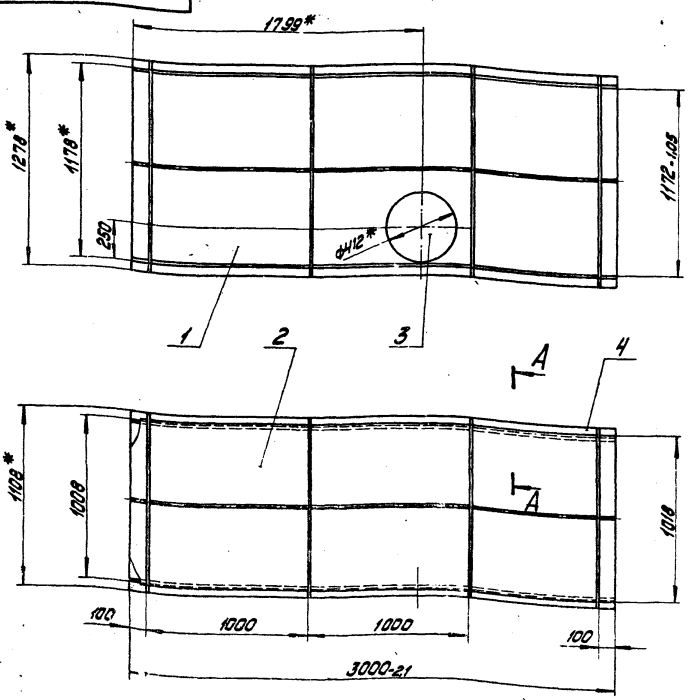

А – А

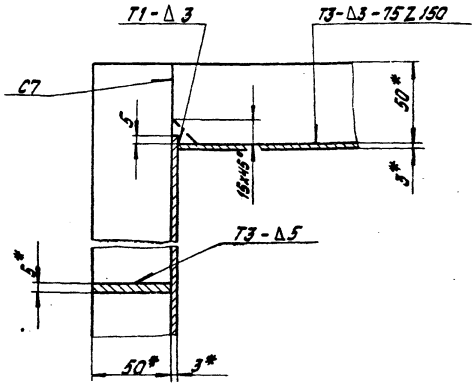

1.* Размеры для справок.
2. Неуказанные предельные отклонения размеров $\pm \frac{IT14}{2}$.
3. Сварные швы по ГОСТ 5264-80.
4. Обработка поверхностей реза деталей Б4 ∇^{40}.

Изм.	Лист	№ докум.	Подпись	Дата
Разраб.		Янкелевич		
Пров.		Зингельис		
Гл. спец.		Сыномосов		
Н. контр.		Колмец		
Утв.		Попов		

64.47.10.000СБ

Короб Сборочный чертеж	Лит.	Масса	Масштаб
		365,8	1:20
	Лист	Листов 1	
	ЛАТГИПРОПРОМ		

18454-04 37 Формат А3

64.47.10.001

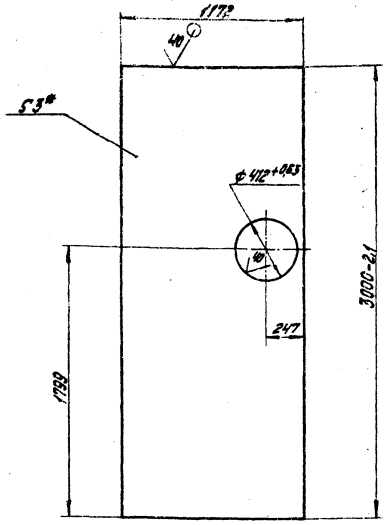

1.* Размер для справок.
2. Неуказанные предельные отклонения размеров ± $\frac{IT14}{2}$.

Изм.	Лист	№ докум.	Подпись	Дата
Разраб.		Янкелович		
Пров.		Зилгалвис		
Гл. спец.		Сухоносов		
Н. контр.		Колмец		
Утв.		Попов		

64.47.10.001

Стенка

Лит.	Масса	Масштаб
	79,7	1:20

Лист | Листов 1

Лист 3 ГОСТ 19903-74 / ВСт3сп3 ГОСТ 16523-70*

ЛАТГИПРОПРОМ

Типовой проект 903-1-198 Альбом 2.3

Формат	Зона	Поз.	Обозначение	Наименование	Кол.	Примечание
				Документация		
А3			64.19.16.000СБ	Сборочный чертеж		
				Детали		
А4		1	64.19.16.001	Стенка	1	
А4		2	64.19.16.002	Стенка	1	
А4		3	64.19.16.003	Боковина	1	
А4		4	64.19.16.004	Боковина	1	
				Материалы		
		5		Полоса 5х50 ГОСТ 103-76 / ВСт3пс2 ГОСТ 535-79	32,5	м

Подпись и дата | Инв. № дубл. | Взам. инв. № | Подпись и дата | Инв. № подл.

64.19.16.000

Изм.	Лист	№ докум.	Подпись	Дата
Разраб.		Эйдиньш		
Пров.		Зилгалвис		
Гл. спец.		Сухоносов		
Н. контр.		Колмец		
Утв.		Попов		

Колено

Лит.	Лист	Листов
		1

ЛАТГИПРОПРОМ

формат А4

64.19.16.000СБ

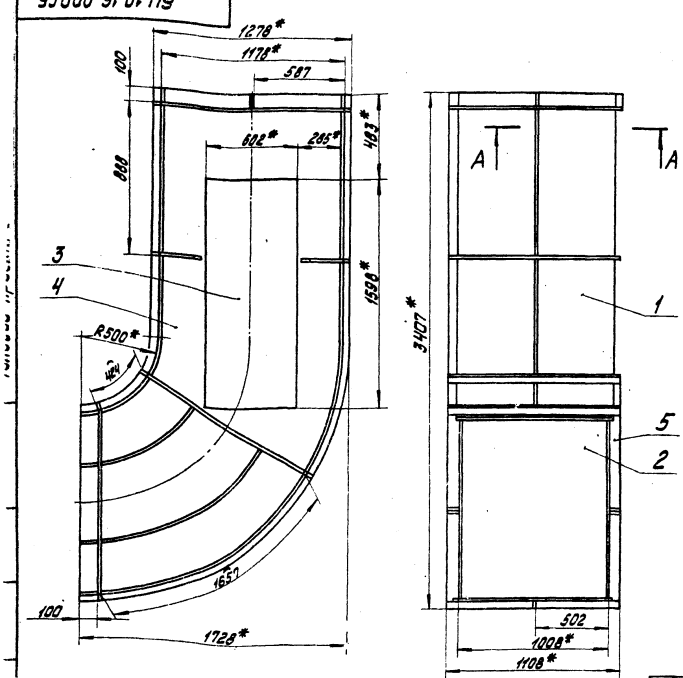

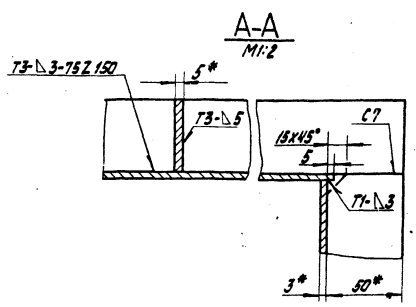

1.* Размеры для справок.
2. Неуказанные предельные отклонения размеров ± $\frac{IT14}{2}$.
3. Сварные швы по ГОСТ 5264-80.

Изм.	Лист	№ докум.	Подпись	Дата
Разраб.		Эйдиньш		
Пров.		Зилгалвис		
Гл. спец.		Сухоносов		
Н. контр.		Колмец		
Утв.		Попов		

64.19.16.000СБ

Колено
Сборочный чертеж

Лит.	Масса	Масштаб
	391	1:20

Лист | Листов 1

ЛАТГИПРОПРОМ

18454-04 38

формат А3

64.19.16.001

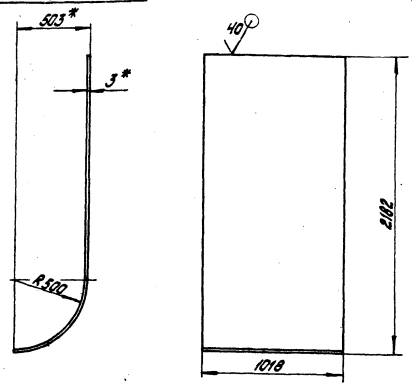

1.* Размеры для справок.
2. Неуказанные предельные отклонения размеров ± $\frac{IT14}{2}$.

Изм.	Лист	№ докум.	Подпись	Дата	64.19.16.001			
Разраб.		Янкелович			Стенка	Лит.	Масса	Масштаб
Пров.		Зилгалвис					59,15	1:20
Гл.спец.		Суханосов				Лист	Листов 1	
Н.контр.		Колмец			Лист 3 ГОСТ 19903-74 В Ст3сп3 ГОСТ 16523-70*	ЛАТГИПРОПРОМ		
Утв.		Попов						

Формат А4

Типовой проект 903-1-198 Альбом 2.3

Инв. № подл. | Подпись и дата | Взам. инв. № | Инв. № дубл. | Подпись и дата

64.19.16.002

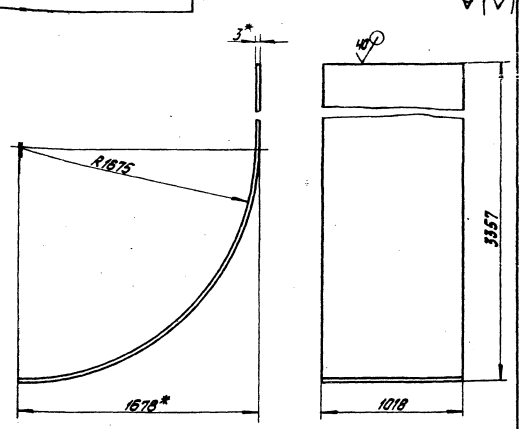

1.* Размеры для справок.
2. Неуказанные предельные отклонения размеров ± $\frac{IT14}{2}$.

Изм.	Лист	№ докум.	Подпись	Дата	64.19.16.002			
Разраб.		Янкелович			Стенка	Лит.	Масса	Масштаб
Пров.		Зилгалвис					103,4	1:20
Гл.спец.		Суханосов				Лист	Листов 1	
Н.контр.		Колмец			Лист 3 ГОСТ 19903-74 В Ст3сп3 ГОСТ 16523-70*	ЛАТГИПРОПРОМ		
Утв.		Попов						

Формат А4

64.19.16.003

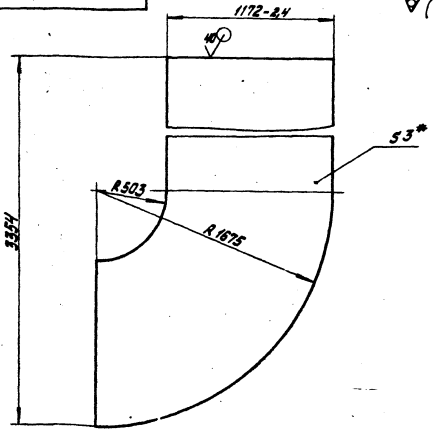

1.* Размеры для справок.
2. Неуказанные предельные отклонения размеров ± $\frac{IT14}{2}$.

Изм.	Лист	№ докум.	Подпись	Дата	64.19.16.003			
Разраб.		Янкелович			Боковина	Лит.	Масса	Масштаб
Пров.		Зилгалвис					93,5	1:20
Гл.спец.		Суханосов				Лист	Листов 1	
Н.контр.		Колмец			Лист 3 ГОСТ 19903-74 В Ст3сп3 ГОСТ 16523-70*	ЛАТГИПРОПРОМ		
Утв.		Попов						

Формат А4

Типовой проект 903-1-198 Альбом 2.3

Инв. № подл. | Подпись и дата | Взам. инв. № | Инв. № дубл. | Подпись и дата

64.19.16.004

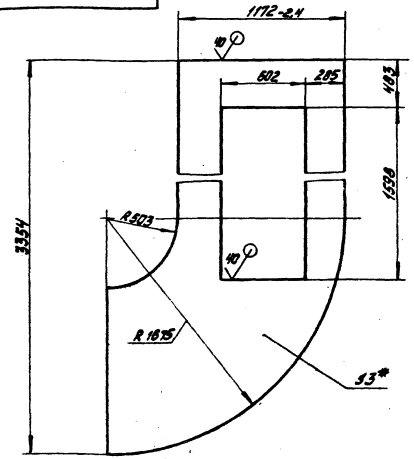

1.* Размеры для справок.
2. Неуказанные предельные отклонения размеров ± $\frac{IT14}{2}$.

Изм.	Лист	№ докум.	Подпись	Дата	64.19.16.004			
Разраб.		Янкелович			Боковина	Лит.	Масса	Масштаб
Пров.		Зилгалвис					71	1:20
Гл.спец.		Суханосов				Лист	Листов 1	
Н.контр.		Колмец			Лист 3 ГОСТ 19903-74 В Ст3сп3 ГОСТ 16523-70*	ЛАТГИПРОПРОМ		
Утв.		Попов						

Формат А4

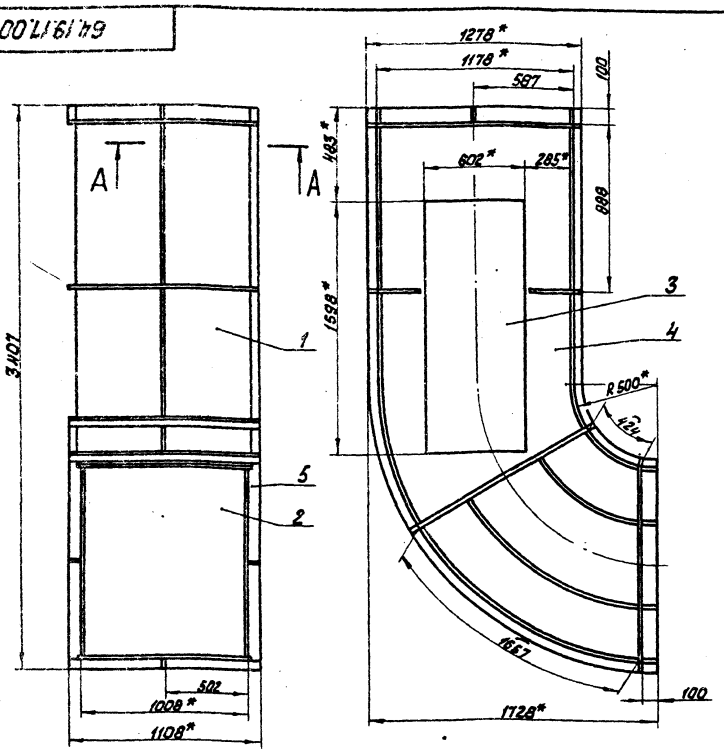

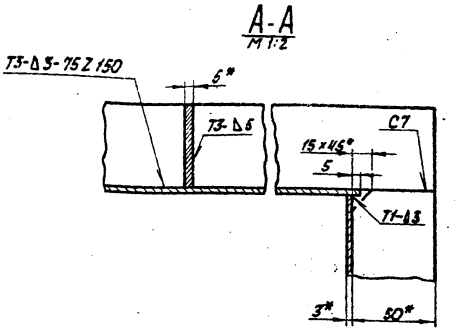

1. * Размеры для справок.
2. Неуказанные предельные отклонения размеров $\pm \frac{IT14}{2}$.
3. Сварные швы по ГОСТ 5264-80.

					64.19.17.000СБ		
Изм.	Лист	№ докум.	Подп.	Дата			
Разраб.		Эйдиньш			Колено	Лит.	Масса 391 / Масштаб 1:20
Пров.		Зилгалвис			Сборочный чертеж	Лист	Листов 1
Гл. спец.		Суханосов				ЛАТГИПРОПРОМ	
Н. контр.		Колмец					
Утв.		Попов					

Формат А3

Формат	Зона	Поз.	Обозначение	Наименование	Кол.	Примечание
				Документация		
А3			64.19.17.000 СБ	Сборочный чертеж		
				Детали		
А4		1	64.19.16.001	Стенка	1	
А4		2	64.19.16.002	Стенка	1	
А4		3	64.19.16.003	Боковина	1	
А4		4	64.19.16.004	Боковина	1	
				Материалы		
		5		Полоса 5×50 ГОСТ 103-76 ВСт3пс2 ГОСТ 535-79	32	м

					64.19.17.000		
Изм.	Лист	№ докум.	Подп.	Дата			
Разраб.		Эйдиньш			Колено	Лит.	Лист	Листов 1
Пров.		Зилгалвис				ЛАТГИПРОПРОМ	
Гл. спец.		Суханосов					
Н. контр.		Колмец					
Утв.		Попов					

Типовой проект 903-1-198 Альбом 2.3

Инв. № подл. | Подп. и дата | Взам. инв. № | Инв. № дубл. | Подп. и дата

Формат	Зона	Поз.	Обозначение	Наименование	Кол.	Примечание
				Документация		
А3			64.47.11.000 СБ	Сборочный чертеж		
				Сборочные единицы		
А4		1	64.47.11.100	Фланец	1	
				Детали		
А4		2	64.47.11.001	Стенка	2	
А4		3	64.47.11.002	Стенка	1	
А4		4	64.47.11.003	Стенка	1	
				Материалы		
		5		Полоса 5×50 ГОСТ 103-76 ВСт3пс2 ГОСТ 535-79	10	м

					64.47.11.000		
Изм.	Лист	№ докум.	Подп.	Дата			
Разраб.		Янкелович			Короб	Лит.	Лист	Листов 1
Гл. ов.		Зилгалвис				ЛАТГИПРОПРОМ	
Гл. спец.		Суханосов					
Н. контр.		Колмец					
Утв.		Попов					

64.47.11.000СБ

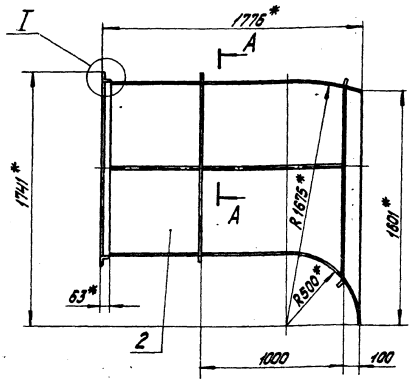

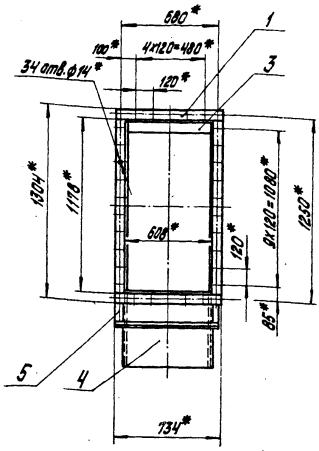

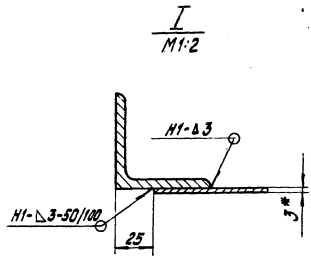

А–А
М1:2

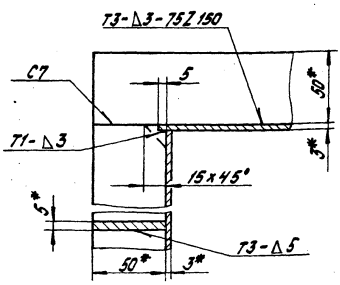

1.* Размеры для справок.
2. Неуказанные предельные отклонения размеров ± IT14/2.
3. Сварные швы по ГОСТ 5264-80.

				64.47.11.000СБ			
Изм.	Лист	№ докум.	Подпись	Дата	Короб	Лит.	Масса	Масштаб
Разраб.		Янкелевич			Сборочный чертеж		192	1:20
Пров.		Зингалис				Лист	Листов 1	
Т.контр.		Сыромосов				ЛАТГИПРОПРОМ		
Н.контр.		Колмец						
Утв.		Попов						

Формат А3

64.47.11.001

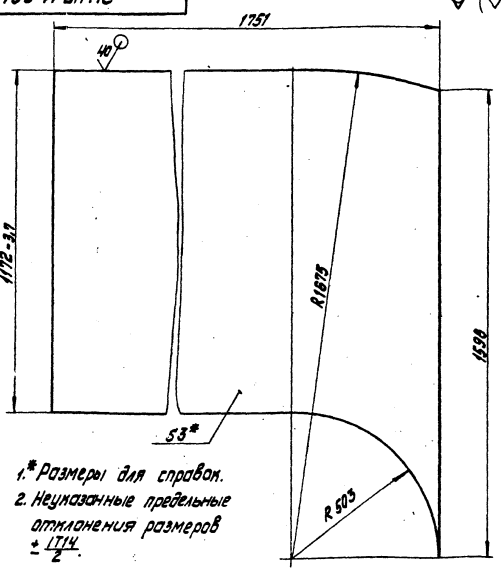

1.* Размеры для справок.
2. Неуказанные предельные отклонения размеров ± IT14/2.

				64.47.11.001			
Изм.	Лист	№ докум.	Подпись	Дата	Стенка	Лит.	Масса	Масштаб
Разраб.		Янкелевич					49,3	1:10
Пров.		Зингалис				Лист	Листов 1	
Т.контр.		Сыромосов				ЛАТГИПРОПРОМ		
Н.контр.		Колмец						
Утв.		Попов						
Лист 3 ГОСТ 19903-74 ВСт3сп3/ГОСТ 16523-70*								

Формат А4

Альбом 2.3 Типовой проект 903-1-198

64.47.11.002

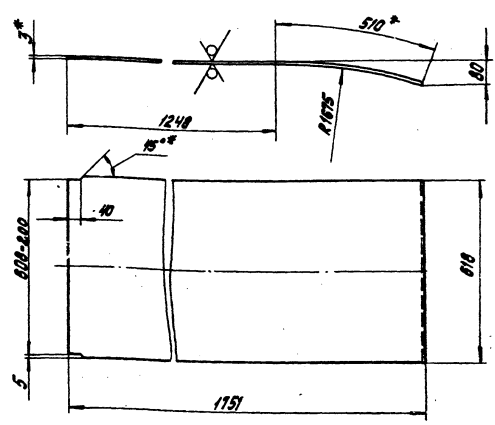

1.* Размеры для справок.
2. Неуказанные предельные отклонения размеров ± IT14/2.

				64.47.11.002			
Изм.	Лист	№ докум.	Подпись	Дата	Стенка	Лит.	Масса	Масштаб
Разраб.		Янкелевич					25,8	1:10
Пров.		Зингалис				Лист	Листов 1	
Т.контр.		Сыромосов				ЛАТГИПРОПРОМ		
Н.контр.		Колмец						
Утв.		Попов						
Лист 3 ГОСТ 19903-74 ВСт3сп3/ГОСТ 16523-70*								

Инв. № подл. | Подпись и дата | Взам. инв. № | Инв. № дубл. | Подпись и дата

Формат А4

64.47.11.003

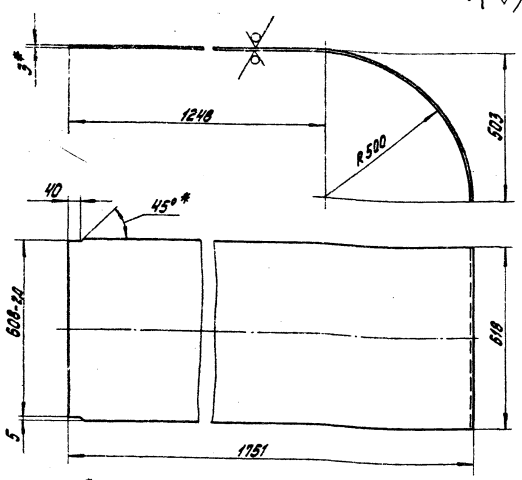

1.* Размеры для справок.
2. Неуказанные предельные отклонения размеров ± IT14/2.

Изм.	Лист	№ докум.	Подпись	Дата
Разраб.		Янкелович		
Пров.		Зингалиев		
Гл. спец.		Суконосов		
Н. контр.		Колмец		
Утв.		Попов		

64.47.11.003

Стенка

Лит.	Масса	Масштаб
	29,6	1:10
Лист	Листов 1	

Лист 3 ГОСТ 19903-74 Вст3сп3 ГОСТ 16523-70*

ЛАТГИПРОПРОМ

Формат А4

Альбом 2.3
Типовой проект 903-1-198

Формат	Зона	Поз.	Обозначение	Наименование	Кол.	Примечание
				Документация		
А4			64.47.11.100СБ	Сборочный чертеж		
				Детали		
Б4		1	64.47.11.101	Полка		
				Уголок Б-63х63х5 ГОСТ 8509-72 Вст3сп3 ГОСТ 535-79	2	3,53 кг
Б4		2	64.47.11.102	Полка		
				Уголок Б-63х63х5 ГОСТ 8509-72 Вст3сп3 ГОСТ 535-79	2	5,67 кг

Инв.№ подл. | Подпись и дата | Взам.инв.№ | Инв.№ дубл. | Подпись и дата

Изм.	Лист	№ докум.	Подпись	Дата
Разраб.		Янкелович		
Пров.		Зингалиев		
Гл. спец.		Суконосов		
Н. контр.		Колмец		
Утв.		Попов		

64.47.11.100

Фланец

Лит.	Лист	Листов
		1

ЛАТГИПРОПРОМ

Формат А4

64.47.11.100СБ

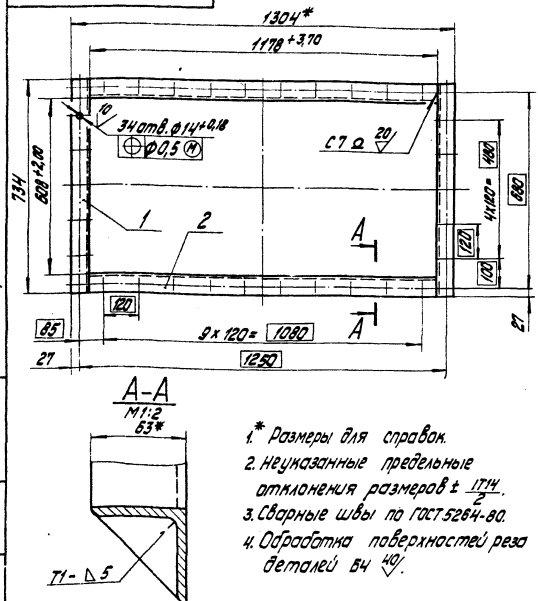

А-А
М1:2
63*

1.* Размеры для справок.
2. Неуказанные предельные отклонения размеров ± IT14/2.
3. Сварные швы по ГОСТ 5264-80.
4. Обработка поверхностей реза деталей Б4 ▽40.

Изм.	Лист	№ докум.	Подпись	Дата
Разраб.		Янкелович		
Пров.		Зингалиев		
Гл. спец.		Суконосов		
Н. контр.		Колмец		
Утв.		Попов		

64.47.11.100СБ

Фланец
Сборочный чертеж

Лит.	Масса	Масштаб
	18,4	1:10
Лист	Листов 1	

ЛАТГИПРОПРОМ

Формат А4

Альбом 2.3
Типовой проект 903-1-198

Формат	Зона	Поз.	Обозначение	Наименование	Кол.	Примечание
				Документация		
А3			64.47.12.000СБ	Сборочный чертеж		
				Детали		
А4		1	64.47.12.001	Стенка	2	
А4		2	64.47.12.002	Стенка	2	
				Материалы		
		3		Полоса 5х50 ГОСТ 103-76 Вст3пс2 ГОСТ 535-79	20,3	м

Инв.№ подл. | Подпись и дата | Взам.инв.№ | Инв.№ дубл. | Подпись и дата

Изм.	Лист	№ докум.	Подпись	Дата
Разраб.		Янкелович		
Пров.		Зингалиев		
Гл. спец.		Суконосов		
Н. контр.		Колмец		
Утв.		Попов		

64.47.12.000

Переход

Лит.	Лист	Листов
		1

ЛАТГИПРОПРОМ

Формат А4

64.47.12.000СБ

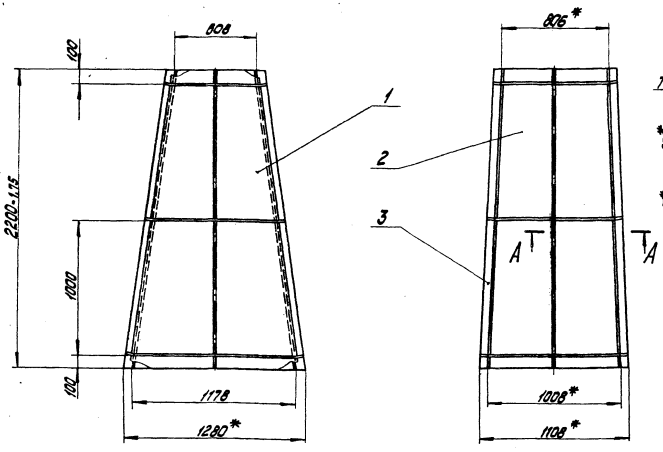

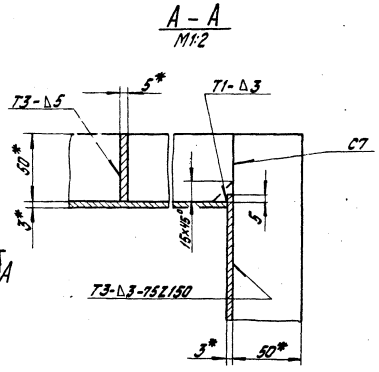

1.* Размеры для справок.
2. Неуказанные предельные отклонения размеров ± $\frac{IT14}{2}$.
3. Сварные швы по ГОСТ 5264-80.

Изм.	Лист	№ докум.	Подпись	Дата	64.47.12.000СБ			
Разраб.		Янкелович			Переход Сборочный чертеж	Лит.	Масса	Масштаб
Пров.		Зилгалвис					227,6	1:20
Гл. спец.		Сухоносов				Лист	Листов 1	
Н. контр.		Колмец				ЛАТГИПРОПРОМ		
Утв.		Попов						

формат А3

64.47.12.001

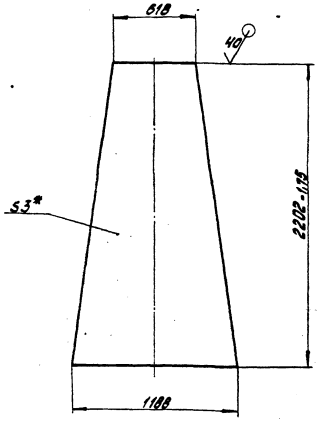

1.* Размер для справок.
2. Неуказанные предельные отклонения размеров ± $\frac{IT14}{2}$.

Изм.	Лист	№ докум.	Подпись	Дата	64.47.12.001			
Разраб.		Янкелович			Стенка	Лит.	Масса	Масштаб
Пров.		Зилгалвис					48,8	1:20
Гл. спец.		Сухоносов				Лист	Листов 1	
Н. контр.		Колмец			Лист 3 ГОСТ 19903-74 / ВСт3СП3 ГОСТ 16523-70*	ЛАТГИПРОПРОМ		
Утв.		Попов						

формат А4

Типовой проект 903-1-198 Альбом 2.3

Инв. № подл. | Подпись и дата | Взам. инв. № | Инв. № дубл. | Подпись и дата

64.47.12.002

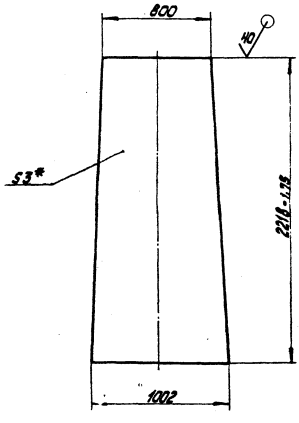

1.* Размер для справок.
2. Неуказанные предельные отклонения размеров ± $\frac{IT14}{2}$.

Изм.	Лист	№ докум.	Подпись	Дата	64.47.12.002			
Разраб.		Янкелович			Стенка	Лит.	Масса	Масштаб
Пров.		Зилгалвис					47,1	1:20
Гл. спец.		Сухоносов				Лист	Листов 1	
Н. контр.		Колмец			Лист 3 ГОСТ 19903-74 / ВСт3СП3 ГОСТ 16523-70*	ЛАТГИПРОПРОМ		
Утв.		Попов						

формат А4

64.19.20.000 СБ

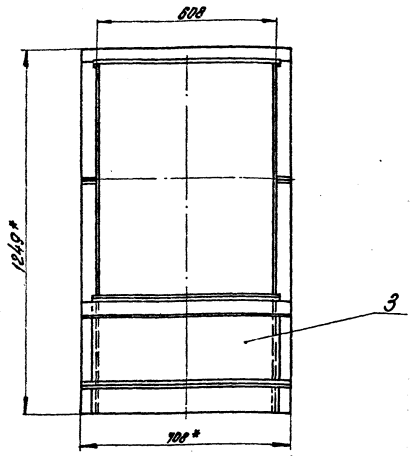

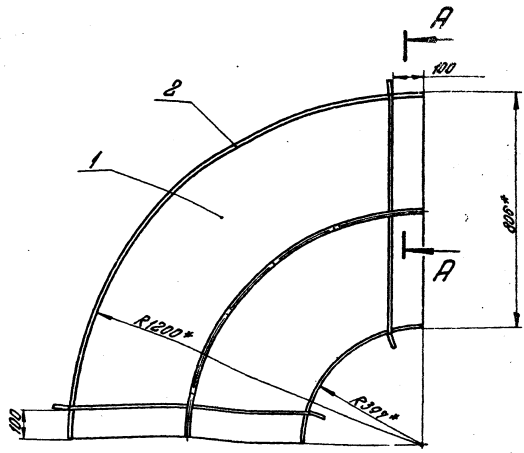

1.* Размеры для справок.
2. Неуказанные предельные отклонения размеров $\pm \frac{IT14}{2}$.
3. Сварные швы по ГОСТ 5264-80.

А – А
М1:2

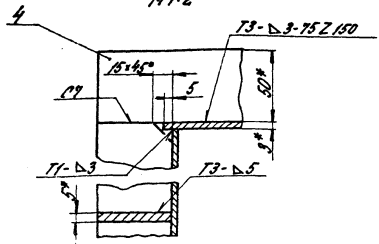

Изм.	Лист	№ докум.	Подпись	Дата	64.19.20.000 СБ			
Разраб.		Зигалвис			Колено. Сборочный чертеж.	Лит.	Масса	Масштаб
Пров.		Колмец					101	1:10
Гл. спец.		Сихоносов				Лист	Листов 1	
Н. контр.		Колмец				ЛАТГИПРОПРОМ		
Утв.		Попов						

Формат А3

Форм.	Зона	Поз.	Обозначение	Наименование	Кол.	Примечание
				Документация		
А3			64.19.20.000 СБ	Сборочный чертеж		
				Детали		
А4		1	64.19.20.001	Боковина	2	
А4		2	64.19.20.002	Стенка	1	
А4		3	64.19.20.003	Стенка	1	
				Материалы		
		4		Полоса $\frac{5\times50\ ГОСТ\ 103-76}{8\ Ст3\ пс2\ ГОСТ\ 535-79}$	8,6	м

Изм.	Лист	№ докум.	Подпись	Дата	64.19.20.000			
Разраб.		Зигалвис			Колено	Лит.	Лист	Листов 1
Пров.		Колмец						
Гл. спец.		Сихоносов				ЛАТГИПРОПРОМ		
Н. контр.		Колмец						
Утв.		Попов						

Типовой проект 903-1-198 Альбом 2.3

64.19.20.001

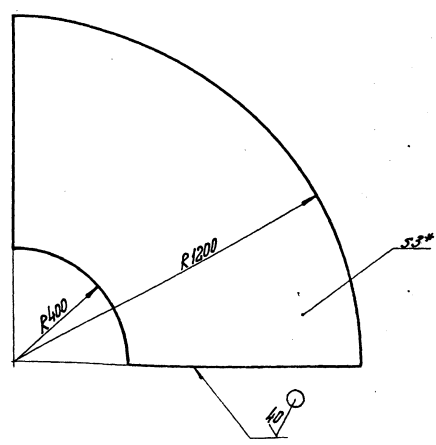

1.* Размер для справок.
2. Неуказанные предельные отклонения размеров $\pm \frac{IT14}{2}$.

Изм.	Лист	№ докум.	Подпись	Дата	64.19.20.001			
Разраб.		Зигалвис			Боковина	Лит.	Масса	Масштаб
Пров.		Колмец					23,7	1:10
Гл. спец.		Сихоносов				Лист	Листов 1	
Н. контр.		Колмец			Лист $\frac{3\ ГОСТ\ 19903-74}{8\ Ст3\ пс2\ ГОСТ\ 16523-70*}$	ЛАТГИПРОПРОМ		
Утв.		Попов						

Подпись и дата | Инв. № подл. | Взам. инв. № | Инв. № д. Тп. | Подпись и дата

64.19.20.002

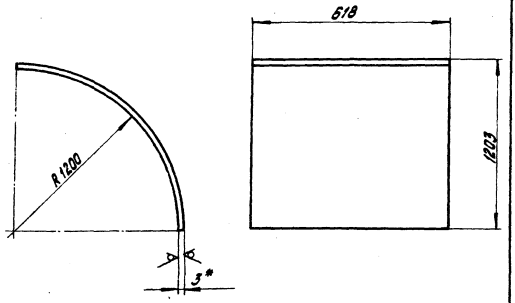

1.* Размер для справок.
2. Неуказанные предельные отклонения размеров $\pm \frac{IT14}{2}$.

Изм.	Лист	№ докум.	Подпись	Дата	64.19.20.002	Лит.	Масса	Масштаб
Разраб.		Зилгалвис			Стенка		27,47	1:20
Пров.		Колмец						
Гл.спец.		Суханосов			Лист 3 ГОСТ 19903-74 ВСт3ПС2ГОСТ16523-70*	ЛАТГИПРОПРОМ		
Н.контр.		Колмец						
Утв.		Попов						

Формат А4

Альбом 2.3

Типовой проект 903-1-198

Инв. № подл.	Подпись и дата	Взам. инв. №	Инв. № дубл.	Подпись и дата

64.19.20.003

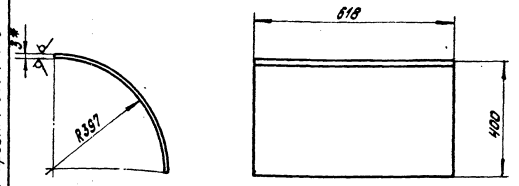

1.* Размер для справок.
2. Неуказанные предельные отклонения размеров $\pm \frac{IT14}{2}$.

Изм.	Лист	№ докум.	Подпись	Дата	64.19.20.003	Лит.	Масса	Масштаб
Разраб.		Зилгалвис			Стенка		9,11	1:10
Пров.		Колмец				Лист	Листов 1	
Гл.спец.		Суханосов			Лист 3 ГОСТ 19903-74 ВСт3ПС2ГОСТ16523-70*	ЛАТГИПРОПРОМ		
Н.контр.		Колмец						
Утв.		Попов						

Формат А4

64.19.22.000СБ

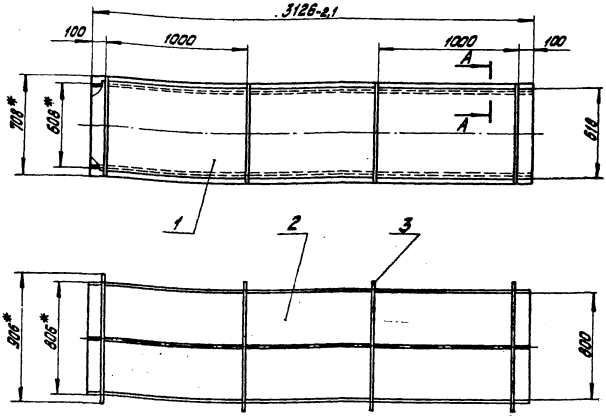

А – А
М1:2

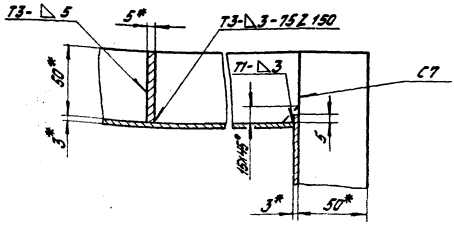

1.* Размеры для справок.
2. Неуказанные предельные отклонения размеров $\pm \frac{IT14}{2}$.
3. Сварные швы по ГОСТ5264-80.
4. Обработка поверхностей реза деталей Б4 ✓.

Изм.	Лист	№ докум.	Подпись	Дата	64.19.22.000СБ	Лит.	Масса	Масштаб
Разраб.		Янкелович			Короб Сборочный чертеж		245	1:20
Пров.		Зилгалвис				Лист	Листов 1	
Гл.спец.		Суханосов				ЛАТГИПРОПРОМ		
Н.контр.		Колмец						
Утв.		Попов						

Форм.	Зона	Поз.	Обозначение	Наименование	Кол.	Примечание
				Документация		
А3			64.19.22.000	Сборочный чертёж		
				Детали		
Б4		1	64.19.22.001	Стенка		
				Лист 3 ГОСТ 19903-74 / В Ст3сп3 ГОСТ 16523-70*	2	45,5 кг
Б4		2	64.19.22.002	Стенка		
				Лист 3 ГОСТ 19903-74 / В Ст3сп3 ГОСТ 16523-70*	2	59 кг
				Материалы		
		3		Полоса 5х50 ГОСТ 103-76 / В Ст3пс2 ГОСТ 535-79	18,5	м

Изм.	Лист	№ докум.	Подп.	Дата
Разраб.	Янкелевич			
Пров.	Зилгалвис			
Гл.спец.	Сухоносов			
Н.конт.	Колмец			
Утв.	Попов			

64.19.22.000

Короб

Лит.	Лист	Листов
		1

ЛАТГИПРОПРОМ

Формат А4

Альбом 2.3

Типовой проект 903-1-198

Форм.	Зона	Поз.	Обозначение	Наименование	Кол.	Примечание
				Документация		
А3			64.19.21.000 СБ	Сборочный чертёж		
				Сборочные единицы		
А4		1	64.47.03.11.100	Фланец	1	
				Детали		
А4		2	64.19.21.001	Стенка	2	
А4		3	64.19.21.002	Боковина	2	
Б4		4	64.19.21.003	Стенка		
				Лист 3 ГОСТ 19903-74 / В Ст3сп3 ГОСТ 16523-70*	1	22,5 кг
				Материалы		
		5		Полоса 5х50 ГОСТ 103-76 / В Ст3пс2 ГОСТ 535-79	8,8	м

Инв. № подл. | Подп. и дата | Взам. инв. № | Инв. № дубл. | Подп. и дата

Изм.	Лист	№ докум.	Подп.	Дата
Разраб.	Янкелевич			
Пров.	Зилгалвис			
Гл.спец.	Сухоносов			
Н.конт.	Колмец			
Утв.	Попов			

64.19.21.000

Тройник

Лит.	Лист	Листов
		1

ЛАТГИПРОПРОМ

Формат А4

64.19.21.000СБ

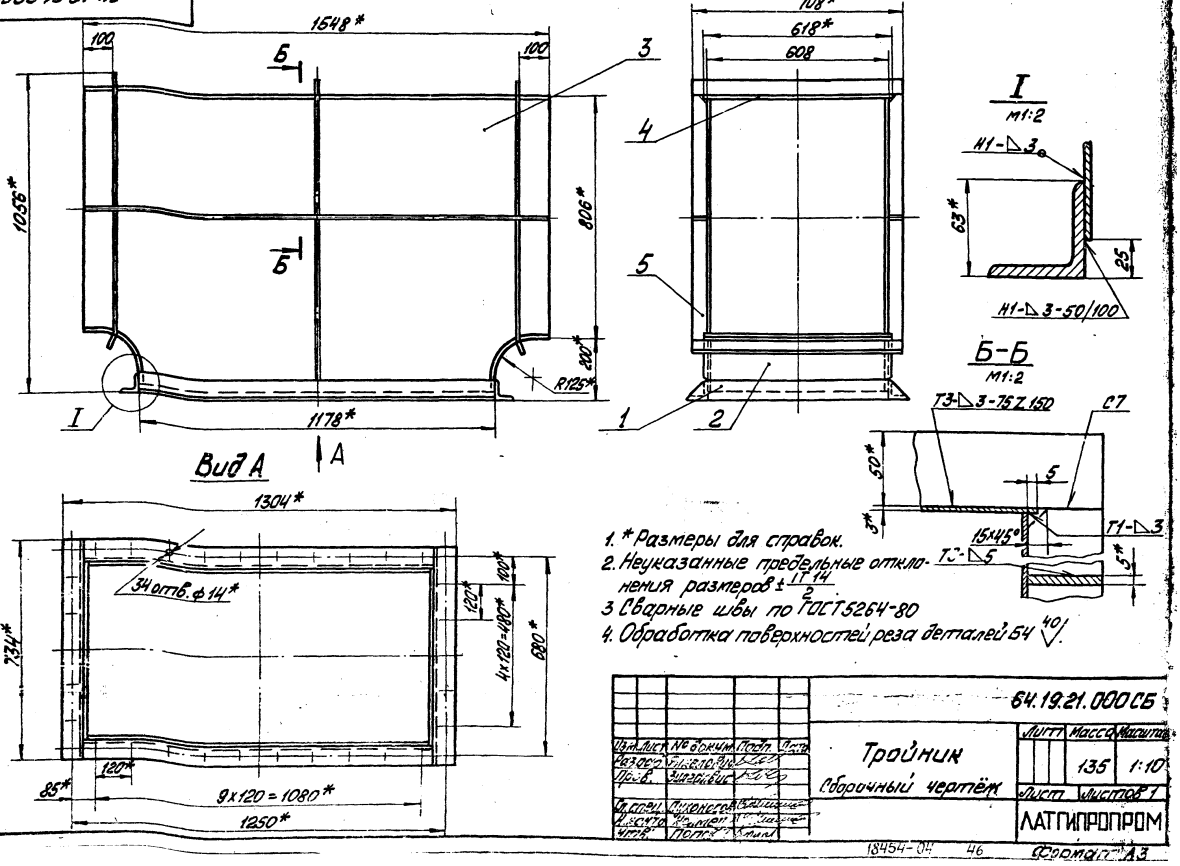

1. * Размеры для справок.
2. Неуказанные предельные отклонения размеров $\pm \frac{IT14}{2}$
3. Сварные швы по ГОСТ 5264-80
4. Обработка поверхностей реза деталей Б4 $\overset{40}{\vee}$.

64.19.21.000 СБ

Изм.	Лист	№ докум.	Подп.	Дата
Разраб.	Янкелевич			
Пров.	Зилгалвис			
Гл.спец.	Сухоносов			
Н.конт.	Колмец			
Утв.	Попов			

Тройник

Сборочный чертёж

Лит.	Масса	Масштаб
	135	1:10

Лист | Листов 1

ЛАТГИПРОПРОМ

18454-04 46

Формат А3

64.19.21.001

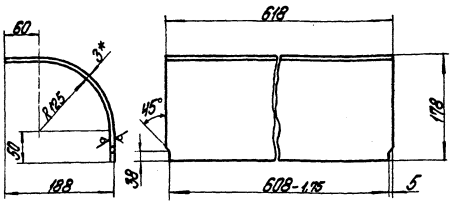

1. *Размеры для справок.
2. Неуказанные предельные отклонения размеров $\pm\frac{IT14}{2}$.

Изм.	Лист	№ докум.	Подпись	Дата	64.19.21.001			
Разраб.		Янкелович			Стенка	Лит.	Масса 4,5	Масштаб 1:5
Пров.		Зигалвич				Лист	Листов 1	
Гл. спец.		Сухоносов			Лист 3 ГОСТ 19903-74 В Ст3сп3 ГОСТ 16523-70*	ЛАТГИПРОПРОМ		
Н. контр.		Колмец						
Утв.		Попов						

Формат А4

64.19.21.002

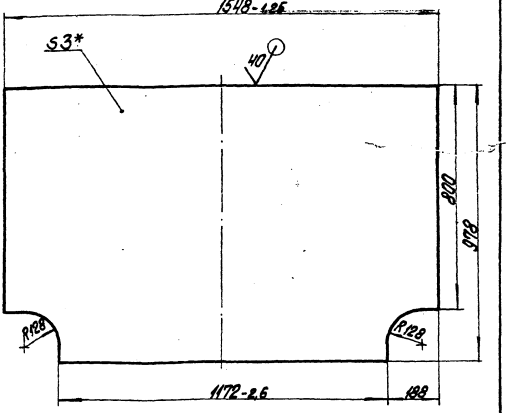

1. *Размер для справок.
2. Неуказанные предельные отклонения размеров $\pm\frac{IT14}{2}$.

Изм.	Лист	№ докум.	Подпись	Дата	64.19.21.002			
Разраб.		Янкелович			Боковина	Лит.	Масса 33,9	Масштаб 1:10
Пров.		Зигалвич				Лист	Листов 1	
Гл. спец.		Сухоносов			Лист 3 ГОСТ 19903-74 В Ст3сп3 ГОСТ 16523-70*	ЛАТГИПРОПРОМ		
Н. контр.		Колмец						
Утв.		Попов						

Формат А4

Типовой проект 903-1-198 Альбом 2.3

Инв. № подл. | Подпись и дата | Взам. инв. № | Инв. № дубл. | Подпись и дата

64.25.03.100СБ

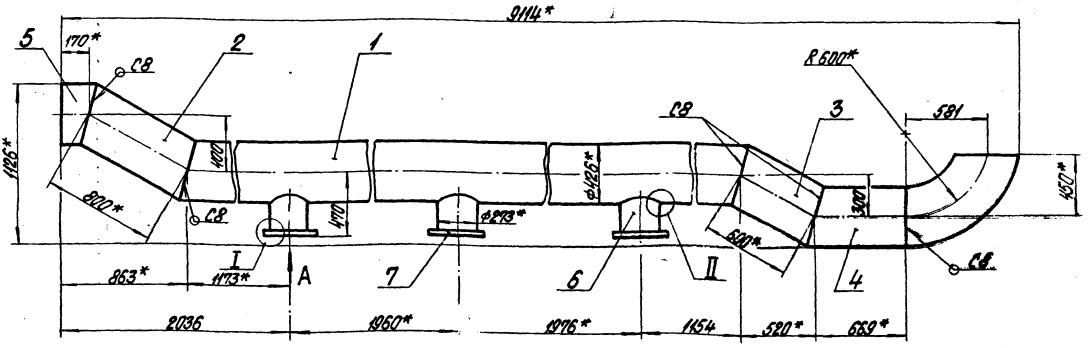

Вид А
М1:5

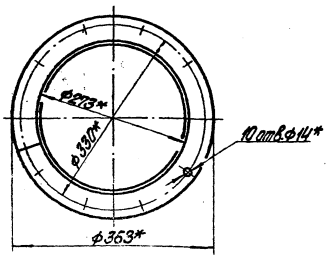

I
М1:1

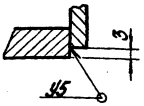

II
М1:1

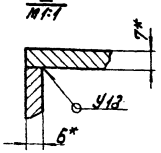

1. *Размеры для справок.
2. Неуказанные предельные отклонения размеров $\pm\frac{IT14}{2}$.
3. Сварные швы по ГОСТ 16037-80.

Изм.	Лист	№ докум.	Подпись	Дата	64.25.03.100СБ			
Разраб.		Янкелович			Коллектор Сборочный чертеж	Лит.	Масса 760,2	Масштаб 1:20
Пров.		Зигалвич				Лист	Листов 1	
Гл. спец.		Сухоносов				ЛАТГИПРОПРОМ		
Н. контр.		Колмец						
Утв.		Попов						

Формат	Зона	Поз.	Обозначение	Наименование	Кол.	Примечание
				Документация		
А3			64.25.03.100 СБ	Сборочный чертеж		
				Детали		
А4		1	64.25.03.101	Патрубок	1	
А4		2	64.25.03.102	Патрубок	1	
А4		3	64.25.03.103	Патрубок	1	
А4		4	64.25.03.104	Патрубок	1	
А4		5	64.25.03.105	Патрубок	1	
А4		6	64.25.03.106	Патрубок	3	
А4		7	64.25.03.107	Фланец	3	
А4		8	64.25.03.108	Отвод	1	
				Стандартные изделия		
				Отвод 90° 426х10 ГОСТ 17375-77 (Заготовка для 64.25.03.108)	1	

64.25.03.100

Изм.	Лист	№ докум.	Подпись	Дата
Разраб.		Анжелович		
Пров.		Зингалис		
Т.контр.		Сухомосов		
Н.контр.		Колмец		
Утв.		Попов		

Коллектор

Лит.	Лист	Листов
		1

ЛАТГИПРОПРОМ

Формат А4

64.25.03.101

Альбом 2.3

Типовой проект 903-1-198

Инв.№ подл. | Подпись и дата | Взам.инв.№ | Инв.№ дубл. | Подпись и дата

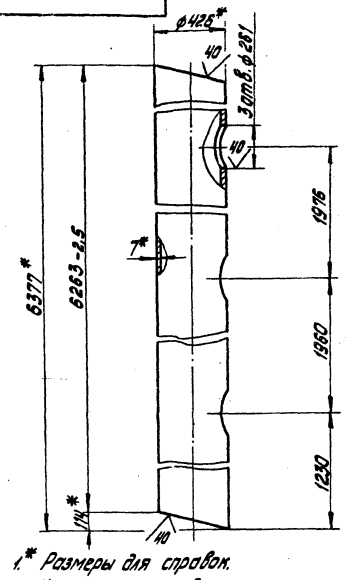

1.* Размеры для справок.

2. Неуказанные предельные отклонения размеров ± IT14/2.

64.25.03.101

Изм.	Лист	№ докум.	Подпись	Дата
Разраб.		Анжелович		
Пров.		Зингалис		
Т.контр.		Сухомосов		
Н.контр.		Колмец		
Утв.		Попов		

Патрубок

Лит.	Масса	Масштаб
	453	1:20
Лист	Листов 1	

Труба 426х7 ГОСТ 10704-76 / ВСт3пс5 ГОСТ 10705-80

ЛАТГИПРОПРОМ

Формат А4

64.25.03.102

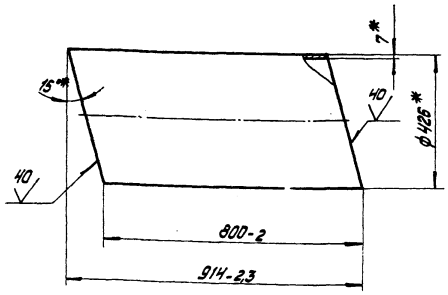

* Размеры для справок.

64.25.03.102

Изм.	Лист	№ докум.	Подпись	Дата
Разраб.		Анжелович		
Пров.		Зингалис		
Т.контр.		Сухомосов		
Н.контр.		Колмец		
Утв.		Попов		

Патрубок

Лит.	Масса	Масштаб
	57,87	1:10
Лист	Листов 1	

Труба 426х7 ГОСТ 10704-76 / В Ст3пс5 ГОСТ 10705-80

ЛАТГИПРОПРОМ

Формат А4

64.25.03.103

Альбом 2.3

Типовой проект 903-1-198

Инв.№ подл. | Подпись и дата | Взам.инв.№ | Инв.№ дубл. | Подпись и дата

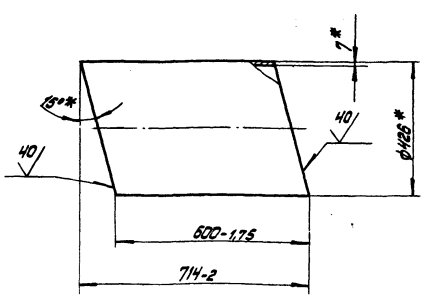

*Размеры для справок.

64.25.03.103

Изм.	Лист	№ докум.	Подпись	Дата
Разраб.		Анжелович		
Пров.		Зингалис		
Т.контр.		Сухомосов		
Н.контр.		Колмец		
Утв.		Попов		

Патрубок

Лит.	Масса	Масштаб
	43,4	1:10
Лист	Листов 1	

Труба 426х7 ГОСТ 10704-76 / ВСт3пс5 ГОСТ 10705-80

ЛАТГИПРОПРОМ

Формат А4

64.25.03.104

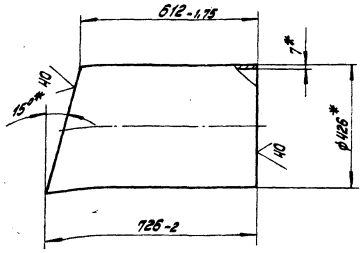

* Размеры для справок.

Изм.	Лист	№ докум.	Подпись	Дата	64.25.03.104			
Разраб.		Янкелович			Патрубок	Лит.	Масса	Масштаб
Пров.		Зигельвис					48,4	1:10
Гл.спец.		Сухоносов				Лист	Листов 1	
Н.контр.		Колмец			Труба 426×7 ГОСТ 10704-76 / ВСт3ПС5 ГОСТ 10705-80	ЛАТГИПРОПРОМ		
Утв.		Попов						

Формат А4

Альбом 2.3

Типовой проект 903-1-198

Инв.№ подл. | Подпись и дата | Взам.инв.№ | Инв.№ дубл. | Подпись и дата

64.25.03.105

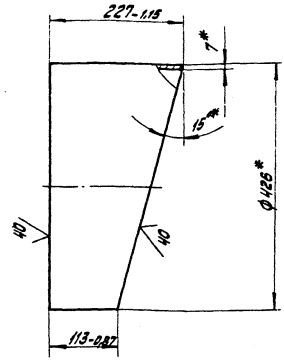

* Размеры для справок.

Изм.	Лист	№ докум.	Подпись	Дата	64.25.03.105			
Разраб.		Янкелович			Патрубок	Лит.	Масса	Масштаб
Пров.		Зигельвис					12,3	1:5
Гл.спец.		Сухоносов				Лист	Листов	
Н.контр.		Колмец			Труба 426×7 ГОСТ 10704-76 / ВСт3ПС5 ГОСТ 10705-80	ЛАТГИПРОПРОМ		
Утв.		Попов						

Формат А4

64.25.03.106

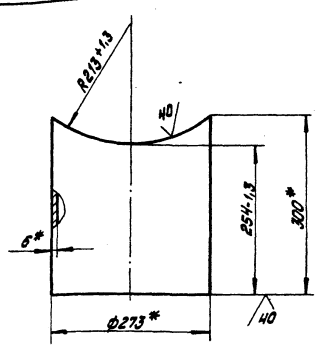

1.* Размеры для справок.
2. Неуказанные предельные отклонения размеров $\pm \frac{IT14}{2}$.

Изм.	Лист	№ докум.	Подпись	Дата	64.25.03.106			
Разраб.		Янкелович			Патрубок	Лит.	Масса	Масштаб
Пров.		Зигельвис					11	1:5
Гл.спец.		Сухоносов				Лист	Листов 1	
Н.контр.		Колмец			Труба 273×6 ГОСТ 10704-76 / ВСт3ПС5 ГОСТ 10705-80	ЛАТГИПРОПРОМ		
Утв.		Попов						

Формат А4

Альбом 2.3

Типовой проект 903-1-198

Инв.№ подл. | Подпись и дата | Взам.инв.№ | Инв.№ дубл. | Подпись и дата

64.25.03.107

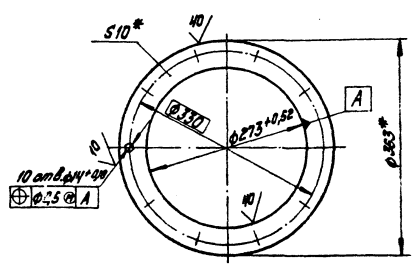

* Размеры для справок.

Изм.	Лист	№ докум.	Подпись	Дата	64.25.03.107			
Разраб.		Янкелович			Фланец	Лит.	Масса	Масштаб
Пров.		Зигельвис					3,53	1:5
Гл.спец.		Сухоносов				Лист	Листов 1	
Н.контр.		Колмец			Лист 10 ГОСТ 19903-74 / ВСт3СП3 ГОСТ 14637-79	ЛАТГИПРОПРОМ		
Утв.		Попов						

Формат А4

64.25.03.108

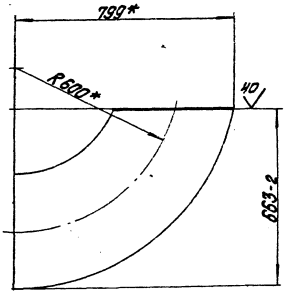

* Размеры для справок

Изм.	Лист	№ докум.	Подпись	Дата
Разраб.		Янкелевич		
Пров.		Зилгалвис		
Гл. спец.		Сухоносов		
Н. контр.		Колмец		
Утв.		Попов		

64.25.03.108

Отвод

Лит.	Масса	Масштаб
	101,6	1:10

Лист | Листов 1

Заготовка
Отвод 90°426х10 ГОСТ 17375-77

ЛАТГИПРОПРОМ

Формат А4

Альбом 2.3

Типовой проект 903-1-198

Формат	Зона	Поз.	Обозначение	Наименование	Кол.	Примечание
				Документация		
А3			64.25.03.200 СБ	Сборочный чертеж		
				Детали		
А4		1	64.25.03.107	Фланец	1	
А4		2	64.25.03.201	Фланец	1	
Б4		3	64.25.03.202	Патрубок		
				Труба 273х6 ГОСТ 10704-76 / ВСт3пс5 ГОСТ 10705-80		
				L=570±2,2 мм	1	22,52 кг
Б4		4	64.25.03.203	Патрубок		
				Труба 273х6 ГОСТ 10704-76 / ВСт3пс5 ГОСТ 10705-80		
				L=233±1,45 мм	1	9,21 кг
				Стандартные изделия		
		5		Отвод 90°273х7 ГОСТ 17375-77	1	

Инв. № подл. | Подпись и дата | Взам. инв. № | Инв. № дубл. | Подпись и дата

Изм.	Лист	№ докум.	Подпись	Дата
Разраб.		Янкелевич		
Пров.		Зилгалвис		
Гл. спец.		Сухоносов		
Н. контр.		Колмец		
Утв.		Попов		

64.25.03.200

Патрубок

Лит.	Лист	Листов
		1

ЛАТГИПРОПРОМ

Формат А4

64.25.03.200 СБ

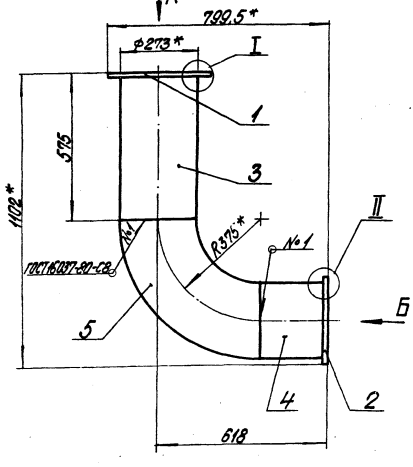

Вид А
М 1:5

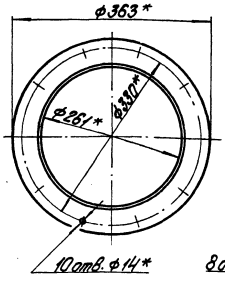

Вид Б
М 1:5

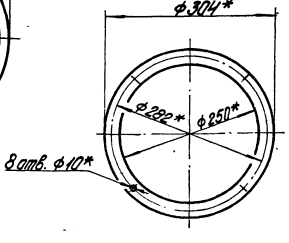

1. *Размеры для справок.
2. Неуказанные предельные отклонения размеров $\pm\frac{IT14}{2}$
3. Обработка поверхностей реза деталей Б4 40

I
М 1:1

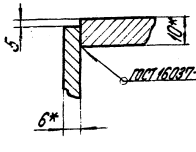

II
М 1:1



64.25.03.200 СБ

Изм.	Лист	№ докум.	Подпись	Дата
Разраб.		Янкелевич		
Пров.		Зилгалвис		
Гл. спец.		Сухоносов		
Н. контр.		Колмец		
Утв.		Попов		

Патрубок
Сборочный чертеж

Лит.	Масса	Масштаб
	68,5	1:10

Лист | Листов 1

ЛАТГИПРОПРОМ

Формат А3

64.25.03.201

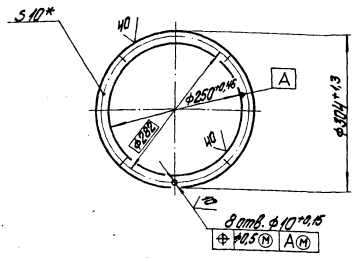

* Размеры для справок.

Изм.	Лист	№ докум.	Подпись	Дата
Разраб.		Янкелович		
Пров.		Зингалевич		
Гл. спец.		Сухоносов		
Н. контр.		Колмец		
Утв.		Попов		

64.25.03.201

Фланец

Лит.	Масса	Масштаб
	1,85	1:5

Лист 10 ГОСТ 19903-74 / ВСт3 сп3 ГОСТ 14637-79

Лист | Листов 1

ЛАТГИПРОПРОМ

Формат А4

Альбом 2.3

Типовой проект 903-1-198

Формат	Зона	Поз.	Обозначение	Наименование	Кол.	Примечание
				Документация		
А3			64.25.03.300 СБ	Сборочный чертеж		
				Сборочные единицы		
А4		1	64.19.23.000	Переход	1	
				Детали		
А4		2	64.25.03.301	Патрубок	1	
А4		3	64.25.03.302	Патрубок	1	
Б4		4	64.25.03.303	Патрубок		
				Труба 325х6 ГОСТ 10704-76 / ВСт3пс5 ГОСТ 10705-80	1	95,1 кг
				Стандартные изделия		
		5		Отвод 90° 325х8 ГОСТ 17375-77	1	

Подпись и дата | Инв. № дубл. | Взам. инв. № | Подпись и дата | Инв. № подл.

Изм.	Лист	№ докум.	Подпись	Дата
Разраб.		Янкелович		
Пров.		Зингалевич		
Гл. спец.		Сухоносов		
Н. контр.		Колмец		
Утв.		Попов		

64.25.03.300

Патрубок

Лит.	Лист	Листов
		1

ЛАТГИПРОПРОМ

Формат А4

64.25.03.300 СБ

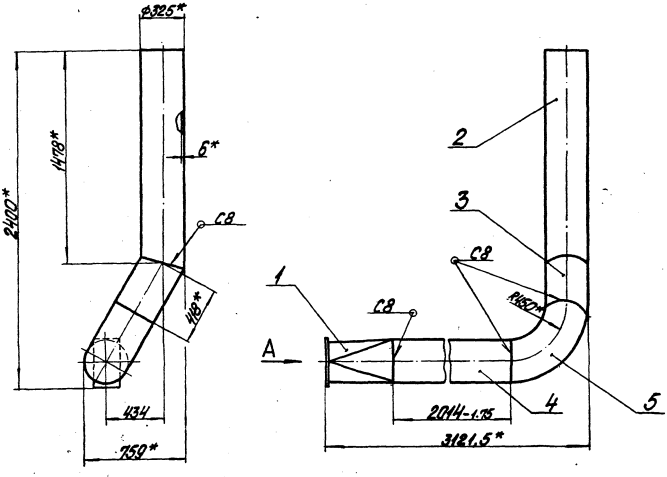

Вид А
м 1:5

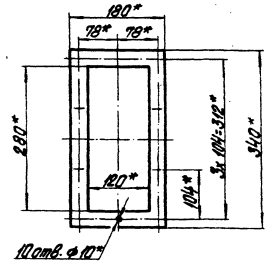

1. * Размеры для справок.
2. Неуказанные предельные отклонения размеров $\pm\frac{IT14}{2}$.
3. Сварные швы по ГОСТ 16037-80.
4. Обработка поверхностей реза деталей Б4 40 √.

Изм.	Лист	№ докум.	Подпись	Дата
Разраб.		Янкелович		
Пров.		Зингалевич		
Гл. спец.		Сухоносов		
Н. контр.		Колмец		
Утв.		Попов		

64.25.03.300 СБ

Патрубок
Сборочный чертеж

Лит.	Масса	Масштаб
	244	1:20

Лист | Листов 1

ЛАТГИПРОПРОМ

64.25.03.301

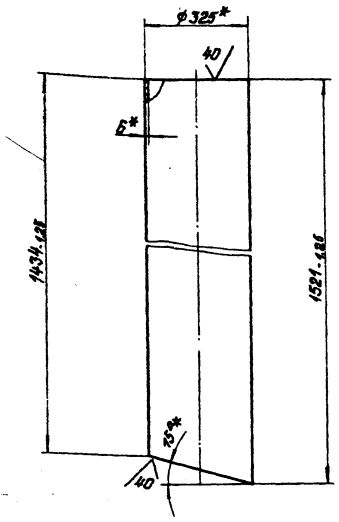

*Размеры для справок.

				64.25.03.301			
Изм.	Лист	№ докум.	Подпись	Дата	Патрубок	Лит.	Масса 69,8	Масштаб 1:10
Разраб.		Янкелович						
Пров.		Зилгалвис				Лист	Листов 1	
Гл. спец.		Сухоносов			Труба 325×6 ГОСТ 10704-76 / ВСт3пс5 ГОСТ 10705-80	ЛАТГИПРОПРОМ		
Н. контр.		Колмец						
Утв.		Попов						

Формат А4

Типовой проект 903-1-198 Альбом 2.3

Инв. № подл. | Подпись и дата | Взам. инв. № | Инв. № дубл. | Подпись и дата

64.25.03.302

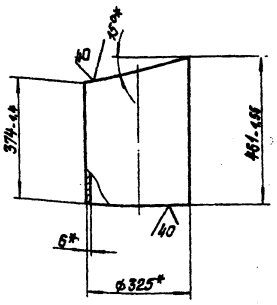

*Размеры для справок.

				64.25.03.302			
Изм.	Лист	№ докум.	Подпись	Дата	Патрубок	Лит.	Масса 19,73	Масштаб 1:10
Разраб.		Янкелович						
Пров.		Зилгалвис				Лист	Листов 1	
Гл. спец.		Сухоносов			Труба 325×6 ГОСТ 10704-76 / ВСт3пс5 ГОСТ 10705-80	ЛАТГИПРОПРОМ		
Н. контр.		Колмец						
Утв.		Попов						

Формат А4

64.19.23.000 СБ

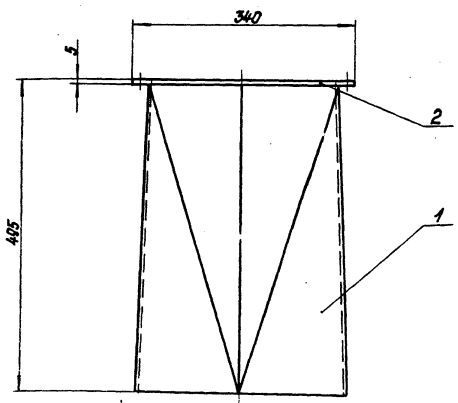

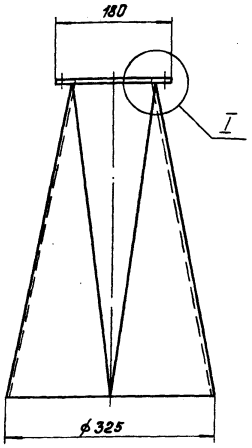

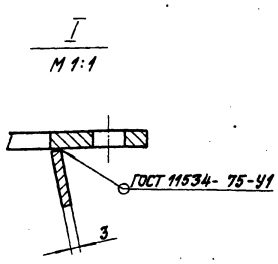

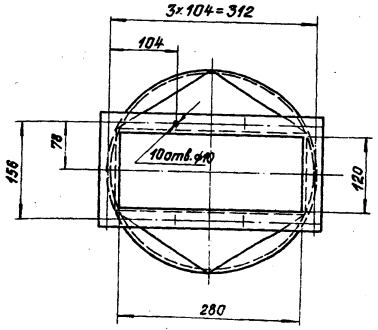

Размеры для справок.

				64.19.23.000 СБ			
Изм.	Лист	№ докум.	Подпись	Дата	Переход Сборочный чертеж	Лит.	Масса 9	Масштаб 1:5
Разраб.		Янкелович						
Пров.		Зилгалвис				Лист	Листов 1	
Гл. спец.		Сухоносов				ЛАТГИПРОПРОМ		
Н. контр.		Колмец						
Утв.		Попов						

Форм.	Зона	Поз.	Обозначение	Наименование	Кол.	Примечание
				Документация		
А3			64.19.23.000СБ	Сборочный чертёж		
				Детали		
А3		1	64.19.23.001	Переход	1	
А4		2	64.19.23.002	Фланец	1	

64.19.23.000

Изм.	Лист	№ докум.	Подп.	Дата
Разраб.		Янкелович		
Пров.		Зилгалвис		
Гл.спец.		Сухоносов		
Н.контр.		Калмец		
Утв.		Попов		

Переход

Лит.	Лист	Листов
		1

ЛАТГИПРОПРОМ

Формат А4

Типовой проект 903-1-198 Альбом 2.3

64.19.23.002

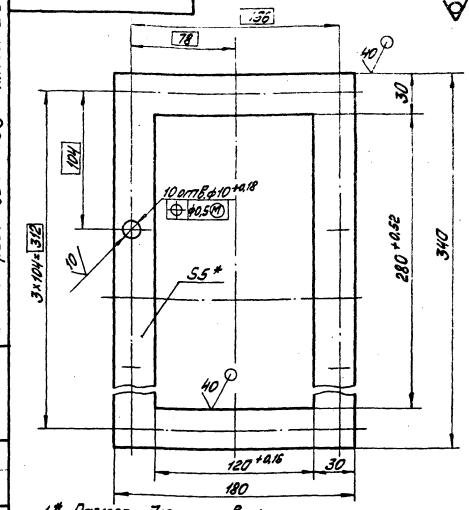

1* Размер для справок.
2. Неуказанные предельные отклонения размеров $\pm\frac{IT14}{2}$.

64.19.23.002

Изм.	Лист	№ докум.	Подп.	Дата
Разраб.		Янкелович		
Пров.		Зилгалвис		
Гл.спец.		Сухоносов		
Н.контр.		Калмец		
Утв.		Попов		

Фланец

Лит.	Масса	Масштаб
	1,1	1:2

Лист 5 ГОСТ 19903-74 ВСтЗсп3ГОСТ14637-79*

ЛАТГИПРОПРОМ

Формат А4

64.19.23.001

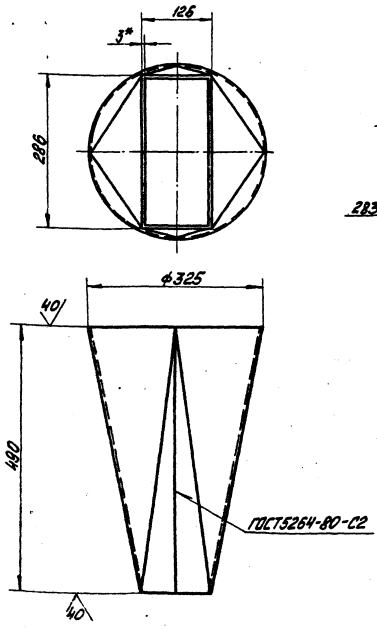

Развёртка

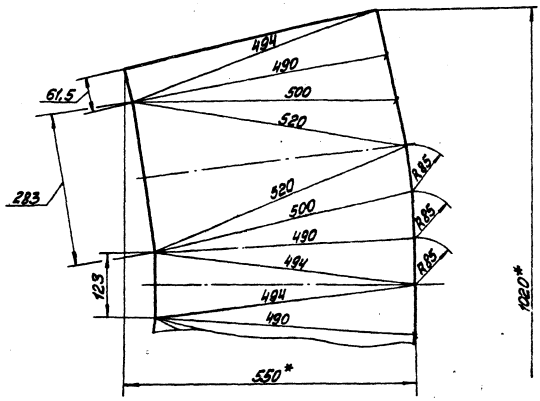

1. * Размер для справок.
2. Неуказанные предельные отклонения размеров $\pm\frac{IT14}{2}$.

64.19.23.001

Изм.	Лист	№ докум.	Подп.	Дата
Разраб.		Янкелович		
Пров.		Зилгалвис		
Гл.спец.		Сухоносов		
Н.контр.		Калмец		
Утв.		Попов		

Переход

Лит.	Масса	Масштаб
	7,9	1:5

Лист 3 ГОСТ 19903-74 ВСтЗсп3ГОСТ16523-70*

ЛАТГИПРОПРОМ

Формат А4

18454-04 53

64.25.03.400 СБ

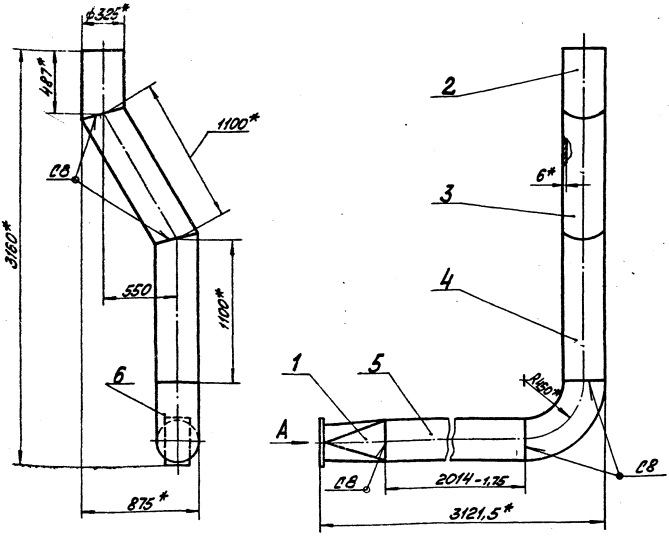

Вид А
М 1:5

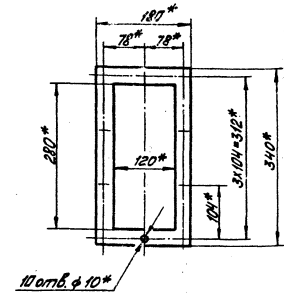

1. * Размеры для справок.
2. Неуказанные предельные отклонения размеров $\pm\frac{IT14}{2}$.
3. Сварные швы по ГОСТ 16037-80.
4. Обработка поверхностей реза деталей Б4 40/.

					64.25.03.400 СБ			
Изм.	Лист	№ докум.	Подп.	Дата	Патрубок Сборочный чертёж	Лит.	Масса	Масштаб
Разраб.		Янкелевич					281,3	1:20
Пров.		Зилгалвис				Лист	Листов 1	
Гл. спец.		Сухоносов				ЛАТГИПРОПРОМ		
Н. контр.		Колмец						
Утв.		Попов						

Формат А3

Формат	Зона	Поз.	Обозначение	Наименование	Кол.	Примечание
				Документация		
А3			64.25.03.400 СБ	Сборочный чертёж		
				Сборочные единицы		
А4		1	64.19.23.000	Переход	1	
				Детали		
А4		2	64.25.03.401	Патрубок	1	
А4		3	64.25.03.402	Патрубок	1	
А4		4	64.25.03.403	Патрубок	1	
Б4		5	64.25.03.404	Патрубок		
				Труба 325х6 ГОСТ 10704-76 / 8 Ст3пс5 ГОСТ 10705-80	1	95,1 кг
				Стандартные изделия		
		6		Отвод 90° 325х8 ГОСТ 17375-77	1	

					64.25.03.400			
Изм.	Лист	№ докум.	Подп.	Дата	Патрубок	Лит.	Лист	Листов
Разраб.		Янкелевич						1
Пров.		Зилгалвис				ЛАТГИПРОПРОМ		
Гл. спец.		Сухоносов						
Н. контр.		Колмец						
Утв.		Попов						

Формат А4

Типовой проект 903-1-198 Альбом 2.3

64.25.03.401

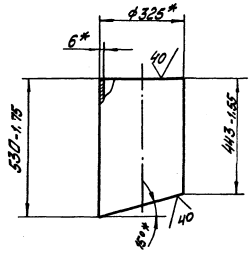

* Размеры для справок.

					64.25.03.401			
Изм.	Лист	№ докум.	Подп.	Дата	Патрубок	Лит.	Масса	Масштаб
Разраб.		Янкелевич					23	1:10
Пров.		Зилгалвис				Лист	Листов 1	
Гл. спец.		Сухоносов			Труба 325х6 ГОСТ 10704-76 / 8 Ст3пс5 ГОСТ 10705-80	ЛАТГИПРОПРОМ		
Н. контр.		Колмец						
Утв.		Попов						

Инв. № подл. | Подп. и дата | Взам. инв. № | Инв. № дубл. | Подп. и дата

13454-04 Ф4

64.25.03.402

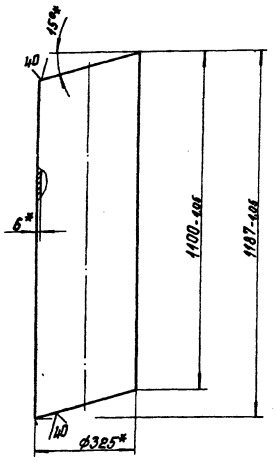

*Размеры для справок.

Изм. Лист	№ докум.	Подпись	Дата		
Разраб.	Янкелович			64.25.03.402	
Пров.	Зингалевич			Патрубок	Лит. / Масса 51,92 / Масштаб 1:10
Гл.спец.	Суконосов				Лист / Листов 1
Н.контр.	Колмец			Труба 325×6 ГОСТ 10704-76 / Ст3пс5 ГОСТ 10705-80	ЛАТГИПРОПРОМ
Утв.	Попов				

Формат А4

64.25.03.403

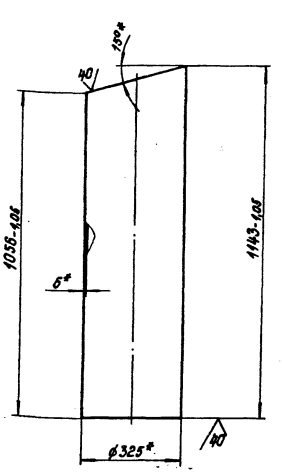

*Размеры для справок.

Типовой проект 903-1-198 Альбом 2.3

Инв. № подл. | Подпись и дата | Взам. инв. № | Инв. № дубл. | Подпись и дата

Изм. Лист	№ докум.	Подпись	Дата		
Разраб.	Янкелович			64.25.03.403	
Пров.	Зингалевич			Патрубок	Лит. / Масса 51,92 / Масштаб 1:10
Гл.спец.	Суконосов				Лист / Листов 1
Н.контр.	Колмец			Труба 325×6 ГОСТ 10704-76 / Ст3пс5 ГОСТ 10705-80	ЛАТГИПРОПРОМ
Утв.	Попов				

Формат А4

64.25.03.500 СБ

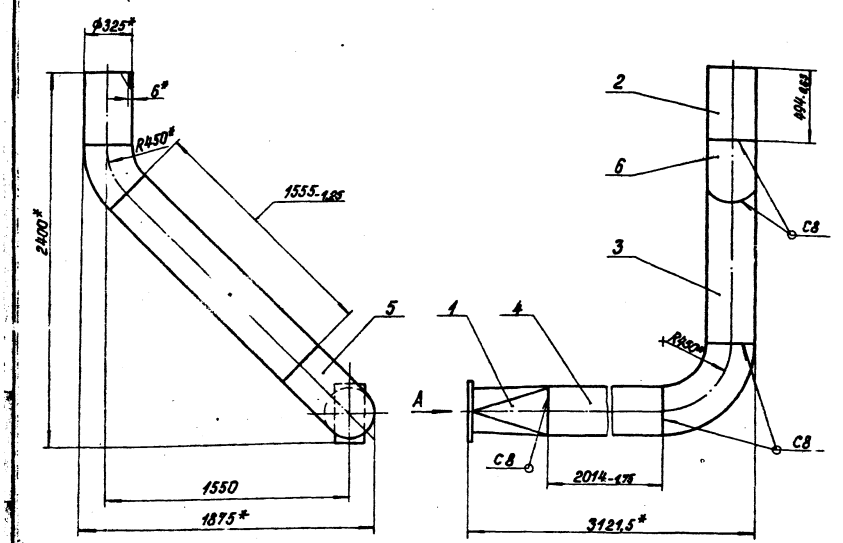

Вид А
М 1:5

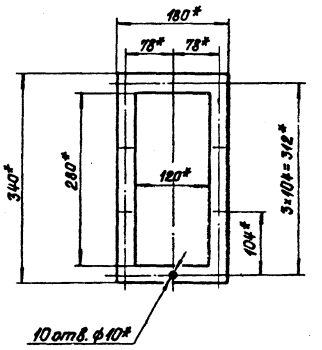

1. *Размеры для справок.
2. Неуказанные предельные отклонения размеров ±IT16/2.
3. Сварные швы по ГОСТ 16037-80.
4. Обработка поверхностей реза деталей Б4 40.

Изм. Лист	№ докум.	Подпись	Дата		
Разраб.	Янкелович			64.25.03.500 СБ	
Пров.	Зингалевич			Патрубок Сборочный чертеж	Лит. / Масса 276,4 / Масштаб 1:20
Гл.спец.	Суконосов				Лист / Листов 1
Н.контр.	Колмец				ЛАТГИПРОПРОМ
Утв.	Попов				

Альбом 2.3

Типовой проект 903-1-198

Форм.	Зона	Поз.	Обозначение	Наименование	Кол.	Примечание
				Документация		
А3			64.25.03.500 СБ	Сборочный чертёж		
				Сборочные единицы		
А4		1	64.19.23.000	Переход	1	
				Детали		
Б4		2	64.25.03.501	Патрубок		
				Труба 325×6 ГОСТ 10704-76 / ВСт3пс5 ГОСТ 10705-80	1	23,32кг
Б4		3	64.25.03.502	Патрубок		
				Труба 325×6 ГОСТ 10704-76 / ВСт3пс5 ГОСТ 10705-80	1	73,4кг
Б4		4	64.25.03.503	Патрубок		
				Труба 325×6 ГОСТ 10704-76 / ВСт3пс5 ГОСТ 10705-80	1	95,1кг
				Стандартные изделия		
		5		Отвод 90° 325×8 ГОСТ 17375-77	1	
		6		Отвод 45° 325×8 ГОСТ 17375-77	1	

64.25.03.500

Изм.	Лист	№ докум.	Подп.	Дата
Разраб.		Янкелевич		
Пров.		Зилгалвис		
Гл.спец.		Сухоносов		
Н.контр.		Колмеш		
Утв.		Попов		

Патрубок

Лит.	Лист	Листов
		1

ЛАТГИПРОПРОМ

Формат А4

Форм.	Зона	Поз.	Обозначение	Наименование	Кол.	Примечание
				Документация		
А4			64.25.03.600 СБ	Сборочный чертёж		
				Детали		
А3		1	64.25.03.601	Переход	1	
Б4		2	64.25.03.602	Патрубок		
				Труба 325×6 ГОСТ 10704-76 / ВСт3пс5 ГОСТ 10705-80		
				L = 600-1,55 мм	1	28,32кг

Подп. и дата

Взам. инв. №

Инв. № подл.

64.25.03.600

Изм.	Лист	№ докум.	Подп.	Дата
Разраб.		Янкелевич		
Пров.		Зилгалвис		
Гл.спец.		Сухоносов		
Н.контр.		Колмеш		
Утв.		Попов		

Патрубок

Лит.	Лист	Листов
		1

ЛАТГИПРОПРОМ

Формат А4

64.25.03.601

Развёртка

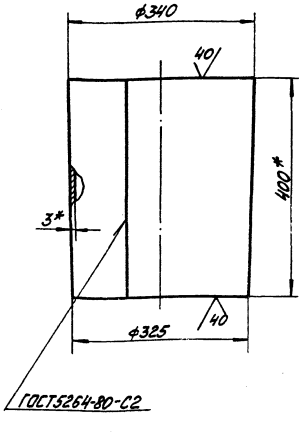

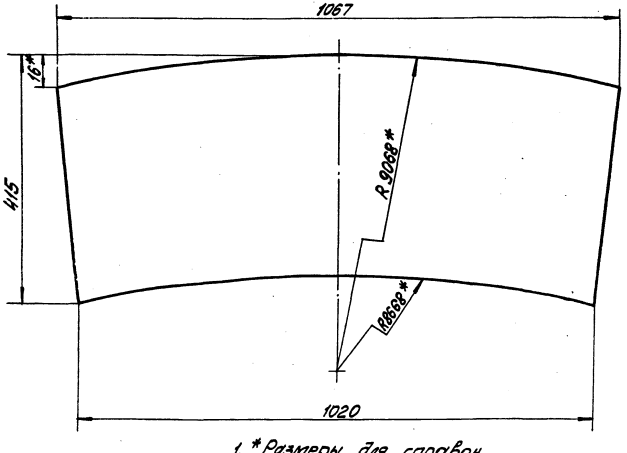

1. * Размеры для справок.
2. Неуказанные предельные отклонения размеров $\pm\frac{IT14}{2}$.

64.25.03.601

Изм.	Лист	№ докум.	Подп.	Дата
Разраб.		Янкелевич		
Пров.		Зилгалвис		
Гл.спец.		Сухоносов		
Н.контр.		Колмеш		
Утв.		Попов		

Переход

Лит.	Масса	Масштаб
	9,82	1:5

Лист | Листов 1

Лист 3 ГОСТ 19903-74 / ВСт3сп3 ГОСТ 16523-70

ЛАТГИПРОПРОМ

18454-04 56 Формат А3

64.25.03.600СБ

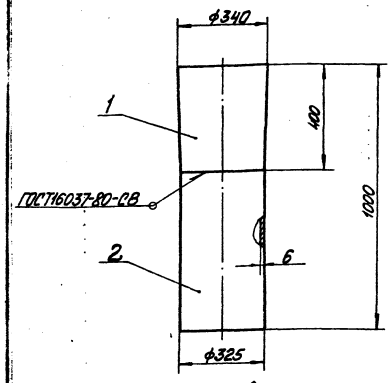

1. Размеры для справок.
2. Обработка поверхностей реза деталей Б4 40/.

64.25.03.600 СБ

Изм.	Лист	№ докум.	Подп.	Дата
Разраб.		Янкелевич		
Пров.		Зингалевич		
Гл.спец.		Сухоносов		
Н.контр.		Колмец		
Утв.		Попов		

Патрубок
Сборочный чертёж

Лит.	Масса	Масштаб
	38,2	1:10

Лист | Листов 1

ЛАТГИПРОПРОМ

Формат А4

Альбом 2.3

Типовой проект 903-1-198

Формат	Зона	Поз.	Обозначение	Наименование	Кол.	Примечание
				Документация		
А4			64.25.03.700СБ	Сборочный чертёж		
				Детали		
А4		1	64.25.03.601	Переход	1	
Б4		2	64.25.03.701	Патрубок		
				Труба 325×6 ГОСТ10704-76 / Вст3пс5ГОСТ10705-80		
				L = 1200-2,6 мм	1	56,64кг

Подп. и дата | Взам. инв. № | Инв. № дубл. | Подп. и дата | Инв. № подл.

64.25.03.700

Изм.	Лист	№ докум.	Подп.	Дата
Разраб.		Янкелевич		
Пров.		Зингалевич		
Гл.спец.		Сухоносов		
Н.контр.		Колмец		
Утв.		Попов		

Патрубок

Лит.	Лист	Листов
		1

ЛАТГИПРОПРОМ

Формат А4

64.25.03.700СБ

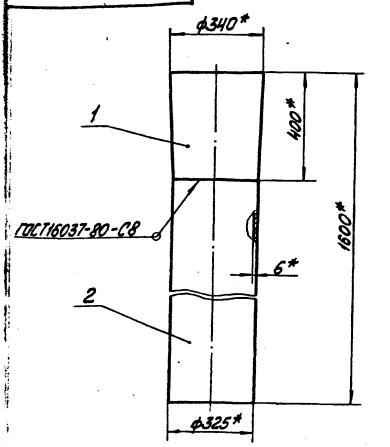

1.* Размеры для справок.
2. Обработка поверхностей реза детали Б4 40/.

64.25.03.700СБ

Изм.	Лист	№ докум.	Подп.	Дата
Разраб.		Янкелевич		
Пров.		Зингалевич		
Гл.спец.		Сухоносов		
Н.контр.		Колмец		
Утв.		Попов		

Патрубок
Сборочный чертёж

Лит.	Масса	Масштаб
	66,5	1:10

Лист | Листов 1

ЛАТГИПРОПРОМ

Формат А4

Альбом 2.3

Типовой проект 903-1-198

Формат	Зона	Поз.	Обозначение	Наименование	Кол.	Примечание
				Документация		
А3			64.55.03.000СБ	Сборочный чертёж		
				Детали		
А4		1	64.55.03.001	Стойка	1	
А4		2	64.55.03.001-01	Стойка	1	
А4		3	64.55.03.002	Балка	1	
А4		4	64.55.03.002-01	Балка	1	
А4		5	64.55.03.003	Усилитель	2	
Б4		6	64.55.03.004	Перегородка		
				Швеллер 12 ГОСТ8240-72 / Вст3сп3ГОСТ535-79	2	8,32кг
Б4		7	64.55.03.005	Полка		
				Швеллер 12 ГОСТ8240-72 / Вст3сп3ГОСТ535-79	1	9,41кг
Б4		8	64.55.03.006	Полка		
				Швеллер 12 ГОСТ8240-72 / Вст3сп3ГОСТ535-79	2	16,12кг
Б4		9	64.55.03.007	Полка		
				Уголок Б-50×50×5 ГОСТ8509-72 / Вст3сп3ГОСТ535-79	2	3,02кг

Подп. и дата | Взам. инв. № | Инв. № дубл. | Подп. и дата | Инв. № подл.

64.55.03.000

Изм.	Лист	№ докум.	Подп.	Дата
Разраб.		Донова		
Пров.		Зингалевич		
Гл.спец.		Сухоносов		
Н.контр.		Колмец		
Утв.		Попов		

Опора кармана

Лит.	Лист	Листов
		1

ЛАТГИПРОПРОМ

18454-04 57

Формат А4

64.55.03.000 СБ

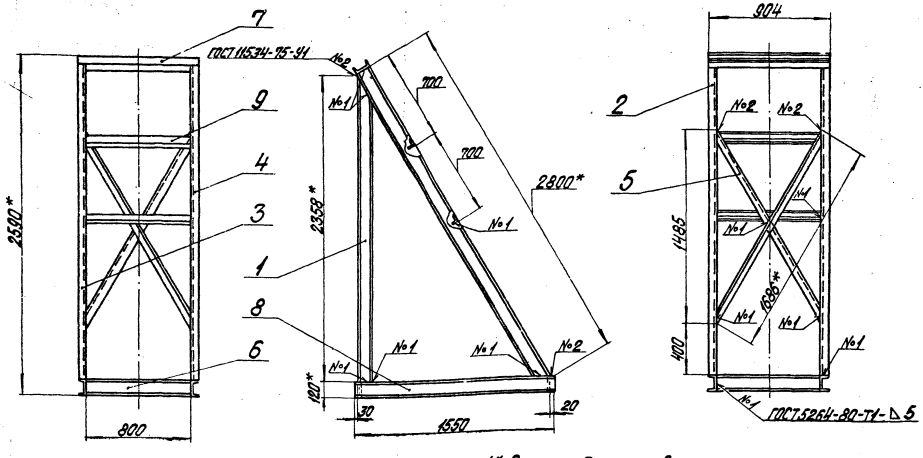

1.* Размеры для справок

2. Неуказанные предельные отклонения размеров ± 1Т14
3. Обработка поверхностей реза деталей БЧ 40

				64.55.03.000 СБ			
Изм.	Лист	№ докум.	Подпись	Дата	Опора кармана	Лит.	Масса 181,2	Масштаб 1:20
Разраб.		Зигалвис			Сборочный чертеж	Лист	Листов 1	
Пров.		Колмец						
Гл. спец.		Сухоносов				ЛАТ ГИПРОПРОМ		
Н. контр.		Колмец						
Утв.		Попов						

Формат А3

64.55.03.001

64.55.03.001

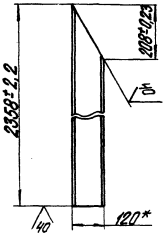

64.55.03.001-01 - зеркальное отражение.
Остальное - см. 64.55.03.001



* Размер для справок

				64.55.03.001			
Изм.	Лист	№ докум.	Подпись	Дата	Стойка	Лит.	Масса 23,43	Масштаб 1:10
Разраб.		Ионова				Лист	Листов 1	
Пров.		Зигалвис						
Гл. спец.		Сухоносов			Швеллер 12 ГОСТ 8240-72 В Ст3сп3 ГОСТ 535-79	ЛАТ ГИПРОПРОМ		
Н. контр.		Колмец						
Утв.		Попов						

Формат А4

Альбом 2.3

Типовой проект 903-1-198

Взам. инв. №	Инв. № дубл.	Подпись и дата

64.55.03.002

64.55.03.002

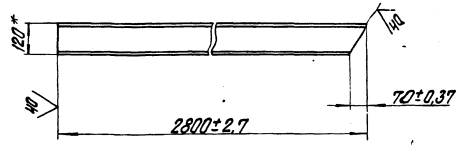

64.55.03.002-01 - зеркальное отражение
Остальное - см. 64.55.03.002

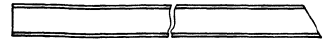

* Размер для справок

				64.55.03.002			
Изм.	Лист	№ докум.	Подпись	Дата	Балка	Лит.	Масса 28,8	Масштаб 1:10
Разраб.		Ионова				Лист	Листов 1	
Пров.		Зигалвис						
Гл. спец.		Сухоносов			Швеллер 12 ГОСТ 8240-72 В Ст3сп3 ГОСТ 535-79	ЛАТ ГИПРОПРОМ		
Н. контр.		Колмец						
Утв.		Попов						

18454-04 58

Формат А4

Типовой проект 903-1-198 Альбом 2.3

64.55.03.003

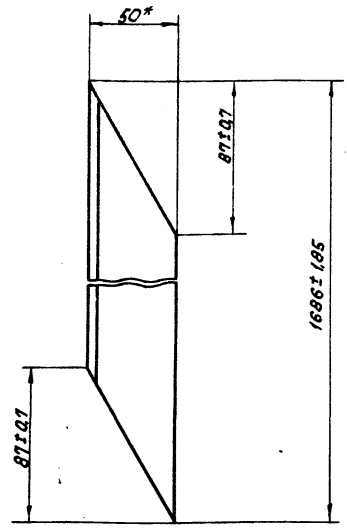

* Размер для справок.

Изм.	Лист	№ докум.	Подп.	Дата
Разраб.		Цанава		
Пров.		Зилгалвис		
Гл.спец.		Суконосов		
Н.контр.		Колмец		
Утв.		Попов		

64.55.03.003

Усилитель

Уголок Б-50×50×5 ГОСТ 8509-72 / В Ст3сп3 ГОСТ 535-79

Лит.	Масса	Масштаб
	6,17	1:2
Лист	Листов 1	

ЛАТГИПРОПРОМ

Формат А4

Формат	Зона	Поз.	Обозначение	Наименование	Кол.	Примечание
				Документация		
А4			64.55.05.000СБ	Сборочный чертеж		
				Детали		
А4		1	64.55.05.001	Стойка	1	
Б4		2	64.55.05.002	Плита		
				Лист 10 ГОСТ 19903-74 / Вст3сп3 ГОСТ 14637-79		
				170±1,25 × 170±1,25 мм	1	2,27 кг

Типовой проект 903-1-198 Альбом 2.3

Изм.	Лист	№ докум.	Подп.	Дата
Разраб.		Зилгалвис		
Пров.		Колмец		
Гл.спец.		Суконосов		
Н.контр.		Колмец		
Утв.		Попов		

64.55.05.000

Опора

Лит.	Лист	Листов
		1

ЛАТГИПРОПРОМ

Формат А4

64.55.05.000СБ

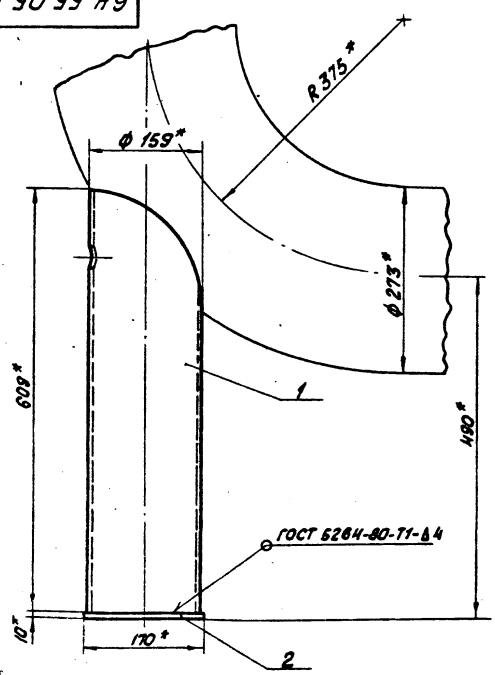

1. * Размеры для справок.
2. Обработка поверхностей реза деталей Б4 $\overset{40}{\nabla}$.

Изм.	Лист	№ докум.	Подп.	Дата
Разраб.		Зилгалвис		
Пров.		Колмец		
Гл.спец.		Суконосов		
Н.контр.		Колмец		
Утв.		Попов		

64.55.05.000СБ

Опора
Сборочный чертеж

Лит.	Масса	Масштаб
	11,4	1:5
Лист	Листов 1	

ЛАТГИПРОПРОМ

Формат А4

64.55.05.001

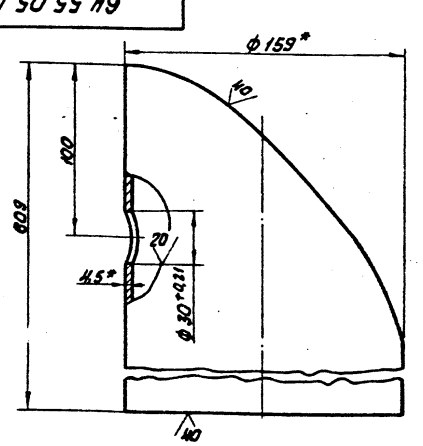

Шаблон для разметки

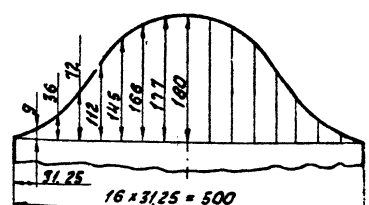

1. * Размеры для справок.
2. Неуказанные предельные отклонения размеров ± $\frac{IT14}{2}$.

Изм.	Лист	№ докум.	Подп.	Дата
Разраб.		Зилгалвис		
Пров.		Колмец		
Гл.спец.		Суконосов		
Н.контр.		Колмец		
Утв.		Попов		

64.55.05.001

Стойка

Лит.	Масса	Масштаб
	9,13	1:1
Лист	Листов 1	

Труба 159×4,5 ГОСТ 10704-76 / В ст3пс5 ГОСТ 10705-80

ЛАТГИПРОПРОМ

Формат А4

Формат	Зона	Поз.	Обозначение	Наименование	Кол.	Примечание
				Документация		
А4			64.40.04.000 СБ	Сборочный чертеж		
				Детали		
Б4		1	64.40.04.001	Полка		
				Швеллер 10 ГОСТ 8240-72 Вст3сп3 ГОСТ 535-79	1	14,6 кг
Б4		2	64.40.04.002	Стойка		
				Швеллер 10 ГОСТ 8240-72 Вст3сп3 ГОСТ 535-79	1	17,5 кг
Б4		3	64.40.04.003	Пластина		
				Лист 10 ГОСТ 19903-74 Вст3сп3 ГОСТ 14637-79		
				100 ± 1,1 × 150 ± 1,25 мм	1	1,2 кг

Изм.	Лист	№ докум.	Подпись	Дата
Разраб.		Зайдиньш		
Пров.		Зилгалвис		
Т. контр.		Колмец		
Н. контр.		Сухоносов		
Утв.		Попов		

64.40.04.000

Опора

Лит.	Лист	Листов
		1

ЛАТГИПРОПРОМ

Формат А4

Типовой проект 903-1-198 Альбом 2.3

64.40.04.000 СБ

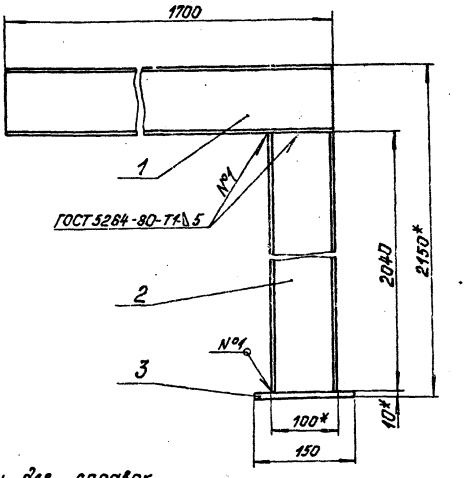

1.* Размеры для справок.
2. Неуказанные предельные отклонения размеров ± IT14/2.
3. Обработка поверхностей реза деталей Б4 ◇ 40.

Инв. № подл. | Подпись и дата | Взам. инв. № | Инв. № дубл. | Подпись и дата

Изм.	Лист	№ докум.	Подпись	Дата
Разраб.		Зайдиньш		
Пров.		Зилгалвис		
Т. контр.		Колмец		
Н. контр.		Сухоносов		
Утв.		Попов		

64.40.04.000 СБ

Опора
Сборочный чертеж

Лит.	Масса	Масштаб
	33,3	1:5
Лист	Листов 1	

ЛАТГИПРОПРОМ

Формат А4

Типовой проект 903-1-198 Альбом 2.3

64.40.06.000 СБ

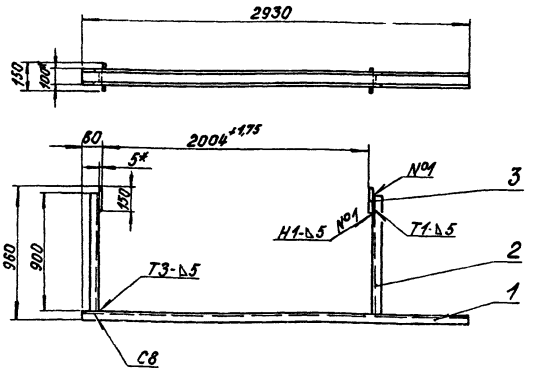

1.* Размеры для справок.
2. Неуказанные предельные отклонения размеров ± IT14/2.
3. Сварные швы по ГОСТ 5264-80.
4. Обработка поверхностей реза деталей Б4 ◇ 40.

Инв. № подл. | Подпись и дата | Взам. инв. № | Инв. № дубл. | Подпись и дата

Изм.	Лист	№ докум.	Подпись	Дата
Разраб.		Зайдиньш		
Пров.		Зилгалвис		
Т. контр.		Колмец		
Н. контр.		Сухоносов		
Утв.		Попов		

64.40.06.000 СБ

Опора
Сборочный чертеж

Лит.	Масса	Масштаб
	42,6	1:25
Лист	Листов 1	

ЛАТГИПРОПРОМ

Формат А4

Типовой проект 903-1-198 Альбом 2.3

Формат	Зона	Поз.	Обозначение	Наименование	Кол.	Примечание
				Документация		
А4			64.40.06.000 СБ	Сборочный чертеж		
				Детали		
Б4		1	64.40.06.001	Полка		
				Швеллер 10 ГОСТ 8240-72 Вст3сп3 ГОСТ 535-79	1	25,2 кг
Б4		2	64.40.06.002	Полка		
				Швеллер 10 ГОСТ 8240-72 Вст3сп3 ГОСТ 535-79	2	7,8 кг
Б4		3	64.40.06.003	Пластина		
				Лист 5 ГОСТ 19903-74 Вст3сп3 ГОСТ 14637-79	2	0,9 кг

Инв. № подл. | Подпись и дата | Взам. инв. № | Инв. № дубл. | Подпись и дата

Изм.	Лист	№ докум.	Подпись	Дата
Разраб.		Зайдиньш		
Пров.		Зилгалвис		
Т. контр.		Колмец		
Н. контр.		Сухоносов		
Утв.		Попов		

64.40.06.000

Опора

Лит.	Лист	Листов
		1

ЛАТГИПРОПРОМ

Формат А2

Формат	Зона	Поз.	Обозначение	Наименование	Кол.	Примечание
				Документация		
А3			65.55.01.000 СБ	Сборочный чертеж		
				Детали		
А4		2	65.55.01.002	Стенка	1	
		3	65.55.01.002-01	Стенка	1	
А4		4	65.55.01.003	Стенка	1	
Б4		5	65.55.01.004	Полка		
				Уголок Б-63×63×6 ГОСТ 8509-72 / В Ст3сп3 ГОСТ 535-79	1	6,44 кг
Б4		6	65.55.01.005	Полка		
				Уголок Б-63×63×8 ГОСТ 8509-72 / В Ст3сп3 ГОСТ 535-79	2	14,3 кг
				Материалы		
		7		Полоса 5×50 ГОСТ 103-76 / В Ст3пс2 ГОСТ 535-79	24	м
			Переменные	**данные для исполнений:**		
				65.55.01.000		
				Детали		
А4		1	65.55.01.001	Стенка	1	

Изм.	Лист	№ докум.	Подпись	Дата	65.55.01.000		
Разраб.		Иванова			Переход	Лит.	Лист 1	Листов 2
Пров.		Колпец				ЛАТГИПРОПРОМ	
Т. спец.		Сухомозов					
Н. контр.		Колпец					
Утв.		Попов					

Формат А4

Типовой проект 903-1-198 Альбом 2.3

Формат	Зона	Поз.	Обозначение	Наименование	Кол.	Примечание
				65.55.01.001-01		
				Детали		
		1	65.55.01.001-01	Стенка	1	

Инв.№ подл. | Подпись и дата | Взам.инв.№ | Инв.№ дубл. | Подпись и дата

Изм.	Лист	№ докум.	Подпись	Дата	65.55.01.000	Лист 2

Формат А4

65.55.01.000 СБ

65.55.01.000 СБ - изображено.
65.55.01.000-01 СБ - зеркальное отражение.

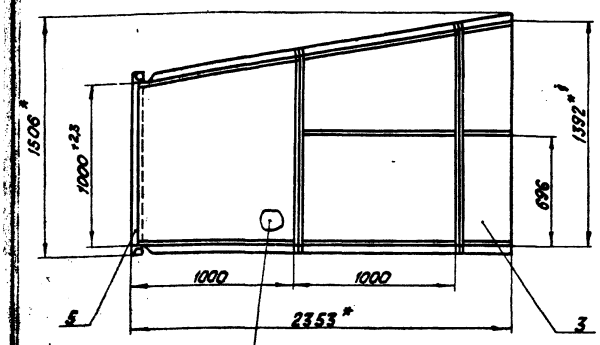

А - А
М 1:2

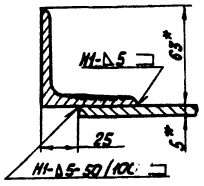

Б - Б
М 1:2

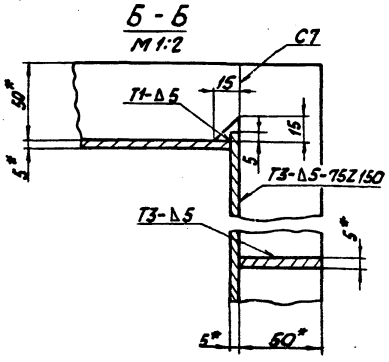

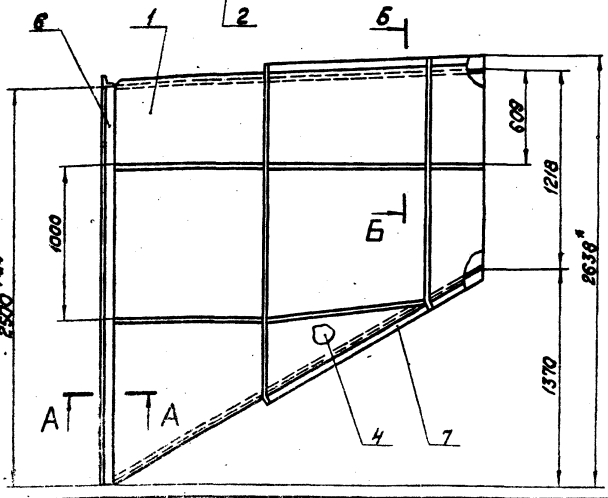

1* Размеры для справок.
2 Неуказанные предельные отклонения размеров $\pm \frac{IT14}{2}$.
3 Сварные швы по ГОСТ 5264-80.
4 Обработка поверхностей реза деталей Б4 $\nabla 40$.

Изм.	Лист	№ докум.	Подпись	Дата	65.55.01.000 СБ			
Разраб.		Иванова			Переход Сборочный чертеж	Лит.	Масса	Масштаб
Пров.		Колпец					657	1:20
Т. спец.		Сухомозов				Лист	Листов 1	
Н. контр.		Колпец				ЛАТГИПРОПРОМ		
Утв.		Попов						

18454-04 61 Формат А3

65.55.01.001

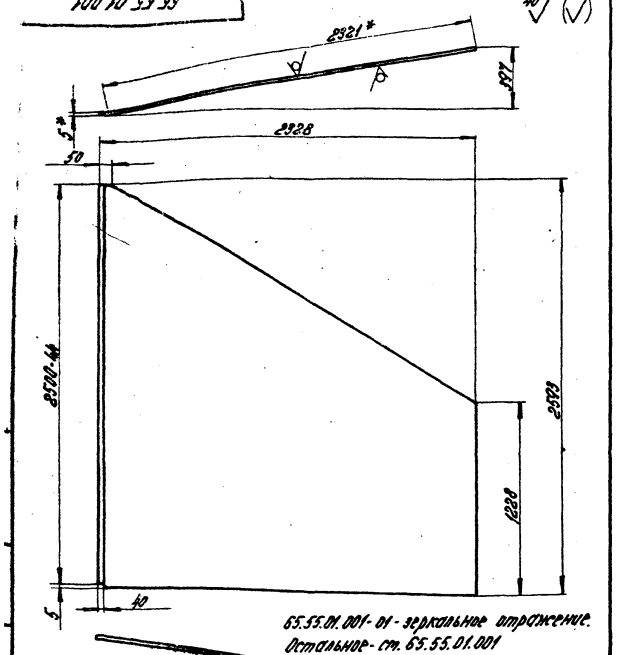

65.55.01.001-01 - зеркальное отражение.
Остальное - ст. 65.55.01.001

1.* Размеры для справок.
2. Неуказанные предельные отклонения размеров ± $\frac{IT14}{2}$.

Изм.	Лист	№ докум.	Подпись	Дата	65.55.01.001	Лит.	Масса	Масштаб
Разраб.		Зигалвис			Стенка		174	1:20
Пров.		Колтец				Лист	Листов 1	
Гл.спец.		Сухоносов			Лист 5 ГОСТ 19903-74 / ВСт3сп3 ГОСТ 14637-79	ЛАТГИПРОПРОМ		
Н.контр.		Колтец						
Утв.		Попов						

Формат А4

Типовой проект 903-1-198 Альбом 2.3

65.55.01.002

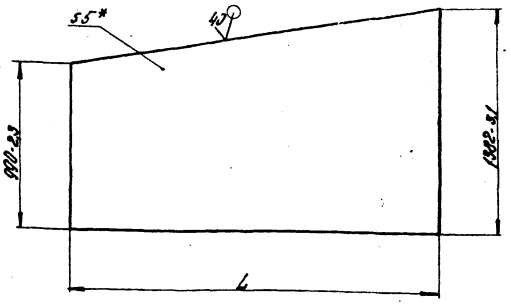

Обозначение	L номин.	L пред. откл.	Масса, кг
65.55.01.002	2330	±2,2	108,5
-01	2660	±2,7	124

* Размер для справок.

Изм.	Лист	№ докум.	Подпись	Дата	65.55.01.002	Лит.	Масса	Масштаб
Разраб.		Ионова			Стенка		ст. табл.	—
Пров.		Зигалвис				Лист	Листов 1	
Гл.спец.		Сухоносов			Лист 5 ГОСТ 19903-74 / ВСт3сп3 ГОСТ 14637-79	ЛАТГИПРОПРОМ		
Н.контр.		Колтец						
Утв.		Попов						

Формат А4

65.55.01.003

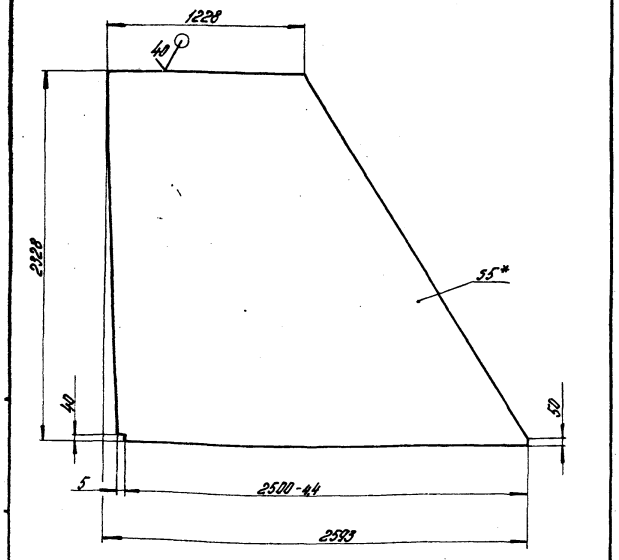

1.* Размеры для справок.
2. Неуказанные предельные отклонения размеров ± $\frac{IT14}{2}$.

Изм.	Лист	№ докум.	Подпись	Дата	65.55.01.003	Лит.	Масса	Масштаб
Разраб.		Ионова			Стенка		168	1:20
Пров.		Зигалвис				Лист	Листов 1	
Гл.спец.		Сухоносов			Лист 5 ГОСТ 19903-74 / ВСт3сп3 ГОСТ 14637-79	ЛАТГИПРОПРОМ		
Н.контр.		Колтец						
Утв.		Попов						

Формат А4

Типовой проект 903-1-198 Альбом 2.3

Форм.	Зона	Поз.	Обозначение	Наименование	Кол.	Примечание
				Документация		
А3			65.55.03.000 СБ	Сборочный чертеж		
				Детали		
А4		1	65.55.03.001	Боковина	2	
Б4		2	65.55.03.002	Стенка		
				Лист 5 ГОСТ 19903-74 / ВСт3сп3 ГОСТ 14637-79	1	110,62 кг
Б4		3	65.55.03.003	Стенка		
				Лист 5 ГОСТ 19903-74 / ВСт3сп3 ГОСТ 14637-79	1	70,47 кг
Б4		4	65.55.03.004	Стенка		
				Лист 5 ГОСТ 19903-74 / ВСт3сп3 ГОСТ 14637-79	1	108,23 кг
				Материалы		
		5		Полоса 5×50 ГОСТ 103-76 / ВСт3пс2 ГОСТ 535-79	38,5	м

Изм.	Лист	№ докум.	Подпись	Дата	65.55.03.000	Лит.	Лист.	Листов
Разраб.		Ионова			Короб			1
Пров.		Зигалвис				ЛАТГИПРОПРОМ		
Гл.спец.		Сухоносов						
Н.контр.		Колтец						
Утв.		Попов						

Формат А2

65.55.03.000 СБ

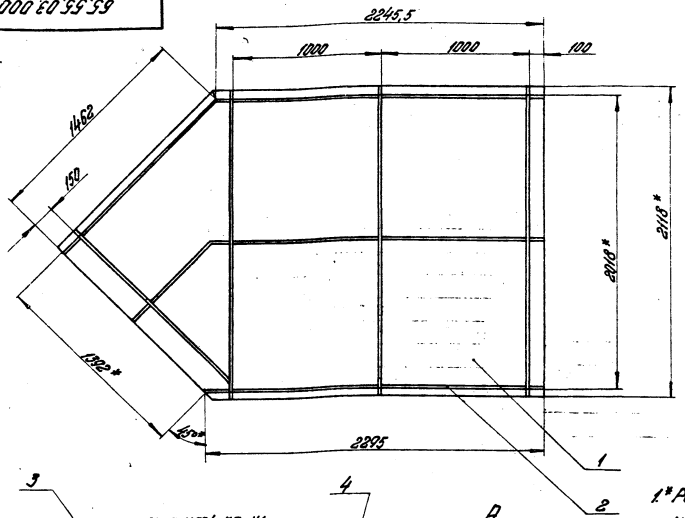

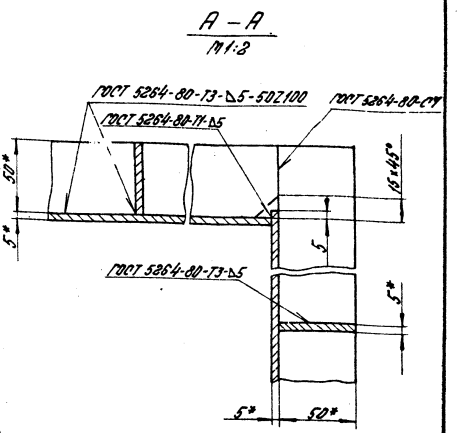

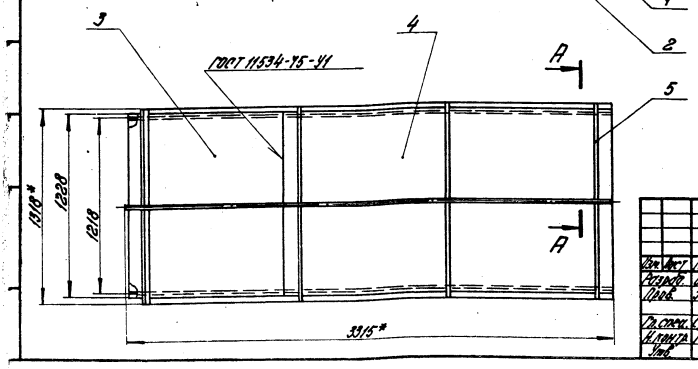

1.* Размеры для справок.
2. Неуказанные предельные отклонения размеров ± $\frac{IT14}{2}$.
3. Обработка поверхностей реза деталей БУ 40.

Изм.	Лист	№ докум.	Подпись	Дата	65.55.03.000 СБ			
Разраб.		Ионова			Кород	Лит.	Масса	Масштаб
Пров.		Зилеавис			Сборочный чертеж		802	1:20
Гл. спец.		Сихоносов				Лист	Листов 1	
Н. контр.		Колмец				ЛАТГИПРОПРОМ		
Утв.		Попов						

Формат А3

65.55.03.001

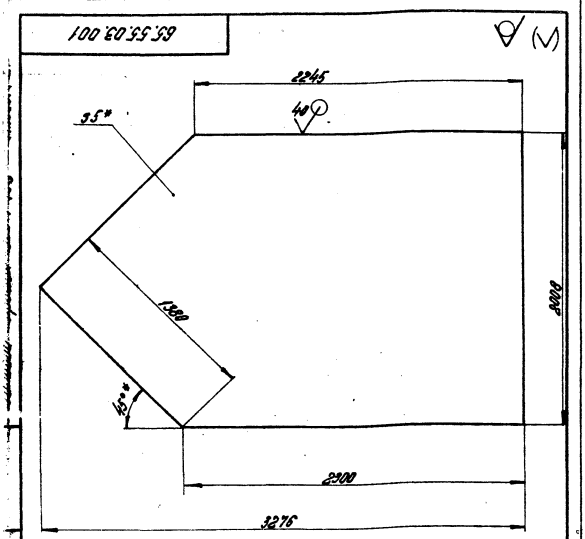

1.* Размер для справок.
2. Неуказанные предельные отклонения размеров по $\frac{IT14}{2}$.

Изм.	Лист	№ докум.	Подпись	Дата	65.55.03.001			
Разраб.		Ионова			Боковина	Лит.	Масса	Масштаб
Пров.		Зилеавис					218,6	1:20
Гл. спец.		Сихоносов				Лист	Листов 1	
Н. контр.		Колмец			Лист 5 ГОСТ 19903-74 / ВСт3сп3 ГОСТ 14637-79	ЛАТГИПРОПРОМ		
Утв.		Попов						

Формат А4

Типовой проект 903-1-198 Альбом 2.3

Форм.	Зона	Поз.	Обозначение	Наименование	Кол.	Примечание
				Документация		
А3			65.55.04.000 СБ	Сборочный чертеж		
				Сборочные единицы		
А4		1	65.55.04.100	Переход	1	
А4		2	65.55.04.200	Колено	1	
А4		3	65.55.04.300	Кород	1	

Подпись и дата | Инв. № подл. | Взам. инв. № | Инв. № дубл. | Подпись и дата

Изм.	Лист	№ докум.	Подпись	Дата	65.55.04.000			
Разраб.		Зилеавис			Колено	Лит.	Лист	Листов
Пров.		Колмец						1
Гл. спец.		Сихоносов				ЛАТГИПРОПРОМ		
Н. контр.		Колмец						
Утв.		Попов						

18454-04 63

Формат А2

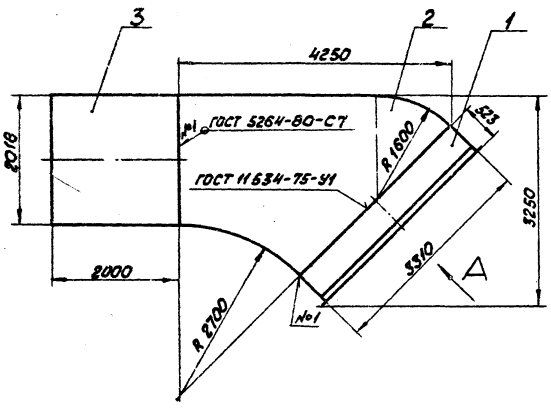

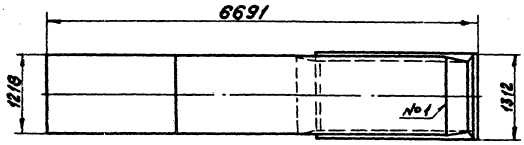

Вид А повернуто
М 1:20

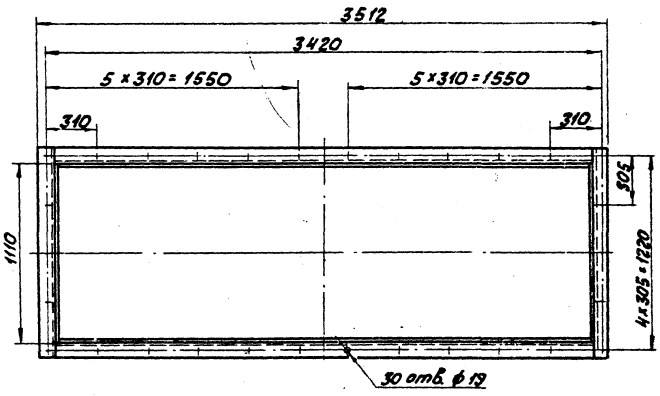

Размеры для справок

				65.55.04.000 СБ		
Изм.	Лист	№ докум.	Подп.	Дата		
Разраб.		Зилгалвис			Колено сборочный чертеж	Лит. / Масса 1816 кг / Масштаб 1:50
Пров.		Колмец				Лист / Листов 1
Т. контр.		Суконосов				ЛАТГИПРОПРОМ
Н. контр.		Колмец				
Утв.		Попов				

Формат А3

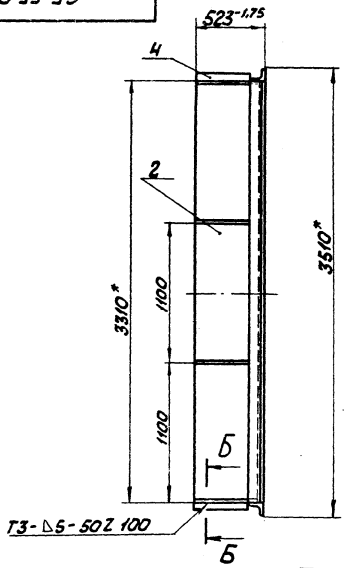

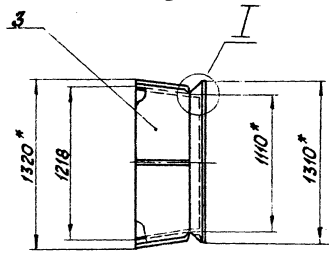

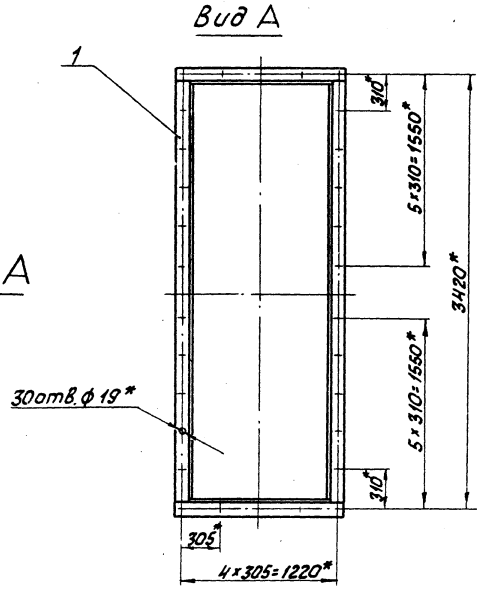

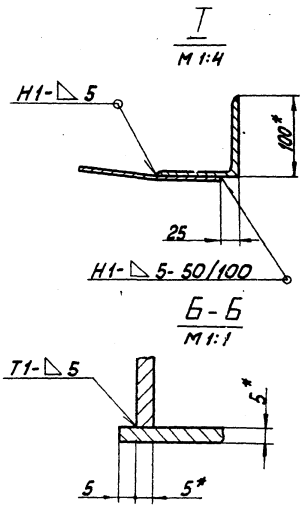

1* Размеры для справок.
2 Неуказанные предельные отклонения размеров ± IT14/2
3 Сварные швы по ГОСТ 5264-80.

				65.55.04.100 СБ		
Изм.	Лист	№ докум.	Подпись	Дата		
Разраб.		Иванов			Переход сборочный чертеж	Лит. / Масса 280 / Масштаб 1:25
Пров.		Зилгалвис				Лист / Листов 1
Т. спец.		Суконосов				ЛАТГИПРОПРОМ
Н. контр.		Колмец				
Утв.		Попов				

Формат А3

Формат	Зона	Поз.	Обозначение	Наименование	Кол.	Примечание
				Документация		
А3			65.55.04.100СБ	Сборочный чертеж		
				Сборочные единицы		
А4		1	65.55.04.110	Фланец	1	
				Детали		
А4		2	65.55.04.101	Стенка	2	
А4		3	65.55.04.102	Стенка	2	
				Материалы		
		4		Полоса 5х50 ГОСТ 103-76 Вст3сп3 ГОСТ 535-79	25	м

Изм.	Лист	№ докум.	Подпись	Дата
Разраб.		Цонова		
Пров.		Зилгалвис		
Т. контр.		Сухоносов		
Н. контр.		Колпец		
Утв.		Попов		

65.55.04.100

Переход

Лит	Лист	Листов
		1

ЛАТГИПРОПРОМ

Формат А4

Формат	Зона	Поз.	Обозначение	Наименование	Кол.	Примечание
				Документация		
А4			65.55.04.110СБ	Сборочный чертеж		
				Детали		
Б4		1	65.55.04.111	Полка		
				Уголок 6-100х100х7 ГОСТ 8509-72 / Вст3сп3 ГОСТ 535-79	2	14,16 кг
Б4		2	65.55.04.112	Полка		
				Уголок 6-100х100х7 ГОСТ 8509-72 / Вст3сп3 ГОСТ 535-79	2	35,75 кг

Альбом 2.3 Типовой проект 903-1-198

Инв.№ подл. | Подпись и дата | Взам.инв.№ | Инв.№ дубл. | Подпись и дата

Изм.	Лист	№ докум.	Подпись	Дата
Разраб.		Цонова		
Пров.		Зилгалвис		
Т. спец.		Сухоносов		
Н. контр.		Колпец		
Утв.		Попов		

65.55.04.110

Фланец

Лит	Лист	Листов
		1

ЛАТГИПРОПРОМ

Формат А4

65.55.04.110СБ

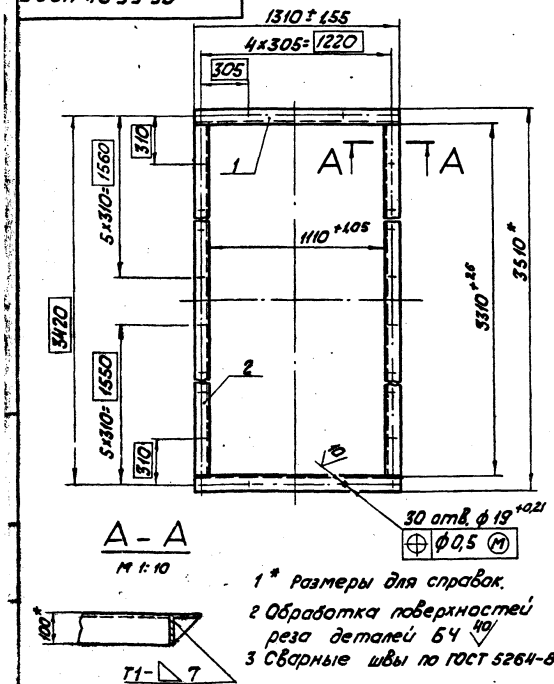

1* Размеры для справок.
2 Обработка поверхностей реза деталей Б4 40
3 Сварные швы по ГОСТ 5264-80.

Изм.	Лист	№ докум.	Подпись	Дата
Разраб.		Цонова		
Пров.		Зилгалвис		
Т. спец.		Сухоносов		
Н. контр.		Колпец		
Утв.		Попов		

65.55.04.110СБ

Фланец
Сборочный чертеж

Лит	Масса	Масштаб
	99,8	1:20
Лист	Листов 1	

ЛАТГИПРОПРОМ

Формат А4

65.55.04.101

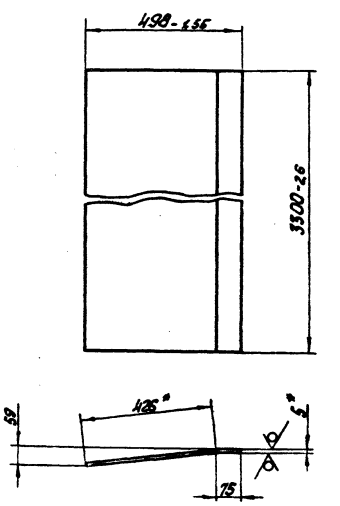

1* Размеры для справок.
2 Неуказанные предельные отклонения размеров: ±IT14/2

Альбом 2.3 Типовой проект 903-1-198

Инв.№ подл. | Подпись и дата | Взам.инв.№ | Инв.№ дубл. | Подпись и дата

Изм.	Лист	№ докум.	Подпись	Дата
Разраб.		Цонова		
Пров.		Зилгалвис		
Т. спец.		Сухоносов		
Н. контр.		Колпец		
Утв.		Попов		

65.55.04.101

Стенка

Лит	Масса	Масштаб
	64,9	1:10
Лист	Листов 1	

Лист 5 ГОСТ 19903-74 / Вст3сп3 ГОСТ 14637-79

ЛАТГИПРОПРОМ

Формат А4

65.55.04.102

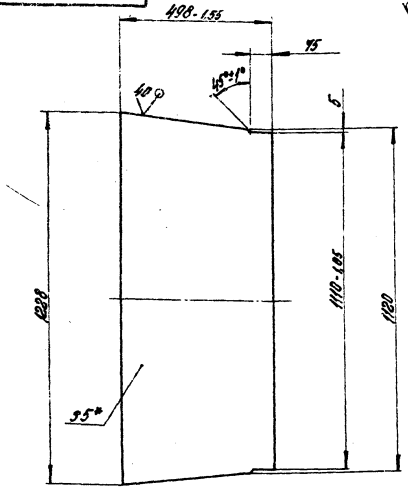

1.* Размер для справок.

2. Неуказанные предельные отклонения размеров $\pm \frac{IT14}{2}$.

Изм.	Лист	№ докум.	Подпись	Дата
Разраб.		Донова		
Пров.		Зилгалвис		
Гл. спец.		Сухоносов		
Н. контр.		Колмец		
Утв.		Попов		

65.55.04.102

Стенка

Лит.	Масса	Масштаб
	22,76	1:10

Лист 5 ГОСТ 19903-74 / ВСт3сп3 ГОСТ 14637-79

Лист | Листов 1

ЛАТГИПРОПРОМ

Формат А4

Типовой проект 903-1-198 Альбом 2.3

Форм.	Зона	Поз.	Обозначение	Наименование	Кол.	Примечание
				Документация		
А3			65.55.04.200 СБ	Сборочный чертеж		
				Детали		
А4		1	65.55.04.201	Стенка	1	
А4		2	65.55.04.202	Боковина	2	
А4		3	65.55.04.203	Стенка	1	
				Материалы		
		4		Полоса 5×50 ГОСТ 103-76 / ВСт3сп3 ГОСТ 535-79	4,79	м

Подпись и дата | Инв. № подл. | Взам. инв. № | Инв. № дубл. | Подпись и дата

Изм.	Лист	№ докум.	Подпись	Дата
Разраб.		Донова		
Пров.		Зилгалвис		
Гл. спец.		Сухоносов		
Н. контр.		Колмец		
Утв.		Попов		

65.55.04.200

Колено

Лит.	Лист	Листов
		1

ЛАТГИПРОПРОМ

Формат А4

65.55.04.200 СБ

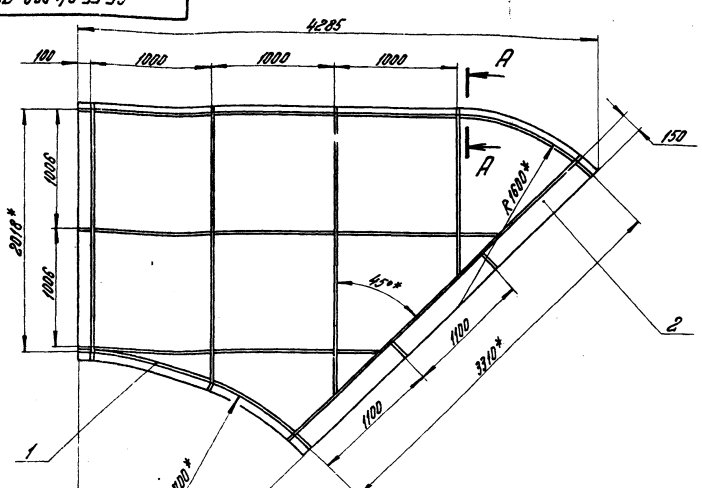

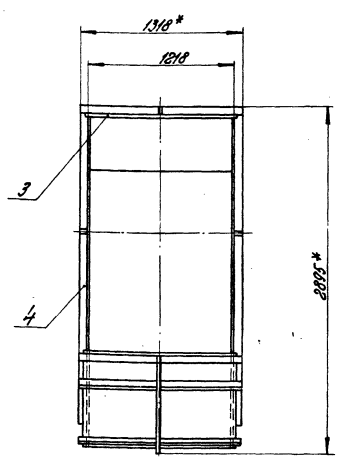

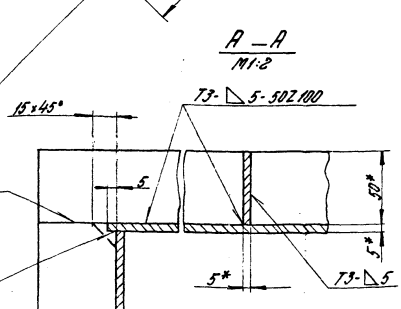

1.* Размеры для справок.

2. Неуказанные предельные отклонения размеров $\pm \frac{IT14}{2}$.

3. Сварные швы по ГОСТ 5264-80.

Изм.	Лист	№ докум.	Подпись	Дата
Разраб.		Донова		
Пров.		Зилгалвис		
Гл. спец.		Сухоносов		
Н. контр.		Колмец		
Утв.		Попов		

65.55.04.200 СБ

Колено

Сборочный чертеж.

Лит.	Масса	Масштаб
	1032	1:25

Лист | Листов 1

ЛАТГИПРОПРОМ

18454-04 66 Формат А3

65.55.04.201

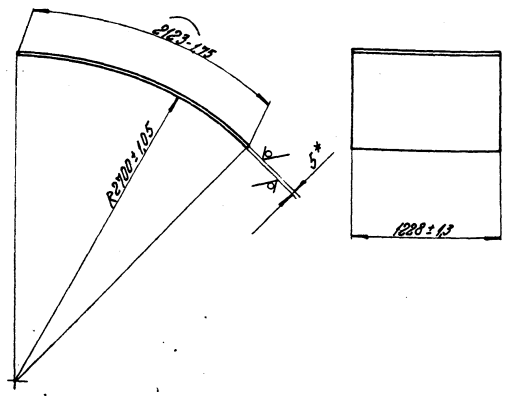

*Размеры для справок.

Изм. Лист.	№ докум.	Подпись	Дата		
Разраб.	Цонова			65.55.04.201	
Пров.	Зимовец				
Т. контр.				Стенка	Лит. / Масса 102,33 / Масштаб 1:25
Н. контр.	Колпаков				Лист / Листов 1
Утв.	Попов			Лист 5 ГОСТ 19903-74 ВСт3сп3 ГОСТ 14637-79	ЛАТГИПРОПРОМ

Формат А4

65.55.04.202

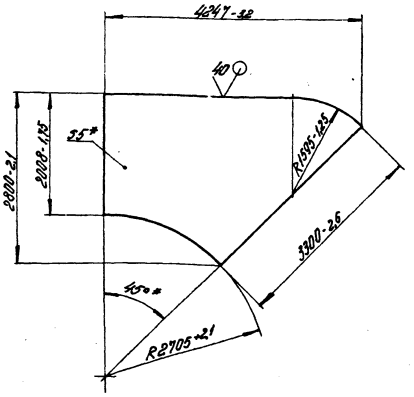

*Размер для справок.

Изм. Лист.	№ докум.	Подпись	Дата		
Разраб.	Цонова			65.55.04.202	
Пров.	Зимовец				
Т. контр.				Боковина	Лит. / Масса 312,5 / Масштаб 1:50
Н. контр.	Колпаков				Лист / Листов 1
Утв.	Попов			Лист 5 ГОСТ 19903-74 ВСт3сп3 ГОСТ 14637-79	ЛАТГИПРОПРОМ

Формат А4

Типовой проект 903-1-198 Альбом 2.3

Изделия стальные закладные и детали к ним для сборных железобетонных конструкций

65.55.04.203

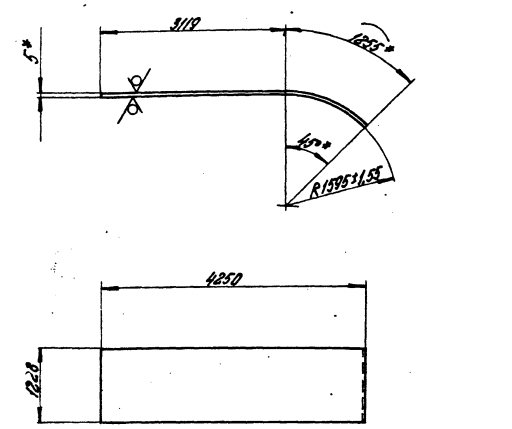

1. *Размеры для справок.
2. Неуказанные предельные отклонения размеров $\pm \frac{IT14}{2}$.

Изм. Лист.	№ докум.	Подпись	Дата		
Разраб.	Цонова			65.55.04.203	
Пров.	Зимовец				
Т. контр.				Стенка	Лит. / Масса 240,83 / Масштаб 1:50
Н. контр.	Колпаков				Лист / Листов 1
Утв.	Попов			Лист 5 ГОСТ 19903-74 ВСт3сп3 ГОСТ 14637-79	ЛАТГИПРОПРОМ

Формат А4

Формат	Зона	Поз.	Обозначение	Наименование	Кол.	Примечание
				Документация		
А3			65.55.04.300 СБ	Сборочный чертеж		
				Детали		
А3		1	65.55.04.301	Стенка		
				Лист 5 ГОСТ 19903-74 ВСт3сп3 ГОСТ 14637-79	2	157,63 кг
А3		2	65.55.04.302	Стенка		
				Лист 5 ГОСТ 19903-74 ВСт3сп3 ГОСТ 14637-79	2	98,4 кг
				Материалы:		
		3		Полоса 5×50 ГОСТ 103-76 ВСт3пс2 ГОСТ 535-79	2,80	м

Изм. Лист.	№ докум.	Подпись	Дата		
Разраб.	Цонова			65.55.04.300	
Пров.	Зимовец				
Т. контр.				Короб	Лит. / Лист / Листов 1
Н. контр.	Колпаков				
Утв.	Попов				ЛАТГИПРОПРОМ

Инв. № подл. | Подпись и дата | Взам. инв. №

Формат А4

65.55.04.300СБ

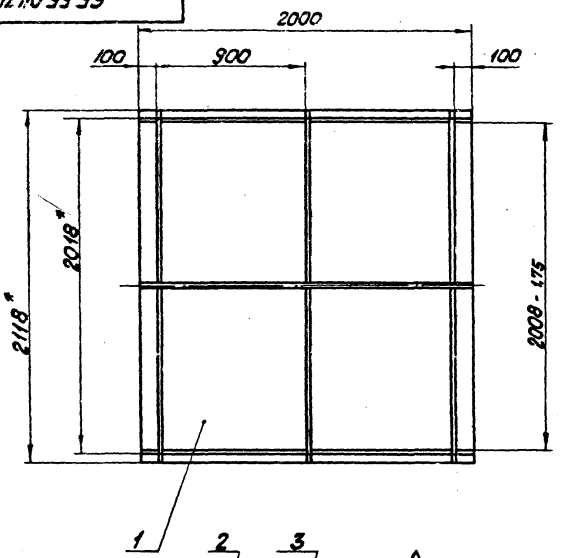

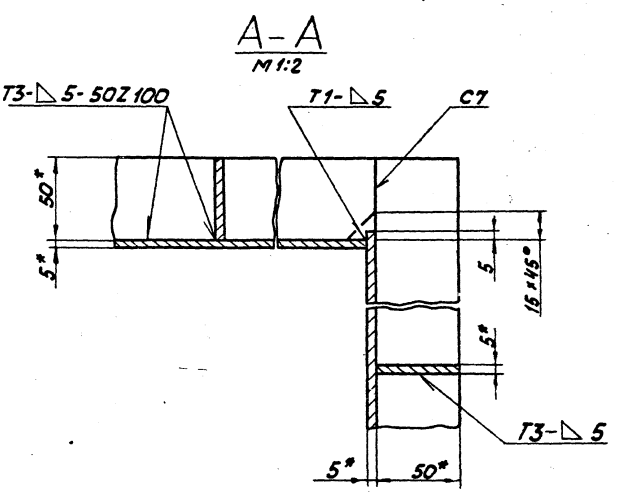

1. * Размеры для справок.
2. Неуказанные предельные отклонения размеров ± IT14/2.
3. Обработка поверхностей реза деталей Б Ч 40.
4. Сварные швы по ГОСТ 5264-80.

				65.55.04.300 СБ		
Изм.	Лист	№ докум.	Подпись	Дата		
Разраб.		Ионова			Короб Сборочный чертеж	Лит. / Масса / Масштаб 56.3 / 1:20 Лист / Листов 1
Пров.		Зигельвис				
Гл.спец.		Суконосов				ЛАТГИПРОПРОМ
Н.контр.		Колтец				
Утв.		Попов				

Формат А3

65.55.05.000СБ

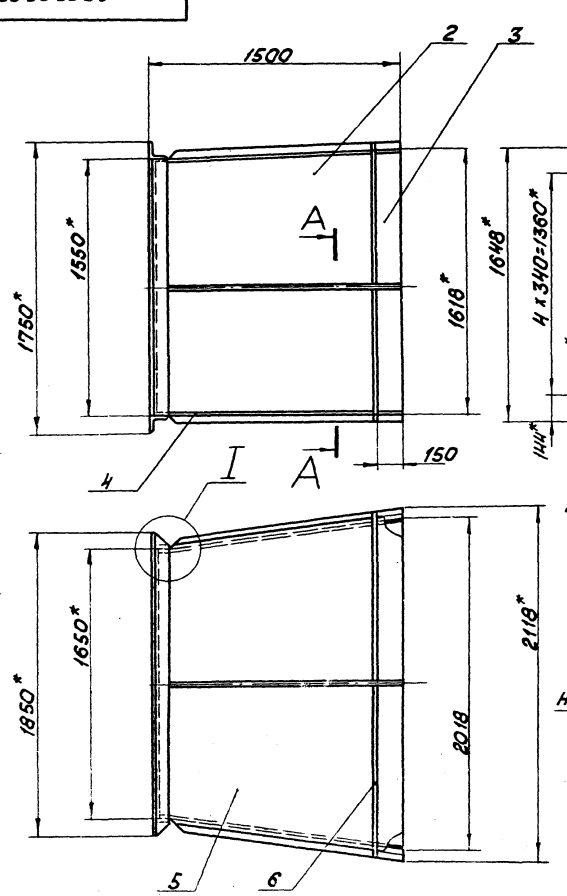

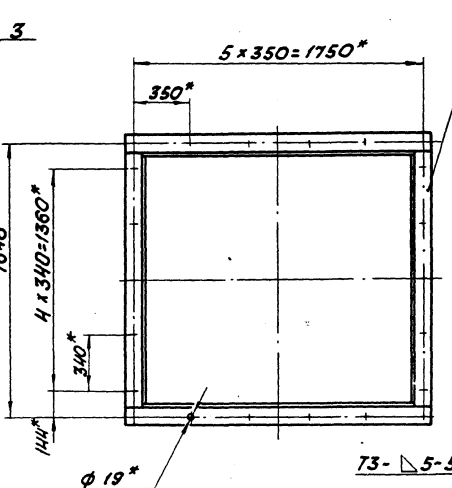

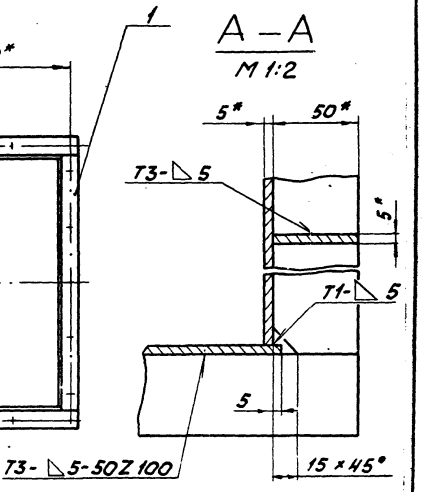

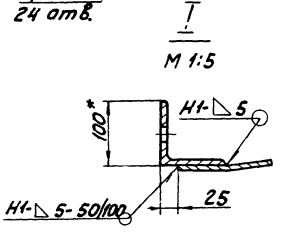

1 * Размеры для справок.
2 Неуказанные предельные отклонения размеров ± IT14/2.
3 Сварные швы по ГОСТ 5264-80.

				65.55.05.000 СБ		
Изм.	Лист	№ докум.	Подпись	Дата		
Разраб.		Ионова			Переход Сборочный чертеж	Лит. / Масса / Масштаб 525.4 / 1:20 Лист / Листов 1
Пров.		Зигельвис				
Гл.спец.		Суконосов				ЛАТГИПРОПРОМ
Н.контр.		Колтец				
Утв.		Попов				

Формат А3

Альбом 2.3 Типовой проект 903-1-198

Поз.	Обозначение	Наименование	Кол.	Примечание
		Документация		
13	65.55.05.000 СБ	Сборочный чертеж		
		Сборочные единицы		
44	1 65.55.05.100	Фланец	1	
		Детали		
44	2 65.55.05.001	Боковина	1	
44	3 65.55.05.001-01	Боковина	1	
44	4 65.55.05.002	Стенка	1	
44	5 65.55.05.003	Стенка	1	
		Материалы		
	6	Полоса 5х50 ГОСТ 103-76 Вст3пс2 ГОСТ 535-79	13,5	м

65.55.05.000

Переход

Лит. | Лист | Листов 1

ЛАТГИПРОПРОМ

Формат А4

65.55.05.001

40

65.55.05.001

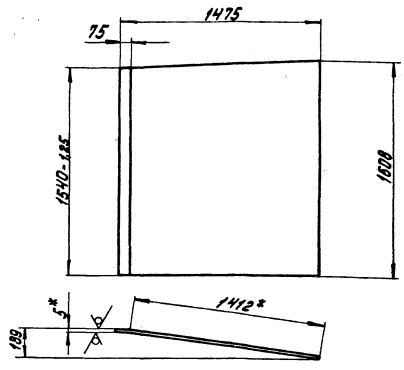

65.55.05.001-01 - зеркальное отражение.
Остальное см. 65.55.05.001



1.* Размеры для справок.
2. Неуказанные предельные отклонения размеров ± IT14/2.

65.55.05.001

Боковина

Лит. | Масса | Масштаб: 91,8 | 1:20

Лист | Листов 1

Лист 5 ГОСТ 19903-74 ВСт3сп3 ГОСТ 14637-79

ЛАТГИПРОПРОМ

Формат А4

65.55.05.002

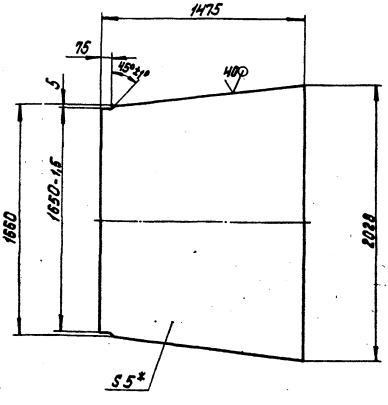

1.* Размер для справок.
2. Неуказанные предельные отклонения размеров ± IT14/2.

65.55.05.002

Стенка

Лит. | Масса | Масштаб: 106,2 | 1:20

Лист | Листов 1

Лист 5 ГОСТ 19903-74 ВСт3сп3 ГОСТ 14637-79

ЛАТГИПРОПРОМ

Альбом 2.3 Типовой проект 903-1-198

65.55.05.003

40

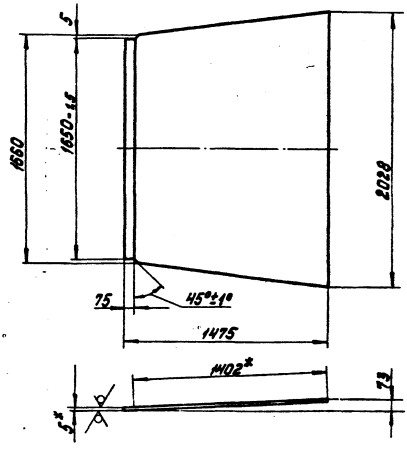

1.* Размеры для справок.
2. Неуказанные предельные отклонения размеров ± IT14/2.

65.55.05.003

Стенка

Лит. | Масса | Масштаб: 106,4 | 1:20

Лист | Листов 1

Лист 5 ГОСТ 19903-74 ВСт3сп3 ГОСТ 14637-79

ЛАТГИПРОПРОМ

Поз.	Обозначение	Наименование	Кол.	Примечание
		Документация		
	65.55.05.100 СБ	Сборочный чертеж		
		Детали		
1	65.55.05.101	Полка		
		Уголок Б-100×100×10 ГОСТ 8509-72 / В Ст3сп3 ГОСТ 535-79	2	23,41 кг
2	65.55.05.102	Полка		
		Уголок Б-100×100×10 ГОСТ 8509-72 / В Ст3сп3 ГОСТ 535-79	2	27,94 кг

Типовой проект 903-1-198 Альбом 2.3

Инв.№ подл. | Подпись и дата | Взам.инв.№ | Инв.№ дубл. | Подпись и дата

Изм.	Лист	№ докум.	Подпись	Дата
Разраб.		Ионова		
Пров.		Зилгалвис		
Т.контр.		Суконосов		
Н.контр.		Колпец		
Утв.		Попов		

65.55.05.100

Фланец

Лит	Лист.	Листов
		1

ЛАТГИПРОПРОМ

Формат А4

65.55.05.100 СБ

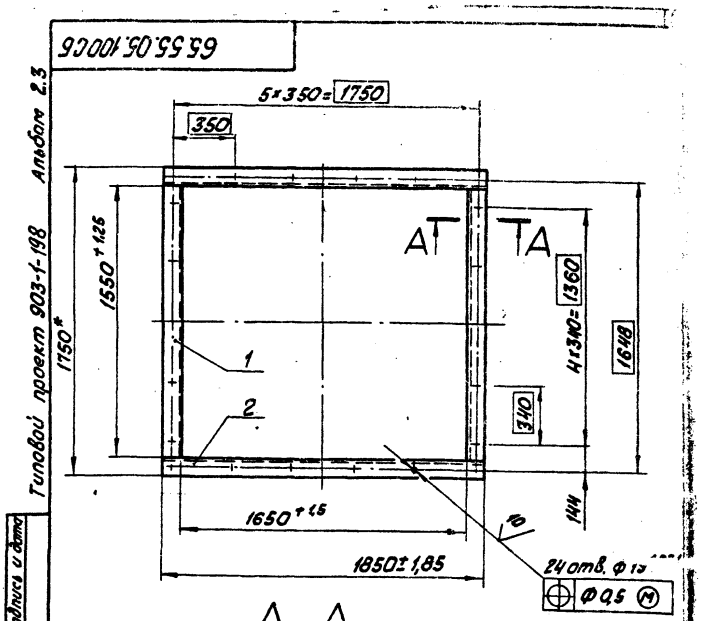

А – А
М 1:10

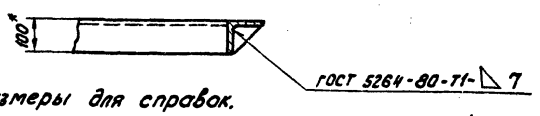

1* Размеры для справок.

2 Обработка поверхностей реза деталей Б4 40.

Изм.	Лист	№ докум.	Подпись	Дата
Разраб.		Ионова		
Пров.		Зилгалвис		
Т.контр.		Суконосов		
Н.контр.		Колпец		
Утв.		Попов		

Фланец
Сборочный чертеж

Лит	Масса	Масштаб
	102,7	1:20
Лист	Листов 1	

ЛАТГИПРОПРОМ

Формат А4

65.55.06.000 СБ

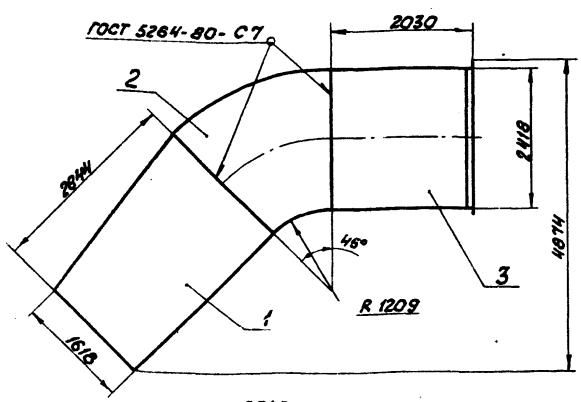

А

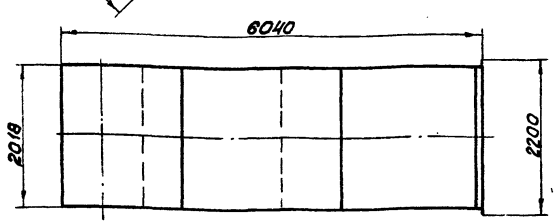

Вид А
М 1:20

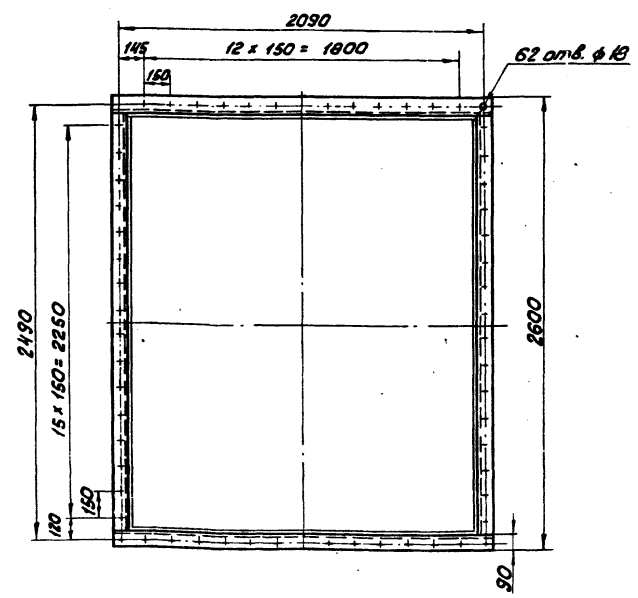

Размеры для справок

Изм.	Лист	№ докум.	Подпись	Дата
Разраб.		Зилгалвис		
Пр.в.		Колпец		
Т.контр.		Суконосов		
Н.контр.		Колпец		
Утв.		Попов		

65.55.06.000 СБ

Колено
Сборочный чертеж

Лит	Масса	Масштаб
	2592	1:50
Лист	Листов 1	

ЛАТГИПРОПРОМ

Формат А3

Формат	Зона	Поз.	Обозначение	Наименование	Кол.	Примечание
				Документация		
А3			65.55.06.000СБ	Сборочный чертеж		
				Сборочные единицы		
Б4		1	65.55.06.100	Переход	1	
Б4		2	65.55.06.200	Колено	1	
Б4		3	65.55.06.300	Короб	1	

Изм.	Лист	№ докум.	Подпись	Дата
Разраб.		Зингальвис		
Пров.		Колмец		
Т. контр.		Сухоносов		
Н. контр.		Колмец		
Утв.		Попов		

65.55.06.000

Колено

Лит	Лист	Листов
		1

ЛАТГИПРОПРОМ

Формат А4

Типовой проект 903-1-198 Альбом 2.3

Инв. № подл. | Подпись и дата | Взам. инв. № | Инв. № дубл. | Подпись и дата

Формат	Зона	Поз.	Обозначение	Наименование	Кол.	Примечание
				Документация		
А3			65.55.06.100СБ	Сборочный чертеж		
				Детали		
Б4		1	65.55.06.101	Боковина		
				Лист 5 ГОСТ 19903-74 / В Ст3сп3 ГОСТ 14637-79	2	224,16кг
Б4		2	65.55.06.102	Стенка		
				Лист 5 ГОСТ 19903-74 / В Ст3сп3 ГОСТ 14637-79	1	226,38кг
Б4		3	65.55.06.103	Стенка		
				Лист 6 ГОСТ 19903-74 / В Ст3сп3 ГОСТ 14637-79	1	235,14кг
				Материалы		
		4		Полоса 5х50 ГОСТ 103-76 / В Ст3пс2 ГОСТ 535-79	42	м

Изм.	Лист	№ докум.	Подпись	Дата
Разраб.		Ионова		
Пров.		Зингальвис		
Т. спец.		Сухоносов		
Н. контр.		Колмец		
Утв.		Попов		

65.55.06.100

Переход

Лит	Лист	Листов
		1

ЛАТГИПРОПРОМ

Формат А4

65.55.06.100СБ

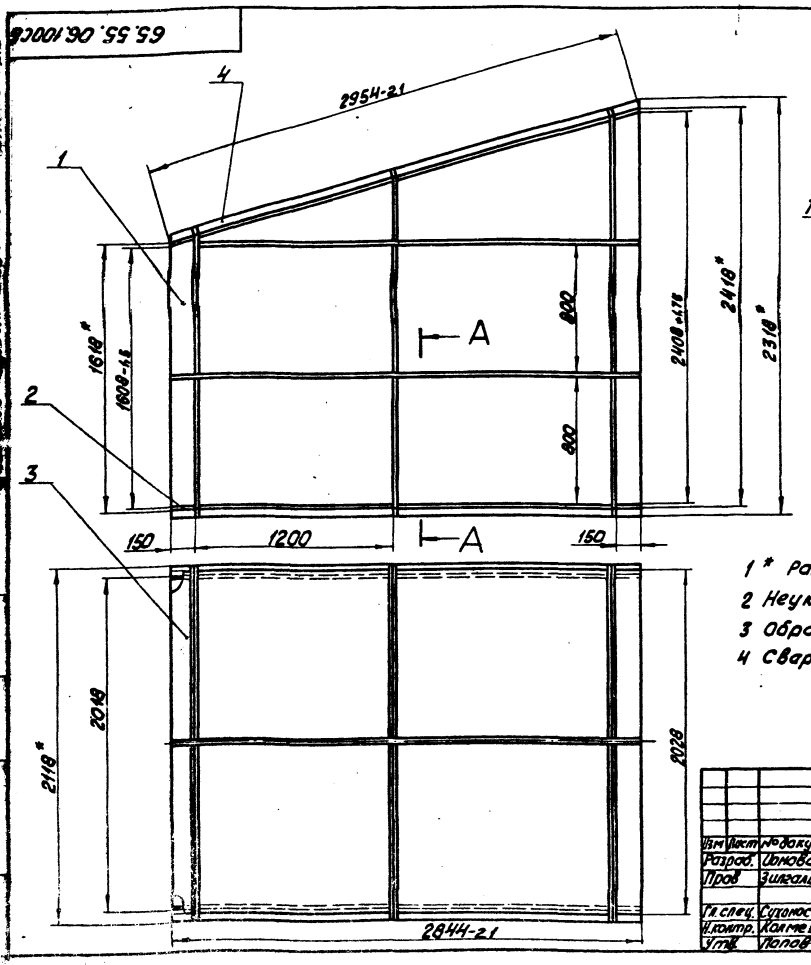

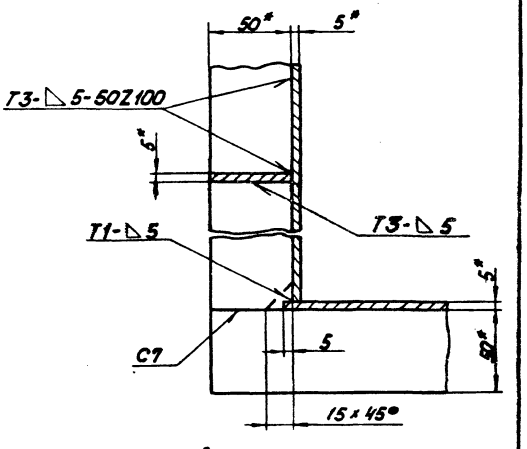

1* Размеры для справок.

2 Неуказанные предельные отклонения размеров: ±IT14/2.

3 Обработка поверхностей реза деталей Б4 Rz 40.

4 Сварные швы по ГОСТ 5264-80.

Изм.	Лист	№ докум.	Подпись	Дата
Разраб.		Ионова		
Пров.		Зингальвис		
Т. спец.		Сухоносов		
Н. контр.		Колмец		
Утв.		Попов		

65.55.06.100СБ

Переход
Сборочный чертеж

Лит	Масса	Масштаб
	992	1:20
Лист	Листов 1	

ЛАТГИПРОПРОМ

Типовой проект 903-1-198 Альбом 2.3

Формат	Зона	Поз.	Обозначение	Наименование	Кол.	Примечание
				Документация		
А3			65.55.06.200 СБ	Сборочный чертеж		
				Детали		
А4		1	65.55.06.201	Боковина	2	
А4		2	65.55.06.202	Стенка	1	
А4		3	65.55.06.203	Стенка	1	
				Материалы		
		4		5х50 ГОСТ 103-76 Полоса ВСт3пс2 ГОСТ 535-79	35	м

Инв. № подл. | Подпись и дата | Взам. инв. № | Инв. № дубл. | Подпись и дата

Изм.	Лист	№ докум.	Подпись	Дата
Разраб.		Ионова		
Пров.		Зилгалвис		
Т. контр.		Колпец		
Н. контр.		Суконосов		
Утв.		Попов		

65.55.06.200

Колено

Лит. | Лист | Листов 1

ЛАТГИПРОПРОМ

Формат А4

65.55.06.201

(V)

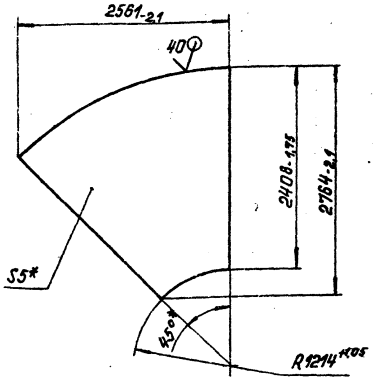

* Размер для справок

Изм.	Лист	№ докум.	Подпись	Дата
Разраб.		Ионова		
Пров.		Зилгалвис		
Т. контр.		Колпец		
Н. контр.		Суконосов		
Утв.		Попов		

Боковина

Лит. | Масса | Масштаб
— | 179,5 | 1:40
Лист | Листов 1

Лист 5 ГОСТ 19903-74 ВСт3сп3 ГОСТ 14637-79

ЛАТГИПРОПРОМ

Формат А4

65.55.06.200 СБ

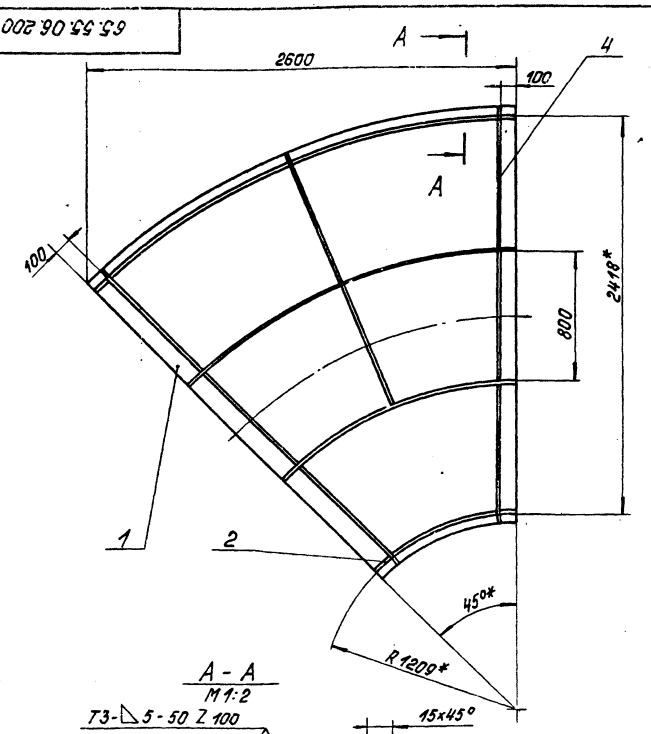

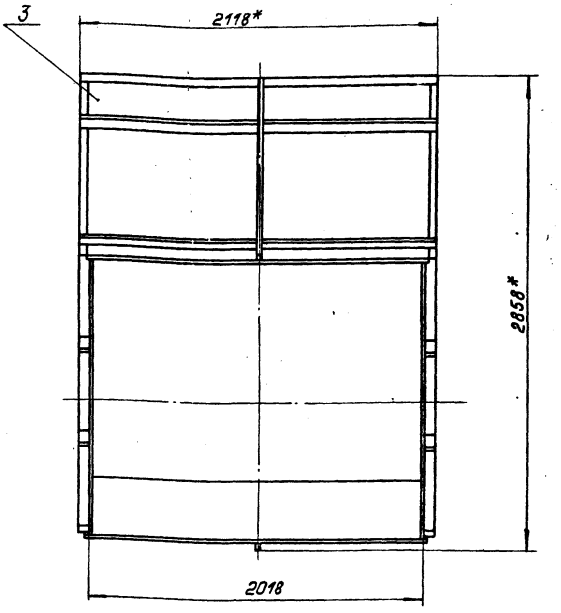

А - А
М1:2

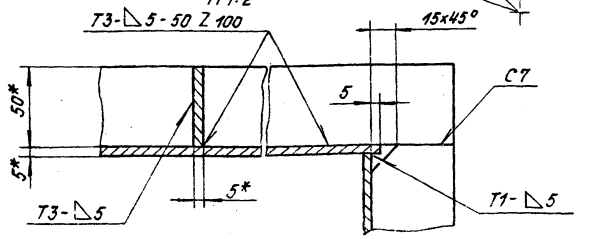

1. * Размеры для справок.
2. Неуказанные предельные отклонения размеров $\pm \frac{IT14}{2}$.
3. Сварные швы по ГОСТ 5264-80.

Изм.	Лист	№ докум.	Подпись	Дата
Разраб.		Ионова		
Пров.		Зилгалвис		
Т. контр.		Колпец		
Н. контр.		Суконосов		
Утв.		Попов		

Колено
Сборочный чертеж

Лит. | Масса | Масштаб
— | 730 | 1:20
Лист | Листов 1

ЛАТГИПРОПРОМ

Формат А3

Альбом 2.3

65.55.06.202

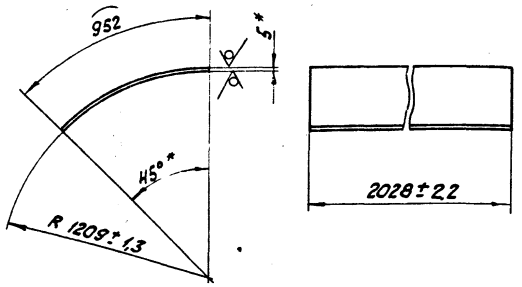

* Размеры для справок.

				65.55.06.202			
Изм.	Лист	№ докум.	Подпись	Дата			
Разраб.		Ионова			Стенка	Лит	Масса 75,78 / Масштаб 1:20
Пров.		Зигалвис				Лист	Листов 1
Гл.спец.		Суконосов					
Н.контр.		Колмец			Лист 5 ГОСТ 19903-74 / ВСт3сп3 ГОСТ 14637-79	ЛАТГИПРОПРОМ	
Утв.		Попов					

Формат А4

Типовой проект 903-1-198 Альбом 2.3

65.55.06.203

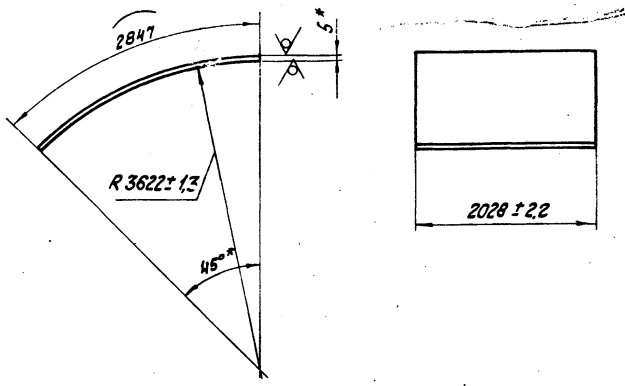

* Размеры для справок.

				65.55.06.203			
Изм.	Лист	№ докум.	Подпись	Дата			
Разраб.		Ионова			Стенка	Лит	Масса 226,62 / Масштаб 1:40
Пров.		Зигалвис				Лист	Листов 1
Гл.спец.		Суконосов					
Н.контр.		Колмец			Лист 5 ГОСТ 19903-74 / ВСт3сп3 ГОСТ 14637-79	ЛАТГИПРОПРОМ	
Утв.		Попов					

Формат А4

Инв.№ подл. | Подпись и дата | Взам. инв.№ | Инв.№ дубл. | Подпись и дата

Формат	Зона	Поз.	Обозначение	Наименование	Кол.	Примечание
				Документация		
А2			65.55.06.300СБ	Сборочный чертеж		
				Сборочный чертеж		
А4		1	65.55.06.310	Фланец	1	
				Детали		
А4		2	65.55.06.301	Стенка	2	
А4		3	65.55.06.302	Стенка		
				Лист 5 ГОСТ 19903-74 / ВСт3сп3 ГОСТ 14637-79		
				2408-1,75 × 2005-1,75 мм	2	189,5 кг
				Материалы		
		4		Полоса 5×50 ГОСТ 103-76 / ВСт3пс2 ГОСТ 535-79	30,2	м

				65.55.06.300			
Изм.	Лист	№ докум.	Подпись	Дата			
Разраб.		Ионова			Короб	Лит	Лист / Листов 1
Пров.		Зигалвис					
Гл.спец.		Суконосов					
Н.контр.		Колмец				ЛАТГИПРОПРОМ	
Утв.		Попов					

Формат А4

Типовой проект 903-1-198 Альбом 2.3

65.55.06.301

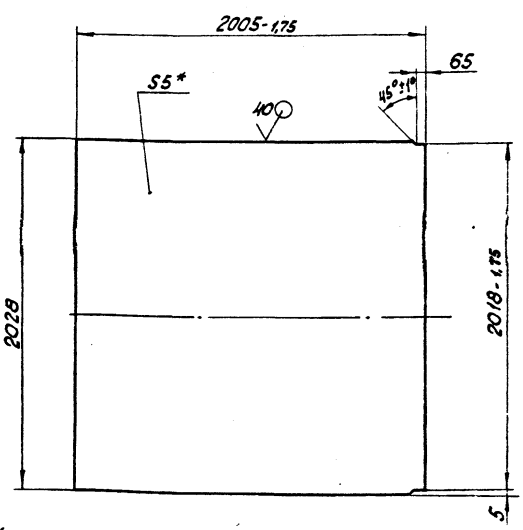

1* Размер для справок.

2 Неуказанные предельные отклонения размеров $\pm \frac{IT14}{2}$.

				65.55.06.301			
Изм.	Лист	№ докум.	Подпись	Дата			
Разраб.		Ионова			Боковина	Лит	Масса 159,6 / Масштаб 1:20
Пров.		Зигалвис				Лист	Листов 1
Гл.спец.		Суконосов					
Н.контр.		Колмец			Лист 5 ГОСТ 19903-74 / ВСт3сп3 ГОСТ 14637-79	ЛАТГИПРОПРОМ	
Утв.		Попов					

Инв.№ подл. | Подпись и дата | Взам. инв.№ | Инв.№ дубл. | Подпись и дата

Формат А4

65.55.06.300 СБ

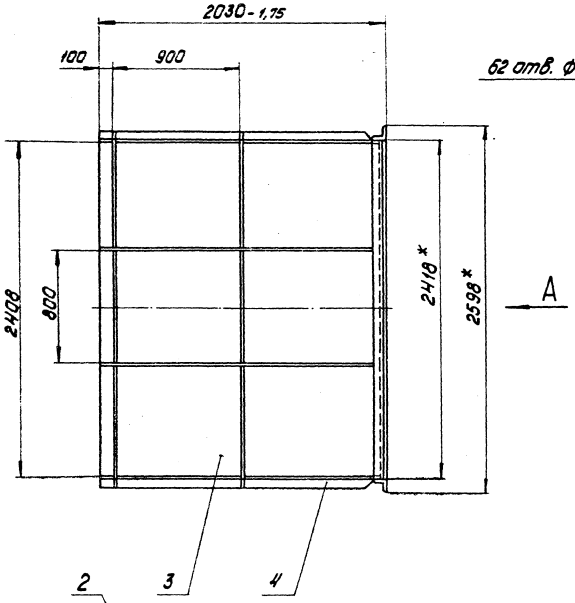

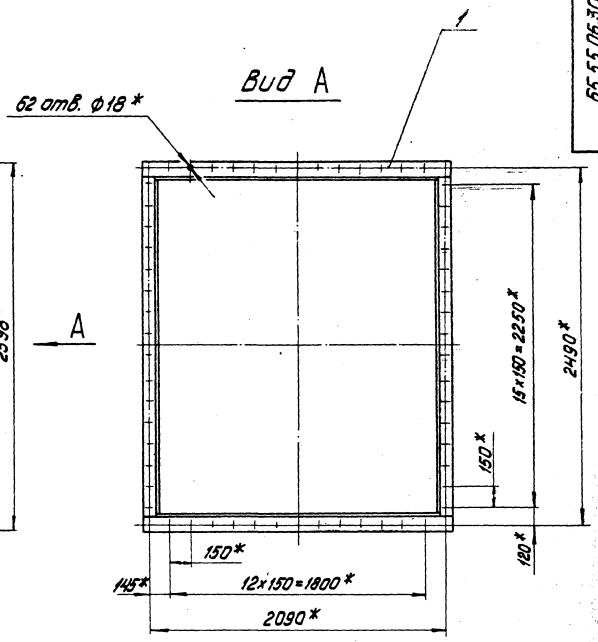

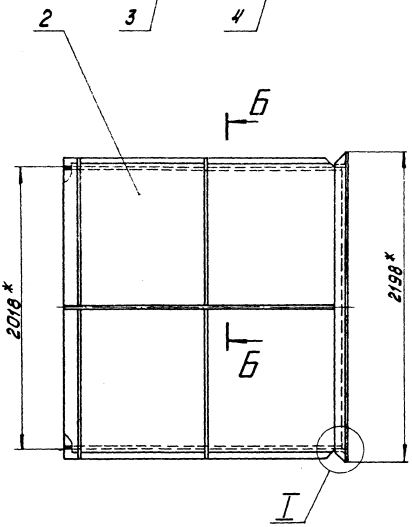

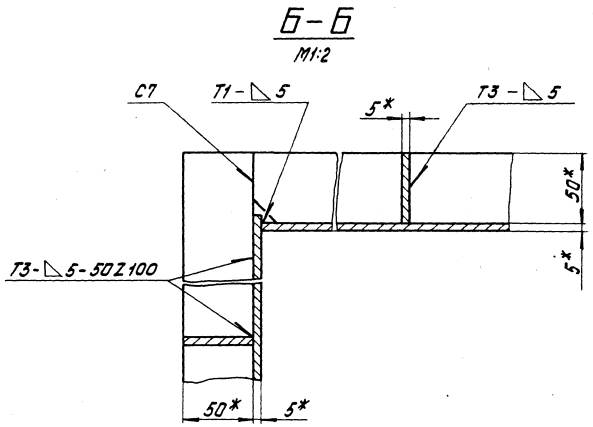

1.* Размеры для справок.

2. Неуказанные предельные отклонения размеров $\pm \frac{IT14}{2}$.

3. Обработка поверхностей реза деталей Б4 $\overset{40}{\vee}$.

4. Сварные швы по ГОСТ 5264-80.

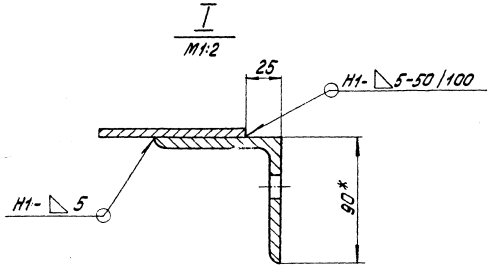

					65.55.06.300 СБ			
Изм.	Лист	№ докум.	Подпись	Дата	Короб Сборочный чертеж	Лит.	Масса	Масштаб
Разраб.		Ионова					870	1:20
Пров.		Зигалвис				Лист	Листов 1	
Гл. спец.		Сухоносов				ЛАТГИПРОПРОМ		
Н. контр.		Колмед						
Утв.		Попов						

Формат	Зона	Поз.	Обозначение	Наименование	Кол.	Примечание
				Документация		
А4			65.55.06.310 СБ	Сборочный чертеж		
				Детали		
Б4		1	65.55.06.311	Полка		
				Уголок 6-90х90х7 ГОСТ 8509-72 / В Ст3сп3 ГОСТ 535-79	2	29,5 кг
Б4		2	65.55.06.312	Полка		
				Уголок 6-90х90х7 ГОСТ 8509-72 / В Ст3сп3 ГОСТ 535-79	2	26,82 кг

Изм.	Лист	№ докум.	Подпись	Дата
Разраб.		Иванова		
Пров.		Зигалвис		
Т. спец.		Сухоносов		
Н. контр.		Колпец		
Утв.		Попов		

65.55.06.310

Фланец

Лит	Лист	Листов
		1

ЛАТГИПРОПРОМ

Формат А4

Типовой проект 903-1-198 Альбом 2.3

Инв. № подл. | Подпись и дата | Взам. инв. № | Инв. № дубл. | Подпись и дата

65.55.06.310СБ

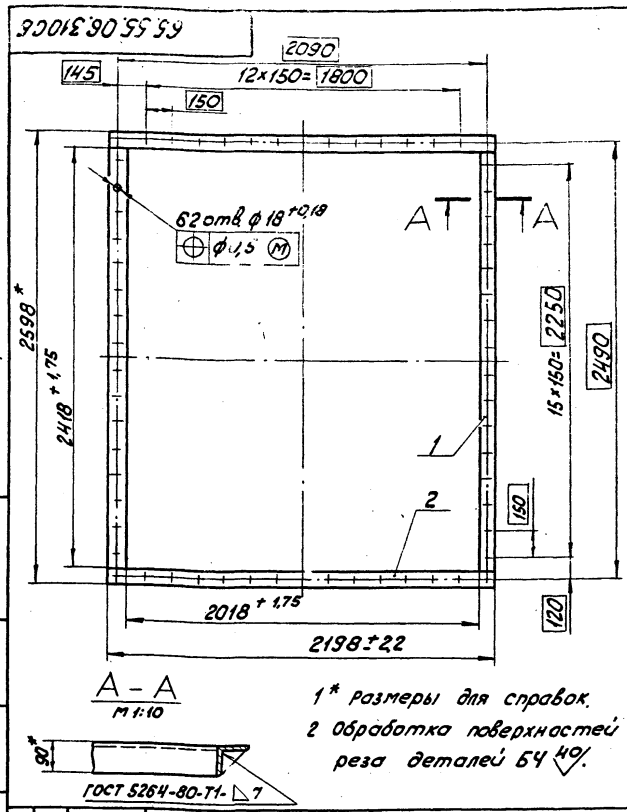

А – А
М 1:10

1* Размеры для справок.
2 Обработка поверхностей реза деталей Б4 40.

Изм.	Лист	№ докум.	Подпись	Дата
Разраб.		Иванова		
Пров.		Зигалвис		
Т. спец.		Сухоносов		
Н. контр.		Колпец		
Утв.		Попов		

65.55.06.310 СБ

Фланец
сборочный чертеж

Лит	Масса	Масштаб
	112,64	1:20
Лист	Листов 1	

ЛАТГИПРОПРОМ

Формат А4

Формат	Зона	Поз.	Обозначение	Наименование	Кол.	Примечание
				Документация		
А4			65.55.07.000 СБ	Сборочный чертеж		
				Детали		
А4		1	65.55.07.001	Косынка	4	
Б4		2	65.55.07.002	Стойка		
				Швеллер 16 ГОСТ 8240-72 / В Ст3сп3 ГОСТ 535-79		
				L = 3330 ± 3,3 мм	4	41,29 кг
Б4		3	65.55.07.003	Балка		
				Швеллер 16 ГОСТ 8240-72 / В Ст3сп3 ГОСТ 535-79		
				L = 1300 ± 1,55 мм	2	18,46 кг
Б4		4	65.55.07.004	Распорка		
				Уголок 5-50х50х5 ГОСТ 8509-72 / В ст3сп3 ГОСТ 535-79		
				L = 1100 ± 1,3 мм	8	4,15 кг
Б4		5	65.55.07.005	Плита		
				Лист 10 ГОСТ 19903-74 / Вст3сп3 ГОСТ 14637-74		
				200 ± 1,25 × 200 ± 1,25 мм	4	3,14 кг

Изм.	Лист	№ докум.	Подпись	Дата
Разраб.		Зигалвис		
Пров.		Колпец		
Т. спец.		Сухоносов		
Н. контр.		Колпец		
Утв.		Попов		

65.55.07.000

Опора

Лит	Лист	Листов
		1

ЛАТГИПРОПРОМ

Формат А4

Типовой проект 903-1-198 Альбом 2.3

Инв. № подл. | Подпись и дата | Взам. инв. № | Инв. № дубл. | Подпись и дата

65.55.07.000СБ

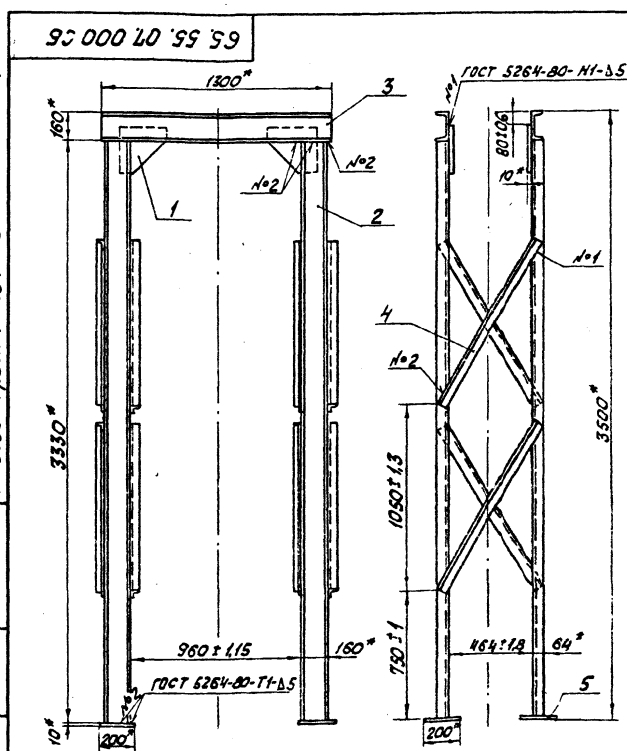

1* Размеры для справок.
2. Обработка поверхностей реза деталей Б4 40

Изм.	Лист	№ докум.	Подпись	Дата
Разраб.		Зигалвис		
Пров.		Колпец		
Т. спец.		Сухоносов		
Н. контр.		Колпец		
Утв.		Попов		

65.55.07.000 СБ

Опора
сборочный чертеж

Лит	Масса	Масштаб
	290	1:20
Лист	Листов 1	

ЛАТГИПРОПРОМ

Формат А4

65.55.07.001

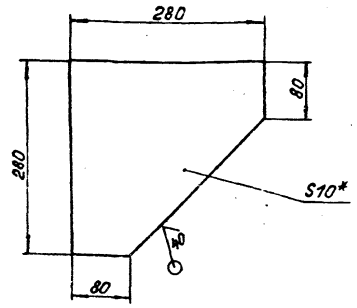

1.* Размер для справок.

2. Неуказанные предельные отклонения размеров $\pm \frac{IT14}{2}$.

Изм.	Лист	№ докум.	Подпись	Дата	65.55.07.001			
Разраб.		Зилгалвис			Косынка	Лит.	Масса	Масштаб
Пров.		Колмец					4,59	1:5
Гл.спец.		Сухоносов				Лист	Листов 1	
Н.контр.		Колмец			Лист 10ГОСТ19903-74 / ВСт3сп3ГОСТ14637-79	ЛАТГИПРОПРОМ		
Утв.		Попов						

Формат А4

Типовой проект 903-1-198 Альбом 2.3

Формат	Зона	Поз.	Обозначение	Наименование	Кол.	Примечание
				Документация		
А4			65.55.08.000 СБ	Сборочный чертеж		
				Детали		
А4		1	65.55.08.001	Распорка	4	
БЧ		2	65.55.08.002	Стойка		
				Швеллер 16ГОСТ 8240-72 / ВСт3сп3ГОСТ535-79		
				L = 4290 ± 4 мм	2	60,92 кг
БЧ		3	65.55.08.003	Балка		
				Швеллер 16ГОСТ 8240-72 / ВСт3сп3ГОСТ535-79		
				L = 2030 ± 2,2 мм	1	28,83 кг
БЧ		4	65.55.08.004	Плита		
				Лист 10ГОСТ 19903-74 / ВСт3сп3ГОСТ14637-79		
				200 ± 1,25 × 200 ± 1,25 мм	2	3,14 кг

Изм.	Лист	№ докум.	Подпись	Дата	65.55.08.000			
Разраб.		Зилгалвис			Опора	Лит.	Лист	Листов 1
Пров.		Колмец						
Гл.спец.		Сухоносов				ЛАТГИПРОПРОМ		
Н.контр.		Колмец						
Утв.		Попов						

Формат А4

65.55.08.000 СБ

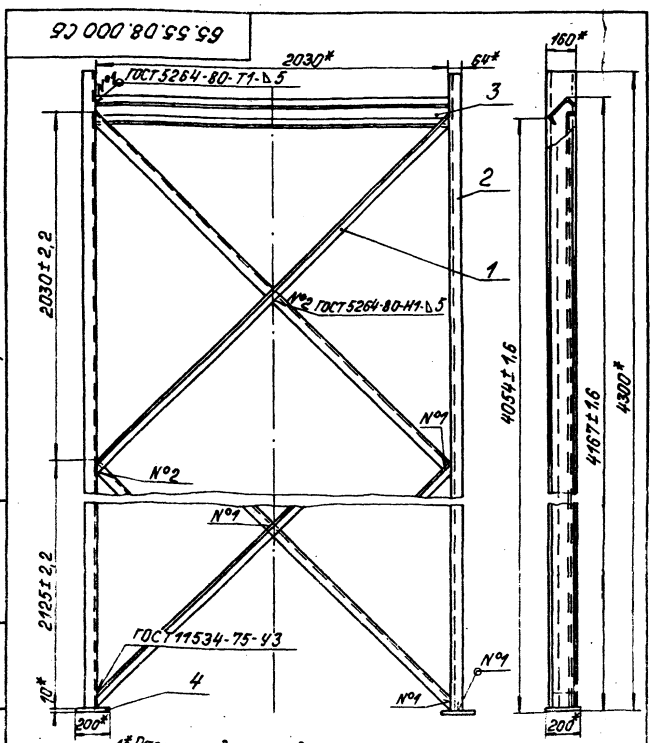

1* Размеры для справок.

2. Обработка поверхностей реза деталей БЧ 40

Изм.	Лист	№ докум.	Подпись	Дата	65.55.08.000 СБ			
Разраб.		Зилгалвис			Опора	Лит.	Масса	Масштаб
Пров.		Колмец			Сборочный чертеж		203,5	1:20
Гл.спец.		Сухоносов				Лист	Листов 1	
Н.контр.		Колмец				ЛАТГИПРОПРОМ		
Утв.		Попов						

Формат А4

Типовой проект 903-1-198 Альбом 2.3

65.55.08.001

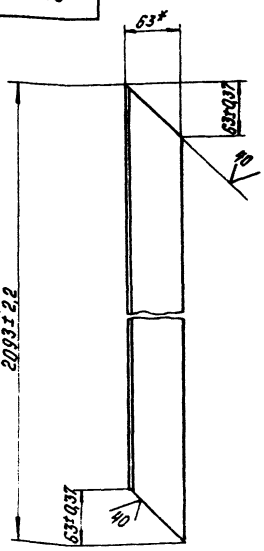

* Размеры для справок

Изм.	Лист	№ докум.	Подпись	Дата	65.55.08.001			
Разраб.		Цонова			Распорка	Лит.	Масса	Масштаб
Пров.		Зилгалвис					11,62	1:4
Гл.спец.		Сухоносов				Лист	Листов 1	
Н.контр.					Уголок 5х55х6-5 ГОСТ 8509-72 / ВСт3сп3ГОСТ 535-79	ЛАТГИПРОПРОМ		
Утв.		Попов			18454-34			

Формат А4

ЦЕНТРАЛЬНЫЙ ИНСТИТУТ ТИПОВОГО ПРОЕКТИРОВАНИЯ
ГОССТРОЯ СССР

Москва, А-445, Смольная ул., 22
Сдано в печать VII 1963 г.
Заказ № 2743 Тираж 280 экз.

gost.e-ecolog.ru